XEROX

Phaser® 6120

color laser printer

500-Sheet Feeder

Chargeur 500 feuilles ▪ Alimentatore da 500 fogli ▪ 500-Blatt-Zuführung ▪ Alimentador de 500 hojas ▪ Alimentador de 500 folhas ▪ Invoerlade voor 500 vel ▪ Arkmatare för 500 ark ▪ 500-arks mater ▪ 500-arkføder ▪ 500 arkin syötin ▪Устройство подачи на 500 листов ▪ Podavač na 500 listů ▪ Podajnik 500 stron ▪ 500 lapos adagoló

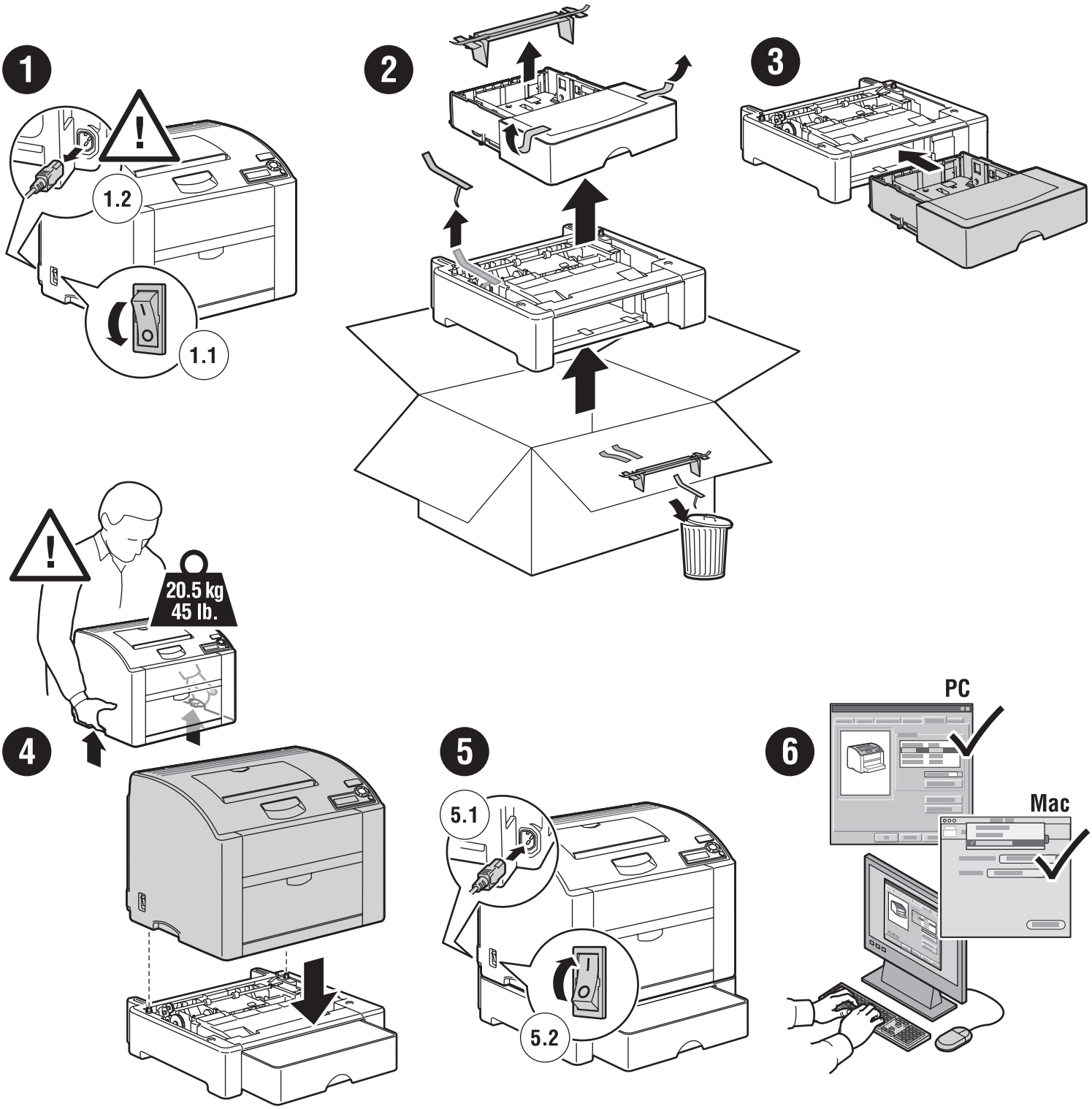

www.xerox.com/office/6120support

Copyright © 2005 by Xerox Corporation. All Rights Reserved.

075-0986-00f1 Rev A

XEROX®

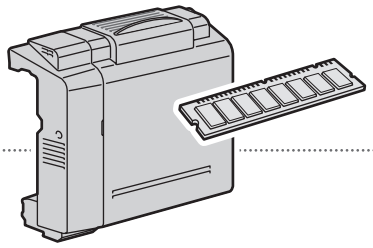

Phaser® 6120

color laser printer

Duplex Unit

Unité recto-verso • Unità duplex • Duplexeinheit • Unidad de impresión a dos caras • Unidade frente e verso • Duplex eenheid • Dubbelsidesenhet • Tosidigmodul • Dobbeltsidet udskrivningsenhed • Kaksipuolisyksikkö • Блок двусторонней печати • Duplexní jednotka • Moduł drukowania dwustronnego • Kétoldalas egység

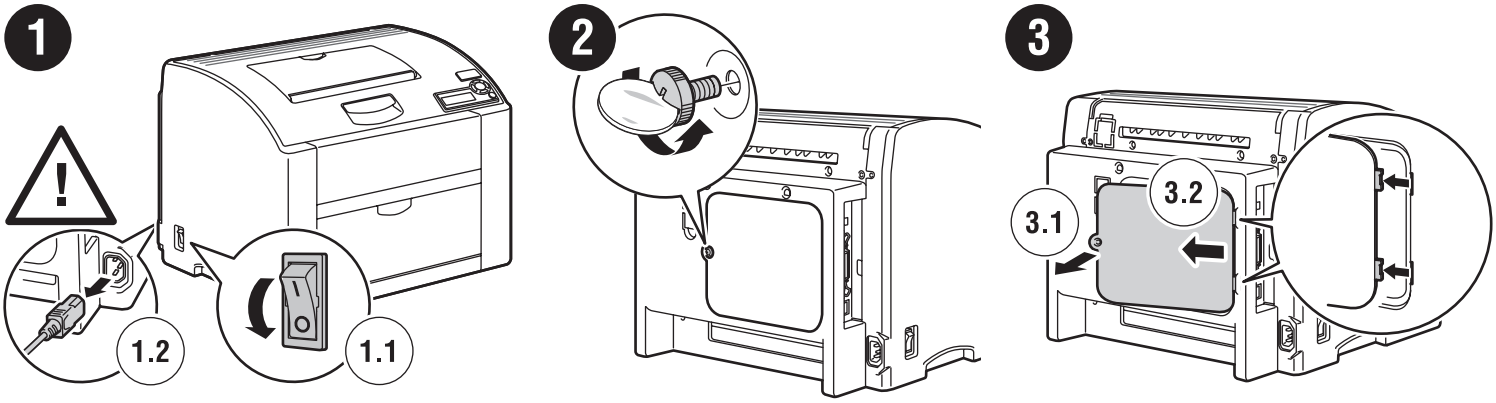

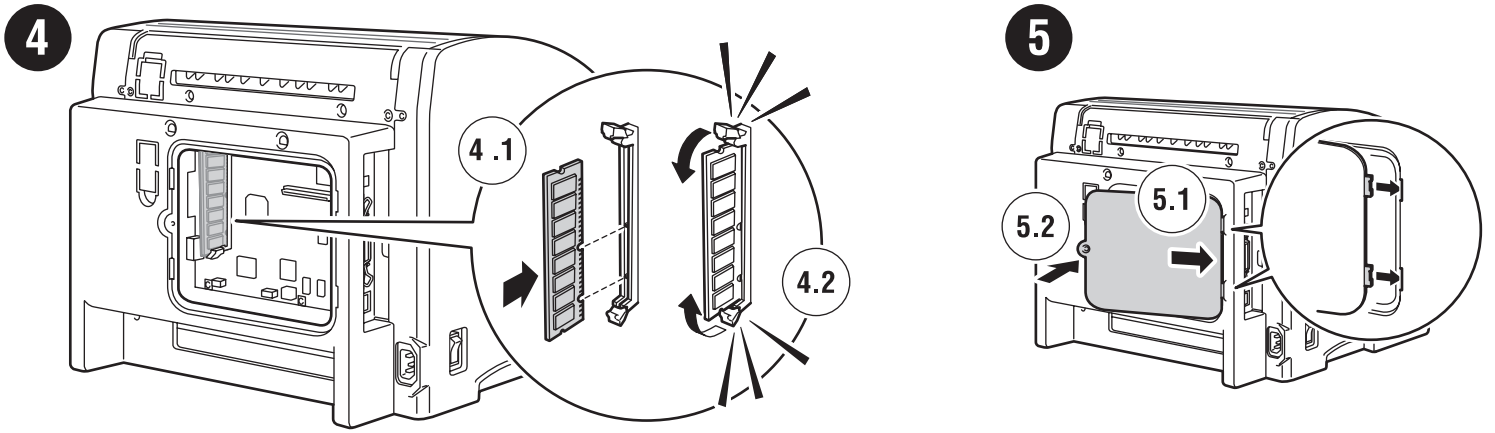

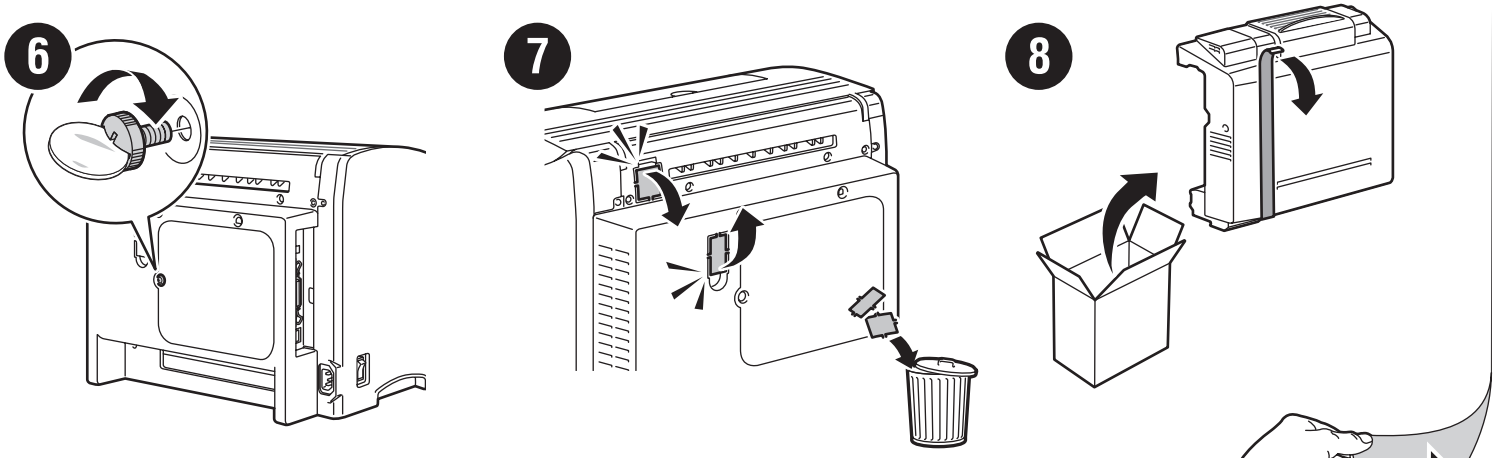

9

www.xerox.com/office/6120support

Copyright © 2005 by Xerox Corporation. All Rights Reserved.

075-0987-00f1 Rev B

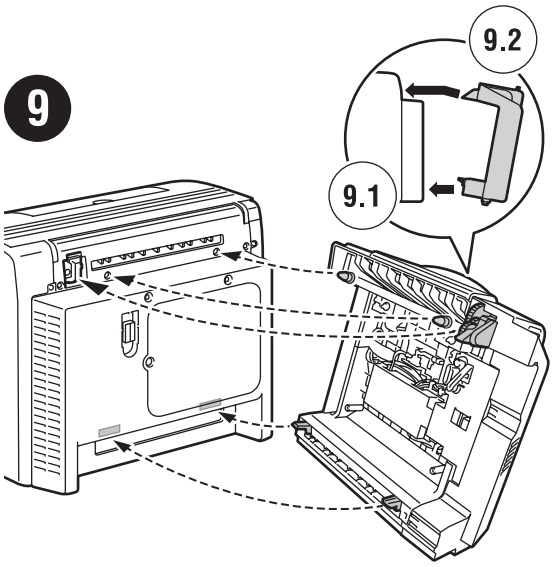
9
9.1
9.2

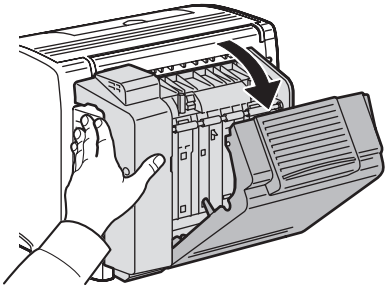
10

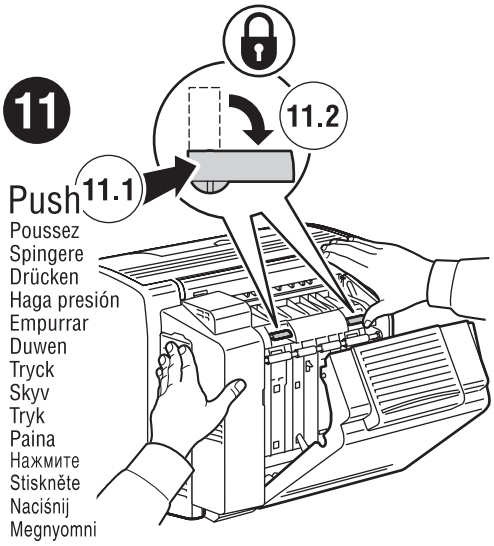
11
11.1
11.2
Push
Poussez
Spingere
Drücken
Haga presión
Empurrar
Duwen
Tryck
Skyv
Tryk
Paina
Нажмите
Stiskněte
Naciśnij
Megnyomni

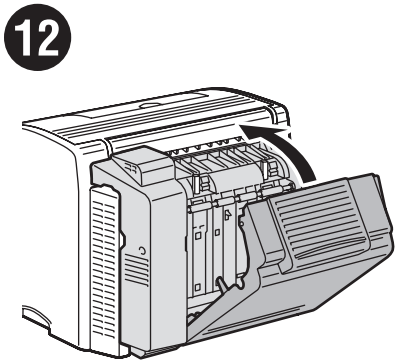
12

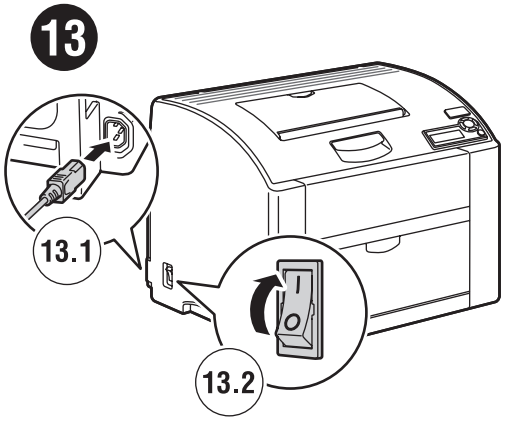
13
13.1
13.2

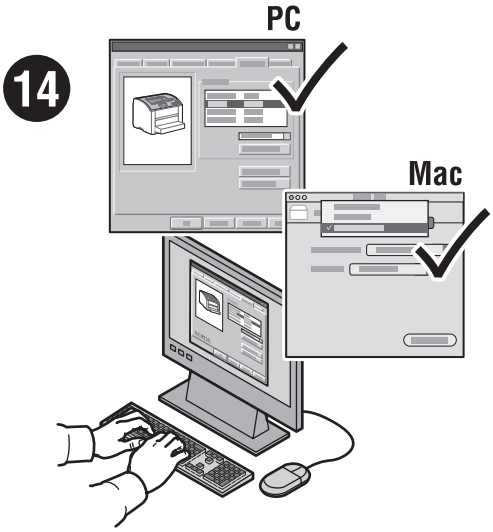
14
PC
Mac

XEROX®

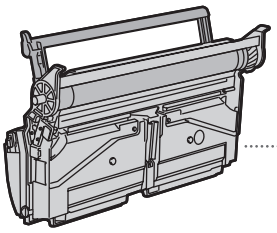

Phaser® 6120

color laser printer

Imaging Unit

Unité imageur • Unità immagine • Belichtungseinheit • Unidad de imagen • Unidade de imagem • Eenheid voor vastleggen beeld • Bildenhet • Bildeenhet • Afbildningsenhed • Kuvanmuodostusyksikkö • Копи-картридж • Zobrazovací jednotka • Moduł drukujący • Leképező egység

1

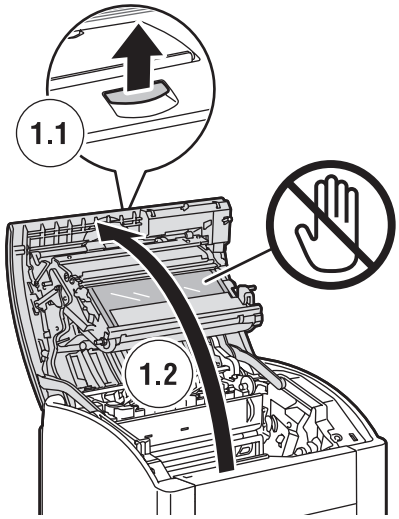

2

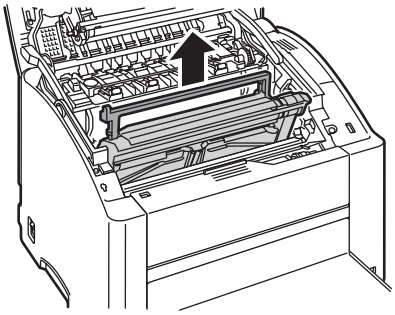

3

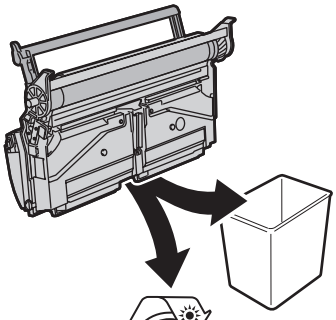

Xerox Green World Alliance
www.xerox.com/gwa

4

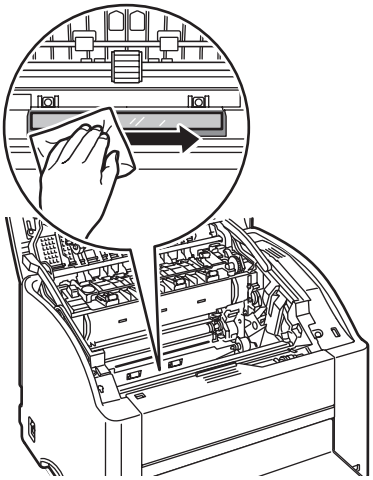

5

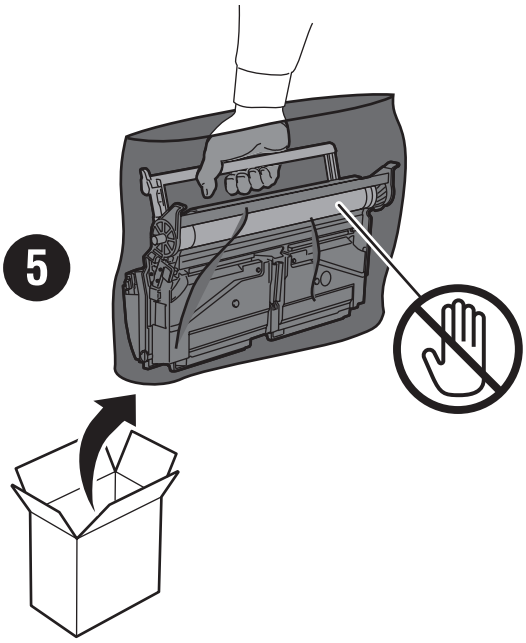

6

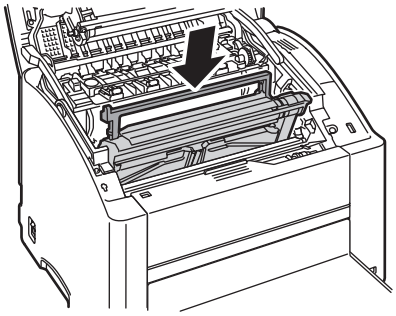

7

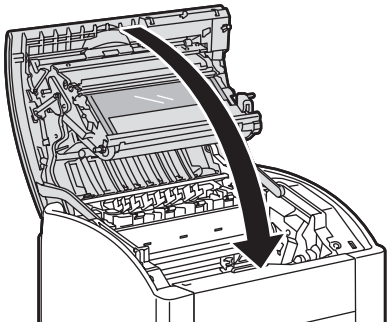

www.xerox.com/office/6120support

Copyright © 2005 by Xerox Corporation. All Rights Reserved.

075-0988-00f1 Rev A

XEROX

Phaser® 6120

color laser printer

Toner Cartridge

Cartouche de toner • Cartuccia di toner • Tonerkartusche • Cartucho de tóner • Cartucho de toner • Tonercassette • Tonerkassett • Tonerkassett • Tonerpatron • Värikasetti • Картридж с тонером • Zásobník toneru • Kaseta z tonerem • Festékkazetta

1

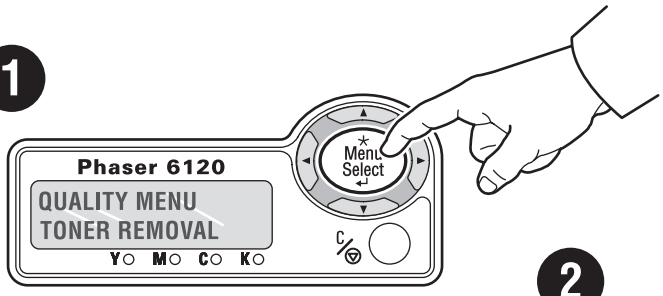

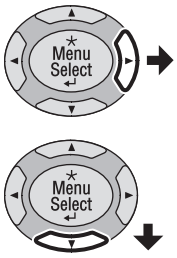

MENU
QUALITY MENU
MENU QUALITE
MENU QUALITA
QUALITAET MENUE
MENU CALIDAD
MENU QUALIDADE
MENU KWALITEIT
KVALITETSMENY

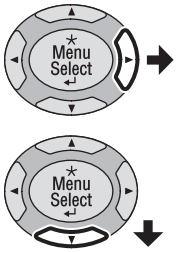

QUALITY MENU
TONER REMOVAL
RETRAIT DU TONER
RIMOZIONE TONER
TONERENTF.
EXTRACCIÓN TÓNER
REMOÇÃO DO TONER
TONERVERWIJD.
TONERBORTTAGNING

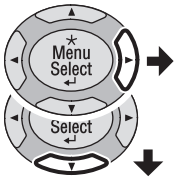

TONER REMOVAL
[*C, M, Y, K*]

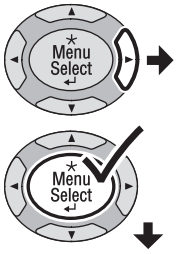

REMOVE [*C, M, Y, K*]
YES
OUI
SI
JA
SI
SIM
JA
JA

2

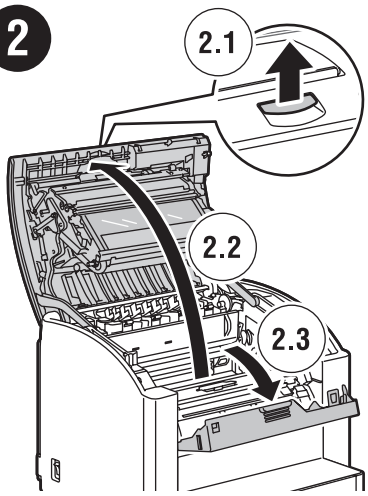

3

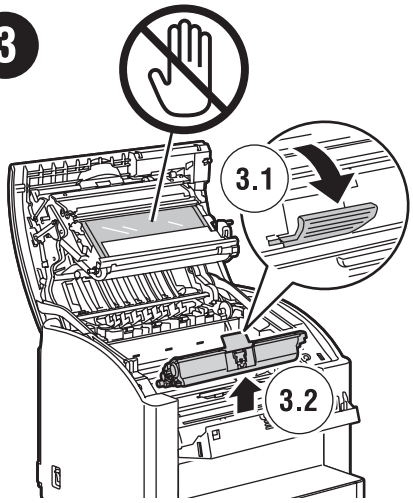

4

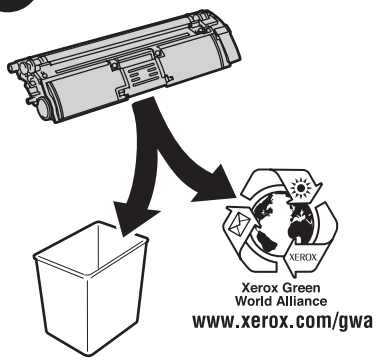

5

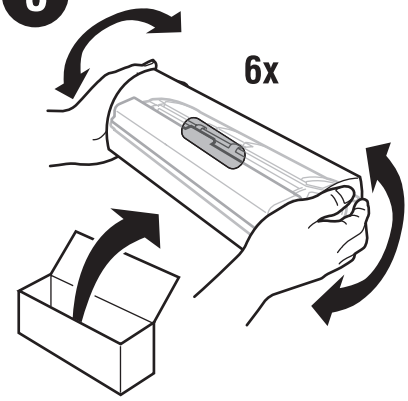

Copyright © 2005 by Xerox Corporation. All Rights Reserved.

075-0989-00f1 Rev A

6

7

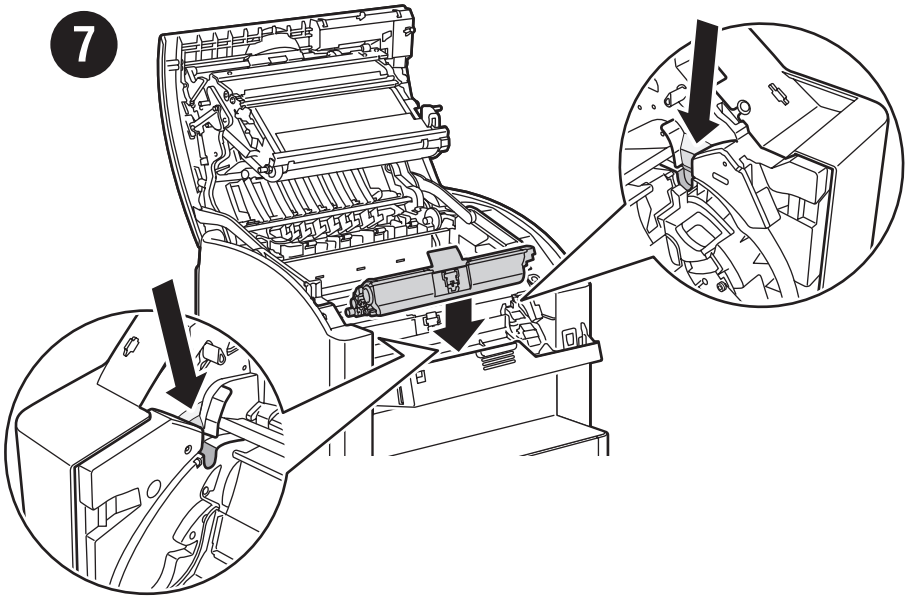

8

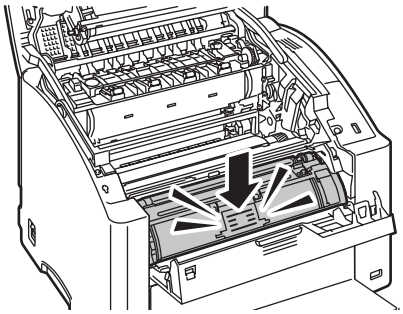

9

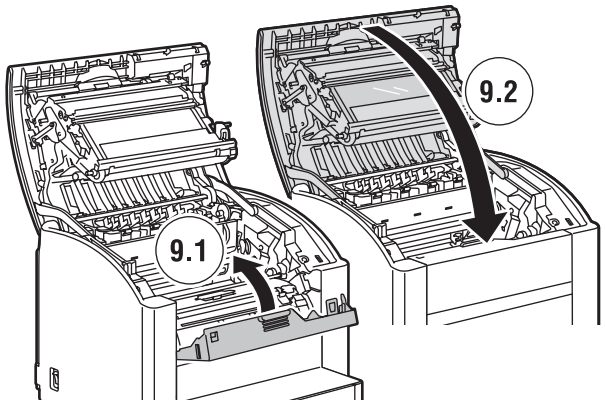

XEROX®

Phaser® 6120

color laser printer

Transfer Belt

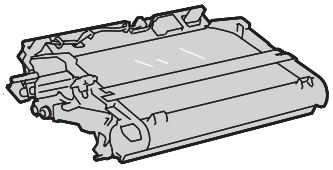

Ceinture de transfert • Cinghia di trasferimento • Transferriemen • Correo de transferencia • Correia de transferência • Transportband • Överföringsband • Overføringsbelte • Overføringsbælte • Siirtohihna • Ремень переноса • Přenosový pás • Pas przenoszący • Továbbítószalag

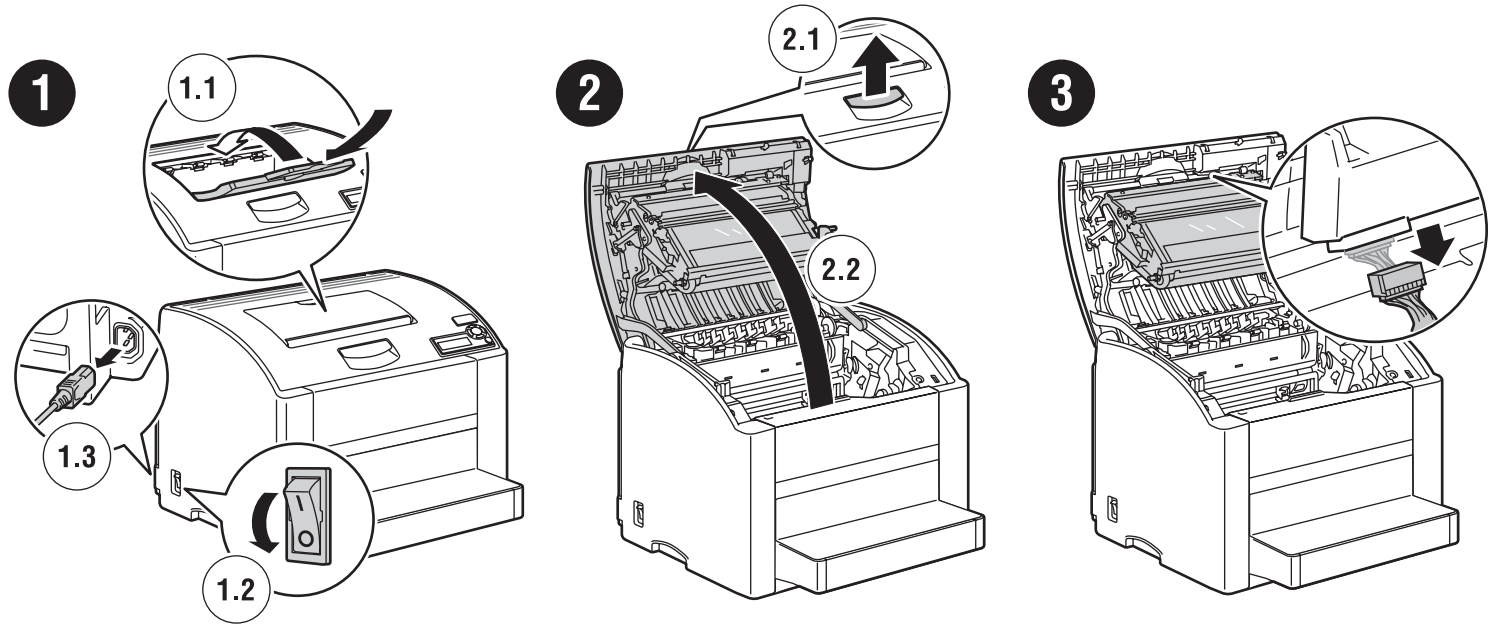

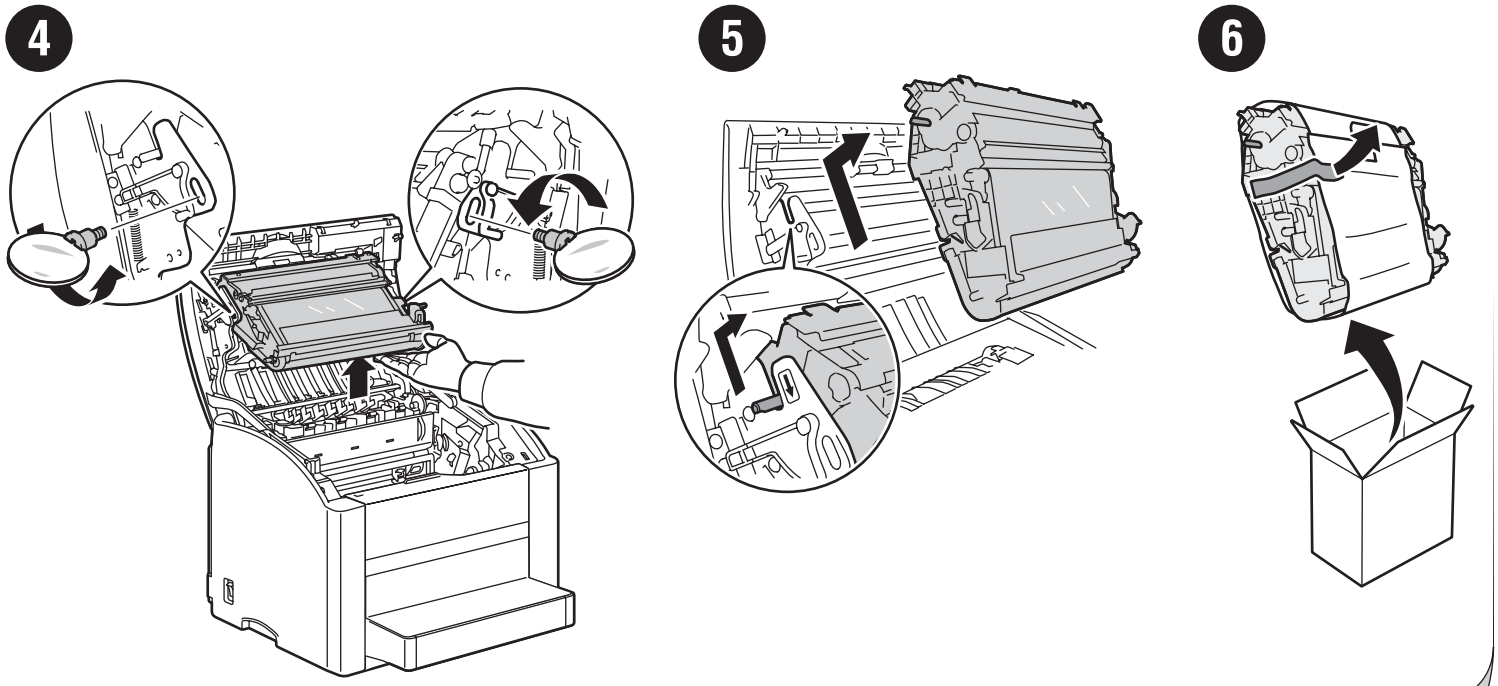

www.xerox.com/office/6120support

Copyright © 2005 by Xerox Corporation. All Rights Reserved.

075-0990-00f1 Rev A

7

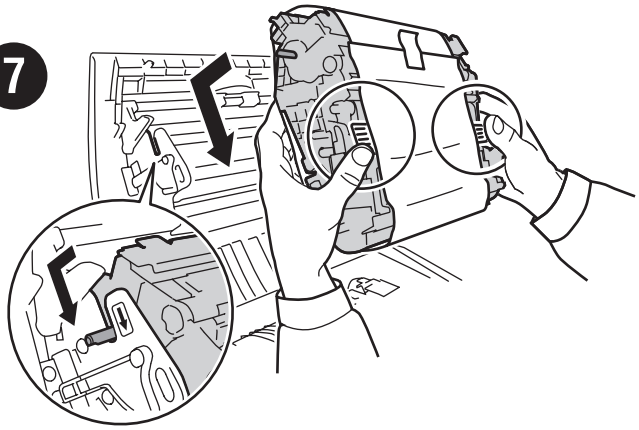

8

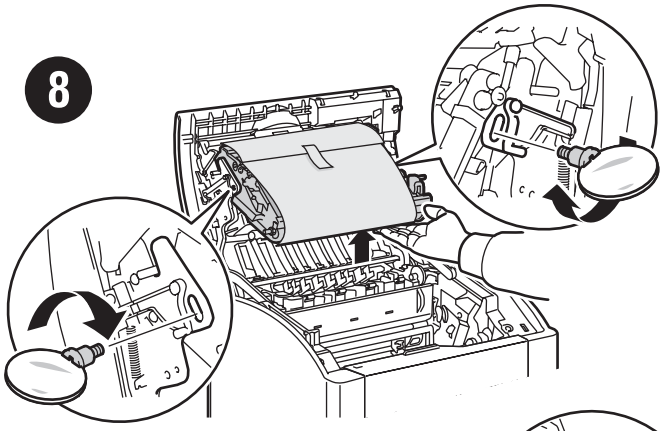

9

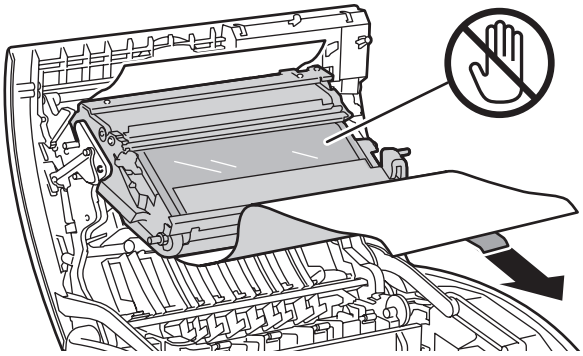

10

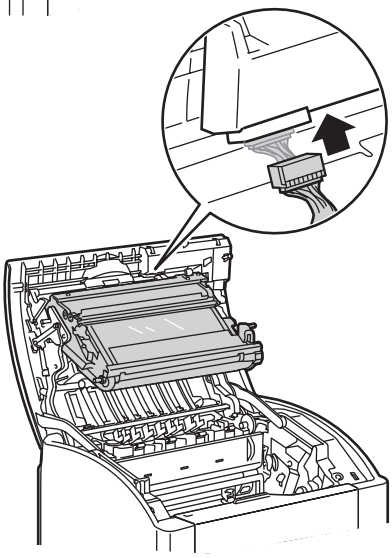

11

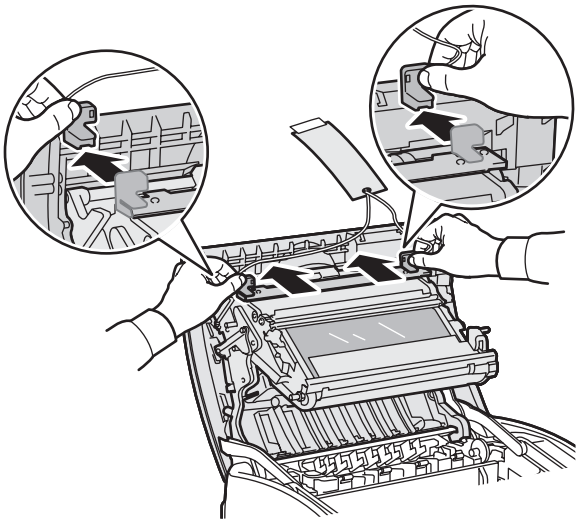

12

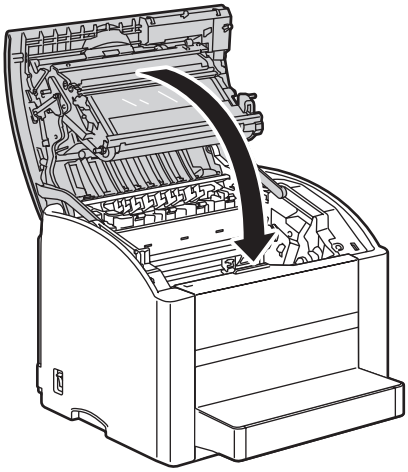

13

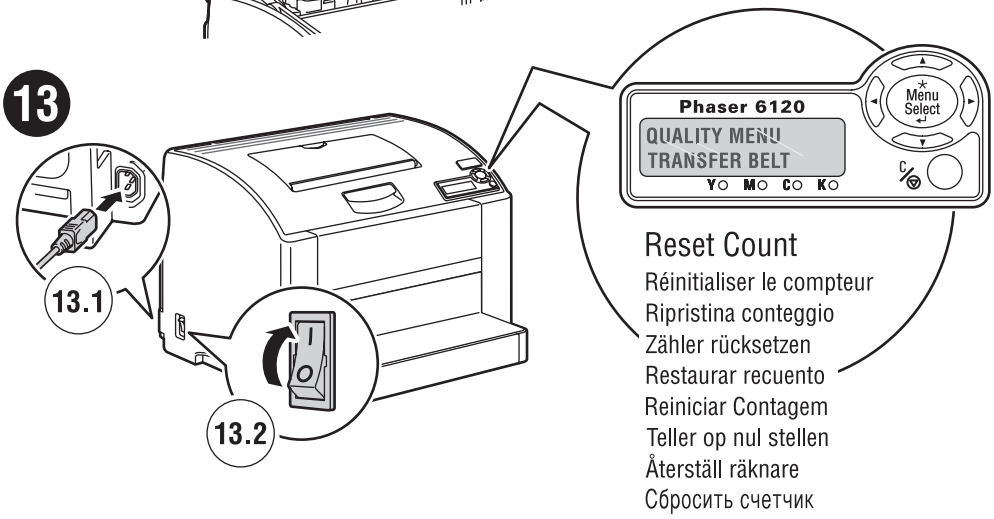

XEROX®

Phaser® 6120

color laser printer

Adding Memory

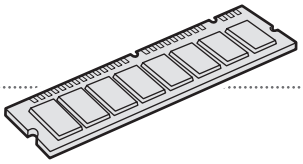

Ajout de mémoire • Aggiunta di memoria • Aufrüsten des Speichers • Adición de memoria • Adição de memória • Geheugen toevoegen • Lägga till minne • Legge til minne • Tilføjer hukommelse • Muistin lisääminen • Добавление памяти • Přidání paměti • Rozszerzanie pamięci • Memóriabővítés

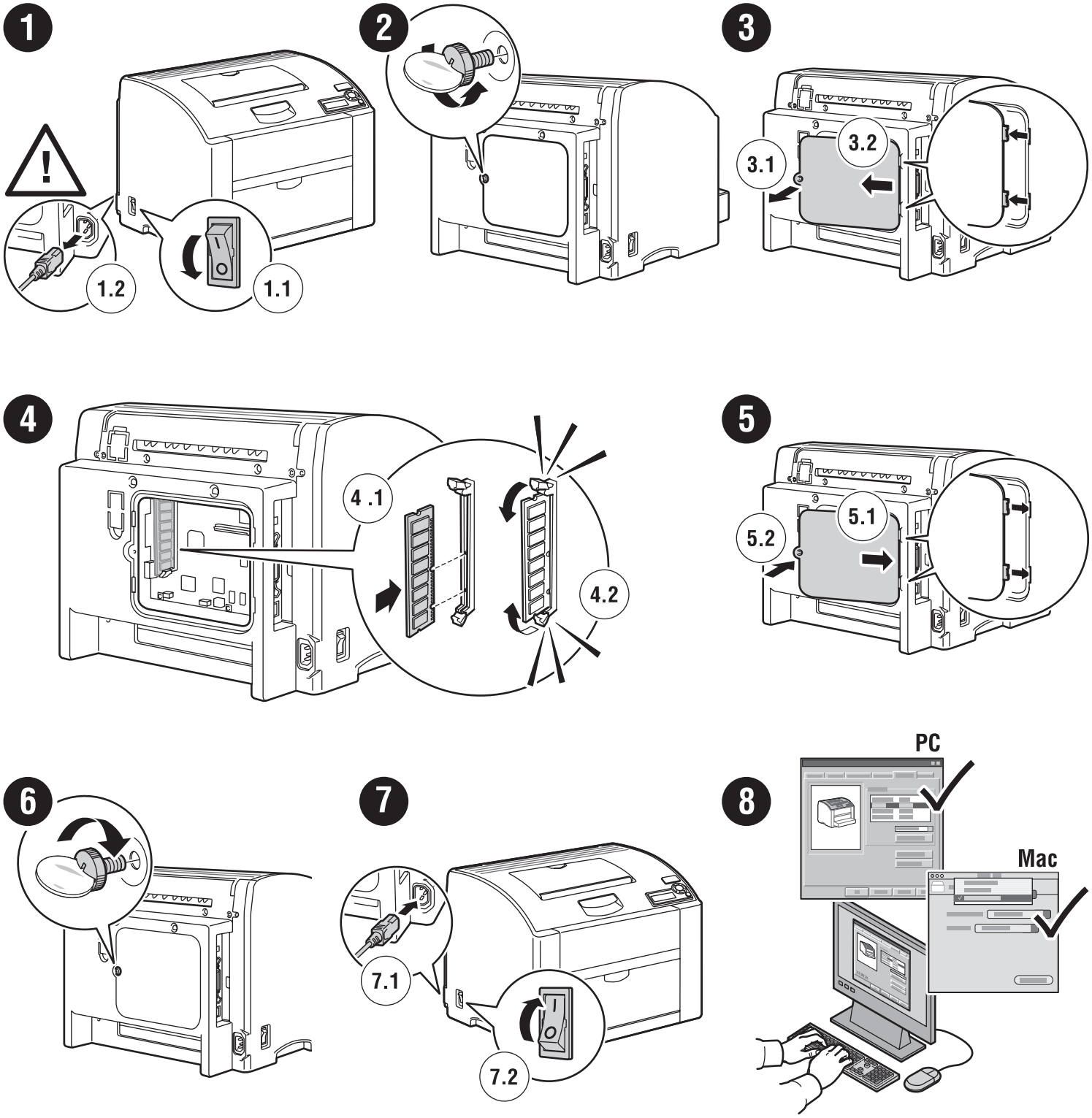

www.xerox.com/office/6120support

Copyright © 2005 by Xerox Corporation. All Rights Reserved.

075-0991-00f1 Rev A

XEROX

Phaser® 6120

color laser printer

Hard Drive

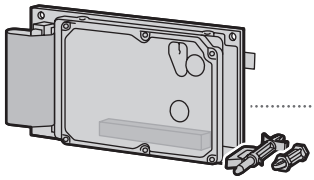

Disque dur • Unità disco rigido • Festplatte • Disco duro • Disco rígido • Vaste schijf • Hårddisk • Harddisk • Harddisk • Kiintolevy • Жесткий диск • Pevný disk • Twardy dysk • Merevlemez-meghajtó

1

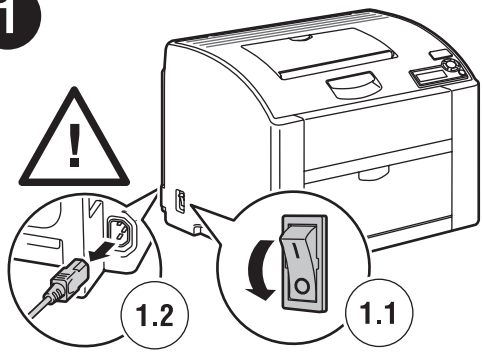

2

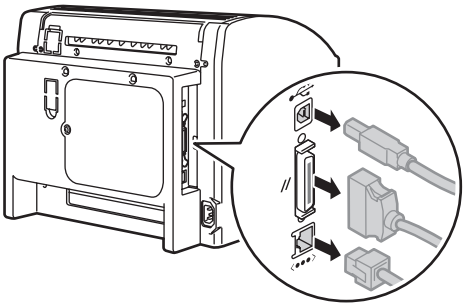

3

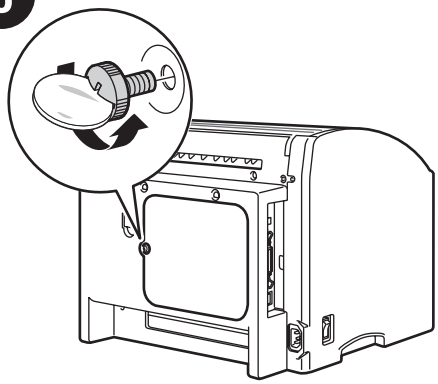

4

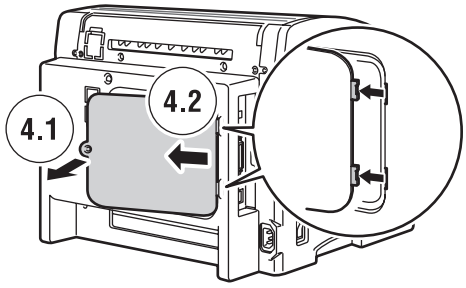

5

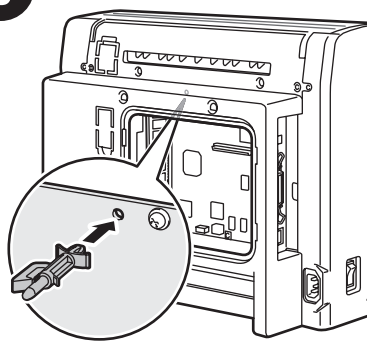

6

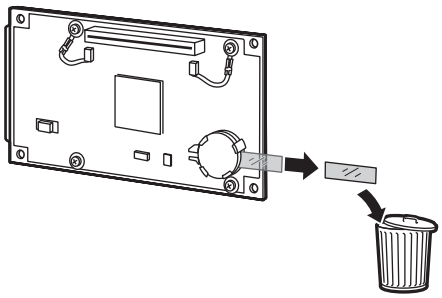

7

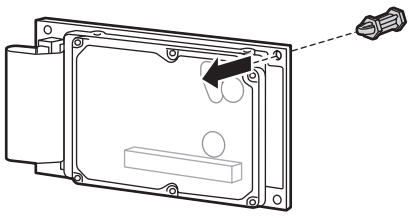

8

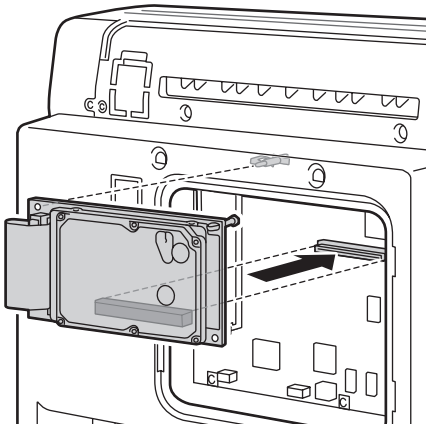

9

www.xerox.com/office/6120support

Copyright © 2005 by Xerox Corporation. All Rights Reserved.

075-0992-00f1 Rev B

9

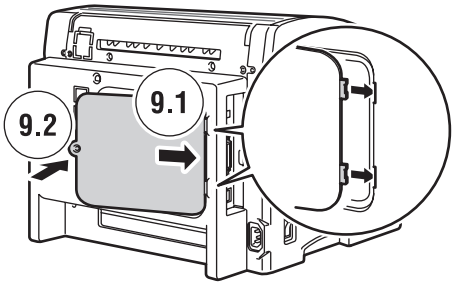

10

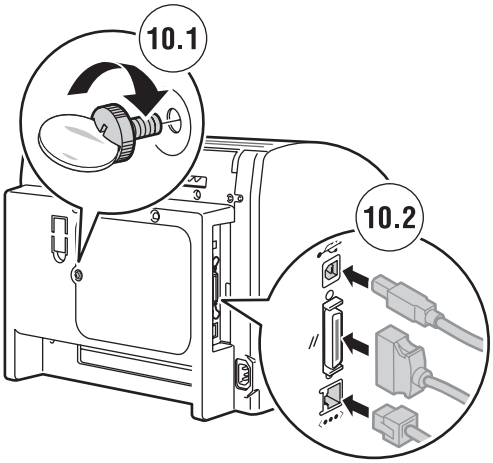

11

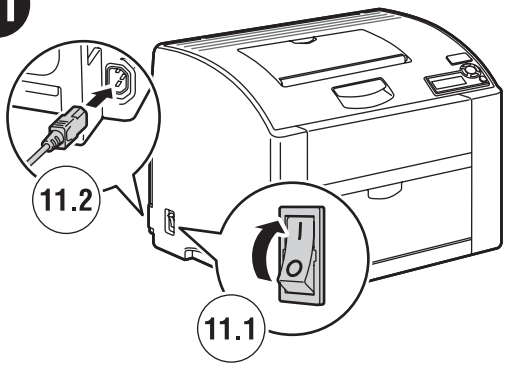
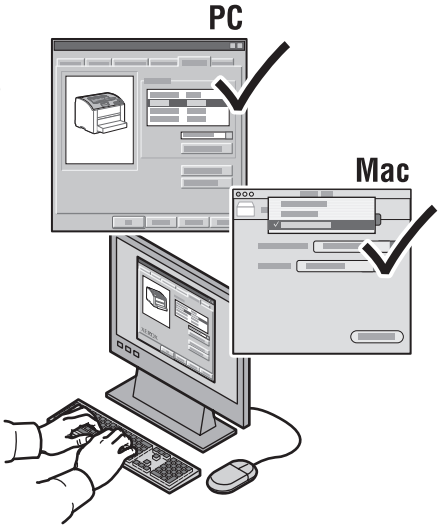
12