Xerox Phaser 6700
Color Printer
Imprimante couleur

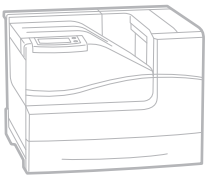

Xerox® Phaser® 6700

User Guide

Guide d'utilisation

Italiano	Guida per l'utente
Deutsch	Benutzerhandbuch
Español	Guía del usuario
Português	Guia do usuário
Nederlands	Gebruikershandleiding
Svenska	Användarhandbok
Dansk	Betjeningsvejledning
Čeština	Uživatelská příručka
Polski	Przewodnik użytkownika
Magyar	Felhasználói útmutató
Русский	Руководство пользователя
Türkçe	Kullanıcı Kılavuzu
Ελληνικά	Εγχειρίδιο χρήστη

xerox®

© 2011 Xerox Corporation. Minden jog fenntartva. A nem közölt jogokra az Egyesült Államok szerzői jogokra vonatkozó törvénye érvényes. A jelen kiadvány tartalma semmilyen formában nem reprodukálható a Xerox Corporation engedélye nélkül.

A szerzői jogvédelem a védett anyag és információ minden formájára és tartalmára kiterjed a jelenlegi és elkövetkezendő törvényi és jogi szabályozások szerint, ide értve – korlátozás nélkül – a programok által a képernyőn megjelenített anyagokat, úgymint stílusokat, sablonokat, ikonokat, képernyőket, elrendezéseket stb.

A XEROX® és a XEROX and Design®, a Phaser®, a PhaserSMART®, a CentreWare®, a PrintingScout®, a Walk-Up®, a WorkCentre®, a FreeFlow®, a SMARTsend®, a Scan to PC Desktop®, a MeterAssistant®, a SuppliesAssistant®, a Xerox Secure Access Unified ID System®, a Xerox Extensible Interface Platform®, a ColorQube®, a Global Print Driver® és a Mobile Express Driver® a Xerox Corporation védjegyei az Egyesült Államokban és/vagy más országokban.

Az Adobe® Reader®, az Adobe® Type Manager®, az ATM™, a Flash®, a Macromedia®, a Photoshop® és a PostScript® az Adobe Systems Incorporated védjegyei az Egyesült Államokban és/vagy más országokban.

Az Apple®, az AppleTalk®, a Bonjour®, az EtherTalk®, a Macintosh®, a Mac OS® és a TrueType® az Apple Inc., az Egyesült Államokban és más országokban bejegyzett védjegyei.

A HP-GL®, a HP-UX® és a PCL® a Hewlett-Packard Corporation védjegye az Egyesült Államokban és/vagy más országokban.

Az IBM® és az AIX® az International Business Machines Corporation védjegye az Egyesült Államokban és/vagy más országokban.

A Microsoft®, a Windows Vista®, a Windows® és a Windows Server® a Microsoft Corporation védjegye az Egyesült Államokban és más országokban.

A Novell®, a NetWare®, az NDPS®, az NDS®, az IPX™ és a Novell Distributed Print Services™ a Novell, Inc. védjegyei az Egyesült Államokban és más országokban.

Az SGI® és az IRIX® a Silicon Graphics International Corp. vagy leányvállalatai védjegyei az Egyesült Államokban és/vagy más országokban.

A Sun℠, a Sun Microsystems™ és a Solaris™ a Sun Microsystems, Inc. védjegyei az Egyesült Államokban és/vagy más országokban.

A UNIX® az Egyesült Államokban és más országokban bejegyzett védjegy, amely kizárólag az X/ Open Company Limited engedélyével használható.

Az ENERGY STAR és az ENERGY STAR jelzés az Amerikai Egyesült Államokban bejegyzett védjegyek.

1.0. dokumentumverzió: Május 2011

Tartalom

1 Biztonsági tudnivalók 7

Elektromossággal kapcsolatos biztonsági tudnivalók ... 8
Általános irányelvek ... 8
Lézerrel kapcsolatos biztonsági tudnivalók ... 8
Működéssel kapcsolatos biztonsági tudnivalók ... 9
Ózonkibocsátás ... 9
A nyomtató elhelyezése ... 9
Üzemeltetési irányelvek ... 9
Tápkábel ... 10
Nyomtatókellékek ... 10
A karbantartással kapcsolatos biztonsági tudnivalók ... 11
Szimbólumok a nyomtatón ... 12

2 Lehetőségek 13

A nyomtató részei ... 14
Elölnézet ... 14
Jobb oldalnézet ... 15
Hátulnézet ... 15
Vezérlőpanel ... 16
Belső alkotórészek ... 16
Karbantartókészlet ... 17
Finiser ... 17
Tájékoztató oldalak ... 18
Konfigurációs jelentés nyomtatása ... 19
Energiatakarékos mód ... 20
Adminisztrációs funkciók ... 21
CentreWare Internet Services ... 21
Automatikus adatgyűjtés ... 22
Számlázási és használati információk ... 22
További információk ... 23

3 A készülék üzembe helyezése és beállítása 25

A készülék üzembe helyezésének és beállításának áttekintése ... 26
A nyomtató fizikai csatlakoztatása a hálózathoz ... 26
A nyomtató első alkalommal történő beállítása ... 26
Általános beállítások módosítása ... 27
A szoftverek telepítése ... 28
Operációs rendszerrel kapcsolatos követelmények ... 28
Illesztőprogramok és segédprogramok telepítése Windows rendszeren ... 28
Illesztőprogramok és segédprogramok telepítése Macintosh OS X 10.5-ös vagy annál újabb verziójú rendszeren ... 30
Illesztőprogramok és segédprogramok telepítése UNIX és Linux rendszereken ... 31
További illesztőprogramok ... 32

4 Papír és másolóanyagok 33

Támogatott papírok ... 34
- Ajánlott másolóanyagok ... 34
- Papír rendelése ... 34
- A papír betöltésének általános irányelvei ... 34
- A nyomtató károsodását okozó papírok ... 35
- Papírtárolási irányelvek ... 35
- Támogatott papírtípusok és -súlyok ... 36
- Támogatott szabványos papírméretek ... 36
- Az automatikus kétoldalas nyomtatáshoz használható papírméretek és -súlyok ... 36
- Támogatott egyedi papírméretek ... 37

Papír betöltése ... 38
- Papír behelyezése az 1. tálcába ... 38
- Papír betöltése a 2–6. tálcába ... 39
- A papírméret, -típus és -szín módosítása ... 42

Nyomtatás speciális papírra ... 43
- Borítékok ... 43
- Címkék ... 49
- Fényes kartonkészlet ... 50
- Fóliák ... 50

5 Nyomtatás 51

A nyomtatás áttekintése ... 52

Nyomtatási beállítások kiválasztása ... 53
- Az illesztőprogram súgója ... 53
- Windows nyomtatási beállítások ... 54
- Macintosh nyomtatási beállítások ... 55

Nyomtatási funkciók ... 57
- Nyomtatás a papír mindkét oldalára ... 57
- Papírbeállítások kiválasztása nyomtatáshoz ... 58
- Több oldal nyomtatása egy lapra (sokképes minta) ... 58
- Füzetek nyomtatása ... 58
- Színlehetőségek használata ... 59
- Borítólapnyomtatás ... 60
- Elválasztók nyomtatása ... 60
- Kivétellapok nyomtatása ... 60
- Méretezés ... 61
- Vízjelek nyomtatása ... 62
- Tükörképek nyomtatása ... 62
- Egyedi méretek létrehozása és mentése ... 63
- Értesítés kiválasztása a munka elkészültéről Windows rendszeren ... 63
- Különleges munkatípusok nyomtatása ... 64

6 Karbantartás 67

Karbantartás és tisztítás ... 68
- Általános óvintézkedések ... 68
- A nyomtató tisztítása ... 69
- Rendszeres karbantartási feladatok ... 79
- Rendszeres karbantartás ... 89

Számlázási és használati információk ... 102
Kellékrendelés ... 103
A gyári szám megkeresése ... 103
Kellékanyagok ... 103
Rendszeres karbantartási tételek ... 103
Felhasználó által cserélhető egységek ... 104
Mikor kell kelléket rendelni ... 104
A nyomtatókellékek állapotának megtekintése ... 104
Kellékek újrahasznosítása ... 105
A nyomtató mozgatása ... 106

7 Hibakeresés 107

Általános hibaelhárítási feladatok ... 108
A nyomtatót nem lehet bekapcsolni ... 108
A nyomtató gyakran alaphelyzetbe áll vagy kikapcsol ... 108
A nyomtatás túl hosszú ideig tart ... 109
A dokumentumot a gép rossz tálcából nyomtatja ... 109
A dokumentum nem nyomtatódik ki ... 110
A nyomtató szokatlan zajokat ad ki ... 110
Problémák az automatikus kétoldalas nyomtatással ... 110
Dátum és időpont nem megfelelő ... 110
Papírelakadás ... 112
A papírelakadás helyének meghatározása ... 112
Papírelakadások megszüntetése ... 114
Papírelakadások esélyének minimalizálása ... 123
Papírelakadások - hibaelhárítás ... 125
Tűzőkapocs-elakadások megszüntetése ... 126
A nyomtatás minőségével kapcsolatos problémák ... 129
Nyomtatási minőség kézben tartása ... 129
Nyomtatási minőséggel kapcsolatos problémák megoldása ... 130
Segítségkérés ... 134
A vezérlőpanelen megjelenő üzenetek ... 134
Integrált hibaelhárítási eszközök használata ... 136
PhaserSMART műszaki támogatás ... 138
CentreWare Internet Services ... 139
További információk ... 139

A Jellemzők 141

Nyomtatókonfigurációk és opciók összefoglalása ... 142
Alapfunkciók ... 142
Megvásárolható konfigurációk ... 142
Beállítások és frissítések ... 143
Fizikai adatok ... 144
Phaser 6700N/DN nyomtatókonfigurációk ... 144
Phaser 6700DT nyomtatókonfigurációk ... 144
Phaser 6700DX nyomtatókonfigurációk ... 144
Nyomtatókonfigurációk finiserrel ... 144
Helyigény ... 145
Környezeti adatok ... 147
Hőmérséklet ... 147

Relatív páratartalom 147
Tengerszint feletti magasság 147
Elektromossági adatok 148
Tápegység feszültsége és frekvenciája 148
Energiafogyasztás 148
ENERGY STAR minősítéssel rendelkező termék 148
Teljesítményadatok 149
Nyomtatási felbontás 149
Nyomtatási sebesség 149
Vezérlő műszaki adatai 150
Processzor 150
Memória 150
Interfészek 150

B Megfelelőségi információk 151

Alapvető előírások 152
Egyesült Államok (FCC szabályzat) 152
Kanada 152
Európai Unió 152
Törökország (RoHS szabályzat) 153
Material Safety Data Sheets (Anyagbiztonsági adatlapok) 154

C Újrahasznosítás és selejtezés 155

Összes ország 156
Észak-Amerika 157
Európai Unió 158
Otthoni/háztartási környezet 158
Hivatásos/üzleti környezet 158
Berendezések és akkumulátorok gyűjtése és ártalmatlanítása 158
Megjegyzés az akkumulátor jelzéséről 159
Akkumulátor eltávolítása 159
Egyéb országok 160

Biztonsági tudnivalók 1

Ez a fejezet a következőket tartalmazza:

- Elektromossággal kapcsolatos biztonsági tudnivalók 8
- Működéssel kapcsolatos biztonsági tudnivalók 9
- A karbantartással kapcsolatos biztonsági tudnivalók 11
- Szimbólumok a nyomtatón 12

A nyomtatót és ajánlott kellékeit szigorú biztonsági követelmények szerint tervezték és tesztelték. Az alábbi információk szem előtt tartásával biztosíthatja Xerox® nyomtatójának folyamatos, biztonságos működését.

Elektromossággal kapcsolatos biztonsági tudnivalók

Általános irányelvek

VIGYÁZAT:

- A nyomtatón lévő résekbe és nyílásokba ne tegyen idegen tárgyakat. Feszültség alatt álló pont érintése, illetve alkatrészek rövidre zárása tüzet vagy áramütést okozhat.
- Ne távolítsa el a csavarral rögzített fedeleket és védőburkolatokat, kivéve, ha erre egy külön beszerezhető kiegészítő berendezés üzembe helyezése során utasítást kap. A kiegészítő berendezések üzembe helyezése alatt kapcsolja ki a nyomtatót. Az üzembe helyezések során a fedelek és a védőburkolatok eltávolítása előtt húzza ki a gép tápkábelét az aljzatból. A felhasználó által üzembe helyezhető opciók kivételével az ilyen fedelek és burkolatok mögött nincsenek olyan alkatrészek, amelyek szervizelését vagy karbantartását a felhasználó elvégezheti.

A felhasználó biztonságát veszélyeztető tényezők:

- Sérült vagy kopott tápvezeték.
- Folyadék került a nyomtató belsejébe.
- A nyomtatót víz érte.
- A nyomtató füstöl, vagy a felülete szokatlanul meleg.
- A nyomtató szokatlan zajt hallat vagy szagot bocsát ki.
- A nyomtató egy áramköri megszakító, biztosíték vagy más biztonsági eszköz aktiválását okozza.

Ilyen esetekben tegye a következőt:

1. Azonnal kapcsolja ki a nyomtatót.
2. Húzza ki a tápvezetéket az elektromos aljzatból.
3. Hívjon illetékes szervizszakembert.

Lézerrel kapcsolatos biztonsági tudnivalók

Ez a nyomtató megfelel a lézernyomtatókra vonatkozó kormányzati, nemzeti és nemzetközi teljesítménynormáknak, és ezek alapján 1. osztályú lézerterméknek minősül. Nem bocsát ki veszélyes sugárzást, mert a lézersugár tökéletesen lezárt rendszerben marad a kezelői használat és a karbantartás minden fázisában.

VIGYÁZAT: A vezérlőelemek, beállítások vagy eljárások útmutatóban leírtaktól eltérő használata vagy alkalmazása veszélyes sugárzást okozhat.

Működéssel kapcsolatos biztonsági tudnivalók

A nyomtatót és kellékeit szigorú biztonsági követelmények szerint tervezték és tesztelték. A berendezés átesett a biztonságtechnikai intézet vizsgálatán, megszerezte a szükséges engedélyeket, és megfelel a hatályos környezetvédelmi szabályoknak.

A következő biztonsági irányelvek betartásával biztosíthatja a nyomtató folyamatos, biztonságos működését.

Ózonkibocsátás

Ez a nyomtató a szokásos működés folyamán ózont termel. A termelt ózon mennyisége a másolási mennyiségtől függ. Az ózon nehezebb, mint a levegő, és nem keletkezik olyan mennyiségben, hogy az emberekre káros lehessen. A nyomtatót jól szellőző szobában helyezze üzembe.

Az Egyesült Államokban és Kanadában további információkért látogasson el a www.xerox.com/environment oldalra. Más piacokon vegye fel kapcsolatot a Xerox helyi képviselőjével, vagy látogasson el a www.xerox.com/environment_europe oldalra.

A nyomtató elhelyezése

- A nyomtatót vízszintes, szilárd, rázkódástól mentes felületen kell elhelyezni, amely elbírja a nyomtató súlyát. A nyomtató alapsúlya csomagolóanyagok nélkül körülbelül 19,2 kg (42,2 font).
- A nyomtatón lévő réseket és nyílásokat ne takarja le, és azok elé nem helyezzen semmilyen tárgyat. Ezek a nyílások szellőzésre szolgálnak, és védik a nyomtatót a túlmelegedés ellen.
- A nyomtatót olyan helyen állítsa üzembe, ahol elegendő hely áll rendelkezésre a gép működtetéséhez és szervizeléséhez.
- A nyomtatót pormentes helyen helyezze üzembe.
- A nyomtatót ne tárolja és ne működtesse szélsőségesen meleg, hideg vagy párás környezetben.
- Ne helyezze a nyomtatót hőforrás közelébe.
- A nyomtatót ne tegye ki közvetlen napsugárzásnak, és a fényérzékeny alkatrészeket óvja a fénytől.
- Ne helyezze a nyomtatót közvetlenül a légkondicionáló rendszer hideg levegőáramának útjába.
- A nyomtatót ne helyezze rázkódásnak kitett helyre.
- Az optimális teljesítmény érdekében a nyomtatót 3100 m alatt kell használni.

Üzemeltetési irányelvek

- Nyomtatás közben ne vegye ki a berendezésből a nyomtató-illesztőprogramban vagy a vezérlőpanelen választott papírtálcát.
- Nyomtatás közben ne nyissa ki a nyomtató ajtajait.
- Nyomtatás közben ne mozgassa a nyomtatót.
- Ügyeljen rá, hogy keze, haja, nyakkendője stb. ne kerüljön a kiadónyílás és az adagológörgők közelébe.
- A szerszámok segítségével eltávolítható burkolat a nyomtató veszélyes részeit védi. Ne távolítsa el a védőburkolatot.

Tápkábel

- A nyomtatóval szállított tápkábelt használja.
- A tápkábelt közvetlenül csatlakoztassa egy megfelelően földelt elektromos aljzatba. Ügyeljen rá, hogy a kábel mindkét vége biztonságosan csatlakozzon. Ha nem biztos benne, hogy az adott csatlakozóaljzat földelt-e, kérje ki egy elektromossági szakember véleményét.
- A nyomtató elektromos hálózatra csatlakoztatásához ne használjon olyan földelt adapterdugót, amely nem rendelkezik védőcsatlakozó kapoccsal.

⚠ **VIGYÁZAT:** Az áramütés elkerülése érdekében gondoskodjon a nyomtató megfelelő földeléséről. A helytelen használat esetén az elektromos termékek veszélyforrást jelentenek.

- Csak a nyomtató áramfelvételéhez méretezett hosszabbítót vagy hálózati elosztót használjon.
- A nyomtatót olyan aljzatba csatlakoztassa, amely alkalmas a megfelelő feszültség és áramerősség biztosítására. Tekintse át a nyomtató elektromosságra vonatkozó műszaki előírásait, és szükség esetén kérje ki villanyszerelő véleményét.
- Ne állítsa a nyomtatót olyan helyre, ahol ráléphetnek a tápkábelére.
- Ne helyezzen semmilyen tárgyat a tápkábelre.
- Cserélje ki a tápkábelt, ha kopott vagy elhasználódott.
- Ne húzza ki vagy dugja be a tápkábelt a nyomtató bekapcsolt állapotában.
- Az áramütés és a kábel sérülésének elkerülése érdekében a tápkábel kihúzásakor a dugót fogja meg.

A tápkábel a nyomtató hátoldalán, csatlakoztatható eszközként csatlakozik a nyomtatóhoz. Ha a nyomtató feszültségmentesítésére van szükség, akkor a tápkábelt a hálózati aljzatból húzza ki.

Nyomtatókellékek

- Csak a nyomtatóhoz előírt kellékeket használja. A nem megfelelő anyagok használata ronthatja a teljesítményt, és veszélyeztetheti a biztonságot.
- Tartson be minden figyelmeztetést és utasítást, amelyet a terméken, a külön rendelhető kiegészítőkön és kellékeken vagy azokhoz mellékelve talál.
- A kellékeket a csomagolásukon vagy dobozukon feltüntetett utasítások szerint tárolja.
- A kellékeket tartsa távol gyermekektől.
- Soha ne dobjon nyílt lángba festéket, nyomtató- vagy dobkazettát, illetve festékkazettát.
- Festék-, beégető- és egyéb típusú kazetták kezelésekor ügyeljen arra, hogy ne érjenek a bőréhez vagy a szeméhez. A szemhez érve irritációt, gyulladást okozhatnak. Ne kísérelje meg a kazetták szétszerelését, mert az növeli a bőrrel vagy szemmel való érintkezés kockázatát.

⚠ **FIGYELEM:** A nem a Xeroxtól® származó kellékek használata nem ajánlott. A Xerox Garancia®, a Szervizszerződés és a *Total Satisfaction Guarantee* (Teljeskörű elégedettség garanciája) nem vonatkozik az olyan kárra, meghibásodásra és teljesítményromlásra, amely nem Xerox® eredetű kellékek vagy nem a nyomtatóhoz előírt Xerox® kellékek használatából keletkezett. A *Total Satisfaction Guarantee* (Teljeskörű elégedettség garanciája) az Amerikai Egyesült Államokban és Kanadában áll rendelkezésre. Ezeken a helyeken kívül a garancia más-más területeket fedhet le. A részleteket a Xerox képviselőjétől tudhatja meg.

A karbantartással kapcsolatos biztonsági tudnivalók

- Ne hajtson végre olyan karbantartási eljárást, amelyet a nyomtatóval szállított dokumentáció nem ismertet.
- Ne használjon aeroszolos tisztítószert. A nyomtató tisztításához csak szöszmentes törlőruhát használjon.
- A kellékeket és a szokásos karbantartáshoz szükséges cikkeket tilos elégetni. A Xerox® kellékeket újrahasznosító programokról szóló információkat megtekintheti a www.xerox.com/gwa webhelyen.

Szimbólumok a nyomtatón

Szimbólum	Leírás
	Vigyázat és Figyelmeztetés jelzések: Súlyos sérülést, sőt halált is okozhat, ha ezt a figyelmeztető jelzést nem veszi figyelembe. Személyi sérülést vagy vagyoni kárt okozhat, ha nem veszi figyelembe ezt a figyelmeztetést.
	Ne dobja tűzbe a hulladékgyűjtőt.
	Ne égesse el az elemet.
	Tíz percnél tovább ne tegye ki fénynek a képalkotó egységet.
	Ne érintse meg a képalkotó egységet.

Lehetőségek 2

Ez a fejezet a következőket tartalmazza:

- A nyomtató részei 14
- Tájékoztató oldalak 18
- Energiatakarékos mód 20
- Adminisztrációs funkciók 21
- További információk 23

A nyomtató részei

Ez a rész a következőket tartalmazza:

- Elölnézet 14
- Jobb oldalnézet 15
- Hátulnézet 15
- Vezérlőpanel 16
- Belső alkotórészek 16
- Karbantartókészlet 17
- Finiser 17

Elölnézet

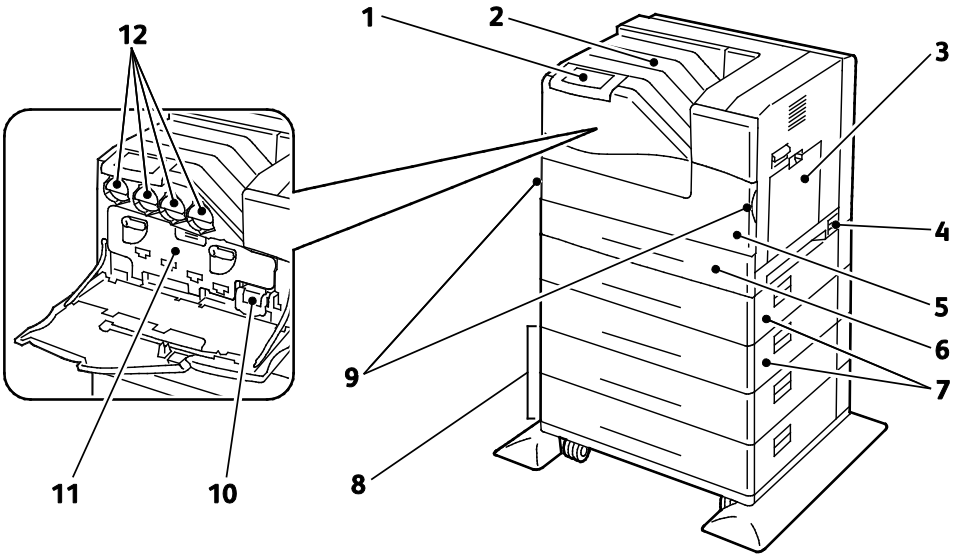

1. Vezérlőpanel
2. Gyűjtőtálca
3. 1. tálca
4. Főkapcsoló
5. Elülső ajtó
6. 2. tálca
7. Opcionális 550 lapos adagolók (3. és 4. tálca)
8. Opcionális 1100 lapos nagy kapacitású adagoló (5. és 6. tálca)
9. Elülső ajtó fogantyúi
10. Hulladékgyűjtő
11. Képalkotó egység ajtaja
12. Festékkazetták

Megjegyzés: A nyomtató legfeljebb hat tálca használatát teszi lehetővé.

A következő tálcakonfigurációk közül választhat:

- 1. és 2. tálca
- 1. és 2. tálca, valamint egy 550 lapos adagoló
- 1. és 2. tálca, valamint két 550 lapos adagoló
- 1. és 2. tálca, valamint egy 1100 lapos nagy kapacitású adagoló

- 1. és 2. tálca, valamint egy 550 lapos adagoló és egy 1100 lapos nagy kapacitású adagoló
- 1. és 2. tálca, valamint két 550 lapos adagoló és egy 1100 lapos nagy kapacitású adagoló

Megjegyzés: Csak ezek a konfigurációk élveznek támogatást.

Jobb oldalnézet

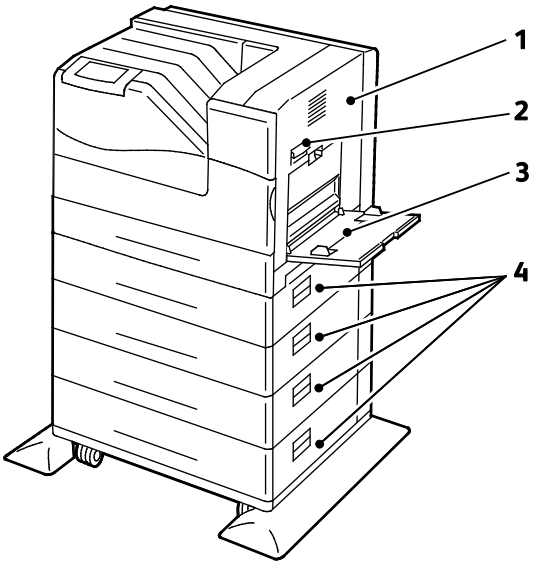

1. Jobb oldali ajtó
2. Jobb oldali ajtó retesze
3. 1. tálca
4. 3–6. tálcák Jobb oldali ajtók

Hátulnézet

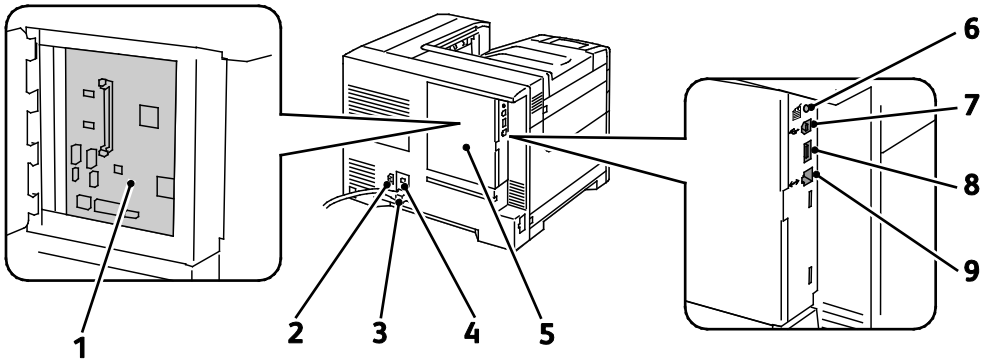

1. Vezérlőkártya
2. A finiser tápcsatlakozója
3. A nyomtató tápcsatlakozója
4. A hibaáram-védőkapcsoló (Fi-relé) visszaállító gombja
5. A vezérlőkártya fedele
6. Nyomtatási teszt gomb
7. USB-csatlakozó
8. USB-memóriacsatlakozó (csak szervizeléshez)
9. Ethernet-csatlakozó

Vezérlőpanel

A vezérlőpanelen egy érintőképernyő, valamint gombok találhatók, amelyeket megnyomva vezérelheti a nyomtató funkcióit. A vezérlőpanel:

- Megjeleníti a nyomtató aktuális működési állapotát.
- Hozzáférést biztosít a nyomtatási funkciókhoz.
- Hozzáférést biztosít a referenciaanyagokhoz.
- Hozzáférést biztosít a Tools (Programmód) és Setup (Beállítás) menükhöz.
- Hozzáférést biztosít a Troubleshooting (Hibaelhárítás) menükhöz és a hozzá tartozó videókhoz.
- Figyelmeztet a papír behelyezésére, kellékek cseréjére, az elakadások elhárítására.
- Megjeleníti a hibákat és a figyelmeztetéseket.
- Lejátssza az eseményekhez tartozó videókat.

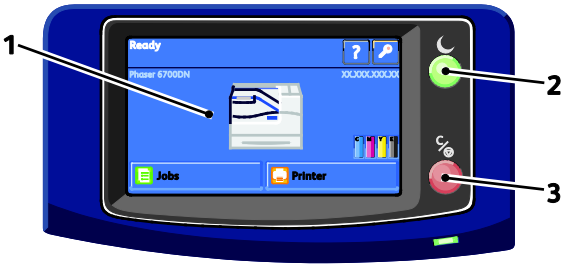

1. **Érintőképernyő**: Információkat jelenít meg, és hozzáférést biztosít a nyomtató funkcióihoz.
2. **Energiatakarékos mód**: Szendergő módba lép, illetve kilép az alacsony fogyasztású módból vagy a szendergő módból.
3. **Szünet**: ideiglenesen félbeszakítja az aktuális nyomtatási munkát, lehetővé téve a munka törlését vagy folytatását.

Belső alkotórészek

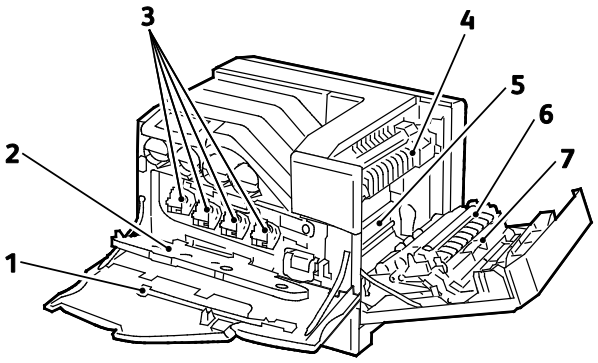

1. Tisztítópálca
2. Képalkotó egység ajtaja
3. Képalkotó egységek
4. Beégető
5. Továbbító szíj
6. Továbbító görgő
7. Duplex egység

Megjegyzés: A továbbító szíj és a továbbító görgő a karbantartókészlet részei.

Karbantartókészlet

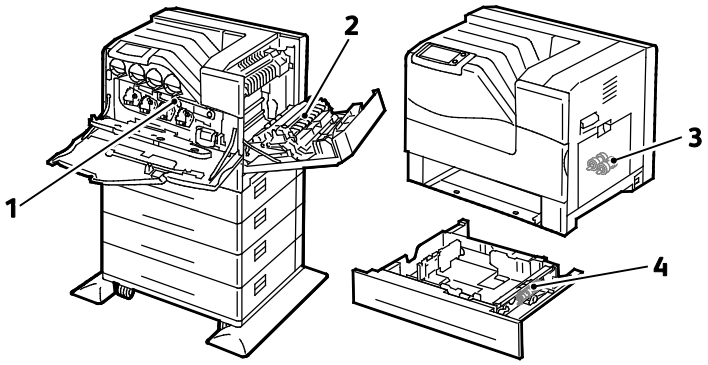

1. Továbbító szíj
2. Továbbító görgő
3. Adagológörgők
4. Adagológörgő-egység

Finiser

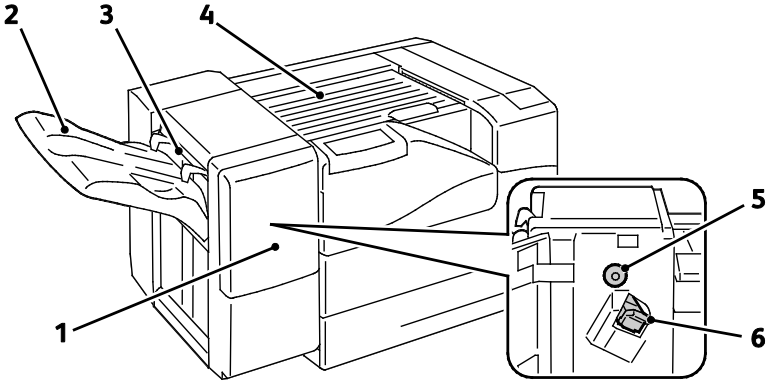

1. Finiser első ajtaja
2. Finiser-gyűjtőtálca
3. Borítékkar
4. Vízszintes papírszállító egység
5. Papírtovábbító gomb
6. Tűzőkazetta

Megjegyzés: A papírtovábbító gomb elforgatásával távolíthatja el az elakadt papírt a finiser papírútjából.

Tájékoztató oldalak

A nyomtató nyomtatható tájékoztató oldalakkal rendelkezik. Ezek a bemutatókat tartalmazó oldalak mellett többek között a konfigurációról és a karakterkészletekről nyújtanak információkat.

Tájékoztató oldalak nyomtatása a vezérlőpanelről:

1. A vezérlőpanelen érintse meg a **Printer** (Nyomtató) elemet.
2. Az Information (Adatok) fülön érintse meg a **Print Reference Materials** (Nyomtatási referenciaanyagok) elemet.
3. A mennyiség beállításához érintse meg a **#** elemet.
4. A billentyűzet segítségével vagy a **+**, illetve **-** elem megérintésével válassza ki a kívánt nyomtatási példányszámot.
5. Érintse meg az **OK** elemet.
6. Szükség esetén a **Fel** vagy **Le** nyíllal a listában görgetve érintse meg a kinyomtatni kívánt oldalt.
7. Érintse meg a **Print** (Nyomtatás) gombot.

   Megjegyzés: A tájékoztató oldalakat a CentreWare Internet Services programból is kinyomtathatja.

A tájékoztató oldalak papírforrásának megadása:

1. A vezérlőpanelen érintse meg a **Printer** (Nyomtató) elemet.
2. Érintse meg a **Tools** (Programmód) fület, majd válassza a **Tray Management** (Tálcakezelés) elemet.
3. Érintse meg az **Information Pages Source** (Tájékozató oldalak forrása) elemet.
4. Érintse meg azt a tálcát, amelyet használni kíván, vagy érintse meg az **Automatic** (Automatikus) elemet.
5. A beállítás jóváhagyásához érintse meg az **OK** gombot.
6. A **Vissza** elem megérintésével térhet vissza a Tools (Programmód) fülre, a **Kezdőképernyő** elem megérintésével pedig a fő képernyőre juthat vissza.

   Megjegyzések:

   - A nyomtatási minőségi problémák megoldását segítő oldalak nyomtatásához lásd A beépített hibaelhárító eszközök használata oldal: 136 című részt.
   - A vezérlőpanel képernyői gyakran használt tájékoztató oldalakra mutató hivatkozásokat tartalmaznak.

Konfigurációs jelentés nyomtatása

1. A vezérlőpanelen érintse meg a **Printer** (Nyomtató) elemet.
2. Az Information (Adatok) fülön érintse meg a **Print Reference Materials** (Nyomtatási referenciaanyagok) elemet.
3. Érintse meg a **Configuration Report** (Konfigurációs jelentés) elemet.
4. Érintse meg a **Print** (Nyomtatás) gombot.

   Megjegyzés: Alapértelmezésben a nyomtató minden bekapcsoláskor kinyomtat egy konfigurációs jelentést. Ennek a beállításnak a kikapcsolásához válassza a **Printer** (Nyomtató) > **Tools** (Programmód) > **Setup** (Beállítás) > **General Settings** (Általános beállítások) > **Startup Page** (Kezdő oldal) > **Off** (Ki) elemeket.

Energiatakarékos mód

Beállíthatja, hogy a nyomtató mennyi ideig maradhat tétlen állapotban, mielőtt automatikusan alacsony energiafogyasztású módba lépne. Az automatikus üzemmódváltás ki is kapcsolható.

1. A vezérlőpanelen érintse meg a **Printer** (Nyomtató) elemet.
2. Érintse meg a **Tools** (Programmód) fület, majd válassza ki az **Setup** (Beállítás) elemet.
3. Érintse meg az **Energy Saver** (Energiatakarékos mód) elemet.
4. Engedélyezze az automatikus átváltást:
   a. Jelölje be az **Enable Energy Saver** (Energiatakarékos mód engedélyezése) jelölőnégyzetet.
   b. Érintse meg a módosítani kívánt beállításhoz tartozó **Edit** (Szerkesztés) elemet:
      - Ready Mode to Low Power (Kész módból alacsony fogyasztású módba)
      - Low Power to Sleep (Alacsony fogyasztású módból szendergő módba)
   c. A percek (1–120) megadásához használja a billentyűzetet. A Low Power (Alacsony fogyasztású mód) alapértelmezett beállítása 15. A Sleep (Szendergő mód) alapértelmezett beállítása 15.
   d. A módosítás jóváhagyásához érintse meg az **OK** elemet, a törléshez érintse meg az **X** opciót.
5. Az **OK** lehetőség megérintésével jut vissza a Setup (Beállítás) képernyőre.

Megjegyzések:

- Az automatikus üzemmódváltás kikapcsolásához törölje az Enable Energy Saver (Energiatakarékos mód engedélyezése) jelölőnégyzet bejelölését.
- A nyomtató nyomtatási munka fogadásakor vagy az Energiatakarékos mód gomb megnyomásakor lép ki energiatakarékos módból.

Adminisztrációs funkciók

Ez a rész a következőket tartalmazza:

- CentreWare Internet Services 21
- Automatikus adatgyűjtés 22
- Számlázási és használati információk 22

Részleteket a www.xerox.com/office/6700docs weboldalon található *System Administrator Guide* (Rendszeradminisztrátori útmutató) című dokumentumban talál.

CentreWare Internet Services

A CentreWare Internet Services a nyomtató beágyazott webkiszolgálójára telepített adminisztrációs és konfigurációs szoftver. Segítségével a webböngészőből végezheti a nyomtató konfigurálását és adminisztrálását.

A CentreWare Internet Services használatához az alábbiak megléte szükséges:

- A nyomtató és hálózat közötti TCP/IP-kapcsolat (Windows, Macintosh vagy UNIX környezetben).
- TCP/IP-kapcsolat és a HTTP protokoll engedélyezése a nyomtatón.
- Hálózati kapcsolattal és JavaScript futtatását támogató webböngészővel rendelkező számítógép.

Részleteket a CentreWare Internet Services súgójában, illetve a *System Administrator Guide* (Rendszeradminisztrátori útmutató) című dokumentumban talál.

A CentreWare Internet Services megnyitása

Számítógépén nyissa meg a webböngészőt, a címsorba írja be a nyomtató IP-címét, majd nyomja meg az **Enter** vagy a **Return** billentyűt.

A nyomtató IP-címének megkeresése

A nyomtató IP-címe a vezérlőpanelen vagy a konfigurációs jelentésben tekinthető meg. További részletekért lásd a Konfigurációs jelentés nyomtatása oldal: 19 című részt.

Az IP-cím megtekintése a vezérlőpanelen:

1. A vezérlőpanelen érintse meg a **Printer** (Nyomtató) elemet.
2. Az Information (Adatok) fülön érintse meg az **About This Printer** (A nyomtató névjegye) elemet.
3. Érintse meg a **Network** (Hálózat) fület.

   Az IP-cím a TCP/IP (v4) rész alatt jelenik meg.

   IPv6 beállítása esetén a részletek megtekintéséhez érintse meg a **TCP/IP (v6)** elemet.

4. A főképernyőre való visszatéréshez érintse meg a **Kezdőoldal** elemet.

   Megjegyzés: Az IP-cím a fő képernyő jobb vagy bal felső sarkában is megjeleníthető. Ennek CentreWare Internet Services programban történő beállításához kattintson a **Properties** (Tulajdonságok) > **General Setup** (Általános beállítások) > **Control Panel Home Screen** (Vezérlőpanel kezdőképernyője) elemekre. A részletekhez lásd a CentreWare Internet Services program súgóját.

Automatikus adatgyűjtés

Ez a nyomtató automatikusan adatokat gyűjt, és azokat biztonságos, távoli helyszínre továbbítja. A Xerox, illetve a kijelölt szolgáltató a nyomtató támogatásához és javításához, illetve számlázással, kellékanyagok szállításával és a termék fejlesztésével kapcsolatos célokra használja ezeket az adatokat. Az automatikusan küldött adatok a termék regisztrációjával, a mérők állásával, a kellékanyagok szintjével, a nyomtató konfigurációjával és beállításaival, szoftververziójával és a hibakód-adatokkal lehetnek kapcsolatban. A Xerox nem képes az Ön nyomtatóján vagy az Ön bármilyen adatkezelő rendszerén található, illetve azokon áthaladó dokumentumok tartalmának kiolvasására, megtekintésére, illetve letöltésére.

Automatikus adatgyűjtés kikapcsolása:

A CentreWare Internet Services Welcome (Üdvözöljük) oldalán kattintson az automatikus szolgáltatásokról szóló tájékoztatóban található hivatkozásra.

Számlázási és használati információk

A számlázási és használati információk a Billing Meters (Számlázásmérők) képernyőn tekinthetők meg. A látható nyomatszámlálók számlázási célra használatosak. Ennek az információnak a megtekintésével kapcsolatos részletekért lásd a Számlázási és használati információk oldal: 102 című részt.

További információk

A nyomtatóról további információt ezekből a forrásokból szerezhet:

Erőforrás	Hely
Telepítési útmutató	A nyomtatóhoz mellékelve
Gyorsútmutató	A nyomtatóhoz mellékelve
System Administrator Guide (Rendszeradminisztrátori útmutató)	www.xerox.com/office/6700docs
Oktatófilmek	A nyomtató vezérlőpaneljén és a www.xerox.com/office/6700docs címen érhetők el
Recommended Media List (Ajánlott másolóanyagok listája)	Egyesült Államok: www.xerox.com/paper Európa: www.xerox.com/europaper
A PhaserSMART Technical Support műszaki támogatási szolgáltatás automatikusan diagnosztizálja a hálózati nyomtató problémáit, és javaslatot tesz azok megoldására.	www.phasersmart.com
A nyomtató műszaki támogatása az online műszaki támogatásra, az *Online Support Assistant* (Online támogatás) szolgáltatásra, valamint az illesztőprogramok letöltésére terjed ki.	www.xerox.com/office/6700support
Információk a menükről és hibaüzenetekről	A vezérlőpanel Súgó (?) gombja
Információs lapok	Nyomtatás a vezérlőpanel menüjéből
Kellékek rendelése a nyomtatóhoz	www.xerox.com/office/6700supplies
Eszközök és információk forrása, mint például interaktív oktatóanyagok, nyomtatósablonok, hasznos tippek és testreszabott lehetőségek, egyéni igényekhez igazítva.	www.xerox.com/office/businessresourcecenter
Helyi értékesítési és támogatási központ	www.xerox.com/office/worldcontacts
A nyomtató regisztrációja	www.xerox.com/office/register
Xerox® Direct online áruház	www.direct.xerox.com/

A készülék üzembe helyezése és beállítása

3

Ez a fejezet a következőket tartalmazza:

- A készülék üzembe helyezésének és beállításának áttekintése 26
- Általános beállítások módosítása 27
- A szoftverek telepítése 28

Lásd még:

A nyomtatóhoz mellékelt *Üzembe helyezési útmutató*.

System Administrator Guide (Rendszeradminisztrátori útmutató) a következő címen: www.xerox.com/office/6700docs.

A készülék üzembe helyezésének és beállításának áttekintése

A nyomtatás megkezdése előtt a nyomtatót be kell dugni egy elektromos aljzatba, be kell kapcsolni, és hálózathoz kell csatlakoztatni. Adja meg a nyomtató eredeti beállításait, majd telepítse a számítógépre a nyomtató-illesztőprogramot és a segédprogramokat.

A nyomtatóhoz hálózaton keresztül, Ethernet-kábellel vagy közvetlenül a számítógépről, USB-kábellel csatlakozhat. A hardverkövetelmények és a kábelezési igények a különböző csatlakozási módszereknek megfelelően változnak. Az útválasztók, hálózati csomópontok (hubok), hálózati kapcsolók, modemek, Ethernet- és USB-kábelek nem részei a nyomtatócsomagnak, azokat külön kell beszerezni. A Xerox az Ethernet-kapcsolat használatát javasolja, mert ezek általában gyorsabbak, mint az USB-kapcsolatok, és segítségükkel elérhető a CentreWare Internet Services.

A kapcsolat részleteihez és a hálózat beállításához nyomtassa ki a Kapcsolat beállítása oldalt:

1. A vezérlőpanelen érintse meg a **Printer** (Nyomtató) elemet.
2. Az Information (Adatok) fülön érintse meg a **Print Reference Materials** (Nyomtatási referenciaanyagok) elemet.
3. Érintse meg a **Connection Setup** (Kapcsolat beállítása) lehetőséget.
4. Érintse meg a **Print** (Nyomtatás) gombot.

A nyomtató beállításainak konfigurálásával kapcsolatos részleteket a www.xerox.com/office/6700docs weboldalon található *System Administrator Guide* (Rendszeradminisztrátori útmutató) című kiadványban találja.

A nyomtató fizikai csatlakoztatása a hálózathoz

A nyomtató hálózathoz csatlakoztatásához használjon legalább 5-ös kategóriájú Ethernet-kábelt. Az Ethernet-hálózat egy vagy több számítógép esetén is használható, és egyszerre több nyomtató, illetve rendszer használatát támogatja. A CentreWare Internet Services program használatával Ethernet-kapcsolaton keresztül közvetlenül hozzáférhet a nyomtatóbeállításokhoz.

A nyomtató csatlakoztatása:

1. Csatlakoztassa a tápkábel egyik végét a nyomtatóhoz, a másikat pedig dugja be egy elektromos aljzatba.
2. Csatlakoztassa a legalább 5-ös kategóriájú Ethernet-kábel egyik végét a nyomtatón lévő Ethernet-csatlakozóba. Az Ethernet-kábel másik végét csatlakoztassa egy hub vagy router megfelelően konfigurált hálózati portjához.
3. Kapcsolja be a nyomtatót.

A nyomtató első alkalommal történő beállítása

A nyomtatószoftverek telepítése előtt végezze el a nyomtató beállítását. Ide tartozik többek között az opcionális funkciók engedélyezése, valamint IP-cím kiosztása a hálózati Ethernet-kapcsolat számára. Ha a nyomtatót még nem kapcsolták be és nem konfigurálták, tekintse meg a *System Administrator Guide* (Rendszeradminisztrátori útmutató) című dokumentumot az alábbi címen: www.xerox.com/office/6700docs.

Általános beállítások módosítása

A vezérlőpanelről is módosíthatók a nyomtató beállításai, például a nyelv, a dátum és az idő, a mértékegységek, a képernyő fényereje és a kezdőoldal.

1. A vezérlőpanelen érintse meg a **Printer** (Nyomtató) elemet.
2. Érintse meg a **Tools** (Programmód) fület, majd válassza ki az **Setup** (Beállítás) elemet.
3. Érintse meg a **General Settings** (Általános beállítások) elemet, majd a módosítani kívánt beállítást:
   - **Language/Keyboard** (Nyelv/Billentyűzet): a nyelv és a billentyűzet-kiosztás beállítására szolgál.
   - **Date/Time** (Dátum/Idő): az időzóna, a dátum, az idő és a képernyő formátumának beállítására szolgál.

   Megjegyzés: A dátumot és az időt a gép automatikusan állítja be a hálózati időprotokoll (NTP) segítségével. A beállítások módosításához menjen a CentreWare Internet Services Properties (Tulajdonságok) fülére, majd a Date and Time Setup (Dátum és idő beállítása) mezőt módosítsa **Manual (NTP Disabled)** (Kézi (NTP letiltva)) értékre.

   - **Rendszer időzített kikapcsolása**: itt adható meg, mennyit várjon a gép az adatbevitelre, mielőtt visszatérne a fő képernyőre.
   - **Kijelző fényereje**: itt adható meg az érintőképernyő fényereje.
   - **Kezdő oldal**: beállítható, hogy nyomtasson-e a nyomtató minden bekapcsoláskor Konfigurációs jelentést.
4. Végezze el a beállítások kívánt módosítását.
5. A módosítás jóváhagyásához érintse meg az **OK** elemet, a törléshez érintse meg az **X** opciót.
6. Módosítson más beállításokat is, vagy a **Home** (Kezdőképernyő) lehetőség megérintésével térjen vissza a fő képernyőre.

A szoftverek telepítése

Ez a rész a következőket tartalmazza:

- Operációs rendszerrel kapcsolatos követelmények 28
- Illesztőprogramok és segédprogramok telepítése Windows rendszeren 28
- Illesztőprogramok és segédprogramok telepítése Macintosh OS X 10.5-ös vagy annál újabb verziójú rendszeren 30
- Illesztőprogramok és segédprogramok telepítése UNIX és Linux rendszereken 31
- További illesztőprogramok 32

Az illesztőprogramok telepítése előtt győződjön meg róla, hogy a nyomtató csatlakoztatva van egy elektromos aljzathoz, be van kapcsolva, megfelelően csatlakozik, és rendelkezik érvényes IP-címmel. Az IP-cím általában a vezérlőpanel jobb felső sarkában jelenik meg. Ha az IP-címet nem találja, tekintse meg A nyomtató IP-címének megkeresése oldal: 21 részt.

Ha a *Software and Documentation disc* (Szoftvereket és dokumentációt tartalmazó lemez) nem áll rendelkezésre, az illesztőprogramok legfrissebb verzióit letöltheti a következő weboldalról: www.xerox.com/office/6700drivers.

Operációs rendszerrel kapcsolatos követelmények

- Windows XP SP1 vagy újabb, Windows Vista, Windows 7, Windows Server 2003, Windows Server 2008, Windows Server 2008 R2
- Macintosh OS X 10.5-ös vagy újabb verzió
- UNIX és Linux: Nyomtatója támogatja a különböző UNIX-platformokhoz való csatlakozást a hálózati interfészen keresztül. Részletek: www.xerox.com/office/6700drivers.

Illesztőprogramok és segédprogramok telepítése Windows rendszeren

A nyomtató összes funkciójának eléréséhez telepítse a(z) Xerox® nyomtató-illesztőprogramot.

Telepíteni a nyomtató-illesztőprogram szoftver:

1. Helyezze be a(z) *Software and Documentation disc* (Szoftvereket és dokumentációt tartalmazó lemez) lemezt a számítógépbe. A telepítő automatikusan elindul. Ha a telepítő nem indul el, tallózással keresse meg a számítógép megfelelő meghajtóját, majd kattintson duplán a **Setup.exe** telepítőfájlra.
2. A nyelv megváltoztatásához kattintson a **Language** (Nyelv) elemre, válassza ki a megfelelő nyelvet, majd kattintson az **OK** gombra.
3. A licencszerződés elfogadásához kattintson az **Agree** (Elfogadom) gombra.
4. Válassza ki nyomtatóját a felismert nyomtatók listájából, majd kattintson az **Install** (Telepítés) gombra.
5. Ha a nyomtató nem jelenik meg a nyomtatók listáján, kattintson a **Extended Search** (Kiterjesztett keresés) lehetőségre.
6. Ha a nyomtató még ezek után sem látható a nyomtatók listáján, és ismeri annak IP-címét:
   a. A szürke ablak felső részén kattintson a hálózati nyomtató ikonjára (jobb oldalon).
   b. Írja be a nyomtató IP-címét vagy DNS-nevét.
   c. Kattintson a **Search** (Keresés) gombra, majd a talált nyomtatók listájából válassza ki saját nyomtatóját.
   d. Kattintson a **Next** (Következő) gombra, amikor a nyomtató megjelenik az ablakban.
7. Ha a nyomtató még ezek után sem látható a nyomtatók listáján, és nem ismeri annak IP-címét:
   a. Kattintson az **Advanced Search** (Speciális keresés) lehetőségre.
   b. Ha ismeri az átjáró címét és az alhálózati maszkot, kattintson a felső gombra, és a Gateway (Átjáró), illetve a Subnet Mask (Alhálózati maszk) mezőbe írja be a címeket.
   c. Ha ismeri az adott alhálózat másik nyomtatójának IP-címét, adja meg a címet az IP Address (IP-cím) mezőben.
   d. Kattintson a **Search** (Keresés) gombra, majd a talált nyomtatók listájából válassza ki saját nyomtatóját.
   e. Kattintson a **Next** (Következő) gombra, amikor a nyomtató megjelenik az ablakban.
8. Válassza ki a kívánt nyomtató-illesztőprogramot:
   - **PostScript (ajánlott)**
   - **PCL 5**
   - **PCL 6**
9. Kattintson az **Install** (Telepítés) gombra.
10. A telepítés végén kattintson a **Finish** (Befejezés) gombra.

Illesztőprogramok és segédprogramok telepítése Macintosh OS X 10.5-ös vagy annál újabb verziójú rendszeren

A nyomtató összes funkciójának eléréséhez telepítse a(z) Xerox® nyomtató-illesztőprogramot.

A nyomtató illesztőprogramjának telepítése:

1. Helyezze be a(z) *Software and Documentation disc* (Szoftvereket és dokumentációt tartalmazó lemez) lemezt a számítógépbe.
2. Kattintson duplán az asztalon látható ikonra; megjelenik a nyomtató **.dmg** fájlja.
3. Nyissa meg a **.dmg** fájlt, és keresse meg az operációs rendszernek megfelelő telepítőfájlt.
4. Nyissa meg a telepítőfájlt.
5. A figyelmeztető és bevezető üzenetek nyugtázásához kattintson a **Continue** (Folytatás) gombra.
6. A licencszerződés elfogadásához kattintson a **Continue** (Folytatás) gombra.
7. Az aktuális telepítési hely elfogadásához kattintson az **Install** (Telepítés) gombra, vagy válasszon másik telepítési helyet a telepítőfájlok számára, és azután kattintson az **Install** (Telepítés) gombra.
8. Írja be jelszavát, majd kattintson az **OK** gombra.
9. Válassza ki nyomtatóját a felismert nyomtatók listájából, majd kattintson a **Continue** (Folytatás) gombra.
10. Ha a nyomtatója nem jelenik meg a felismert nyomtatók között:
    a. Kattintson a **hálózati nyomtató ikonjára**.
    b. Írja be nyomtatójának IP-címét, majd kattintson a **Continue** (Folytatás) gombra.
    c. Válassza ki nyomtatóját a felismert nyomtatók listájából, majd kattintson a **Continue** (Folytatás) gombra.
11. A nyomtatási sor üzenetének elfogadásához kattintson az **OK** gombra.
12. Jelölje be a **Set Printer as Default** (Nyomtató beállítása alapértelmezettként) és a **Print a Test Page** (Tesztoldal nyomtatása) jelölőnégyzetet, vagy szüntesse meg azok bejelölését.
13. Kattintson a **Continue** (Folytatás) majd a **Close** (Bezárás) gombra.

    Megjegyzés: A Macintosh OS X 10.4-es és újabb verziójú rendszereken a nyomtató automatikusan felkerül a nyomtatósorba.

Ellenőrizze, hogy a nyomtató-illesztőprogram felismeri-e a telepített opciókat:

1. Az Apple menüben válassza a **System Preferences** (Rendszertulajdonságok) > **Print** (Nyomtatás) menüpontot.
2. A listából válassza ki a nyomtatót, majd kattintson az **Options and Supplies** (Beállítások és kellékek) elemre.
3. Kattintson a Driver (Illesztőprogram) lehetőségre, majd ellenőrizze, hogy a nyomtatója van-e kiválasztva.
4. Ellenőrizze, hogy a nyomtatóra telepített összes lehetőség helyesen jelenik-e meg.
5. Ha módosítja a beállításokat, kattintson az **Apply Changes** (Módosítások alkalmazása) gombra, zárja be az ablakot, majd lépjen ki a System Preferences (Rendszertulajdonságok) ablakból.

Illesztőprogramok és segédprogramok telepítése UNIX és Linux rendszereken

A Xerox® Services for UNIX Systems telepítés két lépésből áll. a Xerox® Services for UNIX Systems kódcsomagjának és nyomtatótámogatási csomagjának a telepítéséből. A nyomtatótámogatási csomag telepítése előtt telepítenie kell a Xerox® Services for UNIX Systems kódcsomagot.

Megjegyzés: A UNIX nyomtató-illesztőprogram számítógépre telepítéséhez gyökérfelhasználói vagy szuperfelhasználói jogosultsággal kell rendelkeznie.

1. A nyomtatónál hajtsa végre a következőket:
   a. Ellenőrizze, hogy a TCP/IP protokoll és a megfelelő csatlakozó engedélyezve van-e.
   b. A nyomtató vezérlőpanelén végezze el az alábbi IP-cím beállítási eljárások egyikét:
      - Engedélyezze a nyomtató számára a DHCP-cím beállítását.
      - Adja meg az IP-címet manuálisan.
   c. Nyomtassa ki a Konfigurációs jelentést, és tartsa meg referenciaként. További részletek: Konfigurációs jelentés.
2. A számítógépnél hajtsa végre a következőket:
   a. A www.xerox.com/office/6700drivers weboldalon válassza ki nyomtatójának modelljét.
   b. Az Operating System (Operációs rendszer) menüben válassza a **UNIX** elemet, majd kattintson a **Go** (Mehet) parancsra.
   c. A használt operációs rendszerhez válassza ki a **Xerox® Services for UNIX Systems** csomagot. Ez az alapcsomag, és ezt a nyomtatócsomag előtt kell telepíteni.
   d. Kattintson a **Start** gombra a letöltés megkezdéséhez.
   e. Ismételgesse az a) és a b) lépéseket, majd kattintson arra a nyomtatócsomagra, amelyet az előzőleg kiválasztott Xerox® Services for UNIX Systems csomaggal szeretne használni. Ezután letöltheti az illesztőprogram-csomag második részét.
   f. Kattintson a **Start** gombra a letöltés megkezdéséhez.
   g. A kiválasztott illesztőprogram-csomag alatti megjegyzéseknél kattintson a **Telepítési útmutató** hivatkozásra, és kövesse a telepítési lépéseket.

Megjegyzések:

- A Linux nyomtató-illesztőprogram betöltéséhez kövesse a fenti eljárást, de operációs rendszerként válassza a **Linux** rendszert. Válassza a **Xerox® Services for Linux Systems** illesztőprogramot vagy a **Linux CUPS Printing Package** (Linux CUPS nyomtatócsomag). Használhatja a Linux-csomagban található CUPS illesztőprogramot is.
- A támogatott Linux illesztőprogramok listáját megtalálja a www.xerox.com/office/6700drivers címen.
- A UNIX és Linux illesztőprogramokkal kapcsolatos részleteket a www.xerox.com/office/6700docs címen található *System Administrator Guide* (Rendszeradminisztrátori útmutató) című dokumentumban találja.

További illesztőprogramok

A www.xerox.com/office/6700drivers címről az alábbi illesztőprogramokat töltheti le:

- The Xerox® Global Print Driver a hálózat bármely nyomtatójával használható, ideértve a más gyártóktól származó készülékeket is. A program a telepítés során a használt nyomtatónak megfelelően konfigurálja a beállításokat.
- A Xerox® Mobile Express Driver™ a számítógéppel használható bármely nyomtatóval működik, amely támogatja a szabványos PostScript használatát. A program minden egyes nyomtatás alkalmával a használt nyomtatónak megfelelően konfigurálja a beállításokat. Ha gyakran utazik ugyanazokra a telephelyekre, akkor elmentheti a kedvenc nyomtatóit ezeken a helyeken, és az illesztőprogram tárolja a beállításait.

Papír és másolóanyagok 4

Ez a fejezet a következőket tartalmazza:

- Támogatott papírok 34
- Papír betöltése 38
- Nyomtatás speciális papírra 43

Támogatott papírok

Ez a rész a következőket tartalmazza:

- Ajánlott másolóanyagok 34
- Papír rendelése 34
- A papír betöltésének általános irányelvei 34
- A nyomtató károsodását okozó papírok 35
- Papírtárolási irányelvek 35
- Támogatott papírtípusok és -súlyok 36
- Támogatott szabványos papírméretek 36
- Az automatikus kétoldalas nyomtatáshoz használható papírméretek és -súlyok 36
- Támogatott egyedi papírméretek 37

A nyomtató különböző típusú papírokkal és másolóanyagokkal használható. Kövesse az alábbi irányleveket a legjobb nyomtatási minőség biztosítása, és a papírelakadások elkerülése érdekében.

A legjobb eredmény elérése érdekében használja a nyomtatójához ajánlott Xerox® papírokat és másolóanyagokat.

Ajánlott másolóanyagok

A nyomtatóhoz ajánlott papírok és másolóanyagok listáját a következő helyen találja:

- www.xerox.com/paper *Recommended Media List* (Ajánlott másolóanyagok listája) (Amerikai Egyesült Államok)
- www.xerox.com/europaper *Recommended Media List* (Ajánlott másolóanyagok listája) (Európa)

Papír rendelése

Papírt, fóliát vagy más másolóanyagot helyi viszonteladójától, vagy a www.xerox.com/office/6700supplies címről rendelhet.

A papír betöltésének általános irányelvei

- Kiárólag a javasolt Xerox® fóliákat használja. Más fóliákkal a nyomtatási minőség változhat.
- Ne nyomtasson a címkekészletre, ha egy ívről már hiányzik egy címke.
- Csak papírból készült borítékot használjon. A borítékoknak csak az egyik oldalára nyomtasson.
- Ne töltsön a megengedettnél több lapot a papírtálcákba. Ne helyezzen be papírt a maximális töltési vonal fölé a tálcába.
- Igazítsa a papírvezetőket a papír méretéhez.
- A tálcába helyezés előtt pörgesse át a lapokat.
- Ha gyakori a papírelakadás, használjon új csomag jóváhagyott papírt vagy egyéb másolóanyagot.

A nyomtató károsodását okozó papírok

Egyes papírok és másolóanyagok ronthatják a nyomtatás minőségét, ismételt papírelakadásokat okozhatnak, és károsíthatják a nyomtatót. Ne használja a következőket:

- Durva vagy porózus papír
- Tintasugaras nyomtatókhoz készült papír
- Nem lézeres nyomtatókhoz szánt fényes vagy felületkezelt papír
- Fénymásolt papír
- Hajtogatott vagy gyűrött papír
- Perforált vagy kivágott papír
- Tűzött papír
- Ablakos, fémkapcsos, lehúzható ragasztócsíkos vagy oldalt nyíló borítékok
- Bélelt borítékok
- Műanyag másolóanyagok

FIGYELEM: A Xerox® garancia, szervizszerződés és a Xerox® *Total Satisfaction Guarantee* (Teljeskörű elégedettség garanciája) nem vonatkozik a nem támogatott papír vagy egyéb speciális másolóanyagok használatából eredő károkra. A Xerox® *Total Satisfaction Guarantee* (Teljeskörű elégedettség garanciája) az Egyesült Államokban és Kanadában áll rendelkezésre. Ezeken a helyeken kívül a garancia más-más területeket fedhet le. A részleteket a Xerox helyi képviselőjétől tudhatja meg.

Papírtárolási irányelvek

Az optimális nyomtatási minőség érdekében a papírt és egyéb másolóanyagokat tárolja a megfelelő körülmények között.

- A papírt sötét, hűvös, viszonylag száraz helyen tárolja. A legtöbb papírt károsítja az ultraibolya és a látható fény. A nap és fluoreszkáló izzók által kibocsátott UV-sugárzás különösen káros a papírra.
- A papírt ne tegye ki huzamosabb ideig erős fény hatásának.
- Biztosítson állandó hőmérsékletet és relatív páratartalmat.
- Ne tárolja a papírt padláson, konyhában, garázsban vagy az alagsorban Ezeken a helyeken gyakrabban gyűlik össze a nedvesség.
- A papírt sima helyen: raklapon, dobozban, polcon vagy szekrényben kell tárolni.
- Ne tartson élelmiszert olyan helyeken, ahol a papírt tárolják vagy kezelik.
- Csak akkor nyisson ki zárt papírcsomagot, ha azt be szeretné tölteni a nyomtatóba. Hagyja a tárolt papírt eredeti csomagolásában. A papír csomagolása megvédi a papírt a nedvességtől és a kiszáradástól.
- Egyes speciális másolóanyagok visszazárható műanyag zacskóba vannak csomagolva. A másolóanyagot felhasználásig tartsa a zacskóban. A fel nem használt másolóanyagot tárolja egy lezárt zacskóban.

Támogatott papírtípusok és -súlyok

Tálcák	Típusok és súlyok
1–6. tálca	Sima, Lyukasztott és Egyedi (60–90 g/m^2) Fejléces, Karton (80–120 g/m²) Kartonkészlet (105–163 g/m²) Karton kartonkészlet (160–220 g/m^2) Címkék (106–169 g/m^2) Fényes kartonkészlet (105–163 g/m²) Karton fényes kartonkészlet (160–220 g/m^2) Előnyomtatott, Újrahasznosított (60–90 g/m^2)
Csak 1. és 2. tálca	Boríték Fólia

Megjegyzés: Kinyomtathatj a támogatott papírok és egyéb másolóanyagok listáját. A vezérlőpanelen érintse meg a **Nyomtató> Nyomtatási referenciaanyagok > Papírtippek > Nyomtatás** elemet.

Támogatott szabványos papírméretek

Tálcaszám	Európai szabványos méretek	Észak-amerikai szabványos méretek
Minden tálca	A4 (210 x 297 mm, 8,3 x 11,7") A5 (148 x 210 mm, 8,3 x 5,8") JIS B5 (182 x 257 mm, 7,2 x 10,1")	Executive (184 x 267 mm, 7,25 x 10,5") Letter (216 x 279 mm, 8,5 x 11") Legal (216 x 356 mm, 8,5 x 14") US Folio (216 x 330 mm, 8,5 x 13")
1. és 2. tálca	C5 boríték (162 x 229 mm, 6,4 x 9") DL boríték (110 x 220 mm, 4,33 x 8,66")	Monarch boríték (98 x 190 mm, 3,875 x 7,5") 10. sz. boríték (241 x 105 mm, 4,125 x 9,5")
Csak az 1. tálca	A6 (105 x 148 mm, 4,1 x 5,8") ISO B5 (176 x 250 mm, 6,9 x 9,8") C6 boríték (114 x 162 mm, 4,5 x 6,38") Megjegyzés: ISO B5 papírra a 2–6. tálcából az Egyedi beállítás használatával nyomtathat.	Statement (140 x 216 mm, 5,5 x 8,5") A7 boríték (133 x 184 mm, 5,25 x 7,25") Megjegyzés: Statement papírra a 2–6. tálcából az Egyedi beállítás használatával nyomtathat.

Az automatikus kétoldalas nyomtatáshoz használható papírméretek és -súlyok

	Minimum	Maximum
Méret	140 x 210 mm (5,5 x 8,3")	215,9 x 355,6 mm (8,5 x 14")
Súly	60 g/m^2	220 g/m^2

Támogatott egyedi papírméretek

Tálcaszám	Papírméretek, minimum–maximum
1. tálca	Szélesség: 76,2–215,9 mm (3–8,5") Hosszúság: 127,0–355,6 mm (5–14")
2–6. tálca	Szélesség: 98,4–215,9 mm (3,9–8,5") Hosszúság: 190,5–355,6 mm (7,5–14")

Papír betöltése

Ez a rész a következőket tartalmazza:

- Papír behelyezése az 1. tálcába 38
- Papír betöltése a 2–6. tálcába 39
- A papírméret, -típus és -szín módosítása 42

Papír behelyezése az 1. tálcába

1. Nyissa ki az 1. tálcát.

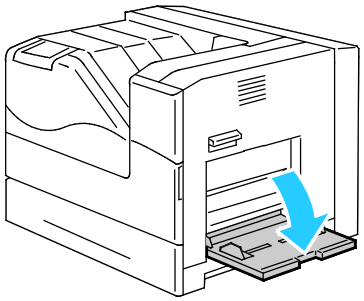

2. Nagyobb méretekhez húzza ki a hosszabbítótálcát.

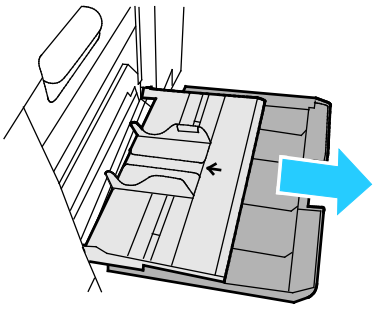

3. A szélességvezetőket igazítsa a tálca széleihez.

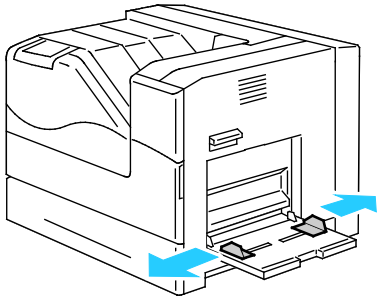

4. Helyezze a papírt nyomtatandó oldalával lefelé a nyomtatóba úgy, hogy a papír alsó széle legyen a nyomtatóhoz közel.

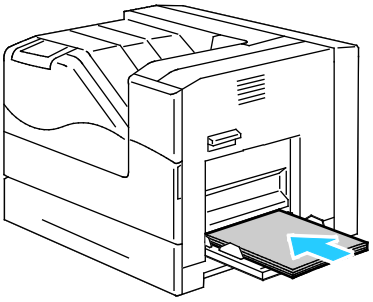

Megjegyzések:

- A lyukasztott papírt nyomtatandó oldalával lefelé, a lyukakat a nyomtató elejéhez igazítva helyezze a gépbe.
- Kétoldalas nyomtatás használatakor a fejléces és az előnyomtatott papírt nyomtatandó oldalával felfelé kell behelyezni.

5. Álltsa be úgy a szélességvezetőket, hogy éppen csak érintsék a papírt.

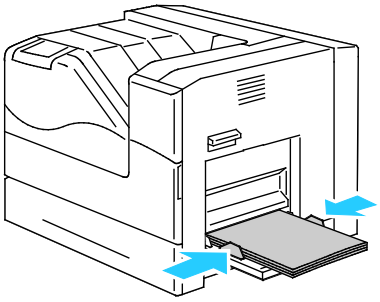

6. Amikor a vezérlőpanelen megjelenik az erre felszólító üzenet, a Tálcabeállítások képernyőn ellenőrizze a méret-, a típus- és a színinformációkat. Ha szeretne megváltoztatni egy beállítást, érintse meg a **Méret**, **Típus** vagy **Szín** elemet. Ha az értékeket nem kell módosítani, érintse meg az **OK** gombot.
7. Érintse meg az **OK** elemet.

Papír betöltése a 2–6. tálcába

Ugyanígy töltse fel az összes tálcát.

1. Húzza ki a tálcát ütközésig.

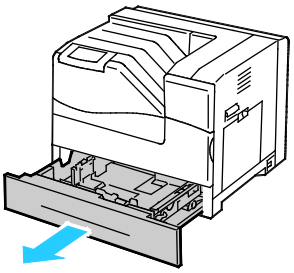

2. Távolítsa el az összes eltérő méretű papírt.
3. Mozdítsa kifelé a hosszúsági és szélességi vezetőket:
   a. Minden vezetőn nyomja össze a vezető fogantyúit.
   b. Ütközésig csúsztassa kifelé a vezetőket.
   c. Engedje ki a fogantyúkat.

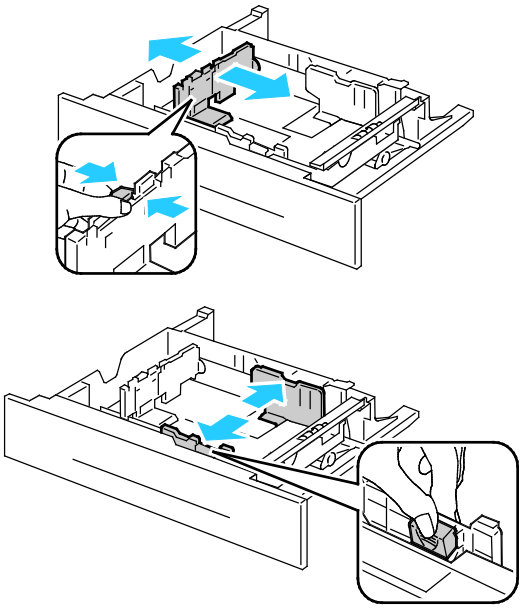

4. Hajlítsa meg a lapokat, majd pörgesse át őket, és egy sima felületen igazítsa egymáshoz a lapok sarkait. Ezzel a művelettel szétválaszthatja az összetapadt lapokat, így csökkentheti a papírelakadás kockázatát.

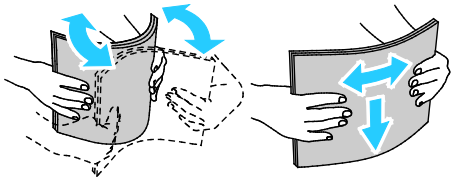

Megjegyzés: A papírelakadások és a helytelen adagolás elkerülése érdekében ne csomagolja ki a papírt, amíg nem használja.

5. Töltse be a papírt a tálcába:
   - Egyoldalas nyomtatáshoz az alsó élével jobbra, nyomtatott oldalával felfelé helyezze be a papírt.

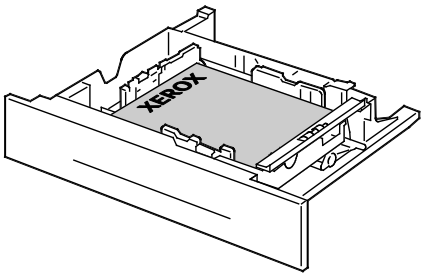

- Kétoldalas nyomtatáshoz az alsó élével balra, nyomtatott oldalával lefelé helyezze be a papírt.

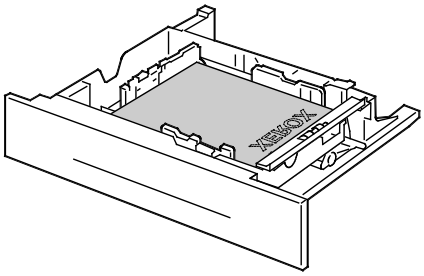

Megjegyzés: Ne helyezzen be papírt a maximális töltési vonal fölé, A tálca túltöltése elakadást okozhat a nyomtatóban.

6. Igazítsa a papírszélességi és -hosszúsági vezetőket a papír méretéhez.

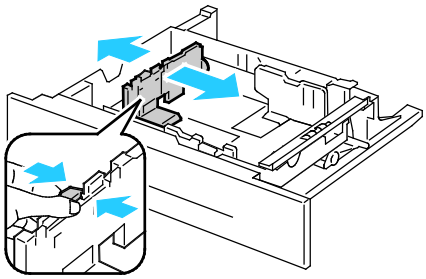

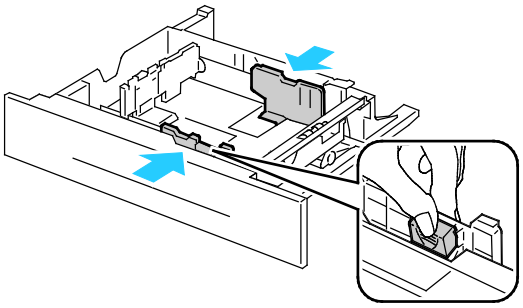

7. Csukja be a tálcát.

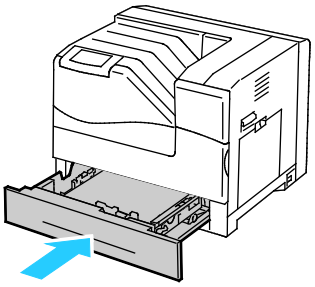

8. Amikor a vezérlőpanelen megjelenik az erre felszólító üzenet, a Tálcabeállítások képernyőn ellenőrizze a méret-, a típus- és a színinformációkat. Ha szeretne megváltoztatni egy beállítást, érintse meg a **Méret**, **Típus** vagy **Szín** elemet. Ha az értékeket nem kell módosítani, érintse meg az **OK** gombot.
9. Érintse meg az **OK** elemet.

A papírméret, -típus és -szín módosítása

Ha az 1. tálca beállítása Kézitálca vagy Teljesen beállítható, a papírbeállításokat a tálca minden egyes betöltésekor megváltoztathatja. Amikor a tálca üres, a vezérlőpanelen megjelenik a papírméret, -típus és -szín megadására felszólító üzenet.

Ha a 2–6. tálca beállítsa Teljesen beállítható, nyissa ki a kiválasztott tálcát, és helyezze be a megfelelő papírt. Amikor a tálca üres, a vezérlőpanelen megjelenik a papírméret, -típus és -szín megadására felszólító üzenet.

Ha valamelyik papírtálca beállítása Kijelölt, az adott tálcába csak a meghatározott méretű papír tölthető. Ha a vezetőket egy ettől különböző papírmérethez állítja, a vezérlőpanelen hibaüzenet jelenik meg. Helyezze be a papírt, majd a vezérlőpanelen módosítsa a papír méretét, típusát és színét.

A papírméret, -típus és -szín beállítása:

1. A vezérlőpanelen érintse meg a **Printer** (Nyomtató) elemet.
2. Érintse meg a **Tools** (Programmód) fület, majd válassza a **Tray Management** (Tálcakezelés) elemet.
3. Érintse meg a **Tálcabeállítások** elemet, és válasszon ki egy kijelölt tálcát.
4. A tálcabeállítások megváltoztatásához érintse meg a **Szerkesztés** gombot.
5. Válassza a **Mérete**, **Típus** vagy **Szín** lehetőséget.
6. A megfelelő papírbeállítás kiválasztásához használja a **felfelé** és **lefelé** mutató nyilakat.
7. Érintse meg az **OK** elemet.

   Megjegyzés: A Tálcakezelés menü megjelenítéséhez rendszeradminisztrátorként kell bejelentkeznie. Részleteket a www.xerox.com/office/6700docs weboldalon található *System Administrator Guide* (Rendszeradminisztrátori útmutató) című dokumentumban talál.

Nyomtatás speciális papírra

Ez a rész a következőket tartalmazza:

- Borítékok 43
- Címkék 49
- Fényes kartonkészlet 50
- Fóliák 50

Papírt, fóliát vagy más másolóanyagot helyi viszonteladójától, vagy a www.xerox.com/office/6700supplies címről rendelhet.

Lásd még:

www.xerox.com/paper *Recommended Media List* (Ajánlott másolóanyagok listája) (Amerikai Egyesült Államok)

www.xerox.com/europaper *Recommended Media List* (Ajánlott másolóanyagok listája) (Európa)

Borítékok

Az 1. és 2. tálcából nyomtathat borítékokra. Ha egyszerre több mint 5 borítékot szeretne nyomtatni, a Xerox azt javasolja, hogy a 2. tálcát használja.

A borítékok nyomtatásának irányelvei

- A nyomtatási minőség függ a borítékok kialakításától és minőségétől. Ha a várt eredmény elmarad, próbáljon ki más gyártmányú borítékot.
- Biztosítson állandó hőmérsékletet és relatív páratartalmat.
- A felhasználatlan borítékokat tartsa csomagolásukban a nedvesség, illetve a kiszáradás elkerülése érdekében. A nedvesség és a kiszáradás befolyásolhatja a nyomtatás minőségét, és gyűrődést okozhat. A túlzott nedvességtől a borítékok a nyomtatás előtt vagy alatt lezáródhatnak.
- Ne használjon bélelt borítékokat. Használjon lapos borítékokat.
- Ne használjon hőre aktiválódó ragasztóval készült borítékokat.
- Ne használjon nyomással lezárható borítékokat.
- Betöltés előtt távolítsa el a légbuborékokat a borítékokból úgy, hogy egy nehéz könyvet helyez rájuk.
- A nyomtató illesztőprogramjában papírtípusként válassza a Borítékok beállítást.
- Csak papírból készült borítékot használjon.
- Ne használjon ablakos vagy fémkapcsos borítékot.

Boríték betöltése az 1. tálcába

Megjegyzés: Az 1. tálcába ne helyezzen 5-nél több borítékot. A tálca túltöltése elakadást okozhat a nyomtatóban.

1. Vegye ki a papírt az 1. tálcából, majd csukja be a tálcát.

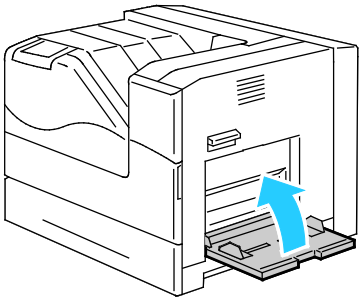

2. Húzza felfelé a jobb oldali ajtó reteszét, és nyissa ki az ajtót.

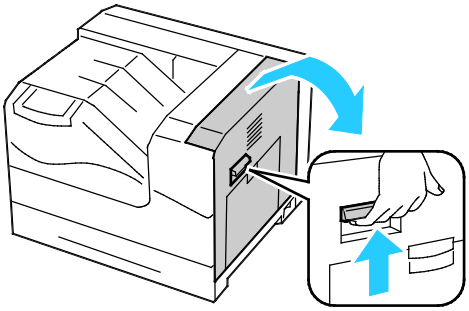

3. A beégető borítéknyomtatási módba léptetéséhez engedje le a beégető bal felső sarokban lévő borítékkarját.

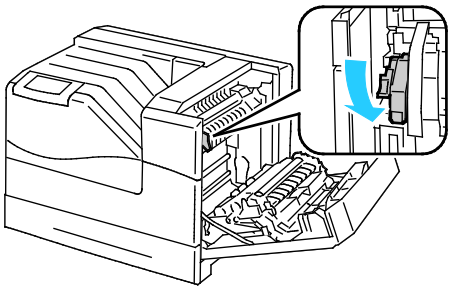

Megjegyzés: Amikor nem borítékra nyomtat, húzza fel a beégető borítékkarját.

4. Az opcionális finiser használatakor húzza fel a finiser karját a papírkimeneti nyílásnál.

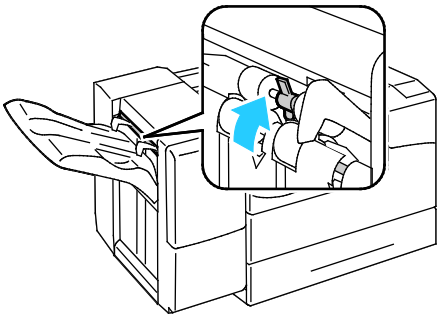

Megjegyzés: Amikor nem borítékra nyomtat, tolja lefelé a finiser karját.

5. Csukja be a jobb oldali ajtót.

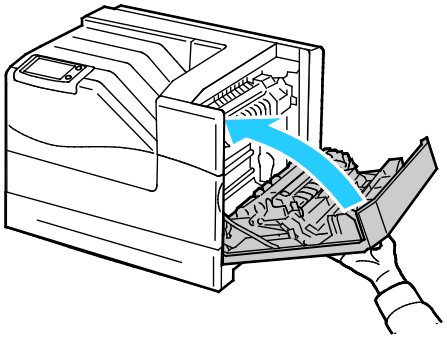

6. Nyissa ki az 1. tálcát.

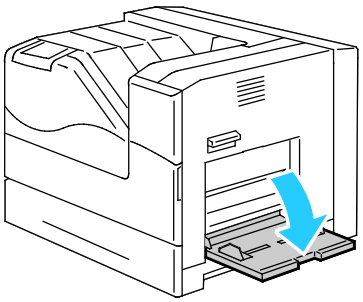

7. A szélességvezetőket igazítsa a tálca széleihez.

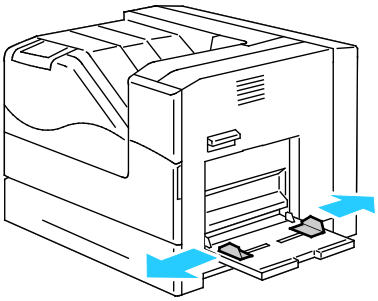

8. A borítékokat lehajtott zárófüllel helyezze be úgy, hogy a zárófüles oldaluk legyen felfelé, és rövid élük essen a nyomtató felé.
   - #10, Monarch és DL borítékok:

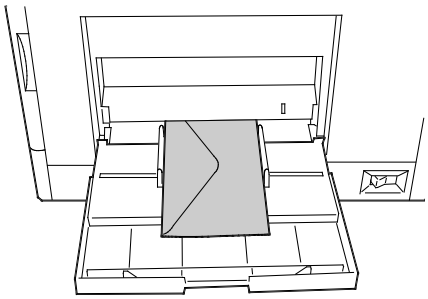

- C5 borítékok:

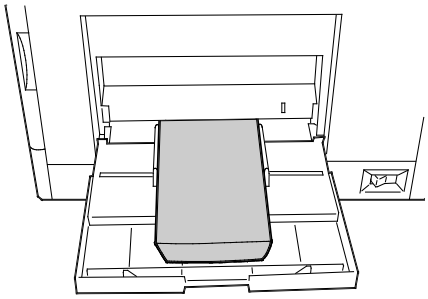

FIGYELEM: Ne használjon öntapadós vagy ablakos borítékokat. Az ilyen borítékok elakadhatnak, és a nyomtató meghibásodását okozhatják.

Megjegyzések:

- Ha a csomagolásból kivett borítékokat nem helyezi azonnal az 1. tálcába, a borítékok felpúposodhatnak. Az elakadás elkerülése érdekében lapítsa le a borítékokat.

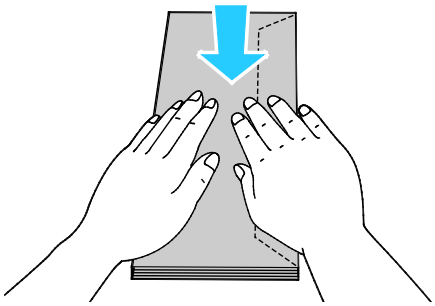

- Ha a borítékokat még ezt követően sem lehet megfelelően adagolni, a borítékokat a belépő él mentén maximum 5 mm-rel a szélüktől hajlítsa meg.

9. A szélességi vezetőket igazítsa a borítékokhoz.
10. Amikor a vezérlőpanelen megjelenik az erre felszólító üzenet, a Tálcabeállítások képernyőn ellenőrizze a méret-, a típus- és a színinformációkat. Ha szeretne megváltoztatni egy beállítást, érintse meg a **Méret**, **Típus** vagy **Szín** elemet. Ha az értékeket nem kell módosítani, érintse meg az **OK** gombot.
11. Érintse meg az **OK** elemet.

Megjegyzések:

- A borítéknyomtatás befejeztével állítsa vissza a beégető borítékkarját a felső papírpozícióhoz.
- Az opcionális finiser használatakor a borítéknyomtatás befejeztével engedje le a papírkimeneti nyílásnál lévő kart.

Boríték betöltése a 2. tálcába

Megjegyzés: Ne helyezzen be borítékot a 121–220 g/m² vonal fölé. A tálca túltöltése elakadást okozhat a nyomtatóban.

1. Húzza felfelé a jobb oldali ajtó reteszét, és nyissa ki az ajtót.

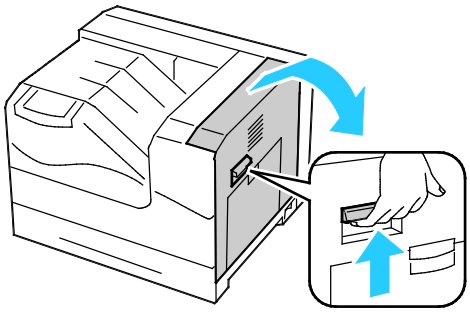

2. A beégető borítéknyomtatási módba léptetéséhez engedje le a beégető bal felső sarokban lévő borítékkarját.

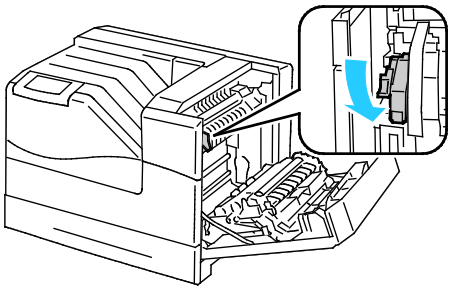

Megjegyzés: Amikor nem borítékra nyomtat, húzza fel a beégető borítékkarját.

3. Csukja be a jobb oldali ajtót.

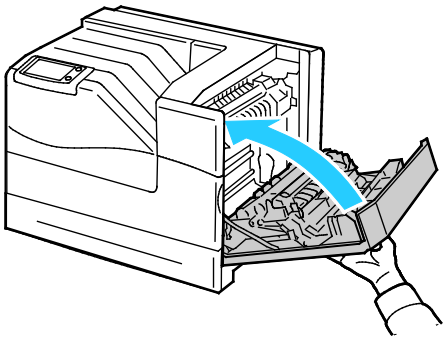

4. Az opcionális finiser használatakor húzza fel a finiser karját a papírkimeneti nyílásnál.

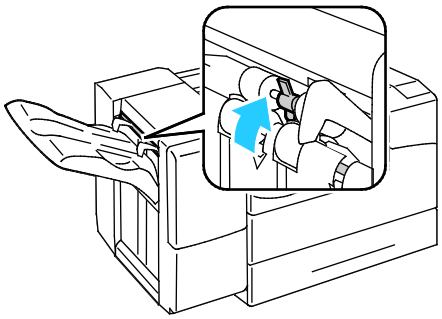

Megjegyzés: Amikor nem borítékra nyomtat, tolja lefelé a finiser karját.

5. Húzza ki a tálcát ütközésig.
6. Távolítsa el az összes eltérő méretű papírt.
7. Mozdítsa kifelé a hosszúsági és szélességi vezetőket:
   a. Minden vezetőn nyomja össze a vezető fogantyúit.
   b. Ütközésig csúsztassa kifelé a vezetőket.
   c. Engedje ki a fogantyúkat.

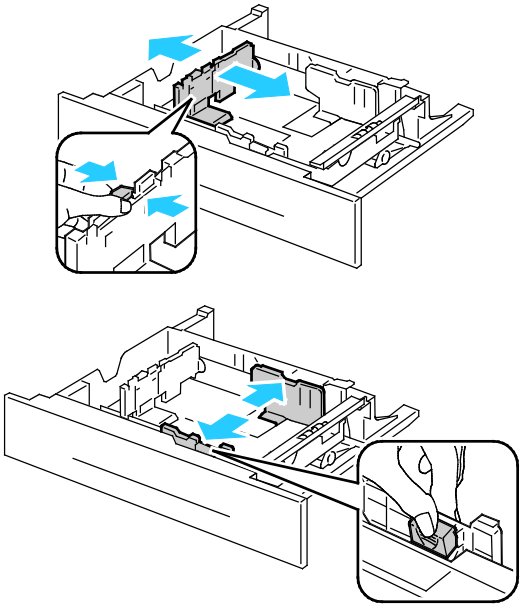

8. Helyezze a borítékokat a tálcába:
   - A 10-es, Monarch vagy DL borítékokat zárt hajtókával, hajtókával lefelé és előrefelé töltse be.

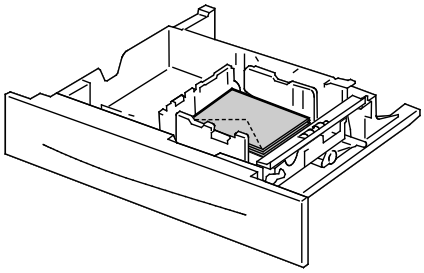

   - A C5 borítékokat zárt hajtókával, hajtókával lefelé és jobbra töltse be.

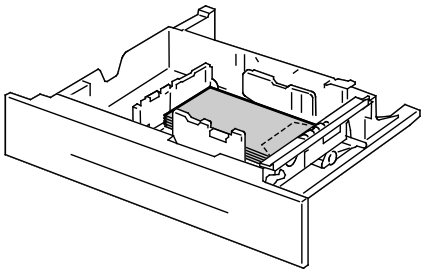

9. Állítsa be a szélességi vezetőket:
   a. Minden vezetőn nyomja össze a vezető fogantyúit.
   b. Igazítsa a papírvezetőket a papír méretéhez.
   c. A papírvezetők rögzítéséhez engedje el a fogantyúkat.

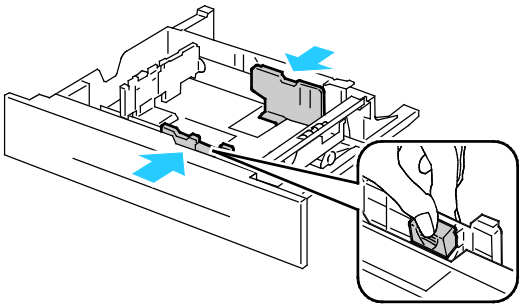

10. Csukja be a tálcát.

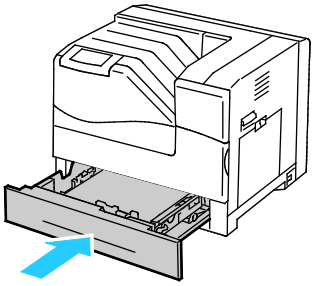

11. Amikor a vezérlőpanelen megjelenik az erre felszólító üzenet, a Tálcabeállítások képernyőn ellenőrizze a méret-, a típus- és a színinformációkat. Ha szeretne megváltoztatni egy beállítást, érintse meg a **Méret**, **Típus** vagy **Szín** elemet. Ha az értékeket nem kell módosítani, érintse meg az **OK** gombot.
12. Érintse meg az **OK** elemet.

Címkék

Címkéket bármelyik tálcából nyomtathat.

A címkék nyomtatásának irányelvei

- Használjon lézernyomtatáshoz alkalmas címkéket.
- Ne használjon vinilcímkéket.
- A címkeívet csak egyszer töltse be a nyomtatóba.
- Ne használjon szárazragasztós címkéket.
- A címkeívnek csak az egyik oldalára nyomtasson. Kizárólag teljes címkeíveket használjon.
- A felhasználatlan címkéket tartsa eredeti csomagolásukban, sima felületen. Felhasználásig hagyja a címkeíveket csomagolásukban. Tegyen vissza minden fel nem használt címkeívet az eredeti csomagolásába, és zárja vissza a csomagot.
- Ne tárolja a címkéket túl száraz vagy túl nedves, illetve túl meleg vagy túl hideg helyen. A szélsőséges körülmények közötti tárolás nyomtatásminőségi problémákat, vagy elakadást okozhat a nyomtatóban.
- Gyakran fordítsa meg a készletet. Hosszabb ideig tartó, szélsőséges körülmények közötti tárolás a címkék felkunkorodását, és elakadását okozhatja a nyomtatóban.

- Címkék betöltése előtt vegyen ki minden más papírt a tálcából.

⚠ **FIGYELEM:** Ne használjon olyan íveket, amelyekről címke hiányzik, illetve amelyeken a címkék felpenderednek vagy elválnak a hátlaptól. Az ilyen címkeívek használata a nyomtató károsodását okozhatja.

Fényes kartonkészlet

Fényes kartonkészletre bármelyik tálcából nyomtathat.

A fényes kartonkészlet nyomtatására vonatkozó irányelvek

- Csak akkor nyissa ki a fényes kartonkészlet zárt csomagját, ha készen áll a papír betöltésére.
- Felhasználásig hagyja a fényes kartonkészletet eredeti csomagolásában, és a csomagokat tartsa abban a dobozban, amelyben kiszállították.
- Minden papírt vegyen ki a tálcából, mielőtt a fényes kartonkészletet behelyezi a nyomtatóba.
- Csak annyi fényes kartonkészletet töltsön be, amennyit fel akar használni. A nyomtatás befejezése után ne hagyjon fényes kartont a tálcában. Tegye vissza a fel nem használt fényes kartont eredeti csomagolásába, és zárja le.
- Gyakran fordítsa meg a készletet. Hosszabb ideig tartó, szélsőséges körülmények közötti tárolás a fényes kartonkészlet felkunkorodását okozhatja, amely elakadást okozhat a nyomtatóban.
- A nyomtató illesztőprogramjában válassza ki a megfelelő fényes kartonkészlet típusát, vagy válassza ki a kívánt papírt tartalmazó tálcát.

Fóliák

Fóliára az 1. és a 2. tálcából nyomtathat.

A fóliák nyomtatásának irányelvei

- A fólia behelyezése előtt vegye ki az összes papírt a tálcából.
- A fóliákat két kézzel fogja meg az ívek szélénél. Az ujjlenyomatok vagy gyűrődések ronthatják a nyomtatási minőséget.
- Ne használjon oldalcsíkos fóliát.
- A fóliákat ne pörgesse át.
- A fóliák behelyezése után a nyomtató érintőképernyőjén válassza ki a Fólia papírtípust.
- A nyomtató illesztőprogramjában papírtípusként válassza a Fólia beállítást.
- 100 fóliánál többet ne helyezzen a tálcába. A tálca túltöltése elakadást okozhat a nyomtatóban.

Nyomtatás

5

Ez a fejezet a következőket tartalmazza:

- A nyomtatás áttekintése 52
- Nyomtatási beállítások kiválasztása 53
- Nyomtatási funkciók 57

A nyomtatás áttekintése

A nyomtatás megkezdése előtt a nyomtatót be kell dugni egy elektromos aljzatba, be kell kapcsolni, és hálózathoz kell csatlakoztatni.Győződjön meg róla, hogy számítógépére a megfelelő nyomtató-illesztőprogramot telepítette. Részletek: A szoftverek telepítése oldal: 28.

1. Válassza ki a megfelelő papírt.
2. A papírt helyezze a megfelelő tálcába. A nyomtató vezérlőpanelén adja meg a papír méretét, színét és típusát.
3. A használt alkalmazásban nyissa meg a nyomtatási beállítások párbeszédpanelét. Ezt a legtöbb alkalmazásban Windows rendszereken a **CTRL+P**, illetve Macintosh rendszereken a **CMD+P** billentyűkombinációval teheti meg.
4. Válassza ki a nyomtatót a listáról.
5. Nyissa meg a nyomtató-illesztőprogram beállításait a **Tulajdonságok** vagy a **Beállítások** (Windows), illetve a **Xerox® Features** (Xerox szolgáltatások) (Macintosh) lehetőség kiválasztásával. A gomb neve az alkalmazástól függően változhat.
6. Szükség esetén módosítsa az illesztőprogram beállításait, majd kattintson az **OK** gombra.
7. A munka nyomtatóra küldéséhez kattintson a **Print** (Nyomtatás) parancsra.

Nyomtatási beállítások kiválasztása

Ez a rész a következőket tartalmazza:

- Az illesztőprogram súgója 53
- Windows nyomtatási beállítások 54
- Macintosh nyomtatási beállítások 55

A nyomtatási beállításokat, vagyis a nyomtató-illesztőprogram beállításait Windows rendszereken a Nyomtatási beállítások, Macintosh gépeken pedig a Xerox Features® (Xerox-szolgáltatások) menüben lehet megadni. A nyomtatási beállítások a kétoldalas nyomtatás, az oldalelrendezés és a nyomtatási minőség beállításait tartalmazzák. A Printing Preferences (Nyomtatási beállítások) ablakban megadott nyomtatási beállítások lesznek az alapértelmezett értékek. Az alkalmazásokban megadott nyomtatási beállítások csak ideiglenesen érvényesek. Az alkalmazás bezárása után az alkalmazás és a számítógép nem tárolja a beállításokat.

Az illesztőprogram súgója

A Xerox® nyomtató-illesztőprogram súgóinformációi a Nyomtatási beállítások ablakból érhetők el. A Súgó megtekintéséhez kattintson a Nyomtatási beállítások ablak bal alsó sarkában lévő Help (Súgó) gombra (**?**).

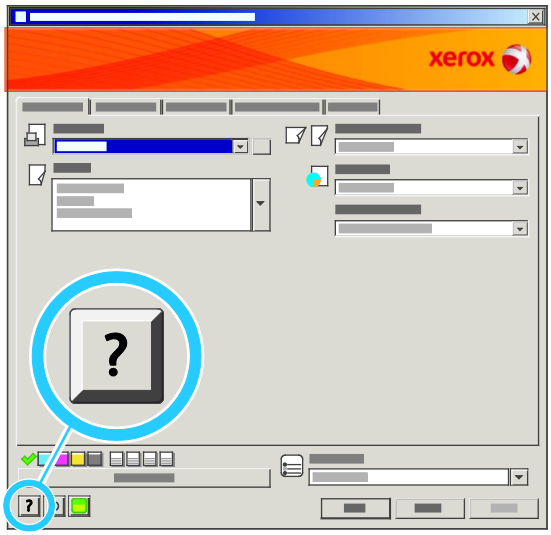

A Printing Preferences (Nyomtatási beállítások) ablakban lévő lehetőségekkel kapcsolatos információk két fülön találhatók a Help (Súgó) ablakban:

- **Contents** (Tartalom): a Nyomtatási beállítások ablak felső részén lévő fülek, valamint alsó részén található területek listáját tartalmazza. A Contents (Tartalom) lapon megtalálja a Nyomtatási beállítások ablak mezőivel és területeivel kapcsolatos tudnivalókat.
- **Search** (Keresés): ebbe a mezőbe beírhatja azt a témát vagy funkciót, amelyről szeretne többet megtudni.

Windows nyomtatási beállítások

Alapértelmezett nyomtatási beállítások megadása Windows rendszeren

A nyomtató a különböző alkalmazásokból történő nyomtatás során a Nyomtatási beállítások ablakban megadott nyomtatási beállításokat használja. Megadhatja és elmentheti a leggyakoribb nyomtatási beállításokat, hogy azokat ne kelljen minden nyomtatáskor megváltoztatnia.

Ha például a legtöbb munka esetében a lap mindkét oldalára kíván nyomtatni, adja meg, a Nyomtatási beállítások párbeszédpanelen válassza a Kétoldalas nyomtatás lehetőséget.

Alapértelmezett nyomtatási beállítások kiválasztása:

1. A Windows tálcáján kattintson a **Start** > **Beállítások** > **Nyomtatók és faxok** lehetőségre.
2. A Nyomtatók és faxok mappában kattintson a jobb egérgombbal a nyomtató ikonjára, majd kattintson a **Nyomtatási beállítások** menüelemre.
3. A Nyomtatási beállítások ablakban kattintson a megfelelő fülre, végezze el a beállításokat, majd a mentéshez kattintson az **OK** gombra.

   Megjegyzés: A nyomtató-illesztőprogram Windows rendszereken használható beállításaival kapcsolatos további tudnivalókért a Nyomtatási beállítások ablakban kattintson a Help (Súgó) gombra (**?**).

Egyéni munka nyomtatási beállításainak kiválasztása Windows rendszeren

Ha egy bizonyos munkához speciális nyomtatási beállításokat szeretne használni, a munka nyomtatóra küldése előtt az alkalmazásban módosítsa a nyomtatási beállításokat. Ha például egy bizonyos dokumentumhoz Fotó nyomtatási minőséget szeretne használni, válassza ki a Photo (Fotó) lehetőséget a Printing Preferences (Nyomtatási beállítások) ablakban, mielőtt kinyomtatná a munkát.

Utómunkálati beállítások kiválasztása Windows rendszeren

Ha a nyomtató rendelkezik finiserrel, a nyomtató-illesztőprogram Nyomtatási beállítások párbeszédpanelén válassza ki az utómunkálati beállításokat. Összesen 50 lap 90 g/m^2-es papír tűzhető össze, és max. 1000 lap tolható el, illetve kötegelhető.

Tűzés kiválasztása a PostScript és PCL nyomtató-illesztőprogramokban:

1. A nyomtató-illesztőprogramban kattintson a **Paper/Output** (Papír/kimen.) fülre.
2. Kattintson a Stapling (Tűzés) rész jobb oldalán lévő nyílra, és válassza az **1 Staple** (1 tűzés) lehetőséget.

Eltolás kiválasztása a PostScript és PCL nyomtató-illesztőprogramokban:

1. A nyomtató illesztőprogramjában kattintson az **Advanced** (Speciális) fülre.
2. Kattintson a Paper/Output (Papír/Kimenet) elem melletti **+** jelre.
3. Kattintson az **Request Offset** (Eltolás kérése) elemre.
4. Kattintson a mező jobb oldalán lévő nyílra, és válassza az **Offset Each Set** (Minden szett eltolása) elemet.

Gyakran használt nyomtatási beállítások csoportjának mentése Windows rendszeren

Egyszerre több beállításegyüttest is megadhat és menthet, és azokat a későbbiekben előhívhatja a nyomtatási munkákhoz.

Nyomtatásibeállítás-együttes mentése:

1. Nyissa meg a dokumentumot az alkalmazásban, és kattintson a **Fájl** > **Nyomtatás** elemre.
2. Válassza ki a nyomtatót, és kattintson a **Tulajdonságok** gombra. Kattintson a Nyomtatási beállítások ablak füleire, és adja meg a megfelelő beállításokat.
3. Kattintson a Nyomtatási beállítások ablak alsó részén található **Saved Settings** (Mentett beállítások) gombra, majd kattintson a **Save As** (Mentés másként) gombra.
4. Adjon meg egy nevet a nyomtatási beállítások együttese számára, majd a beállításegyüttes Mentett beállítások listába történő felvételéhez kattintson az **OK** gombra.
5. Ha ezekkel a beállításokkal szeretne nyomtatni, válassza ki a megadott nevet a listában.

Macintosh nyomtatási beállítások

Nyomtatási beállítások kiválasztása Macintosh rendszeren

Ha speciális nyomtatási beállításokat szeretne használni, a munka nyomtatóra küldése előtt módosítsa a beállításokat.

1. Nyissa meg a dokumentumot az alkalmazásban, és kattintson a **File** (Fájl) > **Print** (Nyomtatás) elemre.
2. Válassza ki a nyomtatót a Printers (Nyomtatók) listából.
3. A Copies & Pages (Másolatok és oldalak) menüben válassza a **Xerox® Features** (Xerox szolgáltatások) elemet.
4. Válassza ki a kívánt nyomtatási beállításokat a legördülő listákon.
5. A munka nyomtatóra küldéséhez kattintson a **Print** (Nyomtatás) parancsra.

Utómunkálati beállítások kiválasztása Macintosh rendszeren

Ha a nyomtató rendelkezik finiserrel, a nyomtató-illesztőprogram Nyomtatási beállítások párbeszédpanelén válassza ki az utómunkálati beállításokat. Összesen 50 lap 90 g/m^2-es papír tűzhető össze, és max. 1000 lap tolható el, illetve kötegelhető.

Tűzés kiválasztása a Macintosh nyomtató-illesztőprogramban:

1. A nyomtató illesztőprogramjában kattintson a **Copies & Pages** (Másolatok és oldalak) elemre, és válassza a **Xerox® Features** (Funkciók) lehetőséget.
2. A Paper/Output (Papír/kimenet) párbeszédpanelen kattintson a Finisher (Finiser) rész jobb oldalán lévő nyílra, és válassza a **1 Staple** (1 tűzés) lehetőséget.

Eltolás kiválasztása a Macintosh nyomtató-illesztőprogramban:

1. A nyomtató illesztőprogramjában kattintson a **Copies & Pages** (Másolatok és oldalak) elemre, és válassza a **Xerox® Features** (Funkciók) lehetőséget.
2. Az Advanced (Speciális) lapon válassza a **Request Offset** (Eltolás kérésre) elemet.
3. Kattintson a mező jobb oldalán lévő nyílra, és válassza az **Offset Each Set** (Minden szett eltolása) elemet.

Gyakran használt nyomtatási beállítások csoportjának mentése Macintosh rendszeren

Egyszerre több beállításegyüttest is megadhat és menthet, és azokat a későbbiekben előhívhatja a nyomtatási munkákhoz.

Nyomtatásibeállítás-együttes mentése:

1. Nyissa meg a dokumentumot az alkalmazásban, és kattintson a **File** (Fájl) > **Print** (Nyomtatás) elemre.
2. Válassza ki a nyomtatót a Printers (Nyomtatók) listából.
3. Válassza ki a kívánt nyomtatási beállításokat a Print (Nyomtatás) párbeszédpanel legördülő listáiból.
4. Kattintson a **Presets** (Előbeállítások) > **Save As** (Mentés másként) elemre.
5. Adjon meg egy nevet a nyomtatási beállításoknak, majd a beállításegyüttes Presets (Előbeállítások) listába történő felvételéhez kattintson az **OK** gombra.
6. Ha a nyomtatáshoz ezeket a beállításokat szeretné használni, válassza ki a megfelelő nevet a Presets (Előbeállítások) listából.

Nyomtatási funkciók

Ez a rész a következőket tartalmazza:

- Nyomtatás a papír mindkét oldalára 57
- Papírbeállítások kiválasztása nyomtatáshoz 58
- Több oldal nyomtatása egy lapra (sokképes minta) 58
- Füzetek nyomtatása 58
- Színlehetőségek használata 59
- Borítólapnyomtatás 60
- Elválasztók nyomtatása 60
- Kivétellapok nyomtatása 60
- Méretezés 61
- Vízjelek nyomtatása 62
- Tükörképek nyomtatása 62
- Egyedi méretek létrehozása és mentése 63
- Értesítés kiválasztása a munka elkészültéről Windows rendszeren 63
- Különleges munkatípusok nyomtatása 64

Nyomtatás a papír mindkét oldalára

Kétoldalas dokumentum nyomtatása

Ha a nyomtató támogatja az automatikus kétoldalas nyomtatást, akkor a beállítások a nyomtató illesztőprogramjában vannak megadva. A nyomtató-illesztőprogram a dokumentum nyomtatásához használt alkalmazásban megadott álló vagy fekvő tájolást használja.

Kétoldalas nyomtatás oldalelrendezési beállításai

Megadhatja a kétoldalas nyomtatás oldalelrendezését, amely meghatározza, hogy a nyomtatott lapok miként lapozhatók. Ezek a beállítások felülbírálják az alkalmazásban megadott tájolási beállításokat.

Álló		Fekvő	
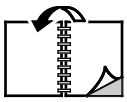			
Álló Kétoldalas nyomtatás	Álló 2 oldalas nyomt. rövid él mentén átford.	Fekvő Kétoldalas nyomtatás	Fekvő 2 oldalas nyomt. rövid él mentén átford.

Papírbeállítások kiválasztása nyomtatáshoz

A nyomtatási munkához szükséges papírt kétféleképpen választhatja ki. Választhatja azt, hogy a dokumentum megadott mérete, papírtípusa és papírszíne alapján a nyomtató válassza ki a papírt. Lehetősége van arra is, hogy kiválassza a megfelelő papírt tartalmazó tálcát.

Több oldal nyomtatása egy lapra (sokképes minta)

Többoldalas dokumentumok nyomtatásakor több oldalt is nyomtathat egyetlen papírlapra. A Layout/Watermark (Elrend./vízjel) lap Pages Per Sheet (N-Up) (Oldal laponként (Sokképes minta)) lehetőségének kiválasztásával oldalanként 1, 2, 4, 6, 9 vagy 16 oldalt nyomtathat.

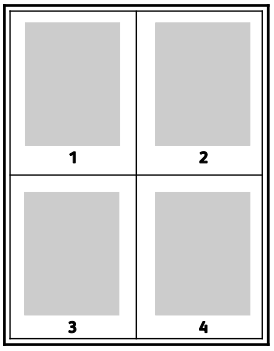

Füzetek nyomtatása

Kétoldalas nyomtatás használatával a dokumentumot kisméretű füzet formájában is kinyomtathatja. Füzetnyomtatáshoz bármely olyan papírméret használható, amely támogatja a kétoldalas nyomtatást. Az illesztőprogram automatikusan lekicsinyíti az oldalak képeit, és papírlaponként négy oldalképet nyomtat, oldalanként kettőt-kettőt. Az oldalak a helyes sorrendben nyomtatódnak, így hajtogatás és tűzés után a lapokból füzet készíthető.

Ha a Windows PostScript vagy a Macintosh illesztőprogram használatával nyomtat füzeteket, megadhatja a kötésmargó és az elcsúszás mértékét is.

- A **Gutter** (Kötésmargó) meghatározza az oldalak képei közötti vízszintes távolságot (pontokban). Egy pont 0,35 mm (1/72 hüvelyk).
- A **Creep** (Elcsúszás) meghatározza az oldalon lévő képek kifelé tolódásának mértékét (egytized pontokban kifejezve). Az eltolás a hajtogatott papír vastagságának ellensúlyozására szolgál, mivel hajtogatáskor az oldalképek kis mértékben kifelé csúsznának. 0 és 1 pont közötti értéket választhat.

Kötésmargó	Elcsúszás
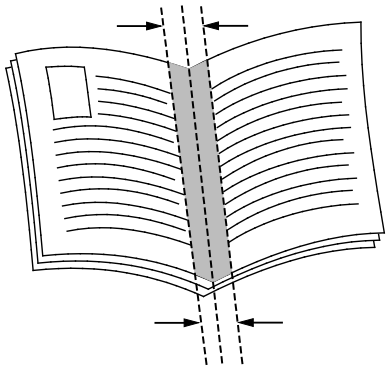	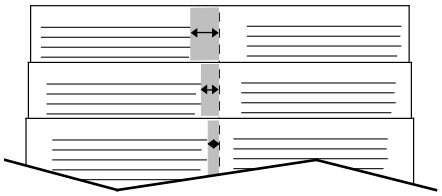

Színlehetőségek használata

A Color Options (Színlehetőségek) segítségével megadhatja, hogy a nyomtató miként használja a színeket dokumentum elkészítéséhez. A színvezérlők és színkorrekciós beállítások legszélesebb választékát a Windows PostScript és a Macintosh nyomtató-illesztőprogramok kínálják. Az egyes rendszerek a szokásos használathoz három szabványos színvezérlési módot, a haladó felhasználók számára pedig egyedi színlehetőségeket kínálnak.

A három szabványos színmód a következő:

- **Automatic Color** (Automatikus szín): a legjobb színkorrekciót biztosítja szövegek, grafikák és képek esetében. Ez az ajánlott beállítás.
- **Vivid Color** (Élénk szín): az irodai színeket telítettebbé teszi automatikus színkorrekció alkalmazásával.
- **Black and White** (Fekete-fehér): a dokumentum összes színét feketére vagy a szürke árnyalataira alakítja.

A Custom Color Options (Egyedi színlehetőségek) segítségével a speciális színigényeknek megfelelően három különböző módon szabályozhatja a színeket. A Custom Color Options (Egyedi színlehetőségek) ablak megnyitásához kattintson az Custom Color Options (Egyedi színlehetőségek) sávra:

- **Color By Words** (Színek szavanként): háromlépéses eljárás az egyedi színkorrekció meghatározásához. A három mezőben válassza ki a megfelelő beállítást, és az így kialakított mondattal szabályozhatja a dokumentum színjellemzőit. A dokumentum színtartalmának pontosabb meghatározásához több mondatot is létrehozhat.

  A mondat három részből áll:

  - **What Color to Change?** (Melyik színen változtat?): a legördülő listából válassza ki a módosítandó színt vagy színtartományt, például All Foliage-Green Colors (Össze levélzöld szín).
  - **How Much Change?** (Mennyire változtatja?): kiválaszthatja, hogy milyen mértékű módosítást szeretne végrehajtani a kiválasztott színen, például A Lot More (Sokkal több).
  - **What Type of Change?** (Milyen változás?): a legördülő menüben kiválaszthatja a módosítás típusát, például Vivid (Élénk).

  A Color By Words (Színek szavanként) lehetőséggel létrehozott mondat megjelenik a választómezők alatti ablakban.
- **Color Correction** (Színkorrekció): a nyomdai, direktszín, CIE és szürke képszimulációk listájából kiválaszthatja a dokumentumszíneknek megfelelőt.

- **Color Adjustments** (Színbeállítások): hat csúszkán állíthatja be a kiválasztott színek egyedi összetevőit. A csúszkákkal a szín világosságát, a kontrasztját, telítettségét, valamint ciánkék, magenta és sárga összetevőit szabályozhatja.

Borítólapnyomtatás

A borítólap a dokumentum első vagy utolsó lapja. A borítókhoz a dokumentumtörzs nyomtatásához használt papírforrástól eltérő forrást is választhat. Használhatja például a céges papírt a dokumentum első oldalának nyomtatásához. Lehetősége van arra is, hogy jelentés első és utolsó lapját kartonra nyomtassa. A borítólapok nyomtatásához bármelyik megfelelő tálcát használhatja forrásként.

Válassza ki a borítólapnyomtatás beállításait:

- **No Covers** (Borító nélkül): a korábbi borítóbeállítások törlése
- **Front Only** (Csak első): az első lapot a meghatározott tálcában lévő papírra nyomtatja a gép. Automatikus kétoldalas nyomtatás esetén az első két lapot nyomtatja a borítólapra a gép.
- **Back only** (Csak hátsó): a hátsó lapot a meghatározott tálcában lévő papírra nyomtatja a gép. Automatikus kétoldalas nyomtatás esetén az utolsó két lapot akkor nyomtatja a borítólapra a gép, ha a lapok száma páros.
- **Front and Back: Azonos**: az első és hátsó borítókat ugyanabból a tálcából nyomtatja.
- **Front and Back: Különböző**: az első és hátsó borítókat más-más tálcából nyomtatja.

Elválasztók nyomtatása

Minden dokumentum első oldala elé, illetve a dokumentum meghatározott oldala után beszúrhat üres vagy előre nyomtatott lapokat. A dokumentum adott oldalai után beszúrt elválasztókkal elkülönítheti az egyes fejezeteket, de az elválasztók alkalmasak megjelölésre vagy helyfenntartó célra is. A funkció használatához meg kell adnia az elválasztóként használandó papírt.

Ezeket a beállításokat módosítsa elválasztók nyomtatása esetén:

- **Insert Options** (Elválasztó opciói): az X. oldalszám után, ahol X az adott oldal száma, és az 1. oldal előtt helyezhet elválasztókat.
- **Insert Quantity** (Elválasztók száma): az egyes helyekre beszúrandó elválasztók száma.
- **Page(s)** (Oldal(ak)): megadja azt az oldalt, illetve oldalak tartományát, amely után szeretne elválasztót beszúrni. Az egyes oldalakat vagy oldaltartományokat vesszővel válassza el egymástól. Ha egy tartományon belül szeretne az oldalak után elválasztókat beszúrni, használjon kötőjelet. Például, ha az 1., 6., 9., 10. és 11. oldalak után szeretne elválasztólapot betenni, írja be a következőket: **1, 6, 9-11**.
- **Paper** (Papír): megjeleníti a Use Job Settings (Munkabeállítás használata) lehetőségnél az elválasztókhoz megadott alapértelmezett papírméretet, -színt és -típust. A Paper (Papír) mező jobb oldalán lévő **lefelé** mutató nyíllal választhat másik papírméretet, -színt és -típust.
- **Job Settings** (Munka beállításai): a munka többi részének papírjellemzőit jeleníti meg.

Kivétellapok nyomtatása

A kivétellapoknak más beállításaik vannak, mint a munka többi oldalának. Eltérő beállításokat adhat meg például az oldalméret, az oldaltípus és az oldal színe terén. A szükségleteknek megfelelően az egy-, illetve kétoldalas nyomtatás beállításait is módosíthatja. Minden nyomtatási munka több kivételt is tartalmazhat.

Tegyük fel, hogy a nyomtatási munka 30 lapot tartalmaz. Ön azt szeretné, hogy öt oldal egy speciális papírtípus egy-egy oldalára nyomtatódjon ki, az oldalak maradéka pedig kétoldalasan készüljön el normál papírra. A munka kinyomtatása kivétellapok segítségével lehetséges.

Az Add Exceptions (Kivételek) hozzáadása ablakban állítsa be a kivételoldalak jellemzőit, és válassza ki az alternatív papírforrást:

- **Page(s)** Oldal(ak): megadja azt az oldalt vagy oldaltartományt, amely a kivétellapok jellemzőit viseli. Az egyes oldalakat vagy oldaltartományokat vesszővel válassza el egymástól. Ha egy tartományon belül szeretne az oldalak után elválasztókat beszúrni, használjon kötőjelet. Például, ha az 1., 6., 9., 10. és 11. oldalakat szeretné megadni, írja be a következőket: **1,6,9-11**
- **Paper** (Papír): megjeleníti a Use Job Settings (Munkabeállítások használata) lehetőségnél megadott alapértelmezett papírméretet, -színt és -típust. Kattintson a Paper (Papír) mező jobb oldalán lévő **lefelé** mutató nyílra, és válasszon másik papírméretet, -színt és -típust.
- **2-Sided Printing** (Kétoldalas nyomtatás): kiválaszthatja a kétoldalas nyomtatás beállításait. A megfelelő beállítás kiválasztásához kattintson a **lefelé** mutató nyílra:
  - **1-Sided Print** (Egyoldalas nyomtatás): a kivételoldalakat csak az egyik oldalra nyomtatja.
  - **2-Sided Print** (Kétoldalas nyomtatás): a kivétellapokat a papír mindkét oldalára nyomtatja, a lapokat a hosszú él mentén fordítja át. A munka ez esetben a lapok hosszú éle mentén fűzhető össze.
  - **2-Sided Print, Flip on Short Edge** (Kétoldalas nyomtatás, rövid széllel átfordítva): a kivétellapokat a papír mindkét oldalára nyomtatja, a lapokat a rövid él mentén fordítja át. A munka ez esetben a lapok rövid éle mentén fűzhető össze.
- **Job Settings** (Munka beállításai): a munka többi részének papírjellemzőit jeleníti meg.

Megjegyzések:

- Ha a nyomtató nem támogatja az automatikus kétoldalas nyomtatást, nem érhető el az összes beállítás.
- A kétoldalas nyomtatás alkalmazása bizonyos papírtípusokkal és -méretekkel váratlan eredményeket hozhat.

Méretezés

A képeket lekicsinyítheti eredeti méretüknek 25 %-ára, vagy felnagyíthatja eredeti méretük 400 %-ára. Az alapértelmezett beállítás a 100 %.

50%	100%	200%
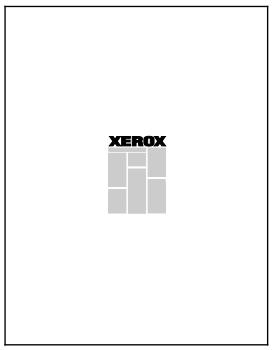	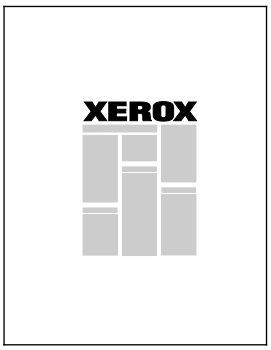	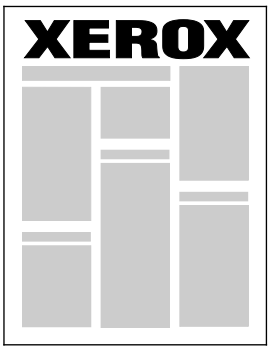

Windows rendszereken a (Scale Options) Léptékezési lehetőségek a nyomtató-illesztőprogramban a Paper/Output (Papír/kimen.) lap Paper (Papír) mezőjében találhatók. Kattintson a Paper (Papír) mező jobb oldalán lévő nyílra, majd a Scale Options (Léptékezési lehetőségek) megnyitásához válassza a Other Size (Más méret) elemet.

- **No Scaling** (Nincs léptékezés): a kép méretét nem csökkenti és nem növeli az eredetihez képest.
- **Automatic Scaling** (Automatikus léptékezés): a nyomatot az egyik szabványos méretről egy másik szabványos papírméretre változtatja. Az Original Document Size (Eredeti dok.méret) mezőben lévő értéket a nyomtató az Output Paper Size (Kimenő papírméret) mezőben megjelenő kimeneti papírméret szerint léptékezi.
- **Manual Scaling** (Manuális léptékezés): a Scale Options (Léptékezési lehetőségek) jobb oldalán lévő grafika alatti mezőbe beírt százalékértékkel módosítja a kimenet nyomatméretét.

Vízjelek nyomtatása

A különleges célokra szolgáló szöveget tartalmazó vízjelet egy vagy több oldalra lehet rányomtatni. A dokumentumokra a terjesztés előtt rányomtathatja például a Másolat, Vázlat vagy Titkos szavakat, hogy azokat utólag ne kelljen a nyomatokra bélyegezni.

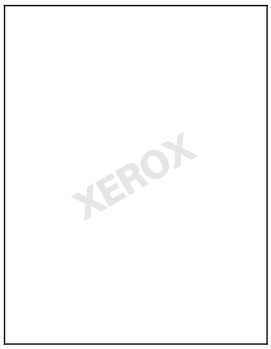

A vízjelek segítségével az alábbiakra nyílik lehetősége:

- Vízjelek létrehozása, és meglévő vízjelek szerkesztése a Watermark Editor (Vízjelszerkesztő) használatával:
  - **Name** (Név): az új vízjelet egyedi névvel láthatja el.
  - **Options** (Lehetőségek): a vízjelben szöveget, időbélyeget vagy grafikát használhat.
  - **Text** (Szöveg): a vízjelként megjelenítendő szöveg beírásához.
  - **Font** (Karakterkészlet) és **Color** (Szín): a vízjel betűtípusának, méretének, stílusának és színének megadásához.
  - **Angle** (Szög): a vízjelként használt szöveg vagy grafika elforgatásának szögét adja meg.
  - **Density** (Fedettség): meghatározhatja, hogy a vízjel milyen halványan vagy milyen erősen jelenjen meg az oldalon.
  - **Position** (Helyzet) a közepétől: megadja, hogy a vízjel hol helyezkedjen el az oldalon. Az alapérték a nyomtatott oldalak közepe.
- Vízjelet helyezhet a dokumentum első vagy mindegyik oldalára.
- A vízjeleket nyomtathatja az előtérbe vagy a háttérbe, vagy egyesítheti a nyomtatási munkával.

Tükörképek nyomtatása

Ha a PostScript illesztőprogramot telepítette, az oldalakat tükörképként is nyomtathatja. A képek nyomtatáskor balról jobbra tükröződnek.

Egyedi méretek létrehozása és mentése

Egyedi papírméretekre az 1-6. tálcából nyomtathat. Az egyedi papírméretek a nyomtató-illesztőprogramban tárolódnak, azokat bármely alkalmazásból elérheti.

Az egyes tálcák által támogatott papírméreteket a Támogatott egyedi papírméretek oldal: 37 részben találja.

Egyedi méretek létrehozása és mentése Windows rendszeren:

1. Kattintson a nyomtató-illesztőprogram **Paper/Output** (Papír/kimen.) fülére.
2. A Paper (Papír) mező jobb oldalán kattintson a nyílra, majd válassza az **Other Size** (Más méret) > **Output Paper Size** (Kimenő papírméret) > **New** (Új) lehetőséget.
3. A New Custom Size (Új saját méret) ablakban adja meg az új méret hosszát és szélességét, majd válassza ki a mértékegységet.
4. A Name (Név) mezőbe írja be az új méret nevét, majd a mentéshez kattintson az **OK** gombra.

Egyedi méretek létrehozása és mentése Macintosh rendszeren:

1. Az alkalmazásban kattintson a **File** (Fájl) > **Page Setup** (Oldalbeállítás) lehetőségre.
2. Kattintson a **Paper Sizes** (Papírméretek) lehetőségre, majd válassza a **Manage Paper Sizes** (Papírméretek kezelése) lehetőséget.
3. Új méret hozzáadásához a Manage Paper Sizes (Papírméretek kezelése) ablakban kattintson a plusz jelre (**+**).
4. Az ablak felső részén kattintson az **Untitled** (Névtelen) mezőre, és adja meg az új egyedi méret nevét.
5. Adja meg az új egyedi méret hosszát és szélességét.
6. A Non-Printable Area (Nem nyomtatható terület) mező jobb oldalán kattintson a nyílra, és a legördülő listából válassza ki a nyomtatót. Vagy adja meg a felső, alsó, jobb és bal oldali margókat a User Defined (Felhasználó által megadott) margók mezőben.
7. A beállítások mentéséhez kattintson az **OK** gombra.

Értesítés kiválasztása a munka elkészültéről Windows rendszeren

Megadhatja, hogy a rendszer értesítést küldjön nyomtatási munkájának elkészültéről. Üzenet jelenik meg a számítógép képernyőjén a munka nevével, és annak a nyomtatónak a nevével, amelyen a munka készült.

> Megjegyzés: Ez a funkció csak hálózati nyomtatóra nyomtató Windows rendszert futtató számítógépeken használható.

Értesítés kiválasztása a munka elkészültéről:

1. A nyomtató-illesztőprogramban bármelyik lap alsó részén kattintson a **More Status** (Állapotrészletek) gombra.
2. A Status (Állapot) ablakban kattintson a **Notification** (Értesítés) elemre, majd kattintson a kívánt beállításra.
3. Zárja be a Status (Állapot) ablakot.

Különleges munkatípusok nyomtatása

Megjegyzés: Különleges munkatípusok használatához a nyomtatónak rendelkeznie kell az opcionális merevlemezzel.

Mintaszett

A Mintaszett munkatípus lehetővé teszi, hogy a nyomtatóra küldött többpéldányos munkából egy példányt kinyomtasson, miközben a készülék a munka többi példányának kinyomtatását felfüggeszti. A mintamásolat megtekintése után a nyomtató vezérlőpanelén kiválaszthatja a munka nevét, és kinyomtathatja a további példányokat.

Mintaszett nyomtatása után a nyomtatási munka fennmaradó példányainak kinyomtatása:

1. A vezérlőpanelen érintse meg a **Munkák** elemet.
2. Érintse meg a megfelelő nyomtatási munkát a listában.

   Megjegyzés: A vezérlőpanel a munka neve mellett a Held: Sample Set (Tartva: mintaszett) feliratot jeleníti meg.

3. Érintse meg a **Release** (Kioldás) elemet.

   Kinyomtatódik a munka fennmaradó része, és a rendszer törli a munkát a nyomtató merevlemezéről.

Titkos nyomtatás

A Titkos nyomtatás funkcióval a felhasználók 4–10 számjegyből álló jelszót rendelhetnek a nyomtatási munkához a munka nyomtatóra küldésekor. A nyomtató mindaddig tartja az adott munkát, amíg a felhasználó ugyanazt a jelszót meg nem adja a gép vezérlőpanelén.

Titkos nyomtatási munka kioldása nyomtatásra:

1. A vezérlőpanelen érintse meg a **Munkák** elemet.
2. Érintse meg a **Personal and Secure Jobs** (Személyes és titkos munkák) lehetőséget.
3. Érintse meg saját magánmappáját.
4. Írja be a munkához tartozó jelszót, és érintse meg az **OK** gombot.
5. Érintse meg a megfelelő nyomtatási munkát a listában.
6. Érintse meg a **Print** (Nyomtatás) gombot.

   A munka kinyomtatódik, majd törlésre kerül a nyomtató merevlemezéről.

Mentett munka

A Mentett munka segítségével a nyomtatási munkát a nyomtató egyik mappájába mentheti. A Saved Jobs (Mentett munkák) ablakban lévő beállításokkal mentheti a munkát, vagy kinyomtathatja, és későbbi használat céljából tárolhatja. Beállíthatja a nyomtatási munkához való hozzáférés típusát:

- **Public** (Nyilvános): nincs szükség jelszóra, és a fájlt bármelyik felhasználó kinyomtathatja a nyomtató vezérlőpaneléről.
- **Private** (Magán): szükség van jelszóra, és csak a jelszóval rendelkező felhasználó tudja kinyomtatni a fájlt.

Ha a mentett munkára nincs többé szüksége, törölheti a nyomtató vezérlőpaneléről.

Nyilvános mentett munka nyomtatása:

1. A vezérlőpanelen érintse meg a **Munkák** elemet.
2. Érintse meg a **Mentett munkák** elemet.
3. Érintse meg a **Nyilvános** gombot.
4. A példányszám megadásához érintse meg a **Példányszám** lehetőséget, majd érintse meg az **OK** gombot.
5. Érintse meg a megfelelő nyomtatási munka nevét.
6. A nyomtatási munka elküldéséhez érintse meg a **Nyomtatás** gombot.

   A nyomtató kinyomtatja a munkát, és azt a későbbi felhasználás céljából megőrzi a merevlemezén.

Magán mentett munka nyomtatása:

1. A vezérlőpanelen érintse meg a **Munkák** elemet.
2. Érintse meg a **Mentett munkák** elemet.
3. Érintse meg saját magánmappáját.
4. Írja be a munkához tartozó jelszót, és érintse meg az **OK** gombot.

   A képernyőn a jelszóhoz tartozó mentett nyomtatási munkák listája látható.
5. A példányszám megadásához érintse meg a **Példányszám** lehetőséget, majd érintse meg az **OK** gombot.
6. Érintse meg a megfelelő nyomtatási munka nevét.
7. A nyomtatási munka elküldéséhez érintse meg a **Nyomtatás** gombot.

   A nyomtató kinyomtatja a munkát, és azt a későbbi felhasználás céljából megőrzi a merevlemezén.

Személyes nyomtatás

A személyes nyomtatás funkcióval eltárolhat egy dokumentumot a nyomtatón, majd a vezérlőpanelről kinyomtathatja.

Saját munka nyomtatása:

1. A vezérlőpanelen érintse meg a **Munkák** elemet.
2. Érintse meg a **Personal and Secure Jobs** (Személyes és titkos munkák) lehetőséget.
3. Érintse meg saját magánmappáját.
4. Érintse meg a megfelelő nyomtatási munkát a listában.
5. Érintse meg a **Print** (Nyomtatás) gombot.

   A munka kinyomtatódik, majd törlésre kerül a nyomtató merevlemezéről.

   Megjegyzés: A listában szereplő összes munkát egyszerre is kinyomtathatja, törölheti az egyedi munkákat, vagy a listán található összes munkát.

Karbantartás 6

Ez a fejezet a következőket tartalmazza:

- Karbantartás és tisztítás 68
- Számlázási és használati információk 102
- Kellékrendelés 103
- A nyomtató mozgatása 106

Karbantartás és tisztítás

Ez a rész a következőket tartalmazza:

- Általános óvintézkedések 68
- A nyomtató tisztítása 69
- Rendszeres karbantartási feladatok 79
- Rendszeres karbantartás 89

Általános óvintézkedések

FIGYELEM: A nyomtató tisztításához ne használjon szerves vagy erős kémiai oldószert, illetve aeroszolos tisztítószert. Ne öntsön folyadékot közvetlenül egyetlen területre sem. A kellékeket és tisztítószereket csak a jelen dokumentumban leírt módon használja.

VIGYÁZAT: Minden tisztítószert tartson gyermekek elől elzárva.

VIGYÁZAT: Ne használjon túlnyomással működő tisztítószereket a nyomtató belsejében, és annak külső részein. Bizonyos sűrített levegővel működő tartályokban robbanásveszélyes gázkeverékek lehetnek, amelyek nem alkalmasak elektromos berendezések tisztítására. Ezeknek a tisztítószereknek a használata fokozottan tűz- és robbanásveszélyes.

VIGYÁZAT: Soha ne távolítson el csavarokkal rögzített fedelet vagy védőborítást. Az ilyen fedelek és védőlapok mögött található alkatrészeket a felhasználó nem tudja karbantartani vagy javítani. Ne hajtson végre olyan karbantartási eljárást, amelyet a nyomtatóval szállított dokumentáció nem ismertet.

VIGYÁZAT: A nyomtató belső részei forróak lehetnek. Amikor az ajtók és a fedelek nyitva vannak, fokozott óvatossággal járjon el.

- Ne helyezzen semmit a nyomtató tetejére.
- Soha ne hagyja nyitva a fedeleket és az ajtókat. Erre különösen ügyeljen jól megvilágított helyeken. A képalkotó egységek fény hatására károsodhatnak.
- Ne nyissa ki a fedeleket és az ajtókat nyomtatás közben.
- Használat közben ne billentse meg a nyomtatót.
- Ne érintse meg az elektromos érintkezőket és tartozékokat. Ha így tesz, a készülék megsérülhet, és romolhat a nyomtatás minősége.
- Mielőtt a nyomtatót az elektromos hálózathoz csatlakoztatja, győződjön meg arról, hogy a tisztítás során eltávolított minden részt visszahelyezett.

A nyomtató tisztítása

Ez a rész a következőket tartalmazza:

- A nyomtató külsejének tisztítása 69
- A nyomtató belsejének tisztítása 70
- A fedettségérzékelő tisztítása 72
- Az adagológörgők tisztítása 76

A nyomtató külsejének tisztítása

A rendszeres tisztítás eltávolítja az érintőképernyőről és a vezérlőpanelről a port és más szennyeződéseket.

A nyomtató külsejének tisztítása:

1. A gombok és menük működtetésének elkerülése érdekében nyomja meg az **Energiatakarékos mód** gombot.

2. Az ujjlenyomatokat és a foltokat az érintőképernyőről és a vezérlőpanelről puha, szöszmentes ruhával távolítsa el.

3. Az **Energiatakarékos mód** gomb ismételt megnyomásával állíthatja vissza a nyomtatót Kész módba.
4. Puha, szöszmentes ruhával tisztítsa meg a gyűjtőtálca, a papírtálcák külső felületét, valamint a nyomtató többi külső részét.

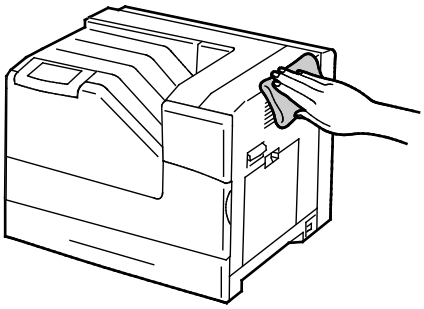

A nyomtató belsejének tisztítása

Rendszeres időközönként tisztítsa meg a nyomtató belsejét, így megakadályozhatja, hogy a nyomtatóban a nyomtatási minőség romlását okozó szennyeződésfoltok alakuljanak ki. Minden esetben tisztítsa meg a nyomtató belsejét, ha képalkotó egységet cserél.

Megjegyzés: A nyomtatón megtekintheti a tisztítási műveletet bemutató videót. Válassza a **Printer** (Nyomtató) > **Tools** (Programmód) > **Troubleshooting** (Hibakeresés) > **Resolve Problems** (Problémamegoldás) > **Vertical White Lines or Streaks - One Color** (Egyik színben függőleges, fehér vonalak vagy sávok jelennek meg) elemet, majd érintse meg a **Video** (Videó) gombot a *Tisztítsa meg a lézerablakot* című videó megtekintéséhez.

VIGYÁZAT: Az áramütés elkerülése érdekében a karbantartás előtt mindig kapcsolja ki a nyomtatót, és húzza ki a tápkábelt a földelt konnektorból.

1. Kapcsolja ki a nyomtatót.

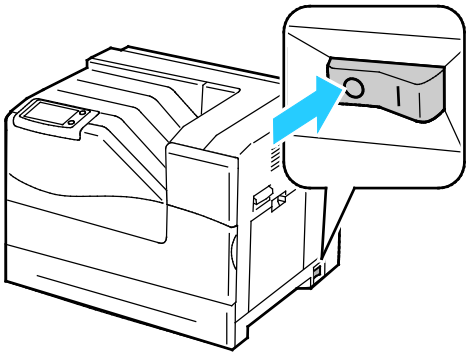

2. Nyissa ki az elülső ajtót.

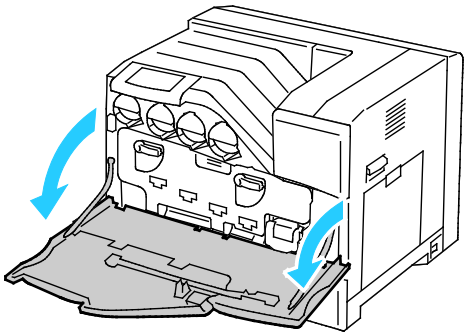

3. Vegye le a tisztítópálcát az ajtó hátoldaláról.

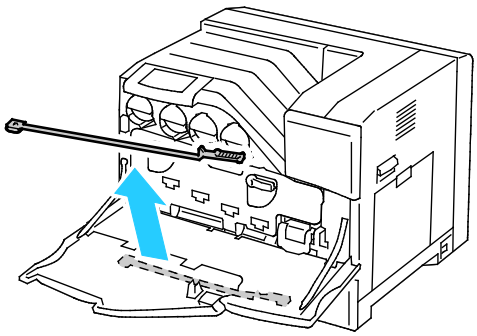

4. Tolja be a tisztítópálcát a négy tisztítónyílás egyikébe kattanásig, majd húzza ki. Még kétszer ismételje meg ezt a műveletet.

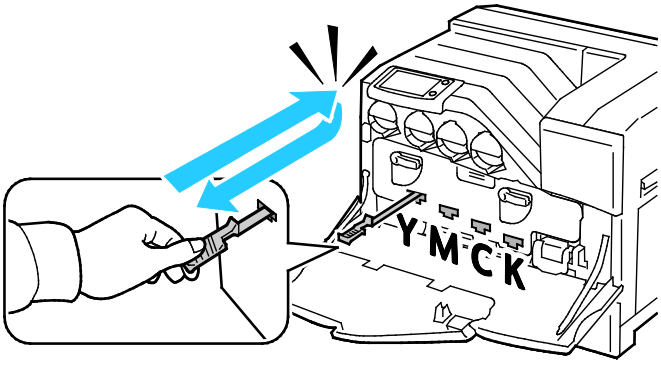

5. Ismételje meg a műveletet a többi három nyílásnál is.
6. Helyezze vissza a tisztítópálcát eredeti helyére.

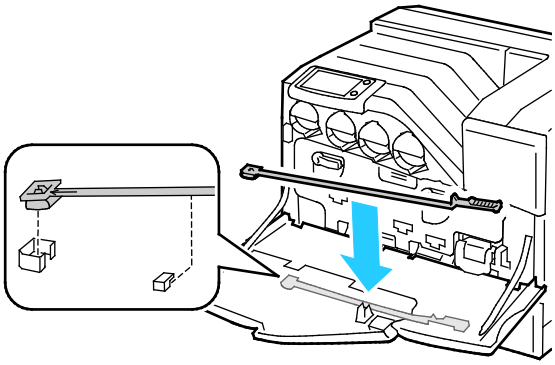

7. Csukja be az elülső ajtót.

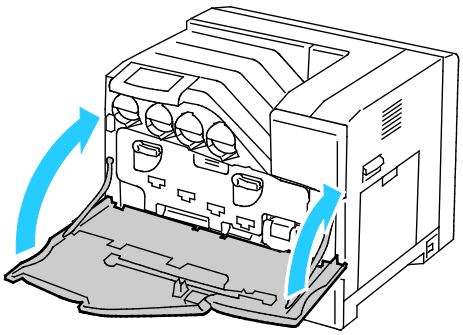

Megjegyzés: Minden új képalkotó egység tartalmaz egy csere-tisztítólapot. Ügyeljen arra, hogy a képalkotó egység cseréjével egy időben cserélje ki a tisztítólapot.

A fedettségérzékelő tisztítása

Amikor a fedettségérzékelő tisztítást igényel, erről üzenet jelenik meg a vezérlőpanelen.

Megjegyzés: A nyomtatón megtekintheti a tisztítási műveletet bemutató videót. Válassza a **Printer** (Nyomtató) > **Tools** (Programmód) > **Troubleshooting** (Hibakeresés) > **Resolve Problems** (Problémamegoldás) > **Colors Too Light or Too Dark** (Színek túl világosak vagy túl sötétek) elemet, majd érintse meg a **Video** (Videó) gombot *A fedettségérzékelő tisztítása* című videó megtekintéséhez.

VIGYÁZAT: Az áramütés elkerülése érdekében a karbantartás előtt mindig kapcsolja ki a nyomtatót, és húzza ki a tápkábelt a földelt konnektorból.

FIGYELEM:

- Ügyeljen arra, hogy semmi se érjen a továbbító szíjhoz, és semmi ne karcolja meg annak felületét. A karcolások, szennyeződések és a zsíros kézről rákerült foltok a nyomtatási minőség romlását okozhatják.
- A képalkotó egység erős fénytől való megóvása érdekében öt percen belül csukja be a képalkotó egység ajtaját. Ennél hosszabb idő a nyomtatási minőség romlását okozhatja.

1. Kapcsolja ki a nyomtatót.

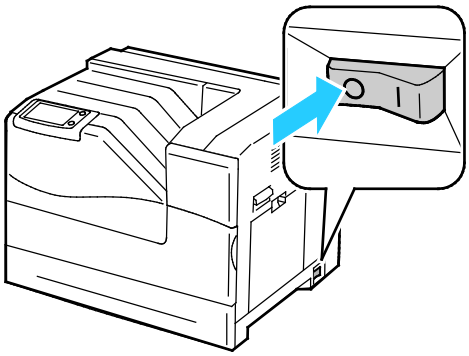

VIGYÁZAT: Egyes alkatrészek forróak lehetnek. A folytatás előtt várjon 30 percet, amíg a nyomtató lehűl.

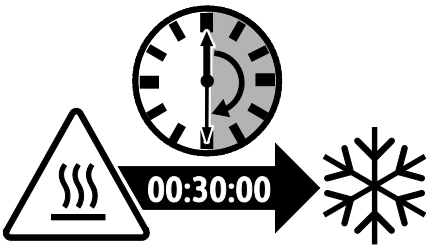

2. Nyissa ki az elülső ajtót.

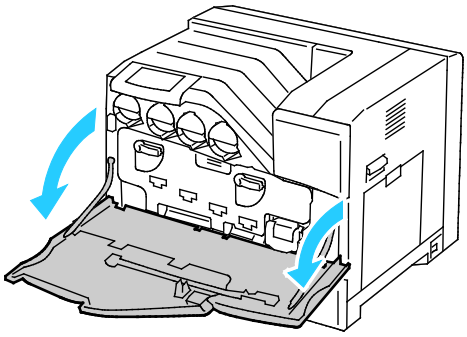

3. Vegye ki a papírt az 1. tálcából, majd csukja be a tálcát.
4. Húzza felfelé a jobb oldali ajtó reteszét, és nyissa ki az ajtót.

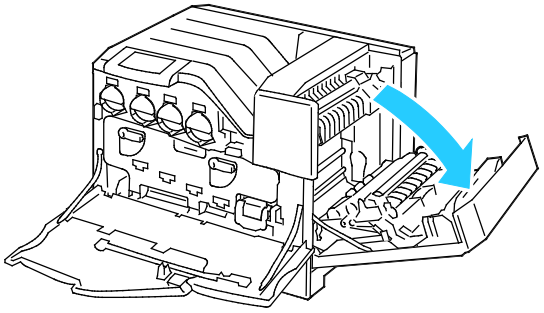

5. A két rögzítőkart elfordítva oldja ki a képalkotó egység ajtaját, majd nyissa ki az ajtót.

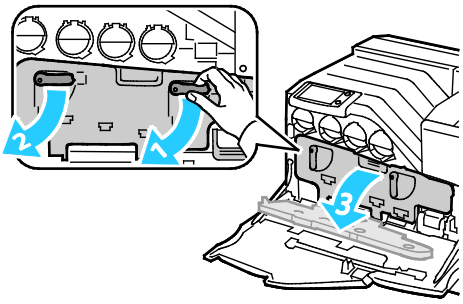

6. Csúsztassa félre a továbbító szíjat:
   a. Fogja meg a továbbító szíj elején lévő fogantyút.

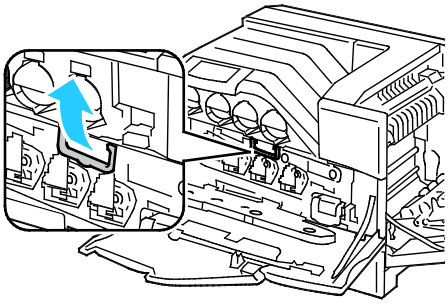

b. Húzza ki a továbbító szíjat, amíg a szíjon lévő vonal láthatóvá nem válik.

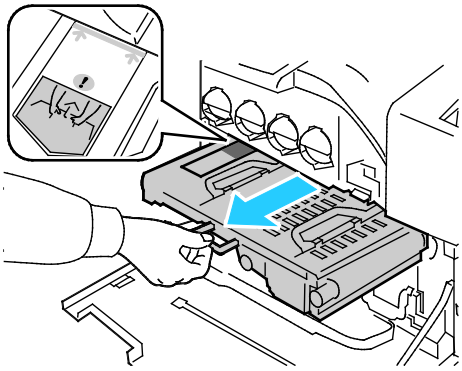

7. Csúsztassa ötször előre-hátra az arany színű fület.

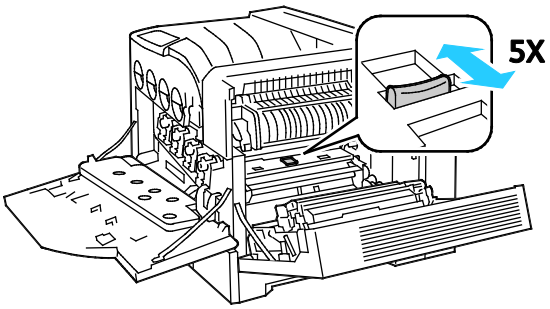

8. Helyezze vissza a továbbító szíjat:
   a. Csúsztassa a továbbító szíjat a nyomtatóba addig, amíg a szíjon látható vonal el nem éri a nyomtatót.

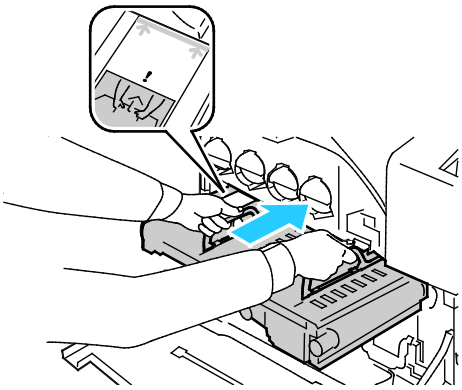

   b. Engedje le a fogantyúkat.

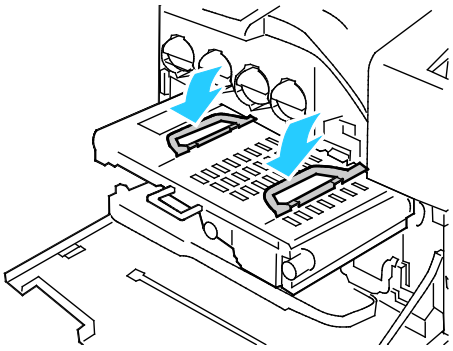

c. Tolja be ütközésig a továbbító szíjat.

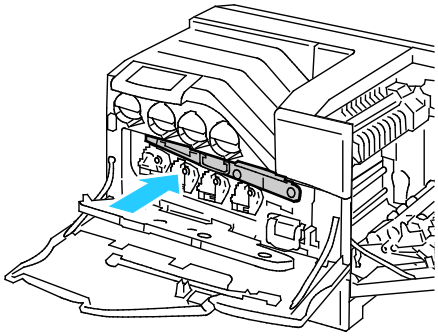

9. Csukja be a képalkotó egység ajtaját.

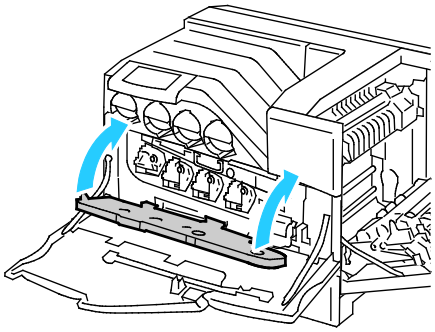

10. A két rögzítőkart elfordítva rögzítse a képalkotó egység ajtaját.

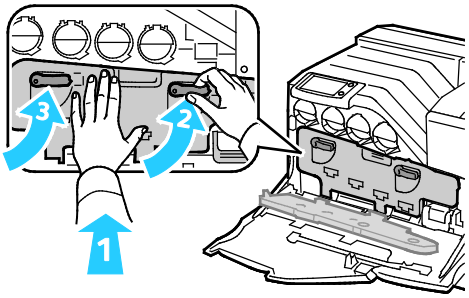

11. A jobb oldali ajtó becsukásához tegye kezét a retesz közelébe, majd nyomja az ajtót határozottan a nyomtató felé.

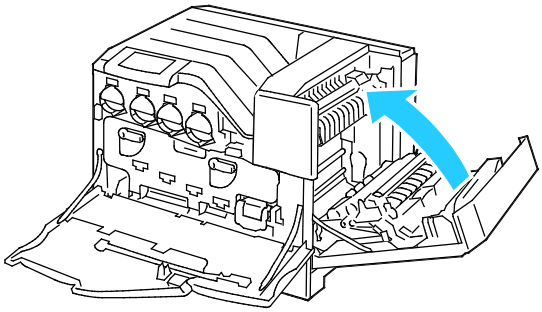

Megjegyzés: Ha az ajtó jobb oldala nem csukódik be, akkor a továbbító szíj nincs teljesen a helyén.

12. Csukja be a nyomtató elülső ajtaját.

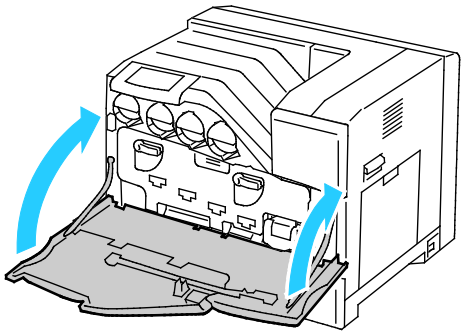

13. Kapcsolja be a nyomtatót.

Az adagológörgők tisztítása

Rendszeres időközönként vizsgálja meg a behelyezett tálcák görgőit, és amennyiben papírpor vagy egyéb maradvány látható rajtuk, tisztítsa meg a görgőket. Az adagológörgőkön lévő szennyeződések papírelakadásokat okozhatnak, illetve ronthatják a nyomtatás minőségét.

1. Vegye ki a tálcát a nyomtatóból.

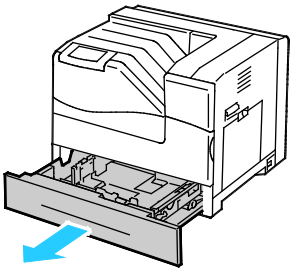

2. Forgassa addig az adagológörgőt, amíg a görgő rögzítőkampója láthatóvá nem válik.

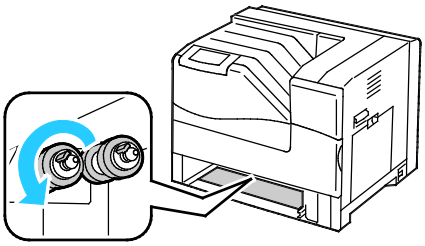

Megjegyzés: A görgők a nyomtató belsejében, a tálcanyílástól mérve körülbelül 165 mm távolságra találhatók.

3. Húzza ki az adagológörgő rögzítőkampóját a tengelyen lévő horonyból, majd húzza előre az adagológörgőt.

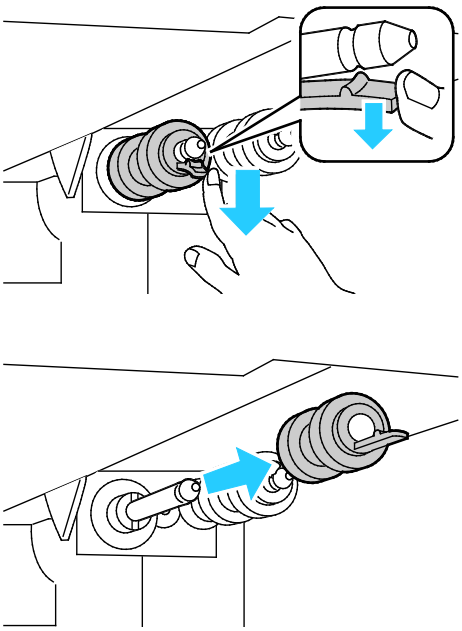

4. Hasonló módon vegye le a második adagológörgőt.
5. Törölje át a görgőket tiszta, szöszmentes, vízzel megnedvesített ruhával.
6. Igazítsa az első adagológörgőn lévő nyílást a tengelyhez.

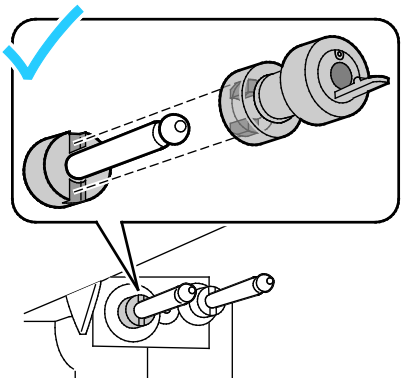

7. Csúsztassa végig az adagológörgőt a tengelyen, amíg a kiálló részek a nyílásokba teljesen be nem illeszkednek, és az adagológörgő rögzítőkampója vissza nem illeszkedik a horonyba.

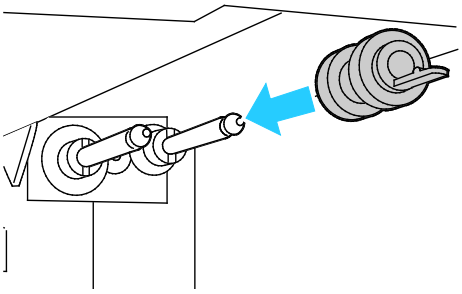

8. Hasonló módon helyezze be a második adagológörgőt.
9. A tálcában lévő adagológörgő tisztításához forgassa egyik kezével a görgőt, miközben a ruhával törli azt.
10. Helyezze vissza a tálcát a nyomtatóba.

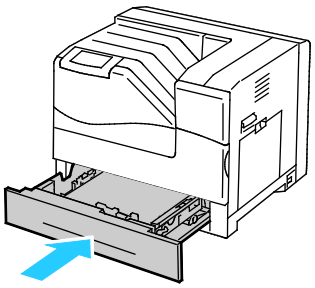

Rendszeres karbantartási feladatok

Ez a rész a következőket tartalmazza:

- A festékkazetták cseréje 79
- A hulladékkazetta cseréje 80
- A képalkotó egységek cseréje 82
- A tűzőkapocs-kazetta cseréje 87

A kellékek rendelésével kapcsolatos tudnivalókat lásd a Kellékrendelés oldal: 103 című részben.

A festékkazetták cseréje

A vezérlőpanelen egy üzenet jelzi, amikor szükségesség válik a festékkazetták cseréje.

1. Nyissa ki a nyomtató elülső ajtaját.

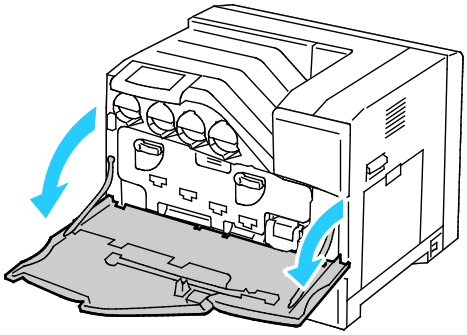

2. Lassan húzza ki a cserélni kívánt festékkazettát.

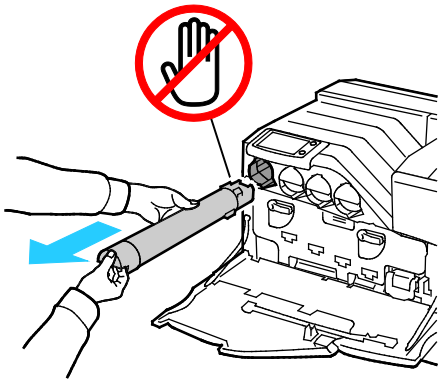

FIGYELEM: Ne érjen az ábrán látható részekhez.

FIGYELEM: Vigyázzon, hogy a festékkazetta kezelésekor ne szóródjon ki festék.

3. Vegye ki az új festékkazettát a csomagolásából.
4. Ötször-hatszor rázza meg a festékkazettát a festék egyenletes eloszlatásához.

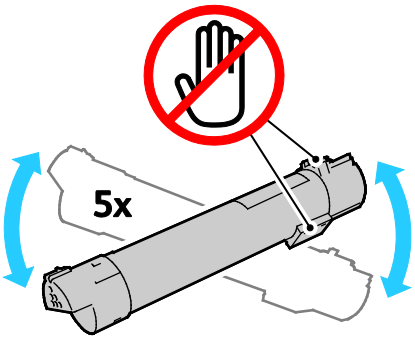

FIGYELEM: Vigyázzon, hogy a festékkazetta kezelésekor ne szóródjon ki festék.

5. Igazítsa a festékkazettán lévő nyilat a nyomtatón található nyílhoz, majd lassan, ütközésig tolja be a kazettát.

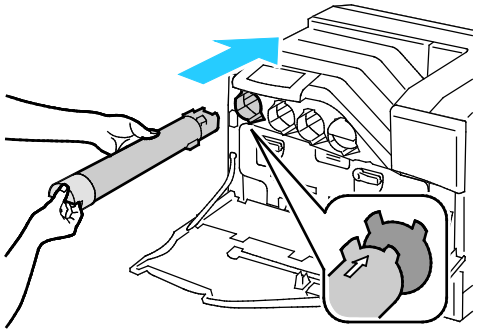

6. Csukja be a nyomtató elülső ajtaját.

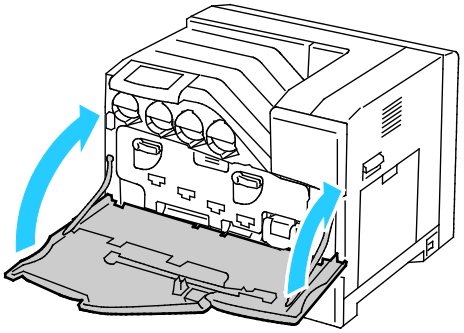

A hulladékkazetta cseréje

A vezérlőpanelen üzenet jelzi, amikor a hulladékkazetta cseréje szükségessé válik.

1. Csomagolja ki az új hulladékkazettát. Őrizze meg a műanyag zacskót a használt kazetta számára.
2. Nyissa ki a nyomtató elülső ajtaját.

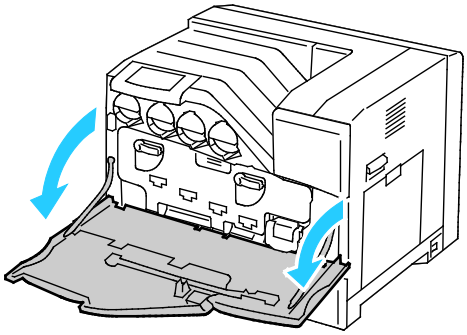

3. Fogja meg a hulladékkazetta fogantyúját, majd húzza saját maga felé.

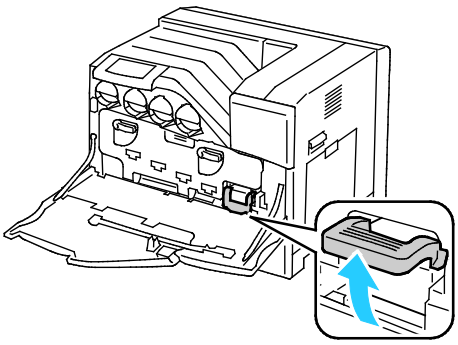

4. Másik kezével fogja meg a hulladékkazettát, és húzza ki a nyomtatóból.

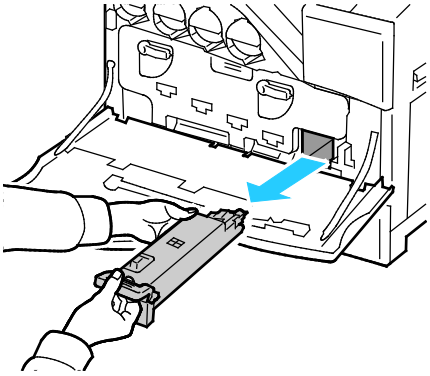

FIGYELEM: Vigyázzon, hogy a hulladékkazetta kezelésekor ne szóródjon ki festék.

FIGYELEM: A kazetta eltávolítása után ne érjen az alábbi ábrán látható részhez.

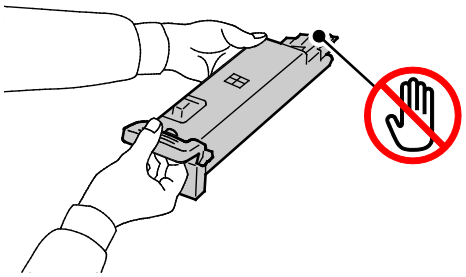

5. Helyezze a használt hulladékkazettát az új kazettához mellékelt műanyag zacskóba, majd zárja le a zacskót.
6. Helyezze az új hulladékkazettát a nyílásba, majd tolja be ütközésig.

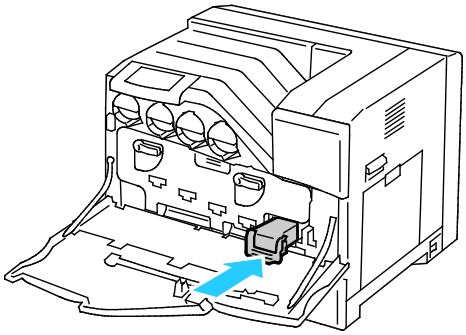

7. Csukja be a nyomtató elülső ajtaját.

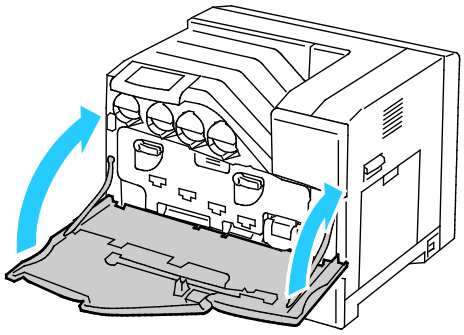

A képalkotó egységek cseréje

A vezérlőpanelen üzenet jelzi, amikor a képalkotó egység cseréje szükségessé válik.

⚠ **FIGYELEM:** A képalkotó egység erős fénytől való megóvása érdekében öt percen belül csukja be a képalkotó egység ajtaját. Ennél hosszabb idő a nyomtatási minőség romlását okozhatja.

1. Nyissa ki a nyomtató elülső ajtaját.

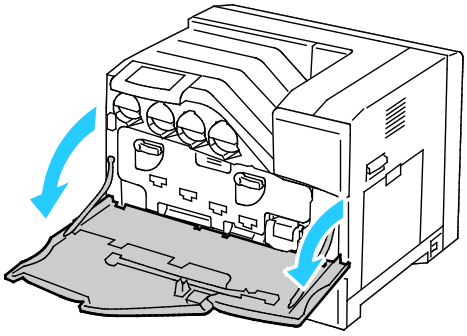

2. A két rögzítőkart elfordítva oldja ki a képalkotó egység ajtaját, majd nyissa ki az ajtót.

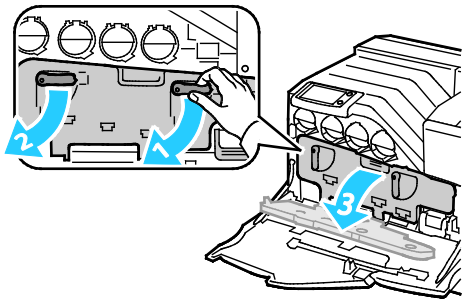

3. Távolítsa el a cserélni kívánt képalkotó egységet:
   a. Fogja meg a képalkotó egység fogantyúját, majd félig húzza ki.

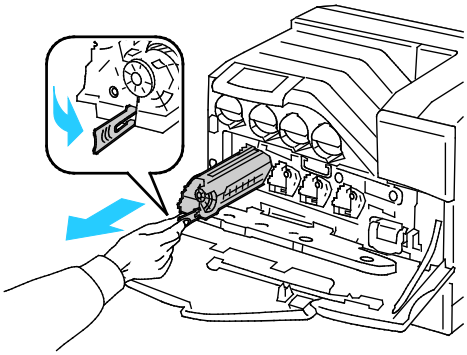

   b. Egyik kezével fogja meg a képalkotó egység egyik oldalát, majd egyenesen húzza ki a képalkotó egységet a nyomtatóból.

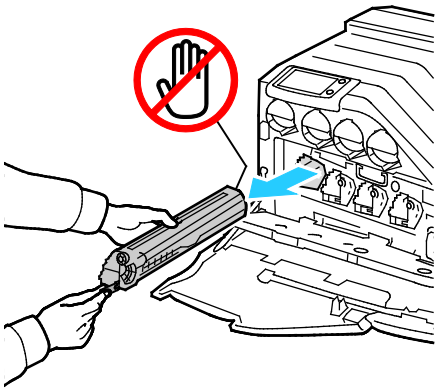

FIGYELEM: Ne érjen az ábrán látható részekhez.

FIGYELEM: Vigyázzon, hogy a képalkotó egység kezelésekor ne szóródjon ki festék.

4. Helyezze be az új képalkotó egységet:
   a. Csomagolja ki az új képalkotó egységet.

FIGYELEM: A képalkotó egység erős fénytől való megóvása érdekében addig ne távolítsa el a narancssárga védőburkolatot, amíg a kazettát a nyomtatóba nem helyezte.

   b. Húzza ki a két szalagot képalkotó egységből, majd dobja el a szalagokat.

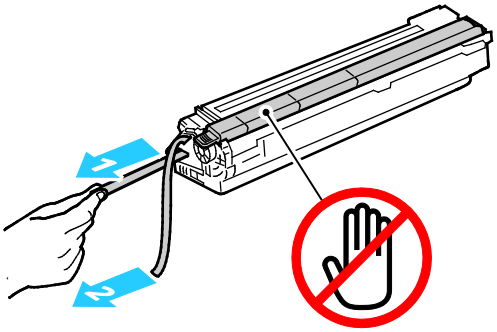

   c. Óvatosan csúsztassa a képalkotó egységet a megfelelő nyílásba.

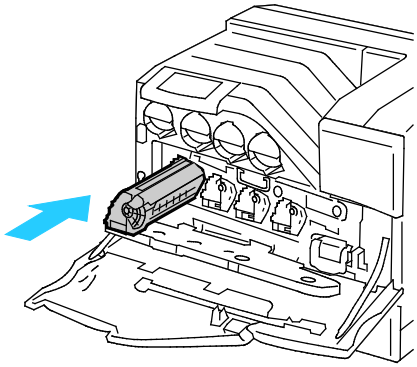

d. Vegye le a narancssárga védőburkolatot a behelyezett képalkotó egységről, majd dobja el.

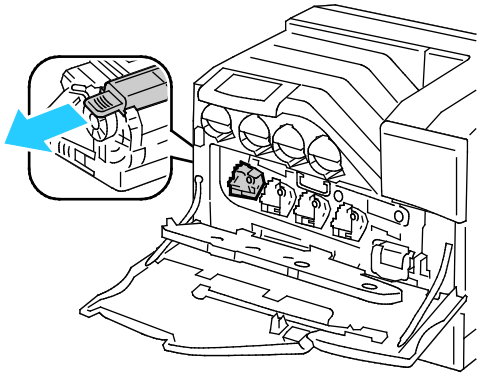

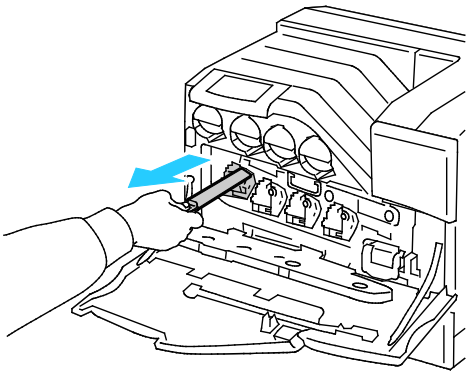

5. Csukja be a képalkotó egység ajtaját.

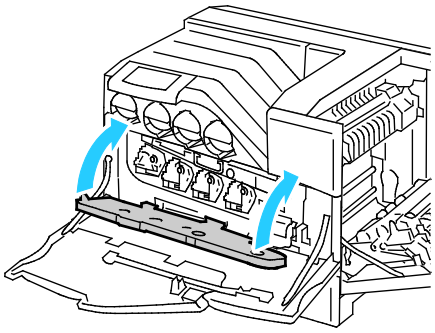

6. A két rögzítőkart elfordítva rögzítse a képalkotó egység ajtaját.

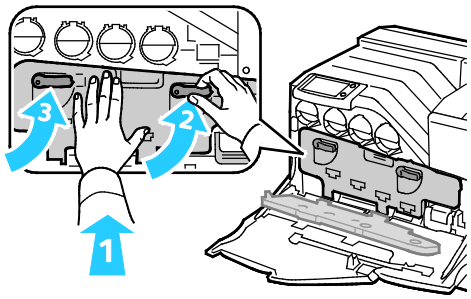

7. Vegye le a tisztítópálcát az ajtó hátoldaláról.

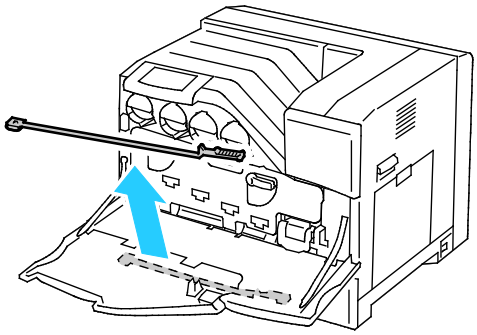

8. A tisztítólap mögötti füleket összenyomva vegye ki a tisztítólapot.

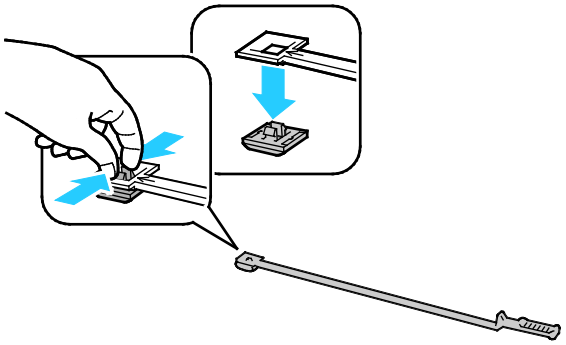

9. Csomagolja ki az új tisztítólapot a képalkotó egység dobozából.
10. Illessze az új tisztítólapot a tisztítópálcára.

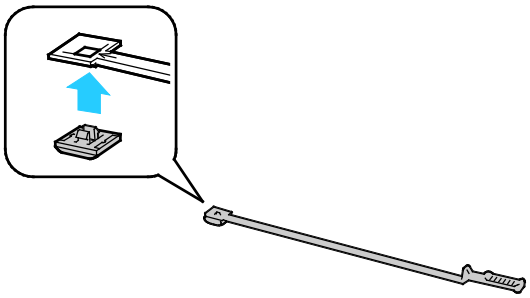

11. Tolja be a tisztítópálcát a négy tisztítónyílás egyikébe kattanásig, majd húzza ki. Még kétszer ismételje meg ezt a műveletet.

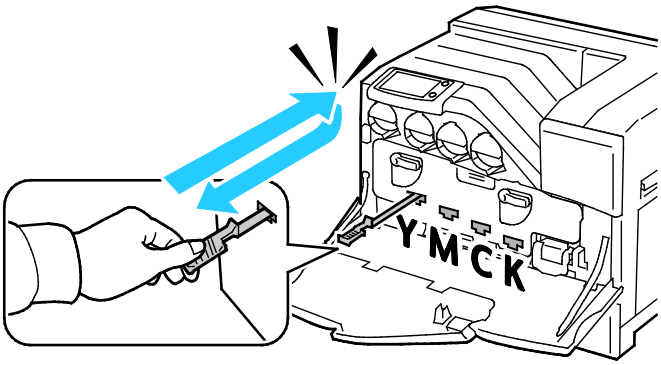

12. Helyezze be a tisztítópálcát az összes tisztítónyílásba.
13. Helyezze vissza a tisztítópálcát eredeti helyére.

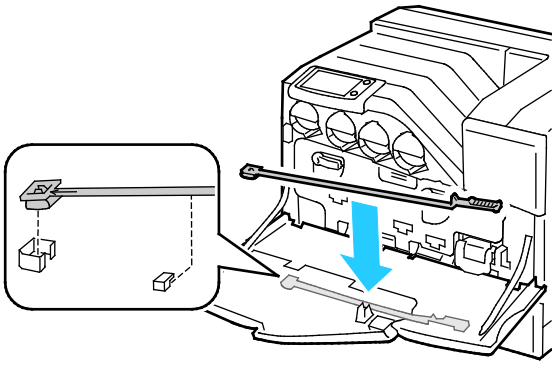

14. Csukja be a nyomtató elülső ajtaját.

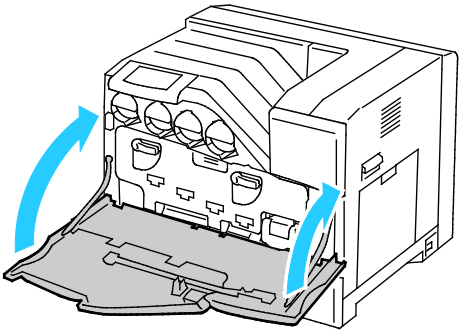

A tűzőkapocs-kazetta cseréje

A vezérlőpanelen üzenet jelzi, amikor a tűzőkapocs-kazetta cseréje szükségessé válik.

⚠ **VIGYÁZAT:** Nyomtatás közben ne hajtsa végre ezt a műveletet.

1. Csomagolja ki az új tűzőkapocs-kazettát, majd távolítsa el a csomagolóanyagot.
2. Nyissa ki a finiser elülső ajtaját.

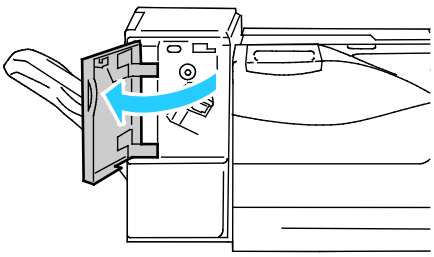

3. Saját maga felé húzva vegye ki az üres tűzőkapocs-kazettát a nyomtatóból.

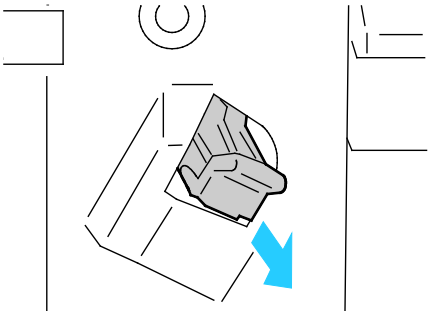

Megjegyzés: Győződjön meg arról, hogy az új kazetta fém része az ábrán látható módon le van eresztve.

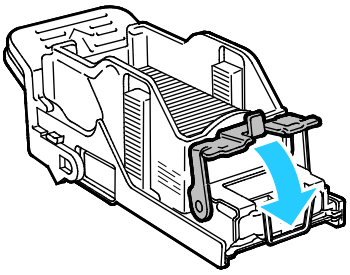

4. Helyezze az új tűzőkapocs-kazettát a finiserbe.

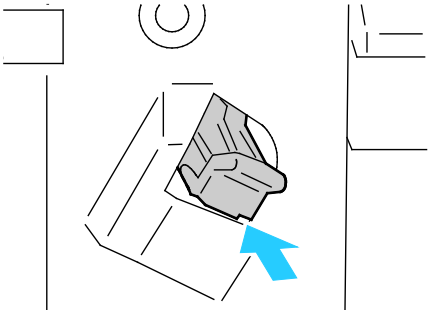

5. Csukja be a finiser elülső ajtaját.

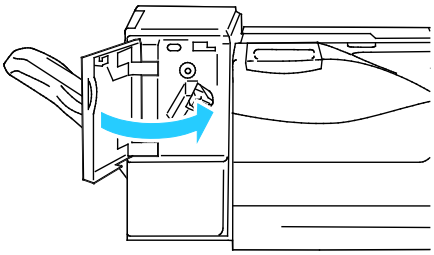

Rendszeres karbantartás

Ez a rész a következőket tartalmazza:

- A beégető cseréje 89
- A karbantartókészlet cseréje 91

A kellékek rendelésével kapcsolatos tudnivalókat lásd a Kellékrendelés oldal: 103 című részben.

A beégető cseréje

Megjegyzés: A nyomtatón megtekintheti az eltávolítási műveletet bemutató videót. Válassza a **Printer** (Nyomtató) > **Tools** (Programmód) > **Troubleshooting** (Hibakeresés) > **Resolve Problems** (Problémamegoldás) > **Repeating Spots or Lines** (Ismétlődő foltok vagy vonalak) elemet, majd érintse meg a **Video** (Videó) gombot a *Beégető* című videó megtekintéséhez.

VIGYÁZAT: Az áramütés elkerülése érdekében a karbantartás előtt mindig kapcsolja ki a nyomtatót, és húzza ki a tápkábelt a földelt konnektorból.

VIGYÁZAT: Az égési sérülések elkerülése érdekében a beégető cseréjét ne közvetlenül a nyomtatás után végezze. A beégető a használat során felforrósodik.

1. Kapcsolja ki a nyomtatót.

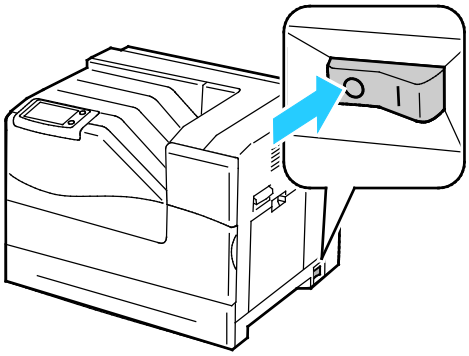

2. Mielőtt folytatná, várjon 30 percet.

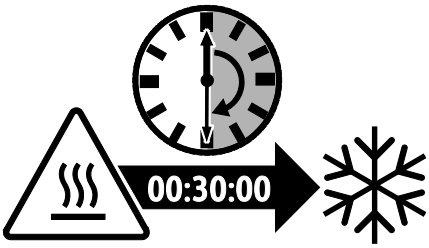

3. Vegye ki a papírt az 1. tálcából, majd csukja be a tálcát.
4. Húzza felfelé a jobb oldali ajtó reteszét, és nyissa ki az ajtót.

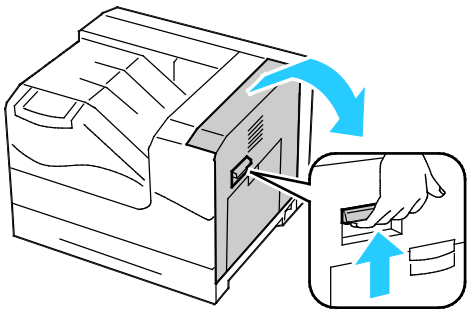

5. Fogja meg a nyomtatóban lévő beégető mindkét fogantyúját, majd húzza ki a beégetőt.

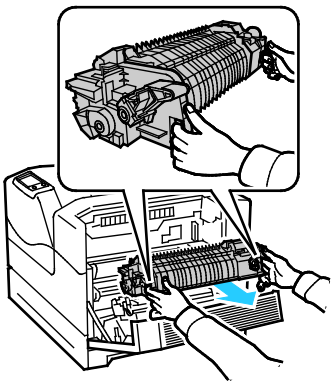

6. Csomagolja ki az új beégetőt.
7. Fogja meg a beégető mindkét fogantyúját, majd helyezze a beégetőt a nyomtatóba.

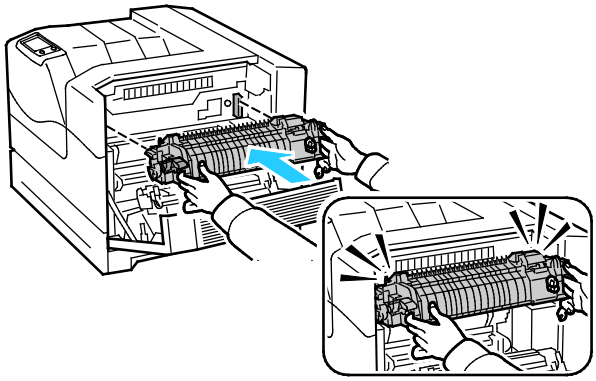

8. Csukja be a jobb oldali ajtót.

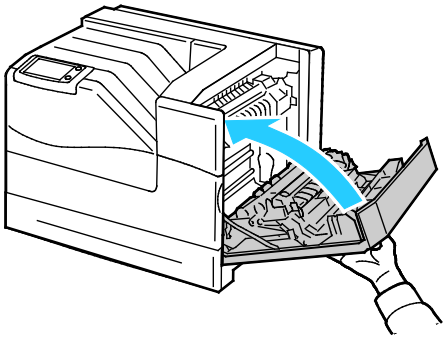

9. Kapcsolja be a nyomtatót.

A karbantartókészlet cseréje

A vezérlőpanelen üzenet jelzi, amikor a karbantartókészlet cseréje szükségessé válik.

Megjegyzés: A nyomtatón megtekintheti az eltávolítási műveletet bemutató videót. Válassza a **Printer** (Nyomtató) > **Tools** (Programmód) > **Troubleshooting** (Hibakeresés) > **Resolve Problems** (Problémamegoldás) > **Repeating Spots or Lines** (Ismétlődő foltok vagy vonalak) elemet, majd érintse meg a **Video** (Videó) gombot a *Karbantartókészlet* című videó megtekintéséhez.

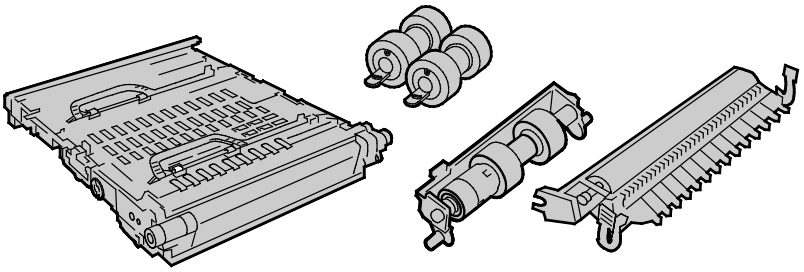

VIGYÁZAT: Az áramütés elkerülése érdekében a karbantartás előtt mindig kapcsolja ki a nyomtatót, és húzza ki a tápkábelt a földelt konnektorból.

1. Kapcsolja ki a nyomtatót.

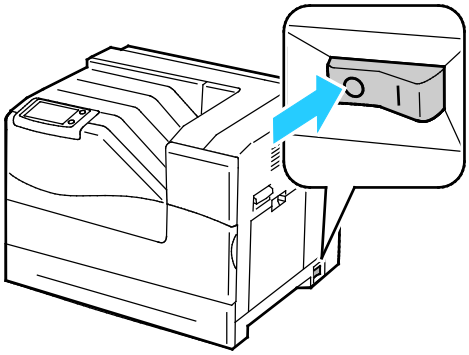

VIGYÁZAT: Egyes alkatrészek forróak lehetnek. A folytatás előtt várjon 30 percet, amíg a nyomtató lehűl.

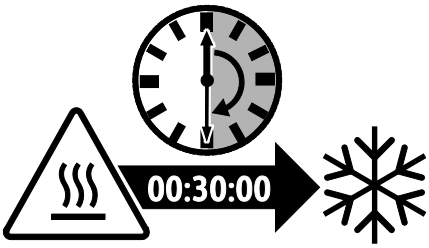

2. Vegye ki a 2. tálcát a nyomtatóból.

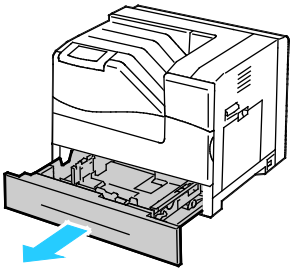

3. Cserélje ki az adagológörgőket a nyomtató belsejében:
   a. Forgassa addig az adagológörgőt, amíg a görgő rögzítőkampója láthatóvá nem válik.

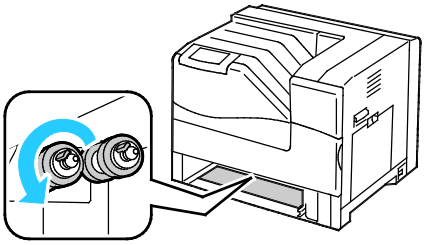

Megjegyzés: A görgők a nyomtató belsejében, a tálcanyílástól mérve körülbelül 165 mm távolságra találhatók.

   b. Húzza ki az adagológörgő rögzítőkampóját a tengelyen lévő horonyból, majd húzza előre az adagológörgőt.

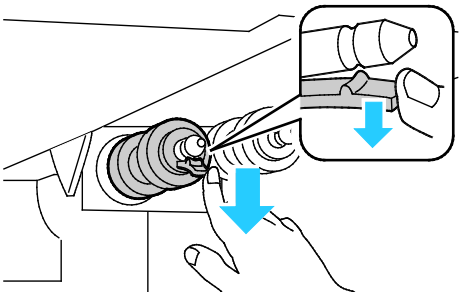

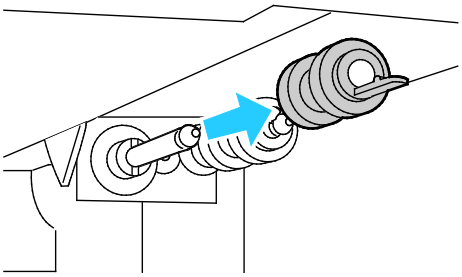

   c. Hasonló módon vegye le a második adagológörgőt.
   d. Igazítsa az új adagológörgőn lévő nyílást a tengelyhez.

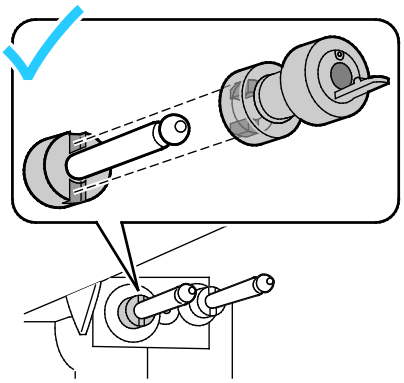

e. Csúsztassa végig az adagológörgőt a tengelyen, amíg a kiálló részek a nyílásokba teljesen be nem illeszkednek, és az adagológörgő rögzítőkampója vissza nem illeszkedik a horonyba.

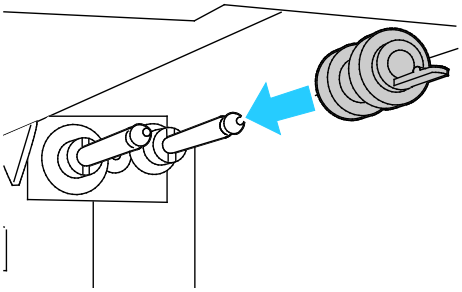

f. Hasonló módon helyezze be a második adagológörgőt.

4. Cserélje ki a tálcában található adagológörgő-egységet:

Megjegyzés: A művelet minden normál és opcionális tálca esetében megegyezik.

a. Húzza balra az adagológörgő fedelét, majd nyissa ki, és tartsa nyitva a fedelet.

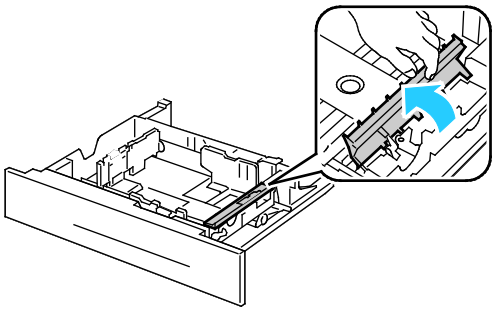

b. Fordítsa jobbra az adagológörgő-egységet.

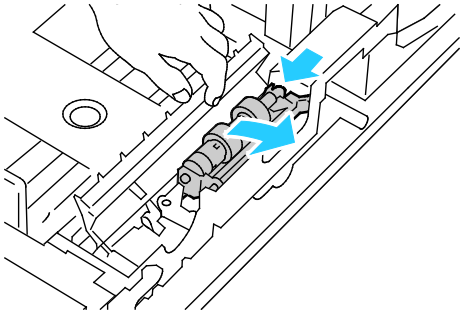

c. Húzza ki a hátsó tengelyt, majd az elülső tengelyt, és vegye ki az adagológörgő-egységet.

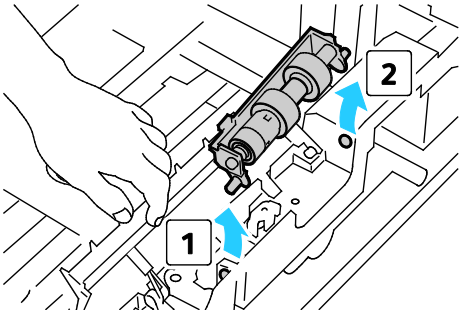

d. Csomagolja ki az új adagológörgő-egységet.

e. Húzza balra az adagológörgő fedelét, majd nyissa ki, és tartsa nyitva a fedelet.

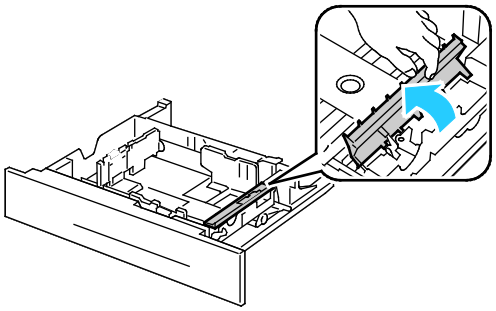

f. Csúsztassa az adagológörgő-egység elülső, majd hátsó tengelyét a tálcán lévő nyílásokba.

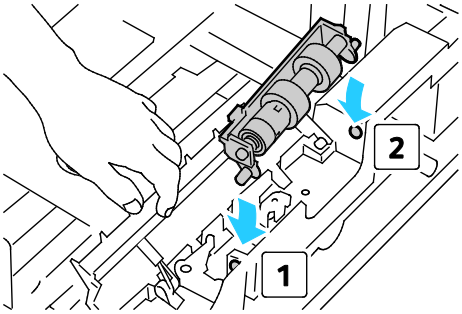

g. Fordítsa balra az adagológörgő-egységet, amíg a helyére nem rögzül.

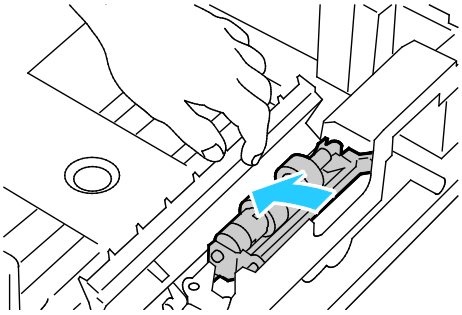

h. Jobbra húzva csukja be az adagológörgő fedelét.

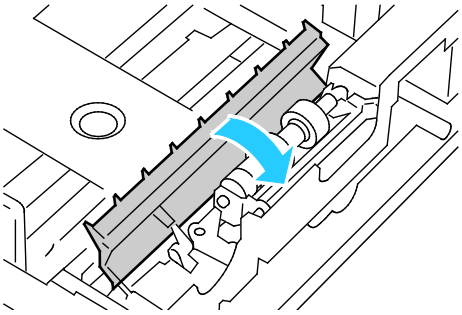

5. Helyezze a tálcát a nyomtatóba.

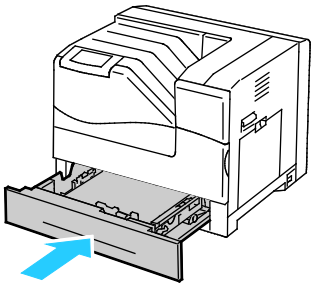

6. Cserélje ki a továbbító hengert:
   a. Húzza felfelé a jobb oldali ajtó reteszét, és nyissa ki az ajtót.

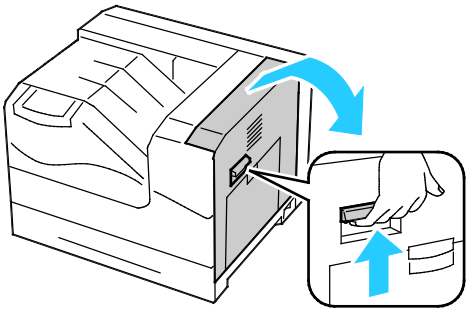

   b. Akassza ki a továbbító henger két karját, majd felfelé emelve vegye ki a hengert.

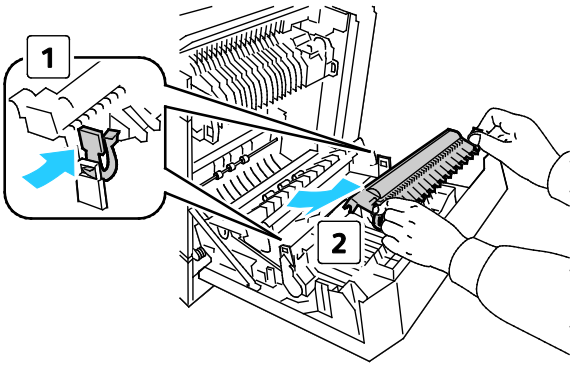

   c. Fogja meg az új továbbító henger két oldalán lévő kart, és illessze a hengeren található nyilakat a nyomtatón lévő nyilakhoz.

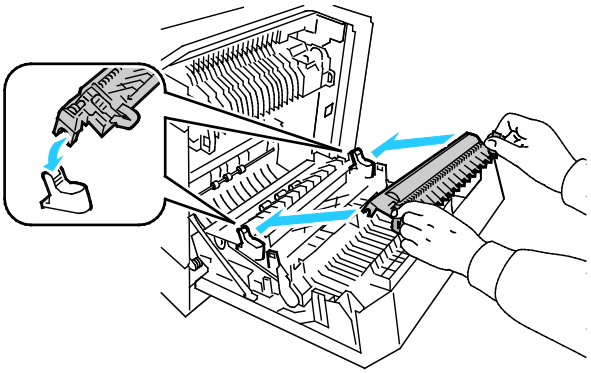

d. Engedje le a továbbító henger elülső részét, amíg az a helyére nem kattan.

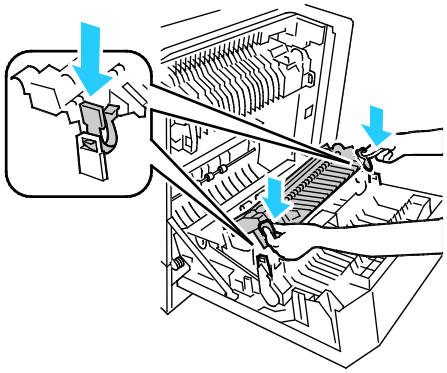

7. Vegye ki a továbbító szíjat:

a. Nyissa ki a nyomtató elülső ajtaját.

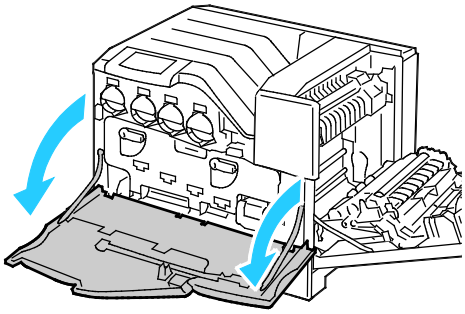

b. A két rögzítőkart elfordítva oldja ki a képalkotó egység ajtaját, majd nyissa ki az ajtót.

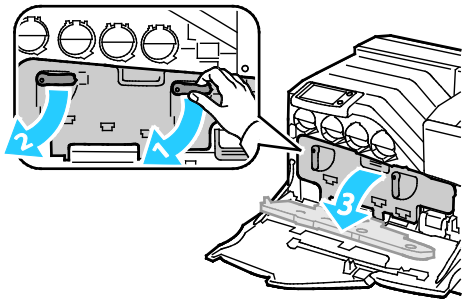

c. Fogja meg a továbbító szíj elején lévő fogantyút.

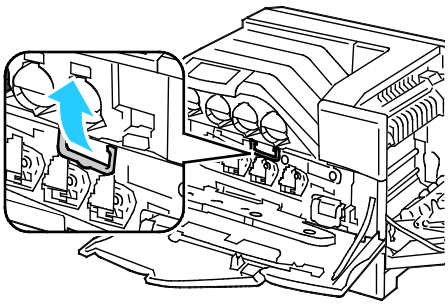

d. Húzza ki a továbbító szíjat, amíg a szíjon lévő vonal láthatóvá nem válik.

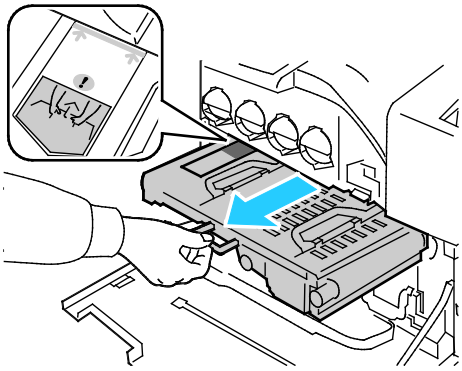

e. Fogja meg a továbbító szíj tetején lévő fogantyúkat, majd húzza ki a továbbító szíjat a nyomtatóból.

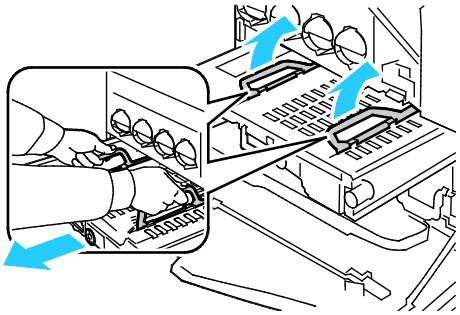

FIGYELEM: Az alkatrészeket ne az ábrán látható részeknél fogja meg. Ellenkező esetben romolhat a nyomtatási minőség.

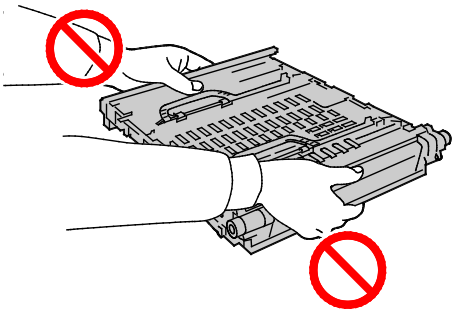

8. Csúsztassa ötször előre-hátra az arany színű fület.

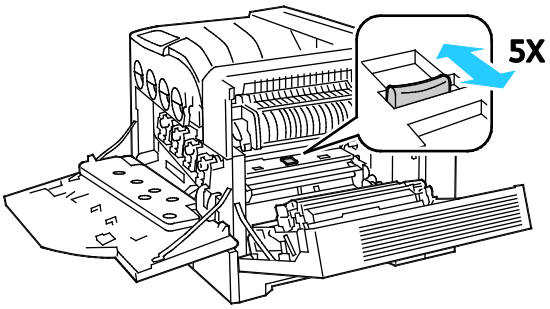

9. Csomagolja ki az új továbbító szíjat, majd helyezze egy vízszintes felületre.

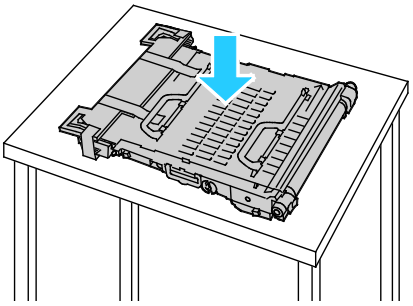

10. Vegye le a védőelemeket.

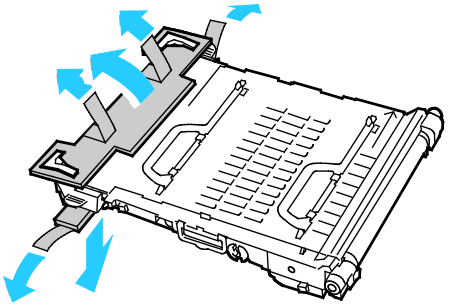

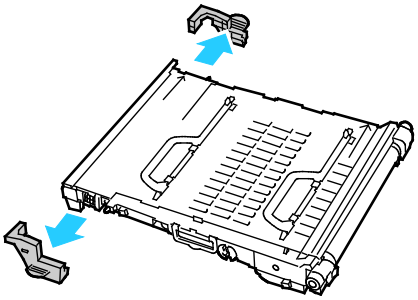

11. Helyezze be a továbbító szíjat:
    a. Fogja meg a továbbító szíj tetején található fogantyúkat.

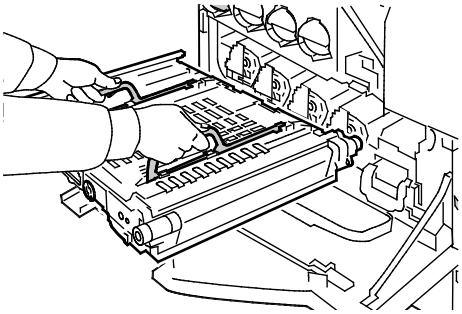

FIGYELEM: Az alkatrészeket ne az ábrán látható részeknél fogja meg. Ellenkező esetben romolhat a nyomtatási minőség.

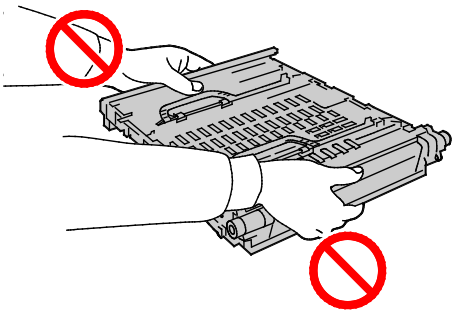

b. Illessze a továbbító szíjon található nyilakat a nyomtatón lévő nyilakhoz.

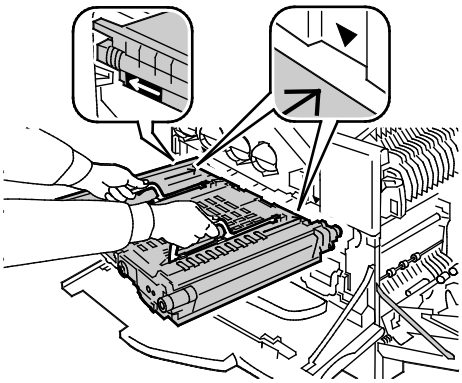

c. Csúsztassa a továbbító szíjat a nyomtatóba addig, amíg a szíjon látható vonal el nem éri a nyomtatót.

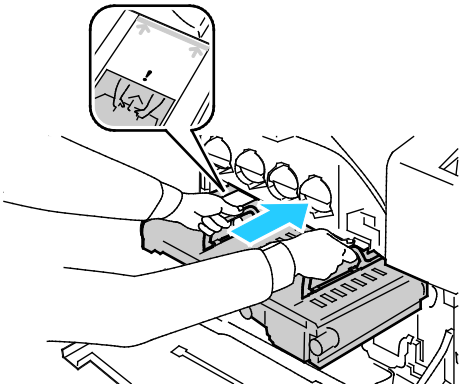

d. Engedje le a fogantyúkat.

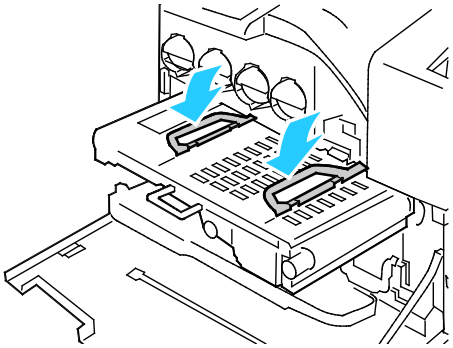

e. Tolja be ütközésig a továbbító szíjat.

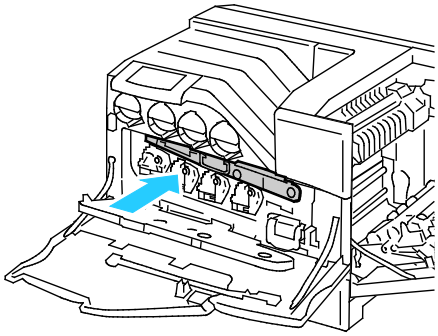

12. Csukja be a képalkotó egység ajtaját.

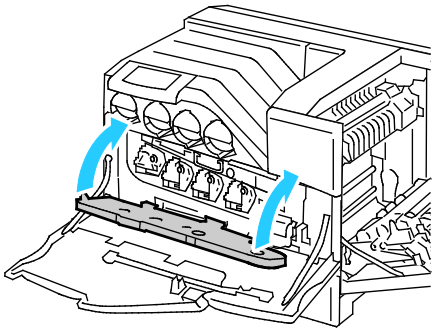

13. A két rögzítőkart elfordítva rögzítse a képalkotó egység ajtaját.

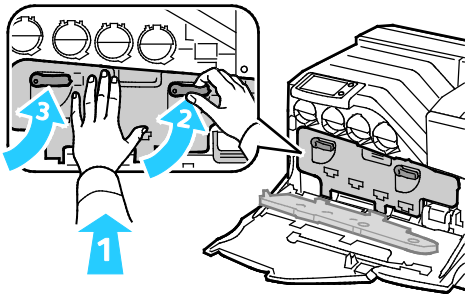

14. Csukja be a nyomtató elülső ajtaját.

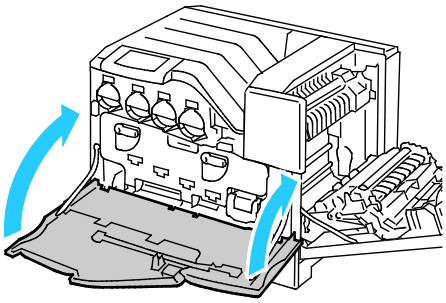

15. Csukja be a jobb oldali ajtót.

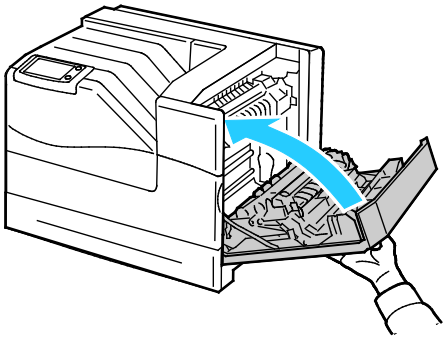

Megjegyzés: Ha az ajtó jobb oldala nem csukódik be, akkor a továbbító szíj nincs teljesen a helyén.

16. Kapcsolja be a nyomtatót.
17. Állítsa vissza a Maintenance Kit (Karbantartókészlet) számlálóját:
    a. A vezérlőpanelen érintse meg a **Printer** (Nyomtató) elemet.
    b. Érintse meg a **Tools** (Programmód) fület, majd válassza ki az **Setup** (Beállítás) elemet.
    c. Érintse meg a **Service Tools** (Szervizeszközök) elemet.
    d. Érintse meg a **Reset HFSI Counters** (HFSI-számlálók visszaállítása) > **Maintenance Kit** (Karbantartókészlet) > **Reset Counter** (Számláló visszaállítás) elemet.

Számlázási és használati információk

A számlázási és használati információk a Billing Meters (Számlázásmérők) képernyőn tekinthetők meg. A látható nyomatszámlálók számlázási célra használatosak.

1. A vezérlőpanelen érintse meg a **Printer** (Nyomtató) elemet.
2. Az alapvető lenyomatszámlálók megtekintéséhez az Information (Adatok) fülön érintse meg a **Billing Meters** (Számlázásmérők) elemet:
   - **Color impressions** (Színes lenyomatok): A színeket tartalmazó kinyomtatott oldalak száma.
   - **Black impressions** (Fekete lenyomatok): A színeket nem tartalmazó kinyomtatott oldalak száma.
   - **Összes lenyomat**: A színes és fekete lenyomatok összesített száma.

   Megjegyzés: Egy egy- vagy kétoldalasan nyomtatható lap egy oldala számít egy oldalnak. Egy kétoldalasan nyomtatott lap két lenyomatnak számít.

3. A részletes használati információk megtekintéséhez érintse meg a **Usage Counters** (Használati számlálók) elemet.

Kellékrendelés

Ez a rész a következőket tartalmazza:

- A gyári szám megkeresése 103
- Kellékanyagok 103
- Rendszeres karbantartási tételek 103
- Felhasználó által cserélhető egységek 104
- Mikor kell kelléket rendelni 104
- A nyomtatókellékek állapotának megtekintése 104
- Kellékek újrahasznosítása 105

A gyári szám megkeresése

Kellékek rendelésekor, valamint akkor, ha segítséget szeretne kérni a Xerox cégtől, szüksége lesz a nyomtató gyári számára. A gyári szám a nyomtató alaplemezének jobb oldalán, a beégető alatt, a jobb oldali ajtó mögött található. A vezérlőpanelen is megjelenítheti a gyári számot.

A gyári szám megtekintése a vezérlőpanelen:

1. A vezérlőpanelen érintse meg a **Printer** (Nyomtató) elemet.
2. Az Information (Adatok) fülön érintse meg az **About This Printer** (A nyomtató névjegye) elemet.

   A General (Általános) fülön látható a modell, a gyári szám, a verzió és az üzembe helyezés dátuma.

Kellékanyagok

A fogyóeszközök azok a kellékek, amelyek teljesen elhasználódnak a nyomtató használata során. A nyomtató fogyóeszközei többek között a következők:

- Eredeti Xerox® festékkazetták (ciánkék, magenta, sárga és fekete)
- Tűzőkapocs-kazetta, amennyiben az opcionális finiser fel van szerelve

Megjegyzés: Minden fogyóeszközhöz beszerelési útmutató tartozik.

FIGYELEM: Ha nem eredeti Xerox® festéket használ, az befolyásolhatja a nyomtatás minőségét és a nyomtató megbízhatóságát. Ez az egyetlen olyan festék, amely a Xerox cég szigorú ellenőrzése mellett kifejezetten ezen termékben történő felhasználásra készült.

Rendszeres karbantartási tételek

A rendszeres karbantartási tételek a nyomtató korlátozott élettartamú részei, melyeket időközönként cserélni kell. Ezek lehetnek részek vagy készletek. A rendszeres karbantartási tételeket általában a felhasználó cserélheti.

Megjegyzés: Minden rendszeres karbantartási tétel tartalmaz felhasználási útmutatót.

A nyomtató rendszeres karbantartási tételei a következők:

- Képalkotó egységek (ciánkék, magenta, sárga és fekete)
- Hulladékgyűjtő

Felhasználó által cserélhető egységek

A felhasználó által cserélhető egységek a nyomtató külső műszaki segítség nélkül cserélhető alkatrészei. Ezek az alkatrészek a rutin karbantartás alá tartozó alkatrészeknél hosszabb élettartamúak.

Megjegyzés: Minden felhasználó által cserélhető egységhez beszerelési útmutató tartozik.

A nyomtató felhasználó által cserélhető egységei a következők:

- 110 voltos beégető a Phaser 6700 nyomtatóhoz
- 220 voltos beégető a Phaser 6700 nyomtatóhoz
- Karbantartókészlet, amely egy adagológörgő-készletet, egy továbbító görgőt és egy továbbító síjat tartalmaz
- Adagológörgő az 1. tálcához

Mikor kell kelléket rendelni

A vezérlőpanelen figyelmeztetés jelenik meg, amikor a kellék cseréje esedékessé válik. Ellenőrizze, hogy van-e kéznél cseretétel. Fontos, hogy ezeket a kellékeket az üzenet első alkalommal való megjelenésekor megrendelje, hogy ne legyen kiesés a nyomtatásban. A vezérlőpanelen egy üzenet jelzi, amikor ki kell cserélni a kellékeket.

A kellékeket megrendelheti helyi viszonteladójánál vagy a www.xerox.com/office/6700supplies címen.

FIGYELEM: A nem a Xeroxtól® származó kellékek használata nem ajánlott. A Xerox Garancia®, a Szervizszerződés és a *Total Satisfaction Guarantee* (Teljeskörű elégedettség garanciája) nem vonatkozik az olyan kárra, meghibásodásra és teljesítményromlásra, amely nem Xerox® eredetű kellékek vagy nem a nyomtatóhoz előírt Xerox® kellékek használatából keletkezett. A *Total Satisfaction Guarantee* (Teljeskörű elégedettség garanciája) az Amerikai Egyesült Államokban és Kanadában áll rendelkezésre. Ezeken a helyeken kívül a garancia más-más területeket fedhet le. A részleteket a Xerox képviselőjétől tudhatja meg.

A nyomtatókellékek állapotának megtekintése

Bármikor ellenőrizheti a nyomtatókellékek állapotát.

1. A Supplies (Kellékek) lap megtekintéséhez hajtsa végre az alábbi lépéseket:
   - Érintse meg a vezérlőpanelen a **Printer** (Nyomtató) gombot, majd a **Supplies** (Kellékek) fület.
   - Érintse meg a fő képernyő jobb alsó sarkában látható **C**, **M**, **Y**, **K** ikonokat.

2. A festékkazetta részleteinek, többek között a rendeléshez szükséges cikkszám megtekintéséhez érintse meg a **C**, **M**, **Y** vagy **K** elemet.
3. A **Close** (Bezárás) lehetőség megérintésével jut vissza a Supplies (Kellékek) fülre.
4. A beégetővel, hulladékkazettával, képalkotó egységekkel, karbantartókészlettel vagy tűzőkapocs-kazettával kapcsolatos részletekért érintse meg az **Other Supplies** (Egyéb kellékanyagok) lehetőséget. A **Fel** vagy **Le** nyíllal görgessen a listában a megtekinteni kívánt adatok a kiválasztásához.
5. A **Vissza** nyíl megérintésével az Other Supplies (Egyéb kellékanyagok) képernyőre térhet vissza.
6. A Supplies Usage (Alkatrész-felhasználás) oldal kinyomtatásához érintse meg a **Print** (Nyomtatás) ikont, majd a **Supplies Usage** (Alkatrész-felhasználás) elemet.
7. A főképernyőre való visszatéréshez érintse meg a **Kezdőoldal** elemet.

Kellékek újrahasznosítása

A Xerox® kellékeket újrahasznosító programokról szóló információkat megtekintheti a www.xerox.com/gwa webhelyen.

A kellékekhez egy díjmentesített visszaküldési címke is tartozik. A címkét ragassza a tartozékok eredeti dobozára, és juttassa azokat vissza újrahasznosítás céljából.

A nyomtató mozgatása

- Minden esetben kapcsolja ki a nyomtatót, és várja meg, amíg a nyomtató leáll.
- Húzza ki a tápkábelt a nyomtató hátuljából.
- A nyomtató megemelését legalább három személy végezze.
- A nyomtató emelésekor az ábrán feltüntetett részeknél fogja meg a nyomtatót.
- A festék kiszóródásának elkerülése érdekében a nyomtatót mindig tartsa vízszintes helyzetben.

FIGYELEM: Ha a szállításhoz a nyomtatót nem megfelelően csomagolja be, az a nyomtató károsodásához vezethet, amelyre nem vonatkozik a Xerox® Garancia, a Szervizszerződés, illetve a *Total Satisfaction Guarantee* (Teljeskörű elégedettség garanciája). A Xerox® Garancia, a Szervizszerződés, illetve a *Total Satisfaction Guarantee* (Teljeskörű elégedettség garanciája) nem vonatkozik a nyomtató nem megfelelő mozgatásból eredő sérüléseire.

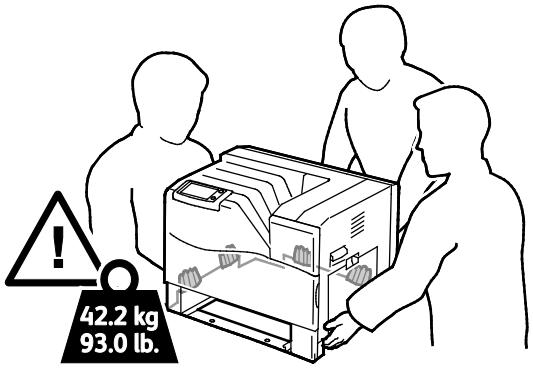

FIGYELEM: A Xerox® *Total Satisfaction Guarantee* (Teljeskörű elégedettség garanciája) az Egyesült Államokban és Kanadában áll rendelkezésre. Ezeken a helyeken kívül a garancia más-más területeket fedhet le. A részleteket a Xerox képviselőjétől tudhatja meg.

Hibakeresés

7

Ez a fejezet a következőket tartalmazza:

- Általános hibaelhárítási feladatok 108
- Papírelakadás 112
- A nyomtatás minőségével kapcsolatos problémák 129
- Segítségkérés 134

Általános hibaelhárítási feladatok

Ez a rész a következőket tartalmazza:

- A nyomtatót nem lehet bekapcsolni 108
- A nyomtató gyakran alaphelyzetbe áll vagy kikapcsol 108
- A nyomtatás túl hosszú ideig tart 109
- A dokumentumot a gép rossz tálcából nyomtatja 109
- A dokumentum nem nyomtatódik ki 110
- A nyomtató szokatlan zajokat ad ki 110
- Problémák az automatikus kétoldalas nyomtatással 110
- Dátum és időpont nem megfelelő 110

Ebben a részben útmutatást talál a problémák azonosítására és megoldására. Egyes problémák a nyomtató újraindításával is elháríthatók.

A nyomtatót nem lehet bekapcsolni

Lehetséges ok	Megoldás
A főkapcsoló nincs bekapcsolva.	Kapcsolja be a kapcsolót.
A tápkábelt nem dugta be megfelelően a konnektorba.	Kapcsolja ki a nyomtató főkapcsolóját, és a tápkábelt szorosan dugja be az aljzatba.
Az a dugaszolóaljzat, amelyhez a nyomtató csatlakozik, meghibásodott.	• Próbáljon ki egy másik elektromos készüléket, hogy az megfelelően működik-e az adott konnektorhoz csatlakoztatva. • Használjon másik csatlakozóaljzatot.
A nyomtatót olyan konnektorba dugta be, amelynek feszültsége vagy frekvenciája nem felel meg a nyomtató előírásainak.	Olyan áramforrást használjon, amely megfelel az Elektromossági adatok oldal: 148 között megadottaknak.

⚠ **FIGYELEM:** A háromeres vezetéket (földelt dugóval) közvetlenül a földelt váltakozó áramú aljzatba csatlakoztassa.

A nyomtató gyakran alaphelyzetbe áll vagy kikapcsol

Lehetséges ok	Megoldás
A tápkábelt nem dugta be megfelelően a konnektorba.	Kapcsolja ki a nyomtatót, ellenőrizze, hogy a kábel pontosan csatlakozik, majd kapcsolja vissza a nyomtatót.
Rendszerhiba keletkezett.	Lépjen kapcsolatba a Xerox® szervizképviselőjével, és mondja el, milyen hibakódot és hibaüzenetet kapott. Ellenőrizze a vezérlőpanelen a hibaelőzményeket. A részletekhez lásd: Hibaüzenetek megtekintése a vezérlőpanelen oldal: 134.

A nyomtatás túl hosszú ideig tart

Lehetséges ok	Megoldás
A nyomtató lassúbb nyomtatási üzemmódra van állítva (például kartonra vagy fóliákra történő nyomtatásra).	Egyes másolóanyagokkal több ideig tart a nyomtatás. Győződjön meg arról, hogy helyesen adta meg a papír típusát az illesztőprogramban és a nyomtató vezérlőpanelén.
A készülék energiatakarékos módban van.	Várjon. Az energiatakarékos módból kilépve tovább tart a nyomtatás elindítása.
A nyomtató hálózati telepítése is gondot jelenthet.	Ellenőrizze, hogy egy nyomtatásütemező vagy a nyomtatót megosztó számítógép nem gyűjti-e be először az összes nyomtatási munkát, hogy utána küldje el őket a nyomtatóra. A küldés lassíthatja a nyomtatás sebességét. A nyomtató sebességének teszteléséhez nyomtasson ki néhány információs lapot, például az irodai bemutatóoldalt. Ha az oldal nem a nyomtató névleges sebességén nyomtatódik ki, akkor lehet, hogy a hálózat vagy a nyomtató telepítésével van probléma.
A munka nagyon összetett.	Várjon. Nem kell tennie semmit.
A nyomtatásminőségi mód az illesztőprogramban Fotó értékre van állítva.	A nyomtatás minőségi módját módosítsa a nyomtató-illesztőprogramban Szabványosra.
A nyomtatás minősége Fotóra van állítva, és a nyomtatót összetett, kétoldalas nyomtatási munkákhoz használja.	Bővítse a memóriát 2 GB RAM-ra.

A dokumentumot a gép rossz tálcából nyomtatja

Lehetséges ok	Megoldás
A használt program és a nyomtatóillesztő tálcabeállításai eltérnek.	1. Ellenőrizze a nyomtatóillesztőben kiválasztott tálcát. 2. Menjen a nyomtatáshoz használt program oldalbeállítások vagy nyomtatóbeállítások részéhez. 3. A papírforrást úgy válassza ki, hogy az megfeleljen a nyomtatóillesztőben kijelölt tálcának, vagy állítsa a papírforrást automatikus választásra. Megjegyzés: Ha azt szeretné, hogy a nyomtató-illesztőprogram válassza meg a tálcát, a papírforrásként használni kívánt tálcánál az Automatikus választás engedélyezve értéket adja meg.

A dokumentum nem nyomtatódik ki

Lehetséges ok	Megoldás
A kijelölt tálcába rossz méretű papír van töltve.	Sikertelen nyomtatási munka állapotának megtekintése az érintőképernyőn: 1. A vezérlőpanelen érintse meg a **Munkák** elemet. 2. Keresse meg a sikertelen munkát a listában. 3. Jegyezze fel a sikertelen nyomtatási munka állapotát, például Held: Erőforráshiány. 4. A részletekhez érintse meg a nyomtatási munkát, majd a **Munkarészletek** elemet. 5. Jegyezze fel az Erőforrások részben jelzett tálcaszámot és a jelzett tálca állapotát. 6. Töltse be a megfelelő méretű papírt a tálcába, vagy válasszon másik tálcát.
A használt program és a nyomtatóillesztő tálcabeállításai eltérnek.	A részletekhez lásd: A dokumentumot a gép rossz tálcából nyomtatja oldal: 109.

A nyomtató szokatlan zajokat ad ki

Lehetséges ok	Megoldás
Az egyik tálca nincs megfelelően a helyén.	Nyissa ki és csukja be a nyomtatáshoz használt tálcát.
Akadály vagy törmelék van a nyomtató belsejében.	Kapcsolja ki a nyomtatót, és hárítsa el az akadályt, vagy vegye ki a törmeléket. Ha nem tudja kivenni, lépjen kapcsolatba a Xerox® szervizképviselőjével.

Problémák az automatikus kétoldalas nyomtatással

Lehetséges ok	Megoldás
Nem támogatott vagy érvénytelen papír.	Győződjön meg arról, hogy a megfelelő papírt használja.Részletek: Az automatikus kétoldalas nyomtatáshoz használható papírméretek és -súlyok oldal: 36. Borítékok, címkék, írásvetítő fóliák, valamint 220 g/m²-nél nehezebb lapok nem használhatók kétoldalas nyomtatáshoz.
Helytelen beállítás.	• A nyomtató-illesztőprogram Tulajdonságai között a Papír/Kimenet fülön válassza a **Kétoldalas nyomtatás** elemet. • Ellenőrizze a beállításokat a vezérlőpanelen. Érintse meg a **Nyomtató** > **Telepítés** > **Kimeneti beállítások** > **Kétoldalas nyomtatás** elemet.

Megjegyzés: A(z) Phaser 6700N nem támogatja az automatikus kétoldalas nyomtatást.

Dátum és időpont nem megfelelő

A dátumot és az időt a rendszer automatikusan állítja be, amikor a nyomtatót olyan hálózathoz csatlakoztatja, amelyen hálózati időprotokoll (NTP) működik. Az NTP hálózati kapcsolaton keresztül szinkronizálja a számítógépek belső óráját rendszerindításkor, azt követően pedig minden 24 órában. Ez a funkció biztosítja, hogy a nyomtató belső órája a megadott NTP-szerverrel szinkronban legyen.

Lehetséges ok	Megoldás
A Date and Time Setup (Dátum és idő beállítása) funkció Manual (NTP Disabled) (Kézi (NTP letiltva)) értékre van állítva.	Az NTP engedélyezésével állítsa a Dátumot és az Időt automatikusra. NTP engedélyezése a CentreWare Internet Services használatával: 1. Nyisson meg egy webböngészőt, írja be a címmezőbe a nyomtató IP-címét, majd nyomja meg az **Enter** vagy a **Return** gombot. Megjegyzés: Ha nem ismeri nyomtatójának IP-címét, lásd: A nyomtató IP-címének megkeresése oldal: 21. 2. Kattintson a **Properties** (Tulajdonságok) fülre. 3. A navigációs táblán kattintson a General Setup (Általános beállítás) bal oldalán látható nyílra. 4. A kibontott General Setup (Általános beállítás) menüben válassza a **Date and Time** (Dátum és idő) elemet. 5. A Date and Time (Dátum és idő) oldalon kattintson a Date and Time Setup (Dátum és idő beállítása) résztől jobbra látható nyílra. 6. Válassza az **Automatic using NTP** (Automatikus NTP-vel) elemet. 7. A NTP Server Settings (NTP kiszolgáló beállításai) mezőbe írja be az NTP kiszolgáló IP-címét. 8. Kattintson az **Apply** (Alkalmaz) gombra.
Az időzóna, a dátum vagy a pontos idő helytelenül van beállítva.	Állítsa be kézzel az időzónát, dátumot és időt: 1. A vezérlőpanelen érintse meg a **Printer** (Nyomtató) elemet. 2. Érintse meg a **Tools** (Programmód) fület, majd válassza ki az **Setup** (Beállítás) elemet. 3. Érintse meg az **Általános beállítások** > **Dátum/idő** elemet. 4. Végezze el az adatok kívánt módosítását: a. Érintse meg az **Időzóna** elemet, majd a **Fel** és a **Le** nyíl segítségével jelölje a földrajzi helyét és időzónáját, majd érintse meg az **OK** gombot. b. Érintse meg a **Dátum** elemet, majd a **Bal** és a **Jobb** nyíl segítségével válassza ki az évet, hónapot és napot, majd érintse meg az **OK** gombot. c. Érintse meg az **Idő** elemet, majd érintse meg az **Óra** vagy **Perc** lehetőséget. A billentyűzet segítségével vigye be a számokat, érintse meg a **DE** vagy **DU**, majd az **OK** elemet.

Papírelakadás

Ez a rész a következőket tartalmazza:

- A papírelakadás helyének meghatározása 112
- Papírelakadások megszüntetése 114
- Papírelakadások esélyének minimalizálása 123
- Papírelakadások - hibaelhárítás 125
- Tűzőkapocs-elakadások megszüntetése 126

A papírelakadás helyének meghatározása

A következő ábra azt mutatja, hogy a nyomtató alapkiszerelésében hol történhetnek papírelakadások a papírúton.

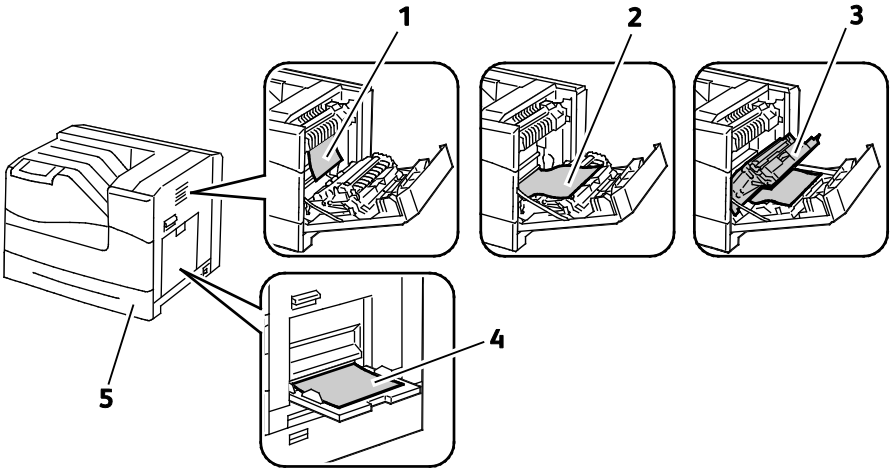

1. Beégető
2. Jobb oldali ajtó
3. Duplex egység
4. 1. tálca
5. 2. tálca

A következő ábra azt mutatja, hogy hol történhetnek papírelakadások a papírúton, ha a nyomtató az opcionális tálcákkal és finiserrel is fel van szerelve.

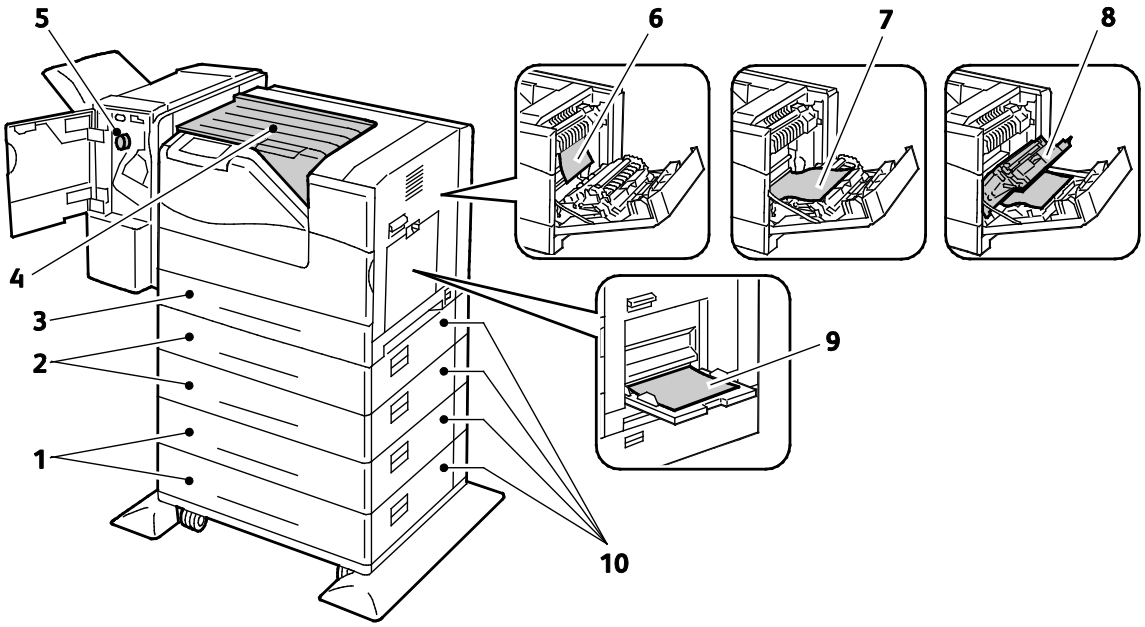

1. 1100 lapos nagy kapacitású adagoló
2. 550 lapos adagolók
3. 2. tálca
4. Vízszintes papírszállító egység
5. Finiser
6. Beégető
7. Jobb oldali ajtó
8. Duplex egység
9. 1. tálca
10. Opcionális adagoló, jobb oldali ajtók

FIGYELEM: A papírelakadás elhárításához ne próbáljon szerszámot vagy más eszközt használni. Ha mégis így tesz, az maradandó károsodást okozhat a nyomtatóban.

Papírelakadások megszüntetése

Ez a rész a következőket tartalmazza:

- Elakadás megszüntetése az 1. tálcánál 114
- Elakadás megszüntetése a 2. tálcánál 116
- Elakadás megszüntetése a jobb oldali ajtónál 118
- Elakadások megszüntetése a beégetőben 120
- Elakadások megszüntetése a finiserben 122
- Elakadások megszüntetése a vízszintes papírszállító egységnél 123

FIGYELEM: A lapok sérülésének elkerülése érdekében az elakadt papírt mindig óvatosan vegye ki, anélkül, hogy eltépné. A papírt abban az irányban próbálja eltávolítani, amerre a behúzás normál esetben történne. A nyomtatóban maradt bármilyen kicsi vagy nagy méretű papír elzárhatja a papírutat, és további elakadásokat okozhat. Az elakadt papírt már ne helyezze be újra.

Megjegyzés: Az elakadások elhárításához nézze meg a videót, és kövesse a vezérlőpanelen látható utasításokat.

Elakadás megszüntetése az 1. tálcánál

A vezérlőpanelen mutatott hiba megoldásához az összes papírt el kell távolítania a papírútról.

1. Vegyen ki minden papírt az 1. tálcából.

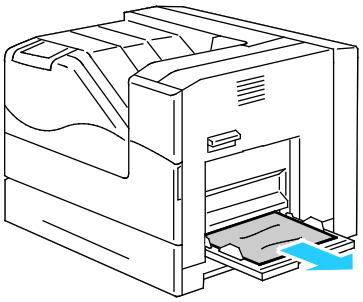

2. Csukja be az 1. tálcát.

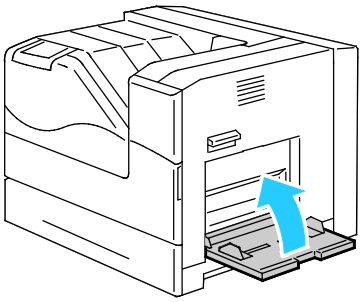

3. Húzza felfelé a jobb oldali ajtó reteszét, és nyissa ki az ajtót.

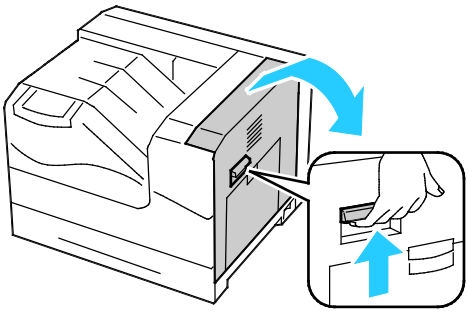

4. Távolítsa el az összes, az 1. tálcában maradt, elakadt papírt.

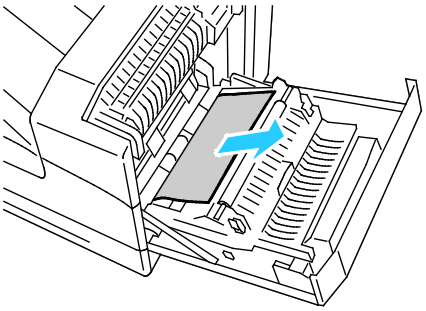

5. Emelje fel a duplex egységet a fogantyú segítségével.

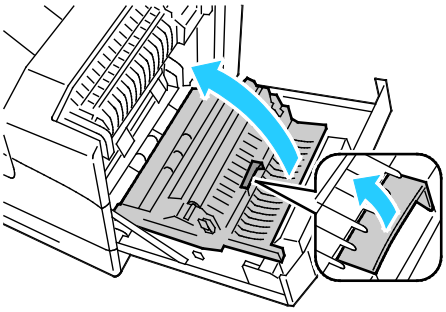

6. Távolítson el minden papírdarabot.

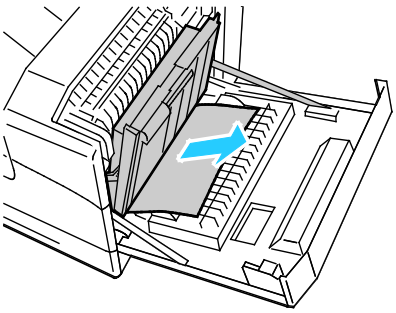

7. Csukja be a jobb oldali ajtót.

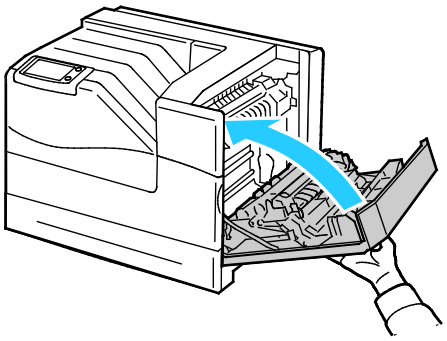

Elakadás megszüntetése a 2. tálcánál

A vezérlőpanelen mutatott hiba megoldásához az összes papírt el kell távolítania a papírútról.

1. Vegyen ki minden papírt az 1. tálcából.

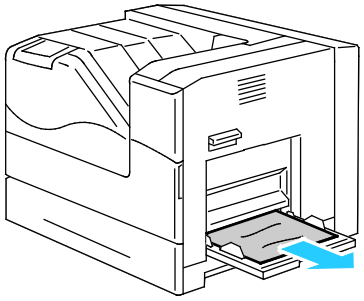

2. Csukja be az 1. tálcát.

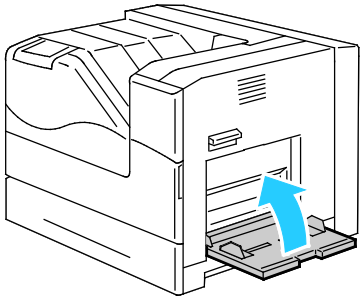

3. Húzza felfelé a jobb oldali ajtó reteszét, és nyissa ki az ajtót.

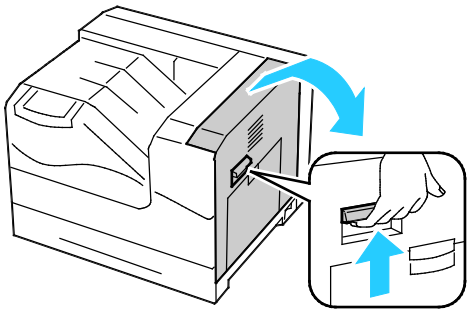

4. Távolítsa el az összes, az 1. tálcában maradt, elakadt papírt.

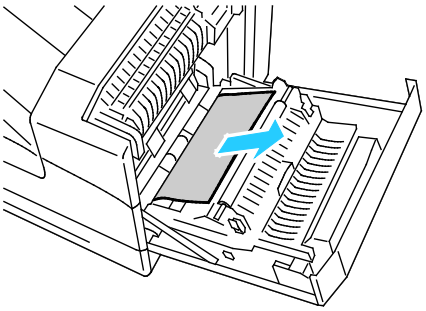

5. Emelje fel a duplex egységet a fogantyú segítségével.

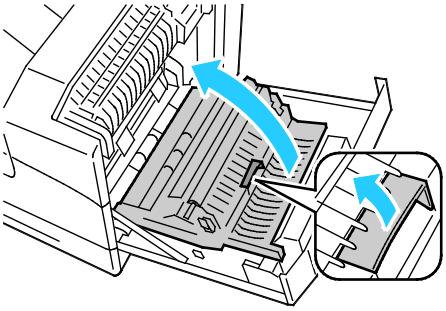

6. Távolítson el minden papírdarabot.

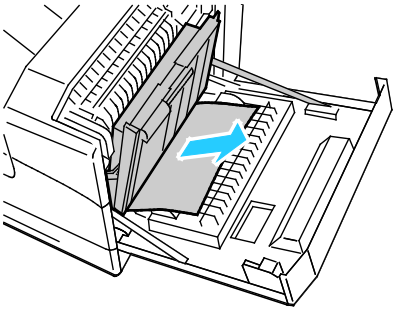

7. Csukja be a jobb oldali ajtót.

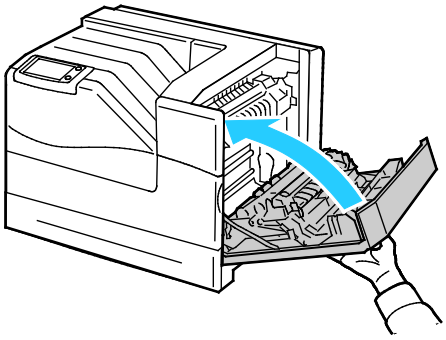

8. Vegye ki a 2. tálcát a nyomtatóból.

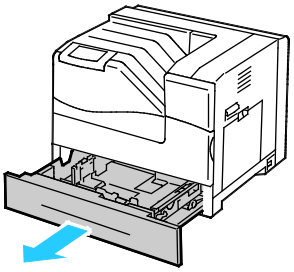

Megjegyzés: Nyúljon a tálcába, és távolítsa el a tálcát akadályozó, félig behúzott lapokat.

9. Távolítsa el a gyűrött vagy elakadt papírt a 2. tálcából.

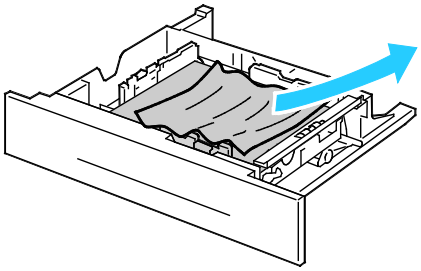

Megjegyzés: Vegye ki a papírt, simítsa ki, és helyezze vissza. Ha a papír továbbra is elakad, ne használja újra.

10. Tegye vissza a 2. tálcát a nyomtatóba.

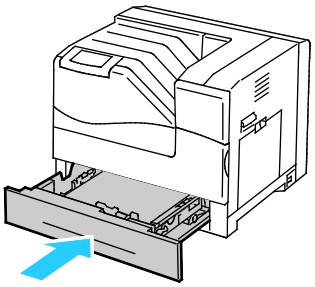

Elakadás megszüntetése a jobb oldali ajtónál

A vezérlőpanelen mutatott hiba megoldásához az összes papírt el kell távolítania a papírútról.

1. Vegyen ki minden papírt az 1. tálcából.

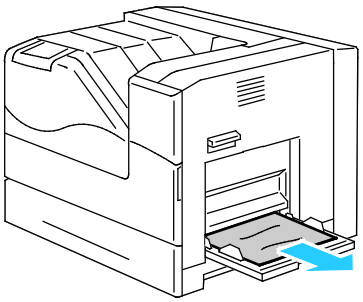

2. Csukja be az 1. tálcát.

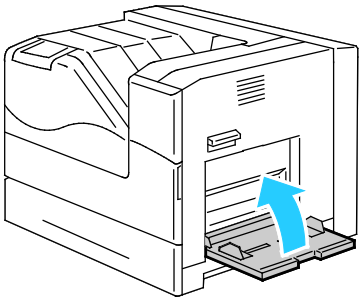

3. Húzza felfelé a jobb oldali ajtó reteszét, és nyissa ki az ajtót.

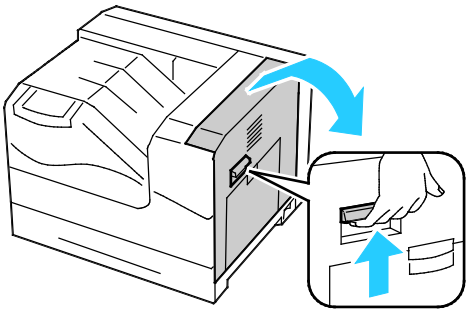

4. Emelje fel a duplex egységet a fogantyú segítségével.

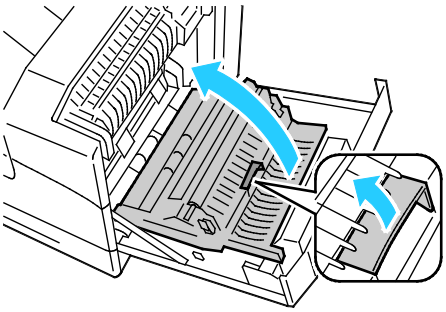

5. Távolítson el minden papírt a duplex egységből.

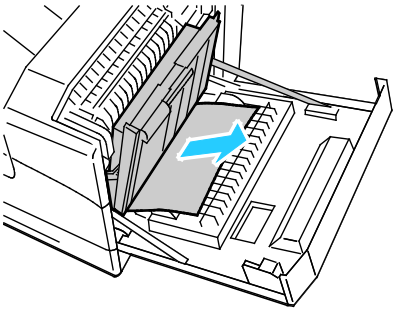

6. Csukja be a jobb oldali ajtót.

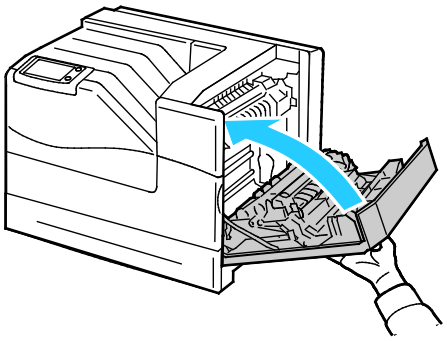

Elakadások megszüntetése a beégetőben

A vezérlőpanelen mutatott hiba megoldásához az összes papírt el kell távolítania a papírútról.

VIGYÁZAT: Az égési sérülések elkerülése érdekében a papírelakadás elhárítását ne közvetlenül a nyomtatás után végezze. A beégető a használat során felforrósodik.

1. Vegyen ki minden papírt az 1. tálcából.

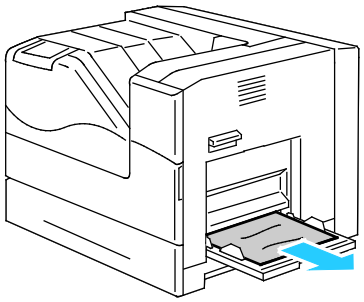

2. Csukja be az 1. tálcát.

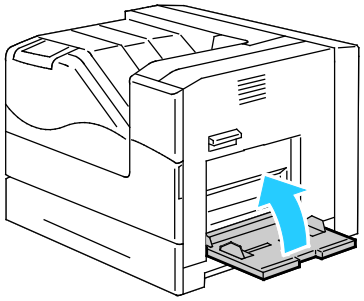

3. Húzza felfelé a jobb oldali ajtó reteszét, és nyissa ki az ajtót.

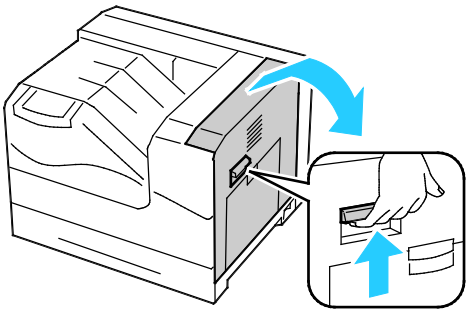

4. Húzza ki, majd a nyitva tartáshoz nyomja le a belső fedélen található nyelvet.

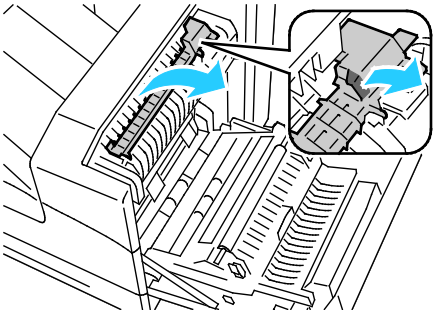

5. Távolítsa el az elakadt papírt.

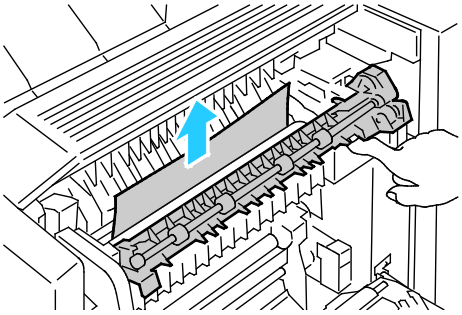

6. Engedje ki a belső fedelet.

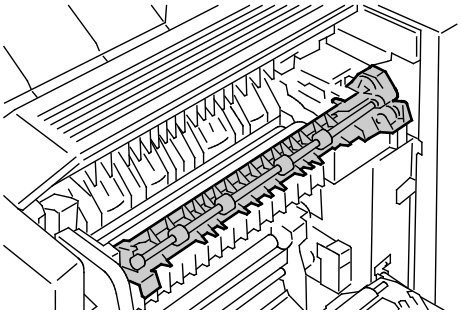

7. Csukja be a jobb oldali ajtót.

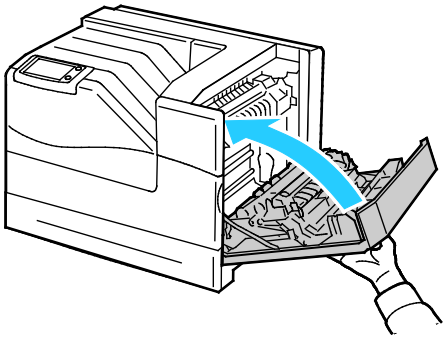

Elakadások megszüntetése a finiserben

A vezérlőpanelen mutatott hiba megoldásához az összes papírt el kell távolítania a papírútról.

Megjegyzés: Ügyeljen arra, hogy a vízszintes papírszállító egység fedele be legyen zárva, mielőtt kinyitná a finiser ajtaját. Az eljárás nem működik megfelelően, ha a vízszintes papírszállító egység nyitva van.

1. Nyissa ki a finiser elülső ajtaját.

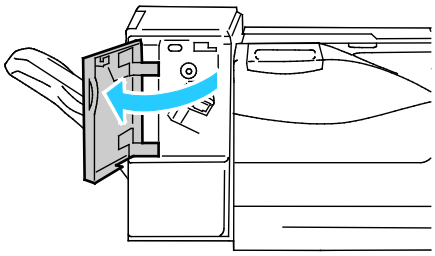

2. Forgassa el a gombot az óramutató járásának megfelelő irányba, és távolítsa el az elakadt papírt a papír kilépési helyéről.

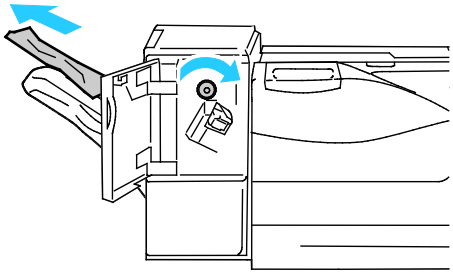

Megjegyzés: Ha a papírelakadásra figyelmeztető üzenet ott marad, ismételje meg ezt a lépést.

3. Csukja be a finiser elülső ajtaját.

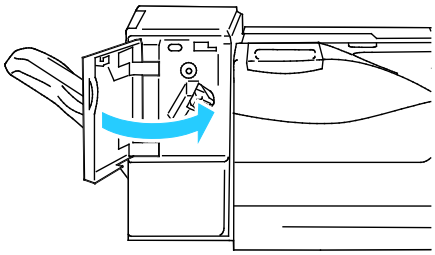

Megjegyzés: Ha a papírelakadásra figyelmeztető üzenet ott marad, ismételje meg ezt a lépést.

Elakadások megszüntetése a vízszintes papírszállító egységnél

A vezérlőpanelen mutatott hiba megoldásához az összes papírt el kell távolítania a papírútról.

1. Ragadja meg a vízszintes papírszállító egység fogantyúját, és nyissa ki a fedelet.

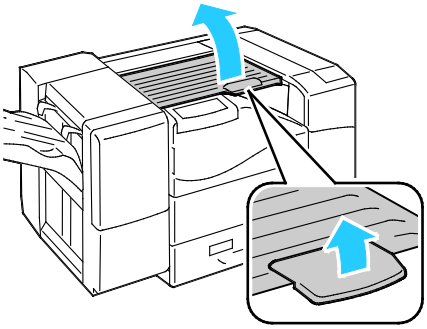

2. Távolítsa el az elakadt papírt.

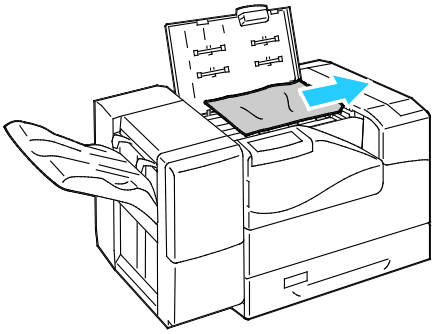

3. Csukja le a vízszintes papírszállító egység fedelét.

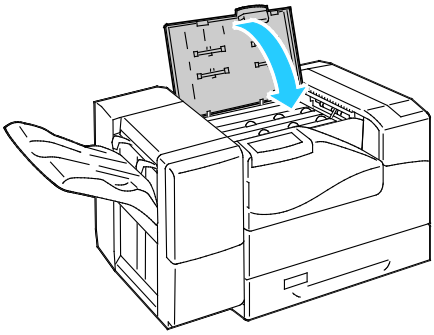

Papírelakadások esélyének minimalizálása

A nyomtatót úgy alakították ki, hogy csak a Xerox® által támogatott papírtípusokkal biztosítható a minimális mértékű papírelakadás. Más típusú papírok használata elakadást okozhat. Ha a támogatott papír gyakran elakad egy adott helyen, tisztítsa meg a papírútnak azt a területét.

Papírelakadást a következő okok idézhetnek elő:

- Nem megfelelő papírtípus kiválasztása a nyomtatóillesztőben.
- Sérült papír használata.
- Nem támogatott papír használata.
- Papír hibás betöltése.
- Túl sok papír betöltése a tálcába.

- A papírvezetők nem megfelelő beállítása.

A legtöbb papírelakadás megelőzhető, ha követ néhány egyszerű szabályt:

- Csak támogatott papírt használjon. További részletek: Támogatott papírok oldal: 34.
- Alkalmazza a helyes papírkezelési és -betöltési módszereket.
- Mindig tiszta, sérülésmentes papírt használjon.
- Kerülje a hajlott, szakadt, nedves, ráncos vagy összehajtott papírt.
- A papírt átpörgetve válassza el egymástól a lapokat, mielőtt betöltené a tálcába.
- Legyen tekintettel a maximális papírbetöltési vonalra; soha ne töltse túl a tálcát.
- A papír betöltése után minden tálcában állítsa be a papírvezetőket. A nem megfelelően beállított vezetők rossz nyomtatási minőséghez, elakadáshoz, a nyomatok elcsúszásához és a nyomtató sérüléséhez vezethetnek.
- A tálcák megtöltése után a vezérlőpanelen adja meg a megfelelő papírtípust és papírméretet.
- Nyomtatáskor a nyomtatóillesztőben válassza a megfelelő típust és méretet.
- A papírt száraz helyen tárolja.
- Kizárólag a nyomtatóhoz tervezett Xerox® papírt és írásvetítő fóliát használjon.

Kerülje a következőket:

- Poliészterrel bevont, kifejezetten tintasugaras nyomtatókhoz tervezett papír.
- Hajtogatott, gyűrött papírok vagy nagyon hullámos papír.
- Nem kizárólag egyféle típusú, méretű és súlyú papírt betöltése ugyanabba a tálcába.
- Túl sok papír betöltése a tálcákba.
- Engedni a kimeneti tálca túltöltődését.

A támogatott papírok részletes listájához lásd: www.xerox.com/paper.

Papírelakadások - hibaelhárítás

Ez a rész a következőket tartalmazza:

- A gép több lapot húz be egyszerre 125
- Papíradagolási hibák 125
- Címkék és borítékok hibás adagolása 126
- A papírelakadási üzenet nem tűnik el 126
- Elakadások automatikus kétoldalas nyomtatás során 126

A gép több lapot húz be egyszerre

Lehetséges ok	Megoldás
A papírtálca túlságosan tele van.	Vegyen ki valamennyi papírt. A maximum jelzésnél ne rakjon be több papírt.
A papírlapok élei nem egyenesek.	Vegye ki a papírt, igazítsa össze az éleket, majd rakja vissza a papírt.
A papír nyirkos a páratartalom miatt.	Vegye ki a papírt a tálcából, és cserélje ki új, száraz papírra.
Túl nagy a statikus elektromosság.	• Próbáljon egy új csomag papírt használni. • Ne pörgesse át az írásvetítő fóliákat betöltés előtt.
Nem támogatott papír használata.	Csak a Xerox® által jóváhagyott papírt használjon. További részletek: Támogatott papírok oldal: 34.
A páratartalom túl magas a bevonatos papír számára.	Egyszerre egy lapot adagoljon.

Papíradagolási hibák

Lehetséges ok	Megoldás
A papírt nem megfelelően helyezte be a tálcába.	• Vegye ki a rosszul behelyezett papírt, és rakja be a tálcába megfelelően. • A tálca papírvezetőit állítsa a papír méretéhez.
A papírtálca túlságosan tele van.	Vegyen ki valamennyi papírt. A maximum jelzésnél ne rakjon be több papírt.
A papírvezetőket nem állította be a papír méretének megfelelően.	A tálca papírvezetőit állítsa a papír méretéhez.
A tálcában gyűrött vagy ráncos papír található.	Vegye ki a papírt, simítsa ki, és helyezze vissza. Ha a papír továbbra is elakad, ne használja újra.
A papír nyirkos a páratartalom miatt.	Vegye ki a nyirkos papírt, és rakjon be helyette újat és szárazat.
Használjon megfelelő méretű, vastagságú és típusú papírt.	Csak a Xerox® által jóváhagyott papírt használjon. További részletek: Támogatott papírok oldal: 34.

Címkék és borítékok hibás adagolása

Lehetséges ok	Megoldás
A tálcában a címke lapja rossz irányba néz.	A címkelapokat a gyártó utasításainak megfelelően helyezze be. • Töltse be a címkéket arccal lefelé az 1. tálcába. • Töltse be a címkéket arccal felfelé a 2. tálcába.
A borítékok nem megfelelően vannak betöltve az 1. tálcába.	A borítékokat lezárva helyezze az 1. tálcába, a hajtókás oldalukkal lefelé, a rövidebb széllel az adagolás irányában.
A borítékok nem megfelelően vannak betöltve a 2. tálcába.	Borítékok behelyezése a 2. tálcába: • A 10-es, Monarch vagy DL borítékokat zárt hajtókával, hajtókával lefelé és előrefelé töltse be. • A C5 borítékokat zárt hajtókával, hajtókával lefelé és jobbra töltse be.

A papírelakadási üzenet nem tűnik el

Lehetséges ok	Megoldás
A nyomtatóban még maradt beszorult papír.	Ellenőrizze újra a másolóanyag útvonalát, és győződjön meg arról, hogy az összes beszorult papírt kivette.
A nyomtató egyik ajtaja nyitva van.	Ellenőrizze a nyomtató ajtajait. Ha van nyitott ajtó, csukja be.

Megjegyzés: Ellenőrizze, vannak-e szakadt papírdarabok a papírúton, és távolítsa el őket.

Elakadások automatikus kétoldalas nyomtatás során

Lehetséges ok	Megoldás
Használjon megfelelő méretű, vastagságú és típusú papírt.	• Használjon megfelelő méretű, vastagságú és típusú papírt. • Automatikus kétoldalas nyomtatáshoz ne használjon írásvetítő fóliát, borítékot, címkét, újra betöltött lapokat, valamint 220 g/m²-nél nehezebb lapokat.
Nem megfelelő papírtípus van beállítva a nyomtatóillesztőben.	Győződjön meg arról, hogy helyesen adta meg a papír típusát az illesztőprogramban, és a papír a megfelelő tálcába van töltve. Részletek: Az automatikus kétoldalas nyomtatáshoz használható papírméretek és -súlyok oldal: 36.
A papír rossz tálcába van töltve.	A papírt a megfelelő tálcába kell betölteni. További részletek: Támogatott papírok oldal: 34.
A tálcában többféle papír található.	Csak azonos típusú és méretű papírt helyezzen a tálcába.

Tűzőkapocs-elakadások megszüntetése

Amikor egy tűzőkapocs elakad, üzenet jelenik meg a vezérlőpanelen.

VIGYÁZAT: Nyomtatás közben ne hajtsa végre ezt a műveletet.

1. Nyissa ki a finiser elülső ajtaját.

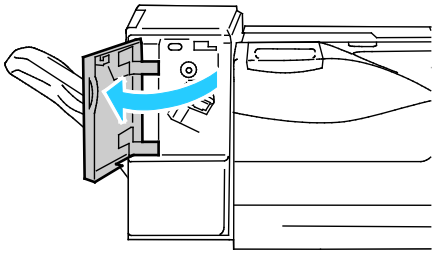

2. Saját maga felé húzva vegye ki a tűzőkapocs-kazettát a nyomtatóból.

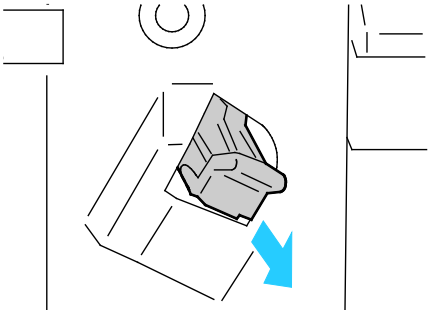

3. Nyissa ki a tűzőkapocs-kazetta rögzítőkapcsait úgy, hogy azokat határozott mozdulattal a megjelölt irányba húzza.

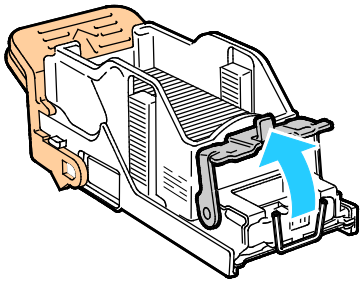

4. Távolítsa el az elakadt tűzőkapcsokat (1), majd nyomja a rögzítőkapcsot a megjelölt irányba, amíg a helyére nem kattan (2).

VIGYÁZAT: Az elakadt tűzőkapcsok hegye éles. Óvatosan távolítsa el az elakadt tűzőkapcsokat.

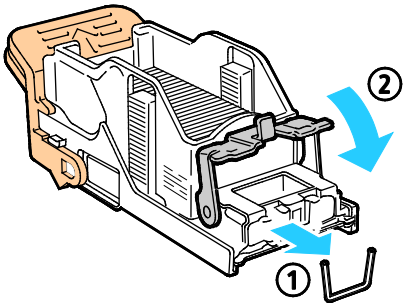

5. Helyezze a tűzőkapocs-kazettát a finiserbe.

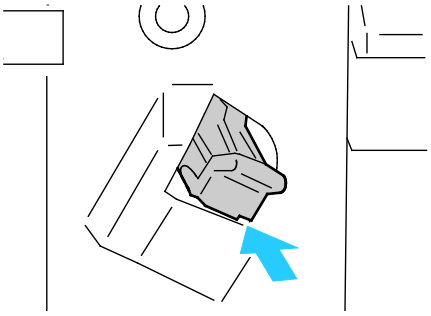

6. Csukja be a finiser elülső ajtaját.

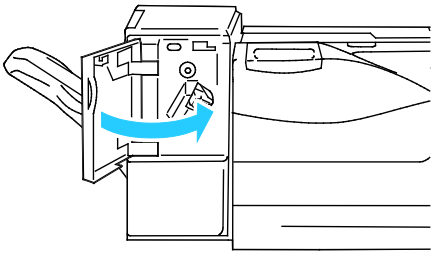

A nyomtatás minőségével kapcsolatos problémák

Ez a rész a következőket tartalmazza:

- Nyomtatási minőség kézben tartása 129
- Nyomtatási minőséggel kapcsolatos problémák megoldása 130

A nyomtatót úgy tervezték, hogy a nyomtatás jó minősége állandó legyen. Ha nyomtatásminőségi problémát tapasztal, a probléma elhárításához használja az ebben a fejezetben található információkat. További információkért látogasson el a következő webhelyre: www.xerox.com/office/6700support.

FIGYELEM: A Xerox® garancia, szervizszerződés és a Xerox® *Total Satisfaction Guarantee* (Teljeskörű elégedettség garanciája) nem vonatkozik a nem támogatott papír vagy egyéb speciális másolóanyagok használatából eredő károkra. A Xerox® *Total Satisfaction Guarantee* (Teljeskörű elégedettség garanciája) az Egyesült Államokban és Kanadában áll rendelkezésre. Ezeken a helyeken kívül a garancia más-más területeket fedhet le. A részleteket a Xerox helyi képviselőjétől tudhatja meg.

Megjegyzések:

- A kiegyensúlyozott nyomtatási minőség érdekében sok nyomtatótípus festékkazettáját és képalkotó egységét úgy tervezték, hogy egy előre meghatározott ponton túl ne működjön.
- Ha összetett fekete beállítással nyomtat szürkeskálás képeket, az a színes oldalak számlálójának állását növeli, mivel a nyomtató színes fogyóeszközöket használ fel hozzá. A legtöbb nyomtatón az összetett fekete az alapbeállítás.

Nyomtatási minőség kézben tartása

A nyomtató által készített nyomatok minőségét számos tényező befolyásolhatja. Az állandó és optimális nyomtatási minőség biztosítása érdekében csak a nyomtatóhoz ajánlott papírt használjon, és megfelelően adja meg a nyomtatási minőségi üzemmódot és a színbeállításokat. A nyomtató optimális nyomtatási minőségének érdekében kövesse a lent megadott irányelveket.

A hőmérséklet és a páratartalom hatással van az elkészült nyomat minőségére. Az optimális nyomtatási minőség garantált tartománya: 15–28°C and 20–70 % relatív páratartalom.

Papír és másolóanyagok

A nyomtató különböző típusú papírokkal és másolóanyagokkal használható. A legjobb minőségű nyomtatás és az elakadások elkerülése érdekében kövesse az e fejezetben leírtakat.

- Csak a Xerox® által jóváhagyott típusú és méretű papírt használjon. További részletek: Támogatott papírok oldal: 34.
- Csak száraz, sérülésmentes papírt használjon.

⚠ **FIGYELEM:** Egyes papírok és másolóanyagok ronthatják a nyomtatás minőségét, ismételt papírelakadásokat okozhatnak, és károsíthatják a nyomtatót. Ne használja a következőket:

- Durva vagy porózus papír.
- Tintasugaras papír.
- Nem lézeres nyomtatókhoz szánt fényes vagy felületkezelt papír.
- Fénymásolt papír.
- Hajtogatott vagy gyűrött papír.
- Perforált vagy kivágott papír.
- Tűzött papír.
- Ablakos, fémkapcsos, lehúzható ragasztócsíkos vagy oldalt nyíló borítékok.
- Bélelt borítékok.
- Műanyag másolóanyagok.

- Ügyeljen, hogy a nyomtatóillesztőben kijelölt papírtípus legyen azonos azzal a papírtípussal, amelyre nyomtat.
- Ha ugyanolyan méretű papírt töltött több tálcába is, akkor ügyeljen, hogy a nyomtatóillesztőben a megfelelő tálcát válassza ki.
- Az optimális nyomtatási minőség érdekében a papírt és egyéb másolóanyagokat tárolja a megfelelő körülmények között. További részletek: Papírtárolási irányelvek oldal: 35.

Nyomtatási minőségi módok

A nyomtató-illesztőprogramban válassza ki a nyomtatási munkához megfelelő nyomtatási minőségi módot. A nyomtatási minőségi mód beállításához lásd: Nyomtatási opciók beállítása oldal: 53.
Nyomtatási minőségi mód beállítása:

- Győződjön meg arról, hogy a nyomtatási minőség a megfelelő módra van állítva. Ha például a kép nem jelenik meg olyan élénk és éles formában, mint várná, állítsa a nyomtatási minőséget Fotó módra. Az alapértelmezett beállítás a Standard (Szabványos).
- A nyomtatási minőséget a nyomtatóillesztőben kiválasztott nyomtatási minőségi móddal befolyásolhatja. Ha a nyomtatás minősége nem megfelelő, állítsa magasabb szintre a nyomtatási minőségi módot.
- Csak a Xerox® által jóváhagyott papírt használjon. További részletek: Támogatott papírok oldal: 34.

Nyomtatási minőséggel kapcsolatos problémák megoldása

A nyomtatási minőséggel kapcsolatos problémákra a következő táblázat segítségével találhat megoldást.

Problémák a nyomtatás minőségével, megoldások

Probléma	Megoldás
Foltok, pontok és sávok Sötét vagy világos jelek jelennek meg a nyomaton. 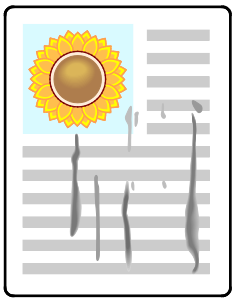	Futtassa le a beégetőtisztító műveletet. A vezérlőpanelen érintse meg a **Nyomtató** > **Programmód** > **Hibakeresés** > **Problémamegoldás** > **Foltok, pontok és sávok** > **Tisztítás kezdete** elemet. A nyomtatón ekkor számos üres lap megy át, hogy eltávolítsák a beégetőn felgyülemlett festéket. Ha a probléma továbbra is fennáll, nyomtasson tesztoldalakat annak a megállapításához, hogy a képminőségi problémákat melyik összetevő okozza. • Ha a hiba csak egy színnél jelentkezik, cserélje ki a megfelelő képalkotó egységet. • Ha a hiba az összes színnél jelentkezik, és az összes tesztoldalon látható, cserélje ki a beégetőt.
Ismétlődő foltok vagy vonalak A nyomaton meghatározott rendben foltok vagy vonalak jelennek meg. 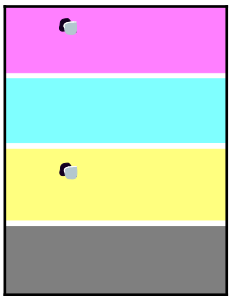	1. Nyomtassa ki az Ismétlődő hibák oldalt annak meghatározására, hogy a nyomtató mely része okozza a hibát. A vezérlőpanelen érintse meg a **Nyomtató** > **Programmód** > **Hibakeresés** > **Problémamegoldás** > **Ismétlődő foltok vagy vonalak** > **Nyomtatás** elemet. 2. Az ismétlődő foltokért vagy vonalakért felelős alkatrész beazonosításához kövesse az Ismétlődő hibák oldalon látható instrukciókat. 3. A probléma elhárításához cserélje ki az Ismétlődő hibák oldal által beazonosított alkatrészt. Megjegyzés: Ha szeretné azonosítani a visszatérő hibát előidéző alkatrészt, érintse meg a felső sávban látható videó ikont.
A színek megjelenítése nem megfelelő Nincsenek színek vagy a színek radikálisan hibásak. 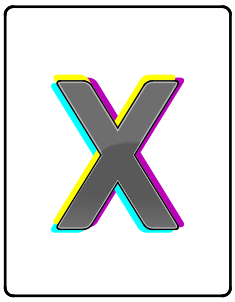	1. Ellenőrizze, hogy a nyomtató szilárd, lapos, vízszintes felületen áll. 2. Végezze el a színregisztrációs eljárást. A vezérlőpanelen érintse meg a **Nyomtató** > **Programmód** > **Hibakeresés** > **Problémamegoldás** > **A színek igazodása nem megfelelő** elemet. 3. Érintse meg a **Szín rögzítése** elemet, majd kövesse az utasításokat.

Probléma	Megoldás
A színek megjelenítése nem megfelelő Nincsenek színek vagy a színek radikálisan hibásak. 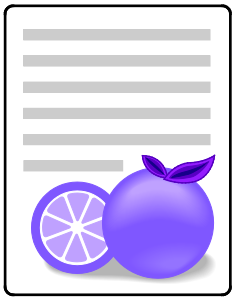	1. Ellenőrizze, hogy a nyomtató szilárd, lapos, vízszintes felületen áll. 2. Végezze el a színkalibrációs eljárást. A vezérlőpanelen érintse meg a **Nyomtató** > **Programmód** > **Hibakeresés** > **Problémamegoldás** > **A színek megjelenítése nem megfelelő** > **Színkalibráció** elemet, majd kövesse az utasításokat.
Színek túl világosak vagy túl sötétek A nyomat vagy a színek telítettsége túl világos, hiányzik vagy a háttér homályos. 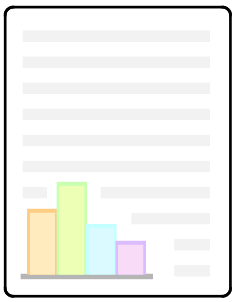	1. Ellenőrizze, hogy a nyomtatóhoz megfelelő típusú papírt használ-e, és hogy a papír jól van-e betöltve. A támogatott papírtípusokról és súlyokról úgy tájékozódhat, ha kinyomtatja a Papírtippek oldalt; ehhez a vezérlőpanelen érintse meg a **Nyomtató** > **Nyomtatási referenciaanyagok** > **Papírtippek** > **Nyomtatás** elemet. 2. Ellenőrizze, hogy a tálcába töltött papír megfelel-e a vezérlőpanelen és a nyomtató-illesztőprogramban kijelölt papírtípusnak. 3. Grafikus bemutató oldal kinyomtatása A vezérlőpanelen érintse meg a **Nyomtató** > **Nyomtatási referenciaanyagok** > **Grafikus bemutató** > **Nyomtatás** elemet. Ha a Grafikus bemutatóoldal megfelelően néz ki, a nyomtató jól működik. Ekkor valószínűleg az alkalmazás vagy a nyomtató-illesztőprogram helytelen beállításai okozzák a nyomtatási minőségi problémát. 4. Ha a bemutatóoldal nem megfelelően nyomtatódott ki, végezze el a színkalibrációs eljárást. A vezérlőpanelen érintse meg a **Nyomtató** > **Programmód** > **Hibakeresés** > **Problémamegoldás** > **A színek megjelenítése nem megfelelő** > **Színkalibráció** elemet, majd kövesse az utasításokat. 5. Végezze el a színfedettség-érzékelő (CTD-érzékelő) tisztításához használt eljárást. A részletekhez lásd: A fedettségérzékelő tisztítása oldal: 72. Megjegyzés: Ha szeretne megtekinteni egy, a színfedettség-érzékelő (CTD-érzékelő) tisztításához használt eljárást bemutató videót, érintse meg a felső sávban látható videó ikont.
Az oldal margói nem egyenlők A kép nem az oldal közepére kerül vagy a margók nem egyenlők. 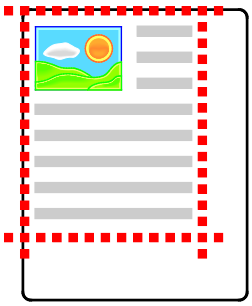	A kép helyzete eszköz segítségével állítsa be a kép helyzetét az oldalon. A vezérlőpanelen érintse meg a **Nyomtató** > **Programmód** > **Hibakeresés** > **Problémamegoldás** > **Az oldal margói nem egyenlők** > **Nyomat helyzete** elemet, majd kövesse az utasításokat.

Probléma	Megoldás
Az 1. és a 2. oldal nem illeszkedik A kép nem az oldal közepére kerül vagy a margók nem egyenlők. 	1. Az illeszkedés ellenőrzésére tartsa a nyomatot erős fényforrás elé, és figyelje meg a 2. oldal által vetett árnyékot. 2. Végezze el a kép helyzetének beállítását. A vezérlőpanelen érintse meg a **Nyomtató** > **Programmód** > **Hibakeresés** > **Problémamegoldás** > **Az 1. és a 2. oldal nem illeszkedik** elemet. 3. Érintse meg a **Nyomat helyzete** elemet, majd kövesse az utasításokat.
Az egyik színben függőleges, fehér vonalak vagy sávok jelennek meg Azonos színű vonalak vagy foltok jelennek meg a nyomaton. 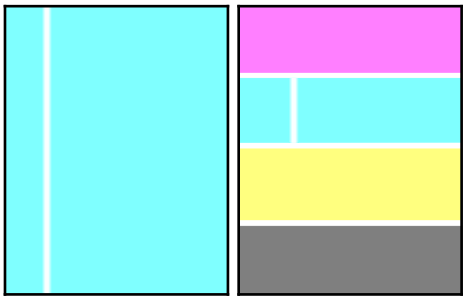	1. Az érintett szín azonosítására nyomtassa ki a tesztoldalakat. 2. Az elülső fedél hátoldalán található lézerablak-tisztító pálca segítségével tisztítsa meg az érintett színhez tartozó lézerablakot. Megjegyzés: Az eljárás ismertetéséhez érintse meg a felső sávban látható videó ikont, majd a **Lézerablak tisztítása** elemet.
A festék hiányzik vagy könnyen letörölhető Úgy tűnik, nincs festék a papíron, vagy könnyű letörölni. 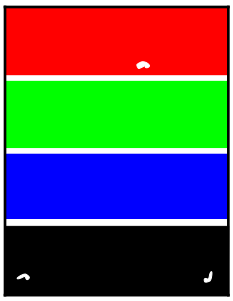	3. Ellenőrizze, hogy a nyomtatóhoz megfelelő típusú papírt használ-e, és hogy a papír jól van-e betöltve. A támogatott papírtípusokról és súlyokról úgy tájékozódhat, ha kinyomtatja a Papírtippek oldalt; ehhez a vezérlőpanelen érintse meg a **Nyomtató** > **Nyomtatási referenciaanyagok** > **Papírtippek** > **Nyomtatás** elemet. 4. Ellenőrizze, hogy a beégető borítékkarja a megfelelő helyzetbe van-e állítva. 5. Válasszon nehezebb papírt a vezérlőpanelen.

Segítségkérés

Ez a rész a következőket tartalmazza:

- A vezérlőpanelen megjelenő üzenetek 134
- Integrált hibaelhárítási eszközök használata 136
- PhaserSMART műszaki támogatás 138
- CentreWare Internet Services 139
- További információk 139

A Xerox® számos automatikus diagnosztikai eszközt biztosít a hatékonyság és a nyomtatási minőség fenntartásához.

A vezérlőpanelen megjelenő üzenetek

A nyomtató vezérlőpanelje információkat és hibakeresési segítséget nyújt. Hiba vagy figyelmeztetés esetén üzenet jelenik meg a vezérlőpanelen, amely tájékoztatja a felhasználót a problémáról. Sok esetben a vezérlőpanel animációkat is megjelenít, feltüntetve a probléma helyét, mint például a papír elakadásának helyét. Sok hiba- és állapotüzenetnél a vezérlőpanel Súgója nyújt további információkat.

Vezérlőpanel súgója

A vezérlőpanelen megjelenő beállításokról és elemekről további információkat a **Súgó** gomb megérintésével kaphat. A Súgó gombot kérdőjel (**?**) azonosítja.

A vezérlőpanel menüpontjaihoz leírás is tartozik súgó formájában.

Hibaüzenetek megtekintése a vezérlőpanelen

Hiba vagy figyelmeztetés esetén üzenet jelenik meg a vezérlőpanelen, amely tájékoztatja Önt a problémáról. Ha valami az Ön figyelmét igényli, hibaüzenetek figyelmeztetik a nyomtató állapotára, például ha kifogyóban vannak a kellékek, nyitva maradt egy ajtó. Ha egynél több hiba vagy figyelmeztetés következik be, csak egy jelenik meg a vezérlőpanelen.

A jelenlegi hibaüzenetek listájának megtekintése a vezérlőpanelen:

1. A vezérlőpanelen érintse meg a **Printer** (Nyomtató) elemet.
2. Érintse meg a **Jelenlegi üzenetek** elemet.
   A kijelzőn megjelenik a jelenlegi hibaüzenetek listája.
3. Érintse meg a **Vissza** elemet a Hibaelhárítás képernyőre való visszatéréshez. A **Kezdőképernyő** elem megérintésével a fő képernyőre juthat vissza.

Jelenlegi hibák megtekintése a vezérlőpanelen

Ha hiba történik, üzenet jelenik meg a vezérlőpanelen, amely tájékoztatja Önt a problémáról. A nyomtatást lehetetlenné tevő vagy a nyomtató teljesítményét rontó körülményekről hibaüzenetek tájékoztatják. Ha egynél több hiba következik be, csak egy jelenik meg a vezérlőpanelen.

A jelenlegi hibák listájának megtekintése a vezérlőpanelen:

1. A vezérlőpanelen érintse meg a **Printer** (Nyomtató) elemet.
2. Érintse meg a **Jelenlegi hibák** elemet.
   A kijelzőn megjelenik a jelenlegi hibák listája.
3. Hiba részleteinek megtekintéséhez érintse meg a kívánt hibát.
4. A képernyő bezárásához érintse meg az **X** elemet.
5. Érintse meg a **Vissza** elemet a Hibaelhárítás képernyőre való visszatéréshez. A **Kezdőképernyő** elem megérintésével a fő képernyőre juthat vissza.

Hibaelőzmények megtekintése a vezérlőpanelen

Amikor hiba történik, a hiba bekerül a dátummal, időponttal és hibakóddal együtt a hibaelőzményeket tároló fájlba. Ön ezen lista használatával azonosíthatja a tendenciákat, és megoldhatja a problémákat.

Hibaelőzmények megtekintése:

1. A vezérlőpanelen érintse meg a **Printer** (Nyomtató) elemet.
2. Érintse meg a **Programmód** fület, majd válassza a **Hibakeresés** elemet.
3. Érintse meg a **Hibaelőzmények** elemet.
   A képernyőn megjelenik az egyes hibakódok száma, dátuma és ideje.
4. Hiba részleteinek megtekintéséhez érintse meg a kívánt hibát.
5. Érintse meg a **Vissza** elemet a Hibaelhárítás képernyőre való visszatéréshez. A **Kezdőképernyő** elem megérintésével a fő képernyőre juthat vissza.

Munkaállapot megtekintése a vezérlőpanelen

A személyes és titkos munkák megtekintése a vezérlőpanelen:

1. A vezérlőpanelen érintse meg a **Munkák** elemet.
2. Érintse meg a **Personal and Secure Jobs** (Személyes és titkos munkák) lehetőséget.
   Megjelenik a megfelelő mappák listája.
3. Érintse meg saját magánmappáját.
4. Tegye a következők egyikét:
   - Írja be a munkához tartozó jelszót, és érintse meg az **OK** gombot. Megjelenik a tárolt saját és titkos nyomtatási munkák listája.
   - Érintse meg a **Jelszó kihagyása és csak személyes munkák kijelzése** elemet. Megjelenik az Ön személyes munkáinak listája.

5. Érintse meg a megtekinteni kívánt munkát.

   A képernyőn olyan adatokat láthat a munkáról, mint a tulajdonos, a típus, az állapot, valamint az elküldés és a befejezés ideje.

   A munka kinyomtatásához lásd: Személyes nyomtatás oldal: 65, illetve Titkos nyomtatás oldal: 64.
6. A főképernyőre való visszatéréshez érintse meg a **Kezdőoldal** elemet.

Mentett munkák megtekintése a vezérlőpanelen:

1. A vezérlőpanelen érintse meg a **Munkák** elemet.
2. Érintse meg a **Mentett munkák** elemet.

   Megjelenik egy mappalista.
3. A nyilvános mentett munkák megtekintéséhez érintse meg a **Nyilvános** elemet.

   Megjelenik a nyilvános mentett munkák listája.
4. A mentett magánmunkák megjelenítéséhez érintse meg a megfelelő magánmappát.
5. Írja be a munkához tartozó jelszót, és érintse meg az **OK** gombot.

   Megjelenik a mentett magánmunkák listája.
6. Érintse meg a megtekinteni kívánt munkát.

   A képernyőn olyan adatokat láthat a munkáról, mint a tulajdonos, a típus, az állapot, valamint az elküldés és a befejezés ideje.

   A munka kinyomtatásához lásd: Mentett munka oldal: 64.
7. A főképernyőre való visszatéréshez érintse meg a **Kezdőoldal** elemet.

Elkészült munkák megtekintése a vezérlőpanelen:

1. A vezérlőpanelen érintse meg a **Munkák** elemet.
2. Érintse meg az **Elkészült munkák** elemet.

   Az Elkészült munkák képernyő az utolsó 50 elkészült munkát mutatja.
3. Érintse meg a megtekinteni kívánt munkát.

   A képernyőn olyan adatokat láthat a munkáról, mint a tulajdonos, a típus, az állapot, valamint az elküldés és a befejezés ideje.
4. Érintse meg a **Vissza** elemet az Elkészült munkák képernyőre való visszatéréshez. A **Kezdőképernyő** elem megérintésével a fő képernyőre juthat vissza.

Integrált hibaelhárítási eszközök használata

A nyomtatási minőséggel és elakadásokkal kapcsolatos problémák elhárítását számos integrált eszköz, például az információs oldalak, a CentreWare Internet Services és a Job Tracker segíti.

Tájékoztató oldalak nyomtatása

1. A vezérlőpanelen érintse meg a **Printer** (Nyomtató) elemet.
2. Az Information (Adatok) fülön érintse meg a **Print Reference Materials** (Nyomtatási referenciaanyagok) elemet.
3. A mennyiség beállításához érintse meg a **#** elemet.
4. A billentyűzet segítségével vagy a **+**, illetve **-** elem megérintésével válassza ki a kívánt nyomtatási példányszámot.
5. Érintse meg az **OK** elemet.
6. Szükség esetén a **Fel** vagy **Le** nyíllal a listában görgetve érintse meg a kinyomtatni kívánt oldalt.
7. Érintse meg a **Print** (Nyomtatás) gombot.

   Megjegyzés: A tájékoztató oldalakat a CentreWare Internet Services programból is kinyomtathatja.

A tájékoztató oldalak papírforrásának megadása

1. A vezérlőpanelen érintse meg a **Printer** (Nyomtató) elemet.
2. Érintse meg a **Tools** (Programmód) fület, majd válassza a **Tray Management** (Tálcakezelés) elemet.
3. Érintse meg az **Information Pages Source** (Tájékozató oldalak forrása) elemet.
4. Érintse meg azt a tálcát, amelyet használni kíván, vagy érintse meg az **Automatic** (Automatikus) elemet.
5. A beállítás jóváhagyásához érintse meg az **OK** gombot.
6. A **Vissza** elem megérintésével térhet vissza a Tools (Programmód) fülre, a **Kezdőképernyő** elem megérintésével pedig a fő képernyőre juthat vissza.

Konfigurációs jelentés nyomtatása

1. A vezérlőpanelen érintse meg a **Printer** (Nyomtató) elemet.
2. Az Information (Adatok) fülön érintse meg a **Print Reference Materials** (Nyomtatási referenciaanyagok) elemet.
3. Érintse meg a **Configuration Report** (Konfigurációs jelentés) elemet.
4. Érintse meg a **Print** (Nyomtatás) gombot.

   Megjegyzés: Alapértelmezésben a nyomtató minden bekapcsoláskor kinyomtat egy konfigurációs jelentést. Ennek a beállításnak a kikapcsolásához válassza a **Printer** (Nyomtató) > **Tools** (Programmód) > **Setup** (Beállítás) > **General Settings** (Általános beállítások) > **Startup Page** (Kezdő oldal) > **Off** (Ki) elemeket.

A számlázási és használati információk megtekintése

1. A vezérlőpanelen érintse meg a **Printer** (Nyomtató) elemet.
2. Az alapvető lenyomatszámlálók megtekintéséhez az Information (Adatok) fülön érintse meg a **Billing Meters** (Számlázásmérők) elemet:
   - **Color impressions** (Színes lenyomatok): A színeket tartalmazó kinyomtatott oldalak száma.
   - **Black impressions** (Fekete lenyomatok): A színeket nem tartalmazó kinyomtatott oldalak száma.
   - **Összes lenyomat**: A színes és fekete lenyomatok összesített száma.

Megjegyzés: Egy egy- vagy kétoldalasan nyomtatható lap egy oldala számít egy oldalnak. Egy kétoldalasan nyomtatott lap két lenyomatnak számít.

3. A részletes használati információk megtekintéséhez érintse meg a **Usage Counters** (Használati számlálók) elemet.

A gyári szám megjelenítése a vezérlőpanelen

1. A vezérlőpanelen érintse meg a **Printer** (Nyomtató) elemet.
2. Az Information (Adatok) fülön érintse meg az **About This Printer** (A nyomtató névjegye) elemet.

   A General (Általános) fülön látható a modell, a gyári szám, a verzió és az üzembe helyezés dátuma.

A nyomtatókellékek állapotának megtekintése

1. A Supplies (Kellékek) lap megtekintéséhez hajtsa végre az alábbi lépéseket:
   - Érintse meg a vezérlőpanelen a **Printer** (Nyomtató) gombot, majd a **Supplies** (Kellékek) fület.
   - Érintse meg a fő képernyő jobb alsó sarkában látható **C**, **M**, **Y**, **K** ikonokat.
2. A festékkazetta részleteinek, többek között a rendeléshez szükséges cikkszám megtekintéséhez érintse meg a **C**, **M**, **Y** vagy **K** elemet.
3. A **Close** (Bezárás) lehetőség megérintésével jut vissza a Supplies (Kellékek) fülre.
4. A beégetővel, hulladékkazettával, képalkotó egységekkel, karbantartókészlettel vagy tűzőkapocs-kazettával kapcsolatos részletekért érintse meg az **Other Supplies** (Egyéb kellékanyagok) lehetőséget. A **Fel** vagy **Le** nyíllal görgessen a listában a megtekinteni kívánt adatok a kiválasztásához.
5. A **Vissza** nyíl megérintésével az Other Supplies (Egyéb kellékanyagok) képernyőre térhet vissza.
6. A Supplies Usage (Alkatrész-felhasználás) oldal kinyomtatásához érintse meg a **Print** (Nyomtatás) ikont, majd a **Supplies Usage** (Alkatrész-felhasználás) elemet.
7. A főképernyőre való visszatéréshez érintse meg a **Kezdőoldal** elemet.

PhaserSMART műszaki támogatás

A PhaserSMART automatizált, internetes alapú rendszer, amely a webböngésző programmal küldi el a diagnosztikai adatokat a nyomtatóról a Xerox® webhelyére. A PhaserSMART megvizsgálja az információt, azonosítja a problémát, és megoldást javasol.

A PhaserSMART műszaki támogatás elérése:

1. Nyissa meg a böngészőjében a www.phaserSMART.com címet.
2. Az űrlap mezőjében adja meg a nyomtató IP-címét.
3. Kövesse a képernyőn látható utasításokat.

A PhaserSMART műszaki támogatás elérése a Job Tracker szolgáltatásból:

1. A Device (Eszköz) fülön kattintson az ablak alján látható PhaserSMART gombra.
2. Kövesse a képernyőn látható utasításokat.

CentreWare Internet Services

A CentreWare Internet Services a nyomtató beágyazott webkiszolgálójára telepített adminisztrációs és konfigurációs szoftver. Segítségével a webböngészőből végezheti a nyomtató konfigurálását és adminisztrálását.

A CentreWare Internet Services használatához az alábbiak megléte szükséges:

- A nyomtató és hálózat közötti TCP/IP-kapcsolat (Windows, Macintosh vagy UNIX környezetben).
- TCP/IP-kapcsolat és a HTTP protokoll engedélyezése a nyomtatón.
- Hálózati kapcsolattal és JavaScript futtatását támogató webböngészővel rendelkező számítógép.

Részleteket a CentreWare Internet Services súgójában, illetve a *System Administrator Guide* (Rendszeradminisztrátori útmutató) című dokumentumban talál.

CentreWare Internet Services elérése:

Számítógépén nyissa meg a webböngészőt, a címsorba írja be a nyomtató IP-címét, majd nyomja meg az **Enter** vagy a **Return** billentyűt.

Ha nem ismeri nyomtatójának IP-címét, lásd: A nyomtató IP-címének megkeresése oldal: 21.

CentreWare Internet Services elérése a Job Tracker szolgáltatásból:

A Job Tracker menüben kattintson a **Help** (Súgó) elemre, majd válassza a CentreWare Internet Services elemet.

További információk

A nyomtatóról további információt ezekből a forrásokból szerezhet:

Erőforrás	Hely
Telepítési útmutató	A nyomtatóhoz mellékelve
Gyorsútmutató	A nyomtatóhoz mellékelve
System Administrator Guide (Rendszeradminisztrátori útmutató)	www.xerox.com/office/6700docs
Oktatófilmek	A nyomtató vezérlőpaneljén és a www.xerox.com/office/6700docs címen érhetők el
Recommended Media List (Ajánlott másolóanyagok listája)	Egyesült Államok: www.xerox.com/paper Európa: www.xerox.com/europaper
A PhaserSMART Technical Support műszaki támogatási szolgáltatás automatikusan diagnosztizálja a hálózati nyomtató problémáit, és javaslatot tesz azok megoldására.	www.phasersmart.com
A nyomtató műszaki támogatása az online műszaki támogatásra, az *Online Support Assistant* (Online támogatás) szolgáltatásra, valamint az illesztőprogramok letöltésére terjed ki.	www.xerox.com/office/6700support
Információk a menükről és hibaüzenetekről	A vezérlőpanel Súgó (?) gombja
Információs lapok	Nyomtatás a vezérlőpanel menüjéből

Kellékek rendelése a nyomtatóhoz	www.xerox.com/office/6700supplies
Eszközök és információk forrása, mint például interaktív oktatóanyagok, nyomtatósablonok, hasznos tippek és testreszabott lehetőségek, egyéni igényekhez igazítva.	www.xerox.com/office/businessresourcecenter
Helyi értékesítési és támogatási központ	www.xerox.com/office/worldcontacts
A nyomtató regisztrációja	www.xerox.com/office/register
Xerox® Direct online áruház	www.direct.xerox.com/

Jellemzők

A

Ez a függelék a következőket tartalmazza:

- Nyomtatókonfigurációk és opciók összefoglalása 142
- Fizikai adatok 144
- Környezeti adatok 147
- Elektromossági adatok 148
- Teljesítményadatok 149
- Vezérlő műszaki adatai 150

Nyomtatókonfigurációk és opciók összefoglalása

Alapfunkciók

A Phaser 6700 színes nyomtató a következő lehetőségeket kínálja:

- Nyomtatás 2400 x 1200 dpi felbontáson
- Lézeres képalkotásra jellemző minőség
- Max. Legal (216 x 356 mm) méretű dokumentumok nyomtatása
- Automatikus kétoldalas nyomtatás (kivéve Phaser 6700N nyomtató)
- Színes érintőképernyős vezérlőpanel
- 1. tálca kapacitása: 150 lap
- 2. tálca kapacitása: 550 lap
- 1 GB RAM
- Universal Serial Bus (USB 2.0)
- Ethernet 10/100/1000Base-T
- PostScript és PCL karakterkészletek
- PostScript-, PCL- és XPS-támogatás
- Adatbiztonság
- GreenPrint program
- CentreWare Internet Services
- CentreWare Web
- Illesztőprogram távoli telepítése
- WebJet adminisztrációs felület
- Tivoli
- Rendezvous (Bonjour), SLP, SSDP és SAP eszközök érzékelése
- E-mail figyelmeztetés
- Kellékanyagok automatikus beszerzése
- Kellékek proaktív jellegű kezelése

Megvásárolható konfigurációk

Alapkiszerelés részét képező szolgáltatások nyomtatókonfigurációnként				
Szolgáltatások	**6700N**	**6700DN**	**6700DT**	**6700DX**
Memória az alapkiszerelésben	1 GB RAM	1 GB RAM	1 GB RAM	1 GB RAM
160 GB belső merevlemez-meghajtó	Opcionális	Opcionális	Opcionális	Igen
Automatikus kétoldalas nyomtatás	Nem	Igen	Igen	Igen
Tálcák az alapkiszerelésben	2	2	3	4

Opcionális tálcák	Akár 4	Akár 4	Akár 3	Akár 2

Beállítások és frissítések

- Finiser, legfeljebb 1000 eltolt és kötegelt lap kapacitással, tűzőegység legfeljebb 50 lap/szett kapacitással
- 1100 lapos nagy kapacitású adagoló, benne két 550 lapos, a rögzíthető első kerekekkel ellátott keretre rögzített tálca és dőlésgátló támasztók
- 550 lapos adagoló egy univerzális, állítható tálcával
- Állvány, 220 vagy 295 mm-re állítható magassággal
- 2 GB opcionális memória (1 GB további memória)
- Termelékenységi csomag 160 GB-os merevlemezzel

Fizikai adatok

Phaser 6700N/DN nyomtatókonfigurációk

- Szélesség: 570 mm
- Mélység: 516 mm
- Hossz: 429 mm
- Súly: 42,2 kg

Phaser 6700DT nyomtatókonfigurációk

- Szélesség: 570 mm
- Mélység: 516 mm
- Hossz: 563 mm
- Súly: 53,2 kg

Phaser 6700DX nyomtatókonfigurációk

- Szélesség: 570 mm
- Mélység: 516 mm
- Hossz: 697 mm
- Súly: 64,2 kg

Nyomtatókonfigurációk finiserrel

- Szélesség: 1 068 mm
- Mélység: 516 mm
- Hossz:
  525 mm Phaser 6700N/DN nyomtatóval
  563 mm Phaser 6700DT nyomtatóval
  697 mm Phaser 6700DX nyomtatóval
- Súly:
  57,9 kg Phaser 6700N/DN nyomtatóval
  68,9 kg Phaser 6700DT nyomtatóval
  79,9 kg Phaser 6700DX nyomtatóval

Helyigény

Phaser 6700 színes nyomtató

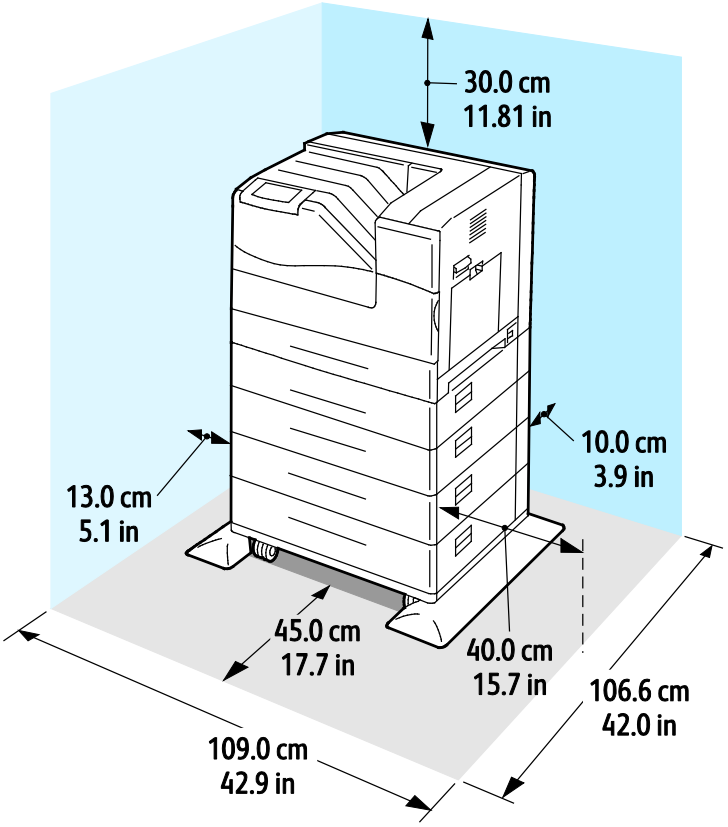

Phaser 6700 színes nyomtató finiserrel:

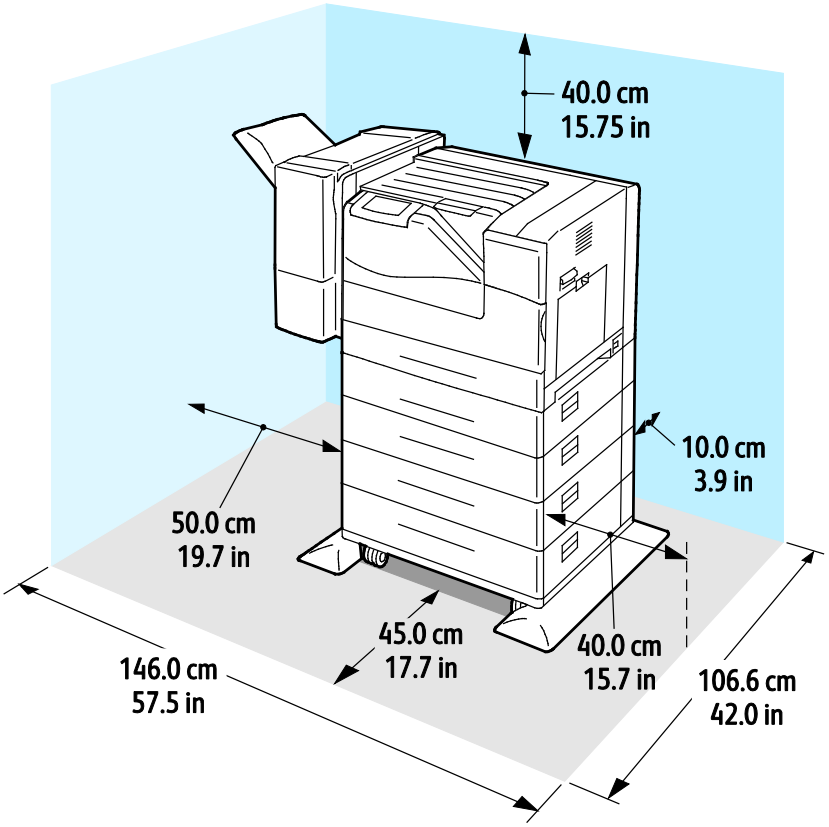

Környezeti adatok

Hőmérséklet

- 15–32°C
- 15–32°C

Relatív páratartalom

Működés közben: 15–80 % (lecsapódásmentes)

Tengerszint feletti magasság

Az optimális teljesítmény érdekében a nyomtatót 3100 m alatt kell használni.

Elektromossági adatok

Tápegység feszültsége és frekvenciája

Tápegység feszültsége	Tápegység frekvenciája
110–127 VAC +/-10 %, (99–140 VAC)	50 Hz +/- 3 Hz 60 Hz +/- 3 Hz
220-240 VAC +/-10 %, (198-264 VAC)	50 Hz +/- 3 Hz 60 Hz +/- 3 Hz

Energiafogyasztás

Nyomtatás	Kész	Alacsony fogyasztás (készenlét)	Energiatakarékos mód, szendergő mód
700 W alatt	125 W alatt	75 W alatt	8 W alatt

ENERGY STAR minősítéssel rendelkező termék

ENERGY STAR jelzéssel ellátott nyomtató (kivéve: Phaser 6700N Színes nyomtatók).

Alapértelmezett időtartamok:

- Alacsony fogyasztás 15 perc múlva
- Szendergő mód 15 perc múlva

Teljesítményadatok

Nyomtatási felbontás

Maximális felbontás: 2400 x 1200 dpi

- Szabványos nyomtatási minőség mód: 1200 x 600 dpi
- Fotó nyomtatási minőség mód: 2400 x 1200 dpi

Megjegyzés: A jelzett nyomtatási felbontások csak PostScript nyomtató-illesztőprogramokra vonatkoznak. PCL esetén az egyetlen nyomtatási felbontás a 600 x 600 dpi.

Nyomtatási sebesség

A percenkénti nyomtatási sebesség (ppm) folyamatos, A4 vagy Letter méretű papírra történő, folyamatos nyomtatásra vonatkozik. A nyomtatási sebesség azonos a fekete-fehér és színes nyomtatásnál.

Egyoldalas nyomtatás	Nyomtatási minőség: Szabvány		Nyomtatási minőség: Fotó	
	A4	Letter	A4	Letter
Sima, Lyukasztott, Előnyomtatott, Fejléces, Újrahasznosított, Egyedi	45 lap/perc	47 lap/perc	23 oldal/perc	24 oldal/perc
Kartonkészlet, Karton kartonkészlet, Fényes kartonkészlet, Karton fényes kartonkészlet	23 oldal/perc	24 oldal/perc	23 oldal/perc	24 oldal/perc
Címkék	23 oldal/perc	24 oldal/perc	23 oldal/perc	24 oldal/perc
Boríték	15 lap/perc	16 lap/perc	15 lap/perc	16 lap/perc
Fólia	8 lap/perc	8 lap/perc	8 lap/perc	8 lap/perc

Kétoldalas nyomtatás	Nyomtatási minőség: Szabvány		Nyomtatási minőség: Fotó	
	A4	Letter	A4	Letter
Sima, Lyukasztott, Előnyomtatott, Fejléces, Újrahasznosított, Egyedi	36 lap/perc	38 lap/perc	18 oldal/perc	19 oldal/perc
Kartonkészlet, Karton kartonkészlet, Fényes kartonkészlet, Karton fényes kartonkészlet	18 oldal/perc	19 oldal/perc	18 oldal/perc	19 oldal/perc

Vezérlő műszaki adatai

Processzor

1,25 GHz-es processzor

Memória

- Memória az alapkiszerelésben: 1 GB RAM
- Maximális memória: 2 GB RAM (1 GB további memória)

Interfészek

- Ethernet 10/100/1000Base-T
- Universal Serial Bus (USB 2.0)

Megfelelőségi információk

B

Ez a függelék a következőket tartalmazza:

- Alapvető előírások 152
- Material Safety Data Sheets (Anyagbiztonsági adatlapok) 154

Alapvető előírások

A Xerox az elektromágneses sugárzás kibocsátására és az attól való védettségre vonatkozó szabványok szerint tesztelte ezt a terméket. Ezek a szabványok a nyomtató által okozott vagy fogadott interferencia enyhítését célozzák, tipikus irodai környezetben.

Egyesült Államok (FCC szabályzat)

Az FCC szabályzat 15. része szerint végzett tesztelési eredmény értelmében ez a berendezés megfelel az A osztályú digitális eszközökre vonatkozó korlátozásoknak. Ezek a korlátozások a káros interferencia elleni indokolt védelmet szolgálják a berendezés kereskedelmi környezetben történő üzemeltetésekor. Ez a berendezés rádióhullámú energiát fejleszt, használ és bocsáthat ki. Ha nem az itt közölt útmutatásnak megfelelően helyezik üzembe, káros interferenciát okozhat a rádiós kommunikációban. Ez a berendezés a lakókörnyezetben történő működtetésekor káros interferenciát okozhat, melyet a felhasználónak saját költségén kell elhárítania.

Ha a berendezés zavarja a rádiós vagy televíziós vételt (amit a berendezés ki- és bekapcsolásával lehet megállapítani), akkor azt javasoljuk a felhasználónak, hogy a következő intézkedésekkel próbáljon javítani ezen:

- Helyezze át vagy fordítsa más irányba a vevőantennát.
- Növelje a berendezés és a vevő közötti távolságot.
- Csatlakoztassa a berendezést olyan elektromos aljzatba, mely másik áramkörön van, mint a vevőkészülék.
- Lépjen kapcsolatba a kereskedővel, vagy szakképzett rádió-/televízió-műszerésszel.

A berendezésen a Xerox jóváhagyása nélkül végzett változtatások vagy módosítások a berendezés működtetési jogának visszavonását vonhatják maguk után.

Megjegyzés: Az FCC szabályzat 15. részének megfelelően használjon árnyékolt interfészkábelt.

Kanada

Ez az A osztályú digitális készülék megfelel a Kanadai ICES-003 előírásoknak.

Cet appareil numérique de la classe A est conforme à la norme NMB-003 du Canada.

Európai Unió

FIGYELEM: Ez egy A osztályú termék. Lakókörnyezetben ez a termék rádióinterferenciát okozhat, ilyen esetben a felhasználónak meg kell tennie a megfelelő intézkedéseket.

A termék CE jelzése a Xerox megfelelőségi nyilatkozatát jelképezi, mely szerint a termék megfelel az Európai Közösség alább felsorolt dátumú, vonatkozó irányelveinek:

- 2006 december 12: Kisfeszültségű berendezésekre vonatkozó 2006/95/EK irányelv
- 2004 december 15: Az elektromágneses kompatibilitásra vonatkozó 2004/108/EK irányelv

Ez a nyomtató – amennyiben a felhasználói útmutatónak megfelelően használják – nem veszélyes sem a fogyasztóra, sem a környezetre.

Az Európai Unió előírásainak megfelelően használjon árnyékolt interfészkábelt.

A nyomtatóra vonatkozó megfelelőségi nyilatkozat aláírt példánya beszerezhető a Xeroxtól.

Törökország (RoHS szabályzat)

A 7. (d) cikkelynek megfelelően ezennel tanúsítjuk, hogy "megfelel az EEE szabályozásnak."

“EEE yönetmeliğine uygundur.”

Material Safety Data Sheets (Anyagbiztonsági adatlapok)

A nyomtató anyagbiztonsági adataival kapcsolatos tájékoztatásért keresse fel a következőket:

- Észak-Amerika: www.xerox.com/msds
- Európai Unió: www.xerox.com/environment_europe

Az Ügyféltámogatási központ telefonszámai a www.xerox.com/office/worldcontacts webhelyen találhatók.

Újrahasznosítás és selejtezés

C

Ez a függelék a következőket tartalmazza:

- Összes ország 156
- Észak-Amerika 157
- Európai Unió 158
- Egyéb országok 160

Összes ország

Xerox® termékének selejtezésekor vegye figyelembe, hogy a nyomtató higanyt, ólmot, perklorátot és más olyan anyagot tartalmazhat, melyek ártalmatlanítását környezetvédelmi rendelkezések szabályozhatják. Ezen anyagok jelenléte a termék piacra kerülésekor teljes mértékben megfelelt a vonatkozó rendelkezéseknek. Az újrahasznosítással és leselejtezéssel kapcsolatos tájékoztatásért forduljon a helyi illetékes szervekhez. Perklorát anyag: Ez a termék egy vagy több perklorát tartalmú eszközt, például szárazelemet tartalmazhat. Ezekre különleges kezelési irányelvek vonatkozhatnak. Lásd: www.dtsc.ca.gov/hazardouswaste/perchlorate.

Észak-Amerika

A Xerox készülék-visszavételi, -újrafelhasználási és -újrahasznosítási programot működtet. Kérdezze meg a Xerox kereskedelmi részlegétől (1-800-ASK-XEROX), hogy ez a Xerox® termék részt vesz-e a programban. A Xerox® környezetvédelmi programjaival kapcsolatos további információkért látogasson el a www.xerox.com/environment webhelyre, vagy az újrahasznosítással, illetve selejtezéssel kapcsolatos tájékoztatásért forduljon az illetékes helyi hatóságokhoz.

Európai Unió

Egyes berendezések alkalmasak mind otthoni/háztartási, mind hivatásos/üzleti használatra.

Otthoni/háztartási környezet

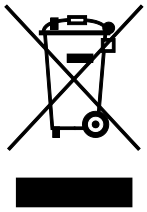

Ez a jelkép a berendezésen azt jelenti, hogy a berendezés nem kerülhet a normál háztartási hulladék közé.

Az európai rendelkezéseknek megfelelően az elektromos és elektronikus berendezéseket a háztartási hulladéktól elkülönítve kell eltakarítani.

Az EU-országokon belül a magánháztartások használt elektromos és elektronikus berendezéseiket díjmentesen eljuttathatják a kijelölt gyűjtőhelyekre. Tájékoztatásért forduljon a helyi illetékes hulladékkezelő szervekhez.

Egyes tagállamokban új berendezés vásárlásakor a helyi kereskedő köteles lehet a régi berendezést díjmentesen visszavenni. Kérjen tájékoztatást a kereskedőtől.

Hivatásos/üzleti környezet

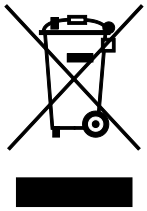

Ez a jelkép a berendezésen azt jelenti, hogy ezt a berendezést az állami rendelkezéseknek megfelelően kell hulladékként kezelni.

Az európai rendelkezéseknek megfelelően az elektromos és elektronikus berendezéseket élettartamuk végén a megállapított eljárással kell eltakarítani.

A készülék selejtezése előtt, az élettartam lejártával esedékes visszavétellel kapcsolatos információkért forduljon helyi viszonteladójához vagy Xerox képviselőjéhez.

Berendezések és akkumulátorok gyűjtése és ártalmatlanítása

A termékeken és/vagy a kísérő dokumentumokon található alábbi szimbólumok azt jelentik, hogy a használt elektromos és elektronikus termékek és akkumulátorok nem keveredhetnek a hétköznapi háztartási hulladék közé.

A régi termékek és használt akkumulátorok megfelelő kezelése, visszanyerése és újrahasznosítása érdekében kérjük, a megfelelő gyűjtőhelyre szállítsák őket az ország törvényeinek és a 2002/96/EK,

valamint a 2006/66/EK irányelveknek megfelelően.

Ezen termékek és akkumulátorok megfelelő ártalmatlanításával segíti az értékes erőforrások megőrzését és megelőzi az emberi egészségre és a környezetre gyakorolt esetleges negatív hatásukat, ami egyébként a nem megfelelő hulladékkezelésből adódhatna.

A régi termékek és akkumulátorok gyűjtéséről és újrahasznosításáról további információkhoz juthat, ha kapcsolatba lép a helyi önkormányzattal, a hulladék szállítását végző vállalattal vagy azzal az eladási hellyel, ahol a termékeket vásárolta.

Az adott ország törvényeinek értelmében a hulladék nem megfelelő elhelyezése büntetést vonhat maga után.

Az Európai Unióban működő üzleti felhasználók számára

Ha elektromos vagy elektronikus hulladékot kíván elhelyezni további információkért kérjük, lépjen kapcsolatba a termék eladójával vagy beszállítójával.

Az Európai Unión kívül működő üzleti felhasználók számára

Ezek a szimbólumok kizárólag az Európai Unióban érvényesek. Ha a termékeket le szeretné selejtezni, kérjük lépjen kapcsolatba a helyi hatóságokkal vagy az eladóval, és érdeklődjön a hulladék elhelyezésének megfelelő módja felől.

Megjegyzés az akkumulátor jelzéséről

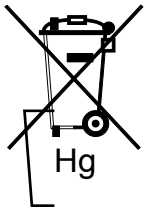

Ez a kerekes kuka szimbólum együtt is használatos a kémiai anyag szimbólummal. Az irányelv követelményeinek így felel meg.

Akkumulátor eltávolítása

Az akkumulátorokat kizárólag a GYÁRTÓ-által jóváhagyott szervizek cserélhetik.

Egyéb országok

Forduljon a helyi illetékes hulladékkezelő szervekhez, és kérjen útmutatást az ártalmatlanításhoz.