Xerox® ColorQube® 8580 / 8880
Color Printer
Imprimante Couleur
User Guide
Guide d'utilisation

Italiano	Guida per l'utente
Deutsch	Benutzerhandbuch
Español	Guía del usuario
Português	Guia do usuário
Nederlands	Gebruikershandleiding
Svenska	Användarhandbok
Dansk	Betjeningsvejledning
Čeština	Uživatelská příručka
Polski	Przewodnik użytkownika
Magyar	Felhasználói útmutató
Русский	Руководство пользователя
Türkçe	Kullanıcı Kılavuzu
Ελληνικά	Εγχειρίδιο χρήστη

© 2014 Xerox Corporation. Все права защищены. Права на неопубликованные материалы охраняются законами о защите авторских прав США. Содержание настоящего документа не может быть воспроизведено ни в какой форме без разрешения корпорации Xerox.

Охрана авторских прав распространяется на все виды материалов и информации, защита которых разрешена существующим законодательством, в том числе на экранные материалы, генерируемые программным способом, например стили, шаблоны, значки, изображения и т. п.

Xerox®, Xerox и фигуративный знак®, Phaser®, PhaserSMART®, PhaserMatch®, PhaserCal®, PhaserMeter™, CentreWare®, PagePack®, eClick®, PrintingScout®, Walk-Up®, WorkCentre®, FreeFlow®, SMARTsend®, Scan to PC Desktop®, MeterAssistant®, SuppliesAssistant®, Xerox Secure Access Unified ID System®, Xerox Extensible Interface Platform®, ColorQube®, Global Print Driver® и Mobile Express Driver® являются товарными знаками корпорации Xerox Corporation в США и других странах.

Adobe® Reader®, Adobe® Type Manager®, ATM™, Flash®, Macromedia®, Photoshop® и PostScript® являются товарными знаками Adobe Systems Incorporated в США и/или других странах.

Apple, Bonjour, EtherTalk, TrueType, iPad, iPhone, iPod, iPod touch, Mac и Mac OS являются товарными знаками компании Apple Inc., зарегистрированными в США и других странах. AirPrint и логотип AirPrint являются товарными знаками компании Apple Inc.

HP-GL®, HP-UX® и PCL® являются товарными знаками Hewlett-Packard Corporation в США и/или других странах.

IBM® и AIX® являются товарными знаками International Business Machines Corporation в США и/или других странах.

Microsoft®, Windows Vista®, Windows® и Windows Server® являются товарными знаками Microsoft Corporation в США и других странах.

Novell®, NetWare®, NDPS®, NDS®, IPX™ и Novell Distributed Print Services™ являются товарными знаками Novell, Inc. в США и других странах.

SGI® и IRIX® являются товарными знаками Silicon Graphics International Corp. или ее филиалов в США и/или других странах.

Sun, Sun Microsystems и Solaris являются товарными знаками или зарегистрированными товарными знаками компании Oracle и/или ее дочерних компаний в США и других странах.

McAfee®, ePolicy Orchestrator® и McAfee ePO™ являются товарными знаками или зарегистрированными товарными знаками компании McAfee, Inc. в США и других странах.

UNIX® является товарным знаком, зарегистрированной в США и других странах, и предоставляется по лицензии только через посредничество компании X/Open Limited.

PANTONE® и другие товарные знаки Pantone Inc являются собственностью компании Pantone Inc.

Версия документа 1.0: Октябрь 2014

BR10613_ru

Содержание

1 Безопасность 9

Электрическая безопасность ... 10
- Общие инструкции ... 10
- Шнур питания ... 11

Безопасность при эксплуатации ... 12
- Выделение озона ... 12
- Размещение принтера ... 12
- Инструкции по эксплуатации ... 13
- Расходные материалы для принтера ... 13

Безопасность при обслуживании ... 14

Символы на принтере ... 15

Контактные сведения по вопросам охраны труда, техники безопасности и окружающей среды ... 16

2 Режимы 17

Компоненты принтера ... 18
- Вид спереди справа ... 18
- Вид справа ... 19
- Вид сзади ... 19
- Панель управления ... 19

Конфигурации принтера и опции ... 21
- Стандартные функции ... 21
- Опции и обновления ... 22

Информационные страницы ... 23
- Печать карты меню ... 23
- Просмотр информационных страниц ... 23
- Печать страницы конфигурации ... 24

Страницы образцов ... 25

Дополнительные сведения ... 26
- Горячая линия Xerox® ... 27

3 Установка и настройка 29

Краткие сведения по установке и настройке ... 30

Выбор места установки для принтера ... 31

Изменение общих настроек ... 32
- Установка общих настроек ... 32
- Установка даты и времени ... 32
- Отключение печати начальной страницы ... 32
- Изменение настроек питания ... 33

Подключение принтера ... 34
- Печать страницы "Настройка подключения" ... 34
- Выбор типа подключения ... 34

Установка настроек сети и принтера ... 36
- TCP/IP- и IP-адреса ... 36

Проверка автоматически назначенного IP-адреса ... 36
Назначение статического адреса IPv4 вручную ... 36
Доступ к приложению CentreWare Internet Services ... 38
Использование технической поддержки PhaserSMART ... 39
Установка программного обеспечения ... 40
Перед началом установки ... 40
Требования к операционным системам ... 40
Варианты драйверов принтера ... 40
Установка с использованием функции Walk-Up ... 42
Установка драйверов принтера ... 43

4 Бумага и материалы 47

Поддерживаемые типы и форматы бумаги ... 48
Рекомендуемая бумага ... 48
Заказ бумаги ... 49
Бумага, которая может повредить принтер ... 49
Указания по хранению бумаги ... 49
Страница советов по работе с бумагой ... 50
Поддерживаемые типы и плотность бумаги ... 51
Поддерживаемые стандартные форматы бумаги ... 51
Поддерживаемые типы и плотность бумаги для автоматической двусторонней печати 52
Поддерживаемые форматы бумаги для автоматической двусторонней печати ... 52
Поддерживаемые нестандартные размеры бумаги ... 52
Поддерживаемые форматы конвертов ... 53
Выбор параметров бумаги для печати ... 54
Установка настройки «Лоток 1 Режим» ... 54
Установка настройки «Лоток 2 Режим» ... 55
Загрузка бумаги ... 56
Общие указания по загрузке бумаги ... 56
Вкладывание бумаги в лоток 1 ... 56
Вкладывание бумаги в лотки 2-5 ... 58
Вкладывание бумаги для автоматической двусторонней печати ... 61
Печать на специальной бумаге ... 62
Конверты ... 62
Наклейки ... 66
Глянцевая ... 70
Прозрачные пленки ... 73
Перфорированная бумага ... 77
Использование бумаги настраиваемого размера ... 80
Указание нестандартных размеров бумаги с панели управления ... 80
Указание нестандартных размеров бумаги в настройках драйвера принтера ... 80

5 Печать 81

Краткие сведения о печати ... 82
Выбор параметров печати ... 83
Параметры печати Windows ... 83
Параметры печати Macintosh ... 85
Использование настроек рационального режима ... 86
Выбор режима качества печати ... 86
Функции печати ... 88

Выбор параметров бумаги для печати ... 88
Ориентация страницы ... 88
Двусторонняя печать ... 89
Печать нескольких страниц на одном листе ... 90
Печать брошюр ... 90
Опции изображения и цвета ... 91
Печать обложек ... 92
Печать страниц-разделителей ... 92
Параметры масштабирования ... 92
Печать водяных знаков ... 93
Печать зеркальных изображений ... 94
Печать специальных типов работ ... 95
Защищенная печать ... 95
Пробная печать ... 96
Личная печать ... 97
Сохраненная работа ... 98
Печать с ... 99

6 Обслуживание 101

Обслуживание и чистка ... 102
Общие меры предосторожности ... 102
Чистка принтера ... 104
Доступ к информации по техническому обслуживанию ... 110
Регулярное обслуживание ... 111
Заказ расходных материалов ... 118
Определение серийного номера ... 118
Когда заказывать расходные материалы ... 118
Расходные материалы ... 119
Проверка состояния набора для обслуживания ... 119
Заменяемые пользователем блоки ... 120
Вторичная переработка расходных материалов ... 120
Перемещение принтера ... 121
Меры предосторожности при перемещении принтера ... 121
Перемещение принтера в пределах офиса ... 122
Подготовка принтера к транспортировке ... 123

7 Поиск и устр. неиспр. 127

Устранение общих неисправностей ... 128
Снижение расхода чернил ... 128
Перезагрузка принтера ... 128
Принтер не включается ... 129
Принтер часто перезагружается или отключается ... 129
Печать занимает слишком много времени ... 130
Не удается выполнить печать на принтере через порт USB ... 130
Не удается выполнить печать на принтере по сети ... 131
Сбой печати документа ... 131
Документ печатается не из указанного лотка ... 132
Необычный шум принтера ... 132
Неверные дата и время ... 132
Проблемы при автоматической двусторонней печати ... 133

Застревание бумаги 134
Сокращение вероятности возникновения застреваний 134
Извлечение застрявшей бумаги 136
Устранение застреваний бумаги 146
Устранение проблем качества печати 149
Контроль качества печати 150
Печать страницы устранения проблем качества печати 151
Устранение проблем качества печати 152
Процедуры устранения неисправностей 157
Дополнительное устранение неисправностей 160
Получение справки 163
Сообщения на панели управления 163
Online Support Assistant (Онлайновый ассистент поддержки) 163
Дополнительные сведения 164

A Технические характеристики 165

Конфигурации принтера и опции 166
Стандартные функции 166
Доступные конфигурации 167
Опции и обновления 167
Габаритные размеры и вес 168
Стандартная конфигурация 168
Характеристики для дополнительных лотков 3-5 168
Габаритные требования 168
Требования к окружающей среде 169
Температура 169
Относительная влажность 169
Высота над уровнем моря 169
Электропитание 170
ENERGY STAR 170
Эксплуатационные характеристики 171
Разрешение печати 171
Скорость печати 171
Характеристики контроллера 172

B Соответствие стандартам 173

Основные нормативные требования 174
Правила Федеральной комиссии по связи США 174
Канада 174
Европейский Союз 174
Соглашение ЕС по оборудованию для создания изображений (группа 4). Экологическая информация 175
Material Safety Data Sheets (Данные по безопасности материалов) 177

C Вторичная переработка и утилизация 179

Все страны 180
Северная Америка 181
Европейский Союз 182

Бытовое использование 182
Коммерческое использование 182
Сбор и утилизация оборудования и аккумуляторов 182
Символ предупреждения для аккумуляторов 183
Замена аккумуляторов 183
Другие страны 184

Безопасность 1

В этом разделе рассматриваются следующие вопросы.

- Электрическая безопасность 10
- Безопасность при эксплуатации 12
- Безопасность при обслуживании 14
- Символы на принтере 15
- Контактные сведения по вопросам охраны труда, техники безопасности и окружающей среды 16

Данный принтер и рекомендуемые расходные материалы разработаны с учетом строгих требований обеспечения безопасности и прошли проверку на соответствие этим требованиям. Точное соблюдение следующих правил обеспечит длительную и безопасную работу принтера Xerox.

Электрическая безопасность

Прежде чем приступать к эксплуатации принтера, внимательно ознакомьтесь с приведенными ниже указаниями. Данные указания позволят обеспечить непрерывную безопасную эксплуатацию принтера.

Принтер и расходные материалы разработаны Xerox® с учетом строгих требований техники безопасности и прошли проверку на соответствие этим требованиям. включая проверку и утверждение агентствами по технике безопасности, а также соответствие установленным стандартам охраны окружающей среды и электромагнитной совместимости.

Проверка безопасности и рабочих характеристик данного аппарата выполнялась только с использованием материалов Xerox®.

> Примечание: Несанкционированные изменения, которые могут включать добавление новых функций или подключение к внешним устройствам, могут повлиять на сертификацию аппарата. Дополнительные сведения можно получить в местном представительстве Xerox.

Общие инструкции

ПРЕДУПРЕЖДЕНИЯ.

- Не вставляйте никаких предметов в щели и отверстия принтера. Прикосновение к электрическим контактам или короткое замыкание могут привести к пожару или поражению электрическим током.
- Не снимайте крышки и ограждения, закрепленные винтами, за исключением случаев установки дополнительного оборудования и выполнения специальных указаний. При выполнении таких операций отключайте питание принтера. Устанавливая дополнительное оборудование, выньте шнур питания из розетки. Кроме устанавливаемого дополнительного оборудования под этими крышками нет деталей, подлежащих обслуживанию пользователем.

Угроза вашей безопасности возникает в следующих случаях:

- Шнур питания поврежден или изношен.
- В принтер попала жидкость.
- Принтер намок.
- Принтер дымится или поверхность нагревается больше обычного.
- Из-за принтера срабатывает автоматический выключатель, предохранитель или другое защитное устройство.

При возникновении любой из перечисленных ситуаций выполните следующие действия:

1. Немедленно выключите принтер.
2. Выньте шнур питания из розетки.
3. Обратитесь в уполномоченное сервисное представительство.

Шнур питания

- Используйте шнур питания, поставляемый с принтером.
- Подключайте шнур питания напрямую к правильно заземленной электрической розетке. Убедитесь, что шнур надежно подключен с обоих концов. Если вы не знаете, заземлена ли розетка, попросите специалиста проверить ее.
- Не используйте вилку адаптера с заземлением для подключения принтера к сетевой розетке без контакта заземления.

ПРЕДУПРЕЖДЕНИЕ. Правильное заземление принтера защищает от поражения током. При неправильном использовании электрические приборы могут представлять опасность.

- Следует использовать только удлинители, рассчитанные на рабочее напряжение принтера.
- Убедитесь, что принтер подключен к розетке, обеспечивающей соответствующее напряжение питания и мощность. В случае необходимости обсудите со специалистом режимы питания принтера.
- Не размещайте принтер в таком месте, где на шнур питания могут случайно наступить.
- Не ставьте предметы на шнур питания.
- Не вынимайте вилку шнура питания из розетки, когда выключатель питания находится в положении «включено».
- При повреждении или износе шнура питания замените его.
- Во избежание поражения электрическим током и повреждения шнура питания при отсоединении его от розетки держитесь за вилку.

Шнур питания подключается через розетку на задней панели принтера. Если требуется полностью отключить электропитание принтера, выньте вилку шнура питания из розетки.

Безопасность при эксплуатации

Принтер и расходные материалы разработаны с учетом строгих требований техники безопасности и прошли проверку на соответствие этим требованиям. Это включает проверку и утверждение агентствами по технике безопасности, а также соответствие установленным стандартам охраны окружающей среды.

Соблюдение вами перечисленных условий обеспечит длительную и безопасную работу принтера.

Выделение озона

В процессе нормальной работы принтера выделяется озон. Количество выделяемого озона зависит от объемов печати. Озон тяжелее воздуха и выделяется в количествах, недостаточных для причинения вреда здоровью. Принтер следует устанавливать в хорошо проветриваемом помещении.

Подробные сведения для Северной Америки можно найти по адресу:

- Цветной принтер Xerox® ColorQube® 8580 www.xerox.com/environment
- Цветной принтер Xerox® ColorQube® 8880 www.xerox.com/environment

В других странах следует обращаться в местное представительство Xerox или по адресу:

- Цветной принтер Xerox® ColorQube® 8580: www.xerox.com/environment_europe
- Цветной принтер Xerox® ColorQube® 8880: www.xerox.com/environment_europe

Размещение принтера

- Не блокируйте и не закрывайте щели и отверстия принтера. Эти отверстия предназначены для вентиляции и предотвращения перегрева принтера.
- Размещайте принтер таким образом, чтобы оставалось достаточно свободного места для работы и обслуживания.
- Принтер не следует устанавливать в пыльных помещениях и пространствах.
- Нельзя хранить и эксплуатировать принтер в условиях экстремальной температуры и влажности.
- Не размещайте принтер рядом с источником тепла.
- Нельзя устанавливать принтер в местах, где он может подвергнуться воздействию прямых солнечных лучей.
- Не размещайте принтер на пути потока холодного воздуха из кондиционера.
- Не устанавливайте принтер в местах, подверженных вибрации.
- Наилучшая производительность принтера обеспечивается на высоте, указанной в разделе Высота над уровнем моря на стр. 169.

См. также:
Габаритные требования на стр. 168
Требования к окружающей среде на стр. 169
Габаритные размеры и вес на стр. 168

Инструкции по эксплуатации

- Не извлекайте бумагу из лотков в процессе печати.
- Не открывайте дверцы во время печати.
- Не перемещайте принтер во время печати.
- Следите за тем, чтобы руки, волосы, галстук и т. п. не попадали между роликами вывода и подачи.
- Опасные участки принтера закрыты крышками, которые снимаются с помощью инструмента. Не снимайте защитные крышки.

Расходные материалы для принтера

- Используйте расходные материалы, предназначенные для этой модели принтера. Использование неподходящих материалов может привести к ухудшению работы принтера и представлять угрозу вашей безопасности.
- Следуйте предупреждениям на маркировке и инструкциям, поставляемым с продуктом, дополнительными узлами и расходными материалами.
- Храните все расходные материалы с соблюдением указаний, приведенных на их упаковках.
- Храните расходные материалы в недоступном для детей месте.
- Расходные материалы сжигать нельзя.
- При обращении с расходными материалами соблюдайте осторожность – берегите глаза и незащищенные участки тела. При попадании содержимого в глаза может возникать раздражение и воспаление. Не пытайтесь разбирать расходные материалы – содержимое при этом может попасть в глаза или на незащищенные участки тела.

ВНИМАНИЕ! Не рекомендуется использовать расходные материалы других производителей. Гарантийные обязательства, соглашения об обслуживании и гарантия Total Satisfaction Guarantee (Общая гарантия качества) компании Xerox не распространяются на поломки, неправильную работу или снижение качества, вызванные использованием расходных материалов других производителей или использованием расходных материалов Xerox, не предназначенных для этого принтера. Total Satisfaction Guarantee (Общая гарантия качества) действует в США и Канаде. В других регионах могут действовать иные гарантийные условия. За дополнительной информацией обращайтесь в местное представительство компании Xerox.

Безопасность при обслуживании

- Не выполняйте действия по обслуживанию, не описанные в документации на принтер.
- Не применяйте аэрозольные очистители. Для чистки используйте только сухую безворсовую ткань.
- Не сжигайте расходные материалы и компоненты, подлежащие регулярной замене.

Информация о программе утилизации расходных материалов Xerox® содержится по адресу:

- Цветной принтер Xerox® ColorQube® 8580 www.xerox.com/gwa
- Цветной принтер Xerox® ColorQube® 8880 www.xerox.com/gwa

См. также:

Чистка принтера на стр. 104

Перемещение принтера на стр. 121

Символы на принтере

Значок	Описание
	«Предупреждение» или «Внимание!»: Несоблюдение требований этого предупреждения может привести к тяжелой травме и даже к летальному исходу. Несоблюдение изложенных здесь требований может привести к травме или к повреждению вашего имущества.
	Наружная или внутренняя поверхность принтера может нагреваться. Во избежание травм соблюдайте осторожность.
	Предупреждение. Движущиеся части. Во избежание травм соблюдайте осторожность.
00:30:00	Части принтера нагреваются, поэтому перед перемещением или упаковкой принтера требуется время для его охлаждения. Чтобы избежать травм и повреждения принтера, подождите 30 минут, чтобы чернила затвердели, а печатающая головка остыла.

Контактные сведения по вопросам охраны труда, техники безопасности и окружающей среды

Сведения о безопасности продукции для США и Канады см. по адресу:

- Цветной принтер Xerox® ColorQube® 8580: www.xerox.com/environment
- Цветной принтер Xerox® ColorQube® 8880: www.xerox.com/environment

Сведения о безопасности продукции для Европы см. по адресу:

- Цветной принтер Xerox® ColorQube® 8580: www.xerox.com/environment_europe
- Цветной принтер Xerox® ColorQube® 8880: www.xerox.com/environment_europe

Режимы 2

В этом разделе рассматриваются следующие вопросы.

- Компоненты принтера 18
- Конфигурации принтера и опции 21
- Информационные страницы 23
- Страницы образцов 25
- Дополнительные сведения 26

Компоненты принтера

В этом разделе рассматриваются следующие вопросы.

- Вид спереди справа 18
- Вид справа 19
- Вид сзади 19
- Панель управления 19

Вид спереди справа

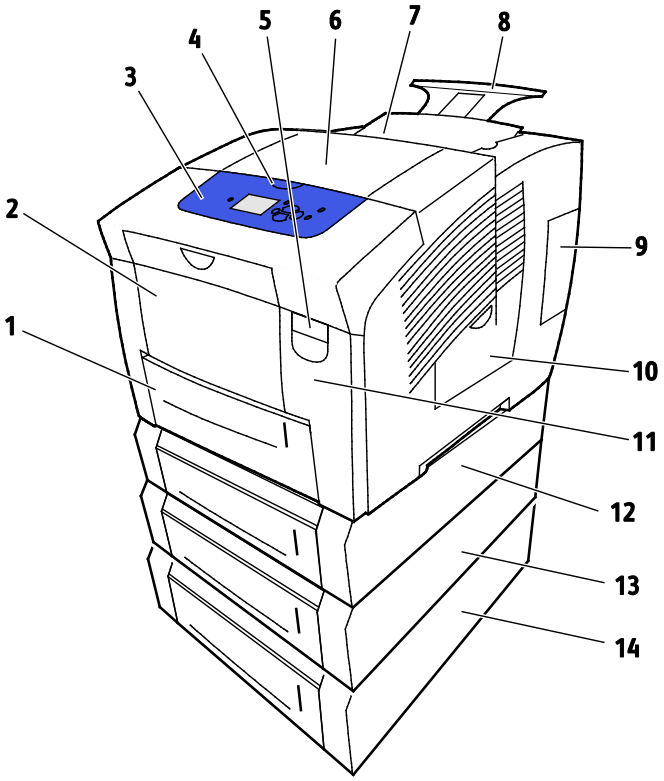

1. Лоток 2 на 525 листов
2. Лоток 1, лоток многофункционального устройства подачи (MPT) на 100 листов
3. Панель управления
4. Ручка дверцы B
5. Рычаг разблокирования дверцы A
6. Дверца вывода B
7. Дверца C загрузчика чернил
8. Удлинитель выходного лотка Legal/A4
9. Дверца E интерфейса (ввода/вывода)
10. Сервисная дверца D
11. Передняя дверца A
12. Лоток 3, дополнительное устройство по
13. Лоток 4, дополнительное устройство по
14. Лоток 5, дополнительное устройство по

Вид справа

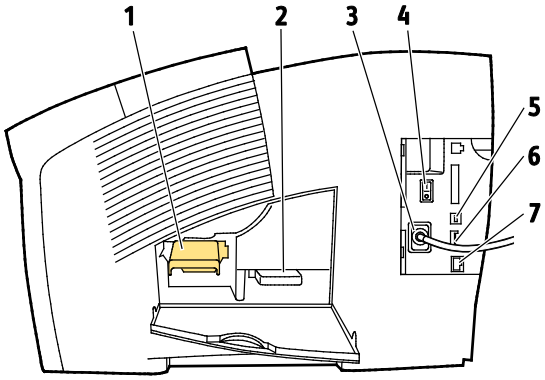

1. Набор для обслуживания
2. Сборник отходов
3. Гнездо шнура питания
4. Выключатель питания
5. Разъем USB
6. Карта конфигурации
7. Разъем сетевого интерфейса Ethernet 10/100/1000Base-TX

Вид сзади

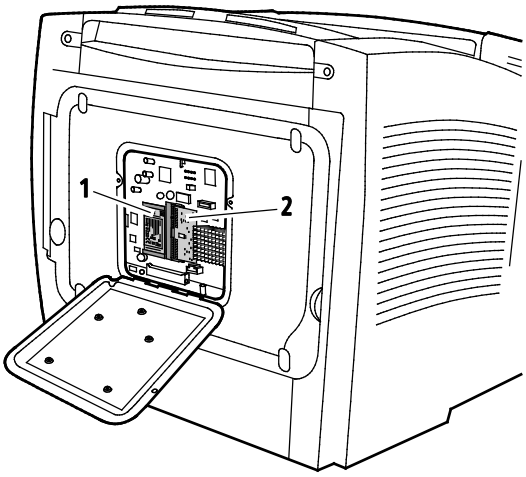

1. Дополнительный полупроводниковый накопитель
2. Одно гнездо для модуля ОЗУ

Панель управления

На панели управления находится экран, светоиндикаторы и кнопки для управления функциями принтера. Функции панели управления:

- Отображение текущего рабочего состояния принтера.
- Обеспечение доступа к функциям принтера.
- Обеспечение доступа к справочным материалам.
- Обеспечение доступа к меню администрирования и обслуживания.
- Вывод предупреждений о необходимости загрузить бумагу, заменить расходные материалы или устранить застревание.
- Отображение ошибок и предупреждений.

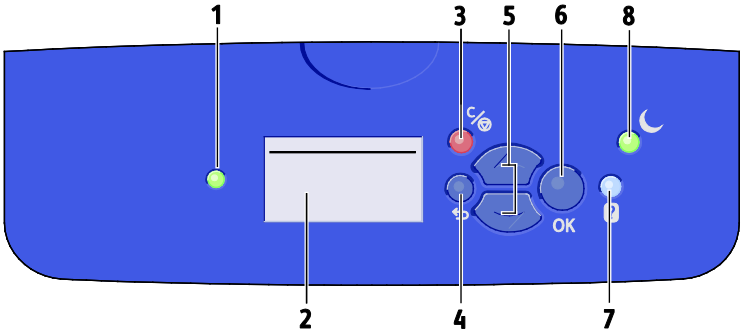

Параметр	Символ	Наименование	Описание
1	—	Индикатор состояния	Данный светоиндикатор меняет цвет в зависимости от состояния готовности принтера. • Если светоиндикатор горит зеленым светом, значит принтер готов к приему работ и печати. • Если светоиндикатор мигает зеленым светом, значит принтер занят или разогревается. • Если светоиндикатор горит желтым или оранжевым светом, значит возникло состояние предупреждения. • Если светоиндикатор горит красным светом, значит возникло состояние ошибки.
2	—	Всплывающие окна	На экране отображаются все меню панели управления принтера. • В верхней строке отображаются сообщения о состоянии и названия меню. • В нижних строках отображаются названия и доступны пункты меню.
3	C/⊘	Кнопка «Отмена»	Кнопка «Отмена» служит для прекращения текущей работы печати.
4	↩	Кнопка «Назад/Возврат»	Кнопка «Назад» служит для возврата к предыдущему пункту меню.
5	▲ ▼	Кнопки со стрелками «вверх» и «вниз»	Переходы между пунктами меню выполняются с помощью кнопок со стрелками.
6	OK	Кнопка «OK»	Кнопка OK служит для выбора текущего пункта меню или отображения результата выбора меню.
7	?	Кнопка «Справка»	Кнопка «Справка (?)» служит для отображения информации о пунктах меню панели управления, состоянии принтера, сообщений об ошибках и информации об обслуживании.
8	☾	Кнопка «Энергосбережение»	**Энергосбережение** - вход в режима низкого энергопотребления и выход из него. Если кнопка «**Энергосбережение**» подсвечивается, нажмите ее для перевода принтера в режим энергосбережения. • Для возврата принтера в режим готовности нажмите кнопку **Энергосбережение**. • Если светоиндикатор мигает, значит принтер находится в режиме энергосбережения. • Если данный светоиндикатор не горит, значит переход принтера в режим энергосбережения невозможен.

Конфигурации принтера и опции

В этом разделе рассматриваются следующие вопросы.

- Стандартные функции 21
- Опции и обновления 22

Стандартные функции

Характеристики принтера представлены ниже.

- Процессор 1 ГГц
- ОЗУ объемом 1 ГБ, с возможностью расширения до 2 ГБ, одно гнездо DDR3 SDRAM для модулей памяти объемом 1 и 2 ГБ.
- Ethernet 10/100/1000Base-TX
- Универсальная последовательная шина (USB 2.0)
- Встроенная поддержка языков PDL для True Adobe PostScript 3, эмуляция PCL 5c, JPG, TIFF, PNG и PDF

  Примечание: Для печати файлов PDF требуется дополнительный полупроводниковый накопитель.

- Режимы качества печати драйвера PCL
  - Режим стандартного качества PCL
  - Режим повышенного качества PCL
- Режимы качества печати PostScript
  - **Быстрая цветная печать** — самый быстрый режим полноцветной печати. Данный режим используется, когда нужно распечатать много изображений, а также для предварительного просмотра результатов.
  - **Стандартное** — быстрое получение четких и ярких отпечатков, оптимальный режим для черного текста. Стандартный режим обеспечивает наилучшее сочетание производительности печати и качества изображения для большинства работ.
  - **Повышенный** — используется для САПР-приложений и изображений с мелкими деталями и обеспечивает наилучшее качество изображения при печати. При этом улучшается сглаженность линий и краев и насыщенность цветов.
  - **Фото** — обеспечивает наилучшую детализацию и плавность переходов на фотоизображениях.
- Электронная подборка комплектов документов — возможность сохранения работ в памяти принтера для печати комплектов копий в порядке следования страниц. В этом случае страницы печатаются в той последовательности, в которой они заданы в работе, например 123, 123, 123. При последовательности по номерам копий страницы печатаются по номерам копий, заданных в работе, например 111, 222, 333.
- Лоток 1 на 100 листов
- Лоток 2 на 525 листов
- Бескартриджные твердые чернила

Опции и обновления

Для данного принтера можно приобрести следующее дополнительное оборудование:

- Комплект для повышения производительности с полупроводниковым накопителем mSata емкостью 32 ГБ
- Комплект для повышения производительности с возможностью расширения памяти до 2 ГБ, одно гнездо DDR3 SDRAM для модулей памяти объемом 1 и 2 ГБ.
- Автоматическая двусторонняя печать
- 1, 2 или 3 дополнительных податчика на 525 листов

Для заказа расходных материалов обращайтесь к региональному торговому партнеру, представителю Xerox или посетите сайт Xerox® по расходным материалам для данной модели принтера.

- Цветной принтер Xerox® ColorQube® 8580: www.xerox.com/office/CQ8580supplies
- Цветной принтер Xerox® ColorQube® 8880: www.xerox.com/office/CQ8880supplies

См. раздел Печать страницы конфигурации на стр. 24.

Информационные страницы

В этом разделе рассматриваются следующие вопросы.

- Печать карты меню 23
- Просмотр информационных страниц 23
- Печать страницы конфигурации 24

В принтере предусмотрены информационные страницы для печати. В них содержится информация о конфигурации, шрифтах и т. д. Используя информационные страницы, можно проверять состояние, характеристики и опции принтера. Доступ к информационным страницам можно получить с панели управления или в приложении CentreWare Internet Services.

Примечание: Для проверки всех информационных страниц для принтера можно пользоваться картой меню.

Печать карты меню

Карта меню представляет собой информационную страницу, которую можно распечатать с панели управления принтера. На ней представлена иерархическая структура всех меню, доступных на принтере.

Печать карты меню:

1. На панели управления принтера с помощью кнопок со стрелками выберите пункт «Сведения» и нажмите кнопку **OK**.

   По умолчанию выделяется карта меню.
2. Для печати карты меню нажмите кнопку **OK**.

Просмотр информационных страниц

На панели управления принтера доступны следующие информационные страницы.

Информационная страница	Описание
Страницу конфигурации	На странице конфигурации содержатся сведения о принтере, такие как настройки по умолчанию, установленные дополнительные устройства, сетевые настройки, включая IP-адрес, и настройки шрифтов. Данная страница используется для анализа сети и устранения распространенных неисправностей. См. раздел Печать страницы конфигурации на стр. 24.
Страница советов по работе с бумагой	На странице советов по работе с бумагой содержится список поддерживаемых типов бумаги и советы по настройке и загрузки лотков. Дополнительные сведения см. в разделе Поддерживаемая бумага на стр. 48.
Страница использования материалов	На странице использования материалов содержатся сведения о состоянии расходных материалов и каталожные номера для их заказа. См. раздел Печать страницы использования материалов на стр. 110.

Страница настройки подключения	На странице настройки подключения содержатся сведения по подключению принтера к компьютеру или сети.
Начальная страница	На начальной странице содержится базовая конфигурация принтера и сведения о сети. Если данная функция включена, эта страница печатается при выполнении последовательности запуска и при обнаружении ошибки в процессе самодиагностики при включении питания.
Профили использования	На странице «Сводка по эксплуатации» содержатся сведения счетчиков выставления счетов, включая данные по количеству отпечатков, а также информация о наборе для обслуживания и сведения об использовании расходных материалов. См. раздел Печать страницы «Сводка по эксплуатации» на стр. 110.
Список шрифтов PostScript	В списке шрифтов PostScript содержатся образцы всех шрифтов PostScript, доступных на принтере или установленных на дополнительном полупроводниковом накопителе.
Список шрифтов PCL	В списке шрифтов PCL содержатся образцы всех шрифтов PCL, доступных на принтере или установленных на дополнительном полупроводниковом накопителе.
Каталог диска	На странице «Каталог диска» содержится список всех файлов, загруженных на дополнительный полупроводниковый накопитель, например шрифтов и макрокоманд. Примечание: Для использования данной функции требуется дополнительный полупроводниковый накопитель.

Печать информационной страницы:

1. На панели управления принтера с помощью кнопок со стрелками выберите пункт «Сведения» и нажмите кнопку **OK**.
2. Выберите «Информационные страницы» и нажмите кнопку **OK**.
3. Для печати информационной страницы выберите ее и нажмите кнопку **OK**.

Печать страницы конфигурации

На странице конфигурации содержатся сведения о принтере, такие как настройки по умолчанию, установленные дополнительные устройства, сетевые настройки, включая IP-адрес, и настройки шрифтов.

Печать страницы конфигурации:

1. На панели управления принтера с помощью кнопок со стрелками выберите пункт «Сведения» и нажмите кнопку **OK**.
2. Выберите «Информационные страницы» и нажмите кнопку **OK**.

   По умолчанию выделяется страница конфигурации.
3. Чтобы распечатать страницу конфигурации, нажмите кнопку **OK**.

Страницы образцов

Страницы образцов используются для демонстрации качества графики, скорости непрерывной печати и образцов цветов принтера.

Название страницы образцов	Описание
Графическая демонстрация	Печать изображения графического качества.
Офисная демонстрация	Печать изображения офисного качества.
Демонстрация двустороннего режима	Печать на обеих сторонах листа. Примечание: Должна быть установлена функция двусторонней печати.
Демонстрация режима печати	Печать страниц офисной демонстрации в каждом из четырех режимов качества: «Быстрая цветная печать», «Стандартный», «Повышенный» и «Фото». Данный режим используется для демонстрации скорости и разрешения печати.
Страницы набора образцов CMYK	Печать многостраничной таблицы с образцами цветов CMYK.
Страницы с образцами цветов RGB	Печать многостраничной таблицы с образцами цветов RGB.
Страницы с образцами цветов PANTONE	Печать многостраничной таблицы с образцами цветов PANTONE/256.

1. На панели управления принтера с помощью кнопок со стрелками выберите пункт «Сведения» и нажмите кнопку **OK**.
2. Выберите «Страницы образцов» и нажмите кнопку **OK**.
3. Выберите страницу образцов и нажмите кнопку **OK**.
4. Выберите нужную опцию.
   - **Одноразовая печать** — печать одной страницы образцов. Чтобы распечатать, нажмите кнопку **OK**.
   - **Непрерывная печать** — повторяющаяся печать страницы образцов. Чтобы остановить работу печати, нажмите кнопку **Отмена** на панели управления.

   Примечание: Непрерывная печать предназначена только для страниц образцов графической и офисной демонстрации и демонстрации двустороннего режима.

Дополнительные сведения

Дополнительные сведения о принтере можно получить из следующих источников:

Ресурс	Местоположение
Руководство по установке	Входит в комплект принтера.
Краткое руководство пользователя	Входит в комплект принтера.
Прочая документация для принтера	• Цветной принтер Xerox® ColorQube® 8580: www.xerox.com/office/CQ8580docs • Цветной принтер Xerox® ColorQube® 8880: www.xerox.com/office/CQ8880docs
Recommended Media List (Список рекомендуемых материалов)	США: • www.xerox.com/printer-supplies/recommended-paper/enus Европейский Союз: • www.xerox.com/europaper
Техническая поддержка для принтера, в том числе интернет-служба поддержки, Online Support Assistant (Онлайновый ассистент поддержки) и драйверы для загрузки.	• Цветной принтер Xerox® ColorQube® 8580: www.xerox.com/office/CQ8580support • Цветной принтер Xerox® ColorQube® 8880: www.xerox.com/office/CQ8880support
Техническая поддержка PhaserSMART позволяет автоматически выявлять неисправности принтера в сети и предлагает решения по их устранению.	www.phasersmart.com
Сведения о меню и сообщениях об ошибке	Кнопка справки (**?**) на панели управления.
Информационные страницы	Печать с панели управления или из приложения CentreWare Internet Services.
CentreWare Internet Services – документация	Для доступа к приложению CentreWare Internet Services откройте браузер и введите IP-адрес принтера. В окне CentreWare Internet Services нажмите кнопку **Справка**.
Заказ расходных материалов для принтера	• Цветной принтер Xerox® ColorQube® 8580: www.xerox.com/office/CQ8580supplies • Цветной принтер Xerox® ColorQube® 8880: www.xerox.com/office/CQ8880supplies
Доступ к информационным и программным ресурсам, включая интерактивные руководства, шаблоны для печати, полезные советы и специальные функции, отвечающие индивидуальным требованиям.	www.xerox.com/office/businessresourcecenter
Местные центры продаж и поддержки	www.xerox.com/office/worldcontacts
Регистрация принтера	www.xerox.com/office/register
Интернет-магазин Xerox® Direct	www.direct.xerox.com/

Горячая линия Xerox®

Получить помощь во время установки принтера или после нее можно на веб-сайте технической поддержки Xerox® по адресу:

- Цветной принтер Xerox® ColorQube® 8580: www.xerox.com/office/worldcontacts
- Цветной принтер Xerox® ColorQube® 8880: www.xerox.com/office/worldcontacts

В США и Канаде также можно обратиться за помощью по горячей линии Xerox®, тел. 1-800-835-6100.

Если при установке принтера был предоставлен номер телефона местного представительства Xerox, запишите его:

#_____

Для получения дополнительной справки по эксплуатации принтера:

1. См. данное руководство пользователя.
2. Обратитесь к системному администратору.
3. Посетите веб-сайт технической поддержки:
   - Цветной принтер Xerox® ColorQube® 8580: www.xerox.com/office/CQ8580support
   - Цветной принтер Xerox® ColorQube® 8880: www.xerox.com/office/CQ8880support

При обращении по горячей линии необходимо сообщить следующие сведения:

- Характер проблемы.
- Серийный номер принтера.
- Код ошибки.
- Название и местоположение вашей компании.

Установка и настройка 3

В этом разделе рассматриваются следующие вопросы.

- Краткие сведения по установке и настройке 30
- Выбор места установки для принтера 31
- Изменение общих настроек 32
- Подключение принтера 34
- Установка настроек сети и принтера 36
- Установка программного обеспечения 40

См. также:

System Administrator Guide (Руководство системного администратора) по следующим адресам:

Цветной принтер Xerox® ColorQube® 8580: www.xerox.com/office/CQ8580docs

Цветной принтер Xerox® ColorQube® 8880: www.xerox.com/office/CQ8880docs

Руководство по установке, входит в комплект принтера.

Краткие сведения по установке и настройке

Прежде чем печатать, компьютер и принтер следует подключить к сети электропитания, включить и подключить в сети.

Далее приведен порядок подключения и установки принтера.

1. Выберите место для установки принтера. См. раздел Выбор места установки для принтера на стр. 31.
2. При необходимости измените настройки принтера. См. раздел Изменение общих настроек на стр. 32.
3. Выберите тип подключения.
   - Подключите принтер к компьютеру USB-кабелем. См. раздел Подключение к компьютеру USB-кабелем на стр. 35.
   - Подключите принтер к сети кабелем Ethernet. См. раздел Физическое подключение принтера к сети на стр. 35.
4. Если принтер подключен к сети, установите настройки сети. См. раздел Установка настроек сети и принтера на стр. 36.
5. Драйвер принтера и утилиты можно установить, используя *Software and Documentation disc (Диск с программным обеспечением и документацией)*. См. раздел Установка программного обеспечения на стр. 40.

Выбор места установки для принтера

1. Выберите место, где нет пыли, температура воздуха составляет 10˚–32˚C, а относительная влажность воздуха — 10-80 %.

   Примечание: В экстремальных окружающих условиях, например при температуры 10˚C и относительной влажности 85 %, могут наблюдаться дефекты, обусловленные конденсацией.

2. Установите принтер на ровной, прочной поверхности, которая может выдержать его вес. Он должен стоять на поверхности устойчиво, без наклона.
3. После размещения принтера его можно подключить к источнику питания и компьютеру или к сети.

См. также:

Габаритные требования на стр. 168

Изменение общих настроек

Настройки принтера, такие как язык, дата и время и единицы измерения, можно изменять с панели управления. Также можно включить или отключить автоматическую печать страницы запуска при включении принтера.

Установка общих настроек

Общие настройки для принтера можно установить с панели управления.

Установка общих настроек:

1. На панели управления принтера с помощью кнопок со стрелками выберите пункт «Настройка принтера» и нажмите кнопку **OK**.
2. Выберите нужную опцию.
   - **Настройка панели управления** — доступ к таким настройкам, как язык и яркость панели управления.
   - **Параметры управления принтером** — доступ к таким настройкам, как «Начальная страница», «Дата и время» и «Метрические значения по умолчанию».
3. Для установки настройки выберите ее и нажмите кнопку **OK**.

Для проверки всех общих настроек распечатайте карту меню. См. раздел Печать карты меню на стр. 23.

Установка даты и времени

Дату и время можно установить с панели управления. Дата и время печатаются в документах и отчетах.

Порядок установки даты и времени:

1. На панели управления принтера с помощью кнопок со стрелками выберите пункт «Настройка принтера» и нажмите кнопку **OK**.
2. Выберите пункт «Параметры управления принтером» и нажмите кнопку **OK**.
3. Выберите пункт «Дата и время» и нажмите кнопку **OK**.
4. Выберите нужную опцию.
5. Кнопками со стрелками установите значение и нажмите кнопку **OK**.
6. По завершении выберите «Выход» и нажмите кнопку **OK**.

Отключение печати начальной страницы

На начальной странице отображается основная информация о конфигурации принтера, такая как имя принтера, серийный номер, шрифт, версии микропрограммы и Ethernet. В соответствии с исходной настройкой начальная страница печатается каждом включении принтера. Если печать начальной страницы не требуется, данную функцию можно отключить.

Отключение печати начальной страницы:

1. На панели управления принтера с помощью кнопок со стрелками выберите пункт «Настройка принтера» и нажмите кнопку **OK**.
2. Выберите пункт «Параметры управления принтером» и нажмите кнопку **OK**.
3. Для отключения печати начальной страницы нажмите кнопку **OK**.

Изменение настроек питания

Настройки питания для режимов «Энергосбережение» и «Быстрое возобновление» можно изменить с панели управления принтера.

Настройка режима энергосбережения

Для принтера предусмотрены режимы энергосбережения, позволяющие сократить энергопотребление, не отключая питание принтера. Режим энергосбережения можно установить с панели управления.

Примечание: Переход принтера в режим энергосбережения невозможен, когда обрабатывается работа, а также в процессе разогрева, очистки и выключения питания.

Установка режима энергосбережения:

1. На панели управления принтера с помощью кнопок со стрелками выберите пункт «Настройка принтера» и нажмите кнопку **OK**.
2. Выберите пункт «Параметры управления принтером» и нажмите кнопку **OK**.
3. Выберите пункт «Режим прогрева» и нажмите кнопку **OK**.
4. Выберите нужную опцию.
   - **Адаптивная готовность**: выход принтера из режима сна и переход в этот режим осуществляется в зависимости от режимов предыдущего использования.
   - **При активности**: выход принтера из режима сна осуществляется при обнаружении активности.
   - **По расписанию**: выход принтера из режима сна и переход в этот режим осуществляется по расписанию, заданному пользователем.
5. Нажмите кнопку **OK**.

Включение режима «Быстрое возобновление»

В режиме «Быстрое возобновление» изменяются стандартные настройки режима энергосбережения и увеличивается энергопотребление. Для быстрого вывода принтера из режимов энергосбережения и ожидания предусмотрена функция «Быстрое возобновление».

Включение быстрого возобновления:

1. На панели управления принтера с помощью кнопок со стрелками выберите пункт «Настройка принтера» и нажмите кнопку **OK**.
2. Выберите пункт «Параметры управления принтером» и нажмите кнопку **OK**.
3. Выберите пункт «Быстрое возобновление» и нажмите кнопку **OK**.

Подключение принтера

В этом разделе рассматриваются следующие вопросы.

- Печать страницы "Настройка подключения" 34
- Выбор типа подключения 34

Печать страницы "Настройка подключения"

На странице настройки подключения содержатся сведения по подключению принтера к компьютеру или сети. Страница «Настройка подключения» печатается автоматически при первом включении принтера.

Печать страницы настройки подключения вручную:

1. На панели управления принтера с помощью кнопок со стрелками выберите пункт «Настройка принтера» и нажмите кнопку **OK**.
2. Выберите пункт «Настройка подключения» и нажмите кнопку **OK**.
3. Чтобы распечатать страницу настройки подключения, нажмите кнопку **OK**.

   Примечание: См. *Руководство по установке*, которое входит в комплект принтера.

Выбор типа подключения

Принтер может подключаться к компьютеру с помощью кабеля USB или Ethernet. Выбор типа подключения зависит от того, подключен ли компьютер к компьютерной сети. Самым простым способом подключения является прямое USB-подключение. Подключение через Ethernet используется для работы в сети. При использовании сетевого подключения необходимо знать, компьютер подключен к компьютерной сети. См. раздел TCP/IP- и IP-адреса на стр. 36.

Примечание: Требования к аппаратным средствам и кабелям зависят от типа подключения. Маршрутизатор, сетевые концентраторы и коммутаторы, модемы и кабели Ethernet и USB не входят в комплект поставки принтера и приобретаются отдельно.

- **Сеть**: если компьютер подключен к корпоративной или домашней сети, для подключения к ней принтера используется Ethernet-кабель. Подключить принтер непосредственно к компьютеру нельзя. Он должен быть подключен через маршрутизатор или концентратор. Сеть Ethernet можно использовать для одного или нескольких компьютеров, в ней одновременно могут работать множество принтеров и устройств. Ethernet-соединение обычно работает быстрее, чем USB, и позволяет получить прямой доступ к настройкам принтера посредством приложения CentreWare Internet Services.
- **USB**: если принтер подключается к одному компьютеру и отсутствует сеть, используется подключение кабелем USB. Подключение через USB обеспечивает достаточно высокую скорость передачи данных, но обычно не такую высокую, как подключение через Ethernet. Кроме того, подключение через USB не дает доступа к приложению CentreWare Internet Services.

Подключение к компьютеру USB-кабелем

Для подключения через порт USB требуется ОС Windows XP SP3, Windows 7, Windows 8 или более поздней версии, Windows Server 2003 или более поздней версии, или Macintosh OS X версии 10.7 или более поздней.

Порядок подключения принтера:

1. Убедитесь, что принтер выключен.
2. Вставьте конец B стандартного кабеля USB 2.0 типа A/B в порт USB на задней панели принтера.
3. Подключите шнур питания к принтеру и включите принтер.
4. Вставьте конец A кабеля USB в разъем порта USB на компьютере.
5. При появлении мастера установки нового оборудования закройте его.

   Теперь можно установить драйверы принтера.

Физическое подключение принтера к сети

Подключите принтер к сети кабелем Ethernet не ниже 5-й категории. Сеть Ethernet используется для одного или нескольких компьютеров, поддерживая одновременную работу различных принтеров и устройств. Подключение по сети Ethernet обеспечивает прямой доступ к настройкам принтера с помощью CentreWare Internet Services.

Порядок подключения принтера:

1. Подключите шнур питания к принтеру и к электрической розетке.
2. Подключите один конец кабеля Ethernet не ниже 5-й категории к порту Ethernet на принтере. Подключите другой конец кабеля Ethernet к настроенному сетевому порту концентратора или маршрутизатора.
3. Включите принтер.

Установка настроек сети и принтера

В этом разделе рассматриваются следующие вопросы.

- TCP/IP- и IP-адреса 36
- Проверка автоматически назначенного IP-адреса 36
- Назначение статического адреса IPv4 вручную 36
- Доступ к приложению CentreWare Internet Services 38
- Использование технической поддержки PhaserSMART 39

TCP/IP- и IP-адреса

Для обмена данными в сети Ethernet между компьютерами и принтерами обычно используют протоколы TCP/IP. Компьютеры Macintosh для связи с сетевым принтером обычно используют протокол TCP/IP или Bonjour. Для систем Mac OS X предпочтительнее протокол TCP/IP. В отличие от протокола TCP/IP, протокол Bonjour не требует наличия у компьютеров и принтеров IP-адресов.

При использовании протокола TCP/IP каждый принтер и компьютер должны иметь уникальный IP-адрес. Во многих сетях и кабельных и DSL-маршрутизаторах используется сервер DHCP (протокол динамической настройки хоста). Сервер DHCP автоматически назначает IP-адрес каждому сетевому компьютеру и принтеру, для которого настроена поддержка протокола DHCP.

Сведения о назначении IP-адреса при использовании кабельного или DSL-маршрутизатора см. в документации маршрутизатора.

Проверка автоматически назначенного IP-адреса

Для установки драйверов для сетевого принтера необходимо знать его IP-адрес. IP-адрес также требуется для получения доступа к настройкам принтера с помощью приложения CentreWare Internet Services.

Когда принтер подключается к сети, он автоматически получает IP-адрес от сервера DHCP.

Определение IP-адрес с панели управления:

1. На панели управления принтера с помощью кнопок со стрелками выберите пункт «Сведения» и нажмите кнопку **OK**.
2. Выберите пункт «Идентификация принтера» и нажмите кнопку **OK**.
3. Для проверки IP-адреса выберите пункт «Адрес TCP/IPv4» или «Адрес TCP/IPv6».

Назначение статического адреса IPv4 вручную

По умолчанию на принтере задано назначение IP-адреса сетевым сервером по протоколу DHCP. Однако назначенные сервером DHCP сетевые адреса являются временными. По истечении заданного времени принтеру может назначаться новый IP-адрес в сети. Если в драйвере принтера задана периодическая смена IP-адреса, могут возникать проблемы с подключением. Если возникают проблемы или системный администратор требует статический IP-адрес для принтера, можно назначить ему IP-адрес вручную.

Принтеру можно назначить статический IP-адрес с панели управления. После назначения IP-адрес можно изменить с помощью приложения CentreWare Internet Services.

Чтобы назначить статический IP-адрес принтеру, необходима следующая информация:

- IP-адрес, правильно заданный для данной сети;
- адрес маски сети;
- адрес маршрутизатора/шлюза по умолчанию.

Если сетью управляет системный администратор, обратитесь к нему за информацией по сетевым настройкам.

При работе в домашней сети, в которой для подключения принтера к сети используются маршрутизаторы или другие устройства, обратитесь к соответствующей инструкции с описанием назначения сетевых адресов. В документации к маршрутизатору или устройству должен указываться предусмотренный диапазон адресов. Адреса должны быть похожи на те, что используются другими принтерами и компьютерами в сети, но не одинаковыми. Они должны отличаться только последними цифрами. Например, принтер может иметь IPv4-адрес 192.168.1.2, а компьютер — 192.168.1.3. У какого-то другого устройства может быть IP-адрес 192.168.1.4.

Маршрутизатор может назначить статический IP-адрес принтера другому компьютеру, использующему динамическое назначение IP-адреса. Чтобы избежать повторного назначения уже используемого IP-адреса, назначенный принтеру адрес должен быть близок к верхней границе предусмотренного диапазона адресов. Например, если IP-адрес компьютера 192.168.1.2, а маршрутизатор/устройство разрешает IP-адреса вплоть до 192.168.1.25, выберите IP-адрес между 192.168.1.20 и 192.168.1.25.

В сети IPv6 адрес IPv6 назначается автоматически. Сведения для других протоколов, кроме IPv4, см. *System Administrator Guide (Руководство системного администратора)*. Дополнительные сведения см. раздел «Справка» в приложении CentreWare Internet Services.

См. также:

Цветной принтер Xerox® ColorQube® 8580: www.xerox.com/office/CQ8580docs

Цветной принтер Xerox® ColorQube® 8880: www.xerox.com/office/CQ8880docs

Назначение адреса IPv4 вручную

1. На панели управления принтера с помощью кнопок со стрелками выберите пункт «Настройка принтера» и нажмите кнопку **OK**.
2. Выберите пункт «Настройка подключения» и нажмите кнопку **OK**.
3. Выберите пункт «Установка сети» и нажмите кнопку **OK**.
4. Выберите пункт «Настройка TCP/IPv4» и нажмите кнопку **OK**.
5. Выберите пункт IPv4 и убедитесь, что установлена настройка **Вкл**.
6. Выберите пункт DHCP/BootP и нажмите кнопку **OK**, чтобы отключить данную настройку.
7. Выберите пункт AutoIP и нажмите кнопку **OK**, чтобы отключить данную настройку.
8. Выберите пункт «Адрес IPv4» и нажмите кнопку **OK**.
9. Для ввода IP-адрес кнопками со стрелками выберите число и нажмите кнопку **OK**. Для завершения ввода IP-адреса повторите это для каждого числового поля.
10. По завершении нажмите кнопку **OK**.

    Примечание: Если появится сообщение о том, что такой IP-адрес уже существует, введите новый адрес.

Сброс настройки подключения TCP/IP

1. На панели управления принтера с помощью кнопок со стрелками выберите пункт «Настройка принтера» и нажмите кнопку **OK**.
2. Выберите пункт «Настройка подключения» и нажмите кнопку **OK**.
3. Выберите пункт «Сбросить настройки подключения» и нажмите кнопку **OK**.
4. Чтобы выбрать «Сбросить настройки подключения СЕЙЧАС», нажмите кнопку **OK**.

Доступ к приложению CentreWare Internet Services

CentreWare Internet Services – это программное обеспечение для администрирования и настройки, устанавливаемое на встроенный веб-сервер принтера. Оно позволяет осуществлять настройку и управление принтером с помощью веб-браузера.

Подробности см. *System Administrator Guide* (Руководство системного администратора) по следующим адресам:

- Цветной принтер Xerox® ColorQube® 8580: www.xerox.com/office/CQ8580docs
- Цветной принтер Xerox® ColorQube® 8880: www.xerox.com/office/CQ8880docs

Для CentreWare Internet Services требуется:

- Соединение по протоколу TCP/IP между принтером и сетью в среде Windows, Macintosh, UNIX или Linux.
- TCP/IP и CentreWare Internet Services включены на принтере.
- Подключенный к сети компьютер с веб-браузером, поддерживающим JavaScript.

Доступ к CentreWare Internet Services:

1. Убедитесь, что принтер подключен и включен.
2. На компьютере откройте веб-браузер, введите в адресной строке IP-адрес принтера и нажмите клавишу **Enter** или **Return**.

Использование технической поддержки PhaserSMART

PhaserSMART представляет собой автоматизированную сетевую систему, которая с помощью браузера передает информацию о состоянии принтера на сайт Xerox®. PhaserSMART исследует предоставленные сведения, диагностирует неисправность и предлагает способ ее устранения.

Доступ к системе PhaserSMART:

1. На компьютере откройте веб-браузер, введите в адресной строке IP-адрес принтера и нажмите клавишу **Enter** или **Return**.
2. Выберите пункт **Поддержка**.
3. Выберите **Средство диагностики PhaserSMART**.
4. Чтобы принять условия соглашения и получить доступ к PhaserSMART, нажмите кнопку **Принимаю**.

Установка программного обеспечения

В этом разделе рассматриваются следующие вопросы.

- Перед началом установки 40
- Требования к операционным системам 40
- Варианты драйверов принтера 40
- Установка с использованием функции Walk-Up 42
- Установка драйверов принтера 43

Перед началом установки

Перед установкой программного обеспечения для принтера выполните следующее.

1. Убедитесь, что принтер подключен и включен.
   - Если принтер подключен к сети, проверьте его IP-адрес.
   - Если используется порт USB, убедитесь, что принтер подключен к компьютеру.
2. Проверьте требования к операционной системе на компьютере.
3. Проверьте список доступных драйверов принтера.

Требования к операционным системам

- Windows XP SP3, Windows Vista, Windows 7, Windows 8, Windows Server 2003, Windows Server 2008, Windows Server 2008 R2 и Windows Server 2012.
- Macintosh OS X версии 10.7 или более поздней.
- UNIX и Linux: данный принтер поддерживает подключение к различным платформам UNIX через сетевой интерфейс.

Варианты драйверов принтера

Компания Xerox® предоставляет драйверы принтера для разных языков описания страниц и операционных систем. С помощью драйвера принтера Xerox® можно выбирать функции принтера.

Драйвер и утилиты для принтера можно установить, используя *Software and Documentation disc (Диск с программным обеспечением и документацией)*. Загрузка последней версии драйверов для принтера:

- Цветной принтер Xerox® ColorQube® 8580: www.xerox.com/office/CQ8580drivers
- Цветной принтер Xerox® ColorQube® 8880: www.xerox.com/office/CQ8880drivers

Драйвер принтера	Источник	Описание
Драйвер PostScript для Windows	*Software and Documentation disc (Диск с программным обеспечением и документацией)* и интернет	Драйвером принтера по умолчанию является PostScript. Чтобы пользоваться всеми специальными функциями принтера, используйте драйвер PostScript.
Macintosh OS X версии 10.7 или более поздней.	*Software and Documentation disc (Диск с программным обеспечением и документацией)* и интернет	Установите этот драйвер принтера для печати в системе Mac OS X версии 10.7 или более поздней.
Драйвер PCL5c (Windows)	*Software and Documentation disc (Диск с программным обеспечением и документацией)* и интернет	Драйвер принтера PCL (Printer Command Language) можно использовать для приложений, требующих PCL.
Драйвер Xerox Global Print (Windows)	Только на сайте	Для обнаружения функций, поддерживаемых принтером Xerox, драйвер Global Print Driver использует режим двунаправленной связи. После обнаружения данных функций он настраивается для обеспечения их поддержки.
Драйвер Xerox Mobile Express (Windows)	Только на сайте	Xerox® Mobile Express Driver - предназначен для всех принтеров, подключаемых к компьютерам и поддерживающих стандартный PostScript. При каждой печати он конфигурируется автоматически для выбранного принтера. Если вам часто приходится бывать в одних и тех же местах, можно сохранить используемые там принтеры, чтобы в драйвере остались выбранные настройки.
Драйвер PostScript (UNIX)	Только на сайте	Установите этот драйвер принтера для печати в операционной системе UNIX или Linux.

Установка с использованием функции Walk-Up

При использовании функции Walk-Up программа установки *Software and Documentation disc (Диск с программным обеспечением и документацией)* находит принтер в списке найденных принтеров в окне программы. Если IP-адрес принтера отсутствует, установку с использованием функции Walk-Up можно использовать для установления связи между принтером и программой установки.

Установка с использованием функции Walk-Up:

1. Вставьте *Software and Documentation disc (Диск с программным обеспечением и документацией)* в соответствующий привод компьютера.
2. Если программа не запустится автоматически, следует перейти к соответствующему диску и дважды щелкнуть файл установки **Setup.exe**.
3. Выберите **Использовать технологию Walk-Up** и нажмите кнопку **Далее**.
4. На панели управления выберите «Функции Walk-Up» и нажмите кнопку **OK**.
5. Кнопками со стрелками перейдите к пункту «Выберите для установки» и нажмите кнопку **OK**.

   В процессе установки устанавливается связь между компьютером и принтером, затем выполняется установка драйвера. После завершения установки печатается страница подтверждения.

Установка драйверов принтера

В этом разделе рассматриваются следующие вопросы.

- Установка драйверов принтера в среде Windows 43
- Расширенное обнаружение сетевых принтеров 44
- Установка драйверов принтера для Macintosh 45
- Установка драйверов принтера для UNIX и Linux 45
- Установка других драйверов принтера 46

Драйвер и утилиты для принтера можно установить, используя *Software and Documentation disc (Диск с программным обеспечением и документацией)*. Загрузка последней версии драйверов для принтера:

- Цветной принтер Xerox® ColorQube® 8580: www.xerox.com/office/CQ8580drivers
- Цветной принтер Xerox® ColorQube® 8880: www.xerox.com/office/CQ8880drivers

Установка драйверов принтера в среде Windows

Примечания:

- Чтобы установить драйвер для принтера, подключенного через порт USB, закройте окно обнаружения нового оборудования в Windows и откройте *Software and Documentation disc (Диск с программным обеспечением и документацией)*, входящий в комплект принтера.
- Драйвером принтера по умолчанию является PostScript.

Установка драйвера принтера:

1. Вставьте *Software and Documentation disc (Диск с программным обеспечением и документацией)* в соответствующий привод компьютера.
2. Если программа не запустится автоматически, следует перейти к соответствующему диску и дважды щелкнуть файл установки **Setup.exe**.
3. Чтобы разрешить программе внести изменения на компьютере, при появлении соответствующего запроса нажмите кнопку **Да**.
4. Для смены языка нажмите кнопку **Язык**.
5. Выберите язык и нажмите кнопку **OK**.
6. Выберите **Установить драйвер принтера**.
7. Для подтверждения лицензионного соглашения нажмите кнопку **Принимаю**.
8. Выберите принтер в списке найденных принтеров и нажмите кнопку **Далее**.

   Если принтер не обнаружен, убедитесь, что он включен, и проверьте подключение кабеля Ethernet или USB.
9. Подтвердив настройки по умолчанию, нажмите кнопку **Установить**.
   - Для установки дополнительного драйвера принтера PCL5 для Windows установите соответствующий флажок.
   - Для загрузки файла драйвера последней версии установите флажок **Загрузка файлов из Интернета**.

10. Для того чтобы использовать этот принтер по умолчанию, в окне «Установка завершена» установите флажок **Настроить как принтер по умолчанию**.
11. Чтобы закрыть окно установки, нажмите кнопку **Готово**.
12. Зарегистрируйте принтер или нажмите кнопку **Закрыть**.
13. Выберите или снимите флажки **Настроить как принтер по умолчанию** и **Печать пробной страницы**.

    Примечание: Если принтер в списке найденных принтеров отсутствует, см. раздел Расширенное обнаружение сетевых принтеров на стр. 44.

Расширенное обнаружение сетевых принтеров

1. Если принтер в списке найденных принтеров отсутствует, нажмите кнопку **Расширенный поиск**.
2. Если по-прежнему принтера нет в списке найденных принтеров, но вы знаете IP-адрес:
   a. Вверху окна нажмите значок **Сетевой принтер**.
   b. Введите для принтера IP-адрес или имя DNS.
   c. Нажмите кнопку **Поиск**.
3. Выберите принтер в списке найденных принтеров и нажмите кнопку **Далее**.
4. Если по-прежнему принтера нет в списке найденных принтеров и вы знаете IP-адрес:
   a. Нажмите кнопку **Дополнительный поиск**.
   b. Если известен адрес шлюза и маска подсети, нажмите верхнюю кнопку и заполните поля «Шлюз» и «Маска подсети».
   c. Если известен IP-адрес другого принтера в этой подсети, нажмите среднюю кнопку введите его в поле IP-адреса.
   d. Выберите принтер в списке найденных принтеров и нажмите кнопку **Далее**.

Установка драйверов принтера для Macintosh

1. Вставьте *Software and Documentation disc (Диск с программным обеспечением и документацией)* в соответствующий привод компьютера.
2. Откройте пакет драйверов Xerox® 3.xx.x.dmg/.pkg для данного принтера.
3. Чтобы запустить пакет драйверов Xerox® 3.xx.x.dmg/.pkg, дважды щелкните соответствующее имя файла.
4. При появлении запроса нажмите кнопку **Продолжить**.
5. Для подтверждения лицензионного соглашения нажмите кнопку **Принимаю**.
6. Чтобы подтвердить указанное место установки, нажмите кнопку **Установить**. Или выберите другое место установки и нажмите кнопку **Установить**.
7. При появлении запроса введите пароль и нажмите кнопку **OK**.
8. Выберите принтер в списке найденных принтеров и нажмите кнопку **Далее**.
9. Если принтер в списке найденных принтеров отсутствует, выполните следующее.
   a. Щелкните **значок сетевого принтера**.
   b. Введите IP-адрес принтера и нажмите кнопку **Продолжить**.
   c. Выберите принтер в списке найденных принтеров и нажмите кнопку **Продолжить**.
10. Если принтер не обнаружен, убедитесь, что он включен, и проверьте подключение кабеля Ethernet или USB.
11. Для подтверждения сообщения очереди печати нажмите кнопку **OK**.
12. Выберите или снимите флажки **Настроить как принтер по умолчанию** и **Печать пробной страницы**.
13. Нажмите кнопку **Продолжить**, затем нажмите **Закрыть**.

    Примечание: Принтер автоматически добавится в очередь печати в Macintosh OS X версии 10.7 или более поздней.

Установка драйверов принтера для UNIX и Linux

Для установки на компьютер драйвера принтера UNIX требуются права ROOT или суперпользователя.

Примечание: Для установки требуется подключение к Интернету.

Предварительные действия:

Убедитесь, что включен протокол TCP/IP и подсоединен сетевой кабель.

Установка драйвера принтера:

1. На панели управления принтера для назначения IP-адреса выполните одно их следующих действий:
   - Включите автоматическую настройку адреса DHCP.
   - Введите IP-адрес вручную.

2. На компьютере выполните следующее:
   a. Откройте страницу www.xerox.com/office/CQ8580drivers или www.xerox.com/office/CQ8880drivers и выберите модель принтера.
   b. В раскрывающемся списке «Операционная система» выберите систему для вашего сервера.
   c. Нажмите кнопку **Перейти**.
   d. Выберите соответствующий пакет для вашей операционной системы.
   e. Чтобы начать загрузку, нажмите кнопку **Start** (Старт).
3. В примечаниях под выбранным пакетом драйвера щелкните ссылку **Руководство по установке** и следуйте указаниям по установке.

Установка других драйверов принтера

Примечание: Для установки требуется подключение к Интернету.

Установка драйвера принтера:

1. Вставьте *Software and Documentation disc (Диск с программным обеспечением и документацией)* в соответствующий привод компьютера.
2. Если программа не запустится автоматически, следует перейти к соответствующему диску и дважды щелкнуть файл установки **Setup.exe**.
3. Чтобы разрешить программе внести изменения на компьютере, при появлении соответствующего запроса нажмите кнопку **Да**.
4. Выберите **Другие драйверы**.
5. Найдите нужный драйвера а раскрывающемся списке и перейдите по ссылке.
6. Для загрузки и установки драйвера принтера следуйте указаниям.

Бумага и материалы 4

В этом разделе рассматриваются следующие вопросы.

- Поддерживаемые типы и форматы бумаги 48
- Выбор параметров бумаги для печати 54
- Загрузка бумаги 56
- Печать на специальной бумаге 62
- Использование бумаги настраиваемого размера 80

Поддерживаемые типы и форматы бумаги

В этом разделе рассматриваются следующие вопросы.

- Рекомендуемая бумага 48
- Заказ бумаги 49
- Бумага, которая может повредить принтер 49
- Указания по хранению бумаги 49
- Страница советов по работе с бумагой 50
- Поддерживаемые типы и плотность бумаги 51
- Поддерживаемые стандартные форматы бумаги 51
- Поддерживаемые типы и плотность бумаги для автоматической двусторонней печати 52
- Поддерживаемые форматы бумаги для автоматической двусторонней печати 52
- Поддерживаемые нестандартные размеры бумаги 52
- Поддерживаемые форматы конвертов 53

Принтер поддерживает использование различных типов бумаги и других материалов. Для достижения наилучшего качества печати и во избежание частого застревания соблюдайте правила, приведенные в данном разделе.

Для достижения наилучших результатов используйте только бумагу и материалы Xerox, рекомендованные для данного принтера.

Рекомендуемая бумага

Список рекомендуемых типов бумаги и материалов для принтера доступен по адресу:

Северная Америка

- Цветной принтер Xerox® ColorQube® 8580:
  www.xerox.com/printer-supplies/recommended-paper/enus
- Цветной принтер Xerox® ColorQube® 8880:
  www.xerox.com/printer-supplies/recommended-paper/enus

Европейский Союз

- Цветной принтер Xerox® ColorQube® 8580: www.xerox.com/europaper
- Цветной принтер Xerox® ColorQube® 8880: www.xerox.com/europaper

См. также:

Страница советов по работе с бумагой на стр. 50

Поддерживаемые типы и плотность бумаги на стр. 51

Заказ бумаги

Заказать расходные материалы можно в местном торговом представительстве или по адресу:

- Цветной принтер Xerox® ColorQube® 8580: www.xerox.com/office/CQ8580supplies
- Цветной принтер Xerox® ColorQube® 8880: www.xerox.com/office/CQ8880supplies

ВНИМАНИЕ! Гарантия Xerox, соглашение об обслуживании и гарантия Total Satisfaction Guarantee (Общая гарантия качества) Xerox не распространяются на поломки, вызванные использованием неподдерживаемой бумаги или других материалов. Гарантия Total Satisfaction Guarantee (Общая гарантия качества) Xerox действует в США и Канаде. В других регионах могут действовать другие гарантийные условия. За дополнительной информацией обращайтесь в местное представительство компании.

См. также:
Заказ расходных материалов на стр. 118

Бумага, которая может повредить принтер

Использование некоторых типов бумаги и других материалов может вызывать снижение качества печати, частые застревания и даже поломки принтера. Запрещается использовать:

- Грубая или пористая бумага
- Пластиковый материал, кроме поддерживаемых прозрачных пленок
- Смятая или сложенная бумага
- Бумага с вырезами или перфорацией
- Сшитая бумага
- Конверты с окнами, металлическими зажимами, боковыми стыками и клейкими участками, закрытыми защитными полосками
- Конверты с мягкой подложкой
- Пластиковые материалы
- Термоклеевая бумага

ВНИМАНИЕ! Гарантия Xerox®, соглашение об обслуживании и гарантия Total Satisfaction Guarantee (Общая гарантия качества) Xerox® не распространяются на поломки, вызванные использованием неподдерживаемой бумаги или другого печатного материала. Гарантия Total Satisfaction Guarantee (Общая гарантия качества) Xerox® действует в США и Канаде. В других регионах могут действовать другие гарантийные условия. За дополнительной информацией обращайтесь в местное представительство компании Xerox.

Указания по хранению бумаги

Для оптимального качества печати необходимо обеспечить надлежащее хранение бумаги и материалов.

- Храните бумагу в темном, прохладном и достаточно сухом месте. Большинство типов бумаги чувствительны к воздействию ультрафиолетовых лучей и видимого света. Ультрафиолетовое излучение, источником которого являются солнце и лампы дневного света, особенно разрушительно действует на бумагу.
- Не оставляйте бумагу под воздействием сильного света на длительное время.

- При хранении бумаги не допускайте колебаний температуры и относительной влажности окружающей среды.
- Не храните бумагу на чердаках, в кухонных помещениях, гаражах и подвалах. В этих помещениях часто бывает повышенная влажность.
- Бумагу следует хранить в поддонах, картонных коробках, на полках или в шкафу.
- В местах хранения и использования бумаги не должно быть продуктов питания и напитков.
- Не открывайте запечатанные упаковки, если не собираетесь загружать бумагу в принтер. Храните бумагу в оригинальной упаковке. Упаковка защищает бумагу от высыхания и проникновения влаги.
- Некоторые специальные материалы поставляются в герметично закрытых пластиковых пакетах. До момента использования храните материал в пакете. Неиспользованный материал складывайте в пакет и повторно запечатывайте его в целях защиты.

Страница советов по работе с бумагой

Можно распечатать страницу советов по работе с бумагой, где содержится список всех поддерживаемых типов и размеров бумаги для каждого лотка. На странице «Советы по работе с бумагой» также содержатся сведения о настройках односторонней и двусторонней печати, доступных для бумаги и материалов разного типа.

Печать страницы советов по работе с бумагой:

1. На панели управления принтера с помощью кнопок со стрелками выберите пункт «Сведения» и нажмите кнопку **OK**.
2. Выберите «Информационные страницы» и нажмите кнопку **OK**.
3. Чтобы распечатать страницу «Советы по работе с бумагой», выберите ее и нажмите кнопку **OK**.

Поддерживаемые типы и плотность бумаги

Лоток для бумаги	Тип бумаги	Плотность
Все лотки	Обычная Фирменные бланки С печатью Перфорированная бумага Цветная бумага	60-120 г/м²
	Тонкая	60-74 г/м²
	Тонкая картотечная	100-120 г/м²
	Карточки	121-220 г/м²
	Конверты Наклейки Глянцевая Прозр. пленка Каталожные карточки Нестандартные размеры Фото Открытки Брошюры с фальцовкой в три сложения	
Лоток 1	Каталожные карточки Нестандартные размеры	

Поддерживаемые стандартные форматы бумаги

Лоток для бумаги	Европейские стандартные форматы	Североамериканские стандартные форматы
Лоток 1	A4 (210 x 297 мм, 8,3 x 11,7 дюйма) A5 (148 x 210 мм; 5,8 x 8,3 дюйма) A6 (105 x 148 мм, 4,1 x 5,8 дюйма) B5 (176 x 250 мм / 6,9 x 9,8 дюйма) JIS B5 (182 x 257 мм, 7,2 x 10,1 дюйма)	Letter (216 x 279 мм, 8,5 x 11 дюймов) Legal (216 x 356 мм, 8,5 x 14 дюймов) Каталожные карточки (76 x 127 мм / 3 x 5 дюймов) Executive (184 x 267 мм, 7,25 x 10,5 дюйма) Statement (140 x 216 мм, 5,5 x 8,5 дюйма) Folio (216 x 330 мм / 8,5 x 13 дюймов)
Лотки 2–5	A4 (210 x 297 мм, 8,3 x 11,7 дюйма) A5 (148 x 210 мм; 5,8 x 8,3 дюйма) B5 (176 x 250 мм / 6,9 x 9,8 дюйма) JIS B5 (182 x 257 мм, 7,2 x 10,1 дюйма)	Letter (216 x 279 мм, 8,5 x 11 дюймов) Legal (216 x 356 мм, 8,5 x 14 дюймов) Executive (184 x 267 мм, 7,25 x 10,5 дюйма) Statement (140 x 216 мм, 5,5 x 8,5 дюйма) Folio (216 x 330 мм / 8,5 x 13 дюймов)

Поддерживаемые типы и плотность бумаги для автоматической двусторонней печати

Автоматическая двусторонняя печать доступна для отдельных моделей принтеров. Если функция двусторонней печати на принтере отсутствует, ее можно заказать дополнительно. См. раздел Опции и обновления на стр. 22.

Тип бумаги	Плотность
Обычная	60-120 г/м²
Тонкая	60-74 г/м²
Фирменные бланки	60-120 г/м²
С печатью	60-120 г/м²
Перфорированная бумага	60-120 г/м²
Цветная бумага	60-120 г/м²
Тонкая картотечная	100-120 г/м²

Поддерживаемые форматы бумаги для автоматической двусторонней печати

Европейские стандартные форматы	Североамериканские стандартные форматы
A4 (210 x 297 мм, 8,3 x 11,7 дюйма)	Letter (216 x 279 мм, 8,5 x 11 дюймов)
A5 (148 x 210 мм, 8,3 x 5,8 дюйма)	Legal (216 x 356 мм, 8,5 x 14 дюймов)
JIS B5 (182 x 257 мм, 7,2 x 10,1 дюйма)	Executive (184 x 267 мм, 7,25 x 10,5 дюйма)
B5 (176 x 250 мм / 6,9 x 9,8 дюйма)	Folio (216 x 330 мм / 8,5 x 13 дюймов)
	Statement (140 x 216 мм, 5,5 x 8,5 дюйма)

Помимо стандартных форматов, для автоматической двусторонней печати можно использовать бумагу нестандартного размера:

- Мин. размер отпечатка: 139,7 x 210 мм (5,5 x 8,3 дюйма)
- Макс. размер отпечатка: 216 x 356 мм (8,5 x 14 дюймов)

Поддерживаемые нестандартные размеры бумаги

Лоток	Размеры бумаги
Лоток 1	Мин.: 76 x 127 мм (3 x 5 дюймов) Макс.: 216 x 356 мм (8,5 x 14 дюймов)

Примечание: На бумаге нестандартного размера можно печатать только из лотка 1.

Поддерживаемые форматы конвертов

Лоток для бумаги	Размер конверта
Лоток 1	Конверты DL (110 x 220 мм, 4,33 x 8,66 дюйма) Конверты № 10 (241 x 105 мм / 4,1 x 9,5 дюйма) Конверты C5 (162 x 229 мм, 6,4 x 9 дюймов) Конверты C6 (114 x 162 мм, 4,5 x 6,38 дюйма) Конверты № 5½ (111 x 146 мм / 4,4 x 5,75 дюйма) Конверты 6 x 9 (152 x 228 мм / 6 x 9 дюймов) Конверты № 6¾ (92 x 165мм / 3,6 x 6,5 дюйма) Конверты A7 (133 x 184 мм, 5,25 x 7,25 дюйма) Конверты Monarch (98 x 190 мм / 3,9 x 7,5 дюйма) Конверты № 3 (120 x 235 мм / 4,72 x 9,25 дюйма) Конверты № 4 (90 x 205 мм / 3,54 x 8,07 дюйма)
Лотки 2–5	Конверты DL (110 x 220 мм, 4,33 x 8,66 дюйма) Конверты № 10 (241 x 105 мм / 4,1 x 9,5 дюйма) Конверты C5 (162 x 229 мм, 6,4 x 9 дюймов) Конверты C6 (114 x 162 мм, 4,5 x 6,38 дюйма)

Выбор параметров бумаги для печати

Существует два способа выбора бумаги для работы печати. Бумага может выбираться принтером в зависимости от заданного формата, типа и цвета. Кроме того, можно выбрать выбрать лоток с нужной бумагой.

Установка настройки «Лоток 1 Режим»

Настройка «Лоток 1 Режим» устанавливает, как определяется размер и тип бумаги в лотке 1, когда это не указывается с панели управления принтера.

Режим лотка	Описание
Static	Текущие настройки типа и размера бумаги действуют, пока не будут изменены с панели управления принтера.
Dynamic	Настройки типа и размера бумаги в лотке устанавливаются при выполнении из него первой работы печати. Данные настройки можно изменить с панели управления принтера.
Автоматически	Входящая работа автоматически печатается из лотка 1, если в нем содержится бумага и не указан какой-то другой лоток.
Постоянный	Настройки типа и размера бумаги изменяются только с панели управления принтера.

Установка режима лотка 1:

1. На панели управления принтера с помощью кнопок со стрелками выберите пункт «Установка лотка для бумаги» и нажмите кнопку **OK**.
2. Выберите пункт «Лоток 1 Режим» и нажмите кнопку **OK**.
3. Выберите режим и нажмите кнопку **OK**.

Установка настройки «Лоток 2 Режим»

Настройка «Лоток 2 Режим» устанавливает, как определяется размер и тип бумаги в лотке 2 и дополнительных лотках устройства подачи на 525 листов, когда это не указывается с панели управления принтера. Dynamic используется по умолчанию для настройки «Лоток 2 Режим». Настройку «Лоток 2 Режим» можно изменить с панели управления принтера при вкладывании бумаги в лотки устройства подачи на 525 листов.

Примечания:

- Для устройств подачи на 525 листов с несколькими лотками на панели управления отображается номер каждого дополнительного лотка. Для лотка 3 на панели управления отображается «Лоток 3 Режим».
- Можно устанавливать дополнительные лотки устройства подачи на 525 листов. См. раздел Опции и обновления на стр. 22.

Установка режима лотка 2:

1. На панели управления принтера с помощью кнопок со стрелками выберите пункт «Установка лотка для бумаги» и нажмите кнопку **OK**.
2. Выберите пункт «Лоток 2 Режим» и нажмите кнопку **OK**.
3. Выберите режим и нажмите кнопку **OK**.

Режим лотка	Описание
Static	Текущие настройки типа и размера бумаги действуют, пока не будут изменены с панели управления принтера.
Dynamic	Настройки типа и размера бумаги в лотке устанавливаются при выполнении из него первой работы печати.
Постоянный	Настройки типа и размера бумаги изменяются только с панели управления принтера.

Загрузка бумаги

В этом разделе рассматриваются следующие вопросы.

- Общие указания по загрузке бумаги 56
- Вкладывание бумаги в лоток 1 56
- Вкладывание бумаги в лотки 2-5 58
- Вкладывание бумаги для автоматической двусторонней печати 61

Общие указания по загрузке бумаги

Вкладывая бумагу и другой материал в лотки, соблюдайте следующие правила.

- Распустите листы бумаги перед загрузкой в лоток.
- Не перегружайте лотки для бумаги. Не загружайте бумагу выше максимального уровня. Чрезмерная загрузка может вызывать застревание бумаги.
- Настройте направляющие в соответствии с размером бумаги.
- Используйте только рекомендуемые Xerox® типы пленки. Качество печати на других пленках не гарантируется.
- Не печатайте на листах с удаленными наклейками.
- Используйте только бумажные конверты. Печатайте только на одной стороне конвертов.
- Не печатайте на наклейках для компакт-дисков.
- В случае частого застревания используйте рекомендованную бумагу или другие материалы из новой упаковки.

Вкладывание бумаги в лоток 1

В лоток 1 можно вкладывать бумагу самого разного типа. Он предназначен для выполнения небольших работ, а также работ с использованием специальных печатных материалов. Для использования более крупных форматов бумаги предусмотрен удлинитель лотка.

Вкладывание бумаги:

1. Чтобы открыть лоток 1, выдвиньте и опустите ручку.

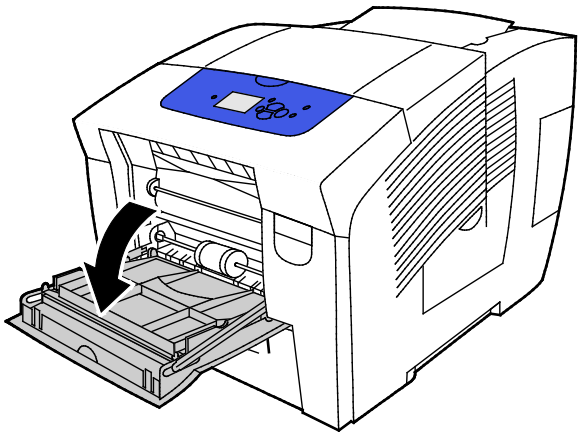

2. Откройте удлинитель лотка, повернув его наружу.

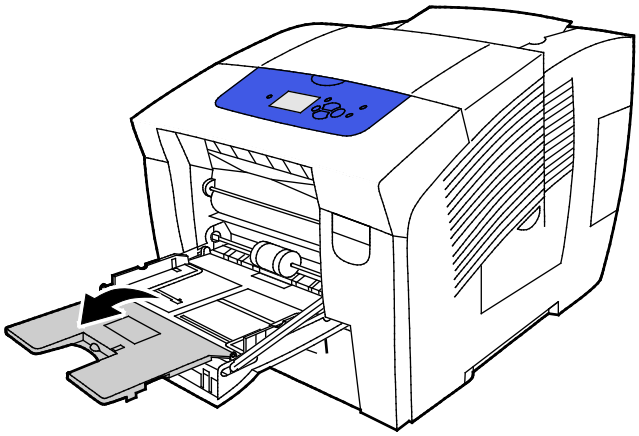

3. Распустите листы бумаги перед загрузкой в лоток.

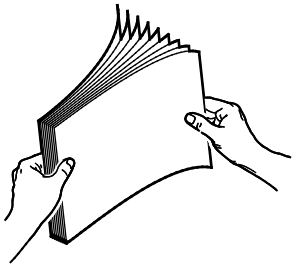

4. Вложите бумагу короткой кромкой вперед.

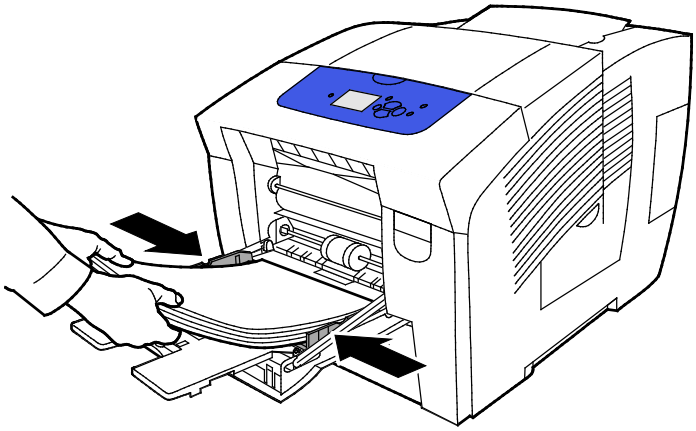

Примечание: Не загружайте бумагу выше линии максимального заполнения лотка. Чрезмерная загрузка лотка может вызвать застревание в принтере.

5. Отрегулируйте направляющие, чтобы они слегка касались кромок бумаги.

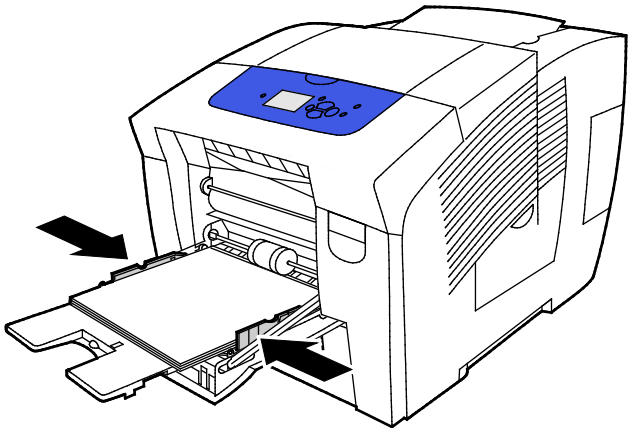

6. Проверьте настройки формата, типа и плотности бумаги. При необходимости измените настройки бумаги. Чтобы использовать текущий размер и типу бумаги, в окне запроса на панели управления принтера нажмите кнопку **OK**.

См. также:

Печать на специальной бумаге на стр. 62

Использование бумаги настраиваемого размера на стр. 80

Вкладывание бумаги в лотки 2-5

Лотки 2–5 вмещают 525 листов обычной бумаги.

Размер бумаги определяется системой по положению ограничителей лотка. Для некоторых настроек требуется, чтобы в лотке находилась бумага, размер и тип которой указан на панели управления.

Вкладывание бумаги:

1. Выньте лоток из принтера.

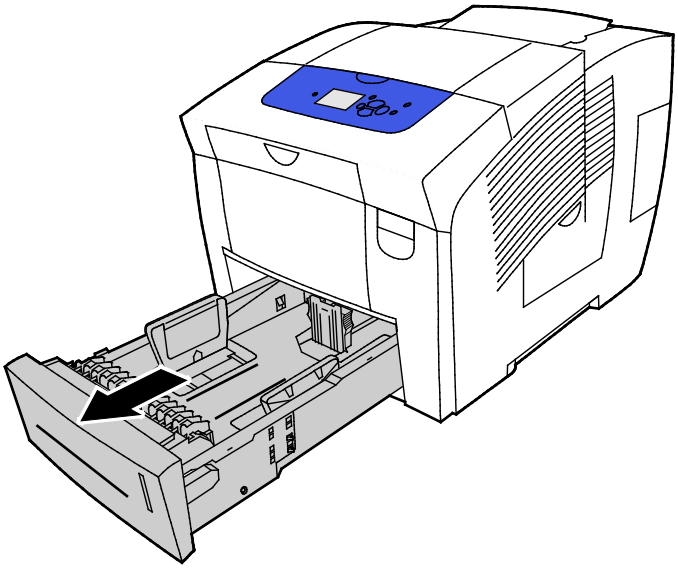

2. Раздвиньте направляющие длины и ширины:
   a. Сожмите фиксатор на каждой направляющей.
   b. Раздвиньте направляющие в стороны до упора.
   c. Отпустите фиксаторы.

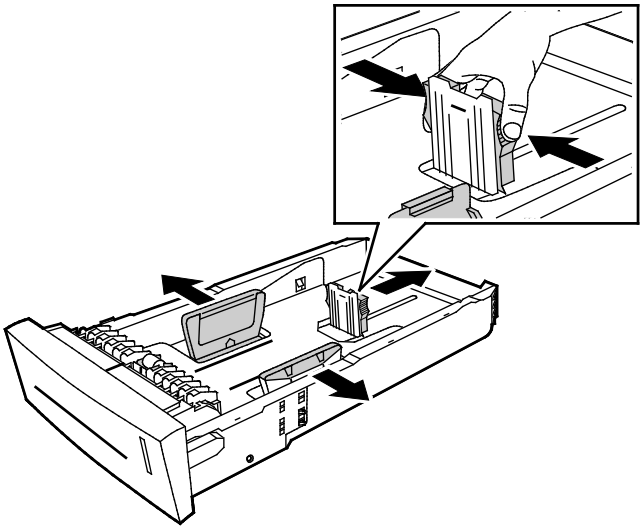

3. Распустите листы бумаги перед загрузкой в лоток.

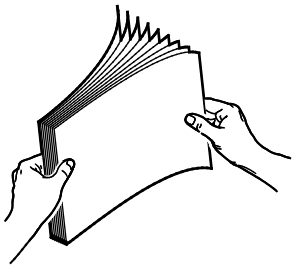

4. Вложите бумагу в лоток.

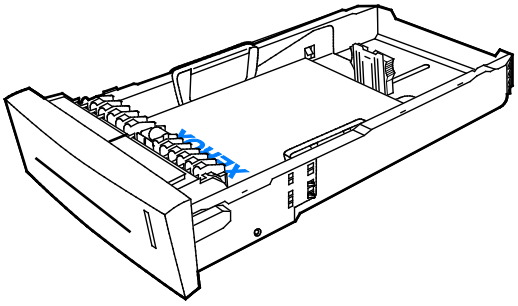

ВНИМАНИЕ! Для типов бумаги и материалов предусмотрены отдельные линии заполнения лотка.

Не вкладывайте в лоток материал выше линии заполнения.

Перегрузка лотка может вызвать застревание в принтере.

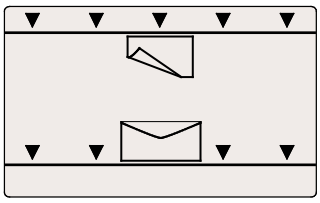

5. Отрегулируйте направляющие, чтобы они слегка касались кромок бумаги. Если ограничители установлены правильно, между ними и материалом остается небольшой зазор.

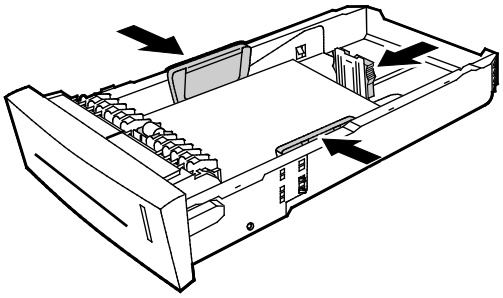

6. Сдвиньте лоток в принтер.

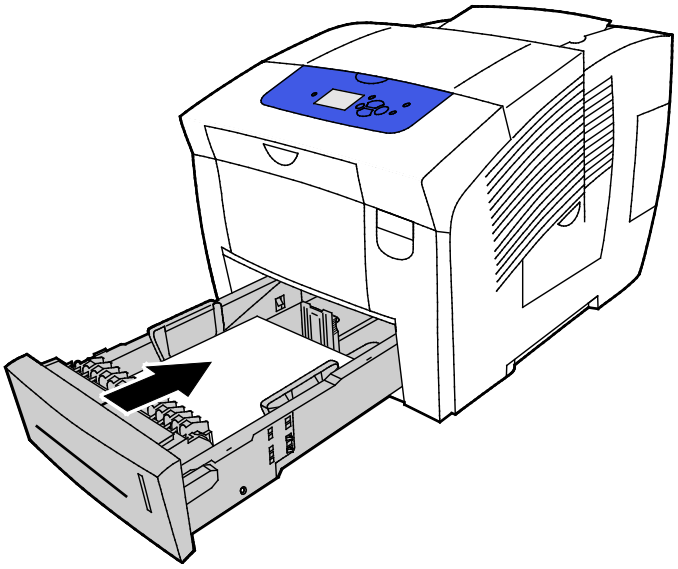

7. Проверьте настройки формата, типа и плотности бумаги. При необходимости измените настройки бумаги.

Вкладывание бумаги для автоматической двусторонней печати

- Для автоматической двусторонней печати из лотка 1 вложите бумагу изображением вверх, верхним краем листа к передней части принтера.

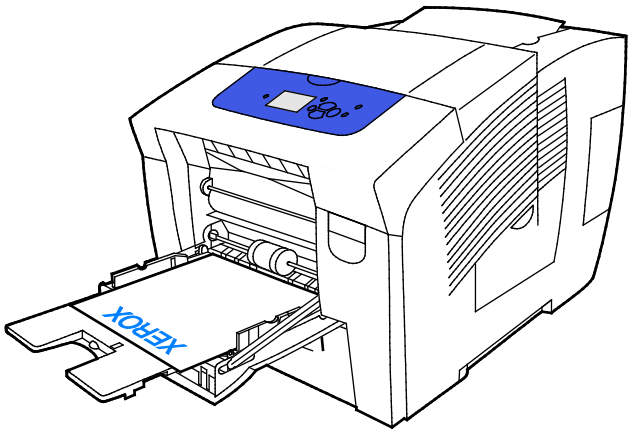

- Для автоматической двусторонней печати из лотков 2–5 вложите бумагу изображением вниз, верхним краем листа к задней части принтера.

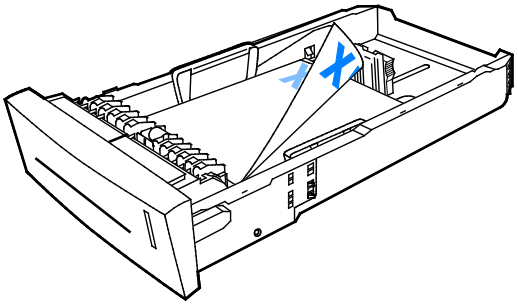

Печать на специальной бумаге

В этом разделе рассматриваются следующие вопросы.

- Конверты 62
- Наклейки 66
- Глянцевая 70
- Прозрачные пленки 73
- Перфорированная бумага 77

Конверты

Указания по печати на конвертах

- На конвертах можно печатать из любого лотка, куда можно вкладывать конверты данного размера и типа.
- Качество печати зависит от качества и исполнения конвертов. Если не удается достичь нужного результата, попробуйте использовать конверты другой марки.
- При хранении бумаги не допускайте колебаний температуры и относительной влажности окружающей среды.
- Храните неиспользованные конверты в упаковке, чтобы они не отсырели и не пересохли, поскольку это может повлиять на качество печати или привести к образованию складок. Повышенная влажность может привести к склеиванию конвертов при хранении или во время печати.
- Перед загрузкой удалите из конвертов воздух, положив на них тяжелую книгу.
- В настройках драйвера принтера в поле "Тип бумаги" выберите "Конверт".
- Не используйте конверты с мягкой набивкой. Используйте только плоские конверты.
- Не используйте конверты, склеивающиеся при нагревании.
- Не используйте конверты с клапанами, склеивающимися за счет прижатия.
- Не используйте конверты с окошками, металлическими зажимами, боковыми стыками или клейкими участками, закрытыми защитными полосками
- Используйте конверты с диагональными стыками, а не с боковыми.

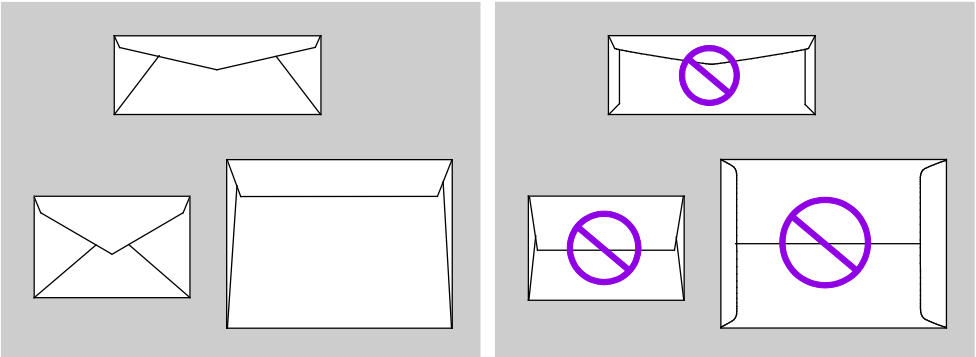

Печать на конвертах из лотка 1

1. Чтобы открыть лоток 1, выдвиньте и опустите ручку.

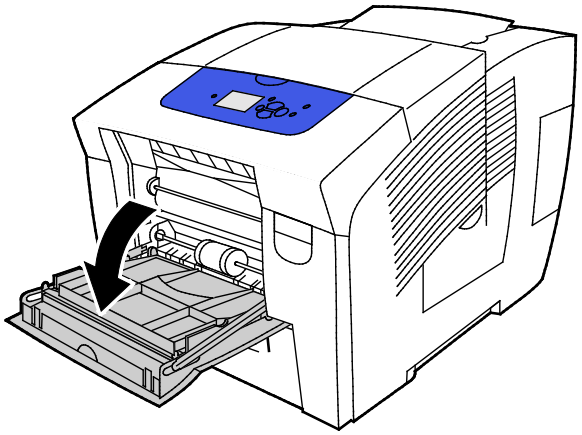

2. Откройте удлинитель лотка, повернув его наружу.

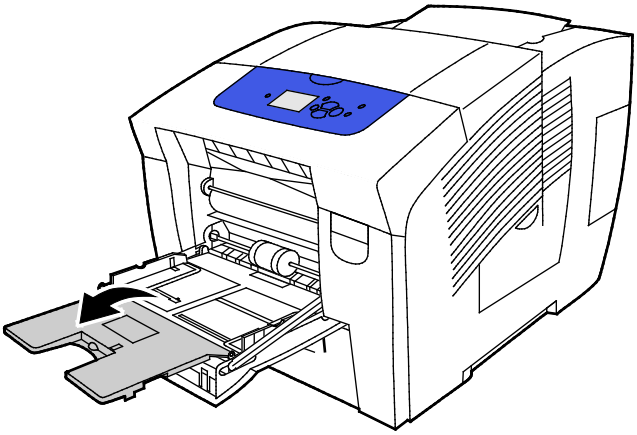

3. Вложите в лоток 10 конвертов, выровняйте стопку и установите направляющие так, чтобы они касались кромок стопки.
   – Конверты с клапаном по длинной стороне вкладываются с закрытыми клапанами, стороной с клапаном вверх, к правой стороне лотка.

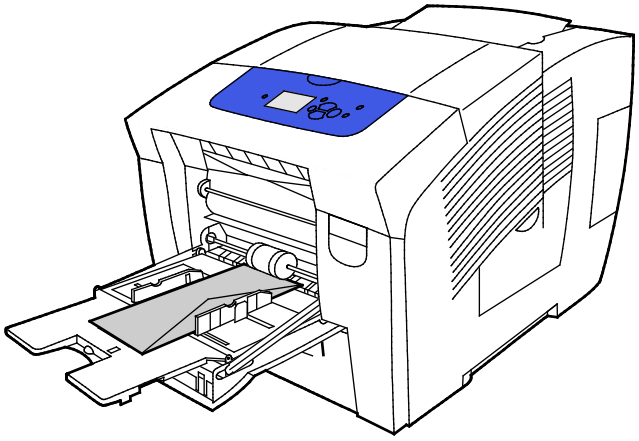

– Конверты с клапаном по короткой стороне вкладываются с закрытыми клапанами, стороной с клапаном вверх, на передней кромке конверта.

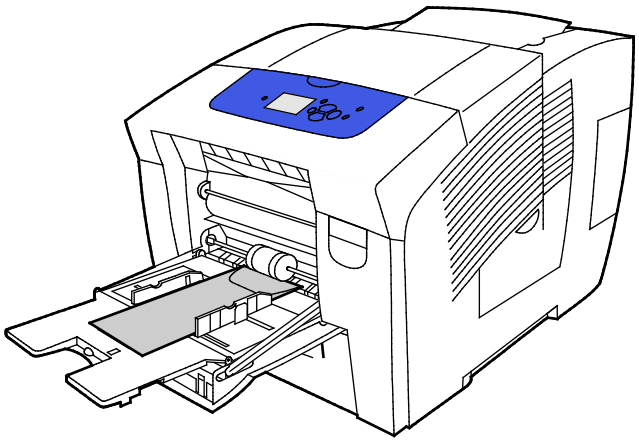

4. Проверьте настройки формата, типа и плотности бумаги. При необходимости измените настройки бумаги.

   Примечание: Перед печатью работы выберите значение «Конверт» для настройки «Тип бумаги» и укажите размер конверта в настройках драйвера принтера.

Печать на конвертах из лотков 2-5

1. Выньте лоток из принтера.

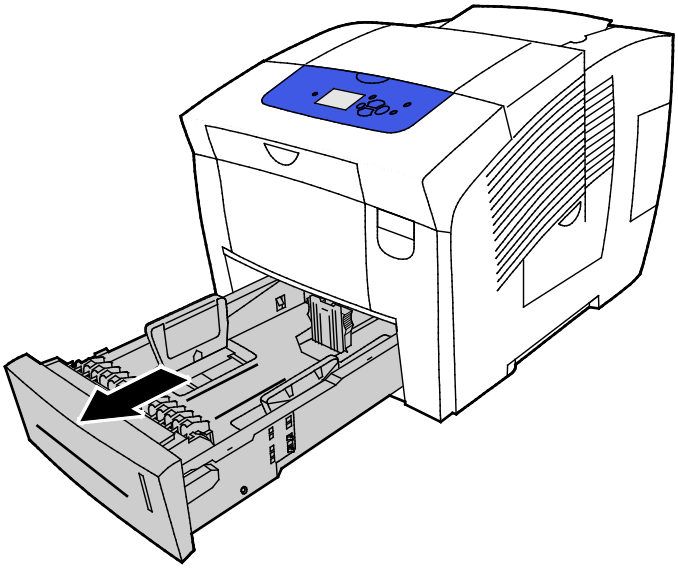

2. Извлеките бумагу из лотка.
3. Раздвиньте направляющие длины и ширины:
   a. Сожмите фиксатор на каждой направляющей.
   b. Раздвиньте направляющие в стороны до упора.
   c. Отпустите фиксаторы.
4. Конверты с клапанами на длинной стороне вкладываются короткой стороной в принтер, клапанами вниз и вправо. Вкладывайте не более 40 конвертов.

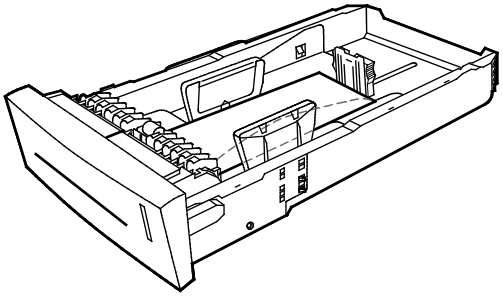

5. Установите ограничители длины и ширины бумаги.

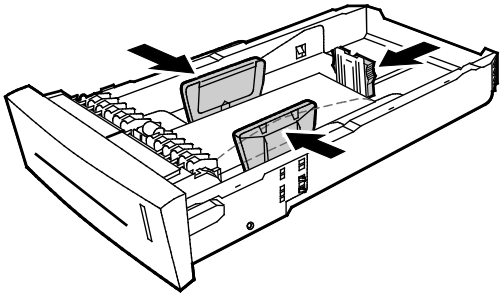

Примечания:

- Не вкладывайте конверты выше нижней линии загрузки. Чрезмерная загрузка лотка может вызвать застревание в принтере.
- Если ограничители установлены правильно, между ними и конвертами остается небольшой зазор.

6. Сдвиньте лоток в принтер.

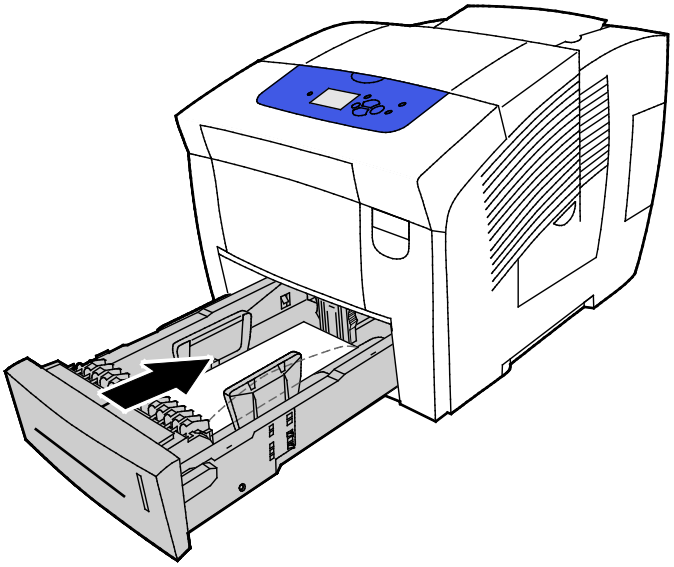

7. Проверьте настройки формата, типа и плотности бумаги. При необходимости измените настройки бумаги.

   Примечание: Перед печатью работы выберите значение «Конверт» для настройки «Тип бумаги» и укажите размер конверта в настройках драйвера принтера.

Наклейки

Указания по печати на наклейках

- На наклейках можно печатать из любого лотка.
- Печать на листах наклеек допускается только с одной стороны.
- Запрещается пропускать лист с наклейками через принтер более одного раза.
- Храните неиспользованные наклейки в фирменной упаковке. Не вынимайте листы из оригинальной упаковки до момента печати. Все неиспользованные наклейки снова положите в упаковку и запечатайте ее.
- Не храните листы с наклейками в условиях экстремальной температуры и влажности. Хранение их в экстремальных условиях может привести к застреванию в принтере или к снижению качества печати.
- Запасы должны периодически обновляться. Длительное хранение в экстремальных условиях может привести к скручиванию листов с наклейками и застреванию их в принтере.
- Не используйте виниловые наклейки.
- Не используйте наклейки с сухим клеем.
- Используйте только полные листы с наклейками.

ВНИМАНИЕ! Не используйте листы, если наклейки на них отсутствуют, скручиваются или отделены от подложки. Это может стать причиной повреждения принтера.

Печать на наклейках из лотка 1

1. Чтобы открыть лоток 1, выдвиньте и опустите ручку.

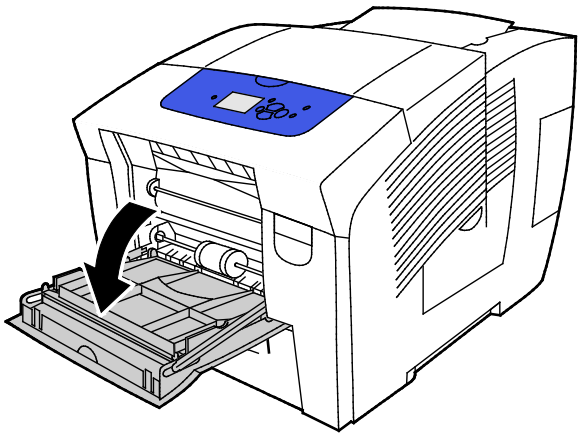

2. Откройте удлинитель лотка, повернув его наружу.

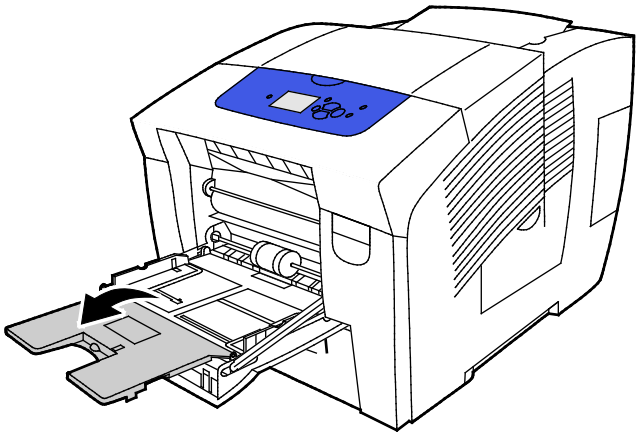

3. Наклейки следует вкладывать лицевой стороной вниз так, чтобы в принтер входил верхний край листа. В лоток 1 можно вкладывать не более 50 наклеек.

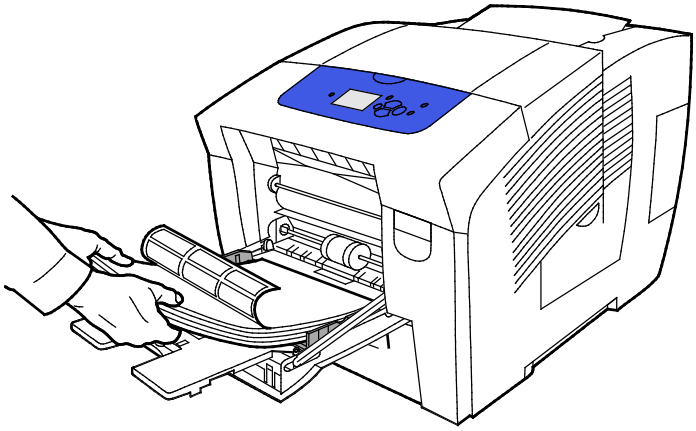

4. Отрегулируйте направляющие, чтобы они слегка касались кромок бумаги.

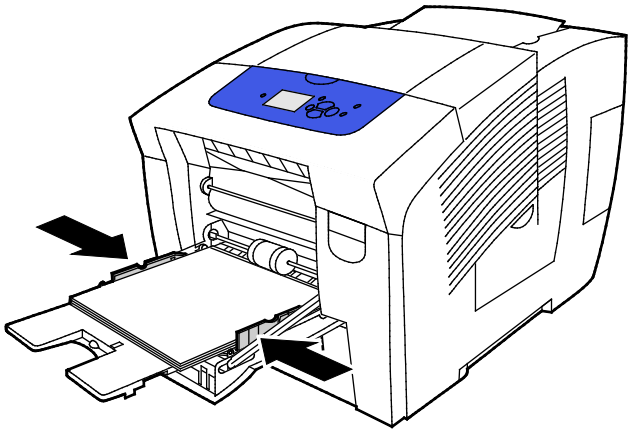

5. Проверьте настройки формата, типа и плотности бумаги. При необходимости измените настройки бумаги.

   Примечание: Перед печатью работы выберите значение «Наклейки» для настройки «Тип бумаги» в окне драйвера принтера.

Печать на наклейках из лотков 2-5

1. Выньте лоток из принтера.

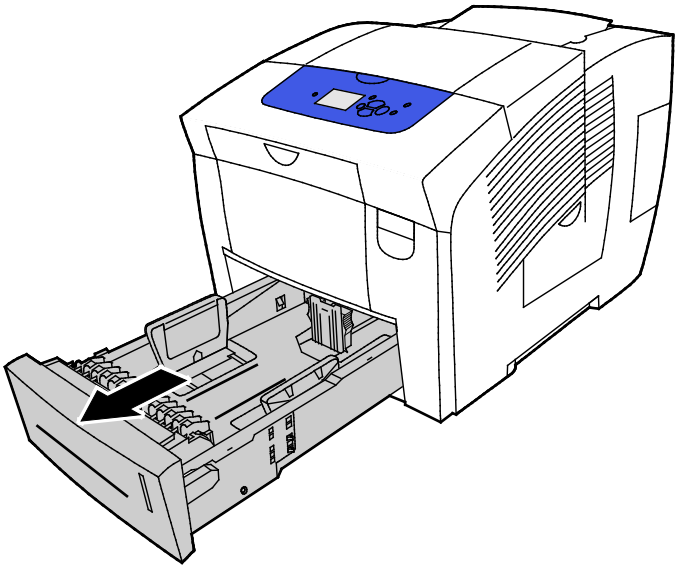

2. Извлеките бумагу из лотка.
3. Раздвиньте направляющие длины и ширины:
   a. Сожмите фиксатор на каждой направляющей.
   b. Раздвиньте направляющие в стороны до упора.
   c. Отпустите фиксаторы.
4. Наклейки следует вкладывать лицевой стороной вверх так, чтобы в принтер входил верхний край листа. В лоток можно вкладывать не более 400 листов с наклейками.

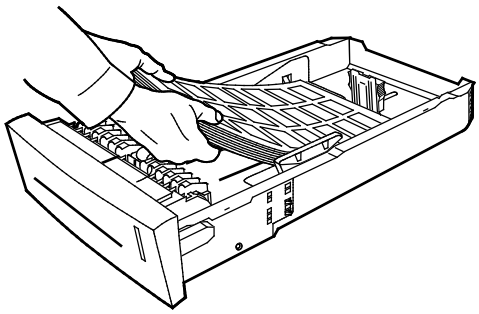

5. Установите ограничители длины и ширины бумаги.

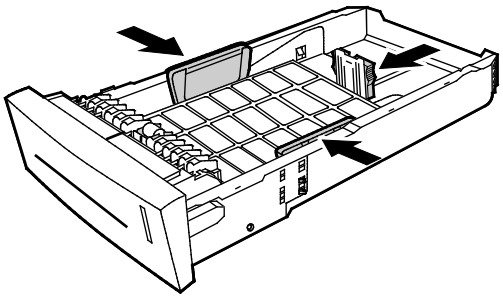

Примечание: Если ограничители установлены правильно, между ними и материалом остается небольшой зазор.

6. Сдвиньте лоток в принтер.

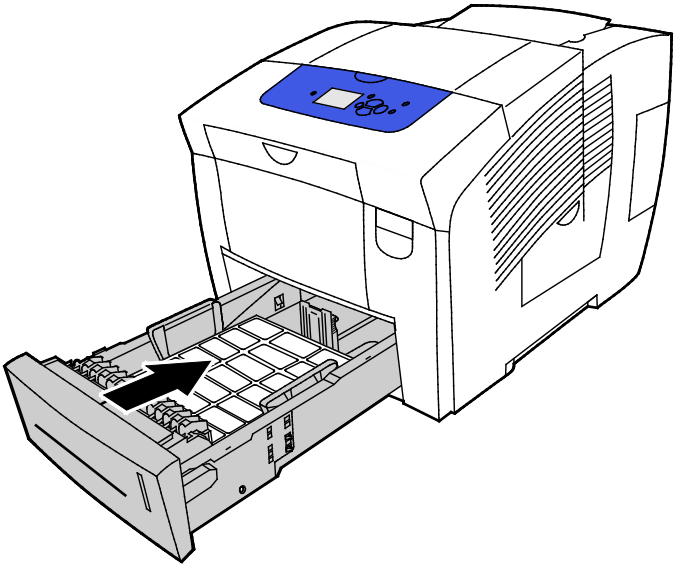

7. Проверьте настройки формата, типа и плотности бумаги. При необходимости измените настройки бумаги.

   Примечание: Перед печатью работы выберите значение «Наклейки» для настройки «Тип бумаги» в окне драйвера принтера или соответствующий лоток в качестве источника бумаги.

Глянцевая

В этом разделе рассматриваются следующие вопросы.

- Указания по печати на глянцевой бумаге 70
- Печать на глянцевой бумаге из лотка 1 70
- Печать на глянцевой бумаге из лотков 2–5 72

Указания по печати на глянцевой бумаге

- На глянцевой бумаге можно печатать из любого лотка.
- Не открывайте запечатанные упаковки с глянцевой бумагой, если вы не собираетесь вкладывать бумагу в принтер.
- Храните глянцевую бумагу в оригинальной упаковке и не вынимайте пачки с бумагой из картонных коробок до начала использования.
- Перед тем, как вложить глянцевую бумагу, уберите всю бумагу из лотка.
- Вкладывайте ровно столько бумаги, сколько собираетесь использовать. По завершении печати уберите из лотка оставшуюся там глянцевую бумагу. Неиспользованную бумагу поместите обратно в оригинальную упаковку и запечатайте.
- Запасы должны периодически обновляться. При длительном хранении в экстремальных условиях возможна деформация листов глянцевой бумаги и их застревание в принтере.

Печать на глянцевой бумаге из лотка 1

1. Чтобы открыть лоток 1, выдвиньте и опустите ручку.

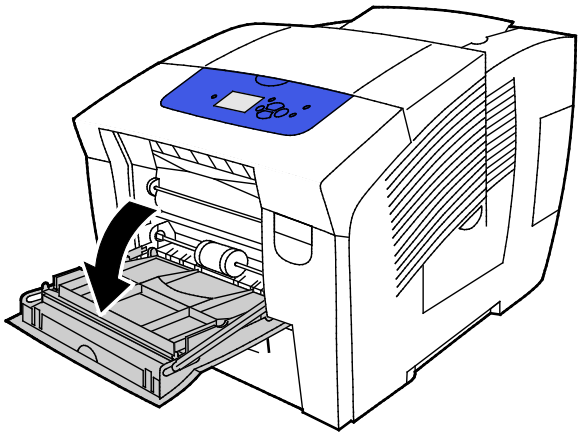

2. Откройте удлинитель лотка, повернув его наружу.

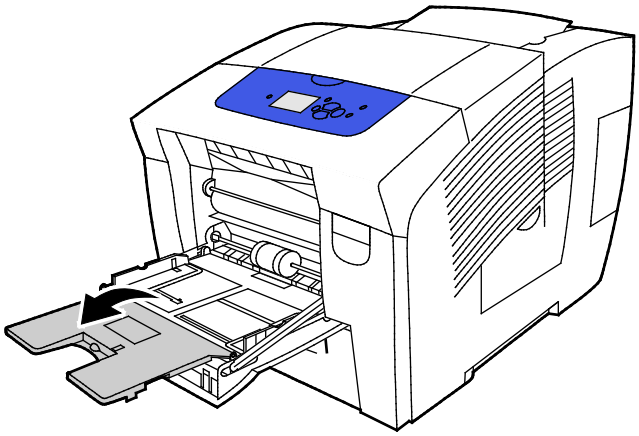

3. Вложите бумагу в лоток. Вкладывайте в лоток 1 не более 50 листов глянцевой бумаги.

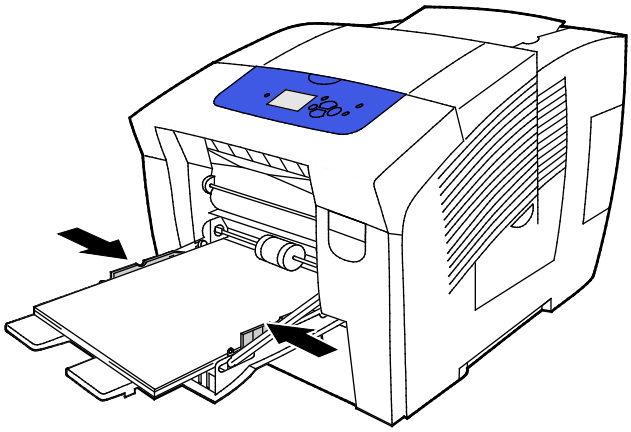

4. Отрегулируйте направляющие, чтобы они слегка касались кромок бумаги.

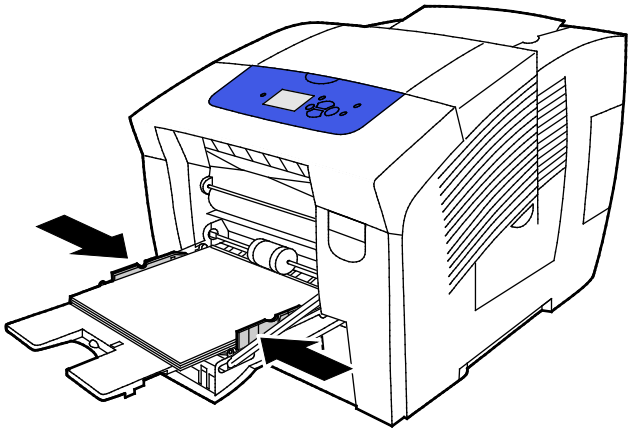

5. Проверьте настройки формата, типа и плотности бумаги. При необходимости измените настройки бумаги.

   Примечание: Перед печатью работы выберите значение «Глянцевая бумага» для настройки «Тип бумаги» в окне драйвера принтера.

Печать на глянцевой бумаге из лотков 2–5

1. Выньте лоток из принтера.

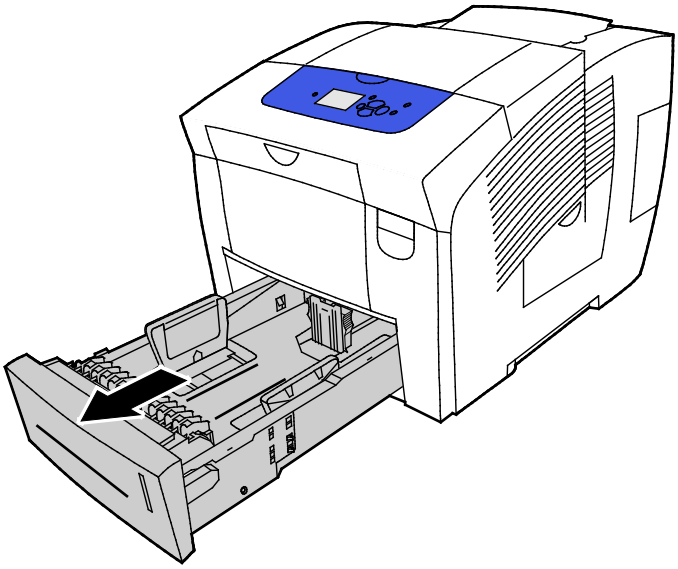

2. Извлеките бумагу из лотка.
3. Раздвиньте направляющие длины и ширины:
   a. Сожмите фиксатор на каждой направляющей.
   b. Раздвиньте направляющие в стороны до упора.
   c. Отпустите фиксаторы.
4. Вложите бумагу в лоток. В лоток можно вкладывать не более 400 листов глянцевой бумаги.

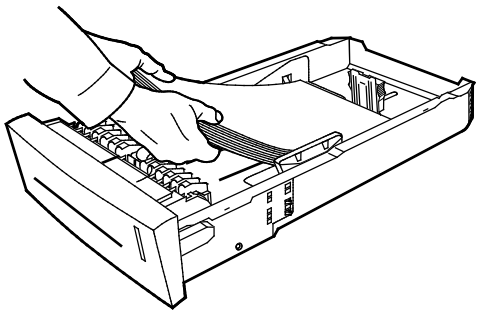

5. Настройте направляющие в соответствии с размером бумаги.

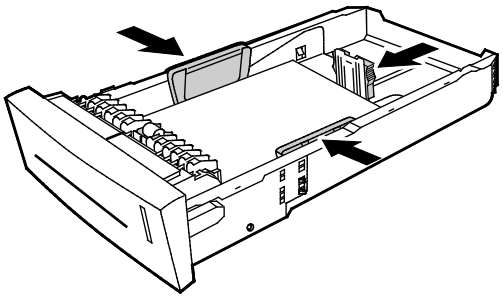

Примечание: Если ограничители установлены правильно, между ними и материалом остается небольшой зазор.

6. Сдвиньте лоток в принтер.

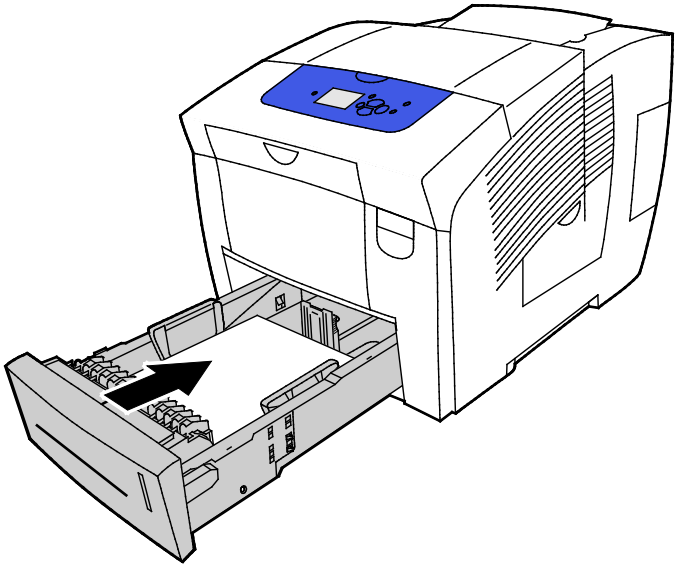

7. Проверьте настройки формата, типа и плотности бумаги. При необходимости измените настройки бумаги.

   Примечание: Перед печатью работы выберите значение «Глянцевая бумага» для настройки «Тип бумаги» в окне драйвера принтера или соответствующий лоток в качестве источника бумаги.

Прозрачные пленки

Правила печати на прозрачных пленках

На прозрачных пленках можно печатать из любого лотка. Печать на прозрачных пленках выполняется только с одной стороны.

ВНИМАНИЕ! Гарантия Xerox, соглашение об обслуживании и гарантия Total Satisfaction Guarantee (Общая гарантия качества) Xerox не распространяются на поломки, вызванные использованием неподдерживаемой бумаги или других материалов. Гарантия Total Satisfaction Guarantee (Общая гарантия качества) Xerox действует в США и Канаде. В других регионах могут действовать другие гарантийные условия. За дополнительной информацией обращайтесь в местное представительство компании.

- Используйте только рекомендуемые Xerox® типы пленки. Качество печати на других пленках не гарантируется.
- Перед загрузкой прозрачных пленок в лоток удалите из него всю бумагу.
- Вкладывайте в лоток 1 не более 50 прозрачных пленок. Вкладывайте в лотки 2–5 не более 400 прозрачных пленок. Чрезмерная загрузка лотка может вызвать застревание в принтере.
- Пленки следует брать за края двумя руками. Отпечатки пальцев или складки на пленке могут привести к ухудшению качества печати.
- После вставки пленок установите на панели управления принтера тип бумаги «Прозрачная пленка».
- В настройках драйвера принтера в поле "Тип бумаги" выберите "Прозрачная пленка".
- Не перелистывайте прозрачную пленку.

Печать на прозрачных пленках из лотка 1

1. Чтобы открыть лоток 1, выдвиньте и опустите ручку.

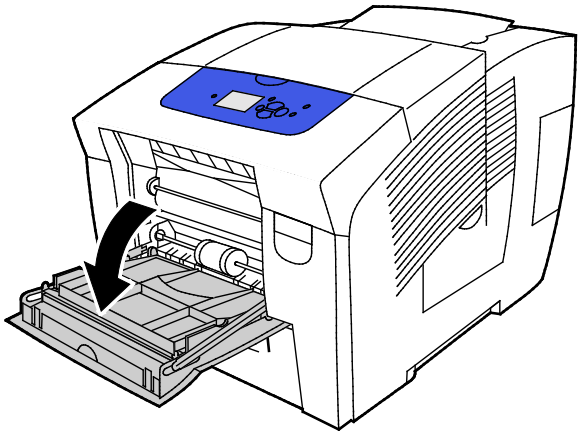

2. Откройте удлинитель лотка, повернув его наружу.

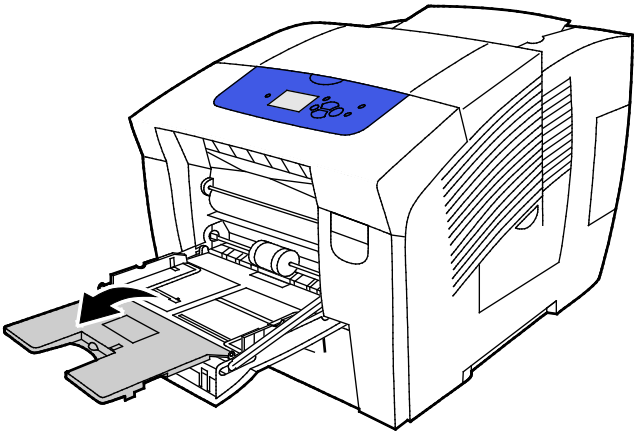

3. Вложите прозрачные пленки в лоток. Вкладывайте в лоток 1 не более 50 прозрачных пленок.

   Примечание: Используйте только рекомендуемые Xerox® типы пленки. Качество печати на других пленках не гарантируется.

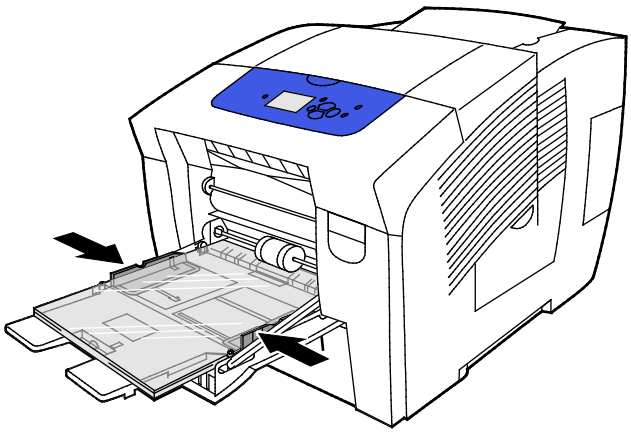

4. Отрегулируйте направляющие, чтобы они слегка касались кромок бумаги.
5. Проверьте настройки формата, типа и плотности бумаги. При необходимости измените настройки бумаги.

   Примечание: Перед печатью работы выберите значение «Прозрачные пленки» для настройки «Тип бумаги» в окне драйвера принтера.

Печать на прозрачных пленках из лотков 2–5

1. Выньте лоток из принтера.

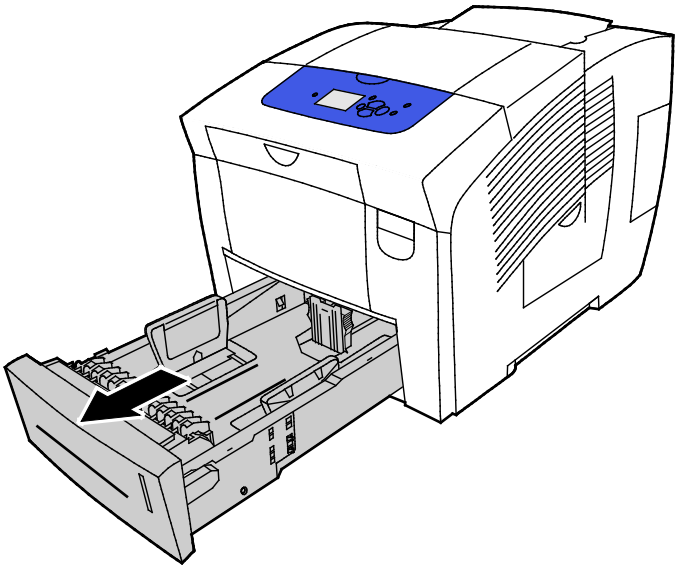

2. Извлеките бумагу из лотка.
3. Раздвиньте направляющие длины и ширины:
   a. Сожмите фиксатор на каждой направляющей.
   b. Раздвиньте направляющие в стороны до упора.
   c. Отпустите фиксаторы.
4. Вложите прозрачные пленки в лоток. Вкладывайте в лотки 2–5 не более 400 прозрачных пленок.

   Примечание: Используйте только те типы пленки, которые рекомендованы для твердочернильных принтеров.

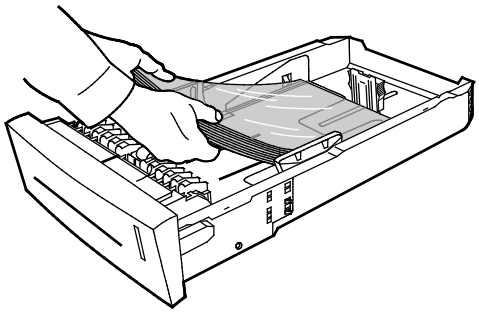

Примечание: Не вкладывайте пленки в лоток выше линии заполнения.

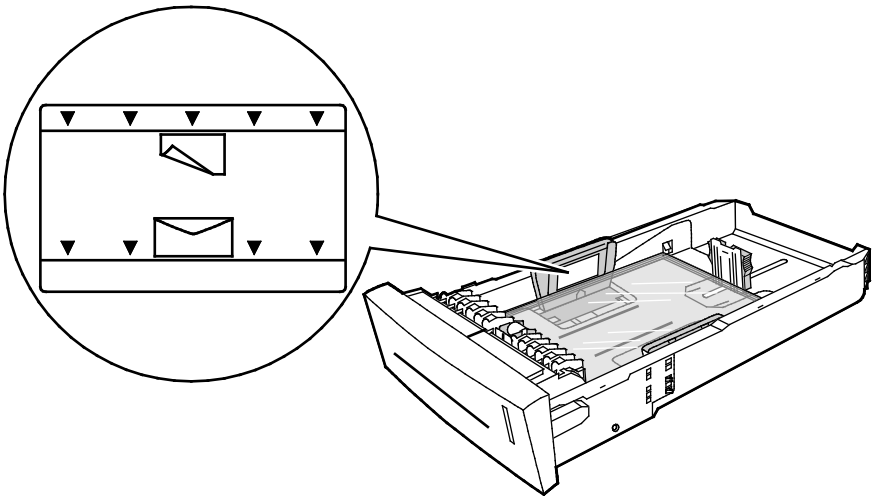

5. Установите ограничители длины и ширины бумаги.

   Примечание: Если ограничители установлены правильно, между ними и материалом остается небольшой зазор.

6. Сдвиньте лоток в принтер.

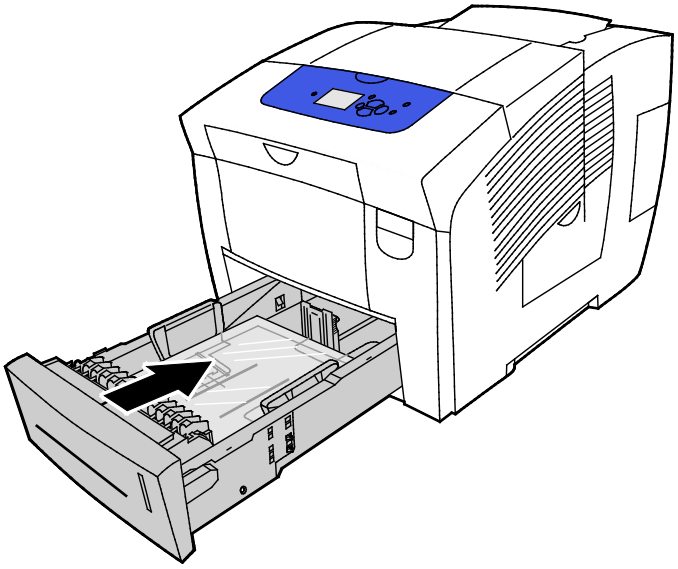

7. Проверьте настройки формата, типа и плотности бумаги. При необходимости измените настройки бумаги.

   Примечание: Перед печатью работы выберите значение «Прозрачные пленки» для настройки «Тип бумаги» в окне драйвера принтера или соответствующий лоток в качестве источника бумаги.

Перфорированная бумага

Печати на перфорированной бумаге

На бумаге с перфорацией по длинному краю можно печатать из любого лотка. Для печати на перфорированной бумаге следует правильно вложить в лоток и установить соответствующий тип бумаги. При печати поверх отверстий на перфорированном листе чернила попадают на следующие листы.

Печати на перфорированной бумаге из лотка 1

1. Чтобы открыть лоток 1, выдвиньте и опустите ручку.

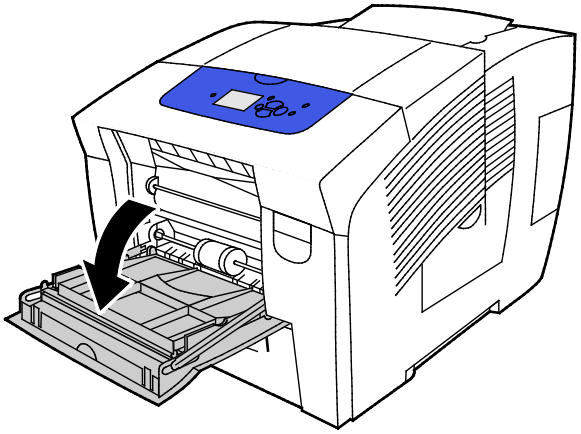

2. Откройте удлинитель лотка, повернув его наружу.

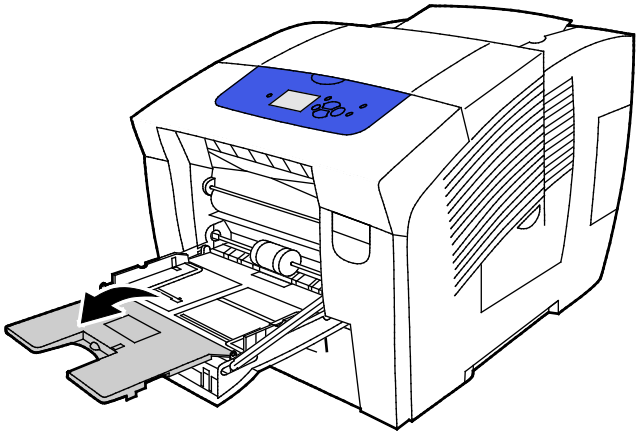

3. Перфорированная бумага вкладывается изображением вниз, краем с отверстиями к правой стороне лотка.

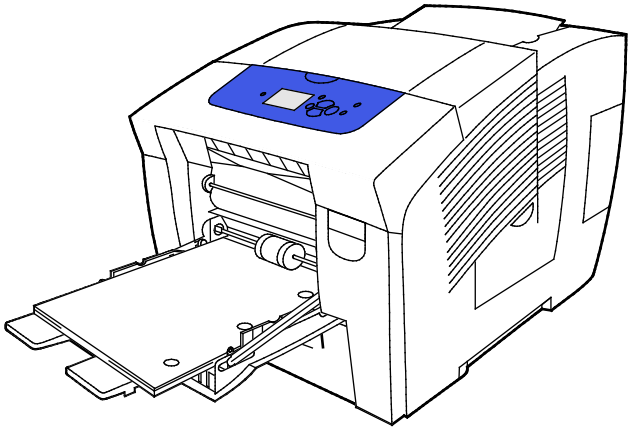

4. В используемом приложении установите поля печати, соответствующие перфорированной бумаге. Минимальный рекомендуемый размер поля: 19 мм (0,75 дюйма).
5. Проверьте настройки формата, типа и плотности бумаги. При необходимости измените настройки бумаги.

   Примечание: Перед печатью работы выберите значение «Перфорированная» для настройки «Тип бумаги» в окне драйвера принтера.

Печати на перфорированной бумаге из лотков 2-5

1. Выньте лоток из принтера.

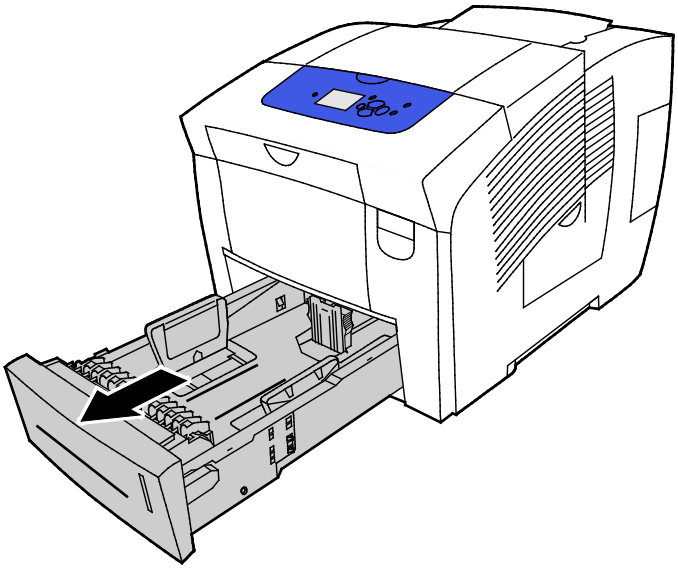

2. Извлеките бумагу из лотка.
3. Раздвиньте направляющие длины и ширины:
   a. Сожмите фиксатор на каждой направляющей.
   b. Раздвиньте направляющие в стороны до упора.
   c. Отпустите фиксаторы.
4. Перфорированная бумага вкладывается изображением вниз, краем с отверстиями к правой стороне лотка.

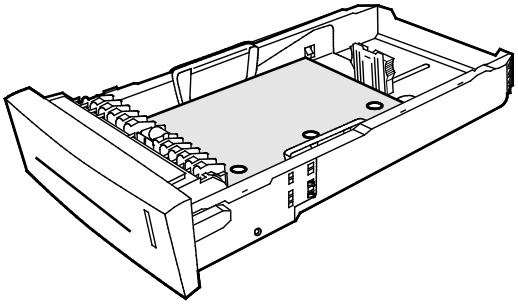

   Примечание: Если ограничители установлены правильно, между ними и материалом остается небольшой зазор.
5. В используемом приложении установите поля печати, соответствующие перфорированной бумаге. Минимальный рекомендуемый размер поля: 19 мм (0,75 дюйма).
6. Сдвиньте лоток в принтер.
7. Проверьте настройки формата, типа и плотности бумаги. При необходимости измените настройки бумаги.
8. Перед печатью работы выберите значение «Перфорированная» для настройки «Тип бумаги» в окне драйвера принтера или соответствующий лоток в качестве источника бумаги.

Использование бумаги настраиваемого размера

Указание нестандартных размеров бумаги с панели управления

В принтере можно сохранять до пяти нестандартных размеров бумаги, устанавливаемых с панели управления. Нестандартные размеры отображаются в порядке частоты их использования. При выборе нестандартного размера он перемещается в начало списка. При установке нового нестандартного размера бумаги он заменяет наименее используемый размер.

Указание нестандартного размера бумаги:

1. Вложите в лоток бумагу нестандартного размера.
2. На панели управления принтера, при появлении соответствующего запроса, с помощью кнопок со стрелками выберите пункт «Изменить настройку» и нажмите кнопку **OK**.
3. Выберите пункт «Новый нестандартный размер» и нажмите кнопку **OK**.
4. В разделе «Длинный край» или «Короткий край» выполните следующее.
   - Для подтверждения текущей настройки нажмите кнопку **OK**.
   - Для ввода нового размера выберите «Изменить» и нажмите кнопку **OK**. Укажите размер с помощью кнопок со стрелками и нажмите кнопку **OK**.
5. Выберите тип бумаги и нажмите кнопку **OK**.

См. также:

Вкладывание бумаги в лотки на стр. 56

Указание нестандартных размеров бумаги в настройках драйвера принтера

Печатать на бумаге нестандартного размера можно только из лотка 1. Настройки бумаги нестандартного размера сохраняются в драйвере принтера и доступны для выбора во всех приложениях. Подробные сведения приведены в справочной системе драйвера принтера. Для доступа к справочной системе драйвера принтера Xerox® в окне драйвера нажмите кнопку «Справка» (**?**).

См. также:

Поддерживаемые виды бумаги на стр. 48

Печать 5

В этом разделе рассматриваются следующие вопросы.

- Краткие сведения о печати 82
- Выбор параметров печати 83
- Функции печати 88
- Печать специальных типов работ 95

Краткие сведения о печати

Прежде чем приступить к печати, компьютер и принтер следует подключить к сети электропитания, включить и подключить к действующей компьютерной сети. Убедитесь, что на компьютере установлен правильный драйвер принтера. Более подробную информацию см. в разделе Установка программного обеспечения на стр. 40.

1. Выберите подходящую бумагу.
2. Вложите бумагу в соответствующий лоток. На панели управления принтера укажите формат, цвет и тип бумаги.
3. Откройте окно настроек печати в используемом приложении. В большинстве приложений для этого можно нажать **CTRL+P** (для Windows) или **CMD+P** (для Macintosh).
4. Выберите принтер.
5. Перейдите к настройкам драйвера принтера, выбрав **Свойства** или **Параметры** в Windows или **Функции Xerox® на компьютере Macintosh. Названия кнопок могут отличаться в зависимости от приложения.**
6. Измените нужные настройки драйвера принтера и нажмите **OK**.
7. Для отправки работы на принтер нажмите кнопку **Печать**.

См. также:

Загрузка бумаги на стр. 56

Выбор параметров печати на стр. 83

Двусторонняя печать на стр. 89

Печать на специальной бумаге на стр. 62

Выбор параметров печати

В этом разделе рассматриваются следующие вопросы.

- Параметры печати Windows 83
- Параметры печати Macintosh 85
- Использование настроек рационального режима 86
- Выбор режима качества печати 86

В настройки печати входят параметры размера и типа бумаги, двусторонней печати, макета страницы и качества печати.

В системе Windows настройки печати можно установить в используемом приложении или в разделе «Параметры печати».

- Настройки печати, устанавливаемые в приложении, являются временными и применяются для отдельной работы. После закрытия приложения настройки теряются.
- Настройки печати, заданные в разделе «Параметры печати», становятся настройками по умолчанию для всех работ печати.

В системе Macintosh настройки печати можно установить только в приложении.

Параметры печати Windows

Установка параметров печати для Windows

Во время печати из любого приложения принтер обращается к настройкам задания печати, заданным в окне "Параметры печати". Можно задать наиболее часто используемые параметры печати и сохранить их, чтобы не приходилось их каждый раз менять.

Например, если задания по большей части требуют печати на обеих сторонах бумаги, выберите в окне "Параметры печати»" двустороннюю печать.

Выбор параметров печати по умолчанию:

1. Перейдите к списку принтеров на компьютере:
   - Для Windows XP SP3: выберите **Пуск** > **Настройка** > **Принтеры и факсы**.
   - Для Windows Vista: выберите **Пуск** > **Панель управления** > **Оборудование и звук** > **Принтеры**.
   - Для Windows Server версии 2003 и более поздней: выберите **Пуск** > **Настройка** > **Принтеры**.
   - Для Windows 7: выберите **Пуск** > **Устройства и принтеры**.
   - Для Windows 8: выберите **Панель управления** > **Устройства и принтеры**.

   Примечание: Если пиктограмма панели управления не отображается, щелкните правой кнопкой мыши на рабочем столе и выберите **Персонализация** > **Панель управления — домашняя страница** > **Устройства и принтеры**.
2. В списке щелкните правой кнопкой мыши значок принтера и выберите **Параметры печати**.

3. На вкладках в окне «Параметры печати» выберите настройки и нажмите **OK** для сохранения.

   Примечание: Для получения дополнительных сведений о этих настройках драйвера принтера для Windows нажмите кнопку справки (**?**) в окне "Параметры печати".

Выбор параметров печати для отдельной работы в среде Windows

Чтобы использовать специальные настройки печати для отдельной работы, перед ее отправкой на принтер можно изменить параметры печати.

1. В используемом программном приложении перейдите к разделу настроек печати. В большинстве приложений для этого нужно выбрать **Файл** > **Печать** или нажать **CTRL+P**.
2. Выберите принтер и нажмите кнопку **Свойства**. Откроется диалоговое окне драйвера принтера.
3. Выберите принтер, откройте диалоговое окно драйвера и выберите **Свойства принтера**. Названия кнопок могут отличаться в зависимости от приложения.
4. Установка настроек печати выполняется в окне драйвера принтера на соответствующих вкладках.
5. Чтобы сохранить настройки и закрыть окно драйвера принтера, нажмите кнопку **OK**.
6. Для отправки работы на принтер нажмите **Печать**.

Сохранение набора наиболее часто используемых параметров печати (Windows)

Можно сохранять наборы параметров печати под отдельными именами для использования с новыми работами печати.

Сохранение набора параметров печати:

1. В используемом программном приложении перейдите к разделу настроек печати. В большинстве приложений для этого нужно выбрать **Файл** > **Печать** или нажать **CTRL+P**.
2. Выберите принтер и нажмите кнопку **Свойства**. Откроется диалоговое окне драйвера принтера. Названия кнопок могут отличаться в зависимости от приложения.
3. Установка настроек печати выполняется в окне драйвера принтера на соответствующих вкладках.
4. В нижней части окна «Параметры печати» выберите **Сохраненные настройки** > **Сохранить как**.
5. Чтобы сохранить набор настроек в списке «Сохраненные настройки», введите имя набора параметров печати и нажмите кнопку **OK**.
6. Для печати с применением данных параметров выберите это имя в списке.

Выбор уведомления о завершении работы в Windows

Вы можете получать уведомление о завершении печати работы. После завершения печати на экране компьютера будет появляться сообщение с указанием имени работы и имени принтера.

Выбор уведомления о завершении работы перед печатью:

1. В используемом программном приложении перейдите к разделу настроек печати. В большинстве приложений для этого нужно выбрать **Файл** > **Печать** или нажать **CTRL+P**.
2. Выберите принтер и нажмите кнопку **Свойства**. Откроется диалоговое окне драйвера принтера. Названия кнопок могут отличаться в зависимости от приложения.
3. На вкладке «Дополнительно» дважды щелкните **Уведомление**.
4. Нажмите **Уведомлять о выполненных работах**.
5. Предусмотрены следующие варианты:
   - **Включено** — включение уведомлений.
   - **Выключено** — отключение функции уведомления.
6. Для сохранения настроек нажмите **OK**.

Параметры печати Macintosh

Выбор параметров печати в Macintosh

Чтобы задать определенные параметры печати, перед отправкой работы на принтер нужно изменить настройки.

1. В используемом программном приложении перейдите к разделу настроек печати. В большинстве приложений для этого нужно выбрать **Файл** > **Печать** или нажать **CTRL+P**.
2. Выберите принтер.
3. В меню "Copies & Pages" (Копии и страницы) выберите пункт **Функции Xerox®**.
4. Установка настроек печати выполняется в соответствующих меню.
5. Для просмотра всех настроек «Функции Xerox» выберите **Бумага/Вывод**.
6. Для отправки работы на принтер нажмите **Печать**.

Сохранение набора часто используемых параметров печати на компьютере Macintosh

Можно сохранять наборы параметров печати под отдельными именами для использования с новыми работами печати.

Сохранение набора параметров печати:

1. В используемом программном приложении перейдите к разделу настроек печати. В большинстве приложений для этого нужно выбрать **Файл** > **Печать** или нажать **CTRL+P**.
2. Выберите принтер.
3. В меню "Copies & Pages" (Копии и страницы) выберите пункт **Функции Xerox®**.
4. Для просмотра всех настроек «Функции Xerox» выберите **Бумага/Вывод**.
5. Выберите наиболее используемые настройки печати.
6. Выберите **Предварительная настройка** > **Сохранить предустановку как**.
7. Чтобы сохранить набор настроек в списке «Предварительная настройка», введите имя набора и нажмите кнопку **OK**.
8. Для печати с применением данных параметров выберите это имя в списке.

Использование настроек рационального режима

Настройки рационального режима позволяют сократить загрязнение окружающей среды за счет меньшего расхода материала и энергии при печати. Настройки рационального режима можно установить по умолчанию для всех работ печати.

Подробные сведения приведены в справочной системе драйвера принтера. Для доступа к справочной системе драйвера принтера Xerox® в окне драйвера нажмите кнопку «Справка» (**?**).

Выбор режима качества печати

Режим качества печати устанавливается с панели управления принтера, в приложении или в окне CentreWare Internet Services.

Режимы качества печати PostScript

Режим качества печати	Описание
Быстрая цветная печать	Он обеспечивает быструю печать документов при выполнении срочных работ. Данный режим используется, когда нужно распечатать много изображений, а также для предварительного просмотра результатов. Данная настройка не рекомендуется для печати документов, содержащих мелкий текст, мелкие детали и большие участки яркого однотонного цвета.
Стандартное	Стандартный — это режим качества печати общего назначения. Он обеспечивает быстрое получение четких и ярких отпечатков и рекомендуется для создания ярких и насыщенных цветных отпечатков.
Повышенное качество	Режим повышенного качества лучше всего подходит для печати деловых презентаций. Он обеспечивает высочайшее качество печати текста и ровные яркие цвета. Печать в этом режиме занимает больше времени, чем в режимах «Стандартное» и «Быстрая цветная печать». По умолчанию используется настройка «Повышенное качество».
Фото	Режим «Фото» — это режим цветной печати наивысшего качества, обеспечивающий наилучшую детализацию и плавность переходов на фотоизображениях. Он позволяет получать текст самого высокого разрешения и самые ровные яркие цвета. В режиме «Фото» требуется больше времени на обработку и печать, чем в других режимах качества печати.

Установка режима качества печати PostScript

1. На панели управления принтера с помощью кнопок со стрелками выберите пункт «Настройка принтера» и нажмите кнопку **OK**.
2. Выберите пункт «Настройка PostScript» и нажмите кнопку **OK**.
3. Выберите пункт «Режим качества печати» и нажмите кнопку **OK**.
4. Выберите режим и нажмите кнопку **OK**.

Режимы качества печати PCL

Режим качества печати	Описание
Режим стандартного качества PCL	Режим стандартного качества PCL — это режим качества печати общего назначения для печати с максимальной скоростью. Настройка по умолчанию: Стандарт.
Режим повышенного качества PCL	Режим повышенного качества PCL лучше всего подходит для печати презентаций. Он обеспечивает высочайшее качество печати текста и яркие, насыщенные цветные отпечатки.

Установка режима стандартного качества печати PCL

1. На панели управления принтера с помощью кнопок со стрелками выберите пункт «Настройка принтера» и нажмите кнопку **OK**.
2. Выберите пункт «Настройка PCL» и нажмите кнопку **OK**.
3. Для установки повышенного качества выберите пункт «Режим повышенного качества» и нажмите кнопку **OK**.

Функции печати

В этом разделе рассматриваются следующие вопросы.

- Выбор параметров бумаги для печати 88
- Ориентация страницы 88
- Двусторонняя печать 89
- Печать нескольких страниц на одном листе 90
- Печать брошюр 90
- Опции изображения и цвета 91
- Печать обложек 92
- Печать страниц-разделителей 92
- Параметры масштабирования 92
- Печать водяных знаков 93
- Печать зеркальных изображений 94

Примечание: Не все перечисленные опции поддерживаются всеми принтерами. Некоторые опции применимы только к определенным моделям или конфигурациями принтеров.

Выбор параметров бумаги для печати

Существует два способа выбора бумаги для работы печати. Бумага может выбираться принтером в зависимости от заданного формата, типа и цвета. Кроме того, можно выбрать выбрать лоток с нужной бумагой.

Ориентация страницы

Настройка «Ориентация» служит для указания ориентации страниц при печати.

- **Вертикальная** — при печати текст и изображения размещаются вдоль короткой стороны листа.

- **Горизонтальная** — при печати текст и изображения размещаются вдоль длинной стороны листа.

- **Горизонтальная с поворотом** — содержимое страницы поворачивается на 180 градусов, а длинная нижняя сторона листа находится сверху.

Двусторонняя печать

В этом разделе рассматриваются следующие вопросы.

- Автоматическая двусторонняя печать 89
- Использование ручной подачи 89
- Двусторонняя печать вручную 90

Данный принтер поддерживает двустороннюю печать вручную. Функцию «Двусторонняя печать» используют для указания ориентации страниц на отпечатках.

Параметры макета двусторонней страницы определяют разворот напечатанных страниц. Данные настройки имеют приоритет над настройками ориентации страниц, заданных в приложении.

Вертикальная		Горизонтальная	
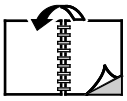			
Вертикальная 2-стор. печать	Вертикальная 2-стор. печать, переворот по короткой кромке	Горизонтальная 2-стор. печать	Горизонтальная 2-стор. печать, переворот по короткой кромке

Автоматическая двусторонняя печать

При автоматической двусторонней печати меньше расходуется бумаги и экономятся ресурсы принтера. На бумаге некоторых размеров, типов и плотности в автоматическом двустороннем режиме печатать нельзя. Если в конфигурацию принтера входит функция автоматической двусторонней печати, она используется по умолчанию. Если функция двусторонней печати на принтере отсутствует, ее можно заказать дополнительно.

Параметры автоматической двусторонней печати указываются в настройках драйвера принтера. Драйвер принтера использует настройки для вертикальной или горизонтальной ориентации из приложения, откуда печатается документа. Подробные сведения приведены в справочной системе драйвера принтера. Для доступа к справочной системе драйвера принтера Xerox® в окне драйвера нажмите кнопку «Справка» (**?**).

См. также:

Поддерживаемые типы и плотность бумаги для автоматической двусторонней печати на стр. 52

Поддерживаемые форматы бумаги для автоматической двусторонней печати на стр. 52

Использование ручной подачи

Лоток 1 — это лоток ручной подачи. Перед печатью работы убедитесь, что в лоток вложена подходящая бумага.

Двусторонняя печать вручную

Лоток 1 — это лоток ручной подачи. Перед печатью работы убедитесь, что в лоток вложена подходящая бумага. Для печати на бланках вручную в окне драйвера принтера выберите опцию **2-сторонняя печать**.

Подробные сведения приведены в справочной системе драйвера принтера. Для доступа к справочной системе драйвера принтера Xerox® в окне драйвера нажмите кнопку «Справка» (**?**).

Печать нескольких страниц на одном листе

При печати многостраничного документа можно печатать несколько страниц на каждой стороне листа бумаги. Используя настройку «Страниц на листе», можно печатать 1, 2, 4, 6, 9 или 16 страниц на одной стороне листа.

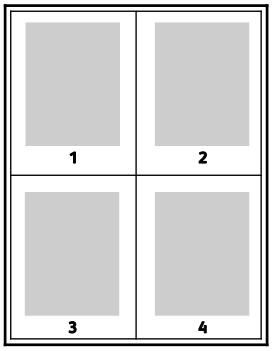

В системе Windows для установки настроек печати нескольких страниц на каждой стороне листа бумаги в окне драйвера принтера выберите **Параметры документа** > **Макет страницы** > **Страниц на листе**.

В системе Macintosh для установки настроек печати нескольких страниц на каждой стороне листа бумаги в окне драйвера принтера в разделе «Copies & Pages» (Копии и страницы) выберите **Макет** > **Страниц на листе**.

Печать брошюр

В режиме двусторонней печати можно напечатать документ в виде небольшой брошюры. Такие брошюры можно создавать на бумаге любого формата, пригодной для двусторонней печати. Драйвер автоматически уменьшает каждую страницу и печатает четыре изображения страниц на листе, по два изображения на каждой стороне. Страницы печатаются в таком порядке, чтобы после сгибания и сшивания получилась брошюра.

При печати брошюр с помощью драйвера Windows PostScript или Macintosh можно задать поле переплета и сдвиг изображения.

- **Поле переплета** — горизонтальный промежуток между изображениями на странице (измеряется в пунктах). Пункт равен 0,35 мм (1/72 дюйма).
- **Сдвиг изображения** — сдвиг изображений страниц относительно переплета (измеряется в десятых долях пункта). Сдвиг компенсирует толщину сложенной бумаги, чтобы исключить сдвиг изображений страниц наружу при складывании брошюры. Выберите значение от нуля до 1 пункта.

Поле переплета	Сдвиг изображения
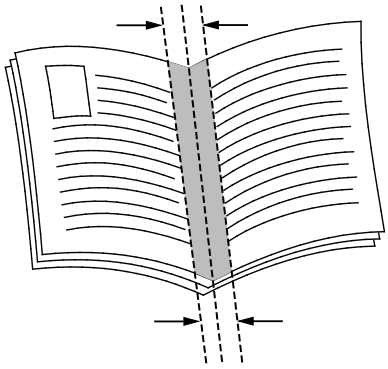	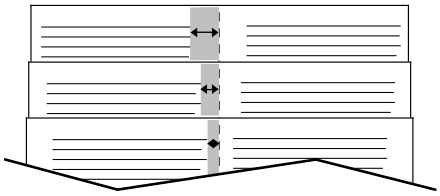

В некоторых драйверах принтера доступны следующие дополнительные настройки создания брошюр.

- **Границы страницы** — печать рамки вокруг изображения каждой страницы.
- **Формат бумаги брошюры** — указывается размер бумаги для брошюры.
- **Порядок чтения** — возможность печати страниц в брошюре в обратном порядке.

Опции изображения и цвета

Опции изображения служат для настройки цветопередачи в печатаемых документах. Драйверы Windows PostScript и Macintosh обеспечивают широкие возможности для настройки и коррекции цвета. В каждой системе предусмотрены стандартные режимы настройки цвета для обычных пользователей и опции настройки цвета для более опытных пользователей. Опции изображения содержатся на вкладке «Опции изображения» в окне «Свойства». В этом окне предусмотрены вкладки «Цветовая коррекция», «Описание цвета» и «Настройка цветов». Сведения о доступе к окну «Свойства» см. раздел Краткие сведения о печати на стр. 82.

Цветовая коррекция

На вкладке «Цветовая коррекция» можно выбрать стандартные цветовые режимы.

- **Черно-белое преобразование Xerox** — преобразование всех цветов в черно-белые или оттенки серого.
- **Автонастройка цвета Xerox** — для текста, рисунков и фотографий применяется наиболее подходящая цветовая коррекция.
- **Пользовательская автонастройка цвета** — выбор варианта воспроизведения изображений осуществляется в соответствии с цветом документа.

Описание цвета

На вкладке «Описание цвета» предусмотрен процесс определения пользовательской цветовой коррекции, состоящий из трех этапов. Делая выбор в каждом из трех полей, вы составляет предложение, описывающее управление цветовыми характеристиками документа. Для более точного управления цветами документа можно составить несколько предложений. После составления управляющего предложения оно появляется в окне под выбранными полями. Структура предложения состоит из трех частей:

- **Какой цвет изменить?** — выводится список для выбора цвета или диапазона цветов для настройки, например "Все салатовые цвета".

- **Изменить насколько?** — выбирается величина изменения выбранного цвета.
- **Тип изменения?** — выводится список для выбора типа изменения цвета, например "Яркий".

Настройка цветов

На вкладке «Настройка цветов» имеется набор из шести ползунков для настройки отдельных составляющих выбранных цветов. Предусмотрены ползунки для настройки осветленности, контрастности и насыщенности и голубой, пурпурной и желтой составляющей цветов.

Печать обложек

Обложка — это первая или последняя страница документа. Для обложек можно выбрать источник бумаги, отличный от используемого для печати основной части документа. Например, можно использовать бланк своей компании для печати первой страницы документа. Также можно использовать плотную бумагу для печати первой и последней страниц отчета. Для подачи обложек можно использовать любой подходящий лоток.

Печать страниц-разделителей

Функция «Разделители» служит для вставки чистых листов бумаги между копиями, страницами или работами печати. Место вставки страницы-разделителя в работе печати указывается в настройках драйвера принтера.

Подробные сведения приведены в справочной системе драйвера принтера. Для доступа к справочной системе драйвера принтера Xerox® в окне драйвера нажмите кнопку «Справка» (**?**).

Параметры масштабирования

При масштабировании выполняется уменьшение или увеличение изображения страницы в соответствии с выбранным для печати размером бумаги. Изображение можно уменьшить до 25 % исходного или увеличить до 400 %.

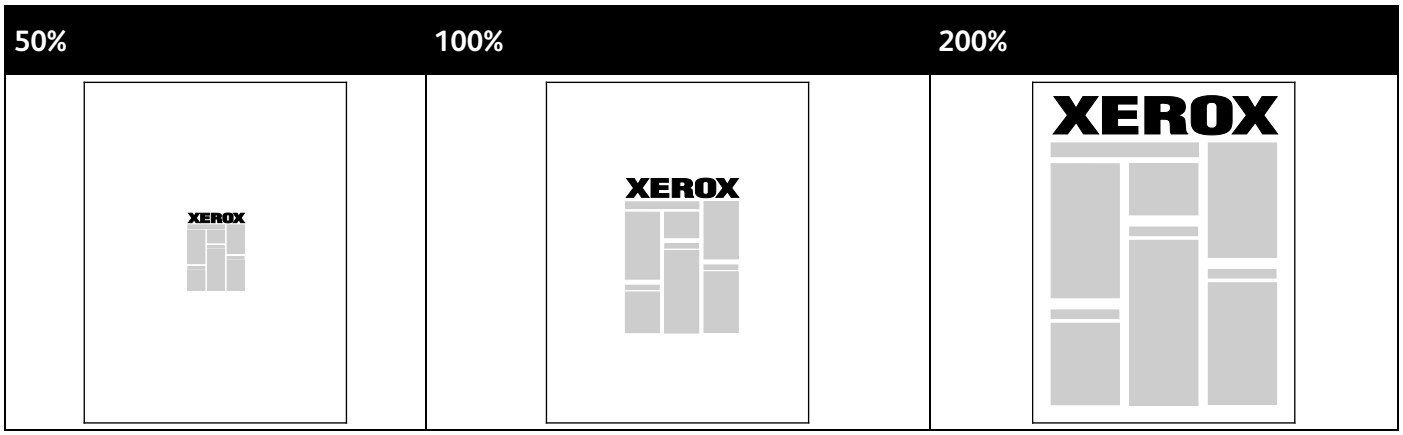

Подробные сведения приведены в справочной системе драйвера принтера. Для доступа к справочной системе драйвера принтера Xerox® в окне драйвера нажмите кнопку «Справка» (**?**).

Печать водяных знаков

Водяной знак — это специальный текст, который может печататься на одной или нескольких страницах. Например, вместо проставления штампов перед распространением документов на них в качестве водяных знаков могут печататься такие слова, "Копия", "Черновик" или "Конфиденциально".

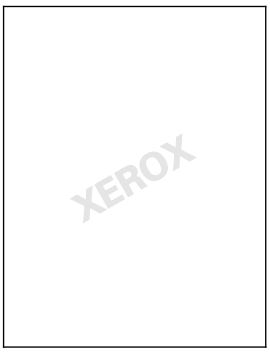

Примечания:

- Не все перечисленные опции поддерживаются всеми принтерами. Некоторые опции предназначены только для определенных моделей и конфигураций принтера, операционных систем и драйверов.
- Для некоторых драйверов функция водяных знаков становится недоступна, когда выбирается брошюра или печать нескольких страниц на одном листе.

С помощью опций водяных знаков можно выполнять следующие операции:

- Создание или редактирование водяных знаков с помощью редактора водяных знаков:
  - Для текстового водяного знака используются символы, введенные в поле «Текст». Можно создать текстовый водяной знак для печати на документе и выбрать опции, такие как размер, тип и цвет шрифта, а также угол наклона.
  - Для графического водяного знака используется изображение. Изображение может быть в формате **.bmp**, **.gif** или **.jpg**. Можно создать графический водяной знак для печати на документе и выбрать опции, включая размер и положение на странице.
  - В качестве водяного знака используется метка времени. Можно создать водяной знак с меткой времени для печати на документе. В метку времени может входить день недели, дата, время и часовой пояс.
- Размещать водяной знак на первой странице или на всех страницах документа.
- Печатать водяной знак на переднем или на заднем плане, или объединять его с работой печати.

Печать водяного знака:

1. Выберите **Опции документа** > **Водяной знак**.
2. Выберите водяной знак в меню «Водяной знак»/
3. Нажмите **Слои** и выберите способ печати водяного знака:
   - **Печать на заднем плане**: водяной знак печатается за текстом и графикой документа.
   - **Вместе с работой**: водяной знак печатается в сочетании с текстом и графикой документа. При печати вместе с работой водяной знак будет прозрачным, то есть виден будет и водяной знак, и содержимое документа.
   - **Печать на переднем плане**: водяной знак печатается поверх текста и графики документа.

4. Нажмите **Страницы** и выберите страницы для печати водяного знака:
   - **Печать на всех страницах**: водяной знак печатается на всех страницах документа.
   - **Печать только на первой странице**: водяной знак печатается только на первой странице документа.
5. Нажмите кнопку **OK**.

Печать зеркальных изображений

Если установлен драйвер PostScript, страницы можно печатать в зеркальном отображении. В этом случае при печати изображения отображаются в зеркальном виде слева направо.

Печать специальных типов работ

В этом разделе рассматриваются следующие вопросы.

- Защищенная печать 95
- Пробная печать 96
- Личная печать 97
- Сохраненная работа 98
- Печать с 99

Работы печати специальных типов можно отправлять с компьютера и затем печатать с панели управления принтера. Специальные типы работы выбираются в окне «Опции печати» драйвера принтера.

Для некоторых типов специальных работы в целях безопасности можно указывать имя пользователя и пароль. Пароль устанавливается с привязкой к имени пользователя. После установки он становится паролем по умолчанию для работ печати, требующих пароля, на всех принтерах Xerox®. Пароль можно переустановить в любое время и в любом окне, где он содержится.

Примечания:

- Для использования данной функции требуется дополнительный полупроводниковый накопитель.
- Не все перечисленные опции поддерживаются всеми принтерами. Некоторые опции предназначены только для определенных моделей и конфигураций принтера, операционных систем и драйверов.

Специальные работы печати можно найти на панели управления принтера в папке типа работ «Функции Walk-Up». На панели управления выберите «Функции Walk-Up» и нажмите кнопку **OK**.

Для доступа к работам специального типа с компьютера Macintosh, подключенного USB-кабелем, убедитесь, что установлена опция «Жесткий диск». Для проверки опции «Жесткий диск» выберите **System Preferences** (Параметры системы) > **Printers & Scanners** (Принтеры и сканеры) > **Your Xerox Printer** (Принтер Xerox) > **Options & Supplies** (Опции и расходные материалы) > **Options** (Опции) > **Hard Drive** (Жесткий диск) > **Installed** (Установлено).

Защищенная печать

Защищенная печать используется для печати конфиденциальных или секретных документов. После отправки работа удерживается в принтере, пока на панели управления не будет введен пароль владельца работы.

Использование защищенной печати:

1. В используемом программном приложении перейдите к разделу настроек печати. В большинстве приложений для этого следует нажать **CTRL+P** (для Windows) или **CMD+P** (для Macintosh).
2. Выберите принтер и откройте окно драйвера.
   - В системе Windows выберите **Свойства принтера**. Названия кнопок могут отличаться в зависимости от приложения.
   - В системе Macintosh в окне печати выберите **Copies & Pages** (Копии и страницы) > **Функции Xerox**.
3. В разделе «Тип работы» выберите значение **Защищенная печать**.
4. Введите пароль и подтвердите его.
5. Нажмите кнопку **OK**.
6. Выберите остальные настройки печати и нажмите кнопку **OK**.

   Примечание: Данная работа печати удерживается на принтере, пока этот пароль не будет введен с панели управления.

7. На панели управления выберите «Функции Walk-Up» и нажмите кнопку **OK**.
8. Кнопками со стрелками перейдите к папке соответствующего типа работ и нажмите кнопку **OK**.
9. Выберите имя пользователя и нажмите кнопку **OK**.
10. Кнопками со стрелками введите пароль и нажмите кнопку **OK**.
11. Чтобы выбрать работу печати, перейдите к соответствующему имени работы и нажмите кнопку **OK**.
12. Для выбор всех работ печати выберите вариант «Все» и нажмите кнопку **OK**.
13. Выберите нужную опцию.
    - Для печати и удаления работы нажмите кнопку **OK**.
    - Для удаления работ без печати выберите «Удалить» и нажмите кнопку **OK**.

Пробная печать

В режиме «Пробная печать» можно напечатать одну копию многокомплектной работы и проверить результаты, прежде чем печатать оставшиеся копии. После проверки пробной копии можно распечатать остальные копии или удалить их с панели управления принтера.

Примечание: См. раздел Использование настроек рационального режима на стр. 86.

Печать в режиме «Пробная печать»:

1. В используемом программном приложении перейдите к разделу настроек печати. В большинстве приложений для этого следует нажать **CTRL+P** (для Windows) или **CMD+P** (для Macintosh).
2. Выберите принтер и откройте окно драйвера.
   - В системе Windows выберите **Свойства принтера**. Названия кнопок могут отличаться в зависимости от приложения.
   - В системе Macintosh в окне печати выберите **Copies & Pages** (Копии и страницы) > **Функции Xerox**.
3. В разделе «Тип работы» выберите значение **Пробная печать**.
4. В окне "Пробная печать" для настройки "Имя работы" выполните одно из следующих действий:
   - Введите имя работы.

- Нажмите стрелку справа от поля и выберите имя в списке.
- Нажмите стрелку справа от поля и выберите опцию **Использовать имя документа**, чтобы использовать имя документа.

В драйвере принтера хранится 10 имен. При добавлении 11-го имени из списка удаляется имя, которое использовалось меньше других. Для удаления из списка всех имен, кроме выделенного, нажмите кнопку **Удалить список**.

5. Выберите остальные настройки печати и нажмите кнопку **OK**.
6. Укажите количество копий и нажмите **Печать**.

   Сразу распечатается первая копия. Например, если требуется напечатать 10 копий, в качестве пробной печатается одна копия. Остальные девять копий сохраняются на принтере.
7. На панели управления выберите «Функции Walk-Up» и нажмите кнопку **OK**.
8. Кнопками со стрелками перейдите к папке соответствующего типа работ и нажмите кнопку **OK**.
9. Выберите работу печати и нажмите кнопку **OK**.
10. Выберите нужную опцию.
    - Для печати и удаления работы нажмите кнопку **OK**.
    - Для удаления работ без печати выберите «Удалить» и нажмите кнопку **OK**.

Личная печать

Личная печать позволяет сохранить документ на принтере, а затем распечатать его с панели управления.

Печать с использованием функции «Личная печать»:

1. В используемом программном приложении перейдите к разделу настроек печати. В большинстве приложений для этого следует нажать **CTRL+P** (для Windows) или **CMD+P** (для Macintosh).
2. Выберите принтер и откройте окно драйвера.
   - В системе Windows выберите **Свойства принтера**. Названия кнопок могут отличаться в зависимости от приложения.
   - В системе Macintosh в окне печати выберите **Copies & Pages** (Копии и страницы) > **Функции Xerox**.
3. В разделе «Тип работы» выберите значение **Личная печать**.
4. Выберите остальные настройки печати и нажмите кнопку **OK**.
5. На панели управления выберите «Функции Walk-Up» и нажмите кнопку **OK**.
6. Кнопками со стрелками перейдите к папке соответствующего типа работ и нажмите кнопку **OK**.
7. Выберите имя пользователя и нажмите кнопку **OK**.
8. Выберите нужную опцию.
   - Для печати и удаления работы нажмите кнопку **OK**.
   - Для удаления работ без печати выберите «Удалить» и нажмите кнопку **OK**.

Сохраненная работа

Функция "Сохраненная работа" служит для сохранения работы печати в папке на принтере. С помощью элементов управления в окне "Сохраненные работы" можно просто сохранять работы или печатать их и сохранять для последующего использования. Также можно устанавливать доступ к работам печати следующим образом:

- **Общий** - пароль не требуется, любой пользователь может печатать данный файл с панели управления принтера.
- **Личный** - для печати файла пользователям требуется пароль.

Если сохраненная работа становится ненужной, ее можно удалить с панели управления принтера.

Печать общей сохраненной работы

1. В используемом программном приложении перейдите к разделу настроек печати. В большинстве приложений для этого следует нажать **CTRL+P** (для Windows) или **CMD+P** (для Macintosh).
2. Выберите принтер и откройте окно драйвера.
   - В системе Windows выберите **Свойства принтера**. Названия кнопок могут отличаться в зависимости от приложения.
   - В системе Macintosh в окне печати выберите **Copies & Pages** (Копии и страницы) > **Функции Xerox**.
3. В разделе «Тип работы» выберите значение **Сохраненная работа**.
4. В окне "Сохраненная работа" для настройки "Имя работы" выполните одно из следующих действий:
   - Введите имя работы.
   - Нажмите стрелку справа от поля и выберите имя в списке.
   - Нажмите стрелку справа от поля и выберите опцию **Использовать имя документа**, чтобы использовать имя документа.

   В драйвере принтера хранится 10 имен. При добавлении 11-го имени из списка удаляется имя, которое использовалось меньше других. Для удаления из списка всех имен, кроме выделенного, нажмите кнопку **Удалить список**.
5. Выберите опцию **Общий**.
6. Нажмите кнопку **OK**.
7. Выберите остальные настройки печати и нажмите кнопку **OK**.
8. Выберите настройки и нажмите кнопку **Печать**.
9. На панели управления выберите «Функции Walk-Up» и нажмите кнопку **OK**.
10. Кнопками со стрелками перейдите к папке соответствующего типа работ и нажмите кнопку **OK**.
11. Выберите работу печати и нажмите кнопку **OK**.
12. Выберите нужную опцию.
    - Чтобы распечатать работу и сохранить ее на принтере, выберите «Печать и сохранение» и нажмите кнопку **OK**. Кнопками со стрелками выберите количество копий и нажмите кнопку **OK**.
    - Для удаления работ без печати выберите «Удалить» и нажмите кнопку **OK**.

Печать личной сохраненной работы

1. В используемом программном приложении перейдите к разделу настроек печати. В большинстве приложений для этого следует нажать **CTRL+P** (для Windows) или **CMD+P** (для Macintosh).
2. Выберите принтер и откройте окно драйвера.
   - В системе Windows выберите **Свойства принтера**. Названия кнопок могут отличаться в зависимости от приложения.
   - В системе Macintosh в окне печати выберите **Copies & Pages** (Копии и страницы) > **Функции Xerox**.
3. В разделе «Тип работы» выберите значение **Сохраненная работа**.
4. В окне "Сохраненная работа" для настройки "Имя работы" выполните одно из следующих действий:
   - Введите имя работы.
   - Нажмите стрелку справа от поля и выберите имя в списке.
   - Нажмите стрелку справа от поля и выберите опцию **Использовать имя документа**, чтобы использовать имя документа.

   В драйвере принтера хранится 10 имен. При добавлении 11-го имени из списка удаляется имя, которое использовалось меньше других. Для удаления из списка всех имен, кроме выделенного, нажмите кнопку **Удалить список**.
5. Чтобы сохраненная работа была доступна только для вас, выберите опцию **Личная**. В системе Macintosh для указания личной работы печати введите пароль.
6. Введите пароль и подтвердите его.
7. Нажмите кнопку **OK**.

   Примечание: Данная работа печати удерживается на принтере, пока этот пароль не будет введен с панели управления.
8. Выберите остальные настройки печати и нажмите кнопку **OK**.
9. Выберите настройки и нажмите кнопку **Печать**.
10. На панели управления выберите «Функции Walk-Up» и нажмите кнопку **OK**.
11. Кнопками со стрелками перейдите к папке соответствующего типа работ и нажмите кнопку **OK**.
12. Выберите имя пользователя и нажмите кнопку **OK**.
13. Кнопками со стрелками введите пароль и нажмите кнопку **OK**.
14. Чтобы выбрать работу печати, перейдите к соответствующему имени работы и нажмите кнопку **OK**.
15. Выберите нужную опцию.
    - Чтобы распечатать работу и сохранить ее на принтере, выберите «Печать и сохранение» и нажмите кнопку **OK**. Кнопками со стрелками выберите количество копий и нажмите кнопку **OK**.
    - Для удаления работ без печати выберите «Удалить» и нажмите кнопку **OK**.

Печать с

Функция «Печать» служит для печати сохраненных личных и общих работ вместе с текущей работой. Например, можно печатать титульный лист вместе с комплектом сохраненных документов, таких как брошюры или прайс-листы.

Примечание: Данный тип работы доступен только на принтерах, подключенных к компьютерной сети с включенной двунаправленной связью.

Подробные сведения приведены в справочной системе драйвера принтера. Для доступа к справочной системе драйвера принтера Xerox® в окне драйвера нажмите кнопку «Справка» (?).

Обслуживание 6

В этом разделе рассматриваются следующие вопросы.

- Обслуживание и чистка 102
- Заказ расходных материалов 118
- Перемещение принтера 121

Обслуживание и чистка

В этом разделе рассматриваются следующие вопросы.

- Общие меры предосторожности 102
- Чистка принтера 104
- Доступ к информации по техническому обслуживанию 110
- Регулярное обслуживание 111

Общие меры предосторожности

Для обеспечения безопасного обслуживания и эксплуатации принтера следуйте указаниям, приведенным в этом разделе.

Предотвращение повреждения принтера

- Не ставьте ничего на принтер.
- Не оставляйте крышки и дверцы открытыми в течение длительного времени.
- Не открывайте крышки и дверцы во время печати.
- Не наклоняйте принтер во время его работы.
- Не трогайте электрические контакты и механические приводы. Это может привести к повреждению принтера и ухудшению качества печати.
- Прежде чем включать принтер в сеть, убедитесь, что установлены на прежнее место все компоненты, которые были сняты во время чистки.

Меры предосторожности в отношении горячих поверхностей

ПРЕДУПРЕЖДЕНИЯ.

- Внутренние детали принтера могут быть горячими. Соблюдайте осторожность, если дверцы и крышки открыты.
- Части принтера нагреваются, поэтому перед перемещением или упаковкой принтера требуется время для его охлаждения. Чтобы избежать травм и повреждения принтера, подождите 30 минут, чтобы чернила затвердели, а печатающая головка остыла.

Меры предосторожности при чистке

ПРЕДОСТЕРЕЖЕНИЯ.

- Не используйте для чистки принтера органические и сильные химические растворители или аэрозольные очистители.
- Не выливайте жидкости непосредственно на поверхности принтера.
- Пользуйтесь только средствами и материалами, рекомендуемыми в данной документации.
- Не распыляйте очиститель непосредственно на поверхность принтера. Жидкий очиститель может попасть внутрь принтера через зазоры и вызвать проблемы. Нельзя применять никакие другие чистящие средства, кроме воды и нейтрального моющего средства.

ПРЕДУПРЕЖДЕНИЕ. Храните чистящие материалы в недоступном для детей месте.

Ограничения при обслуживании

ПРЕДУПРЕЖДЕНИЕ. Не снимайте крышки и ограждения, закрепленные винтами. Не разрешается осуществлять техническое обслуживание или ремонт компонентов принтера, находящихся за этими крышками и ограждениями. Не следует выполнять какие-либо действия по обслуживанию, не указанные в документации принтера.

Чистка принтера

В этом разделе рассматриваются следующие вопросы.

- Чистка принтера снаружи....104
- Чистка рычажка освобождения бумаги....104
- Чистка роликов подачи....106

Чистка принтера снаружи

Регулярно очищайте панель управления и ее дисплей от пыли и грязи. Не распыляйте очиститель непосредственно на поверхность принтера. Жидкий очиститель может попасть внутрь принтера через зазоры и вызвать проблемы. Нельзя применять никакие другие чистящие средства, кроме воды и нейтрального моющего средства.

ПРЕДУПРЕЖДЕНИЕ. Во избежание поражения электрическим током перед началом работ по обслуживанию необходимо выключать принтер и вынимать вилку шнура питания из розетки.

Очистите ролики мягкой безворсовой тканью, смоченной нейтральным чистящим средством или водой.

Чистка рычажка освобождения бумаги

Очистка рычажка освобождения бумаги от остатков чернил предотвращает появление полос, смазанных областей и других дефектов на отпечатках.

Очистка рычажка освобождения бумаги:

1. Откройте дверцу вывода B.

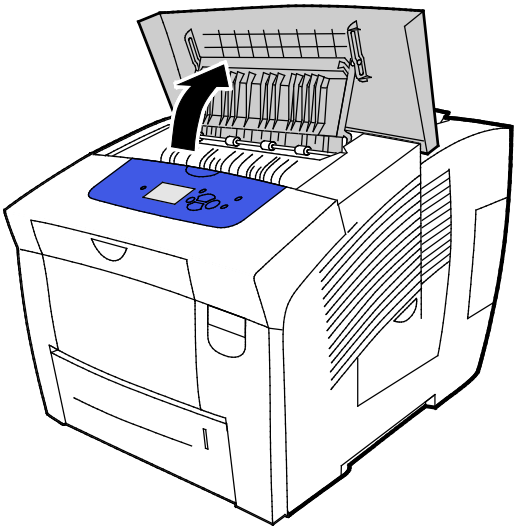

2. Откиньте нижний ограничитель бумаги к передней панели принтера.

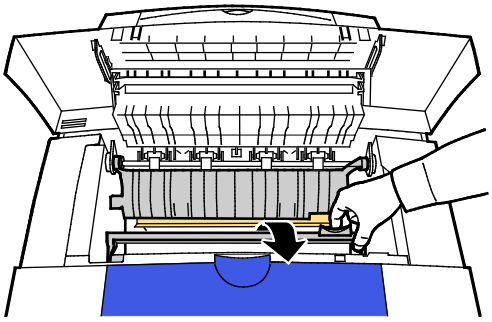

3. Найдите прозрачную пластиковую полоску на направляющей бумаги. Протрите тканью, смоченной в 90 % растворе изопропилового спирта, всю нижнюю половину, особенно ту часть, которая, обращена к вам.

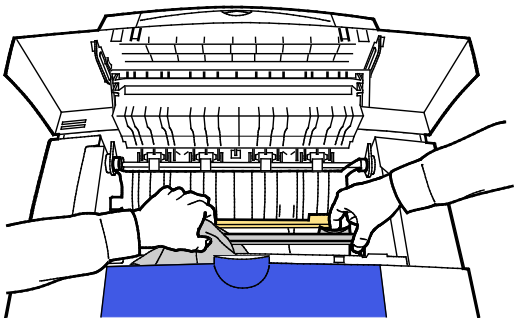

4. Установите направляющую бумаги в исходное положение.

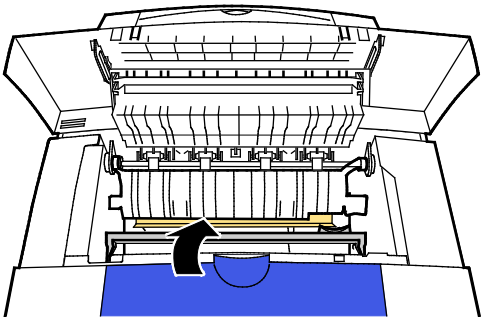

5. Закройте дверцу вывода B.

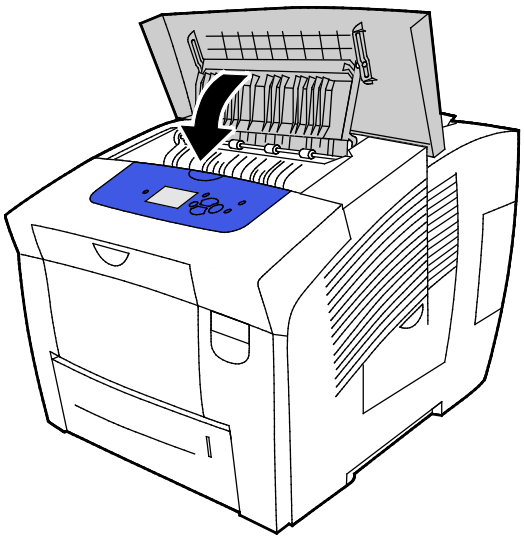

Чистка роликов подачи

Периодически осматривайте ролики подачи в каждом из установленных лотков и чистите их от бумажной пыли и т.д. При загрязнении роликов подачи может происходить застревание бумаги и ухудшаться качество печати.

Очистка роликов подачи:

1. Откройте дверцу вывода B.

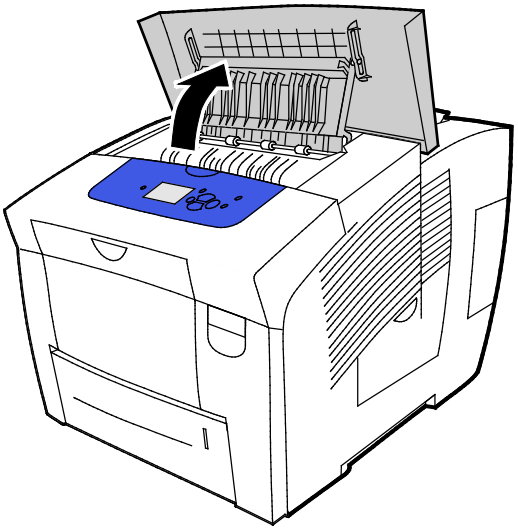

2. Очистите серые ролики вывода, протерев их чистой мягкой тканью.

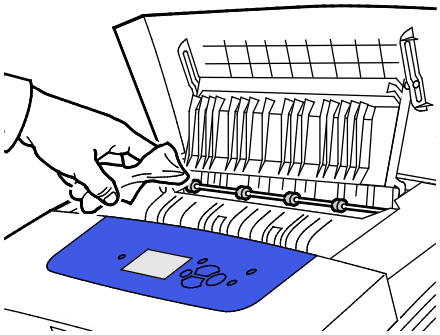

3. Закройте дверцу вывода B.
4. Откройте лоток 1.

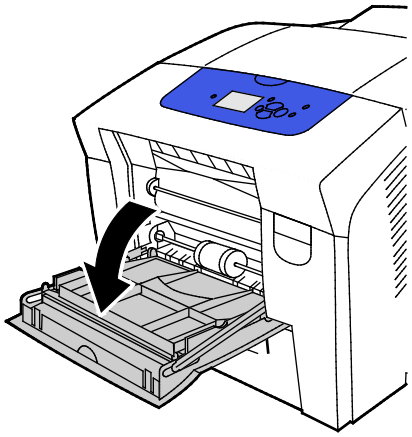

5. Очистите серый ролик захвата, протерев его мягкой чистой тканью.

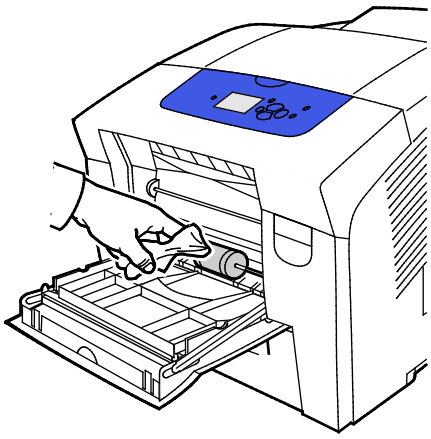

6. Закройте лоток.
7. Очистите ролики в верхней части проема для лотка 2.
   a. Извлеките лоток 2 из принтера.

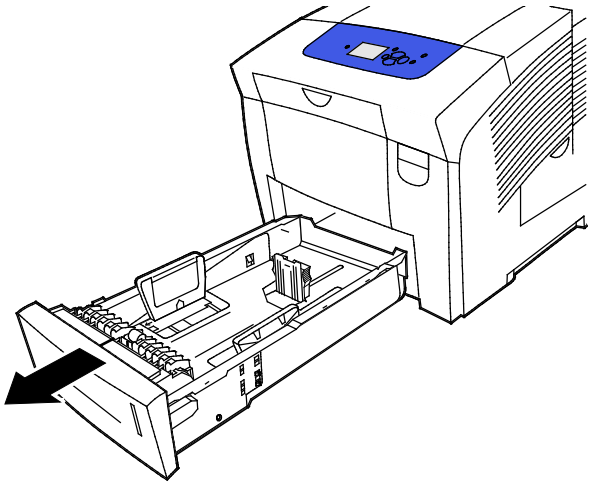

   b. Найдите в принтере оранжевую защелку справа от серого ролика захвата. Чтобы освободить узел ролика, потяните защелку на себя.

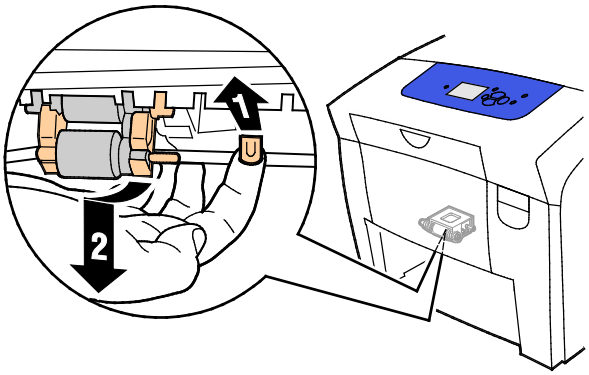

Примечание: Запомните положение узла ролика для последующей установки на место.

c. Извлеките узел ролика захвата из принтера, вытянув его вниз.

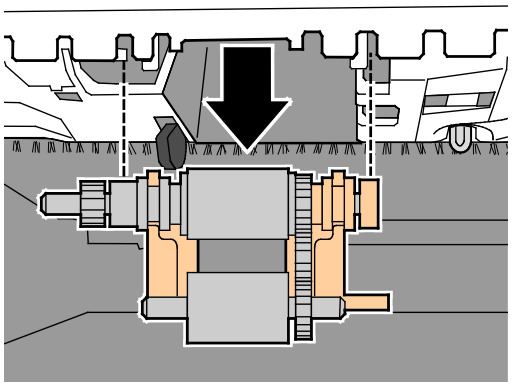

d. Для очистки ролика захвата поместите на стол прозрачную упаковочную ленту клейкой стороной вверх. Проведите роликом захвата по ленте.

Примечание: Не пользуйтесь липкими лентами, оставляющими следы на ролике.

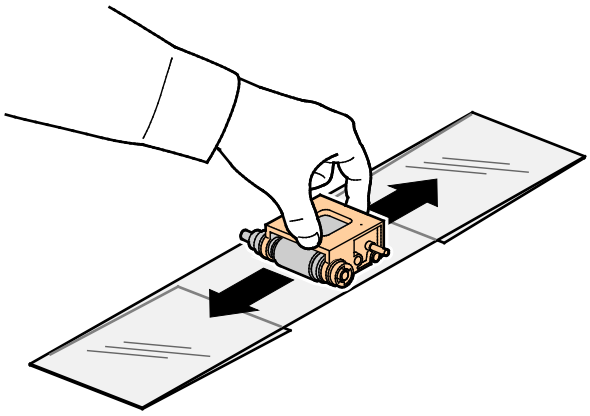

8. Установите на место узел ролика захвата.
   a. Установите узел ролика, держа его вертикально и совместив с установочными пазами.
   b. Аккуратно вставьте узел в пазы. Убедитесь, что узел установлен в такое же положение, как до снятия с принтера.

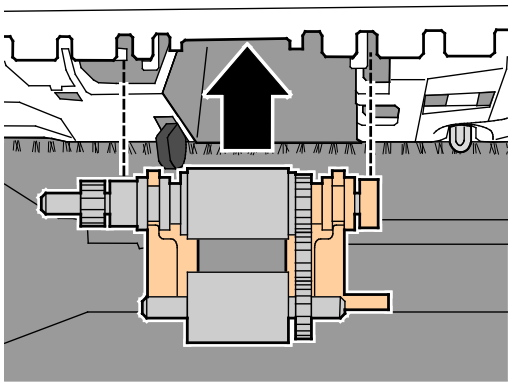

c. Аккуратно поверните узел ролика захвата до щелчка.

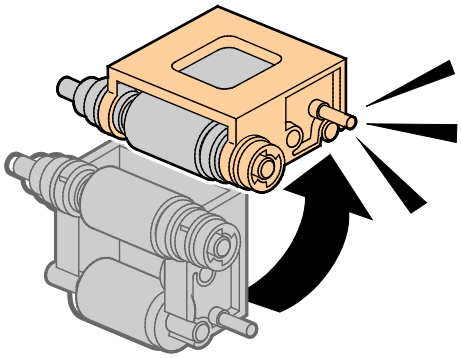

9. Очистите ролик разделителя в лотке, протерев его чистой упаковочной лентой.

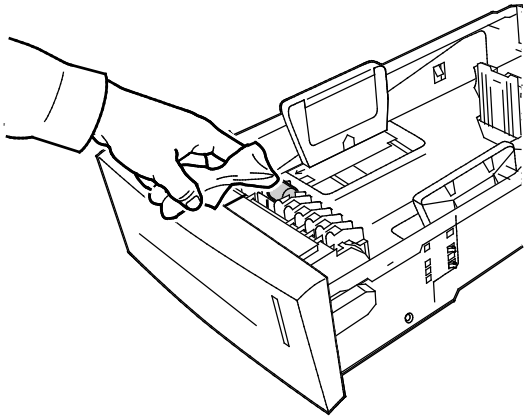

10. Установите лоток 2 на место. Убедитесь, что дверца плотно закрыта.
11. Повторите данную процедуру для всех установленных дополнительных лотков.

Доступ к информации по техническому обслуживанию

В этом разделе рассматриваются следующие вопросы.

- Проверка показаний счетчиков выставления счетов 110
- Печать страницы использования материалов 110
- Печать профиля использования 110

На страницах информации по техническому обслуживанию содержатся сведения об использовании принтера, наборе для обслуживания и расходных материалах принтера.

Проверка показаний счетчиков выставления счетов

Функция «Счетчики выставления счетов» служит для просмотра сведений о количестве отпечатков и печати соответствующих отчетов. Счетчики выставления счетов регистрируют общее количество страниц (не листов), распечатанных в течение срока службы принтера. Обнуление счетчиков выставления счетов недоступно.

Проверка счетчиков выставления счетов:

1. На панели управления принтера с помощью кнопок со стрелками выберите пункт «Сведения» и нажмите кнопку **OK**.
2. Выберите пункт «Счетчики выставления счетов» и нажмите кнопку **OK**.
3. Чтобы получить сведения о каком-то счетчике выставления счетов, выделите его и нажмите кнопку **Справка** (?).

Печать страницы использования материалов

На странице использования материалов содержатся такие данные, как количество израсходованных и оставшихся чернил в процентах и оставшийся срок службы набора для обслуживания.

Печать страницы использования материалов:

1. На панели управления принтера с помощью кнопок со стрелками выберите пункт «Сведения» и нажмите кнопку **OK**.
2. Выберите пункт «Сведения о материалах» и нажмите кнопку **OK**.
3. Чтобы распечатать страницу «Сведения о материалах», выберите ее и нажмите кнопку **OK**.

Печать профиля использования

На странице «Сводка по эксплуатации» содержатся сведения счетчиков выставления счетов, включая данные по количеству отпечатков, а также информация о наборе для обслуживания и сведения об использовании расходных материалов.

Печать страницы «Сводка по эксплуатации»:

1. На панели управления принтера с помощью кнопок со стрелками выберите пункт «Сведения» и нажмите кнопку **OK**.
2. Выберите «Информационные страницы» и нажмите кнопку **OK**.
3. Чтобы распечатать страницу «Сводка по эксплуатации», выберите ее и нажмите кнопку **OK**.

Регулярное обслуживание

В этом разделе рассматриваются следующие вопросы.

- Установка бруска ColorQube 111
- Опорожнение лотка для отходов 114
- Замена набора для обслуживания 115

Установка бруска ColorQube

Когда чернила заканчиваются, на панели управления выводится предупреждение. Когда чернила необходимо заменить, на панели управления выводится сообщение об ошибке. Чернильные бруски можно устанавливать в любое время, когда принтер свободен.

Примечания:

- Храните чернила в упаковке вплоть до установки.
- Чернильные бруски отличаются по номеру, цвету и форме.
- Не применяйте силу, вставляя чернильные бруски в принтер.
- Во избежание застревания не вставляйте поврежденные чернильные бруски.

Для заказа расходных материалов обращайтесь к региональному торговому партнеру, представителю Xerox или посетите сайт Xerox® по расходным материалам для данной модели принтера.

- Цветной принтер Xerox® ColorQube® 8580: www.xerox.com/office/CQ8580supplies
- Цветной принтер Xerox® ColorQube® 8880: www.xerox.com/office/CQ8880supplies

Установка чернильного бруска ColorQube:

1. Извлеките из выходного лотка бумагу или другой материал.

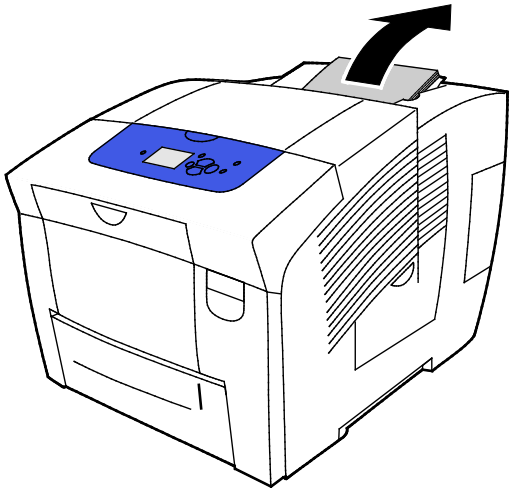

2. Откройте дверцу C.
3. Для доступа к ячейкам для чернильных брусков эта дверца должна быть полностью открыта.

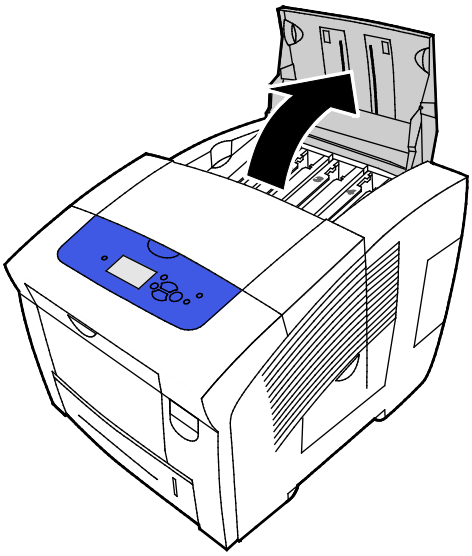

4. Найдите ячейку, в которой заканчиваются чернила. Над каждой ячейкой имеется надпись, на которой указаны цвет и форма бруска.
5. Достаньте чернильный брусок из упаковки.
6. Вставляем чернильный брусок в отверстие соответствующей ячейки. Не применяйте силу, вставляя чернильные бруски в ячейку. Чернильный брусок каждого цвета имеют уникальную форму, соответствующую его ячейке.

   Примечание: Форма чернильных брусков зависит от модели принтера. При заказе чернил убедитесь, что они подходят для данной модели принтера.

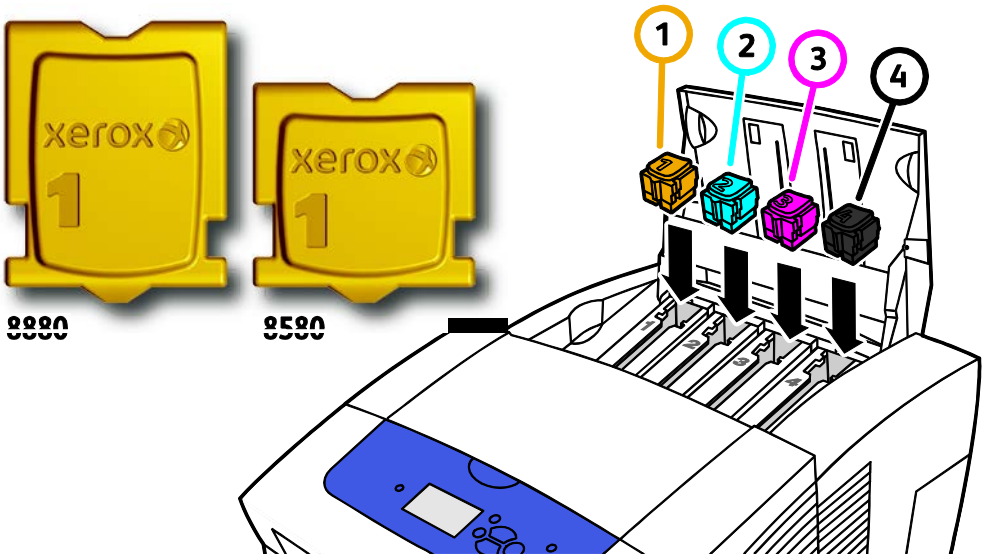

7. Закройте дверцу C. Пока принтер не будет готов к печати, на панели управления будет отображаться сообщение о прогреве.

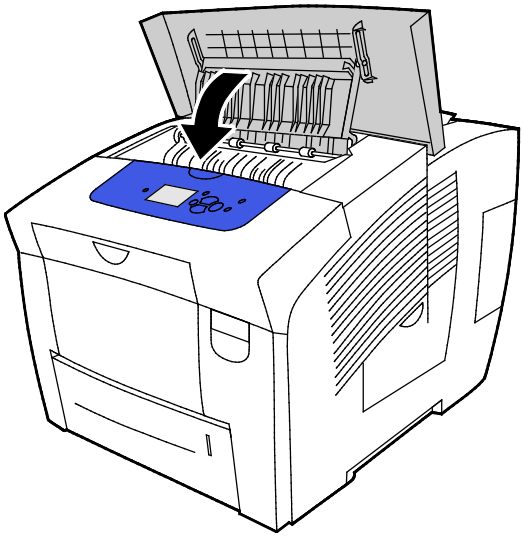

ВНИМАНИЕ! Использование каких-либо других чернил, кроме подлинных чернильных брусков ColorQube фирмы Xerox®, может негативно повлиять на качество печати и надежность принтера. Эти чернила разработаны специально для данного принтера и изготавливаются при строгом соблюдении всех процедур контроля качества компании Xerox.

Для заказа расходных материалов обращайтесь к региональному торговому партнеру, представителю Xerox или посетите сайт Xerox® по расходным материалам для данной модели принтера.

- Цветной принтер Xerox® ColorQube® 8580: www.xerox.com/office/CQ8580supplies
- Цветной принтер Xerox® ColorQube® 8880: www.xerox.com/office/CQ8880supplies

ВНИМАНИЕ! Не рекомендуется использовать расходные материалы других производителей. Гарантийные обязательства, соглашения об обслуживании и гарантия Total Satisfaction Guarantee (Общая гарантия качества) компании Xerox® не распространяются на поломки, неправильную работу или снижение качества, вызванные использованием расходных материалов других производителей или использованием расходных материалов Xerox®, не предназначенных для этого принтера. Гарантия Total Satisfaction Guarantee (Общая гарантия качества) действует в США и Канаде. В других регионах могут действовать другие гарантийные условия. За дополнительной информацией обращайтесь в местное представительство компании Xerox.

Опорожнение лотка для отходов

Когда лоток для отходов заполнен, на панели управления отображается сообщение «Опорожните лоток для отходов».

Опорожнение лотка для отходов:

1. Откройте сервисную дверцу D.

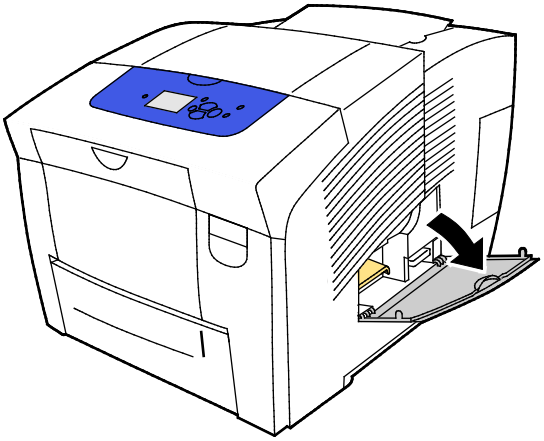

2. Извлеките лоток для отходов с меткой B из соответствующего паза.

ПРЕДУПРЕЖДЕНИЕ. Соблюдайте осторожность – лоток для отходов может быть горячим!

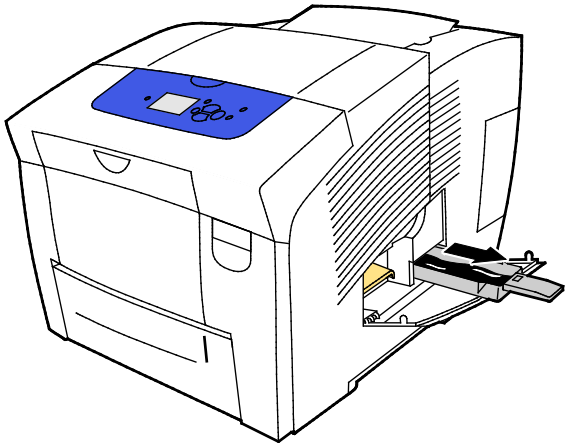

Примечание: Лоток для отходов может блокироваться во время разогрева принтера или после процедуры устранения светлых полос.

3. Если лоток будет заблокирован, выполните следующее.
   a. Закройте сервисную дверцу D.
   b. Подождите 15 мин.
   c. Откройте сервисную дверцу D.
   d. Извлеките лоток для отходов из принтера.
4. Опорожните лоток для отходов в мусорную корзину. Для отделения отработанных чернил слегка изогните лоток. Чернила не токсичны, поэтому их можно выбрасывать вместе с обычным мусором.

ВНИМАНИЕ! Не следует пытаться повторно использовать отработанные чернила, они могут повредить принтер. Гарантийные обязательства на такую поломку принтера не распространяются.

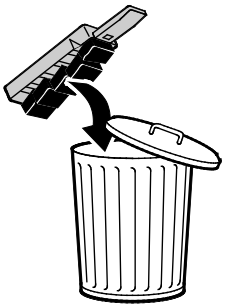

Примечание: Лоток для отходов необходимо вынуть из принтера более чем на пять секунд, чтобы на панели управления исчезло сообщение «Опорожните лоток для отходов».

5. Вставьте лоток для отходов в принтер до упора.
6. Закройте сервисную дверцу D.

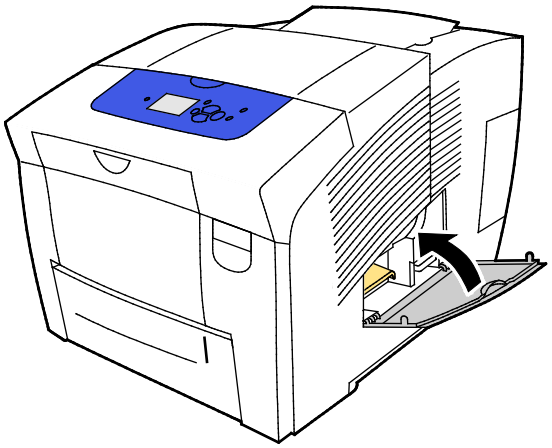

Замена набора для обслуживания

В набор для обслуживания входит ролик для очистки и смазки поверхности светочувствительного барабана.

Когда требуется замена набора для обслуживания, на панели управления появляется соответствующее сообщение.

Примечание: Закажите новый набор для обслуживания, когда на панели управления принтера появится сообщение о том, что набор заканчивается.

Для заказа расходных материалов обращайтесь к региональному торговому партнеру, представителю Xerox или посетите сайт Xerox® по расходным материалам для данной модели принтера.

- Цветной принтер Xerox® ColorQube® 8580: www.xerox.com/office/CQ8580supplies
- Цветной принтер Xerox® ColorQube® 8880: www.xerox.com/office/CQ8880supplies

Замена набора для обслуживания:

1. Откройте сервисную дверцу D.

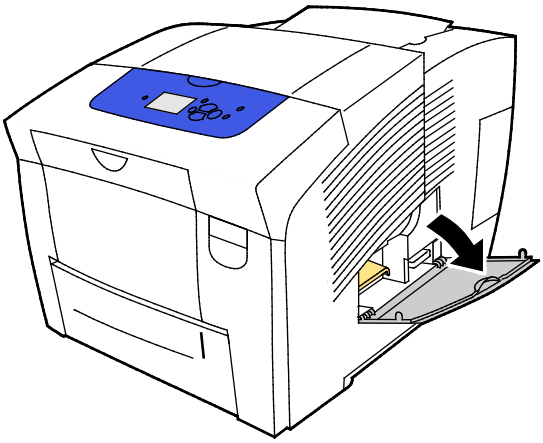

ПРЕДУПРЕЖДЕНИЕ. Внутренние детали принтера могут быть горячими. Соблюдайте осторожность, если дверцы и крышки открыты.

Извлеките набор для обслуживания (с меткой A) из соответствующего паза. В комплект нового набора для обслуживания входит подробная иллюстрированная инструкция по установке и утилизации.

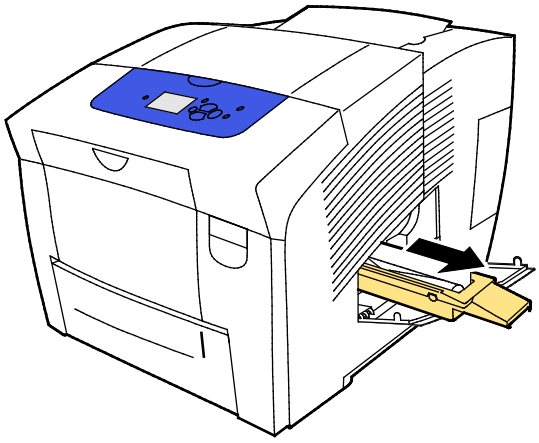

2. Вставьте новый набор для обслуживания и задвиньте его в паз до упора.

   Примечание: Если набор вставится не до конца, на панели управления появится сообщение «Нет набора для обслуживания».

3. Закройте сервисную дверцу D.

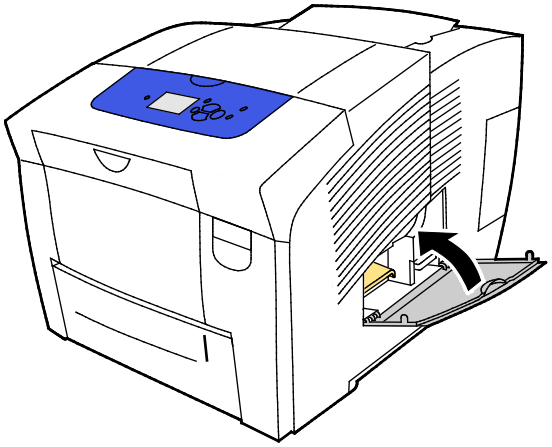

Заказ расходных материалов

В этом разделе рассматриваются следующие вопросы.

- Определение серийного номера 118
- Когда заказывать расходные материалы 118
- Расходные материалы 119
- Проверка состояния набора для обслуживания 119
- Заменяемые пользователем блоки 120
- Вторичная переработка расходных материалов 120

Определение серийного номера

При заказе расходных материалов или обращении в компанию Xerox требуется сообщить серийный номер принтера. Серийный номер находится за передней дверцей A на корпусе принтера. Серийный номер также можно узнать на панели управления принтера.

Определение серийного номера принтера:

1. На панели управления принтера с помощью кнопок со стрелками выберите пункт «Сведения» и нажмите кнопку **OK**.
2. Выберите пункт «Идентификация принтера» и нажмите кнопку **OK**.
3. Перейдите к пункту «Серийный №».

Когда заказывать расходные материалы

Когда требуется замена расходных материалов, на панели управления выводится сообщение об ошибке. Чтобы избежать перерывов в печати, следует заказывать расходные материалы после появления на панели управления первого предупреждения.

Определение оставшегося срока службы расходных материалов:

1. На панели управления принтера с помощью кнопок со стрелками выберите пункт «Сведения» и нажмите кнопку **OK**.
2. Выберите пункт «Сведения о материалах» и нажмите кнопку **OK**.
3. Чтобы распечатать страницу «Сведения о материалах», выберите ее и нажмите кнопку **OK**.

Для заказа расходных материалов обращайтесь к региональному торговому партнеру, представителю Xerox или посетите сайт Xerox® по расходным материалам для данной модели принтера.

- Цветной принтер Xerox® ColorQube® 8580: www.xerox.com/office/CQ8580supplies
- Цветной принтер Xerox® ColorQube® 8880: www.xerox.com/office/CQ8880supplies

ВНИМАНИЕ! Не рекомендуется использовать расходные материалы других производителей. Гарантийные обязательства, соглашения об обслуживании и гарантия Total Satisfaction Guarantee (Общая гарантия качества) компании Xerox® не распространяются на поломки, неправильную работу или снижение качества, вызванные использованием расходных материалов других производителей или использованием расходных материалов Xerox®, не предназначенных для этого принтера. Гарантия Total Satisfaction Guarantee (Общая гарантия качества) действует в США и Канаде. В других регионах могут действовать другие гарантийные условия. За дополнительной информацией обращайтесь в местное представительство компании Xerox.

Расходные материалы

Расходными считаются такие материалы, запас которых исчерпывается в процессе работы принтера. Расходными материалами для данного принтера являются подлинные чернильные бруски ColorQube фирмы Xerox® (голубой, пурпурный, желтый и черный).

Форма чернильных брусков зависит от модели принтера. При заказе чернил убедитесь, что они подходят для данной модели принтера.

ВНИМАНИЕ! Использование каких-либо других чернил, кроме подлинных чернильных брусков ColorQube фирмы Xerox®, может негативно повлиять на качество печати и надежность принтера. Эти чернила разработаны специально для данного принтера и изготавливаются при строгом соблюдении всех процедур контроля качества компании Xerox.

Для снижения расхода чернил принтер всегда следует оставлять включенным. Для экономии электроэнергии принтер в период простоя переходит в режим энергосбережения. См. раздел Изменение настроек питания на стр. 33.

Проверка состояния набора для обслуживания

Регулярно заменяемые компоненты – это детали принтера, имеющие ограниченный срок службы и требующие периодической замены. Они могут представлять собой отдельные компоненты или наборы. Регулярно заменяемые компоненты обычно заменяются пользователями.

Регулярной замене в принтере подлежит только набор для обслуживания. Для заказа набора для обслуживания обратитесь к региональному реселлеру или посетите сайт Xerox по расходным материалам для данного принтера. Для принтера предусмотрены расширенные наборы для обслуживания.

- Цветной принтер Xerox® ColorQube® 8580: www.xerox.com/office/CQ8580supplies
- Цветной принтер Xerox® ColorQube® 8880: www.xerox.com/office/CQ8880supplies

Проверка состояния набора для обслуживания:

1. На панели управления принтера с помощью кнопок со стрелками выберите пункт «Сведения» и нажмите кнопку **OK**.
2. Выберите пункт «Сведения о материалах» и нажмите кнопку **OK**.

   Выберите пункт «Срок службы набора для обслуживания» и нажмите кнопку **OK**. Отобразится оставшийся срок службы набора для обслуживания.

См. также:
Замена набора для обслуживания на стр. 115

Заменяемые пользователем блоки

Заменяемые пользователем блоки — это модули принтера, которые можно заменять самостоятельно, не обращаясь в сервисную службу. Номинальный срок службы данных блок больше, чем у регулярно заменяемых модулей. К каждому заменяемому пользователем блоку прилагается инструкция по установке.

В данном принтере используется один блок, заменяемый пользователем (CRU). Комплект роликов подачи служит для замены двух роликов.

Вторичная переработка расходных материалов

Информация о программах вторичной переработки расходных материалов Xerox®:

- Цветной принтер Xerox® ColorQube® 8580 www.xerox.com/gwa
- Цветной принтер Xerox® ColorQube® 8880 www.xerox.com/gwa

Перемещение принтера

В этом разделе рассматриваются следующие вопросы.

- Меры предосторожности при перемещении принтера.....121
- Перемещение принтера в пределах офиса.....122
- Подготовка принтера к транспортировке.....123

Меры предосторожности при перемещении принтера

Чтобы избежать травм и повреждения принтера, соблюдайте следующие правила.

ПРЕДУПРЕЖДЕНИЯ.

- Части принтера нагреваются, поэтому перед перемещением или упаковкой принтера требуется время для его охлаждения. Чтобы избежать травм и повреждения принтера, подождите 30 минут, чтобы чернила затвердели, а печатающая головка остыла.
- Перед перемещением принтера снимите дополнительные лотки.
- Принтер следует поднимать вдвоем за ручки, расположенные по бокам.

ПРЕДОСТЕРЕЖЕНИЯ.

- Порядок перемещения принтера см. в разделе Перемещение принтера в пределах офиса на стр. 122.
- Не наклоняйте принтер. При наклоне принтера чернила могут попасть внутрь.
- Дождитесь, пока принтер полностью остынет и чернила затвердеют. При охлаждении до температуры, приемлемой для транспортировки, вентиляторы принтера выключаются. Во избежание попадания чернил внутрь принтера и его повреждения, прежде чем перемещать принтер, дайте ему остыть.
- Дождитесь отключения питания. Затем отсоедините все кабели и шнуры. Нельзя выключать принтер, вытягивая вилку за шнур или с помощью выключателя сетевого разветвителя.

Перемещение принтера в пределах офиса

Перемещение принтера:

1. Закройте дверцы принтера.
2. Для выключения принтера пользуйтесь выключателем питания, расположенным в правой части принтера, за дверцей интерфейса ввода/вывода.

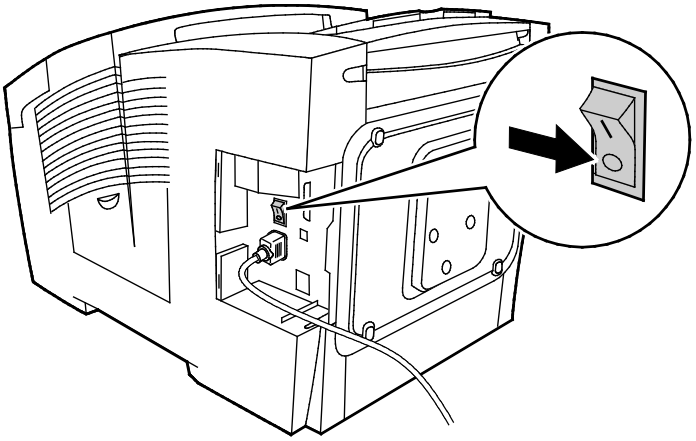

3. В течение 30 секунд на панели управления выберите **Выключение для транспортировки принтера** и нажмите кнопку **OK**.
4. Выньте вилку шнура питания из розетки по завершении цикла охлаждения принтера.

ВНИМАНИЕ! Не вынимайте вилку шнура питания, пока не завершится цикл охлаждения и принтер не выключится.

5. Перед перемещением принтера снимите дополнительные лотки.
6. Принтер следует поднимать вдвоем за ручки, расположенные по бокам.

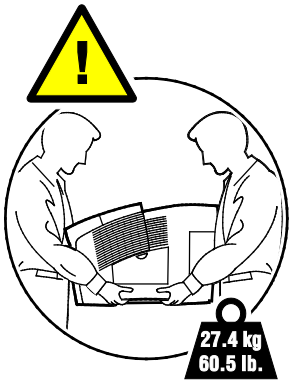

После перемещения принтера:

1. Установите на место все снятые компоненты.
2. Подсоедините к принтеру кабели и шнур питания.
3. Вставьте вилку шнура питания в розетку и включите принтер.

Подготовка принтера к транспортировке

Извлечение набора для обслуживания и лотка для отходов

Перед транспортировкой принтера извлеките набор для обслуживания и лоток для отходов.

ВНИМАНИЕ! Транспортировка принтера, из которого не извлечены набор для обслуживания и лоток для отходов, может привести к его поломке.

Извлечение набора для обслуживания и лотка для отходов:

1. Откройте сервисную дверцу D.

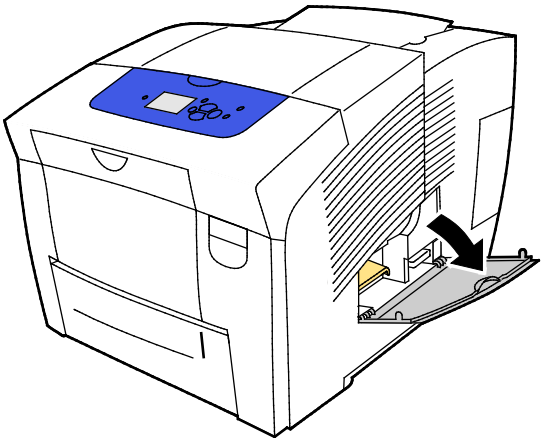

2. Извлеките набор для обслуживания (с меткой A) из соответствующего паза. Поместите лоток на хранение в пластиковый пакет.

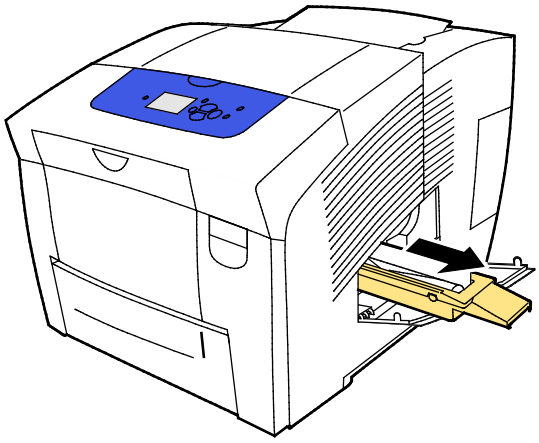

3. Извлеките лоток для отходов с меткой B из соответствующего паза.

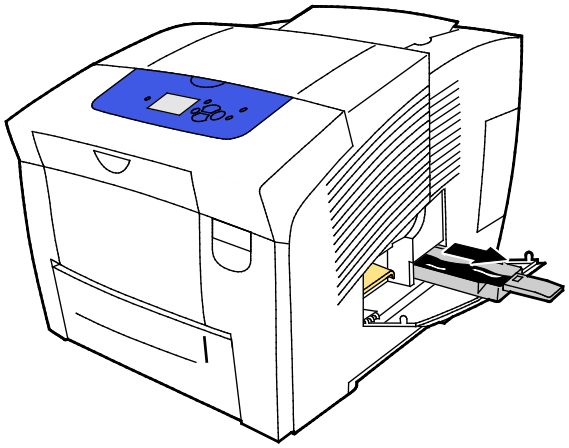

ПРЕДУПРЕЖДЕНИЕ. Соблюдайте осторожность – лоток для отходов может быть горячим!

4. Опорожните лоток для отходов в мусорную корзину. Для отделения отработанных чернил слегка изогните лоток. Чернила не токсичны, поэтому их можно выбрасывать вместе с обычным мусором.

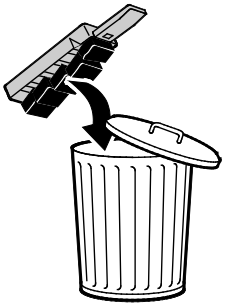

5. Закройте дверцы принтера.

Выключение принтера

При выборе функции «Выключение для транспортировки принтера» включается вентилятор, и на панели управления отображается индикация 30-минутного периода охлаждения. При охлаждении до температуры, приемлемой для транспортировки, вентилятор принтера отключается.

Примечание: Если после выключения принтер перемещаться не будет, используйте функцию «Стандартное отключение».

Выключение принтера:

1. Для выключения принтера пользуйтесь выключателем питания, расположенным в правой части принтера, за дверцей интерфейса ввода/вывода.

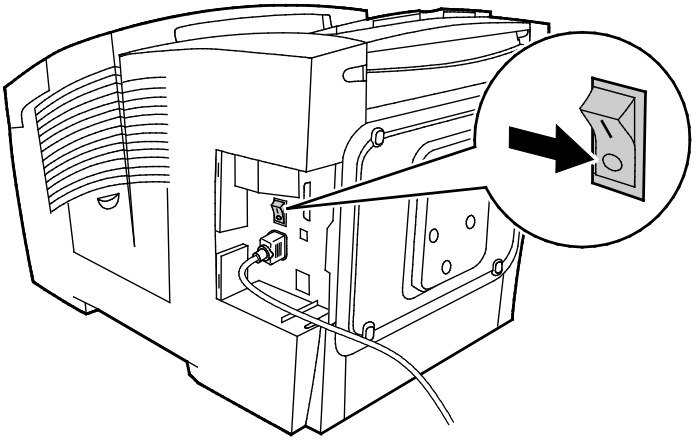

2. В течение 30 секунд на панели управления выберите **Выключение для транспортировки принтера** и нажмите кнопку **OK**.
3. Выньте вилку шнура питания из розетки по завершении цикла охлаждения принтера.

ВНИМАНИЕ! Не вынимайте вилку шнура питания, пока не завершится цикл охлаждения и принтер не выключится.

Упаковка принтера для транспортировки

Для упаковки принтера и его дополнительных устройств используйте оригинальную упаковку и коробки или комплект Xerox® для повторной упаковки. Дополнительные инструкции по упаковке можно найти в комплекте для повторной упаковки. Для снятия дополнительных устройств выполните в обратном порядке действия, указанные в инструкциях по установке. Если у вас нет оригинальной упаковки или вы не можете повторно упаковать принтер, обратитесь в местное торговое представительство Xerox или на сайт:

- Цветной принтер Xerox® ColorQube® 8580 www.xerox.com/office/CQ8580support
- Цветной принтер Xerox® ColorQube® 8880 www.xerox.com/office/CQ8880support

ВНИМАНИЕ! Несоблюдение правил повторной упаковки принтера для транспортировки может привести к повреждениям принтера, на которые не распространяются гарантийные обязательства Xerox®, соглашения по техническому обслуживанию и гарантии Total Satisfaction Guarantee (Общая гарантия качества). На повреждения принтера, вызванные его неправильным перемещением, не распространяется действие гарантийных обязательств Xerox®, соглашений по техническому обслуживанию и гарантии Total Satisfaction Guarantee (Общая гарантия качества).

Поиск и устр. неиспр. 7

В этом разделе рассматриваются следующие вопросы.

- Устранение общих неисправностей 128
- Застревание бумаги 134
- Устранение проблем качества печати 149
- Получение справки 163

Устранение общих неисправностей

В этом разделе рассматриваются следующие вопросы.

- Снижение расхода чернил 128
- Перезагрузка принтера 128
- Принтер не включается 129
- Принтер часто перезагружается или отключается 129
- Печать занимает слишком много времени 130
- Не удается выполнить печать на принтере через порт USB 130
- Не удается выполнить печать на принтере по сети 131
- Сбой печати документа 131
- Документ печатается не из указанного лотка 132
- Необычный шум принтера 132
- Неверные дата и время 132
- Проблемы при автоматической двусторонней печати 133

В данном разделе приведены процедуры поиска и устранения неисправностей. Некоторые проблемы можно устранить, просто перезагрузив принтер.

Снижение расхода чернил

Для снижения расхода чернил принтер всегда следует оставлять включенным.
Дополнительные сведения об экономии чернил см. на веб-узле технической поддержки Xerox по адресу:

- Цветной принтер Xerox® ColorQube® 8580: www.xerox.com/office/CQ8580support
- Цветной принтер Xerox® ColorQube® 8880: www.xerox.com/office/CQ8880support

Перезагрузка принтера

Перезагрузка принтера с помощью функции «Перезапуск принтера»

1. На панели управления принтера с помощью кнопок со стрелками выберите «Выключение» и нажмите кнопку **OK**.
2. Выберите «Перезапуск принтера» и нажмите кнопку **OK**.
3. При появлении запроса нажмите кнопку **OK**.

Перезагрузка принтер с помощью выключателя питания

1. Закройте дверцы принтера.
2. Выключите принтер с помощью выключателя, расположенного на задней панели.
3. На панели управления в течение 10 секунд после выключения принтера выберите «Стандартное отключение» и нажмите кнопку **OK**.
   – После выключения принтера подождите 30 секунд, прежде чем перейти к следующему пункту.

– Если принтер по истечении двух минут не отключится, значит обычное выключение не действует. Выньте вилку шнура питания из розетки, подождите 30 секунд и снова вставьте вилку в розетку.

4. Включите выключатель питания.

   Если путем перезагрузки принтера неисправность не устраняется, найдите в этом разделе таблицу, наиболее подходящую для данной неисправности.

Принтер не включается

Возможные причины	Решения
Выключатель питания находится в выключенном положении.	Переведите выключатель во включенное положение.
Шнур питания неправильно вставлен в розетку.	Выключите принтер выключателем питания и вставьте в розетку вилку шнура питания, убедившись в надежности контакта.
Неисправна розетка, к которой подключен принтер.	• Включите в розетку другой электрический прибор и посмотрите, будет ли он работать. • Попробуйте другую розетку.
Принтер подключен к розетке, напряжение или частота тока в которой не соответствуют его техническим характеристикам.	Используйте источник питания с техническими характеристиками, перечисленными в разделе Электропитание на стр. 170.

ВНИМАНИЕ! Подключите трехжильный шнур питания (с контактом заземления) напрямую к заземленной розетке сети переменного тока. Не используйте сетевой разветвитель. При необходимости обратитесь к квалифицированному специалисту, чтобы установить розетку, заземленную надлежащим образом.

Принтер часто перезагружается или отключается

Возможные причины	Решения
Принтер подключен к розетке, напряжение или частота тока в которой не соответствуют его техническим характеристикам.	Используйте источник питания с техническими характеристиками, перечисленными в разделе Электропитание на стр. 170.
Принтер подключен к источнику бесперебойного питания (ИБП) или разветвителю.	• Не используйте источник бесперебойного питания (ИБП). Следует использовать только удлинитель, разветвитель или устройство защиты от перенапряжения, рассчитанный на рабочее напряжение принтера. • Если принтер подключается к устройству защиты от перенапряжения на 20 А, к устройству нельзя подключать другие приборы. • Принтер нельзя подключать к розетке вместе с высокомощными устройствами, такими как кухонная аппаратура.
Проблема с настройкой сети.	Отключите сетевой кабель. Если проблема не устранится, обратитесь к системному администратору для настройки сети.

Произошла системная ошибка.	Обратитесь в представительство Xerox, указав код и сообщение об ошибке. Проверьте журнал неисправностей панели управления. Дополнительные сведения см. в разделе Просмотр сообщений об ошибках на панели управления.

Печать занимает слишком много времени

Возможные причины	Решения
На принтере установлена печать на бумаге, требующей печати с низкой скоростью.	Печать на материалах некоторых типов, таких как плотная бумага и прозрачные пленки, занимает больше времени. Убедитесь, что в драйвере принтера и на панели управления установлен правильный тип бумаги.
Принтер находится в режиме энергосбережения.	Дождитесь выхода принтера из режима энергосбережения.
Возможно, причиной является способ установки принтера в сети.	• Возможно, программа буферизации печати или компьютер, использующий принтер, помещают в буфер все работы печати, а затем передают очередь на принтер. Буферизация может снижать скорость печати. • Для проверки скорости печати распечатайте информационные страницы, например демонстрационную страницу офисной печати. Если печать выполняется с номинальной скоростью, возможно, причина в сети или установке принтера. Обратитесь за помощью к системному администратору.
В драйвере установлен режим качества печати «Фото».	• Следует снизить режим качества печати. • Не требуется никаких действий. Печать в режиме фотографического качества занимает больше времени.
Сложная работа печати.	Подождите. Никаких действий не требуется.
При печати без перерыва в течение более двух часов печать замедляется, чтобы обеспечивалась нормальная рабочая температура.	Прежде чем возобновить печать на принтере, дайте ему остыть или чередуйте выполнение объемных работ печати.

Не удается выполнить печать на принтере через порт USB

Возможные причины	Решения
Кабель USB не подключен к концентратору или адаптеру.	Отсоедините USB-кабель от концентратора или адаптера и подключите принтер к компьютеру напрямую.
Не включена настройка «Порт USB» для принтера.	Включите порт USB. 1. На панели управления принтера с помощью кнопок со стрелками выберите пункт «Настройка принтера» и нажмите кнопку **OK**. 2. Выберите пункт «Настройка подключения» и нажмите кнопку **OK**. 3. Выберите пункт «Установка USB» и нажмите кнопку **OK**. 4. Если для настройки «Порт USB» установлено значение «Выключено», нажмите кнопку **OK**, чтобы установить значение «Включено».

Используется кабель неподходящего типа или слишком длинный.	Следует использовать стандартный кабель A/B USB 2.0. Длина USB-кабеля не должна превышать 5 м (16,4 фута). См. *Руководство по установке*, которое входит в комплект принтера.
Кабель USB неисправен или поврежден.	• Для проверки USB-кабеля подключите его к другому, заведомо исправному компьютеру и попробуйте распечатать документ. Если документ не распечатается, причиной может быть неисправность или повреждение USB-кабеля. • Замените USB-кабель.

Не удается выполнить печать на принтере по сети

Из-за проблем с подключением печать может быть недоступна.

Возможные причины	Решения
В настройках драйвера указан IP-адрес, не совпадающий с текущим адресом принтера. Примечание: Если IP-адрес принтеру назначается динамически, он может периодически меняться даже после установки драйвера принтера.	Для выявления проблемы и ее устранения выполните следующее. 1. Убедитесь, что в настройках порта принтера задан такой же IP-адрес или имя DNS, какой назначен для принтера. 2. При необходимости измените IP-адрес или имя DNS в настройках порта. Чтобы предотвратить изменение IP-адреса, можно воспользоваться одним из следующих способов: • Назначьте принтеру статический IP-адрес. • Обратитесь за помощью к системному администратору.

См. также:

Определение назначенного автоматически IP-адреса на стр. 36

Назначение адреса IPv4 вручную на стр. 38

Сбой печати документа

Возможные причины	Решения
В выбранный лоток вложена бумага другого формата.	Убедитесь, что в драйвере и на панели управления принтера правильно указан тип бумаги. Подробности см. раздел Загрузка бумаги на стр. 56.
Возможно, причиной является способ установки принтера в сети.	• Возможно, программа буферизации печати или компьютер, использующий принтер, помещают в буфер все работы печати, а затем передают очередь на принтер. Буферизация может снижать скорость печати. • Для проверки принтера распечатайте информационные страницы, например демонстрационную страницу офисной печати. Если страницы печатаются, причиной может быть неполадка в сети или установке принтера. Обратитесь за помощью к системному администратору.

В приложении и драйвере печати заданы разные лотки.	1. Проверьте, какой лоток выбран в драйвере печати. 2. Перейдите к настройкам макета страницы или параметрам принтера в приложении, из которого выполняется печать. 3. Задайте источник бумаги, соответствующий лотку, выбранному в драйвере печати, либо выберите настройку «Автовыбор».

Документ печатается не из указанного лотка

Возможные причины	Решения
В приложении и драйвере печати заданы разные лотки.	1. Проверьте, какой лоток выбран в драйвере печати. 2. Перейдите к настройкам макета страницы или параметрам принтера в приложении, из которого выполняется печать. 3. Задайте источник бумаги, соответствующий лотку, выбранному в драйвере печати, либо выберите настройку «Автовыбор». Примечание: Чтобы драйвер печати выбирал лоток самостоятельно, задайте для источника бумаги значение «Авто».

Необычный шум принтера

Возможные причины	Решения
Неправильно установлен один из лотков для бумаги.	Откройте и снова закройте лоток для бумаги, из которого выполняется печать.
Ролик лотка 1 находится в неправильном положении.	Для установки ролика в правильное положение откройте и снова закройте переднюю дверцу A.
Внутри принтера имеется помеха.	Выключите принтер и устраните помеху. Если устранить помеху не удается, обратитесь в местное представительство Xerox.

Неверные дата и время

Возможные причины	Решения
Неправильно установлена дата и время.	Для установки на принтере даты и времени на панели управления выберите **Настройка принтера** > **Параметры управления принтером** > **Дата и время**.

См. также:

Установка даты и времени на стр. 32

Проблемы при автоматической двусторонней печати

Возможные причины	Решения
Несоответствие настройки между панелью управления и драйвером принтера. Двусторонняя печать установлена на панели управления принтера, но для отправленной работы данный режим не установлен в настройках драйвера принтера.	Перед отправкой работы печати выберите двустороннюю печать в настройках драйвера принтера. См. раздел Двусторонняя печать на стр. 89.
На панели управления неправильно выбраны размер и тип бумаги.	1. Извлеките бумагу из лотка. 2. Вложите бумагу в лоток и вставьте его в принтер. 3. Отрегулируйте направляющие, чтобы они слегка касались кромок бумаги. 4. Убедитесь, что в драйвере и на панели управления принтера правильно указан тип бумаги. Подробности см. раздел Загрузка бумаги на стр. 56.
Неподдерживаемая или неподходящая бумага.	• Убедитесь, что используется подходящая бумага. Дополнительные сведения см. в разделе Поддерживаемая бумага на стр. 48. • Не используйте для автоматической двусторонней печати конверты неподдерживаемые виды бумаги и материалов, а также бумагу плотностью более 120 г/м². См. раздел Поддерживаемые типы и плотность бумаги для автоматической двусторонней печати на стр. 52.
Принтер данной модели не поддерживает автоматическую двустороннюю печать.	Используйте для данной работы двустороннюю печать вручную. См. раздел Опции и обновления на стр. 22. См. раздел Использование двусторонней печати вручную на стр. 90.

Застревание бумаги

В этом разделе рассматриваются следующие вопросы.

- Сокращение вероятности возникновения застреваний 134
- Извлечение застрявшей бумаги 136
- Устранение застреваний бумаги 146

Сокращение вероятности возникновения застреваний

При использовании бумаги поддерживаемых Xerox типов застревания возникают довольно редко. Использование других типов бумаги может приводить к застреванию. Если предназначенная для принтера бумага часто застревает на каком-то участке тракта подачи, выполните очистку этого участка. Во избежание поломок вынимайте застрявшую бумагу аккуратно, чтобы не порвать ее. Старайтесь вытаскивать бумагу в направлении ее подачи. Даже небольшой обрывок бумаги, оставшийся в принтере, может стать причиной застревания. Не загружайте застрявшую бумагу повторно.

Следующие факторы могут приводить к застреванию бумаги:

- выбор неверного типа бумаги в драйвере печати,
- использование поврежденной бумаги,
- использование неподдерживаемой бумаги,
- неправильная загрузка бумаги,
- переполнение лотка,
- неверная регулировка направляющих бумаги.

Избегайте:

- использования бумаги с полиэфирным покрытием, предназначенной для струйной печати;
- высокоглянцевую бумагу и бумагу с покрытием;
- использования мятой, скрученной бумаги или бумаги со сгибами;
- распускания пленок веером перед загрузкой в лоток;
- одновременной загрузки в лоток бумаги разных типов, форматов и плотности;
- загрузки в податчик оригиналов перфорированной бумаги или бумаги с загнутыми уголками и скрепками;
- переполнения лотков для бумаги;
- переполнения выходного лотка;
- нахождения в выходном лотке слишком большого количества прозрачных пленок.

Предотвращение застревания бумаги:

- используйте только поддерживаемую бумагу. Дополнительные сведения см. в разделе Поддерживаемая бумага на стр. 48.
- соблюдайте правила хранения и загрузки бумаги;
- всегда используйте чистую неповрежденную бумагу;
- избегайте использования скрученной, порванной, влажной, мятой бумаги или бумаги со сгибами;
- Распустите листы бумаги перед загрузкой в лоток, чтобы разделить их.

- соблюдайте уровень заполнения лотка (не переполняйте лоток);
- удаляйте прозрачные пленки из лотка сразу же после завершения печати;
- отрегулируйте направляющие во всех лотках после загрузки бумаги. Неправильная регулировка направляющих может повлечь за собой ухудшение качества печати, неправильную подачу, перекос отпечатков и повреждение принтера;
- после загрузки лотков выберите правильный тип и формат бумаги на панели управления;
- выберите правильный тип и формат бумаги в драйвере печати;
- храните бумагу в сухом месте;
- Используйте только бумагу и прозрачные пленки Xerox, предназначенные для данного принтера.

См. также:

Страница советов по работе с бумагой на стр. 50

Поддерживаемые виды бумаги на стр. 48

Извлечение застрявшей бумаги

В этом разделе рассматриваются следующие вопросы.

- Извлечение застрявшей бумаги из-за передней дверцы A 136
- Извлечение застрявшей бумаги из-за дверцы вывода B 138
- Извлечение застрявшей бумаги из лотка 2 140
- Извлечение застрявшей бумаги из лотков 3, 4 и 5 143

Во избежание поломок вынимайте застрявшую бумагу аккуратно, чтобы не порвать ее. Старайтесь вытаскивать бумагу в направлении ее подачи. Даже небольшой обрывок бумаги, оставшийся в принтере, может стать причиной застревания. Не загружайте застрявшую бумагу повторно.

Примечания:

- Во все лотки вкладывайте только бумагу Xerox® поддерживаемого типа, размера и плотности.
- На бумаге нестандартного размера можно печатать только из лотка 1.

См. также:

Безопасность при эксплуатации на стр. 12

Символы на принтере на стр. 15

Поддерживаемые виды бумаги на стр. 48

Извлечение застрявшей бумаги из-за передней дверцы A

1. Откройте переднюю дверцу A, освободив защелку на передней панели принтера.

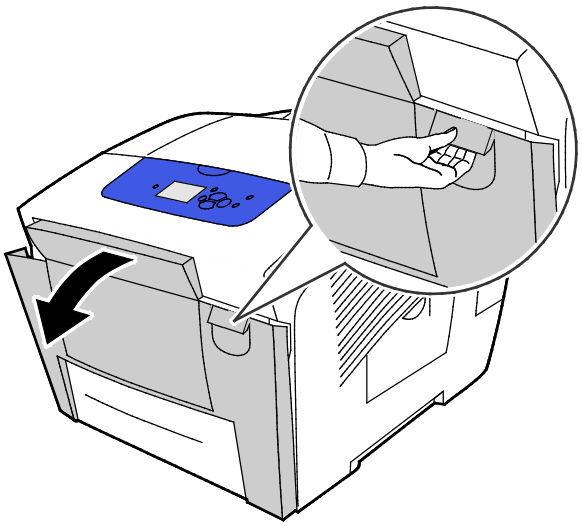

2. Приподняв до щелчка ограничитель бумаги за передней дверцей, аккуратно извлеките застрявшую бумагу.

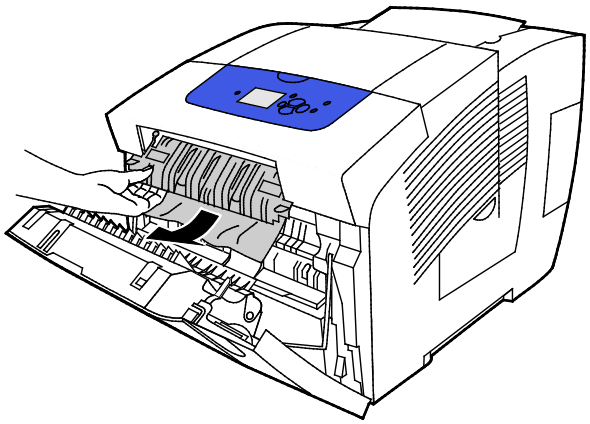

3. Проверьте наличие застрявшей бумаги.
4. Извлеките застрявшую бумагу, аккуратно вытянув ее сначала вверх, затем наружу в указанном направлении.

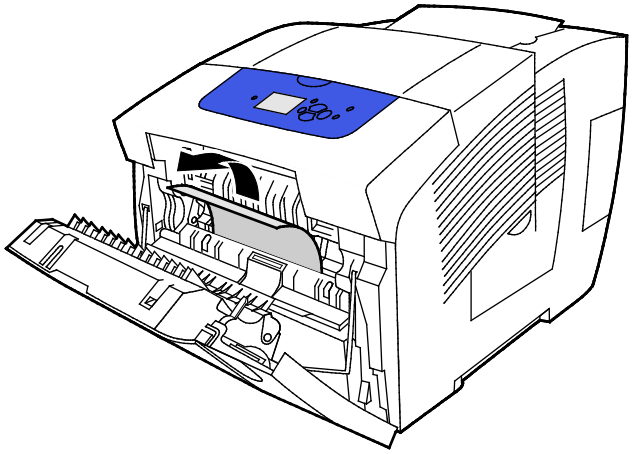

5. Проверьте, чтобы не осталось обрывков бумаги.
6. Опустите ограничитель бумаги и установите его в исходное положение, чтобы он защелкнулся.
7. Закройте переднюю дверцу A.

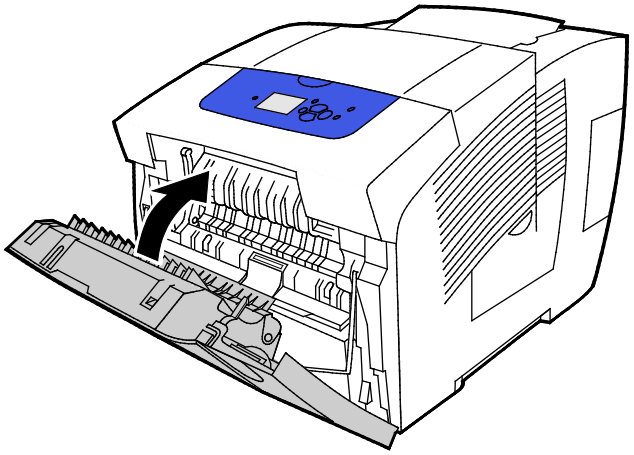

8. Если застрявшая бумага не обнаружится, проверьте за дверцей вывода B.
9. Если на панели управления по-прежнему будет отображаться сообщение о застрявшей бумаге, проверьте ее наличие в остальных лотках. См. раздел Извлечение застрявшей бумаги на стр. 136.

Извлечение застрявшей бумаги из-за дверцы вывода B

1. Откройте дверцу вывода B.

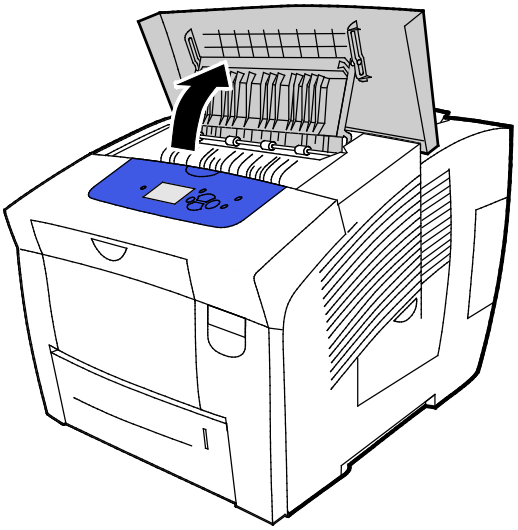

2. Извлеките застрявшую бумагу, аккуратно вытянув ее сначала вверх, затем наружу в указанном направлении.

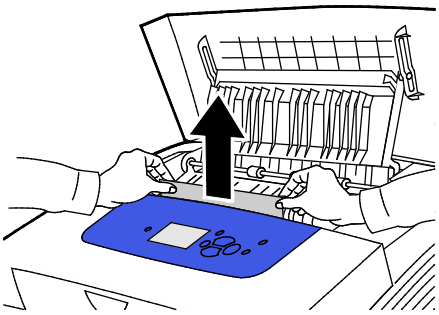

3. Если застрявшей бумаги не видно, для продолжения поиска приподнимите ограничители бумаги.

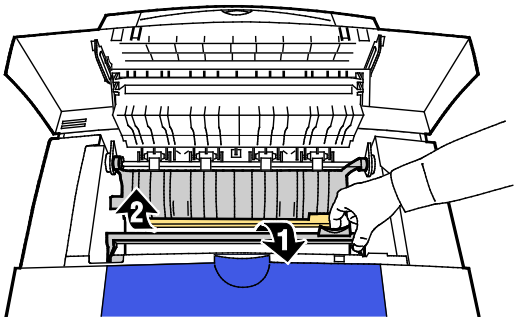

4. Извлеките застрявшую бумагу, аккуратно вытянув ее сначала вверх, затем наружу в указанном направлении.

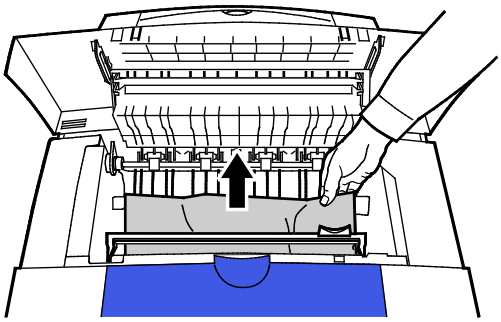

5. Закройте дверцу вывода B.

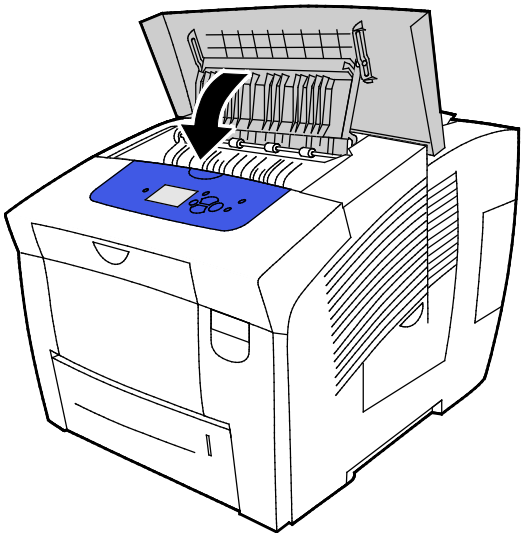

6. Если застрявшая бумага не обнаружится, проверьте за передней дверцей B.
7. Если на панели управления по-прежнему будет отображаться сообщение о застрявшей бумаге, проверьте ее наличие в остальных лотках. См. раздел Извлечение застрявшей бумаги на стр. 136.

Извлечение застрявшей бумаги из лотка 2

1. Извлеките лоток 2 из принтера.

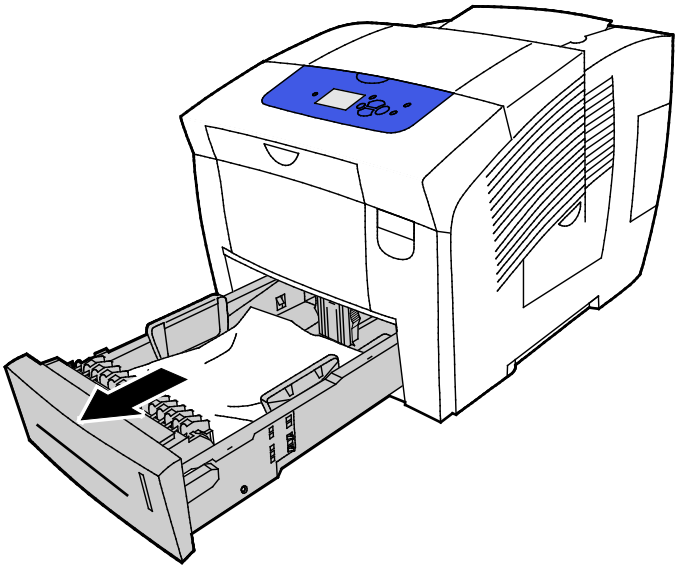

2. Уберите из лотка верхний лист бумаги.

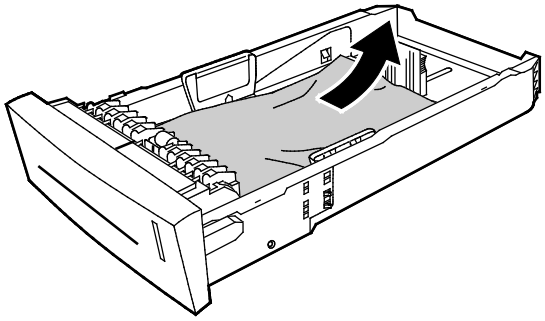

3. Убедитесь, что бумага в лоток загружена правильно и ограничители отрегулированы по размеру бумаги.
   a. Прижав ограничитель,передвиньте его в такое положение, чтобы его стрелка совместилась с меткой нужного размера бумаги, и защелкните его.

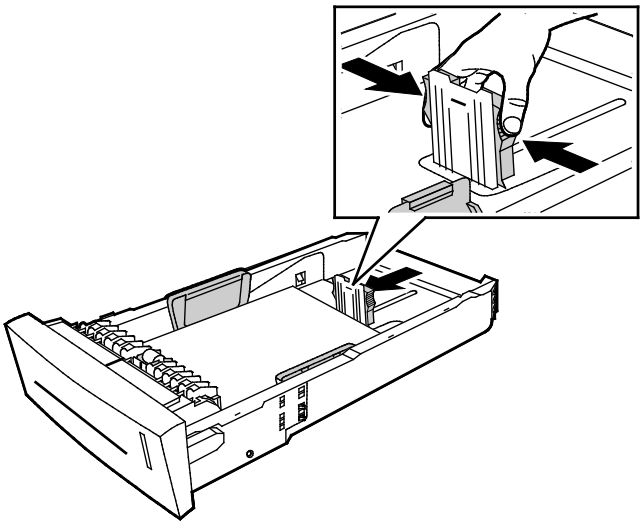

b. Передвиньте ограничители ширины в такое положение, чтобы их стрелки совместились с метками нужного размера бумаги на дне лотка, и защелкните их.

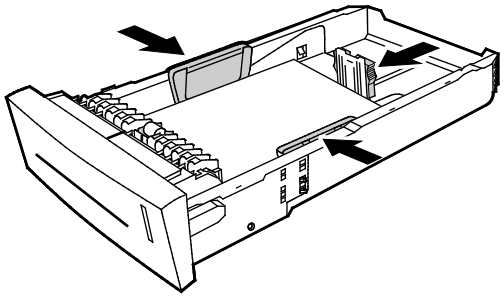

Примечание: Если ограничители установлены правильно, между ними и материалом остается небольшой зазор.

4. Проверьте наличие застрявшей бумаги в верхней части проема лотка.

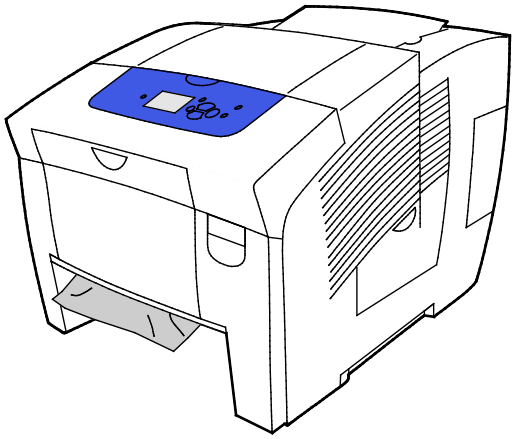

Примечание: Не вытягивайте бумагу из проема лотка.

5. Чтобы извлечь застрявшую бумагу из проема лотка, выполните следующее.
   a. Откройте переднюю дверцу A, освободив защелку на передней панели принтера.

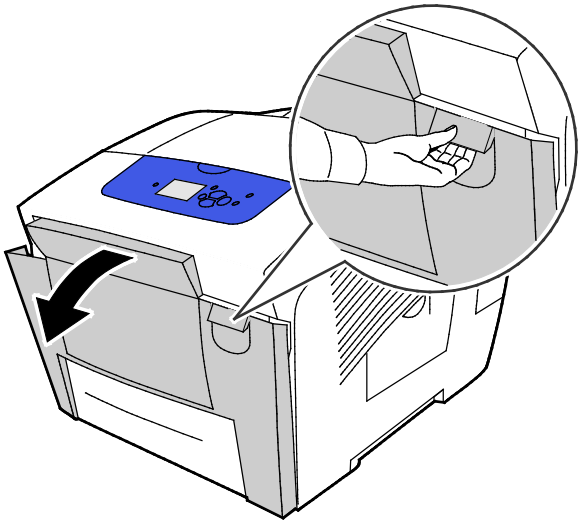

b. Медленно вытяните застрявшую бумагу из принтера. Проверьте, чтобы не осталось обрывков бумаги.

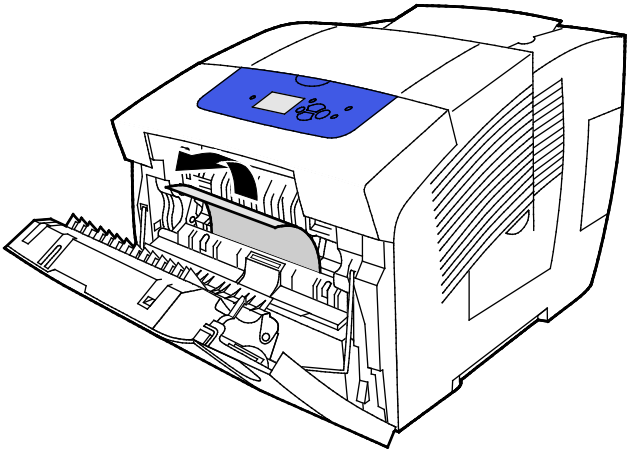

c. Закройте переднюю дверцу A.

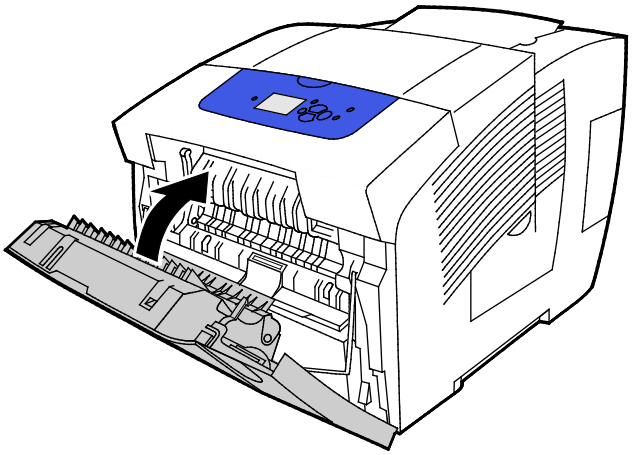

6. Вставьте лоток 2 в принтер и задвиньте его внутрь до упора.

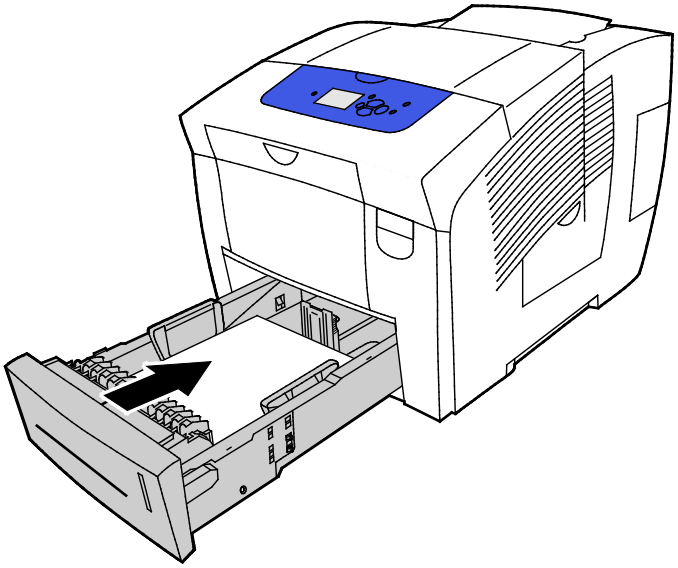

Извлечение застрявшей бумаги из лотков 3, 4 и 5

1. Выньте лоток из принтера. Снимите все нижние лотки подачи бумаги.

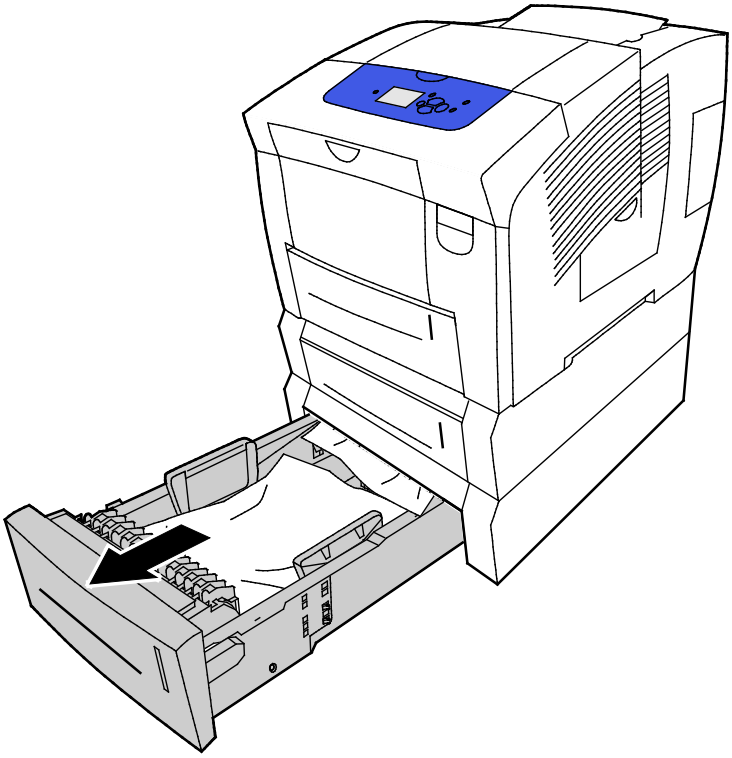

2. Уберите из лотка верхний лист бумаги.

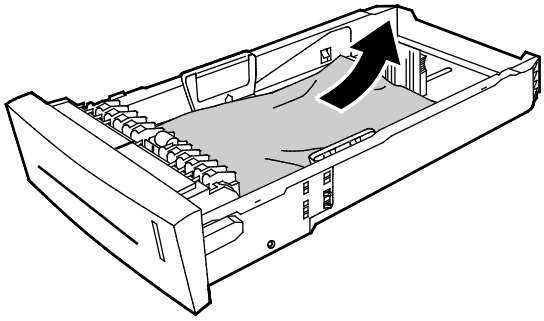

3. Убедитесь, что бумага в лоток загружена правильно и ограничители отрегулированы по размеру бумаги.
   a. Прижав ограничитель,передвиньте его в такое положение, чтобы его стрелка совместилась с меткой нужного размера бумаги, и защелкните его.

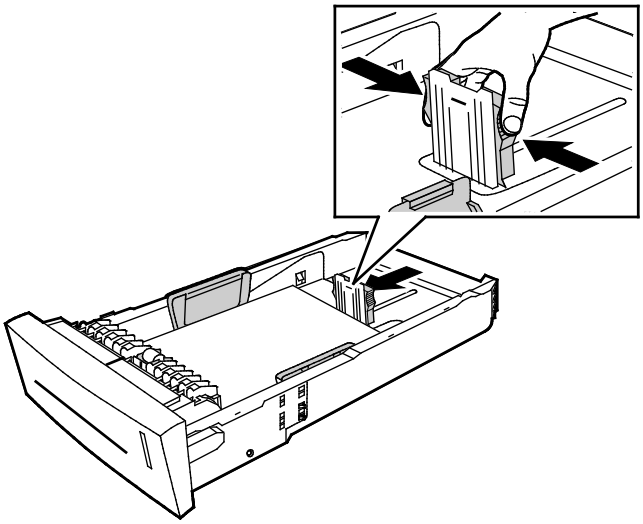

   b. Передвиньте ограничители ширины в такое положение, чтобы их стрелки совместились с метками нужного размера бумаги на дне лотка, и защелкните их.

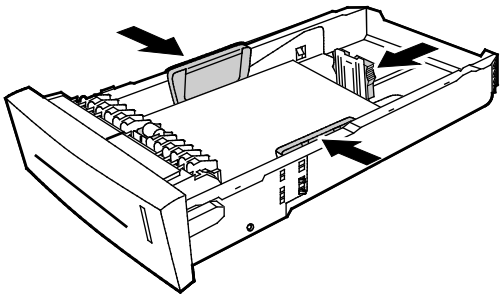

   Примечание: Если ограничители установлены правильно, между ними и материалом остается небольшой зазор.

4. Проверьте наличие застрявшей бумаги в верхней части проема лотка.

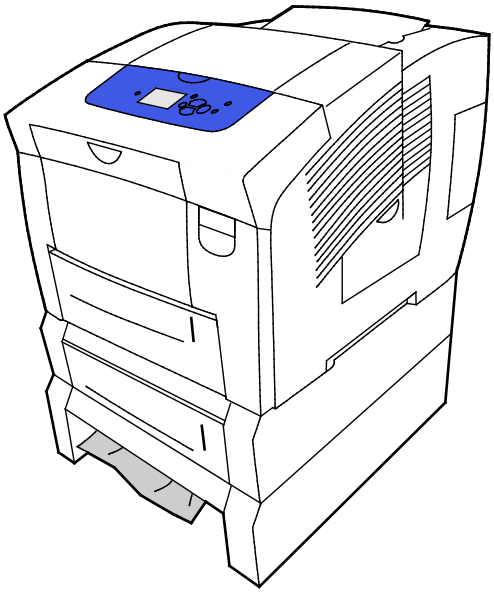

5. Если бумага находится в основании лотка, аккуратно вытяните ее вверх, затем наружу в указанном направлении. Для извлечения застрявшей бумаги снимите лоток, расположенный непосредственно над местом застревания, где видна бумага.

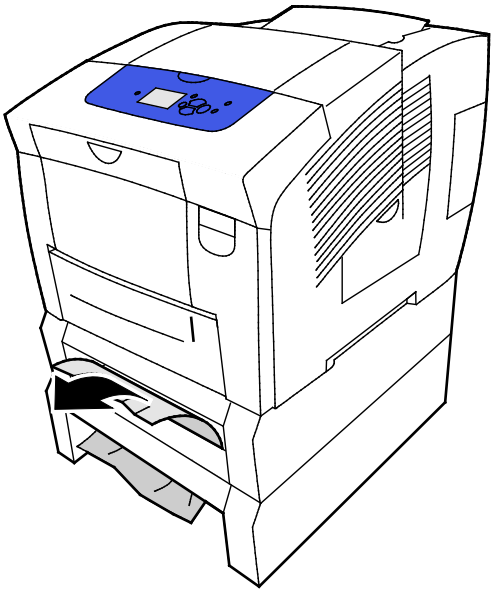

6. Проверьте, чтобы не осталось обрывков бумаги.
7. Вставьте все лотки в принтер и задвиньте их до конца.

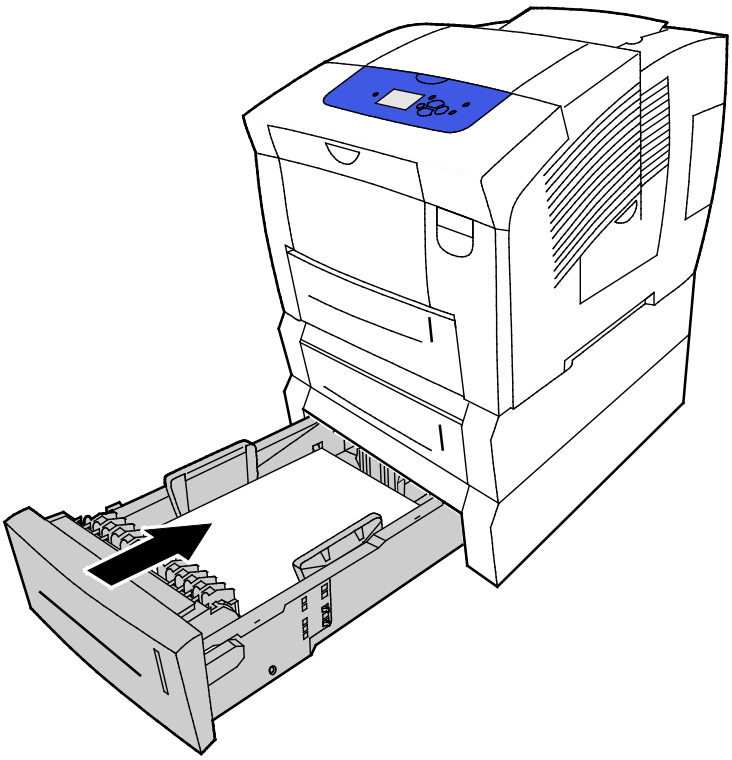

Устранение застреваний бумаги

В этом разделе рассматриваются следующие вопросы.

- Одновременная подача нескольких листов 146
- Неправильная подача бумаги 146
- Не исчезает сообщение о застревании бумаги 147
- Застревание при двусторонней печати 147

Одновременная подача нескольких листов

Возможные причины	Решения
В лоток загружено слишком много бумаги.	Уберите часть бумаги. Не загружайте бумагу выше линии заполнения лотка.
Кромки бумаги не выровнены.	Извлеките бумагу, выровняйте кромки листов и снова загрузите бумагу в лоток.
Бумага отсырела из-за повышенной влажности.	Извлеките отсыревшую бумагу и замените ее новой пачкой сухой бумаги.
Накопился большой заряд статического электричества.	• Попробуйте новую пачку бумаги. • Не распускайте листы пленки перед загрузкой их в лоток для бумаги.
Неподдерживаемая или неподходящая бумага.	Используйте только бумагу, рекомендованную компанией Xerox. См. раздел Поддерживаемые виды бумаги на стр. 48.
В помещении слишком высока относительная влажность.	Подавайте бумагу в устройство по одному листу.

Неправильная подача бумаги

Возможные причины	Решения
Бумага неправильно расположена в лотке.	• Извлеките застрявший лист и правильно разместите в лотке оставшуюся бумагу. • Настройте направляющие в соответствии с размером бумаги.
В лоток загружено слишком много бумаги.	Уберите часть бумаги. Не загружайте бумагу выше линии заполнения лотка.
Направляющие в лотке не отрегулированы по размеру бумаги.	Установите направляющие в лотке так, чтобы они соответствовали размеру бумаги.
В лотке рваная или мятая бумага.	Извлеките бумагу, разгладьте ее и снова загрузите в лоток. Если бумага по-прежнему подается неправильно, не используйте ее.
Бумага отсырела из-за повышенной влажности.	Извлеките отсыревшую бумагу и замените ее новой пачкой сухой бумаги.
Бумага несоответствующего формата, плотности или типа.	Используйте только бумагу, рекомендованную компанией Xerox.

Листы с наклейками в лотке обращены вверх неправильной стороной, или на листе нет наклеек.	• Загрузите листы с наклейками в соответствии с указаниями производителя. • Печать на листах наклеек допускается только с одной стороны. • Используйте только полные листы с наклейками. • Вложите наклейки лицевой стороной вниз в лоток 1. • Вложите наклейки лицевой стороной вверх в лоток на 525 листов.
Конверты неправильно вложены в лоток.	Вложите в лоток конверты с закрытыми клапанами, коротким краем вперед.
Загрязнение роликов подачи принтера.	Очистите ролики подачи чистой мягкой тканью.

См. также:
Поддерживаемые виды бумаги на стр. 48
Печать на специальной бумаге на стр. 62
Чистка роликов подачи на стр. 106

Не исчезает сообщение о застревании бумаги

Возможные причины	Решения
Часть застрявшей бумаги осталась в принтере.	Еще раз проверьте тракт прохождения бумаги и убедитесь, что вся застрявшая бумага вытащена.
Открыта одна из дверец принтера.	Проверьте дверцы принтера. Закройте все открытые дверцы.

Застревание при двусторонней печати

Возможные причины	Решения
Бумага несоответствующего формата, плотности или типа.	• Используйте только бумагу, рекомендованную компанией Xerox. • Не используйте для автоматической двусторонней печати конверты, наклейки, повторно загружаемую бумагу и бумагу плотностью выше 122 г/м². Для автоматической двусторонней печати можно использовать следующие типы бумаги: • Обычная • Тонкая • Фирменные бланки • С печатью • Перфорированная бумага • Цветная бумага • Тонкая картотечная
Выбор неверного типа бумаги в драйвере печати.	Убедитесь в том, что в настройках драйвера правильно задан тип бумаги и данная бумага вложена в соответствующий лоток.

Бумага загружена в неверный лоток.	Убедитесь, что бумага вложена в соответствующий лоток.
В лоток загружена бумага разных типов.	Загружайте в лоток бумагу только одного типа и формата.

См. также:

Поддерживаемые форматы бумаги для автоматической двусторонней печати на стр. 52

Поддерживаемые типы и плотность бумаги для автоматической двусторонней печати на стр. 52

Поддерживаемые виды бумаги на стр. 48

Устранение проблем качества печати

В этом разделе рассматриваются следующие вопросы.

- Контроль качества печати....150
- Печать страницы устранения проблем качества печати....151
- Устранение проблем качества печати....152
- Процедуры устранения неисправностей....157
- Дополнительное устранение неисправностей....160

Принтер рассчитан на постоянную печать с высоким качеством. При наличии проблем с качеством печати воспользуйтесь сведениями, приведенными в этом разделе, для их диагностики и устранения.

Если проблема не устранится, посетите сайт по адресу:

- Цветной принтер Xerox® ColorQube® 8580: www.xerox.com/office/CQ8580support
- Цветной принтер Xerox® ColorQube® 8880: www.xerox.com/office/CQ8880support

ВНИМАНИЕ! Гарантия Xerox®, соглашение об обслуживании и гарантия Total Satisfaction Guarantee (Общая гарантия качества) Xerox® не распространяются на поломки, вызванные использованием неподдерживаемой бумаги или другого печатного материала. Гарантия Total Satisfaction Guarantee (Общая гарантия качества) Xerox® действует в США и Канаде. В других регионах могут действовать другие гарантийные условия. За дополнительной информацией обращайтесь в местное представительство компании Xerox.

Контроль качества печати

В этом разделе рассматриваются следующие вопросы.

- Бумага и материалы.....150
- Режимы качества печати.....150

На качество готовых копий могут влиять различные факторы. Чтобы обеспечить постоянное и оптимальное качество печати, необходимо использовать бумагу, предназначенную для данного принтера, а также правильно настроить режим качества печати и параметры цвета. Для обеспечения оптимального качества печати принтера следуйте указаниям, приведенным в этом разделе.

Примечание: При печати с компьютера настройки в драйвере принтера заменяют настройки, заданные с панели управления.

Бумага и материалы

Принтер поддерживает использование различных типов бумаги и других материалов. Для достижения наилучшего качества печати и во избежание застревания бумаги выполняйте указания, приведенные в данном разделе.

- Используйте только бумагу, рекомендованную компанией Xerox. См. раздел Поддерживаемые виды бумаги на стр. 48.
- Используйте только сухую, неповрежденную бумагу.
- Использование некоторых типов бумаги и других материалов может вызывать снижение качества печати, частые застревания и даже поломки принтера. См. раздел Бумага, которая может повредить принтер на стр. 49.
- Убедитесь, что тип бумаги, выбранный в драйвере принтера, соответствует типу бумаги, на котором выполняется печать.
- Если бумага одного формата загружена в несколько лотков, убедитесь в том, что в драйвере принтера выбран данный лоток.
- Для оптимального качества печати необходимо обеспечить надлежащее хранение бумаги и материалов. Дополнительные сведения см. в разделе Инструкции по хранению бумаги на стр. 49.

Режимы качества печати

В драйвере принтера необходимо выбрать для работы печати подходящую настройку качества печати. Указания по настройке качества печати см. Выбор параметров печати на стр. 83.
Установка качества печати:

- Для коррекции качества печати используйте соответствующие настройки в драйвере принтера. Если качество печати неудовлетворительное, установите настройку более высокого качества печати.
- Используйте только бумагу, рекомендованную компанией Xerox. См. раздел Поддерживаемые виды бумаги на стр. 48.

Печать страницы устранения проблем качества печати

Страница устранения проблем качества печати содержит перечень распространенных проблем качества печати и советы по их устранению. Печатать страницу устранения проблем качества печати можно с панели управления принтера или из приложения CentreWare Internet Services.

Печать страницы устранения проблем качества печати:

1. На панели управления принтера с помощью кнопок со стрелками выберите «Устранение неисправностей» и нажмите кнопку **OK**.
2. Выберите пункт «Проблемы с качеством печати» и нажмите кнопку **OK**.
3. Выберите пункт «Страница устранения проблем качества печати» и нажмите кнопку **OK**.

Устранение проблем качества печати

В этом разделе рассматриваются следующие вопросы.

- Пустые страницы 152
- Чернила или загрязнение на странице 153
- Сплошные светлые полосы (отсутствие чернил на участках отпечатков) 153
- Беспорядочные светлые полосы на странице 154
- Отпечатки слишком светлые или слишком темные 154
- Изображения на пленке слишком светлые или слишком темные 155
- Несоответствующие или неточные цвета 155
- Несоответствие цветов PANTONE 156

Принтер рассчитан на постоянную печать с высоким качеством. При наличии проблем с качеством печати воспользуйтесь сведениями, приведенными в этом разделе, для их диагностики и устранения.

Если проблема не устранится, посетите сайт по адресу:

- Цветной принтер Xerox® ColorQube® 8580: www.xerox.com/office/CQ8580support
- Цветной принтер Xerox® ColorQube® 8880: www.xerox.com/office/CQ8880support

ВНИМАНИЕ! Гарантия Xerox®, соглашение об обслуживании и гарантия Total Satisfaction Guarantee (Общая гарантия качества) Xerox® не распространяются на поломки, вызванные использованием неподдерживаемой бумаги или другого печатного материала. Гарантия Total Satisfaction Guarantee (Общая гарантия качества) Xerox® действует в США и Канаде. В других регионах могут действовать другие гарантийные условия. За дополнительной информацией обращайтесь в местное представительство компании Xerox.

Пустые страницы

Возможные причины	Решения
Указанный в настройках драйвера тип бумаги не соответствует бумаге в принтере.	Убедитесь, что в драйвере и на панели управления принтера правильно указан тип бумаги.
Одновременно подаются несколько листов бумаги.	1. Уберите бумагу из лотка и проверьте, не накопился ли на нем заряд статического электричества. 2. Распустите листы бумаги (или другого материала) веером и снова вложите в лоток. Не перелистывайте прозрачную пленку.
Бумага неправильно расположена в лотке.	3. Извлеките бумагу, выровняйте края стопки, распрямите листы и снова вложите бумагу в лоток. 4. Отрегулируйте положение направляющих длины и ширины по размеру бумаги.

См. также:

Вкладывание бумаги в лотки на стр. 56

Чернила или загрязнение на странице

Возможные причины	Решения
Загрязнен прижим бумаги.	Очистите прижим бумаги.
Для работы установлена двустороння печать вручную на бланках, но для типа бумаги не задана настройка «2-ая сторона».	• Для печати на бланке в качестве типа бумаги выберите «2-ая сторона» в настройках драйвера принтера или на панели управления. • Для очистки запустите процедуру «Удалить чернильное смазывание» с панели управления.

См. также:
Чистка рычажка освобождения бумаги на стр. 104
Использование двусторонней печати вручную на стр. 90
Устранение появления следов смазывания чернил на отпечатках на стр. 157

Сплошные светлые полосы (отсутствие чернил на участках отпечатков)

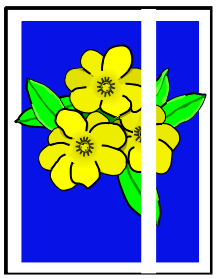

Возможные причины	Решения
Загрязнение или мусор на участке дверцы вывода.	Откройте дверцу вывода и удалите мусор на участке вывода бумаги.
Загрязнение печатающей головки.	Запустите процедуру «Убрать светлые полосы» с панели управления.

См. также:
Чистка рычажка освобождения бумаги на стр. 104
Устранение светлых полос на стр. 157

Беспорядочные светлые полосы на странице

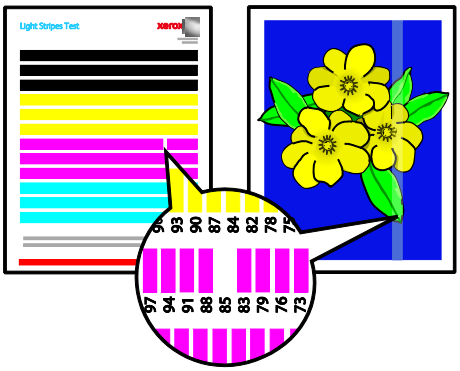

Возможные причины	Решения
Не действует одно из сопел печатающей головки.	• Запустите процедуру «Убрать светлые полосы» с панели управления. • Чтобы использовалось другое сопло вместо неисправного, выберите «Режим замены сопла».

См. также:
Устранение светлых полос на стр. 157
Замена чернильного сопла на стр. 158

Отпечатки слишком светлые или слишком темные

Возможные причины	Решения
Выбранный режим качества печати не подходит для данной работы.	В настройках драйвера принтера выберите режим качества печати, подходящий для данной работы.
В драйвере или на панели управления принтера неправильно указан тип бумаги.	Если в лотке не обычная бумага, укажите тип и формат бумаги на панели управления и в драйвере принтера.
Неподдерживаемая или неподходящая бумага.	Используйте только бумагу, рекомендованную компанией Xerox.

См. также:
Выбор режима качества печати на стр. 86
Поддерживаемые виды бумаги на стр. 48
Печать на специальной бумаге на стр. 62

Изображения на пленке слишком светлые или слишком темные

Возможные причины	Решения
Выбор неверного типа бумаги в драйвере печати.	Перед печатью работы выберите значение «Прозрачные пленки» для настройки «Тип бумаги» в окне драйвера принтера или в приложении.
Неправильно указан тип бумаги в лотке.	На панели управления принтера убедитесь, что для лотка с пленками для настройки «Тип бумаги» установлено значение «Прозрачные пленки».
Данный тип прозрачных пленок не поддерживается.	Используйте только те типы пленки, которые рекомендованы для твердочернильных принтеров.

См. также:

Правила печати на прозрачных пленках на стр. 73

Несоответствующие или неточные цвета

Возможные причины	Решения
В одной или нескольких ячейках загрузчика чернил вставлены бруски неподходящего цвета.	Откройте дверцу C загрузчика чернил и убедитесь, что в ячейках вставлены бруски подходящего цвета.
Неверные настройки цветовой коррекции.	Измените настройки цветовой коррекции.

Справочную информацию можно получить по следующим адресам:

- Цветной принтер Xerox® ColorQube® 8580: www.xerox.com/office/CQ8580support
- Цветной принтер Xerox® ColorQube® 8880: www.xerox.com/office/CQ8880support

См. также:

Установка бруска ColorQube на стр. 111
Опции изображения и цвета на стр. 91

Несоответствие цветов PANTONE

Возможные причины	Решения
Цвета на отпечатках не совпадают с цветами PANTONE в таблице цветов для данного принтера.	Для согласования цветов отпечатка с цветами таблицы выполните следующее. • Если данная опция доступна в приложении, выберите для печати PPD-файл принтера. • Перед согласованием цветов PANTONE отключите стороннюю программу согласования цветов, например, ColorSync или ICM Color Matching. • Чтобы подобрать цветовую заливку PANTONE, в настройках драйвера принтера PostScript выберите **Параметры изображения** > **Цветовая коррекция** > **Пользовательская автонастройка цвета** > **Цветовая заливка**. Примечание: Напечатанные таблицы PANTONE могут бледнеть по мере старения или под воздействием солнечного света. Если распечатанные таблицы цветов со временем побледнеют, снова распечатайте их. • Сравните распечатанные таблицы цветов с каталогом эталонных образцов цветов PANTONE, который можно заказать в компании PANTONE Inc. • Храните распечатанные таблицы цветов PANTONE в темном месте, чтобы цвета не бледнели. Примечание: Если бумага данного типа не поддерживается, не удовлетворяет требованиям или заканчивается срок ее использования, настройка цветов может быть неэффективной.

Процедуры устранения неисправностей

В этом разделе рассматриваются следующие вопросы.

- Устранение появления следов смазывания чернил на отпечатках 157
- Печать страницы теста светлых полос 157
- Устранение светлых полос 157
- Замена чернильного сопла 158

Устранение появления следов смазывания чернил на отпечатках

Устранение появления следов смазывания чернил на отпечатках:

1. На панели управления принтера с помощью кнопок со стрелками выберите «Устранение неисправностей» и нажмите кнопку **OK**.
2. Выберите пункт «Проблемы с качеством печати» и нажмите кнопку **OK**.
3. Выберите пункт «Удалить чернильное смазывание» и нажмите кнопку **OK**.

   В процессе чистки через принтер пропускается нескольких пустых страниц.

Печать страницы теста светлых полос

Для выявления проблем с чернильными соплами предусмотрена страница «Тест светлых полос».

1. На панели управления принтера с помощью кнопок со стрелками выберите «Устранение неисправностей» и нажмите кнопку **OK**.
2. Выберите пункт «Проблемы с качеством печати» и нажмите кнопку **OK**.
3. Выберите «Убрать светлые полосы» и нажмите кнопку **OK**.
4. Для печати страницы «Тест светлых полос» нажмите кнопку **OK**.

Устранение светлых полос

Для очистки печатающей головки предусмотрена процедура «Убрать светлые полосы».

Предварительные действия:

- Для проверки блеклых или отсутствующих полосок чернил, а также прежде чем выполнять процедуру «Убрать светлые полосы», распечатайте страницу «Тест светлых полос».
- В настройках драйвера принтера PostScript должно быть установлено повышенное качество печати. См. раздел Выбор режима качества печати на стр. 86.

Чистка печатающей головки:

1. На панели управления принтера с помощью кнопок со стрелками выберите «Устранение неисправностей» и нажмите кнопку **OK**.
2. Выберите пункт «Проблемы с качеством печати» и нажмите кнопку **OK**.
3. Выберите «Убрать светлые полосы» и нажмите кнопку **OK**.
4. Для запуска основного цикла очистки выберите «Начать основной цикл очистки» и нажмите кнопку **OK**.

   Начнется очистка печатающей головки. Этот процесс может занять до пяти минут.

   При этом печатается чистящий лист и страница «Тест светлых полос».

5. Если по-прежнему будут оставаться светлые полосы на странице «Тест светлых полос», повторите процедуру основной очистки.
6. Если после двукратного выполнения основной очистки по-прежнему будут наблюдаться блеклые или отсутствующие полоски, выполните дополнительную очистку.
   a. На странице «Тест светлых полос» определите цвет блеклой или отсутствующей полоски чернил и номер сопла.
   b. На панели управления принтера с помощью кнопок со стрелками выберите «Устранение неисправностей» и нажмите кнопку **OK**.
   c. Выберите пункт «Проблемы с качеством печати» и нажмите кнопку **OK**.
   d. Выберите «Убрать светлые полосы» и нажмите кнопку **OK**.
   e. Выберите пункт «Расширенные» и нажмите кнопку **OK**.
   f. Выберите цвет блеклой или отсутствующей полоски и нажмите кнопку **OK**.

      Распечатается несколько чистящих листов для выбранного цвета.
7. Если после данной очистки проблема не устранится, повторите процедуру.
8. Если проблема не устранится, выполните замену отсутствующего сопла исправным соплом, расположенным рядом. См. раздел Замена чернильного сопла на стр. 158.

Замена чернильного сопла

Если после чистки печатающей головки сопла не восстановятся, включите режим замены сопла. Режим замены сопла включается в целях замены смежных сопел на участке, который обычно покрывается неисправным соплом. Для замены сопла требуется наличие смежного исправного сопла для использования вместо сопла, струя которого блеклая, обесцвеченная или отсутствует.

Примечание: Прежде чем пользоваться заменой сопел, выполните процедуру очистки печатающей головки. См. раздел Устранение светлых полос на стр. 157.

Режим замена сопла не помогает, если струи блеклые или отсутствуют от трех и более последовательно нумерованных сопел. Например, если блеклые или отсутствуют струи сопел 1, 2 и 3 голубого цвета, режим замены для сопла 2 использовать нельзя.

Внизу страницы «Тест светлых полос» печатается ключ «Режим обслуживания». Ключ «Режим обслуживания» содержит номера замененных сопел для каждого цвета. Если сопло заменено, рядом с его номером на странице «Тест светлых полос» ставится черная точка.

Примечания:

- Замена сопла используется только при печати с компьютера. Замена сопла не используется при печати страницы «Тест светлых полос» с панели управления принтера.
- Все замененные сопла не действуют, пока не будет отключен режим замены сопла. См. раздел Отключение режима замены сопла на стр. 159.
- Если на принтере установлен дополнительный полупроводниковый накопитель, для корректной печати сохраненных работ снова отправьте их на печать после включения режима замены сопла.

Включение режима замены сопла

1. На панели управления принтера с помощью кнопок со стрелками выберите «Устранение неисправностей» и нажмите кнопку **OK**.
2. Выберите пункт «Проблемы с качеством печати» и нажмите кнопку **OK**.
3. Выберите «Убрать светлые полосы» и нажмите кнопку **OK**.
4. Чтобы определить блеклые и отсутствующие полоски и номер сопел, выберите **Тест светлых полос** и нажмите кнопку **OK**.
5. Выберите «Режим замены сопла» и нажмите кнопку **OK**.
6. Выберите цвет блеклой или отсутствующей полоски и нажмите кнопку **OK**.
7. Кнопками со стрелками укажите номера сопел, для которых обнаружены блеклые и отсутствующие полоски на странице «Тест светлых полос», и нажмите кнопку **OK**.
8. Для подтверждения замены сопел выберите один из вариантов.

Отключение режима замены сопла

1. На панели управления принтера с помощью кнопок со стрелками выберите «Устранение неисправностей» и нажмите кнопку **OK**.
2. Выберите пункт «Проблемы с качеством печати» и нажмите кнопку **OK**.
3. Выберите «Убрать светлые полосы» и нажмите кнопку **OK**.
4. Выберите «Выключите режим замены сопла» и нажмите кнопку **OK**.

Дополнительное устранение неисправностей

В этом разделе рассматриваются следующие вопросы.

- Устранение причин неполадок, связанных с бумагой или материалом 160
- Определение причин проблемы, связанных с принтером или приложением 160
- Устранение проблем качества печати, связанных с приложением, драйвером печати или сервером печати 161
- Устранение проблем качества печати, связанных с принтером 162

Устранение причин неполадок, связанных с бумагой или материалом

Использование поврежденных или неподдерживаемых бумаги и материалов может стать причиной проблем качества печати даже не смотря на правильную работу принтера, приложения и драйвера печати. Следующие рекомендации позволят избежать проблем качества печати, причиной которых является бумага.

- Убедитесь, что принтер поддерживает данную бумагу или материал.
- В принтер следует загружать только неповрежденную сухую бумагу.
- В случае возникновения сомнений относительно качества бумаги или материала, замените их новыми бумагой или материалом.
- Убедитесь, что в драйвере печати и на панели управления выбран правильный лоток.
- Убедитесь, что в драйвере печати и на панели управления принтера выбран правильный тип бумаги.

Определение причин проблемы, связанных с принтером или приложением

Если вы уверены, что используется бумага поддерживаемого типа в хорошем состоянии, выполните следующие действия, чтобы определить причину проблемы.

1. С панели управления принтера напечатайте страницы для диагностики качества печати. Подробные сведения см. в разделе Печать страниц диагностики качества печати на стр. 151.
   - Если печать страниц выполняется правильно, значит принтер исправен и проблема качества печати связана с приложением, драйвером печати или сервером печати.
   - Если при печати наблюдаются проблемы качества, значит неисправен принтер.
2. Если печать страниц выполняется правильно, см. раздел Устранение проблем качества печати, связанных с приложением, драйвером печати или сервером печати на стр. 161.
3. Если при печати наблюдаются проблемы качества или печать не выполняется, см. раздел Устранение проблем качества печати, связанных с принтером на стр. 162.

Устранение проблем качества печати, связанных с приложением, драйвером печати или сервером печати

Если при печати с панели управления неполадок не возникает, однако качество печати неудовлетворительное, возможно, проблемы обусловлены приложением, драйвером печати или сервером печати.

Порядок определения причины проблемы

1. Попытайтесь напечатать аналогичный документ из другого приложения, обратите внимание на сходные проблемы качества печати.
   - Если данные проблемы с качеством печати повторятся, причиной может быть ошибка драйвера принтера или сервера печати.
   - Если данная проблема с качеством печати не повторится, причиной может быть приложение. Перезагрузите принтер, перезапустите приложение и повторите печать документа.
2. Проверьте драйвер печати, используемый для печати работы. Перейдите к списку принтеров на компьютере:
   - Для Windows XP SP3: выберите **Пуск** > **Настройка** > **Принтеры и факсы**.
   - Для Windows Vista: выберите **Пуск** > **Панель управления** > **Оборудование и звук** > **Принтеры**.
   - Для Windows Server версии 2003 и более поздней: выберите **Пуск** > **Настройка** > **Принтеры**.
   - Для Windows 7: выберите **Пуск** > **Устройства и принтеры**.
   - Для Windows 8: выберите **Панель управления** > **Устройства и принтеры**.

   Примечание: Если пиктограмма панели управления не отображается, щелкните правой кнопкой мыши на рабочем столе и выберите **Персонализация** > **Панель управления — домашняя страница** > **Устройства и принтеры**.
3. Убедитесь, что название модели в средней части окна драйвера соответствует модели принтера.
4. Если названия не совпадают, установите нужный драйвер печати для принтера.
5. Если выбран правильный драйвер для данной модели принтера, установите режим качества печати и настрои цвета.
   - Установите для настройки «Режим качества печати» значение «Стандартное» или «Повышенное качество».
   - Установите для настройки «Параметры цвета» значение «Автонастройка цвета».
6. Если проблему устранить не удается, удалите, затем переустановите драйвер печати.

- Если проблему устранить не удается, убедитесь, что печать выполняется не через сервер печати. Попробуйте выполнить прямую печать с принтера.

Если проблема не устранится, посетите сайт по адресу:

- Цветной принтер Xerox® ColorQube® 8580: www.xerox.com/office/CQ8580support
- Цветной принтер Xerox® ColorQube® 8880: www.xerox.com/office/CQ8880support

См. также:

Перезагрузка принтера на стр. 128

Выбор параметров печати на стр. 83

Устранение проблем качества печати, связанных с принтером

Если проблемы качества печати возникают при печати демонстрационной страницы или отчета о конфигурации с панели управления, значит проблема в принтере.

Порядок определения причины проблемы

1. С панели управления выполните печать страниц для устранения проблем качества печати. См. раздел Печать страниц для устранения проблем с качеством печати на стр. 151.
2. Если отпечатки настолько светлые, что на них не удается ничего рассмотреть, убедитесь, чтобы бумага сухая, не повреждена и разрешена для использования на данном принтере.
3. Сравните проблемы качества печати на документе с каждым из примеров на страницах для устранения проблем качества печати.

   При наличии соответствия на страницах для устранения проблем качества печати см. меры по устранению неполадок в столбце «Решения».

Если проблема не устранится, посетите сайт по адресу:

- Цветной принтер Xerox® ColorQube® 8580: www.xerox.com/office/CQ8580support
- Цветной принтер Xerox® ColorQube® 8880: www.xerox.com/office/CQ8880support

Получение справки

В этом разделе рассматриваются следующие вопросы.

- Сообщения на панели управления 163
- Online Support Assistant (Онлайновый ассистент поддержки) 163
- Дополнительные сведения 164

Для обеспечения высокого качества печати и должного уровня производительности компания Xerox предоставляет ряд автоматических средств диагностики.

Сообщения на панели управления

Панель управления принтера позволяет получить доступ к различным сведениям и справке по устранению неисправностей. Если возникает неисправность или состояние предупреждения, на панели управления отображается соответствующее сообщение. Как правило, на панель управления выводится также анимированное изображение, указывающее место возникновения проблемы, например застревания бумаги. Для многих сообщений о состоянии и предупреждений в справке на панели управления предусмотрены дополнительные сведения.

Справка по панели управления

Чтобы просмотреть дополнительные сведения о параметрах и настройках, отображаемых на панели управления, нажмите кнопку «Справка» (?).

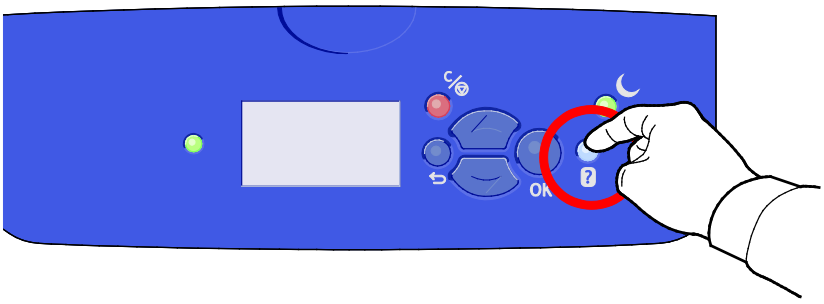

Для большинства пунктов меню на панели управления также имеется соответствующее справочное описание. Для просмотра справочного описания пункта меню выберите его и нажмите кнопку «Справка» (?)

Online Support Assistant (Онлайновый ассистент поддержки)

Online Support Assistant (Онлайновый ассистент поддержки) – это база знаний, содержащая указания и советы по устранению неисправностей принтера. В ней можно найти решения относительно проблем качества печати, застревания бумаги, установки программного обеспечения и т.д. Online Support Assistant (Онлайновый ассистент поддержки) включает последние технические решения и иллюстрированные пошаговые рекомендации.

Online Support Assistant (Онлайновый ассистент поддержки) доступен по адресу:

- Цветной принтер Xerox® ColorQube® 8580: www.xerox.com/office/CQ8580support
- Цветной принтер Xerox® ColorQube® 8880: www.xerox.com/office/CQ8880support

Дополнительные сведения

Дополнительные сведения о принтере можно получить из следующих источников:

Ресурс	Местоположение
Руководство по установке	Входит в комплект принтера.
Краткое руководство пользователя	Входит в комплект принтера.
Прочая документация для принтера	• Цветной принтер Xerox® ColorQube® 8580: www.xerox.com/office/CQ8580docs • Цветной принтер Xerox® ColorQube® 8880: www.xerox.com/office/CQ8880docs
Recommended Media List (Список рекомендуемых материалов)	США: • www.xerox.com/printer-supplies/recommended-paper/enus Европейский Союз: • www.xerox.com/europaper
Техническая поддержка для принтера, в том числе интернет-служба поддержки, Online Support Assistant (Онлайновый ассистент поддержки) и драйверы для загрузки.	• Цветной принтер Xerox® ColorQube® 8580: www.xerox.com/office/CQ8580support • Цветной принтер Xerox® ColorQube® 8880: www.xerox.com/office/CQ8880support
Техническая поддержка PhaserSMART позволяет автоматически выявлять неисправности принтера в сети и предлагает решения по их устранению.	www.phasersmart.com
Сведения о меню и сообщениях об ошибке	Кнопка справки (**?**) на панели управления.
Информационные страницы	Печать с панели управления или из приложения CentreWare Internet Services.
CentreWare Internet Services – документация	Для доступа к приложению CentreWare Internet Services откройте браузер и введите IP-адрес принтера. В окне CentreWare Internet Services нажмите кнопку **Справка**.
Заказ расходных материалов для принтера	• Цветной принтер Xerox® ColorQube® 8580: www.xerox.com/office/CQ8580supplies • Цветной принтер Xerox® ColorQube® 8880: www.xerox.com/office/CQ8880supplies
Доступ к информационным и программным ресурсам, включая интерактивные руководства, шаблоны для печати, полезные советы и специальные функции, отвечающие индивидуальным требованиям.	www.xerox.com/office/businessresourcecenter
Местные центры продаж и поддержки	www.xerox.com/office/worldcontacts
Регистрация принтера	www.xerox.com/office/register
Интернет-магазин Xerox® Direct	www.direct.xerox.com/

Технические характеристики

A

Данное приложение включает:

- Конфигурации принтера и опции....166
- Габаритные размеры и вес....168
- Требования к окружающей среде....169
- Электропитание....170
- Эксплуатационные характеристики....171
- Характеристики контроллера....172

Конфигурации принтера и опции

Стандартные функции

Характеристики принтера представлены ниже.

- Процессор 1 ГГц
- ОЗУ объемом 1 ГБ, с возможностью расширения до 2 ГБ, одно гнездо DDR3 SDRAM для модулей памяти объемом 1 и 2 ГБ.
- Ethernet 10/100/1000Base-TX
- Универсальная последовательная шина (USB 2.0)
- Встроенная поддержка языков PDL для True Adobe PostScript 3, эмуляция PCL 5c, JPG, TIFF, PNG и PDF

  Примечание: Для печати файлов PDF требуется дополнительный полупроводниковый накопитель.

- Режимы качества печати драйвера PCL
  - Режим стандартного качества PCL
  - Режим повышенного качества PCL
- Режимы качества печати PostScript
  - **Быстрая цветная печать** — самый быстрый режим полноцветной печати. Данный режим используется, когда нужно распечатать много изображений, а также для предварительного просмотра результатов.
  - **Стандартное** — быстрое получение четких и ярких отпечатков, оптимальный режим для черного текста. Стандартный режим обеспечивает наилучшее сочетание производительности печати и качества изображения для большинства работ.
  - **Повышенный** — используется для САПР-приложений и изображений с мелкими деталями и обеспечивает наилучшее качество изображения при печати. При этом улучшается сглаженность линий и краев и насыщенность цветов.
  - **Фото** — обеспечивает наилучшую детализацию и плавность переходов на фотоизображениях.
- Электронная подборка комплектов документов — возможность сохранения работ в памяти принтера для печати комплектов копий в порядке следования страниц. В этом случае страницы печатаются в той последовательности, в которой они заданы в работе, например 123, 123, 123. При последовательности по номерам копий страницы печатаются по номерам копий, заданных в работе, например 111, 222, 333.
- Лоток 1 на 100 листов
- Лоток 2 на 525 листов
- Бескартриджные твердые чернила

Доступные конфигурации

Модель	Оснащение
Цветной принтер Xerox® ColorQube® 8580 в конфигурации N	Стандартные функции
Цветной принтер Xerox® ColorQube® 8580 в конфигурации DN	• Стандартные функции • Дуплексный блок
Цветной принтер Xerox® ColorQube® 8880	• Стандартные функции • Дуплексный блок • Твердочернильный картридж повышенной емкости

Опции и обновления

Для данного принтера можно приобрести следующее дополнительное оборудование:

- Комплект для повышения производительности с полупроводниковым накопителем mSata емкостью 32 ГБ
- Комплект для повышения производительности с возможностью расширения памяти до 2 ГБ, одно гнездо DDR3 SDRAM для модулей памяти объемом 1 и 2 ГБ.
- Автоматическая двусторонняя печать
- 1, 2 или 3 дополнительных податчика на 525 листов

Для заказа расходных материалов обращайтесь к региональному торговому партнеру, представителю Xerox или посетите сайт Xerox® по расходным материалам для данной модели принтера.

- Цветной принтер Xerox® ColorQube® 8580: www.xerox.com/office/CQ8580supplies
- Цветной принтер Xerox® ColorQube® 8880: www.xerox.com/office/CQ8880supplies

См. раздел Печать страницы конфигурации на стр. 24.

Габаритные размеры и вес

Стандартная конфигурация

В стандартную конфигурацию входят лотки 1 и 2.

- Ширина: 40,6 см (16 дюймов)
- Длина: 52,1 см (20,5 дюйма)
- Высота: 37,0 см (14,6 дюйма)
- Вес: 27,4 кг (60,5 фунта)

Характеристики для дополнительных лотков 3-5

- Ширина: 40 см (15,5 дюйма)
- Длина: 50,8 см (20 дюймов)
- Высота: 12,7 см (5 дюймов)
- Вес: 5,4 кг (12 фунтов)

Габаритные требования

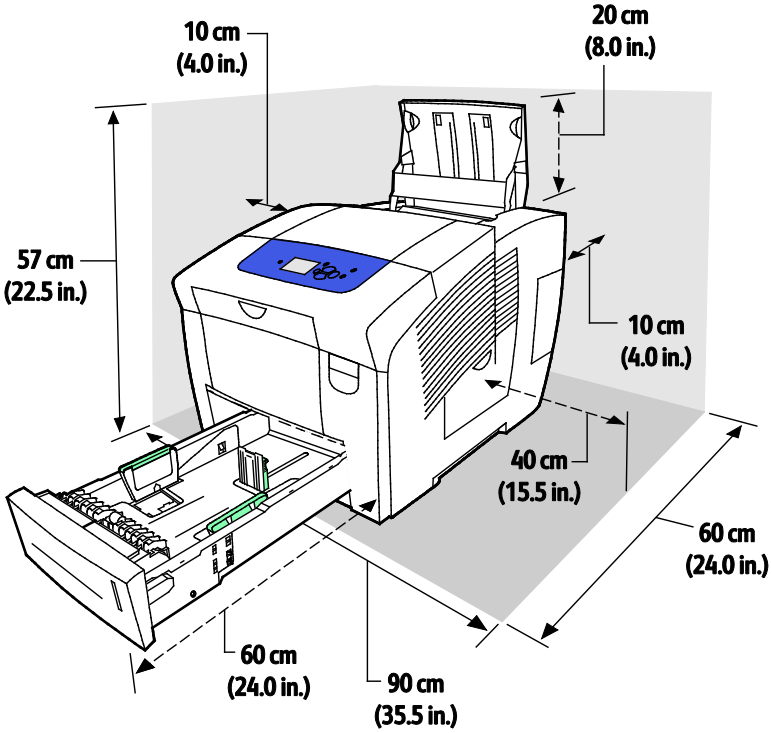

Требования к окружающей среде

Температура

- При хранении и транспортировке: от –30˚ до 60˚C (от –22 до 140˚F)
- При эксплуатации: 10˚–32˚C (50˚–90˚F)

Относительная влажность

- При хранении и транспортировке: 10-95 % (без конденсации)
- При работе: 10-80 % (без конденсации)

  Примечание: В экстремальных окружающих условиях, например при температуры 10˚C и относительной влажности 85 %, могут наблюдаться дефекты, обусловленные конденсацией.

Высота над уровнем моря

Наилучшая производительность обеспечивается на высоте ниже 3200 м (10 500 футов) над уровнем моря.

Электропитание

- 90-140 В перем. тока, 47–63 Гц (макс.)
- 180-264 В перем. тока, 47–63 Гц (макс.)

Установки времени по умолчанию: 1 мин. для режима ожидания и 30 мин/ для режима энергосбережения.

ENERGY STAR

ENERGY STAR представляет собой добровольную программу разработки и приобретения энергоэффективных моделей, снижающей ущерб для окружающей среды. Сведения о программе ENERGY STAR и моделях, удовлетворяющих ее требованиям, содержатся по адресу: www.energystar.gov/index.cfm?fuseaction=find_a_product.showProductGroup&pgw_code=IEQ

ENERGY STAR и знак ENERGY STAR являются зарегистрированными в США товарными знаками.

Программа ENERGY STAR Imaging Equipment Program представляет собой совместную инициативу правительств США, Европейского Союза и Японии и производителей оргтехники по продвижению копиров, принтеров, факсимильных аппаратов, многофункциональных принтеров, ПК и мониторов с низким энергопотреблением. Снижение уровня потребления энергии аппаратом позволяет эффективнее бороться со смогами, кислотными дождями и долговременными изменениями климата благодаря сокращению выбросов, связанных с производством электроэнергии.

Эксплуатационные характеристики

Разрешение печати

Макс. разрешение: 2400 FinePoint

Скорость печати

В данной таблице указывается максимальная скорость печати (страниц в минуту, стр/мин) для режимов качества печати PostScript.

Режим качества печати	Лоток 1	Односторонняя, другие лотки	Двусторонняя, другие лотки
Быстрая цветная печать	11 стр/мин	51 стр/мин	30 стр/мин
Стандартное	11 стр/мин	30 стр/мин	25 стр/мин
Повышенное качество	10 стр/мин	19 стр/мин	18 стр/мин
Фото	6 стр/мин	6 стр/мин	6 стр/мин

В данной таблице указывается максимальная скорость печати (страниц в минуту, стр/мин) для режимов качества печати PCL.

Режим качества печати	Лоток 1	Односторонняя, другие лотки	Двусторонняя, другие лотки
Режим стандартного качества PCL	11 стр/мин	20 стр/мин	18 стр/мин
Режим повышенного качества PCL	11 стр/мин	11 стр/мин	11 стр/мин

Характеристики контроллера

Процессор	RISC-процессор (1 ГГц)
Память	ОЗУ объемом 1 ГБ, с возможностью расширения до 2 ГБ, одно гнездо DDR3 SDRAM для модулей памяти объемом 1 и 2 ГБ.
Интерфейсы	• Ethernet 10/100/1000Base-TX • Универсальная последовательная шина (USB 2.0)
Накопитель данных	Дополнительный полупроводниковый накопитель mSata емкостью 32 ГБ

Соответствие стандартам

B

Данное приложение включает:

- Основные нормативные требования.....174
- Material Safety Data Sheets (Данные по безопасности материалов).....177

Основные нормативные требования

Корпорация Xerox провела испытания данного принтера на соответствие стандартам по электромагнитному излучению и помехоустойчивости. Данные стандарты разработаны для снижения уровня помех, создаваемых принтером или влияющих на его работу в обычных условиях офиса.

Правила Федеральной комиссии по связи США

Данное оборудование протестировано и соответствует стандартам для цифрового оборудования класса B в соответствии с частью 15 Правил Федеральной комиссии по связи (ФКС). Эти нормы предназначены для обеспечения необходимой защиты от помех при использовании данного аппарата в условиях офиса. Данный аппарат генерирует, использует и может излучать энергию в полосе радиочастот. В случае нарушения настоящих указаний по установке и использованию оно может создавать вредные помехи радиосвязи. При эксплуатации этого аппарата в жилой зоне возможно возникновение недопустимых помех, которые пользователь должен устранять за свой счет.

Если данное оборудование является источником недопустимых помех приему радио- и телевизионных сигналов, что определяется путем его выключения и включения, можно попробовать устранить помехи, предприняв перечисленные ниже меры.

- Измените ориентацию или расположение принимающей антенны.
- Увеличьте расстояние между оборудованием и принимающим устройством.
- Подключите оборудование к розетке в другой ветви сети электропитания, от которой не питается принимающее устройство.
- Обратитесь за помощью к продавцу либо квалифицированному радио- или телемастеру.

Внесение изменений и модернизация аппарата без разрешения компании Xerox может привести к потере права на эксплуатацию данного аппарата.

Примечание: Для обеспечения соответствия части 15 правил ФКС используйте экранированные интерфейсные кабели.

Канада

Данный цифровой аппарат класса A соответствует стандарту Канады ICES-003.

Cet appareil numérique de la classe A est conforme à la norme NMB-003 du Canada.

Европейский Союз

ВНИМАНИЕ! Данный аппарат соответствует классу A. При использовании в жилой зоне этот аппарат может быть источником радиопомех. В этом случае пользователю необходимо будет предпринять соответствующие меры.

Маркировка CE на данном аппарате символизирует декларацию компании Xerox о его соответствии следующим директивам Европейского Союза, принятым в указанные

даты:

- 12 декабря 2006 г.: директива Совета ЕС о низковольтном оборудовании 2006/95/EC
- 15 декабря 2004 г.: директива Совета ЕС об электромагнитной совместимости 2004/108/EC

При условии правильного использования данного принтера в соответствии с инструкциями он не представляет никакой опасности для потребителей и окружающей среды.

В целях обеспечения соответствия стандартам ЕС используйте экранированные интерфейсные кабели.

Копию подписанного заявления о соответствии данного принтера стандартам можно получить в компании Xerox.

Соглашение ЕС по оборудованию для создания изображений (группа 4). Экологическая информация

Экологическая информация для улучшения экологических показателей и сокращения затрат

Следующая информация приводится в соответствии с Директивой ЕС по энергопотребляющей продукции, в частности с исследованием группы 4 по оборудованию для создания изображений. Данная директива требует от производителей улучшения экологических показателей выпускаемой продукции и соблюдения плана ЕС по энергоэффективности.

Это относится к бытовой технике и офисному оборудованию, удовлетворяющим следующим критериям.

- стандартная техника монохромного формата с максимальной скоростью до 66 изображений A4 в минуту;
- стандартная техника цветного формата с максимальной скоростью до 51 изображения A4 в минуту.

Введение

Следующая информация приводится в соответствии с Директивой ЕС по энергопотребляющей продукции, в частности с исследованием группы 4 по оборудованию для создания изображений. Данная директива требует от производителей улучшения экологических показателей выпускаемой продукции и соблюдения плана ЕС по энергоэффективности.

Это относится к бытовой технике и офисному оборудованию, удовлетворяющим следующим критериям.

- стандартная техника монохромного формата с максимальной скоростью до 66 изображений A4 в минуту;
- стандартная техника цветного формата с максимальной скоростью до 51 изображения A4 в минуту.

Экологические преимущества дуплексной печати

Большинство аппаратов Xerox снабжено функцией дуплексной (двусторонней) печати. Это позволяет автоматически печатать на обеих сторонах листа бумаги, сокращая расходование ресурсов за счет уменьшения потребления бумаги. В соответствии с соглашением ЕС по оборудованию для создания изображений (группа 4) на моделях со скоростью печати от 40 стр/мин в цвете (или 45 стр/мин в черно-белом режиме) во время настройки и установки драйверов функция дуплексной печати должна включаться автоматически. На некоторых моделях Xerox с более низкими скоростями печати при установке также могут автоматически включаться настройки двусторонней печати. Использование дуплексной печати снижает ущерб для окружающей среды от применения такого оборудования. В том случае, когда требуется односторонняя печать, соответствующие настройки можно изменить в драйвере принтера.

Типы бумаги

Данный аппарат предназначен для печати как на бумаге из вторсырья, так и на впервые выпущенной бумаге, соответствующей экологическим требованиям и стандарту качества EN12281 или аналогичному. В определенных целях может использоваться более тонкая бумага (60 г/м²), для изготовления которой требуется меньше сырья, поэтому она экономит ресурсы. Рекомендуется проверить, можете ли вы ее использовать для печати.

ENERGY STAR

ENERGY STAR представляет собой добровольную программу разработки и приобретения энергоэффективных моделей, снижающей ущерб для окружающей среды. Сведения о программе ENERGY STAR и моделях, удовлетворяющих ее требованиям, содержатся по адресу: www.energystar.gov/index.cfm?fuseaction=find_a_product.showProductGroup&pgw_code=IEQ

Энергопотребление и время сохранения активности

Энергопотребление аппарата зависит от режима его использования. Данный аппарат можно настроить так, чтобы сокращались расходы на оплату электроэнергии. После получения последнего отпечатка он переходит в режим готовности. В этом режиме он готов начать печать без задержки. Если аппарат не используется в течение какого-то промежутка времени, он переходит в режим экономии энергии. В этом режиме остаются активными только основные функции, чтобы экономить электроэнергию.

При выходе из режима экономии энергии для получения первого отпечатка требуется немного больше времени, чем в режиме готовности. Такая задержка при выходе из режима экономии энергии типична для большинства аналогичного оборудования.

Если установить большее время сохранения активности или совсем отключить режим экономии энергии, аппарат будет переключаться в режим пониженного энергопотребления после более длительного периода неактивности или, соответственно, вообще перестанет в него переходить.

Сведения об участии компании Xerox в инициативах по экологической устойчивости содержатся по адресу: www.xerox.com/about-xerox/environment/enus.html

Material Safety Data Sheets (Данные по безопасности материалов)

Чтобы получить данные по безопасности материалов, используемых в принтере, посетите веб-сайт:

Северная Америка

- Цветной принтер Xerox® ColorQube® 8580: www.xerox.com/msds
- Цветной принтер Xerox® ColorQube® 8880: www.xerox.com/msds

Европейский Союз

- Цветной принтер Xerox® ColorQube® 8580: www.xerox.com/environment_europe
- Цветной принтер Xerox® ColorQube® 8880: www.xerox.com/environment_europe

Вторичная переработка и утилизация

C

Данное приложение включает:

- Все страны 180
- Северная Америка 181
- Европейский Союз 182
- Другие страны 184

Все страны

Если вы отвечаете за утилизацию аппарата Xerox®, обратите внимание, что он может содержать свинец, ртуть, перхлораты и другие материалы, утилизация которых может регулироваться правилами защиты окружающей среды в некоторых странах или регионах. Содержание данных материалов полностью соответствует мировым стандартам, применимым на момент выпуска изделия на рынок. Для получения информации о способах вторичной переработки и утилизации аппарата обратитесь в местные уполномоченные органы.
Хлорнокислый материал: это изделие может содержать одно или несколько устройств с перхлоратами, например аккумуляторы. Для них может быть предусмотрена специальная обработка, информацию см. на веб-сайте www.dtsc.ca.gov/hazardouswaste/perchlorate.

Северная Америка

Компания Xerox реализуется программу по возврату, повторному использованию и вторичной переработке оборудования. Чтобы узнать, распространяется ли эта программа на данный аппарат Xerox®, обратитесь в представительство компании Xerox (1-800-ASK-XEROX).

Подробные сведения об экологических программах Xerox® см.:

- Цветной принтер Xerox® ColorQube® 8580: www.xerox.com/environment
- Цветной принтер Xerox® ColorQube® 8880: www.xerox.com/environment

Европейский Союз

Одно и то же оборудование можно эксплуатировать как в бытовых (домашних) условиях, так и в коммерческих целях.

Бытовое использование

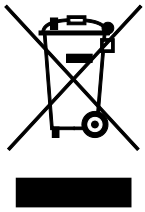

Наличие данного символа на аппарате указывает, что оборудование нельзя утилизировать вместе с бытовыми отходами.

В соответствии с европейским законодательством электротехнические и электронные устройства по окончанию срока службы следует утилизировать отдельно от бытовых отходов.

Частные домовладельцы в странах-членах ЕС могут бесплатно вернуть использованное электротехническое и электронное оборудование в предназначенные для этого пункты сбора. За информацией обращайтесь в местные уполномоченные органы по утилизации.

В некоторых странах-членах ЕС при покупке нового оборудования торговые организации предлагают бесплатный прием использованного оборудования. Подробную информацию можно получить у розничного продавца.

Коммерческое использование

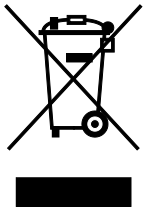

Наличие данного символа на аппарате указывает на то, что его следует утилизировать в соответствии с установленными национальными нормами и правилами.

В соответствии с европейским законодательством электротехническое и электронное оборудование, подлежащее утилизации по окончании срока своей службы, необходимо утилизировать в соответствии с установленными правилами.

Перед утилизацией обратитесь к местному дилеру или в представительство Xerox за информацией по возврату оборудования после окончания его срока службы.

Сбор и утилизация оборудования и аккумуляторов

Наличие на изделиях и сопутствующей документации данных символов означает, что использованные электротехнические и электронные изделия и аккумуляторы нельзя выбрасывать вместе с бытовыми отходами.

Для обеспечения надлежащей обработки, восстановления и вторичной переработки использованные изделия и аккумуляторы следует сдавать в соответствующие пункты сбора, руководствуясь национальным законодательством и директивами 2002/96/EC и 2006/66/EC.

Утилизируя данные изделия и аккумуляторы надлежащим образом, вы помогаете экономить ресурсы и предотвращаете негативные последствия для здоровья людей и окружающей среды, которые наступают в случае нарушения правил утилизации отходов.

За информацией по сбору и вторичной переработке использованных изделий и аккумуляторов обращайтесь в местные уполномоченные органы, службы утилизации отходов или по месту приобретения товаров.

Нарушение правил утилизации отходов может повлечь за собой штрафные санкции, предусмотренные национальным законодательством.

Для корпоративных пользователей в Европейском Союзе

За информацией по утилизации электротехнического и электронного оборудования обращайтесь к соответствующему дилеру или поставщику.

Утилизация за пределами Европейского Союза

Данные символы предназначены только для стран Европейского Союза. За информацией по утилизации данных изделий обращайтесь в местные уполномоченные органы или к соответствующему дилеру.

Символ предупреждения для аккумуляторов

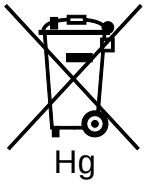

Данное изображение мусорного бака может использоваться вместе с символом химического элемента. Это означает наличие требований, предусмотренных указанной директивой.

Замена аккумуляторов

Замену аккумуляторов разрешается производить только сервисным организациям, уполномоченным-ПРОИЗВОДИТЕЛЕМ.

Другие страны

За информацией по утилизации обращайтесь в местные уполномоченные органы по утилизации отходов.