VERSI 4.0
SETEMBRE DE 2023
702P09112

Impressora/copiadora Xerox® PrimeLink® B9100/B9110/B9125/B9136

Manual d'usuari

© 2023 Xerox Corporation. Tots els drets reservats. Xerox® és una marca comercial de Xerox Corporation als Estats Units i/o a altres països.

FreeFlow®, SquareFold® i CentreWare® són marques comercials de Xerox Corporation als Estats Units i/o a altres països. L'estat del producte, l'estat de la versió i/o les seves especificacions poden canviar sense avís previ.

Microsoft, Windows, Windows XP, Windows Vista, Internet Explorer i Word són marques comercials de Microsoft Corporation als Estats Units i/o a altres països.

PANTONE® és una marca comercial registrada de Pantone, Inc. ScanFlowStore® és una marca comercial registrada de Nuance Communications, Inc.

Macintosh®, Mac®, OS X® i macOS® són marques comercials registrades d'Apple, Inc. registrades als Estats Units i a altres països. S'han fet servir elements de la documentació tècnica d'usuari d'Apple amb permís d'Apple, Inc.

Adobe, el logotip d'Adobe, Acrobat, el logotip d'Acrobat, Acrobat Reader, Distiller, el logotip d'Adobe PDF, Adobe PDF JobReady, Illustrator, InDesign i Photoshop són marques comercials registrades d'Adobe Systems, Inc. PostScript és una marca comercial registrada d'Adobe que es fa servir amb l'Adobe PostScript Interpreter, el llenguatge de descripció de pàgines d'Adobe i altres productes d'Adobe. Aquest producte no està patrocinat per Adobe Systems, editor de l'Adobe Photoshop.

Fiery® i PrintMe® són marques comercials registrades d'Electronics For Imaging, Inc. GBC® i AdvancedPunch™ són marques comercials o marques comercials registrades de General Binding Corporation. HP, HPGL, HPGL/2, i HP-UX són marques comercials registrades de Hewlett-Packard Corporation. Netscape® és una marca comercial registrada de Netscape Communications. UNIX® és una marca comercial registrada de l'Open Group. Mozilla Firefox™ és una marca comercial de Mozilla Foundation.

Taula de continguts

Símbols del producte per a la impressora/copiadora Xerox® PrimeLink® B9100/B9110/B9125/B9136 13

Seguretat 19

Avisos i seguretat 20
Seguretat elèctrica 21
Informació general 21
Apagada d'emergència 21
Cable d'alimentació i subministrament elèctric 21
Desconnecteu el dispositiu 22
Seguretat durant el funcionament 23
Directrius de funcionament 23
Informació d'ozó 23
Ubicació de la impressora 23
Subministraments de la impressora 24
Seguretat del làser 25
Seguretat del làser - Amèrica del Nord 25
Seguretat del làser - Unió Europea 25
Seguretat de la bateria 26
Seguretat del cable de la línia telefònica 27
Seguretat durant el manteniment 28
Informació sobre consumibles 29
Informació de contacte sobre medi ambient, salut i seguretat 30

Introducció 31

Components de la impressora 32
Components interns 33
Alimentador de documents automàtic a dues cares 34
Interfície d'usuari 34
Accessoris 37
Accessoris d'alimentació 37
Accessoris d'acabat 39
Opcions d'energia 45
Engegada 45
Apaga 45
Estalvi d'energia 46
Més informació 47

Impressió 49

Impressió de xarxa 50
Impressió amb els controladors d'impressió PostScript 50
Impressió amb els controladors d'impressió PCL 50
Impressió de xarxa mitjançant separadors 52
Impressió de xarxa a separadors mitjançant els controladors PostScript i PCL 52

Còpia 53
Còpia mitjançant l'alimentador automàtic de documents a doble cara 54
Còpia mitjançant el vidre d'exposició 56
Selecció d'opcions de còpia per a dispositius d'acabament DFA 57
Còpia a separadors 58
Ús de l'opció de còpia 59
Redueix/amplia 59
Subministrament de paper 59
Còpia a 2 cares 59
Sortida de les còpies 60
Desplaçament d'imatge 60
Tipus d'original 60
Més fosc/més clar 60
Qualitat de la imatge 61
Tipus d'original 61
Opcions d'imatge 61
Supressió del fons 62
Ajust de la distribució 63
Còpia de llibres 63
Còpia de llibres a 2 cares 63
Mida d'original 64
Supressió dels marges 64
Desplaçament d'imatge 65
Rotació de la imatge 65
Inverteix imatge 66
Orientació de l'original 66
Format de sortida 67
Creació de fullets 67
Portades 68
Distribució de la pàgina 69
Pòster 70
Plec 70
Anotacions 71
Filigrana 72
Desplaçament de marge a pestanya 73
Sortida Cara amunt/avall 74
Còpia de document d'identitat 74
Pestanya Muntatge de treballs 76
Prepara el treball 76
Treball de mostra 77
Combina jocs d'originals 78
Superposició de formulari 78
Suprimeix exterior/Suprimeix interior 79
Programació emmagatzemada 79

Escaneig 81

Escaneig bàsic 82
Procediment d'escaneig bàsic 82
Càrrega de documents 82
Mètodes d'escaneig 83

Inici d'un treball d'escaneig 83
Cancel·lació d'un treball d'escaneig 83
Canvi de les opcions d'escaneig mentre s'escaneja 84
Configuració de l'escaneig 85
Pestanya d'escaneig principal 86
Pestanya Configuració avançada 88
Pestanya Ajust de la distribució 90
Opcions d'arxivament 92
Pestanya Opcions de correu electrònic 95
Escaneig per xarxa 98
Inici d'un treball d'escaneig de xarxa 98
Escaneig al PC 99
Inici d'un treball d'escaneig a PC 99
Protocol de transferència 99
Especifica la destinació 99
Emmagatzematge a carpeta 102
Desar les dades escanejades mitjançant el servidor web incorporat 102
Emmagatzematge a USB 104
Instruccions per utilitzar el dispositiu d'emmagatzematge USB 104
Desar les dades d'escaneig a un dispositiu de memòria USB 104
Extracció del dispositiu USB 105
Visualització d'informació d'emmagatzematge 105
Web Services on Devices (WSD) 106
Inici de treballs d'escaneig mitjançant el WSD 106
Emmagatzema a WSD 106
Correu electrònic 107
Llibreta d'adreces 107
Afegir destinataris de correu electrònic 108
Supressió dels destinataris de correu electrònic 108
Tema 108
Continguts del missatge 108
Impressió de correu electrònic 109
Enviament des de la carpeta 110
Tipus de carpetes 110
Pestanya Treballs d'impressió i còpia 110
Impressió de fitxers des de la carpeta 118
Pestanya Escaneig i altres treballs 124
Flux de treball 127
Informació general de flux de treballs 127
Fulls de flux de treball 128
Carpetes 133
Inici manual d'un full de flux de treball 135

Fax 137

Informació general del fax 138
Càrrega de documents 139
Enviament d'un fax 140
Enviament d'un fax per Internet 142
Enviament d'un fax des de l'ordinador 143

Recepció de faxos 144
Selecció de les opcions de fax 145
Configuració d'un fax a dues cares 145
Selecció del tipus d'original 145
Configuració de la resolució del fax 145
Configuració del format 145
Opcions de fax 146
Més opcions de fax 147
Opcions de fax per Internet 148
Creació d'adreces a la llibreta d'adreces 149
Creació d'una adreça individual 149
Eliminació d'una adreça individual 149
Creació d'un grup 149
Eliminació d'un grup 150
Ús del marcatge en cadena 150
Creació de comentaris al fax 151

Programació emmagatzemada 153

Informació general de programació emmagatzemada 154
Emmagatzematge de programes 155
Emmagatzematge de programes per a Prepara el treball 157
Assignar un nom o canviar el nom d'un programa emmagatzemat 158
Notes i restriccions per al registre de programes emmagatzemats 159
Invocació d'un programa emmagatzemat 161
Ús de programació emmagatzemada per a la funció Prepara el treball 161
Supressió de la programació emmagatzemada 163
Icones de programacions emmagatzemades 164

Impressió de disc: Text 165

Informació general - Impressió de disc: Text 166
Formats de fitxer admesos 167
Notes i restriccions 168
Selecció de fitxers de materials d'impressió mitjançant un dispositiu de memòria 169
Configuració del dispositiu per imprimir un fitxer PDF protegit amb contrasenya 170
Configuració d'opcions d'impressió 171
Impressió de disc: Opcions d'impressió de text 171
Impressió en índex 172

Estat de la màquina i del treball 175

Estat del treball 176
Pestanya de treballs actius 176
Pestanya de treballs completats 176
Pestanya Treballs d'impressió protegida i altres treballs 177
Estat de la màquina 181
Pestanya Informació del dispositiu 181
Pestanya Errors 182
Pestanya Subministraments 183
Pestanya Informació de facturació 183

Pestanya Eines 185

Paper i suports d'impressió 187

Materials d'impressió admesos 188
Suports recomanats 188
Suports que poden malmetre la impressora 188
Tipus i gramatges admesos 188
Mides de paper estàndard admeses 190
Informació de la safata de paper per a les safates 1, 2, 3 i 4 191
Directives per a la càrrega, la impressió i l'emmagatzematge de material d'impressió 192
Instruccions generals de càrrega de suports 192
Impressió o còpia d'etiquetes 192
Impressió i còpia amb paper setinat 192
Instruccions d'emmagatzematge de paper 193
Càrrega de suports 194
Col·locació de paper a les safates 1 i 2 194
Col·locació de paper a les safates 3 i 4 195
Col·locació de separadors a les safates 3 i 4 196
Col·locació de paper perforat a les safates 1, 2, 3, 4 196
Càrrega de materials al dispositiu d'alimentació opcional 197
Col·locació de material d'impressió de postprocesament a dispositius d'acabament opcionals 197
Impressió mitjançant sobres 198
Seleccioneu un sobre 198
Recomanacions per a determinades mides de sobres 201
Prova i selecció de sobres 201
Recomanacions generals 204
Configuració del dispositiu per imprimir sobres 205

Manteniment 211

Neteja de la impressora 212
Neteja de l'exterior i de la pantalla tàctil 212
Neteja del vidre d'exposició i de la coberta de documents 213
Com netejar l'escàner 215
Neteja dels rodets de l'alimentador de documents 216
Substitució de subministraments de consumibles 217
Sol·licitud de subministraments 217
Comprovació de l'estat de les unitats reemplaçables pel client 217
Substitució dels cartutxos de tòner 217
Canvi del recipient de tòner residual 220

Solució de problemes 223

Solució general de problemes 224
Solució de problemes de qualitat d'imatge 229
La imatge no és l'esperada 234
Solució de problemes de còpia 237
No es pot copiar 237
La còpia resultant no és l'esperada 238
Solució de problemes d'impressió 242

No es pot imprimir 242
La impressió resultant no és l'esperada 245
Solució de problemes d'escaneig 247
No es pot escanejar amb la màquina 247
No es pot importar el document escanejat a l'ordinador 248
No es pot enviar el document escanejat per la xarxa (FTP/ SMB) 249
Problemes amb l'enviament de correus electrònics 250
Encallaments de paper 252
Informació sobre el encallaments de paper 252
Encallament de l'alimentador de documents 253
Encallaments a sota de la corretja de l'alimentador de documents 255
Encallament de paper a les safates 1 - 4 256
Encallament a la safata 5 257
Encallament de paper a la unitat de transport 4 259
Encallaments a la unitat principal 261
Encallaments a la coberta inferior esquerra 264
Encallaments de paper a la porta inferior dreta 264
Problemes amb el fax 267
Problemes a l'hora d'enviar faxos 267
Problemes a l'hora de rebre faxos 268
Informació d'errors 269
Missatges d'error 269

Especificacions 271

Especificacions de còpia 272
Especificacions d'impressió 274
Especificacions d'escaneig 278
Especificacions de l'alimentador automàtic de documents a dues cares 279

Informació sobre normatives 281

Normatives bàsiques 282
Estats Units 282
Canadà 282
Compliment a la Unió Europea i a l'Espai Econòmic Europeu 283
ENERGY STAR 284
Compliment amb la Unió Econòmica Euroasiàtica 286
Turkey RoHS Regulation (Normativa RoHS de Turquia) 286
Compliment del RoHS d'Ucraïna 286
Certificat de seguretat 288
Fulls de dades de seguretat 289
Normatives sobre l'ús de fotocopiadores 290
Estats Units 290
Canadà 291
Altres països 292
Normatives sobre l'ús dels faxos 293
Estats Units 293
Canadà 294
Unió Europea 295
Nova Zelanda 296
Sudàfrica 297

Reciclatge i eliminació 299
Tots els països 300
Extracció de les bateries 300
North America (Amèrica del Nord) 301
Unió Europea 302
Reciclatge fora de la Unió Europea 302
Altres països 303
Safata 5 (especial) 305
Informació general de la safata 5 (especial) 306
Col·locació de suports a la safata 5 (especial) 307
Càrrega de suports a la safata especial estàndard 307
Col·locació de suports a la safata especial opcional per a fulls extrallargs 307
Col·locació de paper perforat a la safata 5 (safata especial) 312
Càrrega de transparències a la safata 5 (safata especial) 312
Col·locació de separadors a la safata 5 (especial) 312
Col·locació de postals a la safata 5 (especial) 314
Col·locació de sobres a la safata 5 (especial) 314
Especificacions de la safata 5 (especial) 316
Alimentador d'alta capacitat 319
Alimentador d'alta capacitat, safates 6 o 7 320
Col·locació dels suports d'impressió en l'alimentador d'alta capacitat 321
Solució de problemes de l'alimentador d'alta capacitat 323
Encallaments a l'alimentador d'alta capacitat 323
Encallament a l'alimentador d'alta capacitat 323
Informació d'errors 329
Especificacions de l'alimentador d'alta capacitat 331
Alimentador d'alta capacitat de gran format 333
Informació general de l'alimentador d'alta capacitat de gran format 334
Col·locació del material d'impressió a l'alimentador d'alta capacitat de gran format d'1 o 2 safates 335
Col·locació de paper a l'alimentador d'alta capacitat de gran format (1 o 2 safates) 335
Càrrega de materials especials 335
Solució de problemes de l'alimentador d'alta capacitat de gran format 345
Palanques d'ajust de biaix 345
Eliminació d'encallaments de l'alimentador d'alta capacitat de gran format 346
Informació d'errors 352
Especificacions de l'alimentador d'alta capacitat de gran format 353
Alimentador al buit d'alta capacitat 357
Visió general de l'alimentació al buit d'alta capacitat. 358
Disjuntor 359
Paper i suports d'impressió per a alimentador al buit d'alta capacitat 360
Col·locació del paper a les safates de l'alimentador al buit d'alta capacitat 360
Suports d'impressió especials 362

Configuració de postals 363
Configuració del sobre 366
Solució de problemes de l'alimentador al buit d'alta capacitat 368
Solució de problemes d'alimentació incorrecta i d'alimentacions múltiples a l'alimentador al buit d'alta capacitat 368
Especificacions de l'alimentador al buit d'alta capacitat 377

Mòduls d'interfície de reducció de la curvatura 381

Informació general del mòdul d'interfície de reducció de la curvatura 382
Accessoris d'acabat que requereixen un mòdul d'interfície de reducció de la curvatura 383
Components del mòdul d'interfície de reducció de la curvatura 384
Tauler de control al mòdul d'interfície de reducció de la curvatura 385
Correcció de la curvatura al mòdul d'interfície de reducció de la curvatura 386
Modes de correcció de la curvatura i mòdul d'interfície de reducció de la curvatura 386
Solució de problemes del mòdul d'interfície de reducció de la curvatura 389
Encallaments de paper al mòdul d'interfície de reducció de la curvatura 389
Missatges d'error del mòdul d'interfície de reducció de la curvatura 391

Mòdul de l'encartadora 393

Informació general del mòdul de l'encartadora 394
Components de l'encartadora 395
Tauler de control de l'encartadora 396
Paper i material d'impressió de la safata de l'encartadora T1 397
Paper admès per a la safata de l'encartadora T1 397
Col·locació de paper a la safata de l'encartadora T1 397
Impressió amb suports especials 399
Solució de problemes de l'encartadora 401
Encallaments de l'encartadora 401
Missatges d'error de l'encartadora 406

GBC® AdvancedPunch™ Pro 407

Apiladora d'alta capacitat (HCS) 409

Informació general de l'apiladora d'alta capacitat 410
Components de l'apiladora d'alta capacitat 411
Disjuntor de l'HCS 412
Safates de sortida 413
Botons de control 413
Càrrega del carro i la safata de l'apiladora 414
Solució de problemes de l'apiladora d'alta capacitat 415
Encallaments de l'apiladora d'alta capacitat 415
Missatges d'error de l'HCS 426
Consells i suggeriments de l'HCS 426
Especificacions de l'alimentador d'alta capacitat 428
Informació general de materials d'impressió de l'apiladora d'alta capacitat 429

Fesa i retalladora a 2 cares 431

Informació general de la fesa i la retalladora a 2 cares 432

Components de la fesa i la retalladora a 2 cares 433
Configuració de la fesa i la retalladora a 2 cares 434
Manteniment de la fesa i la retalladora a 2 cares 435
Buidatge del contenidor de residus de la retalladora a 2 cares i la fesa 435
Solució de problemes de la fesa i la retalladora a 2 cares 438
Encallaments de paper de la fesa i la retalladora a 2 cares 438
Missatges d'error de la fesa i la retalladora a 2 cares 454
Especificacions de la fesa i la retalladora a 2 cares 456

Plegadora en C/Z 457

Informació general de la plegadora en C/Z 458
Tipus de plecs en C/Z 459
Components de la plegadora en C/Z 460
Sortida amb plec en C/Z 460
Solució de problemas amb la plegadora en C/Z 462
Encallaments a la plegadora en C/Z 462
Missatge d'error de la plegadora en C/Z 467
Especificacions de la plegadora en C/Z 469

Acabadores a punt per a la producció 471

Informació general de les acabadores de producció 472
Acabadora de producció 473
Acabadora de producció amb productor de fullets 473
Acabadora de producció Plus 474
Components de l'acabadora de producció 475
Components de l'acabadora de producció i l'acabadora de producció amb productor de fullets 475
Components de l'acabadora de producció Plus 480
Manteniment de l'acabadora de producció 481
Consumibles de l'acabadora 481
Comprovació de l'estat dels consumibles de l'acabadora 483
Substitució del cartutx de grapes de bàsic per al grapat lateral 483
Substitució del cartutx de grapes de fullet per al grapat pel centre 484
Substitució del casset de grapes per al grapat pel centre 486
Substitució del contenidor de residus de grapes de l'acabadora 488
Buidar el contenidor de residus de la perforadora 491
Solució de problemes de l'acabadora de producció 493
Encallaments de paper a l'acabadora de producció i a l'acabadora de producció amb productor de fullets 493
Encallaments de paper a l'acabadora de producció Plus 494
Eliminació d'encallaments de paper a les acabadores de producció 495
Eliminació d'encallaments de paper a l'acabadora de producció Plus 505
Errors de la grapadora de l'acabadora 510
Missatges d'error a l'acabadora de producció i l'acabadora de producció amb productor de fullets 517
Missatge d'error de l'acabadora de producció Plus 518
Especificacions de l'acabadora de producció 520
Capacitat de la sortida de grapes 523
Capacitats de fullets segon el tipus i el gramatge del paper 524

Mòdul de la guillotina SquareFold® 525

Informació general del mòdul de la guillotina SquareFold® 526
Components de la guillotina SquareFold® 527
Disjuntor del circuit de la guillotina SquareFold® 528
Safates de sortida 528
Tauler de control 529
Recorregut del paper de la guillotina SquareFold® 529
Funcions de retallada i plec quadrat 531
Funció Plec quadrat 531
Funció de retallada 532
Manteniment de la guillotina SquareFold® 536
Buidar el contenidor de residus de la guillotina SquareFold® 536
Solució de problemes de la guillotina SquareFold® 538
Encallaments a la guillotina SquareFold® 538
Missatges d'error de la retalladora SquareFold® 541
Instruccions per utilitzar la guillotina SquareFold® 542
Especificacions de la guillotina SquareFold® 544

Símbols del producte per a la impressora/copiadora Xerox® PrimeLink® B9100/B9110/B9125/B9136

SÍMBOL	DESCRIPCIÓ
	Avís: Indica un perill que pot causar lesions serioses o fatals si no s'eviten.
	Avís de superfície calenta: Superfície calenta a la superfície o l'interior de la impressora. Aneu amb compte per evitar lesions.
	Perill de pinçament: Aquest símbol alerta els usuaris sobre les àrees del producte on hi ha possibilitat de lesió personal.
	Precaució: Indica una acció obligatòria que cal realitzar per evitar danys materials.
	No toqueu aquesta part o àrea de la impressora.
	No toqueu aquesta part o àrea de la impressora.
	No exposeu els cartutxos del tambor a la llum solar directa.
	No ho cremeu.
	No cremeu els cartutxos de tòner.
	No cremeu els cartutxos del tambor.
	No cremeu els cartutxos de residus.
	No toqueu la superfície del cartutx del tambor.

SÍMBOL	DESCRIPCIÓ
	Per evitar danys a la impressora, no obriu l'alimentador automàtic de documents més de 40 °.
	Superfície calenta. Espereu el moment adequat abans de tocar-ho.
	Activat
	Desactivat
	En espera
	No utilitzeu paper amb grapes o clips.
	No utilitzeu paper arrugat, plegat, ondulat ni amb feses.
	No col·loqueu ni utilitzeu paper per a injecció de tinta.
	No torneu a col·locar paper que ja s'ha imprès o utilitzat.
	No utilitzeu postals.
	No utilitzeu sobres.
	No utilitzeu transparències ni fulls de projectors.
	No copieu diners.

SÍMBOL	DESCRIPCIÓ
	Afegiu paper o material d'impressió.
	Encallament de paper
	Bloqueja
	Desbloqueja
	Clip
	Refredament
	Temps transcorregut
	Paper subministrat
	Paper subministrat cara avall
	Original d'una sola cara
	Paper perforat
	Indica la direcció d'alimentació del paper.
	Els sobres s'imprimeixen cara amunt, amb la solapa cap a baix i tancats.

SÍMBOL	DESCRIPCIÓ
≥117 g/m²	La cartulina és igual o superior a 117 g/m².
	Contenidor de residus de tòner
	USB Bus sèrie universal
	LAN Xarxa d'àrea local
	Fax
	Netejeu l'àrea o la part indicada.
	Pes
	Botó Inicia
	Botó Para
	Botó Atura la impressió
	Botó Inicia/tanca sessió
?	Botó Ajuda
	Botó de la pàgina inicial de serveis
	Botó de serveis
	Botó Estat del treball

SÍMBOL	DESCRIPCIÓ
	Botó Estat de la impressora
	Botó Idioma
	Botó Estalvi d'energia
	Mode de suspensió
CA	Botó Esborra-ho tot
	Botó Pausa de marcatge
	Aquest element es pot reciclar.

Seguretat

Aquest capítol inclou:

Avisos i seguretat 20
Seguretat elèctrica 21
Seguretat durant el funcionament 23
Seguretat del làser 25
Seguretat de la bateria 26
Seguretat del cable de la línia telefònica 27
Seguretat durant el manteniment 28
Informació sobre consumibles 29
Informació de contacte sobre medi ambient, salut i seguretat 30

Avisos i seguretat

Llegiu les següents instruccions detingudament abans de fer servir la impressora. Consulteu la informació següent per garantir un funcionament segur continu de la vostra impressora.

La impressora i els subministraments Xerox® han estat dissenyats i provats perquè compleixin uns requisits de seguretat molt estrictes. Aquests requisits de seguretat inclouen l'avaluació i certificació de les agències de seguretat i el compliment amb la normativa electromagnètica i els estàndards mediambientals establerts.

Les proves i el rendiment de seguretat i mediambiental d'aquest producte han estat comprovats només amb materials Xerox®.

Alteracions no autoritzades, que poden incloure afegir noves funcions o connectar dispositius externs poden afectar la certificació del producte. Poseu-vos en contacte amb el representant de Xerox® per obtenir més informació.

Seguretat elèctrica

INFORMACIÓ GENERAL

AVÍS:

- No introduïu objectes a les ranures ni les obertures de la impressora. Si toqueu un punt amb càrrega elèctrica o curtcircuiteu algun component, podeu provocar un incendi o una descàrrega elèctrica.
- No traieu les cobertes ni les proteccions que estiguin agafades amb cargols a menys que vulgueu instal·lar equipament opcional o que se us hagi demanat específicament que ho feu. Apagueu la màquina quan dugueu a terme aquestes instal·lacions. Desconnecteu el cable d'alimentació quan traieu cobertes o proteccions per instal·lar equipament opcional. A part de les opcions que pot instal·lar l'usuari, sota aquestes cobertes no hi ha cap component que pugueu arreglar ni mantenir vosaltres mateixos.

APAGADA D'EMERGÈNCIA

Les situacions següents són un risc per a la vostra seguretat:

- El cable d'alimentació està malmès o desgastat.
- S'ha vessat líquid damunt la impressora.
- La impressora s'ha exposat a aigua.
- La impressora deixa anar fum i la seva superfície s'ha escalfat més del normal.
- La impressora emet sorolls o olors fora del normal.
- La impressora fa saltar un tallacircuits, un fusible o un altre dispositiu de seguretat.

Si us trobeu en alguna d'aquestes situacions, feu el següent:

1. Apagueu la impressora immediatament.
2. Desconnecteu el cable d'alimentació de la presa de corrent.
3. Truqueu a un tècnic de servei autoritzat.

CABLE D'ALIMENTACIÓ I SUBMINISTRAMENT ELÈCTRIC

AVÍS:

- Utilitzeu el cable d'alimentació que se subministra amb la impressora.
- No traieu ni modifiqueu el cable d'alimentació.
- Assegureu-vos que la presa de corrent es troba a prop de la impressora i que s'hi pot accedir fàcilment.
- Endolleu el cable d'alimentació directament a una presa de corrent amb connexió a terra. Assegureu-vos que cada extrem del cable es troba ben connectat. Si no sabeu si una presa té connexió a terra, demaneu a un electricista que faci les comprovacions necessàries.

AVÍS:

- Per evitar el risc de descàrregues elèctriques o incendis, no utilitzeu extensions.
- No utilitzeu un endoll adaptador a terra per connectar la impressora a una presa de corrent que no tingui un terminal de connexió a terra.
- Cal que el subministrament elèctric de la impressora satisfaci els requisits indicats a la placa de dades a la part posterior del dispositiu. Si cal, poseu-vos en contacte amb el proveïdor del subministrament elèctric local o amb un electricista qualificat.
- No col·loqueu la impressora en un lloc on pugui trepitjar-se el cable d'alimentació.
- No col·loqueu objectes damunt del cable d'alimentació.
- No desendolleu o endolleu el cable d'alimentació mentre l'interruptor d'alimentació es trobi engegat.
- Si el cable d'alimentació es malmet o es desgasta, substituïu-lo.
- Per evitar una descàrrega elèctrica i malmetre el cable, subjecteu l'endoll quan desendolleu el cable.

DESCONNECTEU EL DISPOSITIU

El cable d'alimentació és el dispositiu de desconnexió de la màquina. Per apagar tot el subministrament elèctric de la màquina, desconnecteu el cable d'alimentació de la presa de corrent.

Seguretat durant el funcionament

El dispositiu i els subministraments de Xerox han estat dissenyats i provats perquè compleixin uns requisits de seguretat molt estrictes. Aquests inclouen l'examen i l'aprovació per part d'un organisme de seguretat i el compliment dels estàndards mediambientals establerts.

Si feu cas de les instruccions de seguretat següents, contribuireu a un funcionament segur i ininterromput de la vostra impressora.

DIRECTRIUS DE FUNCIONAMENT

- No obriu les safates quan la impressora estigui imprimint.
- No obriu les portes quan la impressora estigui imprimint.
- No moveu la impressora quan estigui imprimint.
- Manteniu les mans, el cabell, la corbata, etc. allunyats de la sortida i del rodet d'alimentació.
- Les cobertes que només es poden extraure amb eines protegeixen les àrees de perill de l'interior de la impressora. No traieu aquestes cobertes protectores.
- No invalideu cap dispositiu d'interbloqueig mecànic o elèctric.
- No proveu de treure el paper que s'hagi encallat profundament a la impressora. Apagueu la impressora immediatament i, a continuació, poseu-vos en contacte amb el vostre representant local de Xerox.

AVÍS:

- Les superfícies mecàniques de l'àrea del fusor són calentes. Aneu amb cura quan traieu encallaments de paper d'aquestes àrees i eviteu tocar superfícies metàl·liques.
- Per evitar caigudes, no empenyeu ni desplaceu el dispositiu amb totes les safates desplegades.
- No col·loqueu recipients de cafè ni d'altres líquids a la premsa de producció.

INFORMACIÓ D'OZÓ

La impressora produeix ozó durant el funcionament habitual. L'ozó pesa més que l'aire. La quantitat d'ozó produïda depèn del volum de còpies. Instal·leu la impressora en un lloc ben ventilat.

Per obtenir més informació, consulteu Dades de l'ozó i Dades de la ventilació a www.xerox.com/en-us/about/ehs/health-and-safety.

UBICACIÓ DE LA IMPRESSORA

- Col·loqueu la impressora en una superfície anivellada, sòlida i estable que pugui suportar el pes de la impressora. Per trobar el pes de la vostra configuració d'impressora, consulteu *Especificacions físiques* al *Manual d'usuari*.
- No bloquegeu ni cobriu les ranures ni les obertures de la impressora. Aquestes obertures serveixen per ventilar la impressora i impedir-ne el sobreescalfament.

- Col·loqueu la impressora en una àrea on hi hagi espai suficient per al seu ús i per a les tasques de manteniment.
- No proveu de moure la impressora de producció. El dispositiu d'anivellament que es va abaixar per a la instal·lació de la impressora de producció podria malmetre el terra o la catifa.
- Col·loqueu la impressora en una àrea sense pols.
- No deseu ni feu funcionar la impressora en un entorn extremadament calorós, fred o humit.
- No col·loqueu la impressora prop de cap font de calor.
- No deixeu la impressora exposada a la llum solar directa per tal d'evitar malmetre els components sensibles a la llum.
- No deixeu la impressora exposada al flux directe d'aire fred d'un sistema d'aire condicionat.
- No col·loqueu la impressora en un lloc susceptible de patir vibracions.
- Per gaudir del millor rendiment, utilitzeu la impressora a l'alçada especificada a les *Especificacions mediambientals* al *Manual d'usuari*.

SUBMINISTRAMENTS DE LA IMPRESSORA

- Utilitzeu els subministraments dissenyats per a la vostra impressora. La utilització de materials inadequats pot produir un rendiment incorrecte i un perill per a la seguretat.
- Seguiu tots els avisos i les instruccions que acompanyen el producte, les opcions i els subministraments.
- Emmagatzemeu tots els consumibles d'acord amb les instruccions de l'embalatge o de la caixa.
- Mantingueu tots els consumibles fora de l'abast dels nens.
- Mai no llenceu el tòner, els cartutxos de tòner, els cartutxos del cilindre ni els cartutxos de residus al foc.

AVÍS: Quan es manipulen cartutxos de tinta o de líquid del fusor, eviteu el contacte amb la pell i els ulls. El contacte amb els ulls pot provocar irritació i inflamació. No intenteu desmuntar els cartutxos, ja que això pot incrementar el risc de contacte amb la pell o els ulls.

Atenció: No es recomana l'ús de subministraments que no siguin de Xerox. La Garantia de Xerox, l'Acord de servei i la Garantia de satisfacció total no cobreixen els danys, el mal funcionament ni la degradació del rendiment causats per subministraments que no siguin de Xerox o l'ús de subministraments de Xerox no específics per a aquesta impressora. La Total Satisfaction Guarantee (Garantia de satisfacció total) està disponible als Estats Units i al Canadà. La cobertura pot variar fora d'aquestes àrees. Poseu-vos en contacte amb el representant de Xerox per obtenir més dades.

Seguretat del làser

SEGURETAT DEL LÀSER - AMÈRICA DEL NORD

El producte satisfà els estàndards de seguretat i s'ha certificat com a producte làser de classe 1 segons les normatives del Centre de Dispositius i Radiologia (CDRH) de l'Administració d'Aliments i Fàrmacs (FDA) dels EUA pel que fa als productes làser. Aquest producte satisfà els estàndards de rendiment de l'FDA per a productes làser llevat pel que fa a les variacions derivades de la notificació sobre tecnologia làser número 50 de 24 de juny de 2007. Aquestes normatives s'apliquen als productes làser comercialitzats als EUA. L'etiqueta a la màquina indica el compliment amb les normatives CDRH i s'ha d'incorporar a tots els productes làser comercialitzats als Estats Units. Aquest producte no emet radiació làser perjudicial.

Laser Warning

L'ús de controls, ajusts o procediments de rendiment no descrits en aquest manual pot exposar-vos a radiacions làser perilloses.

Ja que la radiació emesa a l'interior del producte es troba confinada per l'estructura protectora i les cobertes exteriors, el raig làser no pot sortir de la màquina durant cap etapa d'ús de l'usuari.

El producte inclou etiquetes d'avis referents al làser. Aquestes etiquetes tenen com a objectiu ser utilitzades pels representants de Xerox i es col·loquen a sobre o a prop de panells o cobertes que requereixen eines especials per a la seva extracció. No traieu cap d'aquests panells. No hi ha cap àrea que l'usuari hagi d'accedir mitjançant aquestes cobertes.

SEGURETAT DEL LÀSER - UNIÓ EUROPEA

El producte satisfà l'estàndard de seguretat 60825-1: 2014.

Aquest dispositiu compleix els estàndards de rendiment de productes làser que estableixen el organismes governamentals, nacionals i internacionals, i ha estat certificada com a producte làser de classe 1. No emet radiació perillosa perquè el feix resta totalment protegit en tots els modes d'utilització i manteniment per part del client.

AVÍS: L'ús de controls, ajusts o procediments no descrits en aquest manual pot exposar-vos a radiacions perilloses.

El producte inclou etiquetes d'avis referents al làser. Aquestes etiquetes tenen com a objectiu ser utilitzades pels representants de Xerox i es col·loquen a sobre o a prop de panells o cobertes que requereixen eines especials per a la seva extracció. No traieu cap d'aquests panells. No hi ha cap àrea que l'usuari hagi d'accedir mitjançant aquestes cobertes.

Si necessiteu més informació de seguretat sobre el producte o els materials subministrats per Xerox, podeu enviar una sol·licitud per correu electrònic a EHS-Europe@xerox.com.

Seguretat de la bateria

Una o diverses plaques de circuits impresos a la impressora conté bateria de liti.

No proveu de reparar o substituir la bateria de liti. Si hi ha algun problema amb la bateria, poseu-vos en contacte amb un representant de servei autoritzat per solucionar-lo.

AVÍS: Si la bateria d'un circuit imprès no s'instal·la correctament, es pot produir una explosió.

La bateria de liti a la impressora conté material amb perclorat. Per obtenir informació sobre els procediments de manipulació especials per a material amb perclorat, consulteu www.dtsc.ca.gov/hazardouswaste/perchlorate.

Seguretat del cable de la línia telefònica

AVÍS: Per reduir les possibilitats que es produeixi un incendi, utilitzeu només cables de línia de telecomunicacions número 26 (American Wire Gauge (AWG)) o més llargs.

Seguretat durant el manteniment

- No realitzeu procediments de manteniment que no s'hagin descrit en la documentació del client.
- Utilitzeu els materials de neteja i els subministraments només com s'indiqui.

Warning: No utilitzeu netejadors en aerosol. Els netejadors d'aerosol poden produir explosions o incendis si s'utilitzen en dispositius electromecànics.

- No traieu les cobertes ni les proteccions ajustades amb caragols. Els elements que el client pot revisar no es troben darrere d'aquestes cobertes.
- Si es produeix un vessament de tòner, utilitzeu un fregall o un drap humitejat per netejar-lo. Procediu lentament per minimitzar la generació de pols durant la neteja. Eviteu l'ús d'aspiradores. Si cal emprar un aspirador, cal que s'hagi dissenyat per a pols combustibles, amb un motor antiexplosions i una mànega no conductiva.

Hot Warning

Les superfícies mecàniques de l'àrea del fusor són calentes. Aneu amb cura quan traieu encallaments de paper d'aquestes àrees i eviteu tocar superfícies metàl·liques.

Nota: La vostra premsa de producció de Xerox està equipada amb un dispositiu d'estalvi d'energia per conservar l'energia quan la unitat no s'utilitza. La premsa de producció es pot deixar engegada de forma contínua.

Informació sobre consumibles

AVÍS: Quan es manipulen cartutxos de tinta o de líquid del fusor, eviteu el contacte amb la pell i els ulls. El contacte amb els ulls pot provocar irritació i inflamació. No intenteu desmuntar els cartutxos, ja que això pot incrementar el risc de contacte amb la pell o els ulls.

- Emmagatzemeu tots els consumibles d'acord amb les instruccions de l'embalatge o de la caixa.
- Mantingueu tots els consumibles fora de l'abast dels nens.
- Mai no llenceu al foc tòner, cartutxos d'impressió o contenidors de tòner.

Per obtenir informació sobre el programa de reciclatge de subministraments de Xerox®, aneu a www.xerox.com/recycling.

Informació de contacte sobre medi ambient, salut i seguretat

Per obtenir més informació sobre el medi ambient, la salut i la seguretat en relació amb aquest producte i els subministraments de Xerox, poseu-vos en contacte amb:

- EE UU i el Canadà: 1-800-ASK-XEROX (1-800-275-9376)
- Europa: EHS-Europe@xerox.com

Per obtenir informació de seguretat del producte als Estats Units i el Canadà, aneu a www.xerox.com/environment.

Per a informació sobre seguretat del producte per a Europa, aneu a www.xerox.com/environment_europe.

Introducció

Aquest capítol inclou:

Components de la impressora.....32
Accessoris.....37
Opcions d'energia.....45
Més informació.....47

Components de la impressora

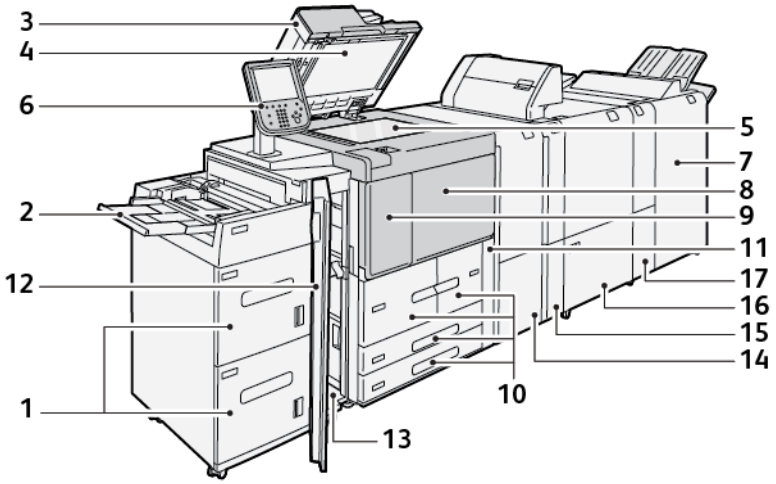

1. Alimentador d'alta capacitat opcional, safates 6 i 7
2. Safata especial, safata 5
3. Alimentador de documents automàtic a dues cares
4. Coberta dels documents
5. Vidre d'exposició
6. Interfície d 'usuari; tauler de control
7. Acabadora de producció opcional
8. Portada
9. Coberta esquerra per al tòner
10. Safates 1-4
11. Coberta del cartutx de residus
12. Coberta frontal a l'alimentador d'alta capacitat
13. Coberta esquerra inferior
14. Mòdul d'interfície de reducció de la curvatura
15. Mòdul de l'encartadora opcional
16. Fesa i retalladora a 2 cares opcional
17. Plegadora en C/Z opcional

COMPONENTS INTERNS

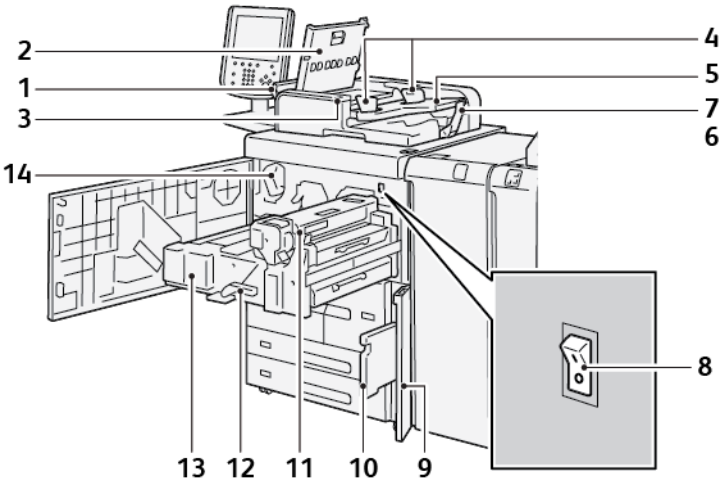

1. Coberta esquerra
2. Coberta superior
3. Indicador de confirmació
4. Guies de documents
5. Safata de l'alimentador de documents
6. Safata de sortida de documents
7. Topall dels documents
8. Interruptor d'alimentació principal
9. Coberta del contenidor de residus de tòner
10. Recipient de tòner residual
11. Unitat del fusor
12. Agafador
13. Mòdul de transferència
14. Cartutx de tòner

ALIMENTADOR DE DOCUMENTS AUTOMÀTIC A DUES CARES

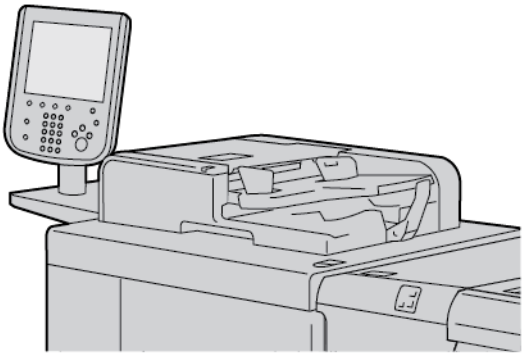

Consells per utilitzar l'alimentador automàtic de documents a doble cara:

- Utilitzeu l'alimentador automàtic de documents a doble cara per escanejar com a màxim 250 documents de forma simultània.
- Si utilitzeu documents originals de diverses mides, alineeu les cantonades superiors del costat esquerre a l'alimentador automàtic de documents.
- Abans de col·locar documents a l'alimentador automàtic de documents a doble cara, traieu les grapes i els clips.
- Per a la millor sortida, no col·loqueu documents arrugats o malmesos a l'alimentador automàtic de documents a doble cara.

INTERFÍCIE D'USUARI

La interfície d'usuari inclou un tauler de control i una pantalla tàctil, on podeu seleccionar opcions, veure informació de la impressora i realitzar determinades tasques.

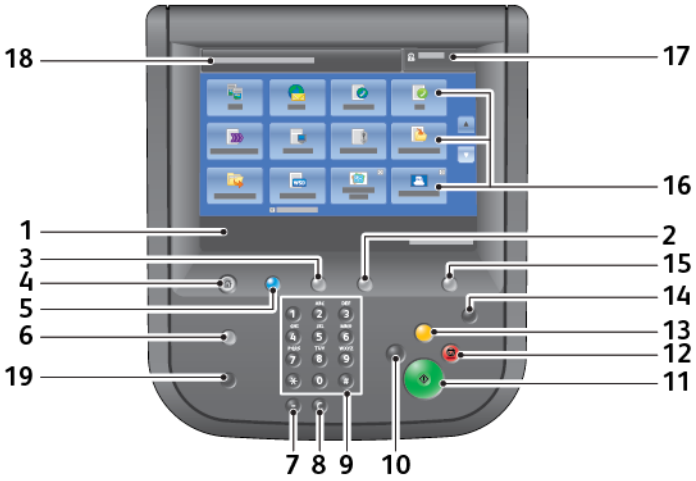

NÚMERO	COMPONENT	FUNCIÓ
1	Pantalla tàctil	Mostra els missatges necessaris per al funcionament del dispositiu i botons per a les funcions. Toqueu la pantalla para obtenir operacions de funcionament i opcions de les funcions.
2	Estat de la màquina	Premeu el botó per verificar l'estat de la màquina, els comptadors d'ús, l'estat dels consumibles i els informes d'impressió.
3	Estat del treball	Premeu el botó per verificar o cancel·lar el treball actual, per verificar o imprimir els treballs emmagatzemats o per verificar els treballs completats.
4	Pàgina inicial de serveis	Premeu el botó per mostrar la pantalla Pàgina principal de serveis principal. La pantalla Pàgina principal de serveis, de manera predefinida, mostra els botons de serveis disponibles com ara Còpia, Correu electrònic, Escaneig per xarxa, Emmagatzematge a carpeta i Enviament des de la carpeta. L'administrador del sistema pot canviar la Pantalla principal de serveis per visualitzar una funció determinada, com ara la funció de còpia. Per obtenir informació addicional, consulteu la *Guia de l'administrador del sistema de la impressora/copiadora Xerox® PrimeLink® B9100/B9110/B9125/B9136*.
5	Serveis	S'il·lumina quan el subministrament principal s'ha activat.
6	Ajuda	Premeu aquest botó per visualitzar el sistema d'ajuda.
7	Pausa de marcatge	Premeu aquest botó per inserir una pausa de marcatge en un número de telèfon o fax.
8	C	Premeu aquest botó per suprimir l'última entrada.
9	Teclat	Utilitzeu el teclat per introduir dades alfanumèriques.
10	Interromp	Premeu el botó per suspendre un treball d'impressió o còpia en curs i aturar el dispositiu per processar un altre treball. Durant el mode d'interrupció, el botó d'interrupció s'il·lumina. Per sortir del mode d'interrupció i reprendre el treball suspès, premeu el botó d'interrupció de nou.
11	Inicia	Premeu el botó per realitzar determinades funcions, com ara l'escaneig de documents.
12	Atura	Premeu el botó per aturar el treball o la comunicació actual.
13	Esborra-ho tot	Premeu aquest botó per restablir els valor predefinits de totes les seleccions. La impressora torna al mateix estat on es trobava en engegar-se.
14	Estalvi d'energia	Quan la impressora està inactiva, entra al mode d'estalvi d'energia per reduir el consum energètic. Per sortir del mode

NÚMERO	COMPONENT	FUNCIÓ
		d'estalvi d'energia, el botó Estalvi d'energia s'il·lumina. Premeu el botó per sortir del mode d'estalvi d'energia.
15	Inicia/tanca la sessió	Aquest botó s'il·lumina quan un usuari inicia una sessió en mode d'administració del sistema, el mode d'autenticació o el mode de comptes. Premeu aquest botó per mostrar la pantalla d'entrada de l'identificador d'usuari per entrar al mode d'administració del sistema, el mode d'autenticació o el mode de comptes. Premeu el botó de nou per sortir dels modes.
16	Serveis a la pantalla	Utilitzeu les opcions a la pantalla per entrar a les diferents pantalles del servei i realitzar les seleccions de les funcions. Les opcions Còpia, Escaneig per xarxa, Emmagatzematge a USB, etc. estan disponibles.
17	Camp Inici de sessió	Mostra l'usuari connectat actual. Seleccioneu aquesta opció per iniciar sessió als modes Administració del sistema, Autenticació o Comptes.
18	Camp Missatge	Mostra els missatges als usuaris.
19	Idioma	Premeu el botó per mostrar les opcions d'idioma als usuaris.

Accessoris

Hi ha diversos dispositius d'acabament i alimentació opcionals per a la vostra impressora de Xerox. Els dispositius s'analitzen breument a les pàgines següents, amb detalls sobre com trobar informació de cada dispositiu.

ACCESSORIS D'ALIMENTACIÓ

Els accessoris d'alimentació opcionals següents són compatibles amb la impressora.

Alimentador d'alta capacitat, safates 6 o 7

L'alimentador d 'alta capacitat de dues safates de mida carta (les safates 6 i 7) proporcionen una capacitat addicional de 4000 fulls per a paper A4 (210 x 297 mm) o 8,5 x 11 polz. Cada safata pot contenir 2000 fulls, de 16 lb Bond a 80 lb coberta, o 52–216 g/m^2.

L'alimentador d'alta capacitat té quatre posicions d'alimentació per la vora llarga fixes, marcades a la safata:

- B5
- 26,67 cm
- 27,94 cm
- A4

L'alimentador d'alta capacitat té una posició personalitzada d'alimentació per la vora llarga variable que admet mides personalitzades de paper de 297 x 182 mm (11,69 x 7,2 polz.) a 330,2 x 241 mm (13 x 9,5 polz.).

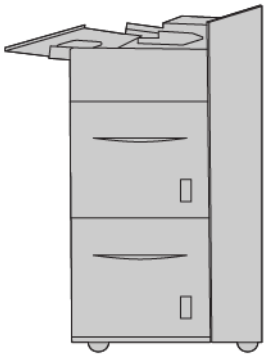

Alimentador d'alta capacitat de gran format, safates 6 o 7

L'alimentador d'alta capacitat de gran format està disponible amb 1 o 2 safates. L'alimentador d'alta capacitat de gran format admet moltes mides de material d'impressió, com ara material estàndard i extragran de fins a 330,2 x 488 mm (13 x 19,2 polz.). Cada safata té una capacitat màxima de 2000 fulls.

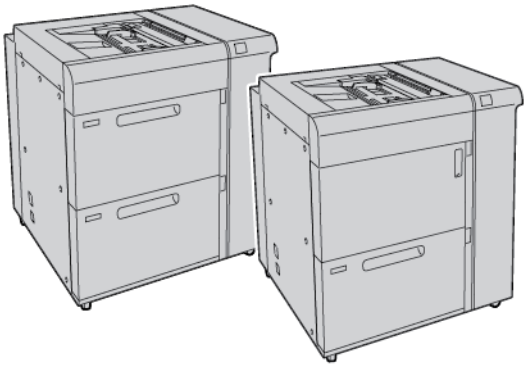

Nota:

- L'alimentador d'alta capacitat de gran format de 2 safates no està disponible amb la configuració de la copiadora/impressora Xerox® PrimeLink® B9100.
- L'alimentador d'alta capacitat de gran format d'1 safata no està disponible amb la configuració de la copiadora/impressora Xerox® PrimeLink® B9136.

Alimentador al buit d'alta capacitat

Components de l'alimentació al buit d'alta capacitat.

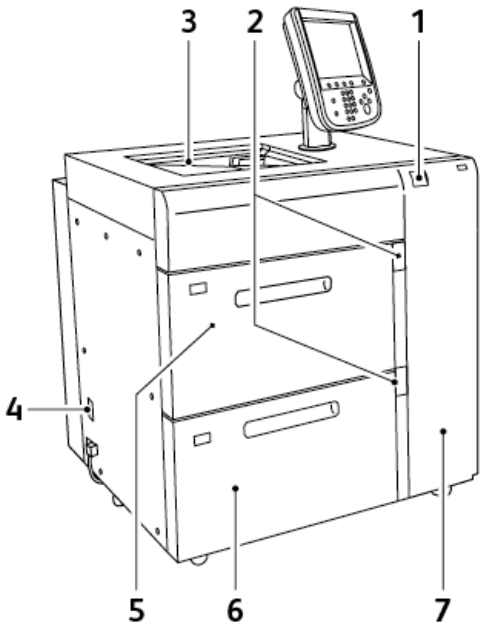

1. Indicador d'error
2. Indicador de nivell de paper i safata que s'està utilitzant
3. Safata 5, safata especial
4. Disjuntor
5. Safata 6 de l'alimentador al buit d'alta capacitat
6. Safata 7 de l'alimentador al buit d'alta capacitat
7. Coberta lateral dreta

La informació següent s'aplica a l'alimentador al buit d'alta capacitat.

- Si es produeix un encallament, l'indicador d'error s'il·lumina.
- Quant a l'indicador de nivell de paper, s'il·lumina l'indicador superior de la safata corresponent que està activa. Els quatre indicadors centrals indiquen la quantitat de paper restant, 1=25 %. Quan els quatre indicadors estan apagats, la safata està buida i l'indicador de paper buit s'il·lumina.
- En cas de falta de corrent o curtcircuit, el disjuntor desconnecta l'alimentació elèctrica del dispositiu.
- Per eliminar l'encallament, obriu la coberta lateral dreta.

ACCESSORIS D'ACABAT

Els accessoris d'acabat opcionals següents són compatibles amb la impressora.

Mòdul d'interfície

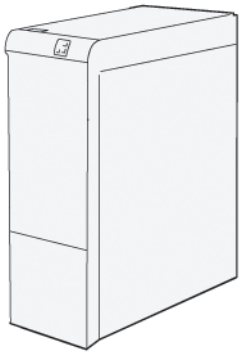

El mòdul d'interfície de reducció de la curvatura proporciona les funcions següents:

- La comunicació entre la impressora i el dispositiu d'acabat connectat.
- Un recorregut del paper alineat entre la premsa i el dispositiu d'acabat connectat.
- El refredament i la reducció de la curvatura del paper durant la sortida de la premsa.

Els següents accessoris d'acabat requereixen l'ús del mòdul d'interfície de reducció de la curvatura:

- GBC® AdvancedPunch® Pro
- Apiladora d'alta capacitat

Mòdul de l'encartadora

Utilitzeu el mòdul de l'encartadora per col·locar el paper (com ara paper en blanc, preimprès o especial) que voleu inserir a la sortida acabada.

Nota: El mòdul de l'encartadora es proporciona amb l'acabadora de producció. Per obtenir més informació, consulteu Informació general de les acabadores de producció.

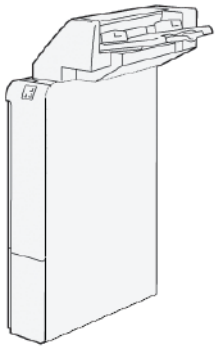

GBC® AdvancedPunch™ Pro

GBC® AdvancedPunch™ Pro és un mòdul de perforació automàtica que s'integra amb la premsa per simplificar la producció d'informes, directoris, guies de preus i altres llibres enquadernats. El mòdul de perforació iguala o millora la qualitat tradicional d'aquest tipus de dispositius perquè permet augmentar la velocitat i la productivitat a través de l'eliminació de la laboriosa perforació manual. El dispositiu de mides reduïdes AdvancedPunch Pro té uns requisits d'espai mínims i és compatible amb diversos conjunts de perforació de bobina opcionals.

GBC® AdvancedPunch™ Pro es pot connectar a diversos dispositius d'acabament opcional i es col·loca en línia amb els dispositius.

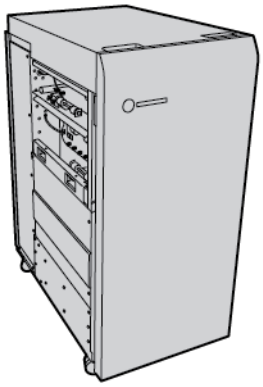

Nota: El dispositiu d'acabat opcional requereix el mòdul d'interfície de reducció de la curvatura.

GBC® AdvancedPunch™ Pro proporciona les capacitats següents:

- Perfora una varietat de tipus i mides de materials d'impressió
- Perforació per vora posterior, alimentació per la vora llarga i alimentació per la vora curta
- Un tauler de control de detecció de jocs de bobina de perforació mostra el tipus d'encunyació i el recompte de cicles
- Els encunyats inclouen perforacions de 3 - 7 forats, bobines, cables i pues per permetre els formats d'enquadernació més habituals
- Funciona a la velocitat nominal del motor d'impressió per a la majoria de les mides de paper
- Els conjunts de perforació de canvi ràpid es poden intercanviar sense eines
- Tots els conjunts de perforació inclouen una etiqueta d'identificació que proporciona usuaris amb el nom i el patró de perforació
- Àrea d'emmagatzematge per a dos conjunts de perforació addicionals adjacents al contenidor de la unitat de perforació

Per obtenir informació i instruccions detallades per a l'ús de la unitat GBC® AdvancedPunch™ Pro, consulteu la guia en el disc de documentació del dispositiu, o aneu a www.xerox.com i, al quadre de **cerca**, introduïu `GBC AdvancedPunch Pro`.

Apiladora d'alta capacitat

L'apiladora d'alta capacitat és un dispositiu d'acabament opcional que proporciona funcionalitats de desplaçament i apilat d'alta capacitat per dipositar la sortida de la producció al carro o a la safata de l'apiladora. L'apiladora proporciona una safata superior adient per tirades curtes de l'apiladora.

Nota: L'apiladora d'alta capacitat requereix el mòdul d'interfície de reducció de la curvatura.

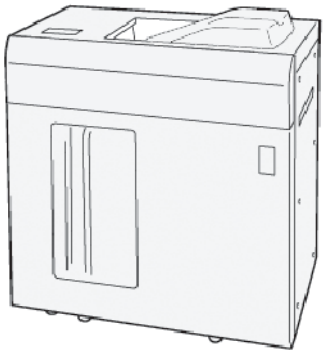

Fesa i retalladora a 2 cares

La fesa i la retalladora a 2 cares proporcionen funcions de fesa i retallada a les dues cares de la sortida.

La fesa i la guillotina a 2 cares retalla la part superior i la inferior de les fulles o dels fullets per produir una sortida amb sagnat complet. Quan el dispositiu es combina amb el mòdul de la retalladora SquareFold®, es poden retallar totes les vores dels fullets, llevat de la vora d'enquadernació. Això permet crear fullets amb sagnat complet. Per obtenir més informació, consulteu Mòdul de la guillotina SquareFold®

El dispositiu d'acabat opcional requereix una de les acabadores de producció següents:

- Acabadora de producció
- Acabadora de producció amb productor de fullets
- Acabadora de producció Plus

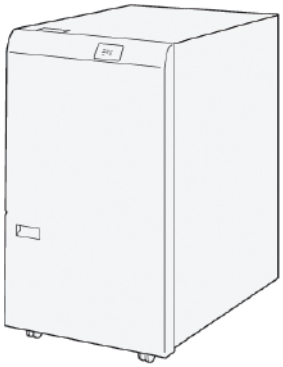

Plegadora en C/Z

La plegadora en C/Z és un dispositiu d'acabat opcional que proporciona impressions amb plec en C i plec en Z per a sortides de les mides següents:

- Mida Carta o A4: 210 x 297 mm (8,5 x 11 polz.)
- A3 o Tabloide: 297 x 420 mm (11 x 17 polz.)

La plegadora en C/Z només està disponible amb l'acabadora de producció, l'acabadora de producció Plus i l'acabadora de producció amb productor de fullets.

Acabadores a punt per a la producció

La impressora disposa de tres acabadores de producció:

- L'acabadora de producció disposa de dues safates de sortida, una grapadora i una perforadora bàsica opcional.

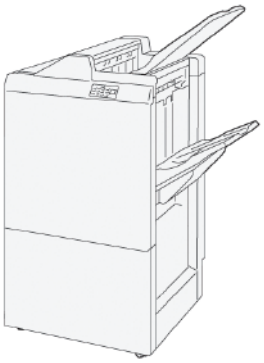

- El productor de fullets de producció proporciona les mateixes funcions que l'acabadora de producció. A més, l'acabadora de producció amb productor de fullets crea fullets grapats pel llom automàticament, amb fins a 30 fulls i plec doble (també anomenat Un sol plec).

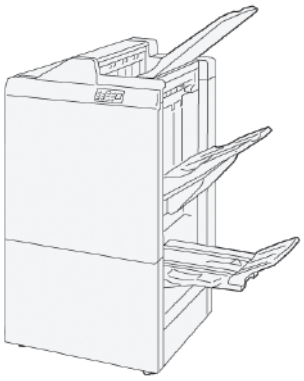

- L'acabadora de producció Plus inclou les mateixes funcions i característiques que l'acabadora de producció. Addicionalment, l'acabadora de producció Plus actua d'interfície per transferir el paper entre la premsa i els dispositius d'acabament.

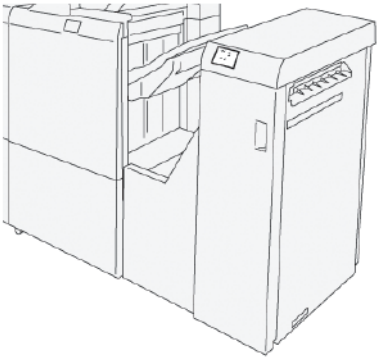

Mòdul de la guillotina SquareFold®

El mòdul de la guillotina SquareFold® allisa el llom d'un fullet i en retalla les vores.

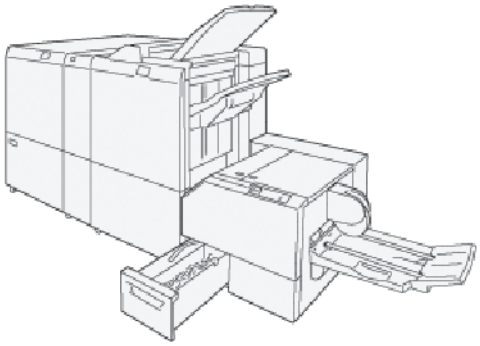

El mòdul de la guillotina SquareFold® només està disponible amb l'acabadora de producció del productor de fullets.

Opcions d'energia

El dispositiu disposa d'un interruptor d'alimentació i l'interruptor d'alimentació principal.

ENGEGADA

Després d'engegar la impressora, calen aproximadament 3 minuts per escalfar-se abans de poder començar a fer còpies.

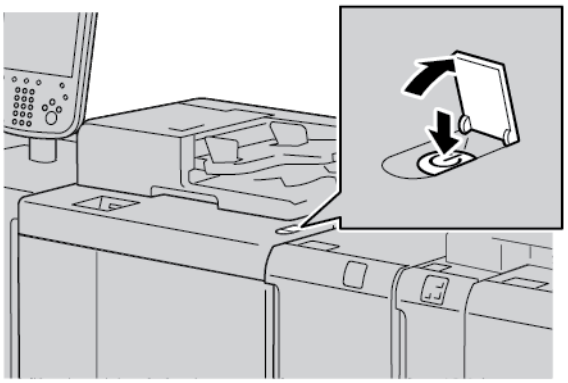

1. Obriu la coberta .
2. Col·loqueu l'interruptor d'alimentació a la posició d'engegada.

   El missatge `Espereu` indica que la impressora s'està escalfant. No podeu utilitzar la impressora durant l'etapa d'escalfament.

APAGA

Abans d'apagar el dispositiu, assegureu-vos que el processament dels treballs, la impressió i la còpia han finalitzat. Assegureu-vos que l'indicador de dades no s'il·lumina.

1. Premeu l'interruptor d'alimentació a la part superior de la impressora. La impressora s'apaga.
2. Per continuar apagant l'alimentació principal, assegureu-vos que la pantalla tàctil del tauler de control s'ha apagat i que l'indicador d'estalvi d'energia no s'il·lumina.
3. Obriu la coberta frontal.

4. Per apagar l'interruptor principal, col·loqueu l'interruptor d'alimentació principal en la posició zero [0]. Quan l'alimentació principal s'ha apagat, l'indicador d'alimentació principal no s'il·lumina.

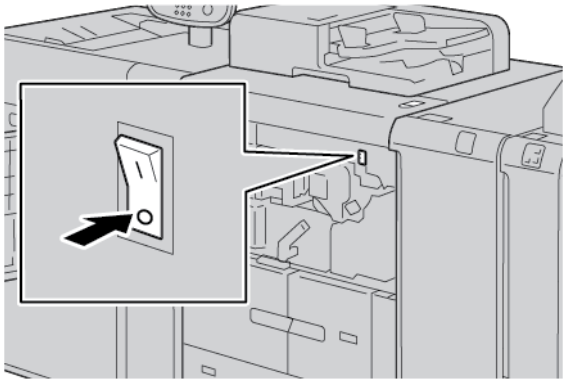

5. Tanqueu la coberta frontal.

ESTALVI D'ENERGIA

La funció d'estalvi d'energia té dues posicions:

- Baixa energia: Després de romandre inactiu durant un període de temps predefinit, el dispositiu passa al mode de baixa energia.
- Suspensió: Després de passar al mode de baixa energia i de romandre inactiu durant un altre període de temps predefinit, el dispositiu passa al mode de suspensió.

Exemples:

- Si el mode de baixa energia es configura com a 15 minuts, i el mode de suspensió es defineix com a 60 minuts, el mode de suspensió s'activa després de 60 minuts d'inactivitat total, i no 60 minuts després de l'inici del mode de baixa energia.
- Si el mode de baixa energia es configura com a 15 minuts, i el mode de suspensió es defineix com a 20 minuts, el mode de suspensió s'activa 5 minuts després de l'inici del mode de baixa energia.

Per configurar els períodes del mode de baixa energia i el mode de suspensió, al tauler de control, inicieu sessió com a administrador del sistema. Premeu el botó **Estat de la màquina** i toqueu **Eines > Configuració del sistema > Configuració de serveis comuns > Opcions d'estalvi d'energia**.

Sortir del mode d'estalvi d'energia

1. Per sortir del mode d'estalvi d'energia, al tauler de control, premeu el botó **Estalvi d'energia**.
2. Envieu un treball d'impressió a la impressora o feu còpies a la impressora.

Més informació

Consulteu les fonts següents per obtenir més informació sobre el vostre dispositiu i les seves funcions.

RECURS	UBICACIÓ
Guia de planificació i instal·lació	Empaquetat amb la impressora.
Documentació del servidor d'impressió Xerox® EX amb tecnologia de Fiery®	Per obtenir més informació, consulteu la documentació proporcionada amb el servidor d'impressió. Després de la instal·lació, es recomana que imprimiu, o que demaneu a l'administrador del sistema que imprimeixi, la documentació del servidor d'impressió.
Llista de materials provats	S'ha validat una llista de materials (substrats) per a la impressora. Per obtenir la llista, aneu a www.xerox.com/digital-printing/latest/PB9DS-02.pdf o poseu-vos en contacte amb el vostre representant de vendes de Xerox. Per obtenir informació sobre la disponibilitat de fluxos de treball opcionals de l'IPDS o de l'LCDS, poseu-vos en contacte amb un representant de vendes de Xerox.
La informació d'assistència tècnica per a la impressora inclou assistència tècnica en línia, assistent d'ajuda en línia i descàrrega de controladors.	www.xerox.com/office/PLB91XXsupport
Pàgines d'informació	Per imprimir mitjançant el tauler de control, premeu el botó **Estat del dispositiu** i seleccioneu la pestanya **Subministraments**. Per imprimir mitjançant el servidor web incorporat, feu clic a **Assistència** i, a continuació, a la pantalla Assistència en línia, feu clic a **Connecta**.
Altres subministraments de la impressora	Aneu a www.xerox.com/office/PLB91XXsupplies, i seleccioneu el vostre model de dispositiu.
Assistència tècnica per al client de Xerox i ventes locals	www.xerox.com/office/worldcontacts
Registre de la impressora	www.xerox.com/office/register
Ajuda a la World Wide Web	Per obtenir assistència del sistema, ajuda per a l'usuari, documentació i assistència de serveis, aneu a www.xerox.com/office/worldcontacts i feu clic a l'enllaç **Contacte** per obtenir informació del contacte o el números de telèfon a la vostra àrea.

Es recomana imprimir tota la documentació del client i guardar-la a prop del dispositiu.

Nota: Per a obtenir les actualitzacions de documentació més recents per al vostre dispositiu de Xerox, aneu a www.xerox.com/support.

Abans de posar-vos en contacte amb Xerox per obtenir assistència, assegureu-vos que disposeu del número de sèrie del dispositiu de Xerox. El número de sèrie es mostra a la pestanya **Informació de la màquina**. Per accedir a la pestanya **Informació del dispositiu**, al tauler de control del dispositiu, premeu el botó **Estat de la màquina** i toqueu **Informació del dispositiu**. A l'àrea Informació general, preneu nota del número de sèrie del dispositiu de Xerox.

Impressió

Aquest capítol inclou:

Impressió de xarxa 50
Impressió de xarxa mitjançant separadors 52

Impressió de xarxa

Els procediments d'impressió depenen del programari de l'aplicació que s'utilitza. Per obtenir més informació, consulteu la documentació de cada aplicació.

Per obtenir informació sobre les funcions d'impressió, a la pantalla del controlador d'impressió, feu clic a **Ajuda** i reviseu la informació de la funció.

Nota: Els controladors d'impressió PostScript i PCL tenen diverses opcions i funcions d'impressió.

IMPRESSIÓ AMB ELS CONTROLADORS D'IMPRESSIÓ POSTSCRIPT

1. Col·loqueu el paper a la safata. Consulteu Paper i suports d'impressió.
2. A l'ordinador, obriu el document que voleu imprimir.
3. Seleccioneu **Fitxer > Imprimir**.
4. Seleccioneu la impressora corresponent.
5. Seleccioneu **Propietats**.

   Es mostra una nova finestra amb les pestanyes Opcions d'impressió, Opcions d'imatge, Opcions de document i Avançada.
6. A la pestanya Opcions d'impressió, seleccioneu la configuració corresponent per a les opcions Tipus de treball, Paper, Impressió a 1 cara o a 2 cares, Acabat, Qualitat d'impressió i Destinació de la sortida.
7. Feu clic a la pestanya **Opcions d'imatge** i seleccioneu la configuració adient per a Claror i Desplaçament d'imatge.
8. Feu clic a **Opcions del document** i seleccioneu la configuració corresponent per a Distribució de la pàgina, Pàgines especials, Filigrana i Orientació.
9. Feu clic a la pestanya **Avançada** i seleccioneu la configuració adient per a Configuració avançada.
10. Per guardar i tancar la finestra Propietats, feu clic a **D'acord**.
11. Seleccioneu les còpies necessàries i feu clic a **Imprimeix**.

Nota: Per obtenir informació, a la pantalla del controlador d'impressió, feu clic a Ajuda (**?**) i reviseu la informació de la funció.

IMPRESSIÓ AMB ELS CONTROLADORS D'IMPRESSIÓ PCL

1. Col·loqueu el paper a la safata. Consulteu Paper i suports d'impressió.
2. A l'ordinador, obriu el document que voleu imprimir.
3. Seleccioneu **Fitxer > Imprimir**.
4. Seleccioneu la impressora corresponent.
5. Seleccioneu **Propietats**.

   Es mostra una nova finestra amb les pestanyes Opcions d'impressió, Opcions d'imatge, Opcions de document i Avançada.

6. A la pestanya Opcions d'impressió, seleccioneu la configuració corresponent per a les opcions Tipus de treball, Paper, Impressió a 1 cara o a 2 cares, Acabat, Qualitat d'impressió i Destinació de la sortida.
7. Feu clic a la pestanya **Opcions d'imatge** i seleccioneu la configuració adient per a Desplaçament d'imatge.
8. Feu clic a **Opcions del document** i seleccioneu la configuració per a Distribució de la pàgina, Pàgines especials, Filigrana i Orientació.
9. Feu clic a la pestanya **Avançada** i seleccioneu la configuració adient per a Configuració avançada.

   Nota: Les opcions de configuració avançada són diferents als controladors d'impressió PostScript i PCL.

10. Per guardar i tancar la finestra Propietats, feu clic a **D'acord**.
11. Seleccioneu les còpies necessàries i feu clic a **Imprimeix**.

    Nota: Per obtenir informació, a la pantalla del controlador d'impressió, feu clic a Ajuda (**?**) i reviseu la informació de la funció.

Impressió de xarxa mitjançant separadors

IMPRESSIÓ DE XARXA A SEPARADORS MITJANÇANT ELS CONTROLADORS POSTSCRIPT I PCL

1. Col·loqueu els separadors a la safata 3, 4 o 5(safata especial). Consulteu Col·locació de separadors a les safates 3 i 4.
2. A l'ordinador, obriu el document que voleu imprimir.
3. Seleccioneu **Fitxer > Imprimir**.
4. Seleccioneu la impressora corresponent.
5. Seleccioneu **Propietats**.
6. Feu clic a **Opcions d'impressió > Paper > Altres tipus**.
7. Per imprimir a separadors, seleccioneu **Separador amb llengüeta** o **Separadors de cartolina amb llengüeta**.
8. A la finestra Separador amb llengüeta, seleccioneu un número al camp Número a la seqüència. Al camp Desplaçament de marge de pestanya, seleccioneu una mesura dels marges.
9. Per guardar i tancar la finestra Separador amb llengüeta, feu clic a **D'acord**.
10. Si s'utilitza la safata 3 o 4 per als separadors, seleccioneu **Opcions d'impressió > Paper > Selecciona per safata > Selecciona automàticament**.
11. Si s'utilitza la safata 5 (especial) per als separadors, seleccioneu **Opcions d'impressió > Paper > Selecciona per safata > Safata especial**.
12. Per guardar i tancar la finestra Propietats, feu clic a **D'acord**.
13. Seleccioneu les còpies necessàries. Per imprimir el treball, toqueu **Imprimeix**.

Nota: Per obtenir informació, a la pantalla del controlador d'impressió, feu clic a Ajuda (?) i reviseu la informació de la funció.

Còpia

Aquest capítol inclou:

Còpia mitjançant l'alimentador automàtic de documents a doble cara 54
Còpia mitjançant el vidre d'exposició 56
Selecció d'opcions de còpia per a dispositius d'acabament DFA 57
Còpia a separadors 58
Ús de l'opció de còpia 59
Qualitat de la imatge 61
Ajust de la distribució 63
Format de sortida 67
Pestanya Muntatge de treballs 76

Còpia mitjançant l'alimentador automàtic de documents a doble cara

1. Ajusteu les guies desplaçables del document a la posició més ample.

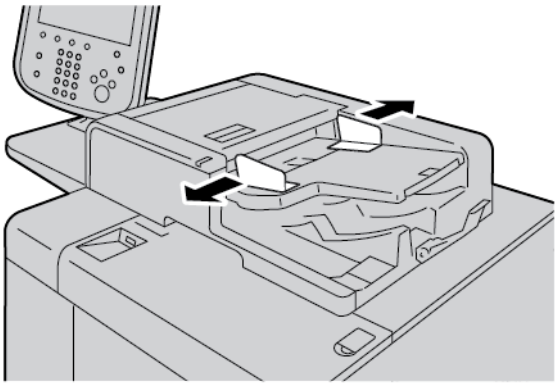

2. Col·loqueu els documents cara amunt amb la primera pàgina a la part superior i amb la capçalera o el text cap a la part posterior o lateral esquerra de la impressora.

   Si col·loqueu els documents correctament, l'indicador de l'estat de confirmació s'il·lumina.

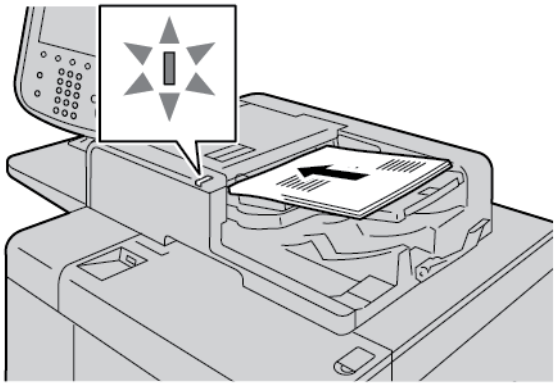

3. Premeu el botó **Pantalla principal de serveis**.
4. A la pantalla Pàgina principal de serveis, toqueu **Còpia**.
5. A la pantalla Còpia, toqueu les funcions o les opcions necessàries.
   - Redueix/amplia
   - Subministrament de paper
   - Còpia a 2 cares
   - Sortida de les còpies
   - Desplaçament d'imatge
   - Tipus d'original
   - Més fosc/més clar

Nota: Les funcions que es mostren a la pantalla principal de còpia poden variar en funció de com l'administrador del sistema configuri la pantalla Còpia.

6. Introduïu la quantitat que voleu copiar.
7. Premeu el botó **Inicia**.

Còpia mitjançant el vidre d'exposició

1. Obriu l'alimentador de documents automàtic.

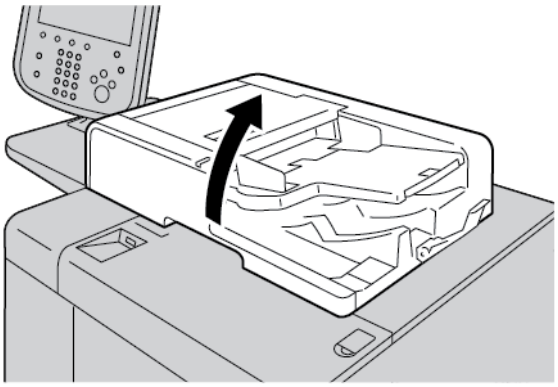

2. Col·loqueu el document cara avall al vidre d'exposició. Alineeu el document com es mostra.

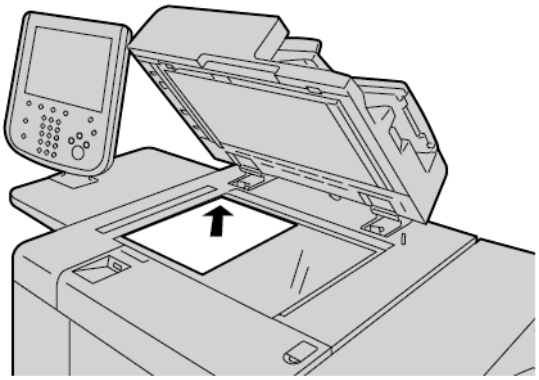

3. Premeu el botó **Pantalla principal de serveis**.
4. A la pantalla Pàgina principal de serveis, toqueu **Còpia**.
5. A la pantalla Còpia, toqueu les opcions necessàries.
   - Redueix/amplia
   - Subministrament de paper
   - Còpia a 2 cares
   - Sortida de les còpies
   - Desplaçament d'imatge
   - Tipus d'original
   - Més fosc/més clar

   Les funcions que es mostren a la pantalla principal de còpia poden variar en funció de com l'administrador del sistema configuri la pantalla Còpia.
6. Introduïu la quantitat de còpia amb el teclat numèric.
7. Premeu el botó **Inicia**.

Selecció d'opcions de còpia per a dispositius d'acabament DFA

Si el dispositiu de Xerox té un dispositiu d'arquitectura d'acabament de documents de tercers opcional connectat, el perfil de l'acabadora DFA està disponible i podeu seleccionar opcions de còpia.

Nota: Podeu connectar dispositius DFA opcionals a la copiadora/impressora Xerox® PrimeLink® B9110, PrimeLink® B9125 y PrimeLink® B9136.

Abans de connectar un dispositiu de DFA a la copiadora/impressora Xerox PrimeLink®, creeu un perfil de dispositiu. Un perfil del dispositiu representa las característiques del dispositiu d'acabament.

Nota: Per obtenir informació sobre la configuració dels valors del perfil per al dispositiu DFA connectat a la impressora o copiadora PrimeLink, consulteu la documentació inclosa amb el dispositiu DFA.

Podeu seleccionar un perfil de treball del servidor d'impressió, el controlador d'impressió a l'ordinador, o a la pantalla tàctil del tauler de control al dispositiu de Xerox PrimeLink. En funció del dispositiu DFA, estan disponibles un màxim de 12 perfils. Configureu el dispositiu DFA amb la Mida del paper, Grapa, Coberta, Posició de les grapes, Posició de les grapes i altres especificacions requerides per al treball d'impressió.

1. Col·loqueu els originals al vidre d'exposició o a l'alimentador de documents.
2. Premeu el botó **Pantalla principal de serveis**.
3. A la pantalla Pàgina principal de serveis, toqueu **Còpia**.
4. Toqueu **Sortida de còpies** i toqueu **Sortida/Offset**.
   a. Toqueu **Acabadora DFA**.

      Apareix la pestanya Perfil de l'acabadora DFA.

   b. Toqueu la pestanya **Perfil de l'acabadora DFA**.

      Apareix la finestra Perfil de l'acabadora DFA.

   c. Per seleccionar un perfil per al treball, a la llista, toqueu un nom.
      Si el dispositiu realitza tasques de enquadernació electrònica per seleccionar la posició d'enquadernació, toqueu **Esquerra** o **Dreta**.

   d. Premeu **Desa**.
5. Per desar la configuració de l'acabadora DFA, toqueu **Desa** de nou.
6. A la pestanya **Format de sortida** i toqueu **Cara amunt/avall**.
   a. Per seleccionar l'opció adient per al treball, toqueu **Cara amunt** o **Cara avall**.

   b. Premeu **Desa**.
7. A la pantalla Còpia, toqueu les opcions necessàries.
   Les opcions que es mostren a la pantalla principal de còpia pot variar en funció de com l'administrador configura la pantalla Còpia.
8. Introduïu la quantitat que voleu copiar.
9. Premeu **Inicia**.
   Si se us demana, per corregir els errors d'enviament dels treballs, seguiu les instruccions a la pantalla. Si hi ha un problema de DFA, consulteu la documentació del DFA.

Còpia a separadors

1. Col·loqueu separadors a la safata 5 (especial).
2. La finestra Safata 5 (especial) s'obre automàticament. Al controlador d'impressora, confirmeu o canvieu la mida del paper.
   - Si la mida i el tipus del paper que es mostren són correctes, seleccioneu **Confirma**.
   - Per canviar la configuració del paper, seleccioneu **Canvieu la configuració**.
3. Seleccioneu:
   - A Tipus de paper, seleccioneu **Separadors**.
   - A Mida del paper, seleccioneu **Mida estàndard A4 (210 x 297 mm)** o **8,5 x 11 polz.**
4. Toqueu **Desa** i toqueu **Confirma** fins tornar a la pantalla Còpia.
5. A la pantalla Còpia, toqueu la pestanya **Format de sortida**.
6. Toqueu **Sortida cara amunt/avall**.
   a. Toqueu **Cara avall**.
   b. Premeu **Desa**.
7. A la pestanya Format de sortida, toqueu **Desplaçament de marge a pestanya**.
   a. Toqueu **Desplaça a pestanya** i seguiu les instruccions de càrrega de separadors. Reviseu les seleccions de separadors.
   b. Premeu **Desa**.
8. Introduïu la quantitat de sortida necessària mitjançant el teclat numèric.
9. Per començar la còpia, premeu **Inicia**.

Ús de l'opció de còpia

La pestanya Copia incorpora les opcions següents:

- Redueix/amplia
- Subministrament de paper
- Còpia a 2 cares
- Sortida de les còpies
- Desplaçament d'imatge
- Tipus d'original
- Més fosc/més clar

Nota: La funció que es mostra a la pantalla principal de còpia pot variar en funció de com l'administrador configura la pantalla Còpia.

REDUEIX/AMPLIA

Podeu configurar les funcions de reducció o ampliació de les còpies a l'àrea Redueix/amplia de la pantalla Còpia.

1. A la pantalla Pàgina principal de serveis, toqueu **Còpia**.
2. A la pestanya **Redueix/amplia**, toqueu l'índex de reducció o ampliació aplicable.

Nota: Per configurar l'índex de Redueix/amplia, toqueu les icones més (**+**) o menys (**–**). L'índex es mostra al quadre de text.

SUBMINISTRAMENT DE PAPER

Podeu configurar una safata que no es mostra a l'àrea Subministrament de paper de la pantalla Còpia.

1. A la pantalla Pàgina principal de serveis, toqueu **Còpia**.
2. A la funció Subministrament de paper, seleccioneu el paper corresponent.
3. A l'àrea Subministrament de paper, toqueu **Més**.
4. A la llista, seleccioneu la safata que conté la mida del paper aplicable i tipus de paper.
5. Per desar els canvis, toqueu **Desa**.

CÒPIA A 2 CARES

Podeu copiar 1 o 2 cares de documents a 1 o a 2 cares.

1. A la pantalla Còpia, a l'àrea Còpia a 2 cares, seleccioneu les opcions de còpia del treball.
2. Si voleu girar la cara 2 capçalera contra peu, activeu la casella de selecció **Gira la cara 2**.

SORTIDA DE LES CÒPIES

Per definir la sortida de les còpies, a la pantalla Còpia, utilitzeu la pestanya Sortida de còpies.

1. A la pantalla Còpia, toqueu la pestanya **Sortida de còpies**.
2. A la pestanya Perforat i més, seleccioneu les funcions de sortida del treball:
   - Subministrament de paper: Per veure la pantalla Subministrament de paper, toqueu **Subministrament de paper**.
   - Grapat: Aquesta opció només està disponible si se selecciona Ordenades.
   - Perforat: Aquesta opció només està disponible si se selecciona Ordenades.
   - Ordenació
   - Safata de separadors
   - Sortida/Desplaçament/Subconjunts
3. Per desar els canvis, toqueu **Desa**.

DESPLAÇAMENT D'IMATGE

Per definir les funcions de desplaçament d'imatge, a la pantalla Còpia, utilitzeu la pestanya Desplaçament d'imatge.

1. A la pantalla Còpia, toqueu la pestanya **Desplaçament d'imatge**.
2. A la pantalla Desplaçament d'imatge, toqueu les funcions de desplaçament d'imatge aplicables.
3. Toqueu **Desplaçament dels marges**. Per configurar els paràmetres de desplaçament d'imatge, utilitzeu la fletxa avall, amunt, dreta o esquerra.
4. Toqueu **Orientació de l'original**. Toqueu **Imatges dretes** o **Imatges de costat**. Per desar la configuració d'orientació de la imatge, toqueu **Desa**.
5. Per reflectir les opcions de la cara 1 a la cara 2, activeu la casella **Mirall de la cara 1**.
6. Per desar els canvis, toqueu **Desa**.

TIPUS D'ORIGINAL

Per definir les especificacions del tipus d'original, a la pantalla Còpia, seleccioneu la pestanya **Tipus d'original**.

1. A la pantalla Còpia, toqueu la pestanya **Tipus d'original**.
2. Seleccioneu les especificacions aplicables per al tipus d'original.
3. Per desar els canvis, toqueu **Desa**.

MÉS FOSC/MÉS CLAR

Podeu ajustar la densitat de la còpia a un dels set nivells de la pantalla Còpia, a l'àrea Més fosc/més clar.

Per ajustar la densitat, podeu tocar les fletxes esquerra i dreta de la pantalla tàctil.

Qualitat de la imatge

L'opció Qualitat d'imatge incorpora les opcions següents:

- Tipus d'original
- Opcions d'imatge
- Supressió del fons

TIPUS D'ORIGINAL

La funció Tipus d'original proporciona una manera fàcil de millorar la qualitat de la sortida, segons el tipus de les imatges de l'original que esteu copiant. A la secció Qualitat d'imatge, seleccioneu la pestanya Tipus d'original i seleccioneu l'opció requerida.

1. Toqueu **Tipus de l'original** i seleccioneu una opció.
    - **Fotografia i text**: Utilitzeu aquesta opció si l'original és una revista o un altre material amb fotografies de qualitat alta amb text. Aquesta opció proporciona millors imatges però redueix la nitidesa lleugerament per al text i les línies.
    - **Text**: Utilitzeu aquesta opció si l'original només conté text o línies. El resultat són vores més nítides per al text i les línies.
    - **Fotografia**: L'opció es designa específicament per copiar imatges de revistes o fotografies sense text ni línies. L'opció evita la reproducció tènue dels colors.
    - **Text clar**: Seleccioneu aquesta opció per a text que requereix millores, com ara text realitzat amb llapis.
    - **Text en paper transparent**: Seleccioneu aquesta opció per reduir esborralls en documents de seguiment o per suprimir l'ombrejat del fons a documents de paper lleuger.
2. Per desar els canvis, toqueu **Desa**.

OPCIONS D'IMATGE

Utilitzeu la funció Opcions d'imatge per ajustar les opcions següents:

- **Més clar/més fosc**: Aquesta opció proporciona control manual per ajustar la claror o la foscor de les imatges escanejades. Per enfosquir la imatge escanejada d'originals clars com ara imatges en llapis, baixeu el control lliscant. Per esclarir la imatge escanejada d'originals foscos com ara mig tons o originals amb fons de color, pugeu el control lliscant.
- **Nitidesa**: Aquesta opció controla l'equilibri entre patrons de text nítid i moaré a la imatge.
    - Per produir una imatge amb un aspecte suau i uniforme, i suavitzar-la, baixeu el control lliscant. La configuració és idònia per imatges fotogràfiques escanejades.
    - Per produir una imatge amb text i línies de millor qualitat, i per augmentar la nitidesa de la imatge, pugeu el control lliscant.

SUPRESSIÓ DEL FONS

Si se selecciona Supressió del fons, el color del fons dels documents com ara diaris i els documents de color se suprimeixen de la còpia.

Nota: Si el tipus de document es configura com a Fotografia, l'opció Supressió del fons no funcionarà.

1. A la pantalla Còpia, toqueu l'opció **Qualitat de la imatge**.
2. Toqueu **Supressió del fons**.
3. Si no voleu suprimir el fons, toqueu **No**. A Supressió automàtica del fons, toqueu **Supressió automàtica**.
4. Per desar els canvis, toqueu **Desa**.

Ajust de la distribució

La secció Ajust de la distribució inclou les funcions següents:

- Còpia de llibres
- Còpia de llibres a 2 cares
- Mida d'original
- Supressió dels marges
- Desplaçament d'imatge
- Rotació de la imatge
- Inverteix imatge
- Orientació de l'original

CÒPIA DE LLIBRES

Podeu col·locar documents enquadernats, com ara llibres, al vidre d'exposició per realitzar còpies a 1 o 2 cares.

1. Col·loqueu l'original enquadernat cara avall i cap al cantó posterior esquerre del vidre d'exposició. Alineeu la part superior del document enquadernat contra la vora posterior del vidre d'exposició.
2. A la pantalla Pàgina inicial de serveis, premeu **Còpia** i després la pestanya **Ajust de la distribució**.
3. Toqueu **Còpia de llibre**, i després **Activa** o **Desactiva**.
4. Amb Còpia de llibres configurada com a Activa, seleccioneu una opció:
   - **Ambdues pàgines**: L'opció copia ambdues pàgines en l'ordre de les pàgines.
   - **Només la pàgina esquerra**: Aquesta opció copia només la pàgina esquerra.
   - **Només la pàgina dreta**: Aquesta opció copia només la pàgina dreta.
   - **Supressió dels marges d'enquadernació**: Aquesta opció suprimeix l'ombra de la secció central del document. Podeu configurar la supressió de les vores d'enquadernació en l'interval 0 – 50 mm (0 – 1,96 polz.) en increments d'1 mm (0,039 polz.).
5. Premeu **Desa**.

CÒPIA DE LLIBRES A 2 CARES

Aquesta funció us permet fer còpies a dues cares de pàgines oposades del document enquadernat original.

Nota: No podeu activar simultàniament aquesta funció i la còpia de llibres. Per fer còpies de llibres, revistes o fullets, utilitzeu el vidre d'exposició. No col·loqueu originals enquadernats a l'alimentador de documents. Els documents de mides no estàndard no se separaran correctament en dues pàgines.

1. A la pantalla **Pàgina inicial de serveis**, premeu **Còpia** i després la pestanya **Ajust de la distribució**.
2. Toqueu **Còpia de llibre a dues cares**, i després **Activa**.

3. Per especificar la pàgina inicial i la pàgina final de la còpia, premeu **Números de pàgina inicial i final**.
   - **A Pàgina inicial**: Toqueu **Pàgina esquerra** o **Pàgina dreta**.
   - **A pàgina final**: Toqueu **Pàgina esquerra** o **Pàgina dreta**.
4. Per especificar la quantitat d'eliminació de marges d'enquadernació (l'espai entre l'àrea de la imatge i l'enquadernació), premeu les icones amb el signe més (+) o menys (–).
5. Premeu **Desa**.

MIDA D'ORIGINAL

1. A la pantalla Pàgina inicial de serveis, premeu **Còpia** i després la pestanya **Ajust de la distribució**.
2. Premeu **Mida de l'original**.
   - La impressora pot fer un escaneig previ de la primera pàgina dels originals per determinar l'àrea que cal copiar. Perquè la impressora determini l'àrea de la còpia, seleccioneu **Detecció automàtica**.
   - Si l'àrea que cal copiar coincideix amb una mida de paper en particular, toqueu **Entrada de mida manual** i després la mida de paper que vulgueu. Per veure la llista de mides de paper, utilitzeu les fletxes amunt i avall.
   - Si l'original conté pàgines de diferents mides, seleccioneu **Originals de diverses mides**.
3. Premeu **Desa**.

SUPRESSIÓ DELS MARGES

Podeu suprimir el contingut de les vores de les còpies. Especifiqueu la quantitat que cal suprimir a la vora dreta, esquerra, superior i inferior.

1. A la pantalla Pàgina inicial de serveis, premeu **Còpia** i després la pestanya **Ajust de la distribució**.
2. Premeu **Supressió de vores**.
3. Per suprimir la mateixa quantitat de totes les vores:
   a. Toqueu **Totes les vores**.
   b. Toqueu les icones més (+) o menys (–).
4. Per especificar diferents quantitats per a les vores:
   a. Toqueu **Vores individuals**.
   b. Per a cada vora, toqueu les icones més (+) o menys (–).
   c. Si seleccioneu Còpies a 2 cares: Per especificar la quantitat que cal suprimir de cada vora de la cara 2, toqueu les icones més (+) o menys (–), o seleccioneu **Mirall de la cara 1**.

5. Per especificar l'orientació del document en posar-lo a l'alimentador automàtic documents o damunt del vidre d'exposició, seleccioneu una opció:
   - Per a orientació vertical, on la part superior del document s'orienta cap a la part posterior de la impressora, toqueu **Orientació de l'original** i toqueu **Imatges del dret**.
   - Per a orientació vertical, on la part superior del document s'orienta cap a la part esquerra de la impressora, toqueu **Orientació de l'original** i toqueu **Imatges de costat**.
6. Premeu **Desa**.
7. Per cancel·lar la supressió de les vores, premeu **No esborris els marges**.
8. Si s'han desat valors predefinits com ara la supressió de perforació o la supressió de capçalera/peu de pàgina, podeu seleccionar el valor predefinit al costat inferior esquerre de la finestra.
9. Premeu **Desa**.

DESPLAÇAMENT D'IMATGE

Podeu canviar la posició de la imatge a la pàgina de còpia. Aquesta funció és útil si la mida de la imatge és més petita que la mida de la pàgina. Perquè el desplaçament de la imatge funcioni com s'espera, col·loqueu els originals correctament.

1. A la pantalla Pàgina inicial de serveis, premeu **Còpia** i després la pestanya **Ajust de la distribució**.
2. Premeu **Desplaçament de la imatge**.
3. Per centrar la imatge a la pàgina, premeu **Autocentrat**.
4. Per especificar la posició de la imatge, seleccioneu les opcions corresponents per al vostre treball:
   - Per desplaçar els cantons de la imatge a la pàgina, toqueu **Desplaçament al cantó**.
   - Per ajustar els marges, toqueu **Desplaçament dels marges**.
   - Per especificar la quantitat de desplaçament superior/inferior i dreta/esquerra per a la cara 1, toqueu les icones més (**+**) o menys (**–**).
   - Si seleccioneu Còpies a 2 cares: Per especificar la quantitat que cal suprimir de cada vora de la cara 2, toqueu les icones més (**+**) o menys (**–**), o toqueu **Mirall de la cara 1**.
5. Per especificar l'orientació de l'original a l'alimentador automàtic documents o damunt del vidre d'exposició, toqueu **Orientació de l'original**. Toqueu **Imatges dretes** o **Imatges de costat**. Premeu **Desa**.

   Si els valors predefinits no es desen, seleccioneu **Desplaça cap a la dreta** o **Desplaça cap avall**.
6. Premeu **Desa**.

ROTACIÓ DE LA IMATGE

Si l'orientació del paper carregat a la safata seleccionada és diferent de l'orientació de l'original, la impressora gira la imatge del document automàticament perquè s'ajusti a l'orientació del paper i del document.

1. A la pantalla Pàgina inicial de serveis, premeu **Còpia** i després la pestanya **Ajust de la distribució**.

2. Toqueu **Rotació de la imatge**.
3. Seleccioneu la rotació de la imatge aplicable:
   - **Desactivat**
   - **Sempre activar**
   - **Activat quan estigui en Automàtic**
4. Premeu **Desa**.

INVERTEIX IMATGE

Podeu fer còpies amb una imatge negativa del document original o amb la inversió de les imatges del costat esquerre o dret del document.

1. A la pantalla **Pàgina inicial de serveis**, premeu **Còpia** i després la pestanya **Ajust de la distribució**.
2. Toqueu **Invertir imatges**. El valor predefinit és Imatge normal, que no inverteix les imatges.
3. Toqueu una opció:
   - **Imatge mirall**: Aquesta opció inverteix les imatges de la cara esquerra i dreta del document.
   - **Imatge negativa**: Aquesta opció crea una imatge negativa. El valor predefinit és imatge positiva, que no imprimeix la imatge com a negativa.
4. Premeu **Desa**.

Nota: Si les opcions Imatge negativa i Esborra vora es configuren de forma simultània, l'àrea d'eliminació de les vores es torna de color blanc.

ORIENTACIÓ DE L'ORIGINAL

Configureu l'orientació del document per indicar la part superior del document.

1. Al tauler de control, a la pantalla Pàgina principal de serveis, toqueu **Còpia** i, a continuació, toqueu la pestanya **Ajust de la distribució**.
2. Toqueu **Orientació de l'original**.
3. Seleccioneu l'orientació del document que es col·loca a la impressora:
   - **Imatges del dret**
   - **Imatges de costat**
4. Premeu **Desa**.

Nota: Si la configuració d'orientació de l'original difereix de l'orientació de l'original, la impressora pot detectar per error la cara incorrecta com a capçalera o peu del document.

Format de sortida

La secció Format de sortida inclou les funcions següents:

- Creació de fullets
- Portades
- Distribució de la pàgina
- Pòster
- Plec
- Anotacions
- Filigrana
- Desplaçament de marge a pestanya
- Sortida Cara amunt/avall
- Còpia de document d'identitat

CREACIÓ DE FULLETS

Les còpies es poden imprimir en forma de fullet. Les imatges de pàgina es redueixen per imprimir dues imatges per cara de cada pàgina impresa. Les pàgines es poden plegar i grapar manualment, o les pàgines es poden fendre i grapar automàticament amb l'acabadora corresponent.

En el mode Creació de fullets, la impressora no imprimeix les còpies fins que s'han escanejat tots els originals.

1. A la pantalla Pàgina inicial de serveis, premeu **Còpia** i després la pestanya **Format de sortida**.
2. Toqueu **Creació de fullets** i toqueu **Activa**.
3. A Entrada d'originals, seleccioneu **Original d'una sola cara**, **Original de cares** o **2 cares, gira la cara 2**.
4. Si s'ha instal·lat l'acabadora de producció amb productor de fullets, toqueu **Plegat i grapat** i, a continuació, seleccioneu una opció:
   - **Només plegat**
   - **Només fesa**
   - **Plegat i grapat**
5. Podeu afegir marges a l'àrea d'enquadernació central per compensar el gruix del fullet:
   a. Toqueu **Desplaçament de l'enquadernació**. Per configurar el desplaçament, toqueu les icones més (**+**) o menys (**–**).
   b. Premeu **Desa**.
6. Per afegir portades, premeu **Portades** i després **Portada en blanc**, **Imprimeix les dues cares** o **Portades 1 cara Imprimeix cara exterior**.
   a. Seleccioneu la safata que conté el paper de portades i la safata que conté el paper del gruix principal. Premeu **Desa**.

b. Per imprimir la còpia de l'última pàgina de l'original a la contraportada, per a Portada en blanc i Imprimeix les dues cares, i premeu **Última pàgina a la contraportada**. Premeu **Desa**.

7. Per introduir el nombre de fulls de cada subconjunt, toqueu **Divideix les impressions** i, a continuació, toqueu **Activat**. A Fulls per subconjunt, toqueu les icones amb el signe més (+) o menys (–), i després toqueu **Desa**.
8. Apilat en offset col·loca cada pila de pàgines impreses una mica cap a l'esquerra i la dreta de la pila anterior per facilitar-ne la separació. Per configurar les opcions d'apilat amb desplaçament:
   a. Toqueu **Sortida/Desplaçament/Subconjunt**.
   b. Toqueu **Safata de sortida superior dreta** o **Safata de sortida central dreta**. Per a la fesa automàtica, toqueu **Safata de sortida central dreta > Apilat amb desplaçament**.
   c. A Apilat amb desplaçament, seleccioneu una opció:
      - **Valor predeterminat del sistema**
      - **Sense desplaçament**
      - **Desplaçament per joc**
      - **Desplaçament per treball**
   d. Premeu **Desa**.
9. Per al posicionament de la imatge automàtic, toqueu **Posicionament de la imatge automàtic** i, a continuació, toqueu **Activat** o **Desactivat**. Per desar la configuració, toqueu **Desa**.
10. Per desar la configuració per a les opcions de Creació de fullets, toqueu **Desa**.

PORTADES

Per afegir portades a un treball de còpia, seleccioneu diferents safates per a la primera i l'última pàgina. Podeu col·locar material de tipus cartolina, paper en color o paper preimprès a les safates. Les portades poden quedar-se en blanc o imprimir-se.

Cal que el paper utilitzat per a les portades tingui la mateixa mida que el paper utilitzat per a la resta del document.

1. A la pantalla **Pàgina inicial de serveis**, premeu **Còpia** i després la pestanya **Format de sortida**.
2. Premeu **Portades**.
3. Per incloure portades i contraportades que utilitzen les mateixes opcions de safata i d'impressió:
   a. A les opcions Coberta frontal i Coberta posterior, seleccioneu les opcions del treball:
      - **Portada en blanc**: Aquesta opció no imprimeix text a la coberta.
      - **Imprimeix a la cara 1**: Aquesta opció imprimeix una coberta a la cara 1.
      - **Imprimeix a la cara 2**: Aquesta opció imprimeix una coberta a la cara 2.
      - **Imprimeix les dues cares**: Aquesta opció imprimeix una coberta frontal i posterior.
   b. Per seleccionar la safata per a les cobertes i el cos principal del document, toqueu **Subministrament de paper**.

c. Premeu **Desa**.

4. Per incloure una coberta frontal, al camp Coberta posterior, toqueu **Desactivada**. Per incloure una contraportada, al camp Coberta frontal, toqueu **Desactivada**.
5. Premeu **Desa**.

DISTRIBUCIÓ DE LA PÀGINA

La funció Format de la pàgina té dues opcions:

- **Pàgines per cara**
- **Repeteix la imatge**

Pàgines per cara

Podeu copiar diverses pàgines de l'original en una cara d'un full de paper. Segons la mida de les pàgines, la imatge es redueix proporcionalment perquè càpiguen al paper seleccionat.

1. A la pantalla Pàgina inicial de serveis, premeu **Còpia** i després la pestanya **Format de sortida**.
2. Toqueu **Distribució de la pàgina** i toqueu **Pàgines per cara**.
3. Per seleccionar el nombre de pàgines de l'original per cada full de paper, premeu **2 pàgines**, **4 pàgines** o **8 pàgines**. Per a fullets de 4 pàgines en 1 o 8 pàgines en 1, seleccioneu l'ordre de lectura corresponent.
4. Per canviar l'orientació de les còpies, toqueu **Orientació de l'original**, i toqueu **Imatges del dret** o **Imatges de costat**. Premeu **Desa**.
5. Per desar la configuració, toqueu **Desa**.

Repeteix la imatge

Una imatge del document es pot copiar en un full de paper repetidament un nombre determinat de vegades.

1. A la pantalla Pàgina principal de serveis, toqueu **Còpia**.
2. Toqueu **Format de sortida**.
3. Toqueu **Format de la pàgina > Repeteix la imatge**.
4. Seleccioneu l'opció de repetició de la imatge requerida.
   a. Per determinar el nombre de vegades que voleu repetir la imatge a la pàgina, toqueu **2 vegades**, **4 vegades** o **8 vegades**.
   b. Per calcular automàticament el nombre de repeticions horitzontals o verticals de la imatge, en funció de la mida del document, la mida del paper i l'índex de augment/reducció, toqueu **Repetició automàtica**.
   c. Per especificar el nombre de vegades que cal repetir la imatge verticalment o horitzontalment, premeu **Repetició variable** i després els botons amb el signe més (**+**) o menys (–) . Podeu repetir la imatge entre 1 i 33 vegades verticalment en columnes i entre 1 i 23 vegades horitzontalment en files.

5. Per canviar l'orientació de les còpies, toqueu **Orientació de l'original**, i toqueu **Imatges del dret** o **Imatges de costat**. Premeu **Desa**.
6. Per desar els canvis de l'opció Repeteix la imatge, toqueu **Desa**.

Consell: Si la l'índex de còpia es configura com a Automàtic, les còpies repetides de la imatge es redueixen per ajustar-se al paper seleccionat. Podeu especificar la disposició de les còpies repetides de la imatge.

Nota: Per fer diverses còpies de la mida de la imatge del document, cal especificar un nombre d'imatges repetides que s'ajustin al paper.

PÒSTER

La funció Pòster permet crear pòsters grans si s'enganxen còpies distribuïdes en diversos fulls. Els fulls copiats es proporcionen amb un marge per enganxar-los. Els marge per enganxar-los té una mida fixa de 10 mm (0,4 polz).

Nota:

- Si se selecciona Sense ordenar o Sense ordenar amb separadors a la pantalla Còpia, s'activa la funció Pòster.
- Si se selecciona Ordenada a la pantalla Perforat i més, es desactiva la funció Pòster.

1. A la pantalla Pàgina inicial de serveis, premeu **Còpia** i després la pestanya **Format de sortida**.
2. Premeu **Cartell**.
3. Premeu **Mida de la sortida** i després toqueu la mida del cartell.
4. Per seleccionar els percentatges d'ampliació d'amplada i llargada de forma independent, toqueu **% d'ampliació** i després seleccioneu els botons amb el signe més (**+**) o menys (–). Per definir l'amplada i la llargada proporcionalment, toqueu **X – Y % depen**.
5. Toqueu **Alimentació de paper** i, a continuació, configureu la safata de subministrament de paper corresponent.
6. Per desar les opcions de subministrament de paper, toqueu **Desa**.
7. Per desar els canvis, toqueu **Desa**.

Consell: Accediu a la pantalla Opcions d'escaneig. Confirmeu que la configuració d'orientació de l'original i l'orientació del document siguin iguals.

PLEC

Si el dispositiu de Xerox s'equipa amb l'opció Plec, podeu seleccionar el plec del treball. Per exemple, si un tipus de plec en C o Z està disponible, el dispositiu pot plegar el treball de forma triple. Per obtenir informació sobre qualsevol tipus de plec, consulteu Tipus de plecs en C/Z.

1. Al tauler de control, a la pantalla Pàgina principal de serveis, toqueu **Còpia** i, a continuació, toqueu la pestanya **Format de sortida**.
2. Toqueu **Plec** i toqueu **Plec/Fesa**.

3. A la pantalla Plec/Fesa, seleccioneu les funcions de fesa i plec requerides:
   - **Només plegat**
   - **Només fesa**
4. Premeu **Desa**.

Nota: L'orientació dels documents es limita a l'alimentació per la vora curta (AVC). Per utilitzar l'opció de Plec, seleccioneu una safata amb paper amb alimentació per la vora curta.

ANOTACIONS

Podeu afegir una anotació, una data, un número de pàgina i un segell de Bates a les còpies que no s'inclouen al document original.

1. A la pantalla Pàgina inicial de serveis, premeu **Còpia** i després la pestanya **Format de sortida**.
2. Premeu **Anotacions**.
3. Per inserir un comentari:
   a. Premeu **Comentari** i després **Activat**.
   b. A la pantalla següent, a la llista de comentaris emmagatzemats, seleccioneu el comentari necessari.
   c. Per crear un comentari, toqueu un comentari **<Disponible>** i toqueu **Edita**. Escriviu el nou comentari amb el teclat de la pantalla tàctil i premeu **Desa**.
   d. Toqueu **Aplica a**, toqueu **Només la 1a pàgina**, **Totes les pàgines** o **Totes les pàgines tret de la primera**. Premeu **Desa**.
   e. Per seleccionar la ubicació del comentari a la pàgina, premeu **Posició** i després la ubicació que vulgueu.
   f. Premeu **Desa** dues vegades.
4. Per inserir la data actual:
   a. Premeu **Data** i després **Activat**.
   b. Seleccioneu el format de la data.
   c. Per seleccionar les pàgines on la data apareix, toqueu **Aplica a**, toqueu **Només la 1a pàgina**, **Totes les pàgines** o **Totes les pàgines tret de la primera**. Premeu **Desa**.
   d. Per seleccionar la ubicació de la marca de data a la pàgina, premeu **Posició** i després seleccioneu la ubicació que vulgueu.
   e. Premeu **Desa** dues vegades.
5. Per inserir números de pàgina:
   a. Premeu **Números de pàgina** i després **Activat**.
   b. Per especificar el número de pàgina inicial, toqueu les icones més (**+**) o menys (**–**).
   c. Per seleccionar les pàgines on el número de pàgina apareix, toqueu **Aplica a** i toqueu **Totes les pàgines** o **Totes les pàgines tret de la primera**. Premeu **Desa**.

d. Per seleccionar la ubicació de la marca de data a la pàgina, premeu **Posició** i després seleccioneu la ubicació que vulgueu.

e. Premeu **Desa** dues vegades.

6. Per inserir un segell de Bates:

a. Premeu **Segell de Bates** i després **Activat**.

b. Seleccioneu un preix existent o creeu-ne un de nou.

c. Per crear un prefix, toqueu un prefix **<Disponible>** i després toqueu **Edita**. Amb el teclat de la pantalla tàctil, introduïu el nou prefix i premeu **Desa**.

d. Per especificar el número de pàgina inicial, toqueu les icones més (**+**) o menys (**–**).

e. Per seleccionar les pàgines on el segell de Bates apareix, toqueu **Aplica a** i toqueu **Totes les pàgines** o **Totes les pàgines tret de la primera**. Premeu **Desa**.

f. Per seleccionar la ubicació del segell de Bates a la pàgina, premeu **Posició** i després seleccioneu la ubicació desitjada. Premeu **Desa**.

g. Per especificar el nombre de dígits, toqueu **Nombre de dígits**. Per seleccionar el nombre mínim de dígits necessari, toqueu **Assignació automàtica** i, a continuació, toqueu **Desa**.

h. Per seleccionar un determinat nombre de dígits, toqueu **Assignació manual**. Per inserir fins a nou zeros inicials, toqueu les icones més (**+**) o menys (**–**). Premeu **Desa**.

i. Premeu **Desa**.

7. Per especificar l'orientació dels originals a l'alimentador automàtic documents o al vidre d'exposició, a **Orientació de l'original**, toqueu **Imatges del dret** o **Imatges de costat**.

8. Per canviar el format utilitzat per a les anotacions:

a. Toqueu **Format i estil**.

b. Per seleccionar la mida del punt del tipus de lletra, toqueu els botons amb les icones més (**+**) o menys (**–**).

c. Per seleccionar la posició de les anotacions a la segona cara en imprimir còpies a dues cares, premeu **Igual que la cara 1** o **Mirall de la cara 1**.

d. Premeu **Desa**.

9. Per desar la configuració, toqueu **Desa**.

FILIGRANA

Podeu imprimir una filigrana d'un número de control seqüencial, filigranes desades, dates i hores, o números de sèrie al fons de cada conjunt de còpia.

1. A la pantalla Pàgina inicial de serveis, toqueu **Còpia** i després la pestanya **Format de sortida**.

2. Premeu **Filigrana**.

3. Per afegir un número de control, toqueu **Número de control** i després **Afegeix**. Per seleccionar el número inicial, toqueu els botons amb les icones més (**+**) o menys (**–**). Premeu **Desa**.

4. Per afegir una filigrana emmagatzemada, premeu **Filigranes desades** i després **Activat**. A la llista, seleccioneu una filigrana desada i toqueu **Desa**.
5. Per imprimir la data i l'hora actuals a les còpies, toqueu **Data i hora** i després toqueu **Afegeix**. Premeu **Desa**.
6. Per imprimir el número de sèrie de la impressora a les còpies, toqueu **Número de sèrie** i toqueu **Afegeix**. Premeu **Desa**.
7. La imatge de la filigrana és pàl·lida perquè el contingut de la pàgina es pugui llegir. Per fer que la filigrana sigui visible a les còpies utilitzades com a originals, premeu **Efecte de la filigrana** i després **Gofrat** o **Contorn**. Premeu **Desa**.
8. Per desar la configuració, toqueu **Desa**.

Filigrana de seguretat

La filigrana de seguretat, també coneguda com a filigrana híbrida, és una funció opcional i requereix la compra d'un paquet opcional. Per obtenir informació, poseu-vos en contacte amb l'assistència tècnica per al client de Xerox.

La filigrana de seguretat és una funció de gestió de seguretat per incorporar el codi digital de protecció de les còpies al document i limitar-ne les duplicacions. Amb el codi digital, podeu analitzar a través de quin dispositiu es va realitzar la impressió del document, qui la fer i quan es va produir.

Les condicions i limitacions següents s'apliquen a la funció Filigrana de seguretat:

- L'ús de la funció Filigrana de seguretat pot fer que la qualitat d'impressió es deteriori, com ara:
  - Els colors poden aparèixer més foscos.
  - La resolució del text i els punts, com ara els caràcters decimals i els punts, poden aparèixer amb menor nitidesa i, per tant, ser més difícil de llegir.
- La funció Filigrana de seguretat pot no funcionar correctament per a un document si algunes de les opcions següents s'apliquen:
  - La mida del document és inferior a A5: 148 x 210 mm (5,5 x 8,5 polz.).
  - El color del fons no és blanc.
  - La funció Filigrana o Filigrana de seguretat es va utilitzar anteriorment per al document.
- Les opcions de Filigrana de seguretat inclouen:
  - **Codi de protecció**: L'opció incorpora un codi al document i evita que es copiï o escanegi.
  - **Filigrana de seguretat emmagatzemada**: Aquesta opció incorpora text ocult al document. Amb aquesta funció de text ocult, el text especificat s'incorpora a la fulla. Quan es copia un document amb text ocult, el text incorporat a la sortida impresa es mostra en blanc, fins i tot si el kit de Filigrana de seguretat opcional no s'ha instal·lat al dispositiu de Xerox.

DESPLAÇAMENT DE MARGE A PESTANYA

Podeu copiar imatges a la ubicació corresponent del separador. Especifiqueu la posició de la pestanya per copiar-hi la imatge. Es poden utilitzar separadors A4 (210 x 297 mm) i 8,5 x 11 polz. per a les còpies.

1. Al tauler de control, a la pantalla Pàgina principal de serveis, toqueu **Còpia** i, a continuació, toqueu la pestanya **Format de sortida**.
2. Premeu **Desplaçament de marge a pestanya**.
3. Seleccioneu l'opció de funció de desplaçament corresponent:
   - **Desplaça a pestanya**: La imatge es copia només a la pestanya del paper.
   - **Desplaça-ho tot**: Tota la imatge del document es copia al separador.
4. Per especificar el valor de desplaçament, toqueu les icones més (**+**) o menys (–).
5. Per seleccionar el tipus i la mida dels separadors, a Subministrament de paper, toqueu **Més**.
6. Per configurar la quantitat de separadors, toqueu **Afegeix separadors**.
7. Col·loqueu els separadors a la safata 3, 4 o 5:
   - A la safata 5, col·loqueu els separadors amb la cara de la còpia cap amunt, amb alimentació per la vora oposada a la pestanya.
   - A la safata 3 o 4, seleccioneu Separadors 106–216 g/m^2. Col·loqueu els separadors amb la cara que voleu copiar cap avall, amb alimentació per la vora oposada a la pestanya.
8. Premeu **Desa**.

SORTIDA CARA AMUNT/AVALL

1. A la pantalla Pàgina inicial de serveis, premeu **Còpia** i després la pestanya **Format de sortida**.
2. Toqueu **Sortida cara amunt/avall**.
3. Toqueu l'opció corresponent:
   - **Aut.** Aquesta opció determina automàticament si les còpies es produeixen cara amunt o cara avall.
   - **Cara amunt**: Aquesta opció entrega la sortida cara amunt, amb la primera pàgina a la part superior de la pila de sortida.
   - **Cara avall**: Aquesta opció entrega la sortida cara avall, amb la primera pàgina al final de la pila de sortida.
   - **Cara amunt (ordre invers)**: Aquesta opció entrega la sortida cara amunt, amb l'última pàgina a la part superior (l'inici) de la pila de sortida. La disponibilitat de l'opció Cara amunt (ordre invers) depèn de com l'administrador del sistema ha configurat el dispositiu de Xerox.
4. Premeu **Desa**.

CÒPIA DE DOCUMENT D'IDENTITAT

La funció de còpia de targeta d'identificació permet copiar les dues cares d'un original petit, com ara un document d'identitat, a la mateixa cara d'una pàgina.

1. Obriu l'alimentador automàtic de documents i col·loqueu la targeta al costat superior esquerre del vidre d'exposició.

2. Tanqueu l'alimentador automàtic de documents. A la pantalla Pàgina inicial de serveis, premeu **Còpia** i després la pestanya **Format de sortida**.
3. Toqueu **Còpia de targeta d'identificació**, i toqueu **Activa**.
4. Premeu **Desa**.
5. Per escanejar una cara, premeu el botó verd **Inicia**.
6. Per escanejar la cara dos, gireu la targeta sense canviar la posició al vidre d'exposició i premeu el botó **Inicia**. Les dues cares de la targeta s'imprimiran a la mateixa cara d'un full de paper.

Pestanya Muntatge de treballs

La secció Muntatge de treballs inclou les funcions següents:

- Prepara el treball
- Treball de mostra
- Combina jocs d'originals
- Superposició de formulari
- Suprimeix exterior/Suprimeix interior
- Programació emmagatzemada

PREPARA EL TREBALL

Podeu utilitzar aquesta funció per realitzar treballs de còpia complexos que inclouen diversos originals amb configuracions de còpia individuals. Cada segment pot tenir configuracions de còpia diferents. En finalitzar la programació i l'escaneig dels segments, les imatges de les pàgines s'emmagatzemen temporalment a la impressora, i s'imprimeix tot el treball de còpia.

1. A la pantalla Pàgina inicial de serveis, toqueu **Còpia** i després toqueu la pestanya **Muntatge de treballs**.
2. Programeu i escanegeu el primer segment:
   a. Col·loqueu l'original al vidre d'exposició o a l'alimentador de automàtic de documents.
   b. Seleccioneu la configuració de còpia necessària.
   c. Premeu la pestanya **Muntatge del treball**.
   d. Premeu **Prepara el treball** i després **Activat**.
   e. Premeu **Desa**.
   f. Per escanejar el primer conjunt d'originals, premeu el botó verd Inicia.
3. Programeu i escanegeu els altres segments:
   a. Col·loqueu l'original al vidre d'exposició o a l'alimentador automàtic de documents i toqueu **Original següent**.
   b. Quan s'imprimeixen treballs a 2 cares, per definir la pàgina inicial del següent segment de dues cares, premeu **Inici del capítol** i escolliu una opció:

      Desactivat: La primera pàgina del següent segment s'imprimeix a la següent cara disponible.

      Activat: La primera pàgina del següent segment s'imprimeix a la cara 1 d'un nou full de paper.

      Pàgines per cara-Nova pàgina: Si el primer segment té un nombre parell de pàgines, el segon segment comença a la cara 1. Si el primer segment té un nombre senar de pàgines, el segon segment comença a la cara 2.
   c. Premeu **Canvia la configuració**. Seleccioneu les opcions per al segment.
   d. Per escanejar el següent conjunt d'originals, al tauler de control, premeu el botó verd Inicia.

4. Per a cada segment addicional que vulgueu copiar, repetiu el pas 3.
5. Quan s'hagin escanejat tots els segments, a la pantalla Còpia, toqueu **Original anterior**.

Opcions de Prepara el treball

1. A la pantalla Pàgina inicial de serveis, toqueu **Còpia** i després toqueu la pestanya **Muntatge de treballs**.
2. Premeu **Prepara el treball** i després **Activat**.
3. Seleccioneu les opcions necessàries:
   - **Sortida de còpies**: Toqueu **Subministrament de paper**, **Grapes**, **Perforadora**, **Ordena** i **Sortida/Desplaçament/Subconjunt**, i toqueu **Desa**.
   - **Creació de fullets**: Seleccioneu les opcions que vulgueu i després premeu **Desa**.
   - **Portades**: Seleccioneu les opcions que vulgueu i després premeu **Desa**.
   - **Anotacions**: Seleccioneu les opcions que vulgueu i després premeu **Desa**.
   - **Separadors de segment**: Per inserir pàgines de separació entre segments, toqueu **Separadors de segments** i seleccioneu una de les opcions següents:
     - **Sense separadors**: No s'insereixen separadors. Seleccioneu les opcions que vulgueu i després premeu **Desa**.
     - **Separadors en blanc**: S'insereixen separadors en blanc. Per especificar la quantitat de separadors, premeu les icones amb el signe més (+) o menys (–) i després toqueu **Desa**.
     - **1 cara, Només cara 1**: Es copia la primera pàgina dels documents carregats a la cara frontal d'un separador. Seleccioneu les opcions que vulgueu i després premeu **Desa**.
     - **1 cara, Només cara 2**: Es copia la primera pàgina dels documents carregats a la cara posterior d'un separador. Seleccioneu les opcions que vulgueu i després premeu **Desa**.
     - **Separadors a 2 cares:** Es copien les dues primeres pàgines dels documents carregats a les dues cares d'un separador. Seleccioneu les opcions que vulgueu i després premeu **Desa**.
   - **Filigrana**: Seleccioneu les opcions que vulgueu i després premeu **Desa**.
   - **Sortida cara amunt/avall**: Seleccioneu les opcions que vulgueu i després premeu **Desa**.
4. Per desar els canvis, toqueu **Desa**.

TREBALL DE MOSTRA

En el cas dels treballs de còpia complexos, pot ser útil imprimir una còpia de prova abans d'imprimir diverses còpies. Aquesta funció imprimeix una sola còpia i reté les còpies restants. Després d'inspeccionar la mostra, podeu utilitzar la mateixa configuració per imprimir les còpies restants, o cancel·lar el treball.

La còpia de mostra es compta com a part de la quantitat total seleccionada. Per exemple, en copiar un llibre, si introduïu 3 com a nombre de còpies, s'imprimirà una còpia del llibre i es retindran dues còpies més fins que s'alliberin per a imprimir-se.

1. A la pantalla Pàgina inicial de serveis, toqueu **Còpia** i després seleccioneu les opcions de còpia necessàries.
2. Premeu la pestanya **Muntatge del treball**.

3. Toqueu **Treball de mostra** i toqueu **Activat**.
4. Premeu **Desa**.
5. Premeu el botó verd Inicia. S'imprimeix el joc de mostra.
6. Per imprimir les còpies restants del treball, premeu **Inicia** o premeu el botó verd Inicia al tauler de control.
7. Si la còpia de mostra no és satisfactòria, premeu **Suprimeix**.

COMBINA JOCS D'ORIGINALS

Aquesta funció permet copiar conjunts de documents que no es poden col·locar a l'alimentador automàtic de documents. Utilitzeu el vidre d'exposició quan es copien documents malmesos, estripats o arrugats, o massa rebregats per passar per l'alimentador automàtic de documents. La funció Combinació de jocs d'originals permet copiar cada original al vidre d'exposició i crear un treball de còpia per al joc.

1. A la pantalla Pàgina principal de serveis, toqueu **Còpia**. Premeu les opcions de còpia que vulgueu i introduïu el nombre de còpies amb el teclat alfanumèric del tauler de control.
2. Premeu la pestanya **Muntatge del treball** i després **Combina jocs d'originals**.
3. Premeu **Activat** i després **Desa**.
4. Col·loqueu el primer joc d'originals:
   - Si el primer joc d'originals no s'ha malmès, col·loqueu els documents a l'alimentador automàtic de documents.
   - Si el joc d'originals s'ha malmès, col·loqueu els documents al vidre d'exposició.
5. Premeu el botó verd **Inicia** al tauler de control. El procés de còpia es posarà en marxa.
6. Escanegeu els jocs addicionals:
   a. Utilitzeu l'alimentador automàtic documents i el vidre d'exposició per copiar el conjunt següent d'originals.
   b. A la pantalla Còpia, premeu **Original següent**.
7. Premeu **Inicia** a la pantalla tàctil o premeu el botó verd **Inicia** al tauler de control.
8. Quan s'hagi copiat el darrer joc, a la pantalla Combina jocs d'originals i toqueu **Original anterior**.
9. Per cancel·lar el treball, premeu **Suprimeix**.

SUPERPOSICIÓ DE FORMULARI

Podeu fer còpies que superposen la primera pàgina del document a la resta de documents. Per exemple, si la primera pàgina del document només té capçalera i peu, podeu copiar la resta de documents amb la mateixa capçalera i peu.

1. A la pantalla Pàgina inicial de serveis, toqueu **Còpia** i després toqueu la pestanya **Muntatge de treballs**.
2. Toqueu **Superposició de formulari**.
3. A la pantalla Superposició de formulari, toqueu **Activa** o **Desactiva**.

4. Premeu **Desa**.
   - Si la primera pàgina té 2 cares, només s'utilitza la cara superior per a la superposició de formulari.
   - Les funcions Desplaçament al centre/cantó, Desplaçament d'imatge, Suprimeix exterior/Suprimeix interior, Supressió dels marges i Supressió de vores s'apliquen al cos del text.

SUPRIMEIX EXTERIOR/SUPRIMEIX INTERIOR

1. Al tauler de control, a la pantalla Pàgina principal de serveis, toqueu **Còpia** i, a continuació, toqueu la pestanya **Muntatge de treballs**.
2. Premeu **Suprimeix exterior/Suprimeix interior**.
3. Toqueu **Suprimeix exterior** o **Suprimeix interior**.
4. Si els originals tenen 2 cares, seleccioneu l'opció d'eliminació aplicable:
   - Ambdues cares
   - Només la cara 1
   - Només la cara 2
5. Toqueu **Cara 1**.
6. Per definir una àrea en particular, introduïu les coordenades XY en l'interval 0,0 – 431,8 mm (0–17 polz.). Per anar de coordenada a coordenada, toqueu totes les opcions X i Y:
   a. Per especificar el valor d'Y1, toqueu el quadre Y1. Per especificar un interval numèric, utilitzeu el teclat numèric.
   b. Per especificar el valor d'Y2, toqueu el quadre Y2. Per especificar un interval numèric, utilitzeu el teclat numèric.
   c. Per especificar el valor d'X1, toqueu el quadre X1. Per especificar un interval numèric, utilitzeu el teclat numèric.
   d. Per especificar el valor d'X2, toqueu el quadre X2. Per especificar un interval numèric, utilitzeu el teclat numèric.

   Per suprimir una àrea d'eliminació, toqueu **Esborra l'àrea X** i utilitzeu el teclat numèric per prémer **1**, **2**, o **3**.
7. Premeu **Desa**.
8. Premeu **Desa** de nou.
9. Introduïu la **quantitat** i premeu el botó verd **Inicia**.

PROGRAMACIÓ EMMAGATZEMADA

Podeu desar les funcions utilitzades amb més freqüència i la configuració del treball com a Programació emmagatzemada i accedir a aquesta configuració mitjançant un botó de drecera. Per obtenir més informació, consulteu Programació emmagatzemada.

L'opció Programació emmagatzemada no només recorda la configuració de les opcions, sinó que també pot

registrar una sèrie d'operacions. Aquesta funció permet registrar la jerarquia de les pantalles mostrades per a cada pas. Per exemple, podeu utilitzar la programació emmagatzemada per registrar les accions següents: Prémer **Estat de la màquina** i mostrar la pantalla Imprimeix informes per imprimir informes.

- Poder registrar fins a 100 operacions consecutives a cada programació emmagatzemada.
- Emmagatzemeu fins a 40 programacions.
- No es pot utilitzar l'opció Prepara el treball amb l'opció Programació emmagatzemada.
- Hi ha situacions on una programació emmagatzemada deixa de ser vàlida:
  - Si els valors predefinits o la configuració de la safata es modifiquen a la configuració del sistema, el programa emmagatzemat deixa de ser vàlid.
  - Si s'afegeixen o treuen botons de la pantalla tàctil, el programa emmagatzemat deixa de ser vàlid. La programació emmagatzemada recorda la ubicació dels botons a la pantalla, no els noms dels botons. Per exemple, les posicions dels botons poden canviar si un flux de treball o una plantilla de treball s'afegeix o se suprimeix.
  - Si es canvien els valors de la funció Filigrana quan s'utilitza una filigrana en una programació emmagatzemada, el programa emmagatzemat deixa de ser vàlid.
  - Després d'emmagatzemar el programa, si la contrasenya de la carpeta utilitzada a la programació emmagatzemada es canvia, el programa emmagatzemat deixa de ser vàlid.
- Les opcions següents no es poden utilitzar amb la funció Programació emmagatzemada:
  - Configuració del sistema
  - Fulls de flux de treball
  - Escaneig per xarxa
  - Llibreta d'adreces
  - Examina
  - Escaneig al PC

Escaneig

Aquest capítol inclou:

Escaneig bàsic 82
Configuració de l'escaneig 85
Escaneig per xarxa 98
Escaneig al PC 99
Emmagatzematge a carpeta 102
Emmagatzematge a USB 104
Web Services on Devices (WSD) 106
Correu electrònic 107
Enviament des de la carpeta 110
Flux de treball 127

Les funcions del dispositiu d'escaneig s'expliquen en aquesta secció. Hi ha diverses maneres d'escanejar un treball. La sortida escanejada es pot dipositar en ubicacions diferents.

Escaneig bàsic

El procediment d'escaneig bàsic inclou la càrrega de documents, la selecció de funcions, l'escaneig de treballs i la identificació on voleu emmagatzemar el treball escanejat.

Nota: Els usuaris poden escanejar fins a 5000 impressions per treball.

PROCEDIMENT D'ESCANEIG BÀSIC

Per iniciar un treball d'escaneig:

1. Col·loqueu l'original a l'alimentador de documents o al vidre d'exposició. Per obtenir més informació, consulteu Càrrega de documents.
2. Al tauler de control, premeu el botó **Pantalla principal de serveis**.
3. Seleccioneu una opció d'escaneig:
   - **Correu electrònic**
   - **Escaneig per xarxa**
   - **Escaneig al PC**
   - **Emmagatzematge a USB**
   - **Emmagatzematge a carpeta**
   - **Enviament des de la carpeta**
   - **Emmagatzema a WSD**

   Nota: Per obtenir dades sobre aquestes característiques d'escaneig, consulteu Mètodes d'escaneig.
4. Premeu el botó **Inicia**.

CÀRREGA DE DOCUMENTS

Hi ha dos maneres de carregar documents:

- Alimentador de documents: Utilitzeu l'alimentador de documents per imprimir o escanejar un o diversos fulls.
- Vidre d'exposició: Utilitzeu el vidre d'exposició per imprimir o escanejar un sol full o llibres enquadernats.

1. Abans de col·locar el document, traieu els clips i les grapes.
2. Col·loqueu el document mitjançant el mètode adient:
   - Alimentador de documents: Col·loqueu el document cara amunt i ajusteu les guies perquè coincideixin amb la mida del document que s'ha carregat.
   - Vidre d'exposició: Col·loqueu el document cara avall i situeu-lo mitjançant les guies de mida i les regles. A continuació, tanqueu la coberta de l'escàner.

   Nota: Els usuaris poden escanejar fins a 5000 impressions per treball.

MÈTODES D'ESCANEIG

Podeu seleccionat els mètodes d'escaneig següents:

- **Correu electrònic**: Aquesta opció escaneja un document, converteix les dades a TIFF, JPEG, PDF, PDF/A o XPS (especificació de paper XML) i envia les dades escanejades com a fitxers adjunts de correu electrònic. Consulteu Correu electrònic.
- **Escaneig per xarxa**: L'opció escaneja un document mitjançant una plantilla del treball creada al servidor web incorporat. Consulteu Escaneig per xarxa.
- **Escaneja a IPC**: Aquesta opció escaneja un document i envia les dades escanejades a un ordinador de xarxa mitjançant el protocol SMB o FTP. Consulteu Escaneig al PC.
- **Emmagatzematge a carpeta**: Aquesta opció escaneja un document i desa les dades escanejades a una carpeta al dispositiu. Consulteu Emmagatzematge a carpeta.
- **Envia des de la carpeta**: Envia des de la carpeta permet accedir als fitxers que s'han enviat al dispositiu mitjançant els mètodes següents:
  - La funció Emmagatzema a carpeta al tauler de control
  - Emmagatzema el fitxer a la carpeta al controlador d'impressió
  - L'opció Copia i emmagatzema o Només emmagatzema a la funció Copia al tauler de control

  Consulteu Enviament des de la carpeta.
- **Emmagatzema a USB**: Aquesta opció escaneja un document i desa les dades escanejades a un dispositiu de memòria USB. La funció Emmagatzema a USB és opcional. Consulteu Emmagatzematge a USB.
- **Emmagatzema a Web Services on Devices (WSD)**: Podeu escanejar documents al dispositiu i desar les dades escanejades del dispositiu. Podeu desar les dades escanejades a un ordinador a la xarxa. La funció Emmagatzema a Web Services on Devices (WSD) és opcional. Consulteu Web Services on Devices (WSD).

INICI D'UN TREBALL D'ESCANEIG

1. Col·loqueu el document a l'alimentador de documents o al vidre d'exposició.
2. Seleccioneu un mètode d'escaneig. Consulteu Mètodes d'escaneig.
3. Seleccioneu les opcions com calgui.
4. Al tauler de control, premeu el botó **Inicia**.
5. Per escanejar més d'un document, o escanejar una altra pàgina d'un llibre enquadernat, toqueu **Original següent**. Col·loqueu el document que voleu escanejar a l'alimentador de documents o al vidre d'exposició i, a continuació, toqueu **Inicia**.
6. Quan s'escaneja l'últim original, toqueu **Desa (últim original)** i toqueu **Inicia**.
7. Per veure l'estat del treball escanejat, premeu el botó **Estat del treball**.

CANCEL·LACIÓ D'UN TREBALL D'ESCANEIG

Per cancel·lar un treball d'escaneig en curs:

1. Al tauler de control, premeu el botó **Atura**.
2. Per cancel·lar l'escaneig, a la pantalla Atura/Pausa, toqueu **Cancel·la l'escaneig**. Per continuar el Escaneig, premeu **Reprèn Escaneig**.

   Nota: Si l'escaneig es cancel·la, les dades d'escaneig que s'han emmagatzemat a la carpeta se suprimeixen.
3. Premeu **Tanca**.

CANVI DE LES OPCIONS D'ESCANEIG MENTRE S'ESCANEJA

Mentre el treballs d'escaneig s'escaneja, podeu canviar la configuració del treball. Per canviar la configuració:

1. Al tauler de control, toqueu **Original següent**.
2. Premeu **Canvia la configuració**.
3. Seleccioneu la secció corresponent i ajusteu les opcions com calgui. Podeu ajusta les opcions següents:
   - Escaneig de color: Consulteu Escaneig de color.
   - Tipus d'original
   - Resolució
   - Més clar/Més fosc: Consulteu Més clar/Més fosc.
   - Orientació de l'original
   - Escaneig a 2 cares: Consulteu Escaneig de 2 cara.
   - Mida d'original
4. Després d'ajustar les opcions, toqueu **Desa**.
5. Per reprendre l'escaneig del treball, toqueu **Inicia**.

Configuració de l'escaneig

Les pestanyes i les opcions següents es mostren a les funcions de mètodes d'escaneig següents:

- Escaneig per xarxa
- Escaneig al PC
- Emmagatzematge a carpeta
- Correu electrònic

Després de seleccionar un mètode d'escaneig, les pestanyes següents es mostren a la pantalla:

Pestanya d'escaneig principal

Aquesta pestanya mostra el nom del mètode d'escaneig. Per exemple, si se selecciona Escaneig per xarxa a la Pantalla principal de serveis, el nom de la pestanya serà Escaneig per xarxa.

Entre les opcions de la pestanya s'inclouen:

- Escaneig en color
- Escaneig a 2 cares
- Tipus d'original
- Valors predefinits d'escaneig

Configuració avançada

Entre les opcions de la pestanya s'inclouen:

- Opcions d'imatge
- Millora d'imatge
- Resolució
- Qualitat / Mida del fitxer
- Fotografies
- Supressió d'ombres

Ajust de la distribució

Entre les opcions de la pestanya s'inclouen:

- Orientació de l'original
- Escaneig de llibres
- Mida d'original
- Redueix/amplia
- Supressió dels marges

Opcions d'arxivament

Si se selecciona Correu electrònic com a funció d'escaneig seleccionada, la pestanya Opcions d'arxivament no es mostra. Entre les opcions de la pestanya s'inclouen:

- Nom del fitxer
- Format del fitxer
- Conflicte de noms de fitxer

Opcions de correu electrònic

Aquesta pestanya es mostra només si Correu electrònic és la funció d'escaneig seleccionada. Entre les opcions de la pestanya s'inclouen:

- Nom del fitxer
- Format del fitxer
- Contesta a
- Confirmacions de lectura

PESTANYA D'ESCANEIG PRINCIPAL

El nom de la pestanya coincideix amb el mètode d'escaneig seleccionat a la pantalla Pàgina principal de serveis.

1. A la Pantalla principal de serveis, seleccioneu un mètode d'escaneig.

   La pantalla d'escaneig es mostra amb la pestanya principal seleccionada.
2. Seleccioneu les opcions següents com calgui:
   - **Escaneig en color**
   - **Escaneig a 2 cares**
   - **Tipus d'original**
   - **Valors predefinits d'escaneig**

Visualització prèvia de les imatges d'un treball

Per configurar un treballs d'escaneig per permetre la visualització prèvia d'imatges escanejades:

1. Inicieu un treball d'escaneig. Per obtenir més informació, consulteu Inici d'un treball d'escaneig.
2. A la pestanya principal del mètode d'escaneig seleccionat, seleccioneu la casella **Vista prèvia**.
3. Ajusteu la configuració d'escaneig com calgui i escanegeu el document.
4. Després de l'escaneig del document, toqueu **Vista prèvia**.
5. Per especificar les opcions de gir i visualització, seleccioneu les icones corresponents.

Nota: Les opcions de gir no estan disponibles per a tots els mètodes d'escaneig.

6. Per tancar la pantalla Vista prèvia, toqueu **Tanca**.

Escaneig en color

Per configurar el color de sortida del document escanejat:

1. A la pestanya principal del mètode d'escaneig seleccionat, toqueu **Escaneig en color**.
2. A la llista, seleccioneu una opció de color:
   - **Detecció automàtica**: El dispositiu determina el color del document automàticament. Quan s'escaneja un document de color, el dispositiu escaneja amb quadricromia. Quan s'escaneja un document de blanc i negre, el dispositiu escaneja de forma monocromàtica.
   - **Color**: El dispositiu escaneja el document en color.
   - **Blanc i negre**: El dispositiu escaneja el document de forma monocromàtica.
   - **Escala de grisos**: El dispositiu escaneja el document en escala de grisos. L'escala de grisos incorpora ombrejat als documents monocromàtics, la qual cosa crea tons intermedis que canvien de forma gradual. L'opció és correcta per a documents amb gradacions que no es poden reproduir de forma monocromàtica.

Escaneig a 2 cares

Podeu escanejar documents a 1 o a 2 cares.

1. Al tauler de control, a la pestanya principal del mètode d'escaneig seleccionat, toqueu **Escaneig a 2 cares**.
2. A la llista, seleccioneu una opció:
   - **A 1 cara**: Per escanejar només una cara del document, seleccioneu aquesta opció.
   - **A 2 cara**: Si les dues cares del document a 2 cares tenen la mateixa orientació, seleccioneu aquesta opció.
   - **A 2 cares, gira la cara 2**: Si les dues cares del document a 2 cares tenen orientacions oposades, seleccioneu aquesta opció.

Tipus d'original

1. A la pestanya principal del mètode d'escaneig seleccionat, toqueu **Tipus d'original**.
2. A la llista, seleccioneu una opció:
   - **Fotografia i text**: Seleccioneu aquesta opció per escanejar documents amb text i fotografies. El dispositiu identifica les àrees amb text i fotografia de forma automàtica i, a continuació, les escaneja respectivament amb la qualitat òptima.
   - **Text**: Seleccioneu aquesta opció per escanejar documents exclusivament de text.
   - **Fotografia**: Seleccioneu aquesta opció per escanejar fotografies.

Valors predefinits d'escaneig

1. A la pestanya principal del mètode d'escaneig seleccionat, toqueu **Valors predefinits d'escaneig**.
2. Seleccioneu una opció de valors predefinits:
   - **Compartir i imprimir**: La configuració s'utilitza per compartir fitxers per visualitzar-los a la pantalla i per imprimir la majoria de documents empresarials estàndard. Aquesta configuració produeix mides de fitxers més petites i una qualitat d'imatge més alta.
   - **Registre d'arxivament**: La configuració s'utilitza per a documents empresarials estàndard que s'emmagatzemen per al manteniment de registres. Aquesta configuració produeix mides de fitxers més petites i una qualitat d'imatge normal.
   - **OCR**: Aquesta opció és idònia per a documents que es processen mitjançant programari de reconeixement òptic de caràcters. Aquesta configuració produeix mides de fitxers més grans i una qualitat d'imatge més alta.
   - **Impressió d'alta qualitat**: Aquesta opció és idònia per a documents amb gràfics i fotografies de gran nivell de detall. Aquesta configuració produeix mides de fitxers més grans i una qualitat d'imatge màxima.
   - **Escaneig simple**: Aquesta opció és la millor per accelerar el processament però pot resultar en mides de fitxers massa grans. Aquesta opció aplica la quantitat mínima de compressió i processament d'imatges.
   - **Personalitzat**: L'ús d'aquest paràmetre fa que s'apliqui la configuració d'escaneig que està definida en la plantilla actual.

Nota: L'opció Personalitza està disponible només per a l'escaneig de xarxa.

PESTANYA CONFIGURACIÓ AVANÇADA

Podeu especificar les opcions següents a la pestanya Configuració avançada.

1. A la Pantalla principal de serveis, seleccioneu un mètode d'escaneig.
2. Seleccioneu la pestanya **Configuració avançada**.
3. Seleccioneu les opcions com calgui:
   - Opcions d'imatge
   - Millora d'imatge
   - Resolució
   - Qualitat / Mida del fitxer
   - Fotografies
   - Supressió d'ombres

Opcions d'imatge

1. A la pestanya Opcions d'imatge, toqueu **Opcions d'imatge** i configureu les opcions com calgui.
   - **Més clar/Més fosc:** Aquesta opció proporciona control manual per ajustar la claror o la foscor de la imatge escanejada. Per enfosquir la imatge escanejada d'originals clars com ara imatges en llapis, toqueu un valor predefinit més proper al límit de foscor. Per esclarir la imatge escanejada d'originals foscos com ara mig tons o originals amb fons de color, toqueu un valor predefinit més proper al límit de claror.
   - **Nitidesa**: Aquesta opció controla l'equilibri entre text nítid i moaré, que són patrons a la imatge. Per produir una imatge amb un aspecte suau i uniforme, toqueu un valor predefinit més proper al límit de suavitzat. Un nivell més suau és idoni per a imatges fotogràfiques escanejades. Per produir una imatge amb text i línies de millor qualitat, seleccioneu un valor predefinit més proper al límit de nitidesa.
2. Premeu **Desa**.

Millora d'imatge

1. A la pestanya Configuració avançada, toqueu **Millora de la imatge**.
2. A Supressió del fons i Contrast, configureu les opcions com calgui:
   - A Supressió del fons, seleccioneu una opció:
     - **Desactivat**: Escaneja el fons del document sense filtratge.
     - **Supressió automàtica**: Si Escaneig de color es configura com a Blanc i negre, el fons del document imprès en paper de color (com ara diaris) se suprimeix. Si Escaneig de color es configura com a Color, el fons del document imprès en paper en blanc se suprimeix.
   - A Contrast, a la barra, seleccioneu un nivell de contrast. Més contrast fa que la diferència entre les àrees clares i fosques sigui més gran, és a dir, que les àrees clares esdevinguin més clares i les àrees fosques esdevinguin més fosques. Un menor contrast fa que la diferència entre les àrees clares i fosques d'una imatge sigui inferior.
3. Premeu **Desa**.

Resolució

Podeu seleccionar opcions de resolució predefinides.

1. Al tauler de control, a la pestanya Configuració avançada, toqueu **Resolució**.
2. Especifiqueu la resolució de la imatge.
3. Premeu **Desa**.

Qualitat / Mida del fitxer

Aquesta funció permet seleccionar l'índex de compressió de les dades per a imatges escanejades en color i en escala de grisos.

Nota: Si se selecciona l'opció Blanc i negre, la funció Qualitat / Mida del fitxer deixarà d'estar disponible.

1. A la pestanya Configuració avançada, seleccioneu **Qualitat / Mida del fitxer**.
2. Per especificar la mida i la qualitat de la sortida, utilitzeu els botons de fletxa esquerra i dreta.

   Nota: Si s'activa MRC d'alta compressió per a Diverses pàgines per fitxer PDF a Format del fitxer, només es disposarà de tres nivells de compressió.

3. Seleccioneu **Desa**.

Fotografies

Si se selecciona Color a la secció Escaneig de color de la pantalla Pestanya, a funció de millora Fotografies està disponible.

1. A la pestanya Configuració avançada, seleccioneu **Fotografies**.
2. Seleccioneu **Desactivada** o **Millora les fotografies**:
   - Desactivat: Aquesta opció desactiva la funció.
   - Millora les fotografies: Aquesta opció millora les imatges escanejades de fotografies en color amb l'opció Color de sortida configurada com a Quadricromia.
3. Seleccioneu **Desa**.

   Nota: Si se selecciona Millora les fotografies, les funcions Supressió d'ombres i Supressió del fons no estan disponibles.

Supressió d'ombres

Podeu utilitzar la funció Supressió d'ombres per ocultar els colors del fons i les imatges que es transparenten.

1. A la pestanya Configuració avançada, seleccioneu **Supressió d'ombres**.
2. Seleccioneu **Desactivada** o **Supressió automàtica**.
3. Seleccioneu **Desa**.

PESTANYA AJUST DE LA DISTRIBUCIÓ

Podeu especificar les opcions d'ajust de la distribució mitjançant la pestanya Ajust de la distribució.

1. A la Pantalla principal de serveis, seleccioneu un mètode d'escaneig.
2. Premeu la pestanya **Ajust de la distribució**.
3. Seleccioneu l'opció corresponent:
   - Orientació de l'original
   - Mida d'original
   - Supressió dels marges
   - Escaneig de llibres
   - Redueix/amplia

Orientació de l'original

Assegureu-vos que l'orientació del document es configura per indicar la part superior del document.

1. A la pestanya Ajust de la distribució, toqueu **Orientació de l'original**.
2. Seleccioneu l'orientació del document que es col·loca.
3. Premeu **Desa**.

Nota: Si la configuració d'orientació de l'original difereix de l'orientació de l'original, el dispositiu de Xerox pot detectar per error la cara incorrecta com a capçalera del document.

Mida d'original

Quan s'escanegen documents de mida personalitzada i mida estàndard, o quan feu còpies d'una mida diferent de la del document carregat actualment, podeu especificar la mida del document.

1. A la pestanya Ajust de la distribució i toqueu **Mida de l'original**.
2. Selecció una opció:
   - **Detecció automàtica**: El dispositiu detecta la mida de l'original.
   - **Entrada de mida manual**: Seleccioneu una mida d'una llista predefinida o especifiqueu la mida personalitzada de la pàgina.
   - **Originals de diverses mides**: El dispositiu detecta la mida automàticament per a cada pàgina de l'original.
3. Premeu **Desa**.

Nota: Si el dispositiu de Xerox no pot detectar la mida del document, apareix una finestra per especificar la mida del document.

Supressió dels marges

Quan escanegeu mitjançant l'alimentador automàtic de documents obert o, per exemple, quan escanegeu llibres, podeu treure les ombres a les vores mitjançant la funció Supressió de les vores.

1. A la pestanya Ajust del format, seleccioneu **Supressió de vores**.
2. Seleccioneu **Totes les vores** o **Vores individuals**:
   - Totes les vores: Aquesta opció suprimeix la mateixa quantitat de les quatre vores del document. El nivell de supressió de les vores l'especifica l'administrador del sistema. Si no voleu suprimir les vores, seleccioneu **[Vores individuals]** i especifiqueu **0** a les vores superior, inferior, dreta i esquerra.
   - Vores individuals: Aquesta opció permet especificar la longitud de la supressió de les vores superior, inferior, dreta i esquerra del document. Podeu emmagatzemar fins a 50 mm (2 polzades) a cada camp.
3. Per configurar els valors individuals, utilitzeu els botons de fletxa amunt i avall.

4. A Orientació de l'original, seleccioneu una opció:
   - **Imatges del dret**: L'opció selecciona l'orientació vertical, on la part superior del document s'orienta cap a la part posterior de la impressora.
   - **Imatges de costat**: L'opció selecciona l'orientació horitzontal, on la part superior del document s'orienta cap a la part esquerra de la impressora.
5. Seleccioneu **Desa**.

Escaneig de llibres

La funció d'escaneig de llibres permet escanejar les cares dels documents en fulls individuals segons l'ordre de les pàgines.

1. A la pestanya Ajusts del format, seleccioneu **Escaneig de llibres**.
2. A la pantalla Escaneig de llibres, seleccioneu les funcions.
3. La funció Supressió de les vores d'enquadernació elimina l'àrea d'enquadernació del llibre que de vegades es troba a l'ombra pel plec a les pàgines. Per configurar les dimensions, utilitzeu els botons de fletxa dreta i esquerra.
4. Per desar els canvis, toqueu **Desa**.

Consell: No podeu utilitzar l'alimentador de documents si s'utilitza la funció d'escaneig de llibres.

Nota: Els documents de mides no estàndard o no detectable poden resultar en dos mides desiguals.

Redueix/amplia

La funció Redueix/amplia permet especificar un valor d'ampliació o reducció del document escanejat.

1. A la pestanya Ajusts del format, seleccioneu **Redueix/amplia**.
2. Seleccioneu les opcions corresponents per al vostre treball:
   a. % predeterminat és l'opció predefinida.
      - A l'àrea Variable %, per especificar l'índex, utilitzeu els botons més (**+**) i menys (-).
      - Podeu seleccionar un valor predefinit de l'àrea Valors predefinits %.
      - Per desar els canvis, toqueu **Desa**.
      - Per configurar la mida de la sortida, a Mida de la sortida, seleccioneu l'índex d'escaneig estàndard.
   b. A l'àrea Mida de la sortida, seleccioneu el valor predefinit aplicable.
   c. Per desar els canvis, toqueu **Desa**.

OPCIONS D'ARXIVAMENT

Nom del fitxer

Podeu especificar i desar un nom de fitxer.

1. Al tauler de control, a la pestanya Opcions d'arxivament, toqueu **Nom del fitxer**.
2. Al quadre de text, introduïu un nom de fitxer.
3. Premeu **Desa**.

Format del fitxer

Podeu seleccionar el format del fitxer per a les dades escanejades.

1. Al tauler de control, a la pestanya Opcions d'arxivament de la funció d'escaneig seleccionada, toqueu **Format del fitxer**.
2. Seleccioneu el format del fitxer corresponent per a les dades de sortida:
   - **Selecció automàtica de TIFF/JPEG**: Aquesta opció desa les dades escanejades automàticament com a fitxer TIFF o JPEG. Les imatges escanejades amb quadricromia i escala de grisos s'emmagatzemen amb format JPEG. Les imatges escanejades amb monocromia es desen en format TIFF.
   - **TIFF**: Aquesta opció desa les dades escanejades amb format TIFF.
   - **JPEG**: Aquesta opció desa les dades escanejades amb format JPEG. Aquesta opció no està disponible quan se selecciona Color o Escala de grisos a Escaneig de color.
   - **PDF**: Aquesta opció desa les dades escanejades amb format PDF.
   - **PDF/A**: Aquesta opció desa les dades escanejades amb format PDF/A. El format PDF/A s'utilitza principalment per l'arxivament i la conservació futura dels documents.
   - **XPS**: Aquesta opció desa les dades escanejades amb format XPS.

3. En funció del format del fitxer seleccionat, podeu seleccionar les opcions següents:
   - **Mètode de compressió**: Aquesta opció permet definir el mètode de compressió per a les dades de la imatge escanejada. Podeu configurar el mètode de compressió perquè se seleccioni automàticament o podeu seleccionar el mètode de compressió manualment per a les pàgines en escala de grisos o color.
   - **MRC d'alta compressió**: Aquesta opció permet desar els fitxers PDF i XPS amb alta compressió.
   - **Text que permet cerques**: Aquesta opció permet seleccionar si voleu realitzar el reconeixement de caràcters als fitxers PDF.
   - **Afegeix imatge en miniatura**: Si se selecciona XPS, aquesta opció permet adjuntar miniatures als fitxers XPS. Una miniatura és un imatge reduïda, en un fitxer petit, que facilita la visualització dels continguts del fitxer.
   - **Signatura XPS**: Si se selecciona XPS, podeu seleccionar Signatura d'XPS. Una signatura digital és una funció que permet al remitent afegir una empremta digital que s'utilitza per confirmar que el contingut del correu electrònic enviat a una receptor no s'ha modificat.

   Nota: La signatura XPS és una funció opcional. Cal un certificat vàlid per a aquesta funció.

   - **Un sol fitxer per pàgina**: Aquesta opció desa cada pàgina com un sol fitxer en el format especificat.
   - **Optimitza'l per a vista ràpida web**: Aquesta opció optimitza el fitxer PDF perquè es pugui visualitzar més ràpidament en un navegador web.

     Si seleccioneu una de les opcions de format de fitxer PDF, l'opció Optimitza'l per a vista ràpida web no està disponible. La funció Optimitza'l per a vista ràpida web permet obrir i visualitzar la primera pàgina d'un document PDF de diverses pàgines en un navegador web, mentre que la resta del document es continua carregant en segon pla. Aquesta acció augment la mida del fitxer. La funció Optimitza'l per a vista ràpida web reestructura un document Adobe PDF per a la baixada individual de pàgines del servidors web. Amb la baixada pàgina a pàgina, el servidor web només envia la pàgina sol·licitada, en comptes d'enviar tot el document PDF. Aquesta funció és especialment important per a documents gran que poden trigar molt a baixar-se del servidor.

     Comproveu amb l'administrador que el programari del servidor web que utilitzeu admet la baixada pàgina a pàgina. Per garantir que els documents PDF al lloc web es poden visualitzar en navegadors més antics, podeu crear enllaços HTML als documents PDF i mantenir els noms de les rutes o les adreces URL als fitxers amb menys de 256 caràcters.
4. Per desar la configuració, toqueu **Desa**.

Conflicte de noms de fitxer

Per resoldre un conflicte de noms de fitxer:

1. A la pestanya Opcions d'arxivament, toqueu **Conflicte de noms de fitxer**.

2. Seleccioneu l'opció corresponent:
   - **No desis**: Aquesta opció cancel·la l'operació d'escaneig per poder especificar un altre nom de fitxer.
   - **Canvia el nom del fitxer nou**: Aquesta opció incorpora un número de 4 dígits (0000–9999) al final del nom del fitxer duplicat i, a continuació, desa el fitxer al mateix directori.
   - **Sobreescriu el fitxer existent**: Aquesta opció suprimeix el fitxer existent amb el nom del fitxer duplicat i desa el nou fitxer amb el nom del fitxer especificat al mateix directori.
3. Premeu **Desa**.

PESTANYA OPCIONS DE CORREU ELECTRÒNIC

Nom del fitxer

Podeu especificar i desar un nom de fitxer.

1. Al tauler de control, a la pestanya Opcions de correu electrònic, toqueu **Nom del fitxer**.
2. Al quadre de text, introduïu un nom de fitxer.
3. Premeu **Desa**.

Format del fitxer

Podeu seleccionar el format del fitxer per a les dades escanejades.

1. Al tauler de control, a la pestanya Opcions de correu electrònic, toqueu **Format del fitxer**.

2. Seleccioneu el format del fitxer corresponent per a les dades de sortida:
   - **Selecció automàtica de TIFF/JPEG**: Aquesta opció desa les dades escanejades automàticament com a fitxer TIFF o JPEG. Les imatges escanejades amb quadricromia i escala de grisos s'emmagatzemen amb format JPEG. Les imatges escanejades amb monocromia es desen en format TIFF.
   - **TIFF**: Aquesta opció desa les dades escanejades amb format TIFF.
   - **JPEG**: Aquesta opció desa les dades escanejades amb format JPEG. Aquesta opció no està disponible quan se selecciona Color o Escala de grisos a Escaneig de color.
   - **PDF**: Aquesta opció desa les dades escanejades amb format PDF.
   - **PDF/A**: Aquesta opció desa les dades escanejades amb format PDF/A. El format PDF/A s'utilitza principalment per l'arxivament i la conservació futura dels documents.
   - **XPS**: Aquesta opció desa les dades escanejades amb format XPS. Si seleccioneu aquest format del fitxer, es mostra l'opció Afegeix imatge en miniatura. Aquesta opció afegeix una imatge en miniatura al correu electrònic.
   - **Optimitza'l per a vista ràpida web**:

     Si seleccioneu una de les opcions de format de fitxer PDF, l'opció Optimitza'l per a vista ràpida web no està disponible. La funció Optimitza'l per a vista ràpida web permet obrir i visualitzar la primera pàgina d'un document PDF de diverses pàgines en un navegador web, mentre que la resta del document es continua carregant en segon pla. Aquesta acció augment la mida del fitxer. La funció Optimitza'l per a vista ràpida web reestructura un document Adobe PDF per a la baixada individual de pàgines del servidors web. Amb la baixada pàgina a pàgina, el servidor web només envia la pàgina sol·licitada, en comptes d'enviar tot el document PDF. Aquesta funció és especialment important per a documents gran que poden trigar molt a baixar-se del servidor.

     Comproveu amb l'administrador que el programari del servidor web que utilitzeu admet la baixada pàgina a pàgina. Per garantir que els documents PDF al lloc web es poden visualitzar en navegadors més antics, podeu crear enllaços HTML als documents PDF i mantenir els noms de les rutes o les adreces URL als fitxers amb menys de 256 caràcters.
   - **Un sol fitxer per pàgina**: Aquesta opció desa cada pàgina com un sol fitxer en el format especificat.
3. Per desar la configuració, toqueu **Desa**.

Contesta a

Utilitzeu la funció Respon a per especificar o cercar un destinatari per a la resposta.

1. A la pestanya Opcions de correu electrònic, seleccioneu **Respon a**.
2. Utilitzeu el teclat o especifiqueu (o cerqueu) el nom de resposta aplicable.
3. Per desar els canvis, toqueu **Desa**.

Confirmacions de lectura

Per permetre l'enviament de confirmacions de lectura de correus electrònics al remitent:

1. Al tauler de control, a la pestanya Opcions de correu electrònic, toqueu **Confirmacions de lectura**.

2. Toqueu **Activa**.
3. Premeu **Desa**.

Escaneig per xarxa

Podeu utilitzar la funció Escaneig per xarxa per crear les plantilles de treball en un ordinador mitjançant el servidor web incorporat. Les dades escanejades es converteixen al format especificat en una plantilla de treball i s'envien automàticament a un servidor. El dispositiu permet recuperar les plantilles de treball emmagatzemades a un servidor automàticament.

Si s'activa Escaneja amb enviament a pantalla d'inici, els usuaris autenticats poden transferir els documents escanejats a una altra destinació com calgui.

INICI D'UN TREBALL D'ESCANEIG DE XARXA

1. Col·loqueu l'original a l'alimentador de documents.
2. Al tauler de control, premeu el botó **Pantalla principal de serveis**.
3. Premeu **Escaneig per xarxa**.
4. A la llista, seleccioneu una plantilla.
   - Per veure una descripció de la plantilla seleccionada, toqueu **Descripció de la plantilla**. Després de visualitzar la descripció, toqueu **Tanca**. Les descripció de la plantilla són opcionals.
   - Per actualitzar la llista de plantilles, toqueu **Actualitza les plantilles**.
5. Ajusteu la configuració de l'escaneig com calgui. Consulteu Configuració de l'escaneig.
6. Premeu el botó **Inicia**.

Escaneig al PC

El servei Escaneig al PC permet escanejar documents i enviar les dades escanejades a un servidor de xarxa mitjançant el protocol FTP o SMB.

INICI D'UN TREBALL D'ESCANEIG A PC

Per iniciar un treball d'escaneig a PC:

1. Col·loqueu l'original a l'alimentador de documents.
2. Al tauler de control, premeu el botó **Pantalla principal de serveis**.
3. Premeu **Escaneja i envia al PC**.
4. De manera predefinida, el protocol de transferència es configura com a SMB. Per seleccionar un altre protocol de transferència, toqueu **Protocol de transferència**. Consulteu Protocol de transferència.
5. Seleccioneu una destinació. Consulteu Especifica la destinació.
6. Ajusteu la configuració de l'escaneig com calgui. Consulteu Configuració de l'escaneig.
7. Premeu el botó **Inicia**.

PROTOCOL DE TRANSFERÈNCIA

1. A la pestanya Escaneig a l'ordinador, toqueu **Protocol de transferència**.
2. Seleccioneu un protocol d'enviament:
   - **FTP**: Aquesta opció transfereix fitxers mitjançant el protocol FTP.
   - **SMB**: Aquesta opció transfereix fitxers mitjançant el protocol SMB.
   - **SMB (format UNC)**: Aquesta opció transfereix fitxers mitjançant el protocol SMB, amb el format Universal Naming Convention (UNC). El format de UNC és de la manera següent: `\\nom del host\nom compartit\nom del directori`
3. Premeu **Desa**.

ESPECIFICA LA DESTINACIÓ

Utilitzeu aquesta opció per especificar l'ordinador de destinació mitjançant el teclat del tauler de control. Per especificar la destinació de reenviament, per al protocol seleccionat, introduïu la informació als camps proporcionats.

Per omplir la informació del servidor corresponent als camps proporcionats, a la pestanya principal de la pantalla Escaneja a l'ordinador, seleccioneu una opció:

- Mitjançant la llibreta d'adreces
- Examineu la xarxa per trobar l'ordinador

Per afegir la informació de destinació manualment, consulteu Afegir la informació de destinació manualment.

Mitjançant la llibreta d'adreces

També podeu utilitzar la llibreta d'adreces per completar els camps.

1. A la pestanya principal d'Escaneig a l'ordinador, toqueu **Llibreta d'adreces**.
2. A la llista, seleccioneu la destinació que utilitza el protocol seleccionat. Per recuperar les entrades, toqueu **Mostra totes les entrades públiques** i seleccioneu una opció:
   - **Mostra totes les entrades públiques**: Utilitzeu aquesta opció per seleccionar l'element corresponent d'una llista de totes les carpetes públiques de destinació.
   - **Recupereu les entrades mitjançant l'índex**: Utilitzeu aquesta opció per realitzar una cerca a totes les entrades que utilitzen un determinat terme com a índex. Escriviu el terme de la cerca al teclat de la pantalla y toqueu **Desa**.
3. Per utilitzar la destinació seleccionada, toqueu **Afegeix**.
4. Premeu **Tanca**.

   La informació de la destinació seleccionada omple els camps a la pantalla principal.

Examineu la xarxa per trobar l'ordinador

Podeu utilitzar l'opció Examina per visualitzar una jerarquia de carpetes i noms del servidor a la xarxa. A la llista, seleccioneu un servidor de destinació.

1. A la pestanya principal, a Escaneig a l'ordinador, toqueu **Examina**.
2. Seleccioneu una carpeta de la llista. La destinació es mostra al camp Desa a.
   - Per trobar una carpeta, toqueu **Anterior**. Per anar a un altre nivell i visualitzar altres destinacions, toqueu **Següent**.
   - Per afegir la carpeta de destinació seleccionada a la llibreta d'adreces del servidor, toqueu **Afegeix a la Llibreta d'adreces**.
3. Premeu **Desa**. La informació de la destinació seleccionada omple els camps a la pantalla principal.

Afegir la informació de destinació manualment

Podeu introduir la informació de destinació corresponent directament als camps. Els camps disponibles són diferents segons el protocol seleccionat.

1. A Servidor, introduïu el nom del servidor o l'adreça IP. Quan la ubicació d'emmagatzematge és l'espai de noms DFS al Windows, introduïu el nom del servidor o del domini amb fins a 64 caràcters.
2. A Nom de recurs compartit, introduïu un nom de recurs compartit. Quan la ubicació d'emmagatzematge és l'espai de noms DFS al Windows, introduïu el nom d'arrel amb fins a 64 caràcters. El camp Nom de recurs compartit només es mostra si l'SMB és el protocol de transferència seleccionat.
3. A Desa a, introduïu una ruta de directoris. Quan la ubicació d'emmagatzematge és l'espai de noms DFS al Windows, introduïu el nom de la carpeta amb fins a 128 caràcters. Si SMB (format UNC) és el protocol de transferència seleccionat, introduïu la informació al camp Desa a mitjançant la ruta de directoris següent: `"\\nom del host\nom de recurs compartit\nom de directori"`.

4. A Nom de l'usuari, introduïu el nom de l'usuari de l'ordinador al qual esteu realitzant el reenviament. Si el nom de l'usuari no és necessari a la destinació, podeu ometre el camp.
5. A Contrasenya, introduïu la contrasenya del nom de l'usuari. S'admeten fins a 32 caràcters.

Emmagatzematge a carpeta

L'opció Emmagatzema a USB permet escanejar documents i desar les dades escanejades a una carpeta del dispositiu.

Nota: Abans d'utilitzar la funció Emmagatzematge a carpeta, assegureu-vos que las carpetes s'han creat. Per obtenir més informació, consulteu Creació d'una carpeta.

1. Al tauler de control, premeu el botó **Pantalla principal de serveis**.
2. Toqueu **Emmagatzematge a carpeta**.
3. De la llista, seleccioneu una carpeta.

   Nota: Per veure els fitxer a la carpeta, toqueu **Llista de fitxers**.

4. Col·loqueu l'original a l'alimentador de documents.
5. A les pestanyes Configuració avançada, Ajust de la distribució i Opcions d'arxivament, canvieu la configuració del fitxer com calgui. Per obtenir més informació, consulteu Configuració de l'escaneig.
6. Premeu el botó **Inicia**.

   El fitxer escanejat s'emmagatzema a la carpeta seleccionada.

DESAR LES DADES ESCANEJADES MITJANÇANT EL SERVIDOR WEB INCORPORAT

Podeu utilitzar el servidor web incorporat per importar fitxers d'una carpeta del dispositiu a l'ordinador.

1. A l'ordinador, obriu un navegador web.
2. Al camp de l'adreça del navegador web, introduïu l'adreça IP de la impressora i premeu **Intro**.
3. Feu clic a la pestanya **Scan** (Escaneig).
4. Al quadre de navegació Escaneig, situat a l'esquerra, feu clic a **Carpeta**.
5. A la llista Carpetes, seleccioneu una carpeta. Si cal, introduïu la contrasenya i després feu clic a **Aplica**. Es mostra la pàgina Carpeta: Llista de fitxers.
6. A la llista, seleccioneu un fitxer.
7. Al menú Format de recuperació, feu clic al format del fitxer corresponent. Seleccioneu les opcions de format de fitxer mitjançant les caselles i els menús com calgui. Les opcions varien segons el format.
8. Feu clic a **Recupera**.
9. A la pàgina Recupera els fitxers de la carpeta, feu clic a l'enllaç del fitxer seleccionat.
10. Feu clic a **Desa**, trieu el lloc d'emmagatzematge i premeu **Desa**.
11. Si ja no necessiteu un dels fitxers emmagatzemats, seleccioneu-lo. En el cantó superior dret de la pàgina, feu clic a **Suprimeix**. Quan el sistema us ho demani, premeu **D'acord**.

Altres opcions de recuperació de fitxers

Les opcions següents estan disponibles si s'utilitza el servidor web incorporat per recuperar fitxers emmagatzemats:

- Per a recuperar una única pàgina d'un document de diversos fulls, a Recupera pàgina, seleccioneu **Activat**. Introduïu el número de pàgina al camp Número de pàgina .
- Per a afegir una vista en miniatura quan es fa servir el format XPS, a Afegeix imatge en miniatura, seleccioneu **Activat**.
- Per a aplicar l'alta compressió MRC als fitxers amb format PDF i XPS, a MRC d'alta compressió, seleccioneu **Activat**. Al menú Qualitat, feu seleccioneu la configuració de qualitat corresponent.
- Per crear un PDF amb cerca o un fitxer XPS:
  - A Text de cerca, seleccioneu **Activat**.
  - Trieu l'idioma de la llista desplegable Idioma de l'original.
  - Per aplicar la compressió del text, a Compressió del text, seleccioneu **Activat**.

Nota: No es poden habilitar totes les opcions de recuperació de fitxers. Per obtenir ajuda, poseu-vos en contacte amb l'administrador del sistema.

Emmagatzematge a USB

Emmagatzema a USB és un servei opcional que permet escanejar documents i desar les dades escanejades al dispositiu de memòria USB.

INSTRUCCIONS PER UTILITZAR EL DISPOSITIU D'EMMAGATZEMATGE USB

Aquesta funció pot utilitzar un lector de targetes de memòria disponibles comercialment d'una sola ranura, però no es pot garantir el rendiment segur del lector. Si utilitzeu un lector de targetes de memòria de diverses ranures, només una ranura en particular estarà disponible.

S'admeten els dispositius de memòria USB següents:

- Un dispositiu de memòria USB formatat
- Un dispositiu de memòria compatible amb l'USB 2.0 (no s'admet l'USB 1.1)
- Un dispositiu de memòria USB amb una capacitat d'emmagatzematge de fins a 128 Gbyte

No s'admeten dispositius de memòria USB xifrats mitjançant programari.

Quan s'insereix un dispositiu de memòria USB a la ranura de memòria USB mentre el dispositiu es troba en el mode d'estalvi d'energia, la pantalla tàctil no s'il·lumina. Per sortir del mode d'estalvi d'energia, premeu el botó **Estalvi d'energia** i torneu a inserir el dispositiu de memòria USB o toqueu **Emmagatzema a USB** a la finestra Pantalla principal de serveis.

Abans de treure el dispositiu de memòria USB, assegureu-vos que la pantalla que mostra la transferència de dades no es visualitza. Si traieu el dispositiu de memòria USB mentre les dades s'emmagatzemen, les dades al dispositiu es poden malmetre. També podeu confirmar que les dades s'han emmagatzemat al dispositiu de memòria USB a la finestra Estat del treball.

DESAR LES DADES D'ESCANEIG A UN DISPOSITIU DE MEMÒRIA USB

Per desar les dades d'escaneig a un dispositiu de memòria USB:

1. Inseriu un dispositiu de memòria USB a la ranura de memòria USB a la impressora.
2. Es mostra la finestra S'ha detectat un dispositiu USB. Si aquesta pantalla no es mostra, premeu el botó **Pantalla principal de serveis** i toqueu **Emmagatzema a USB**.
3. Premeu **Desa a**.
4. Seleccioneu una carpeta per desar les dades.
5. Premeu **Desa**.
6. Ajusteu la configuració de l'escaneig com calgui. Per obtenir més informació, consulteu Configuració de l'escaneig.
7. Per iniciar el treball d'escaneig, premeu el botó **Inicia**.

EXTRACCIÓ DEL DISPOSITIU USB

Abans de treure el dispositiu de memòria USB, assegureu-vos que la finestra que mostra la transferència de dades no es visualitza. Si traieu el dispositiu de memòria USB mentre les dades s'estan transferint, les dades al dispositiu es poden malmetre. Podeu confirmar que les dades s'estan transferint al dispositiu de memòria USB a la finestra Estat del treball.

VISUALITZACIÓ D'INFORMACIÓ D'EMMAGATZEMATGE

1. Al tauler de control, a la Pantalla principal de serveis, toqueu **Emmagatzema a USB**.
2. Toqueu **Detalls**.

   Es mostra la carpeta i els noms de fitxer que es desaran.
3. Premeu **Tanca**.

Web Services on Devices (WSD)

Web Services on Devices permet als clients detectar i accedir a dispositius remots y als seus serveis associats a la xarxa. WSD admet l'ús, el control i la detecció de dispositius.

INICI DE TREBALLS D'ESCANEIG MITJANÇANT EL WSD

El servei d'emmagatzematge a WSD permet escanejar documents al dispositiu a través d'un ordinador a la xarxa. També permet desar dades escanejades a un ordinador a la xarxa.

Podeu escanejar documents al dispositiu mitjançant l'enviament de sol·licituds a través d'un ordinador a la xarxa.

1. Col·loqueu el document al vidre d'exposició o a l'alimentador de documents.
2. Escanegeu mitjançant un ordinador a la xarxa. Per utilitzar l'escaneig a través d'un ordinador a la xarxa, utilitzeu una aplicació que admeti la funció de càrrega d'imatges como ara el **Windows Fax and Scan**. Seguiu les instruccions mitjançant l'aplicació seleccionada.
3. Després d'escanejar el document, les dades escanejades es transmeten a l'ordinador corresponent.

EMMAGATZEMA A WSD

1. Al tauler de control, premeu el botó **Pantalla principal de serveis**.
2. Toqueu **Emmagatzema a WSD**.
3. A l'àrea Llista d'ordinadors, seleccioneu un tipus de treball d'escaneig:
   - **Escaneig al PC**
   - **Escaneig i impressió**
   - **Escaneig i enviament per correu electrònic**
   - **Escaneig i enviament per fax**
   - **Escaneig i reconeixement òptic de caràcters**: Aquesta funció requereix una solució de reconeixement òptic de caràcters com ara Google Docs.
4. Col·loqueu el document al vidre d'exposició o a l'alimentador de documents.
5. Premeu el botó **Inicia**.

   Les dades escanejades se reenvien a la destinació especificada.
6. A l'ordinador de destinació, comproveu les dades reenviades.

Correu electrònic

Podeu escanejar un document i enviar les dades com a dades adjuntes de correu electrònic.

1. Al tauler de control, premeu el botó **Pantalla principal de serveis**.
2. Premeu **Correu electrònic**.
3. Per especificar un o diversos destinataris, seleccioneu una o ambdues opcions:
   - Per afegir un destinatari, toqueu **Nou destinatari**, introduïu l'adreça electrònica del nou destinatari, toqueu **Afegeix** i **Tanca**.
   - Per cercar i especificar destinataris, toqueu **Llibreta d'adreces**, seleccioneu una adreça electrònica, i seleccioneu **A**, **Cc**, **Cco** i, a continuació, toqueu **Tanca**.
4. Per afegir un dispositiu com a destinatari, toqueu **Afegeix-me**.
5. Per treure o canviar un destinatari:
   a. Seleccioneu el destinatari corresponent.
   b. Al menú, toqueu **Suprimeix** o **Edita**.
6. Per afegir o canviar el tema del correu electrònic, toqueu **Tema**, editeu text i toqueu **Desa**.
7. Per afegir o canviar el missatge del correu electrònic, toqueu **Missatge**, editeu text i toqueu **Desa**.
8. Configureu les característiques d'escaneig com calgui. Per obtenir més informació, consulteu Configuració de l'escaneig.
   - Seleccioneu la pestanya **Configuració avançada** i configureu i deseu la configuració avançada. Consulteu Pestanya Configuració avançada
   - Seleccioneu la pestanya **Ajust de la distribució** i configureu i deseu l'ajust de la distribució. Consulteu Pestanya Ajust de la distribució.
   - Seleccioneu la pestanya **Opcions de correu electrònic** i configureu i deseu les opcions de correu electrònic. Consulteu Pestanya Opcions de correu electrònic.
9. Premeu el botó **Inicia**.

Nota: Les funcions Mail Delivery Notification (MDN) i Enviament dividit de la pantalla Format del fitxer només estan disponibles si s'utilitza la funció de correu electrònic.

LLIBRETA D'ADRECES

1. Al tauler de control, premeu el botó **Pantalla principal de serveis**.
2. Premeu **Correu electrònic**.
3. Premeu **Llibreta d'adreces**.

4. A la llista d'adreces, seleccioneu un destinatari. Si cal podeu cercar una adreça mitjançant una de les opcions següents:
   - **Mostra totes les entrades públiques**: Aquesta opció mostra la llista local d'adreces.
   - **Recupereu les entrades mitjançant l'índex**: L'opció cerca destinataris a l'índex.
   - **Cerca pública**: Aquesta opció cerca destinataris a la llista d'adreces locals.
   - **Cerca a la xarxa**: Aquesta opció cerca destinataris a la llista d'adreces remotes.
5. Especifiqueu els camps **A**, **Cc**, o **Cco**.
6. Per anar a la llista de noms, utilitzeu la barra lliscant.
7. Si cal, per visualitzar la pantalla Detalls, toqueu **Detalls**.
8. Premeu **Tanca**.

AFEGIR DESTINATARIS DE CORREU ELECTRÒNIC

1. A la pestanya Correu electrònic, toqueu **Nou destinatari**.
2. Especifiqueu un o diversos destinataris. Per afegir un altre destinatari, toqueu **+Afegir**.
3. Premeu **Tanca**.

SUPRESSIÓ DELS DESTINATARIS DE CORREU ELECTRÒNIC

1. A la pestanya Correu electrònic, a la llista Destinataris, seleccioneu el nom dels destinataris que voleu suprimir.
2. Premeu **Suprimeix**.

TEMA

El tema del correu electrònic pot contenir fins a 128 caràcters.

1. A la pestanya Correu electrònic, toqueu **Tema**.
2. Al quadre de text, introduïu el tema del correu electrònic.
3. Premeu **Desa**.

CONTINGUTS DEL MISSATGE

El tema del correu electrònic pot contenir fins a 128 caràcters.

1. A la pestanya principal de correu electrònic, toqueu **Missatge**.
2. Al quadre de text, introduïu un missatge breu.
3. Premeu **Desa**.

IMPRESSIÓ DE CORREU ELECTRÒNIC

Podeu enviar correus electrònics amb documents TIFF, JPEG o PDF adjunts des d'un ordinador al dispositiu de Xerox. Els correus electrònics rebuts s'imprimeixen automàticament. La funció s'anomena Impressió de correu electrònic.

Enviament de correus electrònics

Aquest exemple descriu com utilitzar Microsoft Outlook per enviar correus electrònics d'un ordinador a les impressores.

1. Utilitzeu el client de correu electrònic per crear el cos del correu electrònic i adjunteu un document en format TIFF, JPEG o PDF al correu electrònic.

   Nota:

   - Només s'admet text sense format al cos principal del missatge de correu electrònic. Abans d'enviar un correu electrònic a la impressora, al client de correu electrònic de Microsoft Outlook, assegureu-vos que el format del text del cos del missatge es configura como a text sense format. El text del cos del missatge que utilitza el format HTML o el format de text enriquit no es pot imprimir.
   - Només adjunteu fitxers amb l'extensió .tif, .jpg o .pdf. Els fitxers amb altres extensions poden produir resultats no esperats.
   - La funció Impressió de correu electrònic no admet fitxers PDF protegits amb contrasenya.
   - El nombre de fitxers que s'adjunten a un correu electrònic depèn del límit de mida del fitxer del servidor.

2. Al destinatari de correu electrònic, introduïu l'adreça electrònica de la impressora de Xerox.

   Nota: Podeu visualitzar l'adreça electrònica de la impressora a l'informe de configuració de la impressora.

   Per imprimir l'informe de configuració:

   a. Al tauler de control, premeu el botó **Estat de la màquina**.
   b. Toqueu **Informes de la impressora** i toqueu **Informe de configuració.**
   c. Premeu el botó **Inicia**.

   L'informe de configuració s'imprimeix.

3. Envieu el correu electrònic.

   El dispositiu imprimeix el cos del missatge en text sense format i el fitxer adjunt.

Enviament des de la carpeta

TIPUS DE CARPETES

Es disposa dels següents tipus de carpetes:

- Carpetes amb fitxers de treballs d'impressió i de còpia: Aquestes carpetes es mostren a la pestanya Treballs d'impressió i còpia. Podeu editar els fitxers, canviar-ne les opcions, tornar a desar-los i imprimir-los de nou des de la carpeta.
- Carpetes amb fitxers de treballs d'escaneig i d'altres tipus de treballs: Aquestes carpetes contenen fitxers d'impressió i d'escaneig enviats mitjançant un ordinador. Aquestes carpetes es mostren a la pestanya Treballs d'escaneig i altres treballs. Podeu recuperar els treballs emmagatzemats en aquestes carpetes mitjançant un servidor de xarxa i enviar els fitxers per correu electrònic. Podeu automatitzar tasques de rutina o registrar carpetes privades i compartides de forma independent.

PESTANYA TREBALLS D'IMPRESSIÓ I CÒPIA

Selecció d'una carpeta

A continuació es descriu com seleccionar una carpeta a la pestanya Treballs d'impressió i còpia. L'accés a algunes carpetes es pot limitar en funció de la configuració d'autenticació.

1. Al tauler de control, premeu el botó **Pantalla principal de serveis**.
2. Toqueu **Envia des de la carpeta**.
3. A la pantalla Enviament des de la carpeta, seleccioneu la pestanya **Treballs d'impressió i còpia** i seleccioneu una carpeta.

Comprovació de fitxers

Podeu comprovar o utilitzar fitxers emmagatzemats en una carpeta a la pestanya Treballs d'impressió i còpia. Les carpetes que es mostren a la pestanya Treballs d'impressió i còpia contenen treballs d'impressió i còpia.

1. Al tauler de control, premeu el botó **Pantalla principal de serveis**.
2. Toqueu **Envia des de la carpeta**.
3. Seleccioneu la pestanya **Treballs d'impressió i còpia**. De la llista, seleccioneu una carpeta.
4. Seleccioneu un fitxer.

5. Seleccioneu les opcions següents com calgui:
   - **Actualitza**: Mostra la informació actualitzada.
   - **Llista**: Mostra els fitxers emmagatzemats a la carpeta. També es mostra informació addicional com ara la data d'emmagatzematge i el nombre de pàgines.
   - **Miniatura**: Mostra les imatges i els noms dels fitxers emmagatzemats a la carpeta.
   - **Seleccioneu tots els fitxers**: Seleccioneu o cancel·leu la selecció dels fitxers a la carpeta.
   - **Revisa**: Premeu les opcions del fitxer seleccionat.
   - **Suprimeix**: Suprimeix els fitxers seleccionats de la carpeta.
   - **Copia/mou**: Visualitzeu i comproveu la informació del fitxer seleccionat i copieu o moveu el fitxer a una altra carpeta.
   - **Edita les pàgines**: Insereix un fitxer o separadors.
   - **Fusiona/Impressió per lots**: Combina diversos fitxers a la carpeta i, a continuació, els imprimeix per lots.
   - **Canvia la configuració / Impressió**: Canvia les opcions del fitxer abans d'imprimir els fitxers.

Supressió de fitxers

1. Al tauler de control, premeu el botó **Pantalla principal de serveis**.
2. Toqueu **Envia des de la carpeta**.
3. Seleccioneu la pestanya **Treballs d'impressió i còpia**. De la llista, seleccioneu una carpeta.
4. Seleccioneu un fitxer i, a continuació, toqueu **Suprimeix**.
5. Per confirmar la supressió, toqueu **Suprimeix**.

Copiar i moure fitxers entre carpetes

1. Al tauler de control, premeu el botó **Pantalla principal de serveis**.
2. Toqueu **Envia des de la carpeta**.
3. Seleccioneu la pestanya **Treballs d'impressió i còpia**. De la llista, seleccioneu una carpeta.
4. Seleccioneu un fitxer i, a continuació, toqueu **Còpia/Mou**.

5. Selecció una opció:
   - **Tota la pàgina**: Seleccioneu si voleu visualitzar tota la pàgina o ampliar la imatge un 200 %.
   - **Rotació**: Seleccioneu l'angle mitjançant el qual voleu visualitzar la imatge prèviament: **Gireu 90 graus cap a la dreta**, **90 graus cap a l'esquerra** o **180 graus**.
   - **Canvia el nom del fitxer**: Permet canviar el nom del fitxer.
   - **Aplica a**: Per visualitzar prèviament una determinada pàgina a la pantalla, utilitzeu els botons més (**+**) i menys (-) o introduïu el número de la pàgina amb el teclat numèric.
   - **Còpia**: Copia fitxers d'una carpeta a una altra carpeta.
   - **Mou**: Mou fitxers d'una carpeta a una altra carpeta.

Copia

Per copiar un fitxer d'una carpeta a una altra carpeta:

1. Al tauler de control, premeu el botó **Pantalla principal de serveis**.
2. Toqueu **Envia des de la carpeta**.
3. Seleccioneu la pestanya **Treballs d'impressió i còpia**. A la llista, seleccioneu la carpeta que conté el fitxer que es copiarà.
4. Seleccioneu un fitxer i, a continuació, toqueu **Còpia/Mou**.
5. Toqueu **Còpia**.
6. Seleccioneu la carpeta de destinació del fitxer copiar i toqueu **Desa**.

Mou

Per moure un fitxer d'una carpeta a una altra carpeta:

1. Al tauler de control, premeu el botó **Pantalla principal de serveis**.
2. Toqueu **Envia des de la carpeta**.
3. Seleccioneu la pestanya **Treballs d'impressió i còpia**. A la llista, seleccioneu la carpeta que conté el fitxer que voleu moure.
4. Seleccioneu un fitxer i, a continuació, toqueu **Còpia/Mou**.
5. Toqueu **Mou**.
6. Seleccioneu la carpeta de destinació del fitxer i toqueu **Desa**.

Edició de fitxers

1. Al tauler de control, premeu el botó **Pantalla principal de serveis**.
2. Toqueu **Envia des de la carpeta**.
3. Seleccioneu la pestanya **Treballs d'impressió i còpia**. De la llista, seleccioneu una carpeta.
4. Seleccioneu un fitxer i, a continuació, toqueu **Edita les pàgines**.

5. Selecció una opció:
   - **Afegeix separadors**
   - **Inici de capítol + Insereix fitxer**
   - **Insereix el fitxer**
   - **Afegeix a la llista d'eliminacions**
   - **Edita la llista/suprimeix les pàgines**

Afegeix separadors

1. Al tauler de control, premeu el botó **Pantalla principal de serveis**.
2. Toqueu **Envia des de la carpeta**.
3. Seleccioneu la pestanya **Treballs d'impressió i còpia**. De la llista, seleccioneu una carpeta.
4. Seleccioneu un fitxer i, a continuació, toqueu **Edita les pàgines**.
5. Toqueu **Insereix separadors**.
6. Seleccioneu una safata de paper per inserir els separadors.
7. Per especificar el nombre de separadors que s'inseriran, utilitzeu els botons més (**+**) i menys (**-**) o introduïu el número amb el teclat numèric i toqueu **Desa**.

Inici de capítol i inserció del fitxer

1. Al tauler de control, premeu el botó **Pantalla principal de serveis**.
2. Toqueu **Envia des de la carpeta**.
3. Seleccioneu la pestanya **Treballs d'impressió i còpia** i, a continuació, seleccioneu una carpeta.
4. Seleccioneu un fitxer i, a continuació, toqueu **Inici de capítol + Insereix fitxer**.
5. Seleccioneu el fitxer que vulgueu inserir i premeu **Desa**.
6. Toqueu **Insereix el fitxer**.
7. Seleccioneu el fitxer que vulgueu inserir i premeu **Desa**.

Insereix el fitxer

1. Al tauler de control, premeu el botó **Pantalla principal de serveis**.
2. Toqueu **Envia des de la carpeta**.
3. Seleccioneu la pestanya **Treballs d'impressió i còpia**. A la llista, seleccioneu la carpeta que conté el fitxer que voleu inserir.
4. Seleccioneu un fitxer i, a continuació, toqueu **Insereix el fitxer**.
5. Seleccioneu el fitxer que vulgueu inserir i premeu **Desa**.

Afegeix a la llista d'eliminacions

1. Al tauler de control, premeu el botó **Pantalla principal de serveis**.
2. Toqueu **Envia des de la carpeta**.

3. Seleccioneu la pestanya **Treballs d'impressió i còpia**. De la llista, seleccioneu una carpeta.
4. Seleccioneu un fitxer i, a continuació, toqueu **Edita les pàgines**.
5. Per seleccionar la pàgina que voleu suprimir, utilitzeu el teclat numèric i toqueu **Afegeix a la llista d'eliminacions**.
6. Toqueu **Edita la llista/suprimeix les pàgines**.
7. Toqueu **Suprimeix**.

Edita la llista/suprimeix les pàgines

1. Al tauler de control, premeu el botó **Pantalla principal de serveis**.
2. Toqueu **Envia des de la carpeta**.
3. Seleccioneu la pestanya **Treballs d'impressió i còpia**. De la llista, seleccioneu una carpeta.
4. Seleccioneu un fitxer i, a continuació, toqueu **Edita les pàgines**.
5. Seleccioneu **Edita la llista/suprimeix les pàgines**
6. Seleccioneu **Suprimeix**.

Fusió i impressió de fitxers en lots des d'una carpeta

Podeu fusionar diversos treballs emmagatzemats en una carpeta a la pestanya Treballs d'impressió i còpia i, posteriorment, imprimir-los en lots.

1. Al tauler de control, premeu el botó **Pantalla principal de serveis**.
2. Toqueu **Envia des de la carpeta**.
3. Seleccioneu la pestanya **Treballs d'impressió i còpia**. De la llista, seleccioneu una carpeta.
4. Seleccioneu dos o més fitxers i, a continuació, toqueu **Fusiona/Imprimeix per lots**.
5. Seleccioneu les opcions d'impressió. Per especificar el nombre d'impressions, utilitzeu el teclat numèric.
6. Toqueu **Fusiona**, **Fusiona i imprimeix** o **Imprimeix**.

Informació del fitxer

Utilitzeu aquesta opció per comprovar el contingut dels fitxers seleccionats.

1. Al tauler de control, premeu el botó **Pantalla principal de serveis**.
2. Toqueu **Envia des de la carpeta**.
3. Seleccioneu la pestanya **Treballs d'impressió i còpia** i, a continuació, seleccioneu una carpeta.
4. Seleccioneu un fitxer.
5. Premeu **Revisa**. Es mostra la configuració del fitxer.

Fusiona

1. Al tauler de control, premeu el botó **Pantalla principal de serveis**.
2. Toqueu **Envia des de la carpeta**.

3. Seleccioneu la pestanya **Treballs d'impressió i còpia** i, a continuació, seleccioneu una carpeta.
4. Seleccioneu un fitxer i, a continuació, toqueu **Fusiona/Impressió per lots**.
5. Toqueu **Fusiona** .
6. Selecció una opció:
   - **Suprimeix els fitxers d'origen**
   - **Mantén els fitxers d'origen**
   - **Cancel·la**

Fusiona i imprimeix

1. Al tauler de control, premeu el botó **Pantalla principal de serveis**.
2. Toqueu **Envia des de la carpeta**.
3. Seleccioneu la pestanya **Treballs d'impressió i còpia** i, a continuació, seleccioneu una carpeta.
4. Seleccioneu un fitxer i, a continuació, toqueu **Fusiona/Impressió per lots**.
5. Toqueu **Fusiona i imprimeix**.
6. Selecció una opció:
   - **Suprimeix els fitxers d'origen**
   - **Mantén els fitxers d'origen**
   - **Cancel·la**

Separadors

1. Al tauler de control, premeu el botó **Pantalla principal de serveis**.
2. Toqueu **Envia des de la carpeta**.
3. Seleccioneu la pestanya **Treballs d'impressió i còpia** i, a continuació, seleccioneu una carpeta.
4. Seleccioneu un fitxer i, a continuació, toqueu **Fusiona/Impressió per lots**.
5. Toqueu **Separadors**.
6. Selecció una opció:
   - **Sense separadors**
   - **Separadors en blanc**
   - **Separadors impresos**
   - **Sense inici del capítol**
   - **Safata de separadors**
   - **Nombre de separadors**

Portades

1. Al tauler de control, premeu el botó **Pantalla principal de serveis**.

2. Toqueu **Envia des de la carpeta**.
3. Seleccioneu la pestanya **Treballs d'impressió i còpia**. De la llista, seleccioneu una carpeta.
4. Seleccioneu un fitxer i, a continuació, toqueu **Canvia la configuració/impressió**.
5. Premeu **Portades**.
6. Seleccioneu **Última configuració desada** o **Canvia la configuració**.
7. Si seleccioneu Canvia la configuració, seleccioneu una opció:
   - **Coberta frontal**:
     Aquesta opció cancel·la la configuració de coberta frontal dels fitxers d'origen i torna a programar les opcions de la coberta frontal per al nou fitxer combinat.
   - **Contraportada**: Aquesta opció cancel·la la configuració de la contraportada dels fitxers d'origen i torna a programar les opcions de la contraportada per al nou fitxer combinat.
   - **Quantitat de la coberta frontal**: Especifiqueu el nombre de fulls en blanc que s'utilitzaran com a coberta frontal.
   - **Nombre de contraportades**: Especifiqueu el nombre de fulls en blanc que s'utilitzaran com a coberta Contraportades.
   - **Subministrament de paper**: A Safata de la coberta frontal i Safata de contraportades, seleccioneu les safates per a les contraportades i per a la coberta frontal.

Filigrana

1. Al tauler de control, premeu el botó **Pantalla principal de serveis**.
2. Toqueu **Envia des de la carpeta**.
3. Seleccioneu la pestanya **Treballs d'impressió i còpia** i, a continuació, seleccioneu una carpeta.
4. Seleccioneu un fitxer i, a continuació, seleccioneu una opció.
5. Toqueu **Filigrana** i, a continuació, seleccioneu **Canvia la configuració**.
6. Selecció una opció:
   - **Número de control**: Per imprimir números de control, seleccioneu aquesta opció i, a continuació, toqueu **Afegeix**. Seleccioneu o introduïu un valor per al número de control en l'interval 1–9999, i toqueu **Desa**.
   - **Filigranes desades**: Per seleccionar el text que s'imprimeix a les còpies d'una llista predefinida de filigranes, seleccioneu aquesta opció. Toqueu **Afegeix** i toqueu **Desa**.
   - **Data i hora**: Per imprimir l'hora i la data, seleccioneu aquesta opció. Toqueu **Afegeix** i toqueu **Desa**.
   - **Número de sèrie**: Per imprimir el número de sèrie del dispositiu, seleccioneu aquesta opció. Toqueu **Afegeix** i toqueu **Desa**.
   - **Efecte de la filigrana**: Per imprimir una filigrana a la sortida, seleccioneu aquesta opció. Seleccioneu **Gofrat** o **Contorn** i toqueu **Desa**.

Nom del fitxer

1. Al tauler de control, premeu el botó **Pantalla principal de serveis**.

2. Toqueu **Envia des de la carpeta**.
3. Seleccioneu la pestanya **Treballs d'impressió i còpia** i, a continuació, seleccioneu una carpeta.
4. Seleccioneu un fitxer i, a continuació, toqueu **Canvia la configuració/impressió**.
5. Activeu la casella de selecció **Anomena i desa**.
6. Premeu **Desa**.
7. Introduïu un nom del fitxer mitjançant el teclat de la pantalla tàctil.

Sortida

Després de combinar els fitxers, utilitzeu aquesta opció per programar les opcions de grapes, perforació i plec en Z.

1. Al tauler de control, premeu el botó **Pantalla principal de serveis**.
2. Toqueu **Envia des de la carpeta**.
3. Seleccioneu la pestanya **Treballs d'impressió i còpia**. De la llista, seleccioneu una carpeta.
4. Seleccioneu un fitxer i, a continuació, toqueu **Canvia la configuració/impressió**.
5. Toqueu **Sortida**.
6. Selecció una opció:
   - **Subministrament de paper**
   - **Grapes**
   - **Perforació**
   - **Sortida**
   - **Sortida / Despl. / Subconjunt**
   - **Apilat amb desplaçament**
   - **Acabament de subconjunts/Impressió de blocs**
7. Premeu **Desa**.

Anotacions

Podeu afegir un comentari, dates i números de pàgina a les còpies. Als formats predefinits, podeu seleccionar un comentari, una data i números de pàgina, i seleccionar les seves posicions a una pàgina.

1. Al tauler de control, premeu el botó **Pantalla principal de serveis**.
2. Toqueu **Envia des de la carpeta**.
3. Seleccioneu la pestanya **Treballs d'impressió i còpia**. De la llista, seleccioneu una carpeta.
4. Seleccioneu un fitxer i, a continuació, toqueu **Canvia la configuració/impressió**.
5. Premeu **Anotacions**.
6. Toqueu **Última configuració desada** o **Canvia la configuració**.

7. Si seleccioneu Canvia la configuració, seleccioneu una opció:
   - **Format i estil**
   - **Comentari**
   - **Data**
   - **Números de pàgina**
   - **Segell de Bates**

Filigrana de seguretat

Filigrana de seguretat és una funció de gestió de seguretat per incorporar el codi digital de protecció de les còpies al document i limitar-ne les duplicacions. El codi digital permet analitzar a través de quin dispositiu es va realitzar la impressió del document, qui la fer i quan es va produir.

1. Al tauler de control, premeu el botó **Pantalla principal de serveis**.
2. Toqueu **Envia des de la carpeta**.
3. Seleccioneu la pestanya **Treballs d'impressió i còpia** i, a continuació, seleccioneu una carpeta.
4. Seleccioneu un fitxer i, a continuació, seleccioneu una opció.
5. Toca **Filigrana de seguretat**.
6. Selecció una opció:
   - **Última configuració desada**
   - **Desactivat**
   - **Activat**
     - **Codi de protecció**: Seleccioneu **Desactivada** o **Impedeix duplicació**.
     - **Filigranes de seguretat emmagatzemades**: Aquesta pantalla permet incorporar text ocult als documents. Amb aquesta funció de text ocult, el text especificat s'incorpora a la totalitat de la fulla. En copiar un document que ja s'ha copiat amb aquesta funció de text ocult, el text incorporat a la sortida es mostra en blanc, independentment de si l'opció Kit de filigrana de seguretat s'ha instal·lat.

IMPRESSIÓ DE FITXERS DES DE LA CARPETA

1. Al tauler de control, premeu el botó **Pantalla principal de serveis**.
2. Toqueu **Envia des de la carpeta**.
3. Seleccioneu la pestanya **Treballs d'impressió i còpia** i, a continuació, seleccioneu una carpeta.
4. Seleccioneu un fitxer i, a continuació, seleccioneu **Canvia la configuració/imprimeix**.
5. Seleccioneu una opció i utilitzeu el teclat numèric per especificar el nombre d'impressions necessàries.

6. Seleccioneu una de les opcions següents:
   - **Desa**
   - **Desa i imprimeix**
   - **Impressió**

Informació del fitxer

Utilitzeu aquesta opció per comprovar el contingut dels fitxers seleccionats.

1. Al tauler de control, premeu el botó **Pantalla principal de serveis**.
2. Toqueu **Envia des de la carpeta**.
3. Seleccioneu la pestanya **Treballs d'impressió i còpia** i, a continuació, seleccioneu una carpeta.
4. Seleccioneu un fitxer.
5. Premeu **Revisa**. Es mostra la configuració del fitxer.

Sortida

Després de combinar els fitxers, utilitzeu aquesta opció per programar les opcions de grapes, perforació i plec en Z.

1. Al tauler de control, premeu el botó **Pantalla principal de serveis**.
2. Toqueu **Envia des de la carpeta**.
3. Seleccioneu la pestanya **Treballs d'impressió i còpia**. De la llista, seleccioneu una carpeta.
4. Seleccioneu un fitxer i, a continuació, toqueu **Canvia la configuració/impressió**.
5. Toqueu **Sortida**.
6. Selecció una opció:
   - **Subministrament de paper**
   - **Grapes**
   - **Perforació**
   - **Sortida**
   - **Sortida / Despl. / Subconjunt**
   - **Apilat amb desplaçament**
   - **Acabament de subconjunts/Impressió de blocs**
7. Premeu **Desa**.

Portades

1. Al tauler de control, premeu el botó **Pantalla principal de serveis**.
2. Toqueu **Envia des de la carpeta**.

3. Seleccioneu la pestanya **Treballs d'impressió i còpia**. De la llista, seleccioneu una carpeta.
4. Seleccioneu un fitxer i, a continuació, toqueu **Canvia la configuració/impressió**.
5. Premeu **Portades**.
6. Seleccioneu **Última configuració desada** o **Canvia la configuració**.
7. Si seleccioneu Canvia la configuració, seleccioneu una opció:
   - **Coberta frontal**:
     Aquesta opció cancel·la la configuració de coberta frontal dels fitxers d'origen i torna a programar les opcions de la coberta frontal per al nou fitxer combinat.
   - **Contraportada**: Aquesta opció cancel·la la configuració de la contraportada dels fitxers d'origen i torna a programar les opcions de la contraportada per al nou fitxer combinat.
   - **Quantitat de la coberta frontal**: Especifiqueu el nombre de fulls en blanc que s'utilitzaran com a coberta frontal.
   - **Nombre de contraportades**: Especifiqueu el nombre de fulls en blanc que s'utilitzaran com a coberta Contraportades.
   - **Subministrament de paper**: A Safata de la coberta frontal i Safata de contraportades, seleccioneu les safates per a les contraportades i per a la coberta frontal.

Plec

1. Al tauler de control, premeu el botó **Pantalla principal de serveis**.
2. Toqueu **Envia des de la carpeta**.
3. Seleccioneu la pestanya **Treballs d'impressió i còpia** i, a continuació, seleccioneu una carpeta.
4. Seleccioneu un fitxer i, a continuació, toqueu **Canvia la configuració/impressió**.
5. Toqueu **Plec**.
6. Premeu **Plec / Fesa**.
7. Selecció una opció:
   - **Última configuració desada**
   - **Desactivat**
   - **Només plegat**
   - **Només fesa**
8. Si seleccioneu Només plegat, seleccioneu una de les opcions següents:
   - **Un sol plec**
   - **Plec en C**
   - **Plec en Z**
   - **Mig full plec en Z**

Nota: Les icones al botó mostren l'aparença del plec.

9. Si seleccioneu Només fesa, seleccioneu una de les opcions següents:
   - **Un sol plec**
   - **Plec en C**
   - **Plec en Z**
   - **Mig full plec en Z**
   - **Plec doble quadrat**
   - **Plec doble paral·lel**
   - **Acordió amb 3 plecs**
   - **Acordió amb 4 plecs**
   - **Acordió amb 5 plecs**
10. Premeu **Desa**.

Impressió a 2 cares

1. Al tauler de control, premeu el botó **Pantalla principal de serveis**.
2. Toqueu **Envia des de la carpeta**.
3. Toqueu **Treballs d'impressió i còpia** i, a continuació, seleccioneu una carpeta.
4. Seleccioneu un fitxer i, a continuació, toqueu **Canvia la configuració/impressió**.
5. Toqueu **Impressió a dues cares**.
6. Selecció una opció:
   - **Última configuració desada**
   - **A 1 cara**
   - **Capçalera-capçalera**: Seleccioneu aquesta opció quan les cares anterior i posterior del document tenen la mateixa orientació.
   - **Capçalera-peu**: Seleccioneu aquesta opció quan les cares anterior i posterior del document tenen la orientacions oposades.
7. Premeu **Desa**.

Desplaçament d'imatge

Utilitzeu aquesta opció per definir un marge d'espai en blanc a la part superior, inferior, esquerra i dreta de la còpia. Si feu còpies a 2 cares, podeu configurar el desplaçament d'imatge de la cara 1 i la cara 2 de forma individual.

1. Al tauler de control, premeu el botó **Pantalla principal de serveis**.
2. Toqueu **Envia des de la carpeta**.
3. Seleccioneu la pestanya **Treballs d'impressió i còpia** i, a continuació, seleccioneu una carpeta.

4. Seleccioneu un fitxer i, a continuació, toqueu **Canvia la configuració/impressió**.
5. Premeu **Desplaçament de la imatge**.
6. Seleccioneu una de les opcions següents:
   - **Última configuració desada**
   - **Desplaçament de marges**
7. Si seleccioneu Desplaçament dels marges, seleccioneu una de les opcions següents:
   - **Cara 1**
   - **Cara 2**
8. Per ajustar els marges de cada cara, premeu les icones més (**+**) o menys (-).
9. Si els marges de la cara 2 són iguals que els de la cara 1, activeu la casella **Mirall de la cara 1**.
10. Premeu **Desa**.

Creació de fullets

1. Al tauler de control, premeu el botó **Pantalla principal de serveis**.
2. Toqueu **Envia des de la carpeta**.
3. Seleccioneu la pestanya **Treballs d'impressió i còpia** i, a continuació, seleccioneu una carpeta.
4. Seleccioneu un fitxer i, a continuació, seleccioneu una opció.
5. Toqueu **Creació de fullets**.
6. Selecció una opció:
   - **Última configuració desada**
   - **Desactivat**

Nota: En funció de la configuració del paper, l'opció Desactivat pot no estar disponible.

7. Seleccioneu **Desa**.

Anotacions

Podeu afegir un comentari, dates i números de pàgina a les còpies. Als formats predefinits, podeu seleccionar un comentari, una data i números de pàgina, i seleccionar les seves posicions a una pàgina.

1. Al tauler de control, premeu el botó **Pantalla principal de serveis**.
2. Toqueu **Envia des de la carpeta**.
3. Seleccioneu la pestanya **Treballs d'impressió i còpia**. De la llista, seleccioneu una carpeta.
4. Seleccioneu un fitxer i, a continuació, toqueu **Canvia la configuració/impressió**.
5. Premeu **Anotacions**.
6. Toqueu **Última configuració desada** o **Canvia la configuració**.

7. Si seleccioneu Canvia la configuració, seleccioneu una opció:
   - **Format i estil**
   - **Comentari**
   - **Data**
   - **Números de pàgina**
   - **Segell de Bates**

Filigrana

1. Al tauler de control, premeu el botó **Pantalla principal de serveis**.
2. Toqueu **Envia des de la carpeta**.
3. Seleccioneu la pestanya **Treballs d'impressió i còpia** i, a continuació, seleccioneu una carpeta.
4. Seleccioneu un fitxer i, a continuació, seleccioneu una opció.
5. Toqueu **Filigrana** i, a continuació, seleccioneu **Canvia la configuració**.
6. Selecció una opció:
   - **Número de control**: Per imprimir números de control, seleccioneu aquesta opció i, a continuació, toqueu **Afegeix**. Seleccioneu o introduïu un valor per al número de control en l'interval 1–9999, i toqueu **Desa**.
   - **Filigranes desades**: Per seleccionar el text que s'imprimeix a les còpies d'una llista predefinida de filigranes, seleccioneu aquesta opció. Toqueu **Afegeix** i toqueu **Desa**.
   - **Data i hora**: Per imprimir l'hora i la data, seleccioneu aquesta opció. Toqueu **Afegeix** i toqueu **Desa**.
   - **Número de sèrie**: Per imprimir el número de sèrie del dispositiu, seleccioneu aquesta opció. Toqueu **Afegeix** i toqueu **Desa**.
   - **Efecte de la filigrana**: Per imprimir una filigrana a la sortida, seleccioneu aquesta opció. Seleccioneu **Gofrat** o **Contorn** i toqueu **Desa**.

Sortida Cara amunt/avall

Utilitzeu aquesta opció per seleccionar si les impressions es produeixen cara amunt o cara avall.

1. Al tauler de control, premeu el botó **Pantalla principal de serveis**.
2. Toqueu **Envia des de la carpeta**.
3. Seleccioneu la pestanya **Treballs d'impressió i còpia** i, a continuació, seleccioneu una carpeta.
4. Seleccioneu un fitxer i, a continuació, seleccioneu una opció.
5. Toqueu **Sortida cara amunt/avall**.

6. Selecció una opció:
   - **Última configuració desada**
   - **Automàtic**: Aquesta opció determina automàticament si les còpies s'entreguen cara amunt o cara avall.
   - **Cara amunt**: Les còpies s'entreguen cara amunt des de l'última pàgina.
   - **Cara avall**: Les còpies s'entreguen cara avall des de l'última pàgina.
   - **Cara amunt (ordre invers)**: Les còpies s'entreguen cara amunt des de la primera pàgina.
7. Premeu **Desa**.

Afegeix separadors

1. Al tauler de control, premeu el botó **Pantalla principal de serveis**.
2. Toqueu **Envia des de la carpeta**.
3. Seleccioneu la pestanya **Treballs d'impressió i còpia** i, a continuació, seleccioneu una carpeta.
4. Seleccioneu un fitxer i, a continuació, toqueu **Canvia la configuració/impressió**.
5. Toqueu **Afegeix separadors**.
6. Selecció una opció:
   - **Última configuració desada**
   - **Activat**
   - **Desactivat**
   - **Nombre de fulls**
7. Premeu **Desa**.

PESTANYA ESCANEIG I ALTRES TREBALLS

Selecció d'una carpeta

1. Al tauler de control, premeu el botó **Pantalla principal de serveis**.
2. Toqueu **Envia des de la carpeta**.
3. Seleccioneu la pestanya **Treballs d'escaneig i altres treballs** i, a continuació, seleccioneu una carpeta.

Comprovació o execució d'operacions en fitxers

1. Al tauler de control, premeu el botó **Pantalla principal de serveis**.
2. Toqueu **Envia des de la carpeta**.
3. Seleccioneu la pestanya **Treballs d'escaneig i altres treballs**.

4. A la llista, seleccioneu una carpeta. Es mostra la pantalla Llista de fitxers amb els fitxers en miniatura. Per mostrar els fitxers com una llista, a l'opció Miniatura/Llista, seleccioneu **Llista**.
5. Seleccioneu un o diversos fitxers. Per seleccionar tots els fitxers, seleccioneu **Selecciona-ho tot**.
6. Seleccioneu les opcions com calgui:
   - **Actualitza**: Actualitza la llista de carpetes.
   - **Revisa**: Premeu les opcions del fitxer seleccionat.
   - **Suprimeix**: Suprimeix els fitxers seleccionats.
   - **Informació del fitxer (Vista prèvia)**: Mostra la vista prèvia del fitxer. Podeu girar la imatge, suprimir el fitxer o canviar-ne el nom.
   - **Configuració de flux de treballs**: Enllaceu un full de flux de treballs a la carpeta, canvieu les opcions d'un full de flux de treballs enllaçat, elimineu l'enllaç d'un full de flux de treballs, executeu un full de flux de treballs d'un altre treball només per a aquest treball, configureu l'inici automàtic del flux de treballs o executeu el flux de treballs enllaçat actualment. Per obtenir més informació, consulteu Flux de treball.
   - **Impressió** o **Impressió per lots**: Imprimiu els fitxers seleccionats.

Comprovació d'informació del fitxer

1. Al tauler de control, premeu el botó **Pantalla principal de serveis**.
2. Toqueu **Envia des de la carpeta**.
3. A la pantalla Carpeta: Llista de fitxers, seleccioneu un fitxer.
4. Toqueu **Informació del fitxer (Vista prèvia)**.
5. Selecció una opció:
   - **Gira la vista**
   - **Suprimeix**
   - **Canvia el nom del fitxer**
   - **Canvia la configuració d'impressió**
   - **Impressió**

Impressió de fitxers

1. Al tauler de control, premeu el botó **Pantalla principal de serveis**.
2. Toqueu **Envia des de la carpeta**.
3. Seleccioneu la pestanya **Treballs d'escaneig i altres treballs**.
4. A la pantalla Carpeta: Llista de fitxers, seleccioneu els fitxers.
5. Toqueu **Imprimeix** o **Impressió per lots**.
6. Seleccioneu una opció. Si cal, per introduir el nombre d'impressions, utilitzeu el teclat numèric.

7. Premeu **Imprimeix**.

Configuració o inici d'un flux de treballs

Per obtenir informació detallada d'un flux de treballs, consulteu Flux de treball.

El flux de treballs és una funció que permet registrar opcions de transferència de dades d'escaneig, com ara la destinació i el mètode de transferència, per simplificar les tasques de transferència de dates.

Els fulls de flux de treballs es divideixen en dos tipus segons l'objectiu. Un tipus de full de flux de treballs té com a objectiu els fitxers emmagatzemats a carpetes, i l'altre tipus de flux de treballs té com a objectiu els fitxers escanejats. Aquesta secció descriu el primer tipus de treball de flux de treballs, que té com a objectiu els fitxers emmagatzemats en carpetes.

Podeu executar un flux de treballs en fitxers emmagatzemats en una carpeta. Podeu configurar el flux de treballs perquè comenci automàticament o podeu iniciar el flux de treballs manualment:

- Automàtic: Per iniciar un flux de treballs automàticament:
  1. Assegureu-vos que el flux de treballs s'enllaça a una carpeta. Per obtenir més informació, consulteu Enllaç d'un fulls de flux de treballs a una carpeta.
  2. Seleccioneu **Inici automàtic**.

  Si els fitxers s'emmagatzemen a la carpeta enllaçada, els fitxers es processen automàticament mitjançant les paràmetres establerts al full de flux de treballs.
- Manual: Per obtenir informació detallada sobre l'inici manual de fluxos de treballs, consulteu Inici manual d'un full de flux de treball.

Enllaça full de flux treballs amb carpeta

Podeu enllaçar fulls de flux de treballs a una carpeta mitjançant el procediment següent o la pestanya **Eines** al menú Estat de la màquina. Per obtenir més informació, consulteu Enllaç d'un fulls de flux de treballs a una carpeta.

1. Al tauler de control, premeu el botó **Pantalla principal de serveis**.
2. Toqueu **Envia des de la carpeta**.
3. Seleccioneu la pestanya **Treballs d'escaneig i altres treballs**.
4. Toqueu **Configuració del flux de treballs**.
5. Toqueu **Crea/canvia l'enllaç**.
6. Seleccioneu un full de fluxos de treballs per enllaçar-lo a la carpeta.
7. Premeu **Desa**.

Restriccions de flux de treballs

Els fluxos de treballs només poden ser utilitzats per un usuari, poden ser compartits per diversos usuaris, o poden ser utilitzats només per a determinades carpetes.

Flux de treball

INFORMACIÓ GENERAL DE FLUX DE TREBALLS

Un full de flux de treballs permet processar documents emmagatzemats a carpetes privades. El flux de treballs s'inicia de les maneres següents:

- Automàticament si un document s'enllaça a una carpeta
- Manualment, a través de la selecció d'un full de flux de treballs per actuar en els documents emmagatzemats a la carpeta

Per iniciar un flux de treballs, enllaceu un full de flux de treballs a la carpeta. Quan un flux de treballs es configura per iniciar-se automàticament, els documents es processen automàticament a través del full de flux de treballs quan el fitxer apareix a la carpeta.

Les condicions següents s'apliquen als fulls de flux de treballs:

- Podeu crear fulls de flux de treballs, que podeu executar, modificar, duplicar o suprimir com calgui. Podeu realitzar aquestes accions només a partir d'una carpeta privada en la qual es va crear el full de flux de treballs.
- Podeu registrar els tipus següents de processament documents en un full de flux de treball:
  - Especifica de la destinació per a FTP, SMB i correu electrònic
  - Especifica de diverses destinacions i processament per lots
  - Impressió

Els tipus de processament de documents que podeu registrar en un full de flux de treballs depèn de com s'emmagatzemen els documents a una carpeta privada. Consulteu la taula següent:

ENTRADA	SORTIDA			
	IMPRESSORA	CORREU ELECTRÒNIC	FTP	SMB
Escaneig	Sí	Sí	Sí	Sí
Imprimeix el fitxer desat	Sí	No	No	No

- Només es mostren els fulls de flux de treballs que esteu autoritzats a executar.
- La funció de full de flux de treballs està disponible només si el kit d'escaneig de xarxa s'instal·la al dispositiu.

Nota: Per obtenir informació addicional dels fulls de flux de treballs, com ara l'autenticació i les carpetes, consulteu la *Guia de l 'administrador del sistema de la impressora/copiadora Xerox® PrimeLink® B9100/B9110/B9125/B9136*.

FULLS DE FLUX DE TREBALL

Creació d'un full de flux de treballs

1. Al tauler de control, premeu el botó **Estat de la màquina**.
2. A la pestanya Eines, toqueu **Configuració > Configuració > Crea un full de flux de treballs**.
3. Toqueu **Crea**.
4. A la pantalla Crea un full de flux de treballs nou, especifiqueu la configuració del full de flux de treballs nou. A la llista, seleccioneu l'element per al qual voleu especificar les opcions i a continuació, toqueu **Edita**. Per obtenir informació sobre aquestes opcions, consulteu Opcions de fulls de flux de treballs.
5. Per desar el full de flux de treballs, toqueu **Desa**.

   Nota: L'opció Desa està disponible només si el valor es configura en qualsevol dels camps següents: Envia com a correu electrònic, Transfereix a través d'FTP, Transfereix a través d'SMB i Imprimeix.

6. Per sortir de la pantalla Crea full de flux de treballs, toqueu **Tanca**.

Opcions de fulls de flux de treballs

Podeu especificar la configuració d'un full de flux de treball.

Amb el full de flux de treball obert, seleccioneu l'element per al qual voleu especificar les opcions i a continuació, toqueu **Edita**.

Nom

Podeu especificar el nom del flux de treball. Utilitzeu com a màxim 128 caràcters.

Descripció

Configureu la descripció del flux de treballs mitjançant com a màxim 1023 caràcters. Per veure tota la descripció, toqueu la **i**cona.

Paraula clau

Configureu la paraula clau del flux de treballs mitjançant com a màxim 12 caràcters. Podeu utilitzar la paraula clau per cercar tots els fulls de flux de treballs als quals s'ha assignat la paraula clau. Per assignar una paraula clau al flux de treball, utilitzeu una de les opcions següents:

- Al camp Paraula clau, introduïu la paraula clau i toqueu **Desa**.
- Toqueu **Selecciona una paraula clau**. A la llista, seleccioneu una paraula clau. Toqueu **Tanca** i toqueu **Desa**.

  Nota: L'administrador defineix les paraules clau de la llista de paraules clau. L'opció Selecciona la paraula clau està disponible només si l'administrador ha definit una o diverses paraules clau.

Envia com a correu electrònic

Per enviar fitxers com a correus electrònics, especifiqueu els destinataris del correu electrònic. Podeu emmagatzemar fins a 100 programes. Podeu seleccionar destinataris mitjançant els números dels elements de

la llibreta d'adreces o la introducció dels noms dels destinataris al teclat de la pantalla tàctil del tauler de control.

- Llibreta d'adreces: Podeu especificar els destinataris del correu electrònic mitjançant la llibreta d'adreces. El destinatari especificat es mostra a la pantalla Envia com a correu electrònic al camp Nom / Adreça electrònica del destinatari.
- Nou destinatari: Podeu especificar un nou destinatari de correu electrònic. El destinatari es mostra a la pantalla Envia com a correu electrònic al camp Nom / Adreça electrònica del destinatari. Podeu canviar les opcions següents:
  - Tema: Podeu especificar un tema per al correu electrònic.
  - Suprimeix: Podeu suprimir la informació dels destinataris seleccionats.
  - Edita: Podeu confirmar o canviar la informació dels destinataris seleccionats.
- Format del fitxer: Podeu especificar el format del fitxer per a la sortida escanejada.
- Intents de reenviament: Podeu definir el nombre de vegades que els correus electrònics es tornen a enviar o podeu desactivar aquesta funció.

Transferència mitjançant FTP (1) i FTP (2)

Especifiqueu el servidor on s'envien els documents que utilitzen els protocols d'FTP. Per editar informació, seleccioneu una opció. El nombre màxim de caràcters permesos és el següent:

- Nom: 18 caràcters
- Servidor: 64 caràcters
- Desa a: 128 caràcters
- Nom d'usuari: 97 caràcters
- Contrasenya: 32

Nota: L'opció de transferència a través d'FTP (2) només està disponible si l'opció transferència a través d'FTP (1) es configura.

- Llibreta d'adreces: Si l'adreça del servidor s'ha registrat a la llibreta d 'adreces, podeu utilitzar la llibreta d'adreces per especificar l'adreça. L'adreça es mostra a la pantalla Transferència d'FTP.
- Intents de reenviament: Podeu configurar el nombre de vegades i la freqüència que el dispositiu intenta tornar a enviar la informació.
- Format del fitxer: Podeu seleccionar el format del fitxer per a la sortida escanejada.
  - **Selecció automàtica de TIFF/JPEG**
  - **TIFF (un fitxer per a cada pàgina)**
  - **mTIFF (diverses pàgines per fitxer)**
  - **PDF**: Les opcions inclouen **Seguretat de PDF**, **Signatura PDF** i **Optimitza PDF per vista ràpida web**.
  - **PDF/A**
  - **XPS**: Les opcions inclouen **Signatura XPS** i **Afegeix imatge en miniatura**.

Transferència mitjançant SMB (1) i SMB (2)

Especifiqueu el servidor on s'envien els documents que utilitzen els protocols d'SMB. Per afegir informació, seleccioneu una opció. El nombre màxim de caràcters permesos és el següent:

- Nom: 18 caràcters
- Servidor: 64 caràcters
- Nom compartit: 18 caràcters
- Desa a: 128 caràcters
- Nom d'usuari: 97 caràcters
- Contrasenya: 32 caràcters

Nota: L'opció de transferència a través d'SMB (2) només està disponible si l'opció transferència a través d'SMB (1) es configura.

- Llibreta d'adreces: Si l'adreça del servidor s'ha registrat a la llibreta d 'adreces, podeu utilitzar la llibreta d'adreces per especificar l'adreça. L'adreça es mostra a la pantalla Transferència d'SMB.
- Intents de reenviament: Podeu configurar el nombre de vegades i la freqüència que el dispositiu intenta tornar a enviar la informació.
- Format del fitxer: Podeu seleccionar el format del fitxer per a la sortida escanejada.
  - **Selecció automàtica de TIFF/JPEG**
  - **TIFF (un fitxer per a cada pàgina)**
  - **mTIFF (diverses pàgines per fitxer)**
  - **PDF**: Les opcions de PDF inclouen **Seguretat de PDF**, **Signatura PDF** i **Optimitza PDF per vista ràpida web** .
  - **PDF/A**
  - **XPS**: Les opcions inclouen **Signatura XPS** i **Afegeix imatge en miniatura**.

Impressió

Configureu opcions d'impressió per als fulls de flux de treball enllaçats. Per desactivar la funció d'impressió, toqueu Desactivat.

Notificació de correu electrònic

Podeu configurar destinataris i opcions de notificació per al full de flux de treballs enllaçat.

- Llibreta d'adreces: Podeu seleccionar un o diversos destinataris per a les notificacions de correu electrònic.
- Nou destinatari: Podeu especificar un destinatari que no es trobi a la llibreta d'adreces.
- Quan es notificarà: Podeu configurar les condicions de notificació següents:
  - Al final del flux de treballs: Si l'opció s'habilita, després de la finalització d'un flux de treballs, els destinataris reben una notificació per correu electrònic.
  - Només error: Si l'opció s'habilita, si es produeix un error, els destinataris reben una notificació per correu electrònic.

Edició o supressió de fulls de flux de treball

1. Al tauler de control, premeu el botó **Estat de la màquina**.
2. A la pestanya Eines, toqueu **Configuració > Configuració > Crea un full de flux de treballs**.
3. A la pantalla Crea full de flux de treballs nou, seleccioneu el full de flux de treballs nou del qual en voleu editar o suprimir opcions.
4. Toqueu **Edita/Suprimeix**.
5. A la pantalla Detalls, premeu **Edita**.
6. A la pantalla Edita el full de flux de treball, seleccioneu l'element del qual en voleu editar o suprimir les opcions. Per obtenir informació sobre aquestes opcions, consulteu Opcions de fulls de flux de treballs.
   - Per editar les opcions de l'element seleccionat, toqueu **Edita**, canvieu la configuració com calgui i toqueu **Desa**.
   - Per eliminar les opcions de l'element seleccionat, toqueu **Suprimeix**. Quan se us demani, toqueu **Suprimeix**.
7. Per desar els canvis al full de flux de treballs, toqueu **Desa**.
8. Per sortir de la pantalla Crea full de flux de treballs, toqueu **Tanca**.

Copia de fulls de flux de treballs

Per crear fulls de flux de treballs en funció d'un full de flux de treballs existent, podeu utilitzar la funció Còpia. Podeu canviar el nom de la còpia i modificar altres opcions com calgui, i desar la còpia com a nou full de flux de treballs.

1. Premeu el botó **Estat de la màquina**.
2. A la pestanya Eines, toqueu **Configuració > Configuració > Crea un full de flux de treballs**.
3. A la pantalla Crea full de flux de treballs nou, seleccioneu el full de flux de treballs nou que voleu copiar.
4. Toqueu **Edita/Suprimeix**.
5. A la pantalla Detalls, toqueu **Còpia**.
6. A la pantalla Full de flux de treballs, canvieu el nom del full de flux de treballs i toqueu **Desa**. Es crea el nou full de flux de treballs.
7. Per canviar la configuració del nou full de flux de treballs, seleccioneu l'element que voleu modificar i editeu les opcions com calgui. Per obtenir més informació, consulteu Edició o supressió de fulls de flux de treball.
8. Premeu **Desa**. El nou full de flux de treballs es mostra a la llista de fulls de flux de treballs.
9. Per sortir de la pantalla Crea full de flux de treballs, toqueu **Tanca**.

Supressió d'un full de flux de treball

1. Al tauler de control, premeu el botó **Estat de la màquina**.
2. A la pestanya Eines, toqueu **Configuració > Configuració > Crea un full de flux de treballs**.
3. A la pantalla Crea full de flux de treballs nou, seleccioneu el full de flux de treballs nou que voleu suprimir.

4. Toqueu **Edita/Suprimeix**.
5. A la pantalla Detalls, toqueu **Suprimeix**. Quan se us demani, toqueu **Suprimeix**.
6. Per sortir de la pantalla Crea full de flux de treballs, toqueu **Tanca**.

Ubicació d'un full de flux de treballs mitjançant la funció Cerca

Per trobar un full de flux treballs ràpidament, podeu cercar-lo mitjançant els mètodes següents:

- Cerca per nom: Podeu utilitzar la totalitat o una part del nom del full de flux de treballs.
- Cerca per paraula clau: Podeu utilitzar paraules clau. Hi ha dos maneres de cercar per paraula clau:
  - Podeu escriure una paraula clau al camp Cerca per paraula clau.
  - Podeu utilitzar Selecciona una paraula clau. Les opcions permeten seleccionar una paraula clau de la llista de paraules clau configurada per l'administrador.

Nota: Si l'administrador no ha definit paraules clau, l'opció Selecciona la paraula clau no està disponible.

Per cercar per un full de flux de treballs:

1. Al tauler de control, premeu el botó **Estat de la màquina**.
2. A la pestanya Eines, toqueu **Configuració > Configuració > Crea una fulls de flux de treballs**
3. Seleccioneu un mètode de cerca:
   - Cerca per nom: Al camp Cerca per nom, introduïu la totalitat o una part del nom del full de flux de treballs.

   Nota: El camp Cerca per nom diferencia majúscules-minúscules. Per exemple, si busqueu un full de flux de treballs amb el nom Departament de comptabilitat, introduïu `Comptabilitat` o `Departament` al camp Cerca per nom. Si introduïu `Comptabilitat` al camp Cerca per nom, el full de flux de treballs Departament de comptabilitat no s'inclou als resultats.

   - Cerca per paraula clau: Seleccioneu una opció de cerca de paraula clau:
     - Al camp Cerca per paraula clau, introduïu la paraula clau assignada al full de flux de treballs que voleu trobat.
     - Toqueu **Selecciona una paraula clau**. A la llista, seleccioneu una paraula clau.
4. Premeu **Desa**.

Podeu limitar els resultats de la cerca mitjançant el filtratge de fulls. Per obtenir més informació, consulteu Filtratge de fulls de flux de treballs.

Filtratge de fulls de flux de treballs

Podeu filtrar fulls de flux de treballs per tipus d'usuari.

1. Al tauler de control, premeu el botó **Estat de la màquina**.
2. A la pestanya Eines, toqueu **Configuració > Configuració > Crea un full de flux de treballs**.

3. Toqueu **Filtratge de fulls**.
4. A la pantalla Filtratge de fulls, seleccioneu les opcions de filtratge:
   - **Propietari**:
     - **Administrador del sistema**: Indica només els fulls de flux de treballs disponibles per als usuaris amb permisos d'administrador.
     - **No administrador del sistema**: Indica només els fulls de flux de treballs disponibles per als usuaris sense permisos d'administrador.

Nota: Si seleccioneu les opcions d'administrador del sistema i opcions que no són d'administrador del sistema, es mostren tots els fulls de flux de treballs.

   - **Destinatari**: Assegureu-vos que el full de flux de treballs es Carpetes. Per veure fulls de flux de treballs, seleccioneu **Carpetes**.
5. Premeu **Desa**.

CARPETES

Creació d'una carpeta

Per crear una carpeta:

1. Al tauler de control, premeu el botó **Estat de la màquina**.
2. A la pestanya Eines, toqueu **Configuració > Configuració > Crea una carpeta**.
3. Seleccioneu una carpeta disponible.
4. A la pantalla Nova carpeta: Contrasenya, seleccioneu les opcions de contrasenya:
   - **Desactivat**: L'accés a la carpeta no requereix l'ús d'una contrasenya. Els usuaris poden accedir a la carpeta.
   - **Activat**: L'accés a la carpeta requereix l'ús d'una contrasenya. Els usuaris han d'introduir la contrasenya en iniciar el processament del flux de treballs a la carpeta.
     1. Al camp Contrasenya de la carpeta, mitjançant el teclat numèric del tauler de control, introduïu una contrasenya de fins a 20 dígits.
     2. Al camp Operació objectiu, seleccioneu una opció de restricció de la contrasenya:
        - **Sempre (totes les operacions)**: Cal una contrasenya perquè tots els fulls de flux de treballs accedeixin a la carpeta.
        - **Desa (escriptura)**: Quan un usuari prova d'editar un document a la carpeta, es demana a l'usuari que introdueixi una contrasenya.
        - **Imprimeix/Suprimeix (lectura)**: Quan un usuari prova d'imprimir o eliminar un document a la carpeta, es demana a l'usuari que introdueixi una contrasenya.
5. Premeu **Desa**.

6. A la llista, seleccioneu l'element que voleu afegir o editar:
   - **Nom de la carpeta**: Escriviu un nom de carpeta de fins a 20 caràcters.
   - **Comprova la contrasenya de la carpeta**: Aquesta opció permet revisar i editar la configuració de la contrasenya de la carpeta.
   - **Suprimeix els fitxers un cop recuperats**: Aquesta opció especifica si els documents se suprimeixen de la carpeta després d'imprimir-los o recuperar-los, o després de transferir-los i imprimir-los mitjançant un full de flux de treballs.
   - **Suprimeix els fitxers vençuts**: L'opció especifica si els documents se suprimeixen de la carpeta després d'un període de temps predefinit. L'administrador defineix aquest període de temps.
   - **Enllaça el full de flux treball a la carpeta:** Per enllaçar un full de flux de treballs a la carpeta, seleccioneu una opció. Consulteu Enllaç d'un fulls de flux de treballs a una carpeta.
7. Per tancar la nova carpeta, toqueu **Tanca**.

Enllaç d'un fulls de flux de treballs a una carpeta

Podeu enllaçar un fulls de flux de treballs a una carpeta. El full de flux de treballs enllaçat dirigeix el processament de documents a la carpeta.

Per enllaçar un fulls de flux de treballs a la carpeta:

1. Al tauler de control, premeu el botó **Estat de la màquina**.
2. A la pestanya Eines, toqueu **Configuració > Configuració > Crea una carpeta**.
3. A la llista, seleccioneu una carpeta. Si necessiteu crear una nova carpeta, consulteu Creació d'una carpeta.
4. Seleccioneu **Enllaça el full de flux de treballs a la carpeta**.
5. A la pantalla Enllaça el flux de treballs a la carpeta, toqueu **Crea/canvia l'enllaç**.
6. Seleccioneu el full de flux de treballs que voleu enllaçar a la carpeta i toqueu **Desa**. Es mostra la pantalla Enllaça el full de flux de treballs a la carpeta.

   Nota: Per cercar un determinat full de flux de treballs, consulteu Ubicació d'un full de flux de treballs mitjançant la funció Cerca.
7. Per configurar el full de flux de treballs perquè s'executi automàticament quan un nou document es desa a la carpeta, seleccioneu **Inici automàtic**. Si no seleccioneu Inici automàtic, haureu d'executar el flux de treball manualment. Per obtenir més informació, consulteu Inici manual d'un full de flux de treball.
8. Premeu **Tanca**. El full de flux de treballs s'enllaça a una carpeta.
9. Per sortir, toqueu **Tanca** de nou.

Cancel·lar l'enllaç d'un fulls de flux de treballs a una carpeta

Per tallar l'enllaç entre els fulls de flux de treballs i la carpeta:

1. Al tauler de control, premeu el botó **Estat de la màquina**.
2. A la pestanya Eines, toqueu **Configuració > Configuració > Crea una carpeta**.

3. A la llista, seleccioneu la carpeta que voleu cancel·lar l'enllaç del full de flux de treballs enllaçat.
4. A la pantalla Crea/Suprimeix, seleccioneu **Enllaça el full de flux de treballs a la carpeta**.
5. A la pantalla Enllaça el flux de treballs a la carpeta, i toqueu **Talla l'enllaç**.
6. Per confirmar la cancel·lació de l'enllaç, quan se us demani, toqueu **Sí**. L'enllaç entre la carpeta i el full de flux de treballs s'elimina.
7. Premeu **Tanca**.

Supressió d'una carpeta

Nota: Abans de suprimir la carpeta, elimineu-ne els fitxers. Si un full de flux de treballs s'enllaça a la carpeta, el full de flux de treballs se suprimeix.

Per suprimir una carpeta:

1. Al tauler de control, premeu el botó **Estat de la màquina**.
2. A la pestanya Eines, toqueu **Configuració > Configuració > Crea una carpeta**.
3. A la pantalla Crea una carpeta, seleccioneu la carpeta que voleu suprimir.
4. Toqueu **Suprimeix la carpeta**.
5. Quan se us demani, toqueu **Suprimeix**.

INICI MANUAL D'UN FULL DE FLUX DE TREBALL

Si un treball de flux de treballs no es configura com a Inici automàtic quan el full de flux de treballs s'enllaça a una carpeta, haureu d'iniciar el flux de treballs manualment.

1. Al tauler de control, premeu el botó **Serveis**.
2. Toqueu **Envia des de la carpeta**.
3. Seleccioneu la pestanya **Treballs d'escaneig i altres treballs**.
4. A la llista, seleccioneu una carpeta.
5. A la pantalla Llista de fitxers, seleccioneu un o diversos fitxers.

Nota: Si no hi ha fitxers a la carpeta, escanegeu i emmagatzemeu un fitxer a la carpeta. Per obtenir més informació, consulteu Emmagatzematge a carpeta.

6. Després de seleccionar els fitxers, podeu visualitzar la configuració del fitxer o modificar-ne el processament.

a. Seleccioneu una opció i feu els canvis necessaris.

- **Revisa**: Visualitza configuració dels fitxers.
- **Suprimeix**: Suprimeix els fitxers seleccionats de la carpeta.
- **Informació del fitxer (Vista prèvia)**: Visualitzeu el fitxer, gireu-lo, canvieu-ne el nom i la configuració de la impressió o suprimiu-lo.
- **Configuració de flux de treballs**: Podeu enllaçar un nou full de flux de treballs o un altre full de flux de treballs a la carpeta. Podeu desconnectar l'enllaç al full de flux de treballs enllaçat o seleccionar un full de flux de treballs temporal que només s'executa en aquest treball. Per modificar la configuració abans d'executar el flux de treballs, realitzeu qualsevol de les opcions següents com calgui:
  - Per desconnectar el full de flux de treballs de la carpeta, toqueu **Talla l'enllaç**.
  - Per enllaçar un altre full de flux de treballs a la carpeta, toqueu **Crea/canvia l'enllaç**, seleccioneu un full de fluxos de treballs o creeu un nou full de flux de treballs i toqueu **Desa**.
  - Per enllaçar un altre full de flux de treballs a la carpeta només per a aquest treball, toqueu **Selecciona un full de flux de treballs**, seleccioneu un full de flux de treballs per executar-lo amb aquest treball i toqueu **Tanca**.
  - Per indicar al de flux de treballs seleccionat com s'ha d'executar automàticament quan un nou document es desa a la carpeta, seleccioneu **Inici automàtic**.
- **Imprimeix**: Imprimeix el fitxer seleccionat o canvieu la configuració d'impressió del fitxer.
- **Impressió per lots**: Imprimeix tots els fitxers seleccionats o canvieu la configuració d'impressió de tots els fitxers seleccionats.

b. Premeu **Tanca**.

7. Per executar el flux de treballs, toqueu **Configuració del flux de treballs** i toqueu **Inicia el flux de treballs actual**.

   El full de flux de treballs executa el flux de treballs als fitxers seleccionats a la carpeta.

8. Per tancar la carpeta, toqueu **Tanca**.

Fax

Aquest capítol inclou:

Informació general del fax 138
Càrrega de documents 139
Enviament d'un fax 140
Enviament d'un fax per Internet 142
Enviament d'un fax des de l'ordinador 143
Recepció de faxos 144
Selecció de les opcions de fax 145
Creació d'adreces a la llibreta d'adreces 149
Creació de comentaris al fax 151

Informació general del fax

El fax és una funció opcional de la impressora multifuncional. Es pot configurar de diverses maneres per facilitar el mètode més convenient per enviar originals per fax.

- **Fax incorporat**: El document s'escaneja a la impressora multifuncional i s'envia directament a una màquina de fax.
- **Fax per Internet**: El document s'escaneja a la impressora multifuncional i s'envia per correu electrònic a un destinatari.
- **Enviament d'un fax des de l'ordinador**: El document s'envia com un fax a través del controlador d'impressora.

Nota: Cal que l'administrador del sistema habiliti la funció de fax per poder-la utilitzar. Per a obtenir més informació, vegeu el *Manual d'administrador del sistema*.

Càrrega de documents

Hi ha dos maneres de carregar documents:

- Alimentador de documents: Utilitzeu l'alimentador de documents per imprimir o escanejar un o diversos fulls.
- Vidre d'exposició: Utilitzeu el vidre d'exposició per imprimir o escanejar un sol full o llibres enquadernats.

1. Abans de col·locar el document, traieu els clips i les grapes.
2. Col·loqueu el document mitjançant el mètode adient:
   - Alimentador de documents: Col·loqueu el document cara amunt i ajusteu les guies perquè coincideixin amb la mida del document que s'ha carregat.
   - Vidre d'exposició: Col·loqueu el document cara avall i situeu-lo mitjançant les guies de mida i les regles. A continuació, tanqueu la coberta de l'escàner.

Nota: Els usuaris poden escanejar fins a 5000 impressions per treball.

Enviament d'un fax

Per enviar un fax amb la funció de fax incorporat de la impressora:

1. Col·loqueu l'original al vidre d'exposició o a l'alimentador de documents.
2. Al tauler de control, premeu **Pantalla principal de serveis**.
3. Premeu **Fax**.
4. Per introduir manualment el número del fax del destinatari, trieu un dels procediments següents:
   - Introduïu el número amb el teclat alfanumèric i premeu **Afegeix**.

     Per introduir pauses al número de fax, consulteu Inserció de pauses en números de fax.
   - Premeu **Nou destinatari**, introduïu el número amb el teclat de la pantalla tàctil, premeu **Afegeix**, i finalment premeu **Tanca**.
5. Per fer servir un número de la llibreta d'adreces emmagatzemat anteriorment:

   a. Premeu **Llibreta d'adreces**.

   b. Seleccioneu una opció de la llista.

   c. Desplaceu-vos amb les fletxes per veure la llista sencera.

   d. Toqueu l'adreça corresponent.

   e. Premeu **Afegeix** i **Tanca**.

   Nota: Cal que hi hagi adreces a la llibreta d'adreces per utilitzar la llibreta d'adreces. Per obtenir més informació, consulteu Creació d'adreces a la llibreta d'adreces.

   Nota: Quan es consulta la llista d'adreces individuals a la llibreta, es pot fer un marcatge en cadena. Per obtenir més informació, consulteu Ús del marcatge en cadena.
6. Per incloure una pàgina de portada:

   a. Premeu **Portada** i després **Imprimeix la portada**.

   b. Per afegir un comentari creat anteriorment, toqueu **Comentaris**. Podeu afegir un comentari creat anteriorment per al comentari del destinatari o el comentari del remitent. Toqueu un comentari disponible i, a continuació, toqueu **Desa**. Per obtenir més informació, consulteu Creació de comentaris al fax.

   c. Premeu **Desa**.
7. Modifiqueu les opcions de fax si és necessari. Per obtenir més informació, consulteu Selecció de les opcions de fax.
8. Premeu el botó verd **Inicia**. La impressora escaneja les pàgines i, en acabar, transmet el document.

Inserció de pauses en números de fax

Alguns números de fax requereixen una o diverses pauses durant la seqüència de marcatge. Per inserir una pausa en un número de fax:

1. Introduïu el número amb el teclat alfanumèric.
2. Per inserir una pausa, representada per un guionet, a la ubicació requerida, premeu el botó **Pausa de marcatge**.
3. Introduïu la resta del número.

Enviament d'un fax per Internet

Si teniu un servidor de correu electrònic SMTP connectat a la xarxa, podeu enviar un document a una adreça electrònica. D'aquesta manera, no necessiteu tenir una línia telefònica exclusiva per al fax. Amb la funció de fax per Internet, el document s'escaneja i s'envia a una adreça electrònica.

Nota: Cal habilitar el servei de fax per Internet i configurar un servidor SMTP per utilitzar el servei. Per obtenir informació addicional, consulteu la *Guia de l'administrador del sistema de la impressora/copiadora Xerox® PrimeLink® B9100/B9110/B9125/B9136*.

Per enviar un fax per Internet:

1. Col·loqueu l'original al vidre d'exposició o a l'alimentador de documents.
2. A la pantalla tàctil, premeu **Pantalla principal de serveis** i després **Fax per Internet**.
3. Premeu **Nou destinatari**.
4. Per introduir manualment adreça electrònica del destinatari, trieu un dels procediments següents:
   - Introduïu l'adreça amb el teclat i després premeu **Afegeix**. Repetiu l'operació per a cada destinatari i, en acabant, premeu **Tanca**.
   - Premeu **Llibreta d'adreces** : seleccioneu el destinatari que us interessa i premeu **Afegeix**. Quan acabeu d'afegir tots els destinataris, premeu **Tanca**.
5. Modifiqueu les opcions de fax si és necessari. Per obtenir més informació, consulteu Selecció de les opcions de fax.
6. Premeu el botó verd **Inicia**. La impressora escaneja el document i l'envia com a adjunt d'un correu electrònic.

Enviament d'un fax des de l'ordinador

Amb el controlador d'impressora podeu enviar per fax un document desat al vostre ordinador.

Nota: Per enviar faxos des de l'ordinador, cal haver instal·lat el fax en la impressora multifuncional i que l'administrador del sistema l'hagi activat.

1. A l'aplicació de programari, feu clic a **Fitxer** i després a **Imprimeix**.
2. Seleccioneu la vostra impressora de la llista.
3. Podeu accedir a la configuració del controlador de la impressora mitjançant la selecció de **Propietats** o **Preferències** (Windows), o **Funcions de Xerox** (Macintosh). El nom del botó pot variar segons l'aplicació.
4. Seleccioneu les opcions de la impressora.
   - Windows: Feu clic a la pestanya **Paper/Sortida**.
   - Macintosh: feu clic a **Copies and Pages (còpies i pàgines)** i després a **Xerox Features (funcions de Xerox)**.
5. Feu clic al menú **Tipus de treball** i després a **Fax**.
6. Feu clic a **Afegeix destinataris**.
7. Introduïu el nom i el número de fax del destinatari. Si voleu, empleneu la informació addicional.
8. Si voleu, feu clic a la pestanya **Portada**, trieu una opció i feu clic a **D'acord**.
9. Si voleu, feu clic a la pestanya **Opcions**, trieu les opcions corresponents i feu clic a **D'acord**.
10. Feu clic a **D'acord**.
11. Per enviar el fax:
    - Windows: Feu clic a **D'acord**.
    - Macintosh: Feu clic a **Imprimeix**.

Per a més informació, feu clic al botó **Ajuda** de la finestra del fax.

Recepció de faxos

Cal que es configuri la impressora per rebre i imprimir faxos mitjançant el fax incorporat i el fax per Internet. Per obtenir més informació sobre la configuració del sistema, poseu-vos en contacte amb l'administrador del sistema. Per obtenir informació addicional, consulteu la *Guia de l'administrador del sistema de la impressora/copiadora Xerox® PrimeLink® B9100/B9110/B9125/B9136*.

Selecció de les opcions de fax

CONFIGURACIÓ D'UN FAX A DUES CARES

1. A la pantalla tàctil, premeu **Fax**.
2. Premeu **Escaneig a 2 cares** i després l'opció corresponent: **A 2 cares** o **2 cares, gira la cara 2**.

SELECCIÓ DEL TIPUS D'ORIGINAL

1. Premeu **Fax** a la pantalla tàctil.
2. Premeu **Tipus d'original** i després l'opció corresponent (**Text, Foto i text, Foto**).

CONFIGURACIÓ DE LA RESOLUCIÓ DEL FAX

1. Premeu **Fax** a la pantalla tàctil.
2. Premeu **Resolució** i després l'opció corresponent:
   - **Estàndard (200 x 100 ppp)**
   - **Fina (200 ppp)**
   - **Superfina (400 ppp)**
   - **Superfina (600 ppp)**

Nota: Per a la tramesa de faxos de servidor, escolliu **Estàndard** o **Fina**.

CONFIGURACIÓ DEL FORMAT

Les opcions de format permeten especificar la mida dels originals, establir l'escaneig de pàgines per a l'enviament de llibres per fax i reduir o ampliar la imatge.

Configuració de la mida dels originals

1. Premeu **Fax** a la pantalla tàctil.
2. Premeu la pestanya **Ajust del format** i després **Mida de l'original**.
3. Premeu una de les opcions següents:
   - **Detecció automàtica**, per a identificar automàticament la mida estàndard dels originals.
   - **Entrada mida manual**, per a definir manualment l'àrea d'escaneig a partir d'unes dimensions estàndard.
   - **Originals de diverses mides**, per a escanejar originals amb mides diferents.
4. Premeu **Desa**.

Fax de llibres

1. Premeu **Fax** a la pantalla tàctil.
2. Premeu la pestanya **Ajust del format** i després **Fax de llibres**.
3. Premeu una de les opcions següents:
   - **Desactivat** (predefinit).
   - **Pàgina esquerra i després dreta** i, a continuació, premeu **Ambdues pàgines, Només la pàgina esquerra** o **Només la pàgina dreta**.
   - **Pàgina dreta, després esquerra** i, a continuació, premeu **Ambdues pàgines, Només la pàgina esquerra** o **Només la pàgina dreta**.
   - **Pàgina superior i després la inferior** i, a continuació, premeu **Ambdues pàgines, Només la pàgina superior** o **Només la pàgina inferior**.
4. Premeu **Desa**.

Redueix/amplia

1. Premeu **Fax** a la pantalla tàctil.
2. Premeu la pestanya **Ajust del format** i després **Redueix/Amplia**.
3. Premeu un dels percentatges predefinits o premeu els botons més o menys per definir un percentatge variable.
4. Premeu **Desa**.

Més clar/més fosc

1. Premeu **Fax** a la pantalla tàctil.
2. Premeu la pestanya Ajust del format i, a continuació, **Més clar/més fosc**.
3. Ajusteu la configuració per fer més clar o més fosc el fax.
4. Premeu **Desa**.

OPCIONS DE FAX

La pestanya Opcions de fax conté opcions que permeten especificar com es transmet el fax.

Nota: Aquestes opcions no estan disponibles per al fax de servidor, tret de l'inici diferit i l'enviament prioritari.

Per ajustar-les:

1. A la pantalla tàctil, premeu **Fax** i després la pestanya **Opcions de fax**.
2. Premeu l'opció i els valors corresponents i després premeu **Desa**.

OPCIÓ	VALORS
Opcions de confirmació	Desactivat/Activat; Imprimeix un informe després de cada transmissió.
Velocitat inicial	G3 automàtic, 4800 bps forçats
Enviament de prioritat / Inici retardat	Enviament prioritari: Activat/Desactivat; Inici diferit: Desactivat, Hora específica (premeu Hora específica i després el valor corresponent)
Text de la capçalera de la transmissió	Desactivat, Mostra capçalera
Jocs d'impressió del destinatari	1 joc, Diversos jocs (premeu Diversos jocs i després els botons més o menys per definir-ne la quantitat)
Pàgines per cara	Desactivat/Activat (premeu més o menys per establir-ne la quantitat)
Carpeta remota	Envia a la plegadora: Desactivat, Activat, Número de carpeta, Contrasenya de la carpeta (permeten enviar un fitxer directament a la carpeta d'una màquina de fax remota mitjançant el número de carpeta i la clau de la carpeta amb el teclat alfanumèric)
Codi F	Desactivat/ Activat (Codi F és un mètode de transmissió de fitxers que s'activa configurant l'opció Codi F i Contrasenya de la carpeta amb el teclat alfanumèric o el teclat de la pantalla tàctil)

MÉS OPCIONS DE FAX

Hi ha altres opcions de fax disponibles. Per ajustar-les:

1. A la pantalla tàctil, toqueu **Fax**, i, a continuació, toqueu la pestanya **Més opcions de fax**.
2. Premeu l'opció i els valors corresponents i després premeu **Desa**.

Nota: Aquestes opcions no estan disponibles per a la funció de fax de servidor.

OPCIÓ	VALORS
Sondeig remot	Desactivat, Sondeja un dispositiu remot (recupera fitxers desats en una màquina de fax remota mitjançant la funció de Carpeta remota)
Emmagatzema per a sondeig	Desactivat, Emmagatzema per a sondeig lliure i Emmagatzema per a sondeig protegit (els documents de fax desats a la impressora es poden sondejar remotament activant Emmagatzema per a sondeig lliure o Emmagatzema per a sondeig protegit i després prement la carpeta i el fitxer corresponent)
Penjat (enviament/recepció manual)	Enviament manual: premeu Penjat i després Enviament manual i introduïu-hi la destinació i la contrasenya amb el teclat Recepció manual: premeu Penjat, després Recepció manual i premeu el botó Inicia

OPCIONS DE FAX PER INTERNET

Teniu altres opcions de fax per Internet a disposició. Per ajustar-les:

1. A la pantalla tàctil, premeu **Fax per Internet** i després la pestanya **Opcions de fax per Internet**.
2. Premeu l'opció i els valors corresponents i després premeu **Desa**.

Nota: Per a obtenir més informació, vegeu el *Manual d'administrador del sistema*.

OPCIÓ	VALORS
Informe de confirmació	Opcions de confirmació: Desactivat, Imprimeix un informe després de cada transmissió Confirmacions de lectura: sol·licita la confirmació de lectura del servidor de fax del destinatari al remitent, amb el resultat de la transmissió; el servidor del destinatari ha d'admetre l'MDN estàndard.
Perfil del fax per Internet	TIFF-S: per a originals en A4, 210 x 297 mm (8,5 x 11") amb resolució estàndard o fina TIFF-F o TIFF-J: per a originals en A3, 297 x 420 mm (11 x 17".) amb resolució superfina
Pàgines per cara	Desactivat, Activat (premeu més o menys per establir-ne la quantitat)
Velocitat inicial	G3 automàtic, 4800 bps forçats, G4 automàtic
Text de la capçalera de la transmissió	Desactivat, Mostra capçalera

Creació d'adreces a la llibreta d'adreces

A la llibreta d'adreces es poden guardar adreces de correus electrònics, de servidors, de faxos i de faxos per Internet. Es poden desar de forma individual o per grups d'adreces.

Nota: Les entrades de la llibreta d'adreces es poden gestionar al servidor web incorporat. Per obtenir informació addicional, consulteu la *Guia de l'administrador del sistema de la impressora/copiadora Xerox® PrimeLink® B9100/B9110/B9125/B9136*.

CREACIÓ D'UNA ADREÇA INDIVIDUAL

1. Al tauler de control, premeu el botó **Estat de la màquina**.
2. A la pantalla tàctil, premeu la pestanya **Eines**.
3. Premeu **Configuració i calibració**, **Configuració** i **Afegeix entrada a la llibreta d'adreces**.
4. A la pantalla següent, premeu una adreça disponible de la llista.
5. Premeu **Tipus d'adreça**, premeu l'adreça que us interessa i després **Desa**. Cada tipus de llibreta d'adreces requereix una configuració diferent.
6. Premeu els elements corresponents, introduïu-hi la informació amb el teclat alfanumèric o amb el teclat de la pantalla tàctil i premeu **Desa**.
7. En acabar de configurar tots els paràmetres, premeu **Desa** per finalitzar l'entrada.

ELIMINACIÓ D'UNA ADREÇA INDIVIDUAL

1. Al tauler de control, premeu el botó **Estat de la màquina**.
2. A la pantalla tàctil, premeu la pestanya **Eines**.
3. Premeu **Configuració i calibració**, **Configuració** i **Afegeix entrada a la llibreta d'adreces**.
4. A la pantalla següent, premeu l'adreça corresponent de la llista desplegable.
5. Premeu **Suprimeix l'entrada** i després **Suprimeix**.

CREACIÓ D'UN GRUP

Creació d'un grup per enviar un fax a diversos destinataris. Els grups poden estar formats tant per adreces individuals com per grups.

Nota: Abans de definir-los, les adreces individuals han d'estar configurades.

1. Al tauler de control, premeu el botó **Estat de la màquina**.
2. A la pantalla tàctil, premeu la pestanya **Eines**.
3. Premeu **Configuració i ajust** i després **Configuració** i **Crea grup de destinataris de fax**.
4. A la pantalla següent, premeu un grup disponible de la llista.

5. A la pantalla següent, premeu el camp **Nom de grup**, introduïu-hi un nom amb el teclat de la pantalla tàctil i després premeu **Desa**.
6. Premeu el camp **Marcatge ràpid** i introduïu-hi el número de marcatge ràpid que voleu assignar a aquest individu.
7. Premeu **Afegeix a aquest grup**.
8. Repetiu els passos 6 i 7 fins que s'hagin afegit tots els individus al grup.
9. Quan acabeu d'afegir totes les entrades, premeu **Desa** i després **Tanca**.

ELIMINACIÓ D'UN GRUP

1. Al tauler de control, premeu el botó **Estat de la màquina**.
2. A la pantalla tàctil, premeu la pestanya **Eines**.
3. Premeu **Configuració i ajust** i després **Configuració** i **Crea grup de destinataris de fax**.
4. A la pantalla següent, premeu el grup corresponent de la llista.
5. Premeu **Suprimeix** i després **Suprimeix** per confirmar.

ÚS DEL MARCATGE EN CADENA

Amb el marcatge en cadena es crea un sol número de telèfon destinatari del fax en incloure dos o més números de fax en un sol número. Per exemple, el codi d'àrea o el número d'extensió es pot desar a part de la resta del número de telèfon. Accediu a Marcatge en cadena des de la llibreta d'adreces.

1. A la pantalla tàctil, premeu **Fax**.
2. Premeu **Llibreta d'adreces**.
3. Premeu **Mostra totes les entrades públiques** a la llista desplegable.
4. Premeu **Marcatge en cadena**.
5. Per afegir números, seguiu un dels procediments següents:
   - Premeu l'entrada de marcatge ràpid corresponent de la llista. Desplaceu-vos amb les fletxes si és necessari.
   - Introduïu un número amb el teclat alfanumèric.
   - Premeu el botó del teclat, introduïu un número amb el teclat de la pantalla tàctil i premeu **Desa**.
6. Premeu **Afegeix**. Els números s'afegeixen a la **Llista de destinataris**.
7. Premeu **Desa**. El número combinat es mostra com a un únic destinatari a la llista **Destinataris**.
8. Premeu **Tanca**. Ara ja podeu enviar el fax.

Creació de comentaris al fax

1. Al tauler de control, premeu el botó **Estat de la màquina**.
2. A la pantalla tàctil, premeu la pestanya **Eines**.
3. Toqueu **Configuració** i després **Afegeix un comentari per al fax**.
4. A la pantalla següent, toqueu un comentari disponible de la llista de desplaçament.
5. Escriviu el nou comentari de fins a 18 caràcters amb el teclat de la pantalla tàctil i premeu **Desa**.
6. Premeu **Tanca**. El comentari ja està disponible.

Programació emmagatzemada

Aquest capítol inclou:

Informació general de programació emmagatzemada 154
Emmagatzematge de programes 155
Emmagatzematge de programes per a Prepara el treball 157
Assignar un nom o canviar el nom d'un programa emmagatzemat 158
Notes i restriccions per al registre de programes emmagatzemats 159
Invocació d'un programa emmagatzemat 161
Supressió de la programació emmagatzemada 163
Icones de programacions emmagatzemades 164

Informació general de programació emmagatzemada

Es poden desar les opcions dels treballs i les característiques que s'utilitzen sovint com a programació emmagatzemada, a la qual es pot accedir mitjançant un botó de drecera.

La programació emmagatzemada recorda la configuració de les funcions i també pot enregistrar una sèrie d'operacions. Podeu registrar la jerarquia de les pantalles mostrades per a cada pas. Per exemple, podeu utilitzar la programació emmagatzemada per registrar les accions següents: prémer el botó **Estat de la màquina** i mostrar la pantalla Imprimeix informes.

- Podeu enregistrar fins a 100 operacions consecutives a cada programació emmagatzemada
- Podeu emmagatzemar fins a 40 programes
- Un programa emmagatzemat es pot invalidar en les següents circumstàncies:
  - Si es realitzen canvis als valors predefinits o la configuració de les safates de paper al sistema
  - Si s'afegeixen o se suprimeixen botons de la pantalla tàctil, ja que la programació emmagatzemada només recorda la ubicació dels botons a la pantalla. No recorda el nom del botó. Per exemple, les posicions dels botons poden canviar si s'afegeix o se suprimeix un flux o una plantilla de treball.
  - Si es produeixen canvis als valors de la funció Filigrana quan s'utilitza una filigrana en un programa emmagatzemat
  - Si la contrasenya de la carpeta utilitzada a la programació emmagatzemada es canvia després d'emmagatzemar la programació
  - Les opcions de configuració del sistema, fulls de flux de treball, escaneig de xarxa, llibreta d'adreces i exploració per a la funció Escaneig a l'ordinador no són compatibles amb Programació emmagatzemada.

Per obtenir una llista completa de les notes i les restriccions, consulteu Notes i restriccions per al registre de programes emmagatzemats.

Emmagatzematge de programes

Nota:

- Les accions següents finalitzen el procés de registre:
  - Premeu el botó **Interromp** al tauler de control
  - La funció Restauració automàtica genera la finalització del temps d'espera
  - Es mostra un missatge d'error (com, per exemple, el referent als encallaments de paper)
- Per garantir que la impressora registra el programa correctament, no realitzeu els procediments següents durant l'emmagatzematge de programes:
  - Traieu o inseriu la safata de paper
  - Col·loqueu o torneu a col·locar el paper a la safata 5
- No podeu editar una programació emmagatzemada. Per desar altres opcions, emmagatzemeu un nou programa.

1. Premeu el botó **Estat de la màquina**.
2. Toqueu la pestanya **Eines** i, a continuació, a la columna Funcions, toqueu **Programació emmagatzemada**.
3. Premeu **Emmagatzema**.

Nota: Per registrar un programa emmagatzemat per a la funció Prepara el treball, consulteu Emmagatzematge de programes per a Prepara el treball.

4. A la llista numerada, seleccioneu un botó amb número disponible.

Nota:

- Per tornar a la pantalla anterior o passar a la pantalla següent, toqueu les fletxes amunt i avall.
- S'emet un so quan es registra el programa a la memòria de treballs. Per canviar el volum d'aquest so, consulteu *Configuració de sons per al registre de la programació emmagatzemada* a la Guia de l'administrador del sistema.
- En emmagatzemar un programa per a la safata 5, per assegurar-vos que la programació no es malmet, emmagatzemeu tant la mida com el tipus de paper. Si la programació es malmet, no es pot seleccionar.

5. Seleccioneu el tipus de funció del programa que voleu emmagatzemar.

Nota: Les funcions que no es poden utilitzar amb la programació emmagatzemada es mostren en gris (és a dir, s'han desactivat). Per exemple, l'escaneig de xarxa i els fulls de flux de treball disponibles.

6. Configureu les opcions de les funcions. Després de canviar la configuració de cada separador, toqueu **Desa**.
7. Per finalitzar el registre i emmagatzemar el programa, premeu el botó **Inicia**.

Nota: Per cancel·lar el registre, premeu el botó **Interromp**.

Nota: Quan s'emmagatzema el programa, el nom del programa assignat és (sense nom). Per canviar el nom d'un programa emmagatzemat, consulteu Assignar un nom o canviar el nom d'un programa emmagatzemat.

Emmagatzematge de programes per a Prepara el treball

La funció Prepara el treball permet aplicar les opcions a diversos segments d'un treball. Podeu utilitzar la Programació emmagatzemada per emmagatzemar un programa que conté determinades opcions que s'utilitzaran a la funció Prepara el treball. Quan s'utilitza Prepara el treball, podeu recuperar un programa emmagatzemat i aplicar-lo a un determinat segment del treball. Si cada segment del treball requereix opcions diferents, podeu seleccionar un altre programa emmagatzemat per a cada segment del treball.

1. Premeu el botó **Estat de la màquina**.
2. Toqueu la pestanya **Eines**. A la columna Funcions, toqueu **Programació emmagatzemada**.
3. Toqueu **Treball de Prepara el treball**.
4. A la llista numerada, seleccioneu un botó amb número disponible.

   Nota:

   - Per tornar a la pantalla anterior o passar a la pantalla següent, toqueu les fletxes amunt i avall.
   - S'emet un so quan es registra el programa a la memòria de treballs. Per canviar el volum d'aquest so, consulteu *la programació emmagatzemada* a la *Guia de l'administrador del sistema*.
   - En emmagatzemar un programa per a la safata 5, per assegurar-vos que la programació no es malmet, emmagatzemeu tant la mida com el tipus de paper. Si la programació es malmet, no es pot seleccionar.

   Les pestanyes de la funció Copia es mostren i la impressora emet un xiulet que indica que ha passat al mode de programació.
5. Configureu les opcions de les funcions que voleu aplicar a un segment del treball. Després de canviar cada configuració, toqueu **Desa**.
6. Per finalitzar el mode de programació i emmagatzemar el programa, premeu el botó **Inicia** o el botó **Esborra-ho tot**.

   Nota:

   - Per cancel·lar el registre, premeu el botó **Interromp**.
   - Quan s'emmagatzema el programa de Prepara el treball, el nom del programa assignat es (sense nom). Per canviar el nom d'un programa emmagatzemat, consulteu Assignar un nom o canviar el nom d'un programa emmagatzemat.
   - La icona Prepara el treball s'assigna automàticament al programa emmagatzemat i no es pot canviar.
7. Col·loqueu el primer original a l'alimentador de documents o al vidre d'exposició.
8. Configureu les opcions de les funcions per al document com calgui. Després de canviar cada configuració, toqueu **Desa**.

Assignar un nom o canviar el nom d'un programa emmagatzemat

Podeu utilitzar fins a 18 caràcters al nom del programa emmagatzemat.

1. Premeu el botó **Estat de la màquina**.
2. Premeu la pestanya **Eines** i premeu **Programació emmagatzemada**.
3. Toqueu **Introdueix/canvia nom**.
4. Seleccioneu el programa emmagatzemat del qual voleu canviar el nom.

   Nota: Per tornar a la pantalla anterior o passar a la pantalla següent, toqueu les fletxes amunt i avall.

5. Escriviu el terme nou del programa emmagatzemat i toqueu **Desa**.
6. Premeu **Tanca**.

Notes i restriccions per al registre de programes emmagatzemats

Les següents notes i restriccions s'apliquen quan registreu programacions emmagatzemades.

- En emmagatzemar un programa per a la safata 5, per assegurar-vos que la programació no es malmet, emmagatzemeu tant la mida com el tipus de paper. Si la programació es malmet, no es pot seleccionar.
- Si alguna de les operacions següents es realitza mentre es registra una programació, la programació emmagatzemada pot no registrar-se o funcionar correctament.
  - Extracció o inserció d'una safata de paper
  - Càrrega de paper a la safata especial
- Després de registrar la programació emmagatzemada, la realització de qualsevol de les operacions següents pot malmetre-la. Si la programació es malmet, no es pot seleccionar.
  - Si la programació emmagatzemada té la funció Filigrana i els valors predefinits de la funció es modifica
  - Si la programació emmagatzemada té una operació per una carpeta i la clau de la carpeta es modifica
  - Si la configuració del tauler de control es modifica
  - Si els serveis assignats al botó **Personalitzat** es modifiquen
  - Si qualsevol opció es modifica per a **Eines > Configuració del sistema > Configuració del servei de còpia > Botons predeterminats**
  - Si la selecció es realitza d'una llista de la llibreta d'adreces o full de flux de treballs
  - Si es modifiquen altres components opcional instal·lats a la impressora, com ara una acabadora, i els botons associats deixen d'estar disponibles
  - Si la unitat de mesura (mil·límetres o polzades) es modifica
  - Si se selecciona un treball de la llista de treballs emmagatzemats a **Estat del treball > Treballs d'impressió protegida, etc.**
  - Selecció d'elements mitjançant la barra de desplaçament
- Les funcions i les operacions següents no es poden registrar a la programació emmagatzemada:
  - Registre i crida d'una programació emmagatzemada
  - Sol·licitud de diagnòstic
  - Configuració del sistema
  - El botó **Impressió de disc: Text** a la pantalla Pàgina principal de serveis
  - El botó **Emmagatzematge a USB** a la pantalla Pàgina principal de serveis
  - Els botons **Escaneig per xarxa**, **Full de flux de treballs** i **Aplicacions web** a la pantalla Pàgina principal de serveis
  - El botó **Personalitzat** al que s'assigna el servei Escaneig per xarxa o Full de flux de treballs.
  - No es pot seleccionar cap botó
  - El botó **Idioma** a la pantalla Pàgina principal de serveis
  - El botó **Brillantor de la pantalla** a la pantalla Pàgina principal de serveis

  - Operació de desplaçament mentre es realitza la visualització prèvia
  - El botó **Examina** per al servei d'escaneig amb enviament a PC
  - Operacions per editar adreces electròniques del servei de correu electrònic: Aquestes operacions inclouen els elements de menús emergents Teclat, Extracció i Edita. Per mostrar aquests elements de menús emergents, seleccioneu **Destinataris** o **De**.
  - Botó **Estalvi d'energia**
- El registre de programació emmagatzemada es pot cancel·lar en les següents circumstàncies:
  - Si es prem el botó **Interromp**
  - Si la funció Esborrament automàtic genera la finalització del temps d'espera
  - Si apareix una finestra emergent, com ara una finestra d'encallaments

Invocació d'un programa emmagatzemat

Quan s'invoca un programa emmagatzemat, apareix l'última pantalla mostrada quan es va registrar el programa emmagatzemat.

Nota: Per invocar un programa emmagatzemat per a Prepara el treball, consulteu Ús de programació emmagatzemada per a la funció Prepara el treball.

1. Col·loqueu l'original a l'alimentador de documents o al vidre d'exposició.
2. Premeu el botó **Pantalla principal de serveis**.
3. Toqueu **Programació emmagatzemada**.

   Nota: Si no es veu la icona Programació emmagatzemada a la pantalla principal de serveis, l'administrador del sistema no ha permès que la icona es mostri a la pantalla principal de serveis.
4. Seleccioneu el número del programa emmagatzemat que conté la funció i les opcions que voleu utilitzar. Podeu seleccionar només els números registrats.
5. Després d'invocar el programa emmagatzemat, seleccioneu altres opcions com calgui.
6. Premeu el botó **Inicia**.

   El programa s'executa. Per esborrar el programa i sortir, premeu el botó **Esborra-ho tot** dues vegades.

ÚS DE PROGRAMACIÓ EMMAGATZEMADA PER A LA FUNCIÓ PREPARA EL TREBALL

Podeu configurar un treball de diversos segments mitjançant la funció Prepara el treball a la pantalla Còpia mentre s'executa Prepara el treball.

Per configurar un treball i utilitzar un o diversos programes de Prepara el treball emmagatzemats:

1. Col·loqueu l'original a l'alimentador de documents o al vidre d'exposició.
2. Premeu el botó **Pàgina principal de serveis** i, a continuació, toqueu **Còpia**.
3. Configureu les opcions de les funcions com calgui. Després de canviar la configuració de cada separador, toqueu **Desa**.
4. Seleccioneu la pestanya **Muntatge de treballs** i toqueu **Prepara el treball**. Premeu **Activat** i després **Desa**.
5. Premeu el botó **Inicia**.

   El document s'escaneja i se us demana que col·loqueu el document següent.
6. Col·loqueu l'original següent i toqueu **Canvia la configuració**.
7. Toqueu **Muntatge de treballs**.
8. Toqueu **Programació emmagatzemada**.
9. A la llista de programacions de Prepara el treball emmagatzemades, seleccioneu la programació de Prepara el treball amb les funcions que voleu utilitzar per al següent segment del treball.
10. Si cal, canvieu la configuració i premeu el botó **Inicia**.

11. Repetiu el procés fins que s'hagin escanejat tots els originals i s'hagi aplicat la configuració necessària per a cada segment. Després d'escanejar l'últim conjunt d'originals, toqueu **Últim original**.

    A mesura que el treball es processa, per a cada segment, s'aplica la configuració de la programació emmagatzemada de Prepara el treball seleccionada per al segment.

12. Per sortir, premeu el botó **Esborra-ho tot**.

Supressió de la programació emmagatzemada

1. Premeu el botó **Estat de la màquina**.
2. Premeu la pestanya **Eines** i premeu **Programació emmagatzemada**.
3. Toqueu **Suprimeix**.
4. Seleccioneu el programa emmagatzemat que voleu suprimir.
5. Per confirmar la supressió, toqueu **Suprimeix**.
6. Premeu **Tanca**.

Nota: El programes emmagatzemats suprimits no es poden restaurar.

Icones de programacions emmagatzemades

Podeu agregar o canviar les icones de la programació emmagatzemada.

1. Premeu el botó **Estat de la màquina**.
2. Premeu la pestanya **Eines** i premeu **Programació emmagatzemada**.
3. Toqueu **Assigna/canvia la icona**.
4. Seleccioneu el programa emmagatzemat per al qual voleu afegir o canviar la icona.

   Nota: Per tornar a la pantalla anterior o passar a la pantalla següent, toqueu les fletxes amunt i avall.

5. Seleccioneu una icona i toqueu **Desa**.

   La icona s'afegeix a la programació emmagatzemada i es mostra al botó de la programació emmagatzemada.

Impressió de disc: Text

Aquest capítol inclou:

Informació general - Impressió de disc: Text 166
Formats de fitxer admesos 167
Notes i restriccions 168
Selecció de fitxers de materials d'impressió mitjançant un dispositiu de memòria 169
Configuració del dispositiu per imprimir un fitxer PDF protegit amb contrasenya 170
Configuració d'opcions d'impressió 171

Informació general - Impressió de disc: Text

La instal·lació del kit d'activació d'USB permet a la impressora recuperar i imprimir els fitxers de documents . pdf, .tiff i .xps. La funció s'anomena Impressió de disc - Text. Si un dispositiu de memòria USB es connecta a la impressora, la impressora pot imprimir les dades emmagatzemades al dispositiu de memòria USB. La funció Impressió de disc - Text imprimeix dades emmagatzemades en format de text. La funció inclou la impressió d'índex que imprimeix una llista de fitxers recuperada en el mode.

Assegureu-vos que feu una còpia de seguretat en un suport físic. Les dades emmagatzemades al suport es poden perdre o malmetre per les raons següents:

- En apagar o engegar la impressora, o en desconnectar o connectar el dispositiu de memòria USB
- En rebre l'efecte de descàrregues o interferències elèctriques
- Si es produeix un error o una reparació
- Si es produeixen danys derivats de desastres naturals

Formats de fitxer admesos

Poder utilitzar els formats de fitxer següents:

- PDF: PDF 1.3 o posterior

  Extensió: .pdf

- TIFF: Escala de grisos, 4 bits o 8 bits, sense compressió. JPEG, 8 bits o 24 bits amb compressió. MH/MMR amb compressió.

  Extensió: .tiff

- Fitxers XPS

  Extensió: .xps

  – Si el suport conté més de 900 fitxers, la impressora reconeix els primers 900 fitxers, incloent-hi els fitxers dins i fora de les carpetes.

  – Els fitxers PDF que es desen en un Mac OS® no es mostren a la pantalla, i no es poden imprimir.

  – Si un nom de fitxer conté caràcters no admesos per la impressora, el nom del fitxer no es mostra a la pantalla.

  – Els noms dels fitxers poden tenir entre 1 i 240 caràcters.

Notes i restriccions

Les següents notes i restriccions s'apliquen a la funció Impressió a suports: text:

- La velocitat d'impressió depèn del nombre i la mida dels fitxers al dispositiu de memòria USB.
- Abans d'emmagatzemar-hi documents, formateu el suport amb un ordinador. En el mode Impressió a suports: text, els fitxers s'imprimeixen des del directori de nivell superior al dispositiu de memòria d'USB. Es poden reconèixer noms de fitxers o de carpetes fins i tot si tenen més de 8 caràcters.
- No connecteu diversos dispositius de memòria USB a la impressora simultàniament.
- La impressora no admet alguns tipus de dispositius de memòria USB, com ara els dispositius que disposen de funcions de xifratge o diverses particions.
- No connecteu ni desconnecteu el dispositiu de memòria USB si la impressora està recuperant o imprimir dades, o està accedint al dispositiu de memòria USB.
- Per imprimir fitxers PDF protegits amb contrasenya, assegureu-vos que la impressora es configura amb la contrasenya que permet obrir el fitxer PDF. Consulteu Configuració del dispositiu per imprimir un fitxer PDF protegit amb contrasenya.

Selecció de fitxers de materials d'impressió mitjançant un dispositiu de memòria

1. Al tauler de control, inseriu el dispositiu de memòria USB a la ranura de la memòria USB.
2. Es mostra la finestra `S'ha detectat un dispositiu USB`. Seleccioneu una de les següents:
   - **Emmagatzematge a USB**
   - **Impressió de disc: Text**
3. Per utilitzar la funció Impressió de disc: Text, toqueu **Impressió de disc: Text**.

   Nota:

   - No desconnecteu el dispositiu de memòria USB mentre la impressora recupera els fitxers.
   - Els número d'índex 001–900 s'assignen automàticament als fitxers recuperats.
4. Després de recuperar els fitxers, per seleccionar-los, toqueu **Selecciona-ho tot**, **Selecciona de la llista**, **Selecciona sèrie** o **Impressió en índex**.

   L'opció Impressió en índex imprimeix una llista amb un màxim de 32 fitxers seleccionats de la unitat USB amb els números d'índex assignats automàticament. L'opció Impressió en índex s'activa quan determinats subministraments se seleccionen.

   Nota: Si el subministrament de paper es configura com a Selecció automàtica, podeu activar l'opció Impressió en índex.
5. Seleccioneu un o més fitxers i, a continuació, toqueu **Desa**. Si cal, seleccioneu una carpeta a la unitat USB i, a continuació, seleccioneu els fitxers.

   Nota: Si seleccioneu un fitxer PDF protegit amb contrasenya, es mostra un missatge d'error a la pantalla i el treball d'impressió es cancel·la. Consulteu Configuració del dispositiu per imprimir un fitxer PDF protegit amb contrasenya.
6. Després de seleccionar els fitxers, per configurar les opcions d'impressió corresponents, toqueu la pestanya **Impressió de disc: Text** i toqueu la pestanya **Configuració avançada**.
7. Ajusteu la configuració com calgui. Per obtenir més informació, consulteu Configuració d'opcions d'impressió.

   En funció del tipus de fitxers emmagatzemats al dispositiu de memòria USB o a la configuració del directori, és possible que no tots els fitxers seleccionats s'imprimeixin.
8. Premeu **Inicia**.

Configuració del dispositiu per imprimir un fitxer PDF protegit amb contrasenya

1. Al tauler de control, premeu **Estat de la màquina**.
2. Toqueu **Altres > Mode d'impressió > PDF > Contrasenya**.

   L'opció Mode d'impressió es configura com En línia de manera predefinida.
3. Introduïu una contrasenya i toqueu **Desa**. Si se us demana que la confirmeu, torneu a introduir la contrasenya i toqueu **Desa**.

Configuració d'opcions d'impressió

Podeu especificar les opcions impressió a la pestanya Impressió a suports: text.

IMPRESSIÓ DE DISC: OPCIONS D'IMPRESSIÓ DE TEXT

PESTANYA	ELEMENT	VALOR
	Quantitat	Al teuler de control, utilitzeu el teclat numèric i especifiqueu la quantitat entre 1 i 999.
Impressió de disc: Text	Subministrament de paper	Selecció automàtica del paper, safates 1 - 5 Selecció automàtica o una safata que admet les mides de paper següents: • A3: 297 x 420 mm (11 x 17 polz.) • B4: 250 x 353 mm (9,8 x 14 polz.) • A4: 210 x 297 mm (8,5 x 11 polz.) • A4: 210 x 297 mm (8,5 x 11 polz.), alimentació per la vora curta • B5: 176 x 250 mm (7 x 10 polz.) • B5: 176 x 250 mm (7 x 10 polz.), alimentació per la vora curta • A5: 148 x 210 mm (5,8 x 8,3 polz.) • A5: 148 x 210 mm (5,8 x 8,3 polz.), alimentació per la vora curta Si se selecciona Auto, se selecciona automàticament una safata que s'ajusta a la mida del document i el document s'imprimeix amb la mida original del document. Quan la safata que voleu utilitzar no es mostra a la pantalla, toqueu **Subministrament de paper > Més**. Se us ofereix una llista de safates disponibles a la impressora. Les safates es carreguen amb una mida i un tipus de paper específics. De la llista que es mostra a la pantalla, seleccioneu la safata del vostre treball d'impressió. Mida del paper: A la llista, seleccioneu la mida del paper necessària. Tipus de paper: A la llista, seleccioneu el tipus del paper necessari.
	Impressió a 2 cares	A 1 cara Gir per la vora llarga

PESTANYA	ELEMENT	VALOR
		Gir per vora curta
	Sortida	Desactivat Grapes • 1 grapa • 2 grapes Perforació • 2 forats • 3 forats
	Pàgines per cara	Desactivat 2 pàgines en 1 4 pàgines en 1
Configuració avançada	Uniformització de mapa de bits	Desactivat Activat

Quan se selecciona una mida del paper que es inferior a la mida configurada per al document, el document es redueix automàticament. Quan se selecciona una mida de paper que és superior a la mida del document, el document s'imprimeix en la mida original.Els elements que es mostren a les pestanyes Suports d'impressió: text i Configuració avançadapoden variar en funció de la combinació de les opcions instal·lades a la impressora.

IMPRESSIÓ EN ÍNDEX

En mode Impressió de disc: Text, la impressora pot imprimir la informació següent:

- Noms de fitxer, amb un màxim de cinc línies i 240 caràcters
- Les dates d'emmagatzematge al dispositiu de memòria USB
- La quantitat total del fitxer. Podeu seleccionar com a màxim 32 fitxers. Si se seleccionen més de 32 fitxers, el missatge següent es mostra a la part superior de la pantalla: `S'han seleccionat massa fitxers. Seleccioneu com a màxim 32 fitxers.`

A l'opció Impressió en índex, podeu utilitzar el teclat numèric per configurar la quantitat de la impressió (entre 1 i 999 jocs).

Quan se selecciona Impressió en índex, els elements següents es limiten:

SELECCIÓ	VALOR
Subministrament de paper	Safates 1 - 5 Col·loqueu paper de qualsevol de les mides següents a la safata seleccionada: • A3: 297 x 420 mm (11 x 17 polz.) • A4: 210 x 297 mm (8,5 x 11 polz.) • A4 (8,5 x 11 polz.), alimentació per la vora curta
Impressió a 2 cares	Desactivat: Només està disponible la impressió a 1 cara
Sortida	Desactivat
Pàgines per cara	Desactivat

Estat de la màquina i del treball

Aquest capítol inclou:

Estat del treball 176
Estat de la màquina 181

Estat del treball

La funció Estat del treball permet verificar treballs acabats, pendents i actius. A la pantalla Estat del treball podeu cancel·lar o imprimir treballs pendents.

PESTANYA DE TREBALLS ACTIUS

Podeu comprovar o cancel·lar treballs pendents o actuals a la pestanya Treballs actius.

1. Al tauler de control, premeu el botó **Estat del treball**.
2. Premeu la pestanya **Treballs actius**.
3. Al menú, seleccioneu el tipus de treballs que voleu mostrar a la llista:
   - **Tots els treballs**
   - **Treballs impressora i d'impressió de carpeta**
   - **Treballs d'escaneig, fax i fax per Internet**
   - **Treballs de flux de treball i transmissió de fitxers**
4. A la llista, seleccioneu un treball.

   Nota: Per desplaçar-vos per la llista, utilitzeu les fletxa amunt i avall.
5. Si voleu mostrar les columnes Mostra el temps i Progrés, toqueu **Mostra el temps**.
   - **Temps acumulat**: Aquesta columna mostra l'interval estimat necessari per completar el treball.
   - **Progrés**: Aquesta columna mostra el nombre de pàgines completades o el nombre de pàgines necessàries pel treball.
6. Per suprimir un treball, canviar l'ordre de l'execució o visualitzar el progrés d'un treball, seleccioneu un treball. Al menú, seleccioneu una opció:
   - **Suprimeix**
   - **Prioritza**
   - **Treball en curs**

PESTANYA DE TREBALLS COMPLETATS

La pestanya Treball d'impressió permet verificar que un treball d'impressió s'ha completat correctament.

1. Al tauler de control, premeu el botó **Estat del treball**.
2. Toqueu la pestanya **Treballs completats**.

3. Al menú, seleccioneu el tipus de treballs que voleu mostrar a la llista:
   - **Tots els treballs**
   - **Treballs impressora i d'impressió de carpeta**
   - **Treballs d'escaneig, fax i fax per Internet**
   - **Treballs de flux de treball i transmissió de fitxers**
4. Per ordenar la llista segons el tipus de treball, seleccioneu **Agrupa treballs primaris**.
5. Per veure els detalls de un treball, a la llista, seleccioneu un treball.
6. Per imprimir un informes del treball seleccionat, seleccioneu aquesta opció:
   - **Imprimeix l'informe de l'historial de treballs**: Aquesta opció imprimeix un informe d'historial detallat del treball seleccionat.
   - **Imprimeix aquest informe de treballs**: Aquesta opció imprimeix un informe del treball seleccionat.

PESTANYA TREBALLS D'IMPRESSIÓ PROTEGIDA I ALTRES TREBALLS

Aquesta pestanya permet imprimir documents confidencials.

1. Al tauler de control, premeu el botó **Estat del treball**.
2. Toqueu la pestanya **Treballs d'impressió protegida, etc.**
3. Seleccioneu un tipus de treball:
   - **Impressió protegida**: Consulteu Impressió protegida.
   - **Joc de mostra**: Consulteu Joc de mostra.
   - **Impressió diferida**: Consulteu Impressió diferida.
   - **Impressió de cobrament**: Consulteu Impressió de cobrament.

Impressió protegida

Podeu utilitzar aquesta funció per configurar una contrasenya per al treball d'impressió. Abans d'alliberar el treball per a la impressió, la impressora us demana la contrasenya.

1. Al tauler de control, premeu el botó **Estat del treball**.
2. Toqueu la pestanya **Treballs d'impressió protegida, etc.**
3. Toqueu **Impressió protegida**.
4. A la llista, seleccioneu un usuari.

Nota:

- Per actualitzar la informació que es mostra, toqueu **Actualitza**.
- Per desplaçar-vos per la llista, utilitzeu les fletxa amunt i avall.
- Per mostrar un determinat identificador d'usuari a la part superior de la llista, toqueu **Ves a**. Utilitzeu el teclat numèric i introduïu l'identificador d'usuari.

5. Toqueu **Llista de treballs**.
6. Amb el teclat del tauler de control, introduïu la contrasenya i toqueu **Confirma**.
   - Podeu seleccionat fins a 100 treballs. Els treballs s'imprimeixen en l'ordre en el qual se seleccionen.
   - Per seleccionar tots els treballs per a l'identificador d'usuari seleccionat, toqueu **Selecciona-ho tot**. Per esborrar tots els treballs seleccionats, toqueu **Selecciona-ho tot**.
   - Per veure la primera pàgina del treball seleccionat, toqueu **Vista prèvia**. Si se seleccionen diversos treballs, la funció Vista prèvia no està disponible.

Nota: Si la clau no es configura, la pantalla Contrasenya no es mostra.

7. Seleccioneu el treball que voleu imprimir o suprimir.
8. Selecció una opció:
   - Per suprimir el treball seleccionat, toqueu **Suprimeix**. Per confirmar la supressió, toqueu **Suprimeix**.
   - Per imprimir el treball seleccionat, utilitzeu el teclat numèric per introduir el nombre de jocs que voleu imprimir i, a continuació, toqueu **Imprimeix**.

Joc de mostra

Aquesta funció permet la impressió d'un joc per revisar-lo abans d'imprimir la totalitat de jocs del conjunt. Després d'imprimir el jocs de mostra, podeu imprimir tot el treball o suprimir-lo sense imprimir-lo.

1. Al tauler de control, premeu el botó **Estat del treball**.
2. Toqueu la pestanya **Treballs d'impressió protegida, etc.**
3. Toqueu **Joc de mostra**.
4. A la llista, seleccioneu un usuari.
   - Per actualitzar la informació que es mostra, toqueu **Actualitza**.
   - Per desplaçar-vos per la llista, utilitzeu les fletxa amunt i avall.
   - Per mostrar un determinat identificador d'usuari a la part superior de la llista, toqueu **Ves a**. Utilitzeu el teclat numèric i introduïu l'identificador d'usuari.
5. Toqueu **Llista de treballs**.
6. Seleccioneu el treball que voleu imprimir.
   - Podeu seleccionat fins a 100 treballs. Els treballs s'imprimeixen en l'ordre en el qual se seleccionen.
   - Per seleccionar tots els treballs per a l'identificador d'usuari seleccionat, toqueu **Selecciona-ho tot**. Per esborrar tots els treballs seleccionat, toqueu **Selecciona-ho tot**.
   - Per veure la primera pàgina del treball seleccionat, toqueu **Vista prèvia**. Si se seleccionen diversos treballs, la funció Vista prèvia no està disponible.

7. Selecció una opció:
   - Per eliminar el treball seleccionat, toqueu **Suprimeix**. Per confirmar la supressió, toqueu **Suprimeix**.
   - Per imprimir el treball seleccionat, introduïu el nombre de jocs que voleu imprimir. Premeu **Imprimeix**.

     S'imprimeix el joc de mostra. Després d'imprimir els restants jocs del treball, el treball se suprimeix.

Impressió diferida

Aquesta funció permet imprimir un treball a una hora determinada i, després, suprimir-lo.

1. Al tauler de control, premeu el botó **Estat del treball**.
2. Toqueu la pestanya **Treballs d'impressió protegida, etc.**
3. Toqueu **Impressió diferida**.
4. Seleccioneu el treball que voleu imprimir o suprimir.
   - Per actualitzar la informació que es mostra, toqueu **Actualitza**.
   - Per desplaçar-vos per la llista, utilitzeu les fletxa amunt i avall.
   - Hora de la impressió XXX:XXX mostra l'hora de l'inici de la impressió.
   - Podeu seleccionat fins a 100 treballs.
   - Per veure la primera pàgina del treball seleccionat, toqueu **Vista prèvia**. Si se seleccionen diversos treballs, la funció Vista prèvia no està disponible.
5. Selecció una opció:
   - Per suprimir el treball seleccionat, toqueu **Suprimeix**. Per confirmar la supressió, toqueu **Suprimeix**.
   - Per imprimir immediatament el treball d'impressió diferida seleccionat, toqueu **Imprimeix**.

Impressió de cobrament

La funció Impressió de cobrament permet imprimir o suprimir documents emmagatzemats per a cada identificador d'usuari de facturació.

1. Al tauler de control, premeu **Estat del treball**.
2. Seleccioneu la pestanya **Treballs d'impressió protegida i altres treballs**. Toqueu **Impressió de cobrament**.
3. Per visualitzar la informació més recent, toqueu **Actualitza**.
4. Seleccioneu un identificador d'usuari de facturació. Si coneixeu el nombre exacte del usuari a la llista, podeu especificar el número a la casella **Ves a** mitjançant el teclat numèric.
5. Toqueu **Llista de treballs**.
6. Si es mostra la pantalla Contrasenya, introduïu la contrasenya per a l'identificador d'usuari i toqueu **Confirma**.
7. A la llista que es mostra, seleccioneu un document.

8. Selecció una opció:
    - Per imprimir el document seleccionat, toqueu **Imprimeix**.
    - Per suprimir el document seleccionat, toqueu **Suprimeix**.
9. Premeu **Tanca**.

Estat de la màquina

El botó **Estat de la màquina** proporciona accés a les següents funcions i dades d'estat de la màquina:

- Informació del dispositiu
- Errors
- Subministraments
- Informació de facturació
- Eines

PESTANYA INFORMACIÓ DEL DISPOSITIU

La pestanya Informació del dispositiu proporciona informació general sobre la copiadora o la impressora. A la pestanya Informació del dispositiu podeu veure informació del dispositiu i aplicar-la a la impressora i accedir a altres funcions d'informació de la impressora.

Informació general

Model: El model d'impressora es mostra a l'àrea Informació general. Consulteu el model per fer comandes de subministraments o contactar amb Xerox per obtenir assistència tècnica.
Número de sèrie del dispositiu: El número de sèrie del dispositiu es mostra a l'àrea Informació general. Utilitzeu el número de sèrie quan truqueu a Xerox per obtenir assistència o informació tècnica.
Programari del sistema actual: A l'àrea Informació general podeu veure la versió del software del sistema instal·lat a la impressora.
Informació de connectivitat de la xarxa: Els camps Adreça IPv4, Adreça IPv6 i Nom del host es mostren a l'àrea Informació general.

Estat de la safata de paper

Podeu seleccionar el botó **Estat de la safata de paper** per visualitzar informació de l'estat actual de cada safata.

Configuració del dispositiu

Podeu seleccionar el botó **Configuració del dispositiu** per mostrar una llista dels components de hardware i les opcions disponibles a la impressora. La llista mostra l'estat de cada component i les opcions. Les opcions i els components de hardware inclouen l'alimentador automàtic de documents, les safates de paper i els dispositius d'alimentació i acabat connectats a la impressora.

Versió del programari

Podeu seleccionar el botó **Versió del programari** per visualitzar una llista de versions del programari per als components de la impressora/copiadora, com ara el motor d'impressió, la ROM del controlador, i tots el dispositius d'acabament i alimentació opcionals.

Imprimeix informes

Per poder imprimir informes assegureu-vos que l'administrador del sistema ha activat el botó **Imprimeix informes**. Algunes funcions a la pantalla Informes d'impressió només estan disponibles en mode d'administrador.

Nota: Els tipus d'informes disponibles varien en funció de la configuració de la copiadora/impressora.

Auxiliar de manteniment

Podeu seleccionar el botó Auxiliar de manteniment per enviar la informació de diagnòstic de la impressora.

Altres

Les funcions Mode d'impressió i Sobreescriu el disc dur estan a l'altra pàgina.

Sobreescriu el disc dur

La funció Sobreescriu el disc dur evita que la imatge del document i les dades registrades que es registren al disc dur del dispositiu de Xerox es puguin recuperar de forma il·legítima. L'administrador del sistema configura el nombre de sobreescriptures.

La sobreesciptura del disc dur del dispositiu es realitza després de cada treball de còpia que inclou més d'un joc, i després de la transferència dels treballs d'escaneig al servidor d'impressió. L'estat `En espera` indica la finalització del procés de sobreescriptura.

Mode d'impressió

Podeu utilitzar la funció Mode d'impressió per identificar quin mode la impressora utilitza per a la impressió. Podeu seleccionar Fora de línia o En línia. Podeu seleccionar les opcions de mode d'impressió següents:

- **Emulació de PCL**: Podeu escriure un número d'element mitjançant el teclat numèric o podeu seleccionar el valor actual.
- **PDF**: A Programació podeu escriure un número d'element mitjançant el teclat numèric o podeu seleccionar el valor actual. Podeu afegir una contrasenya.
- **Emulació de HP-GL/2**: Aquesta opció permet l'accés a les opcions de programació següents:
  - **Recupera la programació**: Podeu seleccionar Opcions predeterminades de fàbrica o Configuració personalitzada.
  - **Programació**: Podeu escriure un número d'element mitjançant el teclat numèric o podeu seleccionar el valor actual.
  - **Desa/suprimeix la programació**: Després de seleccionar un treball, podeu seleccionar Emmagatzema les seleccions actuals o Suprimeix.
  - **Programació predeterminada**: Podeu seleccionar Opcions predeterminades de fàbrica o Configuració personalitzada.

PESTANYA ERRORS

La pestanya Errors proporciona accés a informació i missatges d'error. Per accedir a la pestanya Errors, al tauler de control, podeu prémer el botó **Estat de la màquina** i, a continuació, seleccionar la pestanya **Errors**.

Errors actuals

Per veure una llista dels errors actuals que afecten el dispositiu, podeu seleccionar el botó **Errors actuals**. A la pantalla Errors actuals, podeu seleccionar un error i veure instruccions sobre com solucionar l'error.

Missatges actuals

Per veure una llista dels missatges actuals del dispositiu, a la pestanya Errors, podeu seleccionar el botó

Missatges actuals. El missatge indica les accions necessàries per continuar o reprendre el funcionament correcte del dispositiu.

Historial d'errors

Per veure una llista dels codis d'error actuals que afecten el dispositiu, podeu seleccionar el botó **Historial d'errors**. La informació es pot utilitzar per analitzar i solucionar problemes del dispositiu.

PESTANYA SUBMINISTRAMENTS

La pestanya Subministraments proporciona informació d'estat sobre les unitats reemplaçables pel client utilitzades a la impressora.

Per accedir a la informació de subministraments, al tauler de control, premeu el botó **Estat del dispositiu** i seleccioneu la pestanya **Subministraments**.

Es mostren totes les unitats reemplaçable pel client i el seu estat.

PESTANYA INFORMACIÓ DE FACTURACIÓ

Accés a informació de facturació

1. Al tauler de control, premeu el botó **Estat de la màquina**.
2. Seleccioneu la pestanya **Informació de facturació**.

Comptadors de facturació i d'ús

La funció Informació de facturació mostra el nombre d'impressions i còpies realitzades per la impressora i permet als usuaris visualitzar informació de comptadors d'ús i facturació.

La pantalla Informació de facturació principal mostra la informació següent:

- Número de sèrie del dispositiu
- Impressions en blanc i negre: El nombre de còpies i impressions monocromàtiques fetes a la impressora.
- Nombre total d'impressions: El nombre total de còpies i impressions fetes a la impressora.
- Impressions grans en blanc i negre: El nombre de còpies i impressions monocromàtiques grans fetes a la impressora.
- El botó **Comptadors d'ús**

Comptadors d'ús

Per veure els comptadors d'ús, a la pestanya Informació de facturació, toqueu **Comptadors d'ús**.

Per seleccionar un tipus de comptador, seleccioneu una opció:

- **Comptadors d'impressions**
- **Comptadors de fulls**
- **Comptadors d'imatges enviades**

- **Tots els comptadors d'ús**

Comptadors d'impressions

Aquesta opció mostra el nombre total d'impressions. Una impressió és la imatge en una cara d'un full. Aquest comptador mostra el nombre total d'impressions, impressions grans i còpies.

- Impressions en blanc i negre: Aquest número representa el nombre total d'impressions per a tots els treballs d'escaneig o còpia monocromàtics.
- Impressions en blanc i negre: Aquest número representa el nombre total d'impressions per a tots els treballs d'impressió de xarxa monocromàtics. Els treball d'impressió de xarxa són els treballs d'impressió d'un ordinador a la impressora.
- Impressions grans: Aquest número representa el nombre total d'impressions grans per a tots els treballs d'impressió o còpia monocromàtics. Les impressions grans són un cara d'un full d'un document gran com ara A3 (11 x 17 polz.). Les impressions grans són qualsevol document, original o impressió de mida superior a B4 (8,5 x 14 polz.).

Comptadors de fulls

Aquesta opció proporciona informació sobre el nombre de fulls que el dispositiu de Xerox introdueix a l'àrea de sortida. Cada full es compta com un clic a l'ordinador, independentment de si el full és un treball d'impressió o còpia a 1 o 2 cares.

Comptadors d'imatges enviades

Aquesta opció proporciona informació sobre el nombre total d'imatges de fax per Internet, imatges de correu electrònic i imatges escanejades per xarxa.

Tots els comptadors d'ús

Aquesta opció proporciona el recompte combinat de comptadors d'impressions, comptadors de fulls i comptadors d'imatges enviades.

Informació facturació del compte d'usuari

Nota: La funció d'informació de facturació del compte d'usuari només està disponible si s'activa la funció Comptes.

Per obtenir més informació sobre la funció Comptes, consulteu *la Guia de l'administrador del sistema de la impressora/copiadora Xerox® PrimeLink® B9100/B9110/B9125/B9136*.

Quan l'administrador del sistema activa la funció Comptes, el botó Informació de facturació del compte d'usuari es mostra a la pantalla Informació de facturació. Quan se selecciona el botó Informació de facturació del compte d'usuari, es mostra la informació següent:

- La informació de facturació de l'usuari connectat actualment, com ara els treballs d'escaneig i la còpia
- Quan se selecciona Comptador (còpies) o Comptador (escanejos), es mostra la informació següent:
  - Nivell d'ús de la sessió
  - Ús total
  - Límit del compte: L'administrador del sistema configura el límit del compte
  - Total disponibles: La quantitat no utilitzada restant del compte

PESTANYA EINES

Els usuaris habituals tenen un accés limitat a algunes de les funcions configurades a la pestanya Eines. Per accedir a aquestes funcions, a la pestanya Eines, toqueu **Configuració > Configuració**.

Crea una carpeta

Podeu crear una carpeta al dispositiu. Podeu emmagatzemar fitxers a la carpeta i recuperar-los de la carpeta per enviar-los perquè s'imprimeixin.

Programació emmagatzemada

Quan aquesta funció està disponible, millora la productivitat mitjançant una sèrie de passos de programació i l'assignació dels passos a una opció de programació emmagatzemada. Els programes emmagatzemats desen les funcions i les opcions de treball utilitzades amb freqüència, i en permeten l'accés amb un botó de drecera. La programació emmagatzemada no només recorda la configuració de la funció, sinó que també pot registrar una sèrie d'operacions. Aquesta acció permet registrar la jerarquia de les pantalles mostrades per a cada pas. Per exemple, la programació emmagatzemada pot registrar les accions següents: Premeu **Estat de la màquina** i visualitzeu la pantalla Imprimeix informes.

Nota: La funció Programació emmagatzemada només està disponible si l'administrador del sistema crea o desa programes emmagatzemats.

Crea full de flux de treballs

Podeu crear un full de flux de treballs. Els fulls de flux de treballs especifiquen el processament dels documents per part del dispositiu.

Crea paraula clau per al full de flux de treballs

Podeu crear una paraula clau de full de flux de treballs. Les paraules clau dels fulls de flux de treballs poden permetre trobar determinats fulls de flux de treballs.

Afegeix entrada a la llibreta d'adreces

Podeu afegir adreces i informació dels destinataris. Per afegir destinataris, seleccioneu la entrada disponible i introduïu la informació. Per veure la informació d'una entrada, seleccioneu-la.

Atributs de la safata de paper

La funció Atributs de la safata de paper permet canviar els atributs de la safata de paper, com ara el pes, el tipus i la mida del paper.

Nota: La funció Atributs de la safata de paper només es mostra a la pestanya Eines si l'administrador del sistema fa que la funció estigui disponible per a tots els usuaris.

Canvia els atributs de la safata de paper

1. Al tauler de control, premeu el botó **Estat de la màquina**.
2. Seleccioneu la pestanya **Eines**.
3. Seleccioneu **Configuració > ConfiguracióAtributs de la safata de paper**.
4. Seleccioneu una safata.

5. Premeu **Canvia la configuració**.
6. Si la configuració és correcta, toqueu **Desa**. Si la configuració no és correcta, seleccioneu el Tipus de paper i toqueu **Desa**.

   Es mostra la pantalla anterior.
7. Premeu **Confirma**.

   Es mostra la pantalla Atributs de la safata de paper.
8. Premeu **Tanca**.

Paper i suports d'impressió

Aquest capítol inclou:

Materials d'impressió admesos 188
Directives per a la càrrega, la impressió i l'emmagatzematge de material d'impressió..... 192
Càrrega de suports 194
Impressió mitjançant sobres..... 198

Materials d'impressió admesos

SUPORTS RECOMANATS

Podeu trobar una llista completa de tipus de paper recomanats a www.xerox.com/digital-printing/latest/PB9DS-02.pdf.

SUPORTS QUE PODEN MALMETRE LA IMPRESSORA

La vostra impressora ha estat dissenyada per utilitzar diversos tipus de paper i suports per als treballs d'impressió. Malgrat això, hi ha suports que poden provocar una qualitat d'impressió baixa, produir més encallaments de paper o malmetre la impressora.

No utilitzeu:

- Suports rugosos o porosos
- Paper d'injecció de tinta
- Paper que ha estat fotocopiat
- Paper que s'ha plegat o arrugat
- Paper retallat o amb perforacions
- Paper grapat
- Sobres amb finestra, tancaments metàl·lics, juntures laterals o adhesius amb tires de desenganxament
- Sobres embuatats
- Suports plàstics

TIPUS I GRAMATGES ADMESOS

Consulteu la següent taula de tipus i gramatges de paper compatibles amb les diferents safates d'alimentació de paper disponibles. Seleccioneu la safata amb el suport que vulgueu utilitzar.

Nota:

- El gramatge per a aquest tipus de paper que apareix a la interfície de l'usuari és limitat. L'administrador pot configurar 40 tipus personalitzats de paper addicionals.
- L'alimentador d'alta capacitat de gran format ofereix el millor rendiment d'alimentació, especialment per a papers amb estucat.

Es pot seleccionar l'interval de gramatge del tipus de paper mitjançant aquests dos procediments:

- Determineu el tipus de paper de la taula següent i apliqueu l'interval de gramatge correcte fent servir les opcions de la pantalla del tauler de control.
- Seleccioneu **Selecció d'altres suports** i seleccioneu l'interval de gramatge de suports específic de la llista disponible a la pantalla del tauler de control. Algunes funcions, com Impressió d'informes o Canvi automàtic de safata proporcionen una llista limitada de tipus de paper.

Nota: Per definir el paràmetre de qualitat de la imatge amb un interval de gramatge de paper diferent per optimitzar la qualitat de la imatge, consulteu la secció *Configuració de les safates de paper* del *Manual de l'administrador del sistema de la copiadora/impressora Xerox® PrimeLink® B9100/B9110/B9125/B9136*.

SAFATES	TIPUS I GRAMATGES ADMESOS
Safata 1 i 2	Normal: 64–81 g/m² Normal, cara 2: 64-105 g/m² Bond: 82-105 g/m² Perforat: 64-105 g/m² Lleuger: 52-63 g/m² Cartolina 1: 106-216 g/m² Reciclat: 64-105 g/m² Preimprès: 64-105 g/m² Preimprès lleuger: 52-63 g/m² Paper de targetes preimprès lleuger: 106-216 g/m²
Safata 3 i 4	Tots els elements de les safates 1 i 2 Separadors: 106-216 g/m²

Nota:

- Per obtenir informació dels tipus i gramatges de paper per a la safata 5 (especial), consulteu Especificacions de la safata 5 (especial).
- Per obtenir informació dels tipus i gramatges de les safates 6 i 7, consulteu Especificacions de l'alimentador d'alta capacitat o Especificacions de l'alimentador d'alta capacitat de gran format.
- Per optimitzar la qualitat de la imatge, canvieu l'interval de gramatges. Consulteu la Guia de l'administrador del sistema de la copiadora/impressora *Xerox® PrimeLink® B9100/B9110/B9125/B9136*, a la secció *Configuració de les safates de paper*.

MIDES DE PAPER ESTÀNDARD ADMESES

SAFATA	MIDES DE PAPER	
Safata 1 i 2	Només alimentació per la vora llarga	B5 (182 x 257 mm, 7,17 x 10,12 polz.) A4 (210 x 297 mm, 8,3 x 11,7 polz.) Executive (184 x 267 mm, 7,25 x 10,5 polz.) Carta (216 x 279 mm, 8,5 x 11 polz.)
Safata 3 i 4	Alimentació per la vora curta	A5 (148 x 210 mm, 5,83 x 8,27 polz.) A4 (210 x 297 mm, 8,3 x 11,7 polz.) A3 (297 x 420 mm, 11,7 x 16,5 polz.) B5 (182 x 257 mm, 7,17 x 10,12 polz.) B4 (257 x 364 mm, 10,12 x 14,33 polz.) Mitja carta (139,7 x 215,9 mm, 5,5 x 8,5 polz.) 203,2 x 254 mm (8 x 10 polz.), només Amèrica del Nord Carta (216 x 279 mm, 8,5 x 11 polz.) Foli EE. UU. (215,9 x 330,2 mm, 8,5 x 13 polz.) Extra Ofici (216 x 356 mm, 8,5 x 14 polz.) Tabloide (279,4 x 431,8 mm, 11 x 17 polz.) A4 especial (226 x 310 mm, 8,9 x 12,2 polz.) DT especial A3 (310 x 432 mm, 12,2 x 17 polz.) 304,8 x 457,2 mm (12 x 18 polz.) SRA3 (320 x 450 mm, 12,6 x 17,7 polz.) 320 x 488 mm (12,6 x 19,2 polz.) 330,2 x 457,2 mm (13 x 18 polz.) 330,2 x 482,6 mm (13 x 19 polz.)
	AVC	A4 (210 x 297 mm, 8,3 x 11,7 polz.) B5 (182 x 257 mm, 7,17 x 10,12 polz.) Executive (184,2 x 266,7 mm, 7,25 x 10,5 polz.) Carta (216 x 279 mm, 8,5 x 11 polz.) A4 especial (226 x 310 mm, 8,9 x 12,2 polz.) 16K (Taiwan) (194 x 267 mm, 7,64 x 10,51 polz.) 16K (Xina continental) (195 x 270 mm, 7,68 x 10,63 polz.)

Nota:

- Per obtenir informació sobre les mides del paper per a la safata 5 (especial), consulteu Especificacions de la safata 5 (especial).
- Per obtenir informació sobre les mides del paper per a les safates 6 i 7, consulteu Especificacions de l'alimentador d'alta capacitat o Especificacions de l'alimentador d'alta capacitat de gran format.

.

INFORMACIÓ DE LA SAFATA DE PAPER PER A LES SAFATES 1, 2, 3 I 4

La informació següent s'aplica a les safates 1–4:

Les safates 1–4 són compatibles amb tots els materials d'impressió de 52–216 g/m² (16 lb bond–80 lb coberta).

Safata 1 i 2

- La safata 1 té una capacitat de 1.100 fulls de paper de 80 g/m²
- La safata 2 té una capacitat de 1600 fulls de paper de 80 g/m²
- Les safates 1 i 2 són compatibles amb materials d'impressió com ara:
  - A4 210 x 297 mm o Carta 8,5 x 11 polz.
  - B5 182 x 257 mm (7,26 x 10,12 polz.)
  - Executive 184,2 x 266,7 mm (7,25 x 10,5 polz.)
- Les safates 1 i 2 són compatibles amb material d'impressió amb alimentació per la vora llarga

Safata 3 i 4

- Les safates 3 i 4 són ajustables
- Les safates 3 i 4 tenen una capacitat de 550 fulls de paper de 80 g/m²
- Les safates 3 i 4 són compatibles amb material d'impressió de 139,7 mm x 182 mm (5,5 x 7,16 polz.) a 330,2 mm x 488 mm (13 x 19,2 polz.)
- Les safates 3 i 4 són compatibles amb material d'impressió col·locat amb alimentació per la vora llarga (vertical) o alimentació per la vora curta (horitzontal)
- Les safates 3 i 4 detecten la mida automàticament

Nota: Abans d'utilitzar la funció de detecció automàtica de la mida, demaneu l'administrador del sistema que canviï la configuració d'NVM per a la detecció de mida automàtica.

Directives per a la càrrega, la impressió i l'emmagatzematge de material d'impressió

INSTRUCCIONS GENERALS DE CÀRREGA DE SUPORTS

Seguiu aquestes instruccions quan col·loqueu paper o altres suports a les safates corresponents:

- Airegeu el paper abans de carregar-lo a la safata.
- No sobrecarregueu les safates. No carregueu paper per damunt de la línia de capacitat màxima.
- Ajusteu les guies del paper a la mida del paper.
- Utilitzeu només sobres de paper. Imprimiu els sobres només per una cara. Utilitzeu la safata 5 per imprimir sobres. Configureu Tipus de suport com a **Cartolina 1**.
- Després de col·locar paper a la safata, assegureu-vos que se selecciona el tipus de paper correcte a la pantalla tàctil de la impressora.

IMPRESSIÓ O CÒPIA D'ETIQUETES

Podeu imprimir etiquetes mitjançant la safata 5 (especial) i les safates 6 i 7 de l'alimentador d'alta capacitat de gran format.

Nota: L'alimentador d 'alta capacitat no admet la impressió d'etiquetes.

En imprimir mitjançant etiquetes, seguiu les instruccions següents:

- Roteu existències amb freqüència. Els períodes d'emmagatzematge llargs en condicions extremes poden fer que les etiquetes es cargolin i s'encallin a la impressora.
- Utilitzeu etiquetes específiques per a la impressió làser.
- No utilitzeu etiquetes de vinil.
- No utilitzeu etiquetes encolades.
- Imprimiu només una cara dels fulls d'etiquetes.
- No utilitzeu fulls en els quals faltin etiquetes. Els fulls als quals falten etiquetes poden malmetre la impressora.
- Emmagatzemeu les etiquetes no utilitzades planes i al seu embalatge original. Deixeu els fulls d'etiquetes al seu embalatge original fins que estigueu a punt per utilitzar els fulls. Torneu a posar els fulls d'etiquetes no utilitzats a l'embalatge original i torneu a tancar-lo hermèticament.
- No emmagatzemeu les etiquetes en condicions extremes d'humitat o sequedat o de fred o calor. Si ho feu, poden produir-se problemes de qualitat d'impressió o encallaments a la impressora.

IMPRESSIÓ I CÒPIA AMB PAPER SETINAT

Podeu imprimir en paper estucat o setinat mitjançant les safates 6 i 7 de l'alimentador d'alta capacitat de gran format.

Nota:

- L'alimentador d 'alta capacitat no admet la impressió a paper setinat.
- El paper estucat o setinat només es pot imprimir a una cara.

Per imprimir en paper setinat, seguiu les instruccions següents:

- No obriu els paquets de paper setinat precintats fins que estigueu a punt per carregar-lo a la impressora.
- Emmagatzemeu el paper setinat pla i al seu embalatge original.
- Abans de col·locar paper setinat, traieu la resta de paper de la safata.
- Col·loqueu la quantitat de paper setinat que preveu utilitzar. En finalitzar la impressió d'acabat, traieu el paper no utilitzat de la safata. Torneu a desar qualsevol resta no utilitzada a l'embalatge original i tanqueu-la hermèticament per a utilitzar-la més endavant.
- Roteu el paper amb freqüència. Els períodes d'emmagatzematge llargs en condicions extremes poden fer que el paper setinat es cargoli i s'encalli a la impressora.

INSTRUCCIONS D'EMMAGATZEMATGE DE PAPER

Si deseu el paper i altres suports en bones condicions d'emmagatzematge, contribuireu a una qualitat d'impressió òptima.

- Emmagatzemeu el paper en un lloc fosc, fresc i relativament sec. La majoria de paper és propens a malmetre's si s'exposa a la llum visible i ultraviolada. La llum ultraviolada, emesa pel sol i els fluorescents, és perjudicial per al paper.
- Reduïu l'exposició del paper a llum forta o a la llum visible durant llargs períodes de temps.
- Manteniu una temperatura i una humitat relativa constants.
- Eviteu emmagatzemar el paper en àtics, cuines, garatges o soterranis. Aquests espais són més propensos a l'acumulació d'humitat.
- Emmagatzemeu el paper pla, en palets, caixes de cartró, prestatgeries o armaris.
- Eviteu la presència de menjar o beure a l'àrea on s'emmagatzema o es manipula el paper.
- No obriu els paquets de paper precintats fins que estigueu a punt per carregar-lo a la impressora. Deixeu el paper emmagatzemat al seu embalatge original.
- Alguns suports especials van dins de bosses de plàstic que poden tornar-se a tancar hermèticament. Emmagatzemeu els suports dins la bossa fins que estigueu a punt per utilitzar-los. Deixeu els suports no utilitzats a la bossa i torneu a tancar-la hermèticament per protegir-los.

Càrrega de suports

COL·LOCACIÓ DE PAPER A LES SAFATES 1 I 2

Nota: Si la safata de paper s'obre mentre la impressora introdueix paper a la safata, es pot produir un encallament.

1. Seleccioneu el paper corresponent per al vostre treball d'impressió.
2. Traieu la safata lentament fins al final.
3. Obriu la raima amb la cara de les juntures cap amunt.
4. Abans de col·locar paper a la safata, airegeu els fulls.
5. Carregueu i alineeu les vores del paper amb la vora esquerra de la safata.

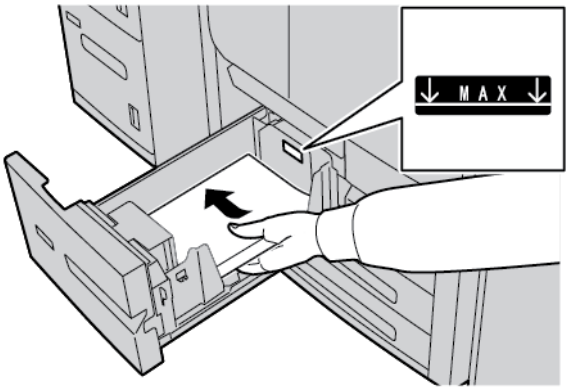

   Col·loqueu paper amb alimentació per la vora llarga o direcció vertical.

6. Introduïu la safata amb cura fins al final.

   Si l'administrador del sistema activa l'opció, la pantalla de configuració de les safates de paper es mostra a la pantalla tàctil.

7. Si heu fet canvis a la safata, toqueu **Canvia la configuració** i corregiu la informació. Si no heu fet cap canvi, continueu amb el pas següent.
   a. Seleccioneu les opcions de tipus i gramatge de paper, mida del paper i color del paper.
   b. Si cal, feu els canvis a la curvatura i a l'ajust de l'alineació.

   Nota: Per obtenir informació detallada de les opcions de curvatura del paper i ajust de l'alineació, consulteu la *Guia de l 'administrador del sistema de la impressora/copiadora Xerox®® PrimeLink®® B9100/B9110/B9125/B9136*.

   c. Seleccioneu **Desa** fins tornar a la finestra Configuració.
8. Premeu **Confirma**.

COL·LOCACIÓ DE PAPER A LES SAFATES 3 I 4

Nota: No carregueu paper per damunt de la línia de capacitat màxima a la guia posterior.

1. Seleccioneu el paper corresponent per al vostre treball d'impressió.
2. Traieu la safata lentament fins al final.
3. Obriu la raima amb la cara de les juntures cap amunt.
4. Abans de col·locar paper a la safata, airegeu els fulls.
5. Carregueu i alineeu les vores del paper amb la vora esquerra de la safata.

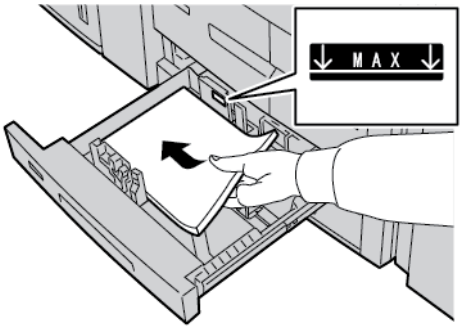

Nota: Podeu col·locar paper amb alimentació per la vora llarga o alimentació per la vora curta.

6. Per ajustar les guies del paper, premeu l'alliberament de les guies i moveu amb cura la guia de les vores fins que toqui les vores del paper a la safata.

Nota: No carregueu paper per damunt de la línia de capacitat màxima a la guia posterior.

7. Introduïu la safata amb cura fins al final.

   Si l'administrador del sistema activa l'opció, la pantalla de configuració de les safates de paper es mostra a la pantalla tàctil.

8. Si heu fet canvis a la safata, toqueu **Canvia la configuració** i corregiu la informació. Si no heu fet cap canvi, continueu amb el pas següent.
   a. Seleccioneu les opcions de tipus i gramatge de paper, mida del paper i color del paper.
   b. Si cal, feu canvis a les opcions de curvatura i ajust de l'alineació.

   Nota: Per obtenir informació detallada de les opcions de curvatura del paper i ajust de l'alineació, consulteu la *Guia de l 'administrador del sistema de la impressora/copiadora Xeroxx®® PrimeLinkx®® B9100/B9110/B9125/B9136*.

   c. Toqueu **Desa** a cada pantalla fins tornar a la finestra Configuració.
9. Premeu **Confirma**.

COL·LOCACIÓ DE SEPARADORS A LES SAFATES 3 I 4

1. Seleccioneu el paper corresponent per al vostre treball d'impressió.
2. Traieu la safata lentament fins al final.
3. Abans de col·locar separadors a la safata, airegeu els separadors.
4. Col·loqueu i alineeu les vores dels separadors contra la vora dreta de la safata, amb la cara que voleu copiar o imprimir cap avall.

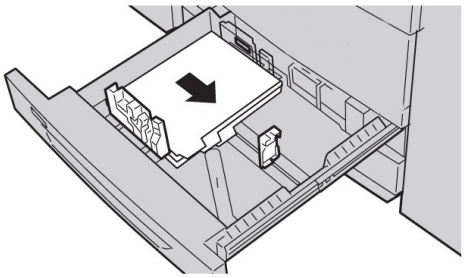

5. Per ajustar les guies del paper, premeu l'alliberament de les guies i moveu amb cura la guia de les vores fins que toqui les vores del paper a la safata.
   No carregueu paper per damunt de la línia de capacitat màxima a la guia de la vora posterior.
6. Introduïu la safata amb cura fins al final.

   Si l'administrador del sistema activa l'opció, la pantalla de configuració de les safates de paper es mostra a la pantalla tàctil.
7. Si heu fet canvis a la safata, toqueu **Canvia la configuració**. Si no heu fet cap canvi, continueu amb el pas següent.
   a. Seleccioneu les opcions de tipus i gramatge de paper, mida del paper i color del paper.
   b. Si cal, feu canvis a les opcions de curvatura i ajust de l'alineació.

   Nota: Per obtenir informació detallada de les opcions de curvatura del paper i ajust de l'alineació, consulteu la *Guia de l 'administrador del sistema de la impressora/copiadora Xerox®® PrimeLink®® B9100/B9110/B9125/B9136*.

   c. Toqueu **Desa** a cada pantalla fins tornar a la finestra Configuració.
8. Premeu **Confirma**.

COL·LOCACIÓ DE PAPER PERFORAT A LES SAFATES 1, 2, 3, 4

1. Seleccioneu el paper corresponent per al vostre treball d'impressió.
2. Traieu la safata lentament fins al final.
3. Obriu la raima amb la cara de les juntures cap amunt.
4. Abans de col·locar paper a la safata, airegeu els fulls.
5. Carregueu el paper perforat contra el costat esquerre de la safata.
   Alineeu el paper perquè els forats se situïn contra la vora esquerra de la safata, i assegureu-vos que el paper s'ha col·locat amb alimentació per la vora llarga.

6. Per ajustar les guies del paper, premeu l'alliberament de les guies i moveu amb cura la guia de les vores fins que toqui les vores del paper a la safata.

   Nota: No carregueu paper per damunt de la línia de capacitat màxima a la guia posterior.

7. Introduïu la safata amb cura fins al final.

   Si l'administrador del sistema activa l'opció, la pantalla de configuració de les safates de paper es mostra a la pantalla tàctil.

8. Si heu fet canvis a la safata, toqueu **Canvia la configuració** i corregiu la informació. Si no heu fet cap canvi, continueu amb el pas següent.

   a. Seleccioneu les opcions de tipus i gramatge de paper, mida del paper i color del paper.

   b. Si cal, feu canvis a les opcions de curvatura i ajust de l'alineació.

   Nota: Per obtenir informació detallada de les opcions de curvatura del paper i ajust de l'alineació, consulteu la *Guia de l 'administrador del sistema de la impressora/copiadora Xerox®® PrimeLink®® B9100/B9110/B9125/B9136*.

   c. Toqueu **Desa** a cada pantalla fins tornar a la finestra Configuració.

9. Premeu **Confirma**.

CÀRREGA DE MATERIALS AL DISPOSITIU D'ALIMENTACIÓ OPCIONAL

Per obtenir informació i instruccions sobre com col·locar materials d'impressió als dispositius d'alimentació opcionals, consulteu el capítol corresponent.

COL·LOCACIÓ DE MATERIAL D'IMPRESSIÓ DE POSTPROCESAMENT A DISPOSITIUS D'ACABAMENT OPCIONALS

Per obtenir informació sobre com col·locar materials d'impressió postprocés als dispositius d'acabat opcionals, consulteu el capítol corresponent.

Càrrega de separadors al dispositiu GBC® AdvancedPunch™ Pro

Per obtenir informació sobre com col·locar material d'impressió a les safates si s'ha connectat un dispositiu GBC® AdvancedPunch™ Pro, consulteu *la documentació del client de GBC AdvancedPunch Pro*.

Impressió mitjançant sobres

Podeu imprimir mitjançant sobres, però el rendiment no es pot garantir. Per maximitzar les possibilitats d'imprimir correctament, Xerox recomana que seguiu les guies més avall.

SELECCIONEU UN SOBRE

El tipus de paper del material d'impressió que se selecciona per a un determinar treball d'impressió determina la qualitat de les impressions. Per assolir la millor qualitat d'impressió, tingueu els factors següents:

- La composició general del material d'impressió (com ara la textura, el gramatge i el gruix)
- L'aplicació del material d'impressió al disseny físic i la construcció dels sobres

Aquesta secció destaca els estils de sobres habituals i les dificultats que determinats tipus de sobres poden representar.

En alguns casos, la composició i la construcció dels sobres poden limitar com a mínim un dels factors següents:

- En funció de la construcció dels sobres, la col·locació del contingut imprès al sobre
- En funció de la composició dels sobres, els tipus de gràfics o les imatges fotogràfiques que es poden utilitzar

No utilitzeu els tipus de sobres següents:

- Sobre de tancament per pressió
- Sobres amb tancaments metàl·lics
- Sobres amb tancaments de lligam
- Altres tipus de sobres no estàndard

Consideracions i estils dels sobres

Els exemples més avall s'apliquen als sobres empresarials estàndard número 10, però els detalls també s'apliquen a altres mides.

Costures laterals

Normalment, els sobres amb costures laterals són els preferits per a la impressió làser. El disseny de costures laterals proporciona una gran superfície sense plecs ni costures.

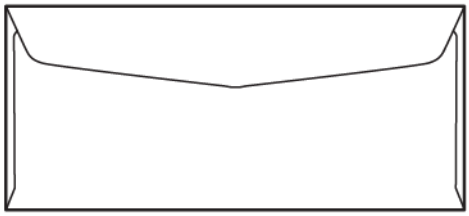

Costures diagonals

Els sobres amb costures diagonals es poden utilitzar, i habitualment són una opció econòmica. Aquest estil de sobre està disponible en una gran varietat de patrons de plec i disseny.

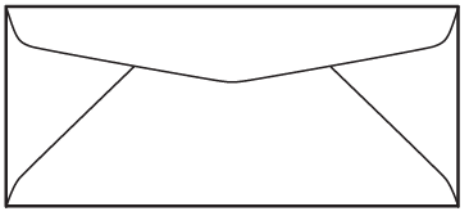

Finestra

Assegureu-vos que els sobres amb finestra seleccionats són compatibles amb la impressió mitjançant làser.

> **Atenció:** La impressió mitjançant sobres amb finestres és incompatible amb les altes temperatures del fusor, i pot fer que el fusor es malmeti.

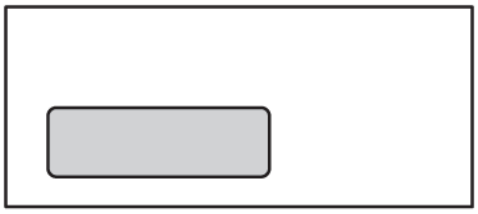

Costures de tipus pelar i enganxar

Els sobres amb costures de tipus pelar i enganxar sovint es fabriquen mitjançant materials de qualitat premium i produeixen bons resultats.

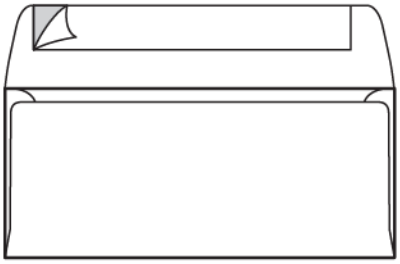

Precinte de pressió adhesiva a 2 cares

> **Atenció:** No utilitzeu sobres amb precintes adhesius a 2 cares. Aquest estil de sobre pot malmetre el fusor.

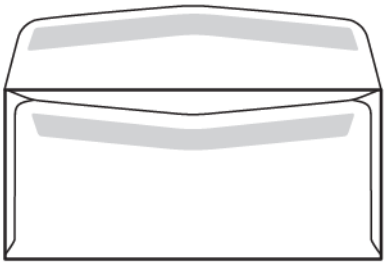

Consideracions de disseny de sobres

Si se seleccionen el sobres, tingueu en compte que el disseny físic i la qualitat dels sobres poden limitar la manipulació i la qualitat d'impressió.

Les diverses superfícies que passen per la impressora poden dificultar la impressió de sobres. Per exemple, la majoria de sobres requereixen que la impressora transfereixi el tòner a una superfície que té 2, 3 o 4 capes de gruix. Amb les solapes dels sobres tancades, els sobres habituals tenen 4 capes de materials d'impressió en diverses ubicacions. La il·lustració més avall mostra 2 dissenys de sobres diferents. Els cercles blaus indiquen les ubicacions on se sobreposen 4 capes de materials d'impressió.

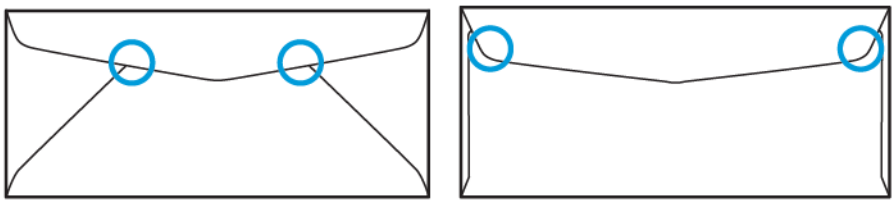

En la majoria d'ocasions, la impressora pot transferir el tòner correctament a materials d'impressió gruixuts. Tot i això, les proves demostren que la ubicació de les capes que se superposen poden crear punts de pressió en determinades àrees. Aquests punts de pressió poden produir un buit de pressió en altres àrees del sobre. Aquesta circunstància s'il·lustra a la secció més avall.

RECOMANACIONS PER A DETERMINADES MIDES DE SOBRES

S'ha realitzat un nivell limitat de proves amb les mides de sobres següents. S'han aconseguit bons resultats, llevat de les arrugues que es van produir a les mides més gran, com s'indica a la secció Possibles problemes.

EE. UU.:

- Núm. 10: 4,1 x 9,5 polz. (104,8 x 241,3 mm)
- 9 x 12 polz. (228,6 x 304,8 mm)
- 6 x 9 polz. (152,4 x 228,6 mm)

UE:

- DL: 220 x 110 mm (8,7 x 4,3 polz.)
- C4: 229 x 324 mm (9 x 12,8 polz.)
- C5: 162 x 229 mm (6,4 x 9 polz.)

PROVA I SELECCIÓ DE SOBRES

Saber els límits d'un determinat tipus de sobre us pot ajudar a emparellar l'estil de sobre correcte amb els requisits de la sortida impresa. Una simple prova amb el Microsoft® Word us pot ajudar a identificar els sobres que poden presentar problemes.

Creació i impressió de fitxers de proves

1. Obriu Microsoft® Word i creeu un nou document.
2. Per canviar la mida del paper perquè s'ajusti a la del sobre, feu clic a **Format > Mida** i seleccioneu la mida del sobre. Per especificar una mida personalitzada, seleccioneu **Més mides de paper**.

Nota: A l'exemple següent, la mida de paper seleccionada és sobre 10.

3. Feu clic a **Format > Orientació** i seleccioneu **Horitzontal**.

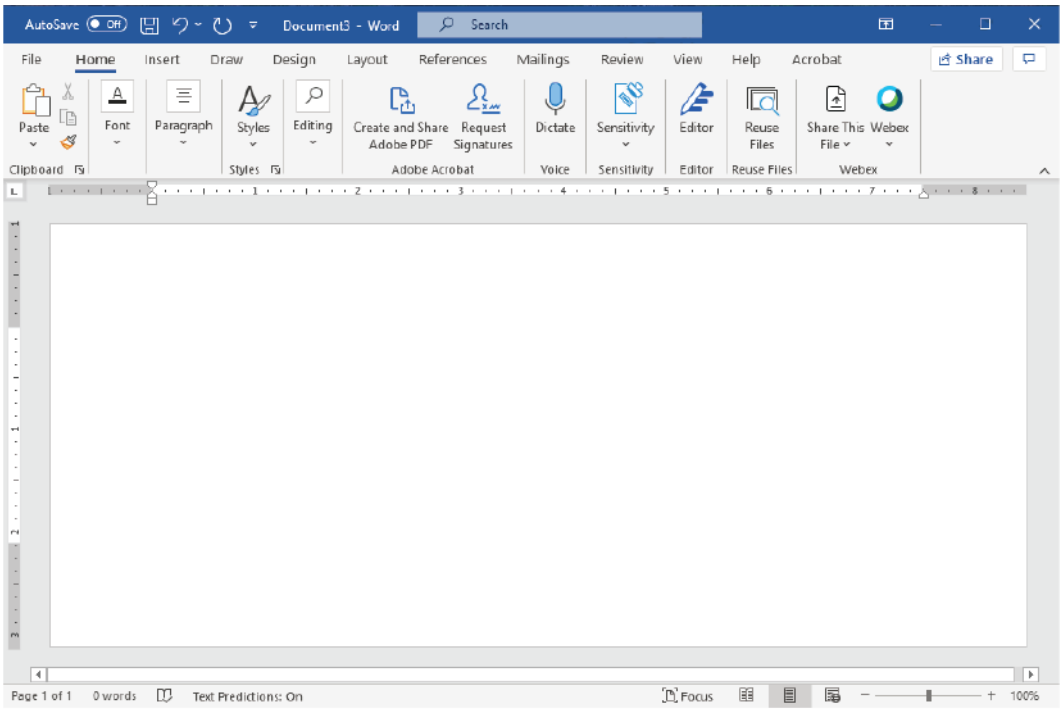

4. Per dibuixar un rectangle, feu clic a **Insereix > Il·lustracions > Formes**. Permet un marge de 7,6 mm (0,3 polz.) entre cada cantó del rectangle i la vora de la pàgina.
5. Per omplir el rectangle amb negre (85 %):
   a. Seleccioneu el rectangle.
   b. A la barra de menús, seleccioneu la pestanya **Format de la forma**.
   c. A la secció **Estils de forma** a la cinta, feu clic a **Emplenament de la forma** i seleccioneu **85 % negre**.
6. Per configurar les opcions de contorn del rectangle:
   a. Seleccioneu el rectangle.
   b. A la barra de menús, seleccioneu la pestanya **Format de la forma**.
   c. A la secció **Estils de forma** a la cinta, feu clic a **Contorn de la forma > Sense contorn**.

   La configuració del fitxer de prova ha finalitzat.

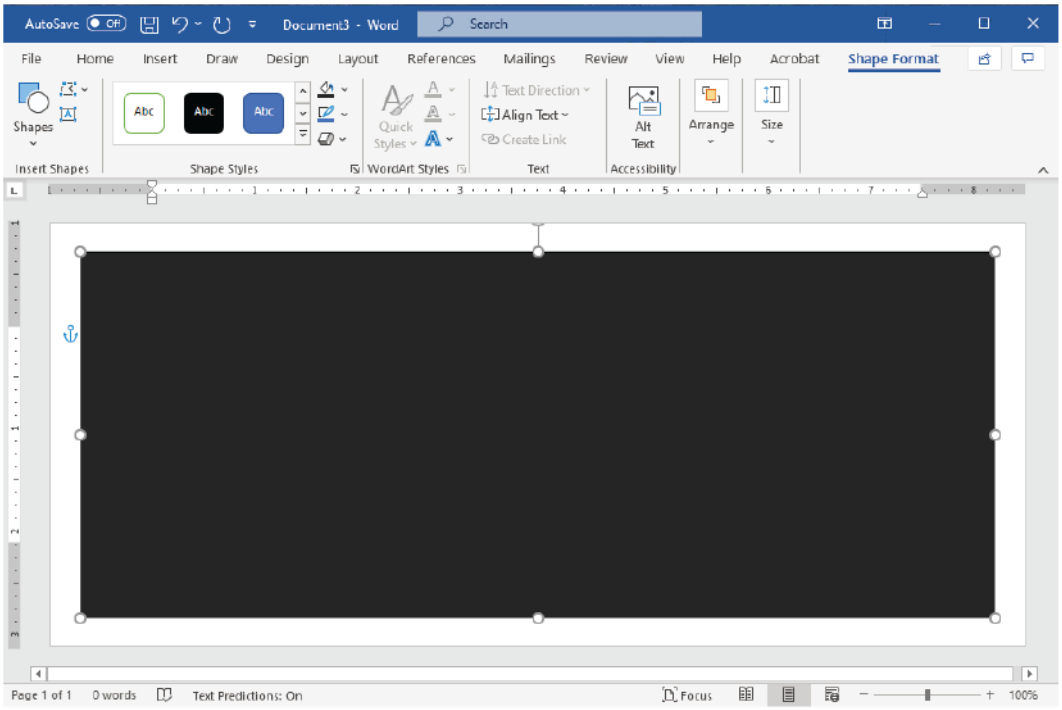

7. Per avaluar els resultats, imprimiu unes mostres del fitxer de prova als sobres i analitzeu els sobres impresos amb atenció.

Possibles problemes

Si diverses capes de paper es superposen al sobre, es poden produir inconsistències a les impressions, com es mostra a la imatge més avall. Aquests problemes són evidents en la prova. Per evitar aquests problemes en treballs reals, dissenyeu el treball d'impressió perquè no hi hagi contingut imprès a l'àrea afectada.

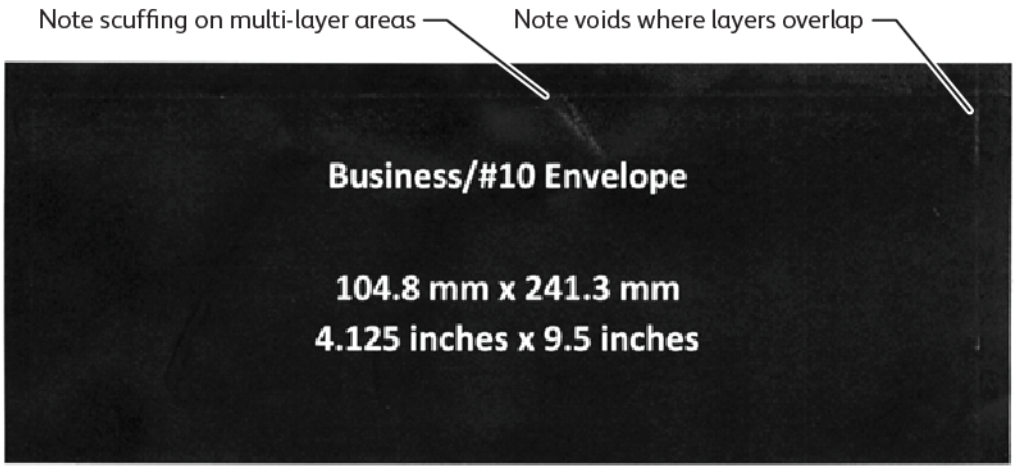

Les arrugues a les vores de sobres més grans poden crear irregularitats a la impressió. El problema s'il·lustra a la imatge més avall.

Per mantenir els fulls individuals separats, la impressora utilitza diverses tensions als rodets d'alimentació

frontals i als rodets d'alimentació posteriors. La lleugera diferència de tensió als rodets d'alimentació que s'aplica a la part frontal i posterior del sobre pot fer que els panells frontals i posteriors del sobre s'alineïn incorrectament. L'error d'alineació pot produir arrugues a les vores dels sobres, com es mostra a la imatge més avall.

Si no imprimiu a prop de les vores dels sobres, podeu evitar els problemes relacionats amb el tòner que es mostren més avall. Tot i això, les arrugues als sobres són inevitables amb sobres lleugers i grans, com ara C4 o 9 x 12 polz.

Això es pot evitar si utilitzeu sobres de més gramatge. També és possible que els sobres més lleugers i grans no s'introdueixin al dispositiu correctament. Sempre proveu el material d'impressió abans de confirmar el treball d'impressió.

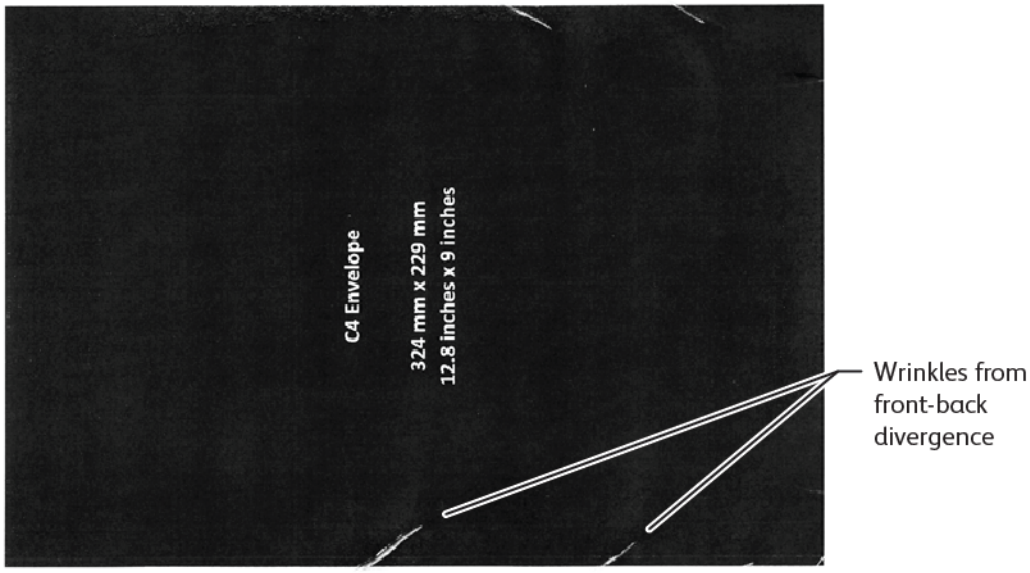

RECOMANACIONS GENERALS

- Abans de comprar grans quantitats de sobres, feu una prova d'impressió dels sobres.
- Utilitzeu els sobres dissenyats i recomanats per a impressores làser.
- Utilitzeu sobres que no s'hagin arrugat, doblegat ni deformat. Cal que l'estructura dels sobres no es malmeti quan el dispositiu aplica temperatures d'alta intensitat a la cola de subjecció.
- Per a sobres amb finestres, utilitzeu només els que s'hagin dissenyat per a fusions a altes temperatures, com ara les generades per les impressores làser. Els sobres amb finestres que no s'han dissenyat per a temperatures de fusió més elevades poden malmetre els components d'impressió i fusió del dispositiu.
- Utilitzeu només el mètode següent per col·locar sobres: Col·loqueu els sobres cara amunt, amb la solapa tancada i cap avall, i de manera que la vora de la solapa s'introdueixi al dispositiu primer. Si es produeixen error o encallaments de manera persistent, o experimenteu problemes de programació de la mida d'entrada, gireu el sobre 90 graus per encarar la solapa cap a l'operador.
- El dispositiu ofereix una àmplia gama d'opcions per a materials d'impressió que poden afectar la intensitat de la transferència d'imatges, la velocitat de la transferència i la temperatura del fusor. El canvi de les opcions dels materials d'impressió pot afectar la sortida impresa. Les configuracions que s'han dissenyat

per a paper de tipus cartolina poden facilitar la transferència del tòner als sobres en àrees essencials. Les configuracions que s'han dissenyat per a materials lleugers poden ajudar a minimitzar les àrees setinades.

- Per garantir els millors resultats, ajusteu el format i el disseny a les característiques dels sobres. Si els gràfics no es poden ajustar, alguns treballs requeriran que utilitzeu un determinat estil de sobre. En algunes ocasions, per optimitzar la transferència d'imatges a les vores dels sobres, o quan el sobre passa de tenir 2 a 3 capes de material, cal ajustar la col·locació de l'adreça de devolució, el logotip o ambdós elements.
- Eviteu imprimir els sobres amb la solapa oberta. La calor i la humitat poden produir l'acumulació d'adhesiu als components de la impressora, la qual cosa pot fomentar els encallaments i la degradació de la qualitat d'impressió.
- Eviteu els sobres amb capes gruixudes d'adhesiu o acumulacions irregulars d'aquest material a les vores de les solapes.
- No utilitzeu sobres de tancament mitjançant pressió que requereixen deixar les solapes obertes. Si es deixen les solapes obertes a sobres de tancament mitjançant pressió, el dispositiu podria entrar en contacte amb l'adhesiu.
- Emmagatzemeu els sobres en ubicacions seques. L'excés d'humitat que es pot alliberar durant la impressió i la fusió pot fer que els sobres es precintin. Si hi ha alts nivells d'humitat al vostre entorn, és possible que calgui utilitzar un entorn d'humitat controlada per a la impressió de sobres.
- La presència de petites acumulacions d'aire atrapat als sobres pot interferir amb el procés d'impressió, i pot produir espais buits de forma aleatòria. La presència de petites acumulacions d'aire atrapat és més habitual en sobres de determinats estils. Per minimitzar els problemes amb les acumulacions d'aire, abans d'executar el treball d'impressió, alliseu els sobres. Quan se seleccionen els sobres, assegureu-vos que teniu en compte la resta de requisits del treball.
- Alguns treballs d'impressió poden requerir sobres que s'ajustin a determinades aplicacions, com ara la inserció automàtica.
- Xerox recomana que, si és possible, avalueu els resultats mitjançant sobres reciclats abans de concretar compromisos o compres de gran volum. Els productes reciclats poden presentar variacions notables pel que fa a la qualitat i/o les especificacions.

CONFIGURACIÓ DEL DISPOSITIU PER IMPRIMIR SOBRES

Càrrega de sobres al dispositiu

Amb el suport per a materials d'impressió petits, col·loqueu sobres a la safata especial o a l'alimentador d'alta capacitat de gran format. Utilitzeu les guies següents:

- Assegureu-vos que les solapes dels sobres estan tancades.
- Col·loqueu el sobre amb la cara frontal cap amunt i el costat de la solapa a la posició que funciona amb més consistència:
  - Cap a la part frontal del dispositiu: És l'opció preferida.
  - Alimentació cap al dispositiu

Nota: Per maximitzar la fiabilitat de l'alimentació, col·loqueu els sobres de manera que el nombre més petit de capes quedin a la vora d'entrada.

- Mitjançant la safata especial, podeu imprimir fins a 50 sobres en un sol treball d'impressió.
- L'alimentador d'alta capacitat de gran format de 2 safates pot gestionar molt més paper que la safata especial, però la qualitat dels sobres pot afectar l'estabilitat de la pila. Un accessori opcional està disponible per a l'alimentador d'alta capacitat de gran format de 2 safates que pot proporcionar assistència per a piles més altes de material d'impressió de mida reduïda.
- Per obtenir més informació sobre la configuració de l'alimentador d'alta capacitat de gran format per utilitzar sobres, consulteu Sobres.

Configuració del dispositiu per imprimir mitjançant sobres

Ajusteu les opcions de la safata 5 (especial) o l'alimentador d'alta capacitat de gran format a la pantalla tàctil del tauler de control. Després d'inserir els sobres, les opcions de la safata poden aparèixer automàticament. Si les opcions no apareixen, seleccioneu les opcions següents de la safata automàticament:

- Mida del paper: Mida no estàndard (mida variable)
- X: Especifiqueu la llargària del sobre.
- Y: Especifiqueu l'amplada del sobre.
- Tipus de paper: Cartolina 1 (106-216 g/m^2)

Nota: Si s'assoleixen resultats de baixa qualitat inicialment, podeu ajustar la configuració del tipus de paper per utilitzar material d'impressió de més pes. Si el tòner no s'adhereix bé amb la configuració Cartolina 1, les configuracions de materials d'impressió de més pes admeten més calor i velocitats d'alimentació inferiors, i poden produir millors resultats.

Per obtenir més informació, consulteu Safata 5 (especial) o Alimentador d'alta capacitat de gran format.

Selecció del paper al controlador d'impressió

Podeu utilitzar les imatges següents com a guia per seleccionar el paper al controlador d'impressió. Per accedir al menú del controlador d'impressió del dispositiu, obriu el document que voleu imprimir i feu clic a **Fitxer >**

Imprimeix. Seleccioneu el dispositiu de la llista d'impressores disponibles i, a continuació, feu clic a **Propietats de la impressora**.

Per imprimir en mides de paper personalitzades, podeu afegir una mida personalitzada de la llista d'opcions de paper disponibles. Aquesta funció permet definir dimensions personalitzades per a l'amplada i l'alçada.

Per crear una mida personalitzada, a Paper, seleccioneu **Altres mides > Ajusta a la nova mida del paper > Nou**. Especifiqueu les dimensions que es requereixen per a la nova mida del paper.

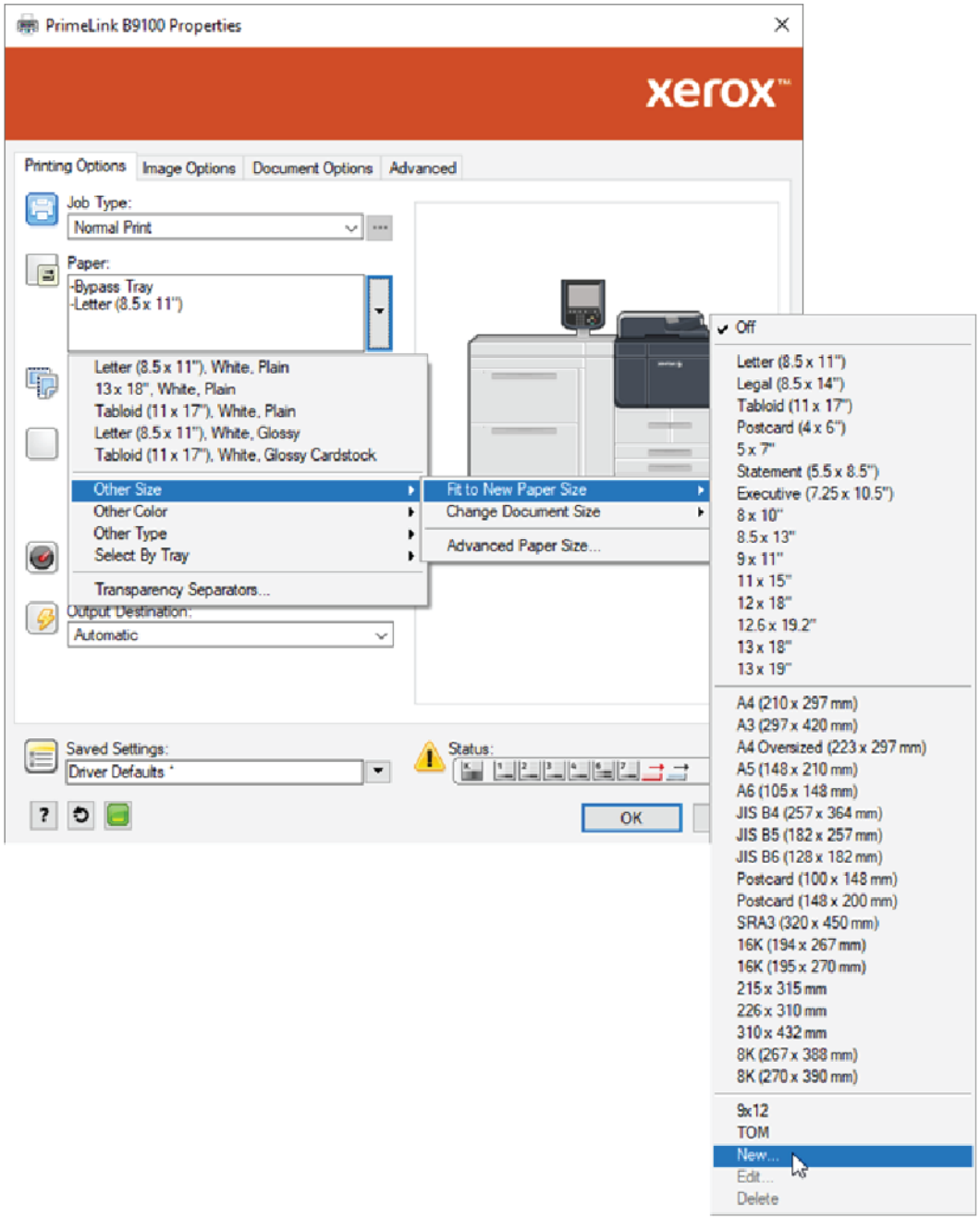

Selecció del paper al DFE d'EFI

Quan s'imprimeix mitjançant el DFE d'EFI, per facilitar la selecció del paper, podeu especificar l'origen de l'alimentació per la col·locació del paper. Si cal, al quadre de diàleg del controlador, especifiqueu la mida personalitzada que s'ha seleccionat a la pantalla tàctil del tauler de control del dispositiu. Quan s'especifica la mida al quadre de diàleg, assegureu-vos que utilitzeu les mateixes unitats de mesura (mm o polzades) que vàreu utilitzar per especificar la mida del paper al dispositiu.

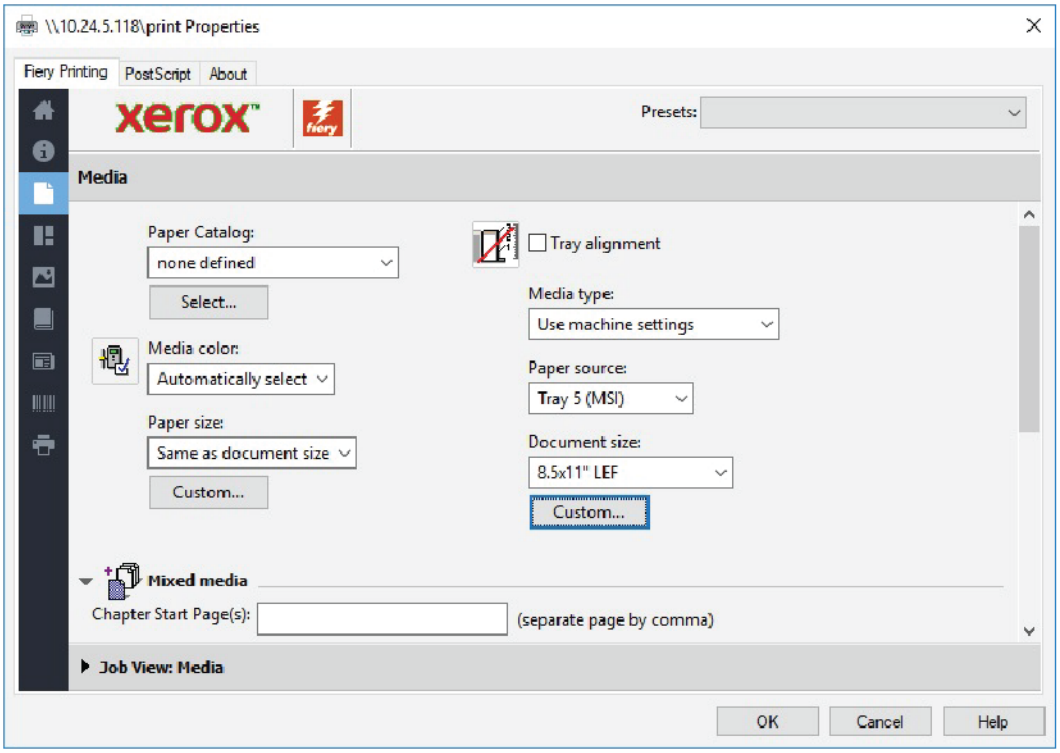
\\10.24.5.118\print Properties
Fiery Printing
PostScript
About
Presets:
Media
Paper Catalog:
none defined
Select...
Tray alignment
Media type:
Use machine settings
Media color:
Automatically select
Paper source:
Tray 5 (MSI)
Paper size:
Same as document size
Custom...
Document size:
8.5x11" LEF
Custom...
Mixed media
Chapter Start Page(s):
(separate page by comma)
Job View: Media
OK
Cancel
Help

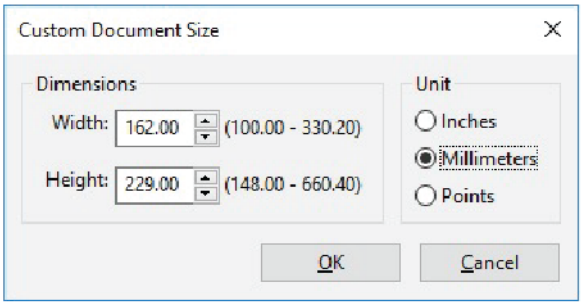
Custom Document Size
Dimensions
Width:
162.00
(100.00 - 330.20)
Height:
229.00
(148.00 - 660.40)
Unit
Inches
Millimeters
Points
OK
Cancel

Manteniment

Aquest capítol inclou:

Neteja de la impressora 212
Substitució de subministraments de consumibles 217

Neteja de la impressora

Llegiu i seguiu la informació següent per netejar la impressora:

- Per evitar descàrregues elèctriques, abans de començar a netejar la impressora, assegureu-vos que s'ha apagat i, a continuació, desendolleu-la.
- Per evitar malmetre la impressora (com ara, trencaments, deformacions i descoloriments de les cobertes) no utilitzeu benzè, dissolvents ni altres líquids inflamables, ni utilitzeu repel·lents contra insectes a la impressora.
- Si es neteja la impressora amb massa aigua pot deixar de funcionar correctament i es poden malmetre els documents durant la còpia.
- Informació del vidre d'exposició, l'alimentador de documents i la coberta de documents:
  - La coberta d'entrada es la superfície blanca i plana al costat inferior de l'alimentador automàtic de documents a dues cares. L'alimentador automàtic de documents a doble cara manté el document al vidre d'exposició.
  - Es recomana que netegeu els components de la coberta d'entrada y del vidre d'exposició simultàniament. Aquests components són la coberta d'entrada, el vidre d'exposició i el conjunt de la lent d'escaneig de la segona cara.
  - Per proporcionar la millor qualitat d'imatge a la sortida impresa i les còpies, netegeu la coberta d'entrada i el vidre d'exposició regularment. Si la coberta d'entrada i el vidre d'exposició són bruts, poden aparèixer punts a les còpies i és possible que la impressora no detecti les mides dels documents de forma correcta.
  - Si rebeu el missatge `Pot ser que l'escàner estigui brut`, realitzeu el procediment de neteja per a la coberta d'entrada i el vidre d'exposició. Per netejar el vidre d'escaneig, consulteu el manual d'usuari o les instruccions de l'etiqueta de l'alimentador de documents.
  - El vidre d'exposició consta de dues parts: el vidre d'exposició i la tira de vidre. El vidre d'exposició és el vidre on es col·loca el document per copiar-lo. La tira de vidre és un tira de 2,54 cm (1 polz.) d'amplada a l'esquerra del vidre d'exposició.

NETEJA DE L'EXTERIOR I DE LA PANTALLA TÀCTIL

1. Netegeu l'exterior mitjançant un drap suau humitejat amb aigua. Si la brutícia costa de treure, proveu de netejar l'exterior de la impressora amb un drap humitejat amb una mica de detergent neutre.

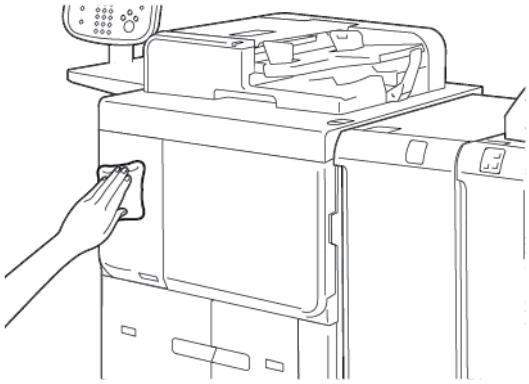

2. Per netejar qualsevol excés d'aigua de l'exterior, empreu un drap humitejat.
3. Netegeu la pantalla tàctil mitjançant un drap suau humitejat amb alcohol o detergent neutre.

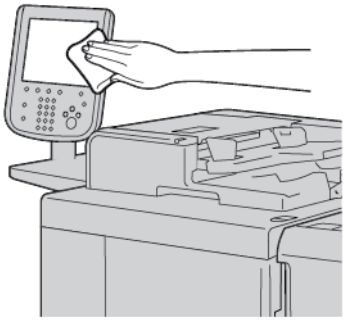

NETEJA DEL VIDRE D'EXPOSICIÓ I DE LA COBERTA DE DOCUMENTS

Si el vidre d'exposició i la coberta de documents s'embruten:

- Es poden produir taques a les còpies o als documents escanejats.
- És possible que la impressora no pugui detectar les mides dels documents.

Netegeu el vidre d'exposició i la coberta de documents una vegada al mes amb el drap proporcionat amb l'alimentador automàtic de documents.

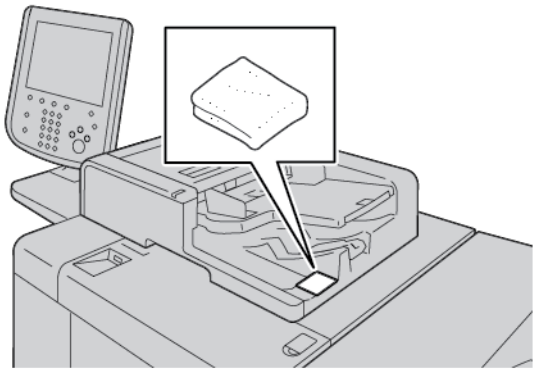

1. Per netejar la coberta de documents:

a. Aixequeu l'alimentador de documents.

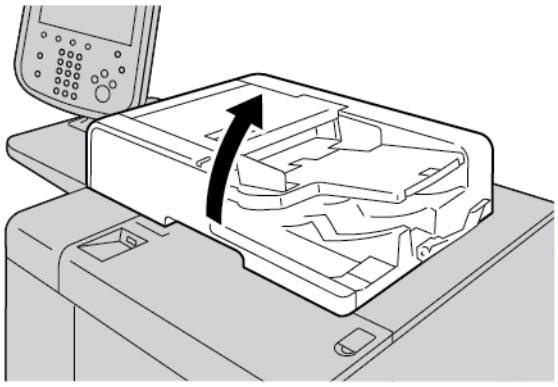

b. Per treure la brutícia, netegeu la coberta d'entrada mitjançant un drap suau humitejat amb aigua. Amb un drap suau, assequeu la coberta. Si la brutícia costa de treure, proveu de netejar-la amb un drap humitejat amb una mica de detergent neutre.

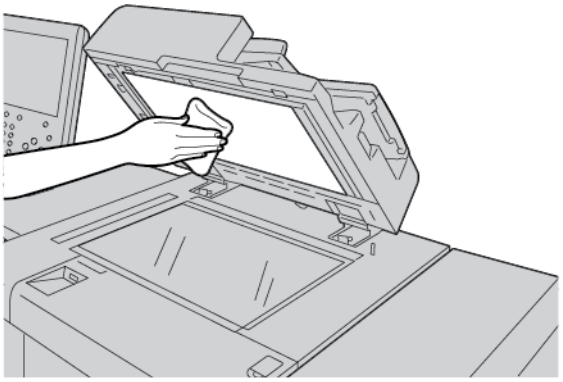

2. Per netejar el vidre d'exposició:

a. Per treure la brutícia, netegeu el vidre d'exposició mitjançant un drap suau humitejat amb aigua. Amb un drap suau, assequeu el vidre. Si la brutícia costa de treure, proveu de netejar-la amb un drap humitejat amb una mica de detergent neutre.

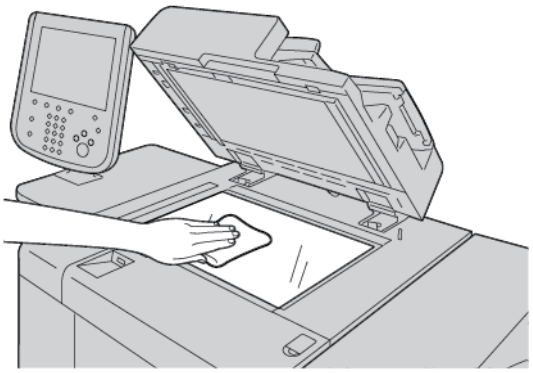

Atenció: Per evitar malmetre el vidre, no premeu amb força el vidre d'exposició.

3. Tanqueu l'alimentador de documents amb cura.

COM NETEJAR L'ESCÀNER

Per garantir una qualitat d'impressió òptima, netegeu amb regularitat el vidre d'exposició. La neteja permet evitar obtenir impressions amb ratlles, taques o altres marques que es transfereixen del vidre quan s'escanegen els documents.

1. Humitegeu lleugerament amb aigua un drap suau i sense borrissol.
2. Traieu el paper o el material d'impressió de la safata de sortida.
3. Obriu la coberta de documents.
4. Netegeu les superfícies del vidre d'exposició i el vidre de transport de velocitat constant fins que estiguin nets i secs.

Nota: Per disfrutar dels millors resultats, per treure les marques i les franges, utilitzeu el netejador de vidres de Xerox®.

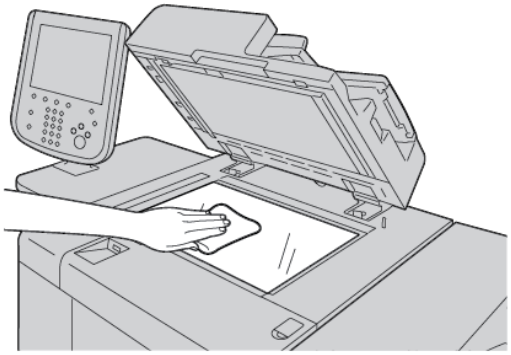

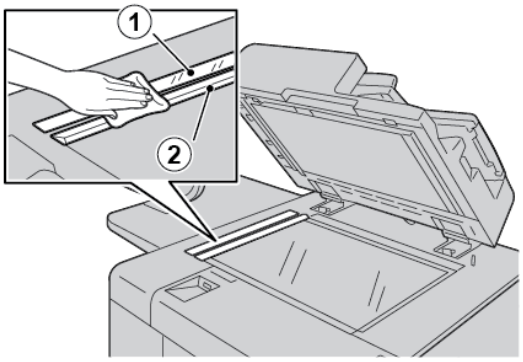

5. Netegeu la part inferior blanca de la coberta d'entrada de documents fins que estigui neta i seca.

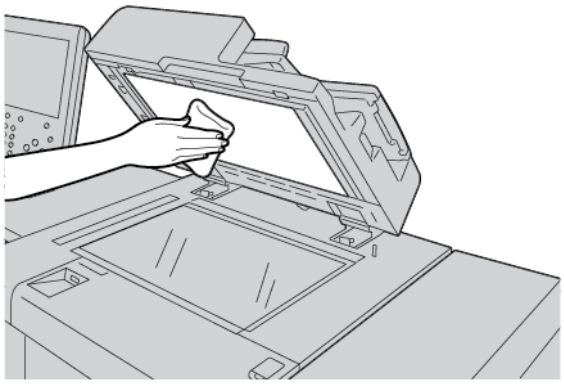

6. Tanqueu la coberta de documents.

NETEJA DELS RODETS DE L'ALIMENTADOR DE DOCUMENTS

1. Amb cura, aixequeu la palanca de la coberta superior de l'alimentador de documents fins que s'obri completament en una posició fixa.

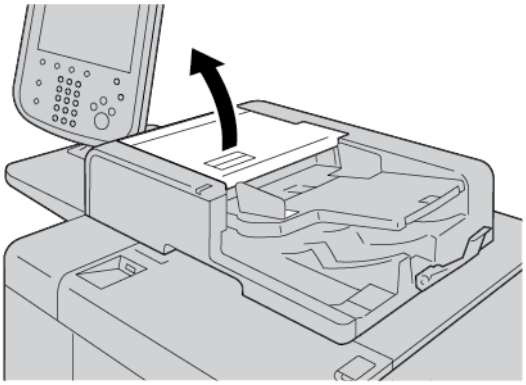

2. Mentre gireu els rodets, netegeu-los amb cura mitjançant un drap suau humitejat amb aigua.

> **Atenció:** Per evitar que caigui aigua a la impressora, utilitzeu un drap completament sec. Si cau aigua al components interns es poden produir errors de funcionament de la impressora.

Si la brutícia costa de treure, proveu de netejar els rodets amb un drap humitejat amb una mica de detergent neutre.

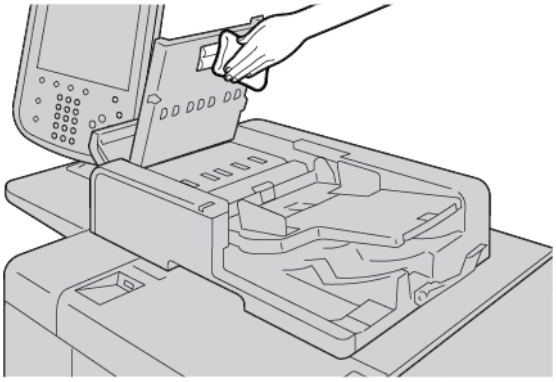

3. Tanqueu la coberta superior de l'alimentador de documents fins que el sentiu encaixar a la seva ubicació.
4. Tanqueu la coberta esquerra de l'alimentador de documents fins que el sentiu encaixar a la seva ubicació.

Substitució de subministraments de consumibles

SOL·LICITUD DE SUBMINISTRAMENTS

Podeu fer comandes de paper, consumibles i altres elements a www.xerox.com/office/PLB91XXsupplies. Per obtenir informació de contacte o números de telèfon de la vostra àrea, feu clic a **Contacte**. Per especificar o seleccionar el tipus de model i la família de la impressora, feu clic a **Consumibles**.

Emmagatzemeu els subministraments i els productes de Xerox als paquets originals corresponents en una ubicació adequada.

Nota: Consulteu www.xerox.com/office/supplies per obtenir la informació més recent sobre els números de peça de les unitats reemplaçables pel client (CRU).

Els elements següents són consumibles de la impressora. Es recomana que disposeu d'elements de reserva d'aquests consumibles per evitar la interrupció del servei quan calgui substituir els consumibles.

Unitat reemplaçable pel client:

- Cartutx de tòner negre. Quantitat de la comanda: 1 a cada capsa
- Contenidor de residus. Quantitat de la comanda: 1 a cada capsa

COMPROVACIÓ DE L'ESTAT DE LES UNITATS REEMPLAÇABLES PEL CLIENT

Per comprovar l'estat dels subministraments de la impressora, al tauler de control, toqueu la pestanya **Subministraments**.

- El missatge d'estat dels consumibles de la impressora indica que el consumible està preparat, que cal fer una comanda d'un nou consumible, que cal substituir-lo ara o altres indicacions.
- Per a la quantitat restant de tòner, el missatge d'estat mostra 0 – 100 %.

Quan arriba l'hora de sol·licitar o canviar una unitat reemplaçable pel client, apareix un missatge a la pantalla tàctil de la impressora. Per a algunes unitats reemplaçable pel client, el missatge indica que la impressora pot continuar processant treballs d'impressió i còpia sense substituir immediatament la unitat reemplaçable pel client. Si cal substituir un consumible, apareix un missatge a la pantalla tàctil de la impressora i la impressora deixa d'imprimir.

Recicleu o elimineu les unitats reemplaçable pel client gastades segons les instruccions d'eliminació amb la nova unitat reemplaçable pel client.

Nota: Per a obtenir informació de problemes de qualitat de la imatge a la sortida impresa i les acciones correctives relacionades, consulteu Solució de problemes.

SUBSTITUCIÓ DELS CARTUTXOS DE TÒNER

AVÍS: Substituïu el cartutx de tòner amb la màquina engegada. Les peces internes de la impressora poden estar calentes. Per evitar lesions, abans de substituir el cartutx de tòner, assegureu-vos que la impressora s'ha refredat.

1. Obriu la coberta esquerra de la impressora.

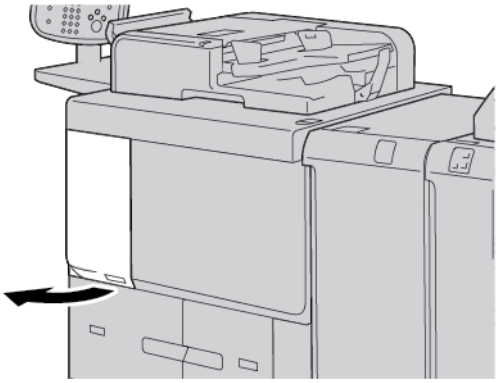

2. Abans de treure el cartutx de tòner, poseu paper al terra. Aquest pas permet que el tòner sobrant caigui al terra.
3. Subjecteu l'agafador del cartutx de tòner.

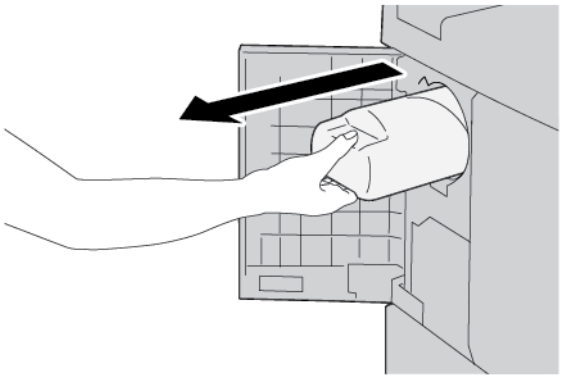

4. Traieu el cartutx de tòner lentament, mentre subjecteu la part inferior del cartutx.

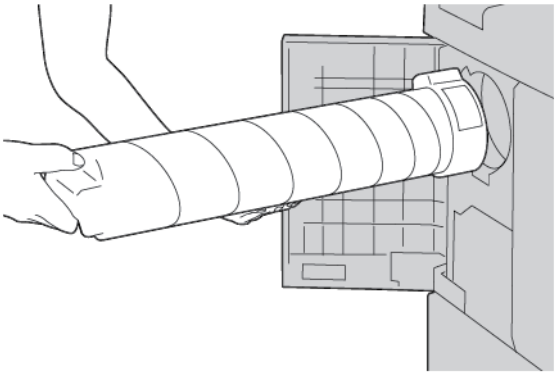

5. Elimineu el cartutx de tòner usat com feu amb la resta de material d'oficina o, alternativament, recicleu-lo.
6. Traieu el cartutx nou de la caixa.

7. Agiteu el cartutx de banda a banda per distribuir el tòner de forma regular.

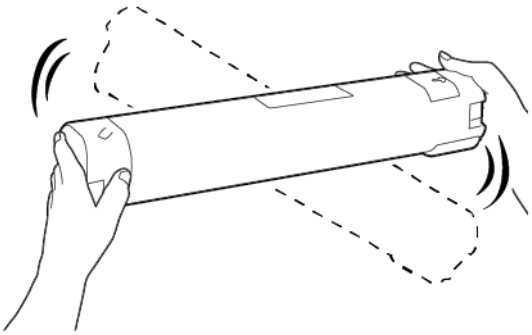

8. Subjecteu el cartutx amb la fletxa cap amunt.

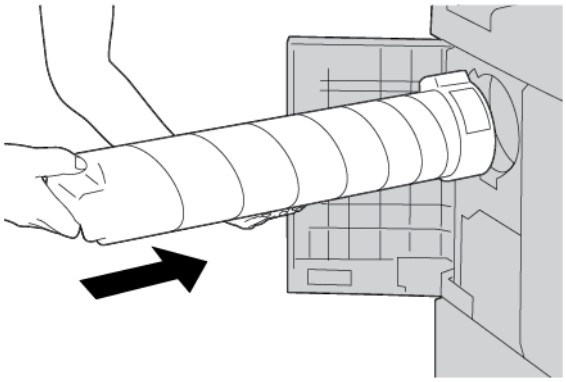

9. Introduïu el cartutx fins que encaixi amb un clic.

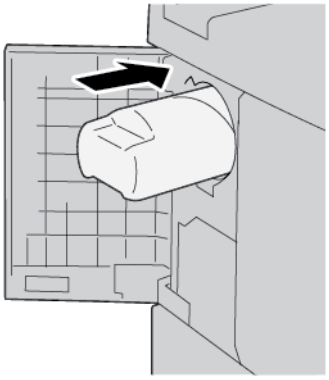

10. Tanqueu la coberta del tòner. Si la coberta no es tanca del tot, assegureu-vos que el cartutx està en la posició de bloqueig i que s'ha instal·lat amb l'orientació adequada.

Atenció: No utilitzeu aspiradores per netejar vessaments de tòner. Les espurnes de l'aspiradora podrien causar incendis o explosions. Per eliminar el tòner que s'ha vessat, utilitzeu un mànec de fregar, un raspall o un drap humitejat amb detergent neutre.

CANVI DEL RECIPIENT DE TÒNER RESIDUAL

Es mostra un missatge al tauler de control de la impressora quan el dipòsit de residus és ple. Si continueu copiant o imprimint sense substituir el contenidor de residus, la impressora s'atura després de copiar o imprimir aproximadament 18000 fulls.

1. Assegureu-vos que la impressora ha deixat de copiar i imprimir. Obriu la coberta frontal de la impressora.

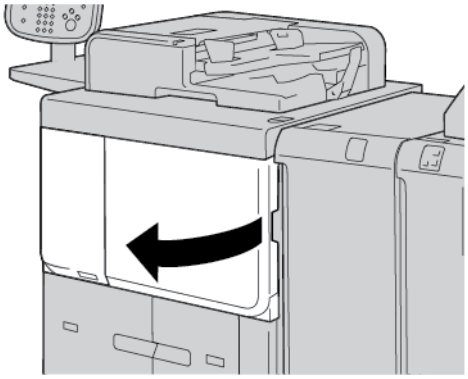

2. Obriu la coberta del contenidor de residus de tòner i baixeu la palanca.

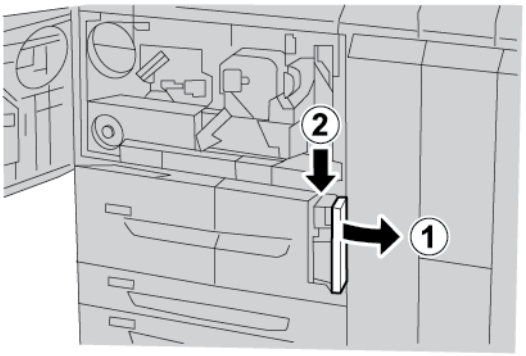

3. Amb una ma, subjecteu l'agafador del contenidor de tòner residual i traieu-ne la meitat de la impressora.

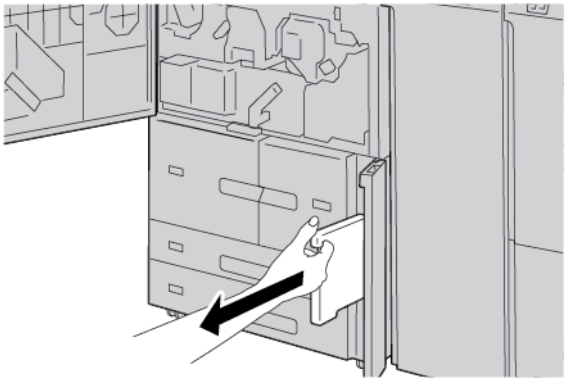

4. Amb l'altra ma, subjecteu la part central superior del contenidor de tòner residual i, a continuació, amb les dues mans traieu el contenidor de la impressora.

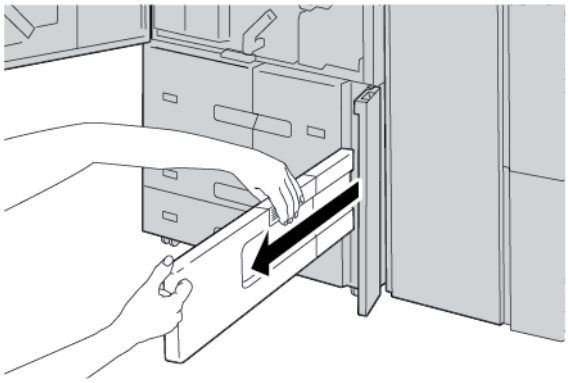

5. Agafeu amb fermesa el contenidor de tòner residual amb les dues mans i fiqueu-lo dins de la bossa de plàstic que es proporciona amb el contenidor. Tanqueu la bossa i elimineu el contenidor segons la normativa local.

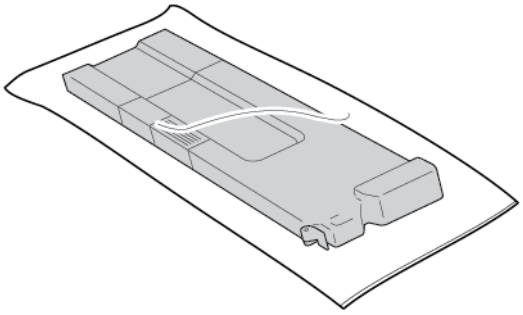

6. Traieu el cartutx de tòner residual nou de l'embalatge.
7. No subjecteu l'agafador del contenidor de tòner residual. Subjecteu la part central superior del nou contenidor de tòner residual i feu-lo lliscar a la impressora fins al final.

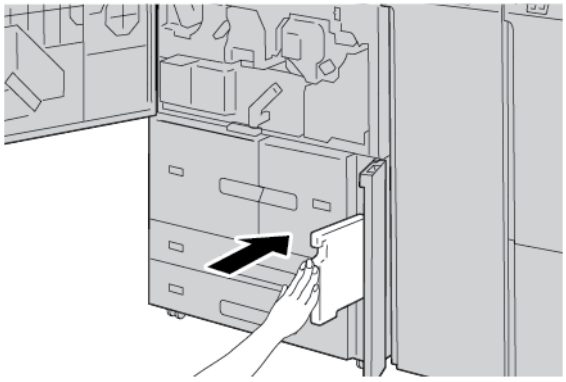

8. Tanqueu la coberta del recipient.

9. Tanqueu la coberta frontal.

   Si la coberta frontal no es tanca completament, es mostra un missatge a la pantalla tàctil de la impressora i la impressora no pot funcionar.

Solució de problemes

Aquest capítol inclou:

Solució general de problemes 224
Solució de problemes de qualitat d'imatge 229
Solució de problemes de còpia 237
Solució de problemes d'impressió 242
Solució de problemes d'escaneig 247
Encallaments de paper 252
Problemes amb el fax 267
Informació d'errors 269

Solució general de problemes

AVÍS: La impressora utilitza components de precisió i subministraments d'alt voltatge. No obriu ni traieu mai las cobertes de la impressora que s'han tancat amb cargols, llevat que se us indiqui de forma explícita al Manual d'usuari. Els components d'alt voltatge poden produir descàrregues elèctriques. Si obriu les cobertes i els panells que s'han tancat mitjançant cargols per instal·lar o desconnectar accessoris opcionals, assegureu-vos que seguiu les instruccions del Manual d'usuari. No altereu la configuració de la impressora ni en modifiqueu els components. Aquestes acciones podrien malmetre el funcionament de la impressora o provocar un incendi.

SÍMPTOMES	COMPROVACIÓ	SOLUCIÓ
La impressora no s'engega.	L'interruptor d'alimentació de la impressora està en la posició d'apagament?	Premeu l'interruptor d'alimentació a la posició d'engegada.
	El cable d'alimentació de la presa de corrent s'ha connectat?	Premeu l'interruptor d'alimentació a la posició d'apagament. Connecteu el cable d'alimentació a la presa de corrent i premeu l'interruptor d'alimentació a la posició d'engegada.
	El cable d'alimentació s'ha desconnectat de la impressora o de la part posterior de la graella?	
	Se subministra el voltatge correcte?	Assegureu-vos que el subministrament d'alimentació és 200 - 240 V, 15 A. Assegureu-vos que el subministrament d'alimentació és d'una capacitat compatible amb el consum màxim especificat de la impressora (2,8 - 3,1 KVA).
La pantalla està apagada.	S'ha activat el mode d'estalvi d'energia?	La impressora està en el mode d'estalvi d'energia. Per cancel·lar el mode d'estalvi d'energia, premeu el botó **D'estalvi d'energia** al tauler de control.
	L'indicador de brillantor s'ha configurat amb un valor massa baix?	Ajusteu la brillantor de la pantalla mitjançant l'indicador de brillantor.
No es pot imprimir o no es pot copiar.	Es mostra un missatge al tauler de control?	Seguiu les instruccions indicades.
	La impressora està fora de línia?	Premeu el botó **Estat de la màquina** i, al mode d'impressió, seleccioneu **En línia**.
	El cable d'alimentació s'ha desconnectat de la impressora o de la part posterior de la graella?	Premeu l'interruptor d'alimentació fins a la posició d'apagat per apagar el cable d'alimentació. Premeu l'interruptor d'alimentació a la posició d'engegada.
L'indicador en línia no s'il·lumina, tot i que s'ha enviat un treball	El cable d'interfície s'ha desconnectat?	Premeu l'interruptor d'alimentació a la posició d'apagament, desconnecteu el cable d'alimentació de la presa de corrent i comproveu la connexió del cable d'interfície.

SÍMPTOMES	COMPROVACIÓ	SOLUCIÓ
perquè s'imprimeixi.		Per obtenir informació sobre la configuració de la xarxa, consulteu la *Guia de l'administrador del sistema de la impressora/copiadora Xerox® PrimeLink® B9100/B9110/B9125/B9136*.
	L'entorn s'ha configurat correctament a l'ordinador?	Comproveu el controlador d'impressió i les opcions d'entorn de l'ordinador personal.
	S'ha configurat la interfície necessària?	Comproveu l'estat del port de la interfície en ús. Per obtenir informació sobre la configuració de la xarxa, consulteu la *Guia de l'administrador del sistema de la impressora/copiadora Xerox® PrimeLink® B9100/B9110/B9125/B9136*.
Error d'impressió de la safata 5 (especial).	S'ha col·locat el paper correcte a la safata?	Seguiu les instruccions que es mostren al tauler de control per col·locar el paper de la mida correcta i, a continuació, torneu a enviar el treball per imprimir-lo de nou.
La qualitat d'impressió no és correcte.	Hi ha defecte a la imatge.	Consulteu Resolució de problemes de qualitat de la imatge.
El text s'imprimeix de forma incorrecta, el text s'ha malmès.	S'utilitzen fonts no estàndard per a la impressió.	Comproveu la configuració del controlador d'impressió o l'aplicació.
L'indicador de l'estat en línia s'il·lumina, però les còpies no s'entreguen, tot i que l'indicador de l'estat en línia es manté il·luminat.	Queden dades a la memòria de la impressora.	Cancel·leu la impressió, o purgueu les dades restants.
No es poden obrir o tancar les safates.	Heu obert una coberta o apagat la impressora durant la impressió?	Apagueu la impressora sense tancar ni obrir cap safata. Espereu uns segons i premeu l'interruptor d'alimentació a la posició d'engegada. Assegureu-vos que la impressora està en línia i a punt per rebre dades i, a continuació, tanqueu o obriu la safata.
Les còpies no es fan a la mida desitjada.	El vidre d'escaneig o la coberta d'entrada de documents estan bruts?	Netegeu el vidre d'exposició o la coberta dels documents.
	El document està fet d'un material molt transparent com ara	Col·loqueu-lo al vidre d'exposició i, abans de copiar-lo, col·loqueu un full de paper blanc a sobre del

SÍMPTOMES	COMPROVACIÓ	SOLUCIÓ
	una transparència?	document.
	El document s'ha col·locat correctament?	Col·loqueu-lo correctament.
	El document s'ha carregat correctament?	
	Les guies del document estan en la posició correcta?	Col·loqueu les guies del document correctament.
	El document s'ha plegat o doblegat?	Alliseu i col·loqueu correctament el document.
	El document té una mida no estàndard?	Introduïu la mida del document al tauler de control.
El paper s'encalla o s'arruga sovint.	El paper es col·loca correctament a la safata?	Col·loqueu-lo correctament el paper.
	La safata s'ha inserit correctament?	Introduïu la safata amb fermesa fins al final.
	El paper està humit?	Substituïu el paper amb paper d'una altra raima.
	El paper s'ha corbat?	Gireu el paper per situar la curvatura del paper cap avall a la safata de paper, o substituïu el paper amb paper d'una altra raima.
	El paper i la configuració de les safates de paper s'han definit correctament?	Assegureu-vos que el paper i la safata de paper seleccionades s'ajusten a la configuració de la mida del paper. Consulteu la configuració de paper de la safata a la *Guia de l'administrador del sistema de la impressora/copiadora Xerox® PrimeLink® B9100/B9110/B9125/B9136*.
	Queden estrips de paper a la impressora, o hi ha algun objecte estrany?	Obriu la porta de la impressora o feu lliscar cap enfora la safata i traieu els trossos de paper o l'objecte estrany que hi hagi.
	S'ha col·locat el paper no admès a la safata?	Substituïu el paper amb paper que satisfaci les especificacions de la impressora.
	S'ha col·locat paper més enllà de la línia de capacitat màxima?	Col·loqueu el paper de manera que no superi la línia de capacitat màxima.
	La guia del paper s'ha configurat correctament?	Col·loqueu el paper correctament i apliqueu les guies del document lleugerament.

SÍMPTOMES	COMPROVACIÓ	SOLUCIÓ
Els documents no s'introdueixen a l'alimentador de documents.	Els documents són massa petits?	La mida mínima dels documents admesa a l'alimentador automàtic de documents és A5, 148 x 210 mm (5,8 x 8,3 polz.).
Es mostra un missatge d'error després de col·locar paper a la safata 5 (especial) i prémer el botó Inicia.	Comproveu la posició de les guies de paper a la part frontal de la safata 5 (especial).	Col·loqueu les guies del paper a les posicions correctes.
Els documents s'encallen sovint.	S'utilitza el tipus correcte de paper o material d'impressió?	Assegureu-vos que l'alimentador de documents es col·loca correctament i té material d'impressió compatible.
	Esteu provant de copiar documents amb una forma irregular, targetes de presentació, transparències o documents prims?	
	Esteu provant de copiar documents que tenen enganxines, clips de paper o cinta adhesiva?	Traieu les enganxines, els clips o la cinta adhesiva del document abans de realitzar la còpia.
	Les guies del document estan en la posició correcta?	Col·loqueu les guies del document correctament.
	Hi ha alguna part del document que s'hagi estripat, i queden trossos de paper a l'alimentador de documents?	Obriu la coberta de l'alimentador de documents i comproveu si hi ha trossos de paper.
	Quan importeu originals de diverses mides, l'opció Originals de diverses mides s'ha configurat com a Activat?	Configureu l'opció Originals de diverses mides com a Activat.
	S'ha col·locat un document de mida A5 horitzontalment a l'alimentador de documents quan s'utilitza la funció Originals de diverses mides?	Col·loqueu el document de mida A5 verticalment.
Una cantonada del document s'ha doblegat.	El document s'ha corbat?	Alliseu la curvatura i torneu a col·locar el document.
Cal substituir la banda de neteja del fusor		Cal substituir la banda de neteja del fusor. Poseu-vos en contacte amb l'administrador del sistema.

Per a problemes amb l'acabadora, consulteu Solució de problemes de l'acabadora de producció.

Solució de problemes de qualitat d'imatge

Si la qualitat de la imatge és baixa, reviseu la taula de solucions següents.

Si la qualitat de la imatge no millora després d'aplicar la solució rellevant, poseu-vos en contacte amb l'assistència tècnica per al client de Xerox.

SÍMPTOMES	COMPROVACIÓ	ACCIÓ
La còpia és bruta.	El vidre d'exposició o la coberta d'entrada de documents estan bruts?	Netegeu el vidre d'exposició o la coberta dels documents.
	El document està fet d'un material molt transparent com ara una transparència?	Si el document és altament transparent, es copien les marques a la coberta dels documents. Col·loqueu un full de paper blanc al documento i, a continuació, feu-ne una còpia.
	És un document de color, rugós o cianogràfic?	Ajusteu la densitat de la còpia o la qualitat de la imatge i torneu a provar de realitzar la còpia.
	Esteu realitzant còpies de paper setinat?	El paper setinat s'enganxa amb facilitat al vidre d'exposició i, sovint, les ombres es copien i reprodueixen com si fossin brutícia. Col·loqueu una transparència o pel·lícula altament transparent a sota del document i proveu de tornar a copiar.
La còpia té línies negres.	El vidre d'exposició a l'alimentador és brut?	Netegeu-lo.
La còpia és massa fosca.	La densitat de còpia s'ha configurat com a Fosc?	Ajusteu la densitat de la còpia.
La còpia és massa clara.	La densitat de la còpia s'ha configurat com a Clar?	
La còpia es desplaça lleugerament.	El paper es desplaça o la vora d'entrada del paper no s'ha carregat de forma que s'ajusti a les cantonades de la safata?	Col·loqueu el paper ben ajustat a les cantonades de la safata.
Les imatges a la còpia estan esbiaixades.	El document s'ha carregat correctament?	Col·loqueu-lo correctament.
	El paper es col·loca correctament a la safata?	Col·loqueu-lo correctament el paper.
	La guia del paper de la safata 5 (especial) s'ha configurat perquè la safata toqui el paper?	Col·loqueu-lo correctament el paper.
	Les guies del document estan	Col·loqueu el document correctament i alineeu les

SÍMPTOMES	COMPROVACIÓ	ACCIÓ
	en la posició correcta?	guies del document amb les vores.
	La safata s'ha configurat correctament?	Introduïu la safata amb fermesa fins al final.
Falta una part de la imatge a la còpia.	El paper està humit?	Substituïu el paper amb paper d'una altra raima.
	El paper s'ha plegat o doblegat?	
	El document s'ha enganxat o plegat?	La secció plegada o enganxada es pot corbar cap enrere i elevar-se per sobre de la superfície del vidre de documents. Col·loqueu una pila de fulls en blanc al document per mantenir el document cara avall de forma plana contra el vidre d 'exposició.
Es produeixen franges a les còpies.	L'índex d'ampliació del document és massa gran?	Alguns nivells d'ampliació poden produir l'aparició de franges. Ajusteu la proporció d'ampliació de la còpia.
La impressió és feble, té capes o no és clara. 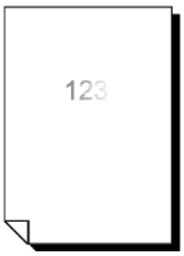	El paper està humit?	Substituïu el paper amb paper d'una altra raima.
	El cartutx del tambor s'ha esgotat o malmès.	Poseu-vos en contacte amb l'assistència tècnica per al client de Xerox.
Apareixen punts negres a la impressió. 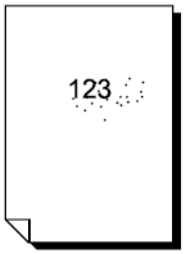	El cartutx del tambor s'ha esgotat o malmès.	Poseu-vos en contacte amb l'assistència tècnica per al client de Xerox.
Apareixen línies negres a la impressió.	El cartutx del tambor s'ha esgotat o malmès.	Poseu-vos en contacte amb l'assistència tècnica per al client de Xerox.
	El vidre d'exposició o l'alimentador de documents és brut.	Netegeu-lo.

SÍMPTOMES	COMPROVACIÓ	ACCIÓ
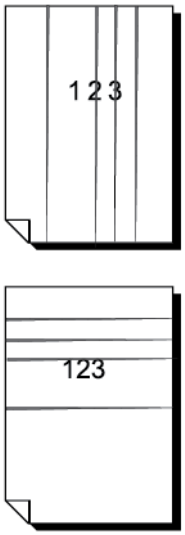		
Apareixen taques a intervals regulars. 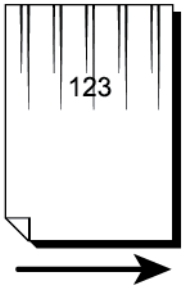	La ruta d'alimentació del paper és bruta.	Imprimiu unes pàgines.
	El cartutx del tambor s'ha esgotat o malmès.	Poseu-vos en contacte amb l'assistència tècnica per al client de Xerox.
Apareixen punts en blanc a les àrees negres.	El paper que s'està utilitzant no s'admet.	Col·loqueu paper adient.
	El cartutx del tambor s'ha esgotat o malmès.	Poseu-vos en contacte amb l'assistència tècnica per al client de Xerox.
• El tòner imprès es desprèn quan hi passeu el dit.	El paper està humit?	Substituïu el paper amb paper d'una altra raima.
	El paper que s'està utilitzant no s'admet.	Col·loqueu paper adient.

SÍMPTOMES	COMPROVACIÓ	ACCIÓ
• El tòner no s'adhereix al paper. • El paper és brut de tòner. 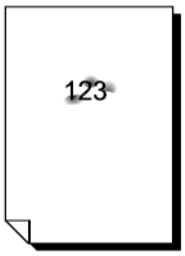		
Tota l'àrea del paper s'imprimeix de color negre. 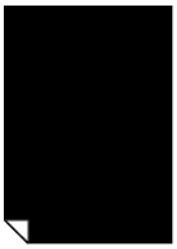	El cartutx del tambor s'ha esgotat o malmès.	Poseu-vos en contacte amb l'assistència tècnica per al client de Xerox.
	Error del subministrament d'alimentació d'alt voltatge.	Poseu-vos en contacte amb l'assistència tècnica per al client de Xerox.
No s'imprimeix res. 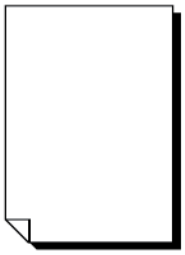	Dues o més fulles de paper s'introdueixen simultàniament (alimentació doble).	Airegeu el papar i torneu a col·locar-lo.
	Error del subministrament d'alimentació d'alt voltatge.	Poseu-vos en contacte amb l'assistència tècnica per al client de Xerox.
Apareixen àrees o franges en blanc. 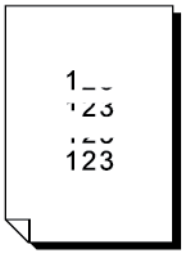	El paper està humit?	Substituïu el paper amb paper d'una altra raima.
	El paper que s'està utilitzant no s'admet.	Col·loqueu paper adient.

SÍMPTOMES	COMPROVACIÓ	ACCIÓ
La impressió a tota la pàgina és molt feble. 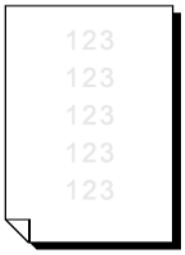 	Si la impressió es va realitzar mitjançant la safata 5 (especial), la mida i el tipus del paper col·locat diferiran de les opcions al controlador d'impressió.	Col·loqueu paper de la mida i el tipus correcte a la safata especial (safata 5). Airegeu el paper completament abans de col·locar-lo.
	És possible que s'introdueixin dos o més fulls simultàniament.	Airegeu el paper i torneu a col·locar-lo.
El paper s'arruga. 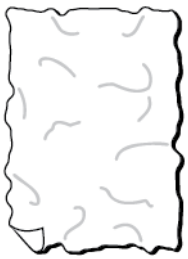 El text és borrós. 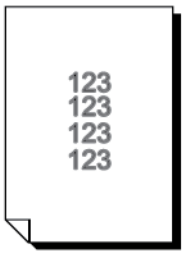 	El paper que s'està utilitzant no s'admet.	Substituïu el paper amb paper d'una altra raima.
	S'està afegint paper mentre s'imprimeix.	
	El paper està humit?	

SÍMPTOMES	COMPROVACIÓ	ACCIÓ
Apareixen taques blanques verticals. 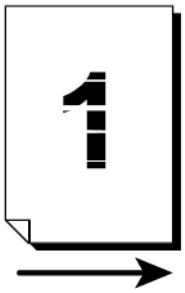	El cartutx del tambor s'ha esgotat o malmès.	Poseu-vos en contacte amb l'assistència tècnica per al client de Xerox.
El text o les imatges s'imprimeixen en un angle. 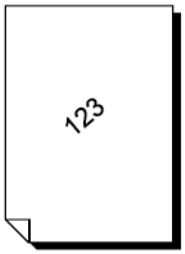	La guia del paper a la safata no s'ha configurat a la posició correcta.	Col·loqueu la guia vertical i l'horitzontal a les posicions correctes.

LA IMATGE NO ÉS L'ESPERADA

SÍMPTOMES	SÍ/NO		CAUSA I ACCIÓ
La imatge és bruta En cas contrari, aneu al símptoma següent.	Sí	Causa	El vidre d'exposició o el document està brut.
		Acció	Netegeu el vidre d'exposició o la coberta dels documents.
			Si el problema no se soluciona, aneu a la causa i acció següent.
		Causa	El document està fet d'un material molt transparent, com ara una transparència.
		Acció	Si el document és altament transparent, les marques a la coberta dels documents es mostren a la imatge. Col·loqueu un full de paper blanc al document i, a continuació, realitzeu l'escaneig.
			Si el problema no se soluciona, aneu a la causa i acció següent.

SÍMPTOMES	SÍ/NO		CAUSA I ACCIÓ
		Causa	És un document de color, rugós o cianogràfic, per exemple.
		Acció	Ajusteu la densitat de la còpia o la qualitat de la imatge i torneu a provar de realitzar l'escaneig.
			Si el problema no se soluciona, aneu a la causa i acció següent.
		Causa	S'estan escanejant impressions de paper setinat.
		Acció	El paper setinat s'enganxa fàcilment al vidre d'exposició. Quan s'escanegen ombres, les imatges es reprodueixen com a taques. Col·loqueu una transparència o pel·lícula altament transparent a sota del document i proveu de tornar a escanejar.
La imatge és massa fosca o massa clara En cas contrari, aneu al símptoma següent.	Sí	Causa	La densitat de l'escaneig es configura com a fosca o clara.
		Acció	Ajusteu la densitat de l'escaneig.
			Si el problema no se soluciona, aneu a la causa i acció següent.
		Causa	El tipus de l'original no és compatible.
		Acció	Seleccioneu la qualitat de la imatge corresponent segons el document.
Falta una part de la imatge En cas contrari, aneu al símptoma següent.	Sí	Causa	El document s'ha enganxat o plegat.
		Acció	És possible que la part plegada o enganxada del document no arribi a tocar el vidre d'exposició. Col·loqueu una pila de fulls en blanc al document per mantenir el document cara avall de forma plana contra el vidre d 'exposició.
La imatge no té la mida necessària En cas contrari, aneu al símptoma següent.	Sí	Causa	El vidre d'exposició o el document està brut.
		Acció	Netegeu el vidre d'exposició o la coberta dels documents.
			Si el problema no se soluciona, aneu a la causa i acció següent.
		Causa	El document està fet d'un material molt transparent com ara una transparència.
		Acció	Col·loqueu un full de paper blanc al document abans de realitzar l'escaneig.

SÍMPTOMES	SÍ/NO		CAUSA I ACCIÓ
			Si el problema no se soluciona, aneu a la causa i acció següent.
		Causa	El document s'ha alineat incorrectament.
		Acció	Col·loqueu-lo correctament.
			Si el problema no se soluciona, aneu a la causa i acció següent.
		Causa	Les guies del document estan mal col·locades.
		Acció	Col·loqueu el document correctament i alineeu les guies del document amb les vores.
			Si el problema no se soluciona, aneu a la causa i acció següent.
		Causa	El document té una mida no estàndard.
		Acció	Introduïu la mida del document i, a continuació, realitzeu l'escaneig.
			Si el problema no se soluciona, aneu a la causa i acció següent.
		Causa	El document s'ha plegat o doblegat.
		Acció	Alliseu i torneu a col·locar el document correctament.
La imatge és imprecisa	Sí	Causa	La resolució és massa baixa.
		Acció	Establiu una resolució més alta.

Solució de problemes de còpia

NO ES POT COPIAR

SÍMPTOMES	SÍ/NO	CAUSA I ACCIÓ	
Els documents no s'introdueixen a l'alimentador de documents.	Sí	Causa	La mida del document és massa petita.
En cas contrari, aneu al símptoma següent.		Acció	La mida mínima dels documents admesa a l'alimentador automàtic de documents és A5.
			Si el problema no se soluciona, aneu a la causa i acció següent.
		Causa	No s'utilitza el tipus correcte de paper de document.
		Acció	L'alimentador de documents no es pot utilitzar amb documents de mida irregular, targetes de presentació, transparències o documents prims. Els documents amb etiquetes, clips i cel·lofana no es poden utilitzar.
			Si el problema no se soluciona, aneu a la causa i acció següent.
		Causa	Les guies del document estan mal configurades.
		Acció	Ajusteu les guies del document a la mida del paper.
			Si el problema no se soluciona, aneu a la causa i acció següent.
		Causa	Hi ha alguna part del document que s'ha estripat, i queden trossos de paper a l'alimentador de documents.
		Acció	Obriu la coberta de l'alimentador de documents i comproveu si hi ha trossos de paper.
			Si el problema no se soluciona, aneu a la causa i acció següent.
		Causa	S'han definit documents de mides diferents.
		Acció	Si es configuren documents de mides diferents, assegureu-vos que se selecciona l'opció **Originals de diverses mides**.

LA CÒPIA RESULTANT NO ÉS L'ESPERADA

SÍMPTOMES	SÍ/NO	CAUSA I ACCIÓ	
La còpia és bruta En cas contrari, aneu al símptoma següent.	Sí	Causa	El vidre d'exposició o el document està brut.
		Acció	Netegeu el vidre d'exposició o la coberta dels documents.
			Si el problema no se soluciona, aneu a la causa i acció següent.
		Causa	El document està fet d'un material transparent com ara una transparència.
		Acció	Si el document és altament transparent, es copien les marques a la coberta dels documents. Col·loqueu un full de paper blanc al documento i, a continuació, feu-ne una còpia.
			Si el problema no se soluciona, aneu a la causa i acció següent.
		Causa	S'utilitza paper de color, paper rugós o paper cianogràfic.
		Acció	El color del fons del paper es copia. Ajusteu la densitat de la còpia o la qualitat de la imatge, o especifiqueu un color de supressió del fons i torneu a provar de realitzar la còpia.
			Si el problema no se soluciona, aneu a la causa i acció següent.
		Causa	S'utilitza paper setinat.
		Acció	El paper setinat s'enganxa amb facilitat al vidre d'exposició i, sovint, les ombres es copien o reprodueixen com si fossin brutícia. Col·loqueu una transparència o pel·lícula altament transparent a sota del document i proveu de tornar a copiar.
La còpia és massa fosca o massa clara En cas contrari, aneu al símptoma següent.	Sí	Causa	La densitat de la còpia es configura com a Fosca o Clara.
		Acció	Ajusteu la densitat de la còpia.
			Si el problema no se soluciona, aneu a la causa i acció següent.
		Causa	La densitat del document és massa clara.
		Acció	Ajusteu la densitat de la còpia.
			Si el problema no se soluciona, aneu a la causa i acció

SÍMPTOMES	SÍ/NO	CAUSA I ACCIÓ	
			següent.
		Causa	El tipus de l'original no és compatible.
		Acció	Copieu el text negre. Si és massa clar, a Tipus d'original, seleccioneu Text.
La còpia es desplaça lleugerament En cas contrari, aneu al símptoma següent.	Sí	Causa	El paper col·locat a la safata de paper no està ben alineat.
		Acció	Alineeu les vores del paper i col·loqueu-lo ben ajustat al les cantonades de la safata frontal.
Falta una part de la imatge a la còpia En cas contrari, aneu al símptoma següent.	Sí	Causa	El paper és humit.
		Acció	Substituïu el paper amb paper d'una altra raima.
			Si el problema no se soluciona, aneu a la causa i acció següent.
		Causa	El paper a la safata té plecs i arrugues.
		Acció	Substituïu el paper amb paper d'una altra raima.
			Si el problema no se soluciona, aneu a la causa i acció següent.
		Causa	El document s'ha enganxat o plegat.
		Acció	És possible que la part plegada o enganxada del document no arribi a tocar el vidre d'exposició. Col·loqueu una pila de fulls en blanc al document per mantenir el document cara avall de forma plana contra el vidre d 'exposició.
Es mostren ratlles a la còpia En cas contrari, aneu al símptoma següent.	Sí	Causa	L'índex d'ampliació del document és massa gran.
		Acció	Les ratlles es mostren amb algunes proporcions d'ampliació. Ajusteu la proporció d'ampliació de la còpia.
Les imatges a la còpia estan esbiaixades En cas contrari, aneu al símptoma següent.	Sí	Causa	El document s'ha col·locat malament.
		Acció	Col·loqueu-lo correctament.
			Si el problema no se soluciona, aneu a la causa i acció següent.
		Causa	Les guies del document estan mal configurades.
		Acció	Col·loqueu el document correctament i alineeu les guies del document amb les vores.

SÍMPTOMES	SÍ/NO	CAUSA I ACCIÓ	
			Si el problema no se soluciona, aneu a la causa i acció següent.
	Sí	Causa	La safata de paper no s'ha inserit correctament.
		Acció	Introduïu la safata al màxim per inserir-la.
			Si el problema no se soluciona, aneu a la causa i acció següent.
		Causa	La guia del paper de la safata 5 (especial), s'ha alineat incorrectament.
		Acció	Col·loqueu el paper correctament i alineeu les guies del document amb les vores del paper.
Les còpies no es fan a la mida desitjada En cas contrari, aneu al símptoma següent.	Sí	Causa	El vidre d'exposició o el document està brut.
		Acció	Netegeu el vidre d'exposició o la coberta dels documents.
			Si el problema no se soluciona, aneu a la causa i acció següent.
		Causa	El document està fet d'un material transparent com ara una transparència.
		Acció	Col·loqueu un full de paper blanc al document abans de realitzar les còpies.
			Si el problema no se soluciona, aneu a la causa i acció següent.
		Causa	El document s'ha alineat incorrectament.
		Acció	Col·loqueu-lo correctament.
			Si el problema no se soluciona, aneu a la causa i acció següent.
		Causa	Les guies del document estan mal col·locades.
		Acció	Col·loqueu el document correctament i alineeu les guies del document amb les vores.
			Si el problema no se soluciona, aneu a la causa i acció següent.
		Causa	El document té una mida no estàndard.
		Acció	Introduïu la mida del document i, a continuació, realitzeu la còpia.

SÍMPTOMES	SÍ/NO	CAUSA I ACCIÓ	
			Si el problema no se soluciona, aneu a la causa i acció següent.
		Causa	El document s'ha plegat o doblegat.
		Acció	Alliseu i col·loqueu correctament el document.

Solució de problemes d'impressió

Aquesta secció descriu solucions de problemes d'impressió.

- No es pot imprimir
- La impressió resultant no és l'esperada

NO ES POT IMPRIMIR

SÍMPTOMES	SÍ/NO	CAUSA I ACCIÓ	
Queden dades a la impressora. En cas contrari, aneu al símptoma següent.	Sí	Causa	La impressora no s'engega.
		Acció	Engegueu la impressora.
			Si el problema no se soluciona, aneu a la causa i acció següent.
		Causa	El cable de xarxa s'ha desconnectat de l'ordinador.
		Acció	Connecteu el cable de xarxa a l'ordinador.
			Si el problema no se soluciona, aneu a la causa i acció següent.
		Causa	El cable de xarxa es desconnecta de la impressora.
		Acció	Connecteu el cable de xarxa a la impressora. Per obtenir informació sobre la configuració de la xarxa, consulteu la *Guia de l'administrador del sistema de la impressora/copiadora Xerox® PrimeLink® B9100/B9110/B9125/B9136*.
			Si el problema no se soluciona, aneu a la causa i acció següent.
		Causa	El mode de la impressora s'estableix com a fora de línia.
		Acció	Al tauler de control de la impressora, premeu el botó **Estat de la màquina**. A la pantalla Estat de la màquina, confirmeu el mode de la impressora. Si el mode de la impressora és Fora de línia, a la pantalla Model d'impressora, seleccioneu **En línia**.
			Si el problema no se soluciona, aneu a la causa i acció següent.
		Causa	S'ha produït un error a la impressora.
		Acció	Comproveu els detalls de l'error.

SÍMPTOMES	SÍ/NO	CAUSA I ACCIÓ	
			Si el problema no se soluciona, aneu a la causa i acció següent.
		Causa	S'ha produït un error de configuració de la ruta de xarxa d'SMB o de l'adreça IP.
		Acció	Configureu un ruta de xarxa d'SMB o una adreça IP correcta. Per obtenir informació sobre la configuració de la xarxa, consulteu la *Guia de l'administrador del sistema de la impressora/copiadora Xerox® PrimeLink® B9100/B9110/B9125/B9136*.
			Si el problema no se soluciona, aneu a la causa i acció següent.
		Causa	La connexió de xarxa entre l'ordinador i la impressora no és correcta.
		Acció	Poseu-vos en contacte amb l'administrador del sistema.
			Si el problema no se soluciona, aneu a la causa i acció següent.
		Causa	El Port no s'ha activat.
		Acció	Activeu el port que s'està utilitzant. Per obtenir informació sobre la configuració de la xarxa, consulteu la *Guia de l'administrador del sistema de la impressora/copiadora Xerox® PrimeLink® B9100/B9110/B9125/B9136*.
			Si el problema no se soluciona, aneu a la causa i acció següent.
		Causa	No hi ha prou espai al disc dur.
		Acció	Per augmentar l'espai lliure, suprimiu les dades no necessàries.
			Si el problema no se soluciona, aneu a la causa i acció següent.
		Causa	La impressora s'ha connectat a diversos ordinadors.
		Acció	Espereu i torneu a provar d'imprimir.
		Causa	La darrera comunicació entre el servidor d'impressió i el sistema d'impressió (terminal d'entrada/sortida).

SÍMPTOMES	SÍ/NO	CAUSA I ACCIÓ	
		Acció	1 Assegureu-vos que el cablejat s'ha connectat correctament. 2 Canvieu el treball o la resolució a una opció inferior. 3 Envieu un treball que l'usuari sap que es realitzarà correctament. 4 Apagueu i engegueu el servidor d'impressió i la impressora simultàniament.
La impressora no imprimeix una còpia o un treball d'impressió de xarxa.	Sí	Causa	No hi ha paper a la impressora.
		Acció	Col·loqueu paper a la safata de la impressora.
			Si el problema no se soluciona, aneu a la causa i acció següent.
		Causa	El paper a la impressora no coincideix amb la mida especificada.
		Acció	Col·loqueu paper que coincideixi amb la mida del paper especificada.
			Si el problema no se soluciona, aneu a la causa i acció següent.
		Causa	La còpia es realitza durant el mode d'interrupció i el treball s'interromp.
		Acció	Cancel·leu l'operació d'interrupció.
			Si el problema no se soluciona, aneu a la causa i acció següent.
		Causa	S'ha produït un error a la impressora.
		Acció	Comproveu els detalls de l'error. Si el problema continua, poseu-vos en contacte amb l'assistència tècnica al client de Xerox.
		Causa	Error de comunicació de la xarxa
		Acció	1 Comproveu la configuració de la xarxa. Comproveu que no hi hagi cap problema amb la xarxa local. 2 Apagueu i engegueu la impressora.

LA IMPRESSIÓ RESULTANT NO ÉS L'ESPERADA

SÍMPTOMES	SÍ/NO	CAUSA I ACCIÓ	
La impressió s'ha realitzat amb una altra mida de paper En cas contrari, aneu al símptoma següent.	Sí	Causa	La mida del paper proporcionada és diferent de la mida especificada per a la safata.
		Acció	Canvieu la mida del paper col·locat a la safata, o canvieu les opcions d'impressió per especificar la safata que conté la mida adequada.
La imatge es talla a la vora del paper En cas contrari, aneu al símptoma següent.	Sí	Causa	La imatge excedeix l'àrea d'impressió de la impressora.
		Acció	Augmenteu l'àrea d'impressió de la impressora o reduïu l'àrea d'impressió del document.
Els tipus de lletra impresos difereixen dels tipus de lletra especificats a l'ordinador En cas contrari, aneu al símptoma següent.	Sí	Causa	La substitució del tipus de lletra es configura al controlador d'impressió.
		Acció	Comproveu la taula de substitució del tipus de lletra.
			Si el problema no se soluciona, aneu a la causa i acció següent.
		Causa	S'utilitzen fonts no estàndard per a la impressió.
		Acció	Comproveu la configuració del controlador d'impressió o l'aplicació. Si utilitzeu el PostScript, baixeu els tipus de lletra corresponents.
La impressió es realitza a poca velocitat En cas contrari, aneu al símptoma següent.	Sí	Causa	El mode d'impressió especifica la qualitat d'impressió.
		Acció	Quan s'imprimeixen dades de la imatge que tenen la qualitat de la imatge com a prioritat (com ara fotografies), la velocitat d'impressió es redueix. En mode d'impressió, desactiveu la casella de la prioritat de la qualitat de la imatge.
La configuració especificada per a les opcions d'impressió no s'aplica En cas contrari, aneu al símptoma següent.	Sí	Causa	S'està utilitzant un controlador d'impressió d'un altre model.
		Acció	Instal·leu el controlador d'impressió d'aquest model d'impressora.
			Si el problema no se soluciona, aneu a la causa i acció següent.
		Causa	El dispositiu opcional no es pot connectar a la impressora.
		Acció	Comproveu que el dispositiu opcional connectat és compatible amb la impressora i restabliu la

SÍMPTOMES	SÍ/NO	CAUSA I ACCIÓ	
			configuració de la impressora.
La imatge impresa va més enllà dels marges del paper.	Sí	Causa	La imatge excedeix l'àrea d'impressió de la impressora.
		Acció	Augmenteu l'àrea d'impressió de la impressora o reduïu l'àrea d'impressió del document.

Solució de problemes d'escaneig

Nota: Aquesta funció por requerir un paquet opcional. Per obtenir més informació, poseu-vos en contacte amb el Centre d'assistència al client.

NO ES POT ESCANEJAR AMB LA MÀQUINA

SÍMPTOMES	SÍ/NO	CAUSA I ACCIÓ	
Els documents no s'introdueixen a l'alimentador de documents.	Sí	Causa	La mida del document és massa petita.
		Acció	La mida mínima dels documents admesa a l'alimentador automàtic de documents és A5 (148 x 210 mm).
			Si el problema no se soluciona, aneu a la causa i acció següent.
		Causa	No s'ha col·locat el tipus correcte de document.
		Acció	L'alimentador de documents no es pot utilitzar amb documents de mida irregular, targetes de presentació, transparències ni documents prims. A més, no podeu col·locar documents amb etiquetes, clips ni cinta de cel·lofana.
			Si el problema no se soluciona, aneu a la causa i acció següent.
		Causa	Les guies del document estan mal col·locades.
		Acció	Ajusteu correctament les guies del document a la mida del paper.
			Si el problema no se soluciona, aneu a la causa i acció següent.
		Causa	Hi ha alguna part del document que s'hagi estripat, i queden trossos de paper a l'alimentador de documents.
		Acció	Obriu la coberta de l'alimentador de documents i comproveu si hi ha trossos de paper.
			Si el problema no se soluciona, aneu a la causa i acció següent.
		Causa	S'han definit documents de mides diferents.
		Acció	Quan col·loqueu documents de mides diferents, especifiqueu **Originals de diverses mides** o, en cas contrari, es produeix un encallament.

NO ES POT IMPORTAR EL DOCUMENT ESCANEJAT A L'ORDINADOR

SÍMPTOMES	SÍ/NO	CAUSA I ACCIÓ	
No es pot trobar l'escànner En cas contrari, aneu al símptoma següent.	Sí	Causa	La impressora no s'engega.
		Acció	Engegueu la impressora.
			Si el problema no se soluciona, aneu a la causa i acció següent.
		Causa	El cable de xarxa s'ha desconnectat de l'ordinador.
		Acció	Connecteu el cable de xarxa a l'ordinador.
			Si el problema no se soluciona, aneu a la causa i acció següent.
		Causa	El cable de xarxa es desconnecta de la impressora.
		Acció	Connecteu el cable de xarxa a la impressora. Per obtenir informació sobre la configuració de la xarxa, consulteu la *Guia de l'administrador del sistema de la impressora/copiadora Xerox® PrimeLink® B9100/B9110/B9125/B9136*.
			Si el problema no se soluciona, aneu a la causa i acció següent.
		Causa	El port de salutació no s'ha activat.
		Acció	Activeu el port de salutació. Per obtenir informació sobre la configuració de la xarxa, consulteu la *Guia de l'administrador del sistema de la impressora/copiadora Xerox® PrimeLink® B9100/B9110/B9125/B9136*.
			Si el problema no se soluciona, aneu a la causa i acció següent.
		Causa	La connexió de xarxa entre l'ordinador i la impressora no és correcta.
		Acció	Poseu-vos en contacte amb l'administrador del sistema.
No es pot trobar la bústia En cas contrari, aneu al símptoma següent.	Sí	Causa	No s'ha creat cap bústia.
		Acció	Crea una bústia. Consulteu la secció Disc local/Bústia a la *Guia de l'administrador del sistema de la impressora/copiadora Xerox® PrimeLink® B9100/B9110/B9125/B9136*.

SÍMPTOMES	SÍ/NO	CAUSA I ACCIÓ	
			Si el problema no se soluciona, aneu a la causa i acció següent.
		Causa	Heu oblidat la contrasenya de la bústia.
		Acció	Si no podeu verificar la contrasenya, configureu-la com a **Desactivada** i, a continuació, torneu a establir-la. Consulteu la secció Disc local/Bústia a la *Guia de l'administrador del sistema de la impressora/copiadora Xerox® PrimeLink® B9100/B9110/B9125/B9136*.
L'escànner no pot escanejar les dades perquè s'ha produït un error de transmissió de TWAIN En cas contrari, aneu al símptoma següent.	Sí	Causa	El controlador d'escaneig no s'ha instal·lat.
		Acció	Instal·leu el controlador d'impressió.
L'operació es suspèn durant l'escaneig	Sí	Causa	La mida del fitxer és massa gran?
		Acció	Reduïu la resolució, o seleccioneu un format de fitxer comprimit i torneu a realitzar l'escaneig.

NO ES POT ENVIAR EL DOCUMENT ESCANEJAT PER LA XARXA (FTP/ SMB)

SÍMPTOMES	SÍ/NO	CAUSA I ACCIÓ	
No es poden reenviar documents escanejats a través de la xarxa.	Sí	Causa	La informació del servidor s'ha especificat correctament a la impressora?
		Acció	Comproveu que heu especificat la informació del servidor correcta a la impressora.
			Si el problema no se soluciona, aneu a la causa i acció següent.
		Causa	La informació d'ubicació d'emmagatzematge s'ha especificat correctament a la impressora?
		Acció	Comproveu que la informació d'ubicació d'emmagatzematge s'ha especificat correctament a la impressora.
			Si el problema no se soluciona, aneu a la causa i acció següent.

SÍMPTOMES	SÍ/NO	CAUSA I ACCIÓ	
		Causa	Si s'utilitza l'SMB, el nom compartit s'ha especificat correctament a la impressora?
		Acció	Comproveu que el nom compartit s'ha especificat correctament a la impressora.
			Si el problema no se soluciona, aneu a la causa i acció següent.
		Causa	Si s'utilitza l'SMB (format UNC), la ubicació d'emmagatzematge s'ha especificat correctament a la impressora?
		Acció	Comproveu que la informació d'ubicació d'emmagatzematge s'ha especificat correctament a la impressora.
			Si el problema no se soluciona, aneu a la causa i acció següent.
		Causa	El nom d'inici de sessió s'ha especificat correctament a la impressora?
		Acció	Comproveu que el nom d'inici de sessió s'ha especificat correctament a la impressora.
			Si el problema no se soluciona, aneu a la causa i acció següent.
		Causa	La contrasenya s'ha especificat correctament a la impressora?
		Acció	Comproveu que la contrasenya s'ha especificat correctament a la impressora.

PROBLEMES AMB L'ENVIAMENT DE CORREUS ELECTRÒNICS

SÍMPTOMES	SÍ/NO	CAUSA I ACCIÓ	
No es poden enviar correus electrònics	Sí	Causa	L'adreça electrònica és incorrecte
		Acció	Comproveu que l'adreça electrònica sigui correcta.
			Si el problema no se soluciona, aneu a la causa i acció següent.
		Causa	S'ha superat la mida màxima d'enviament de correus electrònics.

SÍMPTOMES	SÍ/NO	CAUSA I ACCIÓ	
		Acció	Canvieu la mida màxima d'enviament dels correus electrònics o reduïu-ne la resolució. Per obtenir informació sobre la mida màxima de correu electrònic, consulteu la *Guia de l 'administrador del sistema de la impressora/copiadora Xerox® PrimeLink® B9100/B9110/B9125/B9136*.

Encallaments de paper

Si es produeix un encallament, es mostra una pantalla d'error amb un missatge a la interfície d'usuari que indica l'àrea on s'ha produït l'error. Seguiu les instruccions proporcionades per eliminar l'encallament i reprendre el funcionament de la impressora.

INFORMACIÓ SOBRE EL ENCALLAMENTS DE PAPER

Reviseu la llista següent per solucionar encallaments de paper:

- Si es produeix un encallament de paper a la impressora, la impressora deixa de funcionar i s'emet un so d'alarma.
- Per treure el paper encallat, seguiu les instruccions que es mostren al tauler de control.
- Traieu el paper amb cura per no esquinçar-lo. Si el paper s'esquinça, assegureu-vos que traieu tots els trossos de paper.
- Si un tros de paper segueix encallat a la impressora, el missatge d'encallament de paper es manté a la pantalla tàctil.
- Podeu eliminar encallaments amb la impressora engegada. Si apagueu la impressora, la informació emmagatzemada a la memòria s'esborra.
- No toqueu els components de l'interior de la impressora. Es podrien produir defectes a la impressió.
- Després d'eliminar un encallament de paper, la impressió es reprèn automàticament a partir de l'estat en el qual es trobava abans que es produís l'encallament.
- Si es produeix un encallament de paper durant la còpia, premeu el botó **Inicia**. La còpia es reprèn a partir de l'estat anterior a l'encallament.

AVÍS: Quan traieu paper encallat, assegureu-vos que no queden trossos de paper encallat a la impressora. Els trossos de paper deixats a la impressora podrien provocar incendis. Si un tros de paper s'encalla en una àrea no visible del dispositiu, o el paper s'enrotlla al voltant del fusor o dels rodets, no proveu de treure'l amb força. Per evitar lesions, apagueu la impressora immediatament i poseu-vos en contacte amb l'assistència tècnica per al client de Xerox.

ENCALLAMENT DE L'ALIMENTADOR DE DOCUMENTS

1. Amb cura, allibereu la palanca de la coberta superior de l'alimentador de documents fins que s'obri completament.

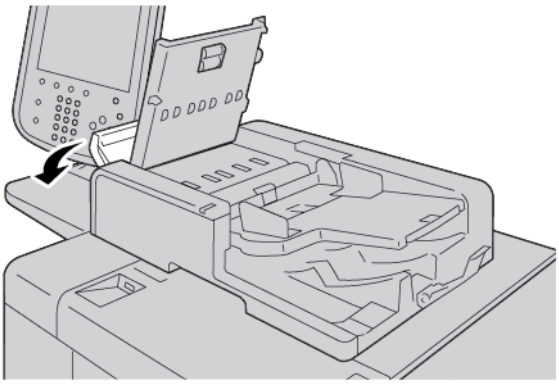

2. Obriu la coberta esquerra.
3. Si el paper no s'ha encallat a l'entrada de l'alimentador, estireu-lo per treure'l.

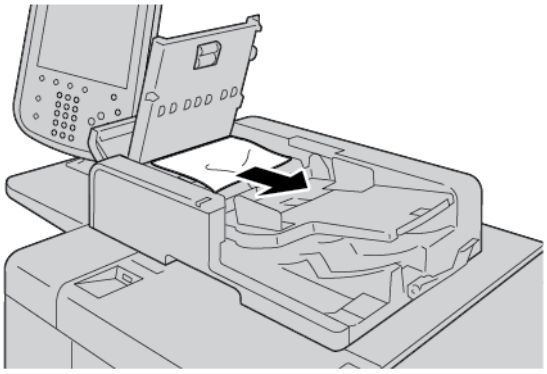

4. Si el missatge a la pantalla tàctil de la impressora us demana que obriu la coberta interna, aixequeu la palanca i obriu la coberta interior. Traieu el paper encallat.

Nota: Si hi ha paper encallat a l'alimentador de documents, per evitar malmetre el document, no l'estireu amb força.

5. Si l'encallament es troba a l'interior de la coberta esquerra, traieu el paper encallat.

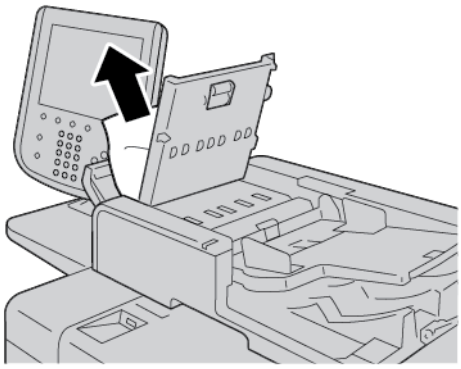

6. Tanqueu la coberta següent fins que encaixa a la seva ubicació. Tanqueu les cobertes en l'ordre següent:
   - Coberta interior
   - Coberta superior
   - Coberta esquerra
7. Si no podeu trobar l'encallament, aixequeu l'alimentador de documents a poc a poc. Si hi trobeu el document, traieu-lo.

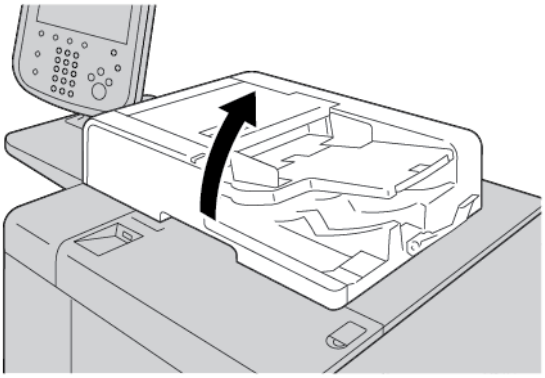

8. Tanqueu l'alimentador de documents.

9. Si s'indica al missatge a la pantalla tàctil de la impressora, aixequeu l'àrea de la safata de l'alimentador i, a continuació, traieu el document.

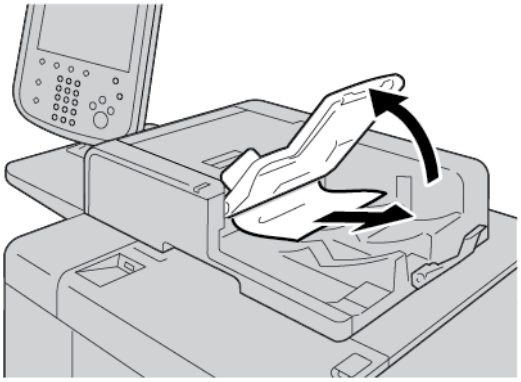

10. Amb cura, torneu a posar la safata de l'alimentador al seu lloc.
11. Després de treure el document encallat, seguiu les instruccions per tornar a col·locar tot el joc de documents a l'alimentador de documents.

Nota: Assegureu-vos que no hi ha documents arrugats, trencats o doblegats al conjunt de documents. Per escanejar documents arrugats, trencats o doblegats utilitzeu només el vidre d'exposició. Els fulls de documents escanejats s'ometen de forma automàtica i l'escaneig es reprèn a partir de l'últim full que es va escanejar abans de l'encallament.

ENCALLAMENTS A SOTA DE LA CORRETJA DE L'ALIMENTADOR DE DOCUMENTS

1. Obriu l'alimentador de documents .

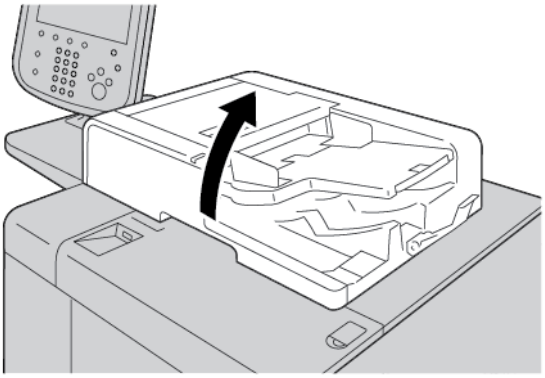

2. Per treure el document encallat, subjecteu la palanca de la corretja i allibereu la corretja de l'alimentador de documents.

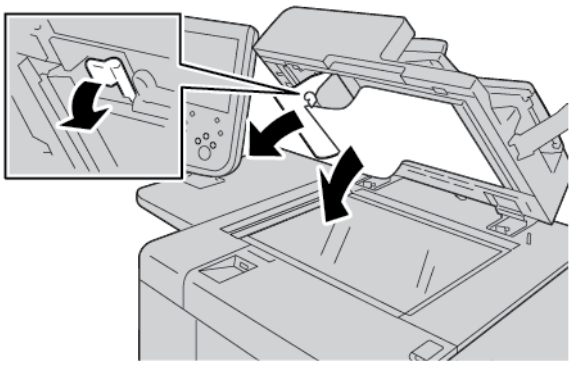

3. Torneu a col·locar la corretja a la posició original.

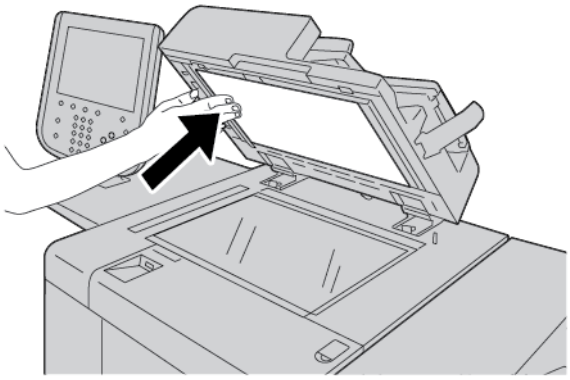

4. Tanqueu l'alimentador de documents.
5. Seguiu les instruccions per tornar a col·locar tot el joc de documents a l'alimentador de documents.

Nota: Assegureu-vos que no hi ha documents arrugats, trencats o doblegats al conjunt de documents. Per escanejar documents arrugats, trencats o doblegats utilitzeu només el vidre d'exposició. Els fulls de documents escanejats s'ometen de forma automàtica i l'escaneig es reprèn a partir de l'últim full que es va escanejar abans de l'encallament.

ENCALLAMENT DE PAPER A LES SAFATES 1 - 4

Consell: Assegureu-vos que el paper encallat, com ara els trossos petits de paper estripat, es treuen abans de continuar el processament dels treballs de còpia i impressió.

1. Traieu la safata on s'ha encallat el paper.

Nota: Per evitar estripar el paper, abans de treure una safata, reviseu on s'ha produït l'encallament de paper. Els trossos de paper deixats a la impressora poden fer que la impressora deixi de funcionar correctament.

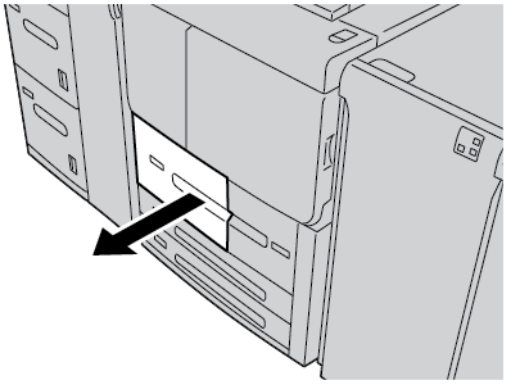

2. Traieu el paper encallat i els trossos de paper de la safata.

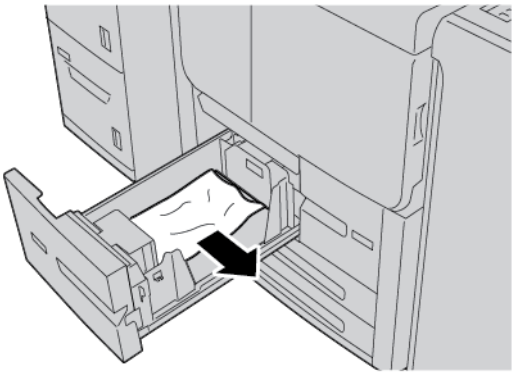

3. Introduïu la safata amb cura fins al final.

ENCALLAMENT A LA SAFATA 5

Consell: Assegureu-vos que el paper encallat, com ara els trossos petits de paper estripat, es treuen abans de continuar el processament dels treballs de còpia i impressió.

1. Obriu la coberta superior de la safata 5 (especial).

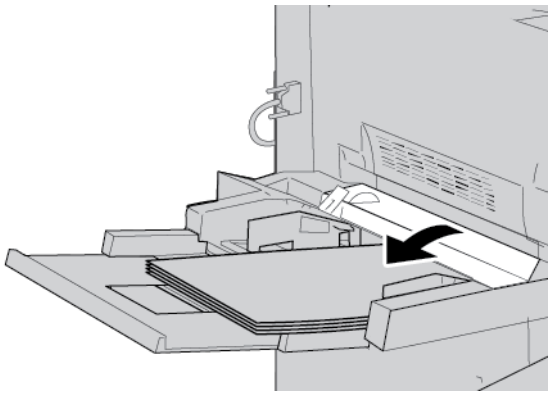

2. Traieu el paper encallat i el paper col·locat a la safata especial.

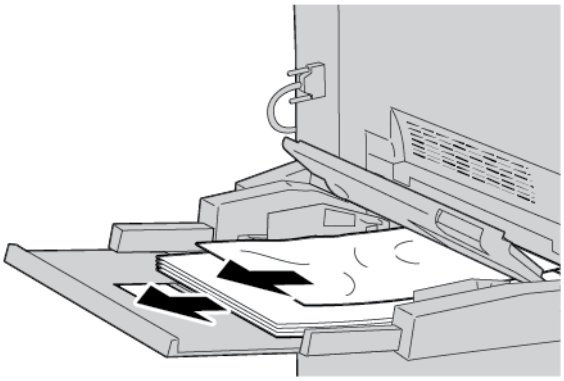

Nota: Si el paper està estripat, comproveu si hi ha paper a la impressora i traieu-lo.

3. Obriu la coberta de la safata i traieu el paper encallat.

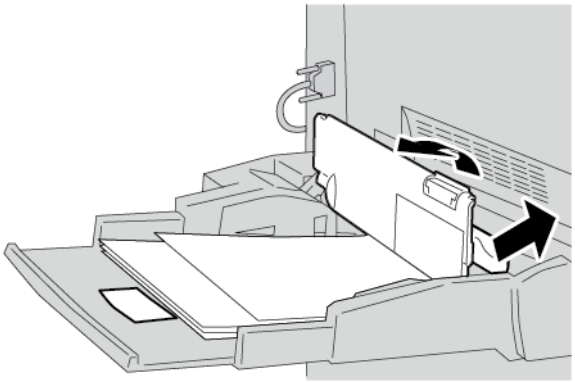

4. Tanqueu la coberta de la safata.

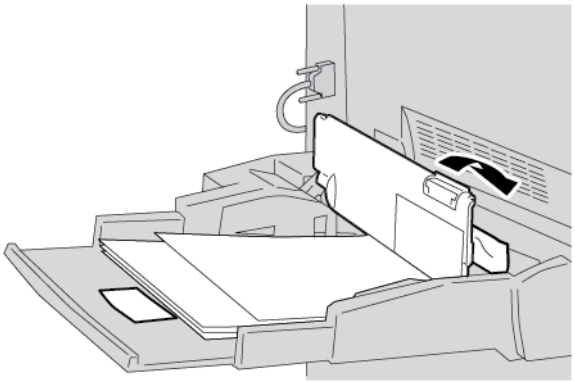

5. Torneu a col·locar el paper a la safata i repreneu la còpia o la impressió.

Eliminació d'encallaments a la safata especial

Nota: Els sobres només es poden introduir amb la safata especial. Comproveu que els sobres son del tipus admès.

Llegiu amb cura i seguiu les instruccions següents per utilitzar sobres a la safata especial:

- Assegureu-vos que les guies de la safata especial toquen les vores dels sobres.
- Assegureu-vos que les guies estan ben ajustades.
- Habitualment la part posterior del sobre introduït s'arruga.

ENCALLAMENT DE PAPER A LA UNITAT DE TRANSPORT 4

Consell: Assegureu-vos que el paper encallat, com ara els trossos petits de paper estripat, es treuen abans de continuar el processament dels treballs de còpia i impressió.

1. Abans d'obrir la coberta frontal, assegureu-vos que la impressora ha deixat d'imprimir.

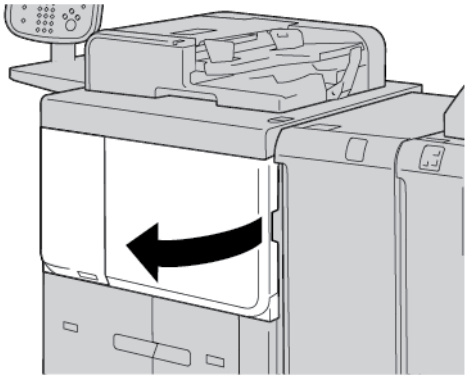

2. Traieu la safata 1.

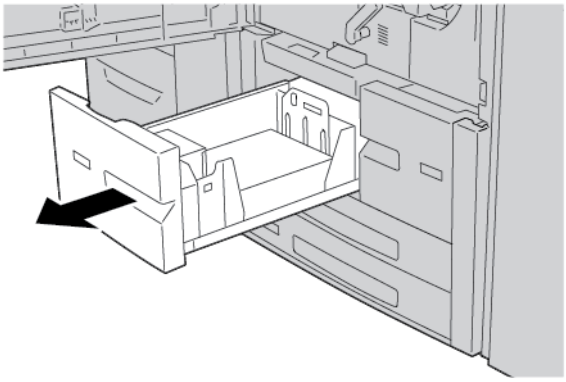

3. Extraieu la unitat de transport 4. La safata 2 surt en treure la unitat de transport 4.

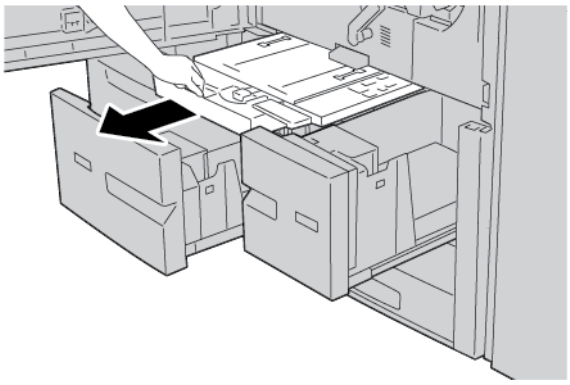

4. Aixequeu la palanca 4a i traieu el paper encallat.

Nota: Si el paper està estripat, comproveu si hi ha paper a la impressora i traieu-lo.

5. Torneu la palanca **4a** a la posició original.

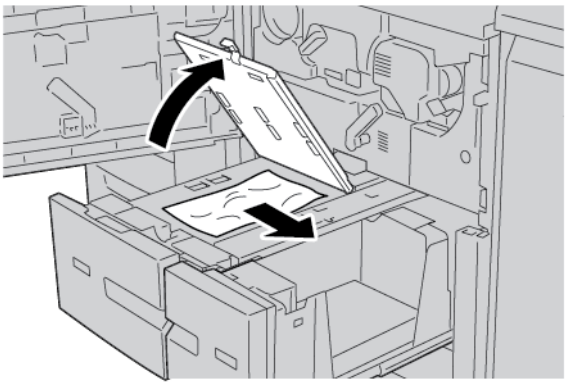

6. Introduïu la safata 2 amb cura fins al final. La unitat de transport 4 s'insereix simultàniament.
7. Introduïu la safata 1 amb cura fins al final.
8. Tanqueu la coberta frontal totalment. Si la coberta frontal no s'ha tancat completament, la impressora no funciona.

ENCALLAMENTS A LA UNITAT PRINCIPAL

Assegureu-vos que el paper encallat, com ara els trossos petits de paper estripat, es treuen abans de continuar el processament dels treballs de còpia i impressió.

> ⚠ **AVÍS:** No toqueu mai la zona del fusor o dels voltants que dugui una etiqueta que digui High temperature (temperatura alta) ni Caution (precaució). Si es toquen, es poden produir cremades.

1. Abans d'obrir la coberta frontal, assegureu-vos que el dispositiu ha deixat d'imprimir.

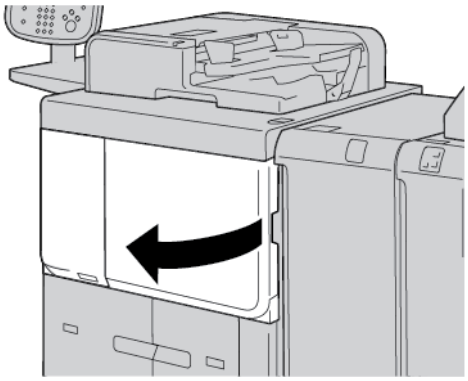

2. Gireu la palanca verda al centre del mòdul de transferència cap a la dreta fins a la posició horitzontal. Traieu el mòdul de transferència fins al final.

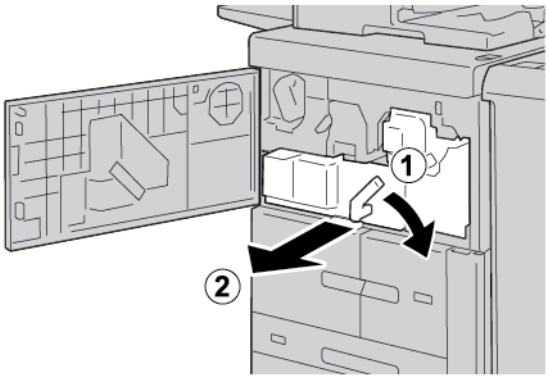

3. Aixequeu la palanca **2b** per treure el paper encallat. Gireu la maneta **2a** per treure el paper encallat.

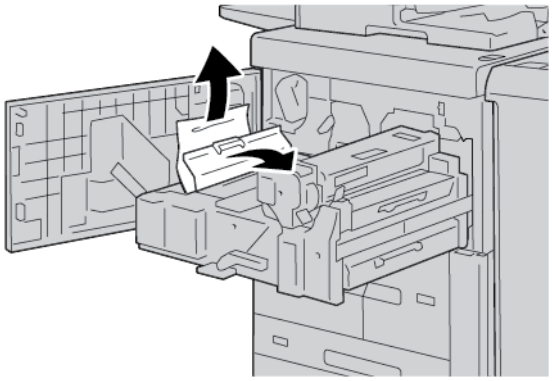

4. Si s'ha encallat paper a la part superior del mòdul de transferència o a la unitat del fusor, estireu el paper cap a l'esquerra per treure'l. Si no podeu treure el paper, aixequeu la palanca **2c** i proveu de treure el paper.

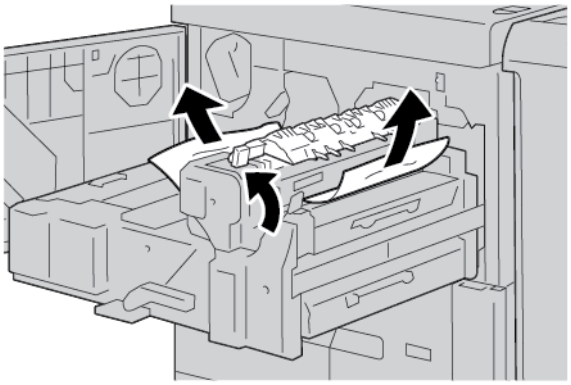

5. Aixequeu la palanca **2c** com calgui, moveu la palanca **2d** i traieu el paper encallat.

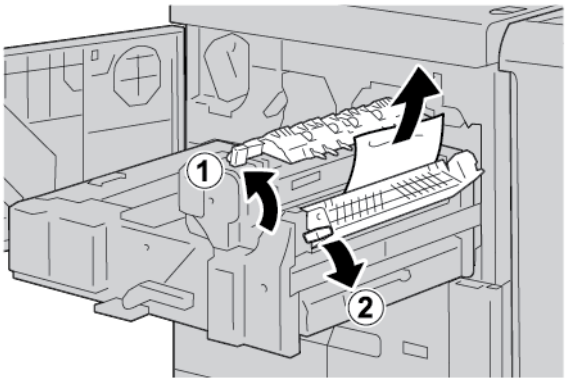

6. Gireu la maneta **2f** com calgui i traieu el paper encallat.

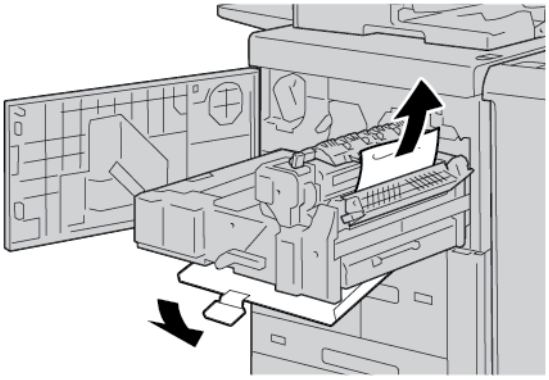

7. Moveu la palanca **3b** a la dreta de la unitat del fusor com calgui i traieu el paper encallat.

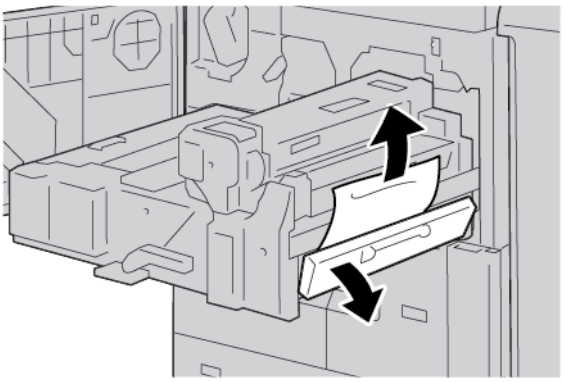

Si el paper encallat segueix a l'interior del dispositiu i costa de treure, torneu el mòdul de transferència a la posició original i traieu el mòdul de transferència. Proveu-ho de nou per treure el paper encallat.

8. Abaixeu la maneta a sota del centre del mòdul de transferència i traieu el paper encallat.

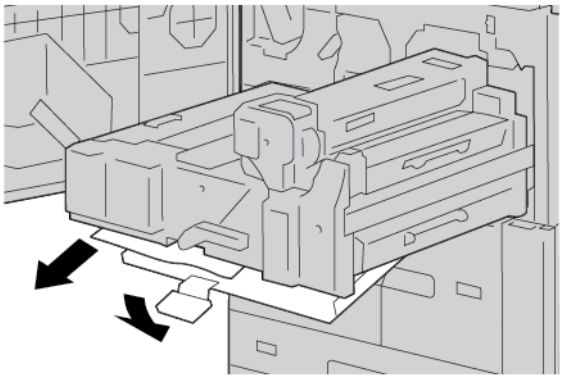

9. Introduïu completament el mòdul de transferència i gireu la maneta **2** cap a l'esquerra.

Nota: Si la palanca no es pot girar, traieu el mòdul de transferència cap al centre i, a continuació, torenu a inserir-lo.

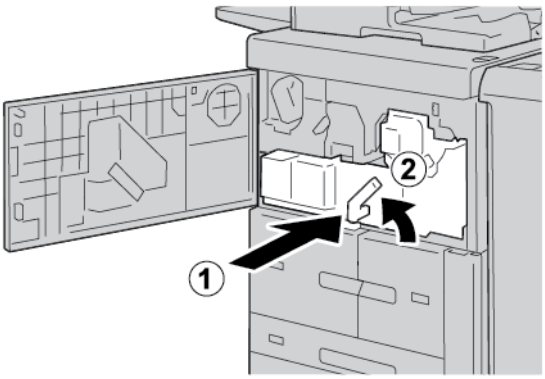

10. Tanqueu la coberta frontal totalment. Si la coberta frontal no s'ha tancat completament, la impressora no funciona.

ENCALLAMENTS A LA COBERTA INFERIOR ESQUERRA

Nota: Aquest procediment mostra com eliminar encallaments si falta la safata 6 o la safata 7 de l'alimentador d'alta capacitat o l'alimentador d'alta capacitat de gran format. Si teniu l'alimentador d'alta capacitat o l'alimentador d'alta capacitat de gran format, obriu la coberta frontal de les safates 6 i 7 opcionals per accedir a aquesta àrea.

1. Obriu la coberta inferior esquerra.

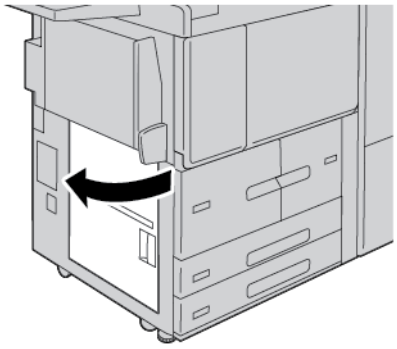

2. Traieu el paper encallat.

Nota: Si el paper està estripat, comproveu si hi ha paper a la impressora i traieu-lo.

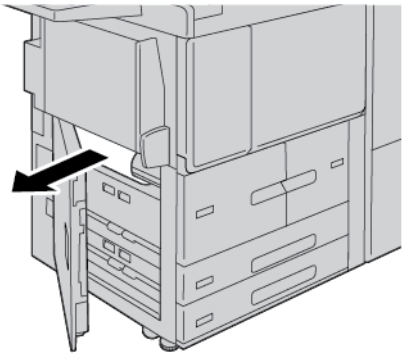

3. Tanqueu la coberta inferior esquerra.

Nota: Si la coberta esquerra és oberta, es mostra un missatge a la interfície d'usuari i la impressora no pot funcionar.

ENCALLAMENTS DE PAPER A LA PORTA INFERIOR DRETA

Consell: Assegureu-vos que el paper encallat, com ara els trossos petits de paper estripat, es treuen abans de continuar el processament dels treballs de còpia i impressió.

1. Assegureu-vos que la màquina no està funcionant abans d'obrir la porta frontal del mòdul d'interfície de reducció de la curvatura.

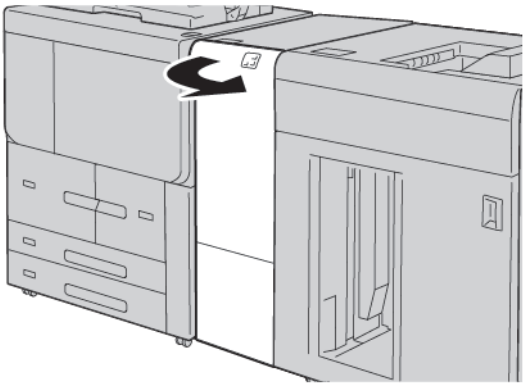

2. Feu lliscar la palanca de la porta cap avall i obriu la porta dreta inferior.

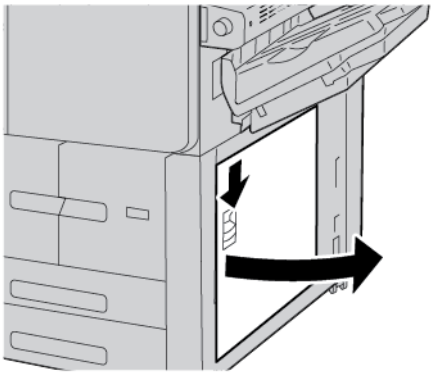

3. Traieu el paper encallat.

Nota: Si el paper està estripat, comproveu si hi ha paper a la impressora i traieu-lo.

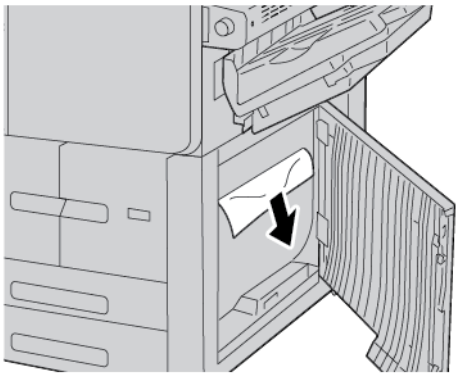

4. Tanqueu la porta inferior dreta.

Nota: Si la coberta inferior dreta és oberta, es mostra un missatge a la interfície d'usuari i la impressora no pot funcionar.

5. Tanqueu la porta frontal al mòdul d'interfície de reducció de la curvatura totalment. Si la porta és oberta, es mostra un missatge a la interfície d'usuari i la impressora no pot funcionar.

Problemes amb el fax

Si no podeu enviar o rebre un fax correctament, consulteu la taula següent i apliqueu l'operació corresponent. Si després d'això, el problema persisteix, poseu-vos en contacte amb el vostre tècnic.

PROBLEMES A L'HORA D'ENVIAR FAXOS

SÍMPTOMA	CAUSA	SOLUCIÓ
El document no s'escaneja amb l'alimentador de documents.	El document és massa gruixut, massa prim o massa petit.	Feu servir el vidre d'exposició per enviar-lo.
El document s'escaneja en un angle.	Les guies de l'alimentador de documents no estan ajustades a l'amplada del document.	Ajusteu-les fins a tocar les vores del document.
El fax rebut pel destinatari està borrós.	El document s'ha col·locat malament.	Col·loqueu-lo correctament.
	El vidre d'exposició està brut.	Netegeu-lo.
	El text del document surt molt clar.	Modifiqueu-ne la resolució. Modifiqueu-ne el contrast.
	Potser hi ha un problema amb la connexió telefònica.	Comproveu la línia i torneu a enviar-lo.
	Potser hi ha un problema amb la màquina de fax del remitent.	Per garantir que la impressora funciona correctament, feu una còpia. Si la còpia s'ha imprès correctament, demaneu al destinatari que comprovi la condició de la màquina de fax receptora.
El fax li arriba en blanc al destinatari.	El document s'ha col·locat malament.	Alimentador de documents: Col·loqueu el document que voleu enviar per fax cara amunt. Vidre d'exposició: col·loqueu el document que voleu enviar per fax cara avall.
No s'ha tramès el fax.	Pot ser que el número de fax estigui malament.	Comproveu-ho.
	La línia telefònica es pot haver connectat incorrectament.	Comproveu la línia telefònica. Si la línia s'ha desconnectat, connecteu-la.
	Potser hi ha un problema amb la màquina de fax receptora.	Poseu-vos en contacte amb el destinatari del fax.

PROBLEMES A L'HORA DE REBRE FAXOS

SÍMPTOMA	CAUSA	SOLUCIÓ
El fax rebut està en blanc.	Potser hi ha un problema amb la connexió telefònica o amb màquina de fax del remitent.	Comproveu si la impressora pot fer còpies. Si la impressora pot fer còpies, demaneu al remitent que us torni a enviar el fax.
	Pot ser que el remitent hagi posat les pàgines malament.	Parleu amb el remitent.
La impressora contesta a la trucada, però no accepta dades entrants.	No hi ha prou memòria.	Si els documents tenen uns quants gràfics, pot ser que la impressora no tingui prou memòria. Si li queda poca memòria, la màquina no contesta. Suprimiu els documents i els treballs desats i espereu que finalitzi el treball en curs. Això augmenta la memòria disponible.
El fax rebut surt reduït.	El paper que hi ha a la impressora no coincideix amb la mida del document enviat.	Confirmeu la mida original dels documents. Les còpies es poden reduir en funció del paper disponible a la impressora.
No es poden rebre faxos automàticament.	La impressora està configurada per rebre'ls manualment.	Configureu-la perquè els pugui rebre automàticament.
	La memòria està plena.	Si la safata és buida, col·loqueu més paper i imprimiu els faxos desats a la memòria.
	La línia telefònica s'ha connectat incorrectament.	Comproveu la línia telefònica. Si està desconnectat, connecteu-lo.
	Potser hi ha un problema amb la màquina de fax del remitent.	Per garantir que la impressora funciona correctament, feu una còpia. Si la còpia s'ha imprès correctament, demaneu al destinatari que comprovi la condició de la màquina de fax receptora.

Informació d'errors

Si es produeixen errors com ara encallaments, obertura de portes o cobertes, o errors de funcionament:

- La impressora s'atura i es mostra un missatge d'error al tauler de control de la impressora.
- El missatge inclou una il·lustració que mostra la ubicació de l'error i una breu explicació de les accions correctives per eliminar l'error.
- Es poden produir encallaments de paper en diverses àrees de la impressora i en dispositius opcionals connectats a la impressora. Si es produeixen encallaments, la il·lustració canvia per mostrar les ubicacions i les solucions corresponents.
- Si es produeix un error en un dispositiu opcional, l'indicador s'il·lumina al tauler de control del dispositiu opcional i mostra l'àrea corresponent al dispositiu on l'error es produeix.

Quan s'eliminen els encallaments de paper, consulteu sempre la informació següent:

- Quan elimineu encallaments de paper, no apagueu la impressora.
- Podeu eliminar encallaments amb la impressora engegada. Si apagueu la impressora, la informació emmagatzemada a la memòria del sistema s'esborra.
- Per reprendre els treballs d'impressió, elimineu tots els encallaments i els trossos de paper.
- Per evitar els defectes de la impressió, no toqueu els components de l'interior de la impressora.
- Traieu el paper amb cura per no esquinçar-lo. Si el paper s'esquinça, assegureu-vos que traieu tots els trossos de paper.
- Després d'eliminar l'encallament, tanqueu les portes i les cobertes. Quan les portes o les cobertes s'obren, la impressora no imprimeix.
- Després d'eliminar un encallament de paper, la impressió es reprèn automàticament a partir de l'estat en el qual es trobava abans que es produís l'encallament.
- Si no elimineu tots els encallaments, un missatge d'error seguirà mostrant-se al tauler de control de la impressora. Per eliminar els encallaments de restants, consulteu el tauler de control per obtenir instruccions i informació.

MISSATGES D'ERROR

Si es produeix un error com ara un encallament de paper i l'obertura de portes o cobertes, o problemes de funcionament de la impressora, la impressora deixa d'imprimir i es mostra un missatge al tauler de control. La il·lustració mostra la ubicació de l'error i una breu explicació de les accions correctives per eliminar l'error. Si es produeixen errors a diverses ubicacions, la il·lustració canvia per mostrar les ubicacions i les solucions corresponents.

Nota: Per obtenir informació detallada i instruccions per eliminar un error, al tauler de control de la impressora, toqueu **Errors**. A la part inferior de la pantalla d'errors, preneu nota del codi d'error.

Especificacions

Aquest apèndix conté:

Especificacions de còpia 272
Especificacions d'impressió 274
Especificacions d'escaneig 278
Especificacions de l'alimentador automàtic de documents a dues cares 279

Especificacions de còpia

ELEMENT	B9100, B9110, B9125, B9136
Tipus de còpia	Consola
Resolució d'escaneig	600 × 600 ppp, 400 × 400 ppp, 300 × 300 ppp, 200 × 200 ppp
Resolució de sortida	600 x 600 ppp Nota: Si la función Millora de la imatge s'activa, la resolució de sortida és 2400 x 2400 ppp.
Gradació	256 gradacions
Temps d'escalfament	• Com a màxim 300 segons • Com a màxim 45 segons si l'alimentació principal s'ha activat Nota: L'interval d'escalfament es basa en una temperatura de l'habitació de 23 °C (73,4 °F).
Còpia de documents	Per a fulls i llibres, la mida màxima és A3: 297 × 432 mm (11 × 17 polz.).
Mida de paper de còpia	Màxim: A3: 297 x 420 mm (11 x 17 polz.); 330 × 488 mm (12,6 × 19,2 polz.) Mínim: A5: 148 x 210 mm (5,75 x 8,25 polz.) postal per a la safata 5 (especial) • Amplada de la pèrdua d'imatge per a paper de mida A3 i mides més petites: vora d'entrada 5 mm, (0,196 polz.); vora posterior 5 mm (0,196 polz.), vores esquerra i dreta 5 mm (0,196 polz.) • Amplada de la pèrdua d'imatge per a paper de mida A3 i mides més grans: vora d'entrada 28 mm, (1,1 polz.); vora posterior 28 mm (1,1 polz.), vores esquerra i dreta 16,5 mm (0,649 polz.)
Interval de sortida de la primera còpia Els valors poden diferir en funció de la configuració de la impressora.	3,9 segons per a A4
Reducció de la còpia Índex d'ampliació	100 %: 1:1 ± 0,7 % % prefixat: 1:0.500, 1:0.707, 1:0.816, 1:0.866, 1:1.154,1:1.225, 1:1.414, 1:1.632, 1:2.000 % variable: 1:0.25 a 1:4.00 en increments d'1 %
Velocitat de còpia contínua Quan s'ajusta la qualitat de la imatge, la velocitat es pot veure afectada.	• Copiadora/impressora Xerox PrimeLink B9100: A4: 210 x 297 mm; A: 8,5 x 11 polz.: A 1 cara: 100 ppm; A 2 cares: 100 ppm

ELEMENT	B9100, B9110, B9125, B9136
Segons el tipus de paper, el rendiment de la impressora es pot veure afectat.	A3: 297 x 420 mm (11 x 17 polz.): A 1 cara: 50 ppm; A 2 cares: 50 ppm • Copiadora/impressora Xerox PrimeLink B9110: A4: 210 x 297 mm; A: 8,5 x 11 polz.: A 1 cara: 110 ppm; A 2 cares: 110 ppm A3: 297 x 420 mm (11 x 17 polz.): A 1 cara: 55 ppm; A 2 cares: 55 ppm • Copiadora/impressora Xerox PrimeLink B9125: A4: 210 x 297 mm; A: 8,5 x 11 polz.: A 1 cara: 125 ppm; A 2 cares: 125 ppm A3: 297 x 420 mm (11 x 17 polz.): A 1 cara: 62 ppm; A 2 cares: 62 ppm • Copiadora/impressora Xerox PrimeLink B9136: A4: 210 x 297 mm; A: 8,5 x 11 polz.: A 1 cara: 136 ppm; A 2 cares: 136 ppm A3: 297 x 420 mm (11 x 17 polz.): A 1 cara: 68 ppm; A 2 cares: 68 ppm
Pàgines de còpia contínua	9999 fulls La impressora es pot aturar temporalment per realitzar una estabilització de la imatge.
IEC/ISO	Certificació: 24734, 24735, 17991

Nota: La funció de fax només està disponible a la copiadora/impressora Xerox® PrimeLink® B9100.

Especificacions d'impressió

TIPUS	TIPUS INTEGRAT
Velocitat d'impressió contínua	• Copiadora/impressora Xerox PrimeLink B9100: A4: 210 x 297 mm; A: 8,5 x 11 polz.: A 1 cara: 100 ppm; A 2 cares: 100 ppm A3: 297 x 420 mm (11 x 17 polz.): A 1 cara: 50 ppm; A 2 cares: 50 ppm • Copiadora/impressora Xerox PrimeLink B9110: A4: 210 x 297 mm; A: 8,5 x 11 polz.: A 1 cara: 110 ppm; A 2 cares: 110 ppm A3: 297 x 420 mm (11 x 17 polz.): A 1 cara: 55 ppm; A 2 cares: 55 ppm • Copiadora/impressora Xerox PrimeLink B9125: A4: 210 x 297 mm; A: 8,5 x 11 polz.: A 1 cara: 125 ppm; A 2 cares: 125 ppm A3: 297 x 420 mm (11 x 17 polz.): A 1 cara: 62 ppm; A 2 cares: 62 ppm • Copiadora/impressora Xerox PrimeLink B9136: A4: 210 x 297 mm; A: 8,5 x 11 polz.: A 1 cara: 136 ppm; A 2 cares: 136 ppm A3: 297 x 420 mm (11 x 17 polz.): A 1 cara: 68 ppm; A 2 cares: 68 ppm Si s'imprimeix de forma contínua un sol document A4: 210 x 297 mm (8,5 x 11 polz.), la velocitat es pot reduir durant els següents ajusts de qualitat de la imatge: • Si s'especifica Alta precisió per al mode d'impressió al controlador de PCL • Si s'especifica Alta precisió o Alta qualitat d'imatge per al mode d'impressió al controlador PostScript El rendiment es pot reduir en funció del tipus de paper.
Resolució	Resolució de sortida: 600 × 600 ppp Resolució de processament de dades: 2400 x 2400 ppp
Llenguatge de descripció de pàgines	PostScript i PCL6

TIPUS	TIPUS INTEGRAT
Emulació	ESC/P: VP-1000; HP-GL: HP7586B; HP-GL2/RTL: HP DesignJet 750C Plus; PCL5c/PCLXL: HP Color LaserJet 5500; ESCP/K; KS/KSSM
Capacitat de memòria	512 Mbyte
Fonts integrades	PCL: Europeu: 82 tipus de lletra; símbols: 86 jocs PostScript: Europeu: 136 tipus de lletra
Interfície	Estàndard: Ethernet 100Base-TX/10Base-T USB 2.0

TIPUS	TIPUS INTEGRAT
Protocol admès	Ethernet: TCP/IP (SMB, LPD, Port9100, IPP, WSD, Novell® NetWare); NetBEUI (SMB), (IPX/SPX), (NetWare®)
Sistemes operatius admesos	• Controlador de PCL – Windows® 10 (32 bits) – Windows® 10 (64 bits) – Windows® 8,1 (32 bits) – Windows® 8,1 (64 bits) – Windows® 7 (32 bits) – Windows® 7 (64 bits) – Windows Server® 2016 (64 bits) – Windows Server® 2012 R2 (64 bits) – Windows Server® 2012 (64 bits) – Windows Server® 2008 R2 (64 bits) – Windows Server® 2008 (32 bits) – Windows Server® 2008 (64 bits) – Controlador Mac OS X – macOS 10.12 Sierra – OS X 10.11 El Capitan – OS X 10.10 Yosemite – OS X 10.9 Mavericks

TIPUS	TIPUS INTEGRAT
	– OS X 10.8 Mountain Lion • Controlador PostScript – Windows® 10 (32 bits) – Windows® 10 (64 bits) – Windows® 8,1 (32 bits) – Windows® 8,1 (64 bits) – Windows® 7 (32 bits) – Windows® 7 (64 bits) – Windows Server® 2016 (64 bits) – Windows Server® 2012 R2 (64 bits) – Windows Server® 2012 (64 bits) – Windows Server® 2008 R2 (64 bits) – Windows Server® 2008 (32 bits) – Windows Server® 2008 (64 bits) – macOS 10.12 Sierra – OS X 10.11 El Capitan – OS X 10.10 Yosemite – OS X 10.9 Mavericks – OS X 10.8 Mountain Lion

Especificacions d'escaneig

TIPUS	ESCANEIG EN COLOR
Mida de l'escaneig	Per a fulls i llibres, la mida màxima és A3: 297 × 432 mm (11 × 17 polz.)
Resolució d'escaneig	600 × 600 ppp, 400 × 400 ppp, 300 × 300 ppp, 200 × 200 ppp
Graduació de l'escaneig	Color: Entrada de 10 bits; sortida de 8 bits per a cada color RGB Monocromàtic: Entrada d'1 bit; sortida d'1 bit Color: Entrada de 10 bits; sortida de 8 bits per a cada color RGB
Velocitat d'escaneig de documents	A 1 cara: 135 ppm A 2 cara: 270 ppm Nota: Si se selecciona l'opció Emmagatzematge a carpeta per a documents A4, la velocitat d'escaneig és 200 ppp. Nota: • A 1 cara: 135 ppm • A 2 cara: 270 ppm
Escaneja a bústia	Escaneja les dades a TIFF, JPEG, PDF, DocuWorks o XPS (especificació de paper XML) i envia el document com a dades adjuntes de correu electrònic.
Escaneig a ordinadors de Windows	Escaneja un document i envia les dades escanejades a un ordinador de xarxa mitjançant el protocol SMB o FTP.
Correu electrònic	Protocol admès: TCP/IP: SMTP Format de sortida: • Per a escanejar documents en color: monocromàtic, dos colors, TIFF: tipus de compressió MR (Huffman modificat) i MMR (Modified Modified Read) • Documents DocuWorks® i PDF®

Especificacions de l'alimentador automàtic de documents a dues cares

ELEMENT	ESPECIFICACIÓ
Tipus i mida del document	Mida: Màxim: A3: 297 x 432 mm (11 x 17 polz.) Mínim: A6: 105 x 148 mm (4,1 x 5,8 polz.) Pes: 38–200 g/m^2; 2 cares: 50-200 g/m^2 Tipus: A4: 210 x 297 mm; A: 8,5 x 11 polz.; A5: 148 x 210 mm (5,8 x 8,3 polz.); 216 x 356 mm alimentació per la vora curta; 8,5 x 14 polz. (AVC); 297 x 432 mm (AVC); 11 x 17 polz. (AVC)
Capacitat	250 fulls Nota: La capacitat màxima de la safata es basa en paper de 80 g/m^2.
Velocitat d'alimentació de documents A4: 210 x 297 mm; A: 8,5 x 11 polz., vertical, a 1 cara	• Còpia A 1 cara: 100 ppm • Escaneig A 1 cara: 135 ppm A 2 cara: 270 ppm Nota: Si se selecciona l'opció Emmagatzematge a carpeta per a documents A4, la velocitat d'escaneig és 200 ppp.

Informació sobre normatives

Aquest apèndix conté:

Normatives bàsiques 282
Certificat de seguretat 288
Fulls de dades de seguretat 289
Normatives sobre l'ús de fotocopiadores 290
Normatives sobre l'ús dels faxos 293

Normatives bàsiques

Xerox ha provat la impressora segons els estàndards d'immunitat i d'emissió electromagnètica corresponents. Aquests estàndards s'han dissenyat per mitigar les interferències provocades o rebudes per aquesta impressora en un entorn d'oficina típic.

Els canvis o modificacions d'aquest equip no aprovats per Xerox poden anul·lar el permís de l'usuari de fer servir l'equip.

ESTATS UNITS

S'ha comprovat que aquest equip s'ajusta als límits per a dispositius digitals de classe A, segons la secció 15 de la normativa FCC. Aquests límits s'han establert per proporcionar una protecció raonable contra interferències perjudicials si el dispositiu s'utilitza en entorns comercials. Aquest equip genera, utilitza i pot emetre energia de radiofreqüència. Si no s'instal·la i s'utilitza segons aquestes instruccions, es poden produir interferències perjudicials per a les radiocomunicacions. La utilització d'aquest equip en zones residencials pot produir interferències perjudicials. L'usuari haurà de resoldre-les per compte propi.

Els canvis o modificacions d'aquest equip no aprovats per Xerox poden anul·lar el permís de l'usuari de fer servir l'equip.

Per satisfer les normatives de l'FCC, cal utilitzar cables apantallats amb aquest dispositiu. Si s'utilitza amb dispositius no aprovats o amb cables no apantallats, es poden produir interferències en la recepció de ràdio i televisió.

El dispositiu satisfà la secció 15 de les normatives d'FCC. El seu funcionament depèn de les dues condicions següents:

1. El dispositiu no ha de produir interferències perjudicials i
2. el dispositiu ha d'acceptar les interferències rebudes, fins i tot les interferències que poden resultar en un funcionament indesitjat.

Entitat responsable: Xerox Corporation

Adreça: 800 Phillips Road, Webster, NY 14580

Web address: www.xerox.com/en-us/about/ehs

CANADÀ

Aquest dispositiu digital de classe A s'ajusta a la normativa ICES-001 i ICES-003 del Canadà.

Cet appareil numérique de la classe A est conforme à la norme NMB-003 et NMB-001 du Canada.

El dispositiu compleix amb les especificacions d'estàndards de ràdio lliures de llicència de l'Industry Canada. El seu funcionament depèn de les dues condicions següents:

1. El dispositiu no ha de produir interferències perjudicials i
2. El dispositiu ha d'acceptar les interferències rebudes, fins i tot les interferències que poden resultar en un funcionament no desitjat del dispositiu.

Le présent appareil est conforme aux CNR d'Industrie Canada applicables aux appareils radio exempts de licence. L'exploitation est autorisée aux deux conditions suivantes:

1. l'appareil ne doit pas produire de brouillage, et
2. l'utilisateur de l'appareil doit accepter tout brouillage radioélectrique subi, même si le brouillage est susceptible d'en compromettre le fonctionnement.

Hi ha límits operatius dels dispositius de xarxa d'àrea local que no requereixen llicència: els dispositius que funcionaran a la banda 5150-5250 MHz són només per a ús a interiors per reduir la possibilitat que es produeixin interferències perjudicials a sistemes mòbils de satèl·lit cocanal.

Il y a des restrictions opérationnelles pour dispositifs de réseaux locaux exempts de licence (RL-EL): les dispositifs fonctionnant dans la bande 5 150-5 250 MHz sont réservés uniquement pour une utilisation à l'intérieur afin de réduire les risques de brouillage préjudiciable aux systèmes de satellites mobiles utilisant les mêmes canaux.

Aquest transmissor no s'ha de col·locar ni utilitzar en combinació amb altres antenes o transmissors. Aquest dispositiu s'ha d'instal·lar i utilitzar deixant com a mínim una distància de 20 cm entre l'emissor de les radiacions i el vostre cos.

Cet émetteur ne doit pas être Co-placé ou ne fonctionnant en même temps qu'aucune autre antenne ou émetteur. Cet équipement devrait être installé et actionné avec une distance minimum de 20 centimètres entre le radiateur et votre corps.

COMPLIMENT A LA UNIÓ EUROPEA I A L'ESPAI ECONÒMIC EUROPEU

CE

La marca CE aplicada al producte indica el compliment de les directives aplicables de la Unió Europea.

El text complet la Declaració de conformitat de la UE es troba a www.xerox.com/en-us/about/ehs.

Acord per a dispositius d'imatges de la UE Lot 4

Xerox ha acordat adoptar criteris de disseny per fomentar l'eficiència energètica i el rendiment mediambiental dels nostres productes segons la directiva de productes relacionats amb l'energia de la UE, en particular, segon la directiva de dispositius d'imatges Lot 4.

Els productes rellevants són productes d'ofici i de la llar que satisfan els criteris següents:

- Productes de format monocromàtic estàndard amb una velocitat màxima inferior a 66 imatges A4 per minut.
- Productes de format color estàndard amb una velocitat màxima inferior a 51 imatges A4 per minut

PER OBTENIR MÉS INFORMACIÓ SOBRE:	ANEU A:
Consum energètic i hora d'activació Configuració predefinida d'estalvi d'energia	Manual d'usuari o la guia de l'administrador del sistema a www.xerox.com/en-us/printing-equipment
Avantatges de la compra de productes amb la certificació ENERGY STAR®	www.energystar.gov
Avantatges mediambientals de la impressió a 2 cares Avantatges d'utilitzar gramatges de paper lleugers (60 g/m²) i del reciclatge Eliminació i tractament de cartutxos Participació de Xerox en iniciatives de sostenibilitat	www.xerox.com/en-us/about/ehs

Directiva de disseny ecològic de la UE Lot 19

Seguint la directiva de disseny ecològic de la Comissió Europea, el dispositiu d'emissions lumíniques contingut al producte o als components només s'utilitzarà per a la captura o projecció d'imatges, i no s'emprarà per a altres aplicacions.

ENERGY STAR

El programa ENERGY STAR és un esquema voluntari per promoure el desenvolupament i la compra de models energèticament eficients per reduir l'impacte mediambiental. Els detalles sobre el programa ENERGY STAR i els models compatibles amb l'ENERGY STAR es poden trobar al lloc web següent: www.energystar.gov.

ENERGY STAR i la marca ENERGY STAR són marques registrades als Estats Units.

El programa d'equips d'impressió d'imatges ENERGY STAR és un projecte conjunt entre dels governs dels Estats Units, la Unió Europea i el Japó, i la indústria d'equipament ofimàtic a fi de promoure copiadores, impressores, màquines de fax, equips multifunció, ordinadors personals i monitors eficients energèticament. La reducció del consum energètic d'aquests productes ajuda a combatre el boirum, la pluja àcida i els canvis climàtics a llarg termini gràcies a la disminució de les emissions derivades de la generació d'electricitat.

Per obtenir més informació sobre l'energia o altres temes relacionats, aneu a www.xerox.com/about-xerox/environment/enus.html o www.xerox.co.uk/about-xerox/environment/engb.html.

Consum energètic i hora d'activació

El nivell del consum d'electricitat del dispositiu depèn de la manera com s'utilitza. El dispositiu s'ha dissenyat i configurat per reduir el consum energètic.

Els modes d'estalvi d'energia s'han activat al dispositiu per reduir el consum energètic. Després de l'última impressió, el dispositiu passa al mode Preparada. En aquest mode, el dispositiu pot tornar a imprimir immediatament. Si el dispositiu no s'utilitza durant un interval de temps especificat, el dispositiu passa al mode de baixa energia i, després, al mode de suspensió. En aquests modes, només les funcions essencials romandran actives per reduir el consum energètic. El dispositiu triga més per produir la primera impressió després de sortir del mode d'estalvi d'energia que si es troba en mode Preparada. Aquest retard es produeix perquè el sistema s'està reactivant i és habitual a la majoria de dispositius d'impressió del mercat.

Només productes d'oficina

Per estalviar energia, podeu configurar els modes d'estalvi d'energia. Les opcions següents estan disponibles:

- Treball activat: El dispositiu s'activa quan detecta activitat. Per configurar el retard abans que el dispositiu entri al mode de suspensió, especifiqueu el nombre de minuts.
- Activació y suspensió en determinats moments: El dispositiu s'activa i es desactiva segons la programació especificada.
- Apagada automàtica: Perquè el dispositiu s'apagui després d'un determinat interval de temps en mode de suspensió, seleccioneu Apagada automàtica. Per configurar el retard abans que la impressora s'apagui de l'opció del mode de suspensió, especifiqueu el nombre d'hores.

Nota: La unitat USB i l'activitat de xarxa cablejada o sense fil restableixen els temporitzadors d'estalvi d'energia.

La impressora s'entrega de fàbrica amb els diagnòstics del Xerox Remote Print Services, que pot interrompre o retardar el mode de suspensió i el mode de baixa energia. Per obtenir informació sobre les opcions del Xerox Remote Print Services features, poseu-vos en contacte amb l'administrador del sistema o consulteu la *System Administrator Guide* (Guia de l'administrador del sistema) a www.xerox.com/office/PLB91XXdocs.

Per canviar la configuració d'estalvi d'energia, consulteu la *Guia de l'usuari* a www.xerox.com/office/PLB91XXdocs. Per obtenir més informació, poseu-vos en contacte amb l'administrador del sistema o consulteu la *System Administrator Guide* (Guia de l'administrador del sistema).

Per activar el mode d'apagada automàtica, poseu-vos en contacte amb l'administrador del sistema. Per obtenir més informació, consulteu la *System Administrator Guide* (Guia de l'administrador del sistema) a www.xerox.com/office/PLB91XXdocs.

El dispositiu ha obtingut el certificat ENERGY STAR® segons els requisits del programa ENERGY STAR per a equips de processament d'imatges. L'interval de transició del mode Preparada al mode de baixa energia es pot configurar amb com a màxim 60 minuts. El valor predefinit és 15 per minuts. L'interval de transició del mode de baixa energia al mode de suspensió es pot configurar amb com a màxim 60 minuts. El valor predefinit s'ha configurat com a 45 per minuts. L'interval total de transició del mode Preparada al mode de suspensió es pot configurar amb com a màxim 60 minuts.

Per canviar la configuració d'estalvi d'energia o habilitar l'activació automàtica, poseu-vos en contacte amb l'administrador del sistema o consulteu la guia de l'administrador del sistema de la copiadora/impressora *Xerox® PrimeLink® B9100/B9110/B9125/B9136* a www.xerox.com/office/PLB91XXdocs.

Nota: El canvi de l'interval d'estalvi d'energia predefinit pot resultar en un consum energètic més gran al dispositiu. Abans de desactivar el mode d'estalvi d'energia o de configurar un interval d'activació llarg, tingueu en compte l'augment del consum energètic del dispositiu.

EPEAT

Aquest dispositiu s'ha registrat al directori de l'EPEAT per satisfer les propietats de l'etiqueta ecològica. S'inclou l'habilitació del mode de suspensió predefinit de fàbrica. En mode de suspensió, la impressora utilitza menys d'1 W d'energia.

Per obtenir més informació sobre la participació de Xerox en iniciatives de sostenibilitat, aneu a www.xerox.com/about-xerox/environment/enus.html or www.xerox.co.uk/about-xerox/environment/engb.html.

Avantatges mediambientals de la impressió a 2 cares

La majoria de productes de Xerox® poden imprimir a dues cares (aquesta funcionalitat es coneix com a impressió a 2 cares). Això permet imprimir a les dues cares del paper automàticament i, per tant, facilita la reducció de l'ús de recursos valuosos mitjançant la reducció del consum de paper. L'acord sobre dispositius d'imatge Lot 4 requereix que als models que produeixen una quantitat igual o superior a 40 ppm en color, o superior a 45 ppm monocromàtic, la funció d'impressió a 2 cares s'hagi activat automàticament durant la configuració i la instal·lació del controlador. Alguns models de Xerox® amb velocitats inferiors també es poden configurar amb la impressió a 2 cares predefinida al moment de la instal·lació. L'ús continuat de la funció a dues cares reduirà l'impacte mediambiental de la vostra feina. Tot i això, si voleu imprimir a 1 cara, podeu canviar la configuració d'impressió al controlador d'impressió.

Tipus de paper

El producte es pot utilitzar per imprimir en paper nou o reciclat, aprovat segons un esquema d'administració mediambiental que satisfà els estàndards EN12281 o similars. En determinades aplicacions es pot utilitzar paper més lleuger (60 g/m²) i, per tant, format amb menys material, per estalviar recursos per a la impressió. Es recomana comprovar si satisfà les vostres necessitats d'impressió.

COMPLIMENT AMB LA UNIÓ ECONÒMICA EUROASIÀTICA

La marca EAC aplicada al producte indica la certificació per utilitzar-lo als mercats dels estats membres de la unió duanera.

TURKEY ROHS REGULATION (NORMATIVA ROHS DE TURQUIA)

En compliment de l'article 7 (d), mitjançant aquest document confirmem que "compleix la normativaEEE".

“EEE yönetmeliðine uygundur.”

COMPLIMENT DEL ROHS D'UCRAÏNA

Обладнання відповідаєвимогам Технічного регламенту щодо обмеження використання деяких небезпечних речовин в електричному та електронному обладнані, затвердженого постановою Кабінету Міністрів України від 3 грудня 2008 № 1057.

El dispositiu satisfà els requisits de les regulacions tècniques aprovades per la resolució del govern d'Ucraïna del 3 de desembre de 2008 pel que fa a les restriccions de l'ús de determinades substàncies perjudicials en dispositius elèctrics i electrònics.

Certificat de seguretat

El dispositiu compleix l'IEC i els estàndards EN de seguretat del producte certificats per un laboratori de proves normatives nacionals.

Fulls de dades de seguretat

Per obtenir informació sobre la seguretat dels materials referent a la impressora, visiteu:

- Adreça web: https://safetysheets.business.xerox.com/en-us/
- EE UU i el Canadà: 1-800-ASK-XEROX (1-800-275-9376)
- En altres mercats, envieu una sol·licitud de correu electrònic a EHS-Europe@xerox.com

Normatives sobre l'ús de fotocopiadores

ESTATS UNITS

El congrés, per llei, ha prohibit la reproducció dels elements següents sota circumstàncies específiques. La persona que faci reproduccions de les característiques descrites pot ser condemnat a pagar una multa o a anar a la presó.

1. Obligacions o bons del Govern dels Estats Units, com:
   - Certificats de deute.
   - Moneda de bancs nacionals.
   - Cupons de bons.
   - Bitllets de la Reserva Federal.
   - Certificats d'autenticitat de plata.
   - Certificats d'autenticitat d'or.
   - Bons dels Estats Units.
   - Lletres del tresor.
   - Lletres de la Reserva Federal.
   - Lletres fraccionades.
   - Certificats de dipòsit.
   - Paper moneda.
   - Bons i obligacions de certes agències governamentals, com l'FHA, etc.
   - Bons. Els bons d'estalvi dels Estats Units poden fotografiar-se només per a finalitats publicitàries en relació a les campanyes de venda d'aquests bons.
   - Segells de l'agència d'impostos dels Estats Units. Si cal reproduir un document legal on hi apareix un segell d'impostos cancel·lat, es pot fer sempre que la reproducció del document es faci per a finalitats legals.
   - Segells de correus, nous o validats. Es poden fotografiar els segells de correus per a finalitats filatèliques, sempre que la reproducció sigui en blanc i negre i que les dimensions estiguin per sota del 75 % o per sobre del 150 % de les dimensions de l'original.
   - Girs postals.
   - Bitllets, xecs o girs emesos per agents de l'estat dels Estats Units.
   - Segells i altres elements representatius de valor, de qualsevol denominació, que s'hagin emès o poden emetre's amb l'aprovació d'una llei del congrés dels Estats Units.
   - Certificats de compensació liquidats per als veterans de les guerres mundials.
2. Obligacions o valors de qualsevol govern, banc o corporació estrangers.

3. Materials protegits per drets d'autor, excepte si s'ha obtingut permís del propietari dels drets d'autor o la reproducció es troba inclosa dintre de les disposicions de drets de reproducció permesos per a biblioteques o d'ús legítim ("fair use") contemplades per la llei de drets d'autor. Podeu obtenir més informació sobre aquestes disposicions del Copyright Office, Library of Congress, Washington, D.C. 20559. Demaneu el volant R21.
4. Certificat de ciutadania o de naturalització. Es poden fotografiar els certificats de naturalització estrangers.
5. Passaports. Els passaports estrangers es poden fotografiar.
6. Papers d'immigració.
7. Targetes de registre del servei militar.
8. Papers d'inducció en servei selectiu que incloguin qualsevol informació de persona registrada següent:
   - Guanys o ingressos.
   - Antecedents judicials.
   - Condició física o mental.
   - Estat de dependència.
   - Servei militar prestat.
   - Excepció: Els certificats de baixa de l'exèrcit dels Estats Units poden fotografiar-se.
9. Distintius, targetes d'identificació o insígnies que du el personal militar o els membres dels diferents departaments federals, tals com l'FBI, el Tresor, etc. (excepte si la fotografia ha estat encarregada pel cap d'un d'aquests departaments o oficines).

La reproducció dels següents elements també es prohibeix a certs estats:

- Llicències d'automòbil.
- Carnets de conduir.
- Certificats o títols de propietat d'automòbils.

Aquesta llista no és exhaustiva, i no ens fem responsables de la seva exhaustivitat o precisió. En cas de dubte, consulteu-ho amb el vostre advocat.

Per obtenir més informació sobre aquestes disposicions, poseu-vos en contacte amb el Copyright Office, Library of Congress, Washington, D.C. 20559. Demaneu el volant R21.

CANADÀ

El parlament, per llei, ha prohibit la reproducció dels elements següents sota circumstàncies específiques. La persona que faci reproduccions de les característiques descrites pot ser condemnat a pagar una multa o a anar a la presó.

- Bitllets de banc o paper moneda vigents
- Obligacions, títols, bons o garanties d'un govern o d'un banc
- Títols o timbres del Tresor Públic
- El segell públic del Canadà o d'una de les seves províncies, o el segell d'una organització o autoritat governamental del Canadà, o d'una cort de justícia

- Proclamacions, ordres, normes, nomenaments o notes a tal efecte (amb la intenció de fer-los passar com documents impresos per la Queens Printer for Canada o el servei d'impressió equivalent d'una província del Canadà)
- Marques, insígnies, segells, embalatges o dissenys fets servir per part del Govern del Canadà o d'una de les seves províncies, el govern d'un estat que no sigui el del Canadà o un departament, consell, comissió o agència establerta pel Govern del Canadà o d'una de les seves províncies o d'un govern d'un estat que no sigui el del Canadà
- Segells impresos o adhesius fets servir per a finalitats d'ingressos per part del Govern del Canadà o d'una de les seves províncies o el govern d'un estat que no sigui el del Canadà
- Documents o registres guardats per funcionaris que tenen la tasca de fer o publicar còpies certificades d'aquests documents, on es fa passar la còpia com una còpia certificada del document
- Material protegit per drets d'autor o marques comercials de qualsevol tipus sense el consentiment del propietari dels drets d'autor o de la marca comercial

Aquesta llista es proporciona per a la seva comoditat però no és exhaustiva, i no ens fem responsables de la seva exhaustivitat o precisió. En cas de dubte, poseu-vos en contacte amb el vostre advocat.

ALTRES PAÏSOS

La còpia de determinats documents pot ser il·legal al vostre país. La persona que faci reproduccions de les característiques descrites pot ser condemnat a pagar una multa o a anar a la presó.

- Bitllets
- Xecs bancaris
- Bons i valors de bancs i de l'estat
- Passaports i carnets d'identitat
- Materials amb copyright o marques comercials sense el permís del propietari
- Segells i altres instruments negociables

Aquesta llista no és exhaustiva, i no assumim cap responsabilitat referent a la seva exhaustivitat o precisió. En cas de dubte, consulteu-ho amb un advocat.

Normatives sobre l'ús dels faxos

ESTATS UNITS

Requisits de capçalera d'enviament de fax

La llei de protecció dels consumidors relativa a ús de telèfons anomenada Telephone Consumer Protection Act de l'any 1991 converteix en il·legal fer servir un ordinador o un altre dispositiu electrònic, inclosos els faxos, per enviar un missatge que no contingui de forma clara en un marge superior o inferior de cada pàgina o a la primera pàgina de la transmissió la data i l'hora d'enviament i una identificació de l'empresa, organització o particular que envia el missatge, a més del número de telèfon de la màquina que fa l'enviament o el nom de l'empresa, entitat o particular. El número de telèfon proporcionat no pot ser un número que comenci per 900 ni cap número que excedeixi els càrrecs de transmissió locals o de llarga - distància.

Per obtenir instruccions sobre com programar la informació de capçalera d'enviament de fax, consulteu l'apartat de configuració de paràmetres predefinits de la transmissió al *Manual d'administrador del sistema*.

Data Coupler Information (Informació sobre l'acoblador de dades segons la normativa dels EUA)

Aquest equip compleix amb la normativa FCC (Part 68) i els requisits de l'Administrative Council for Terminal Attachments (ACTA). A la coberta de l'equip hi ha una etiqueta que conté, d'entre altra informació, un identificador de producte amb el format US:AAAEQ##TXXXX. Si se us demana, cal que proporcioneu aquest número a l'empresa de telefonia.

L'endoll i la presa que es fan servir per connectar aquest equip a la xarxa elèctrica i telefònica del local cal que compleixin amb la normativa FCC (Part 68) aplicable i els requisits adoptats per ACTA. S'ha de proporcionar un cable telefònic i un endoll modular amb aquest producte. Es connecta a una presa modular compatible. Vegeu les instruccions d'instal·lació per a més informació.

Podeu establir la connexió a la impressora amb seguretat mitjançant la presa modular estàndard següent: USOC RJ-11C fent servir el cable de telèfon homologat (amb connectors modulars) que s'inclou al kit d'instal·lació. Vegeu les instruccions d'instal·lació per a més informació.

El Ringer Equivalence Number (REN) es fa servir per determinar el nombre de dispositius que es poden connectar a una sola línia telefònica. Un excés de RENs en una mateixa línia telefònica pot fer que els dispositius deixin de sonar quan rebin una trucada entrant. A la majoria d'àrees (però no a totes) la suma de RENs no ha de superar el valor de cinc (5). Per estar segur del nombre de dispositius que es poden connectar a una línia, tal com ve determinat pel REN, poseu-vos en contacte amb la vostra empresa de telefonia local. Per a productes aprovats després del 23 de juliol del 2001, el REN forma part de l'identificador del producte, amb el format US: AAAEQ##TXXXX. Els dígits representats per ## són el REN sense la coma de separació de decimals (per exemple, 03 és un REN de 0,3). Per a productes anteriors, el REN es mostra per separat a l'etiqueta.

Per demanar el servei correcte de l'empresa de telefonia, pot ser que calgui mencionar els següents codis:

- Facility Interface Code (FIC) = 02LS2
- Service Order Code (SOC) = 9.0Y

Atenció: Demaneu el tipus de connector modular de la vostra línia a la vostra empresa de telefonia. Si connecteu aquesta màquina a un connector no autoritzat, podeu fer malbé l'equip de l'empresa de telefonia. Vós, i no Xerox, us feu responsable de qualsevol dany causat per la connexió d'aquesta màquina a una presa no autoritzada.

Si aquest equip Xerox® causa danys a la xarxa telefònica, l'empresa de telefonia pot ser que anul·li el servei de la línia a la qual es troba connectat. Si no us poden avisar amb antelació, l'empresa de telefonia us avisarà de la desconnexió al més aviat possible. Si l'empresa de telefonia interromp el servei, poden comunicar-vos el vostre dret de presentar una queixa al FCC en cas que ho cregueu necessari.

L'empresa de telefonia pot canviar de lloc, d'equip, d'operacions o de procediments d'una manera que afecti el funcionament de l'equip. Si l'empresa de telefonia canvia algun element d'una manera que afecti el funcionament de l'equip, us ho haurà de notificar perquè feu les modificacions necessàries per mantenir un servei sense interrupcions.

Si us trobeu amb problemes amb l'equip de Xerox®, poseu-vos en contacte amb el centre de serveis apropiat per obtenir informació sobre reparacions o la garantia. El menú Estat de la màquina de la impressora i la part posterior de la secció Resolució de problemes del Manual de l'usuari contenen informació de contacte. Si l'equip causa danys a la xarxa telefònica, l'empresa de telefonia pot demanar-vos que desconnecteu l'equip fins que es resolgui el problema.

Només un representant del servei tècnic de Xerox o un proveïdor autoritzat de serveis tècnics de Xerox tenen autorització per fer reparacions a la màquina. Això és aplicable a qualsevol moment durant o després del període de garantia del servei. Si es realitza una reparació no autoritzada, el que queda de període de garantia queda anul·lat.

Aquest equip no s'ha de fer servir amb línies de conferència. Les connexions a serveis de línia de conferència estan subjectes a les tarifes de l'estat. Poseu-vos en contacte amb la comissió d'utilitats pública, la comissió de serveis públics o la comissió de corporacions per a més informació.

Pot ser que la vostra oficina tingui un equip d'alarma de cablejat especial connectat a la línia telefònica. Assegureu-vos que la instal·lació d'aquest equip de Xerox® no desactiva l'equip d'alarma.

Si teniu preguntes sobre què pot inhabilitar l'equip d'alarma, poseu-vos en contacte amb la vostra empresa de telefonia o amb un instal·lador professional.

CANADÀ

Aquest producte satisfà les especificacions tècniques del Canadà.

Un representant designat pel proveïdor s'ha d'encarregar de coordinar les reparacions dels dispositius amb certificat. Les reparacions o alteracions fetes al dispositiu per part de l'usuari o un funcionament erroni del dispositiu pot causar que l'empresa de telecomunicacions us demani que desconnecteu el dispositiu.

Per a protegir l'usuari, assegureu-vos que la impressora té una connexió a terra correcta. Les connexions elèctriques a terra de la utilitat d'energia elèctrica, de les línies telefòniques i dels sistemes de canonades d'aigua, si n'hi ha, s'han d'interconnectar. Aquesta precaució pot ser vital en àrees rurals.

AVÍS: No intenteu dur a terme vós mateix aquest tipus de connexions. Poseu-vos en contacte amb l'autoritat d'inspecció elèctrica apropiada o amb un electricista per muntar una connexió a terra.

El Ringer Equivalence Number (REN) assignat a cada dispositiu de terminal indica el nombre màxim de terminals que es poden connectar a una interfície de telèfon. La terminació en una interfície pot consistir de qualsevol combinació de dispositius. L'única limitació del nombre de dispositius és que la suma de Ringer Equivalent Numbers de tots els dispositius no sigui superior a 5. Per determinar al valor REN canadenc, consulteu l'etiqueta del dispositiu.

Canadà CS–03, número 9

Aquest producte s'ha provat i és compatible amb el CS–03 (número 9).

UNIÓ EUROPEA

Directiva relativa als equips de ràdio i equips terminals de telecomunicacions

Aquest dispositiu de Xerox® has estat certificat per Xerox® per a terminals senzilles paneuropees a la xarxa telefònica pública de commutació (RTPC) segons la directiva 1999/5/CE.

Aquest dispositiu s'ha dissenyat per funcionar amb les xarxes telefòniques públiques de commutació i amb dispositius PBX compatibles dels països següents:

CERTIFICACIONS DE COMPATIBILITAT DE PBX I XARXA PANEUROPEA ANALÒGICA PSTN		
Àustria	Grècia	Països Baixos
Bèlgica	Hongria	Noruega
Bulgària	Islàndia	Polònia
Xipre	Irlanda	Portugal
República Txeca	Itàlia	Romania
Dinamarca	Letònia	Eslovàquia
Estònia	Liechtenstein	Eslovènia
Finlàndia	Lituània	Espanya
França	Luxemburg	Suècia
Alemanya	Malta	Regne Unit

Aquest producte ha estat provat i compleix la normativa TBR21 o ES 103 021-1/2/3 o ES 203 021-1/2/3, que és una especificació tècnica per a equips de terminal per a ús en xarxes de telèfon de commutació analògica a l'espai econòmic europeu.

Si teniu problemes amb el producte, poseu-vos en contacte amb el vostre representant local de Xerox. El producte es pot configurar perquè sigui compatible amb les xarxes d'altres països. Abans de tornar a connectar el dispositiu a una xarxa d'un altre país, poseu-vos en contacte amb el representant de Xerox per obtenir assistència.

Nota: Tot i que aquest producte tant es pot fer servir amb la marcació per obertura/tancament del bucle (per pulsacions) com la marcació multifreqüència de doble (per tons) coneguda com a DTMF, recomanem que escolliu DTMF. DTMF ofereix trucades més fiables i ràpides.

Nota: La modificació d'aquest producte, la seva connexió a un programari o a un aparell de control extern no autoritzat per Xerox invalidarà aquesta certificació.

NOVA ZELANDA

1. La concessió d'un Telepermit per als elements dels dispositius de terminal indica només que Telecom ha acceptat que l'element satisfà les condicions mínimes per connectar-se a la xarxa. No indica cap patrocini del producte per part de Telecom, ni proporciona cap garantia ni implica que cap producte Telepermitted sigui compatible amb els serveis de xarxa de Telecom. Per sobre de tot, no proporciona cap garantia sobre el funcionament global correcte amb altres dispositius de Telepermitted d'altres models o fabricants.

   El dispositiu pot no poder funcionar correctament a les altes velocitats de dates especificades. És molt possible que les connexions a 33,6 kbps i 56 kbps es limitin a índex de bits inferiors en connectar-se a determinades implementacions de PSTN. Telecom no acceptarà cap responsabilitat per les dificultats derivades d'aquestes circumstàncies.

2. Desconnecteu el dispositiu immediatament si es malmet, i encarregueu la seva eliminació o reparació.
3. El mòdem no s'hauria d'utilitzar de manera que perjudiqui als altres clients de Telecom.
4. El dispositiu està equipat amb marcatge de pulsos, mentre que l'estàndard de Telecom és el marcatge de tons DTMF. No es garanteix de cap manera que les línies de Telecom seguiran admetent el marcatge per pulsos.
5. L'ús del marcatge de pulsos quan el dispositiu es connecta a una línia compartida amb altres dispositius pot produir interferències i causar efectes de resposta incorrecta. En aquest cas, no contacteu amb servei d'errors de Telecom.
6. El marcatge de tons de DTMF és el mètode preferit perquè és més ràpid que el marcatge de pulsos i ja està disponible a la majoria de centraletes de Nova Zelanda.

Warning: Mitjançant el dispositiu no es poden realitzar trucades al 111 ni altres tipus de trucades durant una apagada de l'alimentació.

7. Aquest dispositiu pot no facil·litar la transferència de trucades a altres dispositius connectats a la mateixa línia.
8. Alguns paràmetres requerits per garantir la compatibilitat amb els requisits de Telecom Telepermit depenen de l'equipament associat al dispositiu. L'equipament associat ha de configurar-se per operar amb els límits següents per satisfer les especificacions de Telecom:

   Per realitzar trucades repetides al mateix número:

   - No s'haurien d'intentar realitzar més de 10 trucades al mateix número en un període de 30 minuts per a cada inici de trucada manual, i
   - El dispositiu ha de penjar durant un període de com a mínim 30 segons entre la finalització d'un intent de trucada i el següent intent.

   Per realitzar trucades automàtiques a diversos números:

Cal que el dispositiu garanteixi que les trucades automàtiques a diversos números estaran separades per intervals de com a mínim cinc segons entre el final de l'intent d'una trucada i el començament de l'intent següent.

9. Per garantir un funcionament correcte, el total de RN de tots els dispositius connectats a una sola línia en qualsevol moment no pot ser superior a cinc.

SUDÀFRICA

Aquest mòdem s'ha de fer servir en combinació amb un dispositiu de protecció contra pics de tensió.

Reciclatge i eliminació

Aquest apèndix conté:

Tots els països..... 300
North America (Amèrica del Nord)..... 301
Unió Europea 302
Altres països..... 303

Tots els països

A l'hora de gestionar l'eliminació del producte, tingueu present que pot contenir coure, mercuri, perclorat i altres materials l'eliminació dels quals pot estar regulada per motius mediambientals. La presència d'aquests materials compleix les normatives generals aplicables en el moment en què es va comercialitzar. Per a més informació sobre el reciclatge i l'eliminació de la màquina, consulteu al vostre ajuntament. Material perclorat: Aquest producte pot contenir un o més elements que contenen perclorat, com ara bateries. Pot ser que calgui una manipulació especial. Consulteu www.dtsc.ca.gov/hazardouswaste/perchlorate.

EXTRACCIÓ DE LES BATERIES

Les bateries només les pot substituir una empresa de servei aprovada pel fabricant.

North America (Amèrica del Nord)

Xerox té en marxa un programa de recuperació i reutilització/reciclatge d'equips. Poseu-vos en contacte amb el vostre representant de Xerox (1-800-ASK-XEROX) per determinar si aquest producte de Xerox participa en el programa. Per obtenir més informació sobre els programes mediambientals de Xerox, aneu a www.xerox.com/en-us/about/ehs.

Per a més informació sobre el reciclatge i l'eliminació de la màquina, consulteu al vostre ajuntament.

Unió Europea

Aquests símbols indiquen que el producte no es pot eliminar amb la resta de residus de la llar, segons la directiva de residus derivats de dispositius elèctrics i electrònics (WEEE, directiva 2012/19/UE), la directiva de bateries (2006/66/CE) i la legislació nacional per a la implementació d'aquestes directives.

Si hi ha un símbol químic imprès a sota del símbol que es mostra més amunt, segons la directiva de bateries, això indica que la bateria o l'acumulador conté un metall pesant (Hg = mercuri, Cd = cadmi, Pb = plom) en una concentració superior a un llindar aplicable especificat a la directiva de bateries.

Alguns equips es poden fer servir tant en entorns domèstics com professionals o empresarials. Les residències privades a la Unió Europea poden retornar els dispositius electrònics i elèctrics usats a instal·lacions de recollida designades de forma gratuïta. Per a més informació sobre la recollida i el reciclatge de productes i piles usades, consulteu al vostre ajuntament, al servei de recollida de residus o al punt de venda on heu adquirit els aparells. En alguns estats membres, amb la compra d'una màquina nova s'ha de retornar l'antiga sense cap cost. Per obtenir més informació, poseu-vos en contacte amb el distribuïdor.

A les empreses de la Unió Europea, d'acord amb la legislació europea, l'eliminació dels aparells elèctrics i electrònics usats s'ha de dur a terme segons els procediments acordats. Si desitgeu eliminar dispositius elèctrics o electrònics, poseu-vos en contacte amb el subministrador o el distribuïdor, el proveïdor local o el representant de Xerox per obtenir informació sobre la devolució en finalitzar la vida útil abans d'eliminar-los.

La gestió incorrecta d'aquest tipus de residus podria tenir un efecte perjudicial en l'entorn i la salut pública per la possible presència de substàncies tòxiques generalment associada amb els dispositius elèctrics o electrònics. La vostra cooperació en l'eliminació correcta del producte contribuirà a fer un ús eficaç dels recursos naturals.

RECICLATGE FORA DE LA UNIÓ EUROPEA

Aquests símbols només són vàlids a la Unió Europea. Si voleu desfer-vos d'aquest material, poseu-vos en contacte amb les autoritats locals o amb el vostre distribuïdor i pregunteu quin és el mètode correcte d'eliminació de residus i reciclatge.

Altres països

Poseu-vos en contacte amb les autoritats de gestió de residus locals i demaneu indicacions de com ho heu de fer.

Safata 5 (especial)

Aquest apèndix conté:

Informació general de la safata 5 (especial) 306
Col·locació de suports a la safata 5 (especial) 307
Especificacions de la safata 5 (especial) 316

Informació general de la safata 5 (especial)

La safata 5, també anomenada safata especial, admet tot tipus de material amb diversos gramatges i mides. La safata 5 té una capacitat màxima de 250 fulls de paper de 80 g/m².

La impressora disposa de tres maneres de connectar la safata 5 a la impressora:

- Muntar-la a l'alimentador d'alta capacitat de gran format d'1 o 2 safates
- Muntar-la a l'alimentador d'alta capacitat opcional
- Muntar-la directament a la impressora

Hi ha dos models de safata 5 disponibles:

- Safata especial estàndard: Utilitzeu aquesta safata amb qualsevol de les tres opcions de muntatge.
- Safata especial opcional per a full extrallargs: Utilitzeu aquesta safata només amb l'alimentador d'alta capacitat de gran format d'1 o 2 safates.

Els tipus i els gramatges de paper admesos per a la safata 5 varia segon la connexió de la safata a la impressora. Per obtenir més informació, consulteu Especificacions de la safata 5 (especial).

Podeu col·locar tots els materials admesos per la configuració de la safata 5 a qualsevol model de safata 5, però si els fulls tenen una llargària de més de 488 mm (19,21 polz.), per als millors resultats, utilitzeu la safata especial per a fulls extragrans muntada a l'alimentador d'alta capacitat de gran format.

Col·locació de suports a la safata 5 (especial)

CÀRREGA DE SUPORTS A LA SAFATA ESPECIAL ESTÀNDARD

1. Feu lliscar les guies a la mida del paper corresponent.

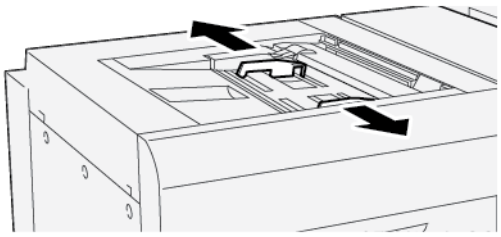

2. Seleccioneu el paper corresponent per al vostre treball d'impressió.
3. Obriu la raima amb la cara de les juntures cap amunt.
4. Abans de col·locar paper a la safata a paper, airegeu els fulls.
5. Col·loqueu el paper a la safata.
6. Ajusteu les guies de manera que toquin les vores de la pila.

   Es mostra la pantalla Propietats de la safata.

   Nota: No carregueu paper per damunt de la línia de capacitat màxima a les guies.

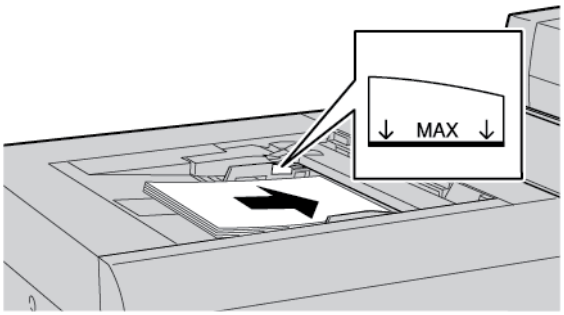

7. A la finestra Propietats de la safata comproveu que se selecciona la informació correcta (com ara la mida, el tipus i el gramatge) i que coincideix amb el material d'impressió a la safata.
8. Per guardar la informació i tancar la finestra Propietats de la safata, seleccioneu **D'acord**.

COL·LOCACIÓ DE SUPORTS A LA SAFATA ESPECIAL OPCIONAL PER A FULLS EXTRALLARGS

Per col·locar material d'impressió a la safata especial per a fulls extrallargs, a la safata 5:

1. Afluixeu els quatre cargols a la guia de la vora frontal.

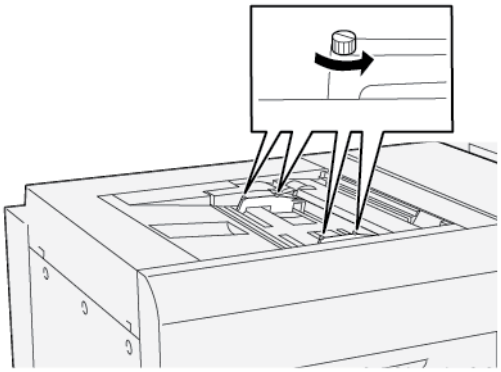

Important: Abans de realitzar qualsevol ajust, afluixeu les dues cares de la guia. Si ajusteu les guies amb massa força, es poden alinear incorrectament i fer que calgui una trucada de servei tècnic.

2. Feu lliscar les guies a la mida del paper corresponent.

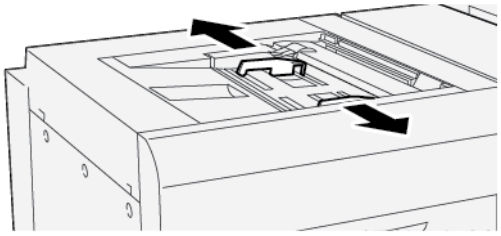

3. Seleccioneu els suports corresponents per al vostre treball d'impressió.
4. Obriu el material d'impressió amb la cara de les juntures cap amunt.
5. Abans de col·locar paper a la safata especial per a paper extrallarg, airegeu els fulls de paper.
6. Inseriu el material d'impressió a la safata 5.

Nota: Per reduir el risc de que s'introdueixin diversos fulls a la impressora, per a fulls de una llargada superior a 488 mm (19,21 polz.), col·loqueu cada full de forma separada. La mida màxima de paper és de 20 fulls.

7. Ajusteu les guies de manera que toquin les vores de la pila.

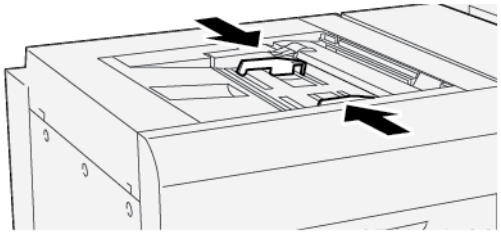

La finestra Propietats de la safata es mostra al tauler de control.

Nota: No carregueu paper per damunt de la línia de capacitat màxima a les guies.

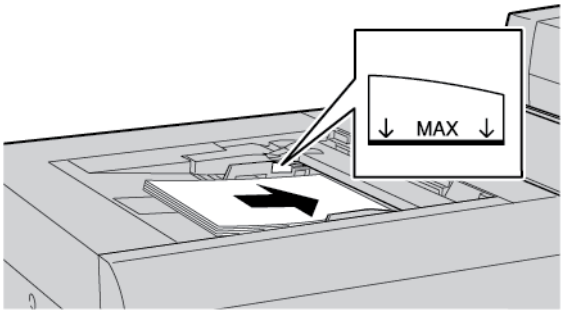

8. Ajusteu els quatre cargols a la guia de la vora frontal.

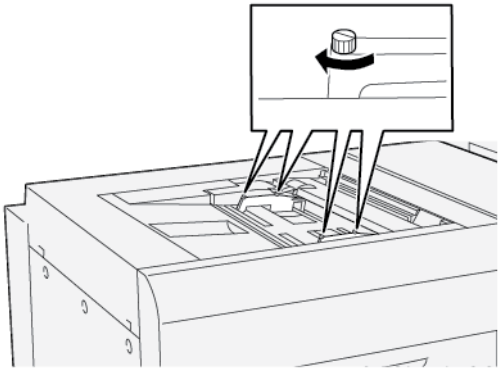

9. A la finestra Propietats de la safata comproveu que se selecciona la informació correcta (com ara la mida, el tipus i el gramatge) i que coincideix amb el material d'impressió a la safata especial per a material extragran.
10. Per guardar la informació i tancar la finestra Propietats de la safata, seleccioneu **D'acord**.

Ajusteu del biaix en paper llarg

Nota: Aquest procediment s'aplica només a la càrrega de paper a la safata especial extragran.

Si realitzeu el procediment d'alineació automàtica i no finalitza correctament, ajusteu el biaix.

Per verificar l'alineació, ajusteu el biaix i:

1. A la guia frontal, afluixeu els quatre cargols.

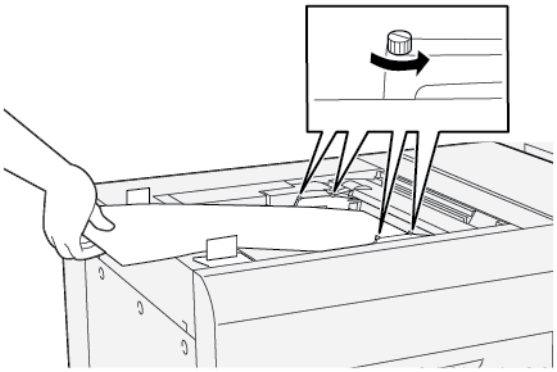

Important: Abans de realitzar qualsevol ajust, afluixeu les dues cares de les guies de les vores frontals. Si ajusteu les guies amb massa força, es poden alinear incorrectament i fer que calgui una trucada de servei tècnic.

2. Col·loqueu el paper.
3. Ajusteu les guies frontals de la safata especial extragran i les guies de la vora posterior de l'alimentador extragran perquè les guies estiguin tan paral·leles a la impressora com es pugui.
4. Realitzeu el procediment Ajust d'alineació automàtic. Consulteu la *Guia de l'administrador del sistema de la impressora/copiadora Xerox® PrimeLink® B9100/B9110/B9125/B9136*.

Nota: Només l'administrador del sistema pot realitzar el procediment d'ajust d'alineació automàtic.

Si el resultat de l'alineació automàtica no és correcte, seguiu amb el pas següent.

5. Afluixeu els quatre cargols a la guia de la vora frontal.

6. Moveu la vora posterior del paper a la posició que correspon al nivell de biaix.
   - Si el biaix és cap a l'esquerra, utilitzeu la vora frontal dreta del paper com a punt de pivot.
   - Si el biaix és cap a la dreta, utilitzeu la vora frontal esquerra del paper com a punt de pivot.

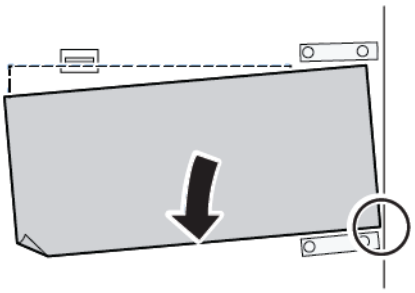

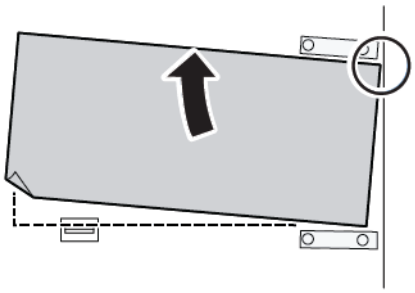

IMATGE	AJUST DE LA GUIA POSTERIOR	AJUST DE LA GUIA FRONTAL
El biaix s'orienta cap a l'esquerra.	Moveu les guies cap avall. 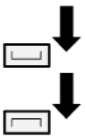	El costat dret es més alt. El costat esquerre és més baix. 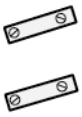
El biaix s'orienta cap a la dreta. 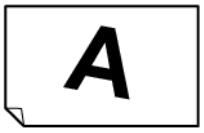	Moveu les guies cap amunt. 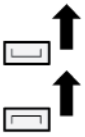	El costat dret és més baix. El costat esquerre és més alt. 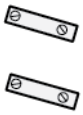

7. Ajusteu els quatre cargols a la guia de la vora frontal. Per ajustar la mida del paper, ajusteu la guia de la vora posterior.

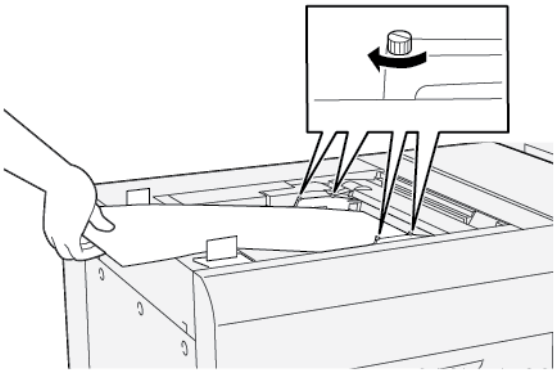

8. Torneu a realitzar el procediment Ajust d'alineació automàtic. Consulteu la *Guia de l'administrador del sistema de la impressora/copiadora Xerox® PrimeLink® B9100/B9110/B9125/B9136*.

COL·LOCACIÓ DE PAPER PERFORAT A LA SAFATA 5 (SAFATA ESPECIAL)

Important: Si s'utilitza la safa especial extragran, abans de continuar, afluixeu els quatre cargols de bloqueig a les guies del paper. Per obtenir més informació, consulteu Col·locació de suports a la safata especial opcional per a fulls extrallargs.

Col·loqueu i alineeu la vora de paper perforat amb els forats contra la vora dreta de la safata.

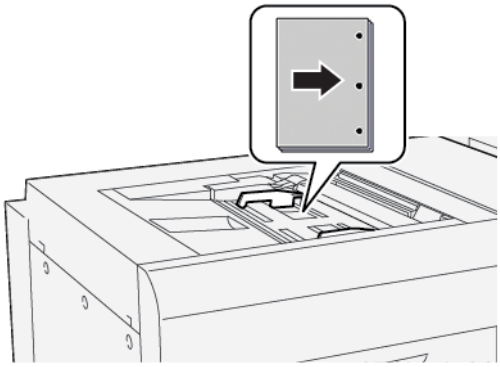

CÀRREGA DE TRANSPARÈNCIES A LA SAFATA 5 (SAFATA ESPECIAL)

Important: Si s'utilitza la safa especial extragran, abans de continuar, afluixeu els quatre cargols de bloqueig a les guies del paper. Per obtenir més informació, consulteu Col·locació de suports a la safata especial opcional per a fulls extrallargs.

Col·loqueu transparències amb alimentació per la vora llarga i alineeu la vora de les transparències contra la vora dreta de la safata amb la cara d'impressió cap amunt.

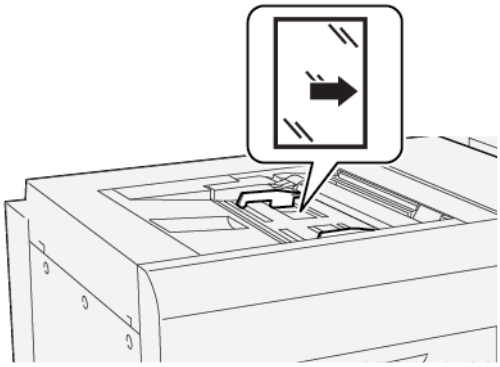

COL·LOCACIÓ DE SEPARADORS A LA SAFATA 5 (ESPECIAL)

Important: Si s'utilitza la safa especial extragran, abans de continuar, afluixeu els quatre cargols de bloqueig a les guies del paper. Per obtenir més informació, consulteu Col·locació de suports a la safata especial opcional per a fulls extrallargs.

Col·loqueu separadors amb alimentació per la vora llarga i la cara d'impressió cap amunt. Alineeu la vora recta dels separadors contra la vora dreta de la safata, amb les pestanyes cap a l'esquerra.

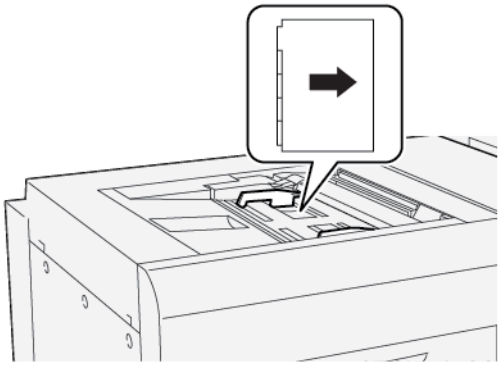

Col·locació de separadors ordenats amb classificació directa

Col·loqueu els separadors amb classificació directa amb el primer separador en blanc cap a la part frontal de la safata.

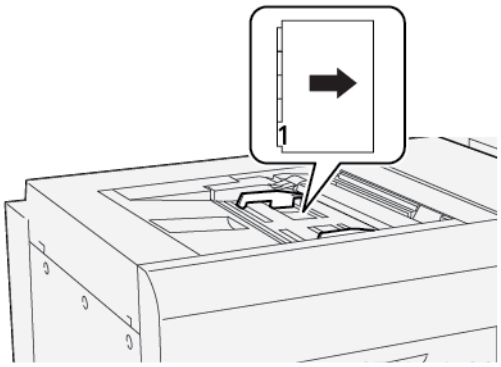

Col·locació de separadors ordenats amb classificació inversa

Col·loqueu els separadors amb classificació inversa amb el primer separador en blanc cap a la part posterior de la safata.

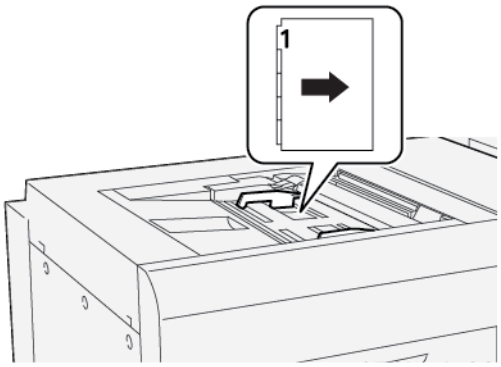

COL·LOCACIÓ DE POSTALS A LA SAFATA 5 (ESPECIAL)

Important: Si s'utilitza la safa especial extragran, abans de continuar, afluixeu els quatre cargols de bloqueig a les guies del paper. Per obtenir més informació, consulteu Col·locació de suports a la safata especial opcional per a fulls extrallargs.

Col·locació de postals amb alimentació per la vora curta i la cara d'impressió cap amunt.

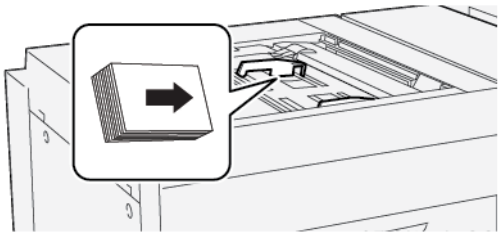

COL·LOCACIÓ DE SOBRES A LA SAFATA 5 (ESPECIAL)

Important: Si s'utilitza la safa especial extragran, abans de continuar, afluixeu els quatre cargols de bloqueig a les guies del paper. Per obtenir més informació, consulteu Col·locació de suports a la safata especial opcional per a fulls extrallargs.

Col·loqueu sobres a la safata 5 amb alimentació per la vora curta o alimentació per la vora curta.

Càrrega de sobres a la safata 5 amb alimentació per la vora curta

Quan col·loqueu sobres amb alimentació per la vora curta, assegureu-vos que les solapes es tanquen i es col·loquen cara avall. Col·loqueu les solapes del sobre alineades amb el costat frontal de la safata.

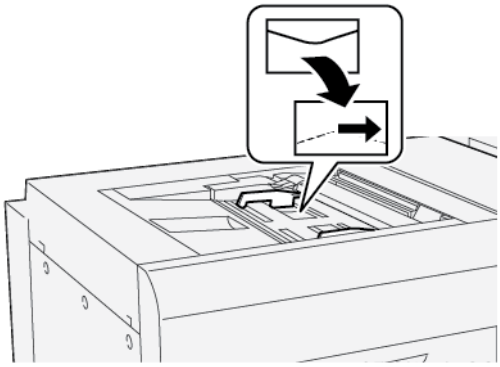

Càrrega de sobres a la safata 5 amb alimentació per la vora llarga

Quan col·loqueu sobres amb alimentació per la vora llarga, assegureu-vos que les solapes es tanquen i es col·loquen cara avall. Col·loqueu les solapes del sobre alineades amb el costat dret de la safata.

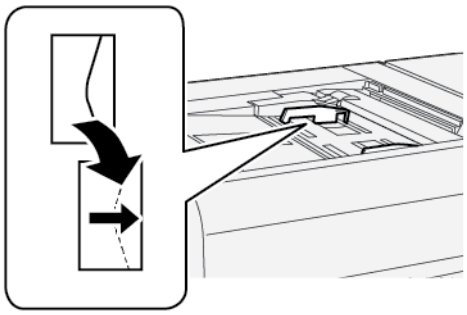

Especificacions de la safata 5 (especial)

ELEMENT	ESPECIFICACIÓ	
Mida del paper	AVL	A6 (105 x 148 mm, 4,1 x 5,8 polz.)
		A5 (148 x 210 mm, 5,8 x 8,3 polz.)
		A4 (210 x 297 mm, 8,3 x 11,7 polz.)
		A3 (297 x 420 mm, 11,7 x 16,5 polz.)
		B6 (128 x 182 mm, 5 x 7,17 polz.)
		B5 (182 x 257 mm, 7,17 x 10,12 polz.)
		B4 (257 x 364 mm, 10,12 x 14,33 polz.)
		Mitja carta (139,7 x 215,9 mm, 5,5 x 8,5 polz.)
		Executive (184,2 x 266,7 mm, 7,25 x 10,5 polz.)
		203,2 x 254 mm (8 x 10 polz.)
		Carta (216 x 279 mm, 8,5 x 11 polz.)
		215 x 315 mm (8,46 x 12,4 polz.)
		Foli EE. UU. (215,9 x 330,2 mm, 8,5 x 13 polz.)
		Extra Ofici (216 x 356 mm, 8,5 x 14 polz.)
		279,4 x 381 mm (11 x 15 polz.)
		Tabloide (279,4 x 431,8 mm, 11 x 17 polz.)
		A4 especial (226 x 310 mm, 8,9 x 12,2 polz.)
		DT especial A3 (310 x 432 mm, 12,2 x 17 polz.)
		304,8 x 457,2 mm (12 x 18 polz.)
		SRA3 (320 x 450 mm, 12,6 x 17,7 polz.)
		320 x 488 mm (12,6 x 19,2 polz.)
		330,2 x 457,2 mm (13 x 18 polz.)
		330,2 x 482,6 mm (13 x 19 polz.)
		16K (Taiwan) (194 x 267 mm, 7,64 x 10,51 polz.)
		8K (Taiwan) (267 x 388 mm, 10,51 x 15,28 polz.)
		16K (Xina continental) (195 x 270 mm, 7,68 x 10,63 polz.)
		8K (Xina continental) (270 x 390 mm, 10,63 x 15,35 polz.)
		Postal (100 x 148 mm, 3,94 x 5,83 polz.)

ELEMENT	ESPECIFICACIÓ	
		Postal amb franqueig prepagat (148 x 200 mm, 5,83 x 7,87 polz.) Postal (101,6 x 152,4 mm, 4 x 6 polz.) Postcard (fotografia de mida 2L) (127 x 177,8 mm, 5 x 7 polz.)
	AVC	A5 (148 x 210 mm, 5,8 x 8,3 polz.) A4 (210 x 297 mm, 8,3 x 11,7 polz.) B5 (182 x 257 mm, 7,17 x 10,12 polz.) Executive (184,2 x 266,7 mm, 7,25 x 10,5 polz.) 203,2 x 254 mm (8 x 10 polz.) Carta (216 x 279 mm, 8,5 x 11 polz.) A4, portades (223 x 297 mm, 8,8 x 11,7 polz.) Carta, portades (228,6 x 279,4 mm, 9 x 11 polz.) A4 especial (226 x 310 mm, 8,9 x 12,2 polz.) 16K (Taiwan) (194 x 267 mm, 7,64 x 10,51 polz.) 16K (Xina continental) (195 x 270 mm, 7,68 x 10,63 polz.)
Tipus de paper i gramatge	Safata 5 (especial), amb alimentador d'alta capacitat o alimentador d'alta capacitat de gran format	Tots els tipus de paper admesos per a les safates 1 - 4 Cartolina 2: 217-253 g/m² Cartolina preimpresa 2: 217-253 g/m² Separadors de cartolina 2: 217-253 g/m² Etiqueta 1: 106-216 g/m² Etiqueta 2: 217-253 g/m² Transparència
	Safata 5 (especial) connectada directament a la impressora	Tots els tipus de paper admesos per a les safates 1 - 4 Tots els tipus de paper admesos per a la safata 5 amb l'alimentador d'alta capacitat o l'alimentador d'alta capacitat de gran format Cartolina 3: 254-300 g/m² Cartolina 4: 301-350 g/m² Cartolina preimpresa 3: 254-300 g/m² Cartolina preimpresa 4: 301-350 g/m²

ELEMENT	ESPECIFICACIÓ
Capacitat de la safata	250 fulls de 80 g/m^2 per a paper normal

Nota: Per obtenir informació dels tipus i gramatges del paper per a les safates 1-4, consulteu Tipus i gramatges admesos.

Alimentador d'alta capacitat

Aquest apèndix conté:

Alimentador d'alta capacitat, safates 6 o 7 320
Col·locació dels suports d'impressió en l'alimentador d'alta capacitat 321
Solució de problemes de l'alimentador d'alta capacitat 323
Especificacions de l'alimentador d'alta capacitat 331

Alimentador d'alta capacitat, safates 6 o 7

L'alimentador d 'alta capacitat de dues safates de mida carta (les safates 6 i 7) proporcionen una capacitat addicional de 4000 fulls per a paper A4 (210 x 297 mm) o 8,5 x 11 polz. Cada safata pot contenir 2000 fulls, de 16 lb Bond a 80 lb coberta, o 52–216 g/m^2.

L'alimentador d'alta capacitat té quatre posicions d'alimentació per la vora llarga fixes, marcades a la safata:

- B5
- 26,67 cm
- 27,94 cm
- A4

L'alimentador d'alta capacitat té una posició personalitzada d'alimentació per la vora llarga variable que admet mides personalitzades de paper de 297 x 182 mm (11,69 x 7,2 polz.) a 330,2 x 241 mm (13 x 9,5 polz.).

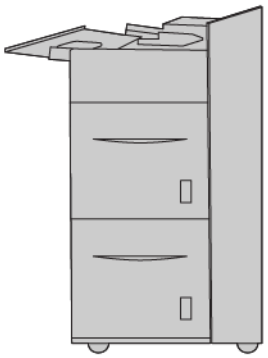

Col·locació dels suports d'impressió en l'alimentador d'alta capacitat

1. Seleccioneu el paper corresponent per al vostre treball d'impressió.
2. Traieu la safata lentament fins al final.

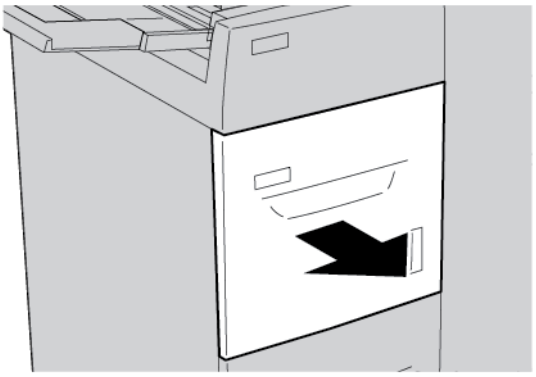

3. Per canviar la mida del paper, seguiu els passos següents:
   a. Traieu el paper col·locat a la safata.
   b. Per moure les guies del paper, afluixeu els dos cargols.

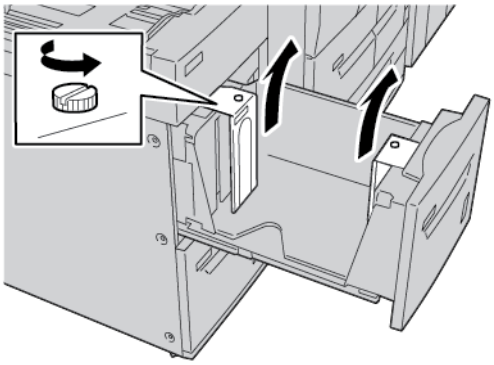

   c. Ajusteu les guies del paper a la nova mida del paper i torneu a prémer els dos cargols.
4. Obriu la raima amb la cara de les juntures cap amunt.
5. Abans de col·locar paper a la safata a paper, airegeu els fulls.

6. Col·loqueu el paper. Alineeu les vores del paper amb la vora dreta de la safata.

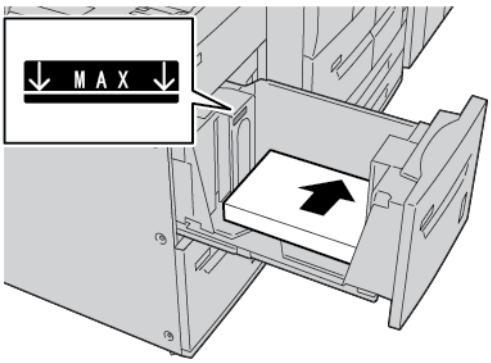

7. Introduïu la safata amb cura fins al final.

   Si l'administrador del sistema activa l'opció, la pantalla de configuració de les safates de paper es mostra a la pantalla tàctil del tauler de control.

8. Si heu fet canvis a la safata, toqueu **Canvia la configuració**. Si no s'han fet canvis al paper:
   a. Seleccioneu les opcions de **tipus i gramatge de paper**, **mida del paper** i **color del paper**.
   b. Si cal, feu canvis a les opcions de curvatura i ajust de l'alineació.
   c. Toqueu **Desa** fins tornar a la pantalla Safates de paper.
9. Per tancar la pantalla, toqueu **Confirma**.

Solució de problemes de l'alimentador d'alta capacitat

ENCALLAMENTS A L'ALIMENTADOR D'ALTA CAPACITAT

Consell: Per continuar amb els treballs d'impressió i còpia, assegureu-vos que elimineu tots els encallaments i que es treuen tots els trossos de paper.

1. Abans de treure una safata, reviseu on s'ha produït l'encallament i traieu la safata corresponent.

   Nota: Els trossos de paper deixats a la impressora poden fer que la impressora deixi de funcionar correctament.

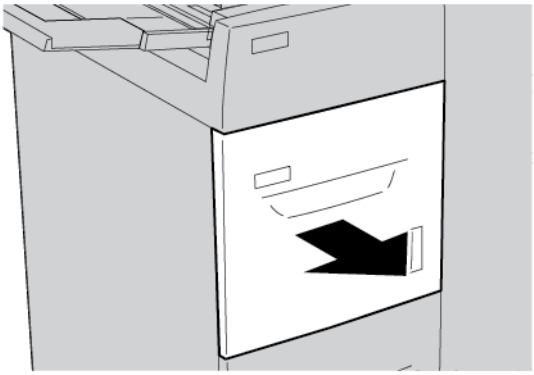

2. Traieu el paper encallat.

   Nota: Si el paper s'ha estripat, comproveu si hi ha paper a la màquina i traieu-lo.

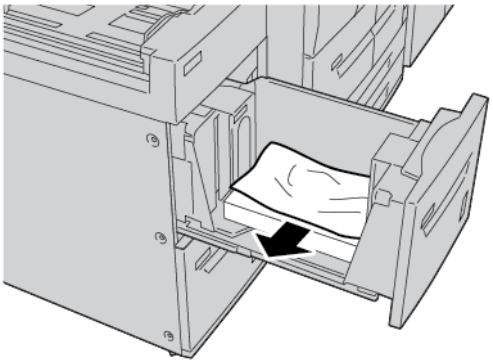

3. Introduïu la safata amb cura fins al final.

ENCALLAMENT A L'ALIMENTADOR D'ALTA CAPACITAT

Consell: Per continuar amb els treballs d'impressió i còpia, assegureu-vos que elimineu tots els encallaments i que es treuen tots els trossos de paper.

En aquesta secció es descriu com eliminar encallaments de les ubicacions següents:

- Encallaments a la coberta inferior esquerra
- Encallaments de paper a la palanca 1a i a la maneta 1c
- Encallaments a la palanca 1b i a la maneta 1c
- Encallaments a la palanca 1d i a la maneta 1c

Nota: Les solucions per a l'eliminació d'encallaments depenen de la ubicació de l'encallament. Seguiu les instruccions que es mostren al tauler de control.

Encallaments a la coberta inferior esquerra

Consell: Per continuar amb els treballs d'impressió i còpia, assegureu-vos que elimineu tots els encallaments i que es treuen tots els trossos de paper.

1. Obriu la coberta frontal de l'alimentador d'alta capacitat.

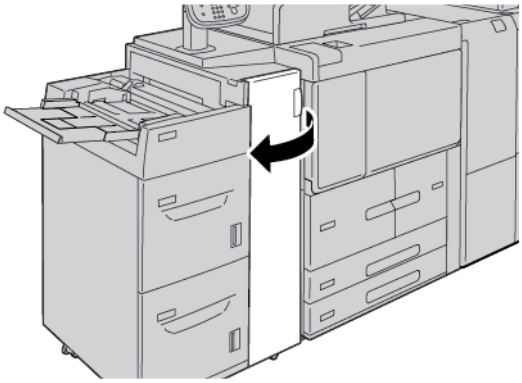

2. Subjecteu la palanca d'alliberació i obriu la coberta inferior esquerra.

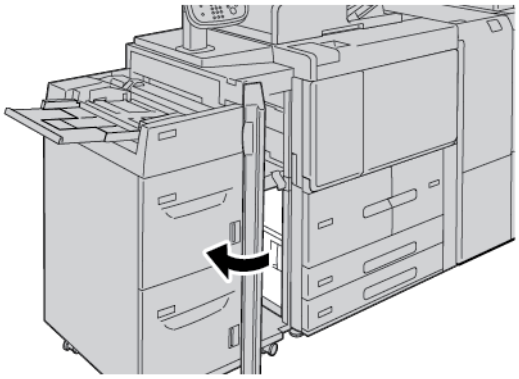

3. Traieu el paper encallat.

Nota: Si el paper s'ha estripat, comproveu si hi ha paper a la màquina i traieu-lo.

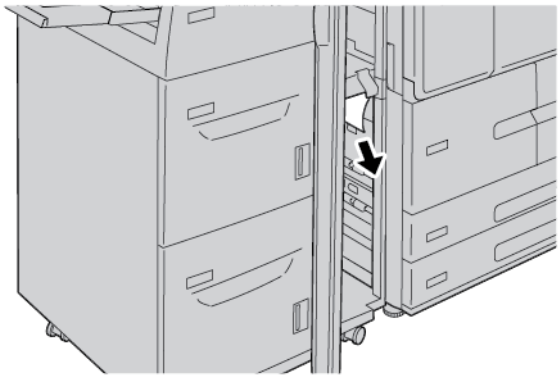

4. Tanqueu la coberta inferior esquerra.
5. Tanqueu completament la coberta frontal de l'apilador d'alta capacitat.

Nota: La màquina no funcionarà si la coberta està oberta, fins i tot si només ho està lleugerament.

Encallaments a la palanca 1a i a la maneta 1c

Consell: Per continuar amb els treballs d'impressió i còpia, assegureu-vos que elimineu tots els encallaments i que es treuen tots els trossos de paper.

1. Obriu la coberta frontal de l'alimentador d'alta capacitat.

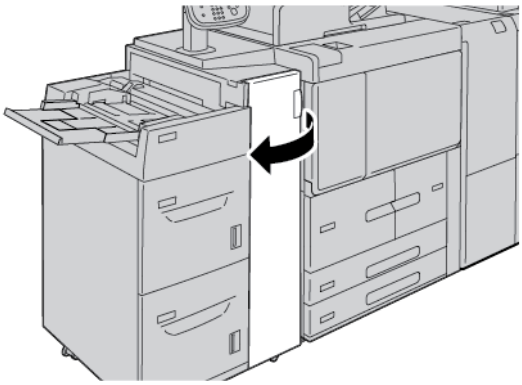

2. Per treure el paper encallat:

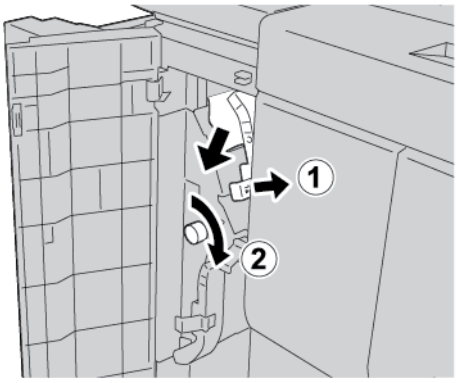

a. Moveu la palanca **1a** cap a la dreta.

b. Gireu la maneta **1c** en sentit horari i traieu el paper encallat.

Nota: Si el paper s'ha estripat, comproveu si hi ha paper a la màquina i traieu-lo.

3. Torneu la palanca **1a** a la posició original.

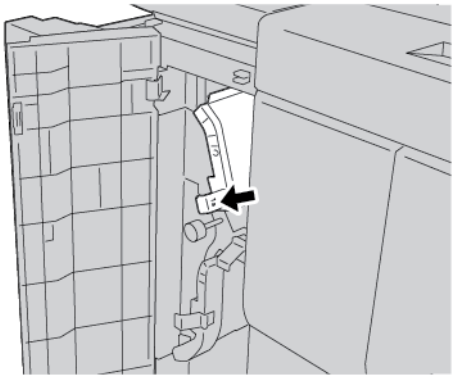

4. Tanqueu la coberta frontal de l'alimentador d 'alta capacitat.

Nota: La màquina no funcionarà si la coberta està oberta, fins i tot si només ho està lleugerament.

Encallaments a la palanca 1b i a la maneta 1c

Consell: Per continuar amb els treballs d'impressió i còpia, assegureu-vos que elimineu tots els encallaments i que es treuen tots els trossos de paper.

1. Obriu la coberta frontal de l'alimentador d'alta capacitat.

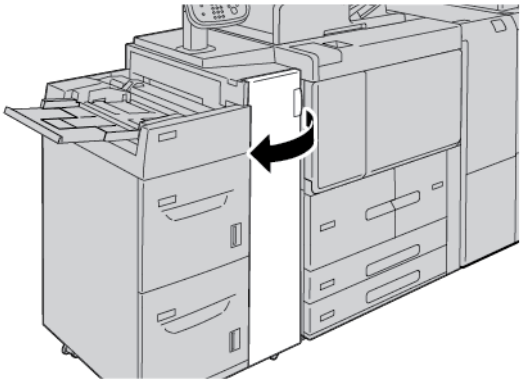

2. Per treure el paper encallat:

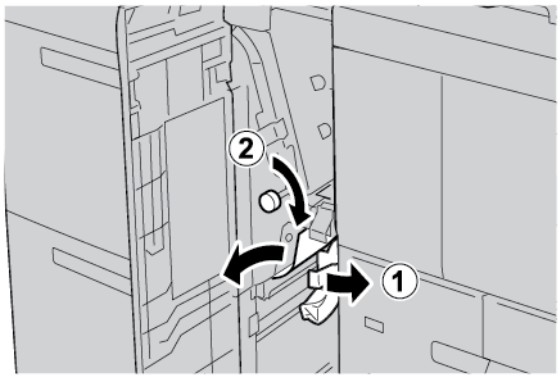

   a. Moveu la palanca **1b** cap a la dreta.
   b. Gireu la maneta **1c** en sentit horari i traieu el paper encallat.

Nota: Si el paper s'ha estripat, comproveu si hi ha paper a la màquina i traieu-lo.

3. Torneu la palanca **1b** a la posició original.
4. Tanqueu la coberta frontal de l'alimentador d 'alta capacitat.

Nota: La màquina no funcionarà si la coberta està oberta, fins i tot si només ho està lleugerament.

Encallaments a la palanca 1d i a la maneta 1c

Consell: Per continuar amb els treballs d'impressió i còpia, assegureu-vos que elimineu tots els encallaments i que es treuen tots els trossos de paper.

1. Obriu la coberta frontal de l'apilador d'alta capacitat.

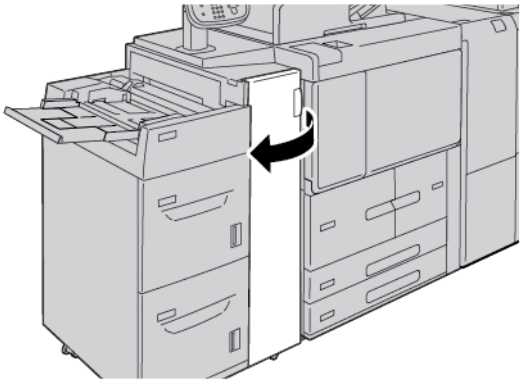

2. Per eliminar l'encallament:

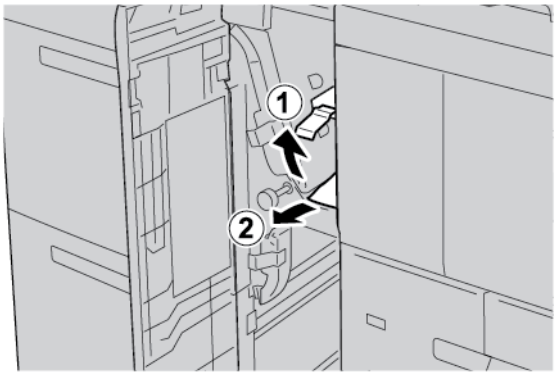

   a. Aixequeu la palanca **1d**.
   b. Traieu el paper encallat.

Nota: Si el paper s'ha estripat, comproveu si hi ha paper a la màquina i traieu-lo.

3. Si el paper no es pot treure al pas 2:

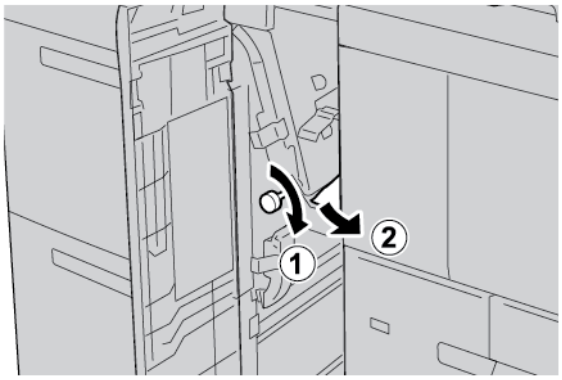

   a. Gireu la maneta **1c** en sentit horari.
   b. Traieu el paper encallat.

4. Torneu la palanca **1d** a la posició original.

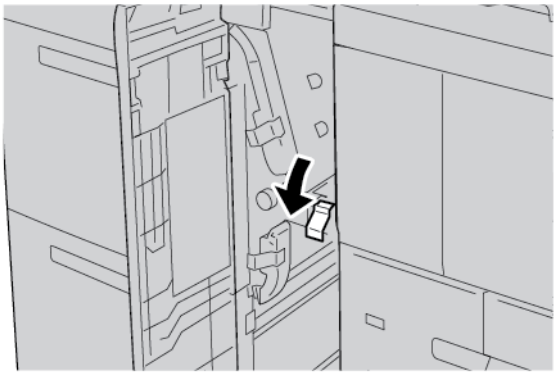

5. Tanqueu completament la coberta frontal de l'apilador d'alta capacitat.

Nota: La màquina no funcionarà si la coberta està oberta, fins i tot si només ho està lleugerament.

INFORMACIÓ D'ERRORS

Si es produeixen errors com ara encallaments, obertura de portes o cobertes, o errors de funcionament:

- La impressora s'atura i es mostra un missatge d'error al tauler de control de la impressora.
- El missatge inclou una il·lustració que mostra la ubicació de l'error i una breu explicació de les accions correctives per eliminar l'error.
- Es poden produir encallaments de paper en diverses àrees de la impressora i en dispositius opcionals connectats a la impressora. Si es produeixen encallaments, la il·lustració canvia per mostrar les ubicacions i les solucions corresponents.
- Si es produeix un error en un dispositiu opcional, l'indicador s'il·lumina al tauler de control del dispositiu opcional i mostra l'àrea corresponent al dispositiu on l'error es produeix.

Quan s'eliminen els encallaments de paper, consulteu sempre la informació següent:

- Quan elimineu encallaments de paper, no apagueu la impressora.
- Podeu eliminar encallaments amb la impressora engegada. Si apagueu la impressora, la informació emmagatzemada a la memòria del sistema s'esborra.
- Per reprendre els treballs d'impressió, elimineu tots els encallaments i els trossos de paper.
- Per evitar els defectes de la impressió, no toqueu els components de l'interior de la impressora.
- Traieu el paper amb cura per no esquinçar-lo. Si el paper s'esquinça, assegureu-vos que traieu tots els trossos de paper.
- Després d'eliminar l'encallament, tanqueu les portes i les cobertes. Quan les portes o les cobertes s'obren, la impressora no imprimeix.
- Després d'eliminar un encallament de paper, la impressió es reprèn automàticament a partir de l'estat en el qual es trobava abans que es produís l'encallament.

- Si no elimineu tots els encallaments, un missatge d'error seguirà mostrant-se al tauler de control de la impressora. Per eliminar els encallaments de restants, consulteu el tauler de control per obtenir instruccions i informació.

Missatges d'error

Si es produeix un error com ara un encallament de paper i l'obertura de portes o cobertes, o problemes de funcionament de la impressora, la impressora deixa d'imprimir i es mostra un missatge al tauler de control. La il·lustració mostra la ubicació de l'error i una breu explicació de les accions correctives per eliminar l'error. Si es produeixen errors a diverses ubicacions, la il·lustració canvia per mostrar les ubicacions i les solucions corresponents.

Nota: Per obtenir informació detallada i instruccions per eliminar un error, al tauler de control de la impressora, toqueu **Errors**. A la part inferior de la pantalla d'errors, preneu nota del codi d'error.

Especificacions de l'alimentador d'alta capacitat

ELEMENT	ESPECIFICACIÓ
Mida del paper i dels materials d'impressió	Mínim: Executive: 184,2 x 266,7 mm (7,25 x 10,5 polz.); B5: 257 x 182 mm (10,12 x 7,17 polz.) Màxim: A4: 210 x 297 mm (8,3 x 11,7 polz.) L'alimentador d'alta capacitat té quatre posicions d'alimentació per la vora llarga fixes, marcades a la safata: • **B5** • **26,67 cm** • **27,94 cm** • **A4** L'alimentador d'alta capacitat té una posició personalitzada variable de l'alimentador d'alta capacitat, 297–330,2 mm (11,69–13 polz.). L'alimentador d'alta capacitat admet alimentació per la vora curta de 182 – 241 mm (7,2 – 9,5 polz.).
Pes del paper i dels materials d'impressió	Pes: 52–216 g/m^2 o 16 lb Bond–80 lb paper de portada
Capacitat de la safata	Cada safata admet 2000 fulls, i té una capacitat total de 4000 fulls quan s'utilitza paper de 80 g/^{2} o paper de 20 lb de Xerox.

Alimentador d'alta capacitat de gran format

Aquest apèndix conté:

Informació general de l'alimentador d'alta capacitat de gran format 334
Col·locació del material d'impressió a l'alimentador d'alta capacitat de gran format d'1 o 2 safates 335
Solució de problemes de l'alimentador d'alta capacitat de gran format 345
Especificacions de l'alimentador d'alta capacitat de gran format 353

Informació general de l'alimentador d'alta capacitat de gran format

L'alimentador d'alta capacitat de gran format està disponible amb 1 o 2 safates. L'alimentador d'alta capacitat de gran format admet moltes mides de material d'impressió, com ara material estàndard i extragran de fins a 330,2 x 488 mm (13 x 19,2 polz.). Cada safata té una capacitat màxima de 2000 fulls.

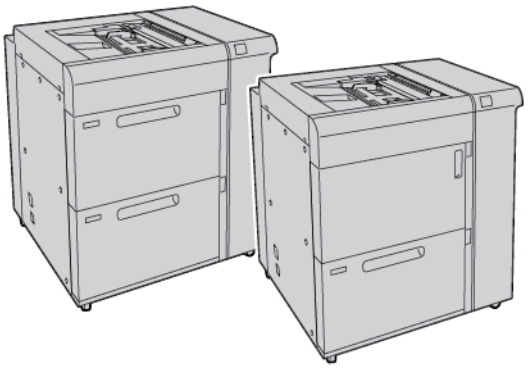

Nota:

- L'alimentador d'alta capacitat de gran format de 2 safates no està disponible amb la configuració de la copiadora/impressora Xerox® PrimeLink® B9100.
- L'alimentador d'alta capacitat de gran format de 1 safates no està disponible amb la configuració de la copiadora/impressora Xerox® PrimeLink® B9136.

Col·locació del material d'impressió a l'alimentador d'alta capacitat de gran format d'1 o 2 safates

COL·LOCACIÓ DE PAPER A L'ALIMENTADOR D'ALTA CAPACITAT DE GRAN FORMAT (1 O 2 SAFATES)

1. Seleccioneu el paper corresponent per al vostre treball d'impressió.
2. Traieu la safata lentament fins al final.
3. Obriu la raima amb la cara de les juntures cap amunt.
4. Abans de col·locar paper a la safata, airegeu els fulls.
5. Col·loqueu el paper a la safata.
6. Per ajustar les guies del paper, premeu l'alliberament de les guies i moveu amb cura la guia de les vores fins que toqui les vores del paper a la safata.
   No carregueu paper per damunt de la línia de capacitat màxima a la guia de la vora posterior.
7. Si cal, configureu les palanques d'ajust del biaix amb la configuració adient per al treball d'impressió.
8. Introduïu la safata amb cura fins al final.

   Si l'administrador del sistema activa l'opció, la pantalla de configuració de les safates de paper es mostra a la pantalla tàctil del tauler de control.
9. Si heu fet canvis a la safata, toqueu **Canvia la configuració**. Si no s'han fet canvis al paper:
   a. Seleccioneu les opcions de **tipus i gramatge de paper**, **mida del paper** i **color del paper**.
   b. Si cal, feu canvis a Curvatura i Ajust de l'alineació.

   Nota: Per obtenir informació detallada de les opcions de curvatura del paper i ajust de l'alineació, consulteu la *Guia de l 'administrador del sistema de la impressora/copiadora Xerox® PrimeLink® B9100/B9110/B9125/B9136*.

   c. Toqueu **Desa** fins tornar a la pantalla Safates de paper.
10. Per tancar la pantalla, toqueu **Confirma**.

CÀRREGA DE MATERIALS ESPECIALS

Suport per a postals

El suport per a postals s'entrega amb l'alimentador d'alta capacitat de gran format de fàbrica. El suport per a postals permet imprimir mitjançant material d'impressió de mida reduïda sense ordenar-lo ni retallar-lo durant l'etapa de processament posterior. El suport per a postals admet material d'impressió amb alimentació per la vora curta de 101,6 x 152,4 mm (4 x 6 polz.).

Utilització del suport per a postals

Utilitzeu el procediment següent per instal·lar i utilitzar el suport per a postals quan s'imprimeix en paper de mides reduïdes, com ara 101,6 x 152,4 mm (4 x 6 polz.).

1. Traieu la safata lentament fins al final.

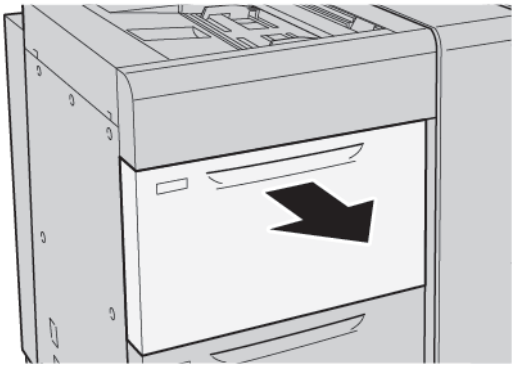

2. Moveu les guies del paper cap enfora, fins als extrems.

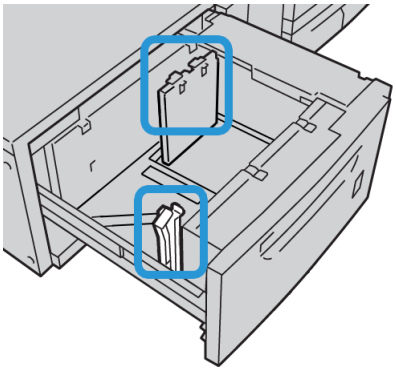

3. Per treure el suport per a postals, afluixeu els cargols al costat esquerre de la safata. A continuació, traieu el suport.

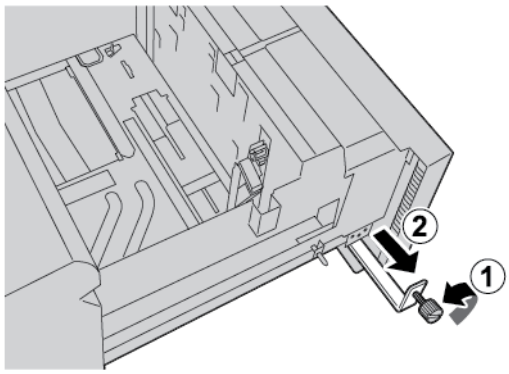

4. Per instal·lar el suport per a postals:

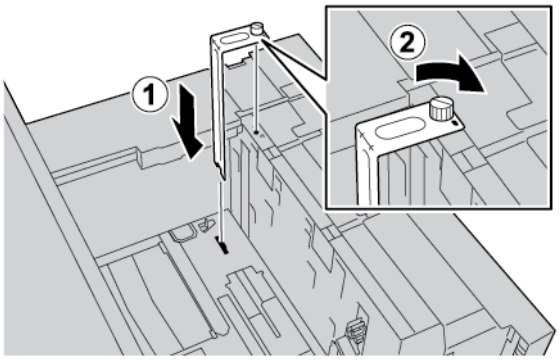

a. Col·loqueu el suport als pins de localització de la coberta superior i a les ranures a la part inferior de la safata.

b. Per bloquejar el suport per a postals, premeu els cargols.

5. Col·loqueu les postals amb alimentació per la vora curta i ajusteu-les al costat dret de la safata.

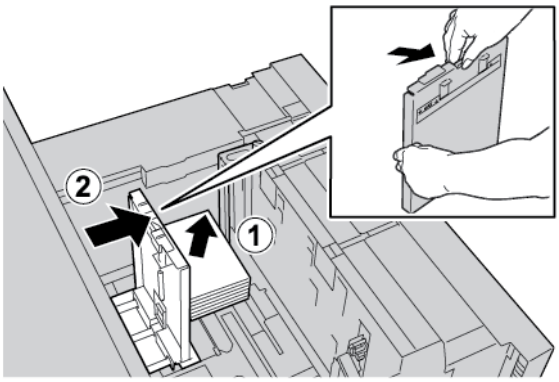

6. Ajusteu les guies del paper al material d'impressió.

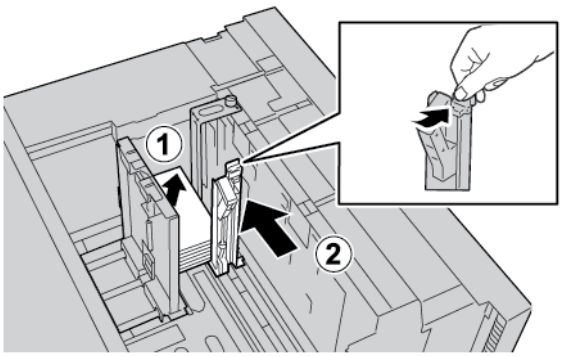

7. Tanqueu la safata. A la pantalla tàctil del tauler de control, confirmeu la nova configuració.
8. Executeu el treball d'impressió.
9. Després de completar el treball d'impressió, traieu les postals i el suport per a postals de la safata.

10. Per emmagatzemar el suport per a postals, col·loqueu-lo a l'àrea d'emmagatzematge al costat esquerre de la safata. Premeu el cargol.

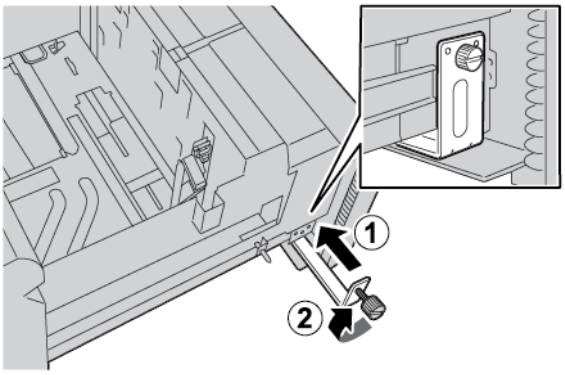

Sobres

Guia d'impressió en sobres

Per obtenir guies sobre els sobres i la informació de les limitacions, consulteu Impressió mitjançant sobres.

Mides de sobres admeses

Per obtenir informació sobre les mides de sobres admeses, consulteu Recomanacions per a determinades mides de sobres.

Col·locació de sobres a les safates 6 i 7 amb el kit de sobres opcional

Nota: Si està disponible, utilitzeu els kits de suport de sobres per introduir i imprimir sobres mitjançant les safates 6 i 7.

El kit de sobres permet col·locar i imprimir més sobres mitjançant la safata.

1. Obriu lentament una de les safates fins al final i traieu el paper.

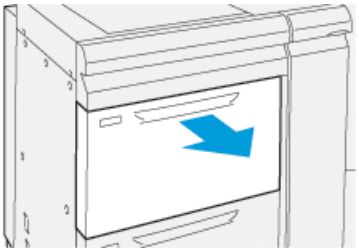

2. Col·loqueu les guies del paper a la posició de la mida més gran.

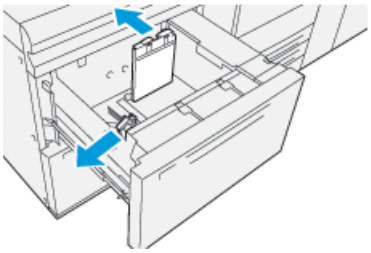

3. Col·loqueu el kit de sobres.
4. Instal·leu el suport de sobres amb forma d'L:

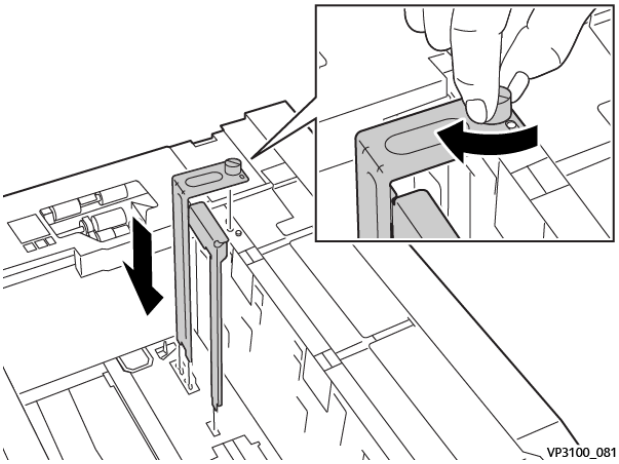

   a. Col·loqueu el suport als pins de localització de la coberta superior i a les ranures a la part inferior de la safata.
   b. Ajusteu el caragol per bloquejar el suport de sobres amb forma d'L.
5. Agafeu la peça de plàstic més gran i col·loqueu-la a la part inferior de la safata per ajustar-la als extrems de la guia del paper d'entrada.

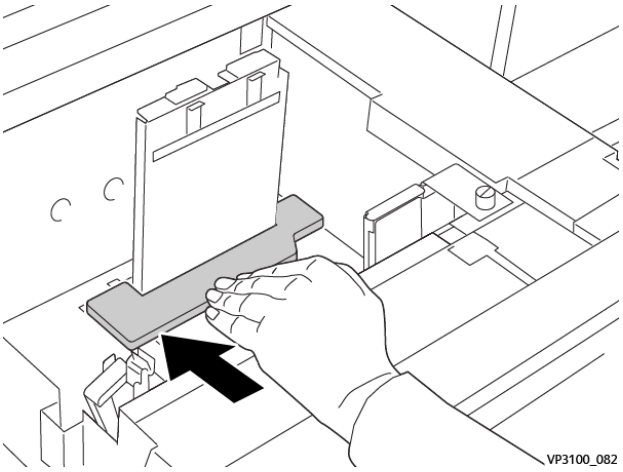

6. Agafeu la peça de plàstic més curta i instal·leu-la a la safata:

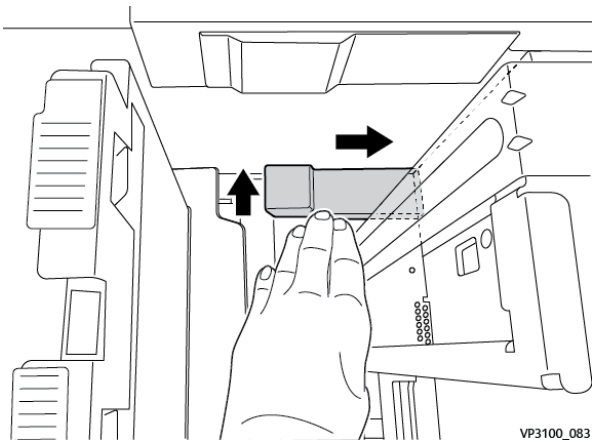

a. Col·loqueu la peça de plàstic més curta a la part inferior de la safata per ajustar-la al costat dret de la safata i al cantó a la dreta del suport de sobres instal·lat.

b. Col·loqueu l'imant a l'extrem de la peça cara avall al cantó de la safata.
Assegureu-vos que la part aixecada de la peça a l'altre extrem està col·locada cara amunt i a sobre del coixinet de suro a la part inferior de la safata.

7. Col·loqueu els sobres amb alimentació per la vora curta a sobre de les insercions de plàstic, amb les llengüetes cap avall i tancades.

Nota: Assegureu-vos que les solapes estiguin baixades i col·locades a part frontal de la safata.

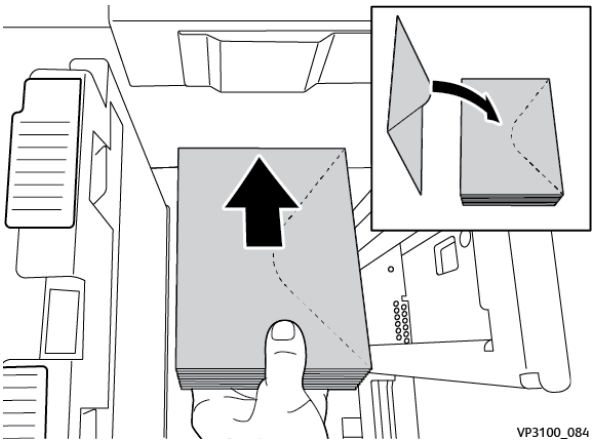

8. Ajusteu les guies del paper al material d'impressió.

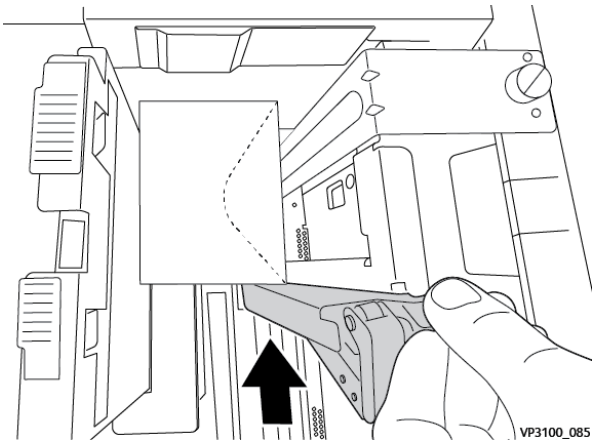

9. Tanqueu la safata i confirmeu les noves opcions al servidor d'impressió.
10. Executeu el treball d'impressió.
11. Després de completar el treball d'impressió, traieu els sobres i el kit de sobres de la safata.
12. Emmagatzemeu els components del kit de sobres.
13. Emmagatzemeu els sobres restants a l'embalatge original.

Col·locació de sobres a la safata 5 (especial)

Col·loqueu sobres a la safata 5 amb alimentació per la vora curta o alimentació per la vora curta.

Càrrega de sobres a la safata 5 amb alimentació per la vora curta

Si col·loqueu els sobres amb alimentació per la vora curta, assegureu-vos que les solapes estan tancades i cara avall, i col·loqueu les solapes a la part frontal de la safata.

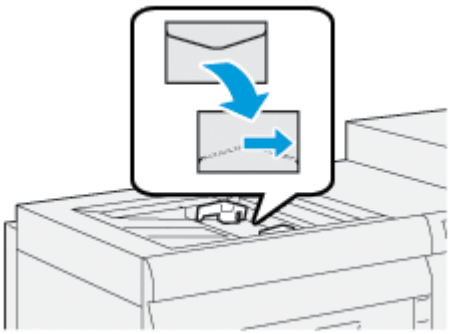

Càrrega de sobres a la safata 5 amb alimentació per la vora llarga

Si col·loqueu els sobres amb alimentació per la vora llarga, assegureu-vos que les solapes estan tancades i cara avall, i col·loqueu les solapes a la part dreta de la safata.

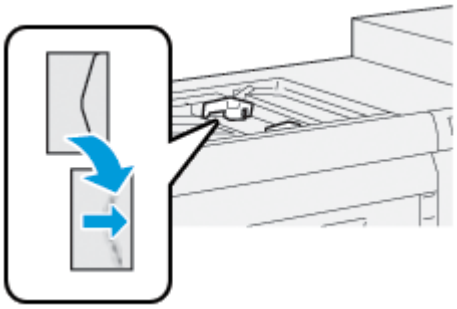

Col·locació de separadors a l'alimentador d'alta capacitat de gran format (1 o 2 safates)

Nota: Si la GBC® AdvancedPunch™ Pro s'ha connectat al dispositiu, per obtenir instruccions sobre com col·locar separadors a la safata, consulteu la *documentació del client de GBC AdvancedPunch*.

1. Seleccioneu el paper corresponent per al vostre treball d'impressió.
2. Traieu la safata lentament fins al final.
3. Abans de col·locar separadors a la safata, airegeu els separadors.
4. Col·loqueu i alineeu les vores dels separadors contra la vora dreta de la safata amb alimentació per la vora llarga com es mostra:

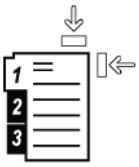

5. Per ajustar les guies del paper, premeu l'alliberament de les guies i moveu amb cura la guia de les vores fins que toqui les vores del paper a la safata.
   No col·loqueu paper per damunt de la línia de capacitat màxima a la guia de la vora posterior.
6. Si cal, configureu les palanques d'ajust del biaix amb la configuració adient per al treball d'impressió.
7. Introduïu la safata amb cura fins al final.

   Si l'administrador del sistema activa l'opció, la pantalla de configuració de les safates de paper es mostra a la pantalla tàctil del tauler de control.
8. Si heu fet canvis a la safata, toqueu **Canvia la configuració**. Si no s'han fet canvis al paper:
   a. Seleccioneu les opcions de tipus i gramatge de paper, mida del paper i color del paper.
   b. Si cal, feu canvis a les opcions de curvatura i ajust de l'alineació.

   Nota: Per obtenir informació detallada de les opcions de curvatura del paper i ajust de l'alineació, consulteu la *Guia de l 'administrador del sistema de la impressora/copiadora Xerox® PrimeLink® B9100/B9110/B9125/B9136*.

   c. Toqueu **Desa** fins tornar a la pantalla Safates de paper.
9. Per tancar la pantalla, toqueu **Confirma**.

10. Per a treballs d'impressió de xarxa, per a obtenir instruccions sobre com col·locar separadors a la safata, consulteu la *documentació del client del servidor d'impressió*. A la interfície d'usuari del servidor d'impressió, comproveu que la configuració dels separadors és igual que la seleccionada per al treball.

Col·locació de transparències a l'alimentador d'alta capacitat de gran format (1 o 2 safates)

1. Seleccioneu el paper corresponent per al vostre treball d'impressió.
2. Traieu la safata lentament fins al final.
3. Abans de col·locar transparències a la safata, airegeu-les per evitar que s'enganxin.
4. Col·loqueu les transparències a la part superior d'una pila petita de la mateixa mida. Alineeu les vores de les transparències amb la vora de la safata com es mostra:

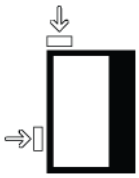

5. Per ajustar les guies del paper, premeu l'alliberament de les guies i moveu amb cura la guia de les vores fins que toqui lleugerament les vores de les transparències a la safata.
   No col·loqueu transparències per damunt de la línia de capacitat màxima a la guia de la vora posterior.
6. Si cal, configureu les palanques d'ajust del biaix amb la configuració adient per al treball d'impressió.
7. Introduïu la safata amb cura fins al final.

   Si l'administrador del sistema activa l'opció, la pantalla de configuració de les safates de paper es mostra a la pantalla tàctil del tauler de control.
8. Si heu fet canvis a la safata, toqueu **Canvia la configuració**. Si no s'han fet canvis al paper:
   a. Seleccioneu les opcions de **tipus i gramatge de paper**, **mida del paper** i **color del paper**.
   b. Si cal, feu canvis a les opcions de curvatura i ajust de l'alineació.

   Nota: Per obtenir informació detallada de les opcions de curvatura del paper i ajust de l'alineació, consulteu la *Guia de l 'administrador del sistema de la impressora/copiadora Xerox® PrimeLink® B9100/B9110/B9125/B9136*.

   c. Toqueu **Desa** fins tornar a la pantalla Safates de paper.
9. Per tancar la pantalla, toqueu **Confirma**.

Col·locació de paper perforat

1. Seleccioneu el paper corresponent per al vostre treball d'impressió.
2. Traieu la safata lentament fins al final.
3. Obriu la raima amb la cara de les juntures cap amunt.
4. Abans de col·locar paper a la safata, airegeu els fulls.

5. Col·loqueu i alineeu el paper contra el costat dret de la safata amb alimentació per la vora curta o llarga com es mostra.

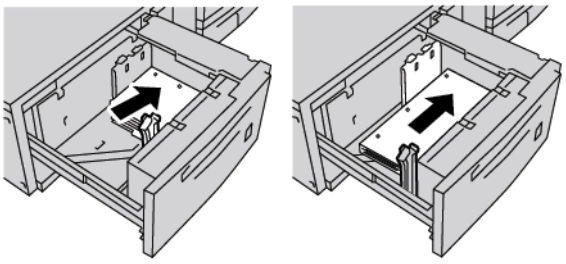

6. Per ajustar les guies del paper, premeu l'alliberament de les guies i moveu amb cura la guia de les vores fins que toqui lleugerament les vores del paper a la safata.
   No carregueu paper per damunt de la línia de capacitat màxima a la guia posterior.
7. Si cal, configureu les palanques d'ajust del biaix amb la configuració adient per al treball d'impressió.
8. Introduïu la safata amb cura fins al final.

   Si l'administrador del sistema activa l'opció, la pantalla de configuració de les safates de paper es mostra a la pantalla tàctil del tauler de control.
9. Si heu fet canvis a la safata, toqueu **Canvia la configuració**. Si no s'han fet canvis al paper:
   a. Seleccioneu les opcions de **tipus i gramatge de paper**, **mida del paper** i **color del paper**.
   b. Si cal, feu canvis a les opcions de curvatura i ajust de l'alineació.

   Nota: Per obtenir informació detallada de les opcions de curvatura del paper i ajust de l'alineació, consulteu la *Guia de l 'administrador del sistema de la impressora/copiadora Xerox® PrimeLink® B9100/B9110/B9125/B9136*.

   c. Toqueu **Desa** fins tornar a la pantalla Safates de paper.
10. Per tancar la pantalla, toqueu **Confirma**.

Solució de problemes de l'alimentador d'alta capacitat de gran format

PALANQUES D'AJUST DE BIAIX

Les palanques d'ajust de biaix es troben a totes les safates. Les palanques permeten millorar la precisió de l'alimentació i reduir els problemes de biaix del paper.

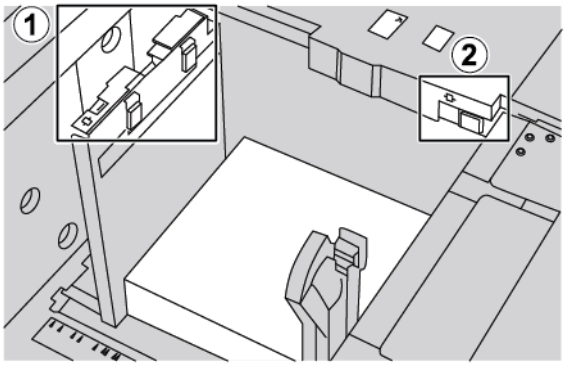

1. Palanca d'ajust de biaix posterior
2. Palanca d'ajust de biaix del costat dret
   - Assegureu-vos que les palanques es mantenen a les posicions predefinides. La posició predefinida és **0**. La posició de les palanques només canvia si hi ha un problema de biaix en executar un determinat treball d'impressió o tipus de paper.
   - El canvi de les palanques d'ajust de biaix de la posició predefinida por causar més problemes de biaix en executar determinats tipus de paper, com ara estucat, etiquetes i transparències.

Per configurar les palanques d'ajust de biaix, seguiu els procediments següents:

1. Traieu la safata lentament fins al final.
2. Feu lliscar la palanca d'ajust de biaix posterior cap a la dreta.
3. Introduïu la safata amb cura fins al final.
4. A la pantalla Propietats de la safata, introduïu la informació del paper corresponent, com ara la mida, el tipus, el pes i, si cal, l'alineació i la curvatura.
5. Per guardar la informació i tancar la finestra Propietats de la safata, seleccioneu **D'acord**.
6. Executeu el treball d'impressió.
   - Si el paper s'introdueix correctament sense biaix i la sortida impresa és correcta, la tasca ha finalitzat.
   - Si el paper està esbiaixat i la sortida de la impressora no és correcta, seguiu amb el pas següent.
7. Traieu la safata completament.
8. Torneu la palanca d'ajust de biaix posterior cap a l'esquerra, la posició predefinida.
9. Feu lliscar la palanca d'ajust de biaix del costat dret cap a la part frontal de la safata de paper.
10. Introduïu la safata amb cura fins al final.

11. A la pantalla Propietats de la safata, introduïu la informació del paper corresponent, com ara la mida, el tipus, el pes i, si cal, l'alineació i la curvatura.
12. Per guardar la informació i tancar la finestra Propietats de la safata, seleccioneu **D'acord**.
13. Executeu el treball d'impressió.
    - Si el paper s'introdueix correctament sense biaix i la sortida impresa és correcta, la tasca ha finalitzat.
    - Si el paper està esbiaixat i la sortida de la impressora no és correcta, seguiu amb el pas següent.
14. Traieu la safata completament.
15. Torneu la palanca d'ajust de biaix del costat dret cap a la part posterior de la safata de paper. Aquesta és la posició predefinida de la palanca d'ajust de biaix del costat dret.
16. Introduïu la safata amb cura fins al final.
17. Si encara teniu problemes d'ajust de biaix, consulteu Configuració avançada del paper a *la Guia de l'administrador del sistema de la impressora/copiadora Xerox® PrimeLink® B9100/B9110/B9125/B9136*.

ELIMINACIÓ D'ENCALLAMENTS DE L'ALIMENTADOR D'ALTA CAPACITAT DE GRAN FORMAT

Consell: Assegureu-vos que els encallaments de paper, com ara els trossos petits de paper estripat, es treuen abans de continuar el processament dels treballs d'impressió.

Nota: L'eliminació dels encallaments depèn de la ubicació de l'encallament. Per treure el paper encallat, seguiu les instruccions que es mostren al tauler de control.

Encallaments a les safates de l'alimentador d'alta capacitat de gran format

1. Traieu la safata on s'ha encallat el paper lentament.

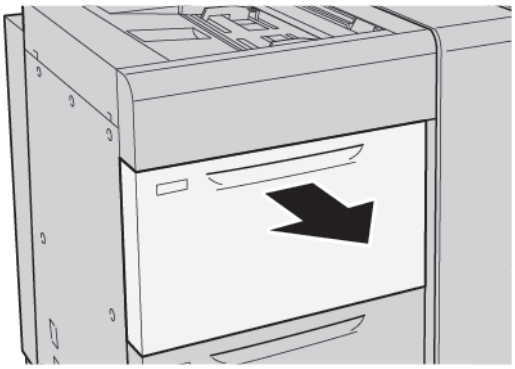

2. Traieu el paper encallat.

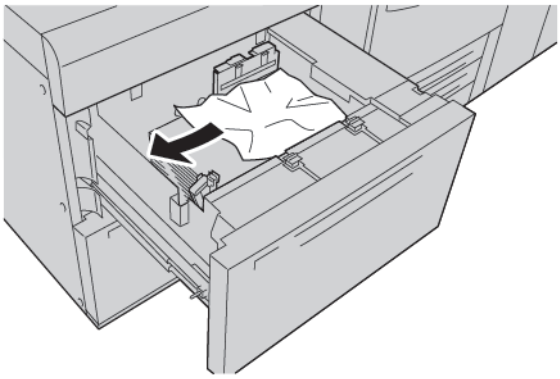

Nota: Si el paper s'ha estripat, comproveu si hi ha paper a la màquina i traieu-lo.

3. Introduïu la safata amb cura fins al final.

Encallaments de paper a la palanca 1a i a la maneta 1c de l'alimentador d'alta capacitat de gran format

1. Obriu la coberta frontal de l'apilador d'alta capacitat de gran format.

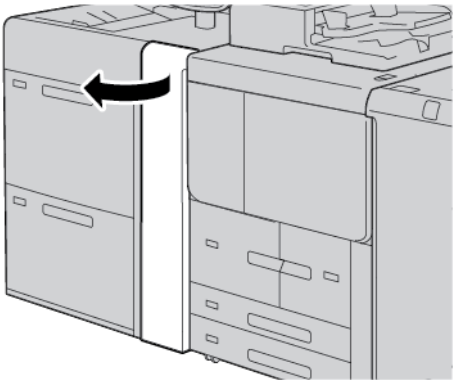

2. Per treure el paper encallat, seguiu els passos següents:
   a. Gireu la palanca **1a** cap a la dreta.
   b. Gireu la maneta **1c** cap a la dreta.

c. Traieu el paper encallat.

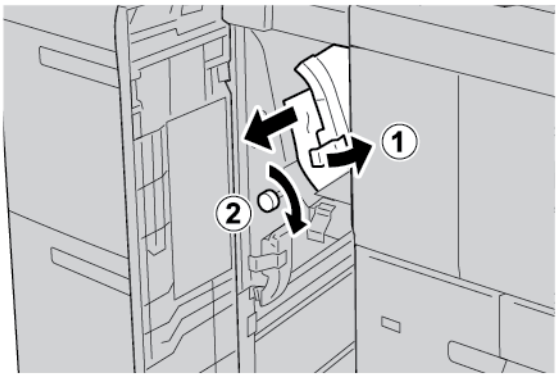

Nota: Si el paper s'ha estripat, comproveu si hi ha paper a la màquina i traieu-lo.

3. Torneu la palanca **1a** a la posició original.

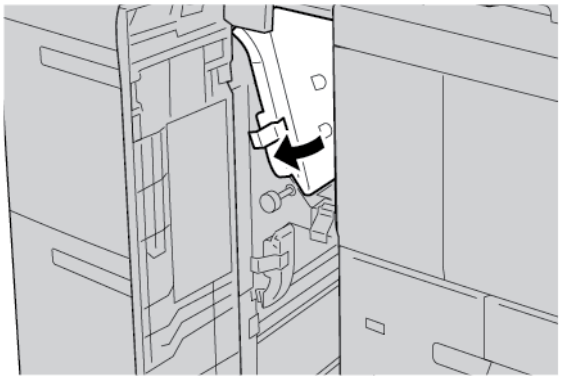

4. Tanqueu la coberta frontal de l'apilador d'alta capacitat de gran format.

Nota: Si la coberta frontal de l'alimentador d'alta capacitat de gran format no es tanca completament, es mostra un missatge a la pantalla tàctil de la impressora i la impressora no pot funcionar.

Encallaments de paper a la palanca 1b i a la maneta 1c de l'alimentador d'alta capacitat de gran format

1. Obriu la coberta frontal de l'apilador d'alta capacitat de gran format.

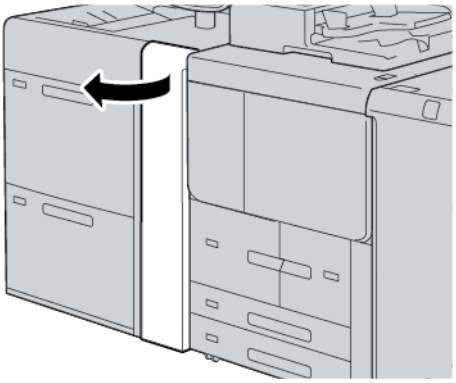

2. Per treure el paper encallat, seguiu els passos següents:
   a. Moveu la palanca **1b** cap a la dreta.
   b. Gireu la maneta **1c** en sentit horari.
   c. Traieu el paper encallat.

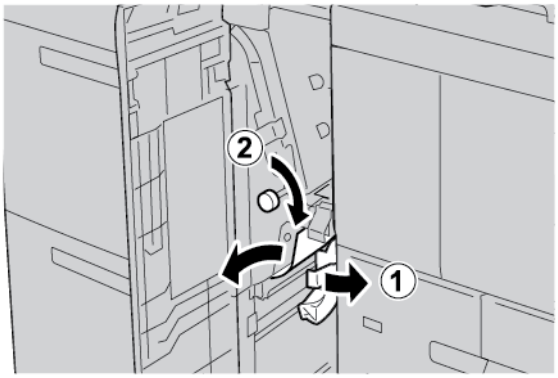

Nota: Si el paper s'ha estripat, comproveu si hi ha paper a la màquina i traieu-lo.

3. Torneu la palanca **1b** a la posició original.

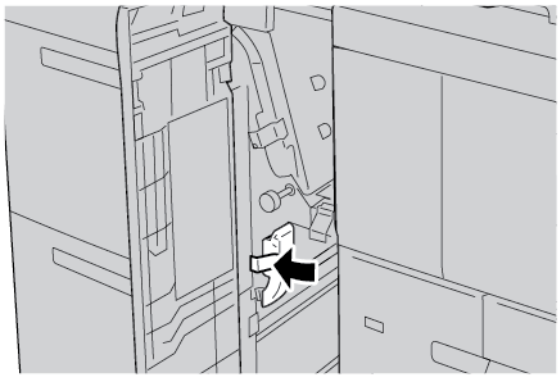

4. Tanqueu la coberta frontal de l'apilador d'alta capacitat de gran format.

Nota: Si la coberta frontal de l'alimentador d'alta capacitat de gran format no es tanca completament, es mostra un missatge a la pantalla tàctil de la impressora i la impressora no pot funcionar.

Encallaments de paper a la palanca 1d i a la maneta 1c de l'alimentador d'alta capacitat de gran format

1. Obriu la coberta frontal de l'apilador d'alta capacitat de gran format.

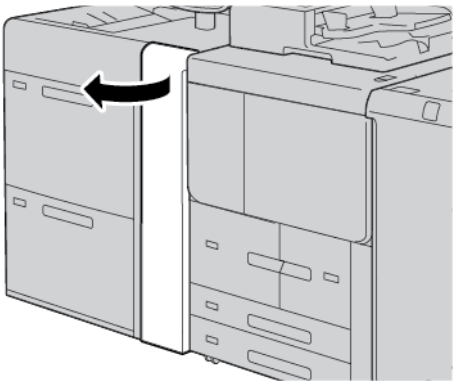

2. Per treure el paper encallat, seguiu els passos següents:
   a. Aixequeu la palanca **1d**.

b. Traieu el paper encallat.

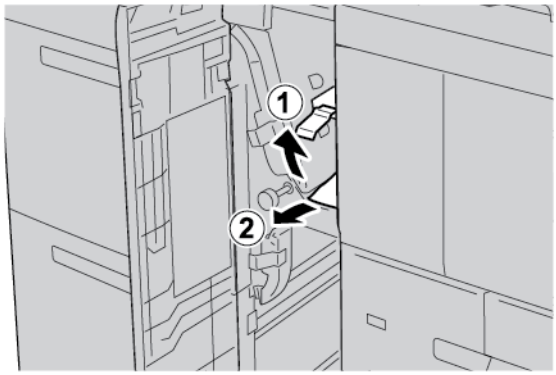

Nota: Si el paper s'ha estripat, comproveu si hi ha paper a la màquina i traieu-lo.

3. Si el paper encallat no es pot treure:

   a. Gireu la maneta **1c** en sentit horari.

   b. Traieu el paper encallat.

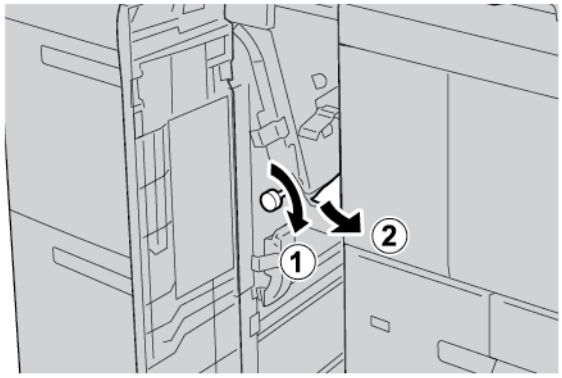

4. Torneu la palanca **1d** a la posició original.

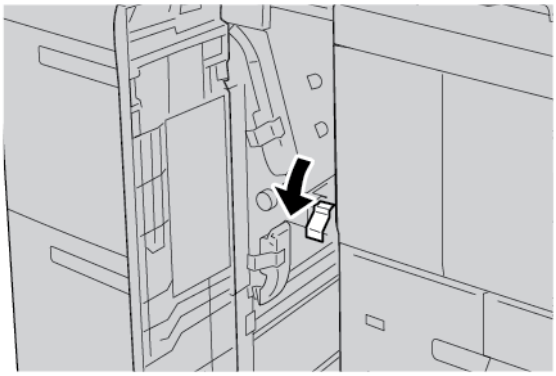

5. Tanqueu la coberta frontal de l'apilador d'alta capacitat de gran format.

Nota: Si la coberta frontal de l'alimentador d'alta capacitat de gran format no es tanca completament, es mostra un missatge a la pantalla tàctil de la impressora i la impressora no pot funcionar.

INFORMACIÓ D'ERRORS

Si es produeixen errors com ara encallaments, obertura de portes o cobertes, o errors de funcionament:

- La impressora s'atura i es mostra un missatge d'error al tauler de control de la impressora.
- El missatge inclou una il·lustració que mostra la ubicació de l'error i una breu explicació de les accions correctives per eliminar l'error.
- Es poden produir encallaments de paper en diverses àrees de la impressora i en dispositius opcionals connectats a la impressora. Si es produeixen encallaments, la il·lustració canvia per mostrar les ubicacions i les solucions corresponents.
- Si es produeix un error en un dispositiu opcional, l'indicador s'il·lumina al tauler de control del dispositiu opcional i mostra l'àrea corresponent al dispositiu on l'error es produeix.

Quan s'eliminen els encallaments de paper, consulteu sempre la informació següent:

- Quan elimineu encallaments de paper, no apagueu la impressora.
- Podeu eliminar encallaments amb la impressora engegada. Si apagueu la impressora, la informació emmagatzemada a la memòria del sistema s'esborra.
- Per reprendre els treballs d'impressió, elimineu tots els encallaments i els trossos de paper.
- Per evitar els defectes de la impressió, no toqueu els components de l'interior de la impressora.
- Traieu el paper amb cura per no esquinçar-lo. Si el paper s'esquinça, assegureu-vos que traieu tots els trossos de paper.
- Després d'eliminar l'encallament, tanqueu les portes i les cobertes. Quan les portes o les cobertes s'obren, la impressora no imprimeix.
- Després d'eliminar un encallament de paper, la impressió es reprèn automàticament a partir de l'estat en el qual es trobava abans que es produís l'encallament.
- Si no elimineu tots els encallaments, un missatge d'error seguirà mostrant-se al tauler de control de la impressora. Per eliminar els encallaments de restants, consulteu el tauler de control per obtenir instruccions i informació.

Missatges d'error

Si es produeix un error com ara un encallament de paper i l'obertura de portes o cobertes, o problemes de funcionament de la impressora, la impressora deixa d'imprimir i es mostra un missatge al tauler de control. La il·lustració mostra la ubicació de l'error i una breu explicació de les accions correctives per eliminar l'error. Si es produeixen errors a diverses ubicacions, la il·lustració canvia per mostrar les ubicacions i les solucions corresponents.

Nota: Per obtenir informació detallada i instruccions per eliminar un error, al tauler de control de la impressora, toqueu **Errors**. A la part inferior de la pantalla d'errors, preneu nota del codi d'error.

Especificacions de l'alimentador d'alta capacitat de gran format

Alimentador d'alta capacitat de gran format, o safates 6 i 7

ELEMENT	ESPECIFICACIÓ	
Mida del paper	AVL	A4 (210 x 297 mm, 8,3 x 11,7 polz.) A3 (297 x 420 mm, 11,7 x 16,5 polz.) B5 (182 x 257 mm, 7,17 x 10,12 polz.) B4 (257 x 364 mm, 10,12 x 14,33 polz.) Carta (216 x 279 mm, 8,5 x 11 polz.) Foli EE. UU. (215,9 x 330,2 mm, 8,5 x 13 polz.) Extra Ofici (216 x 356 mm, 8,5 x 14 polz.) Tabloide (279,4 x 431,8 mm, 11 x 17 polz.) A4 especial (226 x 310 mm, 8,9 x 12,2 polz.) DT especial A3 (310 x 432 mm, 12,2 x 17 polz.) 304,8 x 457,2 mm (12 x 18 polz.) SRA3 (320 x 450 mm, 12,6 x 17,7 polz.) 320 x 488 mm (12,6 x 19,2 polz.) 330,2 x 457,2 mm (13 x 18 polz.) 330,2 x 482,6 mm (13 x 19 polz.) Postal (100 x 148 mm, 3,94 x 5,83 polz.)* Postal (101,6 x 152,4 mm, 4 x 6 polz.)* * Cal el suport per a postals.
	AVC	A4 (210 x 297 mm, 8,3 x 11,7 polz.) B5 (182 x 257 mm, 7,17 x 10,12 polz.) Executive (184 x 267 mm, 7,25 x 10,5 polz.) 203,2 x 254 mm (8 x 10 polz.) Carta (216 x 279 mm, 8,5 x 11 polz.) A4 especial (226 x 310 mm, 8,9 x 12,2 polz.) 16K (Taiwan) (194 x 267 mm, 7,64 x 10,51 polz.) 16K (Xina continental) (195 x 270 mm, 7,68 x 10,63 polz.)
	Mides personalitzada	Amplada: 182 x -330 mm (7,2 x -13 polz.)

ELEMENT	ESPECIFICACIÓ	
		Llargada: 182 x -488 mm (7,2 x -19,2 polz.) Amb el suport per a postals: 100 x 181–181 x 181 mm (3,94 x 7,13–7,13 x 7,13 polz.)
Gramatge	Unitat de 1 safata: 52-300 g/m²; 16 lb Bond-110 lb paper de portada Unitat de 2 safata: 52-350 g/m²; 16 lb Bond-130 lb paper de portada	
Capacitat de la safata	2000 fulls per safata Important: Les safates tenen una capacitat de 2000 fulls si s'utilitza paper de fins a 80 g/m² (20 lb).	

ELEMENT	ESPECIFICACIÓ
Tipus de paper	Tots els tipus de paper admesos per a les safates 1 - 4 Tots els tipus de paper admesos per a la safata 5 (especial) Estucat 1: 64-105 g/m² Estucat 1A: 106-135 g/m² Estucat 1B: 136-216 g/m² Estucat 2: 217-253 g/m² Estucat 3: 254-300 g/m² Estucat 4: 301-350 g/m²** Normal S1: 64–81 g/m² Bond S1: 82-105 g/m² Paper normal S1, cara 2: 64-105 g/m² Cartolina 3: 254-300 g/m² Cartolina 4: 301-350 g/m²** Cartolina 1S1: 106-216 g/m² Cartolina 2S1: 217-253 g/m² Cartolina 3S1: 254-300 g/m² Cartolina 4S1: 301-350 g/m²** Reciclat S1: 64-105 g/m² Preimprès S1: 64-105 g/m² Cartolina preimpresa 1S1: 106-216 g/m² Cartolina preimpresa 2S1: 217-253 g/m² Cartolina preimpresa 3S1: 254-300 g/m² Cartolina preimpresa 4S1: 301-350 g/m²** Paper de targetes preimprès: 254-300 g/m² Paper de targetes preimprès gruixut: 301-350 g/m²**
	** Només l'alimentador d'alta capacitat de gran format de 2 safates admet gramatges de 301–350 g/m².

Nota:

- Per obtenir informació dels tipus i gramatges de les safates 1-4, consulteu Tipus i gramatges admesos.
- Per obtenir informació dels tipus i gramatges de la safata 5 (especial), consulteu Especificacions de la safata 5 (especial).

Alimentador al buit d'alta capacitat

Aquest apèndix conté:

Visió general de l'alimentació al buit d'alta capacitat..... 358
Disjuntor..... 359
Paper i suports d'impressió per a alimentador al buit d'alta capacitat 360
Suports d'impressió especials 362
Solució de problemes de l'alimentador al buit d'alta capacitat 368
Especificacions de l'alimentador al buit d'alta capacitat 377

Visió general de l'alimentació al buit d'alta capacitat.

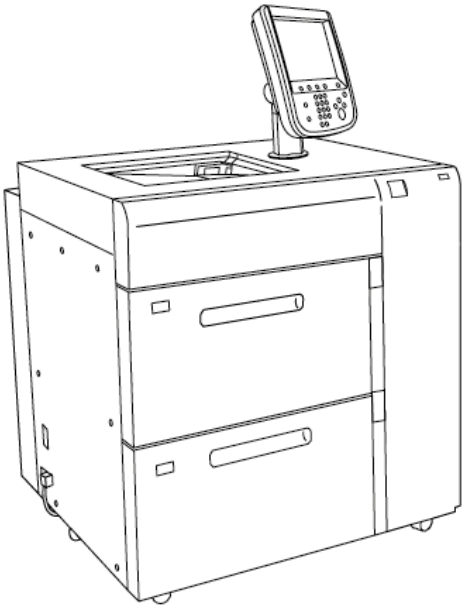

La informació següent s'aplica a l'alimentador al buit d'alta capacitat.

- Si es produeix un encallament, l'indicador d'error s'il·lumina.
- Quant a l'indicador de nivell de paper, s'il·lumina l'indicador superior de la safata corresponent que està activa. Els quatre indicadors centrals indiquen la quantitat de paper restant, 1=25 %. Quan els quatre indicadors estan apagats, la safata està buida i l'indicador de paper buit s'il·lumina.
- En cas de falta de corrent o curtcircuit, el disjuntor desconnecta l'alimentació elèctrica del dispositiu.
- Per eliminar l'encallament, obriu la coberta lateral dreta.

Disjuntor

En condicions de funcionament normal, el disjuntor està a la posició cap amunt. Abans de moure l'alimentador al buit d'alta capacitat, o si l'alimentador al buit d'alta capacitat està inactiu durant un període de temps prolongat, apagueu el disjuntor. Per apagar el disjuntor, moveu-lo a la posició cap avall.

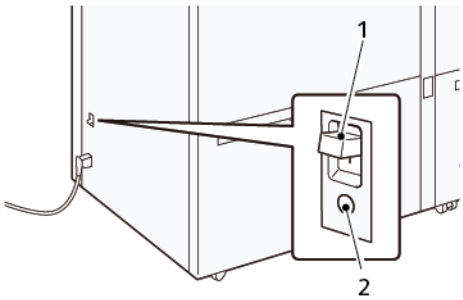

1. Disjuntor
2. Proveu el botó

Nota: Quan es detecta alguna anomalia, el disjuntor es desconnecta automàticament. En condicions de funcionament normals, no toqueu els disjuntors.

Paper i suports d'impressió per a alimentador al buit d'alta capacitat

Important:

- La càrrega de paper per sobre de la línia de capacitat màxima pot provocar encallaments de paper o mal funcionament del dispositiu.
- Col·loqueu les guies correctament perquè coincideixin amb la mida del paper. Les guies col·locades incorrectament poden provocar una alimentació incorrecta i encallaments de paper.
- Si es torna a connectar l'alimentació mentre la placa inferior de la safata està pujant, és possible que la placa no continuï movent-se cap amunt. En aquest cas, traieu la safata, assegureu-vos que la placa baixa completament i, a continuació, introduïu la safata dins la màquina a poc a poc i amb fermesa.

Nota: Quan es carreguen o s'alimenten els fulls de paper, la safata fa un so de subministrament d'aire. Aquest so és causat per la funció d'entrada d'aire i no és un soroll anormal.

COL·LOCACIÓ DEL PAPER A LES SAFATES DE L'ALIMENTADOR AL BUIT D'ALTA CAPACITAT

Important: Si s'hi carreguen menys de 100 fulls de paper, les guies de la safata apliquen massa pressió al paper, la qual cosa fa que el paper quedi esbiaixat. El paper esbiaixat provoca encallaments de paper.

1. Traieu la safata enfora cap a vosaltres fins al final.

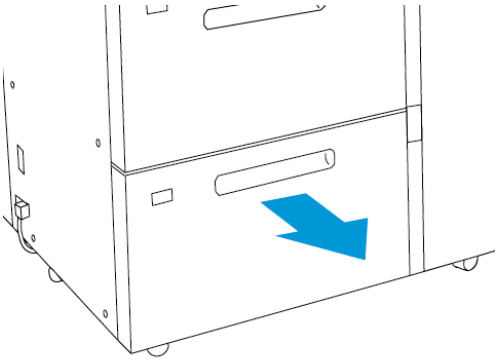

2. Traieu tot el paper restant de la safata.
3. Doblegueu els fulls cap endavant i cap enrere com si fos un ventall, i després alineeu les vores de la pila sobre una superfície plana. Aquest procediment separa els fulls que queden enganxats i redueix la possibilitat d'encallaments de paper.

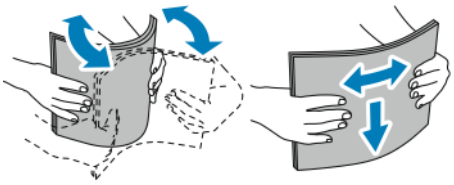

4. Carregueu de 100 a 500 fulls de paper.

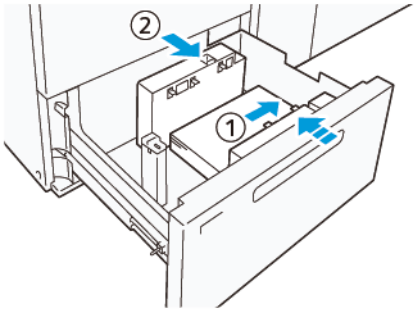

a. Alineeu les vores del paper amb la vora dreta de la safata (1).
   El paper es pot carregar en la direcció d'alimentació per la vora llarga (LEF) o vertical, o en la direcció d'alimentació per la vora curta (SEF) o horitzontal.

b. Per ajustar les guies del paper, premeu la palanca d'alliberament de les guies i moveu-les amb cura fins que toquin lleugerament les vores del paper a la safata (2).

5. Carregueu els fulls restants a la safata i, a continuació, alineeu les vores del paper en la direcció que es mostra (1). Per ajustar les guies del paper, premeu la palanca d'alliberament de les guies i moveu-les amb cura fins que toquin les vores del paper (2).

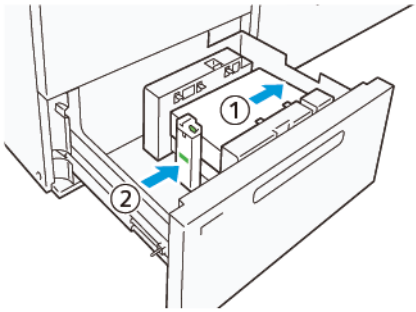

6. Introduïu la safata amb cura fins al final.

Suports d'impressió especials

Paper perforat

Quant al paper perforat, situats a la part davantera de l'alimentador al buit d'alta capacitat, col·loqueu el paper amb els forats cap la dreta.

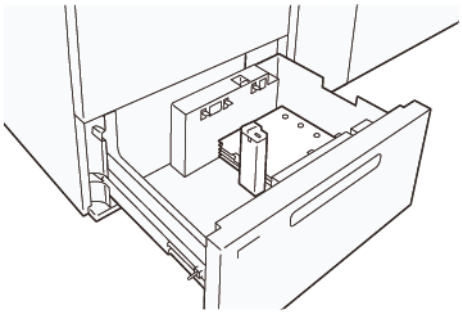

Llengüetes indexadores

Quant a les llengüetes indexadores, situats a la part davantera de l'alimentador al buit d'alta capacitat, col·loqueu el paper amb les llengüetes cap a l'esquerra. Després de carregar el paper, instal·leu la guia de separadors a la guia final, a la vora curta del paper.

Nota: Assegureu-vos que les llengüetes indexadores s'ajustin a la ranura de les guies de les llengüetes.

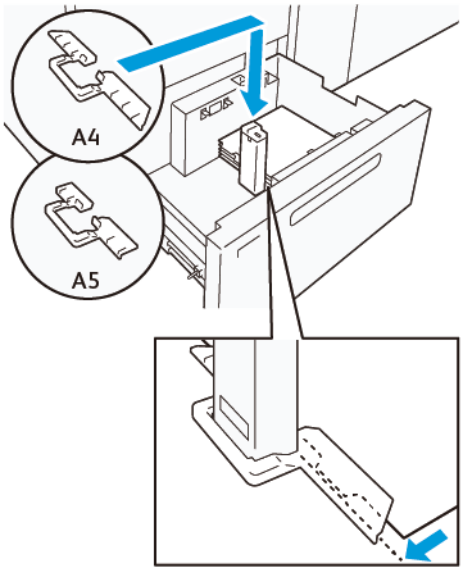

CONFIGURACIÓ DE POSTALS

Per carregar paper de mida vertical de 98 a 181,9 mm o més petit, connecteu el kit de postals a la safata de l'alimentador al buit d'alta capacitat. El kit de postals només es pot utilitzar a les safates de l'alimentador al buit d'alta capacitat.

El procediment següent indica com carregar paper mitjançant les guies per a postals.

1. Traieu la safata enfora cap a vosaltres fins al final.

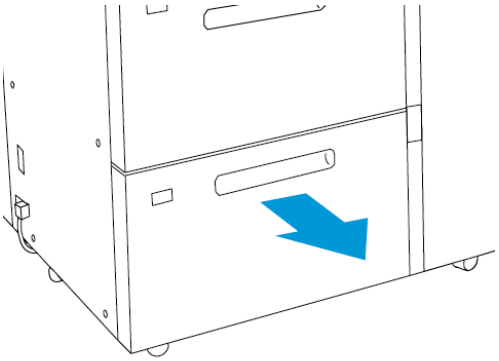

2. Traieu tot el paper que quedi a la safata.
3. Per instal·lar el kit de postals, traieu les guies per a postals de la seva zona d'emmagatzematge.
4. Traieu els obturadors.
   a. Plegueu els obturadors (1).
   b. Aixequeu la pila d'obturadors i traieu-los (2).

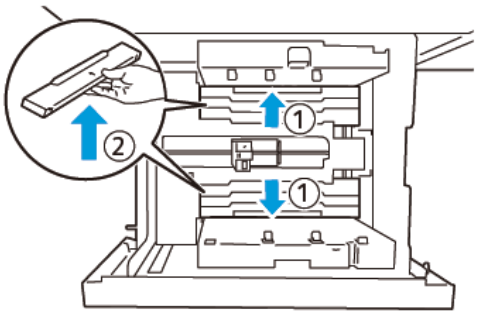

5. Introduïu la guia B a les ranures del costat (1) i part inferior (2) de la safata. Premeu el cargol per a fixar la guia (3).

> **Atenció:** Si el cargol no està completament ajustat, pot saltar i colpejar el dispositiu de transport, cosa que pot provocar que el dispositiu de transport es trenqui.

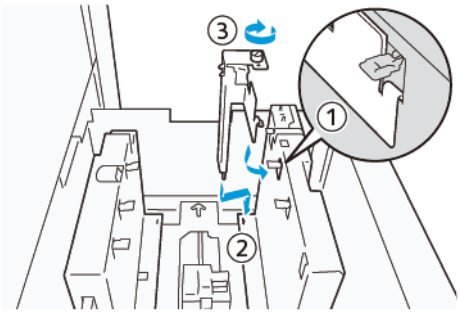

6. Introduïu la guia A a la ranura de la part interior (1) i la part inferior (2) de la safata. Premeu el cargol per a fixar la guia (3).

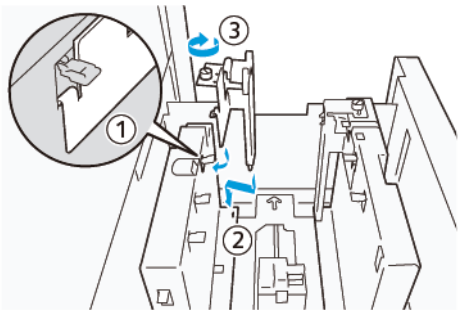

7. Carregueu de 100 a 500 fulls de paper i, a continuació, alineeu les vores del paper en la direcció que es mostra (1). Si als suports preimpresos, col·loqueu el paper amb la cara impresa cap amunt. Agafeu les guies laterals i, a continuació, moveu-les per tocar lleugerament les vores llargues del paper (2).

> Nota: Assegureu-vos de carregar el paper en la direcció d'alimentació per la vora curta (SEF). El costat dret de la vora curta de la postal és la vora d'entrada (1).

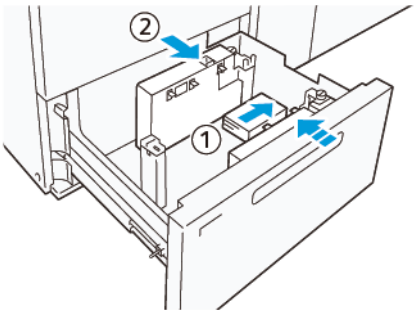

8. Carregueu els fulls restants a la safata.
   a. Alineeu les vores del paper en la direcció que es mostra (1).

b. Moveu la guia final fins a tocar lleugerament les vores curtes del paper (2).
Premeu la palanca d'alliberament de les guies i moveu les guies amb cura fins que toquin lleugerament les vores del paper per ajustar-les.

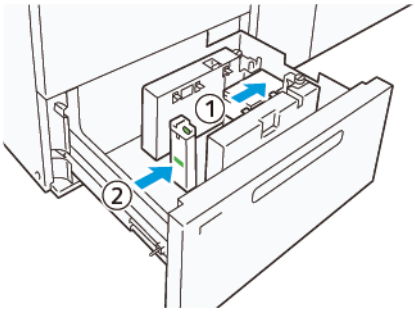

9. Introduïu la safata amb cura dins la premsa fins que s'aturi.
10. Per treure i desar les guies per a postals, feu el següent:
    a. Traieu el paper de la safata.
    b. Allibereu el cargol de la guia per a postals.
11. Després de treure les guies per a postals, col·loqueu els obturadors a la seva posició original i, a continuació, expandiu-los.

Nota: Poseu els caires dels obturadors en els bisells del retenidors als dos extrems de la guia lateral ajustable. Confirmeu que estiguin ben fixats.

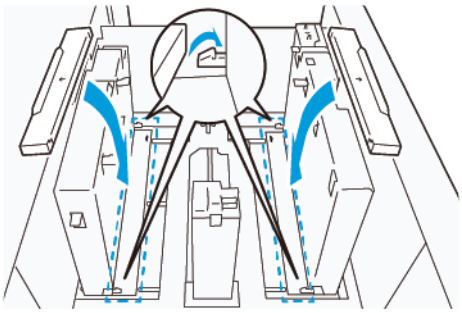

12. Guardeu les guies per a postals a la seva zona d'emmagatzematge.

Nota: Alineeu les marques triangulars per tal que els obturadors es puguin muntar amb l'orientació correcta. A la imatge següent, la marca de la guia a la vora superior del paper no és visible i la marca de la guia a la vora inferior del paper es mostra en l'estat correcte.

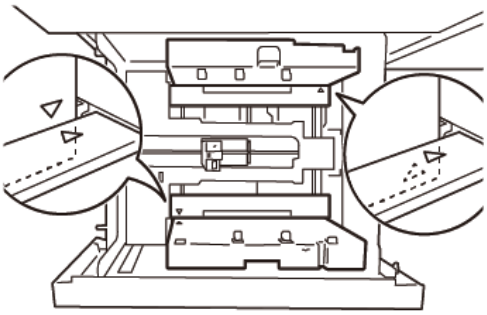

CONFIGURACIÓ DEL SOBRE

Abans de carregar sobres a la safata de paper, llegiu i seguiu les indicacions següents:

- Vores ondulades o enrotllades: Si hi ha sobres amb les vores ondulades o enrotllades, cambieu els sobres o estireu les vores.
- Enganxats o units entre si: Si escau, traieu la cola i assegureu-vos que les superfícies d'adherència dels sobres no es toquin.
- La cola sobresurt: Si escau, netegeu la cola.
- Superfícies doblegades o no planes: Per aplanar la superfície de la pila de sobres, feu el següent:
  1. Col·loqueu 100 sobres sobre una taula plana.
  2. Premeu la part superior de la superfície de la pila de sobres.
  3. Si la part superior no està aplanada, reduïu el nombre de sobres carregats fins que quedi plana.
  4. Repetiu el procés per a 100 sobres més. Per exemple, si heu de preparar 300 sobres, feu el procés tres vegades.
- Assegureu-vos que la part superior dels sobres carregats estigui aplanada. La diferència d'alçada entre la vora frontal i posterior del sobre no pot ser superior a 1 cm amb la vora frontal del sobre a la part inferior. Aquesta indicació només s'aplica quan no s'utilitza el kit per a sobres grans.

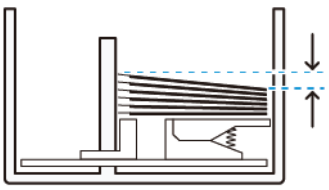

Informació sobre càrrega i orientació

- Costat de càrrega: Carregueu els sobres amb la cara imprimible cap amunt.
- Direcció de càrrega amb la solapa oberta: Col·loqueu el sobre amb la solapa cap a l'esquerra, quan estigueu a la part davantera del dispositiu.

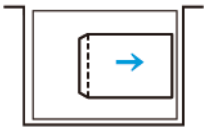

- Direcció de càrrega amb la solapa tancada: Col·loqueu el sobre amb la solapa cap a la dreta, quan estigueu a la part davantera del dispositiu.

- Quan carregueu sobres autoadhesius, doblegueu les solapes.
- Si el gramatge de cada sobre és diferent, es detecta una alimentació múltiple.
- Si la sortida impresa no és l'esperada, a causa de l'orientació de la imatge o de les solapes obertes o tancades, canvieu l'orientació de la imatge al servidor d'impressió. Quan canvieu l'orientació de la imatge al servidor d'impressió, no canvieu la direcció de càrrega del paper.

Atenció: Si els sobres es carreguen per sobre de la línia de capacitat màxima o la part superior de la pila de sobres no està a nivell, es pot produir un mal funcionament del dispositiu.

Si apareix algun dels codis d'error següents, reduïu el nombre de sobres carregats:

- Safata 6: 078-250
- Safata 7: 078-260

Especificació del sobre

- Tipus: Sense estucat
- Pes: Especifiqueu el gramatge com el doble del real. Per exemple, si s'indica 70 g/m^2, especifiqueu el gramatge com a 140 g/m^2.
- Mida:
  - Mida estàndard: Si les solapes del sobre estan tancades, utilitzeu aquesta mida.
  - Mida personalitzada: Si les solapes del sobre estan obertes, utilitzeu aquesta mida.

Si a la sortida està enrotllat, cal desenrotllar-lo. Si les superfícies de tall dels sobres tenen rebaves, abans de carregar-los a la safata, doblegueu els sobres cap endavant i cap enrere com si fos un ventall.

Solució de problemes de l'alimentador al buit d'alta capacitat

Per obtenir un diagrama de flux imprimible de la solució de problemes de l'alimentador al buit d'alta capacitat, que es descriu a la secció següent, consulteu la *Solució d'errors d'alimentació de l'®alimentador al buit d'alta capacitat* de Xerox a www.xerox.com. A la secció **Atenció al client > Tot el suport i controladors** de la pàgina web, cerqueu el vostre producte. A la pàgina web de **Documentació** de la vostra impressora, podeu trobar el diagrama de flux de la solució de problemes de l'alimentador al buit d'alta capacitat.

SOLUCIÓ DE PROBLEMES D'ALIMENTACIÓ INCORRECTA I D'ALIMENTACIONS MÚLTIPLES A L'ALIMENTADOR AL BUIT D'ALTA CAPACITAT

Quan s'utilitza l'alimentador al buit d'alta capacitat opcional i es produeix un estat d'alimentació incorrecta o d'alimentacions múltiples, comproveu la interfície d'usuari de la premsa per trobar un dels codis d'error següents.

CODIS D'ERROR D'ALIMENTACIÓ INCORRECTA	CODIS D'ERROR D'ALIMENTACIÓ MÚLTIPLE	
• 078-101 • 078-131 • 078-132 • 078-151	• 077-131 • 077-132	• 078-125 • 078-126 • 078-127

Per resoldre problemes d'alimentació incorrecta o d'alimentació múltiple, ajusteu la configuració d'entrada d'aire a un valor recomanat. Per obtenir instruccions sobre com ajustar els valors d'entrada d'aire, consulteu Ajust dels valors d'entrada d'aire.

Per solucionar problemes d'alimentació incorrecta, consulteu Solució de problemes d'alimentació incorrecta a l'alimentador al buit d'alta capacitat.

Per solucionar problemes d'alimentació múltiple, consulteu Solució de problemes d'alimentacions múltiples a l'alimentador al buit d'alta capacitat.

Ajust dels valors d'entrada d'aire

La configuració dels valors d'entrada d'aire correspon a una configuració concreta del sistema de bufador de l'alimentador al buit d'alta capacitat. Cada ajust de la configuració dels valors d'entrada d'aire produeix una configuració diferent del bufador.

Per optimitzar la configuració del bufador de l'alimentador al buit d'alta capacitat, configureu els valors d'entrada d'aire. Feu els ajustos només seguint les instruccions recomanades de solució de problemes.

Nota: Abans d'ajustar els valors d'entrar a l'aire, assegureu-vos que el suport d'impressió carregat a l'alimentador al buit d'alta capacitat compleix les *indicacions sobre paper i suport d'impressió* de l'alimentador al buit d'alta capacitat.

Per configurar els valors d'entrada d'aire, feu el següent:

1. A la interfície d'usuari de la premsa, inicieu sessió com a administrador.

2. Seleccioneu **Estat de la màquina > Eines > Ajustos del sistema > Configuració habitual del servei > Configuració de la safata de paper**.
3. A la finestra Configuració de la safata de paper, seleccioneu **Configuració personalitzada del paper**.
4. A la finestra Configuració personalitzada del paper, es mostra una llista de perfils. Cada perfil correspon a un conjunt de configuracions personalitzades. Seguiu un d'aquests procediments:
   - Per utilitzar un perfil existent, seleccioneu un perfil amb el nom.
   - Per crear un perfil nou, seleccioneu un perfil no s'utilitzi i, a continuació, escriviu un nom per al perfil.
5. Seleccioneu **Canvia la configuració**.
6. A la finestra Configuració, seleccioneu **Ajusta els valors d'entrada d'aire > Canvia la configuració**.
7. A la finestra Ajusta els valors d'entrada d'aire, seleccioneu **Taula personalitzada**.

   Nota: La Taula personalitzada conté un conjunt de paràmetres numèrics. Cada valor numèric de la Taula personalitzada s'associa a una configuració concreta del bufador de l'alimentador al buit d'alta capacitat.
8. Per canviar la configuració de la Taula personalitzada, escriviu el número necessari. També podeu utilitzar les fletxes amunt i avall per seleccionar el número.
9. Per guardar la configuració de la Taula personalitzada, seleccioneu **Desa**.
10. Per desar el perfil, seleccioneu **Desa**.
11. Per tancar la finestra Configuració personalitzada del paper, seleccioneu **Tanca**.
12. Per tancar la finestra Configuració de la safata de paper, seleccioneu **Tanca**.

Solució de problemes d'alimentació incorrecta a l'alimentador al buit d'alta capacitat

Quan s'utilitza l'alimentador al buit d'alta capacitat opcional, els codis d'error que indiquen una condició d'alimentació incorrecta són 078–101, 078–131, 078–132, 078–151.

Per als codis d'error relacionats amb les alimentacions múltiples, consulteu Solució de problemes d'alimentacions múltiples a l'alimentador al buit d'alta capacitat.

Per resoldre una alimentació incorrecta, seguiu els passos de la secció corresponent.

S'alimenta incorrectament quan s'utilitza paper de 177 g/m² de gramatge o més

Quan s'utilitza paper de 177 g/m² de gramatge o més, es poden produir problemes d'alimentació.

1. Feu els ajustos següents:
   a. Canvieu la configuració de la Taula personalitzada a **5**. Deseu la configuració.
   b. Imprimiu una pàgina de prova. Si no es produeix cap alimentació incorrecta, el problema està resolt.
   c. Augmenteu el valor de la Taula personalitzada en 1. Deseu la configuració.
   d. Imprimiu una pàgina de prova. Si no es produeix cap alimentació incorrecta, el problema està resolt.
   e. Si continuen les alimentacions incorrectes, repetiu els passos 1c i 1d fins que la configuració de la Taula personalitzada arribi a **8**.
2. Si el problema no es resol, poseu-vos en contacte amb el vostre representant de Xerox.

S'alimenta incorrectament quan s'utilitza un paper de gramatge inferior a 177 g/m² i s'imprimeixen cinc fulls o menys

Quan s'utilitza paper de gramatge inferior a 177 g/m² i s'imprimeixen cinc fulls o menys, es poden produir problemes d'alimentació.

Feu els ajustos següents:

1. Canvieu la configuració de la Taula personalitzada a **32**. Deseu la configuració.
2. Imprimiu una pàgina de prova. Si no es produeix cap alimentació incorrecta, el problema està resolt.
3. Si es torna a produir una alimentació incorrecta, canvieu la configuració de la Taula personalitzada a **33**. Deseu la configuració.
4. Imprimiu una altra pàgina de prova. Si el problema no es resol, poseu-vos en contacte amb el vostre representant de Xerox.

S'alimenta incorrectament quan s'utilitza un paper de gramatge inferior a 177 g/m² i s'imprimeixen més de cinc fulls

Quan s'utilitza paper de gramatge inferior a 177 g/m² i s'imprimeixen més de cinc fulls, es poden produir problemes d'alimentació.

1. Feu els ajustos següents:
   a. Canvieu la configuració de la Taula personalitzada a **5**. Deseu la configuració.
   b. Imprimiu una pàgina de prova. Si no es produeix cap alimentació incorrecta, el problema està resolt.
   c. Augmenteu el valor de la Taula personalitzada en 1. Deseu la configuració.
   d. Imprimiu una pàgina de prova. Si no es produeix cap alimentació incorrecta, el problema està resolt.
   e. Si continuen les alimentacions incorrectes, repetiu els passos 1c i 1d fins que la configuració de la Taula personalitzada arribi a **8**.
2. Si es torna a produir una alimentació incorrecta, canvieu la configuració de la Taula personalitzada a **32**. Deseu la configuració.
3. Imprimiu una pàgina de prova. Si no es produeix cap alimentació incorrecta, el problema està resolt.
4. Si es torna a produir una alimentació incorrecta, canvieu la configuració de la Taula personalitzada a **33**. Deseu la configuració.
5. Imprimiu una altra pàgina de prova. Si el problema no es resol, poseu-vos en contacte amb el vostre representant de Xerox.

Solució de problemes d'alimentacions múltiples a l'alimentador al buit d'alta capacitat

Quan s'utilitza l'alimentador al buit d'alta capacitat opcional, els codis d'error següents indiquen un estat d'alimentacions múltiples:

- 077–131, 077–132.
- 078–125, 078–126, 078–127.

Per als codis d'error relacionats amb una alimentació incorrecta, consulteu Solució de problemes d'alimentació incorrecta a l'alimentador al buit d'alta capacitat.

Per resoldre una alimentació múltiple, seguiu els passos de la secció corresponent.

Alimentacions múltiples quan s'utilitza paper estucat amb un gramatge de 177 g/m² o més

Nivells d'humitat del 50 % o superiors

Quan s'utilitza paper estucat amb un gramatge de 177 g/m² o més i uns nivells d'humitat del 50 % o més, es poden produir problemes d'alimentació múltiple.

Feu els ajustos següents:

1. Si el paper només està estucat per una cara, aneu al pas 3.
2. Si el paper està estucat per les dues cares, feu el següent:
   a. Canvieu la configuració de la Taula personalitzada a **5**. Deseu la configuració.
   b. Imprimiu una pàgina de prova. Si no es produeix cap alimentació múltiple, el problema està resolt.
   c. Augmenteu el valor de la Taula personalitzada en 1. Deseu la configuració.
   d. Imprimiu una pàgina de prova. Si no es produeix cap alimentació múltiple, el problema està resolt.
   e. Si continuen les alimentacions múltiples, repetiu els passos 2c i 2d fins que el valor de la Taula personalitzada arribi a **8**.
3. Si utilitzeu paper estucat només per una cara o si continuen les alimentacions múltiples, feu el següent:
   a. Canvieu la configuració de la Taula personalitzada a **9**. Deseu la configuració.
   b. Imprimiu una pàgina de prova. Si no es produeix cap alimentació múltiple, el problema està resolt.
   c. Augmenteu el valor de la Taula personalitzada en 1. Deseu la configuració.
   d. Imprimiu una pàgina de prova. Si no es produeix cap alimentació múltiple, el problema està resolt.
   e. Si continuen les alimentacions múltiples, repetiu els passos 3c i 3d fins que el valor de la Taula personalitzada arribi a **12**.
4. Si el problema no es resol, poseu-vos en contacte amb el vostre representant de Xerox.

Nivells d'humitat per sota del 50 %

Quan s'utilitza paper estucat amb un gramatge de 177 g/m² o més i uns nivells d'humitat inferiors al 50 %, es poden produir problemes d'alimentació múltiple.

1. Feu els ajustos següents:
   a. Canvieu la configuració de la Taula personalitzada a **9**. Deseu la configuració.
   b. Imprimiu una pàgina de prova. Si no es produeix cap alimentació múltiple, el problema està resolt.
   c. Augmenteu el valor de la Taula personalitzada en 1. Deseu la configuració.
   d. Imprimiu una pàgina de prova. Si no es produeix cap alimentació múltiple, el problema està resolt.
   e. Si continuen les alimentacions múltiples, repetiu els passos 1c i 1d fins que el valor de la Taula personalitzada arribi a **12**.
2. Si continuen les alimentacions múltiples, feu el següent
   a. Canvieu la configuració de la Taula personalitzada a **35**. Deseu la configuració.
   b. Imprimiu una pàgina de prova. Si no es produeix cap alimentació múltiple, el problema està resolt.
   c. Augmenteu el valor de la Taula personalitzada en 1. Deseu la configuració.
   d. Imprimiu una pàgina de prova. Si no es produeix cap alimentació múltiple, el problema està resolt.
   e. Si continuen les alimentacions múltiples, repetiu els passos 2c i 2d fins que el valor de la Taula personalitzada arribi a **38**.
3. Si el problema no es resol, poseu-vos en contacte amb el vostre representant de Xerox.

Alimentacions múltiples quan s'utilitza paper sense estucar amb un gramatge de 177 g/m² o més

Quan s'utilitza paper sense estucar amb un gramatge de 177 g/m² o més, es poden produir problemes d'alimentació múltiple.

1. Feu els ajustos següents:
   a. Canvieu la configuració de la Taula personalitzada a **9**. Deseu la configuració.
   b. Imprimiu una pàgina de prova. Si no es produeix cap alimentació múltiple, el problema està resolt.
   c. Augmenteu el valor de la Taula personalitzada en 1. Deseu la configuració.
   d. Imprimiu una pàgina de prova. Si no es produeix cap alimentació múltiple, el problema està resolt.
   e. Si continuen les alimentacions múltiples, repetiu els passos 1c i 1d fins que la configuració de la Taula personalitzada arribi a **12**.
2. Si el problema no es resol, poseu-vos en contacte amb el vostre representant de Xerox.

Alimentacions múltiples quan s'utilitza un paper de gramatge inferior a 177 g/m²

Nivells d'humitat del 50 % o superiors

Quan s'utilitza paper amb un gramatge inferior a 177 g/m² i uns nivells d'humitat del 50 % o més, es poden produir problemes d'alimentació múltiple.

1. Feu els ajustos següents:
   a. Canvieu la configuració de la Taula personalitzada a **9**. Deseu la configuració.
   b. Imprimiu una pàgina de prova. Si no es produeix cap alimentació múltiple, el problema està resolt.
   c. Augmenteu el valor de la Taula personalitzada en 1. Deseu la configuració.
   d. Imprimiu una pàgina de prova. Si no es produeix cap alimentació múltiple, el problema està resolt.
   e. Si continuen les alimentacions múltiples, repetiu els passos 1c i 1d fins que el valor de la Taula personalitzada arribi a **12**.
2. Si continuen les alimentacions múltiples, feu el següent:
   a. Canvieu la configuració de la Taula personalitzada a **5**. Deseu la configuració.
   b. Imprimiu una pàgina de prova. Si no es produeix cap alimentació múltiple, el problema està resolt.
   c. Augmenteu el valor de la Taula personalitzada en 1. Deseu la configuració.
   d. Imprimiu una pàgina de prova. Si no es produeix cap alimentació múltiple, el problema està resolt.
   e. Si continuen les alimentacions múltiples, repetiu els passos 2c i 2d fins que el valor de la Taula personalitzada arribi a **8**.
3. Si es torna a produir una alimentació múltiple, canvieu la configuració de la Taula personalitzada a **32**. Deseu la configuració.
4. Imprimiu una pàgina de prova. Si no es produeix cap alimentació múltiple, el problema està resolt.
5. Si es torna a produir una alimentació múltiple, canvieu la configuració de la Taula personalitzada a **33**. Deseu la configuració.
6. Imprimiu una altra pàgina de prova. Si el problema no es resol, poseu-vos en contacte amb el vostre representant de Xerox.

Nivells d'humitat per sota del 50 %

Quan s'utilitza paper amb un gramatge inferior a 177 g/m² i uns nivells d'humitat inferiors al 50 %, es poden produir problemes d'alimentació múltiple.

1. Feu els ajustos següents:
   a. Canvieu la configuració de la Taula personalitzada a **5**.
   b. Imprimiu una pàgina de prova. Si no es produeix cap alimentació múltiple, el problema està resolt.
   c. Augmenteu el valor de la Taula personalitzada en 1. Deseu la configuració.
   d. Imprimiu una pàgina de prova. Si no es produeix cap alimentació múltiple, el problema està resolt.
   e. Si continuen les alimentacions múltiples, repetiu els passos 1c i 1d fins que el valor de la Taula personalitzada arribi a **8**.
2. Si es torna a produir una alimentació múltiple, canvieu la configuració de la Taula personalitzada a **32**. Deseu la configuració.
3. Imprimiu una pàgina de prova. Si no es produeix cap alimentació múltiple, el problema està resolt.
4. Si es torna a produir una alimentació múltiple, canvieu la configuració de la Taula personalitzada a **33**. Deseu la configuració.
5. Imprimiu una pàgina de prova. Si no es produeix cap alimentació múltiple, el problema està resolt.
6. Si continuen les alimentacions múltiples, feu el següent:
   a. Canvieu la configuració de la Taula personalitzada a **9**. Deseu la configuració.
   b. Imprimiu una pàgina de prova. Si no es produeix cap alimentació múltiple, el problema està resolt.
   c. Augmenteu el valor de la Taula personalitzada en 1. Deseu la configuració.
   d. Imprimiu una pàgina de prova. Si no es produeix cap alimentació múltiple, el problema està resolt.
   e. Si continuen les alimentacions múltiples, repetiu els passos 6c i 6d fins que el valor de la Taula personalitzada arribi a **12**.
7. Si el problema no es resol, poseu-vos en contacte amb el vostre representant de Xerox.

Especificacions de l'alimentador al buit d'alta capacitat

ELEMENT	ESPECIFICACIÓ	
Mida del paper	AVL	A4 (210 x 297 mm, 8,3 x 11,7 polz.) A3 (297 x 420 mm, 11,7 x 16,5 polz.) B5 (182 x 257 mm, 7,17 x 10,12 polz.) B4 (257 x 364 mm, 10,12 x 14,33 polz.) Carta (216 x 279 mm, 8,5 x 11 polz.) Foli EE. UU. (215,9 x 330,2 mm, 8,5 x 13 polz.) Extra Ofici (216 x 356 mm, 8,5 x 14 polz.) Tabloide (279,4 x 431,8 mm, 11 x 17 polz.) A4 especial (226 x 310 mm, 8,9 x 12,2 polz.) DT especial A3 (310 x 432 mm, 12,2 x 17 polz.) 304,8 x 457,2 mm (12 x 18 polz.) SRA3 (320 x 450 mm, 12,6 x 17,7 polz.) 320 x 488 mm (12,6 x 19,2 polz.) 330,2 x 457,2 mm (13 x 18 polz.) 330,2 x 482,6 mm (13 x 19 polz.) Postal (100 x 148 mm, 3,94 x 5,83 polz.)* Postal (101,6 x 152,4 mm, 4 x 6 polz.)* * Cal el suport per a postals.
	AVC	A4 (210 x 297 mm, 8,3 x 11,7 polz.) B5 (182 x 257 mm, 7,17 x 10,12 polz.) Executive (184 x 267 mm, 7,25 x 10,5 polz.) 203,2 x 254 mm (8 x 10 polz.) Carta (216 x 279 mm, 8,5 x 11 polz.) A4 especial (226 x 310 mm, 8,9 x 12,2 polz.) 16K (Taiwan) (194 x 267 mm, 7,64 x 10,51 polz.) 16K (Xina continental) (195 x 270 mm, 7,68 x 10,63 polz.)
	Mides personalitzada	Amplada: 182 x -330 mm (7,2 x -13 polz.) Llargada: 182 x -488 mm (7,2 x -19,2 polz.)

ELEMENT	ESPECIFICACIÓ	
		Amb el suport per a postals: 100 x 181–181 x 181 mm (3,94 x 7,13–7,13 x 7,13 polz.)
Gramatge	Unitat de 1 safata: 52-300 g/m²; 16 lb Bond-110 lb paper de portada Unitat de 2 safata: 52-350 g/m²; 16 lb Bond-130 lb paper de portada	
Capacitat de la safata	2000 fulls per safata Important: Les safates tenen una capacitat de 2000 fulls si s'utilitza paper de fins a 80 g/m² (20 lb).	

ELEMENT	ESPECIFICACIÓ
Tipus de paper	Tots els tipus de paper admesos per a les safates 1 - 4 Tots els tipus de paper admesos per a la safata 5 (especial) Estucat 1: 64-105 g/m² Estucat 1A: 106-135 g/m² Estucat 1B: 136-216 g/m² Estucat 2: 217-253 g/m² Estucat 3: 254-300 g/m² Estucat 4: 301-350 g/m²** Normal S1: 64–81 g/m² Bond S1: 82-105 g/m² Paper normal S1, cara 2: 64-105 g/m² Cartolina 3: 254-300 g/m² Cartolina 4: 301-350 g/m²** Cartolina 1S1: 106-216 g/m² Cartolina 2S1: 217-253 g/m² Cartolina 3S1: 254-300 g/m² Cartolina 4S1: 301-350 g/m²** Reciclat S1: 64-105 g/m² Preimprès S1: 64-105 g/m² Cartolina preimpresa 1S1: 106-216 g/m² Cartolina preimpresa 2S1: 217-253 g/m² Cartolina preimpresa 3S1: 254-300 g/m² Cartolina preimpresa 4S1: 301-350 g/m²** Paper de targetes preimprès: 254-300 g/m² Paper de targetes preimprès gruixut: 301-350 g/m²**
	** Només l'alimentador d'alta capacitat de gran format de 2 safates admet gramatges de 301–350 g/m².

Nota:

- Per obtenir informació dels tipus i gramatges de les safates 1-4, consulteu Tipus i gramatges admesos.
- Per obtenir informació dels tipus i gramatges de la safata 5 (especial), consulteu Especificacions de la safata 5 (especial).

Capacitat de la safata d'alimentació al buit d'alta capacitat

- Safata 5, safata especial: 250 fulls
- Safates 6 i 7 de l'alimentador al buit d'alta capacitat: 2100 fulls per safata

Nota: Els valors es basen en paper de 90 g/m^2.

Mòduls d'interfície de reducció de la curvatura

Aquest apèndix conté:

Informació general del mòdul d'interfície de reducció de la curvatura 382
Accessoris d'acabat que requereixen un mòdul d'interfície de reducció de la curvatura 383
Components del mòdul d'interfície de reducció de la curvatura..... 384
Correcció de la curvatura al mòdul d'interfície de reducció de la curvatura 386
Solució de problemes del mòdul d'interfície de reducció de la curvatura 389

Informació general del mòdul d'interfície de reducció de la curvatura

Podeu utilitzar un mòdul d'interfície de reducció de la curvatura amb la impressora.

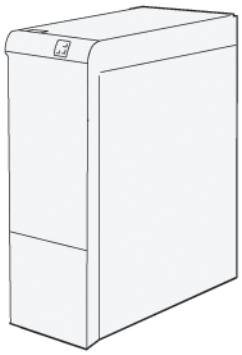

El mòdul d'interfície de reducció de la curvatura proporciona les funcions següents:

- La comunicació entre la impressora i el dispositiu d'acabat connectat.
- Alineació de la ruta del paper entre la premsa i el dispositiu d'acabat connectat.
- El refredament i la reducció de la curvatura del paper durant la sortida de la premsa.

Accessoris d'acabat que requereixen un mòdul d'interfície de reducció de la curvatura

Els següents accessoris d'acabat requereixen l'ús del mòdul d'interfície de reducció de la curvatura:

- GBC® AdvancedPunch® Pro
- Apiladora d'alta capacitat (HCS)

Components del mòdul d'interfície de reducció de la curvatura

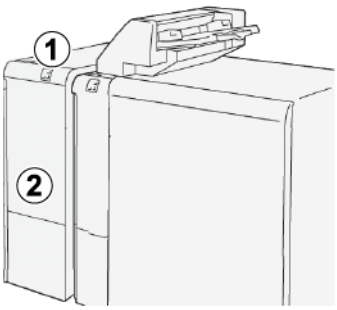

1. Tauler d'indicació d'errors i encallaments de paper
2. Coberta frontal del mòdul d'interfície de reducció de la curvatura

TAULER DE CONTROL AL MÒDUL D'INTERFÍCIE DE REDUCCIÓ DE LA CURVATURA

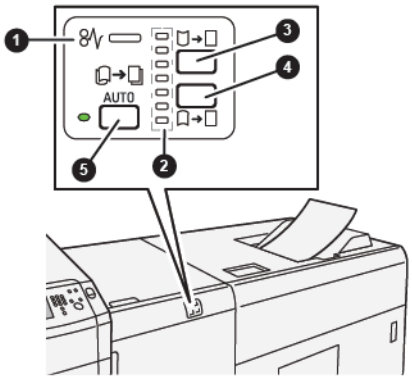

1. Indicadors d'errors i encallaments
2. Indicadors de curvatura cap amunt i cap avall
3. Botó de curvatura manual cap amunt
4. Botó de curvatura manual cap avall
5. Indicador i botó de curvatura automàtica

Correcció de la curvatura al mòdul d'interfície de reducció de la curvatura

Consell: L'objectiu de la correcció de la curvatura del paper és corregir la curvatura del paper quan el paper deixa la impressora i abans que el paper arribi al dispositiu d'acabat en línia següent. Utilitzeu la funció de reducció de la curvatura del paper del mòdul d'interfície de reducció de la curvatura mentre la impressora estigui imprimint.

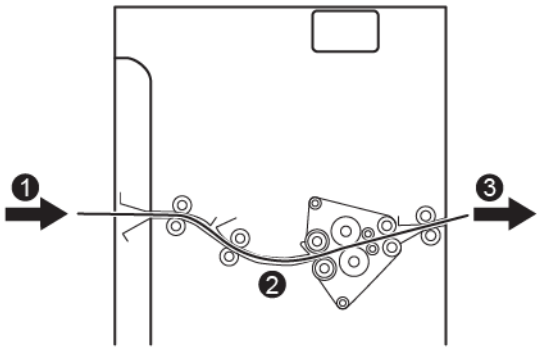

1. Materials d'impressió impresos mitjançant la impressora
2. Ruta del paper del mòdul d'interfície de reducció de la curvatura
3. Materials d'impressió impresos mitjançant el mòdul de correcció de la curvatura al mòdul d'acabat en línia

Quan el material d'impressió entra al mòdul, passa al reductor de curvatura per a la seva correcció. El corrector de curvatura del paper té rodets de correcció de curvatura del paper per aplicar pressió al paper en funció del criteri següent:

- Valor predeterminat del sistema: S'activa l'opció Automàtica de manera predefinida.
- Seleccions manuals del tauler de control del mòdul de correcció de curvatura del paper.

Si voleu ajustar ràpidament la curvatura del paper a la sortida impresa, utilitzeu els botons de curvatura cap avall i cap amunt. Si la sortida impresa té massa curvatura després d'utilitzar aquests botons, per obtenir més informació d'ajust, consulteu Modes de correcció de la curvatura i mòdul d'interfície de reducció de la curvatura.

Al mòdul de reducció de curvatura, el material d'impressió imprès es refreda i s'enruta del mòdul de reducció de curvatura de l'encartadora al següent dispositiu d'acabament en línia connectat a la impressora.

MODES DE CORRECCIÓ DE LA CURVATURA I MÒDUL D'INTERFÍCIE DE REDUCCIÓ DE LA CURVATURA

Nota: Si se selecciona un mòdul de correcció de la curvatura del mòdul d'interfície de reducció de la curvatura, el nou mode s'aplica a la pàgina següent que es col·loca al mòdul d'interfície de reducció de la curvatura.

INDICADOR	MODE	FUNCIÓ
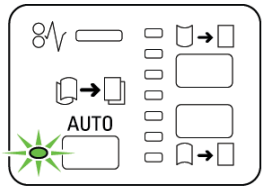 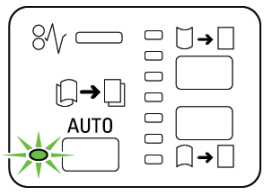	Automàtic	Automàtic és el mode predefinit. • Corregeix automàticament la curvatura del paper mitjançant la selecció automàtica del nivell i la direcció de la curvatura. El mode Automàtic es basa en la mida i l'orientació del paper, i el dispositiu d'acabat que rep la sortida. • Si se selecció Automàtic, l'indicador a la dreta del botó s'il·lumina. • El mode Automàtic té set opcions automatitzades per controlar la curvatura del paper: tres configuracions de curvatura cap amunt, tres configuracions de curvatura cap avall, i l'opció sense curvatura. • Quan s'utilitza el mode Automàtic i un indicador parpelleja momentàniament al tauler de control. Els tauler de control indica la direcció de la curvatura preseleccionada i el nivell de pressió aplicada al paper.
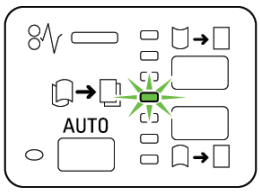	Desactivat	Si l'indicador Desactivat s'il·lumina, per als modes Automàtic o Manual, no s'aplica cap correcció de la curvatura a la sortida impresa.

INDICADOR	MODE	FUNCIÓ
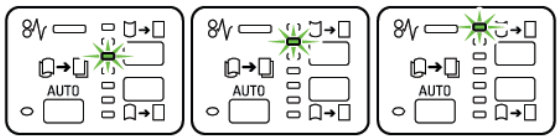	Curvatura cap amunt manual	• Si la sortida impresa presenta una curvatura cap amunt, seleccioneu el botó de curvatura cap amunt. • Hi ha tres valors de correcció cap amunt de la curvatura. • Els tres indicadors superiors que mostren el nivell seleccionat de correcció cap amunt de la curvatura. • L'indicador superior és el nivell màxim de correcció de la curvatura superior que es pot aplicar a la sortida impresa.
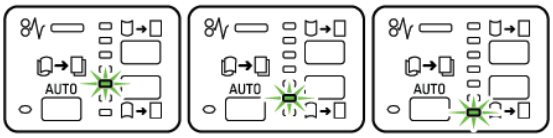	Curvatura cap avall manual	• Si la sortida impresa presenta una curvatura cap avall, seleccioneu el botó de curvatura cap avall. • Hi ha tres valors de correcció cap avall de la curvatura. • Els tres indicadors superiors mostren el nivell seleccionat de correcció cap avall de la curvatura. • L'indicador inferior és el nivell mínim de correcció de la curvatura superior que es pot aplicar a la sortida impresa.

Si premeu el botó de curvatura cap amunt es canvien els nivells de correcció de la curvatura com es mostra:

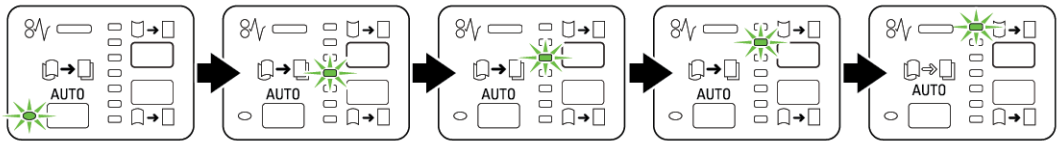

Si premeu el botó de curvatura cap avall es canvien els nivells de correcció de la curvatura com es mostra:

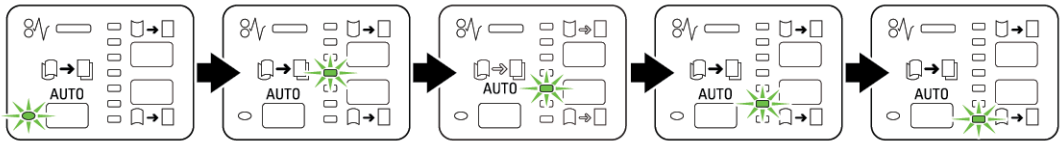

Solució de problemes del mòdul d'interfície de reducció de la curvatura

ENCALLAMENTS DE PAPER AL MÒDUL D'INTERFÍCIE DE REDUCCIÓ DE LA CURVATURA

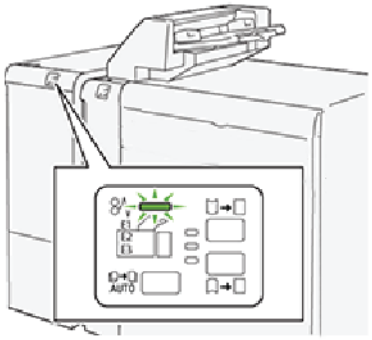

Si es produeixen errors com ara encallaments, obertura de portes o cobertes, o errors de funcionament:

- La impressora s'atura i es mostra un missatge d'error a la pantalla tàctil de la impressora.
- El missatge inclou una il·lustració que mostra la ubicació de l'error i acciones correctives per solucionar-lo.
- Es poden produir encallaments de paper en diverses àrees de la impressora i dispositius opcionals connectats. Si es produeixen encallaments, la il·lustració canvia per mostrar les ubicacions i les solucions corresponents.
- Si es produeix un error en un dispositiu opcional, l'indicador s'il·lumina al tauler de control del dispositiu opcional i mostra l'àrea que corresponent al dispositiu on l'error es produeix.

Quan s'eliminen els encallaments de paper, consulteu sempre la informació següent:

- No apagueu la impressora quan s'eliminin encallaments.
- Podeu eliminar encallaments amb la impressora engegada. Si apagueu la impressora, la informació emmagatzemada a la memòria del sistema s'esborra.
- Elimineu els encallaments de paper abans de reprendre els treballs d'impressió.
- No toqueu els components de l'interior de la impressora. Es podrien produir defectes a la impressió.
- Per continuar amb els treballs d'impressió, assegureu-vos que elimineu tots els encallaments.
- Traieu el paper amb cura per no esquinçar-lo. Si el paper s'esquinça, assegureu-vos que traieu tots els trossos de paper.
- Després d'eliminar els encallaments, tanqueu les portes i les cobertes. La impressora no pot imprimir si les portes o les cobertes són obertes.
- Després d'eliminar un encallament de paper, la impressió es reprèn automàticament a partir de l'estat en el qual es trobava abans que es produís l'encallament.
- Si no elimineu tots els encallaments, un missatge d'error seguirà mostrant-se a la pantalla tàctil de la impressora. Per eliminar els encallaments restants, consulteu la pantalla tàctil per obtenir instruccions i informació.

Eliminació d'encallament de paper al mòdul d'interfície de reducció de la curvatura

1. Obriu la coberta frontal al mòdul d'interfície de reducció de la curvatura.

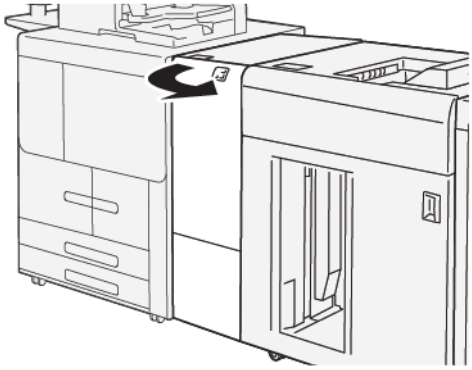

2. Traieu el paper encallat:

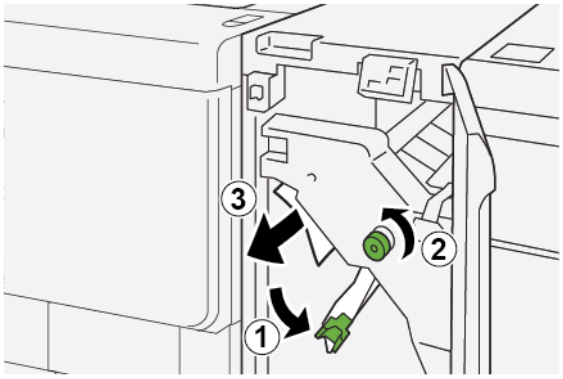

   a. Baixeu la palanca **1a**.

   b. Gireu la maneta **1b** en sentit antihorari.

Nota: Per garantir que el paper encallat surt de l'àrea, gireu la maneta com a mínim 10 vegades.

   c. Traieu el paper encallat.

Important: Estireu el paper encallat cap enfora per treure'l.

3. Torneu la palanca **1a** a la posició original.

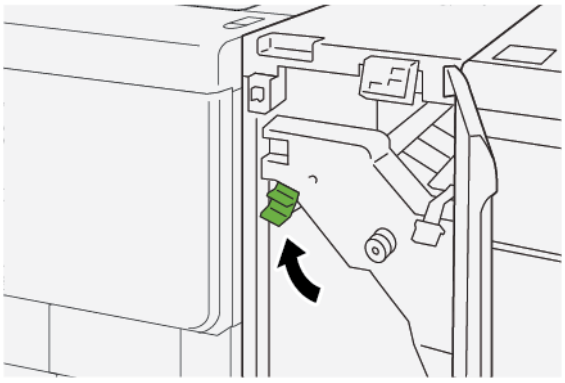

4. Si costa treure el paper encallat, seguiu els passos següents.

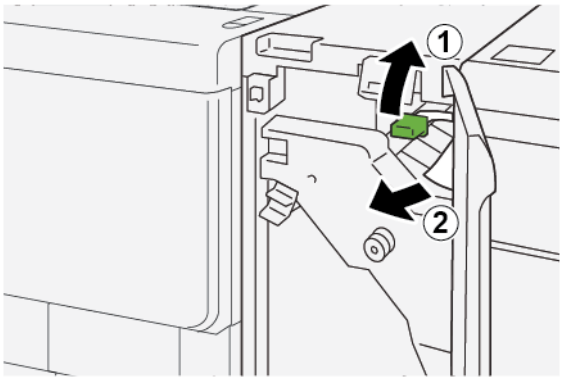

   a. Aixequeu la palanca **1c**.

   b. Traieu el paper encallat amb cura.

5. Torneu la palanca **1c** a la posició original.

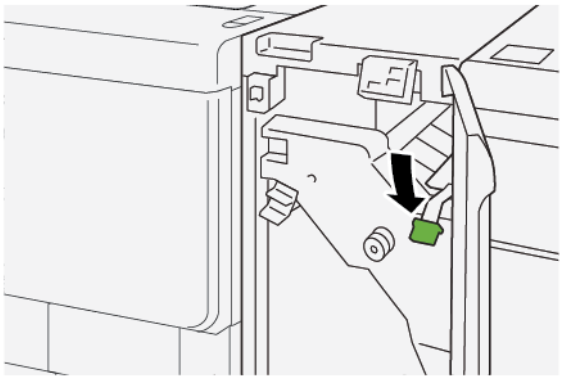

6. Tanqueu la coberta frontal del mòdul d'interfície de reducció de curvatura.

7. Si cal, per eliminar els encallaments a altres àrees de la impressora, seguiu les instruccions al tauler de control de la impressora.

MISSATGES D'ERROR DEL MÒDUL D'INTERFÍCIE DE REDUCCIÓ DE LA CURVATURA

Si es produeix un error com ara un encallament de paper i l'obertura de portes o cobertes, o problemes de funcionament de la impressora, la impressora deixa d'imprimir i es mostra un missatge al tauler de control del mòdul de reducció de la curvatura. El missatge del tauler de control inclou una il·lustració que mostra la ubicació de l'error i acciones correctives per solucionar-lo. Si es produeixen errors a diverses ubicacions, la il·lustració canvia per mostrar les ubicacions i les solucions corresponents.

Informació del codi d'error al mòdul d'interfície de reducció de la curvatura

Si es produeix un error com ara un encallament de paper i l'obertura de portes o cobertes, o problemes de funcionament de la impressora, la impressora deixa d'imprimir i es mostra un missatge al tauler de control de la pantalla tàctil.

La pantalla tàctil mostra un botó Errors amb informació sobre l'error i instruccions detallades per corregir-lo.

Nota: Els error del mòdul d'interfície de reducció de curvatura comencen amb el número de tres dígits 048.

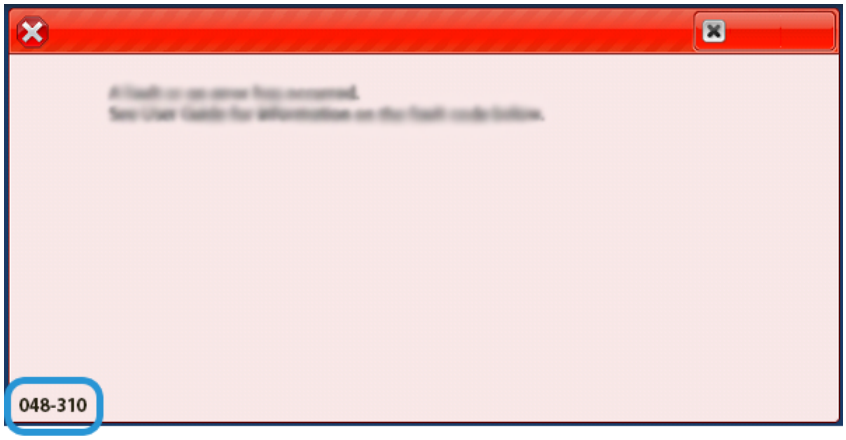

Mòdul de l'encartadora

Aquest apèndix conté:

Informació general del mòdul de l'encartadora 394
Components de l'encartadora 395
Paper i material d'impressió de la safata de l'encartadora T1 397
Solució de problemes de l'encartadora 401

Informació general del mòdul de l'encartadora

Nota: El mòdul de l'encartadora requereix l'apiladora d'alta capacitat o l'acabadora de producció.

Utilitzeu el mòdul de l'encartadora per inserir paper (com ara paper en blanc, preimprès o especial) a la sortida acabada. El material s'utilitza com a separadors i cobertes de la sortida impresa. La impressora no imprimeix en el paper del mòdul de l'encartadora. La impressora col·loca paper a la sortida impresa en ubicacions seleccionades.

Si utilitzeu paper de 20 lb, 75 g/m^2, es poden emprar un màxim de 200 fulls. El paper es pot col·locar en orientació AVC o AVL.

Nota: L'encartadora també es coneix com l'encartadora postprocés o l'intercalador.

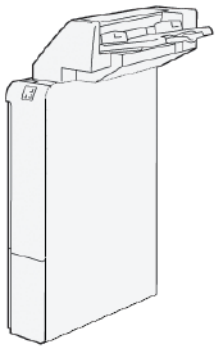

Components de l'encartadora

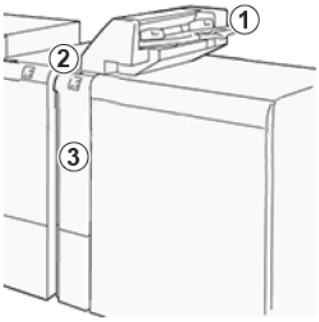

1. Safata de l'encartadora o safata T1
2. Tauler de control de l'encartadora
3. Coberta frontal de l'encartadora

TAULER DE CONTROL DE L'ENCARTADORA

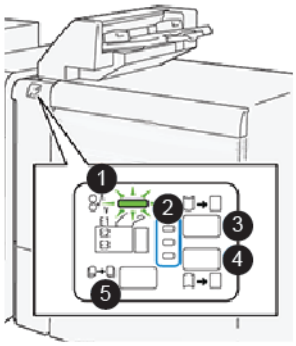

NÚMERO	COMPONENT	DESCRIPCIÓ
1	Indicadors d'errors d'encallament	Aquest indicador s'il·lumina si es produeix un encallament a l'encartadora.
2	Indicadors de curvatura cap amunt i cap avall	Igual que amb el mòdul d'interfície de reducció de la curvatura, els indicadors mostren la direcció de la correcció de la curvatura. Només hi ha tres opcions de correcció de la curvatura per a l'encartadora: • Indicador superior: Correcció de la curvatura superior. • Indicador inferior: Correcció de la curvatura inferior. • Indicador central: Desactivat. Sense correcció de la curvatura.
Important: Si el sistema inclou un mòdul d'interfície de reducció de la curvatura, les funcions de control de la curvatura de l'encartadora es desactiven.		
3	Botó de curvatura manual cap amunt	Si la sortida impresa presenta una curvatura cap amunt, seleccioneu el botó de curvatura cap amunt.
4	Botó de curvatura manual cap avall	Si la sortida impresa presenta una curvatura cap avall, seleccioneu el botó de curvatura cap avall.
	Botó de curvatura automàtica	Corregeix automàticament la curvatura del paper mitjançant la selecció automàtica del nivell i la direcció de la curvatura.

Paper i material d'impressió de la safata de l'encartadora T1

Consell: El paper introduït mitjançant el dispositiu d'intercalació no s'imprimeix però el paper es col·loca a la sortida impresa a les ubicacions seleccionades.

PAPER ADMÈS PER A LA SAFATA DE L'ENCARTADORA T1

MIDA DE PAPER	GRAMATGE	CAPACITAT DE LA SAFATA
A4 (210 x 297 mm) o carta (8,5 x 11 polz.) A3 (297 x 432 mm) o tabloide (11 x 17 polz.) B4 (250 x 353 mm) o Extra ofici (8,5 x 14 polz.)	52–350 g/m² sense estucar 72–350 g/m² estucat	250 fulls (paper de 90 g/m²)

COL·LOCACIÓ DE PAPER A LA SAFATA DE L'ENCARTADORA T1

La safata T1 (també coneguda com encartadora postprocés o unitat intermèdia) s'utilitza per carregar paper que es farà servir per a separadors i portades.

- El paper col·locat a la safata T1 no s'introdueix al motor d'impressió per a la impressió. Utilitzeu la safata per a suports d'impressió preimpresos i per a insercions a la sortida impresa.
- La safata T1 té una capacitat màxima de 200 fulls quan s'utilitza paper de 20 lb/75 g/m².
- El paper es pot col·locar en orientació amb la vora llarga i la vora curta.
- Per obtenir informació del paper compatible, consulteu Paper admès per a la safata de l'encartadora T1.

Abans d'utilitzar la safata T1, reviseu les guies següents:

- Traieu tot el paper restant de la safata.
- Carregueu el paper necessari per al treball a la safata.
- Per utilitzar el grapat pel centre i les opcions de plec doble, assegureu-vos que el paper col·locat a la safata principal d'alimentació té la mateixa mida que el paper a la safata T1.
- Per obtenir informació del paper compatible, consulteu Paper admès per a la safata de l'encartadora T1.

Si la safata de l'encartadora s'omple amb material d'impressió de 8,5 polzades (amb alimentació per la vora curta), la mida predefinida és 8,5 x 14 polzades. Si s'insereix material d'impressió de 8,5" x 11", cal ajustar el NVM 769-503 predefinit mitjançant les eines del mode d'administració. Per obtenir informació addicional, consulteu la *Guia de l'administrador del sistema de la impressora/copiadora Xerox® PrimeLink® B9100/B9110/B9125/B9136*

Per inserir separadors o fulls de cobertes, com ara fulls preimpresos o en blanc, utilitzeu la safata de l'encartadora T1. El paper que es col·loca a la safata T1 s'insereix a la sortida impresa o acabada. Es poden col·locar com a màxim 250 fulls a la safata T1.

Consell: El paper introduït mitjançant el dispositiu d'intercalació no s'imprimeix però el paper es col·loca a la sortida impresa a les ubicacions seleccionades.

1. Col·loqueu el paper a la safata T1. Si el paper és preimprès, col·loqueu-lo amb la cara impresa cap amunt. Alineeu les vores del paper.

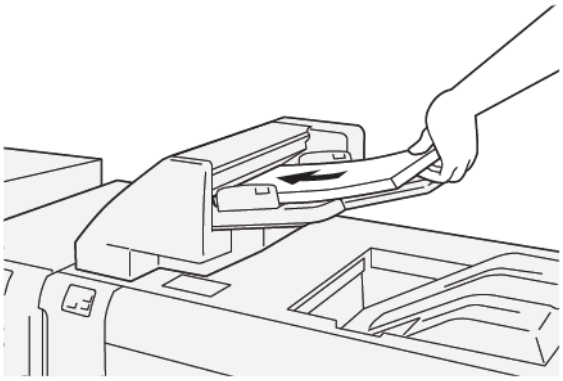

Nota: Per evitar possibles encallaments i errors de funcionament de la impressora, no carregueu paper per damunt de la línia de capacitat màxima.

2. Subjecteu el centre de les guies del paper i feu-les lliscar amb cura fins a la mida del paper necessària perquè les guies toquin les vores del paper.

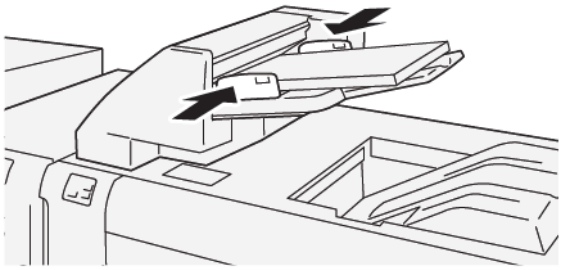

Nota:

- Si la distància entre les guies és massa curta o llarga en comparació al paper, es poden produir encallaments de paper.
- Si així ho configura l'administrador del sistema, la pantalla Propietats de la safata es mostra al tauler de control de la impressora.

3. A la finestra Propietats de la safata, introduïu o comproveu la informació correcta del paper.
4. Per guardar la informació del paper i tancar la finestra Propietats de la safata, toqueu **D'acord**.

IMPRESSIÓ AMB SUPORTS ESPECIALS

Paper perforat

Col·loqueu el paper perforat a la safata T1, amb alimentació per la vora llarga i amb els forats al costat dret, com es mostra.

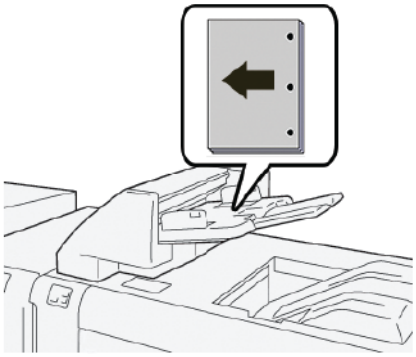

Separadors

Col·loqueu els separadors a la safata T1, amb alimentació per la vora llarga i amb les pestanyes al costat esquerre, com es mostra.

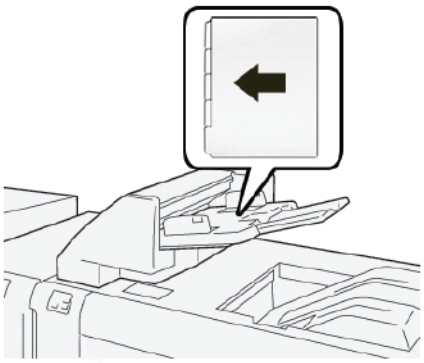

Solució de problemes de l'encartadora

ENCALLAMENTS DE L'ENCARTADORA

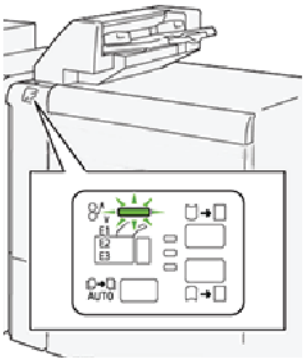

Si es produeixen errors com ara encallaments, obertura de portes o cobertes, o errors de funcionament:

- La impressora s'atura i es mostra un missatge d'error al tauler de control de la impressora.
- El missatge inclou una il·lustració que mostra la ubicació de l'error i una breu explicació de les accions correctives per eliminar l'error.
- Es poden produir encallaments de paper en diverses àrees de la impressora i en dispositius opcionals connectats a la impressora. Si es produeixen encallaments, la il·lustració canvia per mostrar les ubicacions i les solucions corresponents.
- Si es produeix un error en un dispositiu opcional, l'indicador s'il·lumina al tauler de control del dispositiu opcional i mostra l'àrea corresponent al dispositiu on l'error es produeix.

Consulteu sempre la informació següent en eliminar encallaments:

- No apagueu la impressora quan s'eliminin encallaments.
- Podeu eliminar encallaments amb la impressora engegada. Si apagueu la impressora, la informació emmagatzemada a la memòria del sistema s'esborra.
- Abans de reprendre els treballs d'impressió, elimineu tots els encallaments.
- Per evitar els defectes de la impressió, no toqueu els components de l'interior de la impressora.
- Per continuar amb els treballs d'impressió, assegureu-vos que elimineu tots els encallaments (inclosos tots els trossets de paper estripats).
- Traieu el paper amb cura per no esquinçar-lo. Si el paper s'esquinça, assegureu-vos que traieu tots els trossos de paper.
- Després d'eliminar els encallaments, tanqueu les portes i les cobertes. Quan les portes o les cobertes s'obren, la impressora no imprimeix.
- Després d'eliminar un encallament de paper, la impressió es reprèn automàticament a partir de l'estat en el qual es trobava abans que es produís l'encallament.

- Si no elimineu tots els encallaments, un missatge d'error seguirà mostrant-se al tauler de control de la impressora. Per eliminar els encallaments de paper restants, consulteu el tauler de control per obtenir instruccions i informació.

Eliminació d'encallaments de l'àrea E1 de l'encartadora

1. Per eliminar encallaments de paper de l'àrea E1, seguiu els passos següents:
   a. Obriu la coberta T1.
   b. Traieu el paper encallat.
   c. Traieu el paper a la safata.

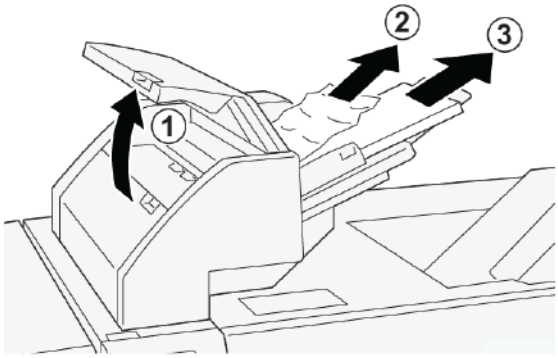

2. Airegeu el paper que heu extret i assegureu-vos que els quatre cantons del paper s'alineen correctament.
3. Col·loqueu el paper a la safata.
4. Tanqueu la coberta T1.

Eliminació d'encallaments de l'àrea E2 de l'encartadora

1. Obriu la coberta frontal de l'encartadora.

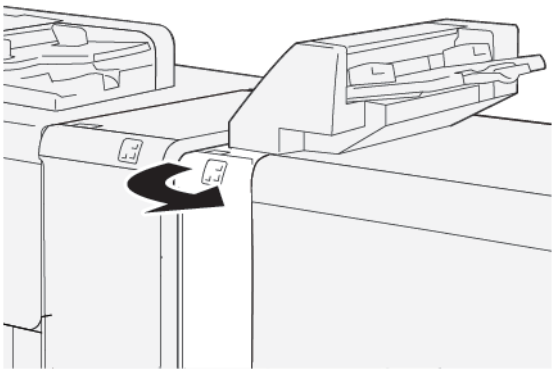

2. Per eliminar encallaments de paper de l'àrea E2, seguiu els passos següents:
   a. Aixequeu la palanca **1a**.
   b. Gireu la maneta **1b** en sentit antihorari.

c. Traieu el paper encallat.

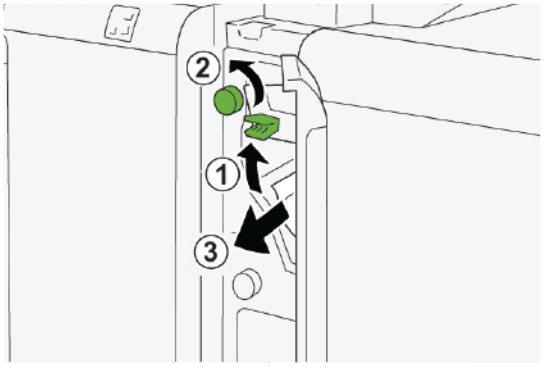

3. Torneu la palanca **1a** a la posició original.

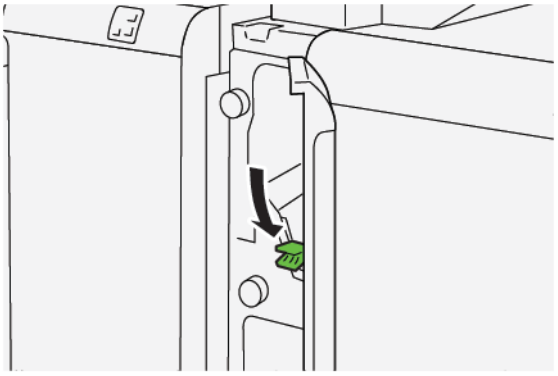

4. Si costa treure el paper encallat, seguiu els passos següents:
   a. Gireu la palanca **1c** cap a la dreta.
   b. Gireu la maneta **1b** en sentit antihorari.
   c. Traieu el paper encallat.

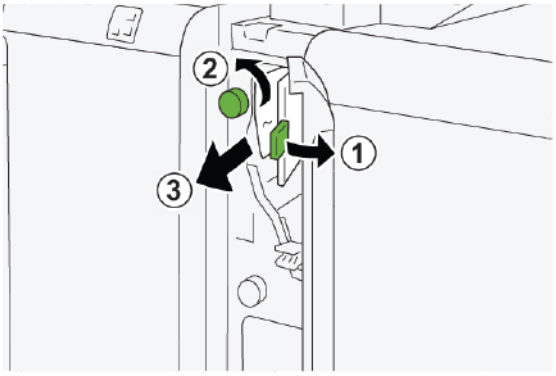

5. Torneu la palanca **1c** a la posició original.

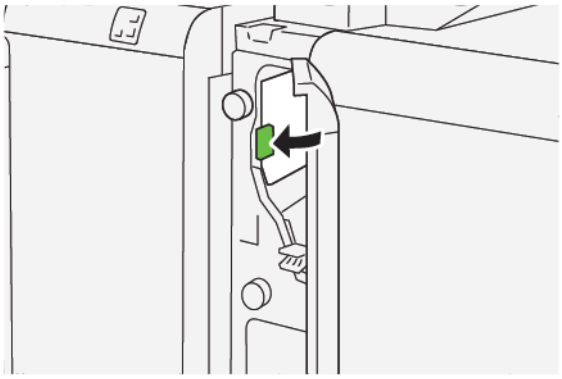

6. Tanqueu la coberta frontal de l'encartadora.

Eliminació d'encallaments de l'àrea E3 de l'encartadora

1. Obriu la coberta frontal de l'encartadora.

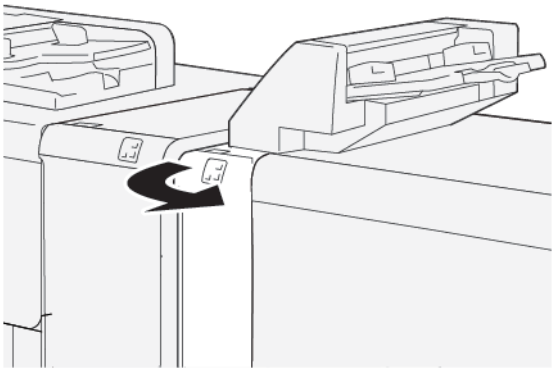

2. Per eliminar encallaments de l'àrea E3 de l'encartadora:

Nota: El paper encallat es pot ocultar darrere l'àrea de la coberta esquerra.

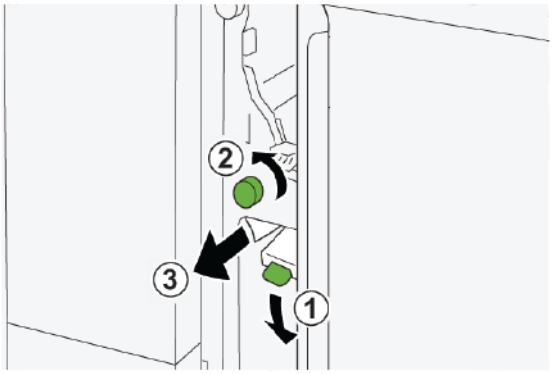

a. Abaixeu la palanca **1d**.

b. Gireu la maneta **1e** en sentit antihorari.

c. Traieu el paper encallat.

3. Torneu la palanca **1d** a la posició original.

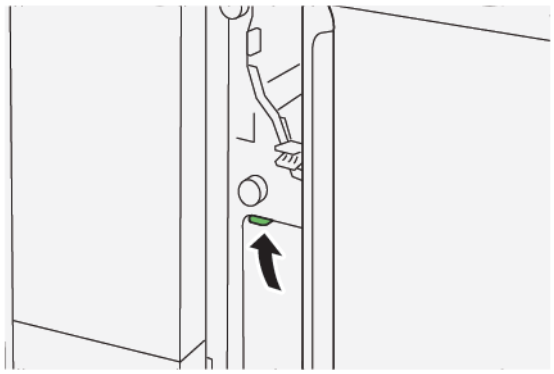

4. Si costa treure el paper encallat, seguiu els passos següents:

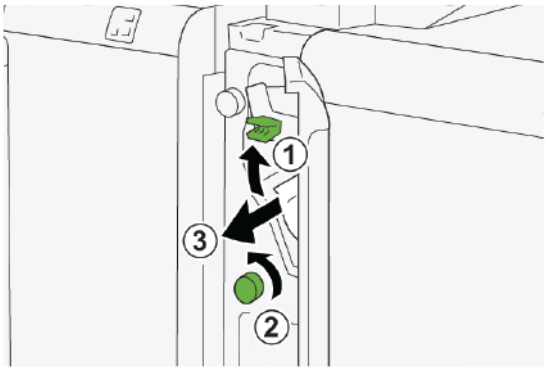

a. Aixequeu la palanca **1a**.

b. Gireu la maneta **1e** en sentit antihorari.

c. Traieu el paper encallat.

5. Torneu la palanca **1a** a la posició original.

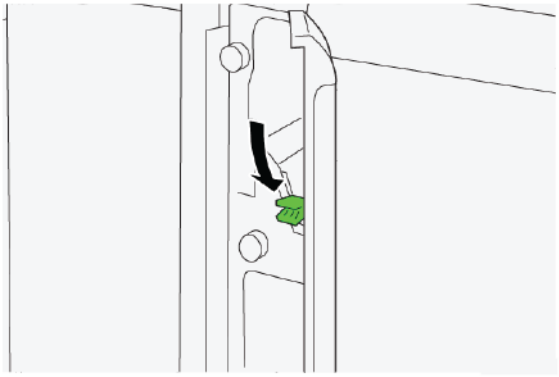

6. Tanqueu la coberta frontal de l'encartadora.

MISSATGES D'ERROR DE L'ENCARTADORA

Si es produeix un error com ara un encallament de paper i l'obertura de portes o cobertes, o problemes de funcionament de la impressora, la impressora deixa d'imprimir i es mostra un missatge a la pantalla tàctil de la impressora. La il·lustració mostra la ubicació de l'error amb una breu explicació de les accions correctives per eliminar l'error. Si es produeixen errors a diverses ubicacions, la il·lustració canvia per mostrar les ubicacions i les solucions corresponents.

La pantalla tàctil mostra un botó Errors amb informació sobre l'error i instruccions detallades per corregir-lo. El codi (E) a la part superior esquerra del missatge d'error mostra quin indicador d'error (E1 - E2, o E3) s'il·lumina al tauler de control de l'encartadora.

Informació de codis d'error de l'encartadora

Si es produeix un error com ara un encallament de paper i l'obertura de portes o cobertes, o problemes de funcionament de la impressora, la impressora deixa d'imprimir i es mostra un missatge a la pantalla tàctil de la impressora.

La pantalla tàctil mostra un botó Errors amb informació sobre l'error i instruccions detallades per corregir-lo.

Consell: Els errors de l'encartadora s'identifiquen amb codis que comencen amb els números de tres dígits `012`, `013` i `024`.

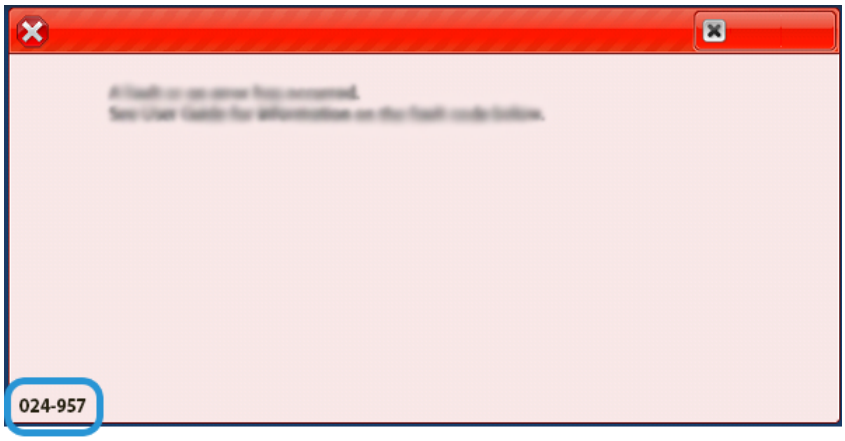

GBC® AdvancedPunch™ Pro

Aquest apèndix conté:

GBC® AdvancedPunch™ Pro és un mòdul de perforació automàtica que s'integra amb la premsa per simplificar la producció d'informes, directoris, guies de preus i altres llibres enquadernats. El mòdul de perforació iguala o millora la qualitat tradicional d'aquest tipus de dispositius perquè permet augmentar la velocitat i la productivitat a través de l'eliminació de la laboriosa perforació manual. El dispositiu de mides reduïdes AdvancedPunch Pro té uns requisits d'espai mínims i és compatible amb diversos conjunts de perforació de bobina opcionals.

GBC® AdvancedPunch™ Pro es pot connectar a diversos dispositius d'acabament opcional i es col·loca en línia amb els dispositius.

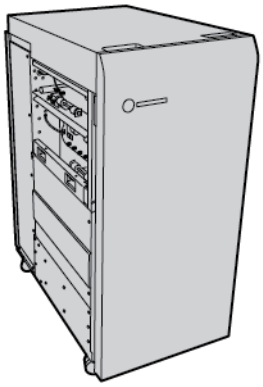

Nota: El dispositiu d'acabat opcional requereix el mòdul d'interfície de reducció de la curvatura.

GBC® AdvancedPunch™ Pro proporciona les capacitats següents:

- Perfora una varietat de tipus i mides de materials d'impressió
- Perforació per vora posterior, alimentació per la vora llarga i alimentació per la vora curta
- Un tauler de control de detecció de jocs de bobina de perforació mostra el tipus d'encunyació i el recompte de cicles
- Els encunyats inclouen perforacions de 3 - 7 forats, bobines, cables i pues per permetre els formats d'enquadernació més habituals
- Funciona a la velocitat nominal del motor d'impressió per a la majoria de les mides de paper
- Els conjunts de perforació de canvi ràpid es poden intercanviar sense eines
- Tots els conjunts de perforació inclouen una etiqueta d'identificació que proporciona usuaris amb el nom i el patró de perforació
- Àrea d'emmagatzematge per a dos conjunts de perforació addicionals adjacents al contenidor de la unitat de perforació

Per obtenir informació i instruccions detallades per a l'ús de la unitat GBC® AdvancedPunch™ Pro, consulteu la guia en el disc de documentació del dispositiu, o aneu a www.xerox.com i, al quadre de **cerca**, introduïu `GBC AdvancedPunch Pro`.

Apiladora d'alta capacitat (HCS)

Aquest apèndix conté:

Informació general de l'apiladora d'alta capacitat 410
Components de l'apiladora d'alta capacitat 411
Solució de problemes de l'apiladora d'alta capacitat 415
Especificacions de l'alimentador d'alta capacitat 428

Informació general de l'apiladora d'alta capacitat

Nota: El dispositiu d'acabat opcional requereix el mòdul d'interfície de reducció de la curvatura.

L'apiladora d'alta capacitat és un dispositiu d'acabament opcional que proporciona funcionalitats de desplaçament i apilat d'alta capacitat per dipositar la sortida de la producció al carro o a la safata de l'apiladora. L'apiladora proporciona una safata superior adient per tirades curtes de l'apiladora.

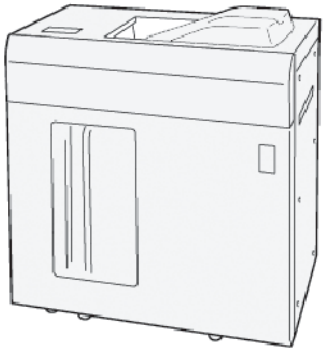

Components de l'apiladora d'alta capacitat

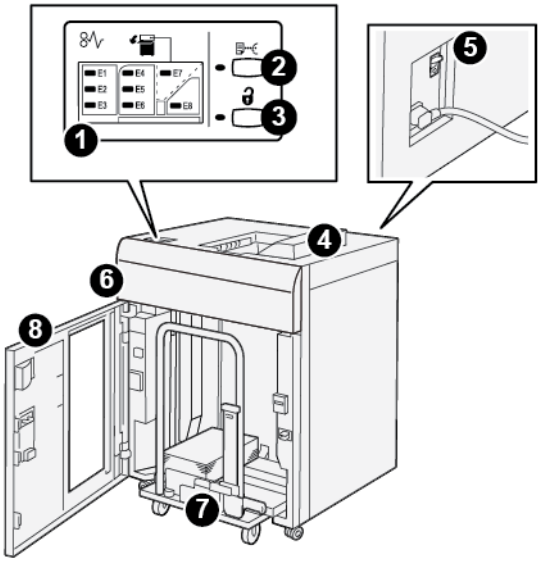

NÚMERO	COMPONENT	DESCRIPCIÓ
1	Indicadors d'errors o d'encallaments	Aquest indicador s'il·lumina si es produeix un encallament a les àrees E1 - E8 a l'apiladora d'alta capacitat.
2	**Botó** Mostra	Premeu aquest botó perquè l'apiladora d'alta capacitat produeixi un full de mostra a la safata superior. L'indicador a l'esquerra del botó parpelleja fins que es proporciona un full a la safata superior.
3	**Botó** Descarrega	Premeu aquest botó per deixar d'imprimir i, a continuació, traieu el paper.
4	Safata superior	La safata rep la safata impresa i els fulls de mostra. La safata superior admet un màxim de 500 fulls, 330 x 488 mm (13 x 19,2 polz.). Si s'instal·la un altre dispositius d'acabament en línia, la safata s'utilitza com a ruta del paper per transportar material d'impressió a través de l'apiladora d'alta capacitat a un altre dispositiu d'acabament connectat.
5	Interruptor del disjuntor	L'interruptor del disjuntor es troba a la part posterior de l'alimentador d'alta capacitat. Si es produeix un error elèctric o un curtcircuit, el disjuntor apaga l'electricitat automàticament.
6	Coberta superior	Obriu aquesta coberta per treure el paper encallat.

NÚMERO	COMPONENT	DESCRIPCIÓ
7	Carro o safata de l'apiladora	Els fulls ordenats (fins a 5000 fulls) es transporten fins a la safata de l'apiladora, situada en un carro dinàmic de l'apiladora.
8	Porta frontal	Obriu aquesta porta per treure el paper o la sortida impresa.

DISJUNTOR DE L'HCS

El disjuntor de l'apiladora d'alta capacitat es troba a la part posterior de l'apiladora.

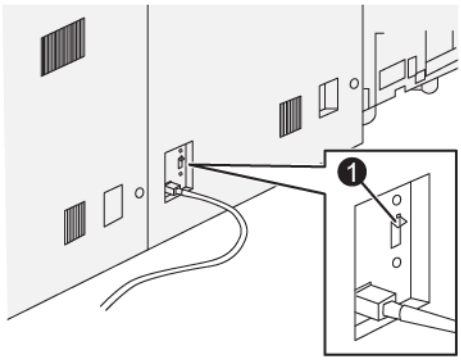

1. Proveu el botó

El disjuntor es troba normalment en la posició Activat.

Nota: Si es produeix una interrupció elèctrica, el disjuntor apaga el automàticament el dispositiu per aturar el flux elèctric a l'apiladora d'alta capacitat. Per obtenir més informació sobre el sistema elèctric, consulteu Seguretat.

SAFATES DE SORTIDA

L'apiladora d'alta capacitat té dues safates de sortida.

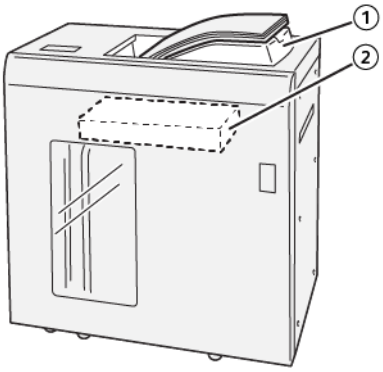

1. Safata superior
2. Carro o safata de l'apiladora

La safata superior permet:

- Facilitar el processament de tirades curtes, amb el manteniment de fins a 500 fulls sense desplaçament.
- Entrega de fulls purgats.

BOTONS DE CONTROL

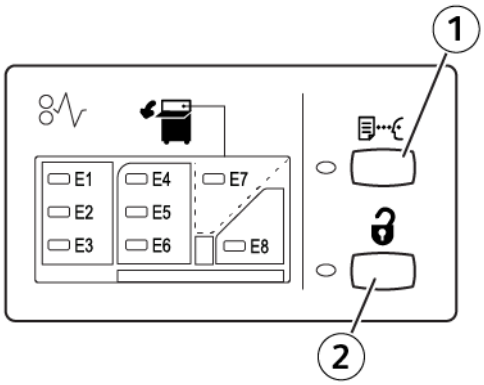

1. Botó Mostra: Premeu aquest botó per produir un full de mostra a la part superior de la safata.
2. Botó Descarrega: Premeu aquest botó per deixar d'imprimir i, a continuació, traieu el paper.

CÀRREGA DEL CARRO I LA SAFATA DE L'APILADORA

Nota: Podeu treure el paper de la safata de l'apiladora d'alta capacitat si els fulls es col·loquen a la safata superior o a l'acabadora de producció.

1. El tauler de control de l'apiladora d'alta capacitat, premeu el botó **Descarrega**.
2. Quan l'indicador de descàrrega s'il·lumina, obriu la porta frontal de l'apiladora d'alta capacitat.
3. Col·loqueu la barra de seguretat a la part superior del paper apilat.
4. Traieu el carro de l'apiladora de l'apiladora d'alta capacitat.

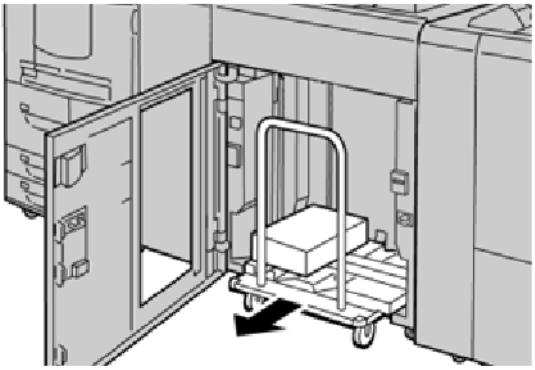

5. Traieu la barra de seguretat.
6. Traieu el paper de la safata de l'apiladora.
7. Introduïu el carro de l'apiladora buit a l'apiladora d'alta capacitat.
8. Col·loqueu la barra de seguretat a l'àrea fixa a l'apiladora d'alta capacitat.
9. Tanqueu la porta frontal. La safata s'eleva fins a la posició de funcionament.

Solució de problemes de l'apiladora d'alta capacitat

ENCALLAMENTS DE L'APILADORA D'ALTA CAPACITAT

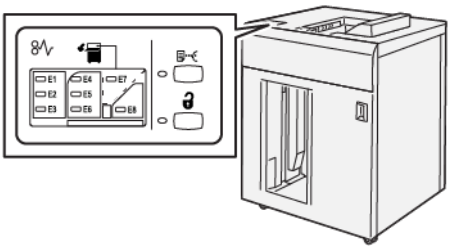

Si es produeixen errors com ara encallaments, obertura de portes o cobertes, o errors de funcionament:

- La impressora s'atura i es mostra un missatge d'error a la pantalla tàctil de la impressora.
- El missatge inclou una il·lustració que mostra la ubicació de l'error i una breu explicació de les accions correctives per eliminar l'error.
- Es poden produir encallaments de paper en diverses àrees de la impressora i dispositius opcionals connectats. Si es produeixen encallaments, la il·lustració canvia per mostrar les ubicacions i les solucions corresponents.
- Si es produeix un error en un dispositiu opcional, l'indicador s'il·lumina al tauler de control del dispositiu opcional i mostra l'àrea corresponent al dispositiu on l'error es produeix.

Quan s'eliminen els encallaments de paper, consulteu sempre la informació següent:

- Quan elimineu encallaments de paper, no apagueu la impressora.
- Podeu eliminar encallaments amb la impressora engegada. Si apagueu la impressora, la informació emmagatzemada a la memòria del sistema s'esborra.
- Abans de reprendre els treballs d'impressió, elimineu tots els encallaments.
- Per evitar els defectes de la impressió, no toqueu els components de l'interior de la impressora.
- Per continuar amb els treballs d'impressió, assegureu-vos que elimineu tots els encallaments (inclosos tots els trossets de paper estripats).
- Traieu el paper amb cura per no esquinçar-lo. Si el paper s'esquinça, assegureu-vos que traieu tots els trossos de paper.
- Després d'eliminar els encallaments, tanqueu les portes i les cobertes. Quan les portes o les cobertes s'obren, la impressora no imprimeix.
- Després d'eliminar un encallament de paper, la impressió es reprèn automàticament a partir de l'estat en el qual es trobava abans que es produís l'encallament.
- Si no elimineu tots els encallaments, un missatge d'error seguirà mostrant-se a la pantalla tàctil de la impressora. Per eliminar els encallaments restants, consulteu la pantalla tàctil per obtenir instruccions i informació.

Eliminació d'encallaments de l'àrea E1 de l'apiladora d'alta capacitat

1. Obriu la coberta superior de l'apiladora d'alta capacitat.

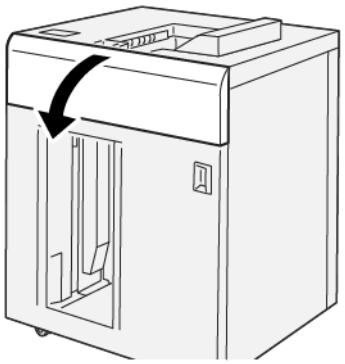

2. Realitzeu les següents accions:

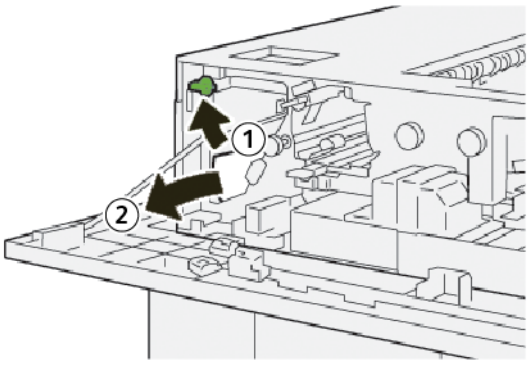

   a. Aixequeu la palanca **1b**.

   b. Traieu el paper encallat.

3. Torneu la palanca **1b** a la posició original.

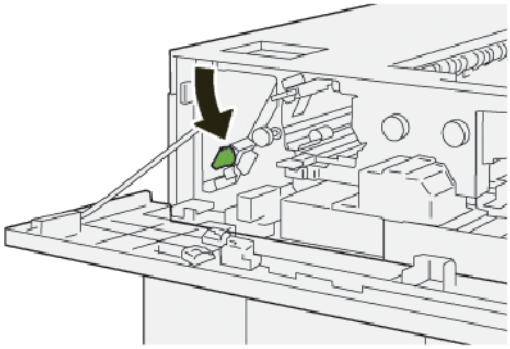

4. Tanqueu la coberta superior de l'apiladora d'alta capacitat.
5. Si la impressora indica que hi ha més encallaments, seguiu les instruccions per treure el paper i reprendre la impressió.

Eliminació d'encallaments de l'àrea E2 de l'apiladora d'alta capacitat

1. Obriu la coberta superior de l'apiladora d'alta capacitat.

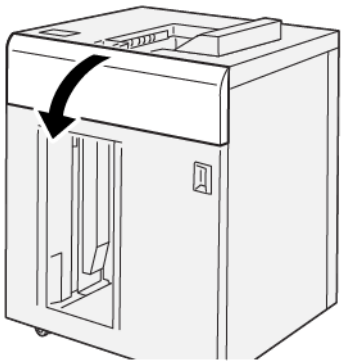

2. Realitzeu les següents accions:

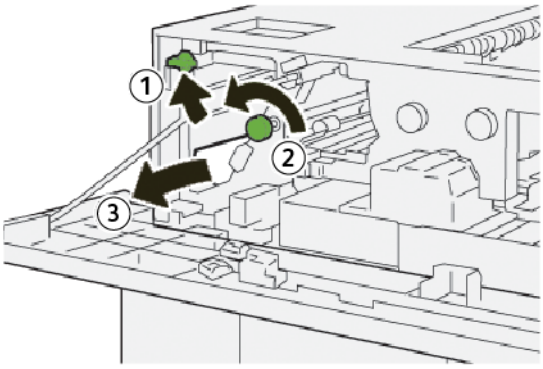

   a. Aixequeu la palanca **1b**.
   b. Gireu la maneta **1a** en sentit antihorari.
   c. Traieu el paper encallat.

3. Torneu la palanca **1b** a la posició original.

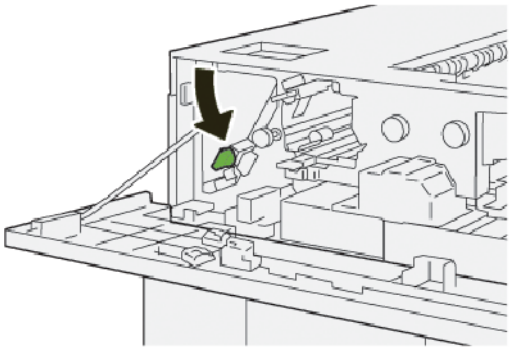

4. Tanqueu la coberta superior de l'apiladora d'alta capacitat.

5. Si la impressora indica que hi ha més encallaments, seguiu les instruccions per treure el paper i reprendre la impressió.

Eliminació d'encallaments de l'àrea E3 de l'apiladora d'alta capacitat

1. Obriu la coberta superior de l'apiladora d'alta capacitat.

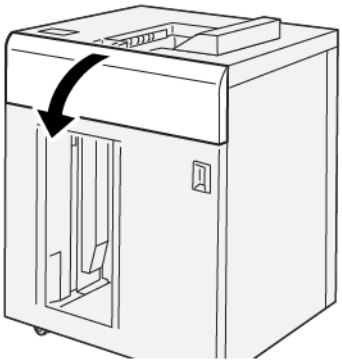

2. Realitzeu les següents accions:

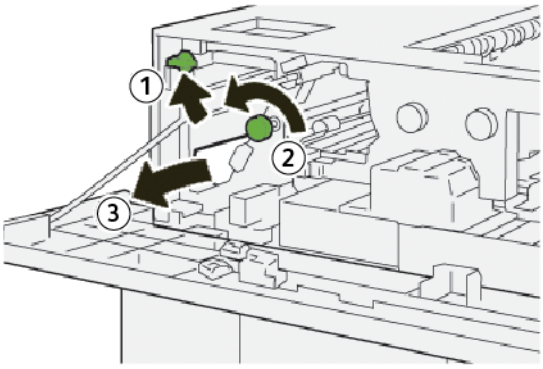

   a. Aixequeu la palanca **1b**.
   b. Gireu la maneta **1a** en sentit antihorari.
   c. Traieu el paper encallat.

3. Torneu la palanca **1b** a la posició original.

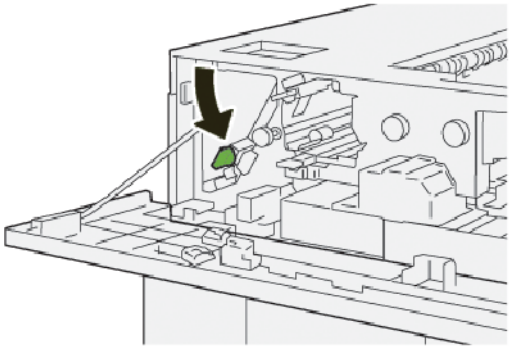

4. Realitzeu les següents accions:

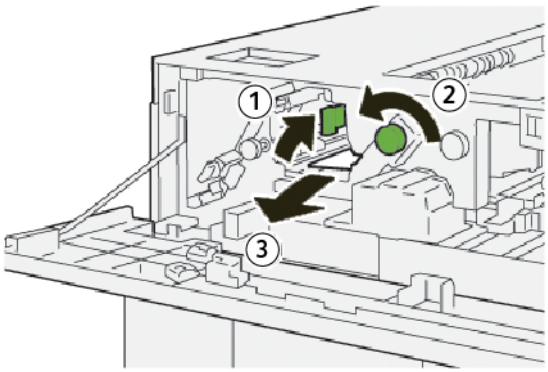

   a. Aixequeu la palanca **2b**.
   b. Gireu la maneta **2c** en sentit antihorari.
   c. Traieu el paper encallat.

5. Torneu la palanca **2b** a la posició original.

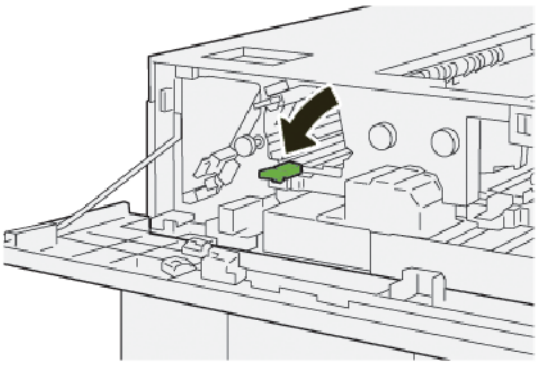

6. Tanqueu la coberta superior de l'apiladora d'alta capacitat.
7. Si la impressora indica que hi ha més encallaments, seguiu les instruccions per treure el paper i reprendre la impressió.

Eliminació d'encallaments de l'àrea E4 de l'apiladora d'alta capacitat

1. Obriu la coberta superior de l'apiladora d'alta capacitat.

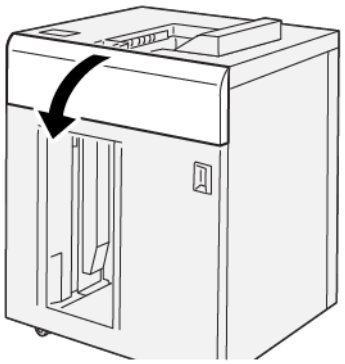

2. Realitzeu les següents accions:

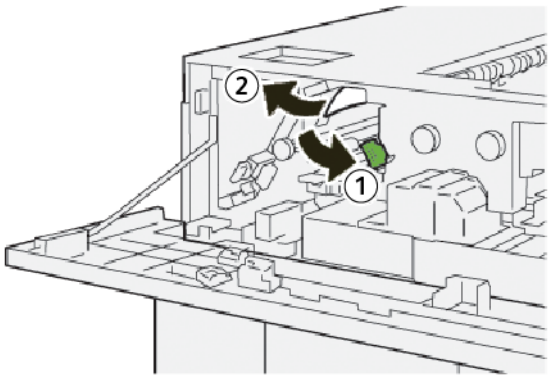

   a. Baixeu la palanca **2a**.

   b. Traieu el paper encallat.

3. Torneu la palanca **2a** a la posició original.

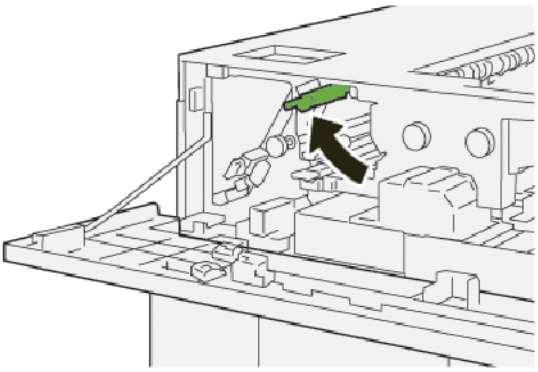

4. Tanqueu la coberta superior de l'apiladora d'alta capacitat.

5. Si es el tauler de control de la impressora indica que hi ha més encallaments de paper, seguiu les instruccions per eliminar l'encallament i reprendre la impressió.

Eliminació d'encallaments de l'àrea E5 de l'apiladora d'alta capacitat

1. Obriu la coberta superior de l'apiladora d'alta capacitat.

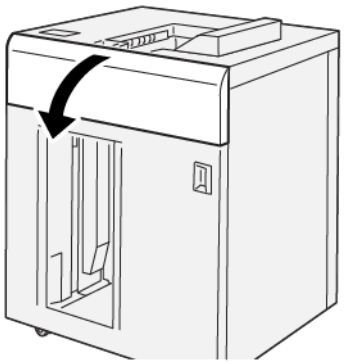

2. Realitzeu les següents accions:

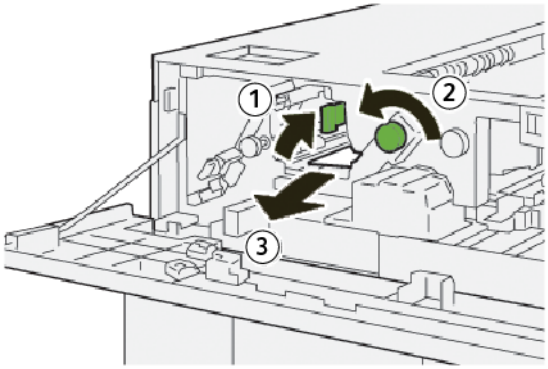

   a. Aixequeu la palanca **2b**.
   b. Gireu la maneta **2c** en sentit antihorari.
   c. Traieu el paper encallat.

3. Torneu la palanca **2b** a la posició original.

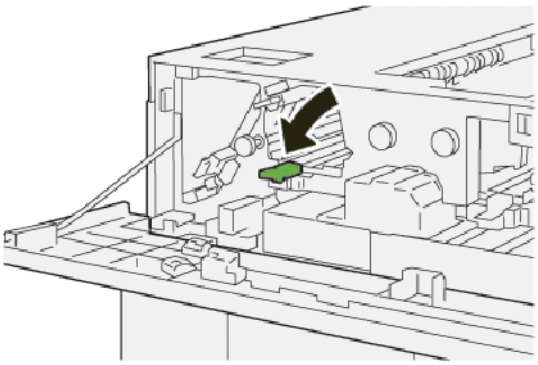

4. Tanqueu la coberta superior de l'apiladora d'alta capacitat.

5. Si la impressora indica que hi ha més encallaments, seguiu les instruccions per treure el paper i reprendre la impressió.

Eliminació d'encallaments de l'àrea E6 de l'apiladora d'alta capacitat

1. Premeu el botó **Descarrega**.

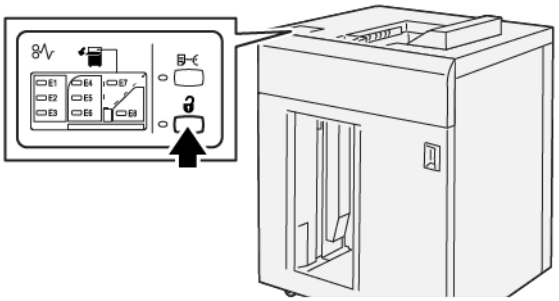

2. Assegureu-vos que la porta frontal de l'apiladora d'alta capacitat s'ha desbloquejat i, a continuació, obriu-la.

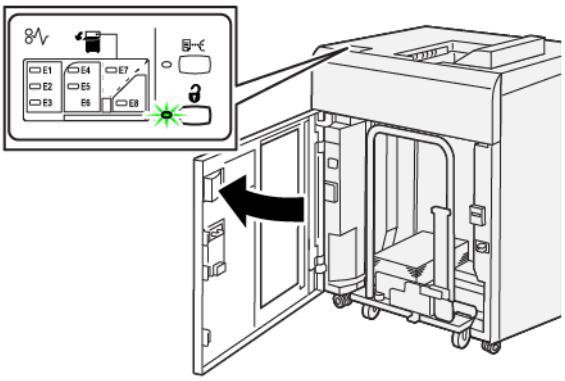

3. Traieu el carro de l'apiladora lentament i traieu el paper encallat.

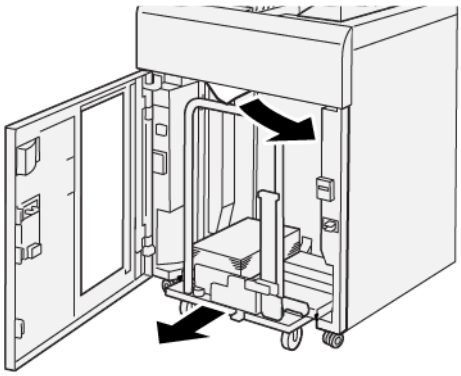

4. Torneu a posar el cartutx a la posició original.

5. Tanqueu la porta frontal de l'apiladora d'alta capacitat.
6. Si la impressora indica que hi ha més encallaments, seguiu les instruccions per treure el paper i reprendre la impressió.

Eliminació d'encallaments de l'àrea E7 de l'apiladora d'alta capacitat

1. Traieu tot el paper de la safata superior.

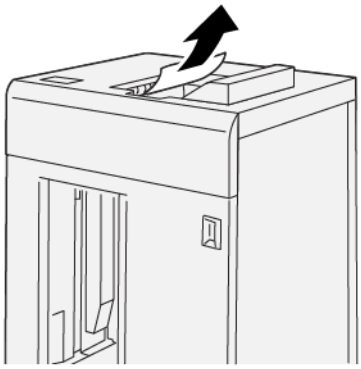

2. Obriu la coberta superior de l'apiladora d'alta capacitat.

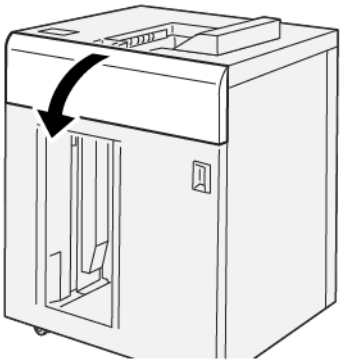

3. Realitzeu les següents accions:

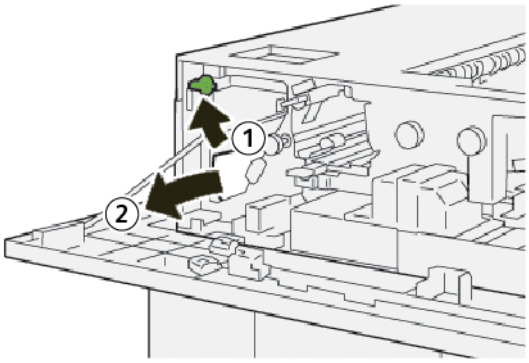

   a. Aixequeu la palanca **1b**.

b. Traieu el paper encallat.

4. Torneu la palanca **1b** a la posició original.

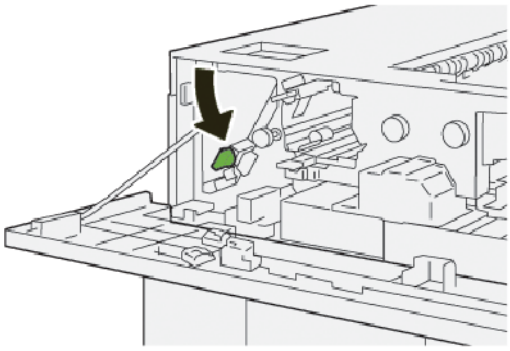

5. Realitzeu les següents accions:

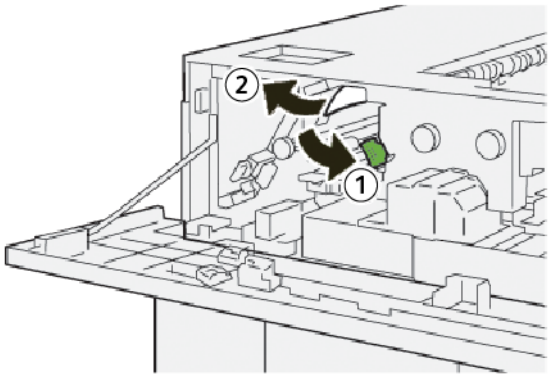

a. Baixeu la palanca **2a**.

b. Traieu el paper encallat.

6. Torneu la palanca **2a** a la posició original.

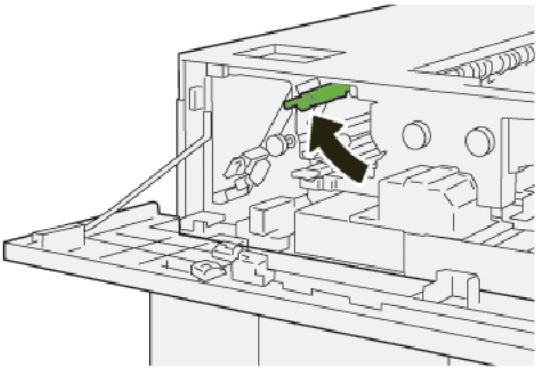

7. Tanqueu la coberta superior de l'apiladora d'alta capacitat.

8. Si la impressora indica que hi ha més encallaments, seguiu les instruccions per treure el paper i reprendre la impressió.

Eliminació d'encallaments de l'àrea E8 de l'apiladora d'alta capacitat

1. Obriu la coberta superior de l'apiladora d'alta capacitat.

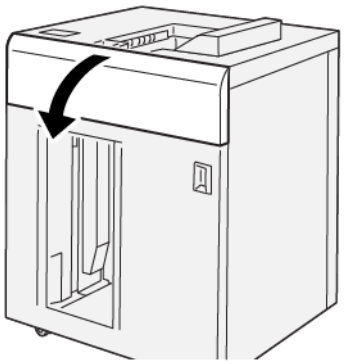

2. Realitzeu les següents accions:

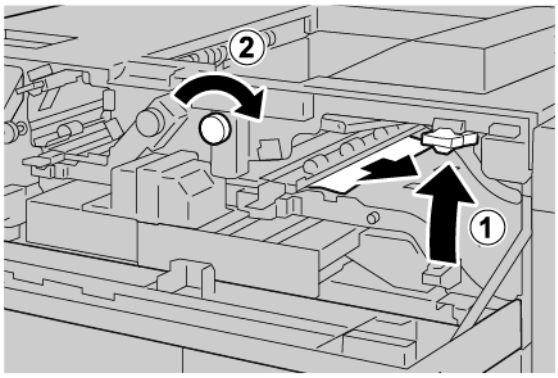

   a. Aixequeu la palanca **3b**.
   b. Gireu la maneta **3a** en sentit horari.
   c. Traieu el paper encallat.

3. Torneu la palanca **3b** a la posició original.

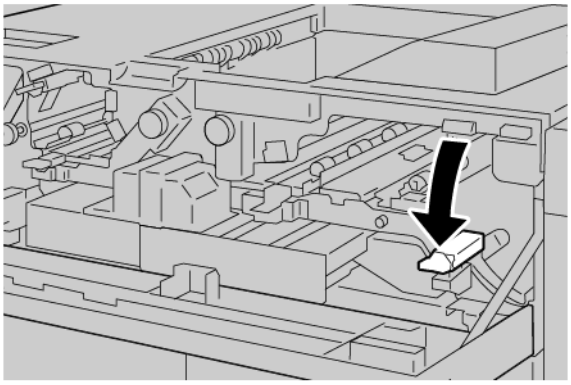

4. Tanqueu la coberta superior de l'apiladora d'alta capacitat.

MISSATGES D'ERROR DE L'HCS

Si es produeix un error com ara un encallament de paper i l'obertura de portes o cobertes, o problemes de funcionament de la impressora, la impressora deixa d'imprimir i es mostra un missatge a la pantalla tàctil de la impressora. La il·lustració mostra la ubicació de l'error amb una breu explicació de les accions correctives per eliminar l'error. Si es produeixen errors a diverses ubicacions, la il·lustració canvia per mostrar les ubicacions i les solucions corresponents.

La pantalla tàctil mostra un botó Errors amb informació sobre l'error i instruccions detallades per corregir-lo. El codi E a la part superior esquerra del missatge d'error mostra quin indicador d'error (E1 - E8) s'il·lumina al tauler de control de l'HCS.

Informació de codis d'error de l'HCS

Si es produeix un error com ara un encallament de paper i l'obertura de portes o cobertes, o problemes de funcionament de la impressora, la impressora deixa d'imprimir i es mostra un missatge a la pantalla tàctil de la impressora.

La pantalla tàctil mostra un botó Errors amb informació sobre l'error i instruccions detallades per corregir-lo.

Consell: Els errors de l'apiladora d'alta capacitat s'identifiquen amb codis que comencen amb el número de tres dígits 049.

CONSELLS I SUGGERIMENTS DE L'HCS

Quan utilitzeu l'HCS, consulteu els consells i suggeriments següents:

1. Comproveu la curvatura del paper a la safata de l'HCS corresponent:
   - Si no s'ha produït cap curvatura, i si la sortida és acceptable i satisfà les vostres necessitats, heu acabat.
   - Si no s'ha produït cap curvatura, però la sortida no és acceptable, sol·liciteu assistència tècnica.
   - Si s'ha produït la curvatura del paper, aneu al pas següent.
2. Per solucionar la curvatura del paper, utilitzeu els controls de correcció de la curvatura del paper a la part superior del mòdul d'interfície de reducció de la curvatura.

3. Si la sortida no ha millorat, ajusteu la curvatura del paper de nou.
4. Si la sortida tampoc ha millorat, poseu-vos en contacte amb l'assistència tècnica al client de Xerox.

Especificacions de l'alimentador d'alta capacitat

ELEMENT	ESPECIFICACIÓ			
Capacitat de la safata	Safata superior: 500 fulls			
	Carro o safata de l'apiladora: 5000 fulls			
Nota: Els valors es basen en gramatges inferiors a 80 g/m²				
Mida del paper	Safata superior	Mida estàndard	Mínim	Postal 100 x 148 mm 4 x 6 polz.
			Màxim	SRA3 330 x 487 mm 13 x 19 polz.
		Mida personalitzada	Alçada	3,9 - 13 polz. 100-330,2 mm
			Amplada	6 - 26 polz. 148,0-660,4 mm
	Carro o safata de l'apiladora	Mida estàndard	Mínim	JIS BS
			Màxim	SRA3 330 x 487 mm 13 x 19 polz.
		Mida personalitzada	Alçada	8 - 13 polz. 203,0-330,2 mm
			Amplada	7,2 – 19,2 polz. 148,0 – 488 mm
Gramatge	Safata superior	52–350 g/m²		
	Carro o safata de l'apiladora	52–350 g/m²		

INFORMACIÓ GENERAL DE MATERIALS D'IMPRESSIÓ DE L'APILADORA D'ALTA CAPACITAT

- La safata o el carro de l'apiladora és compatible amb paper no estucat o estucat de 52–350 g/m^2, amb la possibilitat d'utilitzar una qualitat degradada del material d'impressió. L'índex d'encallament de la impressora pot augmentar si utilitzeu paper de més de 300 g/m^2.
- Les transparències poden dipositar-se a la safata superior, la safata de l'apiladora o al carro. L'alçada de la pila es limita a 100 transparències.
- El paper estucat de gramatge inferior a 100 g/m^2 no es processa amb la mateixa fiabilitat que el paper estucat de més de 100 g/m^2.
- Els materials no estàndard de més de 305 mm (12 polz.) de longitud (direcció d'alimentació) han de mesurar com a mínim 210 mm (8,3 polz.) perpendicularment a la direcció d'alimentació.
- Els materials no estàndard de menys de 254 mm (10 polz.) de longitud (perpendicularment a la direcció d'alimentació) han de mesurar com a mínim 330 mm (13 polz.) en la direcció d'alimentació.

Fesa i retalladora a 2 cares

Aquest apèndix conté:

Informació general de la fesa i la retalladora a 2 cares 432
Components de la fesa i la retalladora a 2 cares 433
Configuració de la fesa i la retalladora a 2 cares 434
Manteniment de la fesa i la retalladora a 2 cares 435
Solució de problemes de la fesa i la retalladora a 2 cares 438
Especificacions de la fesa i la retalladora a 2 cares 456

Informació general de la fesa i la retalladora a 2 cares

La fesa i la guillotina a 2 cares retalla part superior e inferior de les fulles o dels fullets per produir vores regulars. Quan es combina amb el mòdul de la guillotina SquareFold®, la retallada produeix un sagnat complet.

El dispositiu d'acabat opcional requereix una de les acabadores de producció següents:

- Acabadora de producció
- Acabadora de producció amb productor de fullets
- Acabadora de producció Plus

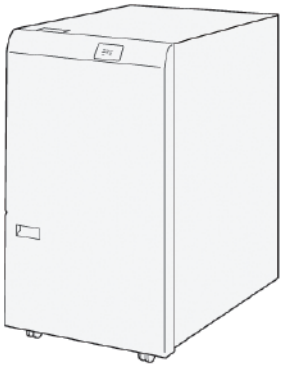

La fesa i retalladora a 2 cares és un dispositius d'acabament opcional que fen i retalla les pàgines als dos extrems de la sortida.

La fesa i retalladora a 2 cares realitza les tasques següents:

- Retalla entre 6 i 25 mm (0,24–0,99 polz.) de la part superior e inferior de les impressions o dels fullets per produir una sortida amb l'amplada i l'aspecte requerits.

  Nota: Si el paper es fen a una distància igual o inferior a 62 mm de la vora d'entrada, la probabilitat que es produeixin encallaments augmenta. El valor més petit de configuració de la fesa (1) no produeix cap fesa apreciable en alguns suports.

- La guillotina retalla mides de paper de 194 x 257 mm (7,6 x 10,1 polz.) a 330,2 x 488 mm (13 x 19,2 polz.).
- Retalla paper de mida 52 – 350 g/m^2 o estucat de 106 – 350 g/m^2.

Quan el dispositiu es combina amb la guillotina SquareFold®®, totes les vores dels fullets es retallen, excepte la vora d'enquadernació, la qual cosa permet realitzar fullets amb sagnat complet. Per obtenir més informació, consulteu Mòdul de la guillotina SquareFold®.

Components de la fesa i la retalladora a 2 cares

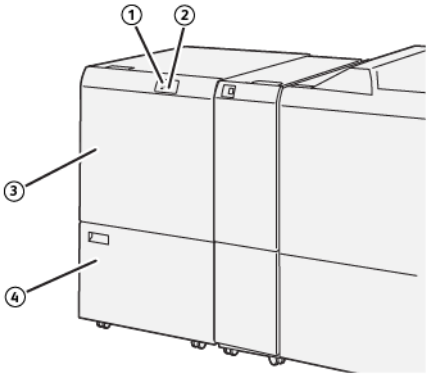

NÚMERO	COMPONENT	DESCRIPCIÓ
1	Indicadors d'errors i encallaments	Aquest indicador s'il·lumina si es produeix un encallament. Si l'indicador parpelleja, per reprendre la impressió, elimineu l'encallament.
2	L'indicador de contenidor de residus de la guillotina és ple	L'indicador s'il·lumina quan cal buidar el contenidor de residus de la guillotina. L'indicador parpelleja si el contenidor de residus és ple.
3	Coberta superior	Per eliminar encallaments, obriu la coberta superior.
4	Baixeu la coberta	Per buidar el contenidor de residus de la guillotina, obriu la coberta inferior.

Configuració de la fesa i la retalladora a 2 cares

La fesa i retalladora a 2 cares retalla la vora superior i inferior del material de sortida, fen en direcció vertical, i superposa dos fulls de la sortida.

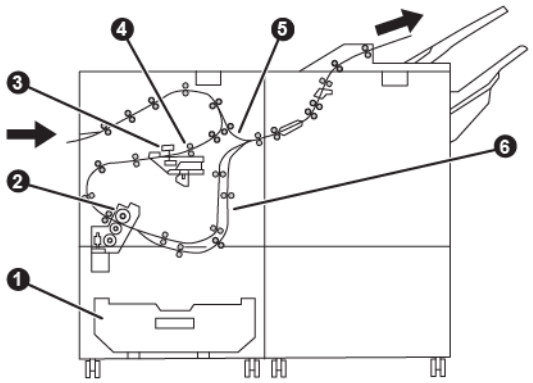

NÚMERO	COMPONENT	DESCRIPCIÓ
1	Contenidor de pols	El contenidor de pols emmagatzema residus de la retalladora.
2	Retalladora	La retalladora retalla les vores superior i inferior en la direcció del procés.
3	Unitat de realització de feses	La unitat de realització de feses fen en direcció vertical.
4	Registre	El registre ajusta el biaix del material i en detecta la posició.
5	Especial	La safata especial transporta el material a través dels mòduls sense proporcionar serveis d'acabat.
6	Unitat auxiliar	La unitat auxiliar superposa dos fulls de material d'impressió.

Manteniment de la fesa i la retalladora a 2 cares

BUIDATGE DEL CONTENIDOR DE RESIDUS DE LA RETALLADORA A 2 CARES I LA FESA

Quan el contenidor de residus de la guillotina està gairebé ple, un indicador de l'estat s'il·lumina a la part superior de la fesa i la guillotina a 2 cares.

Nota: Podeu buidar el contenidor de residus abans que s'ompli del tot. Buideu el contenidor de residus amb la impressora engegada. Si buideu el contenidor de residus quan la impressora està apagada, la impressora no reconeix que el contenidor s'ha buidat.

Si el contenidor de residus s'omple, es produeixen els canvis següents:

- L'indicador passa d'una llum continua a una llum parpellejant.
- Es mostra un missatge al tauler de control de la impressora que indica que el dipòsit de residus és ple.

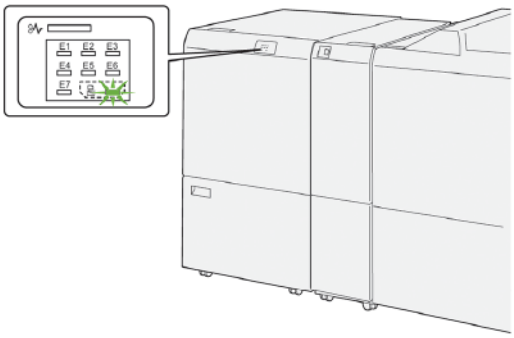

Per buidar el contenidor de residus de la guillotina, seguiu els passos següents:

1. Obriu la coberta inferior de la fesa i la guillotina a 2 cares.

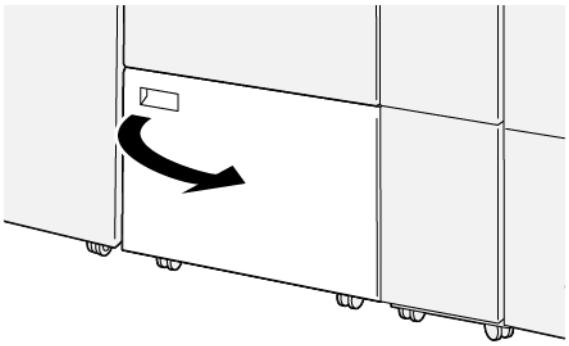

2. Traieu el contenidor de residus.

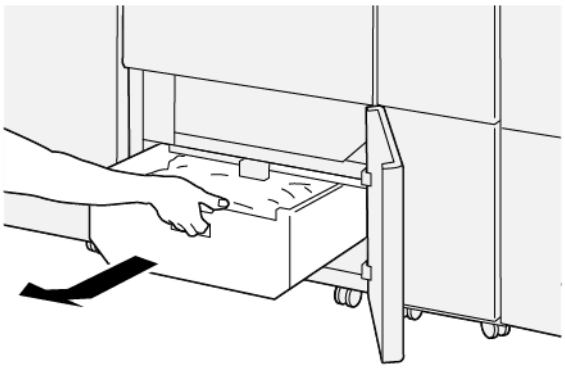

3. Traieu els residus.

   Important: Assegureu-vos que el contenidor de residus és buit. Si hi ha brutícia o residus al contenidor, la guillotina pot no funcionar correctament.

4. Assegureu-vos que traieu tota la brutícia i els residus, especialment a sota de la coberta darrere del contenidor de residus. Utilitzeu la barra de neteja per treure les restes o la brutícia de l'interior de la guillotina i dipositar-les al contenidor de residus de la guillotina.

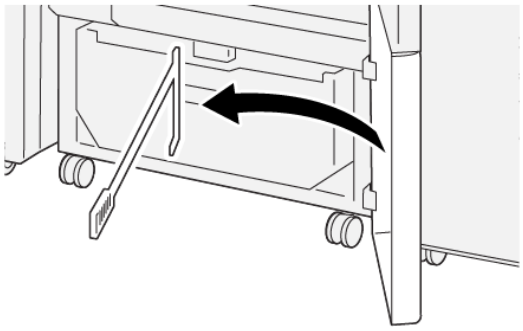

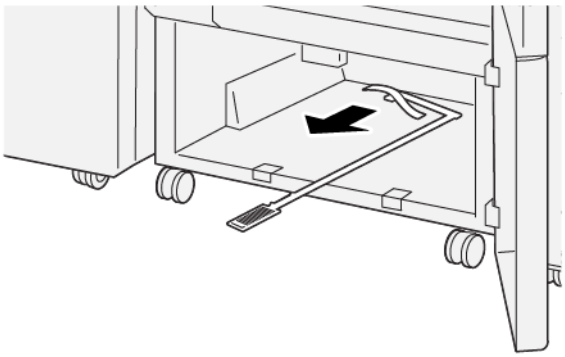

5. Torneu a col·locar la barra de neteja a la posició original, a la part interior de la coberta inferior.

6. Torneu a col·locar el dipòsit de residus i introduïu-lo fins al final.

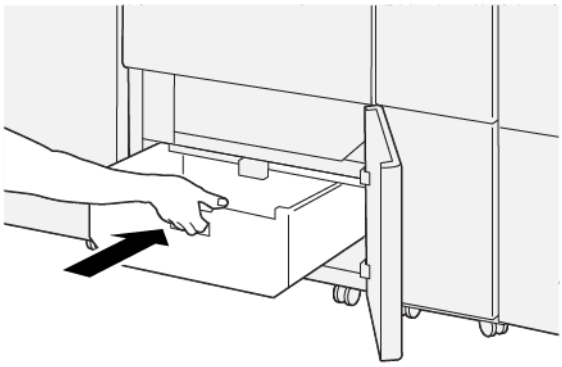

7. Tanqueu la coberta inferior.

Solució de problemes de la fesa i la retalladora a 2 cares

ENCALLAMENTS DE PAPER DE LA FESA I LA RETALLADORA A 2 CARES

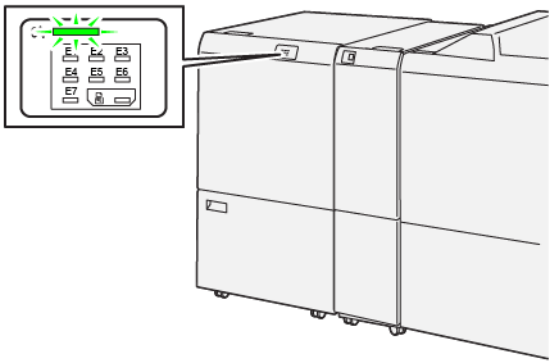

Si es produeixen errors com ara encallaments, obertura de portes o cobertes, o errors de funcionament:

- La impressora s'atura i es mostra un missatge d'error al tauler de control de la impressora.
- El missatge inclou una il·lustració que mostra la ubicació de l'error i una breu explicació de les accions correctives per eliminar l'error.
- Es poden produir encallaments de paper en diverses àrees de la impressora i en dispositius opcionals connectats a la impressora. Si es produeixen encallaments, la il·lustració canvia per mostrar les ubicacions i les solucions corresponents.
- Si es produeix un error en un dispositiu opcional, l'indicador s'il·lumina al tauler de control del dispositiu opcional i mostra l'àrea corresponent al dispositiu on l'error es produeix.

Quan s'eliminen els encallaments de paper, consulteu sempre la informació següent:

- No apagueu la impressora quan s'eliminin encallaments.
- Podeu eliminar encallaments amb la impressora engegada. Si apagueu la impressora, la informació emmagatzemada a la memòria del sistema s'esborra.
- Abans de reprendre els treballs d'impressió, elimineu tots els encallaments.
- Per evitar els defectes de la impressió, no toqueu els components de l'interior de la impressora.
- Per continuar amb els treballs d'impressió, assegureu-vos que elimineu tots els encallaments (inclosos tots els trossets de paper estripats).
- Traieu el paper amb cura per no esquinçar-lo. Si el paper s'esquinça, assegureu-vos que traieu tots els trossos de paper.
- Després d'eliminar tots els encallaments, tanqueu les portes i les cobertes. Quan les portes o les cobertes s'obren, la impressora no imprimeix.
- Després d'eliminar un encallament de paper, la impressió es reprèn automàticament a partir de l'estat en el qual es trobava abans que es produís l'encallament.

- Si no elimineu tots els encallaments, un missatge d'error seguirà mostrant-se al tauler de control de la impressora. Per eliminar els encallaments de paper restants, consulteu el tauler de control per obtenir instruccions i informació.

Eliminació d'encallaments de l'àrea E1 de la retalladora

1. Obriu la coberta superior de la guillotina.

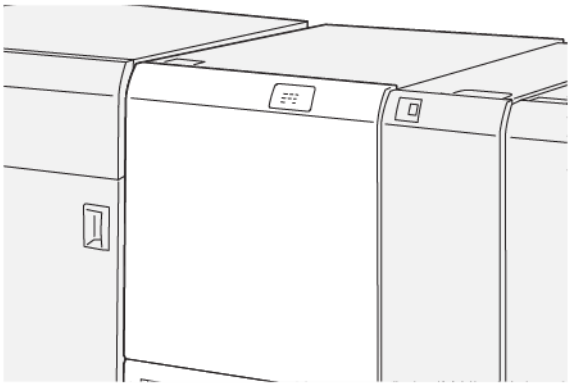

2. Per treure el paper encallat, seguiu els passos següents:

Nota: Comproveu que no hi hagi paper encallat darrere la coberta de paper.

   a. Baixeu la palanca **1a**.
   b. Baixeu la palanca **1b**.
   c. Aixequeu la palanca **1d**.
   d. Traieu el paper encallat.

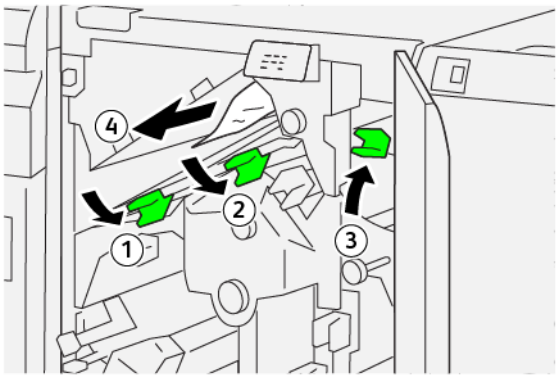

3. Si no podeu eliminar un encallament:
   a. Gireu la maneta **1c** en sentit horari.
   b. Traieu el paper encallat.

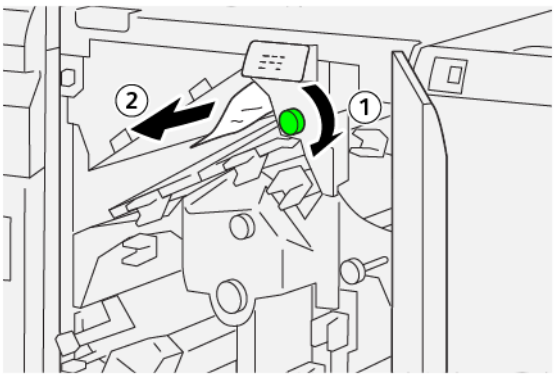

4. Gireu les palanques a les posicions originals.

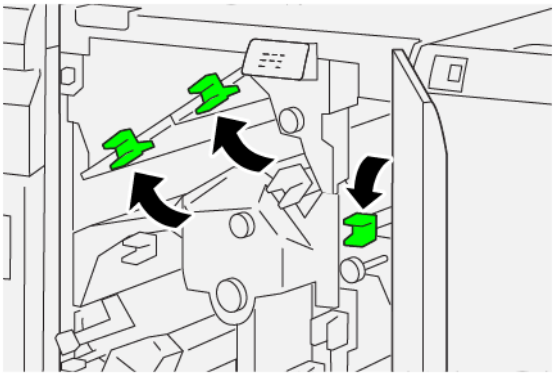

5. Tanqueu la coberta superior de la retalladora.
6. Si es mostra un missatge del tauler de control de la impressora que indica que hi ha més encallaments de paper, seguiu les instruccions per treure el paper i reprendre la impressió.

Eliminació d'encallaments de l'àrea E2 de la retalladora

1. Obriu la coberta superior de la guillotina.

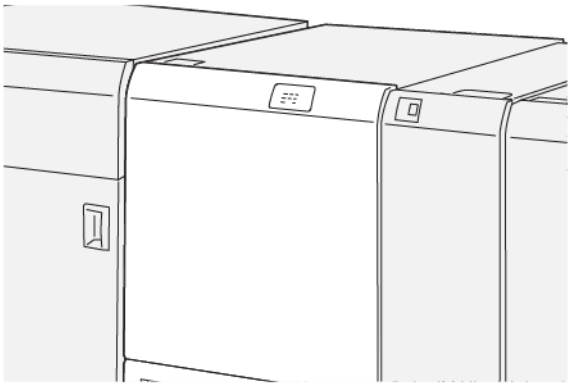

2. Gireu la maneta **2** en sentit antihorari i alineeu la marca a la maneta amb la icona del cadenat.

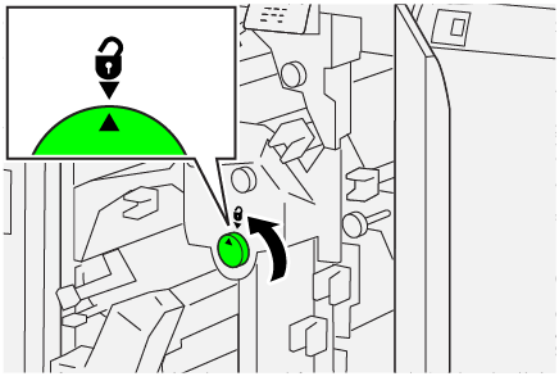

3. Per treure el paper encallat, seguiu els passos següents:
   a. Baixeu la palanca **1a**.
   b. Baixeu la palanca **1b**.

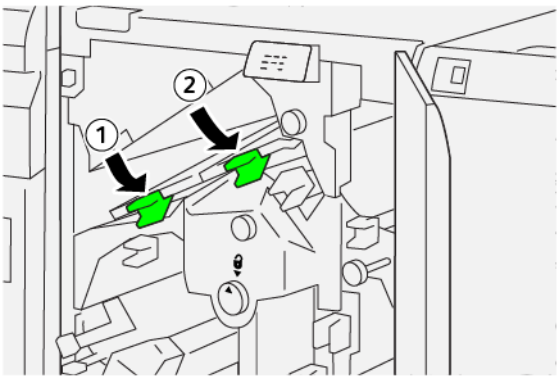

4. Si no podeu treure el paper encallat:
   a. Gireu la maneta **1c** en sentit horari.
   b. Traieu el paper encallat.

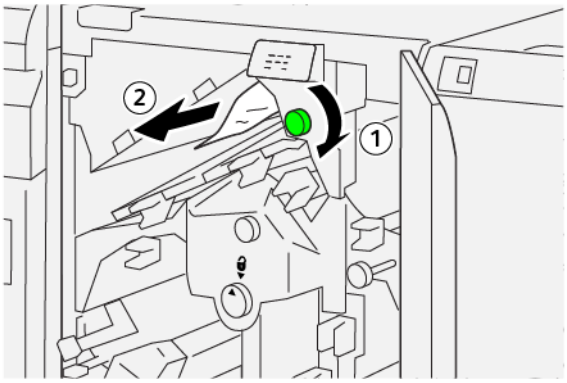

5. Gireu les palanques a les posicions originals.

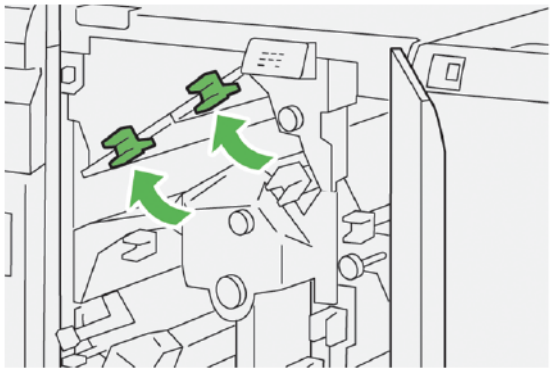

6. Si és difícil treure el paper encallat:
   a. Aixequeu la palanca **1d**.
   b. Moveu la palanca **2a** cap a l'esquerra.

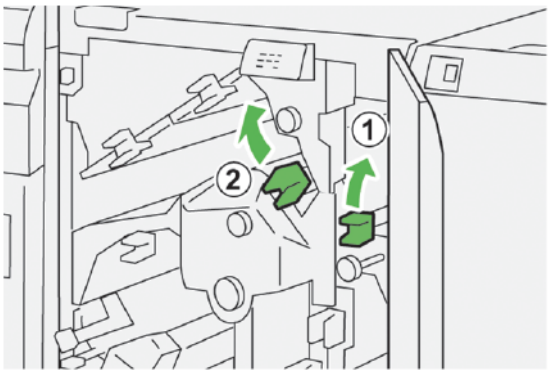

7. Per treure el paper encallat, seguiu els passos següents:
   a. Gireu la maneta **2b** en sentit antihorari.
   b. Traieu el paper encallat.

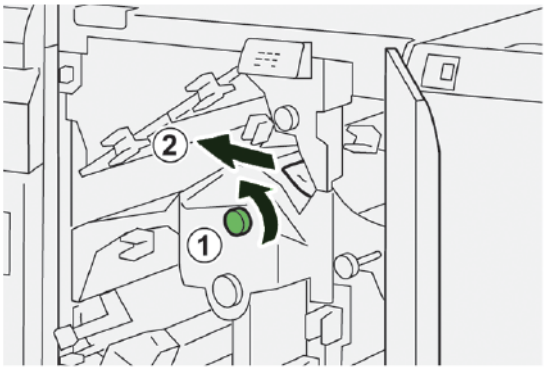

8. Gireu les palanques a les posicions originals.

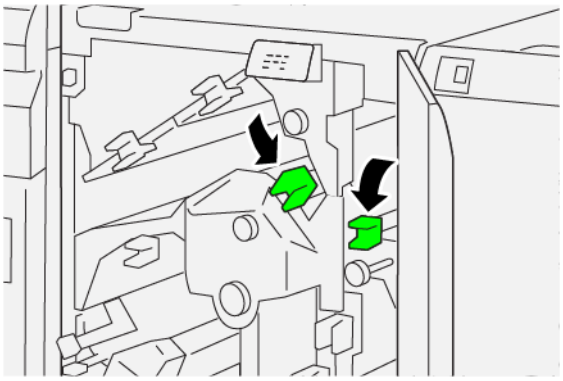

9. Tanqueu la coberta superior de la retalladora.
10. Si es mostra un missatge del tauler de control de la impressora que indica que hi ha més encallaments de paper, seguiu les instruccions per eliminar l'encallament i reprendre la impressió.

Eliminació d'encallaments de l'àrea E3 de la retalladora

1. Obriu la coberta superior de la guillotina.

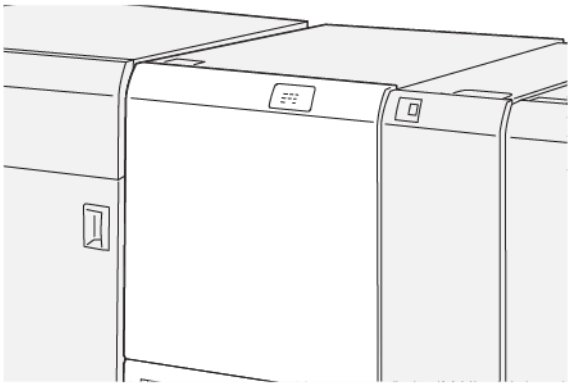

2. Gireu la maneta **2** en sentit antihorari i alineeu la marca a la maneta amb la icona del cadenat.

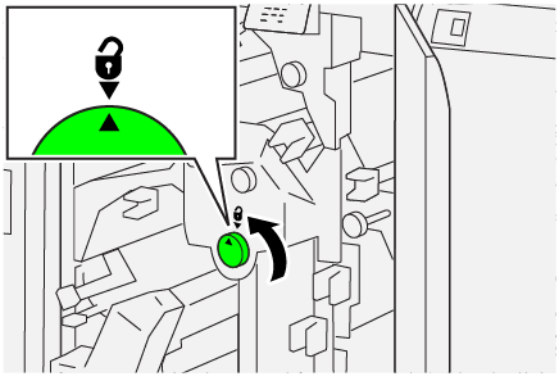

3. Per treure el paper encallat, seguiu els passos següents:

Nota: Comproveu que no hi hagi paper encallat darrere la coberta de paper.

a. Baixeu la palanca **2c**.

b. Traieu el paper encallat.

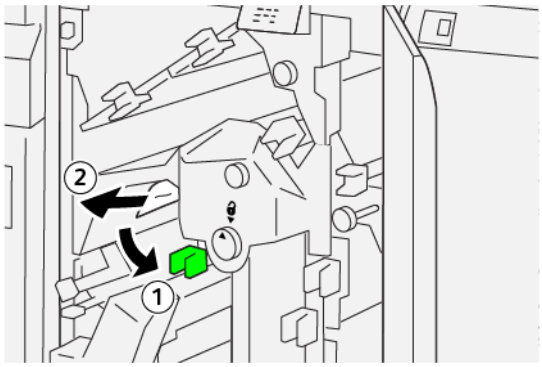

4. Torneu la palanca **2c** a la posició original.

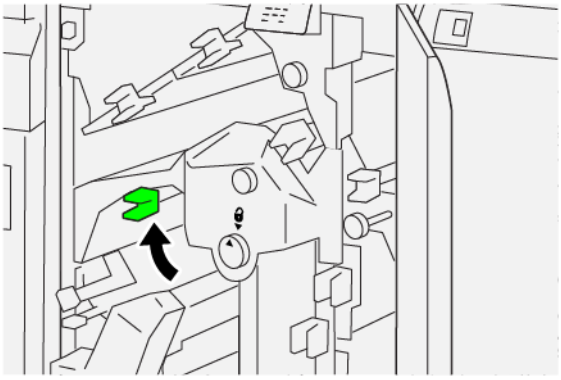

5. Tanqueu la coberta superior de la retalladora.
6. Si es mostra un missatge del tauler de control de la impressora que indica que hi ha més encallaments de paper, seguiu les instruccions per treure el paper encallat i reprendre la impressió.

Eliminació d'encallament de paper a l'àrea E4 de la guillotina

1. Obriu la coberta superior de la guillotina.

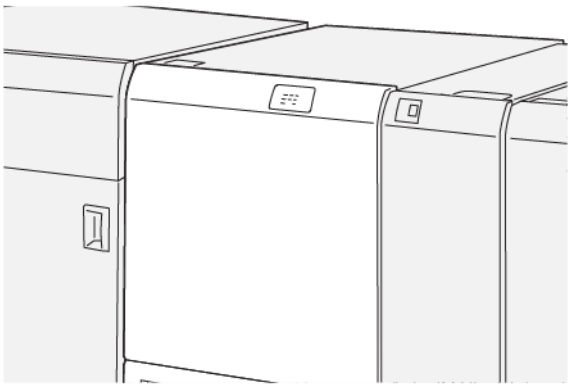

2. Per treure el paper encallat, seguiu els passos següents:
   a. Baixeu la palanca **2c**.
   b. Aixequeu la palanca **2d**.
   c. Moveu la palanca **2e** cap a la dreta.

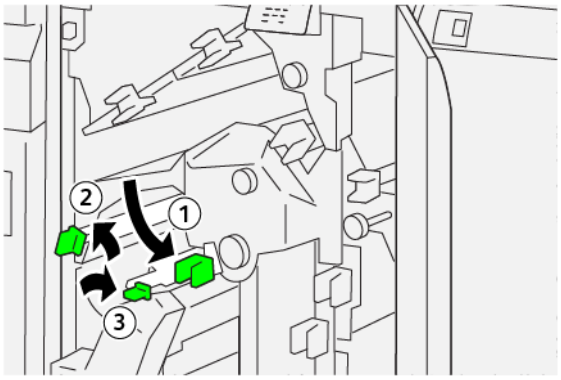

3. Per treure el paper encallat, seguiu els passos següents:

   Nota: Per eliminar l'encallament, subjecteu un extrem del paper i estireu el full amb cura.

   a. Gireu la maneta **2f** en sentit horari.
   b. Traieu el paper encallat.

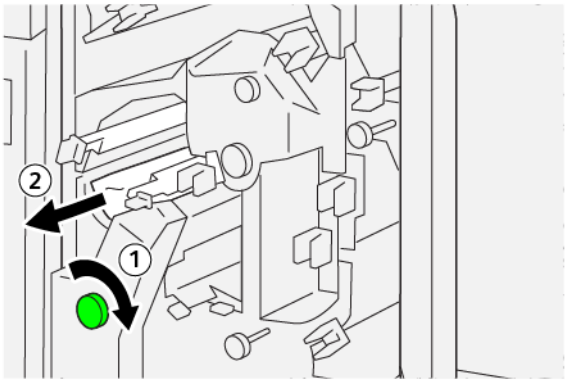

4. Si teniu problemes per treure el paper encallat, subjecteu la vora superior del costat interior dret de la fulla i traieu el full amb cura.

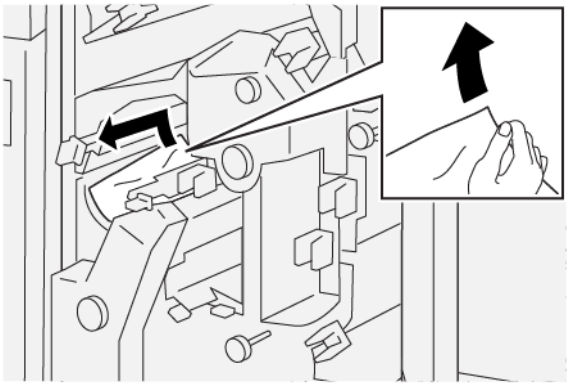

5. Gireu les palanques a les posicions originals.

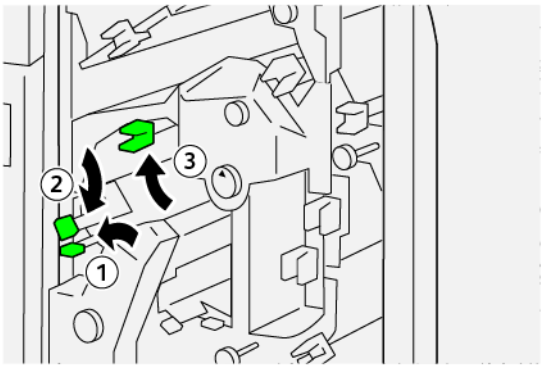

6. Tanqueu la coberta superior de la retalladora.
7. Si es mostra un missatge del tauler de control de la impressora que indica que hi ha més encallaments de paper, seguiu les instruccions per eliminar l'encallament i reprendre la impressió.

Eliminació d'encallaments de l'àrea E5 de la retalladora

1. Obriu la coberta superior de la guillotina.

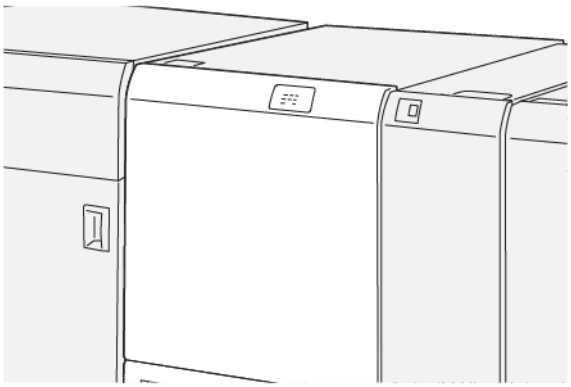

2. Per treure el paper encallat, seguiu els passos següents:
   a. Moveu la palanca **3a** cap a la dreta.
   b. Moveu la palanca **3b** cap a l'esquerra.

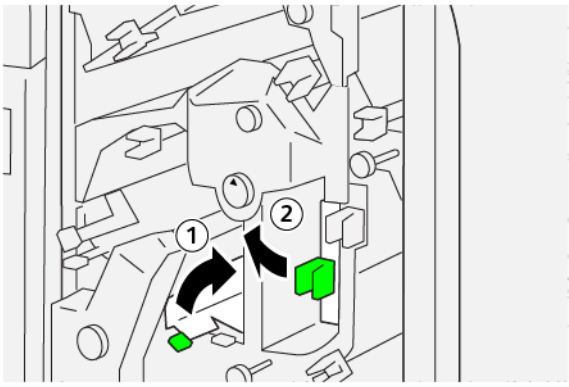

3. Per treure el paper encallat, seguiu els passos següents:
   a. Gireu la maneta **3c** en sentit horari.
   b. Traieu el paper encallat.

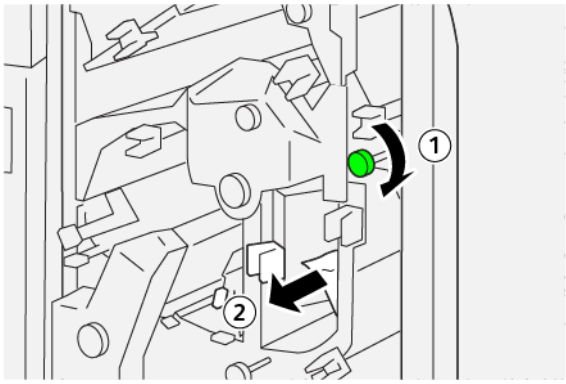

4. Per treure el paper encallat, seguiu els passos següents:
   a. Gireu l'agafador **2f** en sentit antihorari.
   b. Traieu el paper encallat.

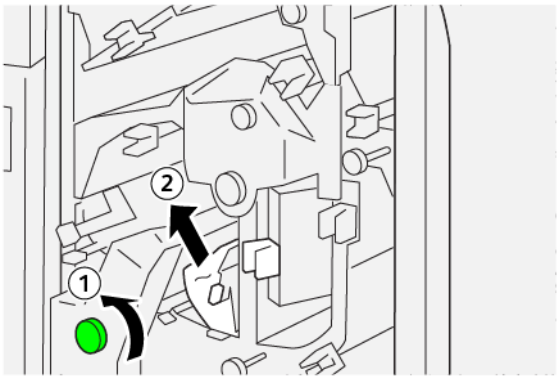

5. Gireu les palanques a les posicions originals.

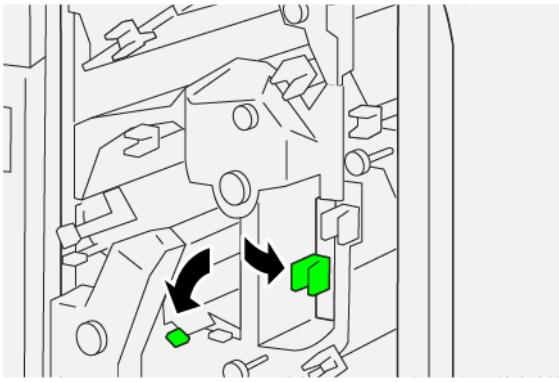

6. Tanqueu la coberta superior de la retalladora.
7. Si es mostra un missatge del tauler de control de la impressora que indica que hi ha més encallaments de paper, seguiu les instruccions per eliminar l'encallament i reprendre la impressió.

Eliminació d'encallament de paper a l'àrea E6 de la guillotina.

1. Obriu la coberta superior de la guillotina.

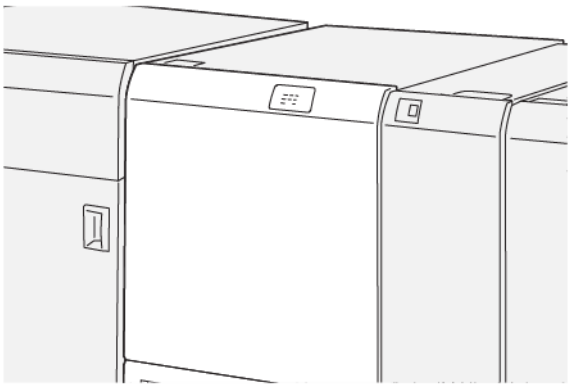

2. Per treure el paper encallat, seguiu els passos següents:
   a. Moveu la palanca **3a** cap a la dreta.
   b. Baixeu la palanca **4b**.
   c. Moveu la palanca **4c** cap a la dreta.
   d. Traieu el paper encallat.

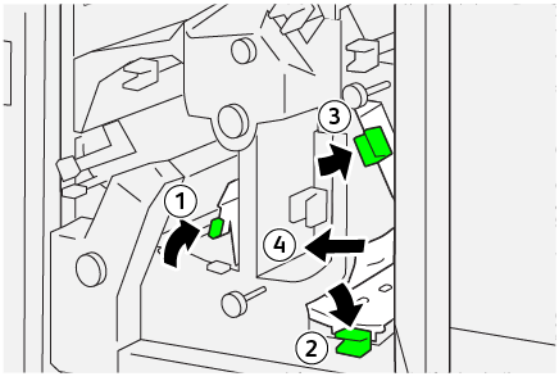

3. Per treure el paper encallat, seguiu els passos següents:
   a. Gireu la maneta **4d** en sentit antihorari.
   b. Traieu el paper encallat.

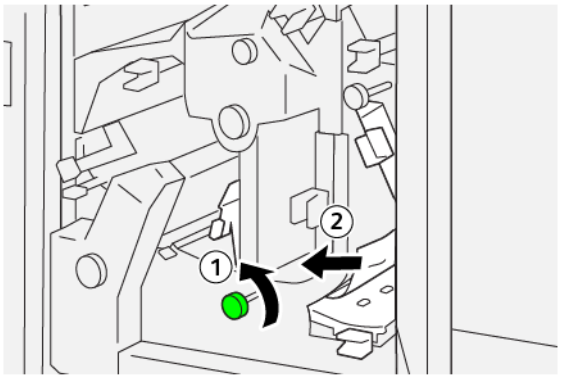

4. Per treure el paper encallat, seguiu els passos següents:
   a. Moveu la palanca **4a** cap a la dreta.
   b. Mentre subjecteu la palanca 4a, gireu l'agafador **2f** en sentit antihorari.
   c. Traieu el paper encallat.

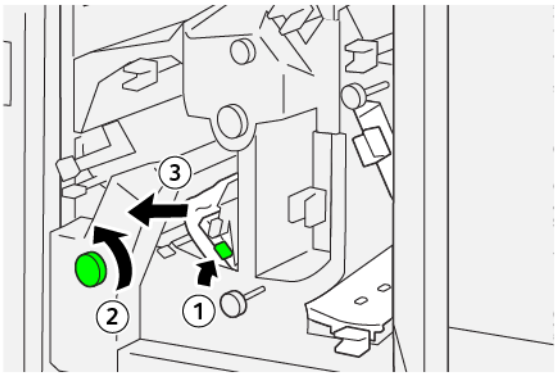

5. Per treure el paper encallat, seguiu els passos següents:
   a. Gireu la maneta **3c** en sentit horari.
   b. Traieu el paper encallat.

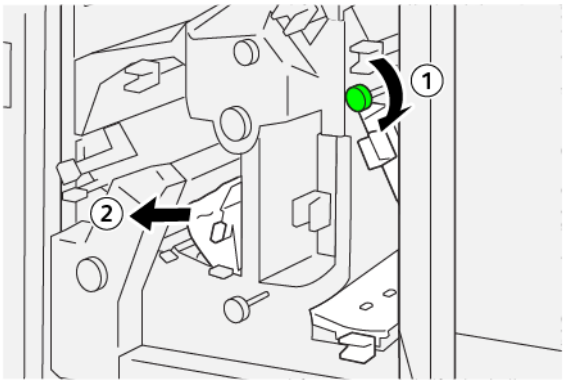

6. Gireu les palanques a les posicions originals.

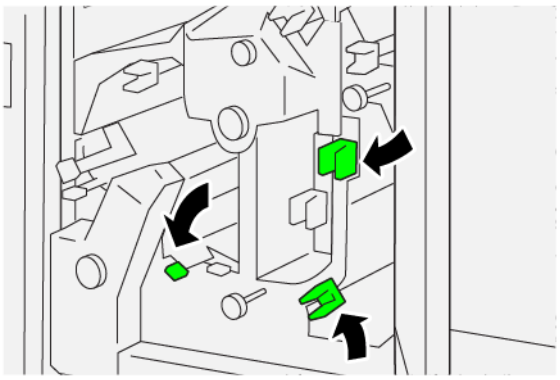

7. Tanqueu la coberta superior de la retalladora.
8. Si es mostra un missatge del tauler de control de la impressora que indica que hi ha més encallaments de paper, seguiu les instruccions per eliminar l'encallament i reprendre la impressió.

Eliminació d'encallament de paper de l'àrea E7 de la retalladora

1. Obriu la coberta superior de la guillotina.

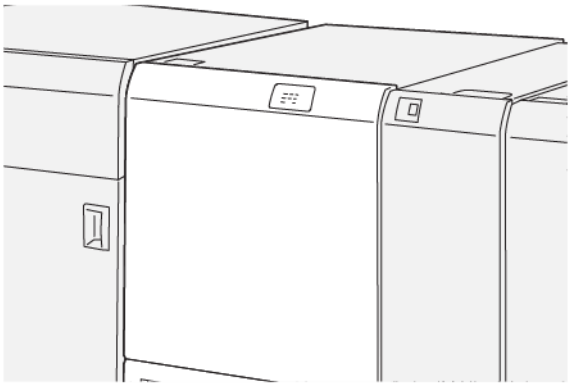

2. Moveu la palanca **3a** cap a la dreta.
3. Gireu la maneta **2f** en sentit antihorari com a mínim 5 vegades.

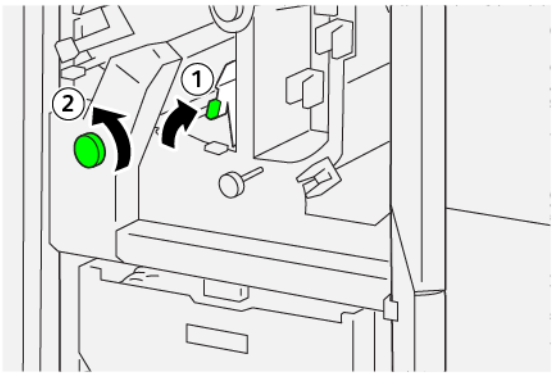

4. Traieu i torneu a introduir el contenidor de residus de la guillotina de forma contínua com a mínim 3 cops.

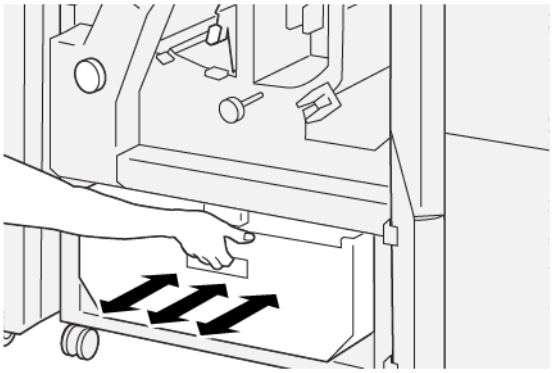

5. Torneu la palanca a la posició original.

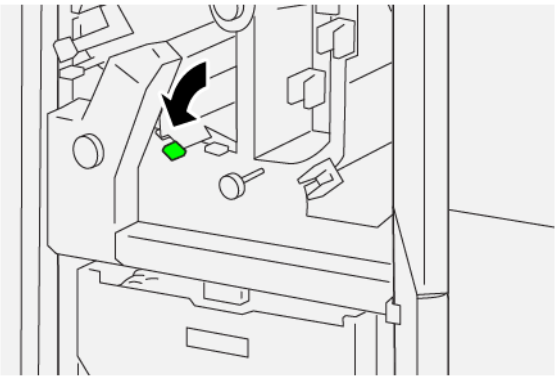

6. Si l'indicador E7 segueix il·luminat, seguiu els passos següents:
   a. Obriu la coberta inferior.

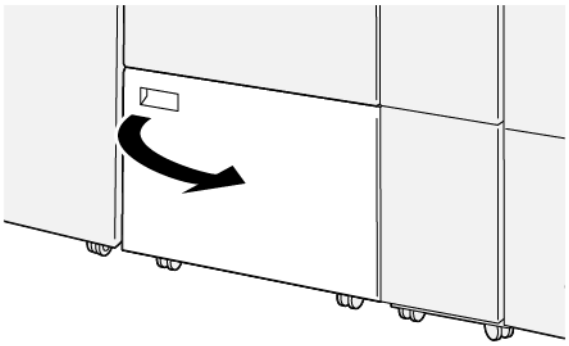

b. Des de la ubicació a l'interior de la coberta inferior, traieu la barra de neteja subministrada.

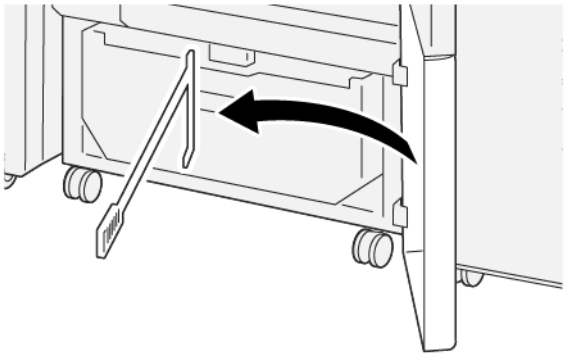

c. Moveu la palanca **3a** cap a la dreta i, a continuació, moveu la palanca **3d** cap a la dreta.

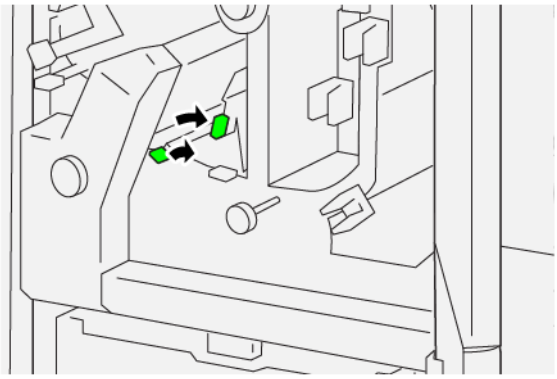

d. Utilitzeu la barra de neteja per treure les restes o la brutícia de l'interior de la guillotina i dipositar-les al contenidor de residus de la guillotina.

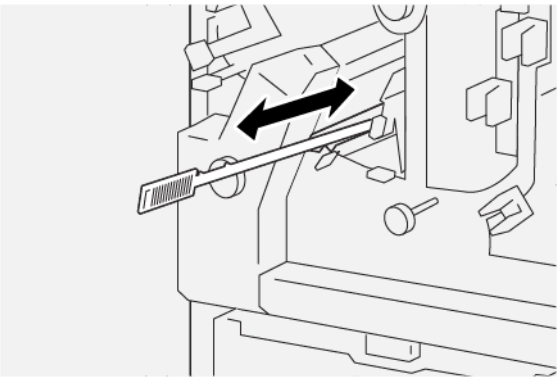

e. Si teniu problemes per treure les restes dels residus i col·locar-les al dipòsit de residus de la guillotina, utilitzeu la barra de neteja per acumular tots els residus i, a continuació, traieu-los amb les mans.

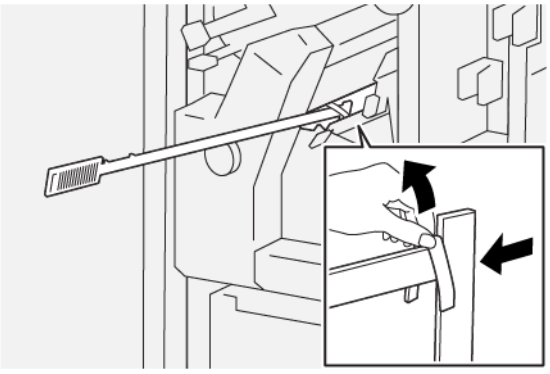

f. Gireu les palanques a les posicions originals.

7. Assegureu-vos que tota la brutícia i els residus es treuen, especialment a sota de la coberta darrere del contenidor de residus. Utilitzeu la barra de neteja per treure les restes o la brutícia de l'interior de la guillotina i dipositar-les al contenidor de residus de la guillotina.

Nota: Per obtenir més informació, consulteu Buidatge del contenidor de residus de la retalladora a 2 cares i la fesa.

8. Tanqueu les cobertes inferior i superior de la guillotina.
9. Si es mostra un missatge del tauler de control de la impressora que indica que hi ha més encallaments de paper, seguiu les instruccions per eliminar l'encallament i reprendre la impressió.

MISSATGES D'ERROR DE LA FESA I LA RETALLADORA A 2 CARES

Si es produeix un error com ara un encallament de paper i l'obertura de portes o cobertes, o problemes de funcionament de la impressora, la impressora deixa d'imprimir i es mostra un missatge al tauler de control. La il·lustració mostra la ubicació de l'error amb una breu explicació de les accions correctives per eliminar l'error. Si es produeixen errors a diverses ubicacions, la il·lustració canvia per mostrar les ubicacions i les solucions corresponents.

El tauler de control de la impressora mostra un botó Errors amb informació sobre l'error i instruccions detallades per corregir-lo. El codi `E` a la part superior esquerra del missatge d'error mostra quin indicador d'error `(E1 – E7)` s'il·lumina al tauler de d'indicació de la fesa i la retalladora a 2 cares.

Informació de codis d'error de la fesa i la retalladora a 2 cares

Si es produeix un error com ara un encallament de paper i l'obertura de portes o cobertes, o problemes de funcionament de la impressora, la impressora deixa d'imprimir i es mostra un missatge al tauler de control.

El tauler de control mostra un botó Errors amb informació sobre l'error i instruccions detallades per corregir l'error.

Consell: Els errors de la retalladora a 2 cares i fesa s'identifiquen amb codis que comencen amb números de tres dígits: `012`, `013`, `014`, `024` i `028`.

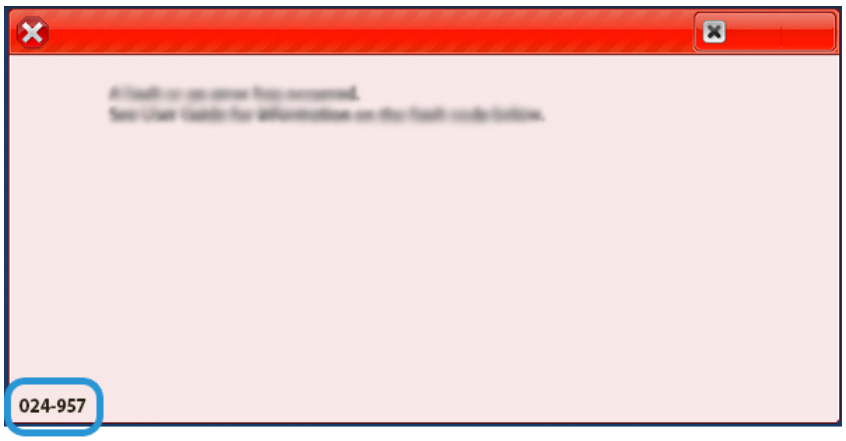
024-957

Especificacions de la fesa i la retalladora a 2 cares

ELEMENT	ESPECIFICACIONS
Funció	• Retalla 6 – 25 mm (0,2 – 0,9 polz.) de la capçalera i el peu dels fulls (les vores d'entrada i sortida). • Proporciona un retall amb sagnat complet quan s'utilitza amb la retalladora SquareFold® • Creació d'un plec de fesa atractiu
Mida del paper per a retallades de fulls de 2 cares	• Mínim: 194,0 x 210,0 mm (7,7 x 8,27 polz.) • Màxim: 330,0 x 488,0 mm (13,0 x 19,2 polz.)
Mida del paper per a retallades de fullets de 2 cares	• Mínim: 194,0 x 257,0 mm (7,6 x 10,12 polz.) • Màxim: 330,0 x 488,0 mm (13,0 x 19,2 polz.)
Gramatge	• Retallada: 52–350 g/m^2 • Fesa: 106–350 g/m^2 • Especial: 52–350 g/m^2
Marques de plec	• Per a fullets, realitza la fesa fora de la coberta i el full més interior • Per a fulls, realitza la fesa per als plecs fora de línia perquè els fulls surtin allisats

La retalladora a 2 cares i fesa inclou un conjunt auxiliar per regular el processament de fullets i garantir el manteniment de la productivitat del motor d'impressió.

Plegadora en C/Z

Aquest apèndix conté:

Informació general de la plegadora en C/Z 458
Tipus de plecs en C/Z 459
Components de la plegadora en C/Z 460
Solució de problemas amb la plegadora en C/Z 462
Especificacions de la plegadora en C/Z 469

Informació general de la plegadora en C/Z

La plegadora en C/Z requereix l'ús d'un mòdul d'interfície de reducció de la curvatura i una de les acabadores Production Ready següents:

- Acabadora de producció
- Acabadora de producció amb productor de fullets
- Acabadora de producció Plus

Per obtenir informació sobre aquestes acabadores, consulteu Acabadores a punt per a la producció.

La plegadora en C/Z és un dispositiu d'acabat opcional que proporciona impressions amb plec en C i plec en Z per a sortides de les mides següents:

- A4 (210 x 297 mm) o carta (8,5 x 11 polz.)
- A3 (297 x 420 mm) o tabloide (11 x 17 polz.)

Per produir la sortida plegada, seleccioneu la funció de **plec**.

- Per utilitzar la funció de plec, assegureu-vos que l'orientació del document és alimentació per la vora curta (AVC). Assegureu-vos que seleccioneu una safata amb paper amb alimentació per la vora curta (AVC).
- Hi ha tres opcions de plec disponibles:
  - Plec en C
  - Plec en Z
  - Mig full plec en Z

Tipus de plecs en C/Z

Plec en C

Un plec en C té dos plecs que produeixen una sortida de tres plans.

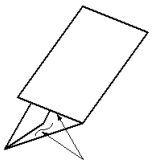

Plec en Z

Un plec en Z té dos plecs que es pleguen en direccions contràries per produir un plec en forma de ventall.

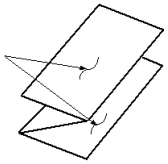

Mig full plec en Z (es mostra a la il·lustració amb perforacions triples)

Com el plec en Z habitual, Mig full plec en Z té dos plecs en direccions oposades. A diferència del plec en Z normal, el full de Mig full plec en Z no es plega en dos plecs iguals. Els plecs no són iguals: una vora de Mig full plec en Z és més llarga perquè es pugui grapar i perforar.

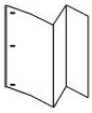

Components de la plegadora en C/Z

Nota: Per obtenir més informació detallada sobre la funció de plec, consulteu *Ajust de la posició de plec* a *la Guia de l'administrador del sistema de la impressora/copiadora Xerox® PrimeLink® B9100/B9110/B9125/B9136*.

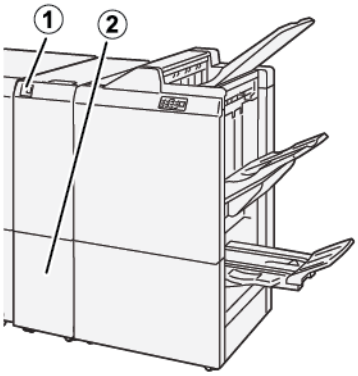

NÚMERO	COMPONENT	DESCRIPCIÓ
1	Safata de sortida de plec en C/Z	Rep fulls de sortida.
2	Botó de la safata de sortida de plec en C/Z	Premeu el botó per obrir la safata de sortida.

SORTIDA AMB PLEC EN C/Z

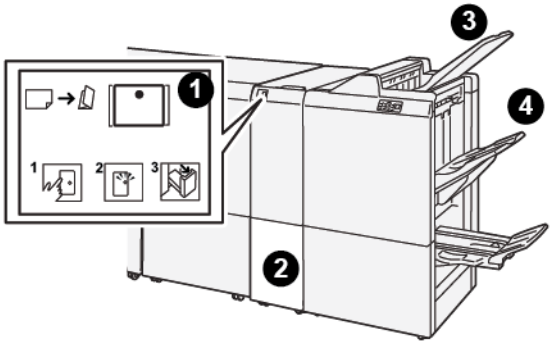

NÚMERO	COMPONENT	DESCRIPCIÓ
1	Botó de la safata de sortida de plec en C/Z	En prémer el botó, l'indicador parpelleja. Si la safata de sortida es desbloqueja, i l'indicador s'il·lumina amb un llum continu, traieu la safata de sortida.
2	Safata de sortida de plec en C/Z	Els treballs en C/Z només es dipositen a aquesta sortida. Nota: Els treballs amb plegadora en C/Z no es poden dipositar en cap altra safata.

NÚMERO	COMPONENT	DESCRIPCIÓ
3	Safata superior de l'acabadora de producció	Aquesta safata rep la safata de mig full amb plec en Z.
4	Safata apiladora	Aquesta safata rep la safata de mig full amb plec en Z.

Solució de problemas amb la plegadora en C/Z

ENCALLAMENTS A LA PLEGADORA EN C/Z

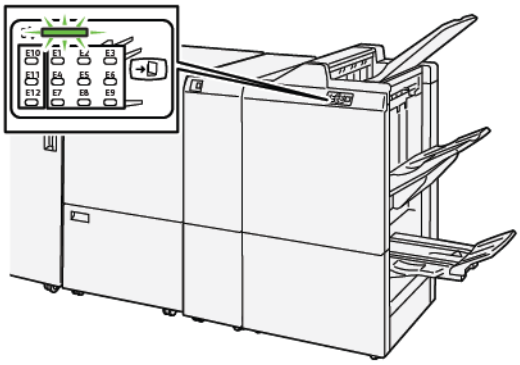

- La impressora s'atura i es mostra un missatge d'error al tauler de control de la impressora.
- El missatge inclou una il·lustració que mostra la ubicació de l'error i una breu explicació de les accions correctives per eliminar l'error.
- Es poden produir encallaments de paper en diverses àrees de la impressora i en dispositius opcionals connectats a la impressora. Si es produeixen encallaments, la il·lustració canvia per mostrar les ubicacions i les solucions corresponents.
- Si es produeix un error amb la plegadora en C/Z, s'il·lumina un indicador a l'acabadora de producció. L'indicador a l'acabadora de producció mostra l'àrea corresponent de la plegadora en C/Z on s'ha produït l'error.

Quan s'eliminen els encallaments de paper, consulteu sempre la informació següent:

- No apagueu la impressora quan s'eliminin encallaments.
- Podeu eliminar encallaments amb la impressora engegada. Si apagueu la impressora, la informació emmagatzemada a la memòria del sistema s'esborra.
- Abans de reprendre els treballs d'impressió, elimineu tots els encallaments.
- Per evitar els defectes de la impressió, no toqueu els components de l'interior de la impressora.
- Per continuar amb els treballs d'impressió, assegureu-vos que elimineu tots els encallaments (inclosos tots els trossets de paper estripats).
- Traieu el paper amb cura per no esquinçar-lo. Si el paper s'esquinça, assegureu-vos que traieu tots els trossos de paper.
- Després d'eliminar tots els encallaments, tanqueu les portes i les cobertes. Quan les portes o les cobertes s'obren, la impressora no imprimeix.
- Després d'eliminar un encallament de paper, la impressió es reprèn automàticament a partir de l'estat en el qual es trobava abans que es produís l'encallament.
- Si no elimineu tots els encallaments, un missatge d'error seguirà mostrant-se al tauler de control de la impressora. Per eliminar els encallaments de restants, consulteu el tauler de control per obtenir instruccions i informació.

Eliminació d'encallaments de l'àrea E10 de la plegadora

1. Obriu la porta frontal de la plegadora.

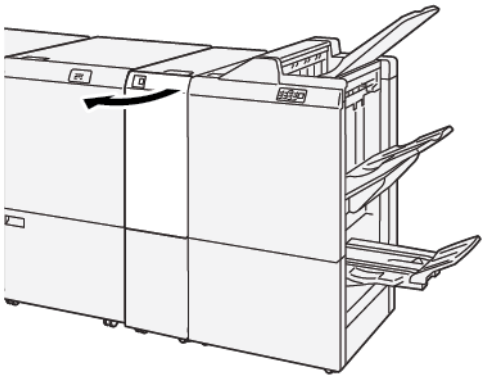

2. Per eliminar l'encallament:
   a. Aixequeu la palanca **2a**.
   b. Gireu la maneta **2b** cap a l'esquerra.
   c. Traieu el paper encallat.

3. Torneu les palanques **2a** i **2b** a les posicions originals.

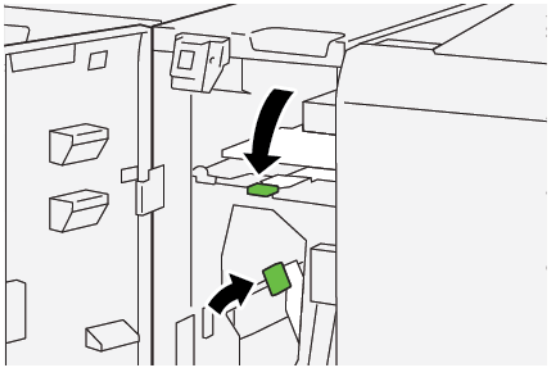

4. Tanqueu la coberta frontal de la plegadora.

5. Si la impressora indica que hi ha més encallaments, seguiu les instruccions per treure el paper i reprendre la impressió.

Eliminació d'encallaments de l'àrea E11 de la plegadora

1. Obriu la porta frontal de la plegadora.

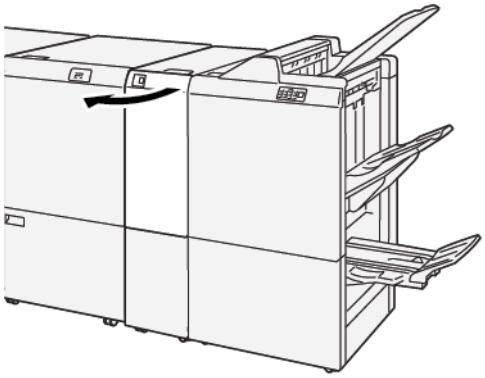

2. Per eliminar l'encallament:
   a. Gireu la palanca **2g** cap a la dreta.
   b. Gireu la maneta **2c** en sentit antihorari.
   c. Traieu el paper encallat.

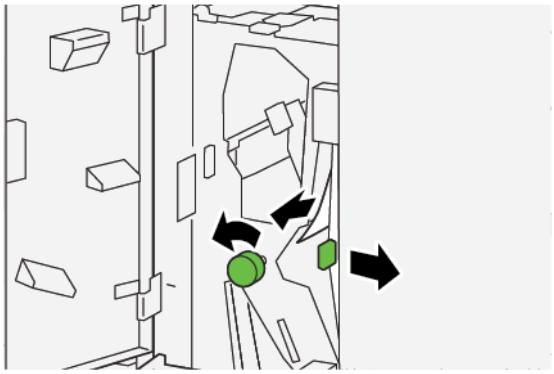

3. Torneu la palanca **2g** a la posició original.

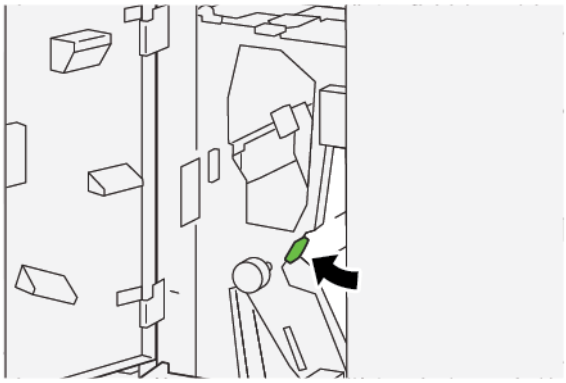

4. Tanqueu la coberta frontal de la plegadora.
5. Si la impressora indica que hi ha més encallaments, seguiu les instruccions per treure el paper i reprendre la impressió.

Eliminació d'encallaments de l'àrea E12 de la plegadora

1. Obriu la porta frontal de la plegadora.

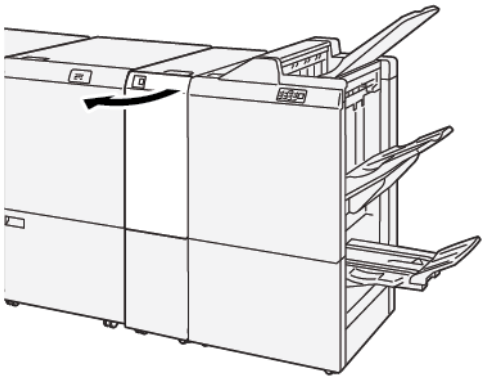

2. Obriu la safata de sortida amb plec en C/Z **2d**.

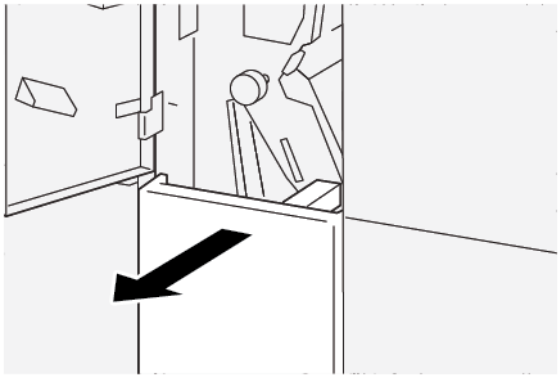

3. Per eliminar l'encallament:

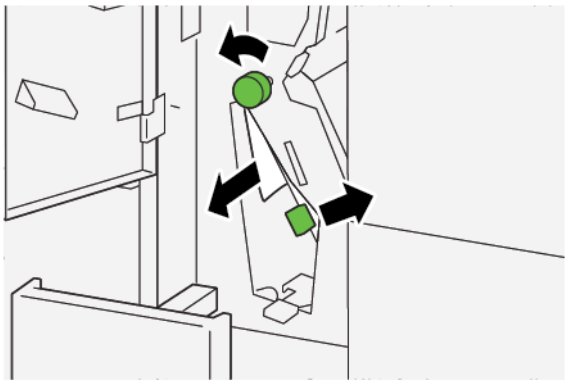

a. Gireu la palanca **2e** cap a la dreta.

b. Gireu la maneta **2c** en sentit antihorari.

c. Traieu el paper encallat.

4. Torneu la palanca **2e** a la posició original.

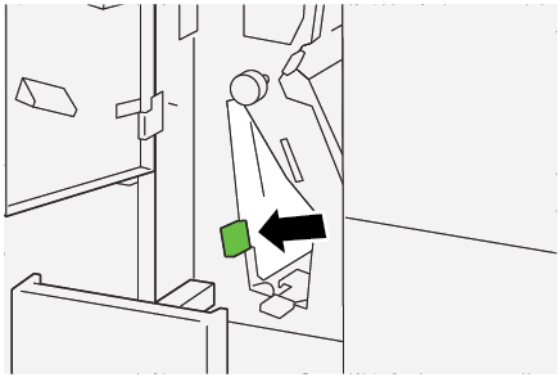

5. Si eliminar algun encallament és difícil:

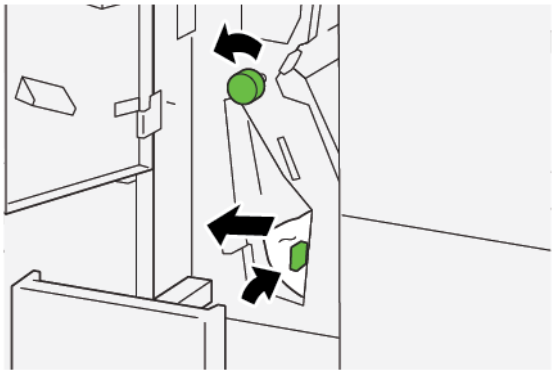

a. Gireu la palanca **2f** cap a la dreta.

b. Gireu la maneta **2c** en sentit antihorari.

c. Traieu el paper encallat.

6. Torneu la palanca **2f** a la posició original.

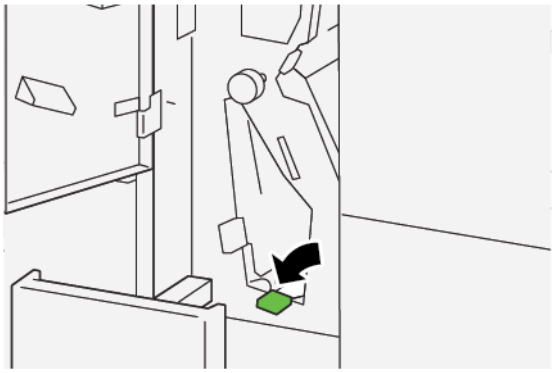

7. Per tancar la safata de sortida amb plec en C/Z **2d**, introduïu-la totalment.

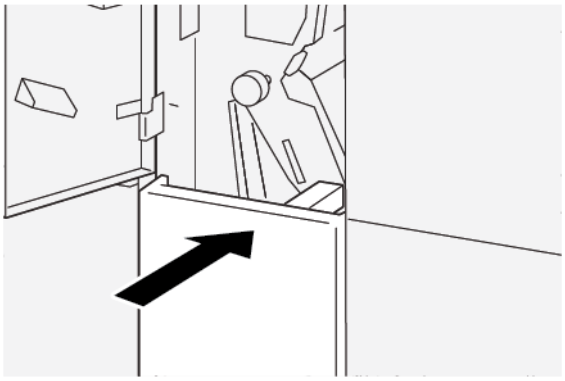

8. Tanqueu la coberta frontal de la plegadora.
9. Si es el tauler de control de la impressora indica que hi ha més encallaments de paper, seguiu les instruccions per eliminar l'encallament i reprendre la impressió.

MISSATGE D'ERROR DE LA PLEGADORA EN C/Z

Si es produeix un error com ara un encallament de paper i l'obertura de portes o cobertes, o problemes de funcionament de la impressora, la impressora deixa d'imprimir i es mostra un missatge a la pantalla tàctil de la impressora. La il·lustració mostra la ubicació de l'error amb una breu explicació de les accions correctives per eliminar l'error. Si es produeixen errors a diverses ubicacions, la il·lustració canvia per mostrar les ubicacions i les solucions corresponents.

La pantalla tàctil mostra un botó Errors amb informació sobre l'error i instruccions detallades per corregir-lo. El codi E a la part superior esquerra del missatge d'error mostra quin indicador d'error (E1 - E7) s'il·lumina al tauler de control d'indicació de la plegadora en C/Z.

Informació de codis d'error de la plegadora en C/Z

Si es produeix un error com ara un encallament de paper i l'obertura de portes o cobertes, o problemes de funcionament de la impressora, la impressora deixa d'imprimir i es mostra un missatge a la pantalla tàctil de la impressora.

La pantalla tàctil mostra un botó Errors amb informació sobre l'error i instruccions detallades per corregir-lo.

Consell: Els errors de la plegadora en C/Z s'identifiquen amb codis que comencen amb els números de tres dígits 012 i 013.

Especificacions de la plegadora en C/Z

ELEMENT	ESPECIFICACIÓ	
Mig full plec en Z	Mida del paper	A3, tabloide: 297 x 432 mm (11 x 17 polz.) JIS B4
	Gramatge	Sense estucat: • 52-105 g/m² • 52–63 g/m² per a paper prim • 64–81 g/m² per a paper normal • 64–105 g/m² per a paper reciclat; paper normal, a 2 cares, manual; paper perforat i paper preimprès
Plec triple (C o Z)	Mida del paper	A4, Carta: 210 x 297 mm (8,5 x 11 polz.)
	Gramatge	52–105 g/m² (sense estucar)
Capacitat de la safata	30 fulls	

Acabadores a punt per a la producció

Aquest apèndix conté:

Informació general de les acabadores de producció 472
Components de l'acabadora de producció 475
Manteniment de l'acabadora de producció 481
Solució de problemes de l'acabadora de producció 493
Especificacions de l'acabadora de producció 520

Informació general de les acabadores de producció

La impressora disposa de tres acabadores a punt per a la producció (PR):

- Acabadora de producció
- Acabadora de producció amb productor de fullets
- Acabadora de producció Plus

Nota: En aquest capítol, es fa referència a l'acabadora de producció, l'acabadora de producció amb productor de fullets i l'acabadora de producció Plus amb el mot acabadora. Les diferències entre les acabadores s'estableixen a través de l'ús del nom de l'acabadora corresponent.

L'acabadora Production Ready i l'acabadora Production Ready amb productor de fullets proporcionen les següents funcionalitats:

- Gestió de material d'impressió de mides petites com ara A5, 148 x 210 mm (5,83 x 8,27 polz.)
- Gestió de material d'impressió gran, amb les mides màximes següents:
  - 330,2 x 488 mm (13 x 19,2 polz.) per a la safata de l'apiladora i la safata de fullets
  - 330,2 x 660 mm (13 x 26 polz.) per a la safata superior

L'acabadora Production Ready consta d'una safata superior, una safata de l'apiladora, una grapadora de mida variable i una perforadora opcional. L'acabadora Production Ready també inclou un mòdul de l'encartadora. El mòdul de l'encartadora permet inserir separadors en blanc o preimpresos a la sortida impresa a determinades ubicacions. L'acabadora Production Ready pot grapar 100 fulls amb una o dues grapes.

L'acabadora de producció Plus proporciona les mateixes funcions que l'acabadora de producció, però també incorpora un mòdul de transportadora d'acabat per a la connexió en línia a dispositius d'acabat de tercers disponibles.

L'acabadora de producció amb productor de fullets proporciona les mateixes funcions que l'acabadora de producció, però també crea fullets de fins a 30 fulls.

Nota: Hi ha diverses opcions disponibles que complementen les funcions de l'acabadora de producció, com ara la retalladora a 2 cares amb fesa, la plegadora en C/Z i la perforadora bàsica. L'acabadora de producció amb productor de fullets també disposa de la guillotina SquareFold. Per obtenir informació d'aquestes opcions, consulteu els apèndix respectius.

ACABADORA DE PRODUCCIÓ

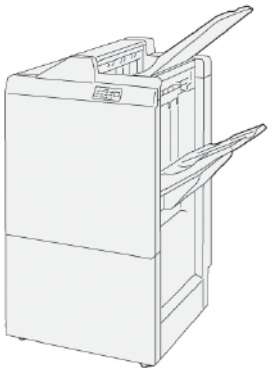

L'acabadora de producció consta dels components següents:

- Dues safates de sortida: Safata superior i safata de l'apiladora
- Grapadora
- Perforadora bàsica opcional

ACABADORA DE PRODUCCIÓ AMB PRODUCTOR DE FULLETS

El productor de fullets de producció proporciona les mateixes funcions que l'acabadora de producció Plus. L'acabadora de producció amb productor de fullets crea fins a 30 fulls fullets grapats pel llom automàticament amb plec doble.

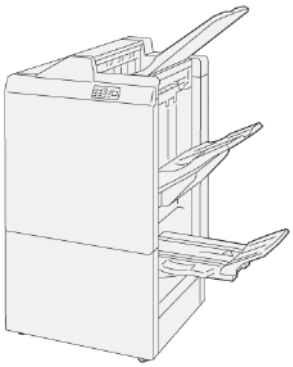

L'acabadora de producció consta dels components següents:

- Tres safates de sortida: Safata superior, safata de l'apiladora i safates de sortida de fullets
- Unitat del productor de fullets
- Grapadora
- Perforadora bàsica opcional

ACABADORA DE PRODUCCIÓ PLUS

L'acabadora de producció Plus inclou les mateixes funcions i característiques que l'acabadora de producció. L'acabadora de producció Plus actua com a interfície de transferència del paper entre la impressora i qualsevol altre dispositiu d'acabat d'altres fabricants connectat a la impressora.

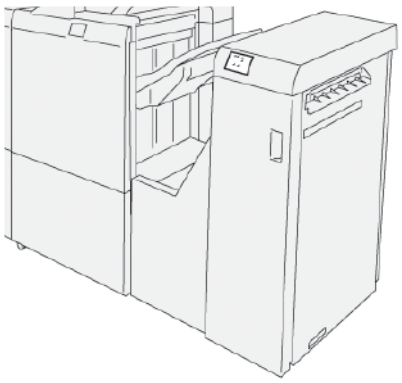

Components de l'acabadora de producció

COMPONENTS DE L'ACABADORA DE PRODUCCIÓ I L'ACABADORA DE PRODUCCIÓ AMB PRODUCTOR DE FULLETS

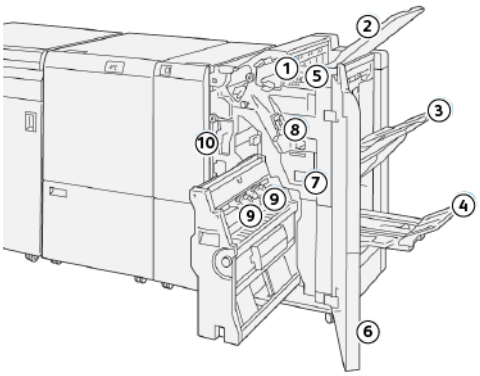

1. Indicadors d'errors o d'encallaments
2. Safata superior
3. Safata apiladora
4. Safata de fullets*
5. Botó de sortida de fullets*
6. Portada
7. Dipòsit de residus de la grapadora
8. Cartutx de grapes bàsic per al grapat lateral
9. Dos cartutxos de grapes de fullets per al grapat pel centre*
10. Contenidor de residus de la perforadora

Nota: * Només està disponible amb l'acabadora de producció amb productor de fullets.

Safates de sortida de l'acabadora

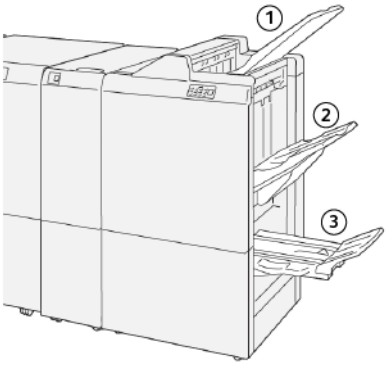

1. Safata superior
2. Safata de l'apiladora
3. Safata de fullets*

* Només està disponible amb l'acabadora de producció amb productor de fullets

Safata superior

La safata superior té les funcionalitats següents:

- Rep sortida impresa i fulls de mostra
- Admet 500 fulls de 330 x 488 mm (13 x 19,2 polz.)
- Recopileu tots els fulls que s'expulsen automàticament abans i després d'un encallament
- Rep totes les mides i els tipus de paper produïts pel sistema

Si les impressions no s'expulsen del tot, la impressora detecta una condició de Paper ple. Si aquesta condició es detecta amb freqüència, canvieu l'angle de la safata superior.

Per canviar l'angle de la safata superior, consulteu les indicacions següents:

- Per a un ús normal, mantingueu la safata en la posició inferior (predefinida).

  Important: L'ús continuat de la safata a la posició superior pot fer que es produeixin encallaments de paper o que els fulls de sortida caiguin de la safata en dipositar-s'hi.

- Quan s'utilitzen els tipus de paper següents, canvieu l'angle de la safata a la posició superior. Aquests tipus de paper poden fer que es produeixi la condició de paper ple de forma següent:
  - Lleuger, 106 g/m^2 o lleuger, estucat
  - Paper estucat amb vores de com a mínim 364 mm (14,3 polz.)
  - Paper llarg

Nota: Si els fulls es corben, canviar l'angle de la safata no té cap efecte.

A	B
Predefinit, angle inferior	Elevat, angles superiors
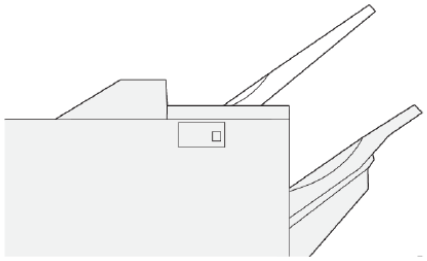	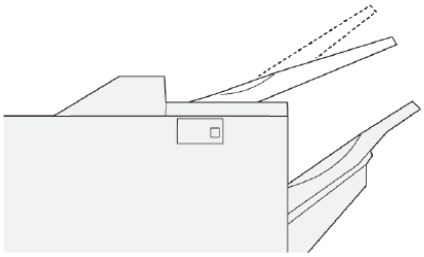

Per canviar l'angle de la safata:

1. Traieu la safata superior de la posició inferior **A**, cap a la posició superior **B**.
2. Inseriu els separadors a la base de la safata a la posició superior, **B**.

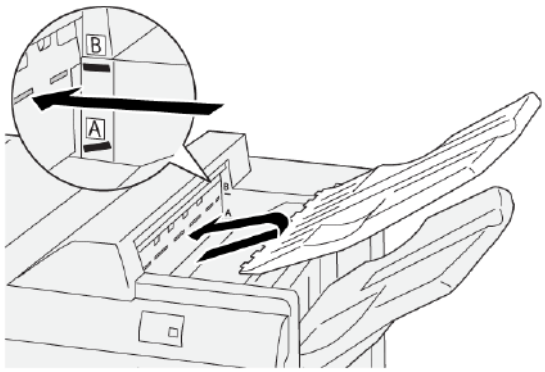

Safata apiladora

La safata de l'apiladora té les funcionalitats següents:

- Desplaçament de conjunts sense grapes o amb una o diverses grapes
- Capacitat màxima:
  - Acabadora de producció: 3.000 fulls
  - Acabadora de producció PR i acabadora de producció amb productor de fullets: 2.000 fulls

Els treballs amb grapat lateral només es dipositen a la safata de l'apiladora.

Nota: Si es col·loquen 2000 o més fulls de paper amb massa curvatura cap avall a la safata de sortida, la pila de sortida pot caure de la safata. Per corregir l'excés de curvatura cap avall del paper, al mòdul d'interfície de reducció de la curvatura, configureu la correcció de la curvatura al nivell més baix. A l'encartadora, canvieu la configuració de correcció de la curvatura a **cap avall**. Per obtenir informació, consulteu Correcció de la curvatura del paper amb les acabadores de producció.

Safata de fullets

Nota: La safata de fullets es connecta a l'acabadora de producció amb productor de fullets. Quan la guillotina SquareFold® s'instal·la, la safata de fullets es connecta a la guillotina SquareFold®.

Els treballs de plec doble i de plec doble amb grapat pel centre només s'entreguen a la safata de fullets.

Correcció de la curvatura del paper amb les acabadores de producció

Si els fulls s'han corbat quan es col·loquen a qualsevol de las safates de l'acabadora, consulteu la informació següent:

- Impressió en A5, alimentació per la vora llarga: El paper de mida 148 x 210 mm (5,83 × 8,27 polz.) amb una curvatura cap amunt pot produir encallaments. Si es produeix una curvatura cap amunt, al mòdul d'interfície de reducció de la curvatura, configureu la correcció de la curvatura al nivell més alt. A l'encartadora, canvieu l'opció amb un curvatura cap amunt.
- La impressió en cartolina amb curvatura cap avall pot produir encallaments de paper. Si es produeix una curvatura cap avall, al mòdul d'interfície de reducció de la curvatura, configureu la correcció de la curvatura al nivell més baix. A l'encartadora, canvieu l'opció amb una curvatura cap avall.
- La impressió en paper de 157 g/m^2 o d'un gramatge superior o la impressió en paper amb curvatura cap amunt poden produir encallaments de paper. Si es produeix una d'aquestes situacions, al mòdul d'interfície de reducció de la curvatura, configureu la correcció de la curvatura al nivell més alt. A l'encartadora, canvieu l'opció amb un curvatura cap amunt.

Per obtenir més informació sobre les funcions de correcció de la curvatura del paper, consulteu Modes de correcció de la curvatura i mòdul d'interfície de reducció de la curvatura i el tauler de control de l'encartadora.

Funció de plec doble per a l'acabadora de producció amb el productor de fullets

Nota: La funció de plec doble només està disponible amb l'acabadora de producció amb productor de fullets.

- Per utilitzar la funció Plec, cal orientar els documents amb alimentació per la vora curta. Podeu seleccionar una safata amb paper amb alimentació per la vora curta.
- Podeu seleccionar la funció de plec doble del controlador d'impressió o dels treballs d'impressió de xarxa, o de l'escàner per a treballs d'escaneig o còpia.
- El plec doble també es coneix com a Un sol plec.

Important: Les opcions de plec en C i plec en Z estan disponibles només amb la plegadora en C/Z. Per obtenir més informació sobre la plegadora en C/Z, consulteu la plegadora en C/Z.

Un sol plec i plec doble tenen un plec que produeix una sortida de dos plans.

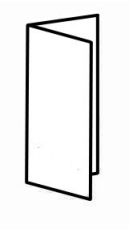

Hi ha tres opcions de plec doble disponibles:

- Un full de plec doble
- Diversos fulls de plec doble
- Diversos fulls de plec doble grapats

Nota: Per obtenir informació detallada sobre els tipus de plec, consulteu la *Guia de l'administrador del sistema* i el tema Ajust de la posició del plec.

Botó de sortida de fullets

Per treure els fullets acabats de l'acabadora, premeu el botó de sortida de fullets.

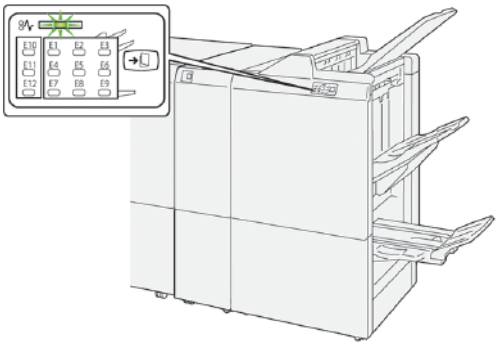

Nota: Si s'ha instal·lat la guillotina SquareFold®, quan es prem el botó de sortida de fullets, els fullets passen a la safata de fullets instal·lada a la guillotina SquareFold®.

COMPONENTS DE L'ACABADORA DE PRODUCCIÓ PLUS

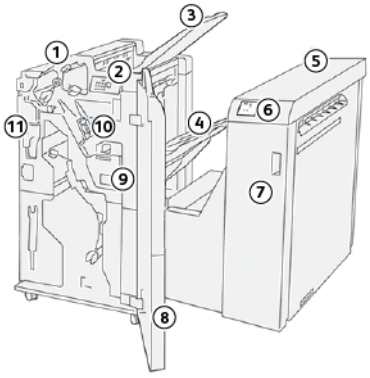

1. Mòdul de l'acabadora
2. Indicadors d'errors i encallaments al mòdul de l'acabadora
3. Safata superior de l'acabadora
4. Safata de l'apiladora de l'acabadora
5. Transportadora d'acabat
6. Indicadors d'errors i encallaments a la transportadora de l'acabadora
7. Coberta frontal de la transportadora de l'acabadora
8. Coberta frontal del mòdul de l'acabadora
9. Contenidor de residus de grapes de l'acabadora
10. Grapadora bàsica de l'acabadora per al grapat lateral
11. Opció de contenidor de residus de la perforadora de l'acabadora

Nota: Per obtenir informació sobre les funcions del mòdul d'acabat d'altres fabricants, consulteu el manual que es proporciona amb el mòdul.

Manteniment de l'acabadora de producció

CONSUMIBLES DE L'ACABADORA

Podeu encarregar subministraments de Xerox (com ara grapes, cartutxos de grapes i dipòsit de residus de la grapadora) a www.xerox.com/office/PLB91XXsupplies. Per obtenir informació de contacte o números de telèfon de la vostra àrea, feu clic a **Contacte**. Per especificar o seleccionar el tipus de model i la família de la impressora, feu clic a **Consumibles**.

Emmagatzemeu els subministraments i els productes de Xerox als paquets originals corresponents en una ubicació adequada.

SUBMINISTRAMENT	SUBMINISTRAMENT ENVIAT AMB L'ACABADORA I QUANTITAT PER A COMANDES	REPRESENTACIÓ
Cartutx de grapes i dipòsit de residus de la grapadora: • Acabadora de producció • Acabadora de producció amb productor de fullets • Acabadora de producció Plus	Número de peça 8R13041 • Cartutxos de quatre grapes: 5000 grapes per cartutx • Un contenidor de residus de la grapadora	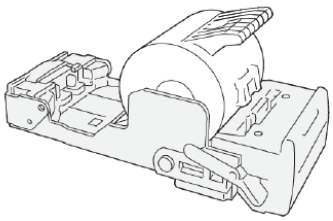 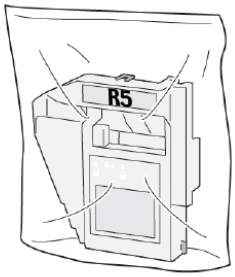
Casset de grapes de l'acabadora de producció amb productor de fullets	Número de peça 8R12941Paquet de tres: 5000 recanvis de grapes	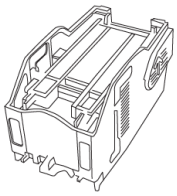
Cartutx de grapes de l'acabadora de producció amb productor de fullets	Número de peça 8R13177Un cartutx per caixa	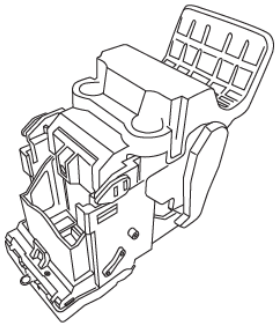

COMPROVACIÓ DE L'ESTAT DELS CONSUMIBLES DE L'ACABADORA

Quan calgui substituir un consumible, es mostrarà un missatge a la pantalla tàctil del tauler de control. El missatge del tauler de control indica quan és el moment de sol·licitar o instal·lar un nou subministrament. Amb algunes unitats reemplaçables pel client, el missatge del tauler de control indica que la impressora pot continuar processant treballs d'impressió sense substituir immediatament l'element. Si cal substituir un consumible, apareix un missatge i la impressora deixa d'imprimir.

Per comprovar l'estat dels consumibles:

1. Al tauler de control, premeu el botó **Estat de la màquina**.
2. Seleccioneu la pestanya **Subministraments**.

   La llista de subministraments es mostra segons el tipus corresponent. Els consumibles de l'acabadora, com ara els cartutxos de grapes i els contenidors de residus, es mostren a la secció SMart Kits. Cada element que es visualitza mostra l'estat. Per veure més elements de la llista, utilitzeu les fletxa amunt i avall.
3. Per veure informació de l'estat d'un determinat element, toqueu-lo. S'obre una pàgina de detalls de l'element. Per tancar la pàgina i tornar a la vista de llista, toqueu **Tanca**.

SUBSTITUCIÓ DEL CARTUTX DE GRAPES DE BÀSIC PER AL GRAPAT LATERAL

Nota: Abans de realitzar aquest procediment, assegureu-vos que la impressora no està imprimint.

1. Obriu la coberta frontal de l'acabadora.

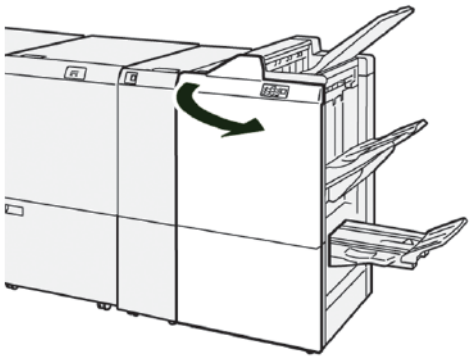

2. Estireu la unitat **R1** i traieu-la de la impressora.

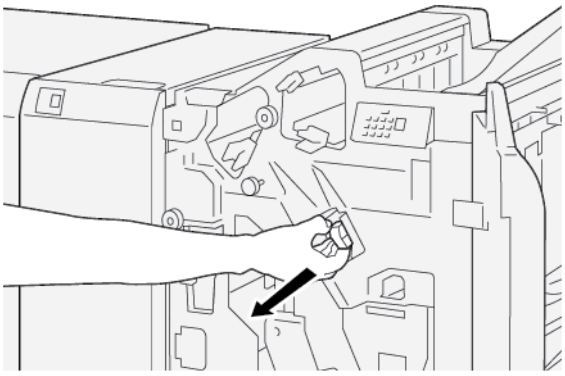

3. Subjecteu les grapes a les posicions indicades per la fletxa i traieu el cartutx de la unitat.

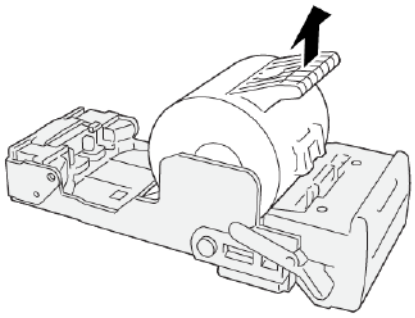

4. Introduïu un nou cartutx de grapes a la unitat.

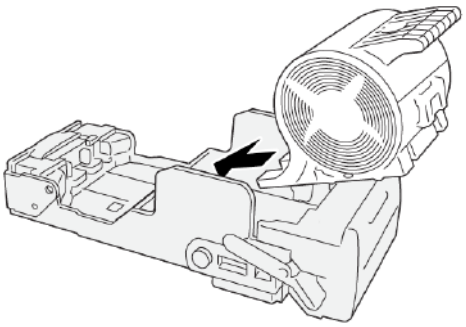

5. Inseriu la unitat **R1** a la seva posició original a la màquina.

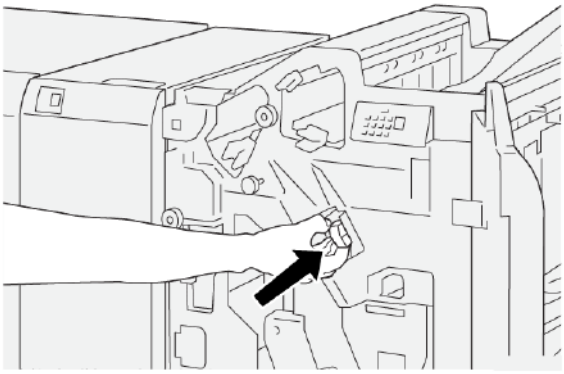

6. Tanqueu la coberta frontal de l'acabadora.

SUBSTITUCIÓ DEL CARTUTX DE GRAPES DE FULLET PER AL GRAPAT PEL CENTRE

Nota: Abans de realitzar aquest procediment, assegureu-vos que la impressora no està imprimint.

Nota: Aquest procediment només està disponible amb l'acabadora del productor de fullets.

1. Obriu la coberta frontal de l'acabadora.

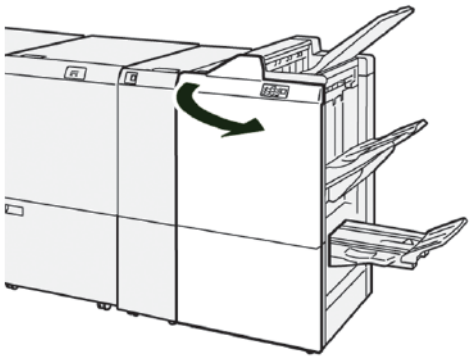

2. Estireu completament la unitat de grapat número 3.

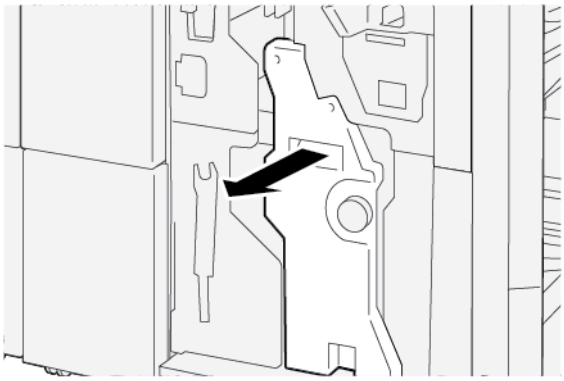

3. Per treure el cartutx de grapes, subjecteu les pestanyes del cartutx i estireu-lo per treure'l.

Nota: Es proporcionen dos cartutxos de grapes de fullets. El missatge a la pantalla tàctil del tauler de control de la impressora indica quin cartutx s'ha de substituir.

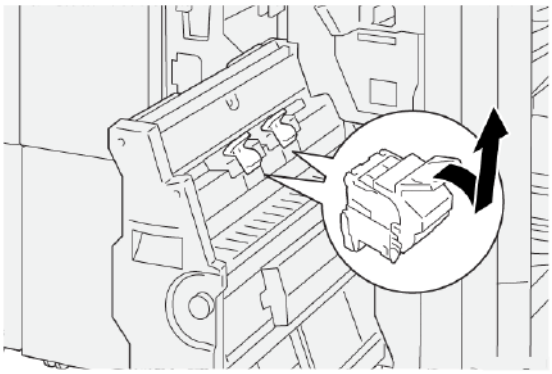

4. Mentre subjecteu les pestanyes del nou cartutx de grapes, introduïu-lo completament.

Nota: Assegureu-vos que les marques s'alineen.

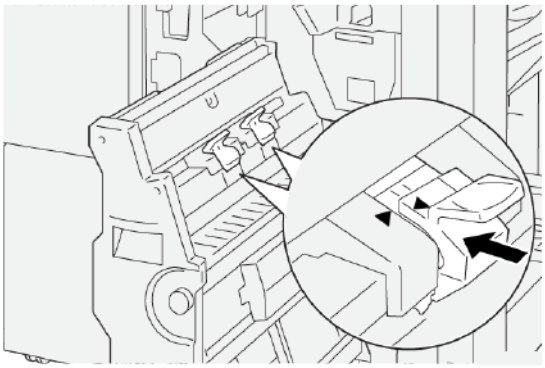

5. Introduïu la unitat de grapat pel centre número 3 a l'acabadora amb cura fins al final.

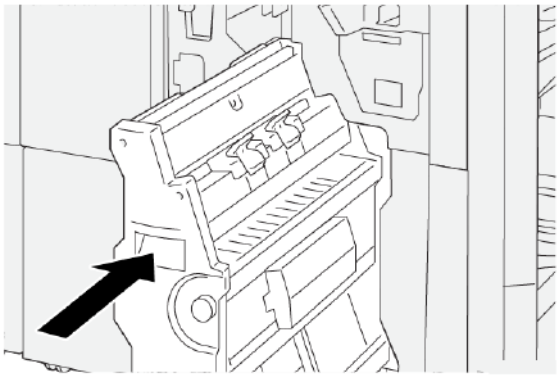

6. Tanqueu la coberta frontal de l'acabadora.

SUBSTITUCIÓ DEL CASSET DE GRAPES PER AL GRAPAT PEL CENTRE

Quan s'acaben les grapes del grapat pel centre podeu substituir el casset del cartutx sense substituir la totalitat del cartutx. Per fornir el cartutx amb un casset:

1. Extraieu el cartutx de grapes com s'indica a Substitució del cartutx de grapes de fullet per al grapat pel centre.

2. Per obrir el cartutx de grapes, premeu les pestanyes petites a cada costat del cartutx. El cartutx de grapes s'obre.

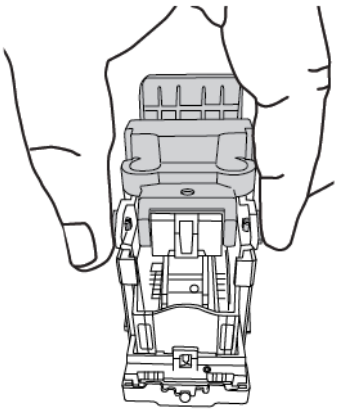

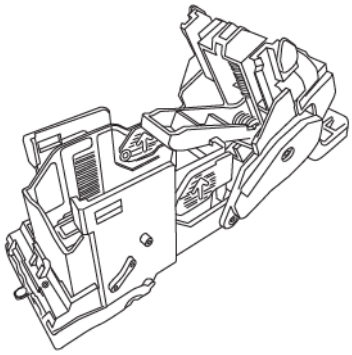

3. Per preparar el cartutx per a l'extracció del casset de grapes buit, col·loqueu la part superior del cartutx a sota de la part inferior del cartutx.

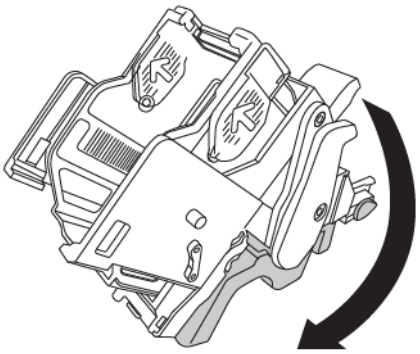

4. Per treure el casset buit, subjecteu-lo amb les dues mans. Premeu la pestanya al final del casset de grapes amb fletxes als costats i aixequeu el casset per treure'l del cartutx.

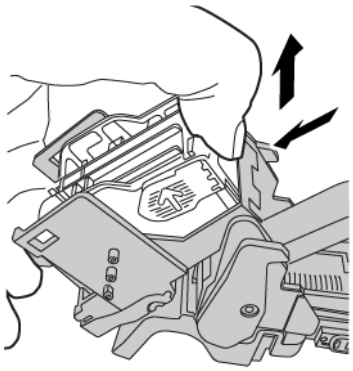

5. Per instal·lar el casset de grapes al cartutx, col·loqueu la pestanya al final del casset de grapes al petit forat del cartutx. Premeu el casset de grapes fermament al cartutx fins que faci clic a la posició corresponent.

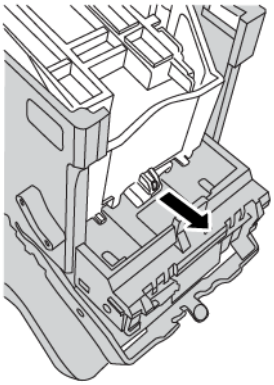

6. Substituïu el cartutx de grapes a la impressora com s'indica a Substitució del cartutx de grapes de fullet per al grapat pel centre.

SUBSTITUCIÓ DEL CONTENIDOR DE RESIDUS DE GRAPES DE L'ACABADORA

AVÍS: Per evitar lesions personals, aneu amb compte en treure el dipòsit de residus de la grapadora.

Quan el contenidor de residus de grapes és ple, apareix un missatge al tauler de control de la impressora. Quan el missatge apareix, canvieu el contenidor de residus usat per un de nou.

Important:

- Abans de realitzar aquest procediment, assegureu-vos que la impressora no està imprimint.
- Assegureu-vos que la impressora es manté engegada quan substituïu el contenidor de residus de grapes. Si la impressora s'apaga, no reconeix que heu substituït el contenidor de residus i el missatge segueix visualitzant-se.
- Després de substituir el contenidor de residus, tanqueu la coberta frontal de l'acabadora. Assegureu-vos que la impressora pot imprimir una pàgina de prova.

Nota: El cartutx de grapes bàsic inclou un dipòsit de residus de la grapadora.

1. Obriu la coberta frontal de l'acabadora.

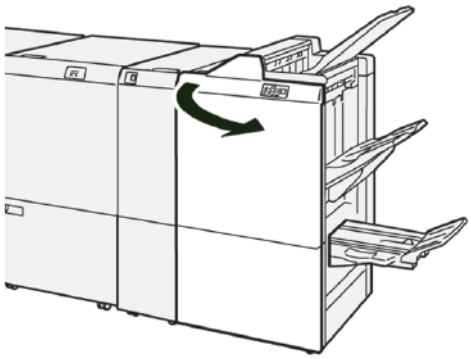

2. Moveu la palanca de bloqueig a sota de **R5** cap a l'esquerra, cap a la icona del cadenat obert.

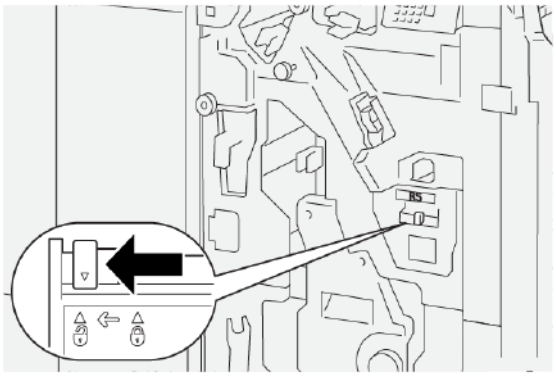

3. Traieu **R5** i traieu el contenidor de residus de grapes de l'acabadora de la impressora.

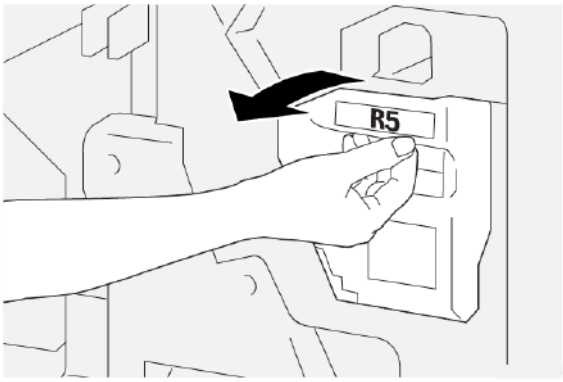

4. Col·loqueu el dipòsit de residus de la grapadora exhaurit en una de les bosses de plàstic subministrades.

Nota: No desmunteu els cartutxos de residus gastats. Torneu el dipòsit de residus de la grapadora exhaurit al Centre d'assistència tècnica per al client de Xerox.

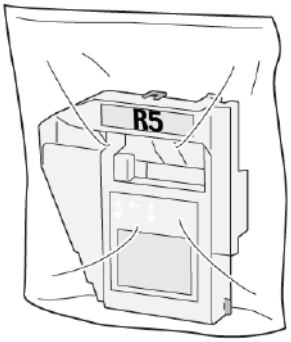

5. Abaixeu el nou contenidor de residus de grapes fins a la posició corresponent i introduïu-lo amb cura fins al final.

AVÍS: Per evitar lesions, no poseu els dits a sobre del dipòsit.

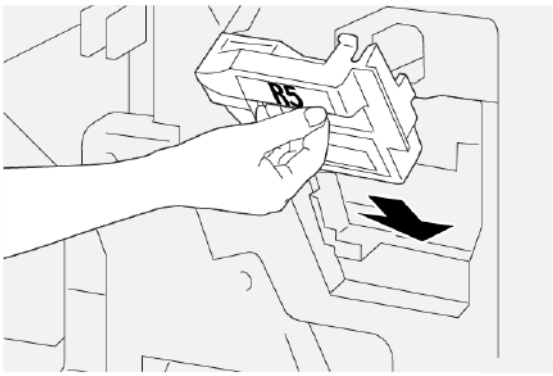

6. Moveu la palanca de bloqueig a sota de **R5** cap a la dreta, cap a la icona del cadenat tancat.

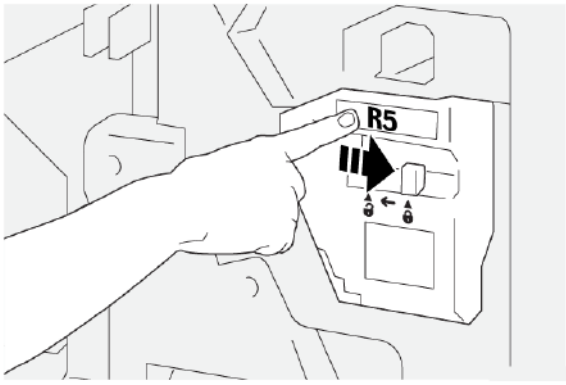

7. Tanqueu la coberta frontal de l'acabadora.

BUIDAR EL CONTENIDOR DE RESIDUS DE LA PERFORADORA

Quan el contenidor de residus de la perforadora és ple, apareix un missatge a la pantalla tàctil. Quan aparegui el missatge, buideu el contenidor de residus usat.

Nota: La perforadora bàsica és una funció opcional. Només es disposa del contenidor de residus si l'opció de perforació bàsica és part de la configuració de la impressora.

Important:

- Abans de realitzar aquest procediment, assegureu-vos que la impressora no està imprimint.
- Assegureu-vos que la impressora es manté engegada quan substituïu el contenidor de residus de grapes. Si la impressora s'apaga, no reconeix que heu substituït el contenidor de residus i el missatge segueix visualitzant-se.
- Després de substituir el contenidor de residus, tanqueu la coberta frontal de l'acabadora. Assegureu-vos que la impressora pot imprimir una pàgina de prova.

1. Obriu la coberta frontal de l'acabadora.

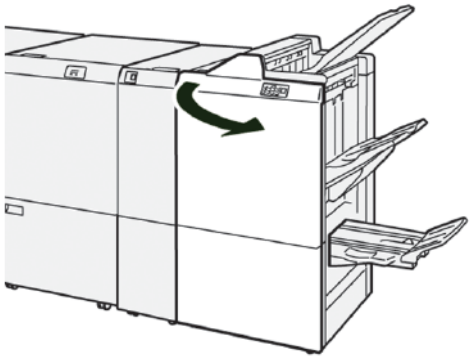

2. Estireu la unitat **R4** i traieu-la de la impressora.

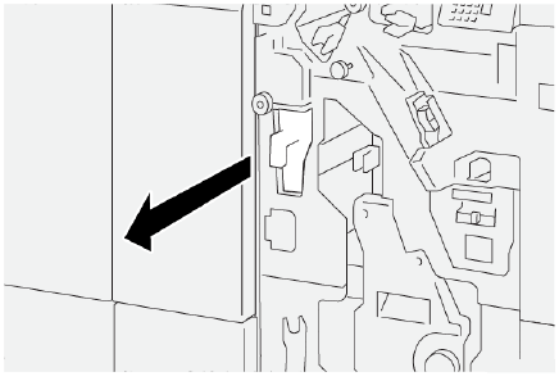

3. Descarteu els residus del contenidor de residus de la perforadora.

   Important: Assegureu-vos que buideu el contenidor completament. Si deixeu trossos o restes al contenidor, s'omplirà abans que es mostri un missatge al tauler de control i es produirà un error.

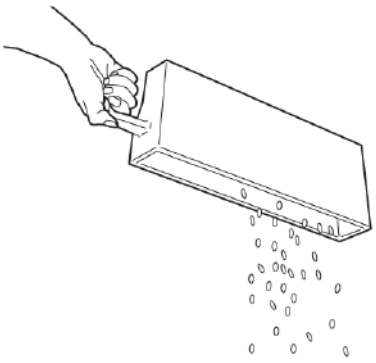

4. Torneu la unitat **R4** a la seva posició original a la màquina.
5. Tanqueu la coberta frontal de l'acabadora.

Solució de problemes de l'acabadora de producció

ENCALLAMENTS DE PAPER A L'ACABADORA DE PRODUCCIÓ I A L'ACABADORA DE PRODUCCIÓ AMB PRODUCTOR DE FULLETS

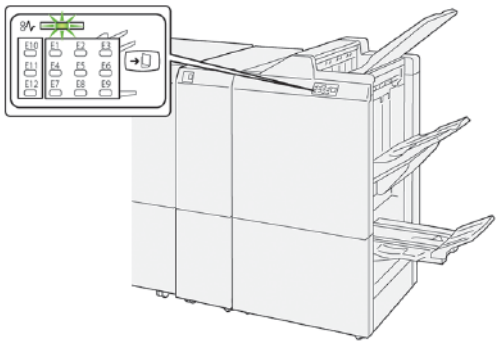

Si es produeixen errors com ara encallaments, obertura de portes o cobertes, o errors de funcionament:

- La impressora s'atura i es mostra un missatge d'error a la pantalla tàctil de la impressora.
- El missatge d'error inclou una il·lustració que mostra la ubicació de l'error i una breu explicació de les accions correctives per eliminar l'error.
- Es poden produir encallaments de paper en diverses àrees de la impressora i en dispositius opcionals connectats a la impressora. Si es produeixen encallaments, la il·lustració canvia per mostrar les ubicacions i les solucions corresponents.
- Si es produeix un error en un dispositiu opcional, l'indicador s'il·lumina al tauler de control del dispositiu opcional i mostra l'àrea corresponent al dispositiu on l'error es produeix.

Quan s'eliminen els encallaments de paper, consulteu sempre la informació següent:

- Quan elimineu encallaments de paper, mantingueu la impressora engegada. Si apagueu la impressora, la informació emmagatzemada a la memòria del sistema s'esborra.
- Per minimitzar els defectes de la impressió, no toqueu l'interior de la impressora.
- Per reprendre els treballs d'impressió, assegureu-vos que elimineu tots els encallaments i els trossos de paper.
- Traieu el paper amb cura per no esquinçar-lo. Assegureu-vos que traieu tots els trossets de paper esquinçat.
- Després d'eliminar tots els encallaments, tanqueu les portes i les cobertes. Quan les portes o les cobertes s'obren, la impressora no imprimeix.
- Després d'eliminar un encallament de paper, la impressió es reprèn automàticament a partir de l'estat en el qual es trobava abans que es produís l'encallament.
- Si no elimineu tots els encallaments, un missatge d'error seguirà mostrant-se a la pantalla tàctil de la impressora. Per eliminar els encallaments restants, seguiu les instruccions a la pantalla tàctil de la impressora.

ENCALLAMENTS DE PAPER A L'ACABADORA DE PRODUCCIÓ PLUS

Si es produeix un encallament de paper a l'acabadora de producció Plus, s'il·lumina un indicador al mòdul de l'acabadora o de transport d'acabat.

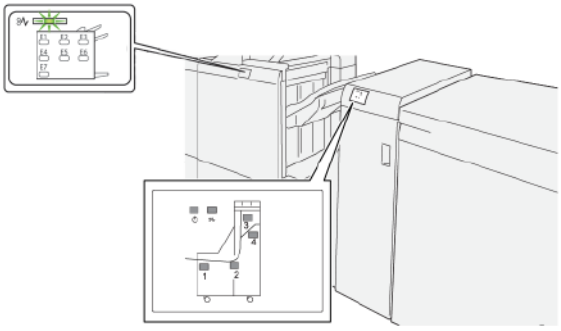

Si es produeixen errors com ara encallaments, obertura de portes o cobertes, o errors de funcionament:

- La impressora s'atura i es mostra un missatge d'error a la pantalla tàctil de la impressora.
- El missatge d'error inclou una il·lustració que mostra la ubicació de l'error i una breu explicació de les accions correctives per eliminar l'error.
- Es poden produir encallaments de paper en diverses àrees de la impressora i en dispositius opcionals connectats a la impressora. Si es produeixen encallaments, la il·lustració canvia per mostrar les ubicacions i les solucions corresponents.
- Si es produeix un error en un dispositiu opcional, l'indicador s'il·lumina al tauler de control del dispositiu opcional i mostra l'àrea corresponent al dispositiu on l'error es produeix.

Quan s'eliminen els encallaments de paper, consulteu sempre la informació següent:

- Quan elimineu encallaments de paper, mantingueu la impressora engegada. Si apagueu la impressora, la informació emmagatzemada a la memòria del sistema s'esborra.
- Per minimitzar els defectes de la impressió, no toqueu l'interior de la impressora.
- Per reprendre els treballs d'impressió, assegureu-vos que elimineu tots els encallaments i els trossos de paper.
- Traieu el paper amb cura per no esquinçar-lo. Assegureu-vos que traieu tots els trossets de paper esquinçat.
- Després d'eliminar tots els encallaments, tanqueu les portes i les cobertes. Quan les portes o les cobertes s'obren, la impressora no imprimeix.
- Després d'eliminar un encallament de paper, la impressió es reprèn automàticament a partir de l'estat en el qual es trobava abans que es produís l'encallament.
- Si no elimineu tots els encallaments, un missatge d'error seguirà mostrant-se a la pantalla tàctil de la impressora. Per eliminar els encallaments restants, seguiu les instruccions a la pantalla tàctil de la impressora.

ELIMINACIÓ D'ENCALLAMENTS DE PAPER A LES ACABADORES DE PRODUCCIÓ

Eliminació d'encallaments de l'àrea E1 de l'acabadora.

1. Obriu la coberta frontal de l'acabadora.

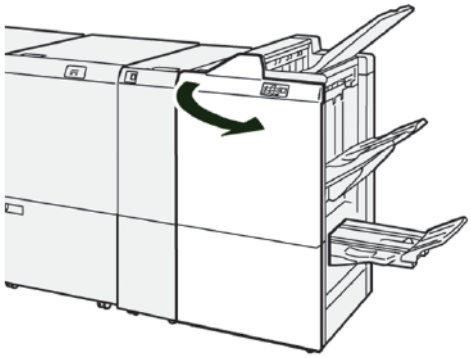

2. Per treure el paper encallat:

Nota: Subjecteu la vora d'entrada del paper encallat i estireu el paper.

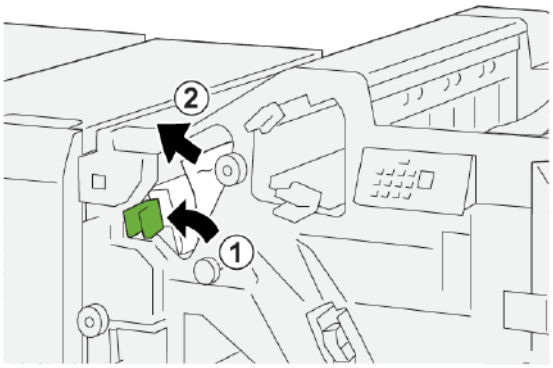

   a. Empenyeu la palanca **1a** cap a l'esquerra.
   b. Traieu el paper encallat.

3. Si eliminar algun encallament és difícil:

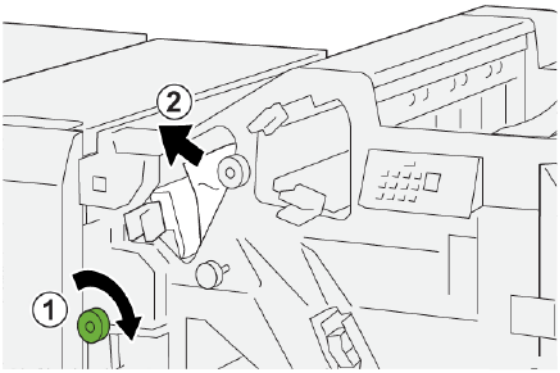

a. Gireu la maneta **1b** en sentit horari.

b. Traieu el paper encallat.

4. Torneu la palanca **1a** a la posició original.

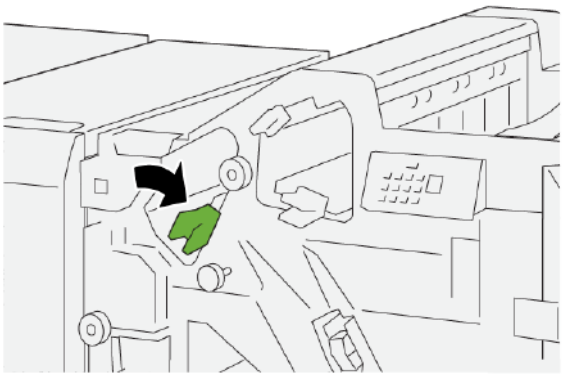

5. Tanqueu la coberta frontal de l'acabadora.

Eliminació d'encallaments de l'àrea E2 de l'acabadora

1. Obriu la coberta frontal de l'acabadora.

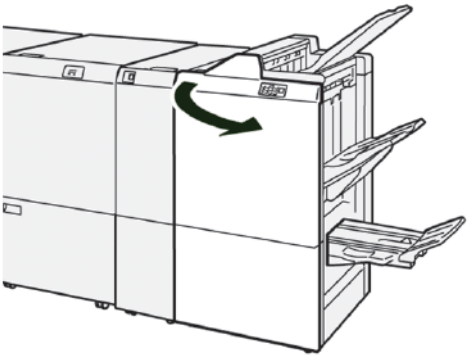

2. Per treure el paper encallat:

Nota: El paper encallat es pot ocultar darrere de la coberta superior.

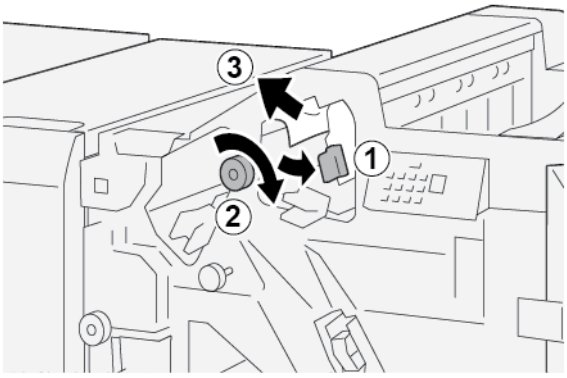

a. Gireu la palanca **1c** cap a la dreta.

b. Gireu la maneta **1e** en sentit horari.

c. Traieu el paper encallat.

3. Torneu la palanca **1c** a la posició original.

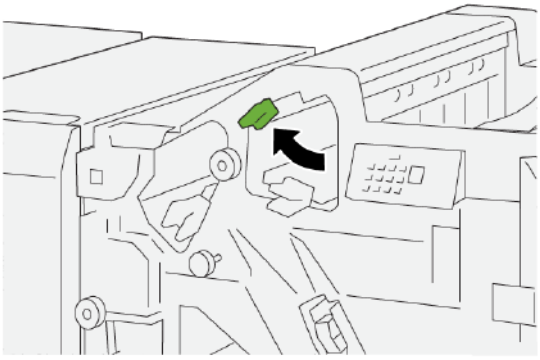

4. Tanqueu la coberta frontal de l'acabadora.

Eliminació d'encallaments de l'àrea E3 de l'acabadora

1. Traieu el paper encallat de la safata de superior de l'acabadora.

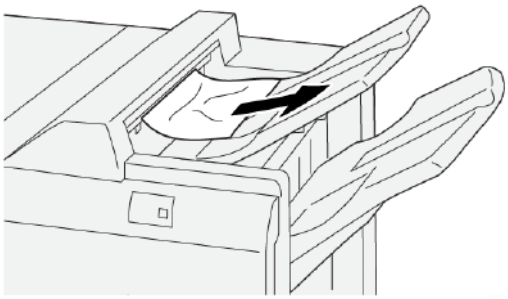

2. Obriu i tanqueu la coberta frontal de l'acabadora.

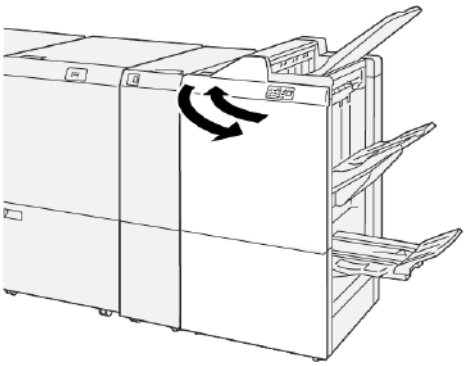

Eliminació d'encallaments de l'àrea E4 de l'acabadora

1. Obriu la coberta frontal de l'acabadora.

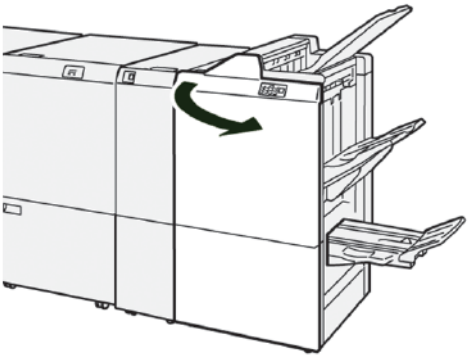

2. Per treure el paper encallat, seguiu els passos següents:

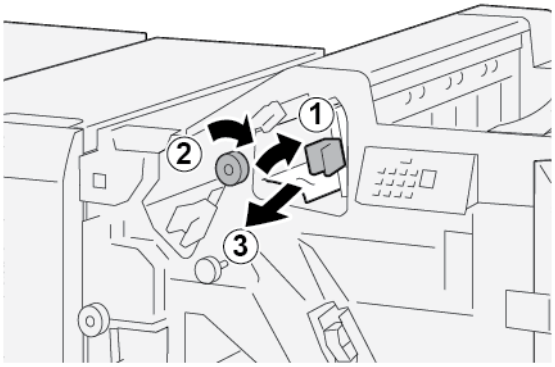

   a. Gireu la palanca **1d** cap a la dreta.
   b. Gireu la maneta **1e** en sentit horari.
   c. Traieu el paper encallat.

3. Torneu la palanca **1d** a la posició original.

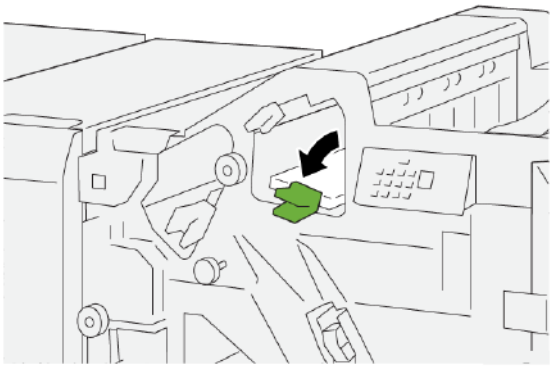

4. Tanqueu la coberta frontal de l'acabadora.

Eliminació d'encallaments de l'àrea E5 de l'acabadora

1. Obriu la coberta frontal de l'acabadora.

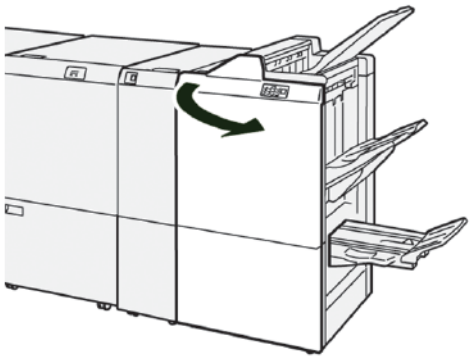

2. Per treure el paper encallat, seguiu els passos següents:

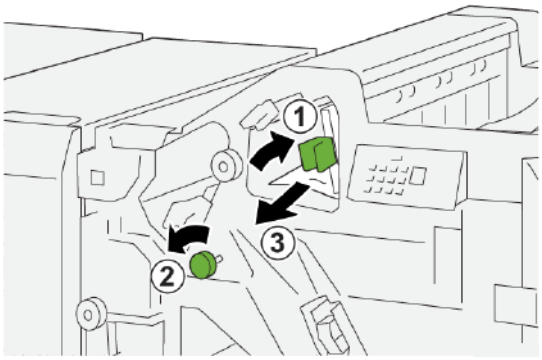

   a. Gireu la palanca **1d** cap a la dreta.
   b. Gireu la maneta **1f** en sentit antihorari.
   c. Traieu el paper encallat.

3. Torneu la palanca **1d** a la posició original.

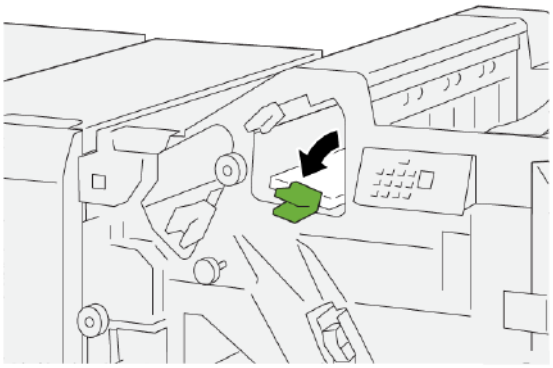

4. Tanqueu la coberta frontal de l'acabadora.

Eliminació d'encallaments de l'àrea E6 de l'acabadora

1. Traieu el paper encallat de la safata de l'apiladora de l'acabadora.

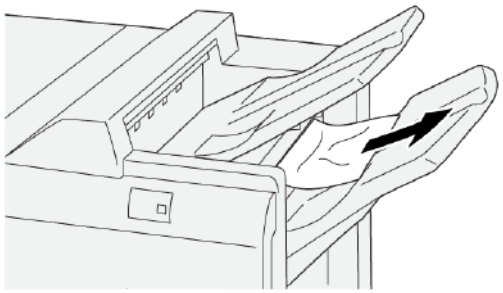

2. Obriu i tanqueu la coberta frontal de l'acabadora.

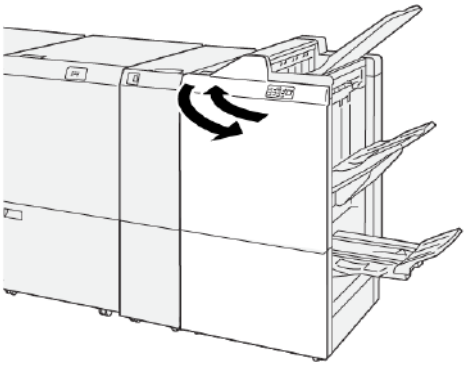

Eliminació d'encallaments de l'àrea de fullets E7 de l'acabadora.

1. Obriu la coberta frontal de l'acabadora.

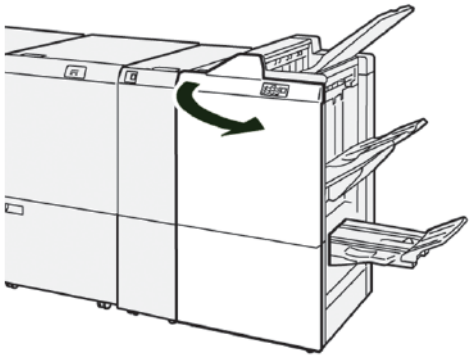

2. Per treure el paper encallat, seguiu els passos següents:

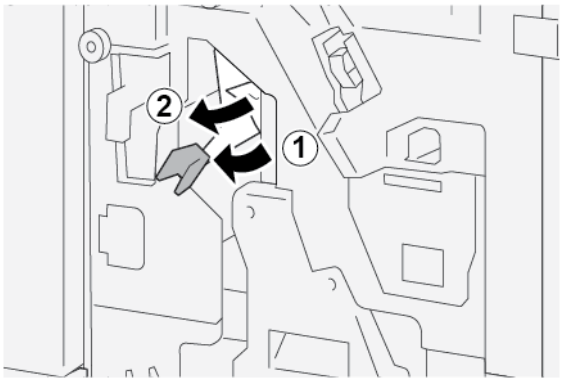

   a. Empenyeu la palanca **3a** cap a l'esquerra.
   b. Traieu el paper encallat.

3. Si costa eliminar un encallament:

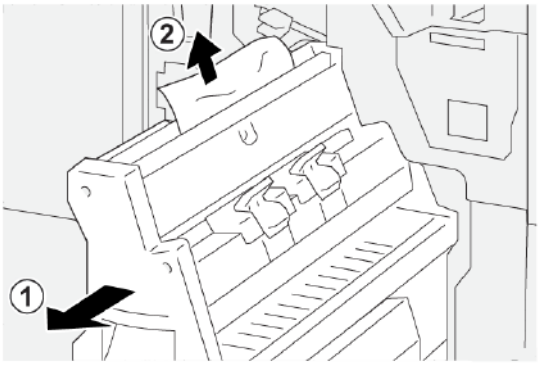

   a. Traieu **la unitat de grapat número 3**.
   b. Traieu el paper encallat.

4. Torneu la palanca **3a** a la posició original.

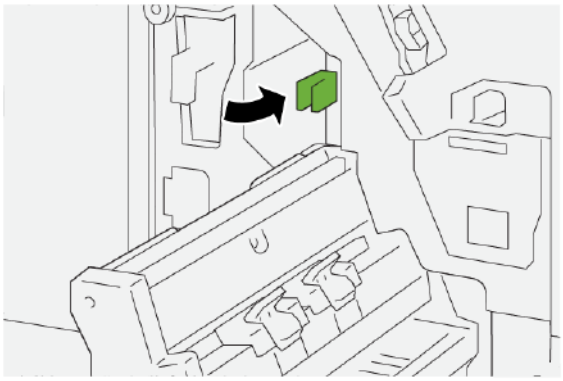

5. Amb cura, introduïu **la unitat de grapat pel centre número 3** fins al final.

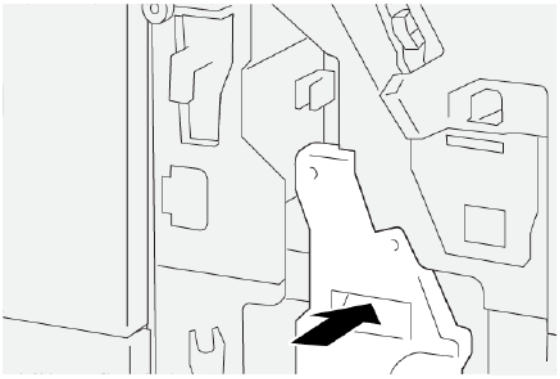

6. Tanqueu la coberta frontal de l'acabadora.

Eliminació d'encallaments de l'àrea de fullets E8 de l'acabadora

1. Obriu la coberta frontal de l'acabadora.

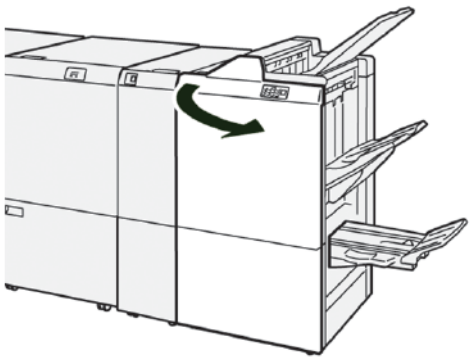

2. Allibereu la palanca **3a** i comproveu l'existència d'encallaments. Si no hi ha paper encallat, estireu **la unitat de grapes número 3** fins al final.

3. Per treure el paper encallat, seguiu els passos següents:

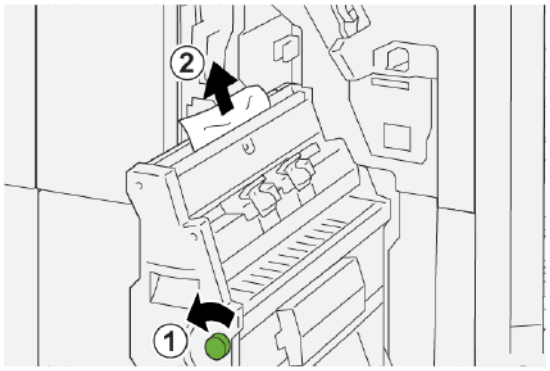

   a. Gireu la maneta **3b** en sentit antihorari.
   b. Traieu el paper encallat.

4. Amb cura, introduïu completament la **unitat de grapat pel centre número 3**.

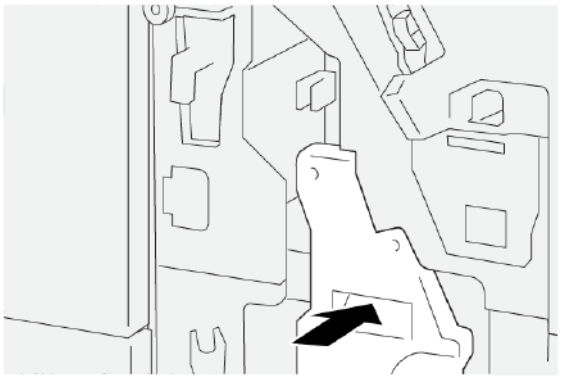

5. Tanqueu la coberta frontal de l'acabadora.

Eliminació d'encallaments de l'àrea de fullets E9 de l'acabadora

1. Obriu la coberta frontal de l'acabadora.

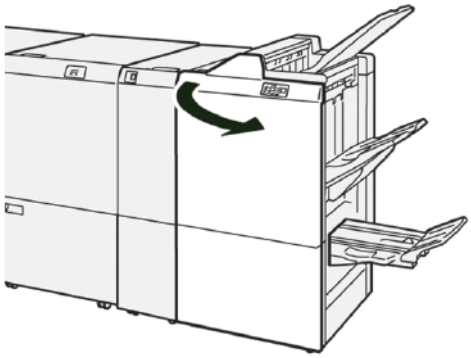

2. Per treure el paper encallat, seguiu els passos següents:

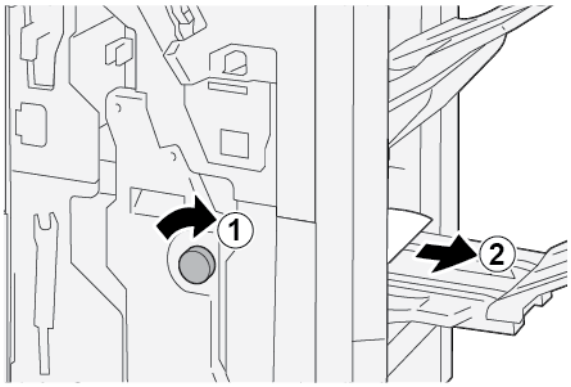

   a. Gireu la maneta **3b** en sentit horari.

   b. Traieu el paper encallat de l'àrea de la safata de fullets.

3. Tanqueu la coberta frontal de l'acabadora.

ELIMINACIÓ D'ENCALLAMENTS DE PAPER A L'ACABADORA DE PRODUCCIÓ PLUS

Eliminació d'encallaments de paper de l'àrea E7 del mòdul de l'acabadora

1. Obriu la coberta frontal de l'acabadora.

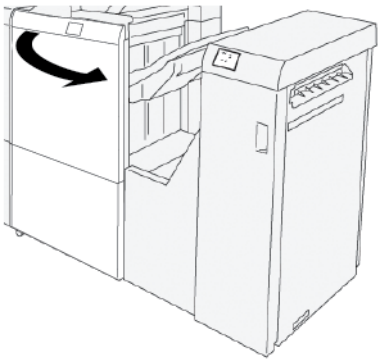

2. Traieu el paper encallat.
3. Per eliminar encallaments de paper de l'àrea **E7**:
   a. Allibereu les palanques **3a** i **3b**.

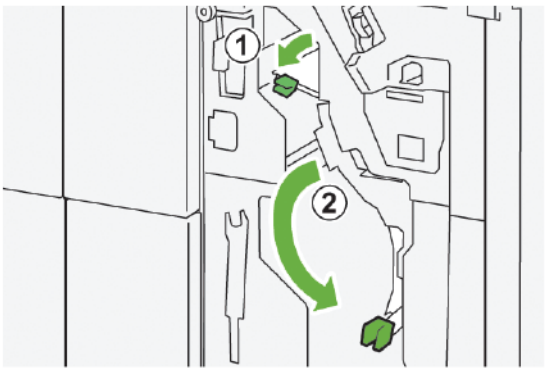

   b. Gireu la maneta **1b** en sentit horari i traieu el paper encallat.

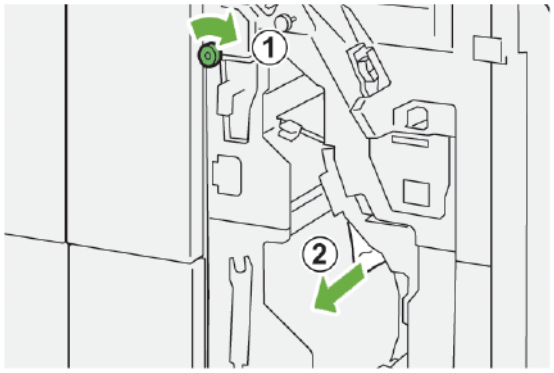

c. Torneu les palanques **3a** i **3b** a les posicions originals.

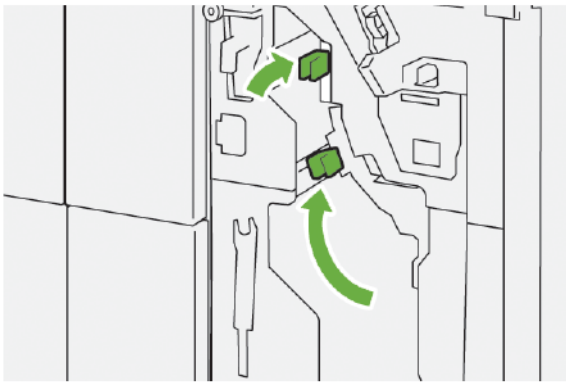

4. Tanqueu la coberta frontal de l'acabadora.

Eliminació d'encallament de paper a la transportadora d'acabat

Eliminació d'encallaments de paper de l'àrea 1 de la transportadora de l'acabadora

1. Obriu la coberta frontal de la transportadora de l'acabadora.

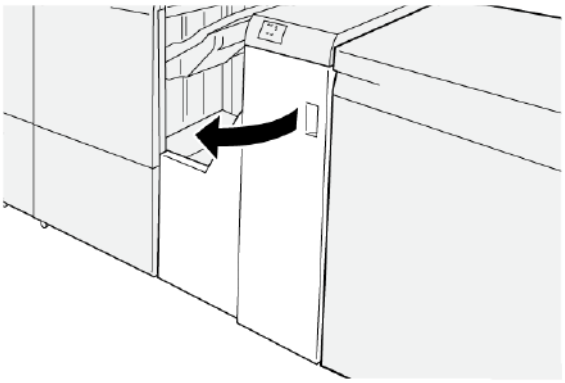

2. Per treure el paper encallat:
   a. Allibereu la palanca **1**.
   b. Traieu el paper encallat.

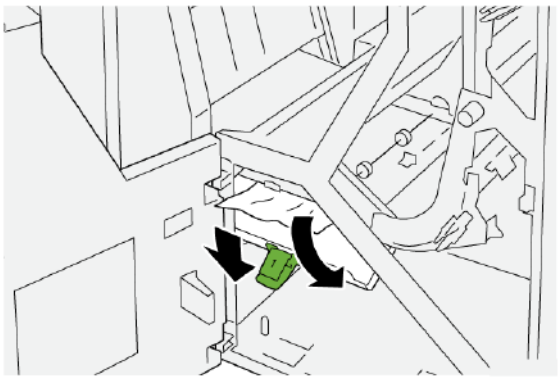

3. Torneu la palanca **1** a la posició original.

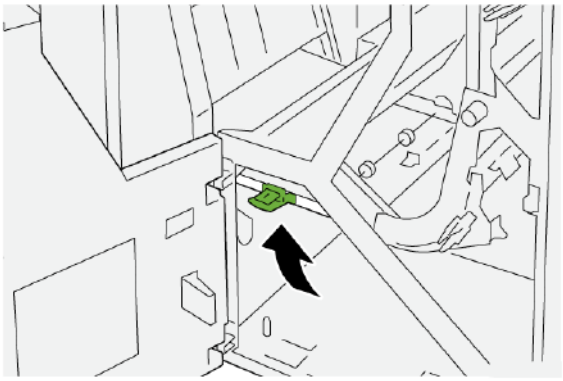

4. Tanqueu la coberta frontal de la transportadora de l'acabadora.

Eliminació d'encallaments de paper de l'àrea 2 de la transportadora de l'acabadora

1. Obriu la coberta frontal de la transportadora de l'acabadora.

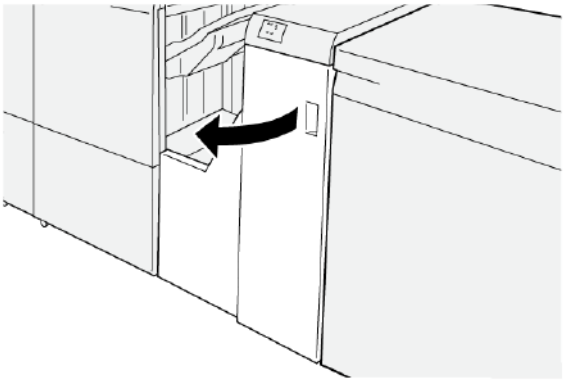

2. Per treure el paper encallat:
   a. Allibereu la palanca **2**.
   b. Gireu la maneta en sentit antihorari.
   c. Traieu el paper encallat.

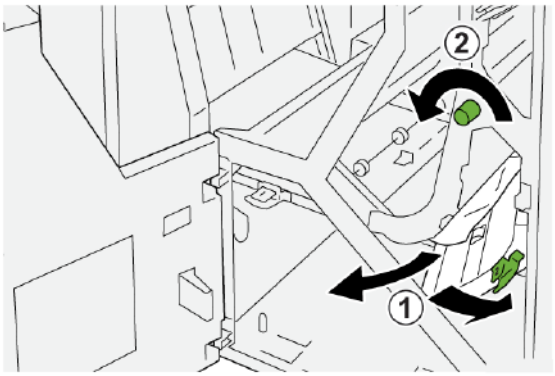

3. Torneu la palanca **2** a la posició original.

4. Tanqueu la coberta frontal de la transportadora de l'acabadora.

Eliminació d'encallaments de paper de l'àrea 3 de la transportadora de l'acabadora

1. Obriu la coberta frontal de la transportadora de l'acabadora.

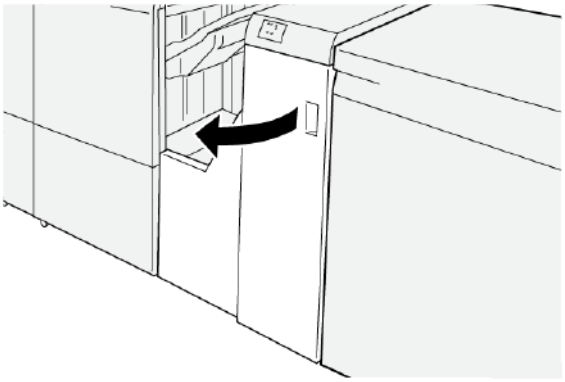

2. Per treure el paper encallat:
   a. Allibereu la palanca **3**.
   b. Gireu la maneta en sentit horari.
   c. Traieu el paper encallat.

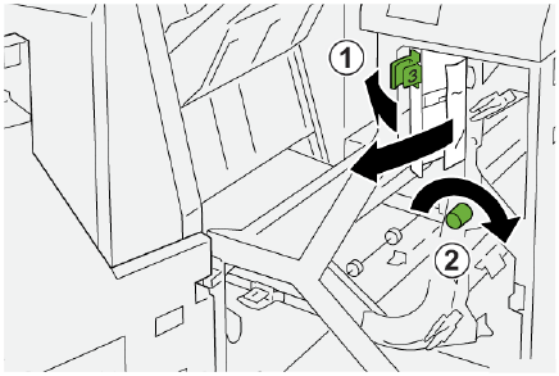

3. Torneu la palanca **3** a la posició original.

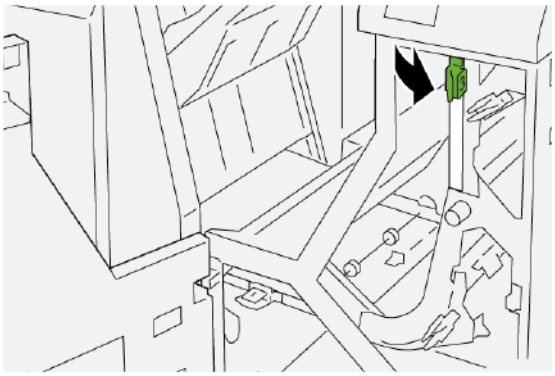

4. Tanqueu la coberta frontal de la transportadora de l'acabadora.

Eliminació d'encallaments de paper de l'àrea 4 de la transportadora de l'acabadora

1. Obriu la coberta frontal de la transportadora de l'acabadora.

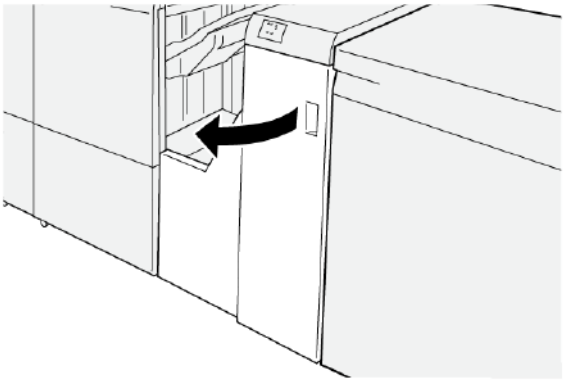

2. Per treure el paper encallat, seguiu els passos següents:

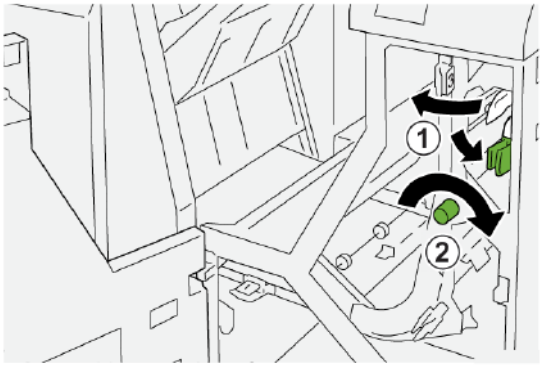

   a. Allibereu la palanca **4**.
   b. Gireu la maneta en sentit horari.
   c. Traieu el paper encallat.

3. Torneu la palanca **4** a la posició original.

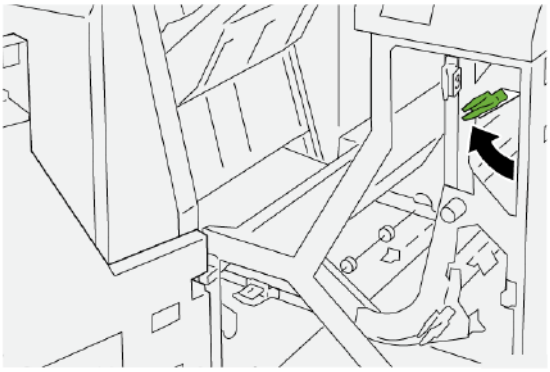

4. Tanqueu la coberta frontal de la transportadora de l'acabadora.

ERRORS DE LA GRAPADORA DE L'ACABADORA

Utilitzeu els procediments següents si es produeixen problemes amb la grapadora i la sortida impresa, com ara fulls que no es grapen o si les grapes es dobleguen. Si els problemes continuen després de provar les solucions següents, poseu-vos en contacte amb el representant de servei tècnic de Xerox.

SENSE GRAPES	LA GRAPA ESTÀ DOBLEGADA
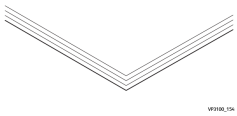	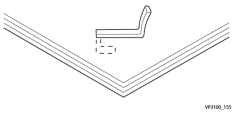
Si els fulls impresos es grapen com es mostra a les imatges següents, poseu-vos en contacte amb el representant de servei.	

UN COSTAT DE LA GRAPA ESTÀ AIXECAT	LA GRAPA ES DOBLEGA EN LA DIRECCIÓ INVERSA	LA GRAPA ESTÀ AIXAFADA
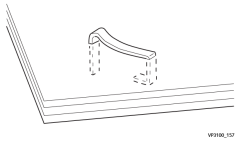	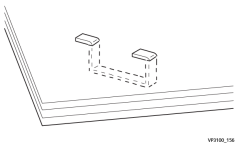	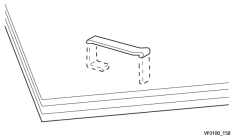

TOTA LA GRAPA ESTÀ AIXECADA	LA GRAPA ESTÀ AIXECADA I EL CENTRE ESTÀ CAP ENDINS
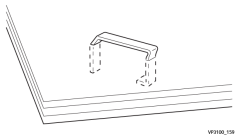	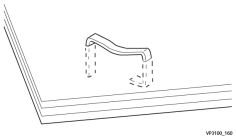

Important:

- Segons el tipus de paper que es grapa, les grapes es poden doblegar. Si queden grapes doblegades a l'interior de la màquina, es poden produir encallaments de paper.
- Si es produeix un encallament de grapes, obriu la coberta del cartutx de grapes i traieu les grapes doblegades. Obriu la coberta del cartutx de grapes només per treure grapes encallades.

Eliminació d'encallaments de grapes a la grapadora bàsica

Nota: Si el cartutx de grapes es desconnecta accidentalment de l'agafador, consulteu Reinserció del cartutx de grapes bàsic.

Nota: Abans de realitzar aquest procediment, assegureu-vos que la impressora no està imprimint.

1. Obriu la coberta frontal de l'acabadora.

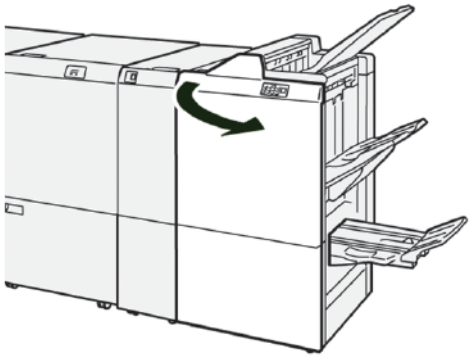

2. Traieu **R1** i traieu el cartutx de grapes de la impressora.

Nota: Després de treure el cartutx de grapes, comproveu que no hi hagi grapes a l'interior de l'acabadora.

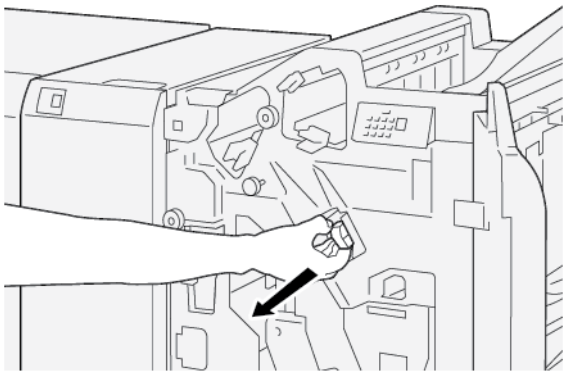

3. Obriu la coberta de la unitat del cartutx de grapes i traieu les grapes encallades.

AVÍS: Per evitar lesions personals, aneu amb compte en treure les grapes encallades.

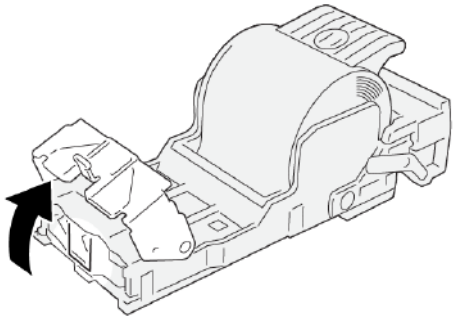

4. Torneu a introduir la unitat del cartutx de grapes a la seva posició original a la màquina.

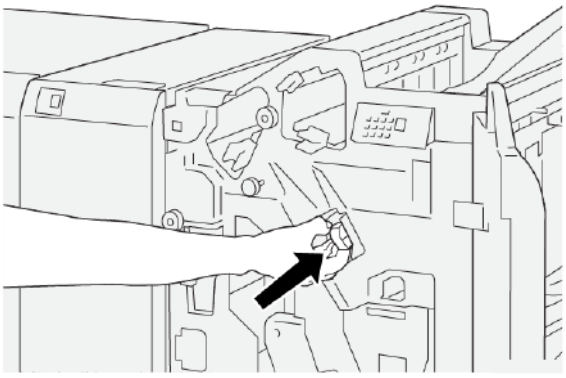

5. Tanqueu la coberta frontal de l'acabadora.

Reinserció del cartutx de grapes bàsic

Si el cartutx de grapes s'ha introduït incorrectament o es treu de forma accidental, realitzeu el procediment següent per tornar a inserir el cartutx de grapes correctament a la unitat del cartutx.

1. Obriu la coberta frontal de l'acabadora.

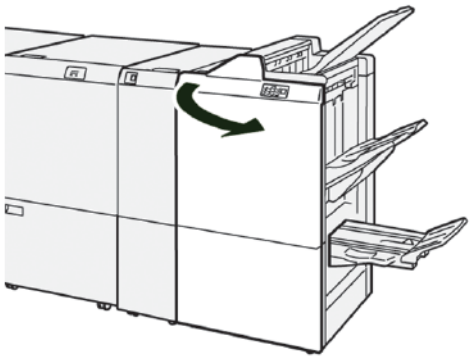

2. Traieu **R1** i traieu el cartutx de grapes de la impressora.

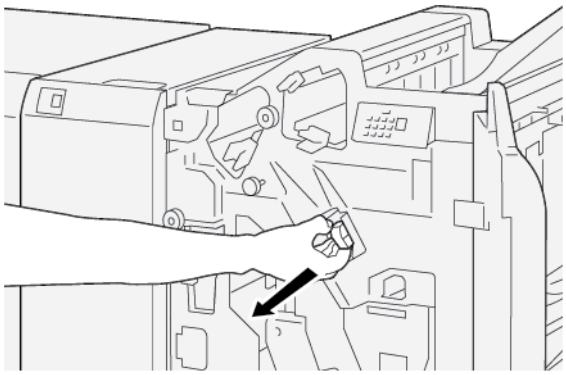

3. Obriu la coberta de la unitat del cartutx de grapes i traieu les grapes encallades.

AVÍS: Per evitar lesions personals, aneu amb compte en treure les grapes encallades.

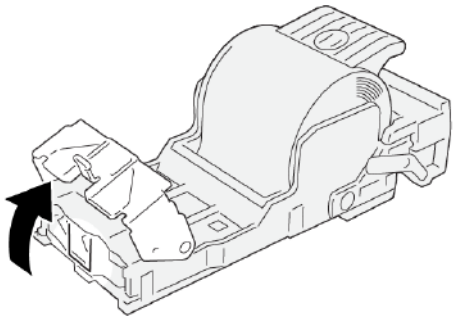

4. Localitzeu la palanca a la part posterior de la unitat del cartutx de grapes.

AVÍS: Quan es mou la palanca, aneu amb compte de no fer-vos mal als dits ni a les ungles.

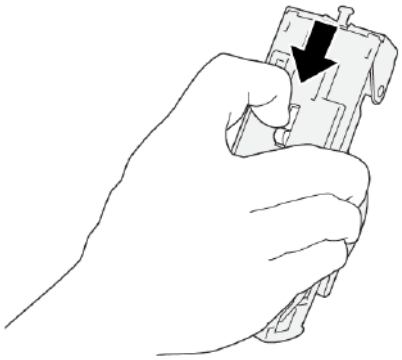

5. Mentre subjecteu la palanca, gireu la unitat del cartutx de grapes cap amunt i traieu el cartutx de grapes de la unitat.

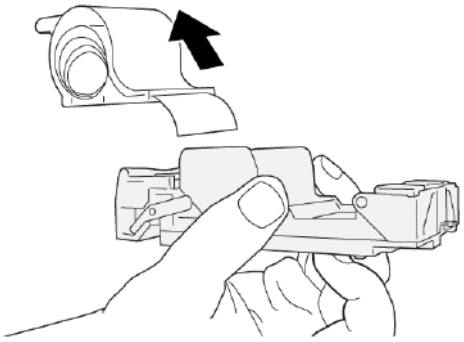

6. Traieu les grapes per fora de la línia.

AVÍS: En treure les grapes, aneu amb compte de no fer-vos mal als dits.

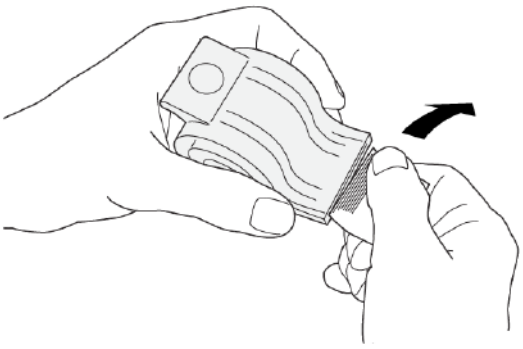

7. Inseriu el cartutx de grapes a la unitat del cartutx de grapes.

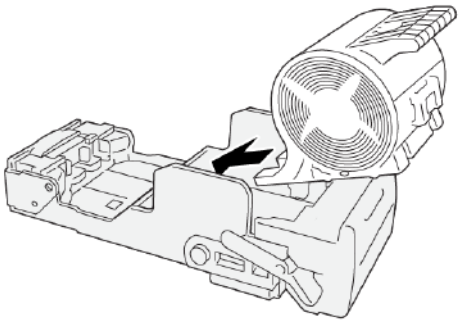

8. Torneu a introduir la unitat del cartutx de grapes a la seva posició original a la màquina.

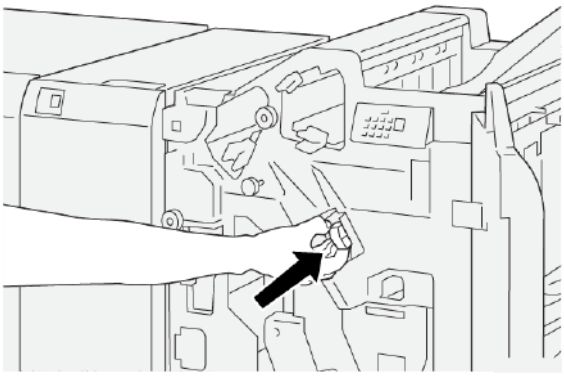

9. Tanqueu la coberta frontal de l'acabadora.

Eliminació d'encallaments de grapes a la grapadora de fullets

Nota: Abans de realitzar aquest procediment, assegureu-vos que la impressora no està imprimint.

1. Obriu la coberta frontal de l'acabadora.

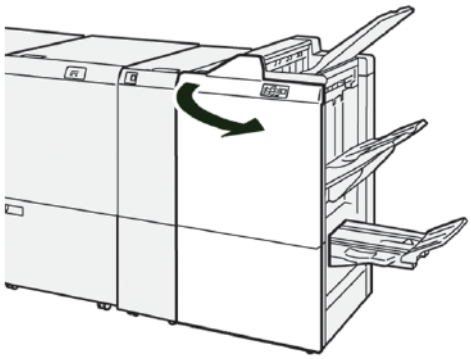

2. Per treure la unitat de grapat pel centre 3, estireu-la i traieu-la de la impressora.

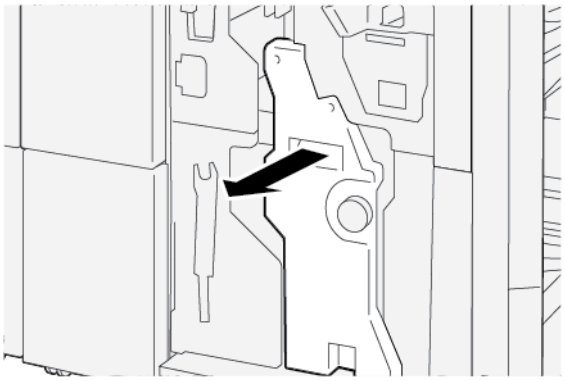

3. Mentre subjecteu les pestanyes al cartutx de grapes, traieu el cartutx de la unitat de grapes.

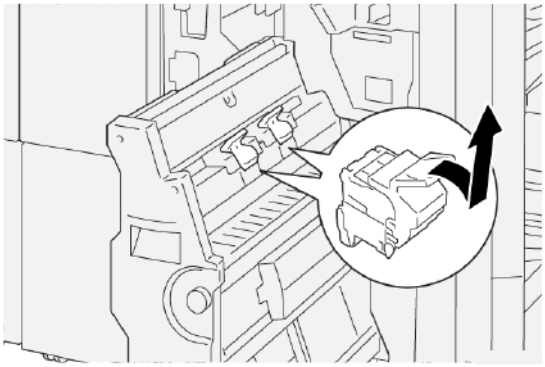

4. Traieu les grapes encallades.

AVÍS: Per evitar lesions personals, aneu amb compte en treure les grapes encallades.

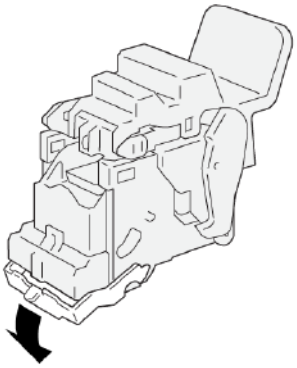

5. Mentre subjecteu les pestanyes del nou cartutx de grapes, introduïu-lo completament.

Nota: Assegureu-vos que les fletxes petites s'alineen.

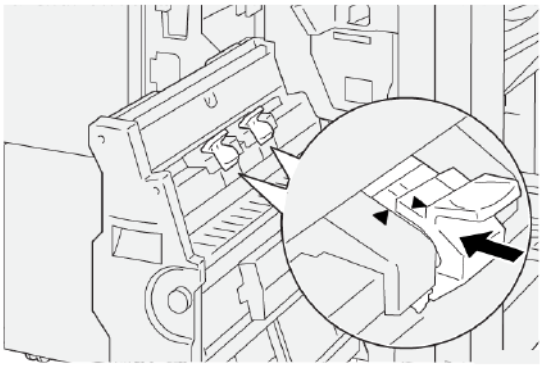

6. Introduïu la unitat de grapat pel centre número 3 a l'acabadora fins al final.

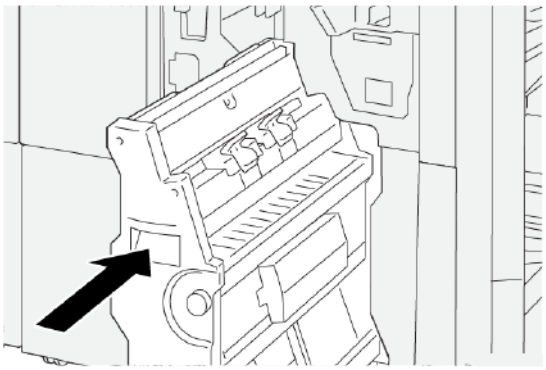

7. Tanqueu la coberta frontal de l'acabadora.

MISSATGES D'ERROR A L'ACABADORA DE PRODUCCIÓ I L'ACABADORA DE PRODUCCIÓ AMB PRODUCTOR DE FULLETS

Si es produeix un error com ara un encallament de paper i l'obertura de portes o cobertes, o problemes de funcionament de la impressora, la impressora deixa d'imprimir i es mostra un missatge al tauler de control de la pantalla tàctil. La il·lustració mostra la ubicació de l'error amb una breu explicació de les accions correctives per eliminar l'error. Si es produeixen errors a diverses ubicacions, la il·lustració canvia per mostrar les ubicacions i les solucions corresponents.

La pantalla tàctil mostra un botó Errors amb informació sobre l'error i instruccions detallades per corregir-lo. El codi E a la part superior esquerra del missatge d'error mostra quin indicador d'error E1 - E9 s'il·lumina al tauler indicador de l'acabadora.

Informació de codis d'error de l'acabadora

Si es produeix un error com ara un encallament de paper i l'obertura de portes o cobertes, o problemes de funcionament de la impressora, la impressora deixa d'imprimir i es mostra un missatge a la pantalla tàctil de la impressora.

La pantalla tàctil mostra un botó Errors amb informació sobre l'error i instruccions detallades per corregir-lo.

Consell: Els errors de l'acabadora s'identifiquen amb codis que comencen amb números de tres dígits: 012, 013, 024, 041, 112 i 124.

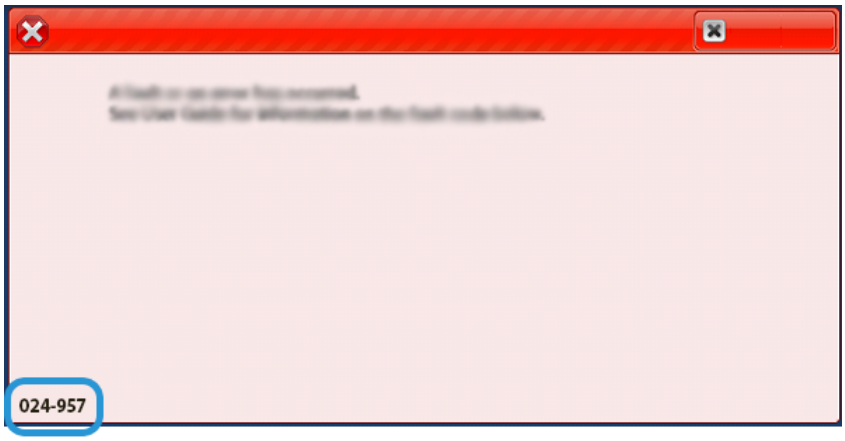

MISSATGE D'ERROR DE L'ACABADORA DE PRODUCCIÓ PLUS

Si es produeix un error com ara un encallament de paper i l'obertura de portes o cobertes, o problemes de funcionament de la impressora, la impressora deixa d'imprimir i es mostra un missatge a la pantalla tàctil de la impressora. La il·lustració mostra la ubicació de l'error amb una breu explicació de les accions correctives per eliminar l'error. Si es produeixen errors a diverses ubicacions, la il·lustració canvia per mostrar les ubicacions i les solucions corresponents.

La pantalla tàctil mostra un botó Errors amb informació sobre l'error i instruccions detallades per corregir-lo. El codi E a la part superior esquerra del missatge d'error mostra quin indicador d'error s'il·lumina a l'acabadora de producció Plus per al mòdul de l'acabadora E1 - E7, o les àrees de transport de l'acabadora 1 - 4.

Informació de codis d'error de l'acabadora de producció Plus

Si es produeix un error com ara un encallament de paper i l'obertura de portes o cobertes, o problemes de funcionament de la impressora, la impressora deixa d'imprimir i es mostra un missatge a la pantalla tàctil de la impressora.

La pantalla tàctil mostra un botó Errors amb informació sobre l'error i instruccions detallades per corregir-lo.

Consell: Els errors de l'acabadora de producció Plus s'identifiquen amb codis que comencen amb els números de tres dígits 013 i 051.

013-100

Especificacions de l'acabadora de producció

ELEMENT	ESPECIFICACIÓ			
Safata	Safata superior	Ordena i apila		
	Safata de l'apiladora	S'admet la classificació de l'apilat amb desplaçament i sense		
	Safata de fullets	Ordena i apila		
Mida del paper	Safata superior	Mida estàndard	Mínim	Postal 100 x 148 mm (4 x 6 polz.)
			Màxim	330,2 x 482,6 mm (13 x 19 polz.)
		Mida personalitzada	Alçada	100 x -330,2 mm (3,94 x -13 polz.)
			Amplada	148,0 x -660,4 mm (5,83 x -26 polz.)
	Safata de l'apiladora	Mida estàndard	Mínim	A5 148 x 210 mm (5,83 x 8,27 polz.)
			Màxim	330,2 x 482,6 mm (13 x 19 polz.)
		Mida personalitzada	Alçada	148,0 x -330,2 mm (5,83 x -13 polz.)
			Amplada	148,0 x -488,0 mm (5,83 x -19,21 polz.)
	Safata de fullets	Mida estàndard	Mínim	JIS B5 182 x 257 mm (7,2 x 10,1 polz.)
			Màxim	330,2 x 482,6 mm (13 x 19 polz.)
		Mida personalitzada	Alçada	182,0 x -330,2 mm (7,17 x -13 polz.)
			Amplada	257,0 x -488,0 mm (10,12 x -19,21 polz.)

ELEMENT	ESPECIFICACIÓ		
Gramatge	Safata superior	52–350 g/m²	
	Safata de l'apiladora	52–350 g/m²	
	Safata de fullets	52–350 g/m²	
Capacitat de la safata	Safata superior	500 fulls	
	Safata de l'apiladora sense grapes	A4: 210 x 297 mm (8,5 x 11 polz.)	Acabadora de producció: 3000 fulls Acabadora de producció amb productor de fullets: 2000 fulls
		JIS B4 o més gran	1500 fulls
		Pila mixta	350 fulls
	Safata de l'apiladora amb grapes	A4: 210 x 297 mm (8,5 x 11 polz.)	Acabadora de producció: 200 jocs o 3000 fulls Acabadora de producció amb productor de fullets: 200 jocs o 2000 fulls
		JIS B4 o més gran	100 jocs o 1500 fulls
	Safata de fullets	320 fulls com a màxim	
Nota: • Els valors es basen en paper de 90 g/m² de gramatge. • La pila mixta és un conjunt de fulls on els més grans es col·loquen sobre els més petits. Per exemple A4 sobre JIS B5, o JIS B4 sobre A4. • La capacitat de la safata de fullets és 16 jocs si cada joc consta de com a mínim 17 fulls.			
Grapes	Capacitat	100 fulls	
	Nota: • Els valors es basen en paper de 90 g/m² de gramatge. • Per a paper de mida superior a A4 (210 x 297 mm) o Carta (8,5 x 11"), es poden grapar com a màxim 65 fulls de material no estucat.		
	Mida del paper	Mida estàndard	Mínim: A4 210 x 297 mm (8,27 x 11,7 polz.)
			Màxim: A4 especial 226 x 310 mm (8,9 x 12,2 polz.)

ELEMENT	ESPECIFICACIÓ			
		Mida personalitzada	Alçada	182,0 x -297,0 mm (7,17 x -11,69 polz.)
			Amplada	148,0 x -432,0 mm (5,83 x -17,00 polz.)
	Gramatge	Sense estucat	52-300 g/m²	
		Estucat	64-216 g/m²	
	Posició de les grapes	una ubicació, 2 ubicacions o 4 ubicacions		

ELEMENT	ESPECIFICACIÓ				
Perforació amb unitat de perforació	Mida del paper	Mida estàndard	Màxim	A4 especial 226 x 310 mm (8,9 x 12,2 polz.)	
			Mínim	Dues per-foracions o tres perfo-racions	JIS B5 182 x 257 mm (7,2 x 10,1 polz.)
				Quatre perforaci-ons	A4 210 x 297 mm (8,5 x 11 polz.)
		Mida personalitzada	Alçada	203,0 x -297,0 mm (7,99 x -11,69 polz.)	
			Amplada	182,0 x -431,8 mm (7,17 x -17,0 polz.)	
	Gramatge	Sense estucat	52-300 g/m²		
		Estucat	64-216 g/m²		
	Nombre de perforacions	Dues perforacions, quatre perfora-cions o dues o tres perforacions EUA			
		Nota: El nombre de perforacions seleccionat depèn de la mida del paper.			
Grapat pel cen-tre o plec doble	Capacitat		Grapat pel centre	30 fulls	

ELEMENT	ESPECIFICACIÓ			
Acabadora de producció amb productor de fullets			Plec doble	5 fulls
	Nota: Els valors es basen en paper de 90 g/m² de gramatge.			
	Mida del paper	Mida estàndard	Màxim	330,2 x 482,6 mm (13 x 19 polz.)
			Mínim	JIS B5 182 x 257 mm (7,2 x 10,1 polz.)
		Mida personalitzada	Alçada	182,0 x -330,2 mm (7,17 x -13 polz.)
		Sense estucat	Amplada	257,0 x -488,0 mm (10,12 x -19,21 polz.)
	Gramatge		52-300 g/m²	
		Estucat	64-216 g/m²	

CAPACITAT DE LA SORTIDA DE GRAPES

ACABADORA PRODUCTION READY, CAPACITAT DE GRAPES PER GRAMATGE I ACABAMENT DEL PAPER				
TIPUS I GRAMATGE DEL PAPER	PAPER MIDA CARA O A4		MÉS PETIT O MÉS GRAN QUE A4 O PAPER DE MIDA CARTA	
	SENSE ESTUCAT	ESTUCAT	SENSE ESTUCAT	ESTUCAT
5263 g/m²	100	35	66	35
64105 g/m²	100*	30	50	30
106216 g/m²	20	20	20	20
217300 g/m²	10	10	10	10
301350 g/m²	10	10	10	10
* És possible que es puguin grapar 100 pàgines de 6480 g/m² o 81–105 g/m², tot i que no es pot garantir.				

CAPACITATS DE FULLETS SEGON EL TIPUS I EL GRAMATGE DEL PAPER

CAPACITAT DE FULLETS DE LES ACABADORES DE PRODUCCIÓ (GRAPAT)		
GRAMATGE	TIPUS DE PAPER I CAPACITAT DE LES FULLES	
	SENSE ESTUCAT	ESTUCAT
60-80 g/m²	30	—
81-90 g/m²	30	25
91-105 g/m²	20	20
106-128 g/m²	15	15
129-150 g/m²	10	10
151-176 g/m²	10	10
177-220 g/m²	5	5
221-256 g/m²	4	4
257-300 g/m²	3	3
301–350 g/m²	3	3

CAPACITAT DE FULLETS DE LES ACABADORES DE PRODUCCIÓ (SENSE GRAPAT)		
GRAMATGE	TIPUS DE PAPER I CAPACITAT DE LES FULLES	
	SENSE ESTUCAT	ESTUCAT
52-330 g/m²	5	5
221-256 g/m²	4	4
257–350 g/m²	3	3

Mòdul de la guillotina SquareFold®

Aquest apèndix conté:

Informació general del mòdul de la guillotina SquareFold® 526
Components de la guillotina SquareFold® 527
Funcions de retallada i plec quadrat 531
Manteniment de la guillotina SquareFold® 536
Solució de problemes de la guillotina SquareFold® 538
Especificacions de la guillotina SquareFold® 544

Informació general del mòdul de la guillotina SquareFold®

Nota: El dispositiu d'acabament opcional requereix l'acabadora de producció amb el productor de fullets.

El mòdul de la guillotina SquareFold® és un mòdul d'acabat opcional que allisa el llom del fullet i el retalla.

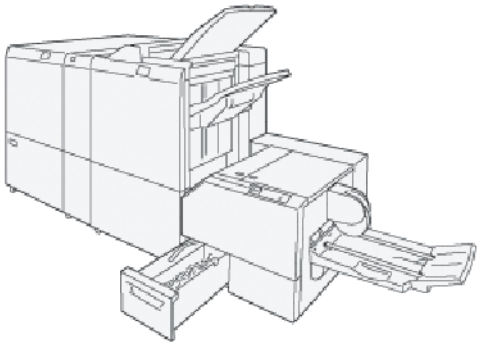

La guillotina SquareFold® realitza les tasques següents:

- Rep el fullet de l'àrea del productor de fullets de l'acabadora.
- Allisa el llom per reduir el gruix del fullet i perquè sembli un llibre perfectament enquadernat.
- Retalla les vores del fullet per definir-les amb precisió.

L'àrea del fullet de l'acabadora forma i grapa el fullet. El fullet entra a la guillotina SquareFold® ja format. Assegureu-vos que configureu els ajusts a la imatge de l'original i la seva ubicació a la pàgina del fullet al servidor d'impressió.

Components de la guillotina SquareFold®

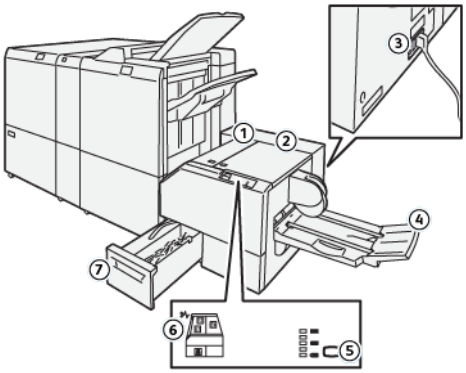

NÚMERO	COMPONENT	DESCRIPCIÓ
1	Coberta esquerra*	Per eliminar els encallaments, obriu la coberta esquerra.
2	Coberta dreta*	Per eliminar els encallaments, obriu la coberta esquerra.
3	El botó del disjuntor es troba a la part posterior del dispositiu	Si es produeix un error elèctric o un curtcircuit, el disjuntor apaga l'electricitat automàticament.
4	Safata de fullets	La safata de fullets recull la sortida de fullets amb plec quadrat de l'acabadora.
5	Botó d'ajust de plec quadrat	Per ajustar el gruix dels fullets impresos, premeu el botó d'ajust de plec quadrat.
6	Indicadors d'errors o d'encallaments	Si es produeix un encallament de paper a l'encartadora, l'indicador d'encallament o errors s'il·lumina.
7	Contenidor de residus de la guillotina	El contenidor de residus acumula els residus de l'àrea de la guillotina del dispositiu.
* Si la impressora està inactiva o en un mode de funcionament normal, no podeu obrir les cobertes. Podeu obrir les cobertes només si un indicador s'il·lumina o si hi ha un encallament o un error al dispositiu de la guillotina SquareFold®.		

DISJUNTOR DEL CIRCUIT DE LA GUILLOTINA SQUAREFOLD®

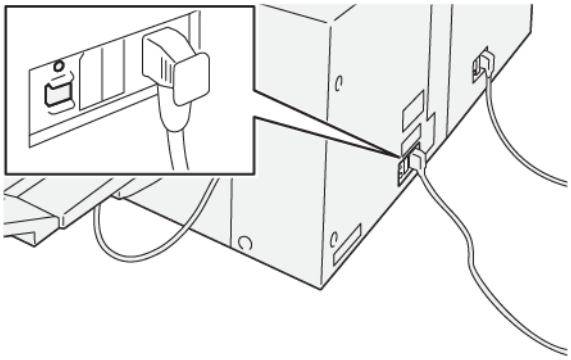

El botó del disjuntor es troba a la part posterior del dispositiu. El botó del disjuntor es troba normalment en la posició Activat.

Nota: Si es detecta una interrupció elèctrica, el disjuntor apaga el dispositiu automàticament i atura el flux elèctric al dispositiu. Per obtenir més informació sobre el sistema elèctric, consulteu Seguretat.

En condicions de funcionament normals, no toqueu el botó del disjuntor. Abans de moure la impressora, per apagar el dispositiu, premeu el botó del disjuntor.

SAFATES DE SORTIDA

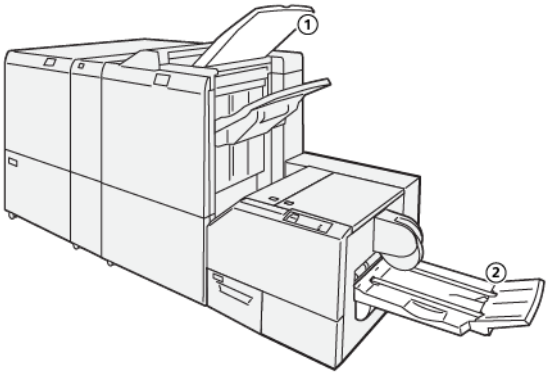

1. Safata de sortida de l'acabadora: La impressora expulsa els fulls no utilitzats a la safata de sortida de l'acabadora.
2. Safata de fullets: Els treballs de plec doble i retall o de plec quadrat només es col·loquen en aquesta safata.

TAULER DE CONTROL

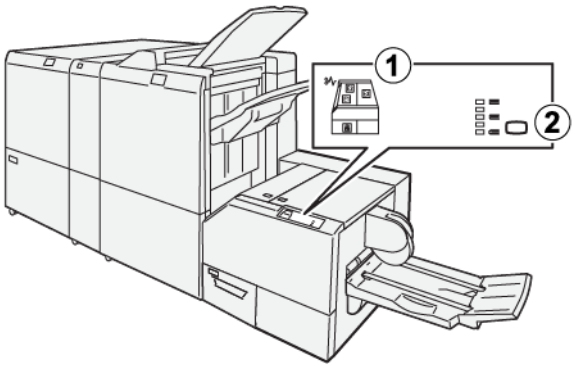

NÚMERO	DESCRIPCIÓ
1	Indicadors d'error: Si es produeix un error en una àrea en particular del dispositiu de la guillotina SquareFold®, els indicadors d'errors s'il·luminen. Quan es treu el contenidor de residus de la guillotina, o si el contenidor és ple, l'indicador inferior amb la icona del bloqueig s'il·lumina. Nota: Si E1, E2 o E3 s'il·luminen al tauler de control, podeu obrir les cobertes dreta i esquerra i, a continuació, eliminar l'encallament o l'error. Durant el funcionament normal o quan la impressora no està funcionant, no podeu obrir les cobertes.
2	Seleccioneu la configuració de plec quadrat corresponent. Per obtenir més informació, consulteu Configuració d'ajust de plec quadrat.

RECORREGUT DEL PAPER DE LA GUILLOTINA SQUAREFOLD®

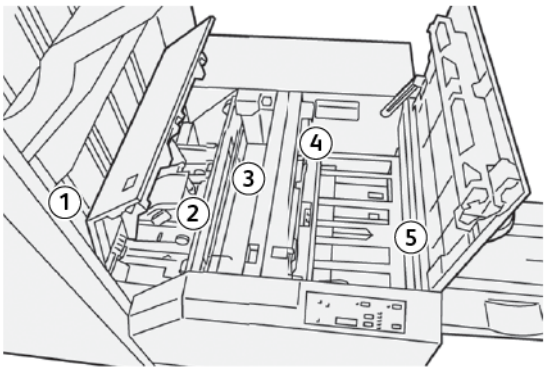

NÚMERO	DESCRIPCIÓ
1	El fullet surt de l'àrea de fullets de l'acabadora i entra a la guillotina SquareFold®. El sensor de sortida del fullet de la guillotina SquareFold® detecta la vora anterior (el llom) del fullet i el col·loca a l'àrea de plec quadrat.
2	Quan el llom del fullet arriba a l'àrea de plec quadrat, es fixa el fullet i s'inicia l'operació de plec.

NÚMERO	DESCRIPCIÓ
3	El fullet s'allisa i el llom s'ajusta segons la configuració de plec quadrat indicada al tauler de control.
4	Després d'allisar el fullet i d'ajustar el llom, el fullet es col·loca a l'àrea de retallada. • Segons la mida del fullet acabat, el fullet es desplaça fins que la vora posterior arriba al tallant de la guillotina. • La vora posterior es retalla segons la mida de fullet acabat especificada per a la configuració del mòdul de la guillotina.
5	A continuació, el fullet es desplaça a l'àrea de sortida i es transporta a la safata de fullets.

Nota: Els fullets que surten de la guillotina SquareFold® tenen trossos de paper i restes de retallades del fullet retallat prèviament. L'aparició de trossos de paper o de restes de retallades es produeix per l'acumulació normal d'electricitat estàtica. Si els fullets contenen restes de retallades o trossos de paper, traieu o descarteu les restes i els retalls.

Funcions de retallada i plec quadrat

FUNCIÓ PLEC QUADRAT

La funció Plec quadrat està disponible només quan la impressora es connecta a una acabadora amb productor de fullets i al mòdul de la guillotina SquareFold®.

Podeu seleccionar i accedir a la funció Plec quadrat des del controlador d'impressió de l'ordinador, la interfície d'usuari de la impressora o el servidor d'impressió.

Configuració d'ajust de plec quadrat

La funció Plec quadrat es pot activar i desactivar segons les preferències de l'usuari. Si la configuració s'activa, seleccioneu una opció per al treball de fullets acabat.

Nota: Abans d'imprimir treballs grans, imprimiu com a mínim una impressió de prova.

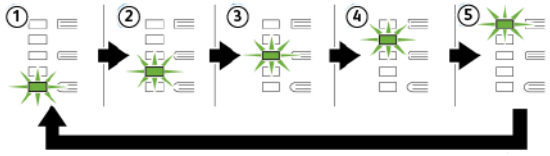

NÚMERO	DESCRIPCIÓ
1	Si el fullet acabat té com a màxim 5 pàgines i s'imprimeix en paper de menys de 100 g/m², seleccioneu **-2 / Inferior / Baixa 2**. El grau mínim de pressió que es pot aplicar a un fullet és -2.
2	Si voleu aplicar el mínim nivell de pressió al llom d'un fullet, seleccioneu **-1 / Baixa / Baixa 1**. L'aplicació de menys pressió al fullet fa que el llom esdevingui més arrodonit.
3	**Auto./Normal** el paràmetre predefinit del dispositiu i s'utilitza per a la majoria de treballs.
4	Si voleu aplicar més pressió al llom del fullet, però menys pressió que la que s'utilitza mitjançant el paràmetre +2, seleccioneu l'opció **+1/Alta/Alta 1**.
5	Si voleu aplicar el màxim nivell de pressió al llom d'un fullet, seleccioneu **+2 / Més alta / Alta 2**. L'aplicació de més pressió al fullet fa que el llom esdevingui més quadrat. El grau màxim de pressió que es pot aplicar a un fullet és +2.

Exemple de fullets

La il·lustració mostra dos tips de diferents de fullets:

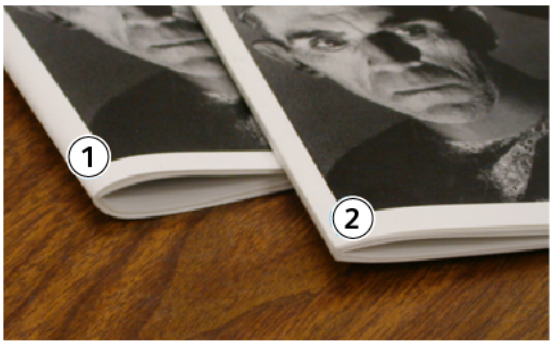

1. Aquest fullet no té plec quadrat. El llom del fullet té un aspecte arrodonit i gruixut.
2. Aquest fullet té plec quadrat. El llom del fullet és quadrat i s'ha allisat: sembla un llibre perfectament enquadernat.

Millora de la qualitat de premsatge de llibres

Si el llom s'ha malmès o doblegat, podeu ajustar-ne el volum. Premeu el botó de l'opció de plec quadrat.

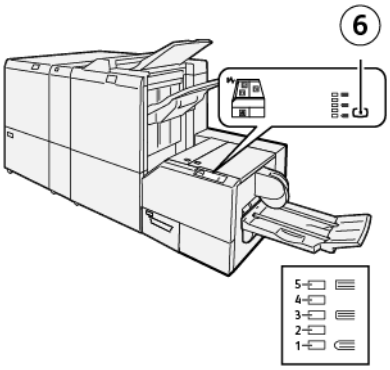

NÚMERO	DESCRIPCIÓ
1-5	• Cada cop que es prem el botó, la pressió canvia. • Quan l'indicador 5 s'il·lumina, s'aplica el màxim nivell de pressió. • Quan l'indicador 1 s'il·lumina, s'aplica el mínim nivell de pressió.
6	Configuració de plec quadrat

FUNCIÓ DE RETALLADA

Podeu seleccionar i accedir a la funció de retallada des del controlador d'impressió, la interfície d'usuari de la impressora o el servidor d'impressió.

Opcions de retallada

Si utilitzeu les opcions de guillotina, tingueu en compte:

- És possible que hi hagi residus de paper del fullet retallat anteriorment als fullets que surten del dispositiu de la guillotina SquareFold®. Aquest fenomen és produït per l'acumulació d'electricitat estàtica, i és una circumstància normal. Si hi ha residus de la retallada al fullet, traieu-los.
- La funció de retallada es pot habilitar o inhabilitar. Quan s'activa la funció, podeu ajustar el paràmetre de retallada en increments de 0,1 mm (0,0039 polzades), segons els requisits del treball de fullet acabat.

Les opcions de guillotina inclouen:

- **Guillotina Sí/No**: Aquesta opció activa o desactiva la funció de retallada. El paràmetre predeterminat és Desactivada.
- **Retalla a la mida**: Aquesta opció activa o desactiva l'opció de retallada. Per reduir o augmentar la configuració de la guillotina, utilitzeu els botons de fletxa esquerra i dreta. Els ajusts es fan en increments de 0,1 mm (0,0039 polz.).

La configuració de la retallada es basa en:

- El nombre de fulls del fullet acabat
- L'amplada del fullet acabat
- El tipus de material d'impressió, estucat o sense estucar
- El gramatge del suport d'impressió.

Nota:

- Per determinar les millors opcions per al vostre treball, experimenteu diverses configuracions. Per a la millor sortida de fullets, abans de processar grans treballs, executeu una o diverses impressions de prova.
- La configuració de la guillotina no es pot ajustar per eliminar menys de 2 mm (0,078 polzades) o més de 20 mm (0,787 polzades) de la vora del fullet. Els ajusts de menys de 2 mm (0,078 polz.) poden produir una qualitat de la retallada inferior. Els ajusts de més de 20 mm (0,0787 polz.) no produeixen cap retallada a la vora del fullet.

Instruccions de retallada

La taula següent mostra diversos exemples de la utilització de diverses seleccions de gramatges de paper, tipus de suports d'impressió i configuracions de retallada. Utilitzeu la taula com a guia per a la selecció de la configuració de la retallada del treball.

Nota: Els paràmetres de la taula següent són exemples i no representen tots els treballs possibles.

NÚMERO D'ESCENARI	MIDA DE PAPER	MIDA DEL FULLET ACABAT	GRAMATGE	CONFIGURACIÓ APROXIMADA DE LA RETALLADA	NOMBRE DE PÀGINES DEL FULLET ACABAT
1	A4: 210 x 298 mm (8,5 x 11 polz.)	149 x 210 mm (5,5 x 8,5 polz.)	75 g/m²; 20 lb.	130 mm (5,11 polz.)	20
2	A4: 210 x 298 mm (8,5 x 11 polz.)	149 x 210 mm (5,5 x 8,5 polz.)	90 g/m²; 24 lb.	125 mm (4,92 polz.)	14
3	A4: 210 x 298 mm (8,5 x 11 polz.)	149 x 210 mm (5,5 x 8,5 polz.)	120 g/m²; 32 lb	135 mm (5,31 polz.)	10
4	A4: 210 x 298 mm (8,5 x 11 polz.)	149 x 210 mm (5,5 x 8,5 polz.)	75 g/m²; 20 lb.	125 mm (4,92 polz.)	10
5	A4: 210 x 298 mm (8,5 x 11 polz.)	149 x 210 mm (5,5 x 8,5 polz.)	120 g/m²; 80 lb	135 mm (5,31 polz.)	12
6	B4: 250 x 353 mm (8,5 x 14 polz.)	250 x 176,5 mm (8,5 x 7 polz.)	75 g/m²; 20 lb.	172 mm (6,77 polz.)	6
7	B4: 250 x 353 mm (8,5 x 14 polz.)	250 x 176,5 mm (8,5 x 7 polz.)	90 g/m²; 24 lb.	170 mm (6,69 polz.)	6
8	A3: 297 x 420 mm (11 x 17 polz.)	A4: 210 x 297 mm (8,5 x 11 polz.)	90 g/m²; 24 lb.	200 mm (7,87 polz.)	14
9	A3: 297 x 420 mm (11 x 17 polz.)	A4: 210 x 297 mm (8,5 x 11 polz.)	216 g/m²; 80 lb	205 mm (8,07 polz.)	5
10	A3: 297 x 420 mm (11 x 17 polz.)	A4: 210 x 297 mm (8,5 x 11 polz.)	80 g/m²; 20 lb.	210 mm (8,26 polz.)	22
11	A3: 297 x 420 mm (11 x 17 polz.)	A4: 210 x 297 mm (8,5 x 11 polz.)	90 g/m²; 24 lb.	210 mm (8,26 polz.)	8
12	A3: 297 x 420 mm (11 x 17 polz.)	A4: 210 x 297 mm (8,5 x 11 polz.)	120 g/m²; 80 lb	205 mm (8,07 polz.)	10
13	305 x 458 mm (12 x 18 polz.)	152 x 229 mm (6 x 9 polz.)	120 g/m²; 80 lb	220 mm (8,66 polz.)	6
14	305 x 458 mm (12 x 18 polz.)	152 x 229 mm (6 x 9 polz.)	120 g/m²; 80 lb	215 mm (8,46 polz.)	5
15	305 x 458 mm (12 x 18 polz.)	152 x 229 mm (6 x 9 polz.)	120 g/m²; 80 lb	210 mm (8,26 polz.)	4

NÚMERO D'ESCENA-RI	MIDA DE PAPER	MIDA DEL FULLET ACABAT	GRAMATGE	CONFIGURA-CIÓ APROXI-MADA DE LA RETALLADA	NOMBRE DE PÀGI-NES DEL FULLET ACABAT
16	305 x 458 mm (12 x 18 polz.)	152 x 229 mm (6 x 9 polz.)	105 g/m²; 28 lb	220 mm (8,66 polz.)	16
17	305 x 458 mm (12 x 18 polz.)	152 x 229 mm (6 x 9 polz.)	120 g/m²; 80 lb	210 mm (8,26 polz.)	14

Manteniment de la guillotina SquareFold®

BUIDAR EL CONTENIDOR DE RESIDUS DE LA GUILLOTINA SQUAREFOLD®

Si el contenidor de residus està ple, un indicador de l'estat s'il·lumina a la part superior de la retalladora SquareFold®. Es mostra un missatge al tauler de control de la impressora que indica que el dipòsit de residus és ple. Quan apareix el missatge, traieu els trossos de paper.

Nota: Mantingueu la impressora engegada quan elimineu els residus. Si s'apaga, la impressora no reconeix que heu buidat el dipòsit de residus.

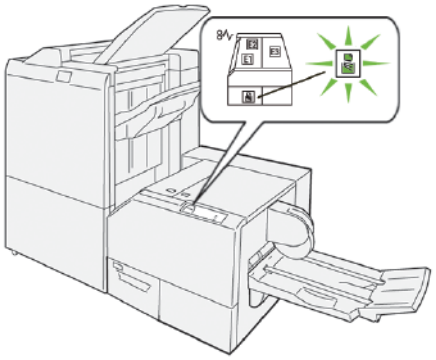

Per buidar el contenidor de residus de la guillotina, seguiu els passos següents:

1. Assegureu-vos que la impressora no imprimeix i traieu el contenidor de residus de la retalladora.

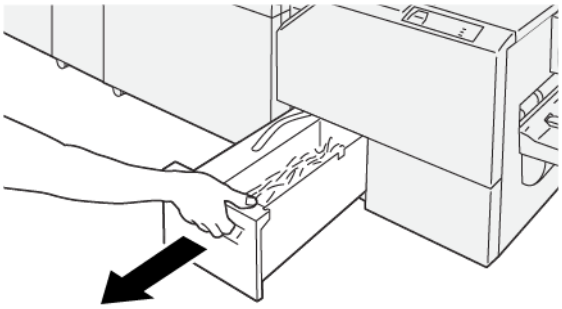

2. Subjecteu el contenidor de residus per treure'l amb les dues mans.

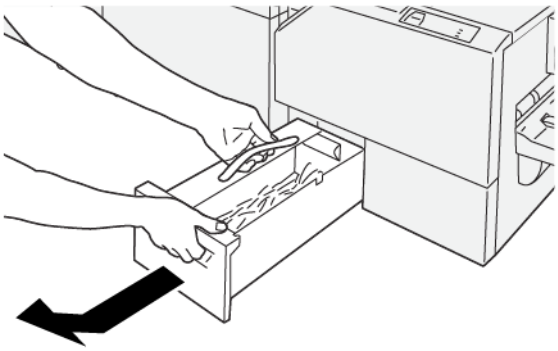

3. Descarteu els residus i els trossos de paper.

Nota: Assegureu-vos que el contenidor de residus és totalment buit. Si encara hi ha restes o residus de paper, el dipòsit s'omple abans que es mostri un missatge al tauler de control i la impressora funciona erròniament.

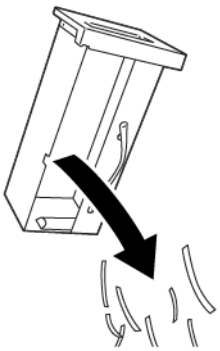

4. Torneu a col·locar el contenidor de residus buit i introduïu-lo lentament fins al final.

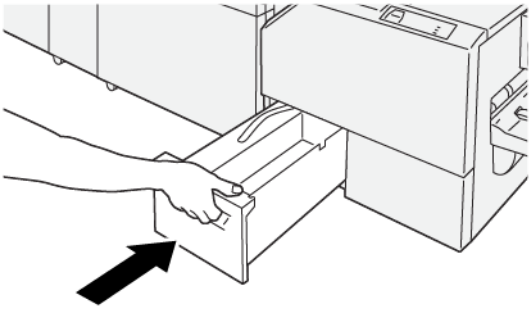

Solució de problemes de la guillotina SquareFold®

ENCALLAMENTS A LA GUILLOTINA SQUAREFOLD®

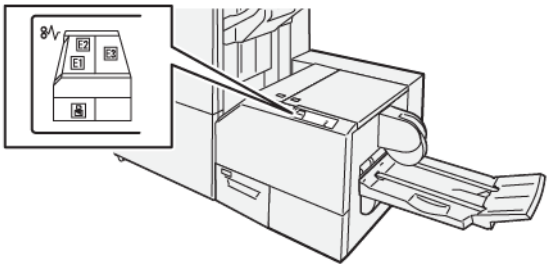

Si es produeixen errors com ara encallaments, obertura de portes o cobertes, o errors de funcionament:

- La impressora s'atura i es mostra un missatge d'error al tauler de control de la impressora.
- El missatge inclou una il·lustració que mostra la ubicació de l'error i una breu explicació de les accions correctives per eliminar l'error.
- Es poden produir encallaments de paper en diverses àrees de la impressora i en dispositius opcionals connectats a la impressora. Si es produeixen encallaments, la il·lustració al tauler de control canvia per mostrar les ubicacions i les solucions corresponents.
- Si es produeix un error en un dispositiu opcional, l'indicador s'il·lumina al tauler de control del dispositiu opcional i mostra l'àrea corresponent al dispositiu on l'error es produeix.

Consulteu sempre la informació següent en eliminar encallaments:

- No apagueu la impressora quan s'eliminin encallaments.
- Podeu eliminar encallaments amb la impressora engegada. Si apagueu la impressora, la informació emmagatzemada a la memòria del sistema s'esborra.
- Abans de reprendre els treballs d'impressió, elimineu tots els encallaments.
- Per evitar els defectes de la impressió, no toqueu els components de l'interior de la impressora.
- Per continuar amb els treballs d'impressió , assegureu-vos que elimineu tots els encallaments (inclosos tots els trossets de paper estripats).
- Traieu el paper amb cura per no esquinçar-lo. Si el paper s'esquinça, assegureu-vos que traieu tots els trossos de paper.
- Després d'eliminar tots els encallaments, tanqueu les portes i les cobertes. Quan les portes o les cobertes s'obren, la impressora no imprimeix.
- Després d'eliminar un encallament de paper, la impressió es reprèn automàticament a partir de l'estat en el qual es trobava abans que es produís l'encallament.

- Si no elimineu tots els encallaments, un missatge d'error seguirà mostrant-se al tauler de control de la impressora. Per eliminar els encallaments de paper restants, consulteu el tauler de control per obtenir instruccions i informació.

Eliminació d'encallament de paper de les àrees E1 i E2 de la guillotina SquareFold®

Nota: Abans de realitzar aquest procediment, assegureu-vos que la impressora no està imprimint.

1. Per obrir la coberta esquerra del dispositiu de la guillotina, premeu el botó a la coberta.

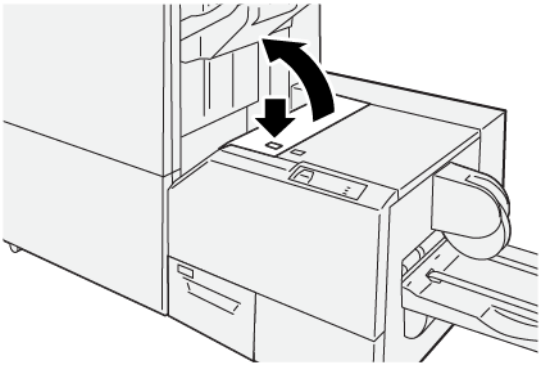

2. Traieu el paper encallat.

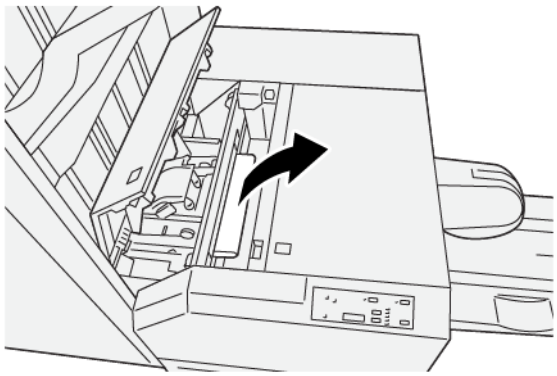

3. Si és difícil treure el paper encallat, obriu la coberta frontal de l'acabadora.

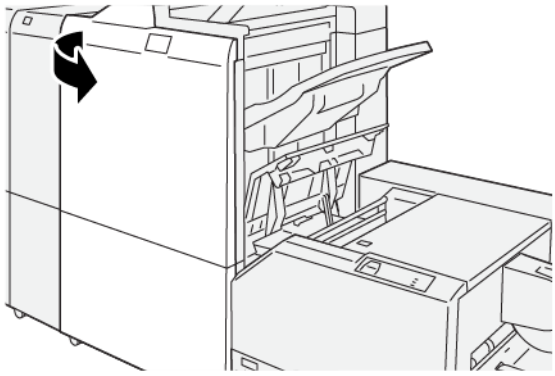

4. Gireu la maneta **3b** cap a la dreta i traieu el paper encallat.

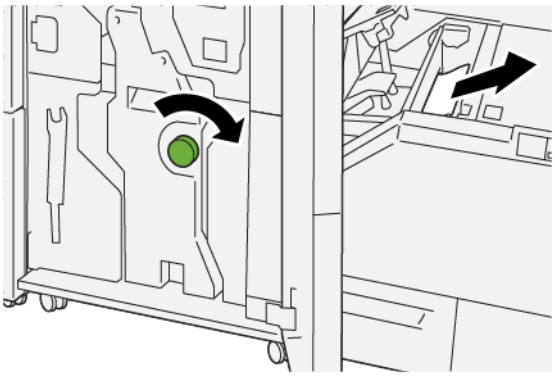

5. Si cal, tanqueu la coberta frontal de l'acabadora.
6. Tanqueu la coberta esquerra del dispositiu de la guillotina.
7. Si es mostra un missatge del tauler de control de la impressora que indica que hi ha més encallaments de paper, seguiu les instruccions per eliminar l'encallament i reprendre la impressió.

Eliminació d'encallaments de l'àrea E3 de la guillotina SquareFold®

Nota: Abans de realitzar aquest procediment, assegureu-vos que la impressora no està imprimint.

1. Per obrir la coberta dreta del dispositiu de la guillotina, premeu el botó a la coberta.

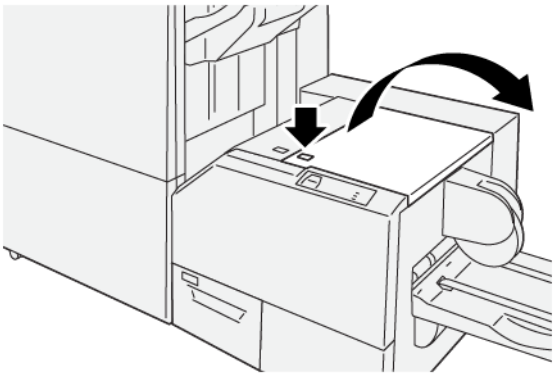

2. Traieu el paper encallat.

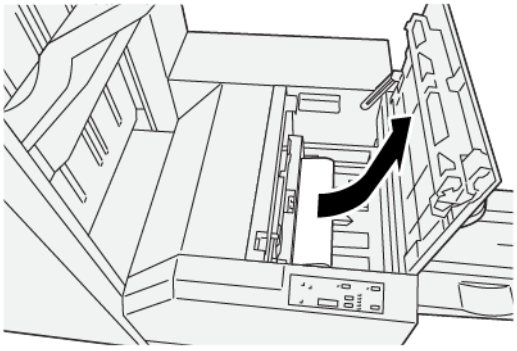

3. Tanqueu la coberta dreta del dispositiu de la guillotina.
4. Si es mostra un missatge del tauler de control de la impressora que indica que hi ha més encallaments de paper, seguiu les instruccions per treure el paper i reprendre la impressió.

MISSATGES D'ERROR DE LA RETALLADORA SQUAREFOLD®

Si es produeix un error com ara un encallament de paper i l'obertura de portes o cobertes, o problemes de funcionament de la impressora, la impressora deixa d'imprimir i es mostra un missatge al tauler de control. La il·lustració al tauler de control de la impressora mostra la ubicació de l'error amb una breu explicació de les accions correctives per eliminar l'error. Si es produeixen errors a diverses ubicacions, la il·lustració canvia per mostrar les ubicacions i les solucions corresponents.

El codi E a la part superior esquerra del missatge d'error mostra quin indicador d'error (E1 - E3) s'il·lumina al tauler de control de la retalladora SquareFold®.

Informació de codis d'error de la retalladora SquareFold®

Si es produeix un error com ara un encallament de paper i l'obertura de portes o cobertes, o problemes de funcionament de la impressora, la impressora deixa d'imprimir i es mostra un missatge al tauler de control.

El tauler de control mostra un botó Errors amb informació sobre l'error i instruccions detallades per corregir l'error.

Consell: Els errors de la guillotina SquareFold® s'identifiquen amb codis que comencen amb el número de tres dígits `013`.

INSTRUCCIONS PER UTILITZAR LA GUILLOTINA SQUAREFOLD®

Imatges a tota pàgina a fullets

Quan s'utilitzen imatges a tota pàgina, assegureu-vos que la mida del fullet acabat s'ajusta a les imatges a tota pàgina, i que les imatges no es trunquen quan es retalla el fullet.

Les imatges següents són exemples d'un fullet amb cobertes preimpreses posteriors i anteriors, amb imatge a tota pàgina en diverses mides:

1. El fullet 1 s'imprimeix en paper B4 , 250 x 353 mm (8,5 x 14 polz.): La portada retallada mostra tota la imatge.
2. El fullet 2 s'imprimeix en paper A4 , 210 x 297 mm (8,5 x 11 polz.): Després de retallar la coberta frontal, la imatge es trunca.

Consideracions dels fullets

Abans d'imprimir un fullet, tingueu en compte el següent:

- La ubicació de la imatge al document original no se centra. Per garantir que la imatge s'ajusta al fullet acabat, es necessari desplaçar-la?
- Quina és la mida desitjada del fullet acabat?
- El fullet conté imatges a tota pàgina?
- S'utilitzen portades preimpreses amb imatges a tota pàgina?
- Retallareu el fullet?

Consideracions per obtenir la sortida de fullets necessària

Per garantir que s'obté la sortida necessària, seguiu aquests consells:

- Realitzeu una o més impressions de prova del treball abans de processar grans quantitats d'impressions.
- Reviseu les impressions de prova per comprovar que no s'han truncat les imatges o el text.
- Si cal desplaçar imatges o text, utilitzeu les seleccions del controlador d'impressió de l'aplicació. Consulteu la informació de l'ajuda del controlador d'impressió.

Nota: Cal una o diverses impressions de prova per obtenir la sortida desitjada.

Especificacions de la guillotina SquareFold®

ELEMENT	ESPECIFICACIONS
Mida del paper	• Màxim: 330,2 x 488 mm (13 x 19,21 polz.) • Mínim: 182 x 257 mm (7,16 x 10,11 polz.)
Mida de la retallada	2–20 mm (0,078-0,787 polz.), ajustable en increments de 0,1 mm (0,0039 polz.)

xerox™