Versió 1.0
Març de 2020
702P08306

Xerox® Adaptive CMYK Plus per a la impressora Xerox® PrimeLink™ C9065/C9070

Guia de referència d'accessoris de la tecnologia

©2020 Xerox Corporation. Tots els drets reservats. Xerox®, Xerox amb la marca figurativa® i PrimeLink™ són marques comercials de Xerox Corporation als Estats Units i/o altres països.

Adobe®, Adobe PDF logo, Adobe® Reader®, Adobe® Type Manager®, ATM™, Flash®, Macromedia®, Photoshop®, JobReady®, Illustrator®, InDesign®, and PostScript® are trademarks or registered trademarks of Adobe Systems, Inc.

Fiery® and PrintMe® are registered trademarks of Electronics For Imaging, Inc.

Taula de continguts

1 Seguretat 5

Avisos y seguretat 6
Símbols d'avís 7
Informació de seguretat del cable d'alimentació 8
Utilització d'aspiradores per a netejar vessaments de tòner 9
Consumibles de la impressora 10
Apagament de la impressora 11
Apagament general 11
Apagament de l'alimentació principal 11

2 Introducció 13

Descripció general 14
Opcions de la tecnologia Adaptive CMYK Plus 15
Conjunts de subministradors de tòner d'ús exclusiu 17
Conjunts del calaix del revelador d'ús exclusiu 18
Carro 19

3 Substitució del kit de tòner 21

Substitució del kit de tòner 22
Configuració dels valors de la memòria no volàtil 23
Apagament de la impressora 24
Extracció dels cartutxos de tòner 25
Extracció dels cartutxos de tambor 26
Extracció del conjunt del subministrador de tòner 27
Substitució del conjunt del calaix del revelador 28
Instal·lació del conjunt del calaix del revelador de substitució 29
Instal·lació del conjunt del subministrador de tòner de substitució 30
Reinstal·lació de cartutxos de tambor 31
Instal·lació dels cartutxos de tòner de substitució 33
Engegada de la impressora 34
Avaluació de la qualitat de la impressió 35

4 Manteniment 37

5 Solució de problemes 39

Solucions i problemes generals de qualitat de la impressió 40
Gràfic de referències creuades del tòner 42

1

Seguretat

Aquest capítol inclou:

- Avisos y seguretat 6
- Símbols d'avís 7
- Informació de seguretat del cable d'alimentació 8
- Utilització d'aspiradores per a netejar vessaments de tòner 9
- Consumibles de la impressora 10
- Apagament de la impressora 11

Per obtenir tota la informació de seguretat, consulteu el Manual d'usuari de la impressora *Xerox® PrimeLink™ C9065/C9070*. Podeu obtenir la documentació al lloc web de Xerox, a www.support.xerox.com/support. Al camp Cerca, introduïu `PrimeLink C9065/C9070` i seleccioneu la documentació corresponent.

Avisos y seguretat

Abans d'utilitzar la impressora, llegiu les instruccions atentament. Consulteu aquestes instruccions per garantir el funcionament segur continuat de la impressora.

La impressora i els subministraments de Xerox® s'han dissenyat i provat per garantir que satisfan estrictes requisits de seguretat. Els requisits de seguretat inclouen la certificació i l'avaluació d'agències de seguretat, i el compliment de regulacions electromagnètiques i estàndards mediambientals establerts.

El rendiment i les proves mediambientals i de seguretat del producte s'han verificat mitjançant exclusivament materials de Xerox®.

Per obtenir tota la informació de seguretat, consulteu el Manual d'usuari de la impressora *Xerox® PrimeLink™ C9065/C9070*. Podeu obtenir la documentació al lloc web de Xerox, a www.support.xerox.com/support. Al camp Cerca o Seleccioneu el camp, introduïu `PrimeLink C9065/C9070` i seleccioneu la documentació corresponent.

Símbols d'avís

El dispositiu incorpora un imant molt potent que pot interferir amb el funcionament de dispositius mèdics. Cal que les persones amb dispositius mèdics com marcapassos mantinguin una distància de 30 cm (12 polzades) del component.

Informació de seguretat del cable d'alimentació

Abans d'utilitzar la impressora, llegiu les instruccions atentament. Per obtenir més informació, poseu-vos en contacte amb el representant de Xerox.

AVÍS:

- Cal que el subministrament elèctric del dispositiu satisfaci els requisits indicats a la placa de dades a la part posterior del dispositiu. Si no esteu segur si el vostre subministrament elèctric satisfà els requisits, poseu-vos en contacte amb el vostre proveïdor local o amb un electricista qualificat.
- No utilitzeu cables d'extensió.
- No traieu ni modifiqueu el cable d'alimentació.

Consulteu aquestes instruccions per garantir el funcionament segur continuat de la impressora.

- Utilitzeu el cable d'alimentació subministrat amb la impressora.
- Connecteu el cable d'alimentació directament a una presa de corrent connectada a terra correctament. Assegureu-vos que cada extrem del cable es connecta de forma segura. Si desconeixeu si una presa s'ha connectat a terra, sol·liciteu que un electricista la comprovi.
- No utilitzeu adaptadors de connexió a terra per connectar la impressora a una presa de corrent sense terminal de connexió a terra.

  AVÍS: Assegureu-vos que la impressora s'ha connectat a terra correctament per evitar que es produeixi una descàrrega elèctrica. Els productes elèctrics poden ser perillosos si no s'utilitzen correctament.
- Comproveu que la impressora s'ha connectat a una presa que proporciona l'energia i el voltatge correctes. Reviseu les especificacions elèctriques de la impressora amb un electricista si cal.
- No col·loqueu la impressora en una ubicació on el personal pugui entrebancar-se amb el cable d'alimentació.
- No col·loqueu objectes a sobre del cable d'alimentació.
- Substituïu el cable d'alimentació si es malmet o desgasta.
- No endolleu o desendolleu el cable d'alimentació si la impressora està engegada.
- Per evitar que es produeixin danys i descàrregues elèctriques al cable, subjecteu l'endoll quan desendolleu el cable d'alimentació.
- Assegureu-vos que la presa de corrent està a prop de la impressora i que s'hi pugui accedir amb facilitat.

El cable d'alimentació s'ha connectat a la impressora com a dispositiu complementari a la part posterior de la impressora. Si cal desconnectar completament l'alimentació de la impressora, desconnecteu el cable d'alimentació de la presa de corrent. Per obtenir més informació, consulteu Apagament de la impressora.

Utilització d'aspiradores per a netejar vessaments de tòner

Utilitzeu una fregadora o un drap humitejat per netejar el tòner vessat. Per minimitzar la generació de partícules de pols, netegeu o fregueu lentament. Eviteu utilitzar una aspiradora. Si cal utilitzar una aspiradora, assegureu-vos que la unitat s'ha dissenyat per contenir pols combustible. Assegureu-vos que l'aspiradora inclou un motor de categoria d'explosió i una mànega no conductiva.

Consumibles de la impressora

- Emmagatzemeu tots els consumibles segons les instruccions al paquet o contenidor.
- Mantingueu tots els consumibles fora de l'abast de la mainada.
- Mai no llenceu al foc el tòner, els cartutxos d'impressió, els cartutxos del tambor ni els contenidors de tòner.
- Quan agafeu els consumibles, eviteu el contacte amb els ulls i la pell. El contacte amb els ulls pot causar inflamacions i irritació.
- No proveu de desmuntar els consumibles, ja que pot augmentar el risc de contacte amb la pell o els ulls.

Atenció: No es recomana l'ús de consumibles no de Xerox. La garantia i l'acord de servei de Xerox no cobreixen danys, el funcionament incorrecte ni la reducció del rendiment causats per l'ús de consumibles que no siguin de Xerox o per l'ús de consumibles de Xerox que no estiguin especificats per a aquesta impressora.

Apagament de la impressora

Apagament general

Nota: Abans d'apagar la impressora, espereu 5 segons quan tots els treballs actius hagin finalitzat.

Per apagar el dispositiu, preu el botó **d'engegada/apagament**. Per engegar i apagar el dispositiu, i fer-ne un ús general, premeu el botó **d'engegada/apagament**. No utilitzeu l'interruptor d'alimentació principal per engegar i apagar la impressora llevat que sigui necessari.

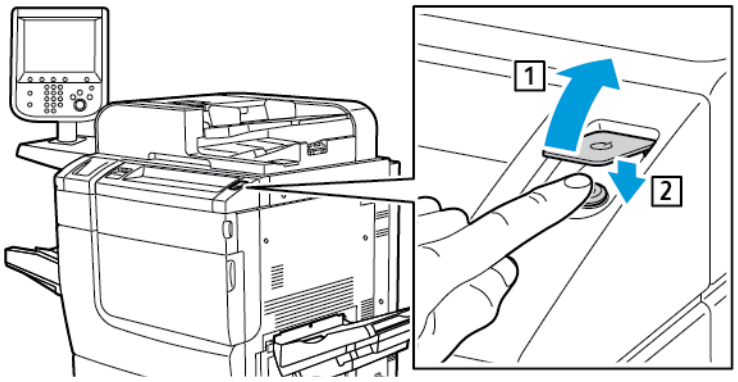

Si se selecciona l'opció **d'estalvi d'energia**, la impressora entra immediatament en mode d'estalvi d'energia. Si hi ha altres treballs a la cua d'impressió, es mostra un missatge d'estat del treball.

Nota: Per reactivar la impressora quan es troba en el mode d'estalvi d'energia, premeu el botó d'**estalvi d'energia**.

Apagament de l'alimentació principal

L'interruptor d'alimentació principal controla el subministrament energètic de la impressora. Per al funcionament normal de la impressora, deixeu l'interruptor d'alimentació engegat. Abans de connectar un cable, netegeu la impressora o, si cal reiniciar-la, premeu l'interruptor d'alimentació principal fins a la posició d'apagament.

Atenció:

- Abans de desconnectar el cable d'alimentació, col·loqueu l'interruptor d'alimentació principal en la posició d'apagada. En cas contrari, es pot malmetre la impressora o fer que deixi de funcionar correctament.
- Després d'engegar la impressora, espereu uns segons abans d'apagar l'alimentació. En cas contrari, es pot malmetre el disc dur de la impressora o fer que deixi de funcionar correctament.
- Després de prémer el botó d'engegar/apagar, espereu uns segons abans de col·locar l'interruptor d'alimentació principal en la posició d'apagada. En cas contrari, es pot malmetre el disc dur de la impressora o fer que deixi de funcionar correctament. Després d'apagar la impressora, espereu fins que s'apagui la pantalla tàctil del tauler de control. Espereu 10 segons i, a continuació, col·loqueu l'interruptor d'alimentació principal en la posició d'apagada.

- Mentre un treball s'estigui processant, o si el botó d'estalvi d'energia parpelleja, no premeu l'interruptor d'alimentació. Es pot malmetre el disc dur de la impressora o fer que deixi de funcionar correctament.

Per apagar l'interruptor d'alimentació principal:

1. Obriu la porta frontal i premeu l'interruptor d'alimentació principal fins a la posició d'apagament.

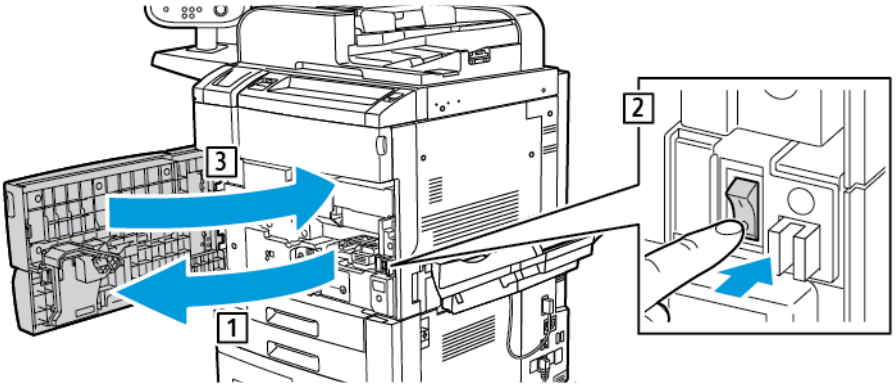

2. Tanqueu la coberta frontal.

2

Introducció

Aquest capítol inclou:

- Descripció general 14
- Opcions de la tecnologia Adaptive CMYK Plus 15
- Conjunts de subministradors de tòner d'ús exclusiu 17
- Conjunts del calaix del revelador d'ús exclusiu 18
- Carro 19

Aquest manual d'usuari s'ha dissenyat només per a usuaris amb la formació corresponent.

Descripció general

La tecnologia Xerox® Adaptive CMYK Plus permet incorporar noves opcions de color del tòner a la impressora, a més dels colors tradicionals negre, cian, magenta i groc.

Els kits de la tecnologia Xerox® Adaptive CMYK Plus consisteixen en un conjunt únic de cartutxos de tòner, un conjunt del subministrador de tòner, un conjunt del calaix del revelador i un carro.

Opcions de la tecnologia Adaptive CMYK Plus

Kits de tòner especial disponibles per a la impressora Xerox® PrimeLink™ C9065/C9070 amb tecnologia Adaptive CMYK Plus:

Kit de tòner intens, número de comanda 097N02388
Carro
Conjunt del subministrador de tòner d'ús exclusiu
Conjunt del calaix del revelador d'ús exclusiu
Tòner daurat
Tòner blanc
Tòner platejat
Tòner transparent

Kit de combinació de tòner intens i fluorescent, número de comanda 097N02389
Carro
Conjunt del subministrador de tòner d'ús exclusiu
Conjunt del calaix del revelador d'ús exclusiu
Tòner daurat
Tòner blanc
Tòner platejat
Tòner transparent
Tòner cian fluorescent (C-fl)
Tòner magenta fluorescent (M-fl)
Tòner groc fluorescent (Y-fl)

Tòner especial disponible per a la impressora Xerox® PrimeLink™ C9065/C9070 amb tecnologia Adaptive CMYK Plus:

Tòner especial per a la impressora Xerox® PrimeLink™ C9065/C9070 amb tecnologia Adaptive CMYK Plus:	Número de comanda
Tòner daurat de Xerox® per a la impressora Xerox® PrimeLink™ C9065/C9070	006R01802
Tòner blanc de Xerox® per a la impressora Xerox® PrimeLink™ C9065/C9070	006R01803
Tòner platejat de Xerox® per a la impressora Xerox® PrimeLink™ C9065/C9070	006R01804
Tòner transparent de Xerox® per a la impressora Xerox® PrimeLink™ C9065/C9070	006R01805
Tòner cian fluorescent de Xerox® per a la impressora Xerox® PrimeLink™ C9065/C9070	006R01792

Tòner especial per a la impressora Xerox® PrimeLink™ C9065/C9070 amb tecnologia Adaptive CMYK Plus:	Número de comanda
Tòner magenta fluorescent de Xerox® per a la impressora Xerox® PrimeLink™ C9065/C9070	006R01793
Tòner groc fluorescent de Xerox® per a la impressora Xerox® PrimeLink™ C9065/C9070	006R01794

Conjunts de subministradors de tòner d'ús exclusiu

Per evitar la contaminació creuada dels tòners, cada kit de tòner inclou un conjunt de subministrador de tòner.

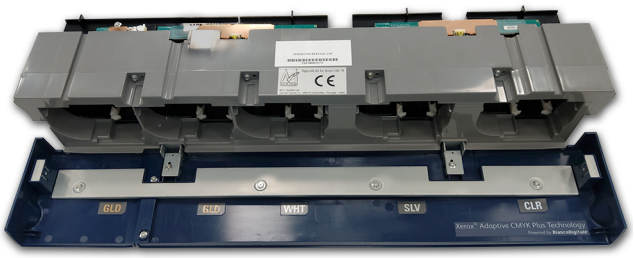

Conjunts del calaix del revelador d'ús exclusiu

Per evitar la contaminació creuada dels tòners, cada kit de tòner inclou un conjunt del calaix del revelador d'ús exclusiu.

Carro

Per emmagatzemar els kits de tòner, es proporciona un carro personalitzat.

3

Substitució del kit de tòner

Aquest capítol inclou:

- Substitució del kit de tòner 22
- Configuració dels valors de la memòria no volàtil 23
- Apagament de la impressora 24
- Extracció dels cartutxos de tòner 25
- Extracció dels cartutxos de tambor 26
- Extracció del conjunt del subministrador de tòner 27
- Substitució del conjunt del calaix del revelador 28
- Instal·lació del conjunt del calaix del revelador de substitució 29
- Instal·lació del conjunt del subministrador de tòner de substitució 30
- Reinstal·lació de cartutxos de tambor 31
- Instal·lació dels cartutxos de tòner de substitució 33
- Engegada de la impressora 34
- Avaluació de la qualitat de la impressió 35

Aquest capítol proporciona instruccions pas a pas per substituir un kit de tòner a la impressora Xerox® PrimeLink™ C9065/C9070. Abans de completar aquest procediment, assegureu-vos que la impressora s'ha configurat per admetre la tecnologia Xerox® Adaptive CMYK Plus. Per obtenir més informació, poseu-vos en contacte amb l'assistència tècnica al client de Xerox.

Substitució del kit de tòner

Nota: Utilitzeu guants per realitzar tots els procediments.

Per substituir el kit de tòner, realitzeu els procediments següents en l'ordre proporcionat.

1. Configuració dels valors de la memòria no volàtil
2. Apagament de la impressora
3. Extracció dels cartutxos de tòner
4. Extracció dels cartutxos de tambor
5. Extracció del conjunt del subministrador de tòner
6. Substitució del conjunt del calaix del revelador
7. Instal·lació del conjunt del calaix del revelador de substitució
8. Instal·lació del conjunt del subministrador de tòner de substitució
9. Reinstal·lació de cartutxos de tambor
10. Instal·lació dels cartutxos de tòner de substitució
11. Engegada de la impressora
12. Avaluació de la qualitat de la impressió

Configuració dels valors de la memòria no volàtil

Abans d'instal·lar o canviar un tòner especial, assigneu els valors de la memòria no volàtil per a cada kit de tòner.

Per assignar els valors de la memòria no volàtil per a cada kit de tòner:

1. Al tauler de control, inicieu una sessió com a administrador.
   a. Premeu el botó **d'inici/tancament** de sessió.
   b. Introduïu `admin` i toqueu **Següent**.
   c. Introduïu la contrasenya de l'administrador i toqueu **Retorn**.
2. Premeu el botó **Estat de la màquina** i toqueu la pestanya **Eines**.
3. Toqueu **Configuració del sistema**→**Opcions de serveis comuns**→**Manteniment**→**Lectura/Escriptura de la memòria no volàtil** .
4. Per especificar el codi de la memòria no volàtil 762–998, a Enllaç en cadena, al primer quadre, introduïu `762`. Al segon quadre, introduïu `998`. Toqueu **Confirma**.

   Es mostra el valor de la memòria no volàtil.
5. Al kit de tòner que s'instal·la, a Nou valor, introduïu 0–2 com calgui i toqueu **Desa**.
   Els valors dels tòners es mostren de la manera següent:
   - `0`: Negre, cian, magenta, groc
   - `1`: Daurat, blanc, platejat, transparent (kit de tòner intens)
   - `2`: Negre, cian fluorescent, magenta fluorescent, groc fluorescent (kit de tòner fluorescent)
6. Per reiniciar la impressora, toqueu **Reinicia ara**.

La impressora es reinicia i accepta el nou valor.

Nota: Si hi ha una discrepància entre la configuració de la memòria no volàtil i el kit de tòner instal·lat, es mostra un missatge d'error. Comproveu que la configuració de la memòria no volàtil és correcta per al kit de tòner instal·lat. Si es mostra el missatge d'error, comproveu que s'hagi instal·lat el kit de tòner correcte.

Apagament de la impressora

Nota: Abans d'apagar la impressora, assegureu-vos que no hi ha cap treball actiu.

1. Abans d'apagar la impressora, espereu aproximadament 60 segons per sortir del mode d'estalvi d'energia.
2. Per apagar la impressora, premeu el **botó d'engegada/apagament** al costat dret del tauler frontal superior.
3. Abans de passar al pas següent, espereu que l'indicador d'estalvi d'energia deixi de parpellejar.

   Nota: Per apagar la impressora, no utilitzeu l'interruptor d'alimentació principal.

   Atenció: Si desendolleu el cable d'alimentació amb l'alimentació principal engegada, es pot malmetre el disc dur intern de la impressora o la impressora pot funcionar incorrectament.

   Atenció: Si apagueu l'alimentació principal immediatament després d'engegar-la, es pot malmetre el disc dur intern de la impressora o la impressora pot funcionar incorrectament.

   Atenció: Si apagueu l'alimentació principal immediatament després de prémer el botó d'engegada/apagament, es pot malmetre el disc dur intern de la impressora o la impressora pot funcionar incorrectament.

   Atenció: Si apagueu l'alimentació principal durant el processament d'un treball o si l'indicador d'estalvi d'energia parpelleja, es pot malmetre el disc dur intern de la impressora o la impressora pot funcionar incorrectament.
4. Per apagar l'interruptor d'alimentació, obriu la porta frontal i premeu l'interruptor d'alimentació principal fins a la posició d'apagament.
5. Tanqueu la porta frontal.
6. Desconnecteu el cable d'alimentació de la presa de corrent a la impressora.

Extracció dels cartutxos de tòner

1. Abans de treure els cartutxos, protegiu l'àrea de treball. Col·loqueu paper a terra perquè el tòner sobrant caigui al paper.
2. Obriu la coberta de tòner a sobre de la porta frontal de la impressora.
3. Mantingueu el cartutx en posició horitzontal i eviteu tocar la part inferior del cartutx.
4. Per treure els cartutxos, subjecteu l'agafador del cartutx i estireu-lo directament cap enfora per treure'l de la impressora.

Atenció: Aneu amb compte de no vessar tòner a la roba o a l'entorn.

AVÍS: No utilitzeu una aspiradora per netejar el tòner vessat. Es poden produir explosions si el tòner omple l'aspiradora i es creen espurnes. Per netejar vessaments de tòner, utilitzeu una baieta o un drap humitejat amb detergent neutre.

Extracció dels cartutxos de tambor

Atenció: No exposeu els cartutxos de tambor a la llum solar directa o a llum intensa d'il·luminació fluorescent interior durant més de 2 minuts. Si els cartutxos dels tambors s'exposen a la llum, la qualitat de la imatge es pot deteriorar.

1. Deixeu la impressora apagada. Obriu la porta frontal.
2. Per obrir el calaix del revelador, baixeu la palanca R1-R4, subjecteu l'agafador del calaix i traieu el calaix del revelador fins al final.
3. Per treure cada cartutx del tambor, utilitzeu les anelles proporcionades als extrems del cartutx de tambor.
4. Amb cura, aixequeu cada cartutx cap amunt i cap enfora de la impressora.

5. Cobriu els cartutxos de tambor i guardeu-los en un lloc fosc i net. Els cartutxos de tambor es tornen a instal·lar posteriorment.

Extracció del conjunt del subministrador de tòner

1. Deixeu la impressora apagada i mantingueu la porta frontal oberta.
2. Per facilitar l'accés al conjunt del subministrador de tòner, feu lliscar el calaix del revelador fins a mig camí de l'interior de la impressora.
3. Per accedir al conjunt del subministrador de tòner, baixeu la porta del tòner.
4. Per extraure el conjunt del subministrador de tòner, subjecteu-lo pels dos costats i estireu-lo per treure'l.

5. Emmagatzemeu el conjunt del subministrador de tòner al carro.

Substitució del conjunt del calaix del revelador

1. Per treure el conjunt del calaix del revelador, feu lliscar el calaix del revelador fins al final.

Atenció: Aneu amb compte de no vessar tòner a la roba o a l'entorn.

2. Amb les dues mans, aixequeu el conjunt del calaix del revelador per treure'l del conjunt del raïl.

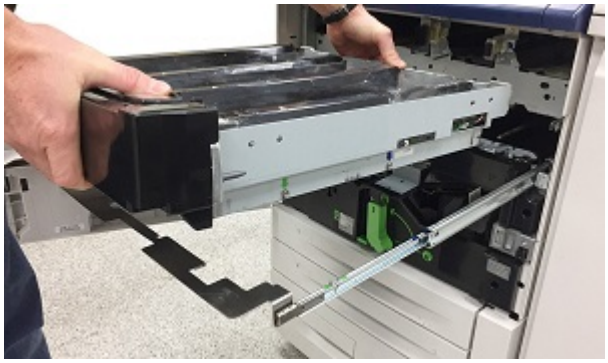

3. Col·loqueu el conjunt del calaix del revelador al carro mitjançant els raïls integrats, al mateix prestatge on es va col·locar el conjunt del subministrador del tòner corresponent.

Instal·lació del conjunt del calaix del revelador de substitució

1. Al carro, traieu el conjunt del calaix del revelador associat al kit de tòner corresponent.
2. Subjecteu el conjunt del calaix del revelador a sobre del conjunt del raïl i alineeu les guies de la fletxa al marc del calaix a les ranures del conjunt del raïl.

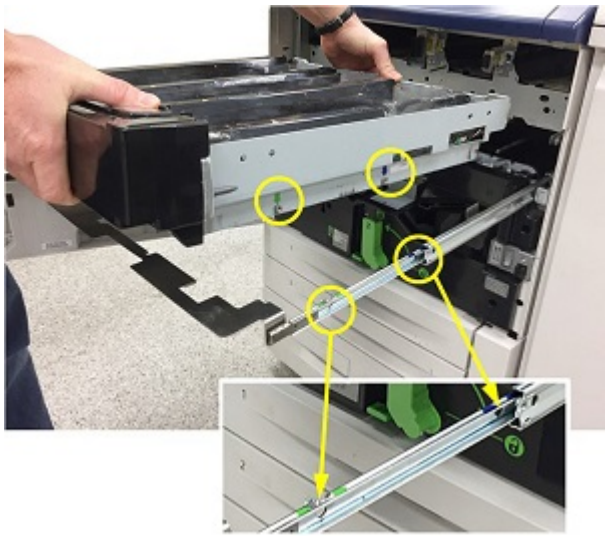

3. Baixeu el conjunt del calaix del revelador a la seva ubicació al conjunt del raïl.
4. Introduïu el calaix del revelador a la impressora fins que el calaix del revelador encaixi a la seva posició.

Consell: Un clic indica que el calaix del revelador s'ha col·locat correctament a la impressora.

Instal·lació del conjunt del subministrador de tòner de substitució

1. Per accedir fàcilment a la coberta de la impressora, traieu el conjunt del calaix del revelador uns 254 mm (10 polz.).
2. Des del carro, traieu el conjunt del subministrador de tòner del kit de tòner corresponent.
3. Obriu la porta del conjunt de tòner i, a continuació, feu lliscar el conjunt del subministrador de tòner per introduir-lo a la seva ubicació amb fermesa.

4. Tanqueu la coberta de tòner.

Reinstal·lació de cartutxos de tambor

1. Traieu el calaix del revelador completament.
2. Si utilitzeu el calaix del revelador per primera vegada, per a cada unitat del revelador, estireu cap enrere la coberta de la unitat i traieu la pestanya protectora.

3. Els calaixos del tambor s'han etiquetat per indicar la part frontal i posterior del cartutx. Alineeu la cara frontal del cartutx del tambor amb la part frontal del calaix del revelador, i col·loqueu el cartutx al calaix.

Atenció: No toqueu ni ratlleu la superfície dels cartutxos de tambor.

Atenció: Si els cartutxos dels tambors s'exposen a la llum, la qualitat de la imatge es pot deteriorar.

4. Per garantir que els cartutxos de tambor s'han col·locat correctament, premeu els dos extrems dels cartutxos de tambor.

5. Introduïu el calaix del revelador a la impressora fins que el calaix del revelador encaixi a la seva posició. Per ajustar el calaix, baixeu l'agafador del calaix i aixequeu la palanca R1–R4.

Consell: Un clic indica que el calaix del revelador s'ha col·locat correctament a la impressora.

6. Tanqueu la porta de la impressora.

Instal·lació dels cartutxos de tòner de substitució

1. Obriu la coberta de tòner a sobre de la porta frontal de la impressora.
2. Al carro, traieu els cartutxos de tòner corresponents del kit de tòner.

   Atenció: No barregeu cartutxos de tòner de diversos kits de tòner especial. Assegureu-vos que s'han instal·lat els cartutxos de tòner correctes per a cada kit. Si els cartutxos de tòner de color s'han inserit correctament, el conjunt del subministrador de tòner es contamina i caldrà una trucada de servei.

3. Per inserir cada cartutx de tòner, subjecteu el cartutx i alineeu la fletxa del cartutx amb la impressora. Introduïu el cartutx al conjunt del subministrador de tòner fins que hi encaixi amb un clic.

   Nota: Per garantir que els cartutxos de tòner s'instal·len a les posicions correctes, reviseu les etiquetes a la porta del tòner. Inseriu el cartutx de tòner del color correcte a la ubicació corresponent de la impressora.

4. Tanqueu la coberta de tòner.
5. Si el tòner es vessa, netegeu l'àrea mitjançant un drap humitejat.

Engegada de la impressora

Atenció: Si engegueu l'alimentació principal immediatament després d'apagar-la, es pot malmetre el disc dur intern de la impressora o la impressora pot funcionar incorrectament.

1. Connecteu el cable d'alimentació de la presa de corrent a la impressora.
2. Per engegar l'interruptor d'alimentació principal, obriu la porta frontal i premeu l'interruptor d'alimentació principal fins a la posició d'engegada.
3. Tanqueu la coberta frontal.
4. Per engegar la impressora, premeu el botó **d'engegada/apagament** al costat dret del tauler frontal superior.

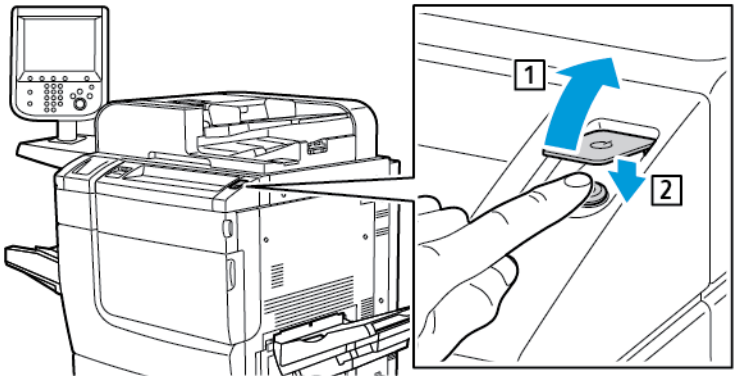

Després d'engegar la impressora, es mostra un missatge d'estat. El missatge es genera perquè el kit de tòner intens conté un cartutx inicial de tòner daurat. La qualitat d'impressió no es deteriora i podeu seguir imprimint. Quan s'instal·la un segon cartutx de tòner daurat, el missatge no es mostra.

Avaluació de la qualitat de la impressió

1. Per avaluar la qualitat de la impressió, copieu una impressió de prova i assegureu-vos que la impressió no té defectes d'impressió.
2. Utilitzeu la funció Ajusta la transferència de la imatge com calgui.

4

Manteniment

Per netejar vessaments de tòner, utilitzeu una baieta o un drap humitejat amb detergent neutre.

Atenció: Aneu amb compte de no vessar tòner a la roba o a l'entorn.

AVÍS: No utilitzeu una aspiradora per netejar el tòner vessat. Es poden produir explosions si el tòner omple l'aspiradora i es creen espurnes. Per netejar vessaments de tòner, utilitzeu una baieta o un drap humitejat amb detergent neutre.

Si necessiteu assistència per al manteniment de la impressora:

- Visiteu el lloc web de Xerox a www.support.xerox.com/support. Al camp Cerca, introduïu `PrimeLink C9065/C9070` i seleccioneu la documentació corresponent.
- Poseu-vos en contacte amb l'assistència tècnica per al client de Xerox.

5

Solució de problemes

Aquest capítol inclou:

- Solucions i problemes generals de qualitat de la impressió 40
- Gràfic de referències creuades del tòner 42

Solucions i problemes generals de qualitat de la impressió

Utilitzeu la taula següent per trobar solucions a problemes de qualitat de la impressió.

Problema	Solució
Taques, esborralls i franges: Apareixen marques fosques o clares a les impressions.	Per treure el tòner acumular al fusor, processeu un treball d'impressió de diverses pàgines en blanc. Si el problema continua, per determinar quin component causa el problema de qualitat de la imatge, imprimiu les pàgines de prova. • Si el problema només es produeix en un color, substituïu la unitat d'impressió corresponent. • Si el problema es produeix a tots els colors i apareix a totes les pàgines de prova, substituïu el fusor.
Punts o línies repetits: Apareixen punts o línies a intervals regulars a les impressions.	1 Per identificar la peça responsable de les línies o els punts repetits, mesureu els intervals entre els punts o les línies. 2 Per solucionar el problema, substituïu la peça de la impressora identificada per l'interval.
Els colors tenen un aspecte incorrecte: Els colors són erronis o tenen un aspecte totalment incorrecte.	1 Assegureu-vos que s'ha instal·lat el conjunt del subministrador de tòner correcte i el calaix del revelador. 2 Realitzeu el procediment de calibratge del color.
Els colors són massa clars o massa foscos: La densitat del color o de la impressió és massa clara, absent, o el fons és borrós.	1 Comproveu que el paper que esteu utilitzant és del tipus correcte per a la impressora, i que el paper s'ha col·locat correctament. 2 Comproveu que el paper que s'ha col·locat a la safata coincideix amb el tipus de paper seleccionat al tauler de control i al controlador d'impressió. 3 Per maximitzar la qualitat de la imatge impresa, ajusteu la configuració de **segona transferència**. 4 L'aplicació o la configuració incorrecta del controlador d'impressió poden produir problemes de qualitat d'impressió.

Problema	Solució
Falta tòner o es desprèn fàcilment: Sembla faltar tòner a la impressió, o el tòner es desprèn fàcilment.	1 Comproveu que el paper que esteu utilitzant és del tipus correcte per a la impressora, i que el paper s'ha col·locat correctament. 2 Calibreu el tipus de paper. 3 Augmenteu o reduïu la configuració de la temperatura del fusor. 4 Al tauler de control, seleccioneu un paper més pesant. **Nota:** Paper, del més lleuger al més pesant: • Paper no estucat: Normal, paper de targetes lleuger, cartolina i paper de targetes de cartolina • Paper estucat: Paper de targetes setinat lleuger, paper de targetes setinat i paper de targetes setinat de cartolina.
El missatge d'error indica que hi ha una discrepància entre la configuració de la memòria no volàtil i el kit de tòner instal·lat.	1 Comproveu que la configuració de la memòria no volàtil és correcta per al kit de tòner instal·lat. Per obtenir més informació, consulteu Configuració dels valors de la memòria no volàtil. 2 Si la configuració de la memòria no volàtil és correcta i el missatge encara es mostra, comproveu que s'hagi instal·lat el kit de tòner correcte.

Gràfic de referències creuades del tòner

Kit de tòner	Posició 1	Posició 2	Posició 3	Posició 4	Posició 5
Estàndard	Negre 1	Negre 2	Cian	Magenta	Groc
Vívid		Daurat	Blanc	Platejat	Transparent
Fluorescent	Negre 1	Negre 2	Cian fluorescent (C-fl)	Magenta fluorescent (M-fl)	Groc fluorescent (Y-fl)

xerox™