Versie 3.0
September 2013

Xerox® D110/D125/D136 Printer

Handleiding voor de gebruiker

©2013 Xerox Corporation. Alle rechten voorbehouden. Xerox® en Xerox en Beeldmerk® zijn handelsmerken van Xerox Corporation in de Verenigde Staten en/of andere landen.

FreeFlow®, SquareFold® en CentreWare® zijn handelsmerken van Xerox Corporation in de Verenigde Staten en/of andere landen. Productstatus, versiestatus en/of specificaties kunnen zonder kennisgeving worden gewijzigd.

Microsoft, Windows, Windows XP, Windows Vista, Internet Explorer en Word zijn geregistreerde handelsmerken van Microsoft Corporation in de Verenigde Staten en/of andere landen.

PANTONE® is een geregistreerd handelsmerk van Pantone, Inc. ScanFlowStore® is een geregistreerd handelsmerk van Nuance Communications, Inc.

Apple®, Macintosh®, Mac OS® en EtherTalk™ zijn handelsmerken of geregistreerde handelsmerken van Apple Inc., geregistreerd in de Verenigde Staten en/of andere landen. Er zijn elementen uit de technische gebruikersdocumentatie van Apple gebruikt met toestemming van Apple Computer, Inc.

Adobe, het Adobe-logo, Acrobat, het Acrobat-logo, Acrobat Reader, Distiller, het Adobe PDF-logo, Adobe PDF JobReady, Illustrator, InDesign en Photoshop zijn geregistreerde handelsmerken van Adobe Systems, Inc. PostScript is een geregistreerd handelsmerk van Adobe dat met de Adobe PostScript Interpreter, de Adobe-paginabeschrijvingstaal en andere Adobe-producten wordt gebruikt. Dit product wordt niet onderschreven of gesponsord door Adobe Systems, uitgever van Adobe Photoshop.

Fiery® en PrintMe® zijn geregistreerde handelsmerken van Electronics For Imaging, Inc. GBC® en AdvancedPunch™ zijn handelsmerken of geregistreerde handelsmerken van General Binding Corporation. HP, HPGL, HPGL/2 en HP-UX zijn geregistreerde handelsmerken van Hewlett-Packard Corporation. Netscape® is een geregistreerd handelsmerk van Netscape Communications. UNIX® is een geregistreerd handelsmerk van Open Group. Mozilla Firefox™ is een handelsmerk van Mozilla Foundation.

BR780

Inhoudsopgave

1 Productoverzicht....1-1
Onderdelen van het apparaat....1-1
Gebruikersinterface....1-2
Voedingsbron....1-4
Inschakelen....1-5
Uitschakelen....1-5
Energiespaarstand....1-5
De energiespaarstand afsluiten....1-6
Overzicht printserver....1-6
Invoer- en afwerkapparaten....1-6
Grote papierlade/lade 6 en 7, 8,5 x 11 inch/A4....1-7
Extra grote papierlade, 1 of 2 laden (lade 6/7)....1-7
Interfacemodule....1-8
GBC®AdvancedPunch™....1-9
Uitlegtafel....1-10
Standaardafwerkeenheid....1-10
Afwerkeenheid met katernmodule....1-11
SquareFold Trimmer-module....1-11
Standaardafwerkeenheid Plus....1-12
Afwerkeenheden van derden....1-12

2 Waar kunt u terecht voor hulp?....2-1
CD/DVD met klantendocumentatie....2-1
Klantendocumentatie voor printserver....2-1
Hulp op het internet....2-1

3 Papier en ander afdrukmateriaal....3-1
Media in lade 1, 2, 3 en 4 plaatsen....3-1
Plaatsen van papier in lade 1 en 2....3-2
Plaatsen van papier in lade 3 en 4....3-3
Plaatsen van tabbladen in lade 3 en 4....3-4
Plaatsen van voorgeboord papier in lade 1, 2, 3 en 4....3-4
Plaatsen van transparanten in lade 1-4....3-5
Plaatsen van media in optionele invoereenheden....3-6
Het plaatsen van nabewerkingsmedia in optionele afwerkeenheden....3-6
Tabbladen plaatsen met de GBC AdvancedPunch....3-6

4 Afdrukken vanaf een medium - tekst....4-1
Overzicht....4-1
Ondersteunde bestandsindelingen....4-2
Opmerkingen en beperkingen....4-2
Mediabestanden selecteren....4-3
USB-geheugenapparaat plaatsen....4-3
Instellen van afdrukopties....4-4
Afdrukopties Afdrukken vanaf een medium - tekst....4-4
Miniaturen/bestandenlijst afdrukken....4-4
5 Webapplicaties....5-1
Overzicht Webapplicaties....5-1
Toegang met toetsen die in het venster Home Functies zijn geregistreerd....5-1
6 Computerbewerkingen....6-1
Via een netwerk afdrukken....6-1
Afdrukken met de PS-printerdrivers....6-1
Afdrukken met de PCL-printerdrivers....6-1
Via het netwerk afdrukken op tabbladen....6-2
Via het netwerk afdrukken op tabbladen met de PS-printerdrivers....6-2
Via het netwerk afdrukken op tabbladen met de PCL-printerdrivers....6-3
7 Opdrachtstatus....7-1
Overzicht van opdrachtstatus....7-1
Actieve opdrachten....7-1
Voltooide opdrachten....7-2
Tabblad Beveiligde afdrukopdrachten + meer....7-2
Beveiligd afdrukken....7-2
Proefset....7-3
Uitgestelde afdruk....7-4
Kostenafdruk....7-4
8 Apparaatstatus....8-1
Apparaatstatus....8-1
Tabblad Apparaatinformatie....8-1
Tabblad Storingen....8-3
Tabblad Verbruiksartikelen....8-4
Tabblad Factureringsinformatie....8-4
Factureringsinformatie weergeven....8-4

Factureringstellers/tellers....8-4
Tellers....8-4
Factureringsinformatie gebruikersaccount....8-5
Tabblad Hulpprogramma's....8-6
Kenmerken van papier in de lade wijzigen....8-6

9 Onderhoud....9-1
Het apparaat reinigen....9-1
De buitenkant reinigen....9-2
De afdekklep en glasplaat reinigen....9-2
De invoerrollen van de AOD reinigen....9-5
Strippervingers van de fuser reinigen....9-6
Verbruiksartikelen vervangen....9-8
Verbruiksartikelen bestellen....9-8
De status van verbruiksartikelen controleren....9-9
De tonercassette vervangen....9-9
Tonerafvalcontainer vervangen....9-12

10 Problemen oplossen....10-1
Papierstoringen....10-1
Informatie over papierstoringen....10-1
Papierstoringen in het linkeronderpaneel....10-2
Papierstoringen in de handmatige invoer (lade 5)....10-3
Vastgelopen enveloppen in de handmatige invoer....10-4
Papierstoringen in lade 1-4....10-5
Papierstoringen in transporteenheid 4....10-6
Papierstoringen in 2-zijdige module 3....10-7
Papierstoringen aan de binnenkant van de hoofdeenheid....10-9
Storingscodes....10-12
Problemen met het apparaat oplossen....10-26
Basisproblemen verhelpen....10-26
Afdrukkwaliteitsproblemen....10-30
Beeld is niet zoals werd verwacht....10-34
Problemen met afdrukken oplossen....10-36
Kan niet afdrukken....10-36
Het afgedrukte resultaat is niet zoals verwacht....10-38

11 Specificaties....11-1
Afdrukspecificaties....11-1

12 Grote papierlade/lade 6 en 7, 8,5 x 11 inch/A4....12-1
Media in de grote papierlade (lade 6 en 7) plaatsen....12-1

Problemen oplossen....12-3
Papierstoringen in lade 6/7 (grote papierlade)....12-3
Papierstoringen aan de binnenkant van de grote papierlade....12-4
Papierstoringen in het linkeronderpaneel....12-5
Papierstoringen bij hendel 1a en knop 1c....12-6
Papierstoringen bij hendel 1b en knop 1c....12-8
Papierstoringen bij hendel 1d en knop 1c....12-9
Storingscodes....12-10
Specificaties van lade 6/7 (grote papierlade)....12-11

13 Extra grote papierlade, 1 of 2 laden (lade 6/7)....13-1
Briefkaartbeugel....13-1
Gebruik van de briefkaartbeugel....13-2
Media in de extra grote papierlade met 1 of 2 laden plaatsen....13-4
Papier in de extra grote papierlade (1 of 2 laden) plaatsen....13-4
Tabbladen in de extra grote papierlade (1 of 2 laden) plaatsen....13-4
Transparanten in de extra grote papierlade (1 of 2 laden) plaatsen....13-5
Voorgeboord papier in de extra grote papierlade (1 of 2 laden) plaatsen voor 1-zijdige afdrukopdrachten....13-6
Voorgeboord papier in de extra grote papierlade (1 of 2 laden) plaatsen voor 2-zijdige afdrukopdrachten....13-7
Aanpassingshendels voor scheve afdrukken....13-9
Problemen met de extra grote papierlade oplossen....13-10
Papierstoringen in de extra grote papierlade verhelpen....13-10
Papierstoringen in de laden van de extra grote papierlade....13-11
Papierstoringen bij hendel 1a en knop 1c in de extra grote papierlade....13-12
Papierstoringen bij hendel 1b en knop 1c in de extra grote papierlade....13-13
Papierstoringen bij hendel 1d en knop 1c in de extra grote papierlade....13-14
Storingscodes voor de extra grote papierlade....13-15
Specificaties van de extra grote papierlade....13-24

14 Interfacemodule (alleen D136-configuratie)....14-1
Overzicht....14-2
Bedieningspaneel....14-3
Papierbaan....14-4
Instellingen voor papierkrulling in de interfacekoelmodule....14-4
Voorinstellingen voor ontkrulling....14-4

Toetsen voor handmatige ontkrulling....14-5
Problemen oplossen....14-5
Papierstoringen verhelpen....14-5
Papierstoringen bij hendel 1a....14-5
Papierstoringen bij hendel 2a....14-7
Papierstoringen bij hendel 2b....14-8
Storingscodes....14-9

15 Uitlegtafel....15-1
Overzicht....15-1
Onderdelen identificeren....15-2
Bedieningspaneel....15-3
Bovenste opvangbak van uitlegtafel....15-3
Afdrukkenopvangbak leegmaken....15-4
Problemen oplossen....15-5
Algemene problemen....15-5
Papierstoringen verhelpen....15-5
Papierstoringen bij ingang van uitlegtafel (E1, E2 en E3)....15-5
Papierstoring in transportbaan van uitlegtafel (E4, E5 en E6)....15-6
Papierstoring in bovenste opvangbak van uitlegtafel (E7)....15-8
Papierstoring bij uitgang van uitlegtafel (E8)....15-9
Hints en tips voor gebruik van de uitlegtafel....15-10
Stroomuitval....15-10
Storingscodes....15-10
Specificaties....15-26

16 Standaardafwerkeenheid/katernmodule....16-1
Handmatige ontkrulknoppen op de afwerkeenheid....16-4
Toepassing Vouwen....16-5
Vouwtypen....16-5
Papier/tabbladen in lade 8/T1 (invoegeenheid voor naverwerking) plaatsen....16-6
Onderhoud....16-7
Verbruiksartikelen van de standaardafwerkeenheid/katernmodule....16-7
De standaardnietcassette vervangen....16-8
De nietcassette voor katernen vervangen....16-9
De afvalbak voor nietjes op de afwerkeenheid vervangen....16-11
De perforatorafvalcontainer leegmaken....16-13
Problemen met de afwerkeenheid oplossen....16-14

Papierstoringen in lade 8/T1 (invoegeenheid voor naverwerking)....16-14
Papierstoringen bij hendel 1a en knop 1c....16-15
Papierstoringen bij hendel 1d....16-17
Papierstoringen bij hendel 1b....16-18
Papierstoringen bij hendel 3b en 3d....16-19
Papierstoringen bij hendel 3e en knop 3c....16-20
Papierstoringen bij hendel 3g en knop 3f....16-21
Papierstoringen bij hendel 4b en knop 3a....16-22
Papierstoringen bij hendel 2a en knop 3a....16-23
Papierstoringen bij hendel 2b en knop 2c....16-24
Papierstoringen bij 2c, 2e, 2f en 2d....16-25
Papierstoringen bij 2d en hendel 2g....16-26
Papierstoringen bij eenheid 4 en knop 4a....16-28
Papierstoringen in de bovenste opvangbak van de afwerkeenheid....16-29
Papierstoringen in de afdrukkenopvangbak van de afwerkeenheid....16-30
Papierstoringen in de lade van de optionele katernmodule....16-30
Storingen in de nieteenheid....16-32
Nietstoringen in de standaardnietcassette....16-32
Nietstoringen in de nietcassette van de katernmodule....16-34
De standaardnietcassette opnieuw plaatsen....16-36
Storingscodes....16-38
Specificaties....16-49
Standaardafwerkeenheid/katernmodule....16-49
Optionele C-/Z-vouweenheid....16-52

17 SquareFold Trimmer-module....17-1
Overzicht....17-1
Onderdelen identificeren....17-2
Hoofdonderdelen....17-2
Papierbaan....17-3
Bedieningspaneel....17-4
Toepassing Platvouwen (SquareFold)....17-5
SquareFold-opties....17-5
Toegang tot opties voor Platvouwen....17-7
Toegang tot de SquareFold-opties voor netwerkafdrukopdrachten....17-7
Toegang tot de SquareFold-opties voor kopieeropdrachten....17-7

Snijtoepassing....17-8
Snij-opties....17-8
Richtlijnen voor snijden....17-9
Toegang tot snij-opties....17-11
Toegang tot de opties van het snijmechanisme voor netwerkafdrukopdrachten....17-11
Toegang tot de opties van het snijmechanisme voor kopieeropdrachten....17-11
Hints en tips....17-12
Paginadekkende beelden op katernen afdrukken....17-12
Deze tips volgen....17-13
Problemen oplossen....17-13
Papierstoringen verhelpen....17-13
Papierstoringen verhelpen....17-14
Papierstoringen E1/E2 verhelpen....17-14
Papierstoringen E3 verhelpen....17-16
Storingscodes....17-17
Technische gegevens....17-28
Specificaties....17-28

18 Standaardafwerkeenheid Plus....18-1
Overzicht....18-1
Afwerkeenheid....18-2
Hoofdonderdelen van de afwerkeenheid....18-2
Toepassing Vouwen....18-4
Vouwtypen....18-4
Papier/tabbladen in lade 8/T1 (invoegeenheid voor naverwerking) plaatsen....18-5
Afwerktransportmodule....18-6
Hoofdonderdelen van de afwerktransportmodule....18-6
Statuslampjes van de afwerktransportmodule....18-8
Onderhoud van de standaardafwerkeenheid Plus....18-9
Verbruiksartikelen van de standaardafwerkeenheid Plus....18-9
De standaardnietcassette vervangen....18-9
De afvalbak voor nietjes op de afwerkeenheid vervangen....18-11
De perforatorafvalcontainer leegmaken....18-13
Problemen oplossen....18-14
Papierstoringen in de afwerkeenheid....18-14
Papierstoringen in lade 8/T1 (invoegeenheid voor naverwerking)....18-14
Papierstoringen achter de linkerklep van de afwerkeenheid....18-15

Papierstoringen achter de rechterklep van de afwerkeenheid....18-19
Papierstoringen in de optionele C-/Z-vouweenheid....18-23
Papierstoringen in de afleveringszone van de afwerkeenheid....18-30
Papierstoringen in de afwerktransportmodule....18-32
Papierstoringen in zone 1....18-32
Papierstoringen in zone 2....18-33
Papierstoringen in zone 3....18-34
Papierstoringen in zone 4....18-36
Storingen in de nieteenheid....18-37
Nietstoringen in de standaardnietcassette....18-38
Storingscodes van de standaardafwerkeenheid Plus....18-39
Storingscodes van afwerkeenheid....18-39
Storingscodes van afwerktransportmodule....18-40
Storingscodes van DFA-apparaat van derden....18-44
Specificaties....18-46
Specificaties van de afwerkeenheid....18-46
Optionele C-/Z-vouweenheid....18-49
Specificaties van de afwerktransportmodule....18-49

1

Productoverzicht

Onderdelen van het apparaat

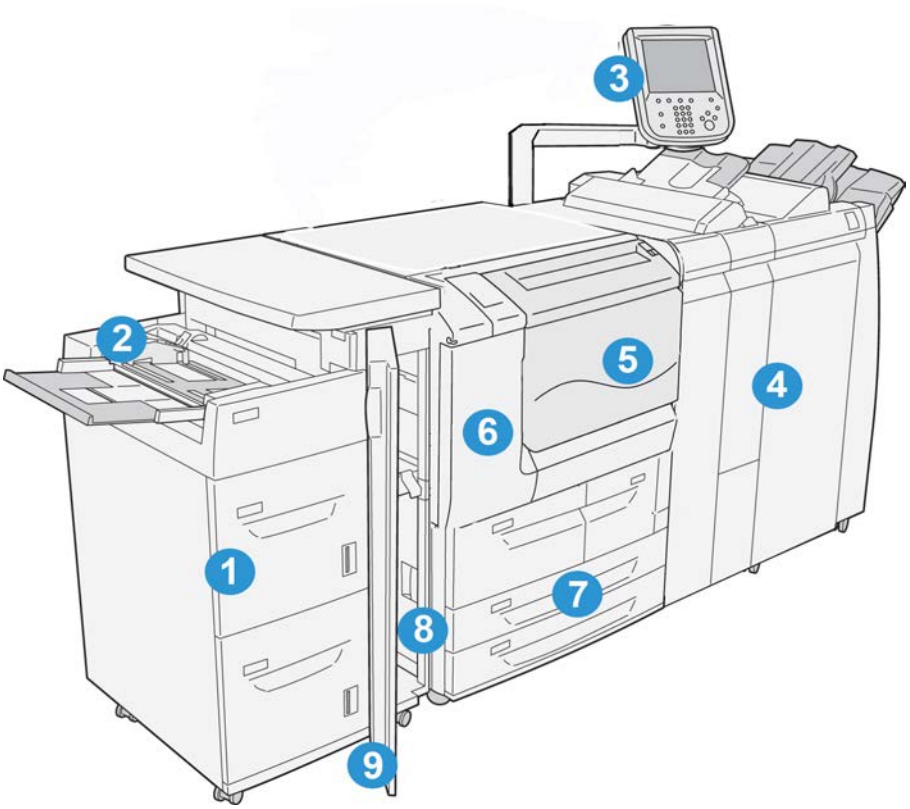

1 optionele grote papierlade (grote papierlade/lade 6 en 7)

Deze optionele invoereenheid voegt een extra capaciteit van 2000 vellen papier in Letter-formaat (8,5 x 11 inch)/A4 toe.

2 Handmatige invoer (lade 5)

De handmatige invoer, ook wel lade 5 genoemd, is geschikt voor alle soorten papier in verschillende formaten en gewichten. De lade heeft een maximale capaciteit van 250 vellen bankpostpapier van 75 g/m². Deze lade wordt vaak gebruikt voor het plaatsen van afwijkend papier, zoals zwaar papier, of andere speciale media die niet in lade 1-4 kan worden geplaatst.

3 Gebruikersinterface (UI)

De gebruikersinterface (UI) bestaat uit het bedieningspaneel en het aanraakscherm.

4 Optionele standaardafwerkeenheid

Deze optionele afwerkeenheid biedt een groot aantal afwerkopties, waaronder nieten en vouwen.

5 Vooromslag

Open deze klep om papierstoringen te verhelpen en tonerafvalcontainers te vervangen.

6 Linkerklep

Open deze klep om de tonercassette te vervangen.

7 Lade 1 - 4

Bevat het materiaal dat wordt gebruikt voor kopiëren en afdrukken.

8 Linkeronderklep

Open deze klep voor toegang tot de binnenkant van het apparaat om vastgelopen papier te verwijderen.

9 Voorklep op optionele grote papierlade

Open deze klep voor toegang tot de linkeronderklep van het apparaat om vastgelopen papier te verwijderen.

Gebruikersinterface

De gebruikersinterface is het hoofddeel waar opties worden geselecteerd, procedures worden voltooid en printerinformatie kan worden bekeken.

Nummer	Onderdeel	Functie
1	Aanraakscherm	Hier worden berichten weergegeven die nodig zijn voor de bediening, evenals toetsen voor toepassingen. U kunt het scherm zelf aanraken om instructies voor bewerkingen te geven en toepassingen in te stellen.
2	Apparaatstatus	Gebruik deze toets om de apparaatstatus, tellers en de status van de verbruiksartikelen te controleren, en om overzichten af te drukken.
3	Opdrachtstatus	Gebruik deze toets om de huidige opdracht te controleren of annuleren, opgeslagen opdrachten te controleren of afdrukken of voltooide opdrachten te controleren.
4	Home Functies	Druk op deze toets om het hoofdvenster, Home Functies, weer te geven. In het venster Home Functies worden standaard de beschikbare functietoetsen zoals Kopiëren, E-mailen, Scannen in netwerk, Opslaan in map en Verzenden uit map door de gebruikersinterface weergegeven. De systeembeheerder kan het venster Home Functies wijzigen, zodat een specifieke functie wordt weergegeven (bijvoorbeeld Kopiëren). Raadpleeg de Handleiding voor de systeembeheerder voor meer informatie.
5	Functies	Deze toets brandt wanneer de hoofdstroomvoorziening is ingeschakeld.

Nummer	Onderdeel	Functie
6	Help	Hiermee wordt het Help-systeem weergegeven
7	Kiespauze	Niet gebruikt
8	C	Laatst ingevoerde item verwijderen
9	Aantaltoetsen	Voor het invoeren van alfanumerieke gegevens
10	Toets Onderbreken	Gebruik deze toets om een kopieer- of afdrukopdracht in uitvoering te onderbreken en het apparaat stop te zetten om een andere opdracht te verwerken. Tijdens de Modus Onderbreken brandt de toets Onderbreken. Als u nogmaals op de toets Onderbreken drukt, wordt de Modus Onderbreken afgesloten en de onderbroken opdracht hervat.
11	Start	Gebruik deze toets om bepaalde functies uit te voeren, zoals een document scannen.
12	Stop	Gebruik deze knop om de huidige opdracht of communicatie tijdelijk stop te zetten.
13	Alle wissen	Selecteer deze toets om alle selecties terug te zetten op de standaardwaarden. Het apparaat keert terug naar dezelfde staat als het moment van inschakeling.
14	Toets Energiespaarstand	Wanneer het apparaat een tijdje niet wordt gebruikt, wordt de modus Energiespaarstand ingeschakeld om het stroomverbruik te reduceren. Wanneer de modus Energiespaarstand actief is, brandt de toets Energiespaarstand. Druk op deze toets om de modus Energiespaarstand te verlaten.
15	Aan-/afmelden	Deze toets brandt wanneer een gebruiker in de modus Systeembeheerder, Verificatie of Accountadministratie is aangemeld. Druk op deze toets om het scherm voor de invoer van de Gebruikers-ID weer te geven, teneinde de modus Systeembeheerder, Verificatie of Accountadministratie te openen. U drukt ook op deze toets om deze modi te verlaten.
16	Functietoetsen	Gebruik deze opties voor naar de diverse functievensters te gaan, waar u een keuze uit functies kunt maken. Hier vindt u onder meer de opties Kopiëren, Scannen in netwerk en Opslaan op USB-medium.
17	Veld Aanmelden	Dit gebied toont de gebruiker die op dit moment is aangemeld. Selecteer deze optie voor aanmelding in de modi Systeembeheerder, Verificatie of Accountadministratie.
18	Veld Bericht	Dit gebied geeft berichten aan de gebruiker weer.

Voedingsbron

Het apparaat wordt geleverd met aan/uit-schakelaar en hoofdschakelaar.

Inschakelen

Na het inschakelen moet het apparaat ongeveer 3 minuten opwarmen voordat u kunt beginnen met het maken van kopieën.

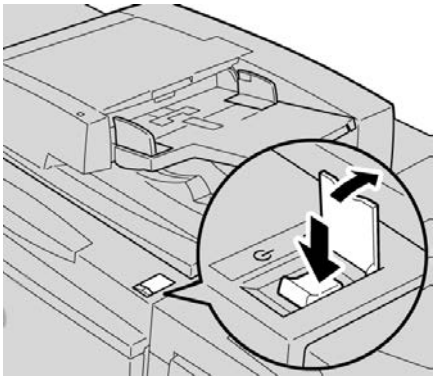

1. Open het klepje.
2. Zet de aan/uit-schakelaar in de aan-stand.

   Het bericht Even geduld a.u.b... geeft aan dat het apparaat bezig is met opwarmen. Het apparaat kan tijdens het opwarmen niet worden gebruikt.

Uitschakelen

Voordat u de stroomvoorziening uitschakelt, zorgt u dat het verwerken, kopiëren en afdrukken van alle opdrachten is voltooid en dat het gegevenslampje niet brandt.

1. Druk de aan/uit-schakelaar bovenop de printer in de rechtopstand (I). De printer wordt hiermee uitgeschakeld.
2. Als u door wilt gaan met het uitschakelen van de hoofdstroomvoorziening, zorgt u dat het aanraakscherm blanco is en de energiespaarstandknop niet brandt.
3. Open het voorpaneel.
4. Druk de hoofdschakelaar in de stand [0] om de hoofdvoeding uit te schakelen. Het lampje van de hoofdstroomvoorziening op het bedieningspaneel gaat nu uit.
5. Sluit het voorpaneel.

Energiespaarstand

OPMERKING

De termen Laag stroomverbruik en Energiespaarstand worden synoniem aan elkaar gebruikt.

De functie Energiespaarstand heeft twee modi:

- Laag stroomverbruik: als het apparaat een vooraf ingestelde periode inactief is, wordt de modus Laag stroomverbruik ingeschakeld.

- Slaapstand: als het apparaat vervolgens een vooraf ingestelde periode inactief in de modus Laag stroomverbruik heeft gestaan, wordt de slaapstand ingeschakeld.

Dit zijn twee voorbeelden:

- Als de modus Laag stroomverbruik is ingesteld op 15 minuten en de Slaapstand op 60 minuten, wordt de Slaapstand geactiveerd na 60 minuten van totale inactiviteit, niet 60 minuten nadat de modus Laag stroomverbruik wordt ingeschakeld.
- Als de modus Laag stroomverbruik is ingesteld op 15 minuten en de Slaapstand is ingesteld op 20 minuten, wordt de Slaapstand geactiveerd 5 minuten nadat de modus Laag stroomverbruik is ingeschakeld.

Als u als beheerder bent aangemeld, kunt u de tijdperioden voor zowel de modus Laag stroomverbruik als de Slaapstand instellen via **Hulpprogramma's > Systeeminstellingen > Instellingen veelgebruikte functies > Instellingen energiespaarstand**.

De energiespaarstand afsluiten

1. Druk op **Energiespaarstand** of
2. Verzend een afdrukopdracht naar het apparaat.

Overzicht printserver

Een van de volgende printservers is mogelijk beschikbaar en kan met uw apparaat worden gebruikt:

- Xerox® FreeFlow®-printserver
- Xerox® EX-printserver, aangedreven door Fiery®

OPMERKING

Voor meer gedetailleerde informatie over uw specifieke afdrukmechanisme raadpleegt u de meegeleverde documentatie.

Invoer- en afwerkapparaten

Er zijn uiteenlopende optionele invoer- en afwerkeenheden voor uw apparaat verkrijgbaar. Deze apparaten worden op de volgende pagina's kort beschreven, samen met waar u specifieke informatie over elk apparaat kunt vinden.

Grote papierlade/lade 6 en 7, 8,5 x 11 inch/A4

De grote papierlade met twee laden (grote papierlade/lade 6 en 7) biedt een extra capaciteit van 4000 vellen papier met formaat 8,5 x 11 inch of A4. Elke lade biedt ruimte voor 2000 vellen (van 16 lb. bankpostpapier tot 80 lb. omslagen/52 g/m² tot 216 g/m²).

Extra grote papierlade, 1 of 2 laden (lade 6/7)

De extra grote papierlade is beschikbaar in een uitvoering met 1 of 2 laden. De extra grote papierlade voert een verscheidenheid aan papierformaten in, waaronder standaard en extra groot papier tot 13 x 19,2 in/330,2 x 488 mm. Elke lade biedt ruimte voor 2000 vellen.

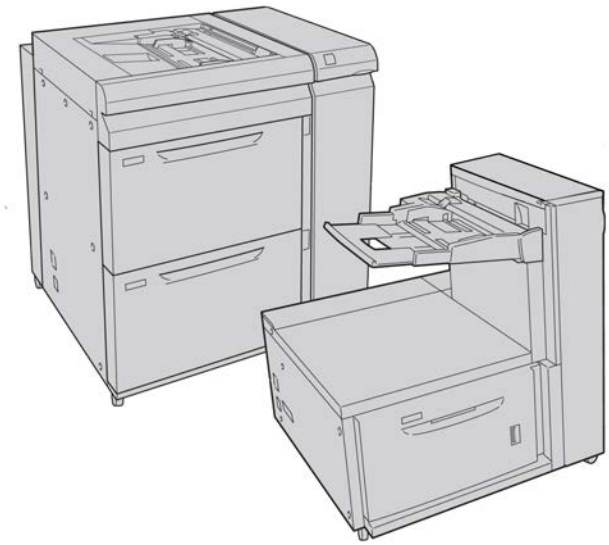

Interfacemodule

Met veel afwerkeenheden hebt u de interfacemodule nodig. Deze module zorgt voor de communicatie en verschaft een papierbaan tussen het afdrukmechanisme en (een) aangesloten afwerkeenheid/afwerkeenheden.

GBC®AdvancedPunch™

De GBC AdvancedPunch kan op diverse optionele afwerkingsaccessoires worden aangesloten.

De GBC AdvancedPunch biedt hoogwaardige afwerkopties voor uw afdrukken door het perforeren van A4-documenten (8,5 x 11 inch), waardoor diverse inbindstijlen mogelijk zijn. U kunt bijvoorbeeld 19 tot 32 gaatjes perforeren in media van 8,5 x 11 inch. Voor A4-media is het perforeren van 21 tot 47 gaatjes mogelijk.

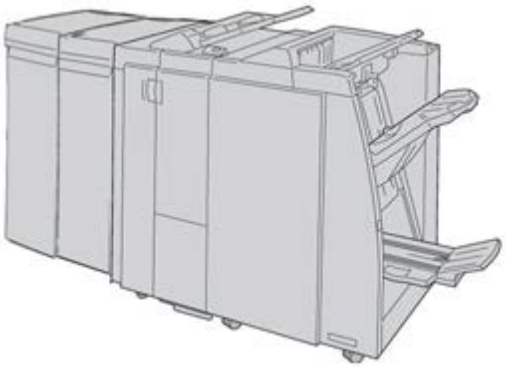

OPMERKING

De GBC AdvancedPunch wordt hier weergegeven met de vereiste interfacemodule en de optionele katernmodule en de optionele C/Z-vouweenheid. De GBC AdvancedPunch wordt hier weergegeven met de vereiste interfacekoelmodule en de optionele katernmodule en de optionele C/Z-vouweenheid. De GBC AdvancedPunch wordt hier weergegeven met de vereiste interfacemodule of de interfacekoelmodule (afhankelijk van de configuratie van het apparaat); en ook de optionele katernmodule en de optionele C/Z-vouweenheid zijn weergegeven.

Informatie over dit apparaat vindt u op de cd met klantdocumentatie die bij het accessoire werd geleverd. Deze documentatie kan ook worden gedownload van www.xerox.com. Typ op de website de productnaam van het apparaat in het veld Zoeken en selecteer de koppeling Gebruikersdocumentatie.

Uitlegtafel

De uitlegtafel is een optionele afwerkeenheid met stapel- en staffelfunctionaliteit voor de aflevering in een afdrukkenopvangbak.

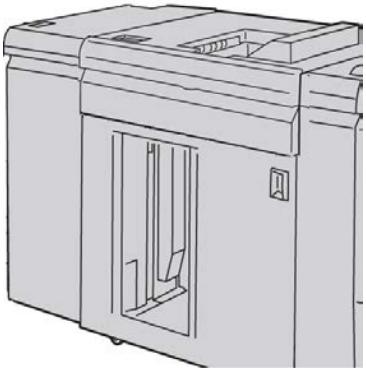

Standaardafwerkeenheid

Deze afwerkeenheid beschikt over een grote verscheidenheid aan afwerk-/vouwopties.

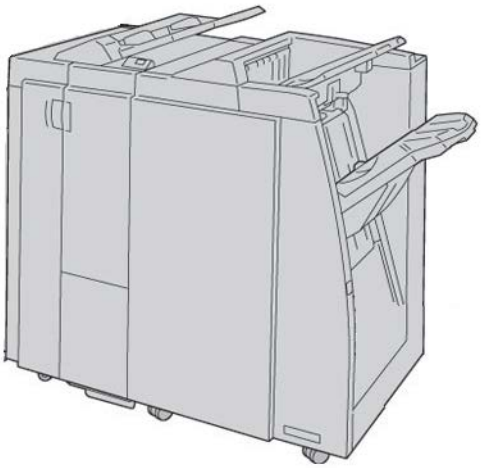

Afwerkeenheid met katernmodule

Deze afwerkeenheid beschikt over een grote verscheidenheid aan afwerk-/vouwopties.

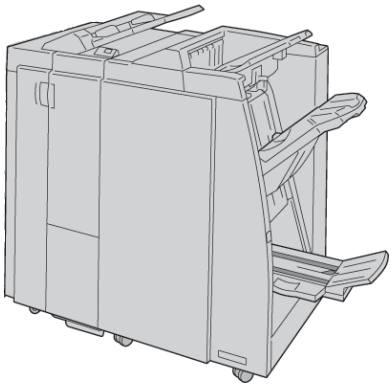

SquareFold Trimmer-module

De SquareFold Trimmer-module is een optionele afwerkeenheid die wordt gebruikt in combinatie met een afwerkeenheid die een katernmodule bevat.

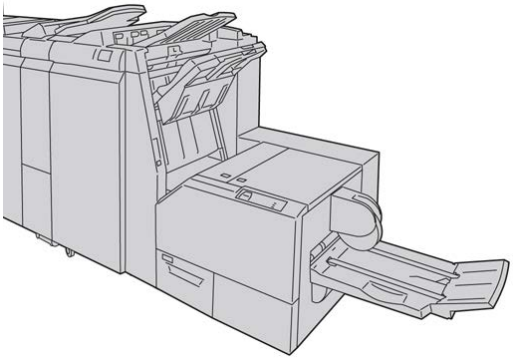

Standaardafwerkeenheid Plus

De standaardafwerkeenheid Plus fungeert als een interface om het papier te transporteren tussen het afdrukmechanisme en een DFA-apparaat van derden dat op het apparaat is aangesloten.

OPMERKING

De standaardafwerkeenheid Plus vereist de interfacemodule. De standaardafwerkeenheid Plus vereist de interfacekoelmodule.De standaardafwerkeenheid Plus vereist de interfacemodule of de interfacekoelmodule (afhankelijk van uw apparaat en configuratie).

Afwerkeenheden van derden

Er zijn aanvullende DFA-apparaten (Document Finishing Architecture) van andere leveranciers beschikbaar. Raadpleeg altijd de richtlijnen voor afwerkoplossingen en/of neem contact op met de Xerox-vertegenwoordiger voor meer informatie.

OPMERKING

Voor alle DFA-apparaten van derden is de interfacemodule EN de standaardafwerkeenheid Plus nodig.

2

Waar kunt u terecht voor hulp?

CD/DVD met klantendocumentatie

Wij bevelen u aan alle klantendocumentatie af te drukken en dicht bij het apparaat te bewaren.

U vindt de klantendocumentatie op uw cd/dvd met klantendocumentatie. De cd/dvd met klantendocumentatie is met het apparaat meegeleverd.

Klantendocumentatie voor printserver

Ondersteunende klantendocumentatie voor uw printserver staat op een cd/dvd die bij de printserver wordt geleverd. U of uw systeembeheerder moet deze documenten na de installatie afdrukken.

Hulp op het internet

Xerox op het internet: voor systeemondersteuning, hulp voor gebruikers, klantendocumentatie en technische ondersteuning gaat u naar www.xerox.com en klikt u op de koppeling **Neem contact met ons op** voor specifieke contactinformatie/telefoonnummers in uw land.

OPMERKING

U verkrijgt de meest recente updates van de klantendocumentatie voor uw product via www.xerox.com. Zorg dat regelmatig op deze website kijkt wat de meest recente informatie over uw product is.

Houd het serienummer van het apparaat bij de hand als u gaat bellen. Het serienummer van het apparaat wordt op het tabblad Apparaatinformatie weergegeven: **Apparaatstatus > Apparaatinformatie**.

3

Papier en ander afdrukmateriaal

Media in lade 1, 2, 3 en 4 plaatsen

De volgende informatie is van toepassing op lade 1-4:

Lade 1 en 2

- Lade 1 en 2 zijn identiek
- Alleen media van 8,5 x 11 inch/A4 mag in lade 1 en 2 worden geplaatst
- Beide laden zijn geschikt voor media met een gewicht tussen 52 g/m² en 216 g/m²
- Lade 1 heeft een capaciteit van 1100 vel
- Lade 2 heeft een capaciteit van 1600 vel
- De media moet in de laden worden geplaatst met de lange kant eerst (LKE)

Lade 3 en 4

- Het papierformaat voor in lade 3 en 4 kan worden aangepast
- Beide laden zijn geschikt voor media met formaten tussen A5 - 140 x 182 mm (5,5 x 7,2 inch) - en SRA3 - 330 x 488 mm (13,0 x 19,2 inch)
- Beide laden zijn geschikt voor media met een gewicht tussen 52 g/m² en 216 g/m²
- Elke lade heeft een capaciteit van 550 vel
- U kunt het papier in de richting Lange kant eerst (LKE)/staand of Korte kant eerst (KKE)/liggend plaatsen

Plaatsen van papier in lade 1 en 2

OPMERKING

Er kan een papierstoring optreden indien de lade wordt geopend terwijl er vanuit deze lade papier wordt ingevoerd.

1. Selecteer het gewenste papier voor de afdrukopdracht.
2. Trek de lade langzaam naar buiten tot deze niet verder kan.
3. Open het pak papier met de verpakkingsnaad naar boven.
4. Waaier de vellen uit voordat u ze in de lade plaatst.
5. Lijn de rand van het papier uit tegen de LINKER-kant van de lade.

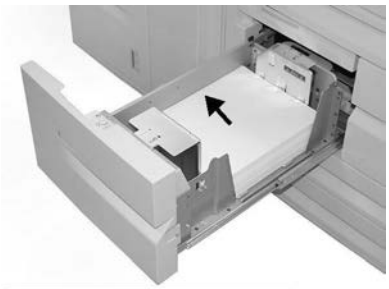

Het papier moet in de richting Lange kant eerst (LKE)/staand worden geplaatst.

6. Duw de lade voorzichtig naar binnen tot deze niet verder kan.

   Als de systeembeheerder het scherm Papierlade-instellingen heeft ingeschakeld, wordt dit scherm in de gebruikersinterface weergegeven.

7. Als er wijzigingen zijn doorgevoerd voor de papierlade, selecteert u **Instellingen wijzigen**; zo niet, ga dan verder met de volgende stap.
   a) Geef de gewenste keuzes op voor **Papiersoort/papiergewicht**, **Papierformaat** en **Papierkleur**.
   b) Voer indien nodig de gewenste wijzigingen door voor de papierkrul- en uitlijningscorrectie.

      OPMERKING

      Raadpleeg de Handleiding voor de systeembeheerder voor gedetailleerde informatie over de opties voor papierkrul- en uitlijningscorrectie.

   c) Selecteer **Opslaan** tot u terugkeert in het venster met lade-instellingen.
8. Selecteer **Bevestigen** om het venster te sluiten.

Plaatsen van papier in lade 3 en 4

OPMERKING

Er kan een papierstoring optreden indien de lade wordt geopend terwijl er vanuit deze lade papier wordt ingevoerd.

1. Selecteer het gewenste papier voor de afdrukopdracht.
2. Trek de lade langzaam naar buiten tot deze niet verder kan.
3. Open het pak papier met de verpakkingsnaad naar boven.
4. Waaier de vellen uit voordat u ze in de lade plaatst.
5. Lijn de rand van het papier uit tegen de LINKER-kant van de lade.

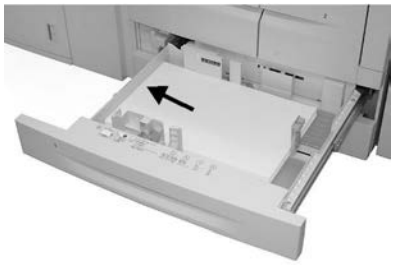

U kunt het papier in de richting Lange kant eerst (LKE)/staand of Korte kant eerst (KKE)/liggend plaatsen.

6. Stel de papiergeleiders af door de ontgrendeling in de geleider in te drukken en de randgeleider voorzichtig te verplaatsen tot deze de rand van het papier in de lade nét raakt.

   Plaats geen papier boven de MAX-lijn op de achterste randgeleider.

7. Duw de lade voorzichtig naar binnen tot deze niet verder kan.

   Als de systeembeheerder het scherm Papierlade-instellingen heeft ingeschakeld, wordt dit scherm in de gebruikersinterface weergegeven.

8. Als er wijzigingen zijn doorgevoerd voor de papierlade, selecteert u **Instellingen wijzigen**; zo niet, ga dan verder met de volgende stap.
   a) Geef de gewenste keuzes op voor **Papiersoort/papiergewicht**, **Papierformaat** en **Papierkleur**.
   b) Voer indien nodig de gewenste wijzigingen door voor de papierkrul- en uitlijningscorrectie.

      OPMERKING

      Raadpleeg de Handleiding voor de systeembeheerder voor gedetailleerde informatie over de opties voor papierkrul- en uitlijningscorrectie.

   c) Selecteer **Opslaan** tot u terugkeert in het venster met lade-instellingen.

9. Selecteer **Bevestigen** om het venster te sluiten.

Plaatsen van tabbladen in lade 3 en 4

1. Selecteer het gewenste papier voor de afdrukopdracht.
2. Trek de lade langzaam naar buiten tot deze niet verder kan.
3. Waaier de tabbladen uit voordat u ze in de lade plaatst.
4. Plaats het tabblad tegen de RECHTER-kant van de lade met de te kopiëren of te bedrukken zijde naar beneden gericht.

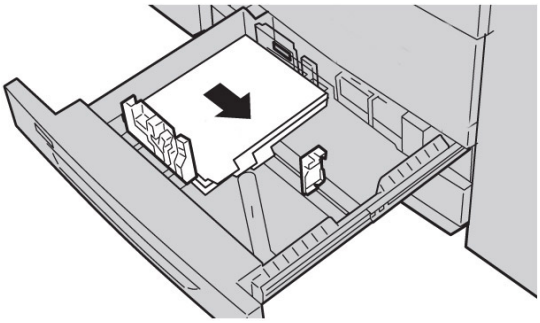

OPMERKING

Tabbladen kunnen met de lange of korte kant eerst worden ingevoerd (staand of liggend).

5. Stel de papiergeleiders af door de ontgrendeling in de geleider in te drukken en de randgeleider voorzichtig te verplaatsen tot deze de rand van het papier in de lade nét raakt.

   Plaats geen papier boven de MAX-lijn op de achterste randgeleider.

6. Duw de lade voorzichtig naar binnen tot deze niet verder kan.

   Als de systeembeheerder het scherm Papierlade-instellingen heeft ingeschakeld, wordt dit scherm in de gebruikersinterface weergegeven.

7. Als er wijzigingen zijn doorgevoerd voor de papierlade, selecteert u **Instellingen wijzigen**; zo niet, ga dan verder met de volgende stap.
   a) Geef de gewenste keuzes op voor **Papiersoort/papiergewicht**, **Papierformaat** en **Papierkleur**.
   b) Voer indien nodig de gewenste wijzigingen door voor de papierkrul- en uitlijningscorrectie.

      OPMERKING

      Raadpleeg de Handleiding voor de systeembeheerder voor gedetailleerde informatie over de opties voor papierkrul- en uitlijningscorrectie.

   c) Selecteer **Opslaan** tot u terugkeert in het venster met lade-instellingen.
8. Selecteer **Bevestigen** om het venster te sluiten.

Plaatsen van voorgeboord papier in lade 1, 2, 3 en 4

1. Selecteer het gewenste papier voor de afdrukopdracht.

2. Trek de lade langzaam naar buiten tot deze niet verder kan.
3. Open het pak papier met de verpakkingsnaad naar boven.
4. Waaier de vellen uit voordat u ze in de lade plaatst.
5. Lijn de rand van het voorgeboorde papier uit tegen de LINKER-kant van de lade.

   Lijn het papier zodanig uit, dat de openingen zich aan de linkerkant van de lade bevinden, en zorg dat het papier in LKE-richting wordt geplaatst.
6. Stel de papiergeleiders af door de ontgrendeling in de geleider in te drukken en de randgeleider voorzichtig te verplaatsen tot deze de rand van het papier in de lade nét raakt.

   Plaats geen papier boven de MAX-lijn op de achterste randgeleider.
7. Duw de lade voorzichtig naar binnen tot deze niet verder kan.

   Als de systeembeheerder het scherm Papierlade-instellingen heeft ingeschakeld, wordt dit scherm in de gebruikersinterface weergegeven.
8. Als er wijzigingen zijn doorgevoerd voor de papierlade, selecteert u **Instellingen wijzigen**; zo niet, ga dan verder met de volgende stap.
   a) Geef de gewenste keuzes op voor **Papiersoort/papiergewicht**, **Papierformaat** en **Papierkleur**.
   b) Voer indien nodig de gewenste wijzigingen door voor de papierkrul- en uitlijningscorrectie.

      OPMERKING

      Raadpleeg de Handleiding voor de systeembeheerder voor gedetailleerde informatie over de opties voor papierkrul- en uitlijningscorrectie.

   c) Selecteer **Opslaan** tot u terugkeert in het venster met lade-instellingen.
9. Selecteer **Bevestigen** om het venster te sluiten.

Plaatsen van transparanten in lade 1-4

1. Selecteer het gewenste papier voor de afdrukopdracht.
2. Trek de lade langzaam naar buiten tot deze niet verder kan.
3. Waaier de transparanten uit zodat ze niet aan elkaar blijven plakken voordat u ze in de lade plaatst.
4. Plaats transparanten op een kleine stapel papier met hetzelfde formaat en lijn de randen van de transparanten met de verwijderbare strip uit tegen de LINKER-rand van de lade, met de te kopiëren of af te drukken zijde omlaag.

   OPMERKING

   - Plaats niet meer dan 100 transparanten tegelijkertijd in een papierlade.
   - Transparanten kunnen met de lange of korte kant eerst worden ingevoerd (staand of liggend).
   - Plaats de transparanten niet boven de maximale vullijn, die op de lade wordt aangegeven.
5. Bij het plaatsen van transparanten in lade 3 of 4 past u de papiergeleiders zodanig aan dat ze de randen van het materiaal in de lade licht raken.

6. Duw de lade voorzichtig naar binnen tot deze niet verder kan.

   Als de systeembeheerder het scherm Papierlade-instellingen heeft ingeschakeld, wordt dit scherm in de gebruikersinterface weergegeven.

7. Als er wijzigingen zijn doorgevoerd voor de papierlade, selecteert u **Instellingen wijzigen**; zo niet, ga dan verder met de volgende stap.
   a) Geef de gewenste keuzes op voor **Papiersoort/papiergewicht**, **Papierformaat** en **Papierkleur**.
   b) Voer indien nodig de gewenste wijzigingen door voor de papierkrul- en uitlijningscorrectie.

      OPMERKING

      Raadpleeg de Handleiding voor de systeembeheerder voor gedetailleerde informatie over de opties voor papierkrul- en uitlijningscorrectie.

   c) Selecteer **Opslaan** tot u terugkeert in het venster met lade-instellingen.
8. Selecteer **Bevestigen** om het venster te sluiten.

Plaatsen van media in optionele invoereenheden

Raadpleeg het hoofdstuk voor informatie en instructies over het plaatsen van media in optionele invoereenheden.

Het plaatsen van nabewerkingsmedia in optionele afwerkeenheden

Raadpleeg het hoofdstuk met informatie over het plaatsen van nabewerkingsmedia in optionele afwerkeenheden.

Tabbladen plaatsen met de GBC AdvancedPunch

Wanneer de optionele GBC AdvancedPunch is aangesloten op uw apparaat, worden tabbladen anders in papierladen geplaatst. Zie voor informatie over het plaatsen van media in de papierladen (wanneer een GBC AdvancedPunch is aangesloten) de klantendocumentatie bij de GBC AdvancedPunch.

4

Afdrukken vanaf een medium - tekst

Dit hoofdstuk beschrijft de basisprocedures en functies van Afdrukken vanaf een medium - tekst wanneer het optionele USB-activeringspakket is geïnstalleerd.

Overzicht

Na installatie van het USB-activeringspakket kan het apparaat PDF-, TIFF- en XPS-documentbestanden ophalen en afdrukken. Deze toepassing wordt Afdrukken vanaf medium genoemd. Wanneer er een USB-geheugenapparaat op het apparaat is aangesloten, kan het apparaat de gegevens afdrukken die op het USB-geheugenapparaat zijn opgeslagen. In de toepassing Afdrukken vanaf medium is ook de modus **Afdrukken vanaf medium - tekst** opgenomen. Hiermee worden gegevens afgedrukt die in tekstformaat zijn opgeslagen. In deze modus is ook een indexafdruk opgenomen, waarop een lijst met in deze modus opgehaalde bestanden wordt afgedrukt.

Zorg dat u een back-up van uw gegevens op een medium maakt. Gegevens die op media zijn opgeslagen, kunnen om de volgende redenen verloren of beschadigd raken:

- Bij het in-/uitschakelen van het apparaat of het aansluiten/verwijderen van het USB-geheugenapparaat
- Bij het ontvangen van het effect van elektrische ruis of elektrische ontlading
- Wanneer er een storing of reparatie optreedt
- Schade als gevolg van een natuurramp

Ondersteunde bestandsindelingen

U kunt de volgende bestandsindelingen gebruiken:

- PDF - PDF 1.3 of later

  Extensie: pdf
- TIFF - Grijsschaal 4 bits/8 bits ongecomprimeerd, 8 bits/24 bits JPEG gecomprimeerd, MH/MMR gecomprimeerd

  Extensie: tif
- XPS-bestanden

  Extensie: xps

  - Als het medium uit meer dan 900 mappen bestaat, herkent het apparaat de mappen mogelijk niet goed.
  - U kunt PDF- of TIFF-bestanden niet afdrukken als ze in mappen zijn opgeslagen.
  - PDF-bestanden die op een MAC OS zijn opgeslagen, kunnen niet op het scherm worden weergegeven en niet worden afgedrukt.
  - Als er tekens in de bestandsnaam staan die niet door het apparaat worden ondersteund, wordt de bestandsnaam niet op het scherm weergegeven.
  - Er kunnen maximaal 255 tekens als bestandsnaam worden toegevoegd.

Opmerkingen en beperkingen

De volgende opmerkingen en beperkingen zijn toepassing op het gebruik van de functie Afdrukken vanaf een medium - tekst:

- De afdruksnelheid is afhankelijk van het formaat en het aantal bestanden op het USB-geheugenapparaat.
- Voordat u documentbestanden gaat opslaan, dient u het medium met een computer te formatteren. In de modus Afdrukken vanaf een medium - tekst worden er alleen bestanden afgedrukt uit de basismap van het USB-geheugenapparaat. Een bestand of mapnaam kan worden herkend, ook als de naam uit meer dan 8 tekens bestaat.
- U mag niet meerdere USB-geheugenapparaten tegelijkertijd op het apparaat aansluiten.
- Het apparaat biedt geen ondersteuning aan bepaalde types USB-geheugenapparaten, zoals USB-sticks met een coderingsfunctie of die uit meerdere partities bestaan.
- U mag het USB-geheugenapparaat niet aansluiten of verwijderen wanneer het apparaat nog bezig is met het ophalen of afdrukken van de gegevens, of tijdens toegang tot het USB-geheugenapparaat.

Mediabestanden selecteren

1. Steek het USB-geheugenapparaat in de USB-geheugensleuf op het bedieningspaneel van de printer.
2. Druk op de knop **Home Functies**.
3. Selecteer **Afdrukken vanaf een medium - tekst**.

   U mag het USB-geheugenapparaat niet verwijderen terwijl het apparaat bezig is met het ophalen van bestanden.

   De indexnummers 001 tot en met 900 worden automatisch aan de opgehaalde bestanden toegewezen.
4. Wanneer de bestanden zijn opgehaald, selecteert u de bestanden met behulp van **Alle selecteren**, **In lijst selecteren**, **Bereik selecteren** of **Miniaturen/bestandenlijst afdrukken**.

   Met de optie Miniaturen/bestandenlijst afdrukken wordt er een lijst met de geselecteerde bestanden in het USB-station afgedrukt, waarin de indexnummers automatisch zijn toegewezen. Het selectievakje Miniaturen/bestandenlijst afdrukken wordt ingeschakeld wanneer er bepaalde papierinvoer wordt geselecteerd.
5. Als de bestanden eenmaal zijn geselecteerd, stelt u de afdrukopties in op het tabblad **Afdrukken vanaf een medium - tekst** en **Geavanceerde instellingen**.

   Afhankelijk van het type bestanden dat op het USB-geheugenapparaat is opgeslagen of de configuratie van de directory, is het mogelijk dat niet alle geselecteerde bestanden worden afgedrukt.

USB-geheugenapparaat plaatsen

1. Steek het USB-geheugenapparaat in de USB-geheugensleuf op het bedieningspaneel.
2. Het scherm USB-apparaat gedetecteerd verschijnt. Selecteer een van de volgende opties:
   - Opslaan op USB
3. U ontvangt een van de volgende reacties:
   - Het scherm **USB-apparaat gedetecteerd** verschijnt.
   - Het scherm **Opslaan op USB-medium** verschijnt.
   - Het scherm **Afdrukken vanaf een medium - tekst** verschijnt.
   - Het scherm verandert niet.

4. Selecteer **Afdrukken vanaf een medium - tekst** in het scherm **Home Functies**.

Instellen van afdrukopties

U kunt de afdrukopties instellen op het tabblad Afdrukken vanaf een medium - tekst.

Afdrukopties Afdrukken vanaf een medium - tekst

Tabblad	Onderdeel	Waarde instellen
	Aantal	Specificeer met het numerieke toetsenbord het aantal afdrukken tussen 1 en 999.
Afdrukken vanaf medium - tekst	Papierinvoer	Automatische papierselectie, lade 1 - 5 Selecteer Auto of een lade waarin een van de volgende papierformaten is geplaatst: A3, B4, A4, A4 korte kant eerst (KKE), B5, B5 KKE, A5, A5 KKE, 8,5 x 11 inch, 8,5 x 11 inch KKE, 8,5 x 14 inch, 11 x 17 inch Bij het selecteren van Auto wordt automatisch een papierlade met het formaat van het originele document geselecteerd. Het document wordt in het origineelformaat afgedrukt. Als de gewenste lade niet wordt weergegeven, selecteert u Meer. Op het weergegeven scherm selecteert u de lade die u wilt gebruiken. Als u Meer en dan Lade selecteert, kunt u daarna Lade, Papierformaat en Papiersoort kiezen. Papierformaat A3, B4, A4, A4 KKE, B5, B5 KKE, A5, A5 KKE, 8,5 x 11 inch, 8,5 x 11 inch KKE, 8 x 14 inch, 11 x 17 inch Papiersoort Selecteer de papiersoort die u wilt gebruiken in de lijst.
	2-zijdig afdrukken	Uit, Omslaan lange kant, Omslaan korte kant
	Pagina's per zijde	Uit, 2-op-1 / 4-op-1
Geavanceerde instel-lingen	Bitmap gladmaken	Uit, Aan

Miniaturen/bestandenlijst afdrukken

De modus Afdrukken vanaf een medium - tekst zorgt voor het afdrukken van de bestandsnamen (maximaal 2 regels en 100 tekens), de data waarop de documenten op het USB-geheugenapparaat werden opgeslagen en het totale aantal bestanden.

Voor Miniaturen/bestandenlijst afdrukken kan alleen het aantal afdrukken met behulp van het numerieke toetsenbord worden ingesteld, binnen een bereik van 1 en 999 sets.

Bij het selecteren van Miniaturen/bestandenlijst afdrukken gelden de volgende beperkingen:

Item instellen	Waarde
Papierinvoer	Papierlade 1 - 5 In de geselecteerde papierlade moet een van de volgende papierformaten zijn geplaatst: A3, A4, A4 KKE, 8,5 x 11 inch of 8,5 x 11 inch KKE
2-zijdig afdrukken	Uit
Pagina's per zijde	Niet beschikbaar

5

Webapplicaties

Overzicht Webapplicaties

Webapplicaties is een functie waarmee u via een netwerk toegang krijgt tot webapplicaties en de browser op het apparaat gebruikt om gegevens weer te geven en op te slaan.

1. Selecteer **Home Functies**.
2. Selecteer **Webapplicaties**.
3. Selecteer een toegangsbestemming.
4. Selecteer **Openen** in het weergegeven pop-upmenu.

Toegang met toetsen die in het venster Home Functies zijn geregistreerd

U kunt veelgebruikte webapplicaties in het scherm **Home Functies** als toetsen registreren. Het volgende is een beschrijving van de manier waarop u de applicaties kunt openen door eenvoudig de toetsen te selecteren.

1. Druk op de knop **Home Functies**.
2. Selecteer **Hoofdkantoor**, geregistreerd in het venster **Home Functies**.

6

Computerbewerkingen

Via een netwerk afdrukken

Afdrukprocedures zijn afhankelijk van de applicatiesoftware die u gebruikt. Raadpleeg de documentatie bij de toepassing voor meer informatie.

Voor meer informatie over afdrukfuncties klikt u op Help in het scherm van de printerdriver en raadpleegt u de online help.

Afdrukken met de PS-printerdrivers

1. Plaats het papier in de papierlade. Raadpleeg het hoofdstuk Papier en ander afdrukmateriaal in de handleiding voor de gebruiker.
2. Open vanaf uw computer het document dat u wilt afdrukken.
3. Selecteer **Bestand > Afdrukken**.
4. Selecteer de gewenste printer.
5. Selecteer **Eigenschappen**.
6. Selecteer het tabblad **Papier/Aflevering**.
7. Selecteer de gewenste waarden voor Papierlade, Papierformaat en Papiersoort.
8. Selecteer het tabblad **Geavanceerd** en selecteer de gewenste Geavanceerde instellingen.
9. Selecteer **OK** om het venster Eigenschappen op te slaan en te sluiten.
10. Selecteer het gewenste aantal exemplaren en dan **OK** om de opdracht af te drukken.

    OPMERKING

    Raadpleeg voor meer informatie de documentatie van uw printerdriver.

Afdrukken met de PCL-printerdrivers

1. Plaats het papier in de lade. Raadpleeg het hoofdstuk Papier en ander afdrukmateriaal in de handleiding voor de gebruiker.

2. Open vanaf uw computer het document dat u wilt afdrukken.
3. Selecteer **Bestand > Afdrukken**.
4. Selecteer de gewenste printer.
5. Zorg ervoor dat de selectievakjes **Automatisch roteren** en **Centreren** en **Papierbron selecteren op basis van paginagrootte PDF-bestand** zijn uitgeschakeld.

   OPMERKING

   Deze opties zijn mogelijk niet beschikbaar in uw versie van Adobe Acrobat of Adobe Reader.

6. Selecteer **Eigenschappen** en selecteer het tabblad **Papier/aflevering**.
7. Klik op de toets **Papier selecteren**.
8. Als lade 3 of lade 4 wordt gebruikt, selecteert u **Papierinstellingen voor auto-lade** en kiest u de juiste papiersoort.
9. Selecteer tweemaal **OK** om naar het scherm Eigenschappen terug te keren.
10. Selecteer het tabblad **Geavanceerd** en selecteer de gewenste Geavanceerde instellingen.
11. Selecteer **OK** om het venster Eigenschappen op te slaan en te sluiten.
12. Selecteer het gewenste aantal exemplaren en dan **OK** om de opdracht af te drukken.

    OPMERKING

    Raadpleeg voor meer informatie de documentatie van uw printerdriver.

Via het netwerk afdrukken op tabbladen

Via het netwerk afdrukken op tabbladen met de PS-printerdrivers

1. Plaats de tabbladen in lade 3, 4 of 5 (handmatig). Zie Tabbladen in laden plaatsen in het hoofdstuk Papier en ander afdrukmateriaal.
2. Open vanaf uw computer het document dat u wilt afdrukken.
3. Selecteer **Bestand > Afdrukken**.
4. Selecteer de gewenste printer.
5. Selecteer **Eigenschappen**.
6. Selecteer het tabblad **Papier/Aflevering**.
7. Selecteer de gewenste waarden voor Papierlade, Papierformaat en Papiersoort. (Selecteer Tabbladen als u lade 5 voor handmatige invoer gebruikt. Anders selecteert u het standaard type van de printer.)
8. Selecteer het tabblad **Geavanceerd** en dan **Geavanceerde instellingen**.
9. Selecteer **Verschuiven naar tab** bij de functie Verschuiven op tabblad.
10. Stel de gewenste verschuiving in.
11. Selecteer **OK** om het venster Verschuiven op tabblad op te slaan en te sluiten.
12. Selecteer **OK** om het venster Eigenschappen op te slaan en te sluiten.
13. Selecteer het gewenste aantal exemplaren en dan **OK** om de opdracht af te drukken.

OPMERKING

Raadpleeg voor meer informatie de documentatie van uw printerdriver.

Via het netwerk afdrukken op tabbladen met de PCL-printerdrivers

1. Plaats de tabbladen in lade 3, 4 of 5 (handmatig). Zie Tabbladen in laden plaatsen in het hoofdstuk Papier en ander afdrukmateriaal.
2. Open vanaf uw computer het document dat u wilt afdrukken.
3. Selecteer **Bestand > Afdrukken**.
4. Selecteer de gewenste printer.
5. Zorg ervoor dat **Automatisch roteren** en **centreren** en **Papierbron selecteren op basis van paginagrootte PDF-bestand** zijn uitgeschakeld.

   OPMERKING

   Deze opties zijn mogelijk niet beschikbaar in uw versie van Adobe Acrobat of Adobe Reader.

6. Selecteer **Eigenschappen** en selecteer het tabblad **Papier/aflevering**.
7. Klik op de toets **Papier selecteren**.
8. Als lade 3 of lade 4 voor de tabbladen wordt gebruikt, selecteert u Papierinstellingen voor auto-lade en kiest u Tabbladen als papiersoort.
9. Als lade 5 (handmatig) voor de tabbladen wordt gebruikt, selecteert u Instellingen lade 5 (handmatig) en kiest u Tabbladen als papiersoort.
10. Selecteer tweemaal **OK** om naar het scherm Eigenschappen terug te keren.
11. Selecteer het tabblad **Geavanceerd** en selecteer de optie **Verschuiven op tabblad**.
12. Selecteer in het vervolgkeuzemenu Verschuiven op tabblad de optie **Verschuiven naar tab**.
13. Stel de gewenste verschuiving op het tabblad in.
14. Selecteer **OK** om het venster Verschuiven op tabblad op te slaan en te sluiten.
15. Selecteer **OK** om het venster Eigenschappen op te slaan en te sluiten.
16. Selecteer het gewenste aantal exemplaren en dan **OK** om de opdracht af te drukken.

    OPMERKING

    Raadpleeg voor meer informatie de documentatie van uw printerdriver.

7

Opdrachtstatus

Overzicht van opdrachtstatus

Met behulp van de toepassing Opdrachtstatus kan de gebruiker opdrachten in uitvoering, in de wachtrij en voltooide opdrachten controleren. De mogelijkheid om het afdrukken of afdrukopdrachten in de wachtrij te annuleren, is ook beschikbaar in Opdrachtstatus.

Actieve opdrachten

In het tabblad Actieve opdrachten kunt u huidige opdrachten of opdrachten in de wachtrij controleren of annuleren.

1. Selecteer **Opdrachtstatus** in het **Bedieningspaneel**.
2. Selecteer **Actieve opdrachten**.
3. In het vervolgkeuzemenu **Beeld** selecteert u de opdrachten die u wilt bekijken. U kunt de volgende selecties maken:
   - Alle opdrachten
   - Printer- en afdruk- en mapafdrukopdrachten
   - Scan- en internetfaxopdrachten
   - Opdrachtstroom en bestandsoverdrachtopdrachten
4. Selecteer in de weergegeven lijst de opdracht die u wilt bekijken.
5. Gebruik de toetsen omhoog en omlaag om door de lijst te bladeren.
6. Selecteer desgewenst **Tijd tonen** om de tijd weer te geven die nodig is voor het verwerken van de opdracht.
7. Als u een opdracht wilt verwijderen of de volgorde van uitvoering wilt wijzigen, selecteert u een opdracht in de lijst.
8. Selecteer **Verwijderen** of **Voorrang geven** in het pop-upmenu.

Voltooide opdrachten

In het tabblad Voltooide opdrachten kunt u controleren of een afdrukopdracht met succes is voltooid.

1. Selecteer **Opdrachtstatus** in het **Bedieningspaneel**.
2. Selecteer **Actieve opdrachten**.
3. In het vervolgkeuzemenu **Beeld** selecteert u de opdrachten die u wilt bekijken. U kunt de volgende selecties maken:
   - Alle opdrachten
   - Printer en Afdruk- en mapafdrukopdrachten
   - Scan- en internetfaxopdrachten
   - Opdrachtstroom en bestandsoverdrachtopdrachten
4. Selecteer de opdracht die u wilt bekijken in de weergegeven lijst.
5. Gebruik de toetsen omhoog en omlaag om door de lijst te bladeren.
6. Selecteer een opdracht. De gegevens van de afdrukopdracht worden nu weergegeven.
7. Selecteer **Dit opdr.hist. overzicht afdr.** of **Dit opdrachtoverzicht afdr.** als u een overzicht wilt.

Tabblad Beveiligde afdrukopdrachten + meer

Met dit tabblad drukt u vertrouwelijke documenten af.

1. Druk op de knop **Opdrachtstatus**.
2. Selecteer het tabblad **Beveiligde afdrukopdrachten+meer**.
3. Selecteer de toepasselijke functie:
   - Beveiligde afdruk
   - Proefset
   - Uitgestelde afdruk
   - Kostenafdruk
4. Ga door met de relevante procedure voor instructies over die functie.

Beveiligd afdrukken

Gebruik deze functie om beveiligde documenten met een toegangscode af te drukken.

1. Druk op de knop **Opdrachtstatus**.
2. Selecteer het tabblad **Beveiligde afdrukopdrachten+meer**.

3. Selecteer **Beveiligd afdrukken**. Het scherm Beveiligd afdrukken wordt weergegeven.
4. Selecteer **Vernieuwen** om de bijgewerkte informatie weer te geven. Gebruik de toetsen Omhoog en Omlaag om door de lijst te bladeren.
5. Selecteer de gewenste gebruiker in de weergegeven lijst.
6. Selecteer **Documentenlijst**.
7. Gebruik de cijfertoetsen op het bedieningspaneel om de toegangscode in te voeren.
8. Selecteer **Bevestigen**.

   Als er geen toegangscode is ingesteld, wordt het scherm Toegangscode niet weergegeven.
9. Gebruik de toetsen Omhoog en Omlaag om door de documentenlijst te bladeren.
10. Selecteer het document dat u wilt afdrukken of verwijderen.
11. Selecteer **Verwijderen** als u een document wilt verwijderen. Selecteer **Ja** om het verwijderen te bevestigen. Het document wordt verwijderd.
12. Voer bij het afdrukken van een document de volgende stappen uit:
    a) Gebruik de cijfertoetsen voor het invoeren van het aantal kopieën dat u wilt afdrukken.
    b) Selecteer **Afdrukken**.
    c) Selecteer wat u na het afdrukken met het document wilt doen.
       - **Afdrukken en verwijderen**: begint het document af te drukken. Na het afdrukken wordt het document verwijderd.
       - **Annuleren**: hiermee wordt het afdrukken van het document geannuleerd.

Proefset

Met deze functie drukt u een set af, die u kunt nakijken voordat u de volledige opdrachtenset afdrukt.

1. Druk op de knop **Opdrachtstatus**.
2. Selecteer het tabblad **Beveiligde afdrukopdrachten+meer**.
3. Selecteer **Proefset**.

   Het scherm Proefset wordt weergegeven.
4. Selecteer **Vernieuwen** om de bijgewerkte informatie weer te geven.

   Gebruik de toetsen Omhoog en Omlaag om door de lijst te bladeren.
5. Selecteer de gewenste gebruiker in de weergegeven lijst.
6. Selecteer **Documentenlijst**.
7. Selecteer het document dat u wilt afdrukken of verwijderen.
8. Selecteer **Verwijderen** als u een document wilt verwijderen.

   Selecteer **Ja** om het verwijderen te bevestigen. Het document wordt verwijderd.
9. Voer bij het afdrukken van een document de volgende stappen uit:
   a) Gebruik de cijfertoetsen voor het invoeren van het aantal kopieën dat u wilt afdrukken.
   b) Selecteer **Afdrukken**.

Er verschijnt een scherm waarin staat dat de opdracht na het afdrukken zal worden verwijderd en waarin u wordt gevraagd of u zeker weet dat u de opdracht wilt afdrukken.

c) Selecteer **Ja** of **Nee** om door te gaan met het afdrukken van de opdracht.

Uitgestelde afdruk

Met deze toepassing kunt u een opdracht op een gespecificeerd tijdstip afdrukken en de opdracht vervolgens verwijderen.

1. Druk op de knop **Opdrachtstatus**.
2. Selecteer het tabblad **Beveiligde afdrukopdrachten+meer**.
3. Selecteer **Uitgesteld afdrukken**. Het scherm Uitgesteld afdrukken wordt weergegeven.
4. Selecteer **Vernieuwen** om de bijgewerkte informatie weer te geven. Gebruik de toetsen Omhoog en Omlaag om door de lijst te bladeren.
5. Selecteer het document dat u op een bepaald tijdstip wilt afdrukken of de afdrukopdracht die u later wilt verwijderen, in de weergegeven lijst.
6. Selecteer **Verwijderen** als u een document wilt verwijderen. Selecteer Ja om het verwijderen te bevestigen. Het document wordt verwijderd.
7. Voer bij het afdrukken van een document de volgende stappen uit:
   a) Selecteer **Afdrukken**.

      Er verschijnt een scherm waarin staat dat de opdracht na het afdrukken zal worden verwijderd en waarin u wordt gevraagd of u zeker weet dat u de opdracht wilt afdrukken.

   b) Selecteer **Ja** of **Nee** om door te gaan met het afdrukken van de opdracht.

Kostenafdruk

Met de functie Kostenafdruk kunt u opgeslagen documenten voor elke ingeboekte gebruikers-ID afdrukken of verwijderen.

1. Druk op de knop **Opdrachtstatus** van het bedieningspaneel.
2. Op het tabblad **Beveil afdruk-opdr+ meer** selecteert u **Beveiligd afdrukken**
3. Selecteer **Vernieuwen** om de bijgewerkte informatie weer te geven.
4. Gebruik de toetsen Omhoog en Omlaag om door de lijst te bladeren. Als u het exacte nummer van het document in de lijst kent, kunt u dit nummer rechtstreeks met de cijfertoetsen invoeren in het vak Ga naar.
5. Selecteer de gewenste ingeboekte gebruikers-ID.
6. Selecteer **Documentenlijst**. Het scherm Toegangscode wordt weergegeven.
7. Voer de toegangscode in en selecteer **Bevestigen**.
8. Selecteer in de weergegeven lijst het document dat u wilt afdrukken of verwijderen.
9. Selecteer de gewenste optie.
10. Selecteer als u klaar bent **Sluiten**.

8

Apparaatstatus

Apparaatstatus

Druk op de knop Apparaatstatus op de gebruikersinterface van het bedieningspaneel om de informatie over en functies van de Apparaatstatus te openen.

Met de toets **Apparaatstatus** hebt u toegang tot informatie over de status en de functies van het apparaat.

- Apparaatinformatie
- Storingen
- Verbruiksartikelen
- Factureringsinformatie
- Hulpprogramma's

Tabblad Apparaatinformatie

Apparaatinformatie biedt algemene informatie over de copier/printer en beschikt over toetsen waarmee de gebruiker details kan bekijken die op het apparaat van toepassing zijn. Tevens krijgt de gebruiker hier toegang tot andere functies binnen de apparaatinformatie.

Status papierlade

Selecteer de toets **Status papierlade** om informatie over de huidige status van elke papierlade weer te geven.

Apparaatconfiguratie

Selecteer de toets **Apparaatconfiguratie** om een lijst weer te geven met hardwareonderdelen en opties die op uw apparaat beschikbaar zijn. De lijst bevat tevens de status van elk van deze onderdelen en opties. Hardwareonderdelen en opties bestaan onder meer uit de AOD, papierladen en optionele invoer- en afwerkeenheden die op het apparaat zijn aangesloten.

Serienummer apparaat

Het serienummer van het apparaat is weergegeven in het gedeelte Algemene informatie van het tabblad Apparaatinformatie. U hebt dit nummer nodig wanneer u contact opneemt met het Xerox Welcome Centre voor technische informatie of ondersteuning.

Huidige systeemsoftware

De systeemsoftwareversie die op dit moment op het apparaat is geïnstalleerd, wordt weergegeven onder Huidige systeemsoftware.

Softwareversie

Selecteer de toets **Softwareversie** om een lijst weer te geven met de softwareversies van de verschillende apparaatonderdelen, zoals het afdrukmechanisme, ROM (Read Only Memory) van de controller en eventuele optionele invoer- en afwerkapparaten.

Overzichten afdrukken

Er kunnen pas overzichten worden afgedrukt als de toets **Overzichten afdrukken** door de systeembeheerder is ingeschakeld. Sommige functies in het scherm Overzichten afdrukken zijn alleen beschikbaar in de modus Systeembeheerder.

Voor het afdrukken van een overzicht selecteert u **Overzichten** om de gewenste overzichtcriteria te identificeren. Druk vervolgens op **Start**.

OPMERKING

Welke overzichten beschikbaar zijn, is afhankelijk van de apparaatconfiguratie.

Onderhoudsassistent

Selecteer **Onderhoudsassistent** om de testgegevens van het apparaat te versturen.

Harde schijf overschrijven

De toepassing Harde schijf overschrijven voorkomt dat het documentbeeld en de vastgelegde gegevens die op de harde schijf van het apparaat zijn opgeslagen, illegaal worden opgehaald. Het aantal keren overschrijven wordt ingesteld door de systeembeheerder.

Het overschrijven van de harde schijf op het apparaat wordt uitgevoerd na elke kopieeropdracht waarin meer dan een set is opgenomen, en na elke scanopdracht die naar de printserver is overgebracht. De status Standby geeft aan dat het overschrijvingsproces is voltooid.

Modus Afdrukken

Selecteer Modus Afdrukken om te zien in welke modus de printer op dit moment afdrukt. Selecteer Offline of Online. Selecteer een van de volgende opties:

PCL-emulatie: Selecteer Optienummer en voer het nummer in met behulp van het numerieke toetsenbord. Selecteer de huidige waarde en selecteer Bevestigen.

PDF - Programmering: Selecteer Optienummer en voer het nummer in met behulp van het numerieke toetsenbord. Selecteer de huidige waarde en selecteer Bevestigen. Selecteer een toegangscode voor het opslaan. Voer de toegangscode in en selecteer Opslaan.

HP-GL/2-emulatie: Selecteer dit om programmering op te halen. Selecteer de fabrieksinstellingen of Aangepaste instellingen en kies een opdracht. Selecteer Programmering en kies dan een optienummer. Selecteer Opslaan/Programmering verwijderen en kies een opdracht. Sla de huidige selecties op of verwijder ze. Selecteer standaard programmering en kies de fabrieksinstellingen of aangepaste instellingen.

Tabblad Storingen

Via het tabblad **Storingen** hebt u toegang tot informatie en berichten over storingen. Toegang tot dit tabblad wordt tot stand gebracht door het indrukken van de toets **Apparaatstatus** op het bedieningspaneel en het selecteren van het tabblad **Storing** op de gebruikersinterface.

Huidige storingen

Als het apparaat wordt beïnvloed door eventuele actuele storingen, selecteert u de toets **Huidige storingen** om een lijst met die storingen te bekijken. Selecteer in het scherm Huidige storingen een storing om instructies over het oplossen van de fout te bekijken.

Huidige berichten

Selecteer de toets **Huidige berichten** in het tabblad Storingen voor een lijst met huidige apparaatberichten. In deze berichten staat wat er moet worden gedaan om de correcte werking van het apparaat te continueren of hervatten.

Storingsoverzicht

Selecteer de toets **Storingsoverzicht** voor weergave van een lijst met eerdere storingscodes. Deze informatie kan worden gebruikt voor het vaststellen en oplossen van problemen met het apparaat.

Tabblad Verbruiksartikelen

Het tabblad Verbruiksartikelen levert informatie over de status van de eenheden die door de gebruiker kunnen worden vervangen, die in het apparaat worden gebruikt.

Voor toegang tot de informatie over verbruiksartikelen, drukt u op de toets **Apparaatstatus** van het bedieningspaneel en selecteert u het tabblad **Verbruiksartikelen** in het scherm **Apparaatstatus**.

Elke eenheid die door de gebruiker kan worden vervangen en de status ervan wordt nu weergegeven.

Tabblad Factureringsinformatie

Factureringsinformatie weergeven

1. Druk op de knop **Apparaatstatus** op het bedieningspaneel.
2. Selecteer het tabblad **Factureringsinformatie**.

Factureringstellers/tellers

Met de toepassing Factureringsinformatie wordt het totale aantal afdrukken/kopieën weergegeven dat door het apparaat is gemaakt. Bovendien kunt u via deze toepassing gegevens van specifieke factureringstellers/tellers bekijken.

Op het hoofdscherm van Factureringsinformatie verschijnt:

- Het Serienummer apparaat
- Totaal aantal afgedrukte beelden: Dit is het totale aantal afdrukken/kopieën dat op het apparaat is gemaakt.
- De toets **Tellers**

Tellers

Selecteer de toets **Tellers** om afzonderlijke tellers en de bijbehorende aantallen te bekijken.

Selecteer in de vervolgkeuzelijst welke teller u wilt weergeven:

- Tellers afdrukken
- Tellers vellen
- Tellers verzonden beelden

- Alle tellers

Tellers afdrukken

Weergave van het totaal aantal afgedrukte pagina's. Met andere woorden, een afgedrukte pagina is één zijde van één vel papier. Deze teller geeft het totaal aantal afgedrukte pagina's voor gekopieerde en afgedrukte pagina's en voor grote afdrukken weer.

- Zwart gekopieerde beelden: Dit getal vertegenwoordigt het totaal aantal afgedrukte pagina's voor alle zwart/wit gekopieerde/gescande opdrachten.
- Zwart afgedrukte beelden: Dit getal vertegenwoordigt het totaal aantal afgedrukte pagina's voor alle via het netwerk verzonden zwart/wit-afdrukopdrachten (vanaf de computer van de gebruiker naar de printer verzonden).
- Grote afdrukken: Deze afdrukken bestaan uit één zijde van één vel van een groot document (zoals 11 x 17 inch/A3). Grote afdrukken zijn alle documenten/originelen/afdrukken groter dan 8,5 x 14 inch/B4.

Tellers vellen

Geeft informatie over het totale aantal vellen dat door het apparaat naar de opvangbakken is uitgevoerd. Elke klik op de teller staat voor één vel (ongeacht of het een 1- of 2-zijdige kopieer- of afdrukopdracht betreft).

Tellers verzonden beelden

In deze weergave bekijkt u de totale aantallen voor internetfaxbeelden, e-mailbeelden en via het netwerk gescande beelden.

Alle tellers

Deze weergave biedt een totaaloverzicht van alle tellers, met de totalen van de tellers voor afdrukken, vellen en verzonden beelden.

Factureringsinformatie gebruikersaccount

OPMERKING

Deze optie is alleen beschikbaar als de functie Accountadministratie is ingeschakeld. Raadpleeg de Handleiding voor de systeembeheerder voor meer informatie over de functie Accountadministratie.

Als de functie Accountadministratie door de systeembeheerder is ingeschakeld, wordt de toets **Factureringsinformatie gebruikersaccount** in het scherm Factureringsinformatie weergegeven. Door het selecteren van de toets **Factureringsinformatie gebruikersaccount** wordt de volgende informatie weergegeven:

- De factureringsinformatie van de op dit moment aangemelde gebruiker, inclusief kopieer- en scanopdrachten
- Door het selecteren van **Teller (kopieeropdrachten)** of **Teller (scanopdrachten)**, wordt de volgende informatie weergegeven:
    - Het gebruik voor deze sessie

- Het totale gebruik
- Accountlimiet (ingesteld door de systeembeheerder)
- Beschikbaar saldo (het resterende saldo voor de account)

Tabblad Hulpprogramma's

Gewone gebruikers hebben slechts beperkte toegang tot bepaalde functies op het tabblad Hulpprogramma's.

Opgeslagen programmering

Als de gebruiker hier toegang toe heeft, verbetert deze functie de productiviteit door te besparen op een serie programmeringsstappen, die in plaats daarvan aan een gespecificeerde optie **Opgeslagen programmering** worden toegewezen. Met deze opgeslagen programmering worden veelgebruikte functies en opdrachtinstellingen opgeslagen, die vervolgens met behulp van een snelkoppelingsknop kunnen worden geopend. In de **Opgeslagen programmering** worden niet alleen functie-instellingen opgeslagen, maar kunt u ook een reeks handelingen vastleggen. Hierdoor kan de gebruiker de hiërarchie van de weergegeven schermen voor elke stap registreren. Opgeslagen programmering kan bijvoorbeeld de volgende acties vastleggen: druk op de knop **Apparaatstatus** en geef het scherm **Overzichten afdrukken** weer om overzichten af te drukken.

OPMERKING

Deze functie is alleen beschikbaar als de systeembeheerder opgeslagen programma's heeft gecreëerd en opgeslagen.

Adresboekvermelding toevoegen

Selecteer deze optie voor het toevoegen van informatie over adressen en ontvangers. Selecteer een beschikbare vermelding en voer de informatie toe om de vermelding toe te voegen. Als u een vermelding wilt bekijken, selecteert u de vermelding, waarna de gegevens automatisch worden weergegeven.

Kenmerken papier in lade

Met de functie **Kenmerken papier in lade** kan de gebruiker de kenmerken van het papier in de lade, zoals het formaat, type en gewicht, wijzigen.

OPMERKING

De functie **Kenmerken papier in lade** wordt alleen weergegeven op het tabblad Hulpprogramma's als de systeembeheerder deze functie voor gebruikers beschikbaar heeft gemaakt.

Kenmerken van papier in de lade wijzigen

1. Druk op de knop **Apparaatstatus** op het bedieningspaneel.

2. Selecteer het tabblad Hulpprogramma's op de gebruikersinterface.
3. Selecteer **Kenmerken papier in lade** in het tabblad Hulpprogramma's.
4. Selecteer een lade.
5. Selecteer **Instellingen wijzigen**.
6. Als de instellingen correct zijn, selecteert u **Bevestigen** of **Instellingen wijzigen**.
7. Voer zo nodig de benodigde wijzigingen aan de instellingen van de lade uit (bijvoorbeeld gewicht, type en formaat).
8. Selecteer **Opslaan**.

   Het vorige scherm wordt weergegeven.
9. Selecteer **Bevestigen**.

   Het scherm Kenmerken papier in lade wordt weergegeven.
10. Selecteer **Sluiten**.

    Het hoofdscherm Hulpprogramma's wordt weergegeven.
11. Druk op de knop **Functies** van het bedieningspaneel om terug te keren naar het hoofdscherm Kopiëren.

9

Onderhoud

Het apparaat reinigen

Bij het reinigen van het apparaat, dient u de volgende informatie te lezen en na te leven:

- Zorg dat u het apparaat uitzet en de stekker uit de wandcontactdoos verwijdert voordat u begint met het reinigen van het apparaat. Indien u het apparaat gaat reinigen zonder het eerst uit te schakelen, kan dit een elektrische schok veroorzaken.
- Gebruik geen benzeen, verfverdunner of andere vluchtige vloeistoffen en spuit geen insectenwerende middelen op het apparaat. Dit kan tot verkleuren, vervormen of barsten van panelen leiden.
- Indien u het apparaat reinigt met te veel water, kan dit leiden tot storingen van het apparaat en/of beschadiging van documenten tijdens het kopiëren.
- Informatie over de AOD, klep en glasplaat:
    - De afdekklep is het vlakke, witte oppervlak aan de onderzijde van de ADDO dat het document op de glasplaat op zijn plaats houdt.
    - Het wordt aanbevolen om alle onderdelen van de afdekklep en de glasplaat op hetzelfde moment te reinigen. Deze onderdelen bestaan uit de afdekklep, de glasplaat en de scanlensmodule voor de tweede zijde.
    - Het is belangrijk om de afdekklep en de glasplaat regelmatig te reinigen, zodat uw afgedrukte of gekopieerde uitvoer de best mogelijke afdrukkwaliteit heeft. Als de afdekklep en glasplaat vuil zijn, kunnen er vlekken op kopieën verschijnen en kan het apparaat mogelijk de origineelformaten niet goed waarnemen.
    - Voer de reinigingsprocedure voor de afdekklep en de glasplaat uit als u dit bericht ontvangt: Mogelijk is de scanner vuil. Raadpleeg de Handleiding voor de gebruiker of de labelaanwijzingen op de AOD voor instructies voor het reinigen van de glasplaat.
    - De glasplaat bestaat uit twee delen: de glasplaat zelf en de smalle glasstrook. De glasplaat is het glazen oppervlak waarop u een origineel legt om te kopiëren. De smalle glasstrook is ongeveer 2,5 cm breed en bevindt zich links van de glasplaat.

De buitenkant reinigen

1. Neem de buitenkant van het apparaat af met een zachte doek, die is bevochtigd met water. Als het vuil moeilijk kan worden verwijderd, gebruikt u een kleine hoeveelheid van een niet-agressief schoonmaakmiddel op een zachte doek.

2. Veeg eventueel nog aanwezig water van de buitenkant weg met een zachte doek.

De afdekklep en glasplaat reinigen

1. De afdekklep reinigen.
   a) Til de AOD omhoog.

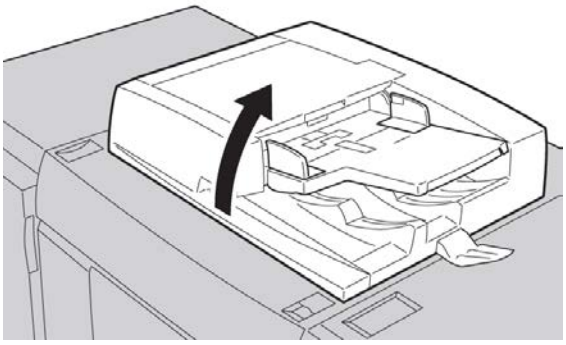

b) Verwijder vuil van de afdekklep met een zachte doek die is bevochtigd met water en veeg de klep vervolgens droog met een zachte doek. Als het vuil moeilijk kan worden verwijderd, gebruikt u een kleine hoeveelheid van een niet-agressief schoonmaakmiddel op een zachte doek.

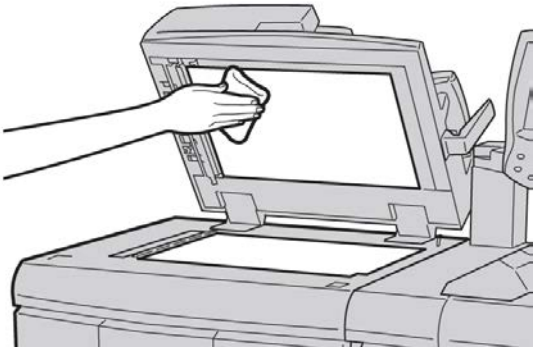

2. De glasplaat reinigen

a) Verwijder vuil van de glasplaat met een zachte doek die is bevochtigd met water en veeg de glasplaat vervolgens droog met een zachte doek. Als het vuil moeilijk kan worden verwijderd, gebruikt u een kleine hoeveelheid van een niet-agressief schoonmaakmiddel op een zachte doek.

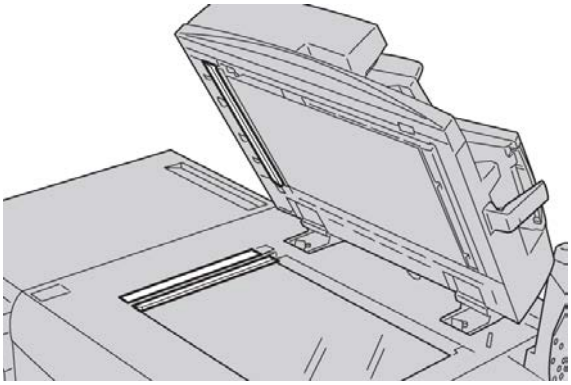

VOORZICHTIG

Duw niet hard op de glasplaat, anders kan het oppervlak beschadigd raken.

3. De scanlensmodule voor de tweede zijde reinigen

a) De scanlensmodule voor de tweede zijde bevindt zich aan de linkerzijde van de afdekklep. De module bestaat uit de spiegelglasstrook, een metalen strook, een witte kunststofstrook en rollen. Om een optimale afdrukkwaliteit bij het kopiëren te waarborgen, moeten alle onderdelen van de module worden gereinigd.

b) Zet de AOD open en trek aan de hendel bovenaan de afdekklep.

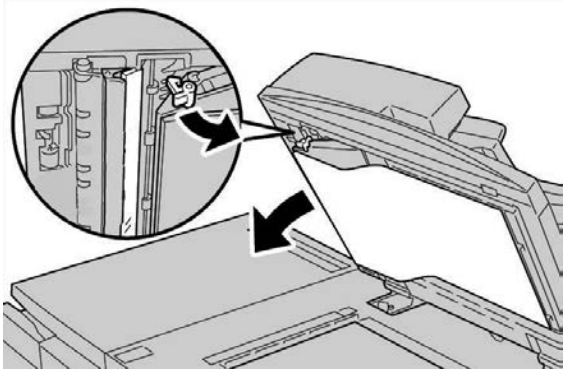

Een deel van de afdekklep komt los van de module, zodat u makkelijker bij de scanlensmodule voor de tweede zijde kunt komen.

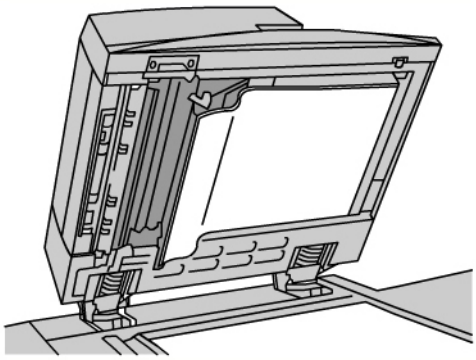

c) Verwijder vuil van het spiegelglas, de metalen strook, beide zijden van de witte kunststofstrook en de rollen met een zachte doek die is bevochtigd met water en veeg vervolgens alles droog met een zachte doek.

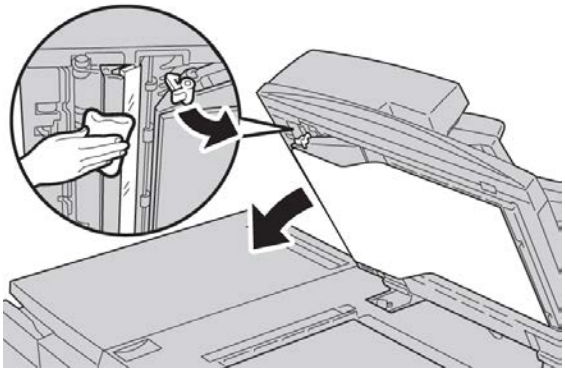

VOORZICHTIG

Druk niet hard op het spiegelglas, anders kan de film rond het glasoppervlak beschadigd raken.

OPMERKING

Als het vuil moeilijk kan worden verwijderd, gebruikt u een kleine hoeveelheid van een niet-agressief schoonmaakmiddel op een zachte doek.

4. Wanneer de scanmodule voor de tweede zijde schoon is, zet u de afdekklep terug in de oorspronkelijke stand en zorgt u dat de hendel op zijn plaats vastzit.

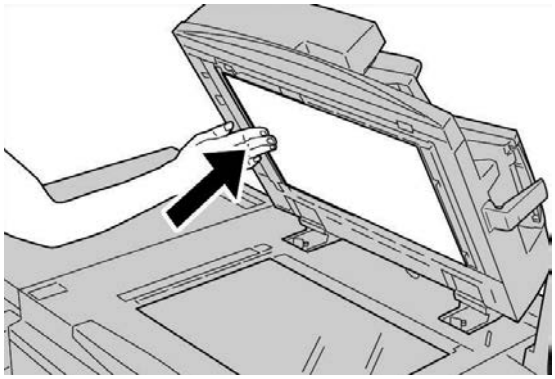

Als u de afdekklep met uw handen hebt aangeraakt, veeg de klep dan schoon voordat u de AOD sluit.

5. Sluit de AOD voorzichtig.

De invoerrollen van de AOD reinigen

1. Til de vergrendeling op de bovenklep van de AOD voorzichtig op, totdat de klep volledig open en in een vaste stand staat.

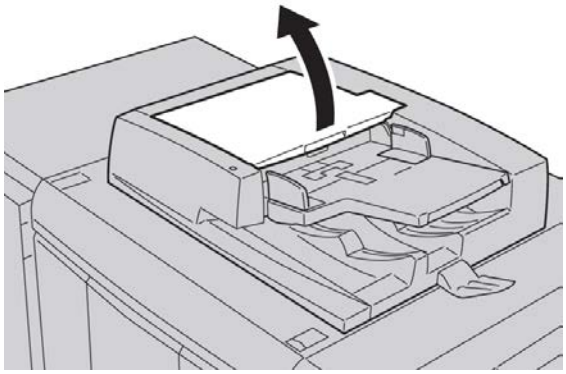

2. Terwijl u de rollen draait, maakt u ze voorzichtig schoon met een zachte doek, die is bevochtigd met water.

VOORZICHTIG

Gebruik een doek die goed is uitgewrongen om te voorkomen dat er waterdruppels in het apparaat terechtkomen. Waterdruppels op interne onderdelen kunnen een storing veroorzaken.

Als het vuil moeilijk kan worden verwijderd, gebruikt u een kleine hoeveelheid van een niet-agressief schoonmaakmiddel op een zachte doek.

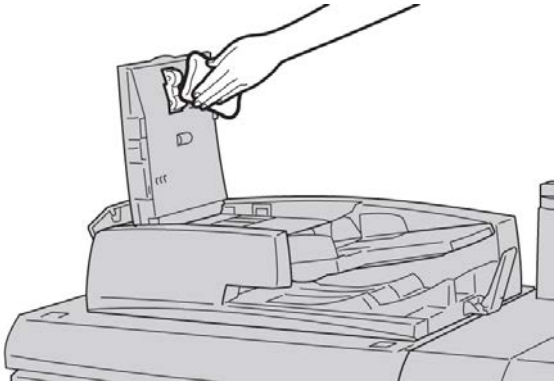

3. Sluit de bovenklep van de AOD totdat deze op zijn plaats vastklikt.
4. Sluit de linkerklep van de AOD totdat deze op zijn plaats vastklikt.

Strippervingers van de fuser reinigen

OPMERKING

Wij raden u aan om alle installatie-instructies door te lezen voordat u deze procedure uitvoert.

OPMERKING

Het wordt aanbevolen om deze bewerking uit te voeren voordat u het apparaat die dag inschakelt. Als de bewerking echter overdag uitgevoerd moet worden, wacht u dan circa 50 minuten vanaf het moment dat u het apparaat hebt uitgeschakeld. Zo kan het apparaat afkoelen en wordt letsel voorkomen.

Fuserolie kan irritatie veroorzaken bij oogcontact. Was uw handen grondig met zeep en water na het uitvoeren van deze procedure. Zorg dat u geen andere delen van het apparaat aanraakt na het onderhoud in het fusergebied.

1. Controleer of het apparaat is gestopt met kopiëren/afdrukken en schakel het apparaat vervolgens uit.
2. Laat het apparaat circa 50 minuten afkoelen.
3. Open de voordeur.
4. Verplaats hendel 2 naar rechts en omlaag in de ontgrendelde stand.
5. Trek de lade naar buiten tot deze niet verder kan.
6. Til hendel 2c op.
7. Reinig de zes gele strippervingers voorzichtig met een schone, droge, pluisvrije doek. Pak de doek tussen duim en wijsvinger beet en veeg de onderzijde van de strippervingers schoon.

8. Zet hendel 2c terug in de uitgangsstand.
9. Reinig de invoergeleiders naar het transport en de fuser.

10. Veeg de invoergeleider van de fuser schoon.

11. Veeg de invoergeleider van het transport schoon.

12. Pak hendel 2 vast, duw de lade naar binnen, en verplaats de hendel vervolgens naar links en omhoog in de vergrendelde stand.
13. Sluit de voordeur.

Verbruiksartikelen vervangen

Verbruiksartikelen bestellen

U kunt Xerox-verbruiksartikelen, papier en productiemateriaal bestellen bij Xerox. Ga naar www.xerox.com en klik op de koppeling Neem contact met ons op voor specifieke contactinformatie/telefoonnummers in uw regio of klik op Verbruiksartikelen en voer uw apparaatspecifieke informatie in (productfamilie en productmodel).

Bewaar Xerox-onderdelen en verbruiksartikelen in hun originele verpakking op een geschikte plaats.

OPMERKING

Raadpleeg altijd www.xerox.com voor de meest recente onderdeelnummers van door de klant te vervangen eenheden.

Hieronder vindt u de verbruiksartikelen voor dit apparaat. Wij raden u aan deze artikelen op voorraad te houden, zodat het apparaat zo kort mogelijk buiten gebruik is wanneer een artikel moet worden vervangen.

Door de klant te vervangen eenheden

- Zwarte-tonercassette; aantal voor bijbestellen: 1 per doos
- Tonerafvalcontainer; aantal voor bijbestellen: 1 per doos

De status van verbruiksartikelen controleren

Controleer de status van verbruiksartikelen via het tabblad Verbruiksartikelen.

- De status van verbruiksartikelen wordt aangegeven met Gereed, Nieuwe bestellen, Nu vervangen of andere aanduidingen.
- Een indicatie van 0 tot 100 % geeft de resterende hoeveelheid toner aan.

Op de gebruikersinterface van het apparaat wordt aangegeven wanneer het tijd is voor het bestellen en/of plaatsen van een eenheid die door de gebruiker kan worden vervangen. Bij sommige vervangingsonderdelen geeft de gebruikersinterface aan dat het apparaat mogelijk door blijft gaan met het uitvoeren van kopieer- of afdrukopdrachten, zonder dat de door de klant te vervangen eenheid onmiddellijk hoeft te worden vervangen. Wanneer het tijd is om de eenheid te vervangen, verschijnt een bericht op de gebruikersinterface en werkt het apparaat niet meer.

U dient de gebruikte door de klant te vervangen eenheid recyclen/weggooien in overeenstemming met de instructies die met de nieuwe eenheid zijn meegeleverd.

OPMERKING

Als u problemen met de afdrukkwaliteit op de aflevering opmerkt, zoekt u in het hoofdstuk over het oplossen van problemen in de handleiding voor de gebruiker naar specifieke problemen met de afdrukkwaliteit en de bijbehorende correctieve maatregelen.

De tonercassette vervangen

WAARSCHUWING

Vervang de tonercassette wanneer het apparaat aanstaat. Zorg voordat u een cassette vervangt dat het apparaat de tijd heeft gehad om af te koelen. Doet u dit niet, dan kunt u brandwonden oplopen als u bepaalde delen van het apparaat aanraakt.

1. Open de linkerklep van het apparaat.

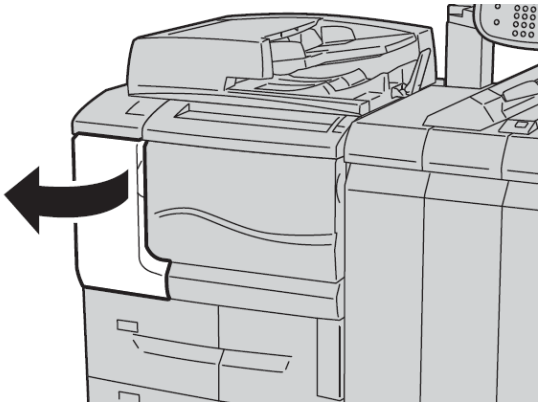

2. Leg papier op de vloer voordat u de tonercassette verwijdert. Dan komt eventuele resterende gemorste toner op het papier terecht.

3. Pak de hendel van de tonercassette vast.

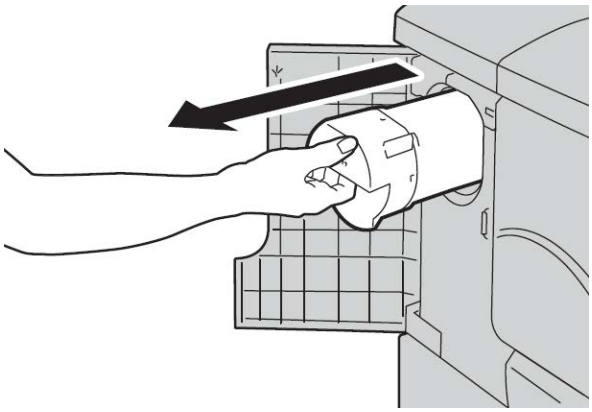

4. Trek de tonercassette er langzaam uit (1) terwijl u de onderkant van de cassette met een hand vasthoudt (2).

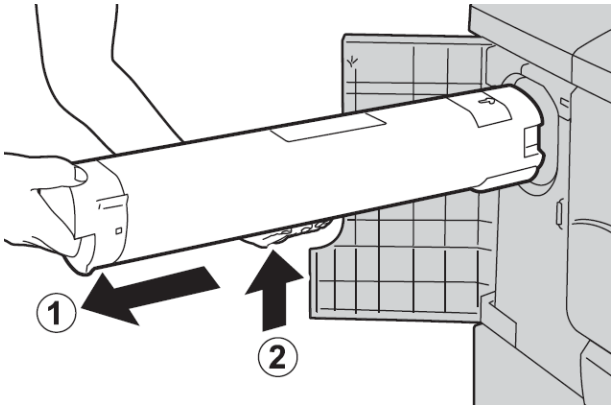

5. Gooi de oude tonercassette als normaal kantoorafval weg of recycle de tonercassette.
6. Haal de nieuwe tonercassette uit de doos en schud deze heen en weer om de toner in de cassette gelijkmatig te verspreiden.

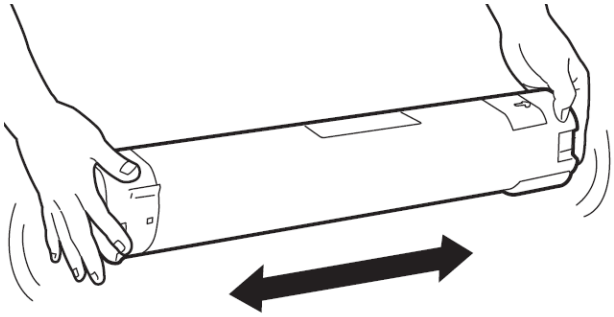

7. Houd de cassette met de pijl naar boven vast.

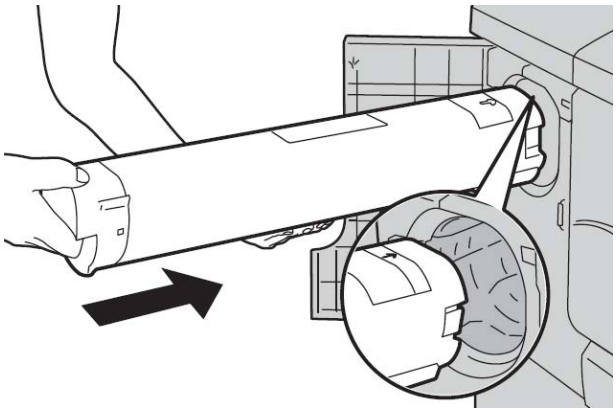

8. Duw de lade geleidelijk naar binnen tot deze niet verder kan.

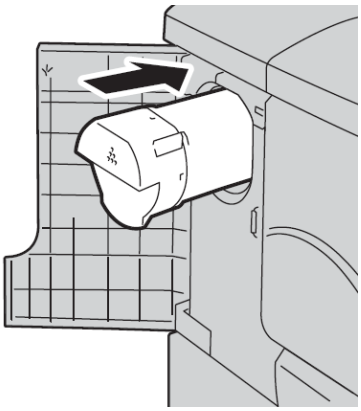

9. Sluit de tonerklep. Als de klep niet helemaal dicht gaat, moet u controleren of de cassette is vergrendeld en op de juiste plek is geïnstalleerd.

VOORZICHTIG

Gebruik nooit een stofzuiger om gemorste toner op te ruimen. Opgezogen toner kan vanwege vonken een kleine explosie in de stofzuiger veroorzaken. Gebruik een bezem, borstel of doek bevochtigd met een neutraal schoonmaakmiddel.

Tonerafvalcontainer vervangen

Zodra de tonerafvalcontainer vol is, wordt een bericht op de gebruikersinterface weergegeven. Als u verder gaat met kopiëren of afdrukken zonder de tonercassette te vervangen, stopt het apparaat na het kopiëren of afdrukken van circa 18.000 vellen.

1. Controleer of het apparaat is gestopt met kopiëren/afdrukken en open vervolgens het voorpaneel van het apparaat.

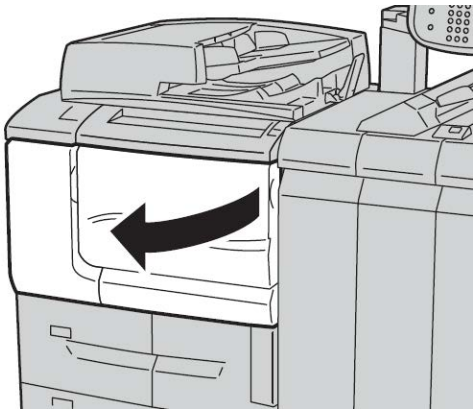

2. Open het paneel van de tonerafvalcontainer en duw de hendel omlaag.

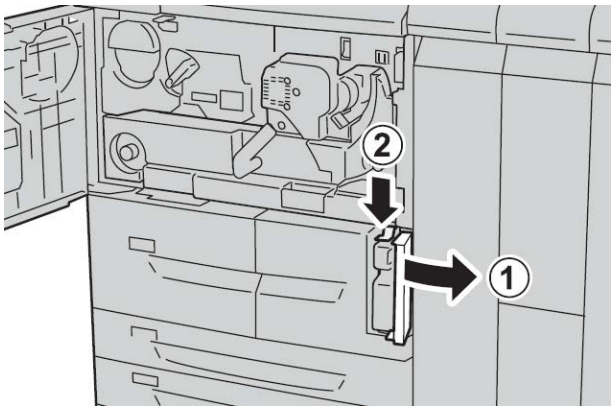

3. Pak de hendel van de tonerafvalcontainer met een hand vast en trek de container ongeveer tot halverwege uit het apparaat.

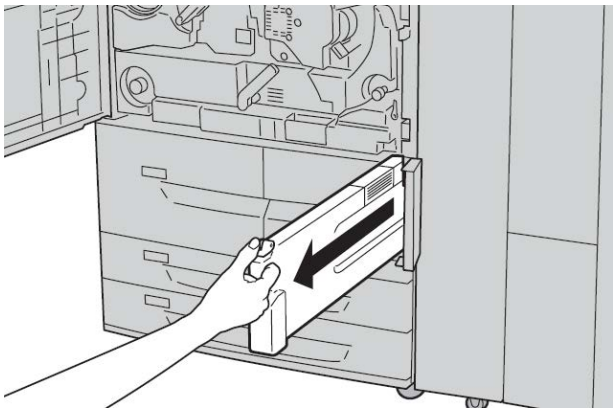

4. Pak de container met uw andere hand aan de bovenkant in het midden vast en trek de gehele container met beide handen uit het apparaat.

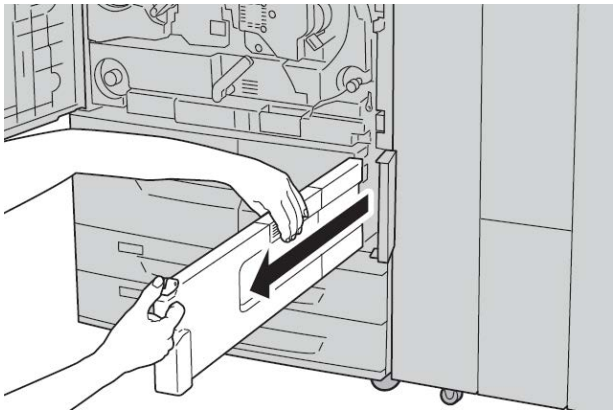

5. Houd de gebruikte container met beide handen goed vast en plaats deze in de plastic zak die bij de nieuwe container wordt geleverd. Sluit de zak en gooi de container weg volgens de plaatselijke regelgeving.

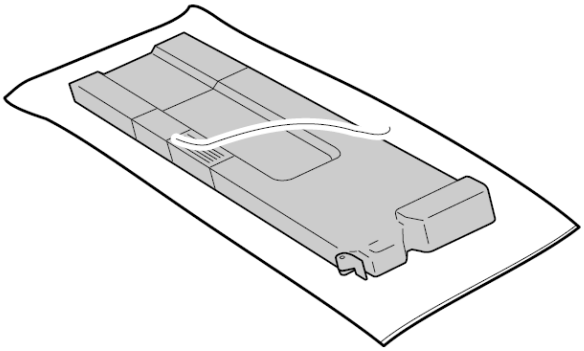

6. Haal de nieuwe container uit de verpakking.
7. Pak de hendel van de container niet vast. Pak de nieuwe container aan de bovenkant in het midden vast en schuif de container in het apparaat totdat deze vastklikt.

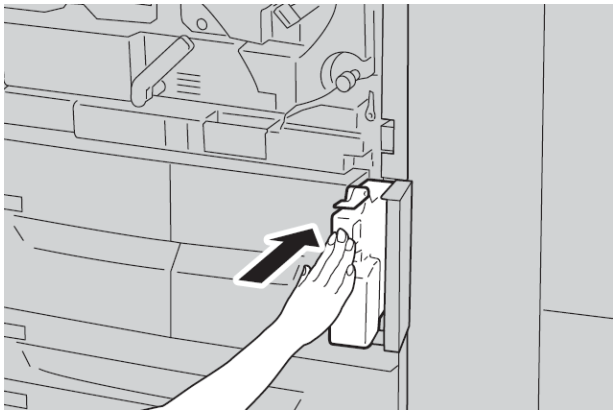

8. Sluit de klep van de tonerafvalcontainer.
9. Sluit het voorpaneel.

Als het voorpaneel open blijft staan (zelfs op een kier), wordt er een bericht weergegeven en zal het apparaat niet werken.

10

Problemen oplossen

Papierstoringen

Doet er zich een papierstoring voor, dan verschijnt er een storingsbericht op de gebruikersinterface waarin staat waar de storing is opgetreden. Volg de instructies die worden weergegeven om de storing op te lossen en de werking van het apparaat te hervatten.

Informatie over papierstoringen

Raadpleeg de volgende lijst om papierstoringen te verhelpen:

- Wanneer er papier in het apparaat vastloopt, stopt het apparaat en gaat er een alarm af.
- Volg de instructies die op de controller worden weergegeven en verwijder het vastgelopen papier.
- Haal het papier voorzichtig uit het apparaat, zonder het te scheuren. Verwijder alle papiersnippers als het papier gescheurd is.
- Als er een stukje vastgelopen papier in het apparaat achterblijft, blijft het papierstoringsbericht op het scherm staan.
- Papierstoringen kunnen worden verholpen wanneer het apparaat is ingeschakeld. Wanneer het apparaat is uitgezet, wordt alle informatie die in het apparaatgeheugen is opgeslagen, gewist.
- Raak de onderdelen binnenin het apparaat niet aan. Dit kan afdrukdefecten veroorzaken.
- Wanneer u een papierstoring hebt verholpen, wordt het afdrukken automatisch hervat op het punt waar de papierstoring optrad.
- Druk op de knop **Start** als de papierstoring ontstond tijdens het kopiëren. Het kopiëren wordt hervat vanaf het punt waar de papierstoring optrad.

WAARSCHUWING

Bij het verwijderen van vastgelopen papier moet u ervoor zorgen dat er geen stukjes papier in het apparaat achterblijven. Papier dat in het apparaat achterblijft, kan brand veroorzaken. Als er een stukje papier in een moeilijk bereikbaar gebied vastzit of als er papier rond de fuser of fuserrollen is gedraaid, verwijder het dan niet door kracht te zetten. U kunt dan letsel of brandwonden oplopen. Schakel het apparaat onmiddellijk uit en neem contact op met het Xerox Welcome Centre.

Papierstoringen in het linkeronderpaneel

OPMERKING

In deze procedure wordt uitgelegd hoe u een storing kunt oplossen zonder dat de optionele grote papierlade (lade 6/7) of de optionele extra grote papierlade (lade 6/7) is geplaatst. Als uw apparaat is voorzien van een grote papierlade of extra grote papierlade, opent u het voorpaneel naar de optionele lade 6/7 om toegang tot dit gebied te krijgen.

1. Open het linkeronderpaneel.

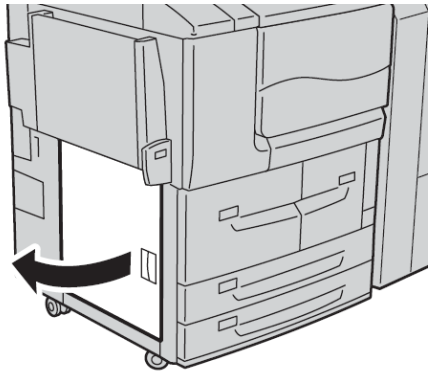

2. Verwijder het vastgelopen papier.

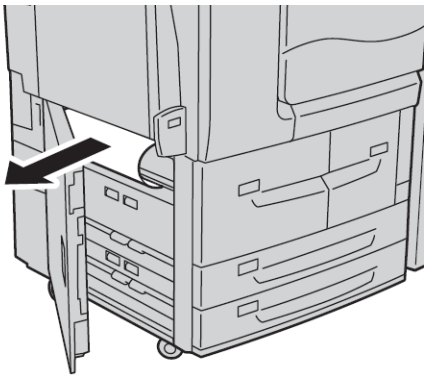

3. Sluit het linkeronderpaneel.

Papierstoringen in de handmatige invoer (lade 5)

TIP

Zorg altijd dat al het vastgelopen papier, inclusief kleine snippers afgescheurd papier, uit het apparaat worden verwijderd voordat u verder gaat met eventuele kopieer/afdrukopdrachten.

1. Verwijder het vastgelopen papier en eventueel papier dat in de handmatige invoer is geplaatst.

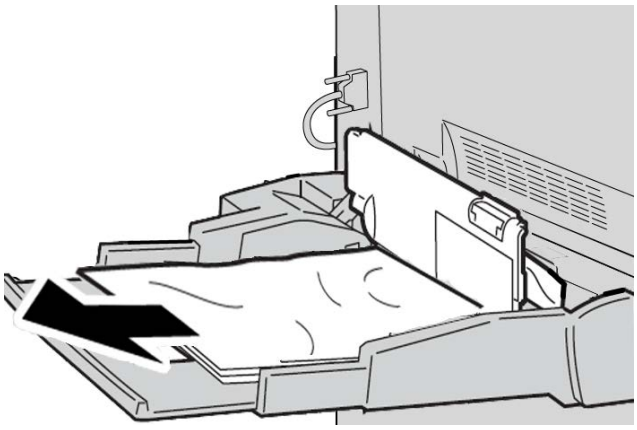

OPMERKING

Als het papier gescheurd is, controleer dan de binnenkant van het apparaat en verwijder het papier.

2. Open de klep van de lade en verwijder het vastgelopen papier.

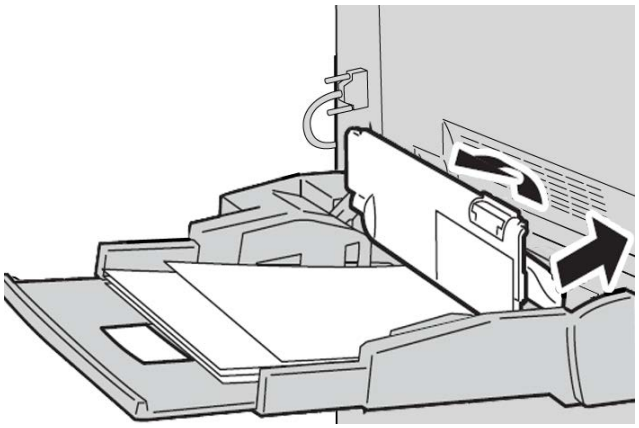

3. Sluit de klep van de lade.

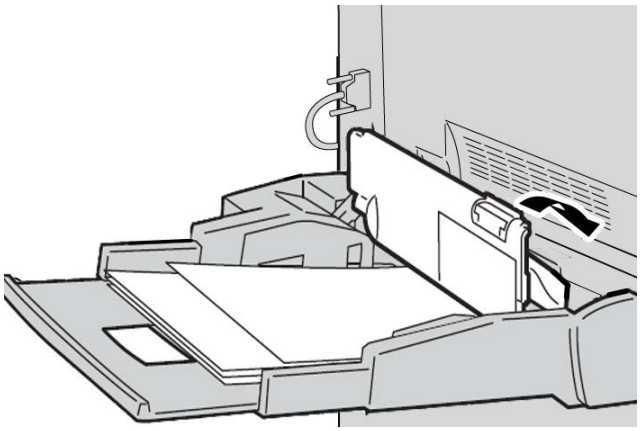

4. Plaats het papier terug in de lade en ga door met kopiëren/afdrukken.

Vastgelopen enveloppen in de handmatige invoer

OPMERKING

Enveloppen kunnen alleen via de handmatige invoer worden ingevoerd. Controleren of de enveloppen aan de specificaties voldoen.

Bij het gebruik van enveloppen in de handmatige invoer dient u de volgende richtlijnen door te lezen en na te leven:

- Zorg dat de geleiders van de handmatige invoer tegen de randen van de enveloppen zijn geplaatst.
- Zorg ervoor dat de kenmerken van het papier in de lade correct zijn ingesteld.
- U moet rekening houden met enkele vouwen op de achterzijde van de ingevoerde envelop.

Papierstoringen in lade 1-4

TIP

Zorg altijd dat al het vastgelopen papier, inclusief kleine snippers afgescheurd papier, uit het apparaat worden verwijderd voordat u verder gaat met uw kopieer-/afdrukopdrachten.

1. Trek de papierlade waarin de papierstoring is opgetreden, langzaam naar buiten tot deze stopt.

   OPMERKING

   Ga na waar de papierstoring is opgetreden voordat u een lade uittrekt, om te voorkomen dat het papier scheurt. Als er gescheurd papier in het apparaat achterblijft, kunnen er storingen in het apparaat optreden.

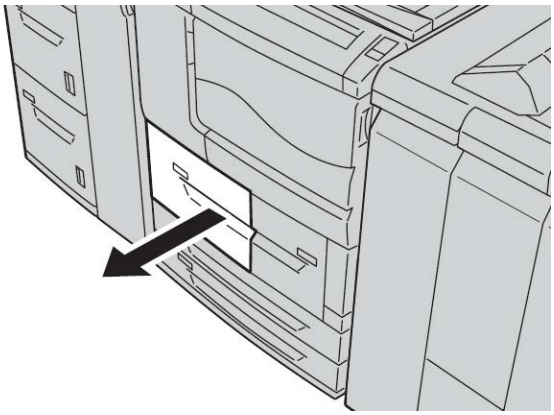

2. Verwijder het vastgelopen papier en eventuele snippers.

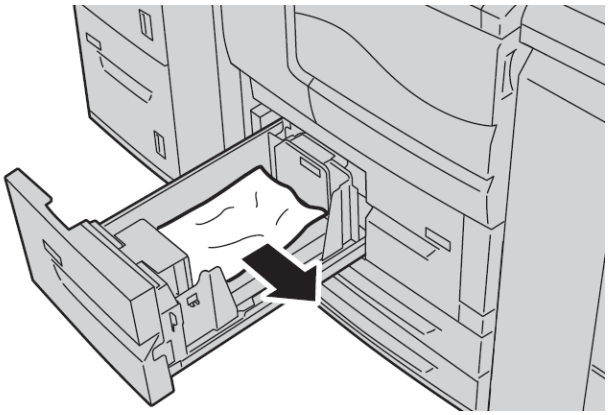

3. Duw de lade voorzichtig naar binnen totdat deze niet verder kan.

Papierstoringen in transporteenheid 4

TIP

Zorg altijd dat al het vastgelopen papier, inclusief kleine snippers afgescheurd papier, uit het apparaat worden verwijderd voordat u verder gaat met uw kopieer-/afdrukopdrachten.

1. Zorg dat het apparaat is gestopt met afdrukken voordat u het voorpaneel opent.

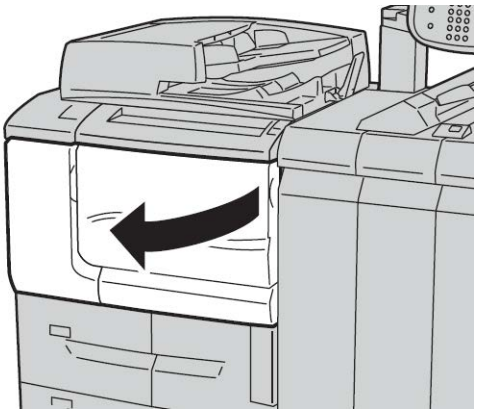

2. Trek lade 1 naar buiten.

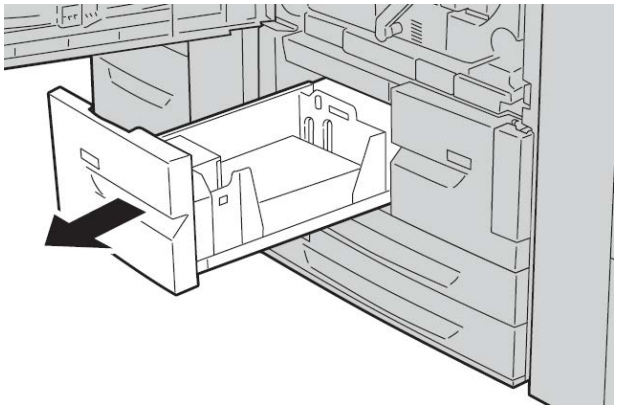

3. Trek transporteenheid 4 naar buiten. Lade 2 komt ook naar voren terwijl u aan transporteenheid 4 trekt.

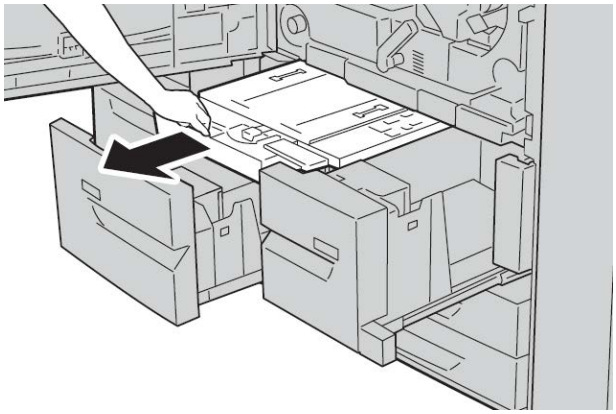

4. Til hendel 4a op en verwijder het vastgelopen papier.

   OPMERKING

   Als het papier gescheurd is, controleer dan de binnenkant van het apparaat en verwijder het papier.

5. Zet hendel **4a** terug in de oorspronkelijke stand.

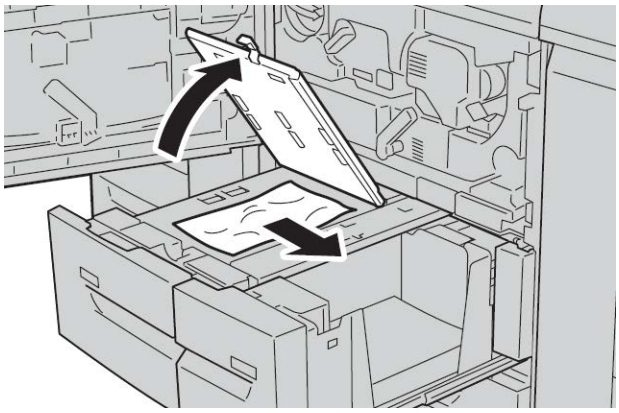

6. Duw lade 2 voorzichtig naar binnen tot deze niet meer verder kan. Transporteenheid 4 wordt op hetzelfde moment geplaatst.
7. Duw lade 1 voorzichtig naar binnen tot deze niet meer verder kan.
8. Doe de voorklep helemaal dicht. Als het voorpaneel open blijft staan (zelfs op een kier), zal het apparaat niet werken.

Papierstoringen in 2-zijdige module 3

TIP

Zorg altijd dat al het vastgelopen papier, inclusief kleine snippers afgescheurd papier, uit het apparaat worden verwijderd voordat u verder gaat met uw kopieer-/afdrukopdrachten.

1. Zorg dat het apparaat is gestopt met afdrukken voordat u het voorpaneel opent.

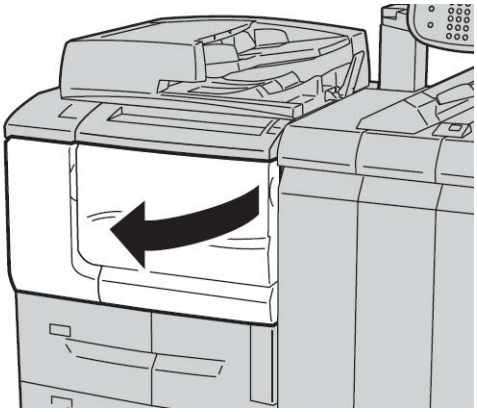

2. Trek 2-zijdige module 3 naar buiten.

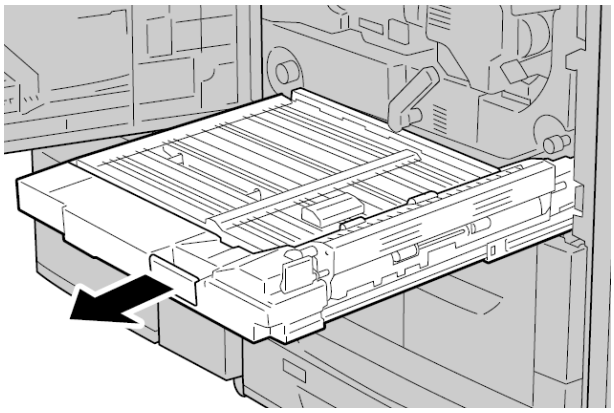

3. Verplaats de ontgrendelingshendel **3a** om het vastgelopen papier te verwijderen.

   OPMERKING

   Als het papier gescheurd is, controleer dan de binnenkant van het apparaat en verwijder het papier.

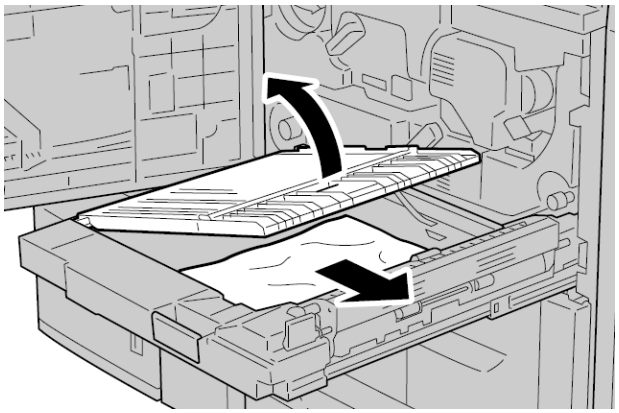

4. Verplaats hendel **3b** naar rechts en verwijder vervolgens het vastgelopen papier.

   OPMERKING

   Als het papier gescheurd is, controleer dan de binnenkant van het apparaat en verwijder het papier.

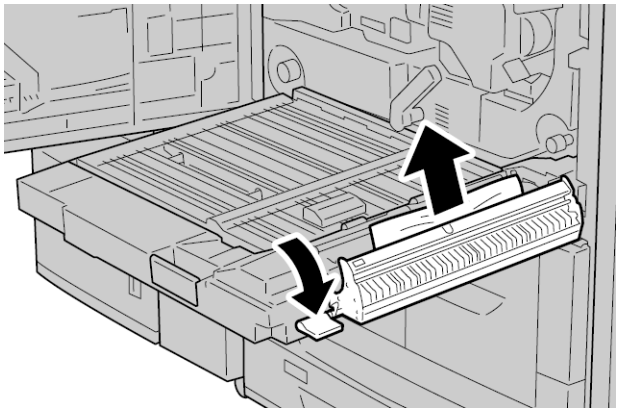

5. Duw de 2-zijdige module voorzichtig naar binnen totdat deze niet verder kan.
6. Duw alle hendels terug in hun beginpositie.
7. Doe de voorklep helemaal dicht. Als het voorpaneel open blijft staan (zelfs op een kier), zal het apparaat niet werken.

Papierstoringen aan de binnenkant van de hoofdeenheid

TIP

Zorg altijd dat al het vastgelopen papier, inclusief kleine snippers afgescheurd papier, uit het apparaat worden verwijderd voordat u verder gaat met uw kopieer-/afdrukopdrachten.

⚠ WAARSCHUWING

Raak nooit een gebied aan (op of in de buurt van de fuser) voorzien van het label Hoge temperatuur en Voorzichtig. Aanraken kan brandwonden veroorzaken.

1. Zorg dat het apparaat is gestopt met afdrukken voordat u het voorpaneel opent.

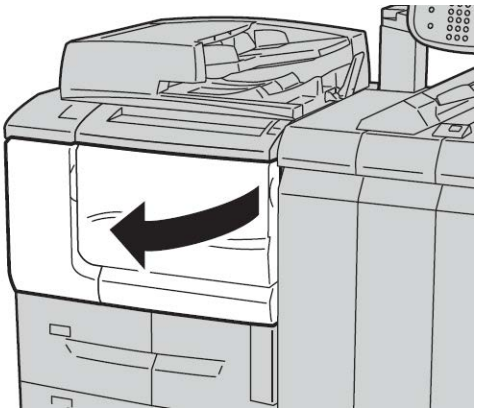

2. Draai de groene hendel in het midden van de transportmodule naar rechts totdat deze in de horizontale stand staat en trek de transportmodule zo ver mogelijk naar buiten.

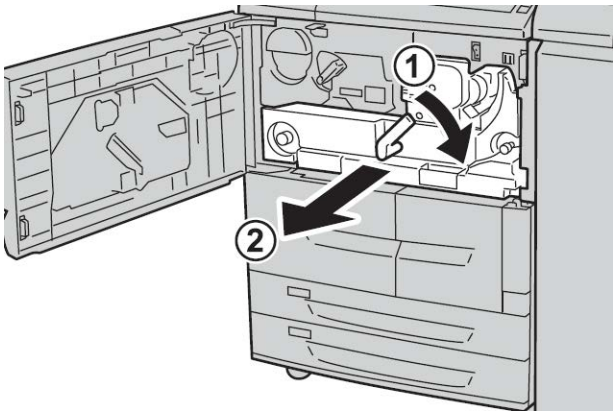

3. Til hendel **2b** omhoog en verwijder het vastgelopen papier. Draai vervolgens knop **2a** en verwijder het vastgelopen papier.

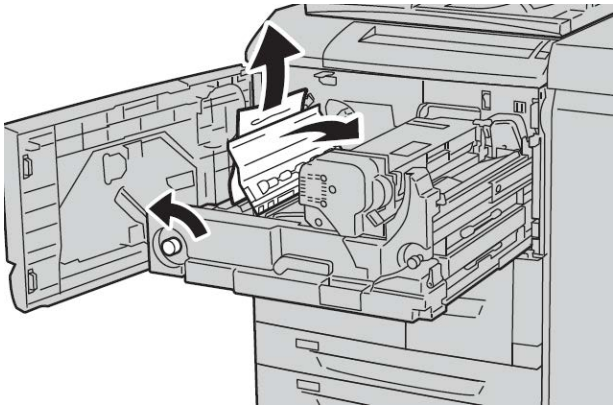

4. Als er papier aan de bovenkant van de transportmodule of in de fusereenheid is vastgelopen, verwijdert u het papier door het links naar buiten te trekken. Als het papier niet kan worden verwijderd, tilt u hendel **2c** op en probeert u dit te verwijderen.

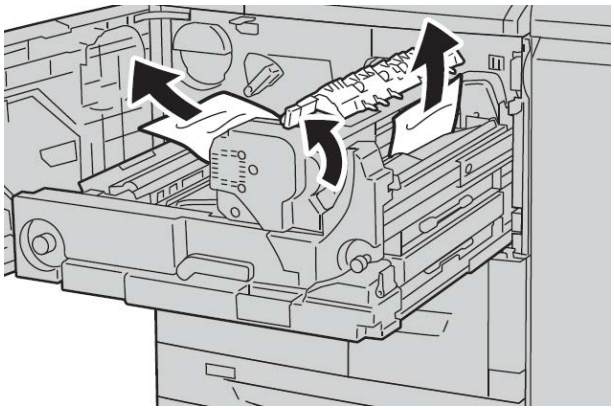

5. Til zo nodig hendel **2c** omhoog, verplaats hendel **2d** en verwijder vervolgens het vastgelopen papier.

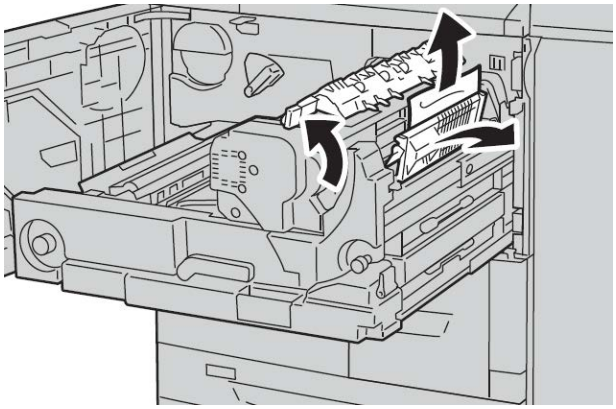

6. Verdraai knop **2f** indien nodig en verwijder het vastgelopen papier.

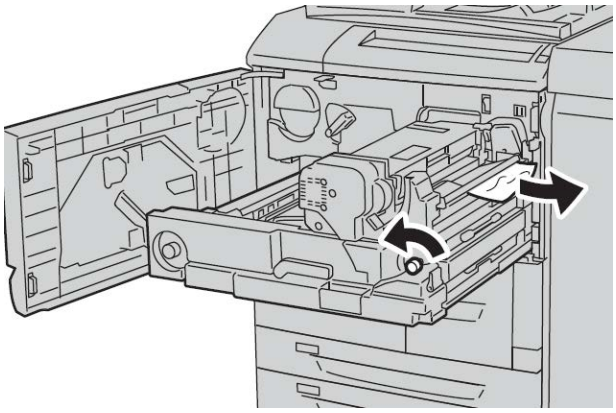

7. Schuif hendel **3b** zo nodig naar de rechterkant van de fusereenheid en verwijder het vastgelopen papier.

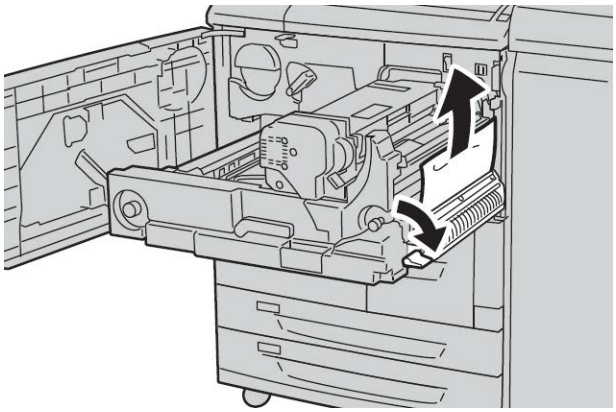

Als het vastgelopen papier in het apparaat blijft en moeilijk kan worden verwijderd, trekt u de 2-zijdige module naar buiten nadat de transportmodule terug in de oorspronkelijke stand is geschoven. Probeer het papier nu te verwijderen.

8. Schuif de transportmodule volledig terug en draai de groene hendel **2** naar links.

OPMERKING

Als de hendel niet kan worden gedraaid, trekt u de transportmodule iets terug tot halverwege en schuift u deze opnieuw naar binnen.

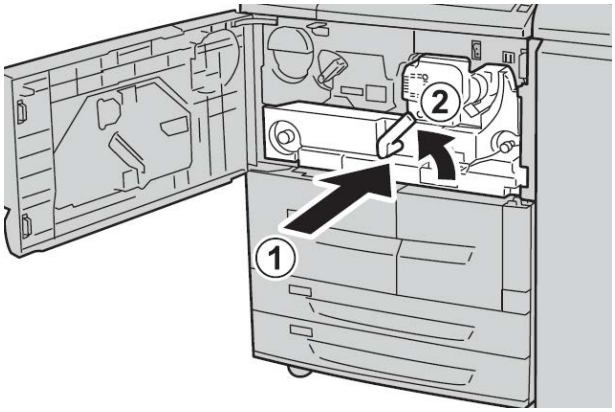

9. Doe de voorklep helemaal dicht. Als het voorpaneel open blijft staan (zelfs op een kier), zal het apparaat niet werken.

Storingscodes

Storingscode	Oorzaak en oplossing
002-770	Oorzaak: Kan opdrachtsjabloon niet verwerken vanwege onvoldoende harde schijfruimte. Oplossing: Verwijder overbodige gegevens van de harde schijf om ruimte vrij te maken.
003-750	Oorzaak: Kan geen documenten opslaan met de toepassing 2-zijdig kopiëren (boek). Oplossing: Controleer de instellingen voor 2-zijdig kopiëren (boek).
003-751	Oorzaak: Het apparaat kan het formaat niet verwerken, omdat het gespecificeerde origineelgebied te klein is. Oplossing: Verhoog de resolutie of de grootte van het scangebied.
003-753	Oorzaak: De geselecteerde resolutie was te hoog voor het scannen van gemengde origineelformaten via de AOD. Oplossing: Verlaag de scanresolutie tot 200 dpi of minder en scan opnieuw.
003-754	Oorzaak: Er is een storing in de scanner opgetreden. Oplossing: Verwerk de opdracht opnieuw.
003-755	Oorzaak: Er is een storing in de scanner opgetreden. Oplossing: Verwerk de opdracht opnieuw.
003-760	Oorzaak: Er is een incompatibele combinatie van toepassingen gespecificeerd voor het scannen van het origineel. Oplossing: Controleer de geselecteerde opties.
003-761	Oorzaak: Het papierformaat van de lade die is geselecteerd voor het automatisch verwisselen van laden, verschilt van het formaat van de lade die is geselecteerd voor Automatisch herhalen. Oplossing: Wijzig het papierformaat voor de lade of wijzig de instellingen voor Prioriteit papiersoort.
003-764	Oorzaak: Er wordt geen origineel gescand bij selectie van Formulieroverlay. Oplossing: Maak 2 of meer documenten gereed voor de toepassing.
003-795	Oorzaak: Het verkleinings-/vergrotingspercentage heeft het toegestane bereik overschreden bij het vergroten/verkleinen van een gescand document tot het opgegeven papierformaat. Oplossing: Voer een van de volgende handelingen uit: Voer handmatig een verkleinings/vergrotingspercentage in. Wijzig het papierformaat.

Storingscode	Oorzaak en oplossing
005-275 005-280 005-281 005-282 005-283 005-284	Oorzaak: Er is een storing in de AOD opgetreden. Oplossing: Zet het apparaat uit en weer aan. Neem contact op met het Xerox Welcome Centre.
016-210 016-211 016-212 016-213 016-214 016-215 016-216 016-217 016-218 016-219	Oorzaak: Er is een storing in de software-instellingen opgetreden. Oplossing: Schakel de printer uit en weer in. Neem contact op met het Xerox Welcome Centre.
016-220 016-221 016-222 016-223 016-224 016-225 016-226 016-227 016-228 016-229 016-230 016-231 016-232 016-233 016-234 016-235 016-236 016-237 016-238 016-239 016-240 016-242 016-300 016-336	Oorzaak: Er is een storing in de scanner opgetreden. Oplossing: Zet het apparaat uit en weer aan. Als de storing aanhoudt, neemt u contact op met het Xerox Welcome Centre.
016-415 016-416	Oorzaak: Er is een storing in het apparaat opgetreden. Oplossing: Zet het apparaat uit en weer aan. Als de storing aanhoudt, neemt u contact op met het Xerox Welcome Centre.
016-450	Oorzaak: De SMB-hostnaam bestaat al. Oplossing: Wijzig de hostnaam. Raadpleeg de Handleiding voor de systeembeheerder voor informatie over netwerkinstellingen.

Storingscode	Oorzaak en oplossing
016-453 016-454	Oorzaak: Kan IP-adres niet ophalen van DNS. Oplossing: Controleer de DNS-configuraties en ophaalmethode voor het IP-adres. Raadpleeg de Handleiding voor de systeembeheerder voor informatie over netwerkinstellingen.
016-503	Oorzaak: Kan de SMTP-servernaam niet vinden tijdens het verzenden van e-mail. Oplossing: Controleer of de SMTP-serverinstellingen van CWIS correct zijn. Controleer ook de DNS-serverinstellingen.
016-504	Oorzaak: Kan de POP3-servernaam niet vinden tijdens het verzenden van e-mail. Oplossing: Controleer of de POP3-serverinstellingen van CWIS correct zijn. Controleer de DNS-serverinstellingen.
016-505	Oorzaak: Kan niet aanmelden bij de POP3-server tijdens het verzenden van e-mail. Oplossing: Controleer of de gebruikersnaam en toegangscode gebruikt voor de POP3-server van CWIS correct zijn.
016-506	Oorzaak: Tijdens het uitvoeren van een opdracht is een fout opgetreden. Oplossing: Annuleer de opdracht en voer deze opnieuw uit. Als de fout aanhoudt, neemt u contact op met het Xerox Welcome Centre.
016-701	Oorzaak: PCL-afdrukgegevens konden niet worden verwerkt, omdat er onvoldoende geheugen was. Oplossing: Verlaag de resolutie, annuleer 2-zijdig afdrukken of N op 1 en probeer opnieuw af te drukken. Raadpleeg de online help van de printerdriver.
016-702	Oorzaak: PCL-afdrukgegevens konden niet worden verwerkt, omdat er onvoldoende afdrukpaginabuffer was. Oplossing: Voer een van de volgende handelingen uit: Stel de afdrukmodus in op snelheid als prioriteit. Gebruik Beveiligde afdruk. Vergroot de afdrukpaginabuffer. Voeg geheugen toe. Raadpleeg de online help van de printerdriver voor informatie over afdrukmodi en afdrukgaranties. Raadpleeg het hoofdstuk over het toekennen van geheugen in de Handleiding voor de systeembeheerder voor informatie over geheugen.
016-703	Oorzaak: Er werd een e-mail voor een niet-geregistreerd of ongeldig mailboxnummer ontvangen. Oplossing: Voer een van de volgende handelingen uit: Vraag de verzender de mailbox te registreren met het aangegeven nummer. Vraag de verzender e-mail naar een geldige mailbox te sturen.
016-704	Oorzaak: De hoeveelheid opgeslagen documenten in de mailbox heeft de capaciteitslimiet van de harde schijf bereikt. Oplossing: Verwijder overbodige documenten uit de mailbox en sla het document daarna op.
016-705	Oorzaak: Beveiligde afdrukdocumenten kunnen niet worden geregistreerd vanwege een harde-schijfstoring. Oplossing: Neem contact op met het Xerox Welcome Centre.

Storingscode	Oorzaak en oplossing
016-706	Oorzaak: Het maximumaantal beveiligde afdruk-gebruikers is overschreden en er is geen ruimte op de harde schijf beschikbaar. Oplossing: Verwijder overbodige documenten die zijn opgeslagen op de printer, evenals onnodige beveiligde afdruk-gebruikers.
016-707	Oorzaak: Kan geen proefafdruk maken omdat de toepassingsuitbreidingsset niet is geïnstalleerd of een storing heeft. Oplossing: Er is een uitbreidingsset vereist voor het gebruik van de toepassing Proefafdruk. Als er een storing in de set optreedt, neemt u contact op met het Xerox Welcome Centre.
016-708	Oorzaak: Notities zijn niet mogelijk vanwege onvoldoende schijfruimte. Oplossing: Verwijder overbodige gegevens van de harde schijf om ruimte vrij te maken.
016-709	Oorzaak: Tijdens de PCL-verwerking is een storing opgetreden. Oplossing: Probeer opnieuw af te drukken.
016-710	Oorzaak: Uitgestelde afdrukken kunnen niet worden geregistreerd vanwege een harde-schijfstoring. Oplossing: Neem contact op met het Xerox Welcome Centre.
016-711	Oorzaak: De ingestelde maximum e-mailgrootte is overschreden. Oplossing: Voer een van de volgende handelingen uit en verzend de e-mail opnieuw: • Verminder het aantal documentpagina's • Verminder de scanresolutie • Verminder de scanvergroting • Vraag de systeembeheerder om de maximumgrootte voor verzenden van e-mail te verhogen
016-712	Zie 003-751.
016-713	Oorzaak: De toegangscode die is ingesteld voor de mailbox en de ingevoerde toegangscode komen niet overeen. Oplossing: Voer de correcte toegangscode in.
016-714	Oorzaak: Gespecificeerde mailbox bestaat niet. Oplossing: Maak een mailbox of specificeer een mailbox.
016-716	Oorzaak: Kan TIFF-bestand niet spoolen vanwege onvoldoende schijfruimte. Oplossing: Verwijder overbodige documenten en gebruikers die zijn opgeslagen op de printer en sluit daarna de harde schijf aan. Neem contact op met het Xerox Welcome Centre voor informatie over het aansluiten van een harde schijf.
016-718	Oorzaak: PCL-afdrukgegevens konden niet worden verwerkt, omdat er onvoldoende geheugen was. Oplossing: Verlaag de resolutie, annuleer 2-zijdig afdrukken of N op 1 en probeer opnieuw af te drukken.
016-719	Oorzaak: PCL-afdrukgegevens konden niet worden verwerkt, omdat er onvoldoende geheugen was. Oplossing: Vergroot de afdrukpaginabuffer.

Storingscode	Oorzaak en oplossing
016-720	Oorzaak: De PCL-afdrukgegevens bevatten een opdracht die niet kan worden verwerkt. Oplossing: Controleer de afdrukgegevens en probeer opnieuw af te drukken.
016-721	Oorzaak: Tijdens de afdrukverwerking is een storing opgetreden. Mogelijke oorzaken zijn: 1. Afdrukken geprogrammeerd met Automatische ladeselectie terwijl de Prioriteit van de papiersoort in de Gemeenschappelijke instellingen voor alle papiersoorten was ingesteld op Automatisch lade verwisselen UIT. 2. ESC/P-opdrachtfout Oplossing: Voor 1, wanneer wordt afgedrukt met Automatische ladeselectie, moet voor een van de papiersoorten een andere instelling worden gekozen dan Automatisch laden wisselen uit in Prioriteit papiersoort. Voor 2, controleer de afdrukgegevens. Zie het deel over de prioriteit van papiersoorten in de Handleiding voor de systeembeheerder.
016-722	Oorzaak: Er is een niet-ondersteunde nietpositie gespecificeerd. Oplossing: Controleer de positie en geef de afdrukgegevens opnieuw op.
016-723	Oorzaak: Er is een niet-ondersteunde perforatiepositie gespecificeerd. Oplossing: Controleer de positie en geef de afdrukgegevens opnieuw op.
016-728	Oorzaak: Er is een niet-ondersteunde tag in het TIFF-bestand opgenomen. Oplossing: Controleer de afdrukgegevens.
016-729	Oorzaak: Kan niet afdrukken omdat het aantal kleuren / de resolutie van het TIFF-bestand het toegestane bereik overschrijdt. Oplossing: Wijzig het aantal kleuren / de resolutie voor het TIFF-bestand en geef de afdrukgegevens opnieuw op.
016-730	Oorzaak: Er is een opdracht waargenomen die niet door ARTIV wordt ondersteund. Oplossing: Controleer de afdrukgegevens, verwijder de niet-ondersteunde opdracht en probeer opnieuw af te drukken.
016-731	Oorzaak: Kan geen TIFF-gegevens afdrukken, omdat de opdracht werd onderbroken. Oplossing: Probeer opnieuw af te drukken.
016-732	Oorzaak: Kan het geregistreerde formulier dat door Emulatie met host is gespecificeerd, niet gebruiken. Oplossing: Stuur de formuliergegevens opnieuw.
016-733	Oorzaak: 1. Kan het IP-adres niet ophalen van tekst aan de rechterkant van @ tijdens het verzenden van e-mail. 2. Kan het internetadres aan de rechterkant van @ niet herkennen via DNS. Oplossing: 1. Controleer het e-mailadres. 2. Controleer het DNS-adres.

Storingscode	Oorzaak en oplossing
016-735	Oorzaak: Probeerde de Lijst opdrachtsjablonen af te drukken tijdens het bijwerken van de opdrachtsjabloon. Oplossing: Wacht een ogenblik en probeer dan opnieuw af te drukken.
016-738	Oorzaak: Katern maken wordt niet toegepast op het gespecificeerde papier. Oplossing: Specificeer het papierformaat voor het maken van een katern.
016-739	Oorzaak: De gespecificeerde origineel- en papierformaten vormen geen geldige combinatie. Oplossing: Specificeer een geldige combinatie voor het origineel- en papierformaat voor het maken van een katern.
016-740	Oorzaak: Katern maken wordt niet toegepast op de gespecificeerde papierlade. Oplossing: Specificeer de papierlade voor het maken van een katern.
016-746	Oorzaak: Er is een niet-ondersteund kenmerk in de ontvangen PDF opgenomen. Oplossing: Druk af met behulp van een printerdriver.
016-748	Oorzaak: Afdrukken is niet mogelijk vanwege onvoldoende schijfruimte. Oplossing: Verminder het aantal pagina's afdrukgegevens, bijvoorbeeld door de afdrukgegevens op te splitsen of door bij het maken van meerdere kopieën steeds één kopie af te drukken.
016-749	Oorzaak: Er is een syntaxisfout in een PJL-opdracht opgetreden. Oplossing: Controleer de afdrukinstellingen of corrigeer de PJL-opdracht.
016-755	Oorzaak: Probeerde een PDF-bestand te verwerken waarvoor afdrukken niet is toegestaan. Oplossing: Annuleer het afdrukverbod met behulp van Adobe Reader en probeer het opnieuw.
016-756	Oorzaak: Geen toestemming om de service te gebruiken. Oplossing: Vraag na bij uw systeembeheerder.
016-757	Oorzaak: Toegangscode is incorrect. Oplossing: Voer de correcte toegangscode in.
016-758	Oorzaak: Geen toestemming om de service te gebruiken. Oplossing: Vraag na bij uw auditronbeheerder.
016-759	Oorzaak: Maximumaantal pagina's voor deze service is bereikt. Oplossing: Vraag na bij uw auditronbeheerder.
016-760	Oorzaak: Tijdens de PostScript-verwerking is een storing opgetreden. Oplossing: Voer een van de volgende handelingen uit: Stel de afdrukmodus in op snelheid als prioriteit. Vergroot het PostScript-geheugen. Raadpleeg de online help van de printerdriver voor informatie over printermodi. Raadpleeg het hoofdstuk over het toekennen van geheugen in de Handleiding voor de systeembeheerder voor informatie over geheugen.
016-761	Oorzaak: Tijdens de verwerking is een storing opgetreden. Oplossing: Stel de afdrukmodus in op snelheid als prioriteit en begin opnieuw met afdrukken. Als de fout hiermee niet is opgelost, drukt u af in de Modus Afdrukken.

Storingscode	Oorzaak en oplossing
016-762	Oorzaak: Er is een afdruktaal aangegeven die niet op het apparaat is geïnstalleerd. Oplossing: Specificeer een printertaal in de Modus Afdrukken onder Poortinstellingen.
016-764	Oorzaak: Kon geen verbinding maken met de SMTP-server. Oplossing: Neem contact op met de SMTP-serverbeheerder.
016-765	Oorzaak: Kon e-mail niet versturen, aangezien de harde schijf op de SMTP-server vol was. Oplossing: Neem contact op met de SMTP-serverbeheerder.
016-766	Oorzaak: Er trad een storing op bij de SMTP-server. Oplossing: Neem contact op met de SMTP-serverbeheerder.
016-767	Oorzaak: Kon geen e-mail verzenden omdat het e-mailadres fout was. Oplossing: Controleer het e-mailadres en probeer opnieuw te verzenden.
016-768	Oorzaak: Kon geen verbinding maken met de SMTP-server omdat het e-mailadres van het apparaat onjuist was. Oplossing: Controleer het e-mailadres van het apparaat.
016-769	Oorzaak: De SMTP-server biedt geen ondersteuning voor de bevestiging van e-maildistributie (DSN). Oplossing: Verzend mail zonder bevestiging van e-maildistributie (DSN).
016-772	Oorzaak: Kan geen opslagplaatsadres voor scangegevens ophalen bij CentreWare Scannen. Oplossing: Controleer het DNS-adres of definieer het adres van de opslagplaats voor scangegevens aan de hand van het IP-adres.
016-774	Oorzaak: Compressie-conversie is niet mogelijk vanwege onvoldoende schijfruimte. Oplossing: Verwijder overbodige gegevens van de harde schijf om ruimte vrij te maken.
016-775	Oorzaak: Beeldconversie is niet mogelijk vanwege onvoldoende schijfruimte. Oplossing: Verwijder overbodige gegevens van de harde schijf om ruimte vrij te maken.
016-776	Oorzaak: Er is een fout opgetreden tijdens de beeldconversie. Oplossing: Een deel van de gegevens heeft wellicht beeldconversie voltooid. Controleer de gegevens in CentreWare Internet Services. Zie "CentreWare Internet Services" in de Handleiding voor de systeembeheerder.
016-777	Oorzaak: Tijdens de beeldverwerking is een harde-schijffout opgetreden. Oplossing: De harde schijf is misschien defect. Neem contact op met het Xerox Welcome Centre voor het vervangen van de harde schijf.
016-778	Oorzaak: Conversie van het gescande beeld werd onderbroken vanwege onvoldoende schijfruimte. Oplossing: Verwijder overbodige gegevens van de harde schijf om ruimte vrij te maken.
016-779	Oorzaak: Er is een fout opgetreden tijdens de conversie van het gescande beeld. Oplossing: Probeer opnieuw te scannen.

Storingscode	Oorzaak en oplossing
016-780	Oorzaak: Tijdens de beeldconversie van het gescande beeld is een harde-schijffout opgetreden. Oplossing: De harde schijf is misschien defect. Neem contact op met het Xerox Welcome Centre voor het vervangen van de harde schijf.
016-786	Oorzaak: Bij gebruik van de scantoepassing is de capaciteit van de harde schijf onvoldoende voor het schrijven naar een bestand. Oplossing: Verwijder overbodige gegevens van de harde schijf om schijfruimte vrij te maken of initialiseer de harde schijf.
016-788	Oorzaak: Bestand laden van de webbrowser is mislukt. Oplossing: Voer de volgende handelingen uit en probeer het opnieuw. Vernieuw de browserpagina. Start de browser opnieuw. Zet het apparaat uit en weer aan.
016-792	Oorzaak: Gespecificeerde opdrachthistorie kon niet worden verkregen bij het afdrukken van het Opdrachttelleroverzicht. Oplossing: Gespecificeerde opdrachthistorie bestaat niet.
016-799	Oorzaak: Er is een ongeldige afdrukparameter opgenomen. Oplossing: Controleer de afdrukgegevens en opties en geef de afdrukgegevens opnieuw op.
021-750 021-751 021-770 021-771 021-772	Oorzaak: Tijdens een inspectie- of onderhoudsverzoek is een transmissiefout opgetreden en kon geen contact worden gemaakt met het Xerox Welcome Centre. Oplossing: Controleer of de telefoonlijnen zijn aangesloten en probeer na een tijdje nogmaals een inspectie- of onderhoudsverzoek te verzenden. Als de storing aanhoudt, neemt u contact op met het Xerox Welcome Centre.

Storingscode	Oorzaak en oplossing
024-340 024-341 024-342 024-343 024-344 024-345 024-346 024-347 024-348 024-349 024-350 024-351 024-352 024-353 024-354 024-355 024-356 024-357 024-358 024-359 024-360 024-361 024-362 024-363 024-364 024-365 024-366 024-367 024-368 024-367 024-370 024-371 024-372 024-373 024-374 024-375	Oorzaak: Er is een storing in communicatie of initialisatie opgetreden. Oplossing: Zet het apparaat uit en weer aan. Als de storing aanhoudt, neemt u contact op met het Xerox Welcome Centre.
024-746	Oorzaak: Er is een toepassing (papierformaat, lade, opvangbak of 2-zijdig afdrukken) gespecificeerd die niet compatibel is met de opgegeven papierkwaliteit. Oplossing: Controleer de afdrukgegevens.
024-747	Oorzaak: Er is een ongeldige combinatie van afdrukparameters ingesteld. Er is bijvoorbeeld een afwijkend formaat opgegeven terwijl de papierladeselectie is ingesteld op Automatisch. Oplossing: Controleer de afdrukgegevens. In bovenstaand geval selecteert u Lade 5 (handmatige invoer).
027-452	Oorzaak: IP-adres bestaat al. Oplossing: Wijzig het IP-adres. Raadpleeg de Handleiding voor de systeembeheerder voor informatie over netwerkinstellingen.

Storingscode	Oorzaak en oplossing
027-500	Oorzaak: Kan de SMTP-servernaam niet vinden tijdens het beantwoorden van een verzonden e-mail. Oplossing: Controleer of de SMTP-serverinstellingen van CWIS correct zijn.
027-501	Oorzaak: Kan de POP3-servernaam niet vinden bij gebruik van het POP3-protocol. Oplossing: Controleer of de POP3-serverinstellingen van CWIS correct zijn.
027-502	Oorzaak: Kan niet aanmelden bij POP3-server bij gebruik van het POP3-protocol. Oplossing: Controleer of de gebruikersnaam en toegangscode gebruikt voor de POP3-server van CWIS correct zijn.
027-720	Oorzaak: Kan de server van een applicatie-interfacebestemming niet vinden. Oplossing: Controleer de DNS-serverapplicatie of controleer of de applicatie-interface die op de computer is geïnstalleerd, al dan niet bij de DNS-server is geregistreerd.
027-721	Oorzaak: Er bestaat geen applicatie-interfacebestemming. Oplossing: Controleer of een interface-applicatie correct werkt.
027-722	Oorzaak: Tijdens het tot stand brengen van de verbinding met een applicatie-interfacebestemming trad een time-out in de opdracht op. De bestemming van een applicatiekoppeling bestaat niet. Oplossing: Probeer de opdrachtstroom te verwerken.
027-724	Oorzaak: Kon geen toegang krijgen tot een applicatie-interfacebestemming. Oplossing: Controleer of een interface-applicatie correct werkt. Wanneer de applicatie goed werkt, controleert u het log. Wanneer de applicatie niet goed werkt, controleert u de netwerkomgeving.
027-725	Oorzaak: Een opdrachtbewerking met behulp van een applicatie-interface is mislukt. Oplossing: Controleer of een gekoppelde applicatie correct werkt. Wanneer de applicatie goed werkt, controleert u het log. Wanneer de applicatie niet goed werkt, controleert u de netwerkomgeving.
027-726	Oorzaak: De opdrachtstatus is onduidelijk tijdens een applicatie-interface. Oplossing: Controleer of een gekoppelde applicatie correct werkt. Wanneer de applicatie goed werkt, controleert u het log. Wanneer de applicatie niet goed werkt, controleert u de netwerkomgeving.
027-727	Oorzaak: Een parameter is ongeldig voor het werken met een applicatie-interface. Oplossing: Probeer de opdrachtstroom te verwerken.
027-737	Oorzaak: Er is een fout opgetreden tijdens het lezen van gegevens bij de groepsserver van het opdrachtsjabloon. Oplossing: Controleer of u toegangsrechten hebt voor de directory waarin de opdrachtsjabloon is opgeslagen.
027-739	Oorzaak: Kan de gespecificeerde opdrachtsjabloonserver niet vinden. Oplossing: Controleer de padnaam voor de opdrachtsjabloonserver.
027-740	Oorzaak: Kan niet aanmelden bij de opdrachtsjabloonserver. Oplossing: Controleer de gebruikersnaam en toegangscode voor aanmelding.
027-741	Oorzaak: Kan geen verbinding tot stand brengen met de opdrachtsjabloonserver. Oplossing: Vraag de netwerkbeheerder om de netwerk- en serveromgeving te controleren.

Storingscode	Oorzaak en oplossing
027-742	Oorzaak: Kan opdrachtsjabloon niet opslaan vanwege onvoldoende harde schijfruimte. Oplossing: Verwijder overbodige gegevens van de harde schijf om ruimte vrij te maken.
027-743	Oorzaak: De gespecificeerde opdrachtsjabloonserver is incorrect. Oplossing: Controleer de instellingen van de opdrachtsjabloonserver.
027-744	Oorzaak: Er is een probleem in de domeinnaam van de opdrachtsjabloonserver. Oplossing: Controleer of de DNS-serververbinding en de domeinnaam op de DNS-server zijn geregistreerd.
027-745	Oorzaak: Het adres van de DNS-server is niet op het apparaat geregistreerd. Oplossing: Registreer het adres van de DNS-server op het apparaat of stel het adres van de opdrachtsjabloonserver in als het IP-adres.
027-746	Oorzaak: De gespecificeerde protocolinstellingen voor de groepsserver van het opdrachtsjabloon zijn incorrect. Oplossing: Stel de correcte poort in.
027-750	Oorzaak: Probeerde een afdrukopdracht op een gescand document uit te voeren. Oplossing: Gescande document kan niet worden afgedrukt. Configureer de opdrachtstroom correct.
027-751	Oorzaak: Er is een fout in de opdrachtstroom opgetreden. Oplossing: Controleer de instellingen voor de opdrachtstroom.
027-752	Oorzaak: In een opdrachtstroom werd een opdrachtstart aangegeven terwijl een verplicht item niet was ingevoerd. Oplossing: Configureer een standaardwaarde voor een item dat verplicht moet worden ingevoerd of wijzig de opdrachtstroom zodat het verplichte item gekoppeld is aan de mailbox.
027-753	Oorzaak: De noodzakelijke poort voor de opdrachtstroom is ofwel niet ingeschakeld of niet beschikbaar. Oplossing: Vraag de systeembeheerder om de poortstatus te controleren.
027-770	Oorzaak: De controller heeft tijdens het verwerken van een netwerkafdrukopdracht een PDL-fout (Printer Description Language) vastgesteld. Oplossing: Annuleer de afdrukopdracht en verzend deze opnieuw. Als het probleem daarmee niet is opgelost, start u de controller en de printer opnieuw op en verzendt u de opdracht opnieuw. Als het probleem zich blijft voordoen, belt u het Xerox Welcome Centre voor verdere hulp/instructies.
027-771	Oorzaak: Foutbericht "Schijf vol" op de controller. Oplossing: Annuleer de opdracht. Verwijder ongewenste bestanden uit de controller. Verzend de netwerkafdrukopdracht opnieuw.
027-796	Oorzaak: Wanneer het apparaat is geconfigureerd om alleen bijgevoegde documenten af te drukken die per e-mail worden ontvangen, wordt een bericht zonder bijlagen bij ontvangst weggegooid. Oplossing: Als u ook de e-mailtekst of titel wilt afdrukken, wijzigt u de instellingen in het scherm Eigenschappen van CentreWare Internet Services. Zie het deel over het afdrukken van e-mail in de Handleiding voor de systeembeheerder.

Storingscode	Oorzaak en oplossing
027-797	Oorzaak: Ongeldige afleveringsbestemming voor ontvangen e-mail. Oplossing: Specificeer een correcte uitvoerbestemming en verzend de e-mail opnieuw.
062-277	Oorzaak: Er is een communicatiefout opgetreden tussen het scangedeelte en de AOD. Oplossing: Neem contact op met het Xerox Welcome Centre.
062-790	Oorzaak: Het gescande origineel heeft een kopieerbeveiliging. Oplossing: Zie de Veiligheidshandleiding en controleer of het origineel kan worden gekopieerd.
065-210	Oorzaak: Er is een storing in het apparaat opgetreden. Oplossing: Neem contact op met het Xerox Welcome Centre.
071-210	Oorzaak: Storing in papierlade 1. Oplossing: Neem contact op met het Xerox Welcome Centre. Andere papierladen dan lade 1 kunnen worden gebruikt.
072-210	Oorzaak: Storing in papierlade 2. Oplossing: Neem contact op met het Xerox Welcome Centre. Andere papierladen dan lade 2 kunnen worden gebruikt.
073-210	Oorzaak: Storing in papierlade 3. Oplossing: Neem contact op met het Xerox Welcome Centre. Andere papierladen dan lade 3 kunnen worden gebruikt.
074-210	Oorzaak: Storing in papierlade 4. Oplossing: Neem contact op met het Xerox Welcome Centre. Andere papierladen dan lade 4 kunnen worden gebruikt.
075-210 075-211	Oorzaak: Storing in papierlade 5 (handmatige invoer). Oplossing: Zet het apparaat uit en weer aan. Indien de ladestoring niet wordt verholpen door het uitvoeren van de relevante oplossing, neemt u contact op met het Xerox Welcome Centre.
077-142	Oorzaak: Pretransfer-sensor aan geeft een storing aan. Deze storing kan worden veroorzaakt door het volgende: Een fout in de pretransfer-sensor, slijtage van de fuserrol, vreemd materiaal (zoals papier) in het apparaat of het gebruik van papier dat niet door het apparaat wordt ondersteund. Oplossing: Verwijder vastgelopen papier.
078-213 078-214 078-282 078-283	Oorzaak: Storing in papierlade 5 (handmatige invoer). Oplossing: Zet het apparaat uit en weer aan. Als de ladestoringen niet worden verholpen door het uitvoeren van de bijbehorende oplossing, neemt u contact op met het Xerox Welcome Centre.
078-281	Controleer het papier dat in lade 5 is geplaatst en schakel vervolgens de printer uit/in.
078-282	Schakel de printer uit/in.
091-311	Oorzaak: Storing in de ladingscorotronreiniger. Oplossing: Zet het apparaat uit en weer aan. Als de storing niet wordt verholpen door het uitvoeren van de relevante oplossing, neemt u contact op met het Xerox Welcome Centre.

Storingscode	Oorzaak en oplossing
091-320	Oorzaak: Storing in de ladingscorotron. Oplossing: Zet het apparaat uit en weer aan.
116-701	Oorzaak: 2-zijdig afdrukken is niet mogelijk. Oplossing: Druk iedere zijde afzonderlijk af.
116-702	Oorzaak: Het afdrukken werd uitgevoerd met een vervangingsfont. Oplossing: Controleer de afdrukgegevens.
116-703	Oorzaak: Tijdens de PostScript-verwerking is een storing opgetreden. Oplossing: Controleer de afdrukgegevens of klik op Wachtrij-instellingen op het tabblad Details in de printerdriver om bidirectionele communicatie uit te schakelen.
116-710	Oorzaak: Een mogelijke oorzaak is dat het juiste origineelformaat niet kon worden vastgesteld, omdat de ontvangen gegevens de HP-GL/2 spoolgrootte overschreden. Oplossing: Vergroot de grootte toegekend aan HP-GL/2 Auto-indelingsgeheugen.
116-713	Oorzaak: Opdracht is gesplitst en afgedrukt vanwege onvoldoende schijfruimte. Oplossing: Verwijder overbodige gegevens van de harde schijf om ruimte vrij te maken.
116-714	Oorzaak: Er is een HP-GL/2-opdrachtfout opgetreden. Oplossing: Controleer de afdrukgegevens.
116-720	Oorzaak: Tijdens het afdrukken is een fout opgetreden, omdat er onvoldoende geheugen was. Oplossing: Sluit overbodige poorten af en verwijder overbodige gegevens van de harde schijf om schijfruimte vrij te maken.
116-740	Oorzaak: Er is een bewerkingsfout met een numerieke waarde opgetreden, omdat in de afdrukgegevens een waarde werd gebruikt die de limiet van de printer overschreed. Oplossing: Controleer de afdrukgegevens.
116-747	Oorzaak: Er zijn te veel papierkantlijnwaarden voor het effectieve HP-GL/2 coördinatengebied. Oplossing: Verminder de waarden voor de kantlijn van het papier en geef opnieuw een opdracht tot afdrukken.
116-748	Oorzaak: Er bevinden zich geen plottergegevens (opmaak) in de HP-GL/2-afdrukgegevens. Oplossing: Controleer de afdrukgegevens.
116-749	Oorzaak: Opdracht geannuleerd omdat het gespecificeerde font niet beschikbaar was. Oplossing: Installeer het font of configureer een fontvervanging in de printerdriver.

Storingscode	Oorzaak en oplossing
116-771 116-772 116-773 116-774 116-775 116-776 116-777 116-778 116-790	Oorzaak: Er was een probleem met parameters in de JBIG-gegevens. Deze zijn automatisch bewerkt. Oplossing: Indien er een probleem optreedt in het opdrachtresultaat, probeert u de opdracht opnieuw te verwerken.
116-780	Oorzaak: Er is een probleem met de bijlage bij de ontvangen e-mail. Oplossing: Controleer de bijlage.
124-345 124-346 124-347 124-348 124-349	Oorzaak: Er is een storing in het apparaat opgetreden. Oplossing: Zet het apparaat uit en weer aan. Indien de apparaatstoring niet wordt verholpen door het uitvoeren van de relevante oplossing, neemt u contact op met het Xerox Welcome Centre.
127-210	Oorzaak: Er is een communicatiefout vastgesteld tussen de printer en de controller. De printer heeft een fout gedetecteerd. Oplossing: Verwijder de kabel tussen de printer en de controller en sluit deze opnieuw aan. Schakel de printer en de controller uit en weer in. Als het probleem aanhoudt, belt u het Xerox Welcome Centre.
127-211	Oorzaak: Er is een communicatiefout vastgesteld tussen de printer en de controller. Oplossing: Verwijder de kabel tussen de printer en de controller en sluit deze opnieuw aan. Schakel de printer en de controller uit en weer in. Als het probleem aanhoudt, belt u het Xerox Welcome Centre.
127-212	Oorzaak: De controller heeft een interne afdrukcontrolefout vastgesteld. Oplossing: Verwijder de opdracht-/videokabel tussen de printer en de controller en sluit deze opnieuw aan. Schakel de printer en de controller uit en weer in. Als het probleem aanhoudt, belt u het Xerox Welcome Centre.
127-213	Oorzaak: Er is een verkeerde combinatie vastgesteld tussen de softwareversie en de controller. Oplossing: Neem contact op met het Xerox Welcome Centre voor informatie en/of instructies voor het verhelpen van het probleem.
127-220	Oorzaak: De controller heeft een communicatiefout in het videosysteem vastgesteld. Oplossing: Verwijder de kabel tussen de printer en de controller en sluit deze opnieuw aan. Schakel de printer en de controller uit en weer in. Als het probleem aanhoudt, belt u het Xerox Welcome Centre.
127-221	Oorzaak: De controller heeft een communicatiefout vastgesteld. Oplossing: Verwijder de kabel tussen de printer en de controller en sluit deze opnieuw aan. Schakel de printer en de controller uit en weer in. Als het probleem aanhoudt, belt u het Xerox Welcome Centre.
127-311	Oorzaak: De controller heeft een onherstelbare fout vastgesteld. Oplossing: Schakel de printer en de controller uit en weer in. Neem indien het probleem hiermee niet is opgelost, contact op met het Xerox Welcome Centre.

In dit gedeelte worden oplossingen beschreven voor situaties waarin de volgende berichten worden weergegeven.

Storingscode Bericht	Oorzaak en oplossing
Er is een storing opgetreden. Zet het apparaat uit en weer aan. (xxx-yyy)	Oorzaak: Er is een fout opgetreden. Oplossing: Schakel het apparaat uit, wacht totdat het display van het bedieningspaneel donker wordt en schakel het apparaat dan weer in. Als het bericht aanhoudt, noteert u de weergegeven informatie voor (xxx-yyy). Schakel het apparaat meteen uit, wacht totdat het scherm van het bedieningspaneel zwart wordt en neem contact op met het Xerox Welcome Centre.
Voltooid met een fout. (xxx-yyy)	Oorzaak: Er is een storing opgetreden en de opdracht is voltooid. Oplossing: Wacht een ogenblik en probeer de bewerking dan opnieuw uit te voeren.
Er is een storing opgetreden. Het apparaat is opnieuw gestart. Selecteer Sluiten. In geval van twijfel rapporteert u de storing bij het Xerox Welcome Centre. (xxx-yyy)	Oorzaak: Er is een automatisch herstelbare interne fout opgetreden en het apparaat is automatisch opnieuw opgestart. Oplossing: Selecteer de toets Sluiten. Het apparaat werkt nu normaal. Als de storing aanhoudt, kunt u bellen of contact opnemen met het Xerox Welcome Centre.

Problemen met het apparaat oplossen

Basisproblemen verhelpen

Controleer de apparaatstatus voor het oplossen van problemen met het apparaat.

WAARSCHUWING

Het apparaat heeft precisieonderdelen en gebruikt hoge spanningsvoltages. Open of verwijder geen kleppen die zijn vastgeschroefd, tenzij dit specifiek in de handleiding voor de gebruiker wordt aangegeven. Een onderdeel waar hoge spanning op staat, kan elektrische schokken veroorzaken. Wanneer u vastgeschroefde panelen of kleppen opent om optionele accessoires te installeren of te verwijderen, moet u de instructies in de handleiding voor de gebruiker opvolgen. Probeer de apparaatconfiguratie niet te wijzigen of enig onderdeel aan te passen. Dit kan een storing in het apparaat of brand veroorzaken.

Symptomen	Controleren	Oplossing
Apparaat is niet ingeschakeld.	Staat de AAN/UIT-schakelaar van het apparaat op UIT?	Zet de AAN/UIT-schakelaar op AAN.
	Is het netsnoer aangesloten op het stopcontact?	Zet de AAN/UIT-schakelaar uit en sluit het netsnoer aan op het stopcontact. Zet de AAN/UIT-schakelaar op AAN.
	Is het netsnoer op het apparaat of de achterkant van de ombouw aangesloten?	
	Wordt spanning van het juiste voltage geleverd?	De spanning moet 200-240 V (volt), 15 A (ampère) zijn. Zorg dat er voldoende stroom compatibel met het gespecificeerde maximum stroomverbruik (2,8-3,1 KVA) van het apparaat wordt geleverd.
Scherm is donker.	Is de toets Energiespaarstand ingeschakeld?	Het apparaat bevindt zich in de energiespaarstand. Druk op de knop Energiespaarstand van het bedieningspaneel om de energiespaarstand uit te schakelen.
	Is de instelling Helderheid te laag ingesteld?	Pas de helderheid van het scherm aan met de instelling Helderheid.
Kan niet afdrukken of kan niet kopiëren.	Wordt er een bericht op het bedieningspaneel weergegeven?	Voer de weergegeven instructies uit.
	Is de printermodus Offline?	Druk op de knop Apparaatstatus en selecteer Online als printermodus.
	Is het netsnoer op het apparaat of de achterkant van de ombouw aangesloten?	Zet de AAN/UIT-schakelaar uit en sluit het netsnoer aan op het stopcontact. Zet de AAN/UIT-schakelaar op AAN.
Online-lampje gaat niet branden, ook al hebt u de opdracht gegeven om af te drukken.	Is de interfacekabel niet aangesloten?	Zet de AAN/UIT-schakelaar op UIT, verwijder het netsnoer uit het stopcontact en controleer de connector van de interfacekabel. Raadpleeg de Handleiding voor de systeembeheerder voor informatie over netwerkinstellingen.
	Is de omgeving correct ingesteld op de pc?	Controleer de printerdriver en andere omgevingsinstellingen op de pc.
	Is de vereiste interface ingesteld?	Controleer de status van de interfacepoort die in gebruik is. Raadpleeg de Handleiding voor de systeembeheerder voor informatie over netwerkinstellingen.
Afdrukken uit lade 5 (handmatige invoer) mislukt.	Is het juiste papier in de lade geplaatst?	Volg de weergegeven instructies om papier van het juiste formaat te plaatsen en probeer opnieuw af te drukken.

Symptomen	Controleren	Oplossing
Matige afdrukkwaliteit.	Beeldfout.	Raadpleeg het deel problemen met de afdrukkwaliteit oplossen voor meer informatie.
Tekst wordt niet goed afgedrukt (tekst is beschadigd).	Er worden niet-standaardfonts gebruikt voor het afdrukken.	Controleer de instellingen in de applicatie of de printerdriver.
Online-lampje brandt, maar er worden geen kopieën afgeleverd. Online-lampje blijft branden.	Er blijven gegevens achter in het apparaatgeheugen.	Annuleer het afdrukken of verwijder de resterende gegevens.
Kan laden niet openen of sluiten.	Heeft u tijdens het afdrukken een paneel of klep geopend of de spanning uitgeschakeld?	Schakel het apparaat uit zonder een papierlade te sluiten of openen. Wacht enkele seconden en schakel het apparaat weer in. Zorg dat het apparaat online is (gereed om gegevens te ontvangen). Daarna kunt u de papierlade sluiten of openen.
Kopieën worden niet op het juiste formaat gemaakt.	Is de glasplaat of de afdekklep vuil?	Reinig de glasplaat of de afdekklep.
	Is het origineel gemaakt van een doorzichtig materiaal, zoals bij een transparant?	Leg het origineel op de glasplaat en plaats een wit vel papier bovenop het origineel voordat u een kopie maakt.
	Is het origineel in de juiste positie geplaatst?	Plaats het origineel in de juiste positie.
	Is het origineel op de juiste wijze geplaatst?	
	Zijn de origineelgeleiders in de juiste positie geplaatst?	Stel de origineelgeleiders correct in.
	Is het origineel gevouwen of gekruld?	Maak het origineel vlak en plaats het op de juiste wijze.
	Heeft het document een afwijkend formaat?	Voer het origineelformaat in.

Symptomen	Controleren	Oplossing
Papier loopt vaak vast of is gekreukt.	Is het papier op de juiste wijze in de papierlade geplaatst?	Plaats het papier op de juiste wijze.
	Zit de papierlade goed op zijn plaats?	Duw de lade stevig en zo ver mogelijk naar binnen, om er zeker van te zijn dat deze dicht is.
	Is het papier vochtig?	Vervang het papier door papier uit een nieuw pak.
	Is het papier gekruld?	Keer het papier om, zodat de krul in de papierlade naar beneden ligt of vervang het papier met papier uit een nieuw pak.
	Zijn de instellingen voor papier en papierlade correct?	Zorg dat het geselecteerde papier en de geselecteerde papierlade overeenkomen met het ingestelde papierformaat. Zie "Instellingen papierlade" in de Handleiding voor de systeembeheerder.
	Zijn er stukjes afgescheurd papier in het apparaat achtergebleven of bevindt zich een vreemd object in het apparaat?	Open de deur van het apparaat of schuif de papierlade uit om het gescheurde papier of vreemde object te verwijderen.
	Is er papier dat niet aan de specificaties voldoet in de lade geplaatst?	Vervang dit papier door papier dat aan de specificaties van het apparaat voldoet.
	Is er papier in de lade geplaatst boven de maximum vullijn?	Plaats papier in de lade zodat dit niet boven de maximum vullijn uitkomt.
	Zijn de papiergeleiders goed ingesteld?	Plaats het papier op de juiste wijze en schuif de papiergeleiders tegen de stapel.
Er worden geen documenten ingevoerd in de AOD.	Zijn de documenten te klein?	Het minimumformaat van het document dat in de AOD kan worden geplaatst, is A5 en 5,5 x 8,5 inch.
Er verschijnt een foutbericht nadat papier in lade 5 (handmatige invoer) is geplaatst en op de toets Start is gedrukt.	Controleer de positie van de papiergeleiders aan de voorkant van papierlade 5 (handmatige invoer).	Stel de papiergeleiders in op de juiste posities.

Symptomen	Controleren	Oplossing
Er treden vaak origineelstoringen op.	Wordt het juiste soort papier/afdrukmateriaal gebruikt?	Controleer of het afdrukmateriaal geschikt is en correct in de AOD is geplaatst.
	Probeert u documenten met afwijkende vormen, visitekaartjes, transparanten of dunne documenten te kopiëren?	
	Probeert u documenten te kopiëren waaraan plaklabels, paperclips of plakband is bevestigd?	Verwijder plaklabels, paperclips of plakband van het document voordat u dit kopieert.
	Zijn de origineelgeleiders in de juiste positie geplaatst?	Stel de origineelgeleiders correct in.
	Is een deel van het document afgescheurd en een stuk papier in de AOD achtergebleven?	Open het deksel van de AOD en controleer op papiersnippers.
	Is bij het importeren van originelen van verschillende formaten de instelling Originelen met gemengde formaten ingesteld op AAN?	Stel Originelen met gemengde formaten in op AAN.
	Is een document van A5-formaat horizontaal () in de AOD geplaatst terwijl de toepassing Originelen met gemengde formaten in gebruik is?	Plaats het A5-document verticaal.
Een hoek van het document is gevouwen.	Is het document gekruld?	Maak de krulling vlak en plaats het document opnieuw.

Afdrukkwaliteitsproblemen

Raadpleeg de volgende tabel voor oplossingen als de afdrukkwaliteit slecht is.

Indien de afdrukkwaliteit niet verbetert door het uitvoeren van de relevante oplossing, neemt u contact op met het Xerox Welcome Centre.

Symptomen	Controleren	Oplossing
De kopie is vuil.	Is de glasplaat of de afdekklep vuil?	Reinig de glasplaat of de afdekklep.
	Is het origineel gemaakt van doorzichtig materiaal, zoals bij een transparant?	Als het origineel erg doorzichtig is, zijn vlekken op de afdekklep zichtbaar op de kopie. Plaats een wit vel papier bovenop het origineel en maak een kopie.
	Is het origineel gekleurd of heeft het een ruwe structuur, of is het een blauwdruk?	Pas de densiteit van kopieën of de afdrukkwaliteit aan en probeer daarna opnieuw te kopiëren.
	Maakt u kopieën op glanzend afdrukpapier?	Glanzend afdrukpapier blijft snel aan de glasplaat plakken en schaduwen worden soms gekopieerd en lijken dan op vuil. Plaats een transparant of zeer transparant vel onder het origineel en probeer opnieuw te kopiëren.
De kopie heeft zwarte strepen.	Is het scanglas van de AOD vuil?	Maak de glasplaat schoon.
De kopie is te donker.	Is de kopieerdensiteit ingesteld op Donkerder?	Stel de kopieerdensiteit bij.
De kopie is te licht.	Is de kopieerdensiteit ingesteld op Lichter?	
De kopie is iets verschoven.	Is het papier verschoven of ligt de voorrand van het papier niet gelijk met de hoeken van de papierlade?	Plaats het papier gelijk met de hoeken van de papierlade.
Beelden op de kopie zijn scheef.	Is het origineel op de juiste wijze geplaatst?	Plaats het origineel in de juiste positie.
	Is het papier op de juiste wijze in de papierlade geplaatst?	Plaats het papier op de juiste wijze.
	Is de papiergeleider voor papierlade 5 (handmatige invoer) zo ingesteld dat deze net de randen van het papier raakt?	Plaats het papier op de juiste wijze.
	Zijn de origineelgeleiders in de juiste positie geplaatst?	Plaats het origineel op de juiste wijze en schuif de origineelgeleiders tegen de rand van het origineel.
	Zit de papierlade goed op zijn plaats?	Duw de papierlade zo ver mogelijk naar binnen.

Symptomen	Controleren	Oplossing
Een deel van het beeld ontbreekt op de kopie.	Is het papier vochtig?	Vervang het papier door papier uit een nieuw pak.
	Is het geplaatste papier gevouwen of gekreukt?	
	Is het origineel aan elkaar geplakt of ingevouwen?	Het plakkende of ingevouwen deel krult mogelijk om en komt los van het oppervlak van de glasplaat. Plaats een stapel witte vellen bovenop het origineel om dit plat tegen de glasplaat gedrukt te houden.
Er is een streeppatroon zichtbaar op kopieën.	Is er een te groot vergrotingspercentage voor het origineel ingesteld?	Sommige vergrotingspercentages kunnen strepen veroorzaken. Stel een ander vergrotingspercentage voor de kopie in.

Symptomen	Controleren	Oplossing
Afdruk is wazig (vlekken, onduidelijk).	Is het papier vochtig?	Vervang het papier door papier uit een nieuw pak.
	De afdrukmodule is leeg of beschadigd.	Neem contact op met het Xerox Welcome Centre.
Er worden zwarte stippen afgedrukt.	De afdrukmodule is leeg of beschadigd.	Neem contact op met het Xerox Welcome Centre.
Er worden zwarte strepen afgedrukt.	De afdrukmodule is leeg of beschadigd.	Neem contact op met het Xerox Welcome Centre.
	Het scanglas van de AOD is vuil.	Reinig de glasplaat.
Oneffenheden op gelijke afstanden.	De papierbaan is vuil.	Druk een paar pagina's af.
	De afdrukmodule is leeg of beschadigd.	Neem contact op met het Xerox Welcome Centre.
Er verschijnen witte puntjes in zwarte vulgebieden.	Het gebruikte papier is niet geschikt.	Plaats geschikt papier.
	De afdrukmodule is leeg of beschadigd.	Neem contact op met het Xerox Welcome Centre.
- Afgedrukte toner vlekt wanneer u er met een vinger over wrijft. - De toner is niet goed op het papier gefixeerd. - Het papier heeft tonervlekken.	Is het papier vochtig?	Vervang het papier door papier uit een nieuw pak.
	Het gebruikte papier is niet geschikt.	Plaats geschikt papier.

Symptomen	Controleren	Oplossing
Het gehele vel papier wordt zwart afgedrukt.	De afdrukmodule is leeg of beschadigd.	Neem contact op met het Xerox Welcome Centre.
	Elektrische storing.	Neem contact op met het Xerox Welcome Centre.
Er wordt niets afgedrukt.	Er worden twee of meer vellen papier tegelijk ingevoerd (dubbele invoer).	Waaier het papier uit en plaats het terug.
	Elektrische storing.	Neem contact op met het Xerox Welcome Centre.
Witte delen of strepen zichtbaar.	Is het papier vochtig?	Vervang het papier door papier uit een nieuw pak.
	Het gebruikte papier is niet geschikt.	Plaats geschikt papier.
De gehele pagina wordt wazig afgedrukt.	Als de afdruk werd gemaakt via lade 5 (handmatige invoer), waren het papierformaat en de papiersoort niet hetzelfde als het formaat en de soort die in de printerdriver waren ingesteld.	Plaats het juiste papierformaat en de juiste papiersoort in lade 5 (handmatige invoer). Waaier het papier uit voordat u het plaatst.
	Mogelijk worden er twee of meer vellen tegelijk ingevoerd.	Waaier het papier uit en plaats het terug.
Papier raakt gekreukt. Tekst is onscherp.	Het gebruikte papier is niet geschikt.	Vervang het papier door papier uit een nieuw pak.
	Er wordt tijdens het invoeren van papier, meer papier toegevoegd.	
	Is het papier vochtig?	
Ontbrekende tekens op een gekleurde achtergrond in lengte van papier.	De afdrukmodule is leeg of beschadigd.	Neem contact op met het Xerox Welcome Centre.
Tekst of beelden worden schuin gedrukt.	De papiergeleider in de lade is niet in de juiste stand ingesteld.	Stel de horizontale en verticale papiergeleiders in op de juiste posities.

Beeld is niet zoals werd verwacht

Symptomen			Oorzaak en oplossing (actie)
Het beeld is vuil Nee: ga door naar het volgende symptoom.	Ja	Oorzaak	De glasplaat of de afdekklep is vuil.
		Actie	Reinig de glasplaat of de afdekklep.
			Is het probleem niet opgelost, ga dan door naar de volgende oorzaak/actie.
		Oorzaak	Het origineel is gemaakt van een doorzichtig materiaal, zoals bij een transparant.
		Actie	Als het origineel erg doorzichtig is, zijn vlekken op de afdekklep zichtbaar op het beeld. Plaats een wit vel papier bovenop het origineel en maak een scan.
			Is het probleem niet opgelost, ga dan door naar de volgende oorzaak/actie.
		Oorzaak	Het origineel is gekleurd of heeft een ruwe structuur of is een blauwdruk.
		Actie	Pas de densiteit van kopieën of de afdrukkwaliteit aan en probeer daarna opnieuw te scannen.
			Is het probleem niet opgelost, ga dan door naar de volgende oorzaak/actie.
		Oorzaak	Er wordt glanzend papier gescand.
		Actie	Glanzend afdrukpapier blijft snel aan de glasplaat plakken en schaduwen worden soms gescand en lijken dan op vuil. Plaats een transparant of zeer transparant vel onder het origineel en probeer opnieuw te scannen.
Beeld is te donker of te licht Nee: ga door naar het volgende symptoom.	Ja	Oorzaak	Scandensiteit is ofwel te donker of te licht ingesteld.
		Actie	Stel de scandensiteit bij.
			Is het probleem niet opgelost, ga dan door naar de volgende oorzaak/actie.
		Oorzaak	Het origineeltype is niet geschikt.
		Actie	Selecteer de afdrukkwaliteit die geschikt is voor het origineel.

Symptomen			Oorzaak en oplossing (actie)
Deel van het beeld ontbreekt Nee: ga door naar het volgende symptoom.	Ja	Oorzaak	Het origineel is een montage of ingevouwen.
		Actie	Het is mogelijk dat het gevouwen of gemonteerde deel van het origineel niet de glasplaat raakt. Plaats een stapel witte vellen bovenop het origineel om dit plat tegen de glasplaat gedrukt te houden.
Het beeld heeft niet de gewenste grootte Nee: ga door naar het volgende symptoom.	Ja	Oorzaak	De glasplaat of de afdekklep is vuil.
		Actie	Reinig de glasplaat of de afdekklep.
			Is het probleem niet opgelost, ga dan door naar de volgende oorzaak/actie.
		Oorzaak	Het origineel is gemaakt van een doorzichtig materiaal, zoals bij een transparant.
		Actie	Plaats een wit vel papier bovenop het origineel en maak een scan.
			Is het probleem niet opgelost, ga dan door naar de volgende oorzaak/actie.
		Oorzaak	Het origineel is verkeerd geplaatst.
		Actie	Plaats het origineel in de juiste positie.
			Is het probleem niet opgelost, ga dan door naar de volgende oorzaak/actie.
		Oorzaak	De origineelgeleiders staan in de verkeerde positie.
		Actie	Plaats het origineel op de juiste wijze en schuif de origineelgeleiders tegen de rand van het origineel.
			Is het probleem niet opgelost, ga dan door naar de volgende oorzaak/actie.
		Oorzaak	Het origineel heeft een afwijkend formaat.
		Actie	Voer het origineelformaat in en maak een scan.
			Is het probleem niet opgelost, ga dan door naar de volgende oorzaak/actie.
		Oorzaak	Het origineel is gevouwen of gekruld.
		Actie	Maak het origineel vlak en plaats het op de juiste wijze.
Het beeld is grof	Ja	Oorzaak	Resolutie is te laag.
		Actie	Stel een hogere resolutie in.

Problemen met afdrukken oplossen

In dit gedeelte worden oplossingen beschreven voor problemen die tijdens het afdrukken kunnen optreden.

1. Kan niet afdrukken
2. Het afdrukresultaat was niet zoals verwacht

Kan niet afdrukken

Symptomen	Ja/nee	Oorzaken en acties	
Er blijven gegevens in het printerpictogram staan Nee: ga door naar het volgende symptoom.	Ja	Oorzaak	De printer is niet ingeschakeld.
		Actie	Zet de AAN/UIT-schakelaar op AAN.
			Is het probleem niet opgelost, ga dan door naar de volgende oorzaak/actie.
		Oorzaak	De netwerkkabel is niet aangesloten op de computer.
		Actie	Sluit de netwerkkabel aan op de computer.
			Is het probleem niet opgelost, ga dan door naar de volgende oorzaak/actie.
		Oorzaak	De netwerkkabel is niet aangesloten op het apparaat.
		Actie	Sluit de netwerkkabel aan op het apparaat. Raadpleeg de Handleiding voor de systeembeheerder voor informatie over netwerkinstellingen.
			Is het probleem niet opgelost, ga dan door naar de volgende oorzaak/actie.
		Oorzaak	Printermodus is ingesteld op Offline.
		Actie	Druk op de knop Apparaatstatus en controleer de printermodus in het scherm Apparaatstatus. Als de printermodus is ingesteld op Offline, selecteert u Online in het scherm Printermodus.
			Is het probleem niet opgelost, ga dan door naar de volgende oorzaak/actie.

Symptomen	Ja/nee	Oorzaken en acties	
Er blijven gegevens in het printerpictogram staan Nee: ga door naar het volgende symptoom.	Ja	Oorzaak	Er is een storing opgetreden in de printer.
		Actie	Controleer de storingsinformatie.
			Is het probleem niet opgelost, ga dan door naar de volgende oorzaak/actie.
		Oorzaak	Het IP-adres of SMB-netwerkpad is verkeerd geconfigureerd.
		Actie	Configureer een correct IP-adres of SMB-netwerkpad. Raadpleeg de Handleiding voor de systeembeheerder voor informatie over netwerkinstellingen.
			Is het probleem niet opgelost, ga dan door naar de volgende oorzaak/actie.
		Oorzaak	De netwerkverbinding tussen de computer en het apparaat werkt niet normaal.
		Actie	Vraag het aan uw systeembeheerder.
			Is het probleem niet opgelost, ga dan door naar de volgende oorzaak/actie.
		Oorzaak	De poort is niet ingeschakeld.
		Actie	Schakel de poort die in gebruik is in. Raadpleeg de Handleiding voor de systeembeheerder voor informatie over netwerkinstellingen.
			Is het probleem niet opgelost, ga dan door naar de volgende oorzaak/actie.
		Oorzaak	Onvoldoende ruimte beschikbaar op de harde schijf.
		Actie	Verwijder overbodige gegevens om meer schijfruimte vrij te maken.
			Is het probleem niet opgelost, ga dan door naar de volgende oorzaak/actie.
		Oorzaak	De printer is aangesloten op meerdere computers.
		Actie	Wacht een ogenblik en probeer dan opnieuw af te drukken.

Symptomen	Ja/nee	Oorzaken en acties	
Opdracht naar printer verzonden Nee: ga door naar het volgende symptoom.	Ja	Oorzaak	Het papier is op.
		Actie	Vul het papier in de printer bij.
			Is het probleem niet opgelost, ga dan door naar de volgende oorzaak/actie.
		Oorzaak	Geen papier voor het gespecificeerde papierformaat.
		Actie	Plaats papier van het gespecificeerde papierformaat.
			Is het probleem niet opgelost, ga dan door naar de volgende oorzaak/actie.
		Oorzaak	Er wordt gekopieerd tijdens een onderbreking of opdrachtonderbreking.
		Actie	Annuleer de onderbrekingshandeling.
			Is het probleem niet opgelost, ga dan door naar de volgende oorzaak/actie.
		Oorzaak	Er is een storing in de printer opgetreden.
		Actie	Controleer de storingsinformatie.

Het afgedrukte resultaat is niet zoals verwacht

Symptomen	Ja/nee	Oorzaken en acties	
Er is afgedrukt op een ander papierformaat Nee: ga door naar het volgende symptoom.	Ja	Oorzaak	Geplaatste papierformaat verschilt van het gespecificeerde formaat in de lade.
		Actie	Wijzig het papierformaat dat in de lade is geplaatst of wijzig afdrukopties om een lade te specificeren die het juiste formaat bevat.
Het beeld valt aan de rand van het papier weg Nee: ga door naar het volgende symptoom.	Ja	Oorzaak	Beeld is groter dan het afdrukbare gebied van het apparaat.
		Actie	Vergroot het afdrukbare gebied van het apparaat of verklein het afdrukbare gebied van het origineel.

Symptomen	Ja/nee	Oorzaken en acties	
Het afgedrukte font verschilt van het font dat op de computer werd gespecificeerd Nee: ga door naar het volgende symptoom.	Ja	Oorzaak	Fontvervanging wordt in de printerdriver geconfigureerd.
		Actie	Controleer de fontvervangingstabel.
			Is het probleem niet opgelost, ga dan door naar de volgende oorzaak/actie.
		Oorzaak	Er worden afwijkende fonts gebruikt voor het afdrukken.
		Actie	Controleer de instellingen in de applicatie of de printerdriver. Als PostScript wordt gebruikt, moet u de vereiste fonts downloaden.
Afdrukken gaat langzaam Nee: ga door naar het volgende symptoom.	Ja	Oorzaak	De modus Afdrukken is ingesteld op Afdrukkwaliteit.
		Actie	Wanneer beeldgegevens, zoals plaatjes, worden afgedrukt met afdrukkwaliteit als prioriteit, neemt de afdruksnelheid af. Schakel de instelling voor afdrukkwaliteit als prioriteit uit in de modus Afdrukken.

Symptomen	Ja/nee	Oorzaken en acties	
De gespecificeerde instellingen voor afdrukopties treden niet in werking Nee: ga door naar het volgende symptoom.	Ja	Oorzaak	Er is een printerdriver voor een ander apparaatmodel geselecteerd.
		Actie	Installeer de printerdriver voor dit model.
			Is het probleem niet opgelost, ga dan door naar de volgende oorzaak/actie.
		Oorzaak	Het optionele apparaat kan niet op de printer worden aangesloten.
		Actie	Controleer de opties die op deze printer zijn aangesloten en stel de printerconfiguratie opnieuw in.
Er is geen rand.	Ja	Oorzaak	Beeld is groter dan het afdrukbare gebied van het apparaat.
		Actie	Vergroot het afdrukbare gebied van het apparaat of verklein het afdrukbare gebied van het origineel.

11

Specificaties

Afdrukspecificaties

Type	Ingebouwde printer
Continue afdruksnelheid	Hetzelfde als bij kopiëren. Als één origineel 8,5 x 11 inch/A4 continu wordt afgedrukt: De snelheid is mogelijk lager tijdens het aanpassen van de afdrukkwaliteit wanneer [Hoge resolutie] is gespecificeerd bij de [Modus Afdrukken] van de PCL-driver, of wanneer [Hoge resolutie] of [Hoge afdrukkwaliteit] is gespecificeerd bij de [Modus Afdrukken] van de PostScript-driver. Afhankelijk van de papiersoort kunnen de prestaties minder goed zijn.
Resolutie	Afdrukresolutie: 600 × 600 dpi (47,2 × 47,2 dots/mm) Resolutie gegevensverwerking: 2400 × 600 dpi (47,2 × 47,2 dots/mm)
Paginabeschrijvingstaal	PCL6, PCL5, Adobe PostScript 3
Emulatie	ESC/P (VP-1000), HP-GL (HP7586B), HP-GL2/RTL (HP Design Jet 750C Plus), PCL5c/PCLXL (HP Color Laser Jet 5500), ESCP/K, KS/KSSM
Geheugencapaciteit	512 MB (maximum 512 MB)
Ingebouwde fonts	PCL: Europees 82 lettertypen, symbolen 86 sets PostScript Europees 136 lettertypen
Interface	Standaard: Ethernet (100Base-TX/10Base-T) USB 2.0
Ondersteund protocol	Ethernet: TCP/IP (SMB, LPD, Port9100, IPP, WSD, Novell Netware), NetBEUI (SMB), (IPX/SPX), (NetWare), EtherTalk (Apple Talk)

Type	Ingebouwde printer
Ondersteunde besturingssystemen	PCL5c: Microsoft Windows 7 Microsoft Windows 2000, Microsoft Windows XP, Microsoft Windows Server 2003, Microsoft Windows Vista PostScript Microsoft Windows 2000, Microsoft Windows XP, Microsoft Windows Server 2003, Microsoft Windows Vista, Mac OS 7.5 of hoger Mac OS 8x, 9x Mac OS X 10.x

12

Grote papierlade/lade 6 en 7, 8,5 x 11 inch/A4

De grote papierlade met twee laden (grote papierlade/lade 6 en 7) biedt een extra capaciteit van 4000 vellen papier met formaat 8,5 x 11 inch of A4. Elke lade biedt ruimte voor 2000 vellen (van 16 lb. bankpostpapier tot 80 lb. omslagen/52 g/m² tot 216 g/m²).

Media in de grote papierlade (lade 6 en 7) plaatsen

1. Selecteer het gewenste papier voor de afdrukopdracht.
2. Trek de lade langzaam naar buiten tot deze niet verder kan.

3. Als u het papierformaat wilt wijzigen, voert u de volgende procedure uit:
   a) Verwijder eventueel in de lade aanwezig papier.
   b) Draai de twee schroeven los om de geleiders te verwijderen.

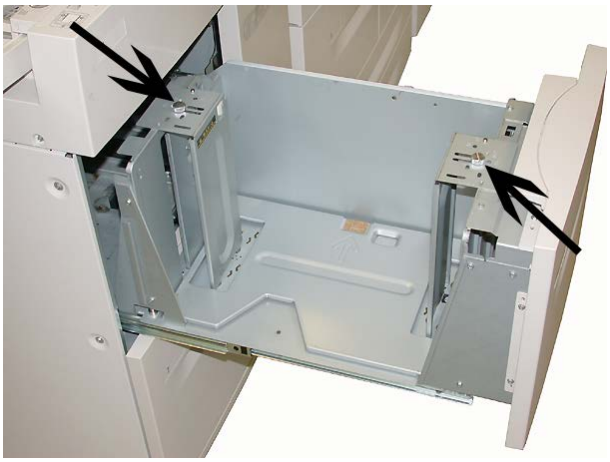

   c) Pas de geleiders zo aan dat ze aan het nieuwe papierformaat zijn aangepast en draai de twee schroeven weer vast.
4. Open het pak papier met de verpakkingsnaad naar boven.
5. Waaier de vellen uit voordat u ze in de lade plaatst.
6. Lijn de rand van het papier uit tegen de RECHTER-kant van de lade.

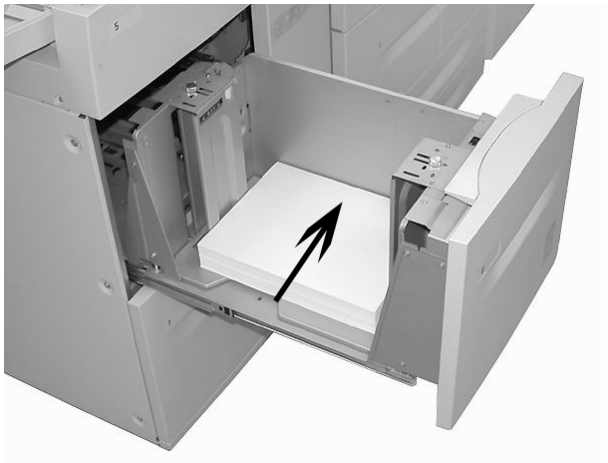

7. Duw de lade voorzichtig naar binnen tot deze niet verder kan.

   Als de systeembeheerder het scherm Papierlade-instellingen heeft ingeschakeld, wordt dit scherm in de gebruikersinterface weergegeven.
8. Als er wijzigingen zijn doorgevoerd voor de papierlade, selecteert u **Instellingen wijzigen**; zo niet, ga dan verder met de volgende stap.
   a) Geef de gewenste keuzes op voor **Papiersoort/papiergewicht**, **Papierformaat** en **Papierkleur**.
   b) Voer indien nodig de gewenste wijzigingen door voor de papierkrul- en uitlijningscorrectie.

OPMERKING

Raadpleeg de Handleiding voor de systeembeheerder voor gedetailleerde informatie over de opties voor papierkrul- en uitlijningscorrectie.

c) Selecteer **Opslaan** tot u terugkeert in het venster met lade-instellingen.

9. Selecteer **Bevestigen** om het venster te sluiten.

Problemen oplossen

Papierstoringen in lade 6/7 (grote papierlade)

TIP

Zorg altijd dat al het vastgelopen papier, inclusief kleine snippers afgescheurd papier, uit het apparaat worden verwijderd voordat u verder gaat met uw kopieer-/afdrukopdrachten.

1. Trek de papierlade waarin de papierstoring is opgetreden, langzaam naar buiten tot deze stopt.

OPMERKING

Ga na waar de papierstoring is opgetreden voordat u een lade uittrekt, om te voorkomen dat het papier scheurt. Als er gescheurd papier in het apparaat achterblijft, kunnen er storingen in het apparaat optreden.

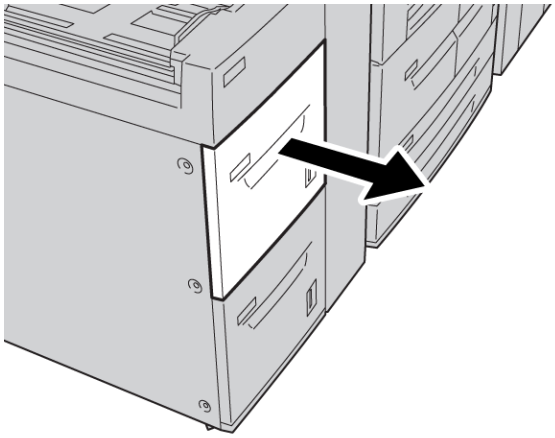

2. Verwijder het vastgelopen papier.

   OPMERKING

   Als het papier gescheurd is, controleer dan de binnenkant van het apparaat en verwijder het papier.

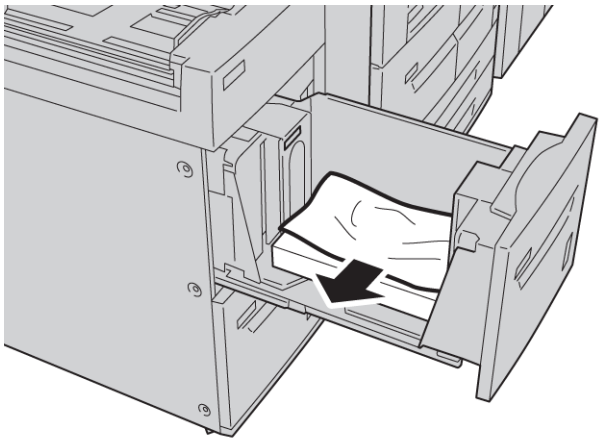

3. Duw de lade voorzichtig naar binnen tot deze niet verder kan.

Papierstoringen aan de binnenkant van de grote papierlade

TIP

Zorg altijd dat al het vastgelopen papier, inclusief kleine snippers afgescheurd papier, uit het apparaat worden verwijderd voordat u verder gaat met uw kopieer-/afdrukopdrachten.

In dit gedeelte wordt beschreven hoe u papierstoringen kunt verhelpen die op de volgende locaties optreden:

- Papierstoringen in het linkeronderpaneel
- Papierstoringen bij hendel 1a en knop 1c
- Papierstoringen bij hendel 1b en knop 1c
- Papierstoringen bij hendel 1d en knop 1c

OPMERKING

Oplossingen voor het verhelpen van papierstoringen verschillen afhankelijk van de locatie waar de storing optreedt. Volg daarom de weergegeven instructies.

Papierstoringen in het linkeronderpaneel

TIP

Zorg altijd dat al het vastgelopen papier, inclusief kleine snippers afgescheurd papier, uit het apparaat worden verwijderd voordat u verder gaat met uw kopieer-/afdrukopdrachten.

1. Open de voorklep van de grote papierlade.

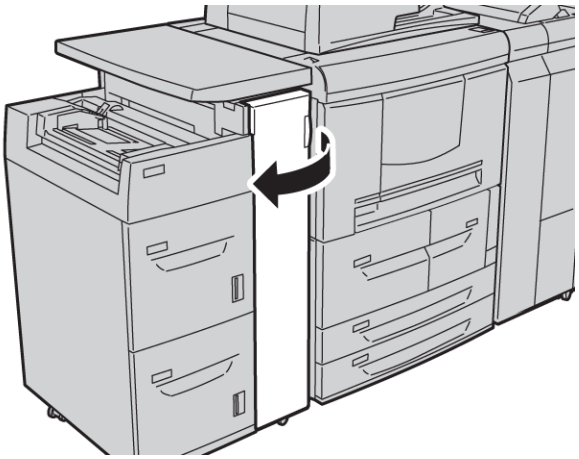

2. Open het linkeronderpaneel bij de ontgrendelingsknop.

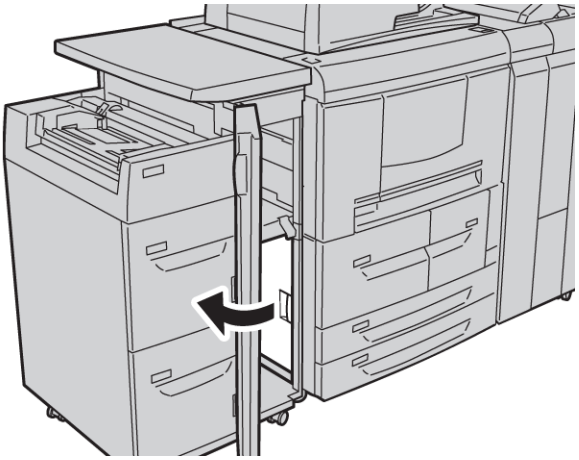

3. Verwijder het vastgelopen papier.

   OPMERKING

   Als het papier gescheurd is, controleer dan de binnenkant van het apparaat en verwijder het papier.

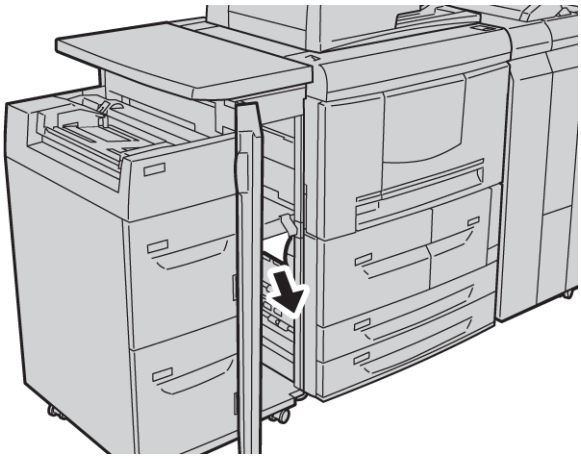

4. Sluit het linkeronderpaneel.
5. Sluit de voorklep van de grote papierlade helemaal.

   OPMERKING

   Als de klep ook maar een klein stukje open staat, werkt het apparaat niet.

Papierstoringen bij hendel 1a en knop 1c

TIP

Zorg altijd dat al het vastgelopen papier, inclusief kleine snippers afgescheurd papier, uit het apparaat worden verwijderd voordat u verder gaat met uw kopieer-/afdrukopdrachten.

1. Open de voorklep van de grote papierlade.

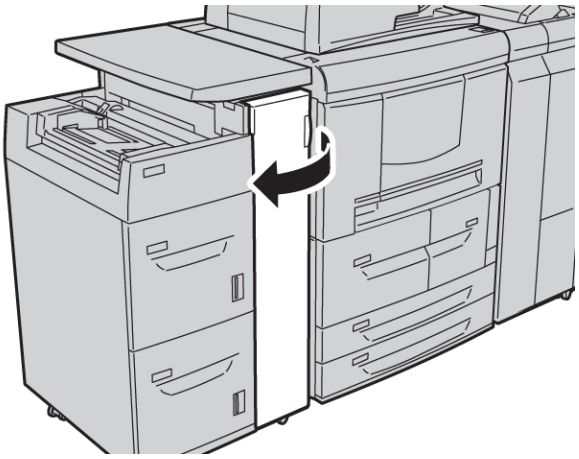

2. Zet hendel 1a naar rechts en draai knop 1c naar rechts. Verwijder het vastgelopen papier.

   OPMERKING

   Als het papier gescheurd is, controleer dan de binnenkant van het apparaat en verwijder het papier.

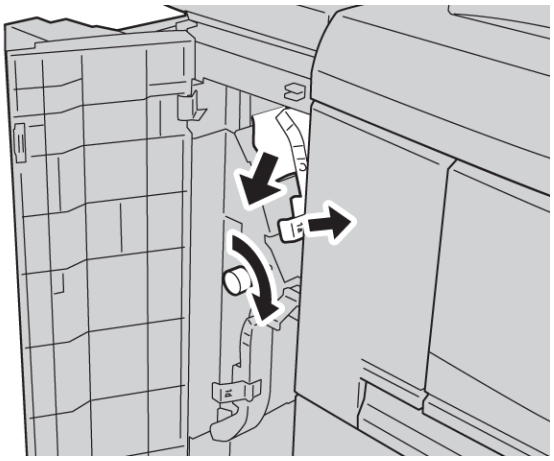

3. Zet hendel 1a terug in de oorspronkelijke stand.

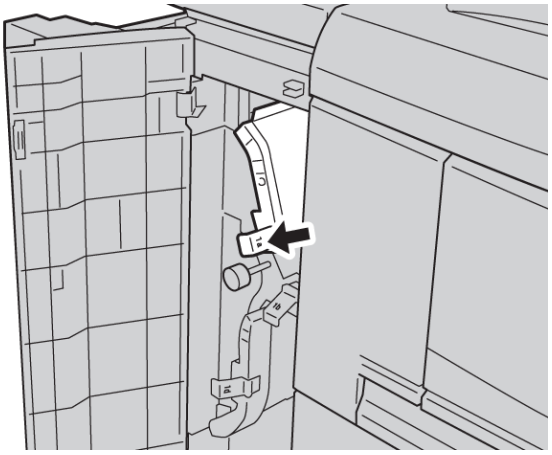

4. Sluit de voorklep van de grote papierlade helemaal.

   OPMERKING

   Als de klep ook maar een klein stukje open staat, werkt het apparaat niet.

Papierstoringen bij hendel 1b en knop 1c

TIP

Zorg altijd dat al het vastgelopen papier, inclusief kleine snippers afgescheurd papier, uit het apparaat worden verwijderd voordat u verder gaat met uw kopieer-/afdrukopdrachten.

1. Open de voorklep van de grote papierlade.

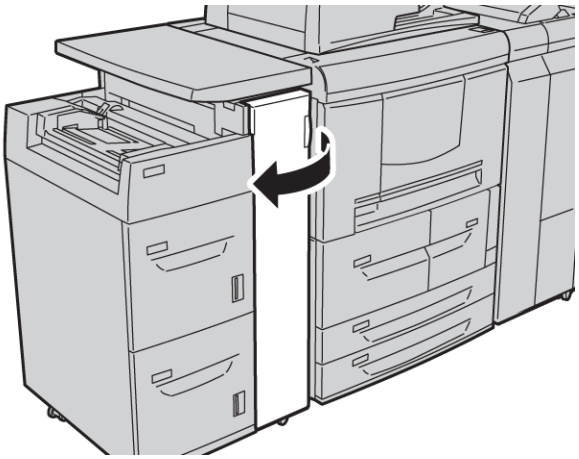

2. Zet hendel 1b naar rechts en draai knop 1c naar rechts. Verwijder het vastgelopen papier.

   OPMERKING

   Als het papier gescheurd is, controleer dan de binnenkant van het apparaat en verwijder het papier.

3. Zet hendel 1b terug in de oorspronkelijke stand.
4. Sluit de voorklep van de grote papierlade helemaal.

   OPMERKING

   Als de klep ook maar een klein stukje open staat, werkt het apparaat niet.

Papierstoringen bij hendel 1d en knop 1c

TIP

Zorg altijd dat al het vastgelopen papier, inclusief kleine snippers afgescheurd papier, uit het apparaat worden verwijderd voordat u verder gaat met uw kopieer-/afdrukopdrachten.

1. Open de voorklep van de grote papierlade.

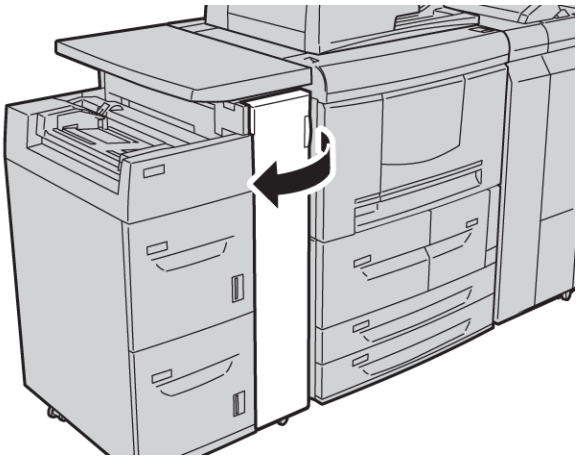

2. Zet hendel 1d omhoog, draai aan knop 1c en verwijder het vastgelopen papier.

   OPMERKING

   Als het papier gescheurd is, controleer dan de binnenkant van het apparaat en verwijder het papier.

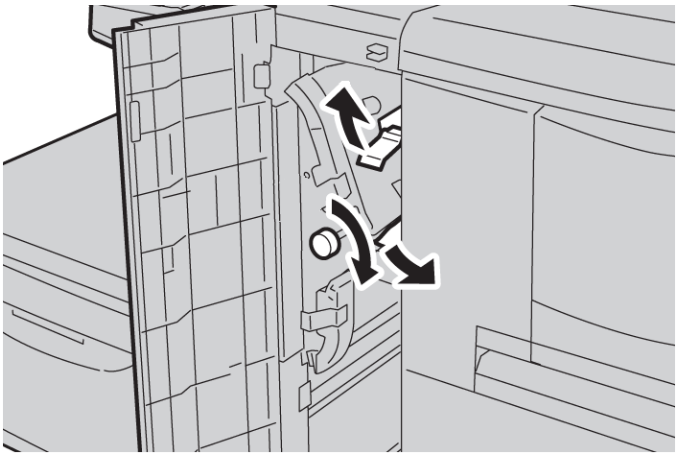

3. Zet hendel 1d terug in de oorspronkelijke stand.
4. Sluit de voorklep van de grote papierlade helemaal.

   OPMERKING

   Als de klep ook maar een klein stukje open staat, werkt het apparaat niet.

Storingscodes

Als het kopiëren/afdrukken door een storing abnormaal wordt stopgezet, of als er een storing in de copier/printer optreedt, verschijnt er een storingscode en/of een bericht op de gebruikersinterface. Raadpleeg de onderstaande tabel voor storingscodes en informatie over het oplossen van het probleem. Als er een storingscode verschijnt die niet in de navolgende tabel wordt beschreven, of als het probleem aanhoudt, zelfs als u de aanbevolen oplossingen hebt uitgevoerd, neemt u contact op met het Xerox Welcome Centre.

TIP

Als er een storingscode wordt weergegeven, worden alle afdrukgegevens weggegooid. Deze gegeven bestaan onder meer uit eventuele gegevens die in het geheugen van het apparaat zijn opgeslagen.

Storingscode	Oorzaak en oplossing
024-955 024-956	Oorzaak: Lade 6/7 is leeg/Het papier van lade 6/7 is op. Oplossing: Voeg papier aan lade 6/7 toe.
077-210	Oorzaak: Er treedt een storing in lade 6/7 op. Oplossing: Controleer de papierinstelling van papierladen 6/7 en Zet het apparaat uit en weer aan. Indien de ladestoringen niet worden verholpen door het uitvoeren van de relevante oplossing, neemt u contact op met het Xerox Welcome Centre. In de tussentijd kunnen andere papierladen dan lade 6/7 worden gebruikt.
078-100 078-101 078-102	Oorzaak: Er treedt een storing in lade 6/7 op. Oplossing: Controleer de papierinstelling van papierladen 6/7 en Zet het apparaat uit en weer aan. Indien de ladestoringen niet worden verholpen door het uitvoeren van de relevante oplossing, neemt u contact op met het Xerox Welcome Centre. In de tussentijd kunnen andere papierladen dan lade 6/7 worden gebruikt.
078-210 078-211	Oorzaak: Er treedt een storing in lade 6/7 op. Oplossing: Controleer de papierinstelling van papierladen 6/7 en Zet het apparaat uit en weer aan. Indien de ladestoringen niet worden verholpen door het uitvoeren van de relevante oplossing, neemt u contact op met het Xerox Welcome Centre. In de tussentijd kunnen andere papierladen dan lade 6/7 worden gebruikt.

Storingscode	Oorzaak en oplossing
078-260 078-261 078-262 078-263 078-264 078-265 078-266 078-267 078-268 078-269 078-270 078-271 078-272 078-273 078-274 078-275 078-276 078-277 078-278 078-279 078-280	Oorzaak: Storing in papierlade 6/7. Oplossing: Controleer het papier dat in lade 6/7 is geplaatst. Zet het apparaat uit en weer aan. Als de ladestoringen niet worden verholpen door het uitvoeren van de bijbehorende oplossing, neemt u contact op met het Xerox Welcome Centre.
078-300 078-301 078-500 078-901 078-941 078-942 078-943	Oorzaak: Storing in papierlade 6/7. Oplossing: Controleer het papier dat in lade 6/7 is geplaatst. Schakel vervolgens de printer uit en weer in. Als de ladestoringen niet worden verholpen door het uitvoeren van de bijbehorende oplossing, neemt u contact op met het Xerox Welcome Centre.

Specificaties van lade 6/7 (grote papierlade)

Onderdeel	Specificatie
Media-/papierformaten	Minimum: 7,25 x 10,5 inch (executive)/B5 Maximum: 8,5 x 11 inch/A4
Media-/papiergewicht	Gewicht: 16 lb. bankpostpapier tot 80 lb. omslag/52 g/m² tot 216 g/m²
Capaciteit van de laden	Elke lade heeft een capaciteit van 2000 vellen, met een totaal van 4000 vellen (Bij gebruik van Xerox-papier van 20 lb./75 g/m²)

Grote papierlade/lade 6 en 7, 8,5 x 11 inch/A4

13

Extra grote papierlade, 1 of 2 laden (lade 6/7)

De extra grote papierlade is beschikbaar in een uitvoering met 1 of 2 laden. De extra grote papierlade voert een verscheidenheid aan papierformaten in, waaronder standaard en extra groot papier tot 13 x 19,2 in/330,2 x 488 mm. Elke lade biedt ruimte voor 2000 vellen.

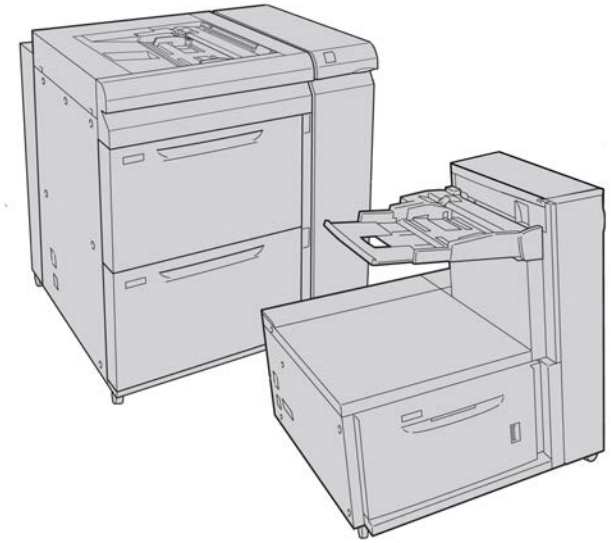

Briefkaartbeugel

De briefkaartbeugel wordt vanuit de fabriek bij de extra grote papierlade meegeleverd. Met de briefkaartbeugel kunt u op kleinere media afdrukken zonder dat u de aflevering als naverwerking hoeft te snijden of te sorteren. De briefkaartbeugel is in het bijzonder geschikt voor media van 101,6 x 152,4 mm (4 x 6 inch) KKE.

Gebruik van de briefkaartbeugel

Gebruik de volgende procedure voor het installeren en gebruiken van de briefkaartbeugel wanneer u afdrukt op kleine media (4 x 6 inch/101,6 x 152,4 mm).

1. Open een van de papierladen langzaam totdat deze stopt en verwijder het papier.

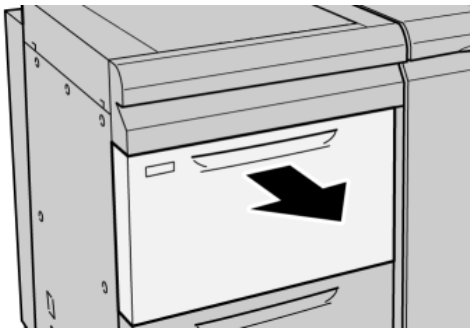

2. Verplaats de papiergeleiders naar de grootste stand.

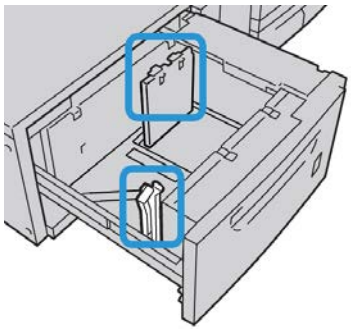

3. Open de voorklep van de extra grote papierlade.

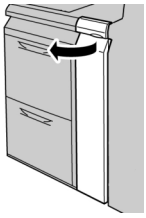

4. Verwijder de briefkaartbeugel uit de binnenkant van de voorklep in de extra grote papierlade.

5. Installeer de briefkaartbeugel op de locatiepennen van het bovenframe en in de gleuven op de bodem van de lade.

6. Maak de duimschroeven vast, zodat de briefkaartbeugel wordt vergrendeld.

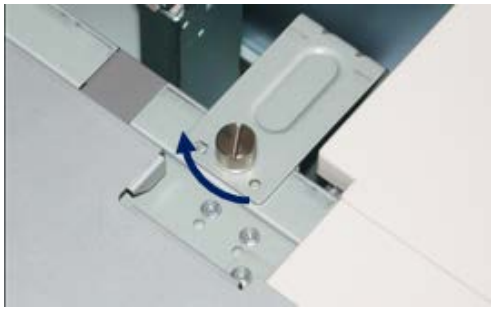

7. Plaats briefkaarten en schuif de papiergeleiders tegen de stapel briefkaarten.

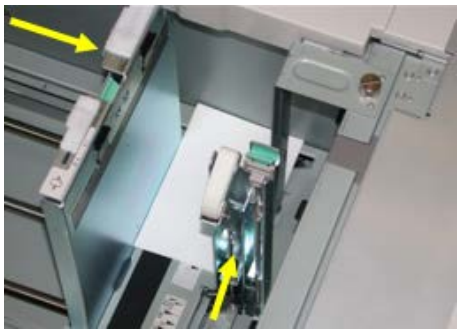

8. Sluit de papierlade en bevestig de nieuwe instellingen in de gebruikersinterface.
9. Voer de afdrukopdracht uit.
10. Als uw opdracht is afgedrukt, verwijdert u de briefkaarten en de briefkaartbeugel uit de lade.
11. Bewaar de briefkaartbeugel aan de binnenkant van de voorklep in de extra grote papierlade.

Media in de extra grote papierlade met 1 of 2 laden plaatsen

Papier in de extra grote papierlade (1 of 2 laden) plaatsen

1. Selecteer het gewenste papier voor de afdrukopdracht.
2. Trek de lade langzaam naar buiten tot deze niet verder kan.
3. Open het pak papier met de verpakkingsnaad naar boven.
4. Waaier de vellen uit voordat u ze in de lade plaatst.
5. Plaats papier in de lade.
6. Stel de papiergeleiders af door de ontgrendeling in de geleider in te drukken en de randgeleider voorzichtig te verplaatsen tot deze de rand van het papier in de lade nét raakt.

   Plaats geen papier boven de MAX-lijn op de achterste randgeleider.
7. Stel zo nodig de aanpassingshendels voor scheve afdrukken in op de gewenste positie voor uw afdrukopdracht.
8. Duw de lade voorzichtig naar binnen tot deze niet verder kan.

   Als de systeembeheerder het scherm Papierlade-instellingen heeft ingeschakeld, wordt dit scherm in de gebruikersinterface weergegeven.
9. Als er wijzigingen zijn doorgevoerd voor de papierlade, selecteert u **Instellingen wijzigen**; zo niet, ga dan verder met de volgende stap.
   a) Geef de gewenste keuzes op voor **Papiersoort/papiergewicht**, **Papierformaat** en **Papierkleur**.
   b) Voer indien nodig de gewenste wijzigingen door voor de papierkrul- en uitlijningscorrectie.

      OPMERKING

      Raadpleeg de Handleiding voor de systeembeheerder voor gedetailleerde informatie over de opties voor papierkrul- en uitlijningscorrectie.
   c) Selecteer **Opslaan** tot u terugkeert in het venster met lade-instellingen.
10. Selecteer **Bevestigen** om het venster te sluiten.

Tabbladen in de extra grote papierlade (1 of 2 laden) plaatsen

OPMERKING

Als de optionele GBC AdvancedPunch op uw apparaat is aangesloten, raadpleegt u de klantendocumentatie bij de GBC AdvancedPunch voor instructies over het plaatsen van tabbladen in de laden.

1. Selecteer het gewenste papier voor de afdrukopdracht.
2. Trek de lade langzaam naar buiten tot deze niet verder kan.

3. Waaier de tabbladen uit voordat u ze in de lade plaatst.
4. Plaats het tabblad en lijn de rand van het tabblad tegen de rechterkant van de lade uit in de richting LKE, zoals in de volgende illustratie wordt aangegeven:

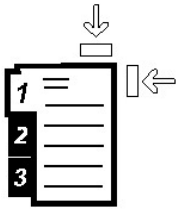

5. Stel de papiergeleiders af door de ontgrendeling in de geleider in te drukken en de randgeleider voorzichtig te verplaatsen tot deze de rand van het papier in de lade nét raakt.

   Plaats geen papier boven de MAX-lijn op de achterste randgeleider.
6. Stel zo nodig de aanpassingshendels voor scheve afdrukken in op de gewenste positie voor uw afdrukopdracht.
7. Duw de lade voorzichtig naar binnen tot deze niet verder kan.

   Als de systeembeheerder het scherm Papierlade-instellingen heeft ingeschakeld, wordt dit scherm in de gebruikersinterface weergegeven.
8. Als er wijzigingen zijn doorgevoerd voor de papierlade, selecteert u **Instellingen wijzigen**; zo niet, ga dan verder met de volgende stap.
   a) Geef de gewenste keuzes op voor **Papiersoort/papiergewicht**, **Papierformaat** en **Papierkleur**.
   b) Voer indien nodig de gewenste wijzigingen door voor de papierkrul- en uitlijningscorrectie.

      OPMERKING

      Raadpleeg de Handleiding voor de systeembeheerder voor gedetailleerde informatie over de opties voor papierkrul- en uitlijningscorrectie.

   c) Selecteer **Opslaan** tot u terugkeert in het venster met lade-instellingen.
9. Selecteer **Bevestigen** om het venster te sluiten.
10. Voor netwerkafdrukopdrachten raadpleegt u de klantendocumentatie bij uw printserver voor instructies over het plaatsen van tabbladen in een lade.

Transparanten in de extra grote papierlade (1 of 2 laden) plaatsen

1. Selecteer het gewenste papier voor de afdrukopdracht.
2. Trek de lade langzaam naar buiten tot deze niet verder kan.
3. Waaier de transparanten uit zodat ze niet aan elkaar blijven plakken voordat u ze in de lade plaatst.

4. Plaats transparanten bovenop een kleine stapel papier van hetzelfde formaat. Lijn de rand van de transparanten tegen de rechterkant van de lade uit, zoals in de volgende illustratie wordt getoond:

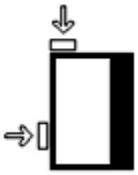

5. Stel de papiergeleiders af door de ontgrendeling in de geleider in te drukken en de randgeleider voorzichtig te verplaatsen tot deze de rand van het papier in de lade nét raakt.

   Plaats geen papier boven de MAX-lijn op de achterste randgeleider.
6. Stel zo nodig de aanpassingshendels voor scheve afdrukken in op de gewenste positie voor uw afdrukopdracht.
7. Duw de lade voorzichtig naar binnen tot deze niet verder kan.

   Als de systeembeheerder het scherm Papierlade-instellingen heeft ingeschakeld, wordt dit scherm in de gebruikersinterface weergegeven.
8. Als er wijzigingen zijn doorgevoerd voor de papierlade, selecteert u **Instellingen wijzigen**; zo niet, ga dan verder met de volgende stap.
   a) Geef de gewenste keuzes op voor **Papiersoort/papiergewicht**, **Papierformaat** en **Papierkleur**.
   b) Voer indien nodig de gewenste wijzigingen door voor de papierkrul- en uitlijningscorrectie.

      OPMERKING

      Raadpleeg de Handleiding voor de systeembeheerder voor gedetailleerde informatie over de opties voor papierkrul- en uitlijningscorrectie.

   c) Selecteer **Opslaan** tot u terugkeert in het venster met lade-instellingen.
9. Selecteer **Bevestigen** om het venster te sluiten.

Voorgeboord papier in de extra grote papierlade (1 of 2 laden) plaatsen voor 1-zijdige afdrukopdrachten

1. Selecteer het gewenste papier voor de afdrukopdracht.
2. Trek de lade langzaam naar buiten tot deze niet verder kan.
3. Open het pak papier met de verpakkingsnaad naar boven.
4. Waaier de vellen uit voordat u ze in de lade plaatst.

5. Plaats en registreer het papier tegen de rechterkant van de lade voor de richting LKE, zoals hieronder aangegeven:

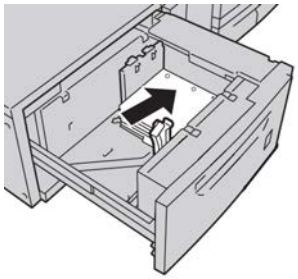

6. Stel de papiergeleiders af door de ontgrendeling in de geleider in te drukken en de randgeleider voorzichtig te verplaatsen tot deze de rand van het papier in de lade nét raakt.

   Plaats geen papier boven de MAX-lijn op de achterste randgeleider.

7. Stel zo nodig de aanpassingshendels voor scheve afdrukken in op de gewenste positie voor uw afdrukopdracht.
8. Duw de lade voorzichtig naar binnen tot deze niet verder kan.

   Als de systeembeheerder het scherm Papierlade-instellingen heeft ingeschakeld, wordt dit scherm in de gebruikersinterface weergegeven.

9. Als er wijzigingen zijn doorgevoerd voor de papierlade, selecteert u **Instellingen wijzigen**; zo niet, ga dan verder met de volgende stap.
   a) Geef de gewenste keuzes op voor **Papiersoort/papiergewicht**, **Papierformaat** en **Papierkleur**.
   b) Voer indien nodig de gewenste wijzigingen door voor de papierkrul- en uitlijningscorrectie.

      OPMERKING

      Raadpleeg de Handleiding voor de systeembeheerder voor gedetailleerde informatie over de opties voor papierkrul- en uitlijningscorrectie.

   c) Selecteer **Opslaan** tot u terugkeert in het venster met lade-instellingen.
10. Selecteer **Bevestigen** om het venster te sluiten.

Voorgeboord papier in de extra grote papierlade (1 of 2 laden) plaatsen voor 2-zijdige afdrukopdrachten

1. Selecteer het gewenste papier voor de afdrukopdracht.
2. Trek de lade langzaam naar buiten tot deze niet verder kan.
3. Open het pak papier met de verpakkingsnaad naar boven.
4. Waaier de vellen uit voordat u ze in de lade plaatst.

5. Plaats en registreer het papier tegen de rechterkant van de lade voor de richting LKE, zoals hieronder aangegeven:

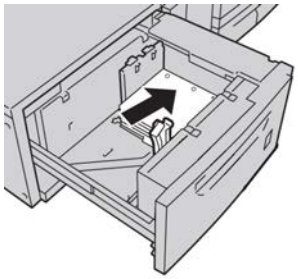

6. Plaats en registreer het papier tegen de rechterkant van de lade voor de richting KKE, zoals hieronder wordt aangegeven:

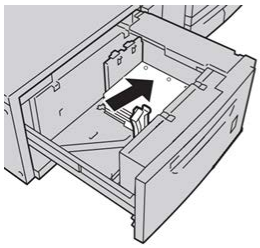

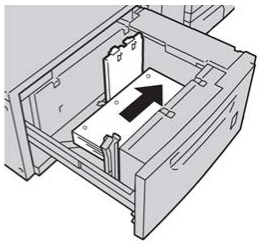

7. Stel de papiergeleiders af door de ontgrendeling in de geleider in te drukken en de randgeleider voorzichtig te verplaatsen tot deze de rand van het papier in de lade nét raakt.

   Plaats geen papier boven de MAX-lijn op de achterste randgeleider.

8. Stel zo nodig de aanpassingshendels voor scheve afdrukken in op de gewenste positie voor uw afdrukopdracht.
9. Duw de lade voorzichtig naar binnen tot deze niet verder kan.

   Als de systeembeheerder het scherm Papierlade-instellingen heeft ingeschakeld, wordt dit scherm in de gebruikersinterface weergegeven.

10. Als er wijzigingen zijn doorgevoerd voor de papierlade, selecteert u **Instellingen wijzigen**; zo niet, ga dan verder met de volgende stap.
    a) Geef de gewenste keuzes op voor **Papiersoort/papiergewicht**, **Papierformaat** en **Papierkleur**.
    b) Voer indien nodig de gewenste wijzigingen door voor de papierkrul- en uitlijningscorrectie.

       OPMERKING

       Raadpleeg de Handleiding voor de systeembeheerder voor gedetailleerde informatie over de opties voor papierkrul- en uitlijningscorrectie.

    c) Selecteer **Opslaan** tot u terugkeert in het venster met lade-instellingen.
11. Selecteer **Bevestigen** om het venster te sluiten.

Aanpassingshendels voor scheve afdrukken

Alle papierladen bevatten aanpassingshendels voor scheve afdrukken. Deze hendels worden gebruikt om de papierinvoer te verbeteren en problemen met scheef papier te beperken.

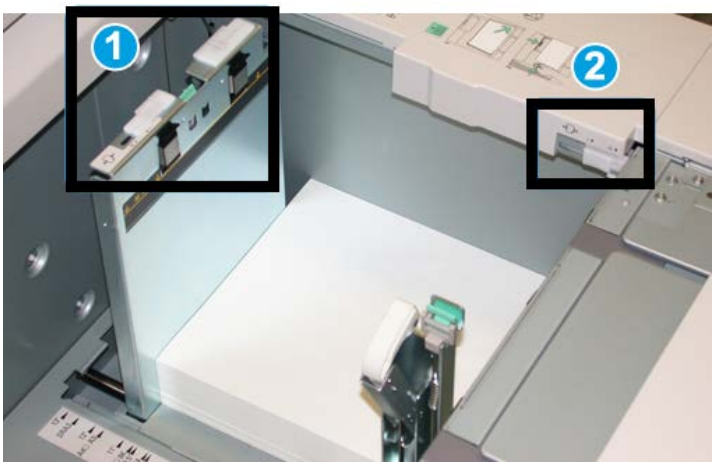

1. Achterste aanpassingshendel voor scheve afdrukken
2. Rechter aanpassingshendel voor scheve afdrukken

- Deze hendels moeten in de standaardpositie blijven staan. De stand van deze hendels moet alleen worden aangepast als er een probleem is met scheve afdrukken bij het uitvoeren van een specifieke opdracht en/of een specifieke papiersoort.
- Als de aanpassingshendels voor scheve afdrukken uit de standaardpositie worden gehaald, kan dit de problemen met scheve afdrukken juist vergroten bij het afdrukken op bepaalde papiersoorten, zoals gecoat papier, etiketten, transparanten en film.

Volg de procedure hieronder om de aanpassingshendels voor scheve afdrukken in te stellen.

1. Trek de lade langzaam naar buiten tot deze niet verder kan.
2. Schuif de achterste aanpassingshendel voor scheve afdrukken naar rechts.
3. Duw de lade voorzichtig naar binnen tot deze niet verder kan.
4. Voer de juiste papiergegevens in het venster Lade-eigenschappen in, zoals formaat, soort, gewicht en, zo nodig, de optie voor papierontkrulling en/of uitlijning.
5. Selecteer **OK** om de informatie op te slaan en het venster Lade-eigenschappen te sluiten.
6. Voer de afdrukopdracht uit.
   - Het papier wordt recht ingevoerd en u bent tevreden met de afdrukken; uw opdracht is voltooid.

- Het papier wordt scheef ingevoerd en u bent niet tevreden met de afdrukken. Ga door naar de volgende stap.

7. Trek de lade langzaam naar buiten tot deze niet verder kan.
8. Draai de achterste aanpassingshendel terug naar links naar de standaardpositie.
9. Schuif de rechter aanpassingshendel richting de voorkant van de papierlade.
10. Duw de lade voorzichtig naar binnen tot deze niet verder kan.
11. Voer de juiste papiergegevens in het venster Lade-eigenschappen in, zoals formaat, soort, gewicht en, zo nodig, de optie voor papierontkrulling en/of uitlijning.
12. Selecteer **OK** om de informatie op te slaan en het venster Lade-eigenschappen te sluiten.
13. Voer de afdrukopdracht uit.
    - Het papier wordt recht ingevoerd en u bent tevreden met de afdrukken; uw opdracht is voltooid.
    - Het papier wordt scheef ingevoerd en u bent niet tevreden met de afdrukken. Ga door naar de volgende stap.
14. Trek de lade langzaam naar buiten tot deze niet verder kan.
15. Schuif de rechter aanpassingshendel terug naar de achterkant van de papierlade. Dit is de standaardpositie.
16. Duw de lade voorzichtig naar binnen tot deze niet verder kan.
17. Als u nog steeds scheve afdrukken heeft, raadpleegt u de informatie in het gedeelte Advanced Stock Setup (Geavanceerde papierinstellingen) in de Handleiding voor de systeembeheerder.

Problemen met de extra grote papierlade oplossen

Papierstoringen in de extra grote papierlade verhelpen

TIP

Zorg altijd dat al het vastgelopen papier, inclusief kleine snippers afgescheurd papier, uit het apparaat worden verwijderd voordat u verdergaat met uw afdrukopdrachten.

OPMERKING

Het papier kan op verschillende manieren worden verwijderd, afhankelijk van de locatie van de papierstoring. Volg de weergegeven instructies om het vastgelopen papier te verwijderen.

Papierstoringen in de laden van de extra grote papierlade

1. Trek de papierlade waarin de papierstoring is opgetreden, langzaam naar buiten tot deze stopt.

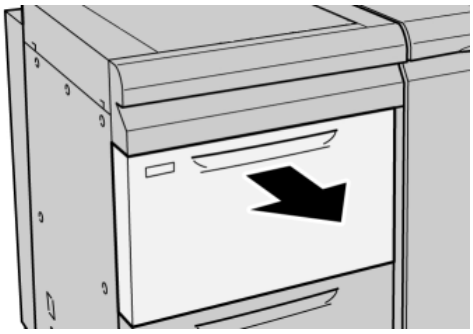

2. Verwijder het vastgelopen papier.

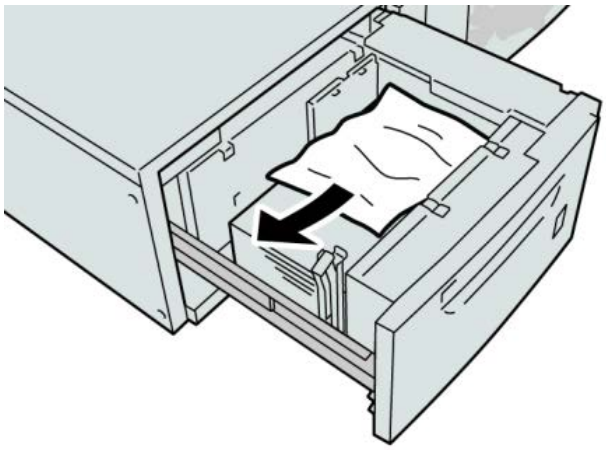

OPMERKING

Als het papier is gescheurd, controleert u de binnenkant van het apparaat en verwijdert u het papier.

3. Duw de lade voorzichtig naar binnen tot deze niet verder kan.

Papierstoringen bij hendel 1a en knop 1c in de extra grote papierlade

1. Open de voorklep van de extra grote papierlade.

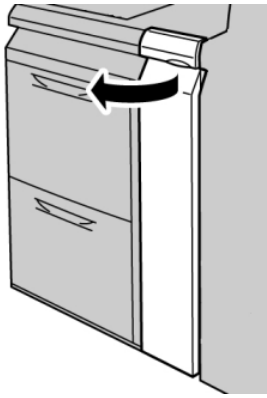

2. Beweeg hendel **1a** naar rechts en draai knop **1c** naar rechts. Verwijder het vastgelopen papier.

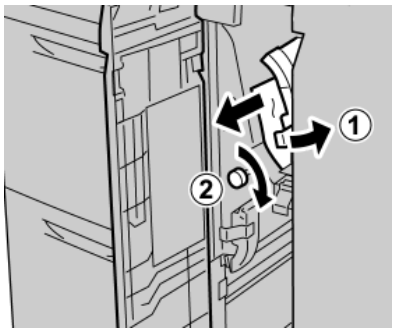

OPMERKING

Als het papier is gescheurd, controleert u de binnenkant van het apparaat en verwijdert u het papier.

3. Zet hendel 1a terug in de uitgangsstand.

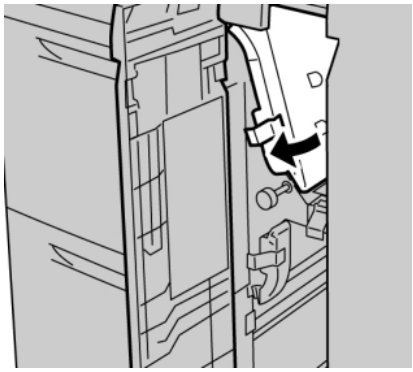

4. Sluit de voorklep van de extra grote papierlade.

OPMERKING

Als de voorklep van de extra grote papierlade niet volledig is gesloten, wordt er een bericht weergegeven en werkt het apparaat niet.

Papierstoringen bij hendel 1b en knop 1c in de extra grote papierlade

1. Open de voorklep van de extra grote papierlade.

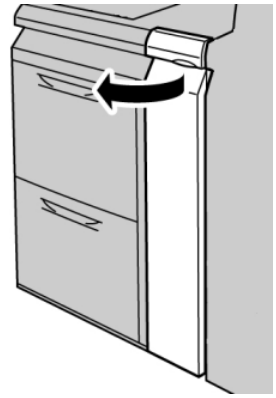

2. Beweeg hendel **1b** naar rechts en draai knop **1c** naar rechts. Verwijder het vastgelopen papier.

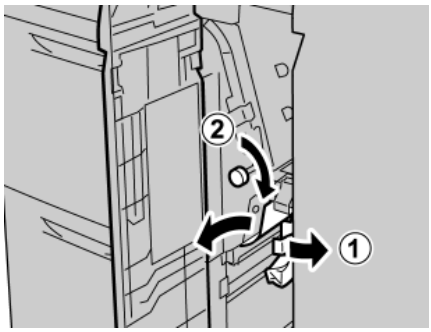

OPMERKING

Als het papier is gescheurd, controleert u de binnenkant van het apparaat en verwijdert u het papier.

3. Zet hendel **1b** terug in de uitgangsstand.

4. Sluit de voorklep van de extra grote papierlade.

OPMERKING

Als de voorklep van de extra grote papierlade niet volledig is gesloten, wordt er een bericht weergegeven en werkt het apparaat niet.

Papierstoringen bij hendel 1d en knop 1c in de extra grote papierlade

1. Open de voorklep van de extra grote papierlade.

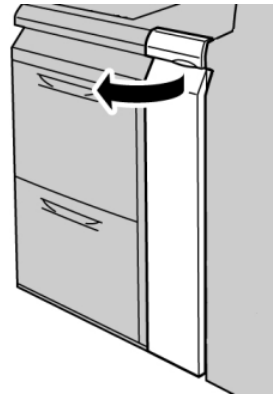

2. Beweeg hendel **1d** omhoog en verwijder het vastgelopen papier.

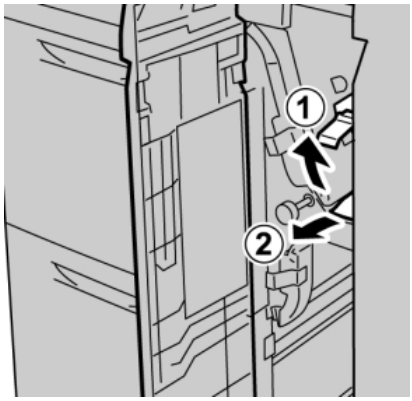

OPMERKING

Als het papier is gescheurd, controleert u de binnenkant van het apparaat en verwijdert u het papier.

3. Als het papier niet kan worden verwijderd, draait u knop **1c** met de klok mee en verwijdert u vervolgens het vastgelopen papier.

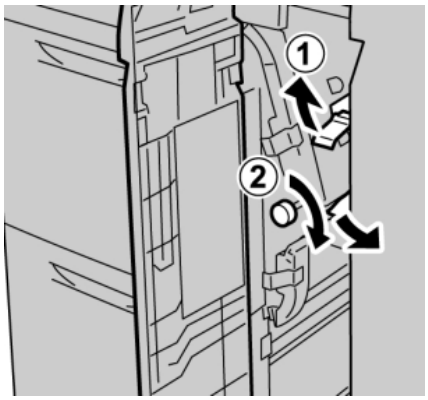

OPMERKING

Als het papier is gescheurd, controleert u de binnenkant van het apparaat en verwijdert u het papier.

4. Zet hendel **1d** terug in de uitgangsstand.

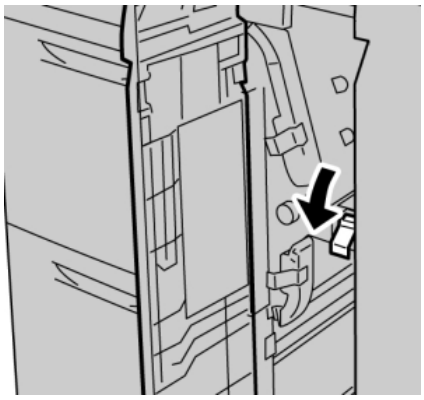

5. Sluit de voorklep van de extra grote papierlade.

OPMERKING

Als de voorklep van de extra grote papierlade niet volledig is gesloten, wordt er een bericht weergegeven en werkt het apparaat niet.

Storingscodes voor de extra grote papierlade

024-955

Oorzaak: Een van de laden van de extra grote papierlade is leeg of papier is op.

Oplossing: Plaats papier in de correcte lade van de extra grote papierlade.

024-956

Oorzaak: Een van de laden van de extra grote papierlade is leeg of papier is op.

Oplossing: Plaats papier in de correcte lade van de extra grote papierlade.

077-210

Oorzaak: Een lade van de extra grote papierlade is defect.

Oplossing: Voer de volgende handelingen uit:

- Zet het apparaat uit en weer aan.
- Als het probleem aanhoudt, neemt u contact op met het Xerox Welcome Centre.

OPMERKING

Alle andere laden behalve de laden van de extra grote papierlade kunnen ondertussen worden gebruikt.

078-100

Oorzaak: Er is een storing opgetreden in een lade van de extra grote papierlade.

Oplossing: Voer de volgende handelingen uit:

- Controleer het papier in de defecte lade.
- Zet het apparaat uit en weer aan.
- Als het probleem aanhoudt, neemt u contact op met het Xerox Welcome Centre.

OPMERKING

Alle andere laden behalve de laden van de extra grote papierlade kunnen ondertussen worden gebruikt.

078-101

Oorzaak: Er is een storing opgetreden in een lade van de extra grote papierlade.

Oplossing: Voer de volgende handelingen uit:

- Controleer het papier in de defecte lade.
- Zet het apparaat uit en weer aan.
- Als het probleem aanhoudt, neemt u contact op met het Xerox Welcome Centre.

OPMERKING

Alle andere laden behalve de laden van de extra grote papierlade kunnen ondertussen worden gebruikt.

078-101

Oorzaak: Er is een storing opgetreden in een lade van de extra grote papierlade.

Oplossing: Voer de volgende handelingen uit:

- Controleer het papier in de defecte lade.
- Zet het apparaat uit en weer aan.
- Als het probleem aanhoudt, neemt u contact op met het Xerox Welcome Centre.

OPMERKING

Alle andere laden behalve de laden van de extra grote papierlade kunnen ondertussen worden gebruikt.

078-210

Oorzaak: Er is een storing opgetreden in een lade van de extra grote papierlade.

Oplossing: Voer de volgende handelingen uit:

- Controleer de papierinstellingen van de papierladen en Zet het apparaat uit en weer aan.
- Als het probleem aanhoudt, neemt u contact op met het Xerox Welcome Centre.

OPMERKING

Alle andere laden behalve de laden van de extra grote papierlade kunnen ondertussen worden gebruikt.

078-211

Oorzaak: Er is een storing opgetreden in een lade van de extra grote papierlade.

Oplossing: Voer de volgende handelingen uit:

- Controleer de papierinstellingen van de papierladen en Zet het apparaat uit en weer aan.
- Als het probleem aanhoudt, neemt u contact op met het Xerox Welcome Centre.

OPMERKING

Alle andere laden behalve de laden van de extra grote papierlade kunnen ondertussen worden gebruikt.

078-260

Oorzaak: Er is een storing opgetreden in een lade van de extra grote papierlade.

Oplossing: Voer de volgende handelingen uit:

1. Controleer het papier dat in de laden is geplaatst.
2. Zet het apparaat uit en weer aan.
3. Als het probleem aanhoudt, neemt u contact op met het Xerox Welcome Centre.

OPMERKING

Alle andere laden behalve de laden van de extra grote papierlade kunnen ondertussen worden gebruikt.

078-261

Oorzaak: Er is een storing opgetreden in een lade van de extra grote papierlade.

Oplossing: Voer de volgende handelingen uit:

1. Controleer het papier dat in de laden is geplaatst.
2. Zet het apparaat uit en weer aan.
3. Als het probleem aanhoudt, neemt u contact op met het Xerox Welcome Centre.

OPMERKING

Alle andere laden behalve de laden van de extra grote papierlade kunnen ondertussen worden gebruikt.

078-262

Oorzaak: Er is een storing opgetreden in een lade van de extra grote papierlade.

Oplossing: Voer de volgende handelingen uit:

1. Controleer het papier dat in de laden is geplaatst.
2. Zet het apparaat uit en weer aan.
3. Als het probleem aanhoudt, neemt u contact op met het Xerox Welcome Centre.

OPMERKING

Alle andere laden behalve de laden van de extra grote papierlade kunnen ondertussen worden gebruikt.

078-263

Oorzaak: Er is een storing opgetreden in een lade van de extra grote papierlade.

Oplossing: Voer de volgende handelingen uit:

1. Controleer het papier dat in de laden is geplaatst.
2. Zet het apparaat uit en weer aan.
3. Als het probleem aanhoudt, neemt u contact op met het Xerox Welcome Centre.

OPMERKING

Alle andere laden behalve de laden van de extra grote papierlade kunnen ondertussen worden gebruikt.

078-264

Oorzaak: Er is een storing opgetreden in een lade van de extra grote papierlade.

Oplossing: Voer de volgende handelingen uit:

1. Controleer het papier dat in de laden is geplaatst.
2. Zet het apparaat uit en weer aan.
3. Als het probleem aanhoudt, neemt u contact op met het Xerox Welcome Centre.

OPMERKING

Alle andere laden behalve de laden van de extra grote papierlade kunnen ondertussen worden gebruikt.

078-265

Oorzaak: Er is een storing opgetreden in een lade van de extra grote papierlade.

Oplossing: Voer de volgende handelingen uit:

1. Controleer het papier dat in de laden is geplaatst.
2. Zet het apparaat uit en weer aan.
3. Als het probleem aanhoudt, neemt u contact op met het Xerox Welcome Centre.

OPMERKING

Alle andere laden behalve de laden van de extra grote papierlade kunnen ondertussen worden gebruikt.

078-266

Oorzaak: Er is een storing opgetreden in een lade van de extra grote papierlade.

Oplossing: Voer de volgende handelingen uit:

1. Controleer het papier dat in de laden is geplaatst.
2. Zet het apparaat uit en weer aan.
3. Als het probleem aanhoudt, neemt u contact op met het Xerox Welcome Centre.

OPMERKING

Alle andere laden behalve de laden van de extra grote papierlade kunnen ondertussen worden gebruikt.

078-267

Oorzaak: Er is een storing opgetreden in een lade van de extra grote papierlade.

Oplossing: Voer de volgende handelingen uit:

1. Controleer het papier dat in de laden is geplaatst.
2. Zet het apparaat uit en weer aan.
3. Als het probleem aanhoudt, neemt u contact op met het Xerox Welcome Centre.

OPMERKING

Alle andere laden behalve de laden van de extra grote papierlade kunnen ondertussen worden gebruikt.

078-268

Oorzaak: Er is een storing opgetreden in een lade van de extra grote papierlade.

Oplossing: Voer de volgende handelingen uit:

1. Controleer het papier dat in de laden is geplaatst.
2. Zet het apparaat uit en weer aan.
3. Als het probleem aanhoudt, neemt u contact op met het Xerox Welcome Centre.

OPMERKING

Alle andere laden behalve de laden van de extra grote papierlade kunnen ondertussen worden gebruikt.

078-269

Oorzaak: Er is een storing opgetreden in een lade van de extra grote papierlade.

Oplossing: Voer de volgende handelingen uit:

1. Controleer het papier dat in de laden is geplaatst.
2. Zet het apparaat uit en weer aan.
3. Als het probleem aanhoudt, neemt u contact op met het Xerox Welcome Centre.

OPMERKING

Alle andere laden behalve de laden van de extra grote papierlade kunnen ondertussen worden gebruikt.

078-270

Oorzaak: Er is een storing opgetreden in een lade van de extra grote papierlade.

Oplossing: Voer de volgende handelingen uit:

1. Controleer het papier dat in de laden is geplaatst.
2. Zet het apparaat uit en weer aan.

3. Als het probleem aanhoudt, neemt u contact op met het Xerox Welcome Centre.

   OPMERKING

   Alle andere laden behalve de laden van de extra grote papierlade kunnen ondertussen worden gebruikt.

078-271

Oorzaak: Er is een storing opgetreden in een lade van de extra grote papierlade.

Oplossing: Voer de volgende handelingen uit:

1. Controleer het papier dat in de laden is geplaatst.
2. Zet het apparaat uit en weer aan.
3. Als het probleem aanhoudt, neemt u contact op met het Xerox Welcome Centre.

   OPMERKING

   Alle andere laden behalve de laden van de extra grote papierlade kunnen ondertussen worden gebruikt.

078-272

Oorzaak: Er is een storing opgetreden in een lade van de extra grote papierlade.

Oplossing: Voer de volgende handelingen uit:

1. Controleer het papier dat in de laden is geplaatst.
2. Zet het apparaat uit en weer aan.
3. Als het probleem aanhoudt, neemt u contact op met het Xerox Welcome Centre.

   OPMERKING

   Alle andere laden behalve de laden van de extra grote papierlade kunnen ondertussen worden gebruikt.

078-273

Oorzaak: Er is een storing opgetreden in een lade van de extra grote papierlade.

Oplossing: Voer de volgende handelingen uit:

1. Controleer het papier dat in de laden is geplaatst.
2. Zet het apparaat uit en weer aan.
3. Als het probleem aanhoudt, neemt u contact op met het Xerox Welcome Centre.

   OPMERKING

   Alle andere laden behalve de laden van de extra grote papierlade kunnen ondertussen worden gebruikt.

078-274

Oorzaak: Er is een storing opgetreden in een lade van de extra grote papierlade.

Oplossing: Voer de volgende handelingen uit:

1. Controleer het papier dat in de laden is geplaatst.

2. Zet het apparaat uit en weer aan.
3. Als het probleem aanhoudt, neemt u contact op met het Xerox Welcome Centre.

OPMERKING

Alle andere laden behalve de laden van de extra grote papierlade kunnen ondertussen worden gebruikt.

078-275

Oorzaak: Er is een storing opgetreden in een lade van de extra grote papierlade.

Oplossing: Voer de volgende handelingen uit:

1. Controleer het papier dat in de laden is geplaatst.
2. Zet het apparaat uit en weer aan.
3. Als het probleem aanhoudt, neemt u contact op met het Xerox Welcome Centre.

OPMERKING

Alle andere laden behalve de laden van de extra grote papierlade kunnen ondertussen worden gebruikt.

078-276

Oorzaak: Er is een storing opgetreden in een lade van de extra grote papierlade.

Oplossing: Voer de volgende handelingen uit:

1. Controleer het papier dat in de laden is geplaatst.
2. Zet het apparaat uit en weer aan.
3. Als het probleem aanhoudt, neemt u contact op met het Xerox Welcome Centre.

OPMERKING

Alle andere laden behalve de laden van de extra grote papierlade kunnen ondertussen worden gebruikt.

078-277

Oorzaak: Er is een storing opgetreden in een lade van de extra grote papierlade.

Oplossing: Voer de volgende handelingen uit:

1. Controleer het papier dat in de laden is geplaatst.
2. Zet het apparaat uit en weer aan.
3. Als het probleem aanhoudt, neemt u contact op met het Xerox Welcome Centre.

OPMERKING

Alle andere laden behalve de laden van de extra grote papierlade kunnen ondertussen worden gebruikt.

078-278

Oorzaak: Er is een storing opgetreden in een lade van de extra grote papierlade.

Oplossing: Voer de volgende handelingen uit:

1. Controleer het papier dat in de laden is geplaatst.
2. Zet het apparaat uit en weer aan.
3. Als het probleem aanhoudt, neemt u contact op met het Xerox Welcome Centre.

OPMERKING

Alle andere laden behalve de laden van de extra grote papierlade kunnen ondertussen worden gebruikt.

078-279

Oorzaak: Er is een storing opgetreden in een lade van de extra grote papierlade.

Oplossing: Voer de volgende handelingen uit:

1. Controleer het papier dat in de laden is geplaatst.
2. Zet het apparaat uit en weer aan.
3. Als het probleem aanhoudt, neemt u contact op met het Xerox Welcome Centre.

OPMERKING

Alle andere laden behalve de laden van de extra grote papierlade kunnen ondertussen worden gebruikt.

078-280

Oorzaak: Er is een storing opgetreden in een lade van de extra grote papierlade.

Oplossing: Voer de volgende handelingen uit:

1. Controleer het papier dat in de laden is geplaatst.
2. Zet het apparaat uit en weer aan.
3. Als het probleem aanhoudt, neemt u contact op met het Xerox Welcome Centre.

OPMERKING

Alle andere laden behalve de laden van de extra grote papierlade kunnen ondertussen worden gebruikt.

078-300

Oorzaak: Er is een storing opgetreden in een lade van de extra grote papierlade.

Oplossing: Voer de volgende handelingen uit:

1. Controleer het papier dat in de laden is geplaatst.
2. Zet het apparaat uit en weer aan.
3. Als het probleem aanhoudt, neemt u contact op met het Xerox Welcome Centre.

OPMERKING

Alle andere laden behalve de laden van de extra grote papierlade kunnen ondertussen worden gebruikt.

078-301

Oorzaak: Er is een storing opgetreden in een lade van de extra grote papierlade.

Oplossing: Voer de volgende handelingen uit:

1. Controleer het papier dat in de laden is geplaatst.
2. Zet het apparaat uit en weer aan.
3. Als het probleem aanhoudt, neemt u contact op met het Xerox Welcome Centre.

OPMERKING

Alle andere laden behalve de laden van de extra grote papierlade kunnen ondertussen worden gebruikt.

078-500

Oorzaak: Er is een storing opgetreden in een lade van de extra grote papierlade.

Oplossing: Voer de volgende handelingen uit:

1. Controleer het papier dat in de laden is geplaatst.
2. Zet het apparaat uit en weer aan.
3. Als het probleem aanhoudt, neemt u contact op met het Xerox Welcome Centre.

OPMERKING

Alle andere laden behalve de laden van de extra grote papierlade kunnen ondertussen worden gebruikt.

078-901

Oorzaak: Er is een storing opgetreden in een lade van de extra grote papierlade.

Oplossing: Voer de volgende handelingen uit:

1. Controleer het papier dat in de laden is geplaatst.
2. Zet het apparaat uit en weer aan.
3. Als het probleem aanhoudt, neemt u contact op met het Xerox Welcome Centre.

OPMERKING

Alle andere laden behalve de laden van de extra grote papierlade kunnen ondertussen worden gebruikt.

078-941

Oorzaak: Er is een storing opgetreden in een lade van de extra grote papierlade.

Oplossing: Voer de volgende handelingen uit:

1. Controleer het papier dat in de laden is geplaatst.
2. Zet het apparaat uit en weer aan.
3. Als het probleem aanhoudt, neemt u contact op met het Xerox Welcome Centre.

OPMERKING

Alle andere laden behalve de laden van de extra grote papierlade kunnen ondertussen worden gebruikt.

078-942

Oorzaak: Er is een storing opgetreden in een lade van de extra grote papierlade.

Oplossing: Voer de volgende handelingen uit:

1. Controleer het papier dat in de laden is geplaatst.
2. Zet het apparaat uit en weer aan.
3. Als het probleem aanhoudt, neemt u contact op met het Xerox Welcome Centre.

   OPMERKING

   Alle andere laden behalve de laden van de extra grote papierlade kunnen ondertussen worden gebruikt.

078-943

Oorzaak: Er is een storing opgetreden in een lade van de extra grote papierlade.

Oplossing: Voer de volgende handelingen uit:

1. Controleer het papier dat in de laden is geplaatst.
2. Zet het apparaat uit en weer aan.
3. Als het probleem aanhoudt, neemt u contact op met het Xerox Welcome Centre.

   OPMERKING

   Alle andere laden behalve de laden van de extra grote papierlade kunnen ondertussen worden gebruikt.

Specificaties van de extra grote papierlade

Extra grote papierlade (lade A1-1 en A1-2)

Onderdeel	Specificatie
Velformaat	KKE: 8,5 x 11 inch/A4, 8,5 x 13 inch, 8,5 x 14 inch, 10 x 14 inch/B4, 11 x 17 inch/A3, 12 x 18 inch, 12,6 x 17,7 inch/SRA3, 13 x 18 inch, 13 x 19 inch, 12,6 x 19,2 inch, B5 LKE: B5, 7,25 x 10,5 inch (executive), A4, 8,5 x 11 inch, 8,0 x 10 inch Aangepaste formaten: 182-330 mm (7,2-13 inch) breed en 182-488 mm (7,2-19,2 inch) lang
Papiergewicht	55-350 g/m² omslagen
Papiercapaciteit	2000 vel per lade **BELANGRIJK** Bij gebruik van Xerox-papier van maximaal 90 g/m².

14

Interfacemodule (alleen D136-configuratie)

Voor alle D136-configuraties is de interfacekoelmodule nodig. De module werkt net als de interfacemodule, maar zorgt daarnaast ook voor koeling door extra ventilatoren en bijbehorende leidingen.

Overzicht

De module is een optioneel afwerkapparaat dat wordt gebruikt in combinatie met andere optionele afwerkapparatuur. De module wordt hier getoond met de optionele uitlegtafel.

De module is VEREIST met de volgende afwerkeenheden:

- GBC AdvancedPunch
- Uitlegtafel
- Standaardafwerkeenheid Plus
- Alle DFA-afwerkeenheden van derden

OPMERKING

De module is NIET vereist wanneer de standaardafwerkeenheid of katernmodule het enige afdrukapparaat is.

Bedieningspaneel

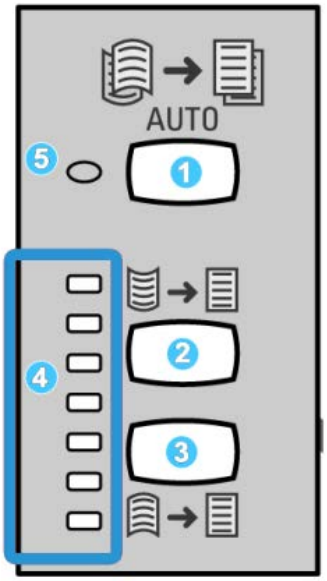

Het bedieningspaneel bestaat uit de volgende onderdelen:

1. Automatische ontkrullingsknop: met deze toets selecteert u de functie voor automatisch ontkrullen.
2. Handmatige correctietoets voor omhoog krullen: met deze toets kunt u de drie waarden voor het handmatig corrigeren van omhoog krullen selecteren.
3. Handmatige correctietoets voor omlaag krullen: met deze toets kunt u de drie waarden voor het handmatig corrigeren van omlaag krullen selecteren.
4. Indicatielampjes voor correctie van omhoog/omlaag krullen: deze lampjes geven aan hoeveel handmatige correctie voor omhoog of omlaag krullen is geselecteerd.
5. Indicatielampje voor automatisch ontkrullen: dit lampje geeft aan dat de modus voor automatisch ontkrullen is geselecteerd.

Als u de papierkrul op de afdrukken snel en waar nodig wilt aanpassen, kunt u de knoppen voor handmatig omhoog of omlaag krullen op de module gebruiken. Als de afdrukken na het gebruik van deze knoppen nog steeds te veel zijn gekruld, raadpleegt u de Handleiding voor de systeembeheerder voor informatie over het aanpassen van de papierkrul met behulp van de toepassing Papierontkrulling (Geavanceerde papierinstellingen). De papierkrulknoppen op de module worden verderop in dit gedeelte uitgebreider besproken.

Papierbaan

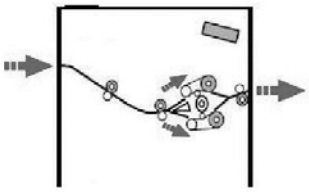

Wanneer er papier in de module wordt ingevoerd, wordt het voor krulcorrectie naar de ontkruller in de module geleid. De ontkruller van de module heeft zowel boven als onder ontkrullerrollen, die als volgt druk op de media uitoefenen:

- Standaardinstelling systeem
- Handmatige selecties die op het bedieningspaneel van de module zijn gemaakt

De ontkrullerpoort van de module leidt het papier op basis van de ontkrullingsinstellingen naar de papierbaan voor omhoog krullen of naar de papierbaan voor omlaag krullen. De boven- en onderarm van de ontkruller oefenen onafhankelijk van elkaar druk uit.

Het afdrukmateriaal wordt vanuit de ontkruller afgekoeld en van de module naar de optionele aangesloten afwerkeenheid/-eenheden geleid.

Instellingen voor papierkrulling in de interfacekoelmodule

Voorinstellingen voor ontkrulling

De module is ontworpen met meerdere geautomatiseerde voorinstellingen om de papierkrulling in de hand te houden. Bij het gebruik van deze instellingen wordt de hoeveelheid krulcorrectie automatisch ingesteld door de ontkruller van de module. Als de papierkrulling een probleem vormt, gebruikt u derhalve een van de voorinstellingen voor ontkrulling in de module om het probleem op te lossen.

Als het papier langs de ontkruller van de module wordt geleid, geven de diverse LED-lampjes op het bedieningspaneel van de module aan hoeveel ontkrulling momenteel wordt toegepast. Als u meer ontkrulling wilt, kunt u de ontkrulling handmatig selecteren op het bedieningspaneel van de module.

Toetsen voor handmatige ontkrulling

De modus voor handmatige ontkrulling in de module heeft zeven ontkrullingsniveaus, die beschikbaar zijn op het bedieningspaneel van de module. Er zijn drie ontkrullingsniveaus voor omhoog krullen, drie niveaus voor omlaag krullen, en een voor geen ontkrulling.

U kunt de hoeveelheid ontkrulling wijzigen door de bijbehorende knop te selecteren. De hoeveelheid krullingscorrectie die momenteel is geselecteerd wordt met de indicatielampjes op het bedieningspaneel aangegeven.

Problemen oplossen

Papierstoringen verhelpen

TIP

Zorg altijd dat al het vastgelopen papier, inclusief kleine snippers afgescheurd papier, uit het apparaat worden verwijderd voordat u verdergaat met uw afdrukopdrachten.

OPMERKING

Het papier kan op verschillende manieren worden verwijderd, afhankelijk van de locatie van de papierstoring. Volg de weergegeven instructies om het vastgelopen papier te verwijderen.

Papierstoringen bij hendel 1a

1. Open de voorklep van de module.

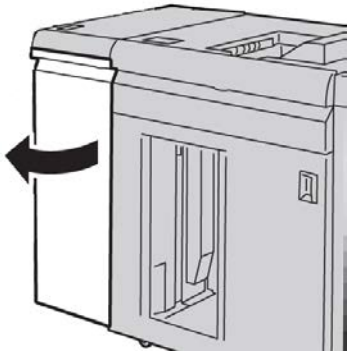

2. Beweeg hendel **1a** omlaag en verwijder het vastgelopen papier.

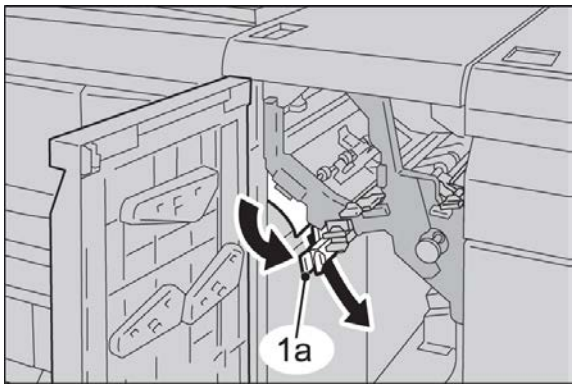

3. Zet hendel **1a** terug in de uitgangsstand.

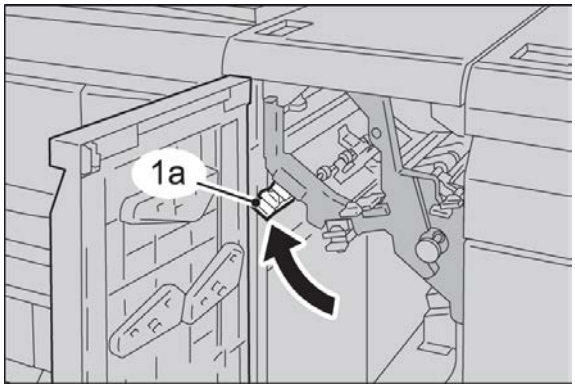

4. Sluit de voorklep van de module.

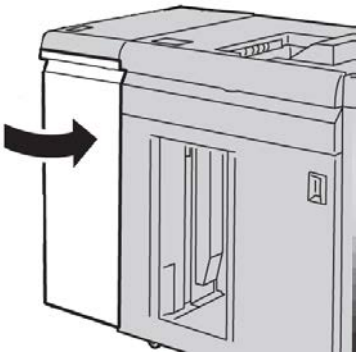

5. Volg de instructies in de gebruikersinterface om papier uit overige zones te verwijderen of ga verder met de afdrukopdracht.

Papierstoringen bij hendel 2a

1. Open de voorklep van de module.

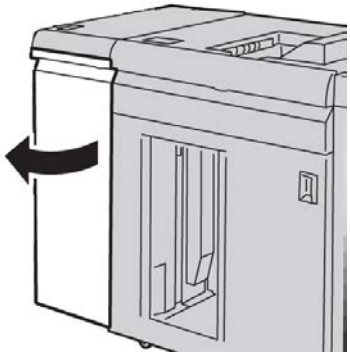

2. Beweeg hendel **2a** omhoog, draai knop **2c** linksom en verwijder het vastgelopen papier.

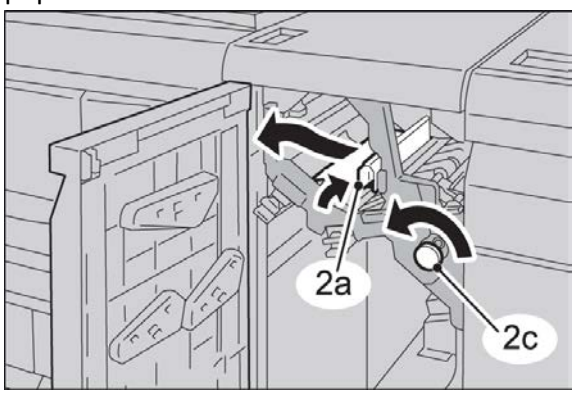

3. Zet hendel **2a** terug in de uitgangsstand.

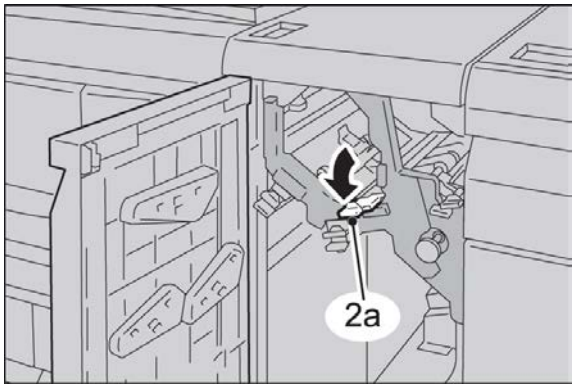

4. Sluit de voorklep van de Interfacemodule.

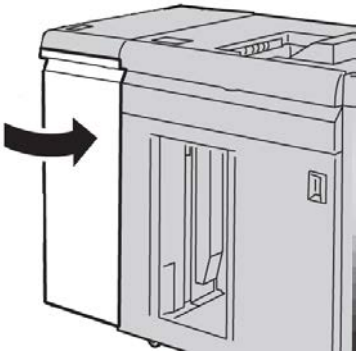

5. Volg de instructies in de gebruikersinterface om papier uit overige zones te verwijderen of ga verder met de afdrukopdracht.

Papierstoringen bij hendel 2b

1. Open de voorklep van de module.

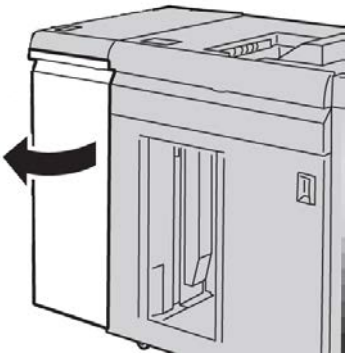

2. Beweeg de hendel omlaag, draai knop **2c** linksom en verwijder het vastgelopen papier.

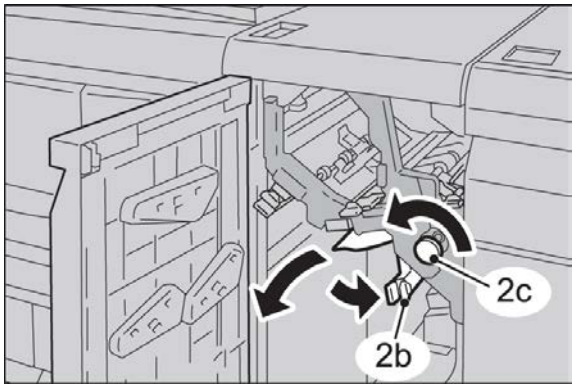

3. Zet hendel **2b** terug in de uitgangsstand.

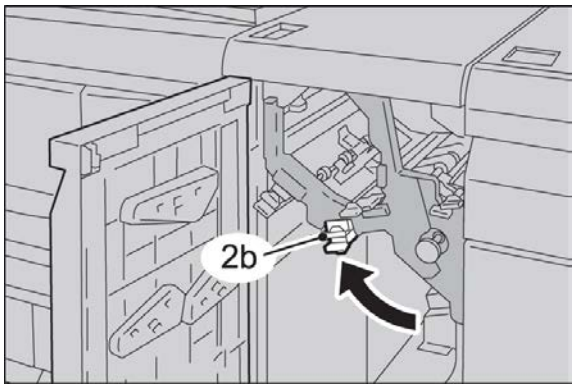

4. Sluit de voorklep van de module.

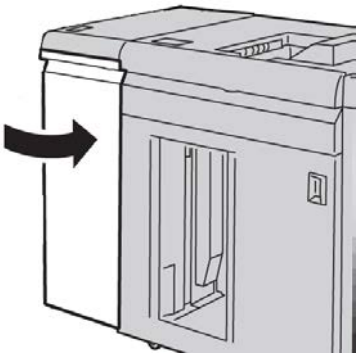

5. Volg de instructies in de gebruikersinterface om papier uit overige zones te verwijderen of ga verder met de afdrukopdracht.

Storingscodes

De tabel met storingscodes bestaat uit een lijst met problemen en aanbevolen oplossingen met betrekking tot de interfacekoelmodule. Als het probleem zich blijft voordoen na het volgen van alle instructies, belt u het Xerox Welcome Centre.

048-100

Oorzaak: Papierstoring:

- Er is tijdens de papierinvoer een storing opgetreden.
- Er wordt een storingsbericht weergegeven in de gebruikersinterface.

Oplossing: Voer de volgende handelingen uit:

1. Open de voordeur van de module.
2. Verwijder voorzichtig alle vellen en papiersnippers uit de papierstoringszones.
3. Sluit de voordeur. Controleer of het gebruikte papier voldoet aan de toegestane papierspecificaties.

048-101

Oorzaak: Papierstoring:

- Er is tijdens de papierinvoer een storing opgetreden.

- Er wordt een storingsbericht weergegeven in de gebruikersinterface.

Oplossing: Voer de volgende handelingen uit:

1. Open de voordeur van de module.
2. Verwijder voorzichtig alle vellen en papiersnippers uit de papierstoringszones.
3. Sluit de voordeur. Controleer of het gebruikte papier voldoet aan de toegestane papierspecificaties.

048-102

Oorzaak: Papierstoring:

- Er is tijdens de papierinvoer een storing opgetreden.
- Er wordt een storingsbericht weergegeven in de gebruikersinterface.

Oplossing: Voer de volgende handelingen uit:

1. Open de voordeur van de module.
2. Verwijder voorzichtig alle vellen en papiersnippers uit de papierstoringszones.
3. Sluit de voordeur. Controleer of het gebruikte papier voldoet aan de toegestane papierspecificaties.

048-103

Oorzaak: Papierstoring:

- Er is tijdens de papierinvoer een storing opgetreden.
- Er wordt een storingsbericht weergegeven in de gebruikersinterface.

Oplossing: Voer de volgende handelingen uit:

1. Open de voordeur van de module.
2. Verwijder voorzichtig alle vellen en papiersnippers uit de papierstoringszones.
3. Sluit de voordeur. Controleer of het gebruikte papier voldoet aan de toegestane papierspecificaties.

048-300

Oorzaak: De voordeur van de module staat open.

Oplossing: Sluit de voordeur van de module.

048-310

Oorzaak: Probleem met de ontkrullingssensor of band van de interfacekoelmodule

Oplossing: Zet het apparaat (afdrukmechanisme) uit en weer aan. Als het probleem aanhoudt, neemt u contact op met het Xerox Welcome Centre.

048-311

Oorzaak: Probleem met de ontkrullingssensor of band van de interfacekoelmodule

Oplossing: Zet het apparaat (afdrukmechanisme) uit en weer aan. Als het probleem aanhoudt, neemt u contact op met het Xerox Welcome Centre.

048-312

Oorzaak: Probleem met de ontkrullingssensor of band van de interfacekoelmodule

Oplossing: Zet het apparaat (afdrukmechanisme) uit en weer aan. Als het probleem aanhoudt, neemt u contact op met het Xerox Welcome Centre.

048-313

Oorzaak: Probleem met de ontkrullingssensor of band van de interfacekoelmodule

Oplossing: Zet het apparaat (afdrukmechanisme) uit en weer aan. Als het probleem aanhoudt, neemt u contact op met het Xerox Welcome Centre.

048-314

Oorzaak: Probleem met de ontkrullingssensor of band van de interfacekoelmodule

Oplossing: Zet het apparaat (afdrukmechanisme) uit en weer aan. Als het probleem aanhoudt, neemt u contact op met het Xerox Welcome Centre.

048-315

Oorzaak: Probleem met de ontkrullingssensor of band van de interfacekoelmodule

Oplossing: Zet het apparaat (afdrukmechanisme) uit en weer aan. Als het probleem aanhoudt, neemt u contact op met het Xerox Welcome Centre.

048-316

Oorzaak: Probleem met de ontkrullingssensor of band van de interfacekoelmodule

Oplossing: Zet het apparaat (afdrukmechanisme) uit en weer aan. Als het probleem aanhoudt, neemt u contact op met het Xerox Welcome Centre.

048-317

Oorzaak: Storing in de koelventilator van de interfacemodule

Oplossing: Zet het apparaat (afdrukmechanisme) uit en weer aan. Als het probleem aanhoudt, neemt u contact op met het Xerox Welcome Centre.

048-318

Oorzaak: Storing in de koelventilator van de interfacekoelmodule

Oplossing: Zet het apparaat (afdrukmechanisme) uit en weer aan. Als het probleem aanhoudt, neemt u contact op met het Xerox Welcome Centre.

048-319

Oorzaak: Storing in de koelventilator van de interfacekoelmodule

Oplossing: Zet het apparaat (afdrukmechanisme) uit en weer aan. Als het probleem aanhoudt, neemt u contact op met het Xerox Welcome Centre.

048-320

Oorzaak: Communicatiestoring of verbindingsstoring in de interfacekoelmodule

Oplossing: Voer de volgende handelingen uit:

- Controleer de verbinding tussen de module en de aangesloten afwerkeenheid/afwerkeenheden.

- Verwijder al het eventueel vastgelopen papier tussen de module en de aangesloten afwerkeenheid/afwerkeenheden.
- Zorg dat alle hendels voor het oplossen van de storingen, weer in de gesloten stand staan.
- Na het oplossen van alle storingen verwijdert u eventueel uitgeworpen papier uit de afleveringszone van de afwerkeenheid.
- Zet het apparaat uit en weer aan.

048-321

Oorzaak: Communicatiestoring of verbindingsstoring in de interfacekoelmodule

Oplossing: Voer de volgende handelingen uit:

- Controleer de verbinding tussen de module en de aangesloten afwerkeenheid/afwerkeenheden.
- Verwijder al het eventueel vastgelopen papier tussen de module en de aangesloten afwerkeenheid/afwerkeenheden.
- Zorg dat alle hendels voor het oplossen van de storingen, weer in de gesloten stand staan.
- Na het oplossen van alle storingen verwijdert u eventueel uitgeworpen papier uit de afleveringszone van de afwerkeenheid.
- Zet het apparaat uit en weer aan.

048-322

Oorzaak: Communicatiestoring of verbindingsstoring in de interfacekoelmodule

Oplossing: Voer de volgende handelingen uit:

- Controleer de verbinding tussen de module en de aangesloten afwerkeenheid/afwerkeenheden.
- Verwijder al het eventueel vastgelopen papier tussen de module en de aangesloten afwerkeenheid/afwerkeenheden.
- Zorg dat alle hendels voor het oplossen van de storingen, weer in de gesloten stand staan.
- Na het oplossen van alle storingen verwijdert u eventueel uitgeworpen papier uit de afleveringszone van de afwerkeenheid.
- Zet het apparaat uit en weer aan.

048-324

Oorzaak: Communicatiestoring of verbindingsstoring in de interfacekoelmodule

Oplossing: Voer de volgende handelingen uit:

- Controleer de verbinding tussen de module en de aangesloten afwerkeenheid/afwerkeenheden.
- Verwijder al het eventueel vastgelopen papier tussen de module en de aangesloten afwerkeenheid/afwerkeenheden.

- Zorg dat alle hendels voor het oplossen van de storingen, weer in de gesloten stand staan.
- Na het oplossen van alle storingen verwijdert u eventueel uitgeworpen papier uit de afleveringszone van de afwerkeenheid.
- Zet het apparaat uit en weer aan.

048-325

Oorzaak: Communicatiestoring of verbindingsstoring in de interfacekoelmodule

Oplossing: Voer de volgende handelingen uit:

- Controleer de verbinding tussen de module en de aangesloten afwerkeenheid/afwerkeenheden.
- Verwijder al het eventueel vastgelopen papier tussen de module en de aangesloten afwerkeenheid/afwerkeenheden.
- Zorg dat alle hendels voor het oplossen van de storingen, weer in de gesloten stand staan.
- Na het oplossen van alle storingen verwijdert u eventueel uitgeworpen papier uit de afleveringszone van de afwerkeenheid.
- Zet het apparaat uit en weer aan.

048-326

Oorzaak: Communicatiestoring of verbindingsstoring in de interfacekoelmodule

Oplossing: Voer de volgende handelingen uit:

- Controleer de verbinding tussen de module en de aangesloten afwerkeenheid/afwerkeenheden.
- Verwijder al het eventueel vastgelopen papier tussen de module en de aangesloten afwerkeenheid/afwerkeenheden.
- Zorg dat alle hendels voor het oplossen van de storingen, weer in de gesloten stand staan.
- Na het oplossen van alle storingen verwijdert u eventueel uitgeworpen papier uit de afleveringszone van de afwerkeenheid.
- Zet het apparaat uit en weer aan.

048-327

Oorzaak: Communicatiestoring of verbindingsstoring in de interfacekoelmodule

Oplossing: Voer de volgende handelingen uit:

- Controleer de verbinding tussen de module en de aangesloten afwerkeenheid/afwerkeenheden.
- Verwijder al het eventueel vastgelopen papier tussen de module en de aangesloten afwerkeenheid/afwerkeenheden.
- Zorg dat alle hendels voor het oplossen van de storingen, weer in de gesloten stand staan.

- Na het oplossen van alle storingen verwijdert u eventueel uitgeworpen papier uit de afleveringszone van de afwerkeenheid.
- Zet het apparaat uit en weer aan.

048-900

Oorzaak: Papierstoring:

- Er is tijdens de papierinvoer een storing opgetreden.
- Er wordt een storingsbericht weergegeven in de gebruikersinterface.

Oplossing: Voer de volgende handelingen uit:

1. Open de voordeur van de module.
2. Verwijder voorzichtig alle vellen en papiersnippers uit de papierstoringszones.
3. Sluit de voordeur. Controleer of het gebruikte papier voldoet aan de toegestane papierspecificaties.

048-901

Oorzaak: Papierstoring:

- Er is tijdens de papierinvoer een storing opgetreden.
- Er wordt een storingsbericht weergegeven in de gebruikersinterface.

Oplossing: Voer de volgende handelingen uit:

1. Open de voordeur van de module.
2. Verwijder voorzichtig alle vellen en papiersnippers uit de papierstoringszones.
3. Sluit de voordeur. Controleer of het gebruikte papier voldoet aan de toegestane papierspecificaties.

048-903

Oorzaak: Papierstoring:

- Er is tijdens de papierinvoer een storing opgetreden.
- Er wordt een storingsbericht weergegeven in de gebruikersinterface.

Oplossing: Voer de volgende handelingen uit:

1. Open de voordeur van de module.
2. Verwijder voorzichtig alle vellen en papiersnippers uit de papierstoringszones.
3. Sluit de voordeur. Controleer of het gebruikte papier voldoet aan de toegestane papierspecificaties.

15

Uitlegtafel

Overzicht

De uitlegtafel is een optionele afwerkeenheid met stapel- en staffelfunctionaliteit voor de aflevering in een afdrukkenopvangbak.

OPMERKING

De uitlegtafel vereist de interfacemodule of de interfacekoelmodule. Het type module is afhankelijk van uw product en de configuratie van het apparaat. De module fungeert als communicatieapparaat en papierbaan tussen het apparaat en de uitlegtafel.

1. Interfacemodule/interfacekoelmodule
2. Uitlegtafel

OPMERKING

Op uw systeem kunnen maximaal twee uitlegtafels tegelijk worden aangesloten. Als er twee uitlegtafels op uw systeem zijn aangesloten, worden deze aangeduid met B1 en B2. Als er twee uitlegtafels zijn aangesloten en een van de twee is vol, wordt automatisch overgeschakeld naar de tweede, waardoor uw systeem zo productief mogelijk is.

OPMERKING

Voor sommige producten en apparaatconfiguraties worden de twee tandemuitlegtafels niet ondersteund. Neem voor specifieke informatie contact op met het Xerox Welcome Centre.

Onderdelen identificeren

De uitlegtafel bestaat uit de volgende onderdelen:

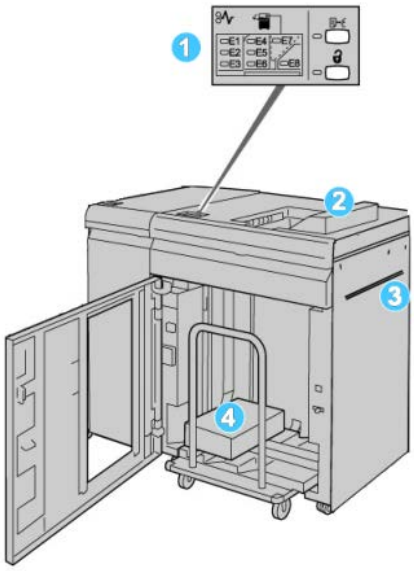

1. **Bedieningspaneel**: hiermee kunt u handmatig de diverse functies van de uitlegtafel bedienen.
2. **Bovenste opvangbak**: voor maximaal 500 vel.

   OPMERKING

   Gebruik voor het afdrukken van etiketten de bovenste opvangbak.
3. **Handmatige invoer**: wordt alleen gebruikt als er een tweede stapel-/afwerkeenheid is geïnstalleerd. Dit pad transporteert media via de uitlegtafel naar een andere aangesloten afwerkeenheid.
4. **Uitlegtafel/wagen**: Sets (tot maximaal 5000 vel) worden naar de afdrukkenopvangbak getransporteerd, die zich op een verplaatsbare uitlegtafelwagen bevindt.

   OPMERKING

   De capaciteit van de uitlegtafel/wagen kan minder dan 5000 vel zijn als het gebruikte papier zwaar is of dik.

Bedieningspaneel

Het bedieningspaneel van de uitlegtafel bestaat uit:

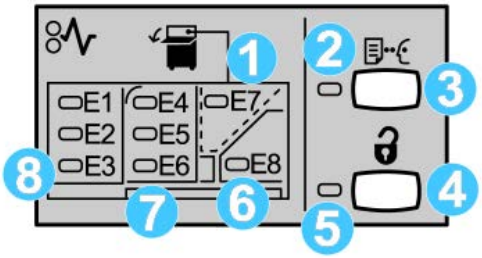

1. Storing in bovenste opvangbak: dit lampje knippert wanneer er zich een storing voordoet in de bovenste opvangbak (E7).
2. Lampje voor proefafdruk: dit lampje knippert totdat een proefafdruk in de bovenste opvangbak is afgeleverd.
3. Toets voor proefafdruk: druk op deze toets om een extra proefset in de bovenste opvangbak af te leveren om de stapelintegriteit te waarborgen. Er wordt één testpagina in de opvangbak afgeleverd.
4. Toets Leegmaken: druk eenmaal op deze toets om de uitlegtafel te laten zakken en de voordeur te ontgrendelen.
5. Lampje Leegmaken: dit lampje gaat branden wanneer de uitlegtafel volledig omlaag is gekomen en de voordeur kan worden geopend.
6. Storing in uitvoerzone: dit lampje knippert wanneer er zich een storing voordoet in de uitvoerzone (E8).
7. Storing in transportzone van uitlegtafel: deze lampjes knipperen wanneer er zich een storing voordoet in zone E4, E5 en/of E6.
8. Storing in invoerzone van uitlegtafel: deze lampjes knipperen wanneer er zich een storing voordoet in zone E1, E2 en/of E3.

Bovenste opvangbak van uitlegtafel

De bovenste opvangbak biedt de volgende mogelijkheden:

- Kopieën/afdrukken worden netjes uitgelijnd zonder vouwen of kreukels in de afdrukken.
- Om de afdrukken gemakkelijker weg te kunnen nemen, kunt u de uitlegtafel stopzetten door de toets Stop in de gebruikersinterface van het apparaat te selecteren.

Afdrukkenopvangbak leegmaken

1. Druk op de knop Leegmaken op het bedieningspaneel van de uitlegtafel.

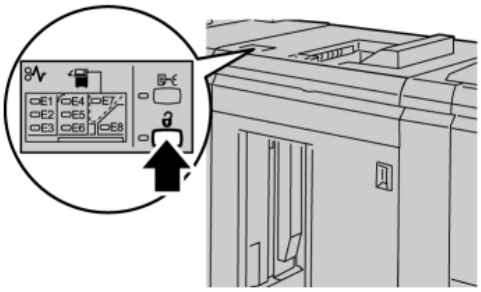

   Wacht tot het lampje Leegmaken gaat branden en open vervolgens de voordeur van de uitlegtafel.
2. Open de voordeur nadat het lampje **Leegmaken** is gaan branden.
3. Plaats de vasthoudstang boven op de stapel papier.
4. Trek de uitlegtafelwagen recht uit de uitlegtafel.

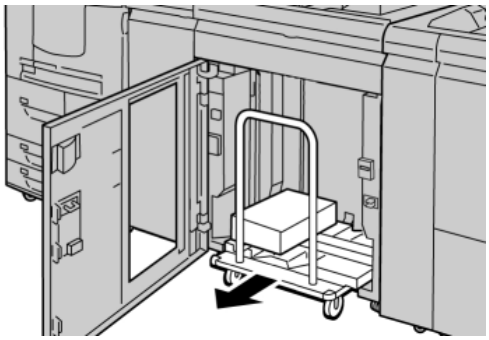

5. Verwijder de vasthoudstang.
6. Verwijder het papier van de afdrukkenopvangbak.
7. Duw de lege uitlegtafelwagen recht in de uitlegtafel.
8. Plaats de vasthoudstang op de vaste plek in de uitlegtafel.
9. Sluit de voordeur. De opvangbak gaat omhoog en is gereed voor gebruik.

Problemen oplossen

Algemene problemen

Sabotagebeveiliging van de uitlegtafel maakt geen contact meer met het papier

Oorzaak: Dit probleem doet zich voor wanneer wordt afgedrukt met kleurloze of gewone toner op papier van 120 g/m², gecoat papier of grote papierformaten (zoals 304,8 x 457,2 mm/12 x 18 inch).

Oplossing: Stel de papierkrul bij voordat u de opdracht afdrukt. Raadpleeg de Handleiding voor de systeembeheerder voor meer informatie over papierkrulinstellingen en het aanpassen daarvan.

Papierstoringen verhelpen

TIP

Zorg altijd dat al het vastgelopen papier, inclusief kleine snippers afgescheurd papier, uit het apparaat worden verwijderd voordat u verdergaat met uw afdrukopdrachten.

OPMERKING

Het papier kan op verschillende manieren worden verwijderd, afhankelijk van de locatie van de papierstoring. Volg de weergegeven instructies om het vastgelopen papier te verwijderen.

Papierstoringen bij ingang van uitlegtafel (E1, E2 en E3)

Voer de volgende stappen uit om de papierstoring te verhelpen en het afdrukken te hervatten.

1. Open de voorklep van de uitlegtafel.

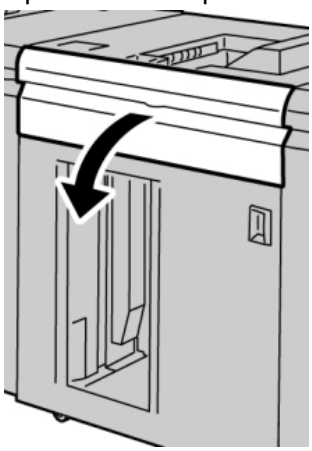

2. Til de groene hendel(s) op en/of draai aan de groene knop en verwijder al het papier in de invoerzone.

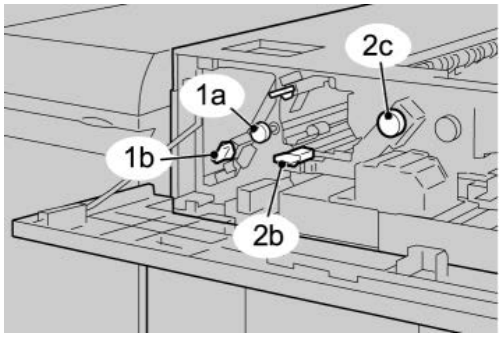

3. Sluit de groene hendel(s).
4. Sluit de voordeur van de uitlegtafel.
5. Als er in de gebruikersinterface wordt aangegeven dat er een papierstoring in het afdrukmechanisme is opgetreden, volgt u de instructies op het scherm om het papier in het aangegeven gebied te verwijderen.
6. Volg de instructies in de gebruikersinterface om het afdrukken te hervatten.

Papierstoring in transportbaan van uitlegtafel (E4, E5 en E6)

Voer de volgende stappen uit om de papierstoring te verhelpen en het afdrukken te hervatten.

1. Open de voorklep van de uitlegtafel.

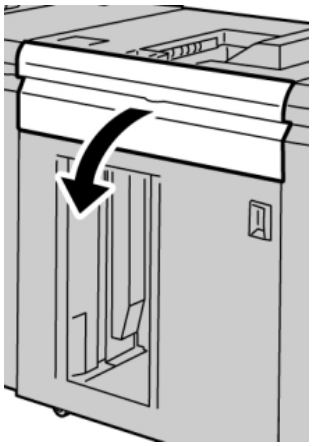

2. Til de groene hendel(s) op en/of draai aan de groene knop en verwijder al het papier in de invoerzone.

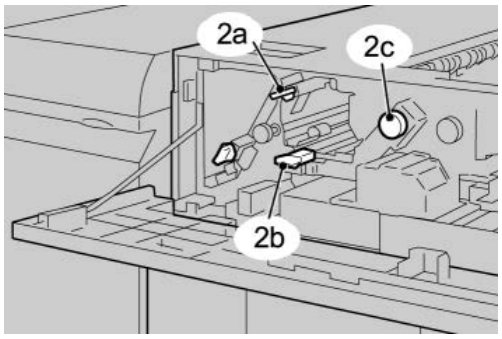

3. Sluit de groene hendel(s).
4. Sluit de voordeur van de uitlegtafel.
5. Druk op de knop Leegmaken op het bedieningspaneel van de uitlegtafel.

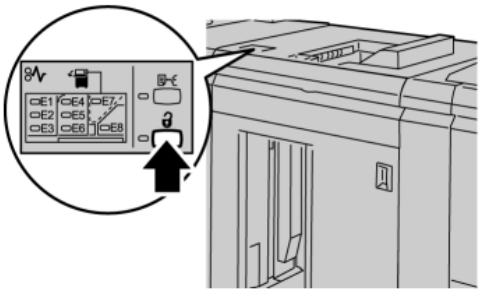

Wacht tot het lampje Leegmaken gaat branden en open vervolgens de voordeur van de uitlegtafel.

6. Open de voordeur nadat het lampje **Leegmaken** is gaan branden.
7. Trek de uitlegtafelwagen naar buiten en verwijder voorzichtig het vastgelopen papier.

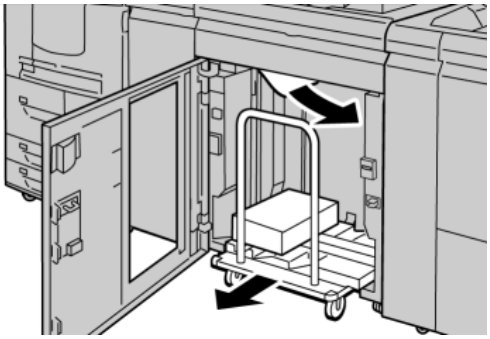

8. Duw de uitlegtafelwagen recht in de uitlegtafel.
9. Sluit de voordeur.
10. Als er in de gebruikersinterface wordt aangegeven dat er een papierstoring in het afdrukmechanisme is opgetreden, volgt u de instructies op het scherm om het papier in het aangegeven gebied te verwijderen.
11. Volg de instructies in de gebruikersinterface om het afdrukken te hervatten.

Papierstoring in bovenste opvangbak van uitlegtafel (E7)

Voer de volgende stappen uit om de papierstoring te verhelpen en het afdrukken te hervatten.

1. Verwijder afdrukken die in de bovenste opvangbak zijn afgeleverd.

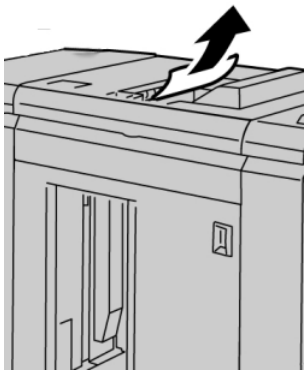

2. Open de voorklep van de uitlegtafel.

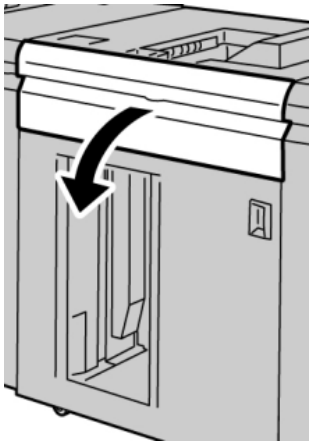

3. Til de groene hendel(s) op en/of draai aan de groene knop en verwijder al het papier in de invoerzone.

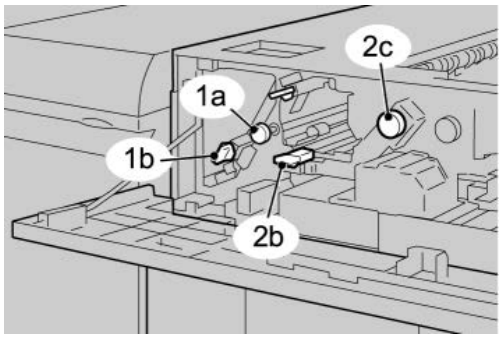

4. Sluit de groene hendel(s).
5. Sluit de voordeur van de uitlegtafel.
6. Als er in de gebruikersinterface wordt aangegeven dat er een papierstoring in het afdrukmechanisme is opgetreden, volgt u de instructies op het scherm om het papier in het aangegeven gebied te verwijderen.

7. Volg de instructies in de gebruikersinterface om het afdrukken te hervatten.

Papierstoring bij uitgang van uitlegtafel (E8)

Voer de volgende stappen uit om de papierstoring te verhelpen en het afdrukken te hervatten.

1. Open de voorklep van de uitlegtafel.

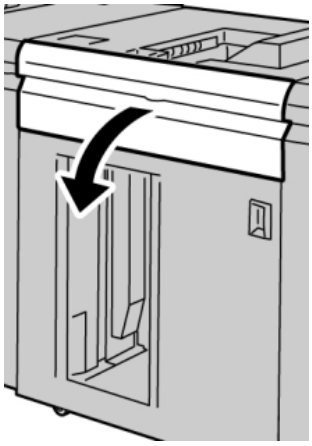

2. Til de groene hendel op en/of draai aan de groene knop en verwijder al het papier in de invoerzone.

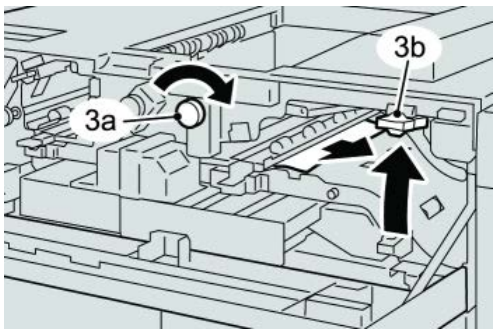

3. Til de groene hendel op en/of draai aan de groene knop en verwijder al het papier in de invoerzone.

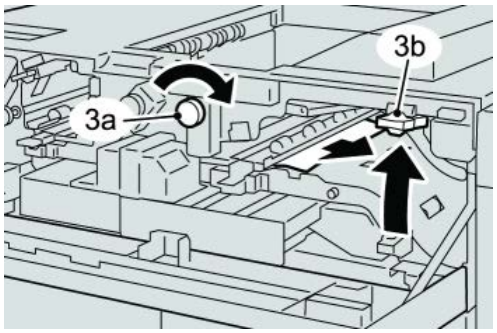

4. Sluit de groene hendel(s).
5. Sluit de voordeur van de uitlegtafel.
6. Als er in de gebruikersinterface wordt aangegeven dat er een papierstoring in het afdrukmechanisme is opgetreden, volgt u de instructies op het scherm om het papier in het aangegeven gebied te verwijderen.

7. Volg de instructies in de gebruikersinterface om het afdrukken te hervatten.

Hints en tips voor gebruik van de uitlegtafel

Raadpleeg de volgende hints en tips bij het gebruik van de uitlegtafel:

1. Controleer het papier in de lade op krulling.
   a) Als er geen sprake is van krulling en de afdrukken acceptabel zijn (u bent tevreden met de afdrukken), bent u klaar.
   b) Als er geen sprake is van krulling maar de afdrukken NIET acceptabel zijn, neemt u contact op met het Xerox Welcome Centre.
   c) Als er WEL sprake is van krulling, gaat u naar de volgende stap.
2. Controleer het papier in de lade op krulling.
3. Pas de papierkrulling aan met behulp van de ontkrullingsbedieningselementen boven op de interfacemodule/interfacekoelmodule.
4. Als de afdrukken niet zijn verbeterd, past u de papierkrulling nogmaals aan.
5. Als de afdrukken nog steeds niet zijn verbeterd, neemt u contact op met het Xerox Welcome Centre.

Stroomuitval

Als de stroomvoorziening van de uitlegtafel is uitgevallen:

- Controleer of het netsnoer in de juiste wandcontactdoos is gestoken.
- Controleer of het apparaat is ingeschakeld.
- Controleer of de aardingsindicator in de stand **Aan** staat.
- Als de stroom met de bovenstaande procedure niet is hersteld, bel dan het Xerox Welcome Centre.

Storingscodes

049-100

Oorzaak: Er is een storing opgetreden in de sensor van de bovenste bak van de uitlegtafel.

Oplossing: Voer de volgende handelingen uit:

Zet het apparaat uit en weer aan.

Als de storing aanhoudt, neemt u contact op met het Xerox Welcome Centre.

- Verwijder voorzichtig alle vellen en papiersnippers uit de papierstoringszones.

049-101

Oorzaak: Er is een storing opgetreden in de sensor van de bovenste bak van de uitlegtafel.

Oplossing: Voer de volgende handelingen uit:

Zet het apparaat uit en weer aan.

Als de storing aanhoudt, neemt u contact op met het Xerox Welcome Centre.

- Verwijder voorzichtig alle vellen en papiersnippers uit de papierstoringszones.

049-102

Oorzaak: Er is een storing opgetreden in de sensor van de bovenste bak van de uitlegtafel.

Oplossing: Voer de volgende handelingen uit:

Zet het apparaat uit en weer aan.

Als de storing aanhoudt, neemt u contact op met het Xerox Welcome Centre.

- Verwijder voorzichtig alle vellen en papiersnippers uit de papierstoringszones.

049-104

Oorzaak: Storing in de overbruggingsuitgangsensor van de uitlegtafel

Oplossing: Voer de volgende handelingen uit:

Zet het apparaat uit en weer aan.

Als de storing aanhoudt, neemt u contact op met het Xerox Welcome Centre.

- Verwijder voorzichtig alle vellen en papiersnippers uit de papierstoringszones.

049-105

Oorzaak: Storing in de overbruggingsuitgangsensor van de uitlegtafel

Oplossing: Voer de volgende handelingen uit:

Zet het apparaat uit en weer aan.

Als de storing aanhoudt, neemt u contact op met het Xerox Welcome Centre.

- Verwijder voorzichtig alle vellen en papiersnippers uit de papierstoringszones.

049-106

Oorzaak: Storing in de overbruggingsuitgangsensor van de uitlegtafel

Oplossing: Voer de volgende handelingen uit:

Zet het apparaat uit en weer aan.

Als de storing aanhoudt, neemt u contact op met het Xerox Welcome Centre.

- Verwijder voorzichtig alle vellen en papiersnippers uit de papierstoringszones.

049-108

Oorzaak: Storing in de overbruggingsuitgangsensor van de uitlegtafel

Oplossing: Voer de volgende handelingen uit:

Zet het apparaat uit en weer aan.

Als de storing aanhoudt, neemt u contact op met het Xerox Welcome Centre.

- Verwijder voorzichtig alle vellen en papiersnippers uit de papierstoringszones.

049-113

Oorzaak: Storing uitlegtafelsensor

Oplossing: Voer de volgende handelingen uit:

Zet het apparaat uit en weer aan.

Als de storing aanhoudt, neemt u contact op met het Xerox Welcome Centre.

- Verwijder voorzichtig alle vellen en papiersnippers uit de papierstoringszones.

049-114

Oorzaak: Storing uitlegtafelsensor

Oplossing: Voer de volgende handelingen uit:

Zet het apparaat uit en weer aan.

Als de storing aanhoudt, neemt u contact op met het Xerox Welcome Centre.

- Verwijder voorzichtig alle vellen en papiersnippers uit de papierstoringszones.

049-115

Oorzaak: Storing uitlegtafelsensor

Oplossing: Voer de volgende handelingen uit:

Zet het apparaat uit en weer aan.

Als de storing aanhoudt, neemt u contact op met het Xerox Welcome Centre.

- Verwijder voorzichtig alle vellen en papiersnippers uit de papierstoringszones.

049-116

Oorzaak: Storing uitlegtafelsensor

Oplossing: Voer de volgende handelingen uit:

Zet het apparaat uit en weer aan.

Als de storing aanhoudt, neemt u contact op met het Xerox Welcome Centre.

- Verwijder voorzichtig alle vellen en papiersnippers uit de papierstoringszones.

049-117

Oorzaak: Storing overbruggingspadsensor

Oplossing: Voer de volgende handelingen uit:

Zet het apparaat uit en weer aan.

Als de storing aanhoudt, neemt u contact op met het Xerox Welcome Centre.

- Verwijder voorzichtig alle vellen en papiersnippers uit de papierstoringszones.

049-119

Oorzaak: Storing overbruggingspadsensor

Oplossing: Voer de volgende handelingen uit:

Zet het apparaat uit en weer aan.

Als de storing aanhoudt, neemt u contact op met het Xerox Welcome Centre.

- Verwijder voorzichtig alle vellen en papiersnippers uit de papierstoringszones.

049-121

Oorzaak: Storing uitgangssensor uitlegtafel

Oplossing: Voer de volgende handelingen uit:

Zet het apparaat uit en weer aan.

Als de storing aanhoudt, neemt u contact op met het Xerox Welcome Centre.

- Verwijder voorzichtig alle vellen en papiersnippers uit de papierstoringszones.

049-210

Oorzaak: Storing voordeursensor uitlegtafel

Oplossing: Voer de volgende handelingen uit:

Zet het apparaat uit en weer aan.

Als de storing aanhoudt, neemt u contact op met het Xerox Welcome Centre.

- Open de voordeur van de uitlegtafel.
- Verwijder voorzichtig alle vellen en papiersnippers uit de papierstoringszones.
- Sluit de voordeur van de uitlegtafel.

049-211

Oorzaak: Storing voordeursensor uitlegtafel

Oplossing: Voer de volgende handelingen uit:

Zet het apparaat uit en weer aan.

Als de storing aanhoudt, neemt u contact op met het Xerox Welcome Centre.

- Open de voordeur van de uitlegtafel.
- Verwijder voorzichtig alle vellen en papiersnippers uit de papierstoringszones.
- Sluit de voordeur van de uitlegtafel.

049-212

Oorzaak: Storing uitlegtafel omhoog/omlaag

Oplossing: Voer de volgende handelingen uit:

Zet het apparaat uit en weer aan.

Als de storing aanhoudt, neemt u contact op met het Xerox Welcome Centre.

049-213

Oorzaak: Storing uitlegtafel omhoog/omlaag

Oplossing: Voer de volgende handelingen uit:

Zet het apparaat uit en weer aan.

Als de storing aanhoudt, neemt u contact op met het Xerox Welcome Centre.

049-214

Oorzaak: Storing uitlegtafelwagensensor

Oplossing: Voer de volgende handelingen uit:

Zet het apparaat uit en weer aan.

Als de storing aanhoudt, neemt u contact op met het Xerox Welcome Centre.

049-215

Oorzaak: Storing uitlegtafelwagensensor

Oplossing: Voer de volgende handelingen uit:

Zet het apparaat uit en weer aan.

Als de storing aanhoudt, neemt u contact op met het Xerox Welcome Centre.

049-216

Oorzaak: Storing uitlegtafelwagensensor

Oplossing: Voer de volgende handelingen uit:

Zet het apparaat uit en weer aan.

Als de storing aanhoudt, neemt u contact op met het Xerox Welcome Centre.

049-217

Oorzaak: Storing sensor uitlegtafel vol

Oplossing: Voer de volgende handelingen uit:

Zet het apparaat uit en weer aan.

Als de storing aanhoudt, neemt u contact op met het Xerox Welcome Centre.

049-218

Oorzaak: Storing sensor uitlegtafel vol

Oplossing: Voer de volgende handelingen uit:

Zet het apparaat uit en weer aan.

Als de storing aanhoudt, neemt u contact op met het Xerox Welcome Centre.

049-219

Oorzaak: Storing voordeur uitlegtafel

Oplossing: Voer de volgende handelingen uit:

Zet het apparaat uit en weer aan.

Als de storing aanhoudt, neemt u contact op met het Xerox Welcome Centre.

049-220

Oorzaak: Storing boven-/ondergrens uitlegtafel

Oplossing: Voer de volgende handelingen uit:

Zet het apparaat uit en weer aan.

Als de storing aanhoudt, neemt u contact op met het Xerox Welcome Centre.

049-221

Oorzaak: Storing boven-/ondergrens uitlegtafel

Oplossing: Voer de volgende handelingen uit:

Zet het apparaat uit en weer aan.

Als de storing aanhoudt, neemt u contact op met het Xerox Welcome Centre.

049-224

Oorzaak: Storing sensor papier in/uit

Oplossing: Voer de volgende handelingen uit:

Zet het apparaat uit en weer aan.

Als de storing aanhoudt, neemt u contact op met het Xerox Welcome Centre.

- Verwijder voorzichtig alle vellen en papiersnippers uit de papierstoringszones.

049-225

Oorzaak: Storing sensor papier in/uit

Oplossing: Voer de volgende handelingen uit:

Zet het apparaat uit en weer aan.

Als de storing aanhoudt, neemt u contact op met het Xerox Welcome Centre.

- Verwijder voorzichtig alle vellen en papiersnippers uit de papierstoringszones.

049-228

Oorzaak: Storing uitlegtafelsensor

Oplossing: Voer de volgende handelingen uit:

Zet het apparaat uit en weer aan.

Als de storing aanhoudt, neemt u contact op met het Xerox Welcome Centre.

- Verwijder voorzichtig alle vellen en papiersnippers uit de papierstoringszones.

049-229

Oorzaak: Storing uitlegtafelsensor

Oplossing: Voer de volgende handelingen uit:

Zet het apparaat uit en weer aan.

Als de storing aanhoudt, neemt u contact op met het Xerox Welcome Centre.

- Verwijder voorzichtig alle vellen en papiersnippers uit de papierstoringszones.

049-232

Oorzaak: Storing uitlegtafelsensor

Oplossing: Voer de volgende handelingen uit:

Zet het apparaat uit en weer aan.

Als de storing aanhoudt, neemt u contact op met het Xerox Welcome Centre.

- Verwijder voorzichtig alle vellen en papiersnippers uit de papierstoringszones.

049-233

Oorzaak: Storing uitlegtafelsensor

Oplossing: Voer de volgende handelingen uit:

Zet het apparaat uit en weer aan.

Als de storing aanhoudt, neemt u contact op met het Xerox Welcome Centre.

- Verwijder voorzichtig alle vellen en papiersnippers uit de papierstoringszones.

049-234

Oorzaak: Storing uitlegtafelsensor

Oplossing: Voer de volgende handelingen uit:

Zet het apparaat uit en weer aan.

Als de storing aanhoudt, neemt u contact op met het Xerox Welcome Centre.

- Verwijder voorzichtig alle vellen en papiersnippers uit de papierstoringszones.

049-235

Oorzaak: Storing uitlegtafelsensor

Oplossing: Voer de volgende handelingen uit:

Zet het apparaat uit en weer aan.

Als de storing aanhoudt, neemt u contact op met het Xerox Welcome Centre.

- Verwijder voorzichtig alle vellen en papiersnippers uit de papierstoringszones.

049-236

Oorzaak: Storing uitlegtafelsensor

Oplossing: Voer de volgende handelingen uit:

Zet het apparaat uit en weer aan.

Als de storing aanhoudt, neemt u contact op met het Xerox Welcome Centre.

- Verwijder voorzichtig alle vellen en papiersnippers uit de papierstoringszones.

049-237

Oorzaak: Storing uitlegtafelsensor

Oplossing: Voer de volgende handelingen uit:

Zet het apparaat uit en weer aan.

Als de storing aanhoudt, neemt u contact op met het Xerox Welcome Centre.

- Verwijder voorzichtig alle vellen en papiersnippers uit de papierstoringszones.

049-238

Oorzaak: Storing uitlegtafelsensor

Oplossing: Voer de volgende handelingen uit:

Zet het apparaat uit en weer aan.

Als de storing aanhoudt, neemt u contact op met het Xerox Welcome Centre.

- Verwijder voorzichtig alle vellen en papiersnippers uit de papierstoringszones.

049-239

Oorzaak: Storing uitlegtafelsensor

Oplossing: Voer de volgende handelingen uit:

Zet het apparaat uit en weer aan.

Als de storing aanhoudt, neemt u contact op met het Xerox Welcome Centre.

- Verwijder voorzichtig alle vellen en papiersnippers uit de papierstoringszones.

049-240

Oorzaak: Storing uitlegtafelsensor

Oplossing: Voer de volgende handelingen uit:

Zet het apparaat uit en weer aan.

Als de storing aanhoudt, neemt u contact op met het Xerox Welcome Centre.

- Verwijder voorzichtig alle vellen en papiersnippers uit de papierstoringszones.

049-241

Oorzaak: Storing uitlegtafelsensor

Oplossing: Voer de volgende handelingen uit:

Zet het apparaat uit en weer aan.

Als de storing aanhoudt, neemt u contact op met het Xerox Welcome Centre.

- Verwijder voorzichtig alle vellen en papiersnippers uit de papierstoringszones.

049-242

Oorzaak: Storing uitlegtafelsensor

Oplossing: Voer de volgende handelingen uit:

Zet het apparaat uit en weer aan.

Als de storing aanhoudt, neemt u contact op met het Xerox Welcome Centre.

- Verwijder voorzichtig alle vellen en papiersnippers uit de papierstoringszones.

049-243

Oorzaak: Storing uitlegtafelsensor

Oplossing: Voer de volgende handelingen uit:

Zet het apparaat uit en weer aan.

Als de storing aanhoudt, neemt u contact op met het Xerox Welcome Centre.

- Verwijder voorzichtig alle vellen en papiersnippers uit de papierstoringszones.

049-248

Oorzaak: Storing uitlegtafelsensor

Oplossing: Voer de volgende handelingen uit:

Zet het apparaat uit en weer aan.

Als de storing aanhoudt, neemt u contact op met het Xerox Welcome Centre.

- Verwijder voorzichtig alle vellen en papiersnippers uit de papierstoringszones.

049-251

Oorzaak: Storing uitlegtafelsensor

Oplossing: Voer de volgende handelingen uit:

Zet het apparaat uit en weer aan.

Als de storing aanhoudt, neemt u contact op met het Xerox Welcome Centre.

- Verwijder voorzichtig alle vellen en papiersnippers uit de papierstoringszones.

049-252

Oorzaak: Storing uitlegtafelsensor

Oplossing: Voer de volgende handelingen uit:

Zet het apparaat uit en weer aan.

Als de storing aanhoudt, neemt u contact op met het Xerox Welcome Centre.

- Verwijder voorzichtig alle vellen en papiersnippers uit de papierstoringszones.

049-253

Oorzaak: Storing uitlegtafelsensor

Oplossing: Voer de volgende handelingen uit:

Zet het apparaat uit en weer aan.

Als de storing aanhoudt, neemt u contact op met het Xerox Welcome Centre.

- Verwijder voorzichtig alle vellen en papiersnippers uit de papierstoringszones.

049-280

Oorzaak: Storing uitlegtafelsensor

Oplossing: Voer de volgende handelingen uit:

Zet het apparaat uit en weer aan.

Als de storing aanhoudt, neemt u contact op met het Xerox Welcome Centre.

- Verwijder voorzichtig alle vellen en papiersnippers uit de papierstoringszones.

049-281

Oorzaak: Storing uitlegtafelsensor

Oplossing: Voer de volgende handelingen uit:

Zet het apparaat uit en weer aan.

Als de storing aanhoudt, neemt u contact op met het Xerox Welcome Centre.

- Verwijder voorzichtig alle vellen en papiersnippers uit de papierstoringszones.

049-282

Oorzaak: Storing uitlegtafelsensor

Oplossing: Voer de volgende handelingen uit:

Zet het apparaat uit en weer aan.

Als de storing aanhoudt, neemt u contact op met het Xerox Welcome Centre.

- Verwijder voorzichtig alle vellen en papiersnippers uit de papierstoringszones.

049-283

Oorzaak: Storing uitlegtafelsensor

Oplossing: Voer de volgende handelingen uit:

Zet het apparaat uit en weer aan.

Als de storing aanhoudt, neemt u contact op met het Xerox Welcome Centre.

- Verwijder voorzichtig alle vellen en papiersnippers uit de papierstoringszones.

049-284

Oorzaak: Storing uitlegtafelsensor

Oplossing: Voer de volgende handelingen uit:

Zet het apparaat uit en weer aan.

Als de storing aanhoudt, neemt u contact op met het Xerox Welcome Centre.

- Verwijder voorzichtig alle vellen en papiersnippers uit de papierstoringszones.

049-285

Oorzaak: Storing uitlegtafelsensor

Oplossing: Voer de volgende handelingen uit:

Zet het apparaat uit en weer aan.

Als de storing aanhoudt, neemt u contact op met het Xerox Welcome Centre.

- Verwijder voorzichtig alle vellen en papiersnippers uit de papierstoringszones.

049-286

Oorzaak: Storing communicatie of software uitlegtafel

Oplossing: Voer de volgende handelingen uit:

Zet het apparaat uit en weer aan.

Als de storing aanhoudt, neemt u contact op met het Xerox Welcome Centre.

- Controleer de verbinding tussen de interfacekoelmodule en de uitlegtafel.

049-287

Oorzaak: Storing communicatie of software uitlegtafel

Oplossing: Voer de volgende handelingen uit:

Zet het apparaat uit en weer aan.

Als de storing aanhoudt, neemt u contact op met het Xerox Welcome Centre.

- Controleer de verbinding tussen de interfacekoelmodule en de uitlegtafel.

049-288

Oorzaak: Storing communicatie of software uitlegtafel

Oplossing: Voer de volgende handelingen uit:

Zet het apparaat uit en weer aan.

Als de storing aanhoudt, neemt u contact op met het Xerox Welcome Centre.

- Controleer de verbinding tussen de interfacekoelmodule en de uitlegtafel.

049-300

Oorzaak: Storing communicatie of software uitlegtafel

Oplossing: Voer de volgende handelingen uit:

Zet het apparaat uit en weer aan.

Als de storing aanhoudt, neemt u contact op met het Xerox Welcome Centre.

- Controleer de verbinding tussen de interfacekoelmodule en de uitlegtafel.

049-310

Oorzaak: Storing communicatie of software uitlegtafel

Oplossing: Voer de volgende handelingen uit:

Zet het apparaat uit en weer aan.

Als de storing aanhoudt, neemt u contact op met het Xerox Welcome Centre.

- Controleer de verbinding tussen de interfacekoelmodule en de uitlegtafel.

049-500

Oorzaak: Storing communicatie of software uitlegtafel

Oplossing: Voer de volgende handelingen uit:

Zet het apparaat uit en weer aan.

Als de storing aanhoudt, neemt u contact op met het Xerox Welcome Centre.

- Controleer de verbinding tussen de interfacekoelmodule en de uitlegtafel.

049-700

Oorzaak: Storing communicatie of software uitlegtafel

Oplossing: Voer de volgende handelingen uit:

Zet het apparaat uit en weer aan.

Als de storing aanhoudt, neemt u contact op met het Xerox Welcome Centre.

- Controleer de verbinding tussen de interfacekoelmodule en de uitlegtafel.

049-900

Oorzaak: De uitlegtafel detecteert papier in de bovenste bak, de handmatige invoer of de afdrukkenopvangbak van de uitlegtafel. Er is echter geen papier aanwezig; storing in de sensor van de uitlegtafel

Oplossing: Voer de volgende handelingen uit:

Zet het apparaat uit en weer aan.

Als de storing aanhoudt, neemt u contact op met het Xerox Welcome Centre.

- Verwijder voorzichtig alle vellen en papiersnippers uit de papierstoringszones.

049-901

Oorzaak: De uitlegtafel detecteert papier in de bovenste bak, de handmatige invoer of de afdrukkenopvangbak van de uitlegtafel. Er is echter geen papier aanwezig; storing in de sensor van de uitlegtafel

Oplossing: Voer de volgende handelingen uit:

Zet het apparaat uit en weer aan.

Als de storing aanhoudt, neemt u contact op met het Xerox Welcome Centre.

- Verwijder voorzichtig alle vellen en papiersnippers uit de papierstoringszones.

049-902

Oorzaak: De uitlegtafel detecteert papier in de bovenste bak, de handmatige invoer of de afdrukkenopvangbak van de uitlegtafel. Er is echter geen papier aanwezig; storing in de sensor van de uitlegtafel

Oplossing: Voer de volgende handelingen uit:

Zet het apparaat uit en weer aan.

Als de storing aanhoudt, neemt u contact op met het Xerox Welcome Centre.

- Verwijder voorzichtig alle vellen en papiersnippers uit de papierstoringszones.

049-903

Oorzaak: De uitlegtafel detecteert papier in de bovenste bak, de handmatige invoer of de afdrukkenopvangbak van de uitlegtafel. Er is echter geen papier aanwezig; storing in de sensor van de uitlegtafel

Oplossing: Voer de volgende handelingen uit:

Zet het apparaat uit en weer aan.

Als de storing aanhoudt, neemt u contact op met het Xerox Welcome Centre.

- Verwijder voorzichtig alle vellen en papiersnippers uit de papierstoringszones.

049-905

Oorzaak: De uitlegtafel detecteert papier in de bovenste bak, de handmatige invoer of de afdrukkenopvangbak van de uitlegtafel. Er is echter geen papier aanwezig; storing in de sensor van de uitlegtafel

Oplossing: Voer de volgende handelingen uit:

Zet het apparaat uit en weer aan.

Als de storing aanhoudt, neemt u contact op met het Xerox Welcome Centre.

- Verwijder voorzichtig alle vellen en papiersnippers uit de papierstoringszones.

049-907

Oorzaak: De uitlegtafel detecteert papier in de bovenste bak, de handmatige invoer of de afdrukkenopvangbak van de uitlegtafel. Er is echter geen papier aanwezig; storing in de sensor van de uitlegtafel

Oplossing: Voer de volgende handelingen uit:

Zet het apparaat uit en weer aan.

Als de storing aanhoudt, neemt u contact op met het Xerox Welcome Centre.

- Verwijder voorzichtig alle vellen en papiersnippers uit de papierstoringszones.

049-908

Oorzaak: De uitlegtafel detecteert papier in de bovenste bak, de handmatige invoer of de afdrukkenopvangbak van de uitlegtafel. Er is echter geen papier aanwezig; storing in de sensor van de uitlegtafel

Oplossing: Voer de volgende handelingen uit:

Zet het apparaat uit en weer aan.

Als de storing aanhoudt, neemt u contact op met het Xerox Welcome Centre.

- Verwijder voorzichtig alle vellen en papiersnippers uit de papierstoringszones.

049-940

Oorzaak: Storing voordeur uitlegtafel

Oplossing: Voer de volgende handelingen uit:

Zet het apparaat uit en weer aan.

Als de storing aanhoudt, neemt u contact op met het Xerox Welcome Centre.

049-941

Oorzaak: Storing uitlegtafelwagen

Oplossing: Voer de volgende handelingen uit:

Zet het apparaat uit en weer aan.

Als de storing aanhoudt, neemt u contact op met het Xerox Welcome Centre.

049-945

Oorzaak: Uitlegtafel detecteert bovenste opvangbak als altijd vol

Oplossing: Voer de volgende handelingen uit:

Zet het apparaat uit en weer aan.

Als de storing aanhoudt, neemt u contact op met het Xerox Welcome Centre.

- Verwijder voorzichtig alle vellen en papiersnippers uit de papierstoringszones.

049-960

Oorzaak: Storing uitlegtafelsensor

Oplossing: Voer de volgende handelingen uit:

Zet het apparaat uit en weer aan.

Als de storing aanhoudt, neemt u contact op met het Xerox Welcome Centre.

049-964

Oorzaak: Storing uitlegtafelsensor

Oplossing: Voer de volgende handelingen uit:

Zet het apparaat uit en weer aan.

Als de storing aanhoudt, neemt u contact op met het Xerox Welcome Centre.

049-965

Oorzaak: Storing detectie hoogtelimiet of uitlegtafel vol

Oplossing: Voer de volgende handelingen uit:

Zet het apparaat uit en weer aan.

Als de storing aanhoudt, neemt u contact op met het Xerox Welcome Centre.

049-966

Oorzaak: Storing detectie hoogtelimiet of uitlegtafel vol

Oplossing: Voer de volgende handelingen uit:

Zet het apparaat uit en weer aan.

Als de storing aanhoudt, neemt u contact op met het Xerox Welcome Centre.

049-967

Oorzaak: Uitlegtafel detecteert achtergebleven papier op de uitlegtafelwagen nadat de voordeur is geopend/gesloten.

Oplossing: Voer de volgende handelingen uit:

Zet het apparaat uit en weer aan.

Als de storing aanhoudt, neemt u contact op met het Xerox Welcome Centre.

- Open de voordeur van de uitlegtafel.
- Verwijder het papier van de uitlegtafelwagen.
- Sluit de voordeur van de uitlegtafel.

049-968

Oorzaak: Storing detectie gemengde formaten of uitlegtafel vol

Oplossing: Voer de volgende handelingen uit:

Zet het apparaat uit en weer aan.

Als de storing aanhoudt, neemt u contact op met het Xerox Welcome Centre.

- Open de voordeur van de uitlegtafel.
- Verwijder het papier van de uitlegtafelwagen.
- Sluit de voordeur van de uitlegtafel.

049-969

Oorzaak: Storing liftmotor uitlegtafel

Oplossing: Voer de volgende handelingen uit:

Zet het apparaat uit en weer aan.

Als de storing aanhoudt, neemt u contact op met het Xerox Welcome Centre.

- Open de voordeur van de uitlegtafel.
- Verwijder het papier van de uitlegtafelwagen.
- Sluit de voordeur van de uitlegtafel.

049-970

Oorzaak: Storing sensor uitlegtafellimiet of vol

Oplossing: Voer de volgende handelingen uit:

Zet het apparaat uit en weer aan.

Als de storing aanhoudt, neemt u contact op met het Xerox Welcome Centre.

- Open de voordeur van de uitlegtafel.
- Verwijder het papier van de uitlegtafelwagen.
- Sluit de voordeur van de uitlegtafel.

049-971

Oorzaak: Storing sensor uitlegtafellimiet of vol

Oplossing: Voer de volgende handelingen uit:

Zet het apparaat uit en weer aan.

Als de storing aanhoudt, neemt u contact op met het Xerox Welcome Centre.

- Open de voordeur van de uitlegtafel.
- Verwijder het papier van de uitlegtafelwagen.
- Sluit de voordeur van de uitlegtafel.

049-972

Oorzaak: Storing sensor uitlegtafellimiet of vol

Oplossing: Voer de volgende handelingen uit:

Zet het apparaat uit en weer aan.

Als de storing aanhoudt, neemt u contact op met het Xerox Welcome Centre.

- Open de voordeur van de uitlegtafel.
- Verwijder het papier van de uitlegtafelwagen.
- Sluit de voordeur van de uitlegtafel.

049-973

Oorzaak: Uitlegtafel detecteert ten onrechte dat op toets Leegmaken is gedrukt.

Oplossing: Voer de volgende handelingen uit:

Zet het apparaat uit en weer aan.

Als de storing aanhoudt, neemt u contact op met het Xerox Welcome Centre.

- Open de voordeur van de uitlegtafel.

- Verwijder het papier van de uitlegtafelwagen.
- Sluit de voordeur van de uitlegtafel.

Specificaties

Richtlijnen voor papier

- De afdrukkenopvangbak is geschikt voor papier van 55-350 g/m² (gecoat of ongecoat). Bij gebruik van papier dat zwaarder is dan 300 g/m² bestaat de kans dat de papierkwaliteit afneemt en er meer papierstoringen optreden.
- Transparanten kunnen naar de bovenste opvangbak of naar de afdrukkenopvangbak worden geleid. De maximale hoogte van de stapel is 100 transparanten.
- Gecoat papier lichter dan 100 g/m² is niet altijd even betrouwbaar als gecoat papier zwaarder dan 100 g/m².
- Afwijkend papier dat langer is dan 305 mm (12 inch) in de invoerrichting moet minimaal 210 mm (8,3 inch) breed zijn.
- Afwijkend papier dat korter is dan 254 mm (10 inch) dwars op de invoerrichting moet minimaal 330 mm (13 inch) lang zijn in de invoerrichting.

16

Standaardafwerkeenheid/katernmodule

De standaardafwerkeenheid of katernmodule biedt een breed assortiment afwerk- en vouwopties. In de volgende afbeelding ziet u de katernmodule.

OPMERKING

Voor de D136-configuratie is de interfacekoelmodule nodig.

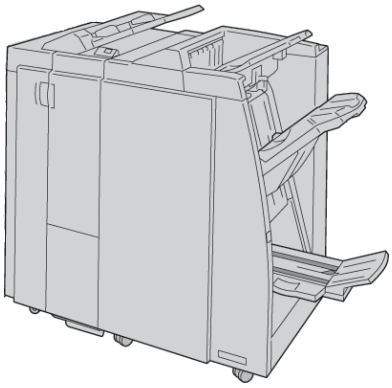

OPMERKING

De standaardafwerkeenheid of de katernmodule worden soms kortweg afwerkeenheid genoemd.

De standaardafwerkeenheid/katernmodule bestaat uit de volgende onderdelen:

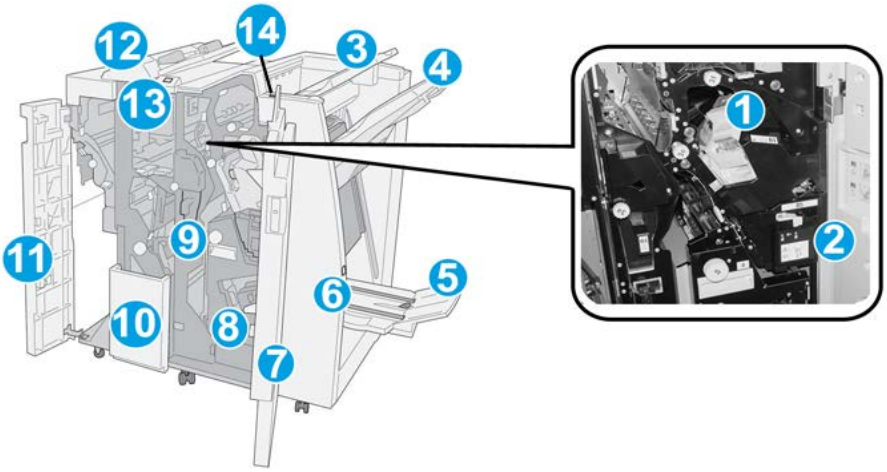

Nr.	Onderdeel	Functie
1	Nietcassette	Bevat nietjes. Verwijder deze cassette om nietjes te vervangen en vastgelopen nietjes te verwijderen.
2	Afvalbak voor nietjes	Afvalbak voor nietjes. Verwijder de afvalbak als deze vol is.
3	Bovenste opvangbak	De bovenste opvangbak wordt gebruikt voor gestapelde afleverings en heeft een maximumcapaciteit van 500 vellen papier van 80 g/m². Kopieën worden in deze opvangbak afgeleverd als er specifieke afdrukkenmerken zijn geselecteerd, zoals Automatisch sorteren, Sets, Stapels of Normaal.
4	Afdrukkenopvangbak (middelste)	De afdrukkenopvangbak wordt gebruikt voor afdrukken in sets en/of stapels en heeft een maximumcapaciteit van 2000 vellen papier van 80 g/m². In deze opvangbak worden ook geperforeerde of als Z gevouwen kopieën afgeleverd. **OPMERKING** De bovenste opvangbak en de afdrukkenopvangbak kunnen beide worden gebruikt voor geperforeerde afdrukken (optioneel)
5	Opvangbak voor katernen	Deze opvangbak is alleen beschikbaar bij de katernmodule. Katernen met een rugniet worden in de opvangbak voor katernen afgeleverd als u Als C vouwen of Als C vouwen en Nieten hebt geselecteerd.
6	Toets voor opvangbak voor katernen	Deze opvangbak is alleen beschikbaar bij de katernmodule. Als u op deze toets drukt, gaat de opvangbak voor katernen omhoog, zodat u de katernen uit het afleveringsgebied kunt wegnemen.
7	Rechterklep	Open de klep om vastgelopen papier te verwijderen, nietjes te vervangen, vastgelopen nietjes te verwijderen of snippers uit de perforator te verwijderen.

Nr.	Onderdeel	Functie
8	Nietcassettes voor katernen	Deze opvangbak is alleen beschikbaar bij de katernmodule. Er zijn twee nietcassettes voor katernen. Verwijder deze cassette om nietjes te vervangen en vastgelopen nietjes te verwijderen.
9	Perforatorafvalcontainer	Hierin worden de snippers van de perforator opgevangen. Open de container om de snippers te verwijderen.
10	Opvangbak voor C-/Z-vouw (optioneel)	Kopieën worden in de optionele opvangbak voor gevouwen afdrukken opgevangen als u Als C vouwen of Als Z vouwen selecteert voor A4- en A3-afdrukken (8,5 x 11 en 11 x 17 inch)
11	Linkerklep	Open deze klep om toegang te krijgen tot het apparaat en om papierstoringen op te lossen.
12	Invoegeenheid voor naverwerking (lade 8/lade T1)	Deze lade wordt lade 8 of lade T1 genoemd. De naam is afhankelijk van het apparaat waarop de afwerkeenheid is aangesloten. De functies van lade 8/T1 bestaan onder meer uit: • Deze lade is standaard op deze afwerkeenheid en wordt gebruikt voor het plaatsen van papier dat wordt gebruikt als scheidingsvellen en omslagen. • Het papier in deze lade wordt niet bedrukt. Gebruik deze lade voor voorbedrukt papier en voor het invoegen van vellen tussen de afdrukken. (Deze lade wordt ook wel interposer genoemd) • Lade 8 heeft een maximumcapaciteit van 200 vellen bij gebruik van papier van 75 g/m². • Papier kan in de richting KKE of LKE worden geplaatst.
13	Toets voor opvangbak voor C-/Z-vouw	Druk op deze toets om de opvangbak voor C-/Z-vouw te openen.
14	Handmatige ontkrullingsknop	Wanneer u op deze toets drukt, wordt het afdrukmateriaal ontkruld. Dit geldt met name voor licht papier.

Handmatige ontkrulknoppen op de afwerkeenheid

De afwerkeenheid beschikt over handmatige ontkrulknoppen, waarmee u de krulling van de afdrukken kunt aanpassen waar dat nodig is.

Als u op de ontkrullerknop van de afwerkeenheid drukt, wisselt de ontkrullerfunctie tussen automatisch, aan en uit.

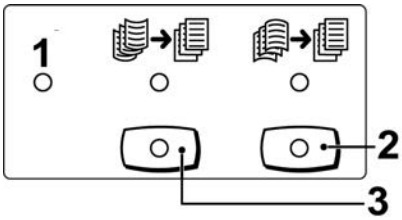

1. **Auto**-toets: Wanneer dit lampje brandt, wordt de relevante ontkrulling automatisch uitgevoerd, afhankelijk van het formaat en de richting van de afdrukken. De toets moet in de meeste situaties op automatisch worden ingesteld. De toets schakelt automatisch over naar de automatische stand wanneer:
   - Het apparaat wordt ingeschakeld
   - Het apparaat de Energiespaarstand verlaat
2. Wanneer op deze toets wordt gedrukt en het lampje voor neerwaartse ontkrulling brandt, wordt op alle afdrukken neerwaartse ontkrulling uitgevoerd. Als uw afdrukken juist omlaag krullen, drukt u op deze toets om neerwaartse krulling te voorkomen.
3. Wanneer op deze toets wordt gedrukt en het lampje voor opwaartse ontkrulling brandt, wordt op alle afdrukken opwaartse ontkrulling uitgevoerd. Als uw afdrukken juist omhoog krullen, drukt u op deze toets om opwaartse krulling te voorkomen.

OPMERKING

Wanneer er geen enkel lampje brand, voert het apparaat geen ontkrulling op de afdrukken uit.

Toepassing Vouwen

Als uw apparaat is uitgerust met de katernmodule en/of de C-/Z-vouweenheid, kunt u afdrukken maken met de vouwoptie. Met deze optie worden uw afdrukken dubbelgevouwen (enkele vouw of dubbele vouw) of in drieën gevouwen (C-vouw of Z-vouw). U kunt de vouwoptie selecteren in de printerdriver.

OPMERKING

Als u de vouwoptie wilt gebruiken, moeten de documenten met de korte kant eerst (KKE) worden ingevoerd. U moet een papierlade met KKE-papier selecteren.

Vouwtypen

BELANGRIJK

De optie Enkele vouw (Dubbelvouwen) is alleen beschikbaar bij de katernmodule. De opties Als C vouwen en Als Z vouwen zijn alleen beschikbaar bij het C/Z-vouwapparaat.

De volgende vouwtypen zijn beschikbaar:

Enkele vouw (dubbelvouwen)

Bij in tweeën vouwen worden de afdrukken in tweeën gedeeld door één vouw.

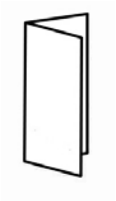

C-vouw

Een C-vouw bestaat uit twee vouwen, waardoor de afdrukken in drieën worden gedeeld.

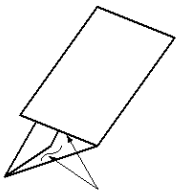

Z-vouw

Een Z-vouw bestaat uit twee vouwen die in tegenovergestelde richting worden gevouwen, waardoor een soort waaiervouw ontstaat.

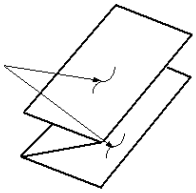

Z-vouw half vel (hier getoond met 3 gaten)

Net als bij de normale Z-vouw worden twee vouwen gebruikt, die in tegenovergestelde richting worden gevouwen. Het verschil tussen een normale Z-vouw en Z-vouw half vel, is dat bij Z-vouw half vel het vel niet in twee gelijke delen wordt gevouwen. De twee vouwen zijn ongelijk. Hierdoor is één rand van het vel langer, zodat deze rand kan worden gebruikt voor nieten of perforeren.

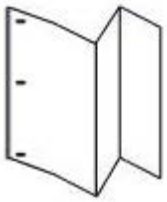

Papier/tabbladen in lade 8/T1 (invoegeenheid voor naverwerking) plaatsen

1. Verwijder zo nodig de resterende media die momenteel in lade 8/T1 zijn geplaatst.
2. Houd de papiergeleiders in het midden vast en schuif ze naar het gewenste papierformaat.

3. Plaats het papier/de tabbladen en lijn ze uit met de voorkant van de lade.

   a) Als het papier voorbedrukt is, plaatst u het papier met de bedrukte zijde omhoog.
   b) Plaats tabbladen zodanig dat de tabzijde als eerste wordt ingevoerd (in de richting van de pijl, zoals aangegeven in de bovenstaande illustratie).
4. Voer de juiste papiergegevens in het venster Lade-eigenschappen in, zoals formaat, soort, gewicht en, indien nodig, de optie voor ontkrulling en/of uitlijning.

   Als de systeembeheerder het scherm Lade-eigenschappen heeft ingeschakeld, wordt dit scherm in de gebruikersinterface weergegeven.
5. Selecteer **OK** om de informatie op te slaan en het venster Lade-eigenschappen te sluiten.

Onderhoud

Verbruiksartikelen van de standaardafwerkeenheid/katernmodule

U kunt Xerox-verbruiksartikelen, zoals nietjes, nietcassettes en afvalbakken voor nietjes, bestellen bij Xerox. Ga naar www.xerox.com en klik op de koppeling Neem contact met ons op voor specifieke contactinformatie/telefoonnummers in uw regio of klik op Verbruiksartikelen en voer uw apparaatspecifieke informatie in (productfamilie en productmodel).

OPMERKING

Raadpleeg altijd www.xerox.com voor de meest recente onderdeelnummers van door de klant te vervangen eenheden.

Bewaar Xerox-onderdelen en verbruiksartikelen in hun originele verpakking op een geschikte plaats.

Verbruiksartikel	Aantal geleverd bij afwerkeenheid/aantal bijbestellen
Nietcassette/afvalbak voor nietjes	4 nietcassettes (5000 nietjes per cassette) en 1 afvalbak voor nietjes per doos
Nietcassette voor katernmodule	4 pakken, elk met 5000 nieuwe nietjes

De standaardnietcassette vervangen

Wanneer een nietcassette moet worden vervangen, wordt een bericht weergegeven in de gebruikersinterface.

1. Controleer of het apparaat gestopt is met afdrukken.
2. Open de rechterklep van de afwerkeenheid.

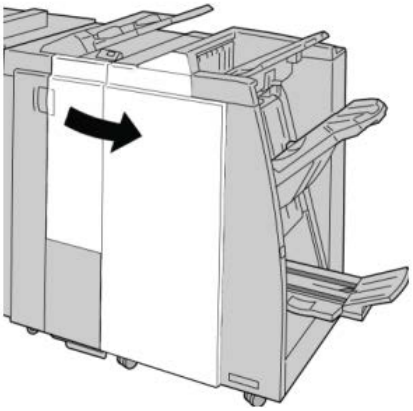

3. Pak de hendel van de nietcassette bij **R1** beet en trek de nietcassette uit de afwerkeenheid.

4. Pak de cassette vast zoals aangegeven met de pijl en verwijder de nietcassette uit de eenheid.

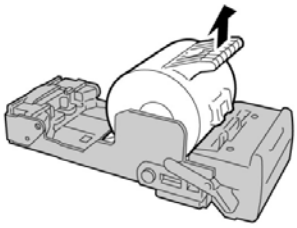

5. Duw een nieuwe nietcassette in de eenheid.

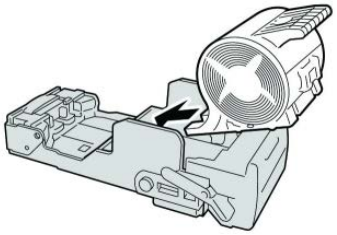

6. Plaats de cassette terug in de oorspronkelijke stand in de afwerkeenheid.

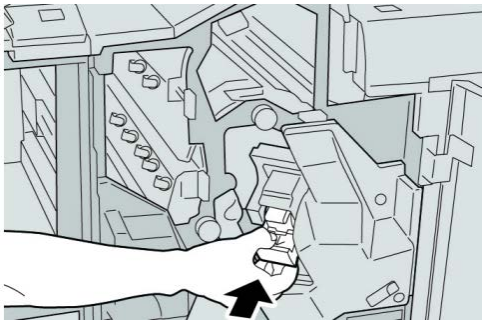

7. Sluit de rechterklep van de afwerkeenheid.

OPMERKING

Als de rechterklep ook maar een klein stukje open staat, verschijnt er een bericht en werkt het apparaat niet.

De nietcassette voor katernen vervangen

Behalve de standaardnietcassette, is de katernmodule ook voorzien van een nietcassette voor katernen. Als de nietcassette voor katernen moet worden vervangen, verschijnt er een bericht in de gebruikersinterface.

1. Controleer of het apparaat gestopt is met afdrukken.
2. Open de rechterklep van de afwerkeenheid.

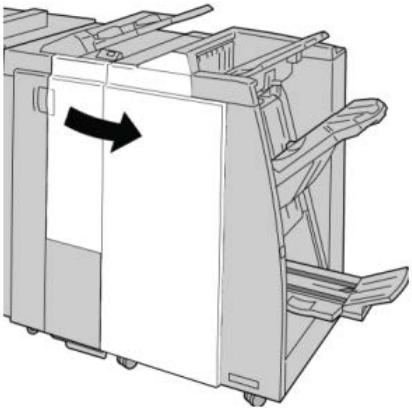

3. Duw de hendel naar rechts en trek tegelijkertijd de nietcassette voor katernen naar buiten.

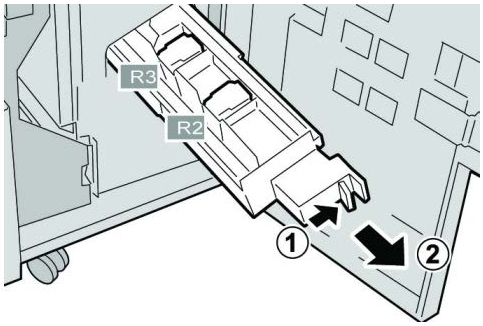

4. Pak de lipjes van de nietcassette beet en verwijder de cassette door deze omhoog te trekken.

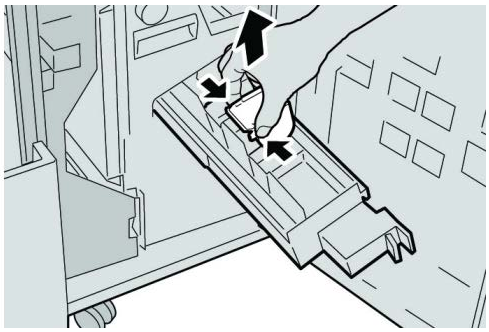

5. Houd de lipjes van de nieuwe nietcassette vast en duw de cassette in de eenheid.

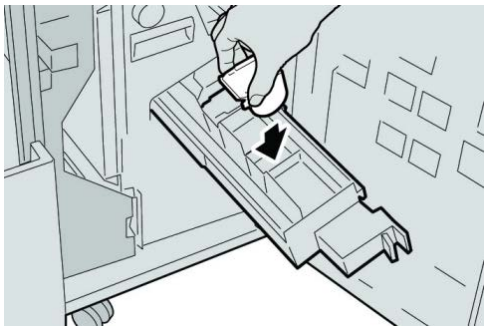

6. Duw de nietcassette weer in de oorspronkelijke stand in het apparaat.

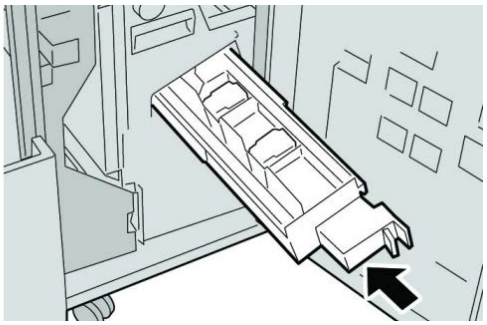

7. Sluit de rechterklep van de afwerkeenheid.

OPMERKING

Als de rechterklep ook maar een klein stukje open staat, verschijnt er een bericht en werkt het apparaat niet.

De afvalbak voor nietjes op de afwerkeenheid vervangen

Op het apparaat wordt een bericht weergegeven dat de afvalbak voor nietjes vol is. De afvalbak vervangen:

1. Controleer of het apparaat gestopt is met afdrukken.
2. Open de rechterklep van de afwerkeenheid.

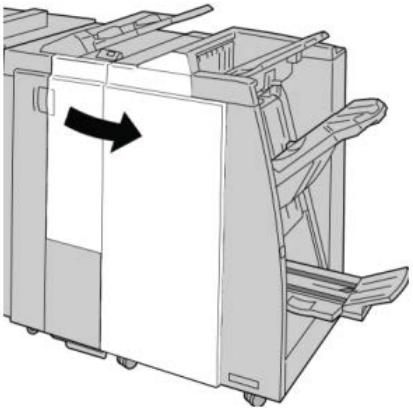

3. Ga naar de afvalbak voor nietjes (**R5**) in de afwerkeenheid en draai de vergrendelingshendel in de ontgrendelde stand.

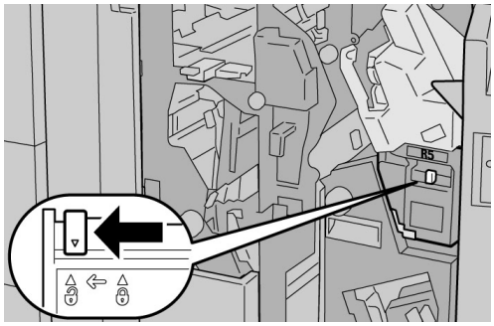

4. Houd R5 vast zoals aangegeven in de figuur en verwijder de afvalbak voor nietjes uit het apparaat.

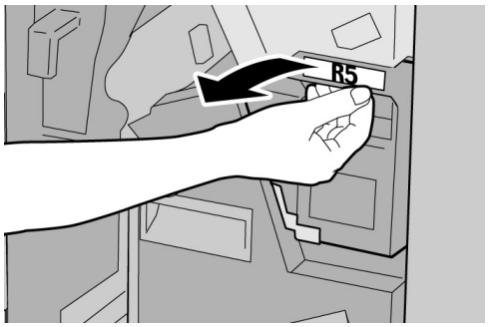

5. Plaats de gebruikte afvalbak voor nietjes in een meegeleverde plastic zak.

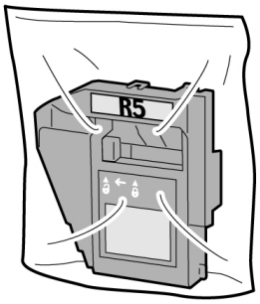

OPMERKING

Stuur geen verwijderde (gebruikte) afvalbakken terug naar Xerox.

6. Houd de nieuwe afvalbak voor nietjes vast bij hendel **R5** en duw de afvalbak in het apparaat.

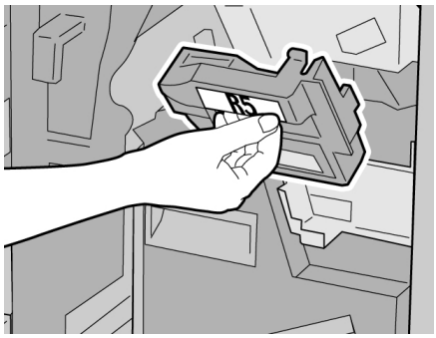

OPMERKING

Houd de afvalbak niet met uw vingers aan de bovenkant vast om letsel te voorkomen.

7. Duw **R5** totdat de vergrendelingshendel in de vergrendelde stand klikt.

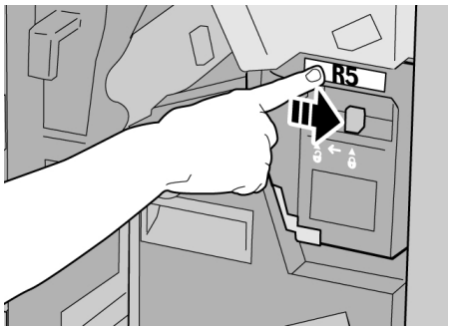

8. Sluit de rechterklep van de afwerkeenheid.

OPMERKING

Als de rechterklep ook maar een klein stukje open staat, verschijnt er een bericht en werkt het apparaat niet.

De perforatorafvalcontainer leegmaken

Er verschijnt een bericht in de gebruikersinterface wanneer de afvalcontainer van de perforator moet worden leeggemaakt.

VOORZICHTIG

Verwijder de afvalcontainer van de perforator alleen als het systeem is INgeschakeld. Als u het apparaat uitschakelt terwijl u de container leegmaakt, merkt het apparaat niet dat de container is leeggemaakt.

1. Controleer of het apparaat gestopt is met afdrukken.
2. Open de rechterklep van de afwerkeenheid.

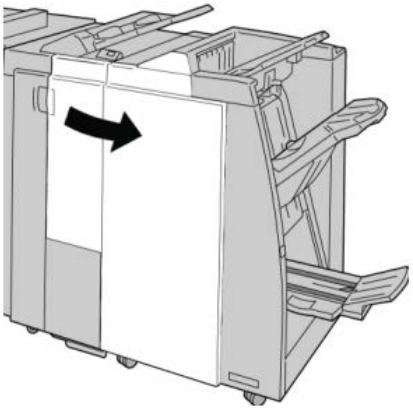

3. Trek de container uit de afwerkeenheid (**R4**).

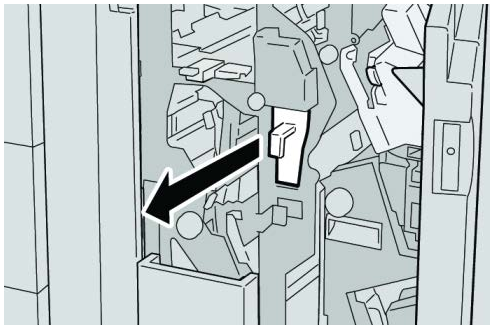

4. Gooi alle perforatiesnippers weg in een geschikte afvalbak.

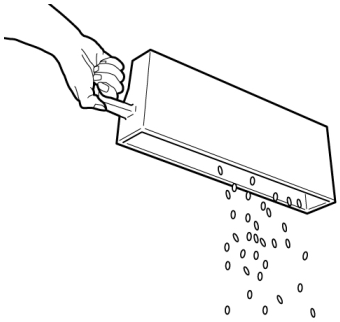

5. Plaats de lege container terug in het apparaat.

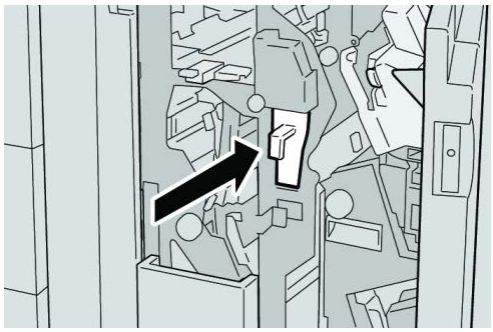

6. Sluit de rechterklep van de afwerkeenheid.

OPMERKING

Als de rechterklep ook maar een klein stukje open staat, verschijnt er een bericht en werkt het apparaat niet.

Problemen met de afwerkeenheid oplossen

TIP

Zorg altijd dat al het vastgelopen papier, inclusief kleine snippers afgescheurd papier, uit het apparaat worden verwijderd voordat u verdergaat met uw afdrukopdrachten.

OPMERKING

Het papier kan op verschillende manieren worden verwijderd, afhankelijk van de locatie van de papierstoring. Volg de weergegeven instructies om het vastgelopen papier te verwijderen.

Papierstoringen in lade 8/T1 (invoegeenheid voor naverwerking)

1. Druk de **klep**toets in.

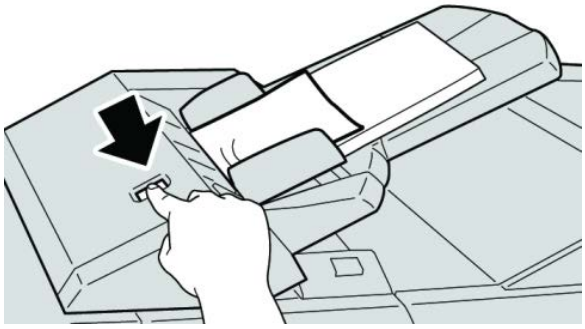

2. Open klep **1e** en verwijder het vastgelopen papier en al het papier dat in de lade is geplaatst.

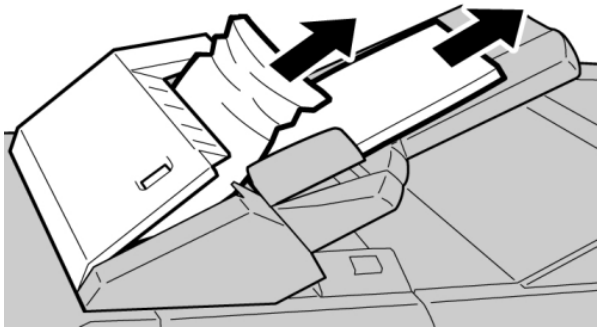

OPMERKING

Als het papier is gescheurd, controleert u binnen in het apparaat en verwijdert u het papier.

3. Waaier het verwijderde papier uit. Zorg dat alle vier hoeken netjes op elkaar liggen en plaats het papier opnieuw.
4. Duw klep **1e** dicht totdat deze op zijn plaats vastklikt.

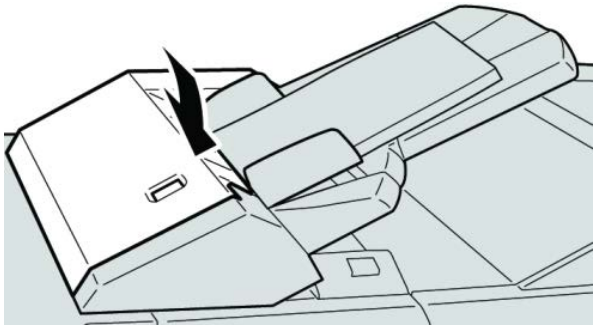

OPMERKING

Als de klep ook maar een klein stukje open staat, verschijnt er een bericht en werkt het apparaat niet.

Papierstoringen bij hendel 1a en knop 1c

1. Controleer of het apparaat gestopt is met afdrukken.

2. Open de linkerklep van de afwerkeenheid.

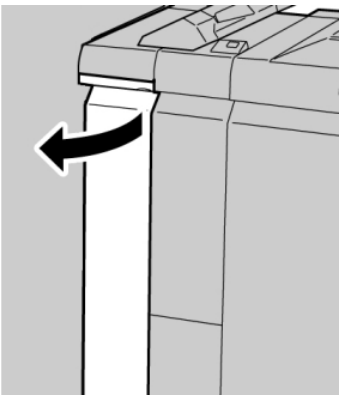

3. Beweeg hendel **1a** omlaag en draai knop **1c** naar links. Verwijder het vastgelopen papier.

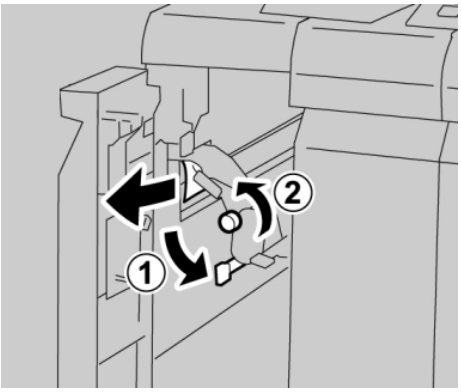

OPMERKING

Als het papier is gescheurd, controleert u de binnenkant van het apparaat en verwijdert u het papier.

4. Zet hendel **1a** terug in de uitgangsstand.

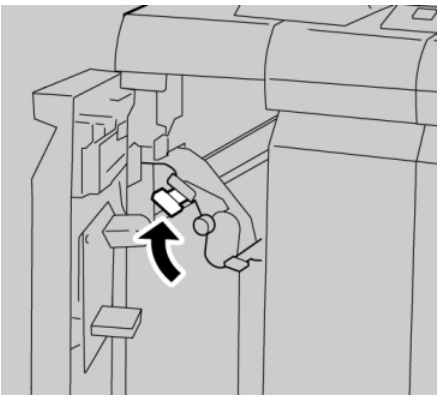

5. Sluit de linkerklep van de afwerkeenheid volledig.

OPMERKING

Als de klep ook maar een klein stukje open staat, werkt het apparaat niet.

Papierstoringen bij hendel 1d

1. Controleer of het apparaat gestopt is met afdrukken.
2. Open de linkerklep van de afwerkeenheid.

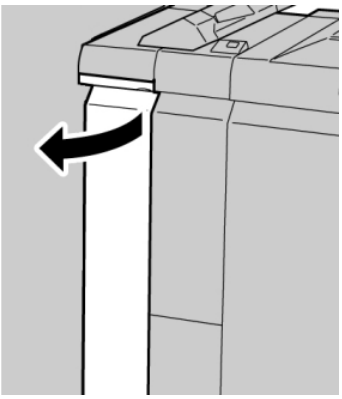

3. Beweeg hendel **1d** omhoog en verwijder het vastgelopen papier.

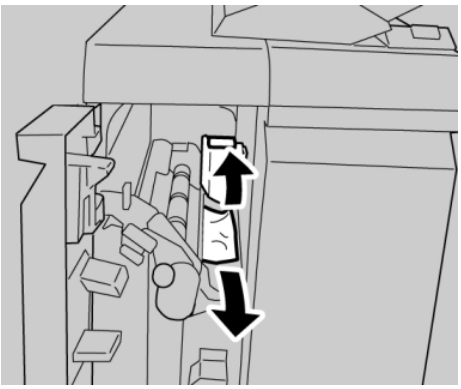

OPMERKING

Als het papier is gescheurd, controleert u de binnenkant van het apparaat en verwijdert u het papier.

4. Zet hendel **1d** terug in de uitgangsstand.

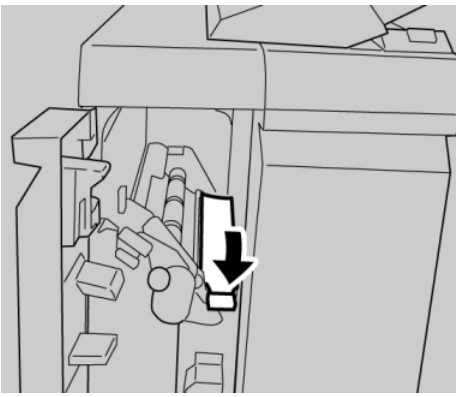

5. Sluit de linkerklep van de afwerkeenheid volledig.

   OPMERKING

   Als de klep ook maar een klein stukje open staat, werkt het apparaat niet.

Papierstoringen bij hendel 1b

1. Controleer of het apparaat gestopt is met afdrukken.
2. Open de linkerklep van de afwerkeenheid.

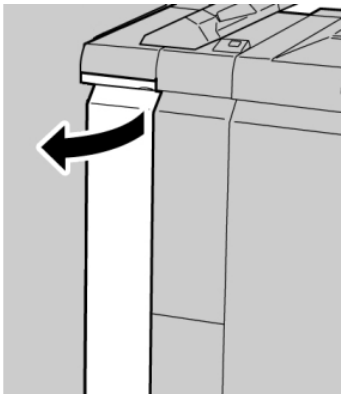

3. Beweeg hendel **1b** naar rechts en verwijder het vastgelopen papier.

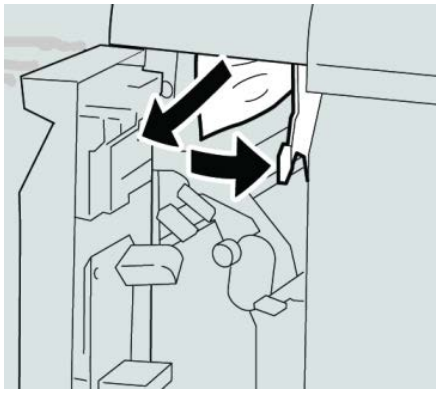

   OPMERKING

   Als het papier is gescheurd, controleert u de binnenkant van het apparaat en verwijdert u het papier.

4. Zet hendel **1b** terug in de uitgangsstand.

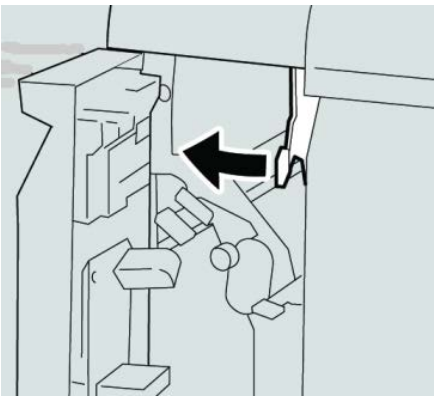

5. Sluit de linkerklep van de afwerkeenheid volledig.

OPMERKING

Als de klep ook maar een klein stukje open staat, werkt het apparaat niet.

Papierstoringen bij hendel 3b en 3d

1. Controleer of het apparaat gestopt is met afdrukken.
2. Open de rechterklep van de afwerkeenheid.

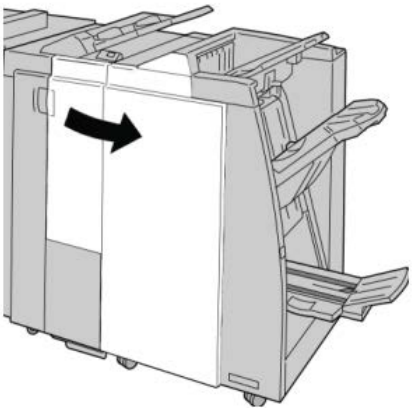

3. Beweeg hendel **3b** en **3d** en verwijder het vastgelopen papier.

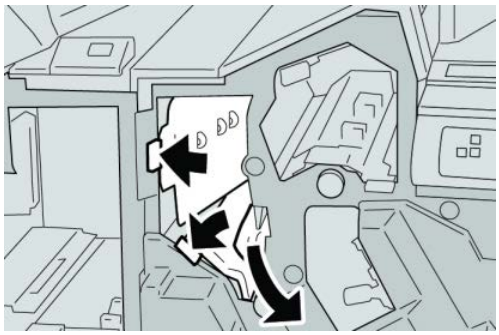

OPMERKING

Als het papier is gescheurd, controleert u de binnenkant van het apparaat en verwijdert u het papier.

4. Zet hendel **3b** en **3d** terug in de uitgangsstand.

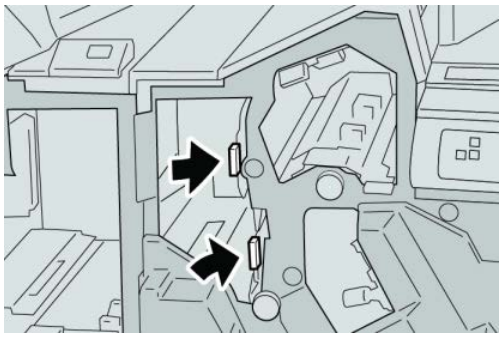

5. Sluit de rechterklep van de afwerkeenheid.

OPMERKING

Als de rechterklep ook maar een klein stukje open staat, verschijnt er een bericht en werkt het apparaat niet.

Papierstoringen bij hendel 3e en knop 3c

1. Controleer of het apparaat gestopt is met afdrukken.
2. Open de rechterklep van de afwerkeenheid.

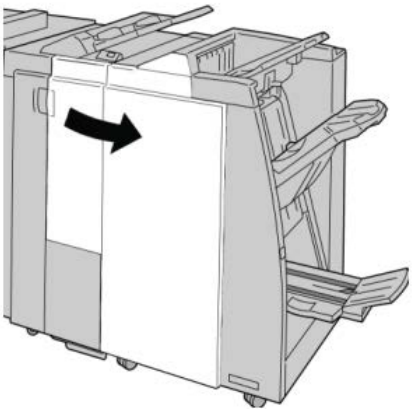

3. Beweeg hendel **3e**, draai aan knop **3c** en verwijder het vastgelopen papier.

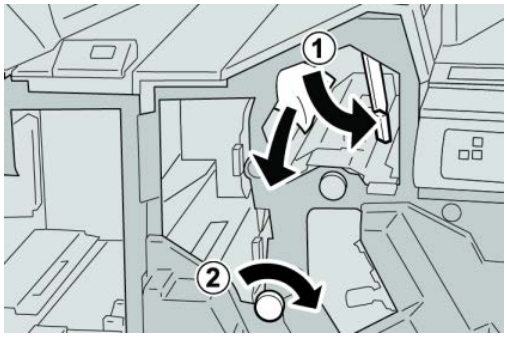

OPMERKING

Als het papier is gescheurd, controleert u de binnenkant van het apparaat en verwijdert u het papier.

4. Zet hendel **3e** terug in de uitgangsstand.

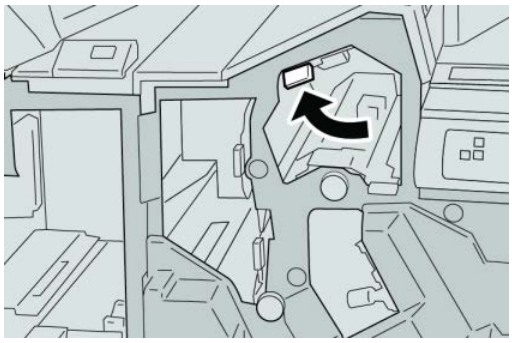

5. Sluit de rechterklep van de afwerkeenheid.

OPMERKING

Als de rechterklep ook maar een klein stukje open staat, verschijnt er een bericht en werkt het apparaat niet.

Papierstoringen bij hendel 3g en knop 3f

1. Controleer of het apparaat gestopt is met afdrukken.
2. Open de rechterklep van de afwerkeenheid.

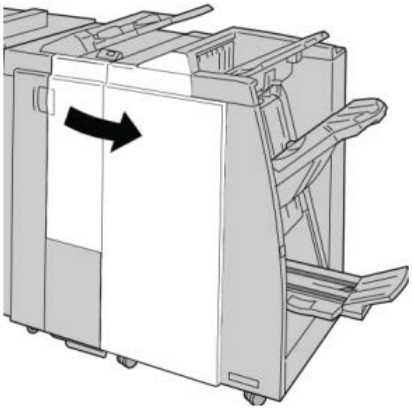

3. Beweeg hendel **3g**, draai aan knop **3f** en verwijder het vastgelopen papier.

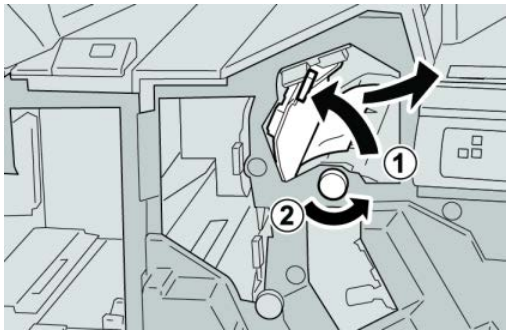

OPMERKING

Als het papier is gescheurd, controleert u de binnenkant van het apparaat en verwijdert u het papier.

4. Zet hendel **3g** terug in de uitgangsstand.

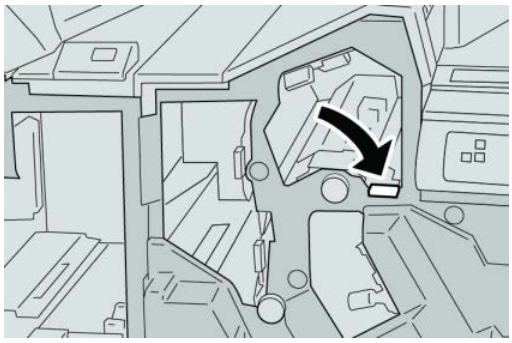

5. Sluit de rechterklep van de afwerkeenheid.

OPMERKING

Als de rechterklep ook maar een klein stukje open staat, verschijnt er een bericht en werkt het apparaat niet.

Papierstoringen bij hendel 4b en knop 3a

1. Controleer of het apparaat gestopt is met afdrukken.
2. Open de rechterklep van de afwerkeenheid.

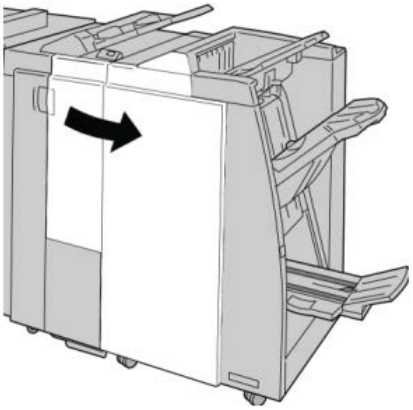

3. Beweeg hendel **4b**, draai aan knop **3a** en verwijder het vastgelopen papier.

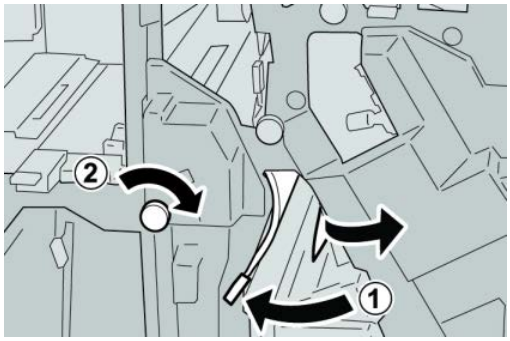

OPMERKING

Als het papier is gescheurd, controleert u de binnenkant van het apparaat en verwijdert u het papier.

4. Zet hendel **4b** terug in de uitgangsstand.

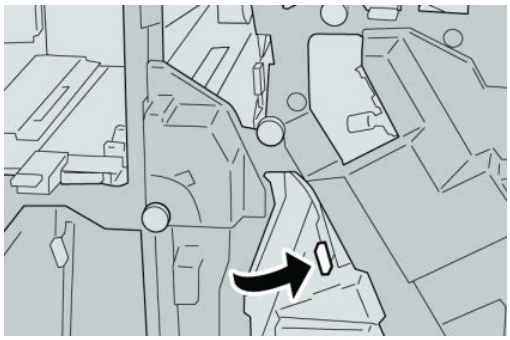

5. Sluit de rechterklep van de afwerkeenheid.

OPMERKING

Als de rechterklep ook maar een klein stukje open staat, verschijnt er een bericht en werkt het apparaat niet.

Papierstoringen bij hendel 2a en knop 3a

1. Controleer of het apparaat gestopt is met afdrukken.
2. Open de rechterklep van de afwerkeenheid.

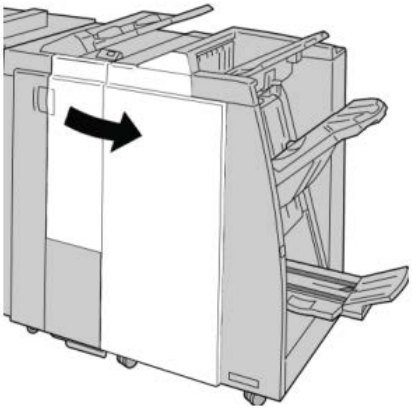

3. Beweeg hendel **2a**, draai aan knop **3a** en verwijder het vastgelopen papier.

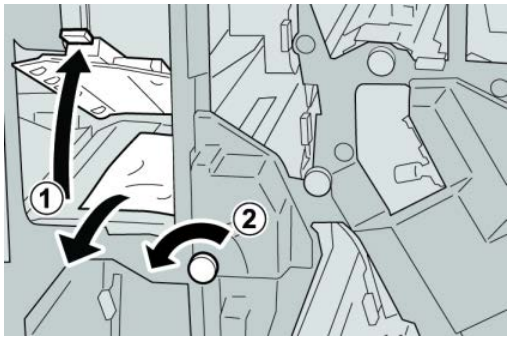

OPMERKING

Als het papier is gescheurd, controleert u de binnenkant van het apparaat en verwijdert u het papier.

4. Zet hendel **2a** terug in de uitgangsstand.

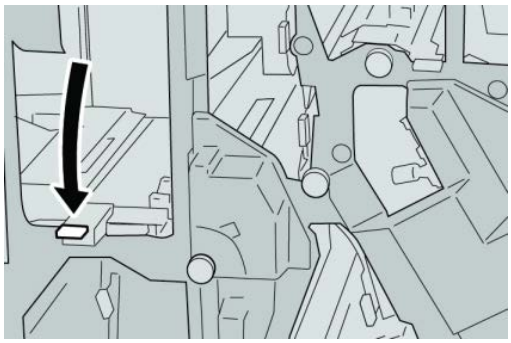

5. Sluit de rechterklep van de afwerkeenheid.

OPMERKING

Als de rechterklep ook maar een klein stukje open staat, verschijnt er een bericht en werkt het apparaat niet.

Papierstoringen bij hendel 2b en knop 2c

1. Controleer of het apparaat gestopt is met afdrukken.
2. Open de rechterklep van de afwerkeenheid.

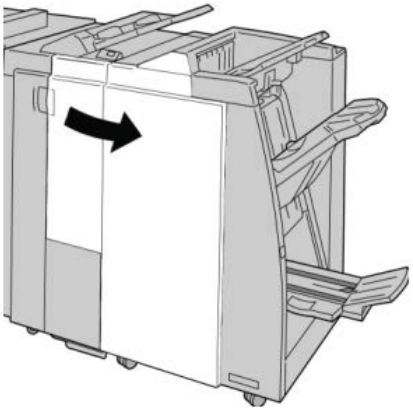

3. Beweeg hendel **2b**, draai aan knop **2c** en verwijder het vastgelopen papier.

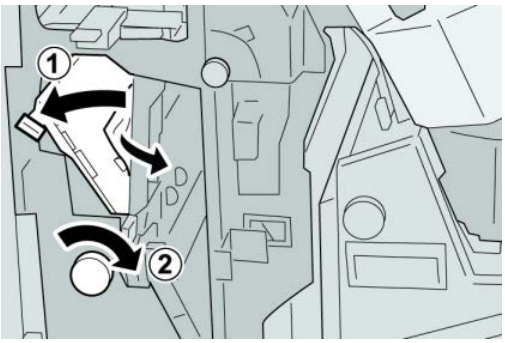

OPMERKING

Als het papier is gescheurd, controleert u de binnenkant van het apparaat en verwijdert u het papier.

4. Zet hendel **2b** terug in de uitgangsstand.

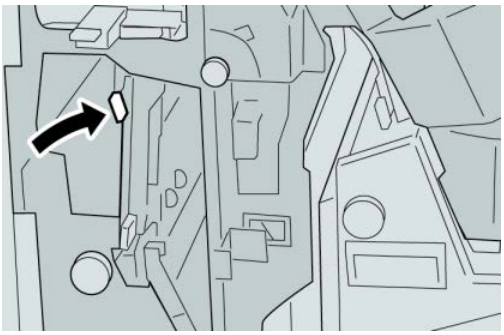

5. Sluit de rechterklep van de afwerkeenheid.

OPMERKING

Als de rechterklep ook maar een klein stukje open staat, verschijnt er een bericht en werkt het apparaat niet.

Papierstoringen bij 2c, 2e, 2f en 2d

1. Controleer of het apparaat gestopt is met afdrukken.
2. Open de rechterklep van de afwerkeenheid.

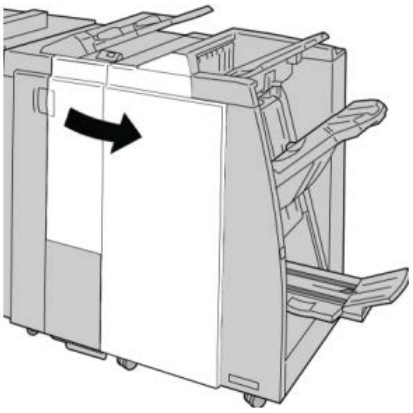

3. Trek de opvangbak (**2d**) van de vouweenheid naar buiten, draai hendel **2e/2f** naar rechts en verwijder het vastgelopen papier.

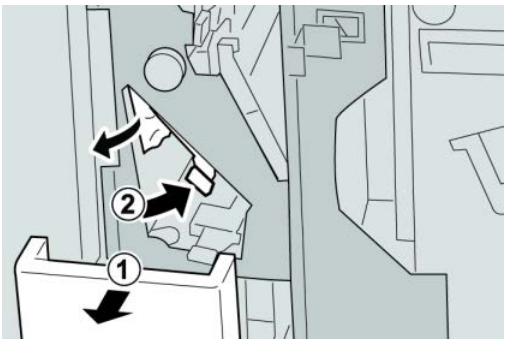

OPMERKING

Als het papier is gescheurd, controleert u de binnenkant van het apparaat en verwijdert u het papier.

4. Als u het papier niet kunt verwijderen, zet u hendel **2e/2f** terug in de oorspronkelijke stand. Draai hendel **2e/2f** om, draai knop **2c** naar rechts en verwijder het vastgelopen papier.

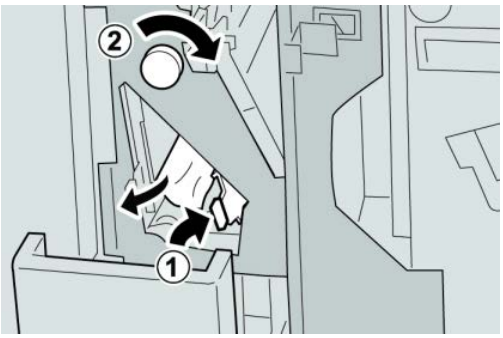

OPMERKING

Als het papier is gescheurd, controleert u de binnenkant van het apparaat en verwijdert u het papier.

5. Zet de geopende hendel (**2f**) of (**2e**) terug in de uitgangsstand en sluit de opvangbak (**2d**).

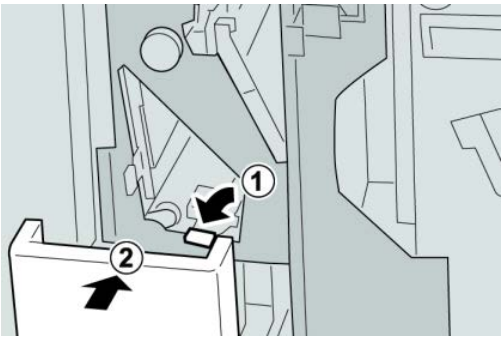

6. Sluit de rechterklep van de afwerkeenheid.

OPMERKING

Als de rechterklep ook maar een klein stukje open staat, verschijnt er een bericht en werkt het apparaat niet.

Papierstoringen bij 2d en hendel 2g

1. Controleer of het apparaat gestopt is met afdrukken.

2. Open de rechterklep van de afwerkeenheid.

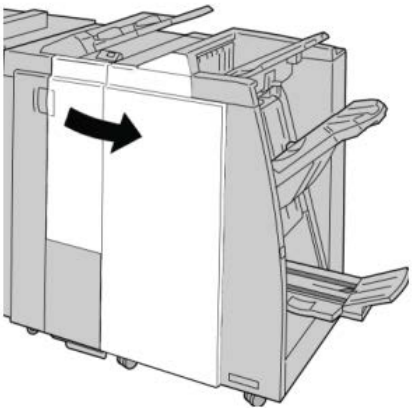

3. Trek de opvangbak (**2d**) van de vouweenheid naar buiten, draai hendel **2g** om en verwijder het vastgelopen papier.

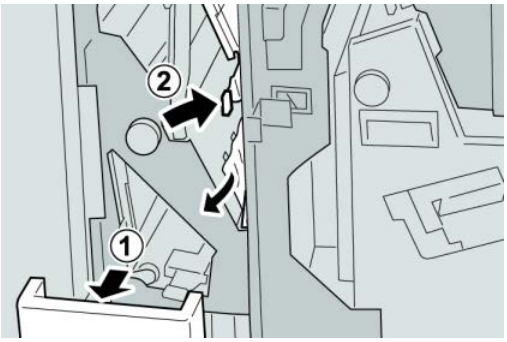

OPMERKING

Als het papier is gescheurd, controleert u de binnenkant van het apparaat en verwijdert u het papier.

4. Zet de geopende hendel (**2g**) terug in de uitgangsstand en sluit de opvangbak (**2d**).

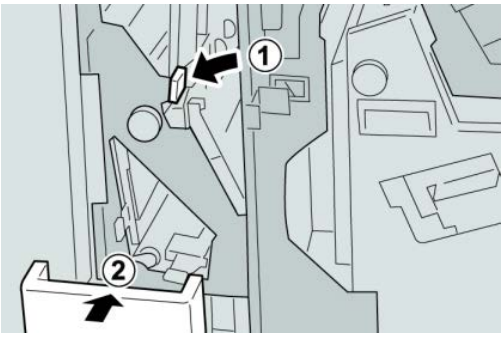

5. Sluit de rechterklep van de afwerkeenheid.

OPMERKING

Als de rechterklep ook maar een klein stukje open staat, verschijnt er een bericht en werkt het apparaat niet.

Papierstoringen bij eenheid 4 en knop 4a

1. Controleer of het apparaat gestopt is met afdrukken.
2. Open de rechterklep van de afwerkeenheid.

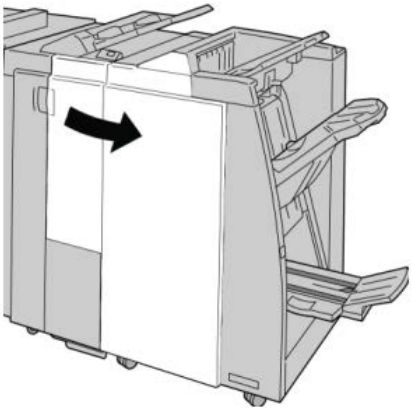

3. Trek eenheid **4** naar buiten.

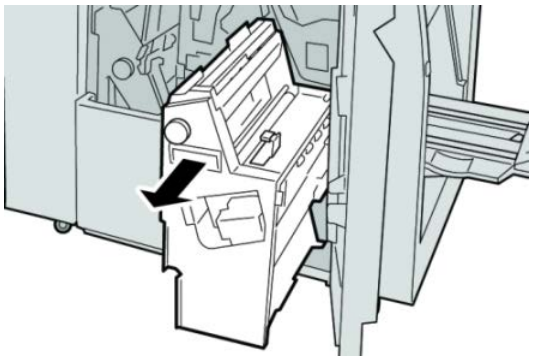

4. Draai aan knop **4a** om het vastgelopen papier uit de linkerkant van eenheid **4** te verwijderen.

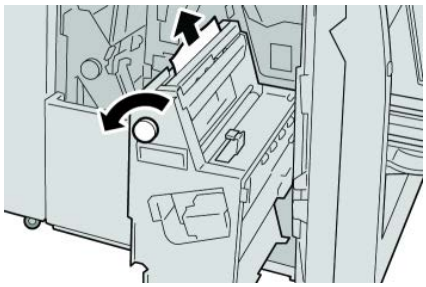

OPMERKING

Als het papier is gescheurd, controleert u de binnenkant van het apparaat en verwijdert u het papier.

5. Zet eenheid **4** terug in de uitgangsstand.

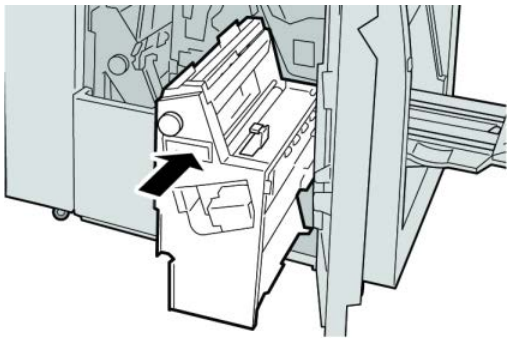

6. Sluit de rechterklep van de afwerkeenheid.

OPMERKING

Als de rechterklep ook maar een klein stukje open staat, verschijnt er een bericht en werkt het apparaat niet.

Papierstoringen in de bovenste opvangbak van de afwerkeenheid

1. Controleer of het apparaat gestopt is met afdrukken.
2. Verwijder het vastgelopen papier uit de bovenste opvangbak van de afwerkeenheid.

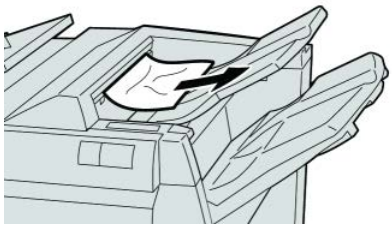

OPMERKING

Als het papier is gescheurd, controleert u de binnenkant van het apparaat en verwijdert u het papier.

3. Open en sluit de rechterklep van de afwerkeenheid.

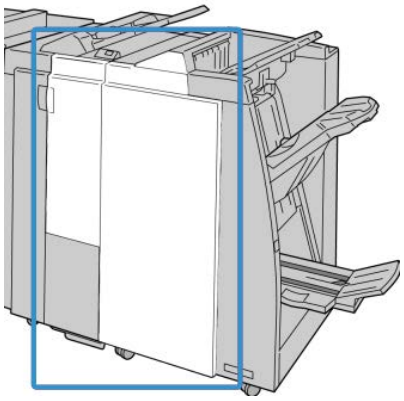

OPMERKING

Als de klep ook maar een klein stukje open staat, werkt het apparaat niet.

Papierstoringen in de afdrukkenopvangbak van de afwerkeenheid

1. Controleer of het apparaat gestopt is met afdrukken.
2. Verwijder het vastgelopen papier uit de afdrukkenopvangbak van de afwerkeenheid.

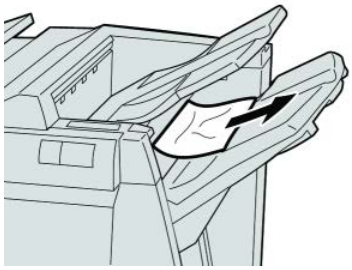

OPMERKING

Als het papier is gescheurd, controleert u de binnenkant van het apparaat en verwijdert u het papier.

3. Open en sluit de rechterklep van de afwerkeenheid.

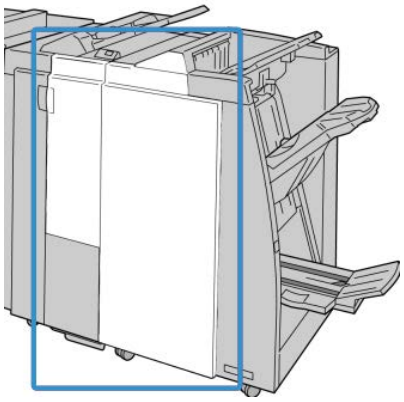

OPMERKING

Als de klep ook maar een klein stukje open staat, werkt het apparaat niet.

Papierstoringen in de lade van de optionele katernmodule

1. Controleer of het apparaat gestopt is met afdrukken.

2. Open de rechterklep van de afwerkeenheid.

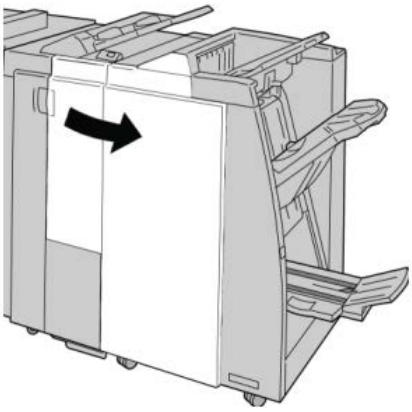

3. Draai aan knop **4a** en verwijder het vastgelopen papier uit de lade van de optionele katernmodule.

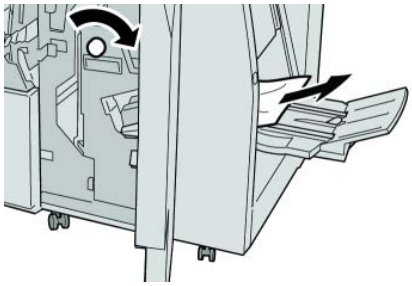

OPMERKING

Als het papier is gescheurd, controleert u de binnenkant van het apparaat en verwijdert u het papier.

4. Sluit de rechterklep van de afwerkeenheid.

OPMERKING

Als de rechterklep ook maar een klein stukje open staat, verschijnt er een bericht en werkt het apparaat niet.

Storingen in de nieteenheid

Volg de beschreven procedures als de afdrukken niet worden geniet of als de nietjes krom zijn. Neem contact op met het Xerox Welcome Centre als het probleem aanhoudt nadat u de volgende oplossingen hebt geprobeerd. Mogelijke problemen met nietjes in de afdrukken worden in de volgende illustratie aangegeven.

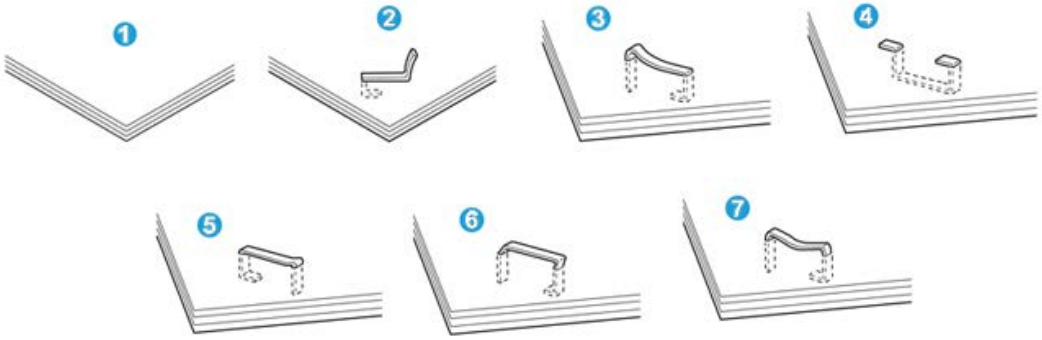

1. Geen nietje
2. Krom nietje
3. Een kant van het nietje staat omhoog
4. Nietje in verkeerde richting gebogen
5. Platgedrukt nietje
6. Hele nietje staat omhoog
7. Nietje komt omhoog terwijl het midden is ingedrukt

Als de afdrukken worden geniet zoals aangegeven in de bovenstaande figuur, neemt u contact op met het Xerox Welcome Centre.

OPMERKING

Afhankelijk van de papiersoort die geniet wordt, kunnen de nietjes krom zijn. Als de kromme nietjes vastzitten in het apparaat, kunnen ze papierstoringen veroorzaken. Verwijder het kromme nietje wanneer u de klep van de nietcassette opent. Als u het kromme nietje niet verwijdert, kan er een nietstoring optreden. Open de klep van de nietcassette alleen voor het verwijderen van het kromme nietje.

Nietstoringen in de standaardnietcassette

OPMERKING

Controleer altijd of er nietjes of restanten van nietjes in de afwerkeenheid zijn achtergebleven.

1. Controleer of het apparaat gestopt is met afdrukken.

2. Open de rechterklep van de afwerkeenheid.

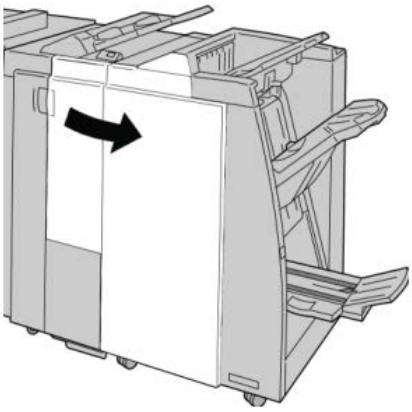

3. Pak de hendel van de nietcassette bij **R1** beet en trek de nietcassette uit de afwerkeenheid.

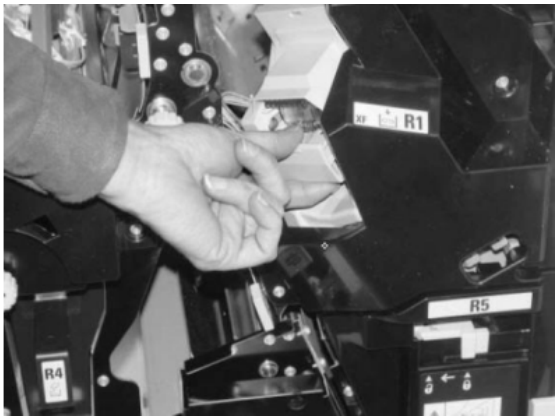

4. Controleer of er nietjes in de afwerkeenheid zijn achtergebleven en verwijder deze zo nodig.
5. Open de nieteenheid (zoals aangegeven in de afbeelding) en verwijder het vastgelopen nietje.

⚠ WAARSCHUWING

Wees voorzichtig bij het verwijderen van de vastgelopen nietjes uit de cassette om letsel aan uw vingers te voorkomen.

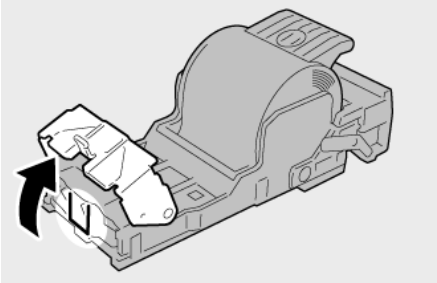

6. Plaats de cassette terug in de oorspronkelijke stand in de afwerkeenheid.

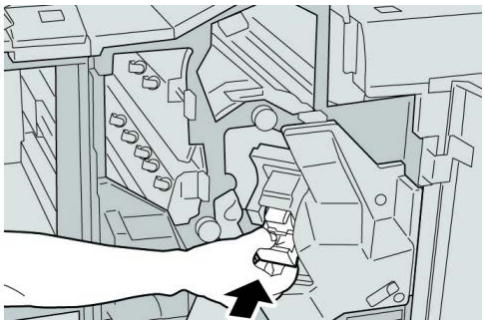

7. Sluit de rechterklep van de afwerkeenheid.

OPMERKING

Als de rechterklep ook maar een klein stukje open staat, verschijnt er een bericht en werkt het apparaat niet.

Nietstoringen in de nietcassette van de katernmodule

OPMERKING

Controleer altijd of er nietjes of restanten van nietjes in de afwerkeenheid zijn achtergebleven.

1. Controleer of het apparaat gestopt is met afdrukken.
2. Open de rechterklep van de afwerkeenheid.

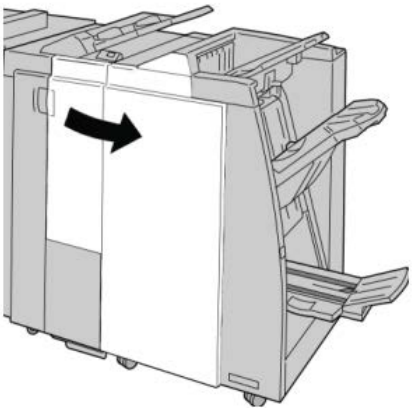

3. Duw de hendel naar rechts en trek tegelijkertijd de nietcassette voor katernen naar buiten.

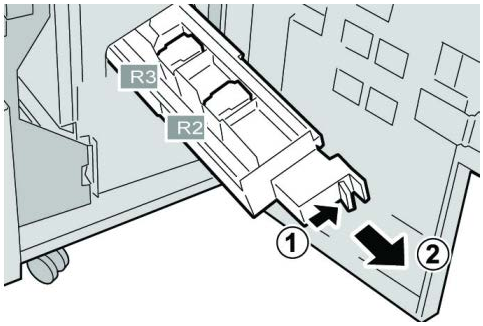

4. Pak de lipjes van de nietcassette beet en verwijder de cassette door deze omhoog te trekken.

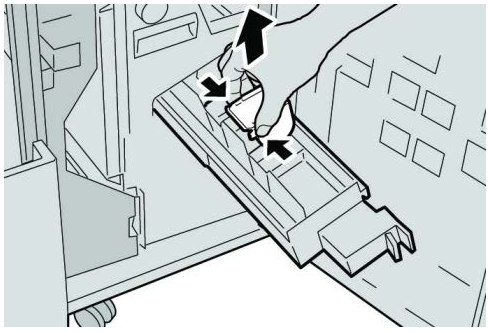

5. Verwijder de vastgelopen nietjes uit de cassette.

WAARSCHUWING

Wees voorzichtig bij het verwijderen van de vastgelopen nietjes uit de cassette om letsel aan uw vingers te voorkomen.

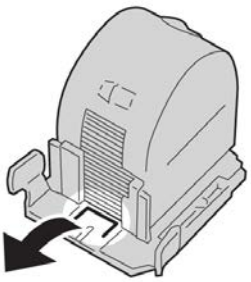

6. Houd de lipjes van de nieuwe nietcassette vast en duw de cassette in de eenheid.

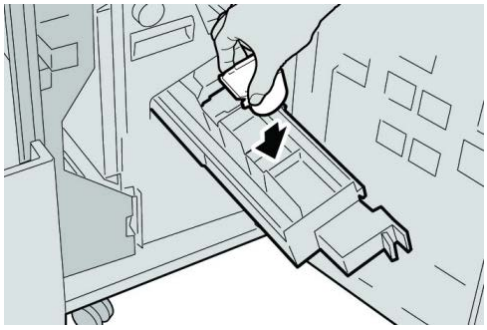

7. Duw de nietcassette weer in de oorspronkelijke stand in het apparaat.

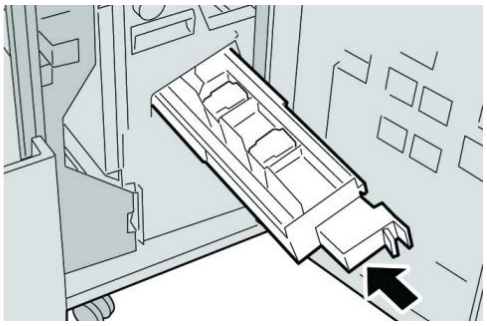

8. Sluit de rechterklep van de afwerkeenheid.

OPMERKING

Als de rechterklep ook maar een klein stukje open staat, verschijnt er een bericht en werkt het apparaat niet.

De standaardnietcassette opnieuw plaatsen

Gebruik deze procedure als de standaardnietcassette niet goed in het apparaat is geplaatst.

OPMERKING

Controleer altijd of er nietjes of restanten van nietjes in de afwerkeenheid zijn achtergebleven.

1. Controleer of het apparaat gestopt is met afdrukken.
2. Open de rechterklep van de afwerkeenheid.

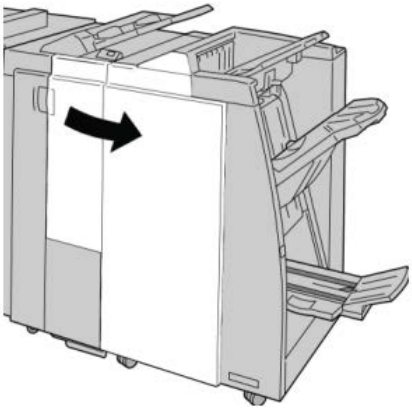

3. Pak de hendel van de nietcassette bij **R1** beet en trek de nietcassette uit de afwerkeenheid.

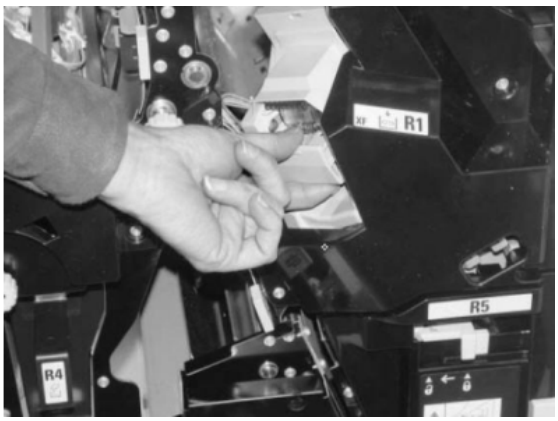

4. Open zo nodig de nieteenheid zoals aangegeven en verwijder het vastgelopen nietje.

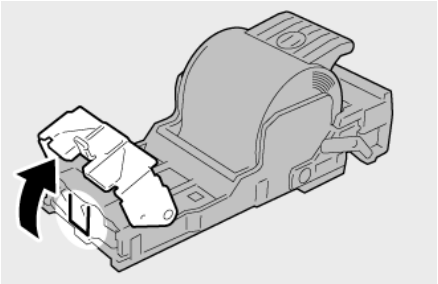

5. Zet de hendel op de achterkant van de nietcassette omlaag.

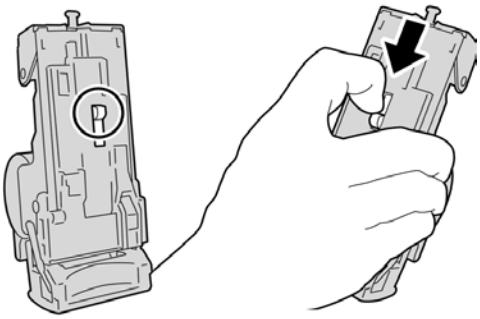

6. Draai de eenheid terwijl u de hendel ingedrukt houdt, om en verwijder de nietcassette uit de eenheid.

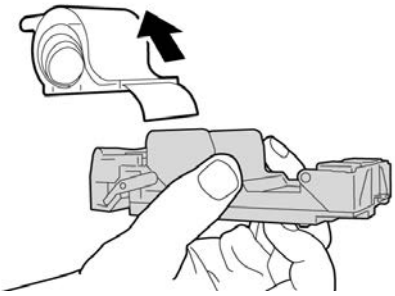

7. Verwijder de nietjes die zich niet goed in lijn met de rest bevinden.

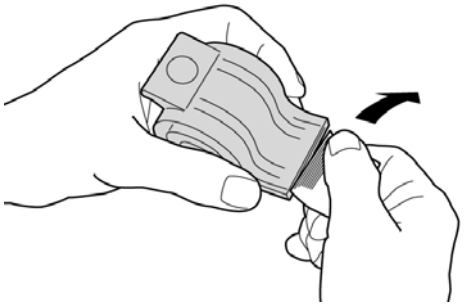

8. Duw een nieuwe nietcassette in de eenheid.

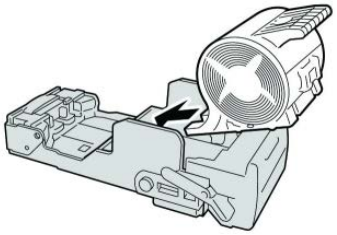

9. Plaats de cassette terug in de oorspronkelijke stand in de afwerkeenheid.

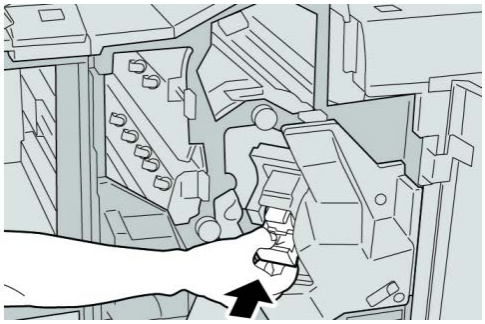

10. Sluit de rechterklep van de afwerkeenheid.

OPMERKING

Als de rechterklep ook maar een klein stukje open staat, verschijnt er een bericht en werkt het apparaat niet.

Storingscodes

Als het afdrukproces op abnormale wijze is afgebroken vanwege een storing, of als er een storing is opgetreden in de katernmodule, wordt er een storingscode weergegeven.

Als er een storingscode wordt weergegeven die niet in de onderstaande tabel voorkomt, of als een storing aanhoudt nadat u de onderstaande oplossing hebt geprobeerd, neemt u contact op met het Xerox Welcome Centre.

Als er een storingscode wordt weergegeven, worden alle afdrukgegevens op het apparaat evenals de afdrukgegevens die in het ingebouwde geheugen van het apparaat zijn opgeslagen, geannuleerd.

012-125

Oorzaak: Er is een storing opgetreden in de afwerkeenheid.

Oplossing: Voer de volgende handelingen uit:

Zet het apparaat uit en weer aan, en start/verzend uw afdrukopdracht zo nodig opnieuw.

Als de storing aanhoudt, neemt u contact op met het Xerox Welcome Centre.

- Controleer of er obstructies zijn in de papierbaan en verwijder ze.

012-132

Oorzaak: Er is een storing opgetreden in de afwerkeenheid.

Oplossing: Voer de volgende handelingen uit:

Zet het apparaat uit en weer aan, en start/verzend uw afdrukopdracht zo nodig opnieuw.

Als de storing aanhoudt, neemt u contact op met het Xerox Welcome Centre.

- Controleer of er obstructies zijn in de papierbaan en verwijder ze.

012-211

Oorzaak: Er is een storing opgetreden in de afwerkeenheid.

Oplossing: Voer de volgende handelingen uit:

Zet het apparaat uit en weer aan, en start/verzend uw afdrukopdracht zo nodig opnieuw.

Als de storing aanhoudt, neemt u contact op met het Xerox Welcome Centre.

- Controleer of er obstructies zijn in de papierbaan en verwijder ze.

012-212

Oorzaak: Er is een storing opgetreden in de afwerkeenheid.

Oplossing: Voer de volgende handelingen uit:

Zet het apparaat uit en weer aan, en start/verzend uw afdrukopdracht zo nodig opnieuw.

Als de storing aanhoudt, neemt u contact op met het Xerox Welcome Centre.

- Controleer of er obstructies zijn in de papierbaan en verwijder ze.

012-213

Oorzaak: Er is een storing opgetreden in de afwerkeenheid.

Oplossing: Voer de volgende handelingen uit:

Zet het apparaat uit en weer aan, en start/verzend uw afdrukopdracht zo nodig opnieuw.

Als de storing aanhoudt, neemt u contact op met het Xerox Welcome Centre.

- Controleer of er obstructies zijn in de papierbaan en verwijder ze.

012-214

Oorzaak: Er is een storing opgetreden in de afwerkeenheid.

Oplossing: Voer de volgende handelingen uit:

Zet het apparaat uit en weer aan, en start/verzend uw afdrukopdracht zo nodig opnieuw.

Als de storing aanhoudt, neemt u contact op met het Xerox Welcome Centre.

- Controleer of er obstructies zijn in de papierbaan en verwijder ze.

012-215

Oorzaak: Er is een storing opgetreden in de afwerkeenheid.

Oplossing: Voer de volgende handelingen uit:

Zet het apparaat uit en weer aan, en start/verzend uw afdrukopdracht zo nodig opnieuw.

Als de storing aanhoudt, neemt u contact op met het Xerox Welcome Centre.

- Controleer of er obstructies zijn in de papierbaan en verwijder ze.

012-216

Oorzaak: Er is een storing opgetreden in de afwerkeenheid.

Oplossing: Voer de volgende handelingen uit:

Zet het apparaat uit en weer aan, en start/verzend uw afdrukopdracht zo nodig opnieuw.

Als de storing aanhoudt, neemt u contact op met het Xerox Welcome Centre.

- Controleer of er obstructies zijn in de papierbaan en verwijder ze.

012-217

Oorzaak: Er is een storing opgetreden in de afwerkeenheid.

Oplossing: Voer de volgende handelingen uit:

Zet het apparaat uit en weer aan, en start/verzend uw afdrukopdracht zo nodig opnieuw.

Als de storing aanhoudt, neemt u contact op met het Xerox Welcome Centre.

- Controleer of er obstructies zijn in de papierbaan en verwijder ze.

012-218

Oorzaak: Er is een storing opgetreden in de afwerkeenheid.

Oplossing: Voer de volgende handelingen uit:

Zet het apparaat uit en weer aan, en start/verzend uw afdrukopdracht zo nodig opnieuw.

Als de storing aanhoudt, neemt u contact op met het Xerox Welcome Centre.

- Controleer of er obstructies zijn in de papierbaan en verwijder ze.

012-219

Oorzaak: Er is een storing opgetreden in de afwerkeenheid.

Oplossing: Voer de volgende handelingen uit:

Zet het apparaat uit en weer aan, en start/verzend uw afdrukopdracht zo nodig opnieuw.

Als de storing aanhoudt, neemt u contact op met het Xerox Welcome Centre.

- Controleer of er obstructies zijn in de papierbaan en verwijder ze.

012-221

Oorzaak: Er is een storing opgetreden in de afwerkeenheid.

Oplossing: Voer de volgende handelingen uit:

Zet het apparaat uit en weer aan, en start/verzend uw afdrukopdracht zo nodig opnieuw.

Als de storing aanhoudt, neemt u contact op met het Xerox Welcome Centre.

- Controleer of er obstructies zijn in de papierbaan en verwijder ze.

012-223

Oorzaak: Er is een storing opgetreden in de afwerkeenheid.

Oplossing: Voer de volgende handelingen uit:

Zet het apparaat uit en weer aan, en start/verzend uw afdrukopdracht zo nodig opnieuw.

Als de storing aanhoudt, neemt u contact op met het Xerox Welcome Centre.

- Controleer of er obstructies zijn in de papierbaan en verwijder ze.

012-225

Oorzaak: Er is een storing opgetreden in de afwerkeenheid.

Oplossing: Voer de volgende handelingen uit:

Zet het apparaat uit en weer aan, en start/verzend uw afdrukopdracht zo nodig opnieuw.

Als de storing aanhoudt, neemt u contact op met het Xerox Welcome Centre.

- Controleer of er obstructies zijn in de papierbaan en verwijder ze.

012-226

Oorzaak: Er is een storing opgetreden in de afwerkeenheid.

Oplossing: Voer de volgende handelingen uit:

Zet het apparaat uit en weer aan, en start/verzend uw afdrukopdracht zo nodig opnieuw.

Als de storing aanhoudt, neemt u contact op met het Xerox Welcome Centre.

- Controleer of er obstructies zijn in de papierbaan en verwijder ze.

012-227

Oorzaak: Er is een storing opgetreden in de afwerkeenheid.

Oplossing: Voer de volgende handelingen uit:

Zet het apparaat uit en weer aan, en start/verzend uw afdrukopdracht zo nodig opnieuw.

Als de storing aanhoudt, neemt u contact op met het Xerox Welcome Centre.

- Controleer of er obstructies zijn in de papierbaan en verwijder ze.

012-228

Oorzaak: Er is een storing opgetreden in de afwerkeenheid.

Oplossing: Voer de volgende handelingen uit:

Zet het apparaat uit en weer aan, en start/verzend uw afdrukopdracht zo nodig opnieuw.

Als de storing aanhoudt, neemt u contact op met het Xerox Welcome Centre.

- Controleer of er obstructies zijn in de papierbaan en verwijder ze.

012-229

Oorzaak: Er is een storing opgetreden in de afwerkeenheid.

Oplossing: Voer de volgende handelingen uit:

Zet het apparaat uit en weer aan, en start/verzend uw afdrukopdracht zo nodig opnieuw.

Als de storing aanhoudt, neemt u contact op met het Xerox Welcome Centre.

- Controleer of er obstructies zijn in de papierbaan en verwijder ze.

012-230

Oorzaak: Er is een storing opgetreden in de afwerkeenheid.

Oplossing: Voer de volgende handelingen uit:

Zet het apparaat uit en weer aan, en start/verzend uw afdrukopdracht zo nodig opnieuw.

Als de storing aanhoudt, neemt u contact op met het Xerox Welcome Centre.

- Controleer of er obstructies zijn in de papierbaan en verwijder ze.

012-235

Oorzaak: Er is een storing opgetreden in de afwerkeenheid.

Oplossing: Voer de volgende handelingen uit:

Zet het apparaat uit en weer aan, en start/verzend uw afdrukopdracht zo nodig opnieuw.

Als de storing aanhoudt, neemt u contact op met het Xerox Welcome Centre.

- Controleer of er obstructies zijn in de papierbaan en verwijder ze.

012-236

Oorzaak: Er is een storing opgetreden in de afwerkeenheid.

Oplossing: Voer de volgende handelingen uit:

Zet het apparaat uit en weer aan, en start/verzend uw afdrukopdracht zo nodig opnieuw.

Als de storing aanhoudt, neemt u contact op met het Xerox Welcome Centre.

- Controleer of er obstructies zijn in de papierbaan en verwijder ze.

012-237

Oorzaak: Er is een storing opgetreden in de afwerkeenheid.

Oplossing: Voer de volgende handelingen uit:

Zet het apparaat uit en weer aan, en start/verzend uw afdrukopdracht zo nodig opnieuw.

Als de storing aanhoudt, neemt u contact op met het Xerox Welcome Centre.

- Controleer of er obstructies zijn in de papierbaan en verwijder ze.

012-238

Oorzaak: Er is een storing opgetreden in de afwerkeenheid.

Oplossing: Voer de volgende handelingen uit:

Zet het apparaat uit en weer aan, en start/verzend uw afdrukopdracht zo nodig opnieuw.

Als de storing aanhoudt, neemt u contact op met het Xerox Welcome Centre.

- Controleer of er obstructies zijn in de papierbaan en verwijder ze.

012-239

Oorzaak: Er is een storing opgetreden in de afwerkeenheid.

Oplossing: Voer de volgende handelingen uit:

Zet het apparaat uit en weer aan, en start/verzend uw afdrukopdracht zo nodig opnieuw.

Als de storing aanhoudt, neemt u contact op met het Xerox Welcome Centre.

- Controleer of er obstructies zijn in de papierbaan en verwijder ze.

012-240

Oorzaak: Er is een storing opgetreden in de afwerkeenheid.

Oplossing: Voer de volgende handelingen uit:

Zet het apparaat uit en weer aan, en start/verzend uw afdrukopdracht zo nodig opnieuw.

Als de storing aanhoudt, neemt u contact op met het Xerox Welcome Centre.

- Controleer of er obstructies zijn in de papierbaan en verwijder ze.

012-241

Oorzaak: Er is een storing opgetreden in de afwerkeenheid.

Oplossing: Voer de volgende handelingen uit:

Zet het apparaat uit en weer aan, en start/verzend uw afdrukopdracht zo nodig opnieuw.

Als de storing aanhoudt, neemt u contact op met het Xerox Welcome Centre.

- Controleer of er obstructies zijn in de papierbaan en verwijder ze.

012-243

Oorzaak: Er is een storing opgetreden in de afwerkeenheid.

Oplossing: Voer de volgende handelingen uit:

Zet het apparaat uit en weer aan, en start/verzend uw afdrukopdracht zo nodig opnieuw.

Als de storing aanhoudt, neemt u contact op met het Xerox Welcome Centre.

- Controleer of er obstructies zijn in de papierbaan en verwijder ze.

012-246

Oorzaak: Er is een storing opgetreden in de afwerkeenheid.

Oplossing: Voer de volgende handelingen uit:

Zet het apparaat uit en weer aan, en start/verzend uw afdrukopdracht zo nodig opnieuw.

Als de storing aanhoudt, neemt u contact op met het Xerox Welcome Centre.

- Controleer of er obstructies zijn in de papierbaan en verwijder ze.

012-247

Oorzaak: Er is een storing opgetreden in de afwerkeenheid.

Oplossing: Voer de volgende handelingen uit:

Zet het apparaat uit en weer aan, en start/verzend uw afdrukopdracht zo nodig opnieuw.

Als de storing aanhoudt, neemt u contact op met het Xerox Welcome Centre.

- Controleer of er obstructies zijn in de papierbaan en verwijder ze.

012-248

Oorzaak: Er is een storing opgetreden in de afwerkeenheid.

Oplossing: Voer de volgende handelingen uit:

Zet het apparaat uit en weer aan, en start/verzend uw afdrukopdracht zo nodig opnieuw.

Als de storing aanhoudt, neemt u contact op met het Xerox Welcome Centre.

- Controleer of er obstructies zijn in de papierbaan en verwijder ze.

012-250

Oorzaak: Er is een storing opgetreden in de afwerkeenheid.

Oplossing: Voer de volgende handelingen uit:

Zet het apparaat uit en weer aan, en start/verzend uw afdrukopdracht zo nodig opnieuw.

Als de storing aanhoudt, neemt u contact op met het Xerox Welcome Centre.

- Controleer of er obstructies zijn in de papierbaan en verwijder ze.

012-251

Oorzaak: Er is een storing opgetreden in de afwerkeenheid.

Oplossing: Voer de volgende handelingen uit:

Zet het apparaat uit en weer aan, en start/verzend uw afdrukopdracht zo nodig opnieuw.

Als de storing aanhoudt, neemt u contact op met het Xerox Welcome Centre.

- Controleer of er obstructies zijn in de papierbaan en verwijder ze.

012-252

Oorzaak: Er is een storing opgetreden in de afwerkeenheid.

Oplossing: Voer de volgende handelingen uit:

Zet het apparaat uit en weer aan, en start/verzend uw afdrukopdracht zo nodig opnieuw.

Als de storing aanhoudt, neemt u contact op met het Xerox Welcome Centre.

- Controleer of er obstructies zijn in de papierbaan en verwijder ze.

012-253

Oorzaak: Er is een storing opgetreden in de afwerkeenheid.

Oplossing: Voer de volgende handelingen uit:

Zet het apparaat uit en weer aan, en start/verzend uw afdrukopdracht zo nodig opnieuw.

Als de storing aanhoudt, neemt u contact op met het Xerox Welcome Centre.

- Controleer of er obstructies zijn in de papierbaan en verwijder ze.

012-254

Oorzaak: Er is een storing opgetreden in de afwerkeenheid.

Oplossing: Voer de volgende handelingen uit:

Zet het apparaat uit en weer aan, en start/verzend uw afdrukopdracht zo nodig opnieuw.

Als de storing aanhoudt, neemt u contact op met het Xerox Welcome Centre.

- Controleer of er obstructies zijn in de papierbaan en verwijder ze.

012-255

Oorzaak: Er is een storing opgetreden in de afwerkeenheid.

Oplossing: Voer de volgende handelingen uit:

Zet het apparaat uit en weer aan, en start/verzend uw afdrukopdracht zo nodig opnieuw.

Als de storing aanhoudt, neemt u contact op met het Xerox Welcome Centre.

- Controleer of er obstructies zijn in de papierbaan en verwijder ze.

012-260

Oorzaak: Er is een storing opgetreden in de afwerkeenheid.

Oplossing: Voer de volgende handelingen uit:

Zet het apparaat uit en weer aan, en start/verzend uw afdrukopdracht zo nodig opnieuw.

Als de storing aanhoudt, neemt u contact op met het Xerox Welcome Centre.

- Controleer of er obstructies zijn in de papierbaan en verwijder ze.

012-263

Oorzaak: Er is een storing opgetreden in de afwerkeenheid.

Oplossing: Voer de volgende handelingen uit:

Zet het apparaat uit en weer aan, en start/verzend uw afdrukopdracht zo nodig opnieuw.

Als de storing aanhoudt, neemt u contact op met het Xerox Welcome Centre.

- Controleer of er obstructies zijn in de papierbaan en verwijder ze.

012-264

Oorzaak: Er is een storing opgetreden in de afwerkeenheid.

Oplossing: Voer de volgende handelingen uit:

Zet het apparaat uit en weer aan, en start/verzend uw afdrukopdracht zo nodig opnieuw.

Als de storing aanhoudt, neemt u contact op met het Xerox Welcome Centre.

- Controleer of er obstructies zijn in de papierbaan en verwijder ze.

012-265

Oorzaak: Er is een storing opgetreden in de afwerkeenheid.

Oplossing: Voer de volgende handelingen uit:

Zet het apparaat uit en weer aan, en start/verzend uw afdrukopdracht zo nodig opnieuw.

Als de storing aanhoudt, neemt u contact op met het Xerox Welcome Centre.

- Controleer of er obstructies zijn in de papierbaan en verwijder ze.

012-282

Oorzaak: Er is een storing opgetreden in de afwerkeenheid.

Oplossing: Voer de volgende handelingen uit:

Zet het apparaat uit en weer aan, en start/verzend uw afdrukopdracht zo nodig opnieuw.

Als de storing aanhoudt, neemt u contact op met het Xerox Welcome Centre.

- Controleer of er obstructies zijn in de papierbaan en verwijder ze.

012-283

Oorzaak: Er is een storing opgetreden in de afwerkeenheid.

Oplossing: Voer de volgende handelingen uit:

Zet het apparaat uit en weer aan, en start/verzend uw afdrukopdracht zo nodig opnieuw.

Als de storing aanhoudt, neemt u contact op met het Xerox Welcome Centre.

- Controleer of er obstructies zijn in de papierbaan en verwijder ze.

012-291

Oorzaak: Er is een storing opgetreden in de afwerkeenheid.

Oplossing: Voer de volgende handelingen uit:

Zet het apparaat uit en weer aan, en start/verzend uw afdrukopdracht zo nodig opnieuw.

Als de storing aanhoudt, neemt u contact op met het Xerox Welcome Centre.

- Controleer of er obstructies zijn in de papierbaan en verwijder ze.

012-296

Oorzaak: Er is een storing opgetreden in de afwerkeenheid.

Oplossing: Voer de volgende handelingen uit:

Zet het apparaat uit en weer aan, en start/verzend uw afdrukopdracht zo nodig opnieuw.

Als de storing aanhoudt, neemt u contact op met het Xerox Welcome Centre.

- Controleer of er obstructies zijn in de papierbaan en verwijder ze.

012-400

Oorzaak: De afvalbak voor nietjes is bijna vol

Oplossing: Volg de procedures voor het verwijderen en vervangen van de afvalbak voor nietjes uit de afwerkeenheid.

012-949

Oorzaak: Perforatorafvalcontainer is niet aangesloten

Oplossing: Controleer of de perforatorafvalcontainer juist in de afwerkeenheid is geplaatst.

024-931

Oorzaak: De afvalbak voor nietjes is vol of bijna vol

Oplossing: Verwijder de afvalbak voor nietjes en plaats een nieuwe container.

024-932

Oorzaak: Afvalbak voor nietjes is niet aangesloten

Oplossing: Controleer of de afvalbak voor nietjes juist in de afwerkeenheid is geplaatst.

024-943

Oorzaak: De nietcassette voor katernen is leeg of er heeft zich een nietfout voorgedaan.

Oplossing: Voer de volgende handelingen uit:

- Controleer de nietcassette en plaats deze op juiste wijze terug.
- Vervang de cassette indien nodig.
- Hervat de opdracht.

024-957

Oorzaak: Invoegeenheid voor naverwerking (lade 8/lade T1) is leeg of het papier is op

Oplossing: Voeg papier aan de papierlade toe.

024-974

Oorzaak: Het toegewezen papierformaat en het formaat van het papier in de lade verschilt wanneer er papier vanuit de invoegeenheid voor naverwerking wordt ingevoerd.

Oplossing: Stel het papier opnieuw in, wijzig het papier of annuleer de opdracht.

024-976

Oorzaak: Nietstoring in afwerkeenheid

Oplossing: Controleer de nietjes en plaats ze op juiste wijze terug.

024-977

Oorzaak: Nietjes worden niet in de afwerkeenheid ingevoerd.

Oplossing: Controleer de nietjes en plaats ze op juiste wijze terug.

024-978

Oorzaak: Nietjes worden niet in de katernmodule ingevoerd

Oplossing: Controleer de nietjes en plaats ze op juiste wijze terug.

024-979

Oorzaak: De nietcassette is leeg

Oplossing: Controleer de nietjes. Volg de procedures voor het verwijderen en vervangen van nietcassettes.

024-980

Oorzaak: De uitlegtafel is vol

Oplossing: Verwijder al het papier uit de uitlegtafel.

024-981

Oorzaak: De bovenste bak is vol.

Oplossing: Verwijder al het papier uit de bovenste opvangbak van de afwerkeenheid.

024-982

Oorzaak: De veiligheidswaarschuwing voor het omlaagbrengen van de uitlegtafel van de afwerkeenheid is aan.

Oplossing: Verwijder al het papier uit de uitlegtafel en verwijder obstructies.

024-983

Oorzaak: De opvangbak voor katernen van de afwerkeenheid is vol

Oplossing: Verwijder al het papier uit de opvangbak voor katernen.

024-984

Oorzaak: Het signaal voor nietjes bijna op in de nieteenheid van de katernmodule is aan

Oplossing: Verwijder al het papier uit de opvangbak voor katernen.

024-985

Oorzaak: Het signaal voor nietjes bijna op in de nieteenheid van de katernmodule is aan

Oplossing: Verwijder al het papier uit de opvangbak voor katernen.

024-987

Oorzaak: De opvangbak voor gevouwen katernen is vol

Oplossing: Haal al het papier uit de opvangbak. Stel de opvangbak in op In drieën vouwen.

024-988

Oorzaak: De opvangbak voor gevouwen katernen is vol

Oplossing: Controleer of de opvangbak juist is aangesloten en ingesteld.

024-989

Oorzaak: Er is een probleem met de nieteenheid van de katernmodule.

Oplossing: Controleer de nietcassette en plaats deze op juiste wijze terug.

047-320

Oorzaak: Er is een communicatiestoring met de afwerkeenheid opgetreden.

Oplossing: Voer de volgende handelingen uit:

Zet het apparaat uit en weer aan, en start/verzend uw afdrukopdracht zo nodig opnieuw.

Als de storing aanhoudt, neemt u contact op met het Xerox Welcome Centre.

112-700

Oorzaak: De perforatorafvalcontainer is vol of bijna vol

Oplossing: Verwijder en leeg de afvalcontainer en plaats hem dan weer terug.

116-790

Oorzaak: De instellingen voor nieten worden geannuleerd en de gegevens worden afgedrukt

Oplossing: Bevestig de nietpositie en probeer opnieuw af te drukken.

124-705

Oorzaak: De instellingen voor perforeren worden geannuleerd

Oplossing: Bevestig de perforatiepositie en probeer opnieuw af te drukken.

124-706

Oorzaak: De instellingen voor vouwen worden geannuleerd

Oplossing: Bevestig de vouwinstellingen en probeer opnieuw af te drukken.

124-709

Oorzaak: Het aantal pagina's is groter dan het aantal pagina's dat kan worden geniet

Oplossing: Verklein het aantal pagina's of annuleer de nietinstellingen en probeer vervolgens opnieuw af te drukken.

Specificaties

Standaardafwerkeenheid/katernmodule

Onderdeel	Specificatie
Soort opvangbak	• Bovenste opvangbak: sets/stapels **OPMERKING** Transparanten kunnen ALLEEN naar de BOVENSTE opvangbak van de afwerkeenheid worden verzonden. Transparanten kunnen niet worden verzonden naar de uitlegtafel (middelste opvangbak). • Afdrukkenopvangbak (middelste): sets/stapels (staffelen besc-hikbaar)

Onderdeel	Specificatie
Ondersteunde papierformaten	Bovenste opvangbak: • Maximaal SRA3, 13 x19 inch (33 x 48,3 cm), 12,6 x19,2 inch (32 x 48,77 cm), 330 x 488 mm (aangepast formaat) • Minimaal 100 x 148 mm (KKE), 4 x 6 inch (KKE), A6 (KKE) briefkaarten Afdrukkenopvangbak (middelste): • Maximaal 13 x 19 inch (330 x 488 mm), SRA3 • Minimaal B5, Executive (7,25 x 10,5 inch) Optionele C-/Z-vouweenheid: Ondersteunt A4 (KKE), 8,5 x 11 inch (KKE) Aflevering bij ondersteund DFA-apparaat van derden: • Maximaal 13 x 19 inch, SRA3 • Minimaal B5, Executive (7,25 x 10,5 inch)
Ondersteunde papiergewichten	Opvangbakken: • Bovenste opvangbak: 55-350 g/m² • Afdrukkenopvangbak (middelste): 55-300 g/m² • Opvangbak van optionele C-/Z-vouweenheid: 64-90 g/m² Aflevering bij ondersteund DFA-apparaat van derden: 55-350 g/m²
Capaciteit opvangbak	• Bovenste opvangbak: 500 vel • Optionele C-/Z-vouweenheid: Minimaal 30 vellen *Alleen bij gebruik van A4 LKE, B5 LKE, 8,5 x 11 inch LKE, 8 x 10 inch LKE, 7,5 x 10,5 inch LKE. Bij gebruik van andere papierformaten is de capaciteit van de opvangbak 1500 vellen en 100 sets. **Sommige papiersoorten worden mogelijk niet door de opvangbak ondersteund.
Nieten (variabele lengte)	Maximale aantal geniete vellen: 100 vellen • Bij gebruik van papierformaten groter dan A4 (8,5 x 11 inch) kunnen er maximaal 65 vellen worden geniet. • Bij gebruik van bepaalde papiersoorten kunnen de nietjes krombuigen. Papierformaat: • Maximaal A3/11 x 17 inch. • Minimaal B5, Executive (7,25 x 10,5 inch) Nietpositie: • 1 positie: (voor: schuin nieten, midden: parallel aan rand nieten, achter: parallel aan rand nieten*) • 2 posities: (parallel aan rand nieten) • 4 posities: parallel aan rand nieten voor A4 (LKE) en 8,5 x 11 inch (LKE) *: Schuin nieten voor A3 en A4

Onderdeel	Specificatie
Perforeren	Ondersteunde papierformaten: • Maximaal A3/11 x 17 inch. • Minimaal B5 LKE (2 gaten), A4 LKE (4 gaten) Aantal gaten: 2, 4, 3 (optioneel) Papiersoort: 55-220 g/m²
Katern maken/enkele vouw	Maximum aantal vellen: • Vouwen en nieten: 25 vellen • Alleen vouwen: 5 vellen Bij gebruik van Xerox-papier van 75 g/m² kunnen er maximaal 14 vellen worden geniet als er een omslag wordt toegevoegd. Papierformaat: • Maximum: A3 (13 x 18 in) • Minimum: A4 KKE, 8,5 x 11 inch KKE **OPMERKING** Bij gebruik van licht papier kunnen er papierstoringen optreden tijdens het maken van katernen met enkele vouw en nietjes die uit 25 vellen of meer bestaan. Als er papierstoringen optreden, wordt aanbevolen een andere papiersoort voor de opdracht te selecteren. Papiersoort: Alleen vouwen of vouwen en nieten : 55-350 g/m² ongecoat, 106-300 g/m² gecoat Papiergewichten/aantal vellen per katern: • 64-80 g/m², ongecoat: 25 vellen • 81-90 g/m², ongecoat: 20 vellen • 91-105 g/m², ongecoat: 10 vellen • 106-128 g/m², ongecoat: 10 vellen, gecoat: 10 vellen • 129-150 g/m², ongecoat: 10 vellen, gecoat: 10 vellen • 151-176 g/m², ongecoat: 10 vellen, gecoat: 10 vellen • 177-220 g/m², ongecoat: 5 vellen, gecoat: 5 vellen • 221-256 g/m², max. 4 vellen gecoat of ongecoat • 257-350 g/m², max. 3 vellen gecoat of ongecoat
Vouwen	**OPMERKING** Niet geniete vouwsets kunnen maximaal 5 vellen papier bevatten.
Lade 8/T1 (invoegeenheid voor naverwerking, ook wel interposer genoemd)	Papierformaat: • Maximaal A3/11 x 17 inch. • Minimaal B5, Executive (7,25 x 10,5 inch) Het apparaat drukt niet af op papier dat in lade 8/T1 is geplaatst. Capaciteit: 200 vellen bij gebruik van Xerox-papier van 75 g/m². Papiersoort: 64-220 g/m²

Optionele C-/Z-vouweenheid

Onderdeel	Specificatie
Z-vouw half vel	• Z-papierformaat: 11 x 17 inch/A3, 10 x 14 inch/B4, 8K • Capaciteit: - Maximaal 80 vellen (A3/11 x 17 inch Xerox-papier van 75 g/m². Z-vouw) - 20 vellen voor 8K en 10 x 14 inch/B4 • Papiersoort: 64-90 g/m² • Opvangbak: afdrukkenopvangbak (middelste)
C-vouw Z-vouw	• Papierformaat: A4/8,5 x 11 inch • Aantal te vouwen vellen: 1 vel • Capaciteit: Minimaal 30 vel (bij gebruik van Xerox-papier van 75 g/m²). • Papiersoort: 64-90 g/m² • Opvangbak: opvangbak van C-/Z-vouweenheid
Enkele vouw	Raadpleeg de specificaties van Katern maken/enkele vouw voor meer informatie

17

SquareFold Trimmer-module

Overzicht

De SquareFold Trimmer-module is een optionele afwerkeenheid die wordt gebruikt in combinatie met een andere optionele afwerkeenheid die een katernmodule bevat.

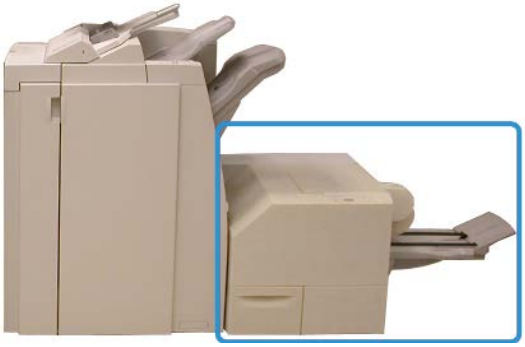

OPMERKING

Er moet een afwerkeenheid met katernmodule op de SquareFold Trimmer-module zijn aangesloten.

De SquareFold Trimmer-module:

- Ontvangt het katern uit de katernmodule van de afwerkeenheid.
- Vouwt de rug van het katern plat, zodat het katern dunner is en eruit ziet als een garenloos gebonden boekje.
- Snijdt de rand van het katern af/bij, zodat de rand netjes afgewerkt is.

Het katern wordt in de katernmodule van de afwerkeenheid samengesteld en geniet. Het katern is dus al gevormd als het in de SquareFold Trimmer-module wordt ingevoerd. Als u het beeld van het origineel of de positie ervan op de katernpagina wilt aanpassen, moet u dit doen via de gebruikersinterface van het apparaat, de printerdriver of de printserver.

OPMERKING

Raadpleeg altijd het gedeelte Hints en tips van de handleiding van de SquareFold Trimmer-module voordat u de SquareFold Trimmer-module gaat gebruiken. In het gedeelte Hints en tips vindt u waardevolle informatie over het instellen van uw opdrachten, zodat uw afdruk-/kopieeropdrachten optimaal worden uitgevoerd.

U kunt eventueel een of meer testpagina's afdrukken of kopiëren voordat u grotere opdrachten gaan uitvoeren.

Onderdelen identificeren

Hoofdonderdelen

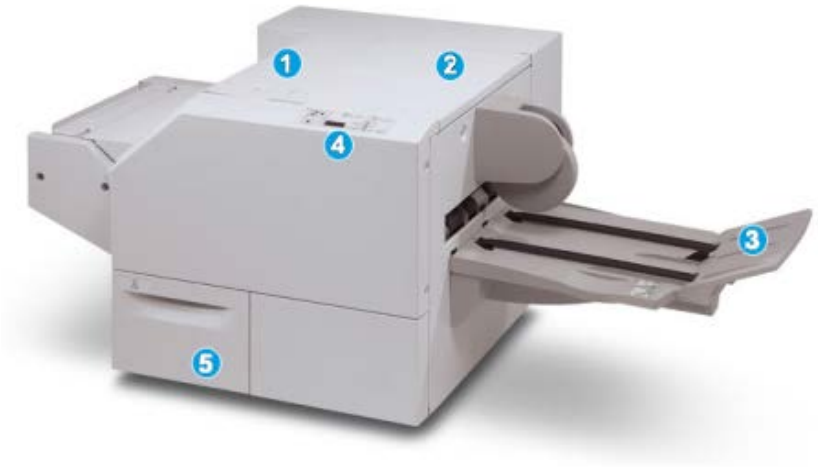

De hoofdonderdelen bestaan uit:

1. Linkerbovenklep: open deze klep om papierstoringen te verhelpen. Het platvouwmechanisme bevindt zich in deze zone.
2. Rechterbovenklep: open deze klep om papierstoringen te verhelpen. Het snijmechanisme bevindt zich in deze zone.
3. Opvangbak voor katernen: in deze opvangbak worden de platgevouwen katernen uit de afwerkeenheid afgeleverd.
4. Bedieningspaneel: het bedieningspaneel bestaat uit een pictogrammenscherm, toetsen en diverse indicatielampjes.

5. Afvalcontainer snijmodule: voor snippers/afval van de snijmodule. Trek de container naar buiten om deze te verwijderen en maak hem leeg.

OPMERKING

De bovenkleppen kunnen niet worden geopend als het apparaat normaal in gebruik is of als het apparaat niet actief is. De kleppen kunnen alleen worden geopend als er een indicatielampje brandt en er een (papier)storing in de SquareFold Trimmer-module optreedt.

Papierbaan

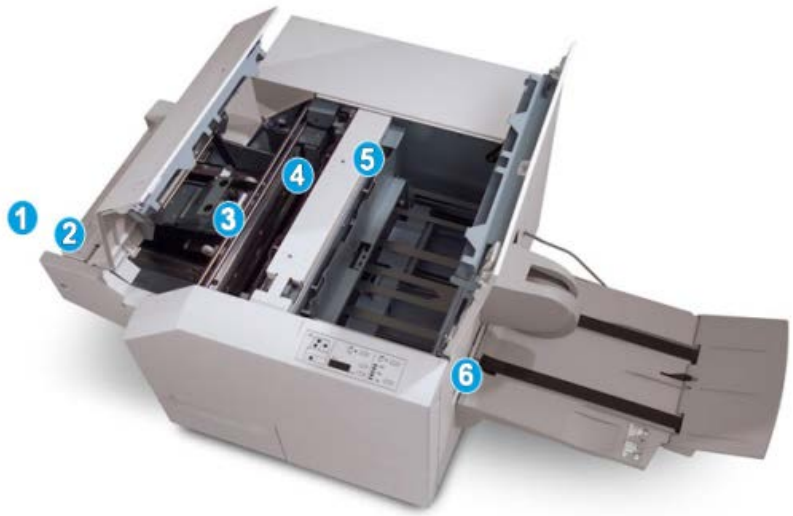

1. Het katern verlaat de katernzone van de afwerkeenheid en gaat naar de SquareFold Trimmer-module.
2. De katernuitgangsensor (in de SquareFold Trimmer-module) neemt de invoerrand (rug) van het katern waar en voert het katern door naar de platvouwzone.
3. Zodra de katernrug zich in de platvouwzone bevindt, wordt het katern vastgeklemd en begint het platvouwen.
4. Het katern wordt platgevouwen en de bindrug wordt recht gemaakt volgens de instellingen voor platvouwen die op het bedieningspaneel zijn geselecteerd.
5. Nadat het katern is platgedrukt en de bindrug recht is gemaakt, wordt het katern doorgevoerd naar de snijzone.
   a. Het katern wordt op basis van het afgewerkte katernformaat doorgevoerd totdat de achterrand het snijgedeelte van de snijmodule heeft bereikt.
   b. De achterrand wordt bij-/afgesneden (op basis van het formaat van het afgewerkte katern dat bij de instelling voor de snijmodulemodus is opgegeven).
6. Het katern wordt daarna doorgevoerd naar de uitvoerzone en van daaruit naar de opvangbak voor katernen.

OPMERKING

Katernen die de SquareFold Trimmer-module verlaten, kunnen snijrestanten/-snippers bevatten van het katern dat eerder is gesneden. Dit is normaal en wordt veroorzaakt door statische elektriciteit. Als er snijrestanten/-snippers in de katernen zitten, verwijdert u de snippers en gooit u ze weg.

Bedieningspaneel

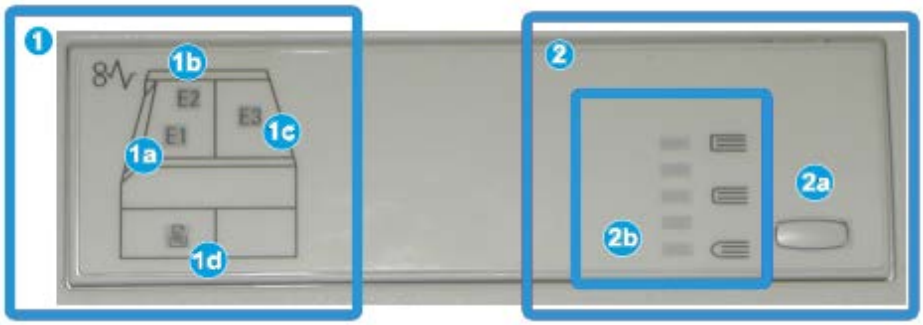

Het bedieningspaneel bestaat uit de volgende onderdelen:

1. Storingsindicatielampjes: deze lampjes gaan branden als er een (papier)storing in een bepaalde zone van de SquareFold Trimmer-module optreedt.
   a. Dit indicatielampje gaat branden als het katern de uitvoerzone van de afwerkeenheid verlaat en er daarbij een papierstoring optreedt.
   b. Dit indicatielampje gaat branden als er een papierstoring in de platvouwzone optreedt.
   c. Dit indicatielampje gaat branden als er een papierstoring in de snijzone optreedt.

      OPMERKING

      Als een van deze indicatielampjes (1a, 1b, 1c) brandt, kunnen de bovenkleppen worden geopend en kan de (papier)storing worden verholpen. De bovenkleppen kunnen niet worden geopend als het apparaat normaal in gebruik is of niet actief is.

   d. Dit indicatielampje gaat branden als de afvalcontainer van de snijmodule naar buiten wordt getrokken of vol is.
2. Opties voor platvouwen: In dit gedeelte van het bedieningspaneel vindt u:

   OPMERKING

   De opties voor platvouwen zijn beschikbaar via de printerdriver van uw computer, uw printserver of de gebruikersinterface van uw apparaat (als het een copier/printer betreft). Dit wordt nader besproken in het gedeelte Opties voor platvouwen.

   a. Instellingen: Druk op deze knop om de instelling voor platvouwen te wijzigen; zie het volgende item.
   b. Opties voor platvouwen: selecteer de gewenste instelling. Deze instellingen worden nader besproken in het gedeelte Opties voor platvouwen.

Toepassing Platvouwen (SquareFold)

De platvouwfunctie kan via de printerdriver van uw computer, de gebruikersinterface van het apparaat of de printserver worden geselecteerd of geopend.

OPMERKING

De functie Platvouwen is alleen beschikbaar als uw apparaat op zowel een afwerkeenheid met katernmodule als de SquareFold Trimmer-module is aangesloten.

OPMERKING

De term Boek samendrukken is synoniem met de termen SquareFold of platvouwen.

SquareFold-opties

De functie Platvouwen (Rug persen) kan in- of uitgeschakeld worden op basis van gebruikersvoorkeuren. Als de functie is ingeschakeld, kunt u uit vijf opties kiezen, afhankelijk van uw vereisten voor de afgewerkte katernopdracht.

OPMERKING

In de rest van dit gedeelte wordt het bedieningspaneel van de SquareFold Trimmer-module en de gebruikersinterface van het apparaat weergegeven. De afzonderlijke schermen van de printserver en de printerdriver worden niet weergegeven. De beschrijvingen van alle SquareFold-opties zijn van toepassing op netwerkafdrukopdrachten en gelden voor alle printservers/printerdrivers die op het apparaat zijn aangesloten.

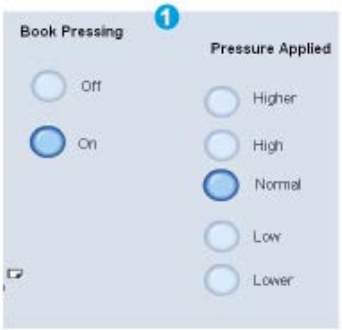

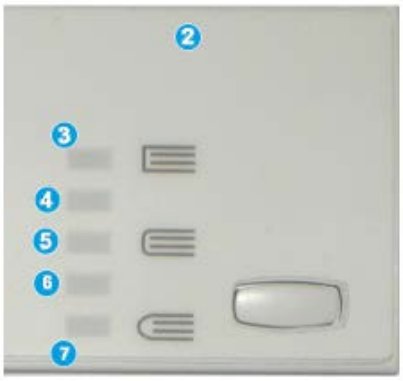

1. Platvouw-/boeksamendruk-opties op de gebruikersinterface van het apparaat. De weergegeven illustratie is slechts een voorbeeld. Afhankelijk van het aangesloten apparaat, kunnen de werkelijke beelden op de gebruikersinterface variëren.
2. Bedieningspaneel van de SquareFold Trimmer-module

3. **+2/Hoger/Hoog 2**: selecteer deze instelling om de grootste druk op de rug van het katern uit te oefenen. Hoe groter de uitgeoefende druk op het katern, des te rechter wordt de rug van het katern. De grootste druk die op het katern kan worden uitgeoefend is +2.

   U kunt deze instelling ook selecteren als uw afgewerkte katern uit vijf pagina's of minder op zwaarder papier (200 g/m² of meer) bestaat.
4. **+1/Hoog/Hoog 1**: selecteer deze instelling om grotere druk op de rug van het katern uit te oefenen, maar niet zoveel druk als bij instelling +2.
5. Auto/normaal: dit is de standaardinstelling op het apparaat en wordt op de meeste opdrachten toegepast.
6. **-1/Laag/Laag 1**: selecteer deze instelling om minder druk op de rug van het katern uit te oefenen. Hoe kleiner de uitgeoefende druk op het katern, des te ronder wordt de rug van het katern.
7. **-2/Lager/Laag 2**: selecteer deze instelling als uw afgewerkte katern bestaat uit vijf pagina's of minder op lichter papier (100 g/m² of minder). De minste druk die op het katern kan worden uitgeoefend is -2.

Kies de instelling die het beste past bij uw vereisten voor de afgedrukte katernen.

OPMERKING

U kunt eventueel een of meer testpagina's afdrukken voordat u grotere opdrachten gaat uitvoeren.

In de volgende illustratie worden twee verschillende katernen getoond: een katern dat is platgevouwen en een katern dat niet is platgevouwen.

1. Dit katern is niet platgevouwen. De rug van het katern lijkt ronder en dikker.
2. Dit katern is platgevouwen. De rug van het katern is plat en recht gemaakt, waardoor het katern eruit ziet als een garenloos gebonden boekje.

Toegang tot opties voor Platvouwen

Toegang tot de SquareFold-opties voor netwerkafdrukopdrachten

Voor netwerkafdrukopdrachten kunt u de toepassing Platvouwen (SquareFold) en de bijbehorende opties openen via de printerdriver van uw computer (voordat u de afdrukopdracht verzendt) of via de printerdriver (nadat u de afdrukopdracht hebt verzonden). Ga als volgt te werk om de toepassing en opties voor Platvouwen (SquareFold) van netwerkafdrukopdrachten te openen:

1. Voor opdrachten die vanaf uw computer worden verzonden, gaat u door naar de volgende stap.
   - Voor opdrachten die zich al op de printserver bevinden, gaat u door naar stap 3.
2. Open de gewenste opdracht in de relevante applicatie op uw computer (bijvoorbeeld Microsoft Word® of Adobe Reader).
   a) Selecteer **Bestand** en **Afdrukken**.
   b) Selecteer in het afdrukvenster het gewenste apparaat (waarop de SquareFold Trimmer-module is aangesloten) en selecteer vervolgens **Eigenschappen** voor dat apparaat.
   c) Ga door naar stap 4.
3. Indien van toepassing, opent u in de printserver de Eigenschappen van de gewenste opdracht:
   a) Dubbelklik op de opdracht (in de wachtrij voor vastgehouden opdrachten of afdrukopdrachten).
   b) Selecteer in het venster Eigenschappen het tabblad Afwerken/uitvoer.
   c) Ga door naar de volgende stap.
4. Zorg dat de juiste opvangbak is geselecteerd (opvangbak van katernmodule).
5. Zorg zo nodig dat de juiste instellingen voor nieten/afwerken/vouwen zijn geselecteerd.
6. Selecteer de gewenste optie voor platvouwen (rug persen).
7. Selecteer **OK** om de instellingen op te slaan en het venster Eigenschappen te sluiten.
8. Verzend de opdracht naar het apparaat.

Toegang tot de SquareFold-opties voor kopieeropdrachten

1. Selecteer **Kopiëren** en dan het tabblad **Afleveringsopmaak** in de gebruikersinterface van het apparaat.
2. Selecteer **Katern maken** of **Vouwen**.
3. In het scherm Katern maken voert u het volgende uit:
   a) Selecteer **Aan**.
   b) Selecteer **Vouwen en nieten**.
   c) In het scherm Katern maken - Vouwen en nieten selecteert u **Alleen vouwen** of **Vouwen en nieten**.

      Voor toegang tot de functie Platvouwen selecteert u de toets **Katern bijsnijden/samendrukken**.

4. In het scherm Vouwen selecteert u **Enkele vouw**.
   a) Selecteer **Als set vouwen**.
   b) Selecteer **Katern bijsnijden/samendrukken** voor toegang tot de functie Platvouwen (Boek samendrukken).

Snijtoepassing

De snijtoepassing kan via de printerdriver van uw computer, de gebruikersinterface van het apparaat of de printserver worden geselecteerd/geopend.

OPMERKING

De Snijmodule is alleen beschikbaar als uw apparaat op zowel een afwerkeenheid met katernmodule als de SquareFold Trimmer-module is aangesloten.

Snij-opties

Let bij het gebruiken van de snij-opties altijd op het volgende:

- Katernen die de SquareFold Trimmer-module verlaten, kunnen snijrestanten/-snippers bevatten van het katern dat eerder is gesneden. Dit is normaal en wordt veroorzaakt door statische elektriciteit. Als er snijrestanten/-snippers in de katernen zitten, verwijdert u de snippers en gooit u ze weg.
- De Snijmodule kan in- of uitgeschakeld worden op basis van gebruikersvoorkeuren. Als de module is ingeschakeld, kunt u de snij-instelling in stappen van 0,1 mm/0,0039 inch aanpassen, afhankelijk van de vereisten voor uw afgewerkte katernopdracht.

OPMERKING

In de rest van dit gedeelte wordt de gebruikersinterface van het apparaat weergegeven. De afzonderlijke schermen van de printserver en de printerdriver worden niet weergegeven. De beschrijvingen van alle snij-opties zijn van toepassing op netwerkafdrukopdrachten en gelden voor alle printservers/printerdrivers die op het apparaat zijn aangesloten.

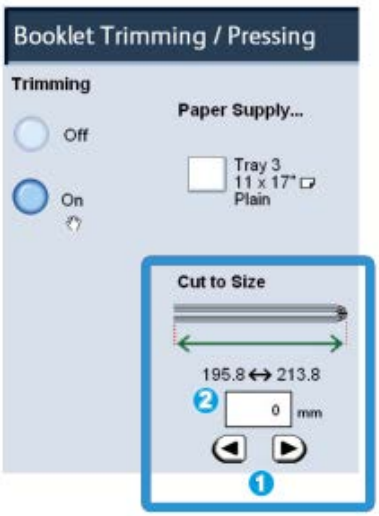

1. Selecteer de pijltoetsen om de snij-instelling te vergroten of te verkleinen. De instelling kan in stappen van 0,1 mm/0,0039 inch worden aangepast.
2. De snij-instelling is gebaseerd op:
   - Het aantal vellen in de afgewerkte katern
   - De breedte van het afgewerkte katern (bijvoorbeeld 210 mm/8,5 inch of 149 mm/5,5 inch)
   - Het papiertype (bijvoorbeeld gecoat/ongecoat, glanzend)
   - Het papiergewicht

OPMERKING

Belangrijk! U moet wellicht verschillende instellingen uitproberen om de beste instellingen voor uw specifieke opdracht te bepalen. U kunt ook een of meer testpagina's afdrukken voordat u grotere opdrachten gaat uitvoeren, zodat u de beste resultaten voor de katernen bereikt.

OPMERKING

Met de snij-instellingen kan minimaal 2 mm (0,078 inch) of maximaal 20 mm (0,787 inch) van de rand van het katern worden afgesneden. Als er minder dan 2 mm wordt afgesneden, kan de rand lelijk worden. Als er meer dan 20 mm wordt ingesteld, wordt de rand van het katern niet bijgesneden.

Kies de instelling die het beste past bij uw vereisten voor de afgedrukte katernen.

Richtlijnen voor snijden

In de volgende tabel vindt u de diverse mogelijkheden wanneer verschillende papiergewichten, papiersoorten en snij-instellingen worden geselecteerd. Gebruik deze tabel als richtlijn bij het selecteren van een snij-instelling voor uw specifieke opdracht.

OPMERKING

De instellingen in de onderstaande tabel zijn slechts voorbeelden en geven niet alle mogelijke opdrachten weer. Gebruik deze tabel daarom alleen als richtlijn.

Scenarionummer	Papierformaat	Afgewerkt katernformaat	Papiergewicht (lb./g/m²)	Geschatte snij-instelling (mm)	Aantal pagina's in afgewerkte katern
1	8,5 x 11 inch/A4 (210 x 298 mm)	5,5 x 8,5 inch/149 x 210 mm	20 lb./75 g/m²	130	20
2	8,5 x 11 inch/A4 (210 x 298 mm)	5,5 x 8,5 inch/149 x 210 mm	24 lb./90 g/m²	125	14
3	8,5 x 11 inch/A4 (210 x 298 mm)	5,5 x 8,5 inch/149 x 210 mm	32 lb./120 g/m²	135	10
4	8,5 x 11 inch/A4 (210 x 298 mm)	5,5 x 8,5 inch/149 x 210 mm	20 lb./75 g/m²	125	10
5	8,5 x 11 inch/A4 (210 x 298 mm)	5,5 x 8,5 inch/149 x 210 mm	80 lb./120 g/m²	135	12
6	8,5 x 14 inch/B4 (250 x 353 mm)	8,5 x 7 inch/250 x 176,5 mm	20 lb./75 g/m²	172	6
7	8,5 x 14 inch/B4 (250 x 353 mm)	8,5 x 7 inch/250 x 176,5 mm	24 lb./90 g/m²	170	6
8	11 x 17 inch/A3 (297 x420 mm)	8,5 x 11 inch/A4 210 x 297 mm)	24 lb./90 g/m²	200	14
9	11 x 17 inch/A3 (297 x420 mm)	8,5 x 11 inch/A4 210 x 297 mm)	80 lb./216 g/m²	205	5
10	11 x 17 inch/A3 (297 x420 mm)	8,5 x 11 inch/A4 210 x 297 mm)	20 lb./80 g/m²	210	22
11	11 x 17 inch/A3 (297 x420 mm)	8,5 x 11 inch/A4 210 x 297 mm)	24 lb./90 g/m²	210	8
12	11 x 17 inch/A3 (297 x420 mm)	8,5 x 11 inch/A4 210 x 297 mm)	80 lb./120 g/m²	205	10
13	12 x 18 inch/305 x 458 mm	6 x 9 inch/152 x 229 mm	80 lb./120 g/m²	220	6
14	12 x 18 inch/305 x 458 mm	6 x 9 inch/152 x 229 mm	80 lb./120 g/m²	215	5
15	12 x 18 inch/305 x 458 mm	6 x 9 inch/152 x 229 mm	80 lb./120 g/m²	210	4
16	12 x 18 inch/305 x 458 mm	6 x 9 inch/152 x 229 mm	28 lb./105 g/m²	220	16
17	12 x 18 inch/305 x 458 mm	6 x 9 inch/152 x 229 mm	80 lb./120 g/m²	210	14

Toegang tot snij-opties

Toegang tot de opties van het snijmechanisme voor netwerkafdrukopdrachten

Voor netwerkafdrukopdrachten kunt u de toepassing Bijsnijden en de bijbehorende opties openen via de printerdriver van uw computer (voordat u de afdrukopdracht verzendt) of via de printerdriver (nadat u de afdrukopdracht hebt verzonden). Ga als volgt te werk om de snijtoepassing en snijopties voor netwerkafdrukopdrachten te openen:

1. Voor opdrachten die vanaf uw computer worden verzonden, gaat u door naar de volgende stap.
   - Voor opdrachten die zich al op de printserver bevinden, gaat u door naar stap 3.
2. Open de gewenste opdracht in de relevante applicatie op uw computer (bijvoorbeeld Microsoft Word® of Adobe Reader).
   a) Selecteer **Bestand** en **Afdrukken**.
   b) Selecteer in het afdrukvenster het gewenste apparaat (waarop de SquareFold Trimmer-module is aangesloten) en selecteer vervolgens **Eigenschappen** voor dat apparaat.
   c) Ga door naar stap 4.
3. Indien van toepassing, opent u in de printserver de Eigenschappen van de gewenste opdracht:
   a) Dubbelklik op de opdracht (in de wachtrij voor vastgehouden opdrachten of afdrukopdrachten).
   b) Selecteer in het venster Eigenschappen het tabblad Afwerken/uitvoer.
   c) Ga door naar de volgende stap.
4. Zorg dat de juiste opvangbak is geselecteerd (opvangbak van katernmodule).
5. Zorg zo nodig dat de juiste instellingen voor nieten/afwerken/vouwen zijn geselecteerd.
6. Selecteer de gewenste snij-optie.
7. Selecteer **OK** om de instellingen op te slaan en het venster Eigenschappen te sluiten.
8. Verzend de opdracht naar het apparaat.

Toegang tot de opties van het snijmechanisme voor kopieeropdrachten

1. Selecteer **Kopiëren** en vervolgens het tabblad **Afleveringsopmaak** in de gebruikersinterface van het apparaat.
2. Selecteer **Katern maken** of **Vouwen**.
3. In het scherm Katern maken voert u het volgende uit:
   a) Selecteer **Aan**.
   b) Selecteer **Vouwen en nieten**.
   c) In het scherm Katern maken - Vouwen en nieten selecteert u **Alleen vouwen** of **Vouwen en nieten**.

Voor toegang tot de snijtoepassing selecteert u de toets **Katern bijsnijden/samendrukken**.

4. In het scherm Vouwen selecteert u **Enkele vouw**.
   a) Selecteer **Als set vouwen**.
   b) Selecteer **Katern bijsnijden/samendrukken** voor toegang tot de snijtoepassing.

Hints en tips

Paginadekkende beelden op katernen afdrukken

Als u beelden gebruikt die de hele pagina bedekken, zorg er dan voor dat het formaat van het afgewerkte katern dergelijke beelden ondersteunt en dat deze beelden niet worden afgesneden als het katern wordt bijgesneden. Zie de illustratie.

1. Dit katern heeft een voorbedrukte voor- en achteromslag met een paginadekkend beeld. Het katern is afgedrukt op papier van 8,5 x 14 inch/B4. Op de vooromslag, die is bijgesneden, wordt het volledige beeld weergegeven.
2. Hetzelfde katern is afgedrukt op papier van 8,5 x 11 inch/A4. Het beeld op de vooromslag is afgesneden nadat het katern is bijgesneden.

Voordat u katernopdrachten gaat afdrukken, moet u rekening houden met alle aspecten van de opdracht, zoals:

- Wat is het gewenste formaat van het afgewerkte katern?
- Bevat het katern paginadekkende beelden?
- Gebruikt u voorbedrukte omslagen met paginadekkende beelden?
- Gaat u het katern bijsnijden?
- Moeten er paginadekkende beelden verschoven worden, zodat ze op het afgewerkte katern passen?

Dit zijn belangrijke vragen die invloed hebben op de afgedrukte katernen, met name als u paginadekkende beelden gebruikt en de randen van het katern gaat bijsnijden.

Deze tips volgen

Volg de tips voor het door u gewenste eindresultaat:

- Voer altijd een of meer testpagina's van uw opdracht uit voordat u een groot aantal afdrukken gaat maken.
- Controleer de testpagina's op afgesneden beelden/tekst.
- Als er beelden of tekst verschoven moeten worden, gebruikt u de diverse instellingen in de printerdriver van uw applicatie. Raadpleeg de help van uw printerdriver voor meer informatie.
- Let op: u moet wellicht een of meer testpagina's afdrukken voordat u het gewenste resultaat bereikt.

Problemen oplossen

Papierstoringen verhelpen

OPMERKING

De bovenkleppen kunnen niet worden geopend als het apparaat normaal in gebruik is of als het apparaat niet actief is. De kleppen kunnen alleen worden geopend als er een indicatielampje brandt en als er een (papier)storing in de SquareFold Trimmer-module is opgetreden. Voor meer details over indicatielampjes raadpleegt u de informatie over het bedieningspaneel eerder in dit gedeelte.

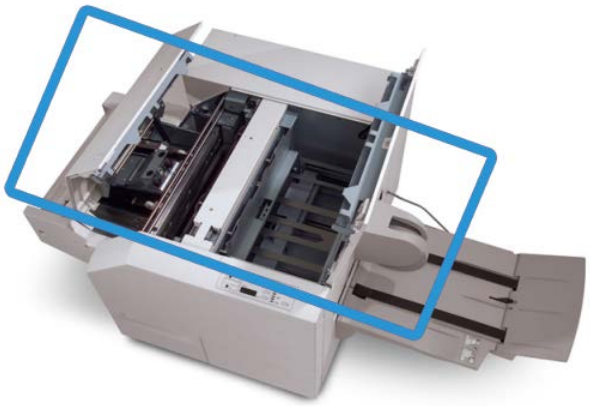

In de bovenstaande illustratie wordt de papierbaan weergegeven. Verwijder al het papier dat in de papierbaan is vastgelopen. Als er een storing optreedt, stopt het apparaat met afdrukken en wordt er een bericht in de gebruikersinterface weergegeven.

OPMERKING

Om te bepalen of de storing is opgetreden in de afwerkeenheid of in de SquareFold Trimmer-module, begint u altijd eerst bij de SquareFold Trimmer-module.

Papierstoringen verhelpen

Volg de onderstaande procedure om (papier)storingen te verhelpen en het afdrukken daarna te hervatten:

1. Volg de instructies in de gebruikersinterface van het apparaat.
2. Als de gebruikersinterface van het apparaat dit aangeeft, opent u de kleppen links- en rechtsboven van de SquareFold Trimmer-module.
3. Kijk of u vastgelopen katernen in de papierbaan van de SquareFold Trimmer-module kunt zien en verwijder ze.
4. Controleer of er losse snijrestanten in de papierbaan zitten en verwijder ze.
5. Sluit de kleppen links- en rechtsboven.
6. Maak de afvalcontainer van de snijmodule leeg.
7. Zorg dat de afvalcontainer van de snijmodule volledig naar binnen is geduwd en gesloten is.
8. Zorg dat alle kleppen van de SquareFold Trimmer-module zijn gesloten.
9. Als in het bedieningspaneel van de SquareFold Trimmer-module en/of op de gebruikersinterface van het apparaat wordt aangegeven dat er nog steeds een (papier)storing is, controleert u de SquareFold Trimmer-module opnieuw (stap 1-8).
10. Open zo nodig de afwerkeenheid en controleer of er (papier)storingen in de papierbaan van de afwerkeenheid zijn.
11. Volg de instructies op de gebruikersinterface van het apparaat om het afdrukken te hervatten.

Papierstoringen E1/E2 verhelpen

Volg de onderstaande procedure om papierstoringen te verhelpen wanneer het indicatielampje E1 en/of E2 brandt op het bedieningspaneel van de SquareFold Trimmer-module.

1. Zorg dat het apparaat niet in gebruik is en druk op de knop op de linkerklep van de snijmodule om de klep te openen.

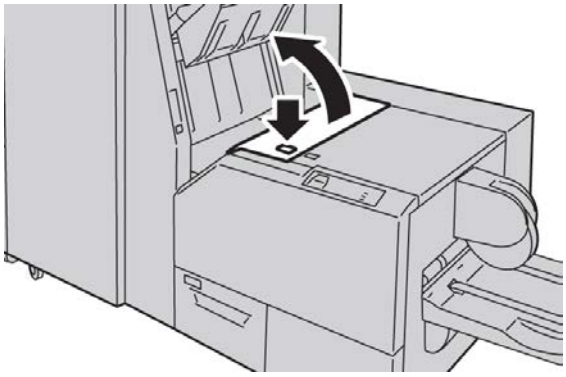

2. Verwijder het vastgelopen papier.

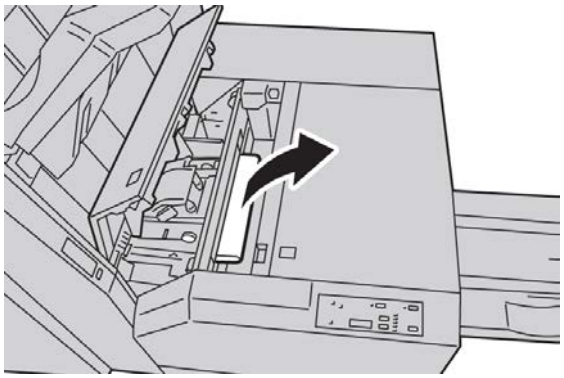

3. Als u het papier in stap 2 niet kunt verwijderen, opent u de rechterklep van de afwerkeenheid.

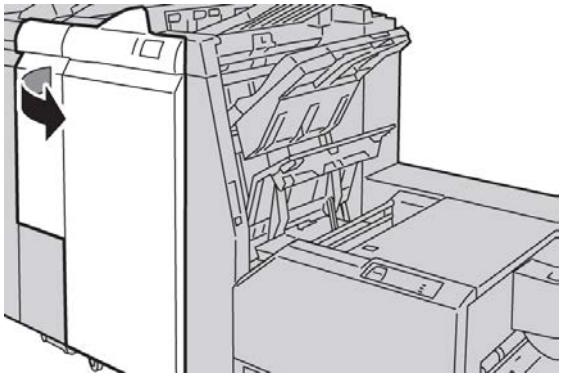

4. Draai knop 4a naar rechts en verwijder vervolgens het vastgelopen papier.

5. Sluit de linkerklep van de snijmodule.

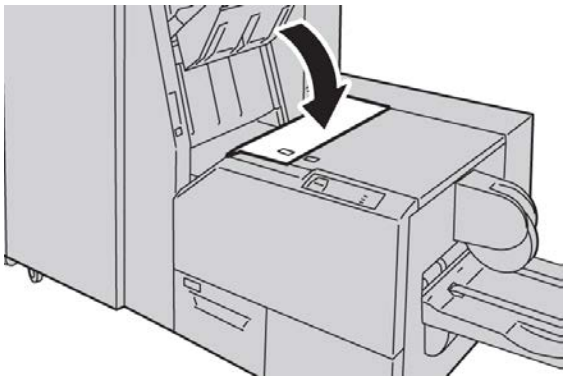

6. Als u in stap 3 de rechterklep van de afwerkeenheid hebt geopend, sluit u de klep.

OPMERKING

Als de rechterklep van de afwerkeenheid ook maar een klein stukje open staat, verschijnt er een bericht en werkt het apparaat niet.

Papierstoringen E3 verhelpen

Volg de onderstaande procedure om papierstoringen te verhelpen wanneer het indicatielampje E3 brandt op het bedieningspaneel van de SquareFold Trimmer-module.

1. Zorg dat het apparaat niet in gebruik is en druk op de knop op de rechterklep van de snijmodule om de klep te openen.

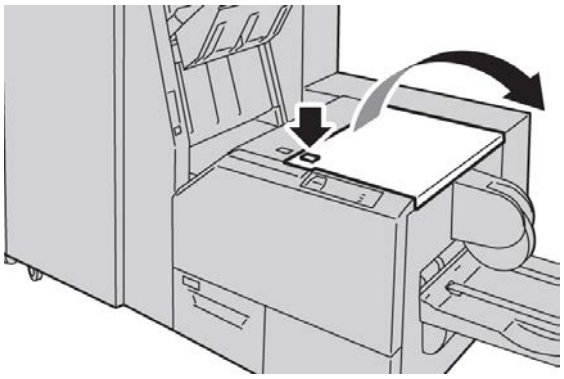

2. Verwijder het vastgelopen papier.

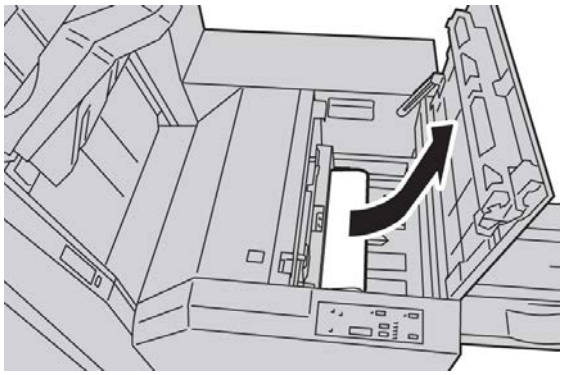

3. Sluit de rechterklep van de snijmodule.

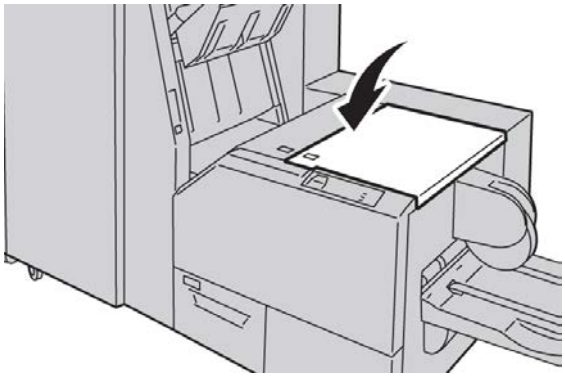

Storingscodes

Als er een (papier)storing optreedt in de SquareFold-snijmachine, verschijnt er een (papier)storingsbericht in de gebruikersinterface van het apparaat. In de volgende tabel vindt u een lijst met storingscodes voor de SquareFold Trimmer-module en een lijst met verwante storingscodes voor de afwerkeenheid.

OPMERKING

De bovenkleppen kunnen niet worden geopend als het apparaat normaal in gebruik is of als het apparaat niet actief is. De kleppen kunnen alleen worden geopend als er een indicatielampje brandt en als er een (papier)storing in de SquareFold Trimmer-module is opgetreden. Voor meer details over indicatielampjes raadpleegt u de informatie over het bedieningspaneel eerder in dit gedeelte.

012-115

Oorzaak: (Papier)storing in afwerkeenheid

Oplossing: Voer de volgende handelingen uit:

1. Als de gebruikersinterface van het apparaat nog steeds een storing/papierstoring weergeeft, gaat u naar de afwerkeenheid:
   - Open de afwerkeenheid.
   - Verwijder papier.
   - Sluit de klep(pen) van de afwerkeenheid.
2. Volg de instructies in de gebruikersinterface van het apparaat om het afdrukken te hervatten.
3. Als de storing aanhoudt, schakelt u het apparaat uit en weer in.
4. Als het probleem aanhoudt, neemt u contact op met het Xerox Welcome Centre.

012-264

Oorzaak: (Papier)storing in afwerkeenheid

Oplossing: Voer de volgende handelingen uit:

1. Als de gebruikersinterface van het apparaat nog steeds een storing/papierstoring weergeeft, gaat u naar de afwerkeenheid:
   - Open de afwerkeenheid.
   - Verwijder papier.
   - Sluit de klep(pen) van de afwerkeenheid.
2. Volg de instructies in de gebruikersinterface van het apparaat om het afdrukken te hervatten.
3. Als de storing aanhoudt, schakelt u het apparaat uit en weer in.
4. Als het probleem aanhoudt, neemt u contact op met het Xerox Welcome Centre.

012-302

Oorzaak: (Papier)storing in afwerkeenheid

Oplossing: Voer de volgende handelingen uit:

1. Als de gebruikersinterface van het apparaat nog steeds een storing/papierstoring weergeeft, gaat u naar de afwerkeenheid:
   - Open de afwerkeenheid.
   - Verwijder papier.
   - Sluit de klep(pen) van de afwerkeenheid.
2. Volg de instructies in de gebruikersinterface van het apparaat om het afdrukken te hervatten.
3. Als de storing aanhoudt, schakelt u het apparaat uit en weer in.
4. Als het probleem aanhoudt, neemt u contact op met het Xerox Welcome Centre.

013-100

Oorzaak: (Papier)storing in de SquareFold Trimmer-module

Oplossing: Voer de volgende handelingen uit:

1. Open de kleppen links- en rechtsboven van de SquareFold Trimmer-module.
2. Verwijder voorzichtig alle vellen en papiersnippers uit de papierstoringszones.
3. Sluit de kleppen links- en rechtsboven van de SquareFold Trimmer-module.
4. Controleer de afvalcontainer van de snijmodule:
   - Als deze vol is, maakt u hem leeg en plaatst u hem weer terug in de SquareFold Trimmer-module.
   - Als de container half naar buiten is getrokken, duwt u hem helemaal terug naar binnen.
5. Volg zo nodig de overige instructies in de gebruikersinterface van het apparaat.
6. Als de storing aanhoudt, herhaalt u de vorige stappen. Als de storing hierna nog steeds aanhoudt, neemt u contact op met het Xerox Welcome Centre.

013-101

Oorzaak: (Papier)storing in de SquareFold Trimmer-module

Oplossing: Voer de volgende handelingen uit:

1. Open de kleppen links- en rechtsboven van de SquareFold Trimmer-module.
2. Verwijder voorzichtig alle vellen en papiersnippers uit de papierstoringszones.
3. Sluit de kleppen links- en rechtsboven van de SquareFold Trimmer-module.
4. Controleer de afvalcontainer van de snijmodule:
   - Als deze vol is, maakt u hem leeg en plaatst u hem weer terug in de SquareFold Trimmer-module.
   - Als de container half naar buiten is getrokken, duwt u hem helemaal terug naar binnen.

5. Volg zo nodig de overige instructies in de gebruikersinterface van het apparaat.
6. Als de storing aanhoudt, herhaalt u de vorige stappen. Als de storing hierna nog steeds aanhoudt, neemt u contact op met het Xerox Welcome Centre.

013-102

Oorzaak: (Papier)storing in de SquareFold Trimmer-module

Oplossing: Voer de volgende handelingen uit:

1. Open de kleppen links- en rechtsboven van de SquareFold Trimmer-module.
2. Verwijder voorzichtig alle vellen en papiersnippers uit de papierstoringszones.
3. Sluit de kleppen links- en rechtsboven van de SquareFold Trimmer-module.
4. Controleer de afvalcontainer van de snijmodule:
   - Als deze vol is, maakt u hem leeg en plaatst u hem weer terug in de SquareFold Trimmer-module.
   - Als de container half naar buiten is getrokken, duwt u hem helemaal terug naar binnen.
5. Volg zo nodig de overige instructies in de gebruikersinterface van het apparaat.
6. Als de storing aanhoudt, herhaalt u de vorige stappen. Als de storing hierna nog steeds aanhoudt, neemt u contact op met het Xerox Welcome Centre.

013-103

Oorzaak: (Papier)storing in de SquareFold Trimmer-module

Oplossing: Voer de volgende handelingen uit:

1. Open de kleppen links- en rechtsboven van de SquareFold Trimmer-module.
2. Verwijder voorzichtig alle vellen en papiersnippers uit de papierstoringszones.
3. Sluit de kleppen links- en rechtsboven van de SquareFold Trimmer-module.
4. Controleer de afvalcontainer van de snijmodule:
   - Als deze vol is, maakt u hem leeg en plaatst u hem weer terug in de SquareFold Trimmer-module.
   - Als de container half naar buiten is getrokken, duwt u hem helemaal terug naar binnen.
5. Volg zo nodig de overige instructies in de gebruikersinterface van het apparaat.
6. Als de storing aanhoudt, herhaalt u de vorige stappen. Als de storing hierna nog steeds aanhoudt, neemt u contact op met het Xerox Welcome Centre.

013-104

Oorzaak: (Papier)storing in de SquareFold Trimmer-module

Oplossing: Voer de volgende handelingen uit:

1. Open de kleppen links- en rechtsboven van de SquareFold Trimmer-module.
2. Verwijder voorzichtig alle vellen en papiersnippers uit de papierstoringszones.
3. Sluit de kleppen links- en rechtsboven van de SquareFold Trimmer-module.

4. Controleer de afvalcontainer van de snijmodule:
   - Als deze vol is, maakt u hem leeg en plaatst u hem weer terug in de SquareFold Trimmer-module.
   - Als de container half naar buiten is getrokken, duwt u hem helemaal terug naar binnen.
5. Volg zo nodig de overige instructies in de gebruikersinterface van het apparaat.
6. Als de storing aanhoudt, herhaalt u de vorige stappen. Als de storing hierna nog steeds aanhoudt, neemt u contact op met het Xerox Welcome Centre.

013-105

Oorzaak: (Papier)storing in de SquareFold Trimmer-module

Oplossing: Voer de volgende handelingen uit:

1. Open de kleppen links- en rechtsboven van de SquareFold Trimmer-module.
2. Verwijder voorzichtig alle vellen en papiersnippers uit de papierstoringszones.
3. Sluit de kleppen links- en rechtsboven van de SquareFold Trimmer-module.
4. Controleer de afvalcontainer van de snijmodule:
   - Als deze vol is, maakt u hem leeg en plaatst u hem weer terug in de SquareFold Trimmer-module.
   - Als de container half naar buiten is getrokken, duwt u hem helemaal terug naar binnen.
5. Volg zo nodig de overige instructies in de gebruikersinterface van het apparaat.
6. Als de storing aanhoudt, herhaalt u de vorige stappen. Als de storing hierna nog steeds aanhoudt, neemt u contact op met het Xerox Welcome Centre.

013-106

Oorzaak: (Papier)storing in de SquareFold Trimmer-module

Oplossing: Voer de volgende handelingen uit:

1. Open de kleppen links- en rechtsboven van de SquareFold Trimmer-module.
2. Verwijder voorzichtig alle vellen en papiersnippers uit de papierstoringszones.
3. Sluit de kleppen links- en rechtsboven van de SquareFold Trimmer-module.
4. Controleer de afvalcontainer van de snijmodule:
   - Als deze vol is, maakt u hem leeg en plaatst u hem weer terug in de SquareFold Trimmer-module.
   - Als de container half naar buiten is getrokken, duwt u hem helemaal terug naar binnen.
5. Volg zo nodig de overige instructies in de gebruikersinterface van het apparaat.
6. Als de storing aanhoudt, herhaalt u de vorige stappen. Als de storing hierna nog steeds aanhoudt, neemt u contact op met het Xerox Welcome Centre.

013-208

Oorzaak: De afvalcontainer van de snijmodule is vol of defect.

Oplossing: Voer de volgende handelingen uit:

1. Trek de container open en verwijder alle snijsnippers.
2. Duw de container weer terug in de SquareFold Trimmer-module.
3. Zorg dat de container volledig naar binnen is geduwd en dat het indicatielampje niet brandt.
4. Als de storing aanhoudt, herhaalt u de vorige stappen.
5. Als de storing aanhoudt, schakelt u het apparaat uit en weer in.
6. Als het probleem aanhoudt, neemt u contact op met het Xerox Welcome Centre.

013-221

Oorzaak: Papierstoring of communicatiefout in de SquareFold Trimmer-module

Oplossing: Voer de volgende handelingen uit:

1. Zet het apparaat uit en weer aan.
2. Als het probleem aanhoudt, neemt u contact op met het Xerox Welcome Centre.

013-222

Oorzaak: Papierstoring of communicatiefout in de SquareFold Trimmer-module

Oplossing: Voer de volgende handelingen uit:

1. Zet het apparaat uit en weer aan.
2. Als het probleem aanhoudt, neemt u contact op met het Xerox Welcome Centre.

013-223

Oorzaak: Papierstoring of communicatiefout in de SquareFold Trimmer-module

Oplossing: Voer de volgende handelingen uit:

1. Zet het apparaat uit en weer aan.
2. Als het probleem aanhoudt, neemt u contact op met het Xerox Welcome Centre.

013-224

Oorzaak: Papierstoring of communicatiefout in de SquareFold Trimmer-module

Oplossing: Voer de volgende handelingen uit:

1. Zet het apparaat uit en weer aan.
2. Als het probleem aanhoudt, neemt u contact op met het Xerox Welcome Centre.

013-225

Oorzaak: Papierstoring of communicatiefout in de SquareFold Trimmer-module

Oplossing: Voer de volgende handelingen uit:

1. Zet het apparaat uit en weer aan.
2. Als het probleem aanhoudt, neemt u contact op met het Xerox Welcome Centre.

013-226

Oorzaak: Papierstoring of communicatiefout in de SquareFold Trimmer-module

Oplossing: Voer de volgende handelingen uit:

1. Zet het apparaat uit en weer aan.
2. Als het probleem aanhoudt, neemt u contact op met het Xerox Welcome Centre.

013-227

Oorzaak: Papierstoring of communicatiefout in de SquareFold Trimmer-module

Oplossing: Voer de volgende handelingen uit:

1. Zet het apparaat uit en weer aan.
2. Als het probleem aanhoudt, neemt u contact op met het Xerox Welcome Centre.

013-228

Oorzaak: Papierstoring of communicatiefout in de SquareFold Trimmer-module

Oplossing: Voer de volgende handelingen uit:

1. Zet het apparaat uit en weer aan.
2. Als het probleem aanhoudt, neemt u contact op met het Xerox Welcome Centre.

013-229

Oorzaak: Papierstoring of communicatiefout in de SquareFold Trimmer-module

Oplossing: Voer de volgende handelingen uit:

1. Zet het apparaat uit en weer aan.
2. Als het probleem aanhoudt, neemt u contact op met het Xerox Welcome Centre.

013-230

Oorzaak: Papierstoring of communicatiefout in de SquareFold Trimmer-module

Oplossing: Voer de volgende handelingen uit:

1. Zet het apparaat uit en weer aan.
2. Als het probleem aanhoudt, neemt u contact op met het Xerox Welcome Centre.

013-231

Oorzaak: Papierstoring of communicatiefout in de SquareFold Trimmer-module

Oplossing: Voer de volgende handelingen uit:

1. Zet het apparaat uit en weer aan.
2. Als het probleem aanhoudt, neemt u contact op met het Xerox Welcome Centre.

013-232

Oorzaak: Papierstoring of communicatiefout in de SquareFold Trimmer-module

Oplossing: Voer de volgende handelingen uit:

1. Zet het apparaat uit en weer aan.

2. Als het probleem aanhoudt, neemt u contact op met het Xerox Welcome Centre.

013-233

Oorzaak: Papierstoring of communicatiefout in de SquareFold Trimmer-module

Oplossing: Voer de volgende handelingen uit:

1. Zet het apparaat uit en weer aan.
2. Als het probleem aanhoudt, neemt u contact op met het Xerox Welcome Centre.

0013-234

Oorzaak: Papierstoring of communicatiefout in de SquareFold Trimmer-module

Oplossing: Voer de volgende handelingen uit:

1. Zet het apparaat uit en weer aan.
2. Als het probleem aanhoudt, neemt u contact op met het Xerox Welcome Centre.

013-235

Oorzaak: Papierstoring of communicatiefout in de SquareFold Trimmer-module

Oplossing: Voer de volgende handelingen uit:

1. Zet het apparaat uit en weer aan.
2. Als het probleem aanhoudt, neemt u contact op met het Xerox Welcome Centre.

013-236

Oorzaak: Papierstoring of communicatiefout in de SquareFold Trimmer-module

Oplossing: Voer de volgende handelingen uit:

1. Zet het apparaat uit en weer aan.
2. Als het probleem aanhoudt, neemt u contact op met het Xerox Welcome Centre.

013-237

Oorzaak: Papierstoring of communicatiefout in de SquareFold Trimmer-module

Oplossing: Voer de volgende handelingen uit:

1. Zet het apparaat uit en weer aan.
2. Als het probleem aanhoudt, neemt u contact op met het Xerox Welcome Centre.

013-238

Oorzaak: Papierstoring of communicatiefout in de SquareFold Trimmer-module

Oplossing: Voer de volgende handelingen uit:

1. Zet het apparaat uit en weer aan.
2. Als het probleem aanhoudt, neemt u contact op met het Xerox Welcome Centre.

013-239

Oorzaak: Papierstoring of communicatiefout in de SquareFold Trimmer-module

Oplossing: Voer de volgende handelingen uit:

1. Zet het apparaat uit en weer aan.
2. Als het probleem aanhoudt, neemt u contact op met het Xerox Welcome Centre.

013-240

Oorzaak: Papierstoring of communicatiefout in de SquareFold Trimmer-module

Oplossing: Voer de volgende handelingen uit:

1. Zet het apparaat uit en weer aan.
2. Als het probleem aanhoudt, neemt u contact op met het Xerox Welcome Centre.

013-241

Oorzaak: Papierstoring of communicatiefout in de SquareFold Trimmer-module

Oplossing: Voer de volgende handelingen uit:

1. Zet het apparaat uit en weer aan.
2. Als het probleem aanhoudt, neemt u contact op met het Xerox Welcome Centre.

013-242

Oorzaak: Papierstoring of communicatiefout in de SquareFold Trimmer-module

Oplossing: Voer de volgende handelingen uit:

1. Zet het apparaat uit en weer aan.
2. Als het probleem aanhoudt, neemt u contact op met het Xerox Welcome Centre.

013-243

Oorzaak: Papierstoring of communicatiefout in de SquareFold Trimmer-module

Oplossing: Voer de volgende handelingen uit:

1. Zet het apparaat uit en weer aan.
2. Als het probleem aanhoudt, neemt u contact op met het Xerox Welcome Centre.

013-246

Oorzaak: Papierstoring of communicatiefout in de SquareFold Trimmer-module

Oplossing: Voer de volgende handelingen uit:

1. Zet het apparaat uit en weer aan.
2. Als het probleem aanhoudt, neemt u contact op met het Xerox Welcome Centre.

013-303

Oorzaak: Een bovenklep is open of er trad een storing/papierstoring op met de SquareFold Trimmer-module

Oplossing: Voer de volgende handelingen uit:

1. Open de kleppen links- en rechtsboven van de SquareFold Trimmer-module.
2. Verwijder voorzichtig alle vellen en papiersnippers uit de papierstoringszones.
3. Sluit de kleppen links- en rechtsboven van de SquareFold Trimmer-module.
4. Controleer de afvalcontainer van de snijmodule:

- Als deze vol is, maakt u hem leeg en plaatst u hem weer terug in de SquareFold Trimmer-module.
- Als de container half naar buiten is getrokken, duwt u hem helemaal terug naar binnen.

5. Volg zo nodig de overige instructies in de gebruikersinterface van het apparaat.
6. Als de storing aanhoudt, herhaalt u de vorige stappen.
7. Als de storing aanhoudt, schakelt u het apparaat uit en weer in.
8. Als het probleem aanhoudt, neemt u contact op met het Xerox Welcome Centre.

013-304

Oorzaak: Er staat een bovenklep open

Oplossing: Voer de volgende handelingen uit:

1. Open de kleppen links- en rechtsboven van de SquareFold Trimmer-module.
2. Sluit de kleppen links- en rechtsboven van de SquareFold Trimmer-module.
3. Als de storing aanhoudt, schakelt u het apparaat uit en weer in.
4. Als het probleem aanhoudt, neemt u contact op met het Xerox Welcome Centre.

013-915

Oorzaak: (Papier)storing in de SquareFold Trimmer-module

Oplossing: Voer de volgende handelingen uit:

1. Open de kleppen links- en rechtsboven van de SquareFold Trimmer-module.
2. Verwijder voorzichtig alle vellen en papiersnippers uit de papierstoringszones.
3. Sluit de kleppen links- en rechtsboven van de SquareFold Trimmer-module.
4. Controleer de afvalcontainer van de snijmodule:
   - Als deze vol is, maakt u hem leeg en plaatst u hem weer terug in de SquareFold Trimmer-module.
   - Als de container half naar buiten is getrokken, duwt u hem helemaal terug naar binnen.
5. Volg zo nodig de overige instructies in de gebruikersinterface van het apparaat.
6. Als de storing aanhoudt, herhaalt u de vorige stappen. Als de storing hierna nog steeds aanhoudt, neemt u contact op met het Xerox Welcome Centre.

013-916

Oorzaak: (Papier)storing in de SquareFold Trimmer-module

Oplossing: Voer de volgende handelingen uit:

1. Open de kleppen links- en rechtsboven van de SquareFold Trimmer-module.
2. Verwijder voorzichtig alle vellen en papiersnippers uit de papierstoringszones.
3. Sluit de kleppen links- en rechtsboven van de SquareFold Trimmer-module.
4. Controleer de afvalcontainer van de snijmodule:

- Als deze vol is, maakt u hem leeg en plaatst u hem weer terug in de SquareFold Trimmer-module.
- Als de container half naar buiten is getrokken, duwt u hem helemaal terug naar binnen.

5. Volg zo nodig de overige instructies in de gebruikersinterface van het apparaat.
6. Als de storing aanhoudt, herhaalt u de vorige stappen. Als de storing hierna nog steeds aanhoudt, neemt u contact op met het Xerox Welcome Centre.

013-917

Oorzaak: (Papier)storing in de SquareFold Trimmer-module

Oplossing: Voer de volgende handelingen uit:

1. Open de kleppen links- en rechtsboven van de SquareFold Trimmer-module.
2. Verwijder voorzichtig alle vellen en papiersnippers uit de papierstoringszones.
3. Sluit de kleppen links- en rechtsboven van de SquareFold Trimmer-module.
4. Controleer de afvalcontainer van de snijmodule:
   - Als deze vol is, maakt u hem leeg en plaatst u hem weer terug in de SquareFold Trimmer-module.
   - Als de container half naar buiten is getrokken, duwt u hem helemaal terug naar binnen.
5. Volg zo nodig de overige instructies in de gebruikersinterface van het apparaat.
6. Als de storing aanhoudt, herhaalt u de vorige stappen. Als de storing hierna nog steeds aanhoudt, neemt u contact op met het Xerox Welcome Centre.

013-918

Oorzaak: (Papier)storing in de SquareFold Trimmer-module

Oplossing: Voer de volgende handelingen uit:

1. Open de kleppen links- en rechtsboven van de SquareFold Trimmer-module.
2. Verwijder voorzichtig alle vellen en papiersnippers uit de papierstoringszones.
3. Sluit de kleppen links- en rechtsboven van de SquareFold Trimmer-module.
4. Controleer de afvalcontainer van de snijmodule:
   - Als deze vol is, maakt u hem leeg en plaatst u hem weer terug in de SquareFold Trimmer-module.
   - Als de container half naar buiten is getrokken, duwt u hem helemaal terug naar binnen.
5. Volg zo nodig de overige instructies in de gebruikersinterface van het apparaat.
6. Als de storing aanhoudt, herhaalt u de vorige stappen. Als de storing hierna nog steeds aanhoudt, neemt u contact op met het Xerox Welcome Centre.

013-919

Oorzaak: (Papier)storing in de SquareFold Trimmer-module

Oplossing: Voer de volgende handelingen uit:

1. Open de kleppen links- en rechtsboven van de SquareFold Trimmer-module.
2. Verwijder voorzichtig alle vellen en papiersnippers uit de papierstoringszones.
3. Sluit de kleppen links- en rechtsboven van de SquareFold Trimmer-module.
4. Controleer de afvalcontainer van de snijmodule:
   - Als deze vol is, maakt u hem leeg en plaatst u hem weer terug in de SquareFold Trimmer-module.
   - Als de container half naar buiten is getrokken, duwt u hem helemaal terug naar binnen.
5. Volg zo nodig de overige instructies in de gebruikersinterface van het apparaat.
6. Als de storing aanhoudt, herhaalt u de vorige stappen. Als de storing hierna nog steeds aanhoudt, neemt u contact op met het Xerox Welcome Centre.

013-940

Oorzaak: De afvalcontainer van de snijmodule is vol of defect.

Oplossing: Voer de volgende handelingen uit:

1. Trek de container open en verwijder alle snijsnippers.
2. Duw de container weer terug in de SquareFold Trimmer-module.
3. Zorg dat de container volledig naar binnen is geduwd en dat het indicatielampje niet brandt.
4. Als de storing aanhoudt, herhaalt u de vorige stappen.
5. Als de storing aanhoudt, schakelt u het apparaat uit en weer in.
6. Als het probleem aanhoudt, neemt u contact op met het Xerox Welcome Centre.

013-941

Oorzaak: De afvalcontainer van de snijmodule is vol of defect.

Oplossing: Voer de volgende handelingen uit:

1. Trek de container open en verwijder alle snijsnippers.
2. Duw de container weer terug in de SquareFold Trimmer-module.
3. Zorg dat de container volledig naar binnen is geduwd en dat het indicatielampje niet brandt.
4. Als de storing aanhoudt, herhaalt u de vorige stappen.
5. Als de storing aanhoudt, schakelt u het apparaat uit en weer in.
6. Als het probleem aanhoudt, neemt u contact op met het Xerox Welcome Centre.

013-943

Oorzaak: Opvangbak voor katernen van de SquareFold Trimmer-module is vol

Oplossing: Voer de volgende handelingen uit:

1. Verwijder alle katernen uit de opvangbak.
2. Als de storing aanhoudt, schakelt u het apparaat uit en weer in.

3. Als het probleem aanhoudt, neemt u contact op met het Xerox Welcome Centre.

Technische gegevens

Specificaties

Onderdeel	Specificaties
Papierformaat	• Maximaal 330 x 457 mm / 13 x 18 inch • Minimaal A4 / 8,5 x 11 inch KKE **OPMERKING** Zowel de interfacekoelmodule als de katernmodule moeten op de SquareFold Trimmer-module zijn aangesloten.
Snijcapaciteit	• Katernen van 5-20 vel (maximaal 80 bedrukte zijden) bij 24 lb./90 g/m² • Katernen van 5-25 vellen (maximaal 100 bedrukte zijden) 80 g/m² papier Snijhoeveelheid: 2-20 mm, aanpasbaar in stappen van 0,1 mm
Papiergewichten	60 g/m² gewoon papier - 220 g/m² omslagen

18

Standaardafwerkeenheid Plus

De standaardafwerkeenheid Plus fungeert als communicatie-apparaat en verschaft een papierbaan tussen het afdrukmechanisme, de vereiste interfacemodule/interfacekoelmodule en een DFA-apparaat van derden dat op het apparaat is aangesloten.

De standaardafwerkeenheid Plus ondersteunt een aantal optionele afwerkeenheden, van lichte productie-afdrukmechanismen tot futuristische apparaten die gebruik maken van andere communicatie- en fysieke interfaces.

Overzicht

OPMERKING

De standaardafwerkeenheid Plus vereist de interfacemodule of de interfacekoelmodule (afhankelijk van uw product en de configuratie van het apparaat).

De standaardafwerkeenheid Plus bestaat uit de volgende twee modules:

1. Afwerkeenheid
2. Afwerktransportmodule

Afdrukken worden vanuit het apparaat (en een eventueel aangesloten optioneel afwerkapparaat) de afwerkeenheid ingevoerd. De afwerktransportmodule fungeert als interface voor het doorvoeren van het papier van de afwerkeenheid naar het aangesloten DFA-apparaat van derden. De afwerktransportmodule transporteert het papier van de afwerkeenheid naar een van de drie uitgangen van de afwerktransportmodule. De hoogte van de papierinvoer op een DFA-apparaat van derden moet worden uitgelijnd met uitgang 1 of 2 van de afwerktransportmodule.

De afwerktransportmodule is ontworpen om een aantal afwerkingen te ondersteunen op apparatuur uiteenlopend van lichte productie-afdrukmechanismen tot futuristische apparaten die gebruikmaken van andere communicatie- en fysieke interfaces.

Afwerkeenheid

Hoofdonderdelen van de afwerkeenheid

De afwerkeenheid bestaat uit de volgende onderdelen:

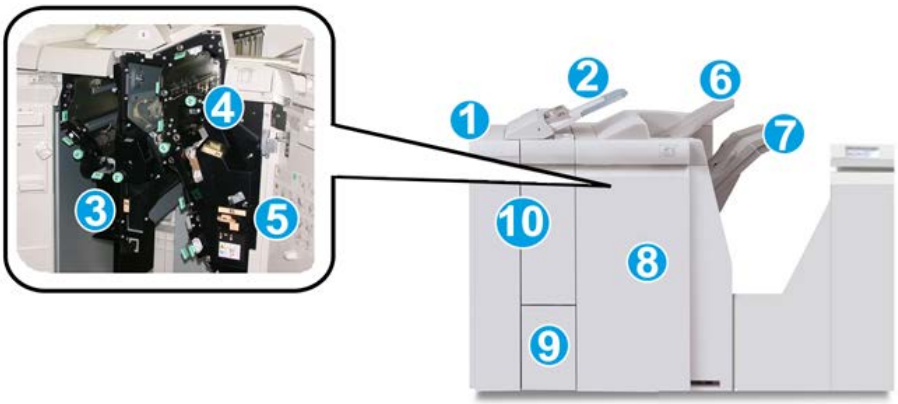

Nr.	Onderdeel	Functie
1	Afwerkeenheid	Afdrukken worden vanuit het apparaat via de benodigde interfacemodule of interfacekoelmodule (afhankelijk van het product en de configuratie van het apparaat) doorgevoerd naar de afwerkeenheid. Deze eenheid voert de afdrukken vervolgens via de afwerktransportmodule naar een afleveringsapparaat van een andere fabrikant. De afwerkeenheid wordt hier weergegeven met de optionele C-/Z-vouweenheid.
2	Invoegeenheid voor naverwerking (lade 8/lade T1)	• Deze lade is standaard op deze afwerkeenheid en wordt gebruikt voor het plaatsen van papier dat wordt gebruikt als scheidingsvellen en omslagen. • Het papier in deze lade wordt niet bedrukt. Gebruik deze lade voor voorbedrukt papier en voor het invoegen van vellen tussen de afdrukken. (Deze lade wordt ook wel interposer genoemd) • Lade 8 heeft een maximumcapaciteit van 200 vellen bij gebruik van papier van 75 g/m². • Papier kan in de richting KKE of LKE worden geplaatst.
3	Perforatorafvalcontainer	Hierin worden de snippers van de perforator opgevangen. Open de container om de snippers te verwijderen.
4	Nietcassette	Bevat nietjes. Verwijder deze cassette om nietjes te vervangen en vastgelopen nietjes te verwijderen.
5	Afvalbak voor nietjes	Afvalbak voor nietjes. Verwijder de afvalbak als deze vol is.
6	Bovenste opvangbak	De bovenste opvangbak wordt gebruikt voor gestapelde aflevering en heeft een maximumcapaciteit van 500 vellen papier van 80 g/m². Kopieën worden in deze opvangbak afgeleverd als er specifieke afdrukkenmerken zijn geselecteerd, zoals Automatisch sorteren, Sets, Stapels of Normaal.

Nr.	Onderdeel	Functie
7	Afdrukkenopvangbak (middelste)	De afdrukkenopvangbak wordt gebruikt voor afdrukken in sets en/of stapels en heeft een maximumcapaciteit van 2000 vellen papier van 80 g/m². In deze opvangbak worden ook geperforeerde of als Z gevouwen kopieën afgeleverd. **OPMERKING** De bovenste opvangbak en de afdrukkenopvangbak kunnen beide worden gebruikt voor geperforeerde afdrukken (optioneel)
8	Rechterklep	Open de klep om vastgelopen papier te verwijderen, nietjes te vervangen, vastgelopen nietjes te verwijderen of snippers uit de perforator te verwijderen.
9	Opvangbak voor C-/Z-vouw (optioneel)	Kopieën worden in de optionele opvangbak voor gevouwen afdrukken opgevangen als u Als C vouwen of Als Z vouwen selecteert voor A4- en A3-afdrukken (8,5 x 11 en 11 x 17 inch)
10	Linkerklep	Open deze klep om toegang te krijgen tot het apparaat en om papierstoringen op te lossen.

Toepassing Vouwen

Als uw apparaat is uitgerust met de katernmodule en/of de C-/Z-vouweenheid, kunt u afdrukken maken met de vouwoptie. Met deze optie worden uw afdrukken dubbelgevouwen (enkele vouw of dubbele vouw) of in drieën gevouwen (C-vouw of Z-vouw). U kunt de vouwoptie selecteren in de printerdriver.

OPMERKING

Als u de vouwoptie wilt gebruiken, moeten de documenten met de korte kant eerst (KKE) worden ingevoerd. U moet een papierlade met KKE-papier selecteren.

Vouwtypen

BELANGRIJK

De optie Enkele vouw (Dubbelvouwen) is alleen beschikbaar bij de katernmodule. De opties Als C vouwen en Als Z vouwen zijn alleen beschikbaar bij het C/Z-vouwapparaat.

De volgende vouwtypen zijn beschikbaar:

Enkele vouw (dubbelvouwen)

Bij in tweeën vouwen worden de afdrukken in tweeën gedeeld door één vouw.

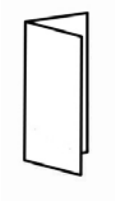

C-vouw

Een C-vouw bestaat uit twee vouwen, waardoor de afdrukken in drieën worden gedeeld.

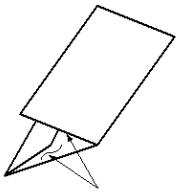

Z-vouw

Een Z-vouw bestaat uit twee vouwen die in tegenovergestelde richting worden gevouwen, waardoor een soort waaiervouw ontstaat.

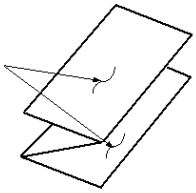

Z-vouw half vel (hier getoond met 3 gaten)

Net als bij de normale Z-vouw worden twee vouwen gebruikt, die in tegenovergestelde richting worden gevouwen. Het verschil tussen een normale Z-vouw en Z-vouw half vel, is dat bij Z-vouw half vel het vel niet in twee gelijke delen wordt gevouwen. De twee vouwen zijn ongelijk. Hierdoor is één rand van het vel langer, zodat deze rand kan worden gebruikt voor nieten of perforeren.

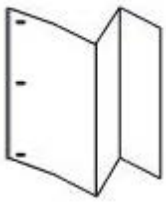

Papier/tabbladen in lade 8/T1 (invoegeenheid voor naverwerking) plaatsen

1. Verwijder zo nodig de resterende media die momenteel in lade 8/T1 zijn geplaatst.

2. Houd de papiergeleiders in het midden vast en schuif ze naar het gewenste papierformaat.

3. Plaats het papier/de tabbladen en lijn ze uit met de voorkant van de lade.

   a) Als het papier voorbedrukt is, plaatst u het papier met de bedrukte zijde omhoog.
   b) Plaats tabbladen zodanig dat de tabzijde als eerste wordt ingevoerd (in de richting van de pijl, zoals aangegeven in de bovenstaande illustratie).

4. Voer de juiste papiergegevens in het venster Lade-eigenschappen in, zoals formaat, soort, gewicht en, indien nodig, de optie voor ontkrulling en/of uitlijning.

   Als de systeembeheerder het scherm Lade-eigenschappen heeft ingeschakeld, wordt dit scherm in de gebruikersinterface weergegeven.

5. Selecteer **OK** om de informatie op te slaan en het venster Lade-eigenschappen te sluiten.

Afwerktransportmodule

Hoofdonderdelen van de afwerktransportmodule

De afwerktransportmodule bestaat uit de volgende onderdelen:

Nr.	Onderdeel	Functie
1	Afwerktransportmodule	De afwerktransportmodule fungeert als interface voor het doorvoeren van het papier van de afwerkeenheid naar het aangesloten DFA-apparaat van derden.
2	Statusscherm van de afwerktransportmodule 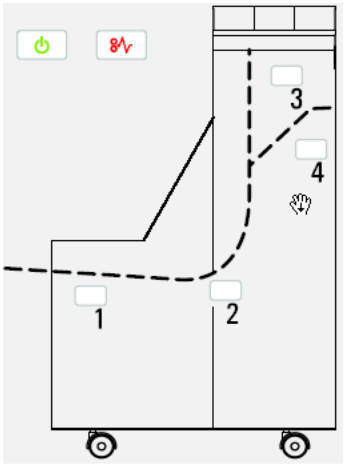	Dit scherm geeft de status van de afwerktransportmodule weer en toont de locaties van papierstoringen.
3	Voordeur van de afwerktransportmodule	Open de voordeur om papierstoringen te verhelpen en de zones van de papierbaan te reinigen.

Statuslampjes van de afwerktransportmodule

Dit pictogrammenscherm toont de status van de afwerktransportmodule en de locaties van papierstoringen.

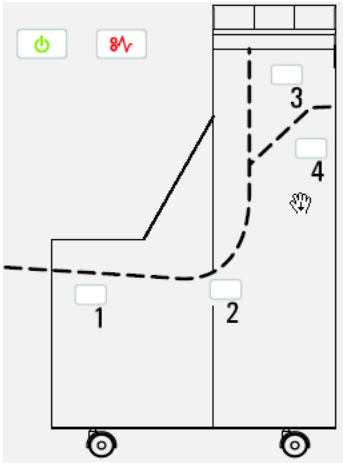

Raadpleeg de volgende tabel voor gedetailleerde informatie over onderstaande onderdelen.

Locatie	Kleur lampje	Status	Reden
Stroomindicator	Groen	AAN	De afwerktransportmodule is ingeschakeld en werkt naar behoren.
		UIT	De afwerktransportmodule is uitgeschakeld.
Storingsindicator	Rood	AAN	Mogelijke oorzaken: • Papierstoring • Voordeur open
Zone 1	Rood	AAN	Papierstoring in zone 1
Zone 2	Rood	AAN	Papierstoring in zone 2
Zone 3	Rood	AAN	Papierstoring in zone 3
Zone 4	Rood	AAN	Papierstoring in zone 4

Onderhoud van de standaardafwerkeenheid Plus

Verbruiksartikelen van de standaardafwerkeenheid Plus

U kunt Xerox-verbruiksartikelen, papier en productiemateriaal bestellen bij Xerox. Ga naar www.xerox.com en klik op de koppeling Neem contact met ons op voor specifieke contactinformatie/telefoonnummers in uw regio of klik op Verbruiksartikelen en voer uw apparaatspecifieke informatie in (productfamilie en productmodel).

OPMERKING

Raadpleeg altijd www.xerox.com voor de meest recente onderdeelnummers van door de klant te vervangen eenheden.

Bewaar Xerox-onderdelen en verbruiksartikelen in hun originele verpakking op een geschikte plaats.

Verbruiksartikel	Aantal geleverd bij afwerkeenheid/aantal bijbestellen
Nietcassette/afvalbak voor nietjes	4 nietcassettes (5000 nietjes per cassette) en 1 afvalbak voor nietjes per doos

De standaardnietcassette vervangen

Wanneer een nietcassette moet worden vervangen, wordt een bericht weergegeven in de gebruikersinterface.

1. Controleer of het apparaat gestopt is met afdrukken.
2. Open de rechterklep van de afwerkeenheid.

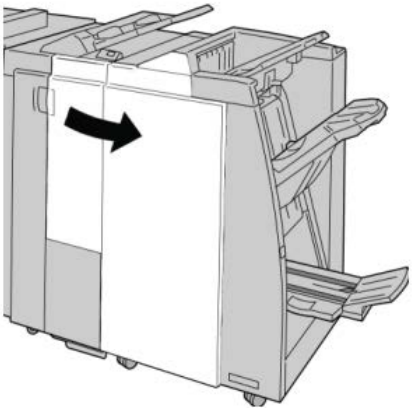

3. Pak de hendel van de nietcassette bij **R1** beet en trek de nietcassette uit de afwerkeenheid.

4. Pak de cassette vast zoals aangegeven met de pijl en verwijder de nietcassette uit de eenheid.

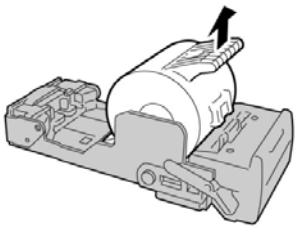

5. Duw een nieuwe nietcassette in de eenheid.

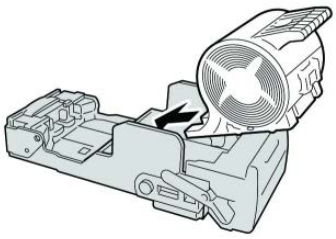

6. Plaats de cassette terug in de oorspronkelijke stand in de afwerkeenheid.

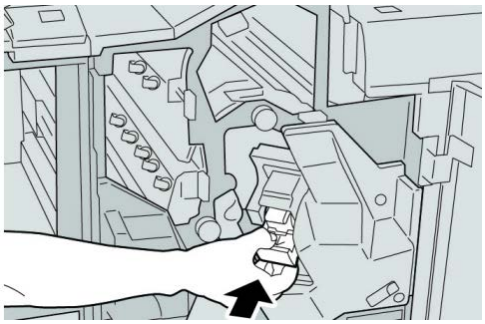

7. Sluit de rechterklep van de afwerkeenheid.

OPMERKING

Als de rechterklep ook maar een klein stukje open staat, verschijnt er een bericht en werkt het apparaat niet.

De afvalbak voor nietjes op de afwerkeenheid vervangen

Op het apparaat wordt een bericht weergegeven dat de afvalbak voor nietjes vol is. De afvalbak vervangen:

1. Controleer of het apparaat gestopt is met afdrukken.
2. Open de rechterklep van de afwerkeenheid.

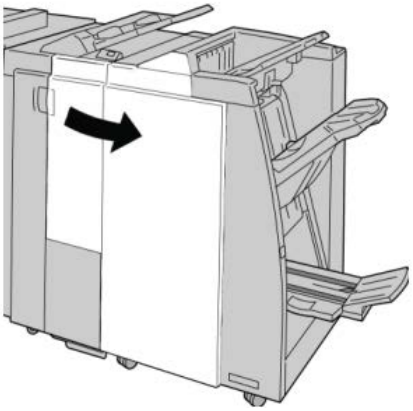

3. Ga naar de afvalbak voor nietjes (**R5**) in de afwerkeenheid en draai de vergrendelingshendel in de ontgrendelde stand.

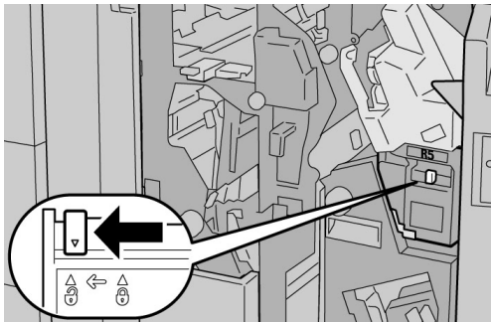

4. Houd R5 vast zoals aangegeven in de figuur en verwijder de afvalbak voor nietjes uit het apparaat.

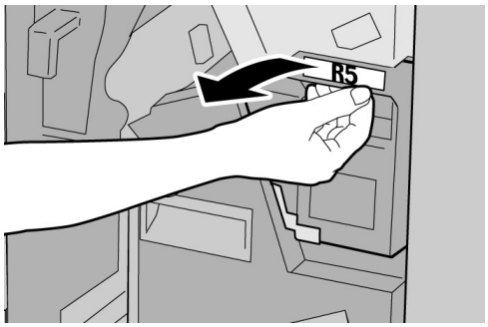

5. Plaats de gebruikte afvalbak voor nietjes in een meegeleverde plastic zak.

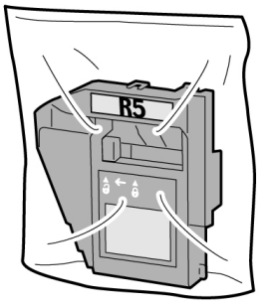

OPMERKING

Stuur geen verwijderde (gebruikte) afvalbakken terug naar Xerox.

6. Houd de nieuwe afvalbak voor nietjes vast bij hendel **R5** en duw de afvalbak in het apparaat.

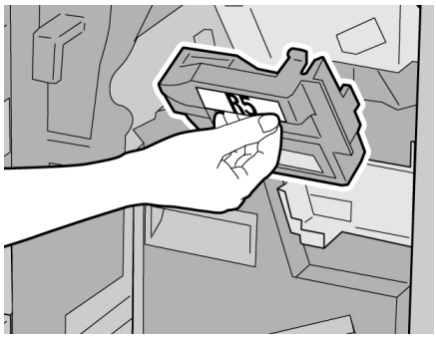

OPMERKING

Houd de afvalbak niet met uw vingers aan de bovenkant vast om letsel te voorkomen.

7. Duw **R5** totdat de vergrendelingshendel in de vergrendelde stand klikt.

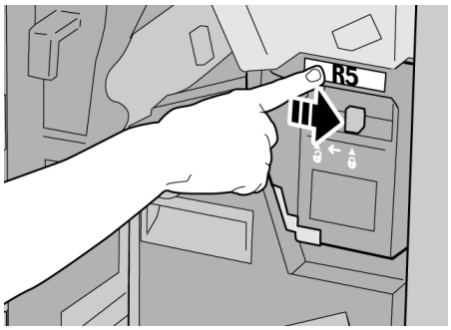

8. Sluit de rechterklep van de afwerkeenheid.

OPMERKING

Als de rechterklep ook maar een klein stukje open staat, verschijnt er een bericht en werkt het apparaat niet.

De perforatorafvalcontainer leegmaken

Er verschijnt een bericht in de gebruikersinterface wanneer de afvalcontainer van de perforator moet worden leeggemaakt.

VOORZICHTIG

Verwijder de afvalcontainer van de perforator alleen als het systeem is INgeschakeld. Als u het apparaat uitschakelt terwijl u de container leegmaakt, merkt het apparaat niet dat de container is leeggemaakt.

1. Controleer of het apparaat gestopt is met afdrukken.
2. Open de rechterklep van de afwerkeenheid.

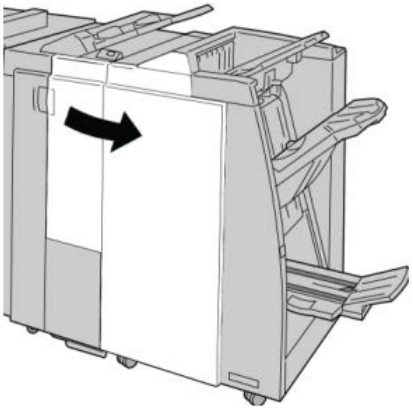

3. Trek de container uit de afwerkeenheid (**R4**).

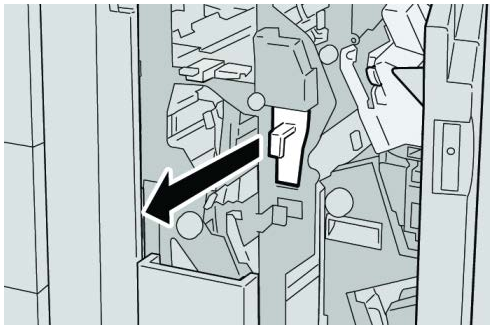

4. Gooi alle perforatiesnippers weg in een geschikte afvalbak.

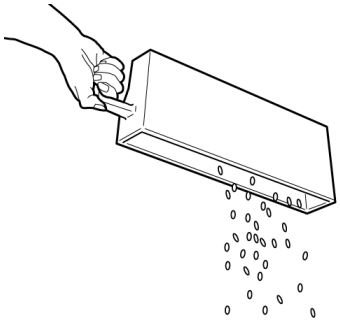

5. Plaats de lege container terug in het apparaat.

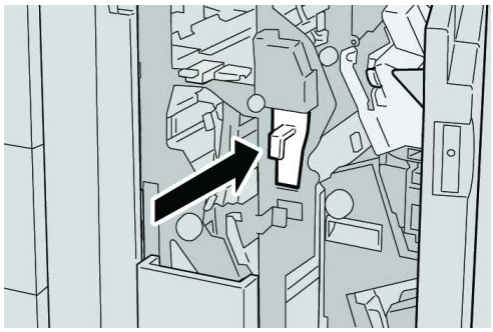

6. Sluit de rechterklep van de afwerkeenheid.

OPMERKING

Als de rechterklep ook maar een klein stukje open staat, verschijnt er een bericht en werkt het apparaat niet.

Problemen oplossen

Papierstoringen in de afwerkeenheid

Papierstoringen in lade 8/T1 (invoegeenheid voor naverwerking)

1. Druk de **klep**toets in.

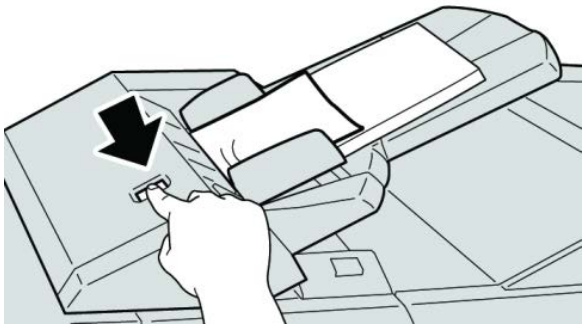

2. Open klep **1e** en verwijder het vastgelopen papier en al het papier dat in de lade is geplaatst.

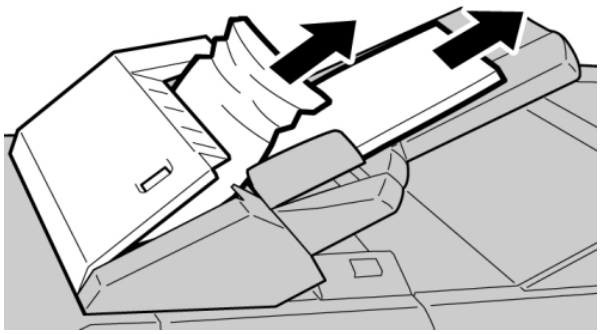

OPMERKING

Als het papier is gescheurd, controleert u binnen in het apparaat en verwijdert u het papier.

3. Waaier het verwijderde papier uit. Zorg dat alle vier hoeken netjes op elkaar liggen en plaats het papier opnieuw.
4. Duw klep **1e** dicht totdat deze op zijn plaats vastklikt.

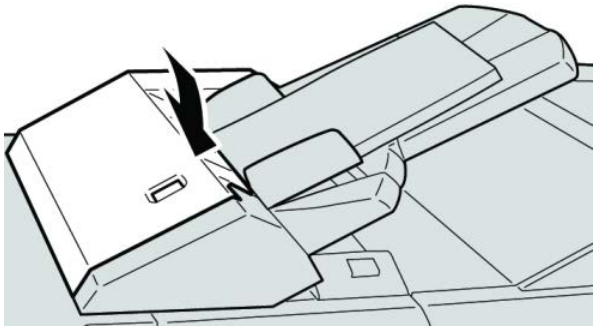

OPMERKING

Als de klep ook maar een klein stukje open staat, verschijnt er een bericht en werkt het apparaat niet.

Papierstoringen achter de linkerklep van de afwerkeenheid

Papierstoringen bij hendel 1a en knop 1c

1. Controleer of het apparaat gestopt is met afdrukken.
2. Open de linkerklep van de afwerkeenheid.

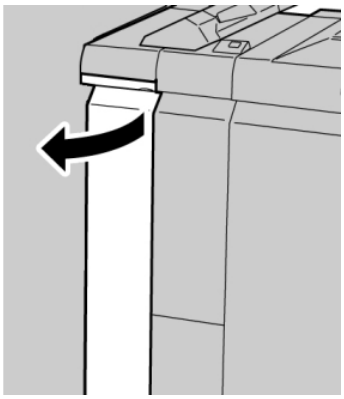

3. Beweeg hendel **1a** omlaag en draai knop **1c** naar links. Verwijder het vastgelopen papier.

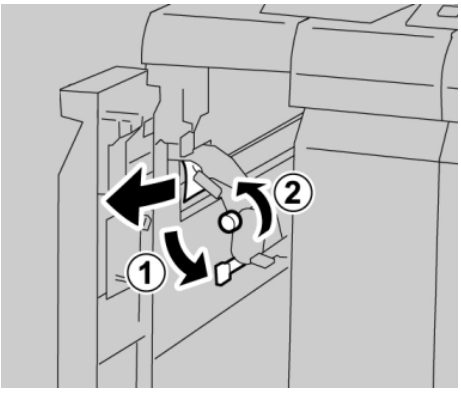

OPMERKING

Als het papier is gescheurd, controleert u de binnenkant van het apparaat en verwijdert u het papier.

4. Zet hendel **1a** terug in de uitgangsstand.

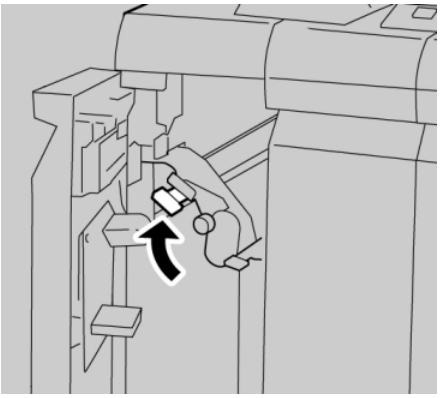

5. Sluit de linkerklep van de afwerkeenheid volledig.

OPMERKING

Als de klep ook maar een klein stukje open staat, werkt het apparaat niet.

Papierstoringen bij hendel 1d

1. Controleer of het apparaat gestopt is met afdrukken.

2. Open de linkerklep van de afwerkeenheid.

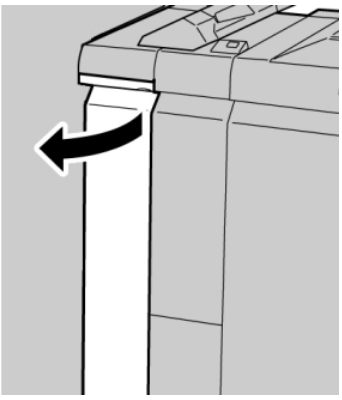

3. Beweeg hendel **1d** omhoog en verwijder het vastgelopen papier.

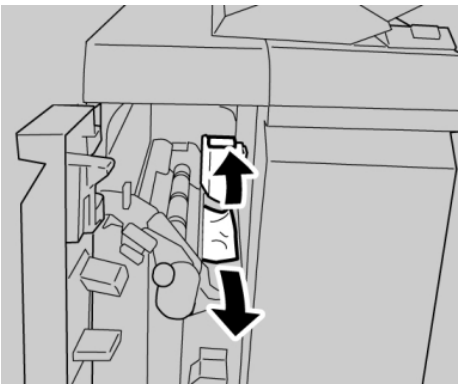

OPMERKING

Als het papier is gescheurd, controleert u de binnenkant van het apparaat en verwijdert u het papier.

4. Zet hendel **1d** terug in de uitgangsstand.

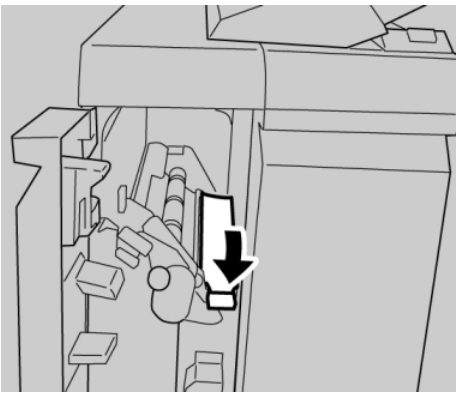

5. Sluit de linkerklep van de afwerkeenheid volledig.

OPMERKING

Als de klep ook maar een klein stukje open staat, werkt het apparaat niet.

Papierstoringen bij hendel 1b

1. Controleer of het apparaat gestopt is met afdrukken.

2. Open de linkerklep van de afwerkeenheid.

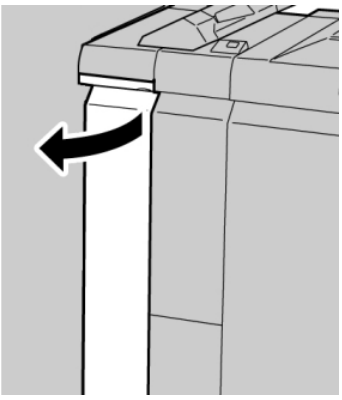

3. Beweeg hendel **1b** naar rechts en verwijder het vastgelopen papier.

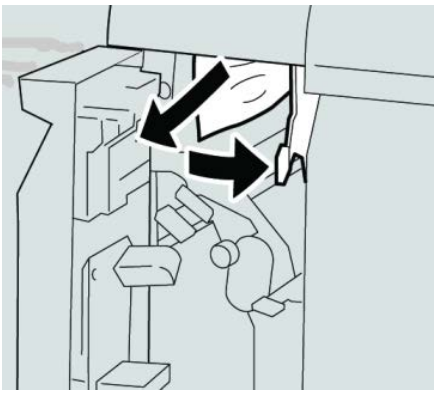

OPMERKING

Als het papier is gescheurd, controleert u de binnenkant van het apparaat en verwijdert u het papier.

4. Zet hendel **1b** terug in de uitgangsstand.

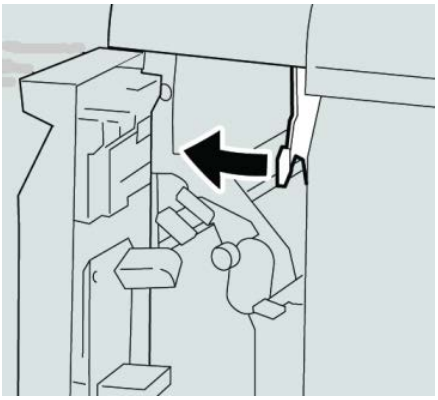

5. Sluit de linkerklep van de afwerkeenheid volledig.

OPMERKING

Als de klep ook maar een klein stukje open staat, werkt het apparaat niet.

Papierstoringen achter de rechterklep van de afwerkeenheid

Papierstoringen bij hendel 3b en 3d

TIP

Zorg altijd dat al het vastgelopen papier, inclusief kleine snippers afgescheurd papier, uit het apparaat worden verwijderd voordat u verdergaat met uw afdrukopdrachten.

1. Controleer of het apparaat gestopt is met afdrukken.
2. Open de rechterklep van de afwerkeenheid.

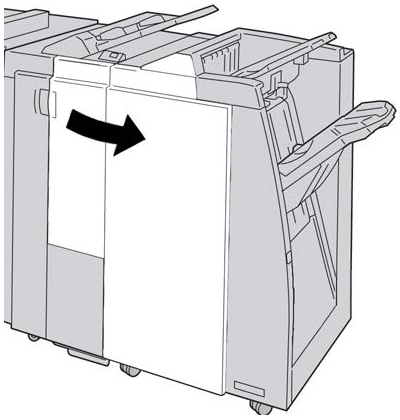

3. Beweeg hendel **3b** en **3d** en verwijder het vastgelopen papier.

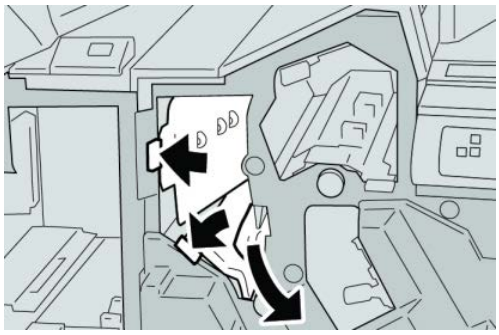

OPMERKING

Als het papier is gescheurd, controleert u de binnenkant van het apparaat en verwijdert u het papier.

4. Zet hendel **3b** en **3d** terug in de uitgangsstand.

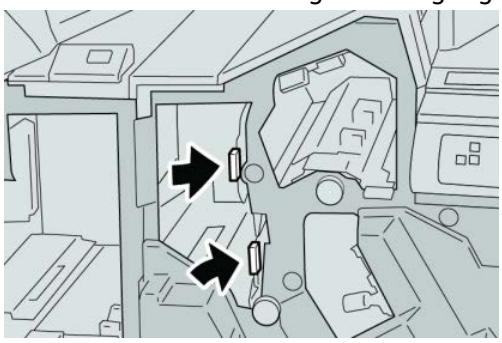

5. Sluit de rechterklep van de afwerkeenheid.

OPMERKING

Als de rechterklep ook maar een klein stukje open staat, verschijnt er een bericht en werkt het apparaat niet.

Papierstoringen bij hendel 3e en knop 3c

TIP

Zorg altijd dat al het vastgelopen papier, inclusief kleine snippers afgescheurd papier, uit het apparaat worden verwijderd voordat u verdergaat met uw afdrukopdrachten.

1. Controleer of het apparaat gestopt is met afdrukken.
2. Open de rechterklep van de afwerkeenheid.

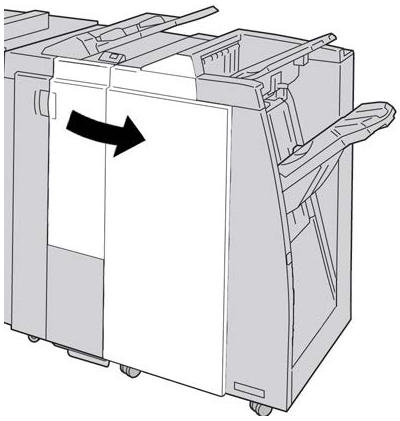

3. Beweeg hendel **3e**, draai aan knop **3c** en verwijder het vastgelopen papier.

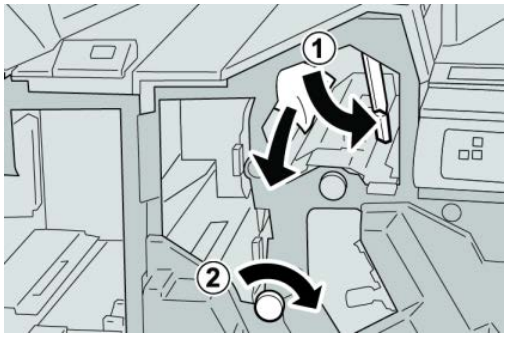

OPMERKING

Als het papier is gescheurd, controleert u de binnenkant van het apparaat en verwijdert u het papier.

4. Zet hendel **3e** terug in de uitgangsstand.

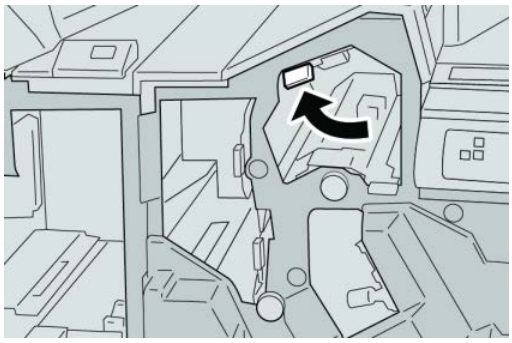

5. Sluit de rechterklep van de afwerkeenheid.

OPMERKING

Als de rechterklep ook maar een klein stukje open staat, verschijnt er een bericht en werkt het apparaat niet.

Papierstoringen bij hendel 3g en knop 3f

TIP

Zorg altijd dat al het vastgelopen papier, inclusief kleine snippers afgescheurd papier, uit het apparaat worden verwijderd voordat u verdergaat met uw afdrukopdrachten.

1. Controleer of het apparaat gestopt is met afdrukken.
2. Open de rechterklep van de afwerkeenheid.

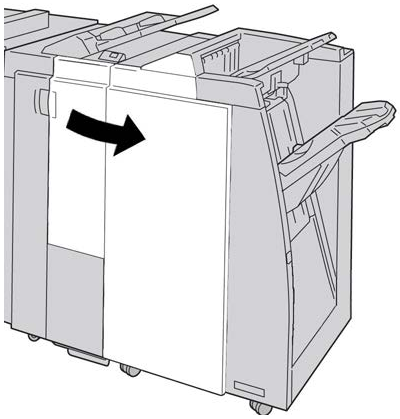

3. Beweeg hendel **3g**, draai aan knop **3f** en verwijder het vastgelopen papier.

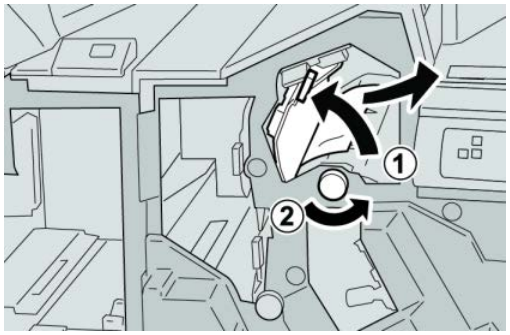

OPMERKING

Als het papier is gescheurd, controleert u de binnenkant van het apparaat en verwijdert u het papier.

4. Zet hendel **3g** terug in de uitgangsstand.

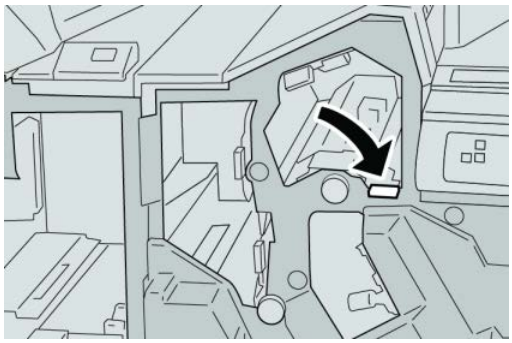

5. Sluit de rechterklep van de afwerkeenheid.

OPMERKING

Als de rechterklep ook maar een klein stukje open staat, verschijnt er een bericht en werkt het apparaat niet.

Papierstoringen bij hendel 4b en knop 3a

TIP

Zorg altijd dat al het vastgelopen papier, inclusief kleine snippers afgescheurd papier, uit het apparaat worden verwijderd voordat u verdergaat met uw afdrukopdrachten.

1. Controleer of het apparaat gestopt is met afdrukken.
2. Open de rechterklep van de afwerkeenheid.

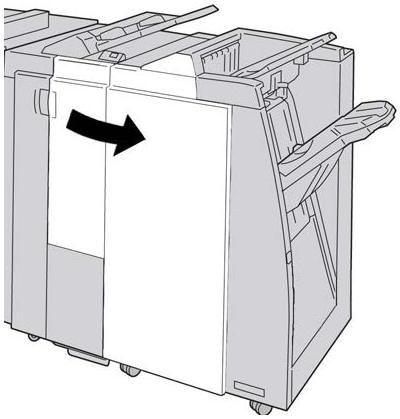

3. Beweeg hendel **4b**, draai aan knop **3a** en verwijder het vastgelopen papier.

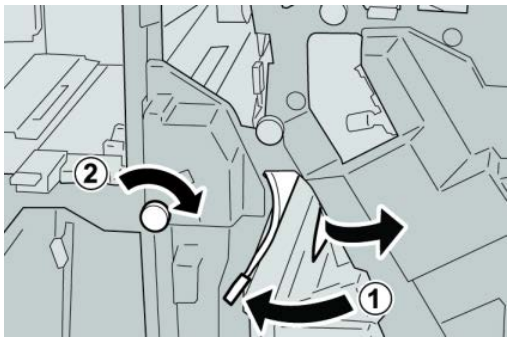

OPMERKING

Als het papier is gescheurd, controleert u de binnenkant van het apparaat en verwijdert u het papier.

4. Zet hendel **4b** terug in de uitgangsstand.

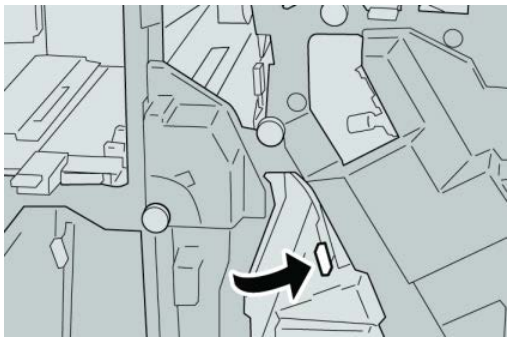

5. Sluit de rechterklep van de afwerkeenheid.

OPMERKING

Als de rechterklep ook maar een klein stukje open staat, verschijnt er een bericht en werkt het apparaat niet.

Papierstoringen in de optionele C-/Z-vouweenheid

TIP

Zorg altijd dat al het vastgelopen papier, inclusief kleine snippers afgescheurd papier, uit het apparaat worden verwijderd voordat u verdergaat met uw afdrukopdrachten.

In dit gedeelte wordt beschreven hoe u papierstoringen kunt verhelpen die op de volgende locaties optreden:

- Papierstoringen bij hendel 2a en knop 3a
- Papierstoringen bij hendel 2b en knop 2c
- Papierstoringen bij knop 2c, hendel 2e en 2f, en de opvangbak van de vouweenheid (2d)
- Papierstoringen in de opvangbak van de vouweenheid (2d) en bij hendel 2g

OPMERKING

Het papier kan op verschillende manieren worden verwijderd, afhankelijk van de locatie van de papierstoring. Volg de weergegeven instructies om het vastgelopen papier te verwijderen.

Papierstoringen bij hendel 2a en knop 3a

TIP

Zorg altijd dat al het vastgelopen papier, inclusief kleine snippers afgescheurd papier, uit het apparaat worden verwijderd voordat u verdergaat met uw afdrukopdrachten.

1. Controleer of het apparaat gestopt is met afdrukken.
2. Open de rechterklep van de afwerkeenheid.

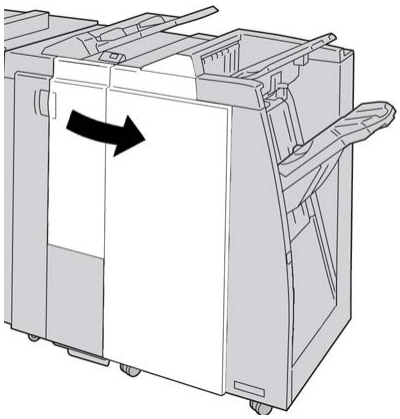

3. Beweeg hendel **2a**, draai aan knop **3a** en verwijder het vastgelopen papier.

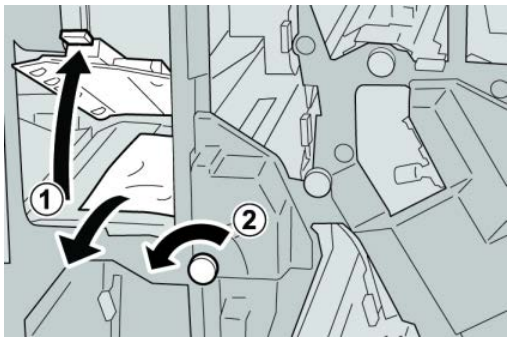

OPMERKING

Als het papier is gescheurd, controleert u de binnenkant van het apparaat en verwijdert u het papier.

4. Zet hendel **2a** terug in de uitgangsstand.

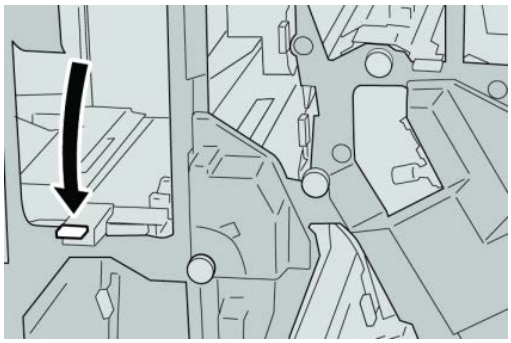

5. Sluit de rechterklep van de afwerkeenheid.

OPMERKING

Als de rechterklep ook maar een klein stukje open staat, verschijnt er een bericht en werkt het apparaat niet.

Papierstoringen bij hendel 2b en knop 2c

TIP

Zorg altijd dat al het vastgelopen papier, inclusief kleine snippers afgescheurd papier, uit het apparaat worden verwijderd voordat u verdergaat met uw afdrukopdrachten.

1. Controleer of het apparaat gestopt is met afdrukken.
2. Open de rechterklep van de afwerkeenheid.

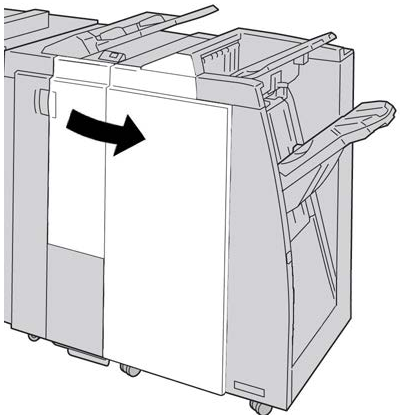

3. Beweeg hendel **2b**, draai aan knop **2c** en verwijder het vastgelopen papier.

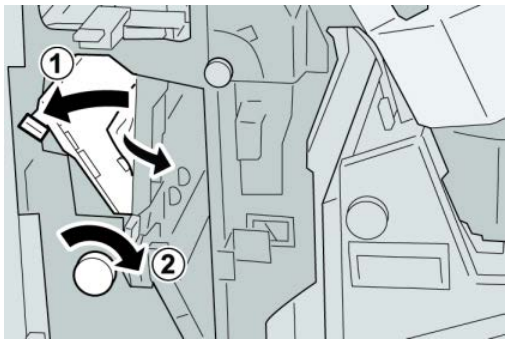

OPMERKING

Als het papier is gescheurd, controleert u de binnenkant van het apparaat en verwijdert u het papier.

4. Zet hendel **2b** terug in de uitgangsstand.

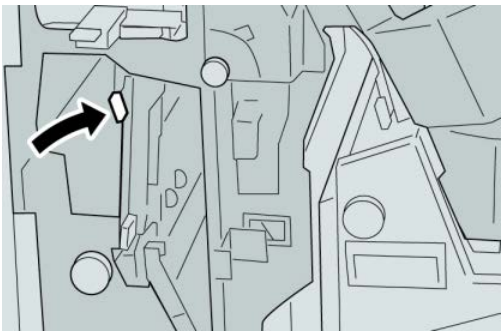

5. Sluit de rechterklep van de afwerkeenheid.

OPMERKING

Als de rechterklep ook maar een klein stukje open staat, verschijnt er een bericht en werkt het apparaat niet.

Papierstoringen bij 2c, 2e, 2f en 2d

TIP

Zorg altijd dat al het vastgelopen papier, inclusief kleine snippers afgescheurd papier, uit het apparaat worden verwijderd voordat u verdergaat met uw afdrukopdrachten.

1. Controleer of het apparaat gestopt is met afdrukken.
2. Open de rechterklep van de afwerkeenheid.

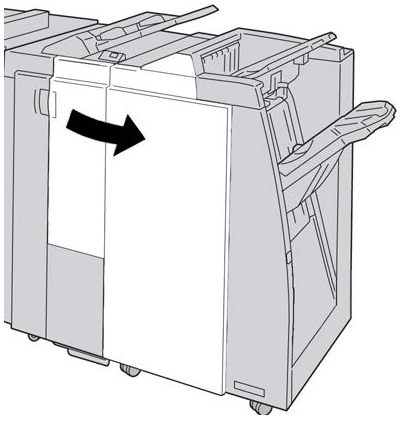

3. Trek de opvangbak (**2d**) van de vouweenheid naar buiten, draai hendel **2e** naar rechts en verwijder het vastgelopen papier.

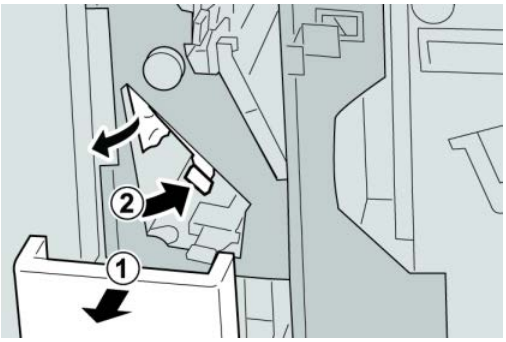

OPMERKING

Als het papier is gescheurd, controleert u de binnenkant van het apparaat en verwijdert u het papier.

4. Als u het papier niet kunt verwijderen, zet u hendel **2e** terug in de uitgangsstand. Draai hendel **2e** om, draai knop **2c** naar rechts en verwijder het vastgelopen papier.

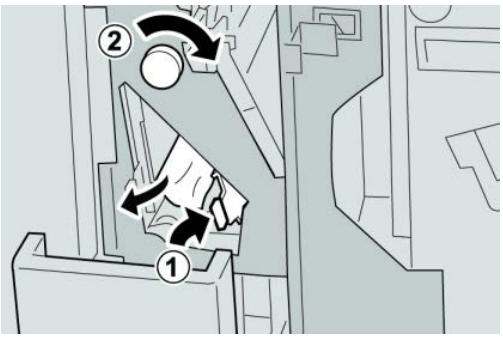

OPMERKING

Als het papier is gescheurd, controleert u de binnenkant van het apparaat en verwijdert u het papier.

5. Zet de geopende hendel (**2f**) of (**2e**) terug in de uitgangsstand en sluit de opvangbak (**2d**).

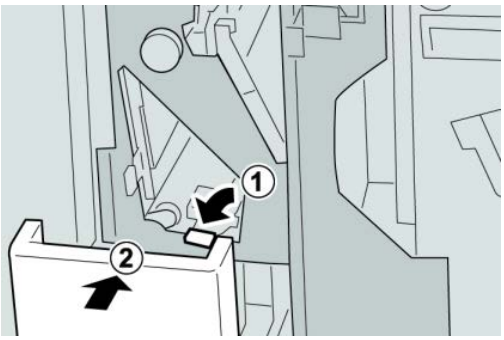

6. Sluit de rechterklep van de afwerkeenheid.

OPMERKING

Als de rechterklep ook maar een klein stukje open staat, verschijnt er een bericht en werkt het apparaat niet.

Papierstoringen bij 2d en hendel 2g

TIP

Zorg altijd dat al het vastgelopen papier, inclusief kleine snippers afgescheurd papier, uit het apparaat worden verwijderd voordat u verdergaat met uw afdrukopdrachten.

1. Controleer of het apparaat gestopt is met afdrukken.
2. Open de rechterklep van de afwerkeenheid.

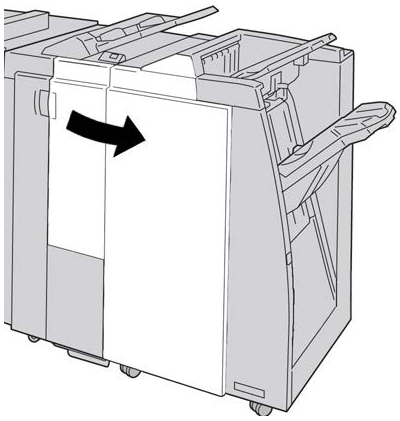

3. Trek de opvangbak (**2d**) van de vouweenheid naar buiten, draai hendel **2g** om en verwijder het vastgelopen papier.

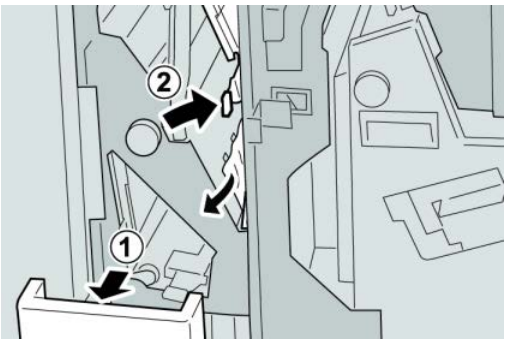

OPMERKING

Als het papier is gescheurd, controleert u de binnenkant van het apparaat en verwijdert u het papier.

4. Zet de geopende hendel (**2g**) terug in de uitgangsstand en sluit de opvangbak (**2d**).

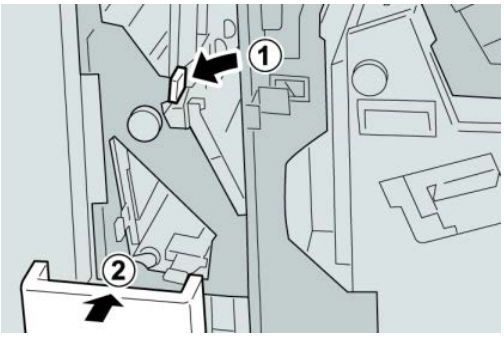

5. Sluit de rechterklep van de afwerkeenheid.

OPMERKING

Als de rechterklep ook maar een klein stukje open staat, verschijnt er een bericht en werkt het apparaat niet.

Papierstoringen in zone 4b en 4c

TIP

Zorg altijd dat al het vastgelopen papier, inclusief kleine snippers afgescheurd papier, uit het apparaat worden verwijderd voordat u verdergaat met uw afdrukopdrachten.

1. Controleer of het apparaat gestopt is met afdrukken.
2. Open de rechterklep van de afwerkeenheid.

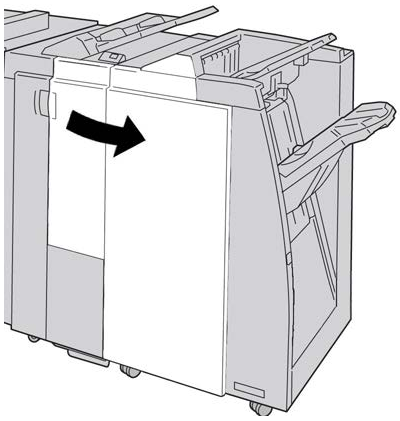

3. Beweeg hendels **4b** en **4c** en verwijder het vastgelopen papier.

OPMERKING

Als het papier is gescheurd, controleert u de binnenkant van het apparaat en verwijdert u het papier.

4. Zet de geopende hendels (**4b** en **4c**) terug in de uitgangsstand.

5. Sluit de rechterklep van de afwerkeenheid.

OPMERKING

Als de rechterklep ook maar een klein stukje open staat, verschijnt er een bericht en werkt het apparaat niet.

Papierstoringen in de afleveringszone van de afwerkeenheid

TIP

Zorg altijd dat al het vastgelopen papier, inclusief kleine snippers afgescheurd papier, uit het apparaat worden verwijderd voordat u verdergaat met uw afdrukopdrachten.

In dit gedeelte wordt beschreven hoe u papierstoringen kunt verhelpen die op de volgende locaties optreden:

- Papierstoringen in de bovenste opvangbak van de afwerkeenheid
- Papierstoringen in de afdrukkenopvangbak van de afwerkeenheid

OPMERKING

Het papier kan op verschillende manieren worden verwijderd, afhankelijk van de locatie van de papierstoring. Volg de weergegeven instructies om het vastgelopen papier te verwijderen.

Papierstoringen in de bovenste opvangbak van de afwerkeenheid

1. Controleer of het apparaat gestopt is met afdrukken.
2. Verwijder het vastgelopen papier uit de bovenste opvangbak van de afwerkeenheid.

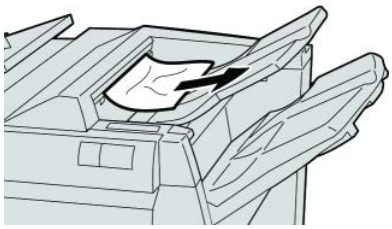

OPMERKING

Als het papier is gescheurd, controleert u de binnenkant van het apparaat en verwijdert u het papier.

3. Open en sluit de rechterklep van de afwerkeenheid.

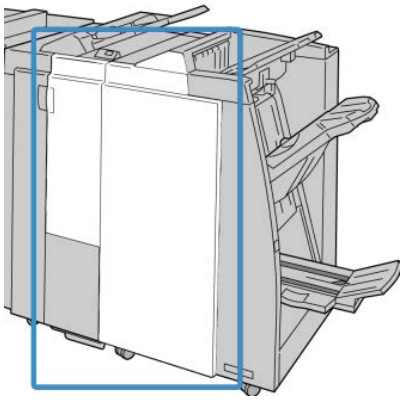

OPMERKING

Als de klep ook maar een klein stukje open staat, werkt het apparaat niet.

Papierstoringen in de afdrukkenopvangbak van de afwerkeenheid

1. Controleer of het apparaat gestopt is met afdrukken.
2. Verwijder het vastgelopen papier uit de afdrukkenopvangbak van de afwerkeenheid.

OPMERKING

Als het papier is gescheurd, controleert u de binnenkant van het apparaat en verwijdert u het papier.

3. Open en sluit de rechterklep van de afwerkeenheid.

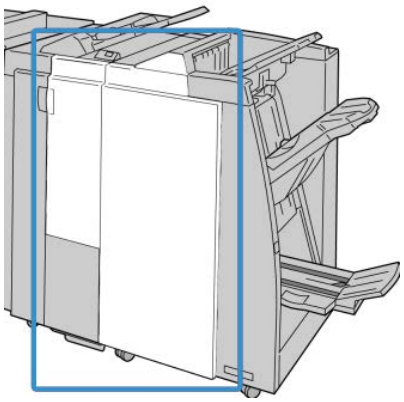

OPMERKING

Als de klep ook maar een klein stukje open staat, werkt het apparaat niet.

Papierstoringen in de afwerktransportmodule

Papierstoringen in zone 1

Het papier kan op verschillende manieren worden verwijderd, afhankelijk van de locatie van de papierstoring. Volg de weergegeven instructies om het vastgelopen papier te verwijderen.

TIP

Zorg altijd dat al het vastgelopen papier, inclusief kleine snippers afgescheurd papier, uit het apparaat worden verwijderd voordat u verdergaat met uw afdrukopdrachten. Als het papier is gescheurd, controleert u de binnenkant van de afwerktransportmodule en verwijdert u het papier.

1. Open de voordeur van de afwerktransportmodule.

2. Pak de groene hendel **1** vast en trek de hendel voorzichtig omlaag.

3. Verwijder het vastgelopen papier.

Als het papier is vastgelopen bij de uitgang van de afwerkeenheid of bij de ingang van de afwerktransportmodule, verwijdert u het papier door het in de richting van de afwerktransportmodule te trekken.

4. Zet de groene hendel **1** terug in de uitgangsstand.
5. Sluit de voordeur van de afwerktransportmodule.
6. Controleer of het papierstoringsbericht van het statusscherm van de afwerktransportmodule is verdwenen.
7. Volg de instructies in de gebruikersinterface om de afdrukopdracht opnieuw te beginnen.

Papierstoringen in zone 2

Het papier kan op verschillende manieren worden verwijderd, afhankelijk van de locatie van de papierstoring. Volg de weergegeven instructies om het vastgelopen papier te verwijderen.

TIP

Zorg altijd dat al het vastgelopen papier, inclusief kleine snippers afgescheurd papier, uit het apparaat worden verwijderd voordat u verdergaat met uw afdrukopdrachten. Als het papier is gescheurd, controleert u de binnenkant van de afwerktransportmodule en verwijdert u het papier.

1. Open de voordeur van de afwerktransportmodule.

2. Pak de groene hendel **2** vast en trek de hendel voorzichtig omlaag en naar rechts.

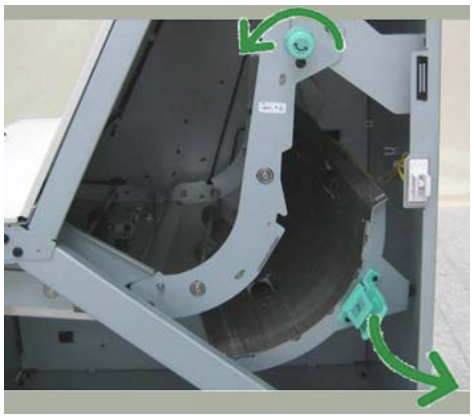

3. Verwijder het vastgelopen papier.
4. Draai de groene knop zo nodig in de aangegeven richting om het vastgelopen papier in deze zone te verwijderen.
5. Zet de groene hendel **2** terug in de uitgangsstand.
6. Sluit de voordeur van de afwerktransportmodule.
7. Controleer of het papierstoringsbericht van het statusscherm van de afwerktransportmodule is verdwenen.
8. Volg de instructies in de gebruikersinterface om de afdrukopdracht opnieuw te beginnen.

Papierstoringen in zone 3

Het papier kan op verschillende manieren worden verwijderd, afhankelijk van de locatie van de papierstoring. Volg de weergegeven instructies om het vastgelopen papier te verwijderen.

TIP

Zorg altijd dat al het vastgelopen papier, inclusief kleine snippers afgescheurd papier, uit het apparaat worden verwijderd voordat u verdergaat met uw afdrukopdrachten. Als het papier is gescheurd, controleert u de binnenkant van de afwerktransportmodule en verwijdert u het papier.

1. Open de voordeur van de afwerktransportmodule.

2. Pak de groene hendel **3** vast en trek de hendel voorzichtig naar links.

3. Verwijder het vastgelopen papier.
4. Zet de groene hendel **3** terug in de uitgangsstand.
5. Sluit de voordeur van de afwerktransportmodule.
6. Controleer of het papierstoringsbericht van het statusscherm van de afwerktransportmodule is verdwenen.
7. Volg de instructies in de gebruikersinterface om de afdrukopdracht opnieuw te beginnen.

Papierstoringen in zone 4

Het papier kan op verschillende manieren worden verwijderd, afhankelijk van de locatie van de papierstoring. Volg de weergegeven instructies om het vastgelopen papier te verwijderen.

TIP

Zorg altijd dat al het vastgelopen papier, inclusief kleine snippers afgescheurd papier, uit het apparaat worden verwijderd voordat u verdergaat met uw afdrukopdrachten. Als het papier is gescheurd, controleert u de binnenkant van de afwerktransportmodule en verwijdert u het papier.

1. Open de voordeur van de afwerktransportmodule.

2. Pak de groene hendel **4** vast en trek de hendel voorzichtig naar rechts.

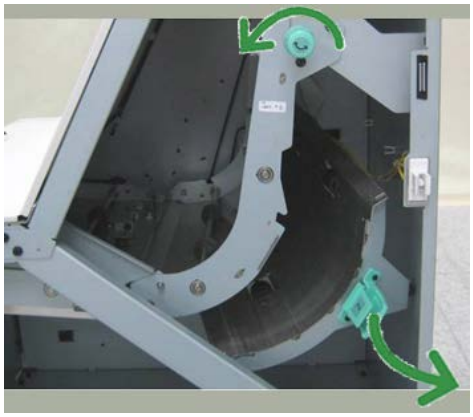

3. Verwijder het vastgelopen papier.
4. Controleer en verwijder eventueel vastgelopen papier tussen de afwerktransportmodule en de ingang van het aangesloten apparaat van derden.
5. Zet de groene hendel **4** terug in de uitgangsstand.
6. Sluit de voordeur van de afwerktransportmodule.

7. Controleer of het papierstoringsbericht van het statusscherm van de afwerktransportmodule is verdwenen.
8. Volg de instructies in de gebruikersinterface om de afdrukopdracht opnieuw te beginnen.

Storingen in de nieteenheid

Volg de beschreven procedures als de afdrukken niet worden geniet of als de nietjes krom zijn. Neem contact op met het Xerox Welcome Centre als het probleem aanhoudt nadat u de volgende oplossingen hebt geprobeerd. Mogelijke problemen met nietjes in de afdrukken worden in de volgende illustratie aangegeven.

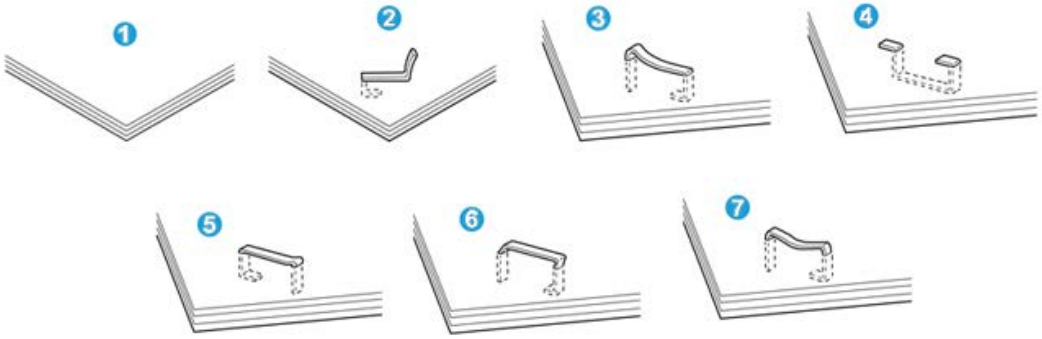

1. Geen nietje
2. Krom nietje
3. Een kant van het nietje staat omhoog
4. Nietje in verkeerde richting gebogen
5. Platgedrukt nietje
6. Hele nietje staat omhoog
7. Nietje komt omhoog terwijl het midden is ingedrukt

Als de afdrukken worden geniet zoals aangegeven in de bovenstaande figuur, neemt u contact op met het Xerox Welcome Centre.

OPMERKING

Afhankelijk van de papiersoort die geniet wordt, kunnen de nietjes krom zijn. Als de kromme nietjes vastzitten in het apparaat, kunnen ze papierstoringen veroorzaken. Verwijder het kromme nietje wanneer u de klep van de nietcassette opent. Als u het kromme nietje niet verwijdert, kan er een nietstoring optreden. Open de klep van de nietcassette alleen voor het verwijderen van het kromme nietje.

Nietstoringen in de standaardnietcassette

Volg de onderstaande procedure om vastgelopen nietjes uit de standaardnietcassette te verwijderen.

OPMERKING

Controleer altijd of er nietjes of restanten van nietjes in de afwerkeenheid zijn achtergebleven.

1. Controleer of het apparaat gestopt is met afdrukken.
2. Open de rechterklep van de afwerkeenheid.

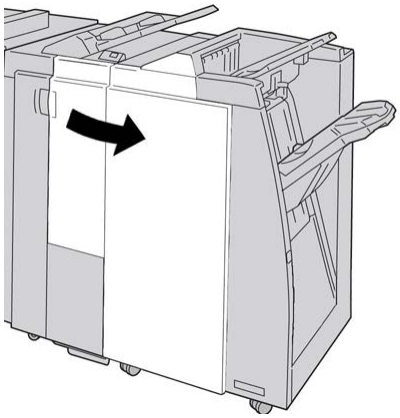

3. Pak de hendel van de nietcassette bij **R1** beet en trek de nietcassette uit de afwerkeenheid.

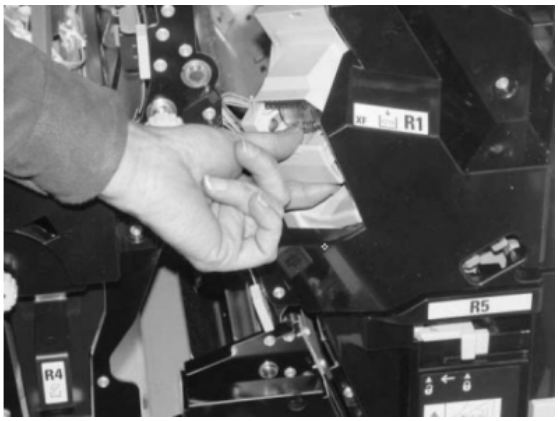

4. Controleer of er nietjes in de afwerkeenheid zijn achtergebleven en verwijder deze zo nodig.
5. Open de nieteenheid (zoals aangegeven in de afbeelding) en verwijder het vastgelopen nietje.

   WAARSCHUWING

   Wees voorzichtig bij het verwijderen van de vastgelopen nietjes uit de cassette om letsel aan uw vingers te voorkomen.

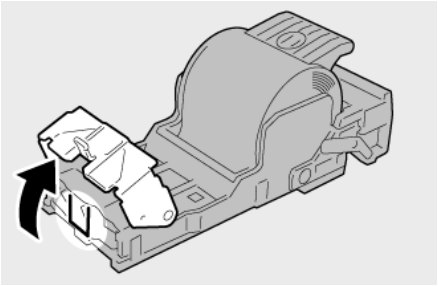

6. Plaats de cassette terug in de oorspronkelijke stand in de afwerkeenheid.

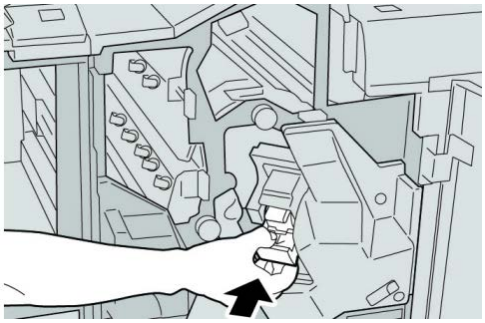

7. Sluit de rechterklep van de afwerkeenheid.

OPMERKING

Als de rechterklep ook maar een klein stukje open staat, verschijnt er een bericht en werkt het apparaat niet.

Storingscodes van de standaardafwerkeenheid Plus

Storingscodes van afwerkeenheid

Als er een storingscode wordt weergegeven die niet in de onderstaande tabel voorkomt, of als een storing aanhoudt nadat u de onderstaande oplossing hebt geprobeerd, neemt u contact op met het Xerox Welcome Centre.

013-108

Oorzaak: De invoersensor in de afwerktransportmodule is niet binnen een opgegeven tijdsbestek ingeschakeld.

Oplossing: Voer de volgende handelingen uit:

- Controleer op obstructies in de papierbaan van de afwerkeenheid en de afwerktransportmodule en verwijder ze.
- Schakel het apparaat zo nodig uit en weer in, en start/verzend uw afdrukopdracht zo nodig opnieuw.
- Als de storing aanhoudt, neemt u contact op met het Xerox Welcome Centre.

013-109

Oorzaak: De uitgangssensor in de afwerktransportmodule is niet binnen een opgegeven tijdsbestek INgeschakeld.

Oplossing: Voer de volgende handelingen uit:

- Controleer op obstructies in de papierbaan van de afwerkeenheid en de afwerktransportmodule en verwijder ze.
- Schakel het apparaat zo nodig uit en weer in, en start/verzend uw afdrukopdracht zo nodig opnieuw.
- Als de storing aanhoudt, neemt u contact op met het Xerox Welcome Centre.

013-110

Oorzaak: De uitgangssensor in de afwerktransportmodule is niet binnen een opgegeven tijdsbestek UITgeschakeld.

Oplossing: Voer de volgende handelingen uit:

- Controleer op obstructies in de papierbaan van de afwerkeenheid en de afwerktransportmodule en verwijder ze.
- Schakel het apparaat zo nodig uit en weer in, en start/verzend uw afdrukopdracht zo nodig opnieuw.
- Als de storing aanhoudt, neemt u contact op met het Xerox Welcome Centre.

013-910

Oorzaak: Papierstoring bij de invoersensor (afwerktransportmodule)

Oplossing: Voer de volgende handelingen uit:

- Controleer op obstructies in de papierbaan van de afwerkeenheid en de afwerktransportmodule en verwijder ze.
- Schakel het apparaat zo nodig uit en weer in, en start/verzend uw afdrukopdracht zo nodig opnieuw.
- Als de storing aanhoudt, neemt u contact op met het Xerox Welcome Centre.

013-911

Oorzaak: Papierstoring bij de uitvoersensor (afwerktransportmodule)

Oplossing: Voer de volgende handelingen uit:

- Controleer op obstructies in de papierbaan van de afwerkeenheid en de afwerktransportmodule en verwijder ze.
- Schakel het apparaat zo nodig uit en weer in, en start/verzend uw afdrukopdracht zo nodig opnieuw.
- Als de storing aanhoudt, neemt u contact op met het Xerox Welcome Centre.

Storingscodes van afwerktransportmodule

Als er een storingscode wordt weergegeven die niet in de onderstaande tabel voorkomt, of als een storing aanhoudt nadat u de onderstaande oplossing hebt geprobeerd, neemt u contact op met het Xerox Welcome Centre.

051-100

Oorzaak: Papierstoring

Oplossing: Voer de volgende handelingen uit:

- Controleer op obstructies in de papierbaan van de afwerkeenheid en de afwerktransportmodule en verwijder ze.
- Schakel het apparaat zo nodig uit en weer in, en start/verzend uw afdrukopdracht zo nodig opnieuw.
- Als de storing aanhoudt, neemt u contact op met het Xerox Welcome Centre.

051-101

Oorzaak: Papierstoring

Oplossing: Voer de volgende handelingen uit:

- Controleer op obstructies in de papierbaan van de afwerkeenheid en de afwerktransportmodule en verwijder ze.
- Schakel het apparaat zo nodig uit en weer in, en start/verzend uw afdrukopdracht zo nodig opnieuw.
- Als de storing aanhoudt, neemt u contact op met het Xerox Welcome Centre.

051-102

Oorzaak: Papierstoring

Oplossing: Voer de volgende handelingen uit:

- Controleer op obstructies in de papierbaan van de afwerkeenheid en de afwerktransportmodule en verwijder ze.
- Schakel het apparaat zo nodig uit en weer in, en start/verzend uw afdrukopdracht zo nodig opnieuw.
- Als de storing aanhoudt, neemt u contact op met het Xerox Welcome Centre.

051-103

Oorzaak: Papierstoring

Oplossing: Voer de volgende handelingen uit:

- Controleer op obstructies in de papierbaan van de afwerkeenheid en de afwerktransportmodule en verwijder ze.
- Schakel het apparaat zo nodig uit en weer in, en start/verzend uw afdrukopdracht zo nodig opnieuw.
- Als de storing aanhoudt, neemt u contact op met het Xerox Welcome Centre.

051-104

Oorzaak: Papierstoring

Oplossing: Voer de volgende handelingen uit:

- Controleer op obstructies in de papierbaan van de afwerkeenheid en de afwerktransportmodule en verwijder ze.
- Schakel het apparaat zo nodig uit en weer in, en start/verzend uw afdrukopdracht zo nodig opnieuw.
- Als de storing aanhoudt, neemt u contact op met het Xerox Welcome Centre.

051-105

Oorzaak: Papierstoring

Oplossing: Voer de volgende handelingen uit:

- Controleer op obstructies in de papierbaan van de afwerkeenheid en de afwerktransportmodule en verwijder ze.
- Schakel het apparaat zo nodig uit en weer in, en start/verzend uw afdrukopdracht zo nodig opnieuw.
- Als de storing aanhoudt, neemt u contact op met het Xerox Welcome Centre.

051-106

Oorzaak: Papierstoring

Oplossing: Voer de volgende handelingen uit:

- Controleer op obstructies in de papierbaan van de afwerkeenheid en de afwerktransportmodule en verwijder ze.
- Schakel het apparaat zo nodig uit en weer in, en start/verzend uw afdrukopdracht zo nodig opnieuw.
- Als de storing aanhoudt, neemt u contact op met het Xerox Welcome Centre.

051-107

Oorzaak: Papierstoring

Oplossing: Voer de volgende handelingen uit:

- Controleer op obstructies in de papierbaan van de afwerkeenheid en de afwerktransportmodule en verwijder ze.
- Schakel het apparaat zo nodig uit en weer in, en start/verzend uw afdrukopdracht zo nodig opnieuw.
- Als de storing aanhoudt, neemt u contact op met het Xerox Welcome Centre.

051-108

Oorzaak: Papierstoring

Oplossing: Voer de volgende handelingen uit:

- Controleer op obstructies in de papierbaan van de afwerkeenheid en de afwerktransportmodule en verwijder ze.
- Schakel het apparaat zo nodig uit en weer in, en start/verzend uw afdrukopdracht zo nodig opnieuw.
- Als de storing aanhoudt, neemt u contact op met het Xerox Welcome Centre.

051-109

Oorzaak: Papierstoring

Oplossing: Voer de volgende handelingen uit:

- Controleer op obstructies in de papierbaan van de afwerkeenheid en de afwerktransportmodule en verwijder ze.

- Schakel het apparaat zo nodig uit en weer in, en start/verzend uw afdrukopdracht zo nodig opnieuw.
- Als de storing aanhoudt, neemt u contact op met het Xerox Welcome Centre.

051-110

Oorzaak: Papierstoring

Oplossing: Voer de volgende handelingen uit:

- Controleer op obstructies in de papierbaan van de afwerkeenheid en de afwerktransportmodule en verwijder ze.
- Schakel het apparaat zo nodig uit en weer in, en start/verzend uw afdrukopdracht zo nodig opnieuw.
- Als de storing aanhoudt, neemt u contact op met het Xerox Welcome Centre.

051-111

Oorzaak: Papierstoring

Oplossing: Voer de volgende handelingen uit:

- Controleer op obstructies in de papierbaan van de afwerkeenheid en de afwerktransportmodule en verwijder ze.
- Schakel het apparaat zo nodig uit en weer in, en start/verzend uw afdrukopdracht zo nodig opnieuw.
- Als de storing aanhoudt, neemt u contact op met het Xerox Welcome Centre.

051-210

Oorzaak: Storing in spoel van registratiekoppeling

Oplossing: Voer de volgende handelingen uit:

- Schakel het apparaat zo nodig uit en weer in, en start/verzend uw afdrukopdracht zo nodig opnieuw.
- Als de storing aanhoudt, neemt u contact op met het Xerox Welcome Centre.

051-211

Oorzaak: Storing in omleidingsspoel

Oplossing: Voer de volgende handelingen uit:

- Schakel het apparaat zo nodig uit en weer in, en start/verzend uw afdrukopdracht zo nodig opnieuw.
- Als de storing aanhoudt, neemt u contact op met het Xerox Welcome Centre.

051-300

Oorzaak: Voordeur van afwerktransportmodule is open

Oplossing: Sluit voordeur van de afwerktransportmodule.

051-310

Oorzaak: Storing upgrade firmware afwerktransportmodule

Oplossing: Voer de volgende handelingen uit:

- Schakel het apparaat zo nodig uit en weer in, en start/verzend uw afdrukopdracht zo nodig opnieuw.
- Als de storing aanhoudt, neemt u contact op met het Xerox Welcome Centre.

051-900

Oorzaak: Papierstoring

Oplossing: Voer de volgende handelingen uit:

- Controleer op obstructies in de papierbaan van de afwerkeenheid en de afwerktransportmodule en verwijder ze.
- Schakel het apparaat zo nodig uit en weer in, en start/verzend uw afdrukopdracht zo nodig opnieuw.
- Als de storing aanhoudt, neemt u contact op met het Xerox Welcome Centre.

Storingscodes van DFA-apparaat van derden

De volgende tabel bevat een lijst met storingscodes die aangeven dat er een (papier)storing is opgetreden in het aangesloten DFA-apparaat van derden.

Als er een storingscode wordt weergegeven die niet in de onderstaande tabel voorkomt, of als een storing aanhoudt nadat u de onderstaande oplossing hebt geprobeerd, neemt u contact op met het Xerox Welcome Centre.

051-910

Oorzaak: Het DFA-apparaat is niet gereed, of er is een andere storing met het DFA-apparaat opgetreden

Oplossing: Voer de volgende handelingen uit:

- Raadpleeg de gebruikersdocumentatie die bij het DFA-apparaat is geleverd en volg de instructies om het apparaat weer online te krijgen.
- Schakel het apparaat zo nodig uit en weer in, en start/verzend uw afdrukopdracht zo nodig opnieuw.
- Als de storing aanhoudt, neemt u contact op met het Xerox Welcome Centre.

051-911

Oorzaak: Het DFA-apparaat is niet gereed, of er is een andere storing met het DFA-apparaat opgetreden

Oplossing: Voer de volgende handelingen uit:

- Raadpleeg de gebruikersdocumentatie die bij het DFA-apparaat is geleverd en volg de instructies om het apparaat weer online te krijgen.
- Schakel het apparaat zo nodig uit en weer in, en start/verzend uw afdrukopdracht zo nodig opnieuw.
- Als de storing aanhoudt, neemt u contact op met het Xerox Welcome Centre.

051-912

Oorzaak: Het DFA-apparaat is vol of de verbruiksartikelen zijn op

Oplossing: Raadpleeg de gebruikersdocumentatie die bij het DFA-apparaat is geleverd en volg de instructies om de storing te verhelpen en/of de verbruikte verbruiksartikelen aan te vullen.

051-913

Oorzaak: Papierstoring in het DFA-apparaat

Oplossing: Voer de volgende handelingen uit:

- Raadpleeg de gebruikersdocumentatie die bij het DFA-apparaat is geleverd en volg de instructies om de storing te verhelpen.
- Stel zo nodig de juiste profielwaarde in. Raadpleeg het hoofdstuk Profielen in de Handleiding voor de systeembeheerder voor meer informatie.
- Raadpleeg zo nodig de gebruikersdocumentatie van de DFA voor het instellen/wijzigen van profielwaarden.
- Schakel het apparaat zo nodig uit en weer in, en start/verzend uw afdrukopdracht zo nodig opnieuw.
- Als de storing aanhoudt, neemt u contact op met het Xerox Welcome Centre.

051-914

Oorzaak: Papierstoring in het DFA-apparaat

Oplossing: Voer de volgende handelingen uit:

- Raadpleeg de gebruikersdocumentatie die bij het DFA-apparaat is geleverd en volg de instructies om de storing te verhelpen.
- Stel zo nodig de juiste profielwaarde in. Raadpleeg het hoofdstuk Profielen in de Handleiding voor de systeembeheerder voor meer informatie.
- Raadpleeg zo nodig de gebruikersdocumentatie van de DFA voor het instellen/wijzigen van profielwaarden.
- Schakel het apparaat zo nodig uit en weer in, en start/verzend uw afdrukopdracht zo nodig opnieuw.
- Als de storing aanhoudt, neemt u contact op met het Xerox Welcome Centre.

051-915

Oorzaak: Papierstoring in het DFA-apparaat

Oplossing: Voer de volgende handelingen uit:

- Raadpleeg de gebruikersdocumentatie die bij het DFA-apparaat is geleverd en volg de instructies om de storing te verhelpen.
- Stel zo nodig de juiste profielwaarde in. Raadpleeg het hoofdstuk Profielen in de Handleiding voor de systeembeheerder voor meer informatie.
- Raadpleeg zo nodig de gebruikersdocumentatie van de DFA voor het instellen/wijzigen van profielwaarden.
- Schakel het apparaat zo nodig uit en weer in, en start/verzend uw afdrukopdracht zo nodig opnieuw.
- Als de storing aanhoudt, neemt u contact op met het Xerox Welcome Centre.

Specificaties

De specificaties van de standaardafwerkeenheid Plus worden in dit gedeelte vermeld.

Specificaties van de afwerkeenheid

Onderdeel	Specificatie
Soort opvangbak	• Bovenste opvangbak: Sets/Stapels • Afdrukkenopvangbak (middelste): Sets/Stapels (staffelen beschikbaar)
Ondersteunde papierformaten	Bovenste opvangbak: • Maximum: SRA3, 13 x19 inch, 12,6 x19,2 inch, 330 x 488 mm (aangepast formaat) • Minimum: 100 x 148 mm (KKE), 4 x 6 inch (KKE), A6 (KKE) briefkaarten Afdrukkenopvangbak (middelste): • Maximum: 13 x 19 inch (330 x 488 mm), SRA3 • Minimum: B5, Executive (7,25 x 10,5 inch) Opvangbak voor katernen (alleen voor optionele katernmodule): • Maximum: 13 x 18 inch, SRA3 • Minimum: A4 (KKE), 8,5 x 11 inch KKE Optionele C-/Z-vouweenheid: Ondersteunt A4 (KKE), 8,5 x 11 inch (KKE) Aflevering bij ondersteund DFA-apparaat van derden: • Maximaal 13 x 19 inch, SRA3 • Minimaal B5, Executive (7,25 x 10,5 inch)
Ondersteunde papiergewichten	Opvangbakken: • Bovenste opvangbak: 55-350 g/m² • Afdrukkenopvangbak (middelste): 55-300 g/m² • Opvangbak voor katernen (alleen voor optionele katernmodule): - In het midden inbinden 64-300 g/m² - In het midden vouwen 60-105 g/m² • Optionele C-/Z-vouweenheid: 64-90 g/m² Aflevering bij ondersteund DFA-apparaat van derden: 55-350 g/m²

Onderdeel	Specificatie
Capaciteit opvangbak	• Bovenste opvangbak: 500 vellen • Afdrukkenopvangbak (middelste): 2000 vellen, 200 sets* • Opvangbak voor katernen (alleen voor optionele katernmodule): 20 sets** • Optionele C-/Z-vouweenheid: Minimaal 30 vellen *Alleen bij gebruik van A4 LKE, B5 LKE, 8,5 x 11 inch LKE, 8 x 10 inch LKE, 7,5 x 10,5 inch LKE. Bij gebruik van andere papierformaten is de capaciteit van de opvangbak 1500 vellen en 100 sets. **Sommige papiersoorten worden mogelijk niet door de opvangbak ondersteund.
Nieten (variabele lengte)	Maximale aantal geniete vellen: 100 vellen • Bij gebruik van papierformaten groter dan A4 (8,5 x 11 inch) kunnen er maximaal 65 vellen worden geniet. • Bij gebruik van bepaalde papiersoorten kunnen de nietjes krombuigen. Papierformaat: • Maximaal A3/11 x 17 inch. • Minimaal B5, Executive (7,25 x 10,5 inch) Nietpositie: • 1 positie: (voor: schuin nieten, midden: parallel aan rand nieten, achter: parallel aan rand nieten*) • 2 posities: (parallel aan rand nieten) • 4 posities: parallel aan rand nieten voor A4 (LKE) en 8,5 x 11 inch (LKE) *: Schuin nieten voor A3 en A4
Perforeren	Ondersteunde papierformaten: • Maximaal A3/11 x 17 inch. • Minimaal B5 LKE (2 gaten), A4 LKE (4 gaten) Aantal gaten: 2, 4, 3 (optioneel) Papiersoort: 55-220 g/m²

Onderdeel	Specificatie
Katern maken/enkele vouw	Maximum aantal vellen: • Vouwen en nieten: 25 vellen • Alleen vouwen: 5 vellen Bij gebruik van Xerox-papier van 75 g/m² kunnen er maximaal 14 vellen worden geniet als er een omslag wordt toegevoegd. Papierformaat: • Maximum: A3 (13 x 18 inch) • Minimum: A4 KKE, 8,5 x 11 inch KKE **OPMERKING** Bij gebruik van licht papier kunnen er papierstoringen optreden tijdens het maken van katernen met enkele vouw en nietjes die uit 25 vellen of meer bestaan. Als er papierstoringen optreden, wordt aanbevolen een andere papiersoort voor de opdracht te selecteren. Papiersoort: Alleen vouwen of vouwen en nieten : 55-350 g/m² ongecoat, 106-300 g/m² gecoat Papiergewichten/aantal vellen per katern: • 64-80 g/m², ongecoat: 25 vellen • 81-90 g/m², ongecoat: 20 vellen • 91-105 g/m², ongecoat: 10 vellen • 106-128 g/m², ongecoat: 10 vellen, gecoat: 10 vellen • 129-150 g/m², ongecoat: 10 vellen, gecoat: 10 vellen • 151-176 g/m², ongecoat: 10 vellen, gecoat: 10 vellen • 177-220 g/m², ongecoat: 5 vellen, gecoat: 5 vellen • 221-256 g/m², max. 4 vellen gecoat of ongecoat • 257-350 g/m², max. 3 vellen gecoat of ongecoat
Vouwen	**OPMERKING** Niet geniete vouwsets kunnen maximaal 5 vellen papier bevatten.
Lade 8/T1 (invoegeenheid voor naverwerking, ook wel interposer genoemd)	Papierformaat: • Maximaal A3/11 x 17 inch. • Minimaal B5, Executive (7,25 x 10,5 inch) Het apparaat drukt niet af op papier dat in lade 8/T1 is geplaatst. Capaciteit: 200 vellen bij gebruik van Xerox-papier van 75 g/m². Papiersoort: 64-220 g/m²

Optionele C-/Z-vouweenheid

Onderdeel	Specificatie
Z-vouw half vel	• Z-papierformaat: 11 x 17 inch/A3, 10 x 14 inch/B4, 8K • Capaciteit: - Maximaal 80 vellen (A3/11 x 17 inch Xerox-papier van 75 g/m². Z-vouw) - 20 vellen voor 8K en 10 x 14 inch/B4 • Papiersoort: 64-90 g/m² • Opvangbak: afdrukkenopvangbak (middelste)
C-vouw Z-vouw	• Papierformaat: A4/8,5 x 11 inch • Aantal te vouwen vellen: 1 vel • Capaciteit: Minimaal 30 vel (bij gebruik van Xerox-papier van 75 g/m²). • Papiersoort: 64-90 g/m² • Opvangbak: opvangbak van C-/Z-vouweenheid

Specificaties van de afwerktransportmodule

Onderdeel	Specificatie
Papierformaat	182 x 488 mm (7,16 x 19,2 inch), verwerkingsrichting. In het midden uitgelijnd: 182 x 330,2 mm (7,16 x 13 inch), verwerkingsrichting
Papiergewicht	52-350 g/m²
Transparanten/gecoat papier	Transparanten/gecoat papier kan worden gebruikt
Snelheid	50 tot 155 pagina's per minuut (ppm)

Index

1-zijdige afdrukopdrachten
plaatsen van voorgeboord papier in de extra grote papierlade (lade 6/7) 13-6
2-zijdige afdrukopdrachten
plaatsen van voorgeboord papier in de extra grote papierlade (lade 6/7) 13-7

A

Aanpassingshendels voor scheve afdrukken
voor lade 1 en 2
voor lade A1-1 en A1-2 (extra grote papierlade) 13-9
voor lade A1-1 en A1-2 (extra grote papierlade)
afdrukken 6-1
Afwerkeenheden van derden 1-12
Afwerkingsapparaten 1-6
Apparaatconfiguratie 8-2
Apparaatinformatie
Apparaatconfiguratie 8-2
Harde schijf overschrijven 8-2
Huidige systeemsoftware 8-2
Overzichten afdrukken 8-2
Serienummer apparaat
Huidige systeemsoftware
Apparaatconfiguratie
Softwareversie
Status papierlade
Overzichten
afdrukken
Harde schijf
overschrijven
Softwareversie 8-2
Status papierlade 8-1
Apparaatstatus 8-1
Apparaatinformatie
Factureringsinformatie 8-4
Storingen 8-3
Tabblad Hulpprogramma's 8-6
Opgeslagen programmering
Verbruiksartikelen

B

Briefkaartbeugel 13-1
Gebruik van de briefkaartbeugel 13-2

D

D 11-1
De afdekklep en glasplaat reinigen 9-2
De status van verbruiksartikelen controleren 9-9
Door de klant te vervangen eenheden

E

Energiespaarstand 1-
afsluiten van energiespaarstand
Modus Laag stroomverbruik
Slaapstand 1-5
Extra grote papierlade 13-1, 13-
Problemen met de extra grote papierlade oplossen 13-10
Specificaties van de extra grote papierlade 13-24

F

Factureringsinformatie 8-4
Factureringsinformatie gebruikersaccount 8-5
factureringstellers/tellers 8-4
Tellers
Factureringsinformatie gebruikersaccount 8-5
factureringstellers/tellers 8-4
Foutcodes, zie Storingscodes

G

GBC AdvancedPunch 1-9
Grote papierlade
Problemen oplossen 10-1, 12-3

H

Harde schijf overschrijven 8-2
Help 2-1
op de cd/dvd met klantendocumentatie 2-1
op de cd/dvd met klantendocumentatie van de printserver 2-1
op het internet 2-1

Het apparaat reinigen 9-1
invoerrollen van de AOD reinigen 9-5
reiniging van de buitenkant 9-2
Huidige berichten 8-3
Huidige storingen 8-3
Huidige systeemsoftware 8-2
Hulpprogramma's
Kenmerken papier in lade 8-6

I

Interfacemodule 1-8
bedieningspaneel
handmatige papierkrullingsknoppen op de interfacemodule
papierbaan
papierkrullingsinstellingen in de module
papierstoringen bij hendel 1a
papierstoringen bij hendel 2a
papierstoringen bij hendel 2b
problemen oplossen
storingen oplossen 14-5
storingscodes
vooraf ingestelde papierkrullingsinstellingen in de interfacemodule
Internethelp
www.xerox.com 2-1
Invoerapparaten 1-6

K

Kenmerken papier in lade 8-6

L

Laag stroomverbruik, zie Energiespaarstand
Lade 6/7, zie Extra grote papierlade
Laden
media in lade 1, 2, 3 en 4 plaatsen 3-1
met 1-zijdige afdrukopdrachten en de optionele extra grote papierlade 13-6
plaatsen van voorgeboord papier in de extra grote papierlade (lade 6/7)
met 2-zijdige afdrukopdrachten en de optionele extra grote papierlade 13-7
plaatsen van voorgeboord papier in de extra grote papierlade (lade 6/7)
papier in de extra grote papierlade (lade 6/7) plaatsen 13-4
plaatsen van media in de extra grote papierlade 13-4
plaatsen van papier in lade 1 en 2 3-2
plaatsen van papier in lade 3 en 4 3-3
plaatsen van tabbladen in de extra grote papierlade (lade 6/7) 13-4
plaatsen van tabbladen in lade 3 en 4 3-4
plaatsen van transparanten in de extra grote papierlade (lade 6/7) 13-5
plaatsen van transparanten in lade 1-4 3-5
plaatsen van voorgeboord papier in de extra grote papierlade (lade 6/7) 13-6, 13-7
plaatsen van voorgeboord papier in lade 1, 2, 3 en 4 3-4

M

Media
Media in de optionele extra grote papierlade plaatsen 13-4
media in lade 1, 2, 3 en 4 plaatsen 3-1

O

Onderhoud 9-1
vervangen van verbruiksartikelen
Door de klant te vervangen eenheden
Opdrachtstatus 7-1
Kostenafdruk 7-4
overzicht 7-1
Opgeslagen programmering
Optionele afwerkingsapparaten 1-6
Optionele invoerapparaten 1-6
Overzichten afdrukken 8-2

P

Papier
krul
instellingen in interfacemodule
instellingen in de interfacemodule
lade 1, 2, 3 en 4 3-1
papier in de extra grote papierlade (lade 6/7) plaatsen 13-4
plaatsen van papier in lade 1 en 2 3-2
plaatsen van papier in lade 3 en 4 3-3
Papierstoringen 10-1
2-zijdige module 3 10-7
bij hendel 1a en knop 1c van de extra grote papierlade
bij hendel 1b en knop 1c van de extra grote papierlade

bij hendel 1d en knop 1c van de extra grote papierlade
Extra grote papierlade
in lade A1-1 en A1-2 13-11
bij hendel 1b en knop 1c 13-13
hendel 1a en knop 1c 13-12
hendel 1d en knop 1c 13-14
Handmatige invoer (lade 5) 10-3
In de extra grote papierladen (A1-1 en A1-2)
Interfacemodule
hendel 1a
hendel 2a
hendel 2b
Lade 1-4 10-5
Papierstoringen in de hoofdeenheid 10-9
Papierstoringen in het linkeronderpaneel 10-2
SquareFold Trimmer-module 17-13
E1/E2 17-14
E3 17-16
Standaardafwerkeenheid Plus
afdrukkenopvangbak van afwerkeenheid 16-30, 18-31
bij 2c, 2e, 2f en 2d 18-26
bij 2d en hendel 2g 18-28
bovenste opvangbak afwerkeenheid 16-29, 18-30
gebied 1 18-32
gebied 2 18-33
gebied 3 18-34
gebied 4
hendel 1a en knop 1c 18-15
hendel 1b 16-18, 18-17
hendel 1d 16-17, 18-16
hendel 2a en knop 3a 18-24
hendel 2b en knop 2c 18-25
hendel 3b en 3d 18-19
hendel 3e en knop 3c 18-20
hendel 3g en knop 3f 18-21
hendel 4b en knop 3a 18-22
Lade 8 (invoegeenheid voor naverwerking) 16-14, 18-14
zone 4b en 4c 18-29
zone4 18-36
Transporteenheid 4 10-6
Uitlegtafel
E1, E2 en E3 15-5
E4, E5 en E6 15-6
E7 15-8
E8 15-9
Vastgelopen enveloppen in de handmatige invoer 10-4
Papierstoringen verhelpen, zie Papierstoringen
printserver
overzicht 1-6
Problemen met afgedrukte aflevering
papierkrullingsinstellingen in de interfacemodule
Problemen oplossen
Problemen met de extra grote papierlade oplossen 13-10
Problemen met de interfacemodule oplossen
SquareFold Trimmer-module 17-13
Standaardafwerkeenheid Plus 18-14
Uitlegtafel 15-5

S

Serienummer apparaat
Softwareversie 8-2
Specificaties 11-1
SquareFold Trimmer-module 17-1
bedieningspaneel 17-4
hints en tips 17-12
paginadekkende beelden, afdrukken 17-12
indicatielampjes 17-4
onderdelen 17-2
overzicht 17-1
papierbaan 17-3
papierstoringen 17-13
E1/E2 17-14
E3 17-16
platvouwfunctie 17-5
vouwopties 17-5
vouwopties, openen 17-5
problemen oplossen 17-13
snij-opties 17-8
snijtoepassing 17-8
afgewerkt katernformaat 17-9
bijsnijdrichtlijnen 17-9
snij-opties 17-8
storingscodes 17-17
vouwopties 17-5
Standaardafwerkeenheid 1-10
Standaardafwerkeenheid Plus 1-12, 18-1
Afwerkeenheid
onderdelen 18-2
specificaties 18-46
optionele C-/Z-vouweenheid 18-49
storingscodes 18-39
vouwtypen 16-5, 18-4
Afwerktransportmodule 18-49
onderdelen 18-6
specificaties 18-49

statuslampjes 18-8
storingscodes 18-40
DFA van derden
storingscodes 18-44
onderhoud
perforatorafvalcontainer, legen 16-13, 18-13
standaard afvalbak voor nietjes, vervangen 16-11, 18-11
standaard nietcassette, vervangen 16-8, 18-9
overzicht 18-1
papierstoringen
afdrukkenopvangbak van afwerkeenheid 16-30, 18-31
bij 2c, 2e, 2f en 2d 18-26
bij 2d en hendel 2g 18-28
bovenste opvangbak afwerkeenheid 16-29, 18-30
gebied 1 18-32
gebied 2 18-33
gebied 3 18-34
gebied 4 18-36
hendel 1a en knop 1c 18-15
hendel 1b 16-18, 18-17
hendel 1d 16-17, 18-16
hendel 2a en knop 3a 18-24
hendel 2b en knop 2c 18-25
hendel 3b en 3d 18-19
hendel 3e en knop 3c 18-20
hendel 3g en knop 3f 18-21
hendel 4b en knop 3a 18-22
Lade 8 (invoegeenheid voor naverwerking) 16-14, 18-14
zone 4b en 4c 18-29
perforatorafvalcontainer, legen 16-13, 18-13
problemen oplossen 18-14
specificaties 18-46, 18-49
Afwerkeenheid 18-46
optionele C-/Z-vouweenheid 18-49
Afwerktransportmodule
standaard afvalbak voor nietjes, vervangen 16-11, 18-11
standaard nietcassette, vervangen 16-8, 18-9
storingen in de nieteenheid 16-32, 18-37
storingscodes
Afwerkeenheid 18-39
Afwerktransportmodule 18-40
DFA van derden 18-44
vastgelopen nietjes
in standaard nietcassette 18-38
vouwtypen 16-5, 18-4
Standaardafwerkeenheid/katernmodule 16-1
onderdelen 16-1
Status papierlade 8-1
Storingen 8-3
Huidige berichten 8-3
Huidige storingen 8-3
Huidige berichten
Storingsoverzicht
Storingsoverzicht 8-3
Storingscodes 12-10
SquareFold Trimmer-module 17-17
Storingscodes van interfacemodule
Storingscodes voor de extra grote papierlade
Storingsoverzicht 8-3

T

Tabblad Beveiligde afdrukopdrachten + meer
Kostenafdruk 7-4
Tabblad Hulpprogramma's 8-6
Tabbladen
in lade 3 en 4 plaatsen 3-4
plaatsen in de extra grote papierlade (lade 6/7) 13-4
Tellers
Transparanten
plaatsen in de extra grote papierlade (lade 6/7) 13-5
plaatsen in lade 1 - 4 3-5

U

Uitlegtafel 1-10
bedieningspaneel 15-3
bovenste opvangbak
stoptoets 15-3
hints en tips 15-10
onderdelen 15-2
overzicht 15-1
papier verwijderen
afdrukkenopvangbak 15-4
papierstoringen
E1, E2 en E3 15-5
E4, E5 en E6 15-6
E7 15-8
E8 15-9
problemen oplossen 15-5
specificaties 15-26
stoptoets 15-3
storingscodes 15-10
stroom, verlies van 15-10

V

Verbruiksartikelen
Verbruiksartikelen vervangen

Voorgeboord papier
plaatsen in de extra grote papierlade (lade 6/7) 13-6, 13-7
plaatsen in lade 1, 2, 3 en 4 3-4

xerox