Xerox Phaser 3010 / 3040
Printer
Imprimante

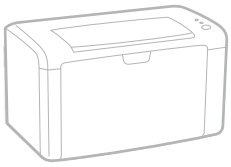

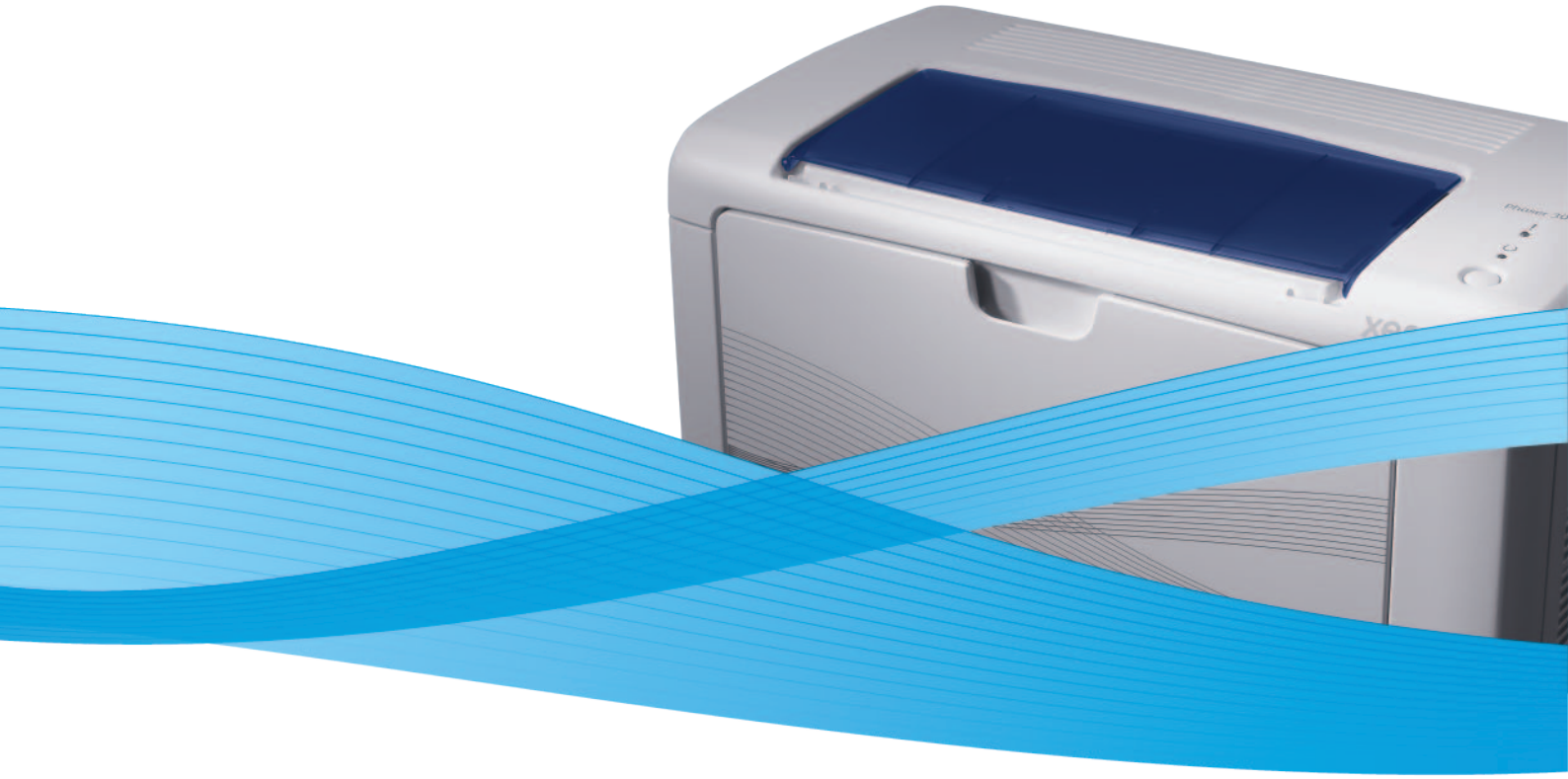

Xerox® Phaser® 3010 / 3040

User Guide
Guide d'utilisation

Italiano	Guida per l'utente
Deutsch	Benutzerhandbuch
Español	Guía del usuario
Português	Guia do usuário
Nederlands	Gebruikershandleiding
Svenska	Användarhandbok
Dansk	Betjeningsvejledning
Čeština	Uživatelská příručka
Polski	Przewodnik użytkownika
Magyar	Felhasználói útmutató
Русский	Руководство пользователя
Türkçe	Kullanıcı Kılavuzu
Ελληνικά	Εγχειρίδιο χρήστη

xerox®

© 2012 Xerox Corporation. Minden jog fenntartva. A nem közölt jogokra az Egyesült Államok szerzői jogokra vonatkozó törvénye érvényes. A jelen kiadvány tartalma semmilyen formában nem reprodukálható a Xerox Corporation engedélye nélkül.

A szerzői jogvédelem a védett anyag és információ minden formájára és tartalmára kiterjed a jelenlegi és elkövetkezendő törvényi és jogi szabályozások szerint, ide értve – korlátozás nélkül – a programok által a képernyőn megjelenített anyagokat, úgymint stílusokat, sablonokat, ikonokat, képernyőket, elrendezéseket stb.

A XEROX® és a XEROX and Design®, a Phaser®, a PhaserSMART®, a PhaserMatch®, a PhaserCal®, a PhaserMeter, a CentreWare®, a PrintingScout®, a Walk-Up®, a WorkCentre®, a FreeFlow®, a SMARTsend®, a Scan to PC Desktop®, a MeterAssistant®, a SuppliesAssistant®, a Xerox Secure Access Unified ID System®, a Xerox Extensible Interface Platform®, a ColorQube®, a Global Print Driver® és a Mobile Express Driver® a Xerox Corporation védjegyei az Amerikai Egyesült Államokban és/vagy más országokban.

Adobe® Reader®, Adobe® Type Manager®, ATM™, Flash®, Macromedia®, Photoshop®, and PostScript® are trademarks of Adobe Systems Incorporated in the United States and/or other countries.

Az Apple®, az AppleTalk®, a Bonjour®, az EtherTalk®, a Macintosh®, a Mac OS® és a TrueType® az Apple Inc., az Egyesült Államokban és más országokban bejegyzett védjegyei.

HP-GL®, HP-UX®, and PCL® are trademarks of Hewlett-Packard Corporation in the United States and/or other countries.

IBM® and AIX® are trademarks of International Business Machines Corporation in the United States and/or other countries.

Microsoft®, Windows Vista®, Windows®, and Windows Server® are trademarks of Microsoft Corporation in the United States and other countries.

Novell®, NetWare®, NDPS®, NDS®, IPX™, and Novell Distributed Print Services™ are trademarks of Novell, Inc. in the United States and other countries.

SGI® and IRIX® are trademarks of Silicon Graphics International Corp. or its subsidiaries in the United States and/or other countries.

Sun, Sun Microsystems, and Solaris are trademarks or registered trademarks of Oracle and/or its affiliates in the United States and other countries.

UNIX® is a trademark in the United States and other countries, licensed exclusively through X/ Open Company Limited.

PANTONE® and other Pantone, Inc. trademarks are the property of Pantone, Inc.

1.1. dokumentumverzió: Aprile 2012

Tartalom

1 Biztonsági tudnivalók 7

Elektromossággal kapcsolatos biztonsági tudnivalók ... 8
Általános irányelvek ... 8
Tápkábel ... 9
Működéssel kapcsolatos biztonsági tudnivalók ... 10
Üzemeltetési irányelvek ... 10
Ózonkibocsátás ... 10
A nyomtató elhelyezése ... 10
Nyomtatókellékek ... 11
A karbantartással kapcsolatos biztonsági tudnivalók ... 12
Szimbólumok a nyomtatón ... 13

2 Nyomtatás 15

Támogatott papírok ... 16
Ajánlott másolóanyagok ... 16
Papír rendelése ... 16
A papír betöltésének általános irányelvei ... 17
A nyomtató károsodását okozó papírok ... 17
Papírtárolási irányelvek ... 17
Támogatott szabványos papírméretek ... 18
Egyedi papírméretek ... 18
Támogatott típusok és súlyok ... 18
Papír betöltése ... 19
Papír betöltése a főtálcába ... 19
Nyomtatás a papír mindkét oldalára ... 20
Kétoldalas nyomtatás beállítása ... 20
Papír betöltése manuális kétoldalas nyomtatáshoz ... 21

3 Karbantartás 23

A nyomtató tisztítása ... 24
Általános óvintézkedések ... 24
Külső tisztítás ... 25
A nyomtató belsejének tisztítása ... 25
Kellékrendelés ... 26
Fogyóeszközök ... 26
Mikor kell kelléket rendelni ... 26
Festékkazetták ... 27
Kellékek újrahasznosítása ... 28
A nyomtató kezelése ... 29
Nyomtatóbeállítások segédprogram ... 29
Oldalszám ellenőrzése ... 31
A nyomtató mozgatása ... 32

4 Hibakeresés 35

Általános hibaelhárítási feladatok ... 36
- A nyomtatót nem lehet bekapcsolni ... 36
- A nyomtató nem nyomtat ... 36
- A nyomtató gyakran alaphelyzetbe áll vagy kikapcsol ... 37
- A nyomtató szokatlan zajokat ad ki ... 37
- Páralecsapódás keletkezett a nyomtatóban ... 38

Papírelakadás ... 39
- Papírelakadások esélyének minimalizálása ... 39
- A papírelakadás helyének meghatározása ... 40
- Papírelakadások megszüntetése ... 41

A nyomtatás minőségével kapcsolatos problémák ... 46
- Nyomtatási minőséggel kapcsolatos problémák megoldása ... 47
- Nyomtatási minőség kézben tartása ... 50
- Papír és másolóanyagok ... 50

A Nyomtatóbeállító segédprogram használata ... 51
- A beégető beállítása ... 51
- Az előfeszített továbbítóhenger beállítása ... 51
- Tengerszint feletti magasság beállítása ... 52
- Az előhívó tisztítása ... 52

Vezérlőpanel ... 53

Hibakódok ... 54

Segítségkérés ... 55
- Hiba- és állapotüzenetek ... 55
- PrintingScout Figyelmeztetések ... 55
- Nyomtatóbeállítások segédprogram ... 56
- További információk ... 56

A Jellemzők 57

Nyomtatókonfigurációk és opciók összefoglalása ... 58
- Megvásárolható konfigurációk ... 58
- Alapfunkciók ... 58

Fizikai adatok ... 59
- Súly és méret ... 59
- Teljes helyigény ... 59
- Helyigény ... 59

Környezeti adatok ... 60
- Hőmérséklet ... 60
- Relatív páratartalom ... 60
- Tengerszint feletti magasság ... 60

Elektromossági adatok ... 61
- Tápegység feszültsége és frekvenciája ... 61
- Energiafogyasztás ... 61

Teljesítményadatok ... 62

Vezérlő műszaki adatai ... 63
- Processzor ... 63
- Memória ... 63
- Interfészek ... 63

B Megfelelőségi információk 65

Alapvető előírások ... 66
Egyesült Államok (FCC szabályzat) ... 66
Európai Unió ... 66
Törökország (RoHS szabályzat) ... 67
Material Safety Data Sheets (Anyagbiztonsági adatlapok) ... 68

C Újrahasznosítás és selejtezés 69

Összes ország ... 70
Észak-Amerika ... 71
Európai Unió ... 72
Otthoni/háztartási környezet ... 72
Hivatásos/üzleti környezet ... 72
Berendezések és akkumulátorok gyűjtése és ártalmatlanítása ... 72
Akkumulátor szimbóluma – megjegyzés ... 73
Akkumulátor eltávolítása ... 73
Egyéb országok ... 74

Biztonsági tudnivalók 1

Ez a fejezet a következőket tartalmazza:

- Elektromossággal kapcsolatos biztonsági tudnivalók 8
- Működéssel kapcsolatos biztonsági tudnivalók 10
- A karbantartással kapcsolatos biztonsági tudnivalók 12
- Szimbólumok a nyomtatón 13

A nyomtatót és ajánlott kellékeit szigorú biztonsági követelmények szerint tervezték és tesztelték. Az alábbi információk szem előtt tartásával biztosíthatja Xerox® nyomtatójának folyamatos, biztonságos működését.

Elektromossággal kapcsolatos biztonsági tudnivalók

Ez a rész a következőket tartalmazza:

- Általános irányelvek 8
- Tápkábel 8

Általános irányelvek

VIGYÁZAT:

- A nyomtatón lévő résekbe és nyílásokba ne tegyen idegen tárgyakat. Feszültség alatt álló pont érintése, illetve alkatrészek rövidre zárása tüzet vagy áramütést okozhat.
- Ne távolítsa el a csavarral rögzített fedeleket és védőburkolatokat, kivéve, ha erre egy külön beszerezhető kiegészítő berendezés üzembe helyezése során utasítást kap. A kiegészítő berendezések üzembe helyezése alatt kapcsolja ki a nyomtatót. Az üzembe helyezések során a fedelek és a védőburkolatok eltávolítása előtt húzza ki a gép tápkábelét az aljzatból. A felhasználó által üzembe helyezhető opciók kivételével az ilyen fedelek és burkolatok mögött nincsenek olyan alkatrészek, amelyek szervizelését vagy karbantartását a felhasználó elvégezheti.

A felhasználó biztonságát veszélyeztető tényezők:

- Sérült vagy kopott tápvezeték.
- Folyadék került a nyomtató belsejébe.
- A nyomtatót víz érte.
- A nyomtató füstöl, vagy a felülete szokatlanul meleg.
- A nyomtató szokatlan zajt hallat vagy szagot bocsát ki.
- A nyomtató egy áramköri megszakító, biztosíték vagy más biztonsági eszköz aktiválását okozza.

Ilyen esetekben tegye a következőt:

1. Azonnal kapcsolja ki a nyomtatót.
2. Húzza ki a tápvezetéket az elektromos aljzatból.
3. Hívjon illetékes szervizszakembert.

Tápkábel

- A nyomtatóval szállított tápkábelt használja.
- A tápkábelt közvetlenül csatlakoztassa egy megfelelően földelt elektromos aljzatba. Ügyeljen rá, hogy a kábel mindkét vége biztonságosan csatlakozzon. Ha nem biztos benne, hogy az adott csatlakozóaljzat földelt-e, kérje ki egy elektromossági szakember véleményét.
- A nyomtató elektromos hálózatra csatlakoztatásához ne használjon olyan földelt adapterdugót, amely nem rendelkezik védőcsatlakozó kapoccsal.

VIGYÁZAT: Az áramütés elkerülése érdekében gondoskodjon a nyomtató megfelelő földeléséről. A helytelen használat esetén az elektromos termékek veszélyforrást jelentenek.

- Csak a nyomtató áramfelvételéhez méretezett hosszabbítót vagy hálózati elosztót használjon.
- A nyomtatót olyan aljzatba csatlakoztassa, amely alkalmas a megfelelő feszültség és áramerősség biztosítására. Tekintse át a nyomtató elektromosságra vonatkozó műszaki előírásait, és szükség esetén kérje ki villanyszerelő véleményét.
- Ne állítsa a nyomtatót olyan helyre, ahol ráléphetnek a tápkábelére.
- Ne helyezzen semmilyen tárgyat a tápkábelre.
- Cserélje ki a tápkábelt, ha kopott vagy elhasználódott.
- Ne húzza ki vagy dugja be a tápkábelt a nyomtató bekapcsolt állapotában.
- Az áramütés és a kábel sérülésének elkerülése érdekében a tápkábel kihúzásakor a dugót fogja meg.

A tápkábel a nyomtató hátoldalán, csatlakoztatható eszközként csatlakozik a nyomtatóhoz. Ha a nyomtató feszültségmentesítésére van szükség, akkor a tápkábelt a hálózati aljzatból húzza ki.

Működéssel kapcsolatos biztonsági tudnivalók

A nyomtatót és kellékeit szigorú biztonsági követelmények szerint tervezték és tesztelték. A berendezés átesett a biztonságtechnikai intézet vizsgálatán, megszerezte a szükséges engedélyeket, és megfelel a hatályos környezetvédelmi szabályoknak.

A következő biztonsági irányelvek betartásával biztosíthatja a nyomtató folyamatos, biztonságos működését.

Üzemeltetési irányelvek

- Nyomtatás közben ne vegye ki a berendezésből a nyomtató-illesztőprogramban vagy a vezérlőpanelen választott papírtálcát.
- Nyomtatás közben ne nyissa ki a nyomtató ajtajait.
- Nyomtatás közben ne mozgassa a nyomtatót.
- Ügyeljen rá, hogy keze, haja, nyakkendője stb. ne kerüljön a kiadónyílás és az adagológörgők közelébe.
- A szerszámok segítségével eltávolítható burkolat a nyomtató veszélyes részeit védi. Ne távolítsa el a védőburkolatot.

Ózonkibocsátás

Ez a nyomtató a szokásos működés folyamán ózont termel. A termelt ózon mennyisége a nyomtatás mennyiségétől függ. Az ózon nehezebb, mint a levegő, és nem keletkezik olyan mennyiségben, hogy az emberekre káros lehessen. A nyomtatót jól szellőző szobában helyezze üzembe.

További tudnivalókért Észak-Amerikában lásd:

- Phaser 3010 nyomtató www.xerox.com/environment
- Phaser 3040 nyomtató www.xerox.com/environment

Más országokban vegye fel a kapcsolatot a Xerox helyi képviseletével, vagy látogasson el ide:

- Phaser 3010 nyomtató: www.xerox.com/environment_europe
- Phaser 3040 nyomtató: www.xerox.com/environment_europe

A nyomtató elhelyezése

- A nyomtatót vízszintes, szilárd, rázkódástól mentes felületen kell elhelyezni, amely elbírja a nyomtató súlyát. A nyomtató tömegére vonatkozó adatokat lásd: Fizikai adatok oldal: 59.
- A nyomtatón lévő réseket és nyílásokat ne takarja le, és azok elé nem helyezzen semmilyen tárgyat. Ezek a nyílások szellőzésre szolgálnak, és védik a nyomtatót a túlmelegedés ellen.
- A nyomtatót olyan helyen állítsa üzembe, ahol elegendő hely áll rendelkezésre a gép működtetéséhez és szervizeléséhez.
- A nyomtatót pormentes helyen helyezze üzembe.
- A nyomtatót ne tárolja és ne működtesse szélsőségesen meleg, hideg vagy párás környezetben.
- Ne helyezze a nyomtatót hőforrás közelébe.
- A nyomtatót ne tegye ki közvetlen napsugárzásnak, és a fényérzékeny alkatrészeket óvja a fénytől.

- Ne helyezze a nyomtatót közvetlenül a légkondicionáló rendszer hideg levegőáramának útjába.
- A nyomtatót ne helyezze rázkódásnak kitett helyre.
- Az optimális teljesítmény érdekében a nyomtatót 3100 m alatt kell használni.

Nyomtatókellékek

- Csak a nyomtatóhoz előírt kellékeket használja. A nem megfelelő anyagok használata ronthatja a teljesítményt, és veszélyeztetheti a biztonságot.
- Tartson be minden figyelmeztetést és utasítást, amelyet a terméken, a külön rendelhető kiegészítőkön és kellékeken vagy azokhoz mellékelve talál.
- A kellékeket a csomagolásukon vagy dobozukon feltüntetett utasítások szerint tárolja.
- A kellékeket tartsa távol gyermekektől.
- Soha ne dobjon nyílt lángba festékkazettát.
- A festékkazetták kezelésekor ügyeljen, hogy ne érjenek a bőréhez és a szeméhez. A szemhez érve irritációt, gyulladást okozhatnak. Ne kísérelje meg a kazetták szétszerelését, mert az növeli a bőrrel vagy szemmel való érintkezés kockázatát.

FIGYELEM: A nem a Xeroxtól® származó kellékek használata nem ajánlott. A Xerox Garancia®, a Szervizszerződés és a *Total Satisfaction Guarantee* (Teljeskörű elégedettség garanciája) nem vonatkozik az olyan kárra, meghibásodásra és teljesítményromlásra, amely nem Xerox® eredetű kellékek vagy nem a nyomtatóhoz előírt Xerox® kellékek használatából keletkezett. A *Total Satisfaction Guarantee* (Teljeskörű elégedettség garanciája) az Amerikai Egyesült Államokban és Kanadában áll rendelkezésre. Ezeken a helyeken kívül a garancia más-más területeket fedhet le. A részleteket a Xerox képviselőjétől tudhatja meg.

A karbantartással kapcsolatos biztonsági tudnivalók

- Ne hajtson végre olyan karbantartási eljárást, amelyet a nyomtatóval szállított dokumentáció nem ismertet.
- Ne használjon aeroszolos tisztítószert. A nyomtató tisztításához csak szöszmentes törlőruhát használjon.
- A kellékeket és a szokásos karbantartáshoz szükséges cikkeket tilos elégetni.

A Xerox® kellékek újrahasznosításával foglalkozó programról további részleteket az alábbi címeken talál:

- Phaser 3010 nyomtató www.xerox.com/gwa
- Phaser 3040 nyomtató www.xerox.com/gwa

Lásd még:

A nyomtató tisztítása oldal: 24
A nyomtató mozgatása oldal: 32

Szimbólumok a nyomtatón

A nyomtatón az alábbi biztonsági szimbólumok találhatók:

Szimbólum	Leírás
	Vigyázat és Figyelmeztetés jelzések: Súlyos sérülést, sőt halált is okozhat, ha ezt a figyelmeztető jelzést nem veszi figyelembe. Ha ezt a figyelmeztetést nem veszi figyelembe, az anyagi károkhoz vezethet.
	Forró felület a nyomtatón vagy a nyomtatóban. A személyi sérülés elkerülése érdekében járjon el körültekintően.
	Ne égesse el az elemet.
	Ne érintse meg az alkatrészeket, amelyeken ez a jel látható. Személyi sérülés következhet be.
	Forró felület. Mielőtt hozzányúlna, várja ki a feltüntetett időt.

Nyomtatás 2

Ez a fejezet a következőket tartalmazza:

- Támogatott papírok 16
- Papír betöltése 19
- Nyomtatás a papír mindkét oldalára 20

Támogatott papírok

Ez a rész a következőket tartalmazza:

- Ajánlott másolóanyagok 16
- Papír rendelése 16
- A papír betöltésének általános irányelvei 16
- A nyomtató károsodását okozó papírok 17
- Papírtárolási irányelvek 17
- Támogatott szabványos papírméretek 18
- Egyedi papírméretek 18
- Támogatott típusok és súlyok 18

A nyomtató különböző típusú papírokkal és másolóanyagokkal használható. Kövesse az alábbi irányleveket a legjobb nyomtatási minőség biztosítása, és a papírelakadások elkerülése érdekében.

A legjobb eredmény elérése érdekében használja a nyomtatójához ajánlott Xerox® papírokat és másolóanyagokat.

Ajánlott másolóanyagok

A nyomtatóhoz ajánlott papírok és másolóanyagok listáját a következő helyen találja:

Észak-Amerika

- Phaser 3010 nyomtató: www.xerox.com/paper
- Phaser 3040 nyomtató: www.xerox.com/paper

Európai Unió

- Phaser 3010 nyomtató: www.xerox.com/europaper
- Phaser 3040 nyomtató: www.xerox.com/europaper

Lásd még:

Papírtippek oldal. Részletek: Tájékoztató oldalak.

Papír rendelése

A kellékeket megrendelheti helyi viszonteladójánál vagy a következő címen:

- Phaser 3010 nyomtató: www.xerox.com/office/3010supplies
- Phaser 3040 nyomtató: www.xerox.com/office/3040Psupplies

A papír betöltésének általános irányelvei

- Ne töltsön a megengedettnél több lapot a papírtálcákba. Ne helyezzen be papírt a maximális töltési vonal fölé a tálcába.
- Igazítsa a papírvezetőket a papír méretéhez.
- A tálcába helyezés előtt pörgesse át a lapokat.
- Ha gyakori a papírelakadás, használjon új csomag jóváhagyott papírt vagy egyéb másolóanyagot.
- Kiárólag a javasolt Xerox® fóliákat használja. Más fóliákkal a nyomtatási minőség változhat.
- Ne nyomtasson a címkekészletre, ha egy ívről már hiányzik egy címke.
- Csak papírból készült borítékot használjon. A borítékoknak csak az egyik oldalára nyomtasson.

A nyomtató károsodását okozó papírok

Egyes papírok és másolóanyagok ronthatják a nyomtatás minőségét, ismételt papírelakadásokat okozhatnak, és károsíthatják a nyomtatót. Ne használja a következőket:

- Durva vagy porózus papír
- Tintasugaras nyomtatókhoz készült papír
- Nem lézeres nyomtatókhoz szánt fényes vagy felületkezelt papír
- Fénymásolt papír
- Hajtogatott vagy gyűrött papír
- Perforált vagy kivágott papír
- Tűzött papír
- Ablakos, fémkapcsos, lehúzható ragasztócsíkos vagy oldalt nyíló borítékok
- Bélelt borítékok
- Műanyag másolóanyagok

FIGYELEM: A Xerox® garancia, szervizszerződés és a Xerox® *Total Satisfaction Guarantee* (Teljeskörű elégedettség garanciája) nem vonatkozik a nem támogatott papír vagy egyéb speciális másolóanyagok használatából eredő károkra. A Xerox® *Total Satisfaction Guarantee* (Teljeskörű elégedettség garanciája) az Egyesült Államokban és Kanadában áll rendelkezésre. Ezeken a helyeken kívül a garancia más-más területeket fedhet le. A részleteket a Xerox helyi képviselőjétől tudhatja meg.

Papírtárolási irányelvek

Az optimális nyomtatási minőség érdekében a papírt és egyéb másolóanyagokat tárolja a megfelelő körülmények között.

- A papírt sötét, hűvös, viszonylag száraz helyen tárolja. A legtöbb papírt károsítja az ultraibolya és a látható fény. A nap és fluoreszkáló izzók által kibocsátott UV-sugárzás különösen káros a papírra.
- A papírt ne tegye ki huzamosabb ideig erős fény hatásának.
- Biztosítson állandó hőmérsékletet és relatív páratartalmat.
- Ne tárolja a papírt padláson, konyhában, garázsban vagy az alagsorban Ezeken a helyeken gyakrabban gyűlik össze a nedvesség.
- A papírt sima helyen: raklapon, dobozban, polcon vagy szekrényben kell tárolni.
- Ne tartson élelmiszert olyan helyeken, ahol a papírt tárolják vagy kezelik.

- Csak akkor nyisson ki zárt papírcsomagot, ha azt be szeretné tölteni a nyomtatóba. Hagyja a tárolt papírt eredeti csomagolásában. A papír csomagolása megvédi a papírt a nedvességtől és a kiszáradástól.
- Egyes speciális másolóanyagok visszazárható műanyag zacskóba vannak csomagolva. A másolóanyagot felhasználásig tartsa a zacskóban. A fel nem használt másolóanyagot tárolja egy lezárt zacskóban.

Támogatott szabványos papírméretek

Európai szabványos méretek	Észak-amerikai szabványos méretek
A4 (210 x 297 mm, 8,3 x 11,7")	Executive (184 x 267 mm, 7,25 x 10,5")
A5 (148 x 210 mm, 8,3 x 5,8")	Letter (216 x 279 mm, 8,5 x 11")
A6 (105 x 148 mm, 4,1 x 5,8")	Legal (216 x 356 mm, 8,5 x 14")
JIS B5 (182 x 257 mm, 7,2 x 10,1")	Statement (140 x 216 mm, 5,5 x 8,5")
B5 (176 x 250 mm, 6,9 x 9,8 ")	216 x 330 mm
C5 boríték (162 x 229 mm, 6,4 x 9")	Monarch boríték (98 x 190 mm, 3,9 x 7,5")
C6 boríték (114 x 162 mm, 4,5 x 6,38")	10. sz. boríték (241 x 105 mm, 4,1 x 9,5")
DL boríték (110 x 220 mm, 4,33 x 8,66")	A7 boríték (133 x 184 mm, 5,25 x 7,25")

Egyedi papírméretek

Szélesség: 76.2–216 mm

Hosszúság: 127–355.6 mm

Támogatott típusok és súlyok

A nyomtató a következő papírtípusokat támogatja 60–163 g/m² papírsúly esetén:

- Sima
- Vékony kartonkészlet
- Címkék
- Boríték
- Újrahasznosított

Papír betöltése

Papír betöltése a főtálcába

1. Nyissa ki az elülső fedelet.
2. Húzza ki egyenesen a csúszkát ütközésig.
3. Húzza ki egyenesen a hosszúsági vezetőt ütközésig.
4. A szélességvezetőket igazítsa a tálca széleihez.
5. Hajlítsa meg a lapokat, majd pörgesse át őket, és egy sima felületen igazítsa egymáshoz a lapok sarkait. Ezzel a művelettel szétválaszthatja az összetapadt lapokat, így csökkentheti a papírelakadás kockázatát.

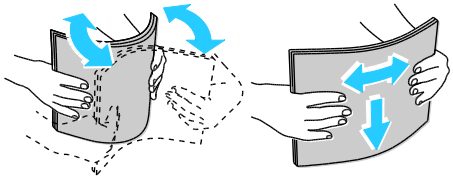

6. Töltse a papírt a tálcába. A papírnak a felső széle mutasson a nyomtató felé, a nyomtatandó oldala pedig felfelé nézzen.
7. Álltsa be úgy a szélességvezetőket, hogy éppen csak érintsék a papírt.
8. Tolja be ütközésig a hosszúsági vezetőket és a csúszkát.

   Megjegyzés: A papír méretétől függően először nyomja a csúszkát a nyomtató felé ütközésig. Nyomja össze a hosszanti vezetőt, és csúsztassa befelé a papír széléhez.

9. Helyezze a papírborítót a főtálcára, és a füleket igazítsa a tálcán látható jelekhez.

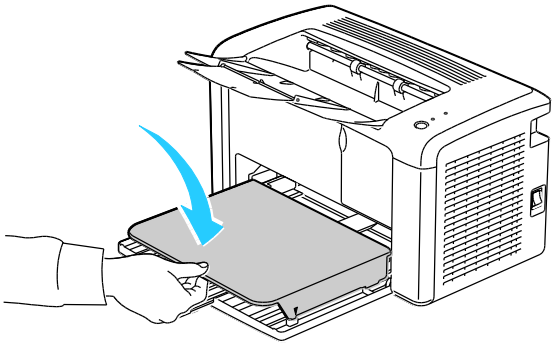

10. Nyissa ki a gyűjtőtálcát, és húzza ki a tálca hosszabbítóját.
11. A papír típusának és méretének kiválasztásához a Nyomtatóbeállító segédprogramban kattintson a **Nyomtató karbantartása** fülre.

    Megjegyzés: Ha egyedi méretű papírt használ, adja meg az Egyedi méret – Y és Egyedi méret – X méreteket.

12. Kattintson az **Új beállítások alkalmazása** parancsra.

    Megjegyzés: További információ a Nyomtatóbeállító segédprogram használatáról a segédprogram **Súgó** ablakában található.

Nyomtatás a papír mindkét oldalára

Ez a rész a következőket tartalmazza:

- Kétoldalas nyomtatás beállítása 20
- Papír betöltése manuális kétoldalas nyomtatáshoz 20

A(z) Phaser 3010 nyomtató támogatja a manuális kétoldalas nyomtatást. Igény szerint beállíthatja, hogy a munkák a papír mindkét oldalára nyomtatódjanak ki.

Az elkészült nyomat tájolásának megadásához a Kétoldalas nyomtatás funkciót használja.

Megadhatja a kétoldalas nyomtatás oldalelrendezését, amely meghatározza, hogy a nyomtatott lapok miként lapozhatók. Ezek a beállítások felülbírálják az alkalmazásban megadott tájolási beállításokat.

Álló		Fekvő	
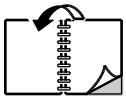			
Álló Kétoldalas nyomtatás	Álló 2 oldalas nyomt. rövid él mentén átford.	Fekvő Kétoldalas nyomtatás	Fekvő 2 oldalas nyomt. rövid él mentén átford.

Kétoldalas nyomtatás beállítása

Manuális kétoldalas nyomtatás beállítása:

1. A Fájl menüből válassza a **Nyomtatás** pontot.
2. Válassza ki a nyomtatót a Nyomtató kijelölése listából, és kattintson a **Tulajdonságok** gombra.
3. A Kétoldalas ablakban a Papír/Kimenet fülön válassza a **Hosszú él mentén átfordítva** vagy a **Rövid él mentén átfordítva** lehetőséget.
4. Válassza ki a használt papírnak megfelelő Papírméretet és Papírtípust.
5. A Nyomtatási beállítások párbeszédpanel bezárásához kattintson az **OK** gombra.
6. A nyomtatás megkezdéséhez kattintson a **Nyomtatás** gombra.

   Megjegyzés: Amikor manuális kétoldalas nyomtatást indít el, megjelenik a Manuális kétoldalas beállítás ablak. Ne zárja be az ablakot, amíg a kétoldalas nyomtatás véget nem ért. Ha az ablakot bezárja, nem lehet többé újra megnyitni.

Papír betöltése manuális kétoldalas nyomtatáshoz

Manuális kétoldalas nyomtatáshoz a rendszer először a lapok hátoldalára nyomtat, fordított sorrendben. Egy hatoldalas dokumentumnál a 6., 4., majd a 2. oldalt nyomtatja ki. A páros oldalak kinyomtatása után a papírt vissza kell tölteni. Ezután a páratlan oldalak – 1., 3. és 5. – nyomtatás következik.

Megjegyzés: Töltsön fejléces papírt a főtálcába a nyomtatott oldallal lefelé, a tetejével a nyomtató felé.

1. Töltse be a papírt a páros oldalak nyomtatásához.

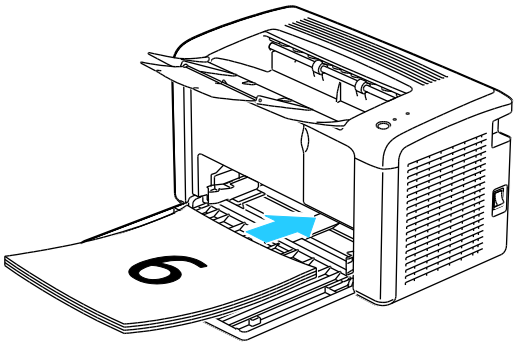

Miután a páros oldalak kinyomtatódtak, a Hibajelző kigyullad, és az Üzemkész lámpa villogni kezd.

2. Távolítsa el a nyomatokat a gyűjtőtálcából, és töltse őket vissza a főtálcába az oldalak elforgatása vagy megfordítása nélkül. Az oldalak még üres oldalának kell fölfelé néznie.

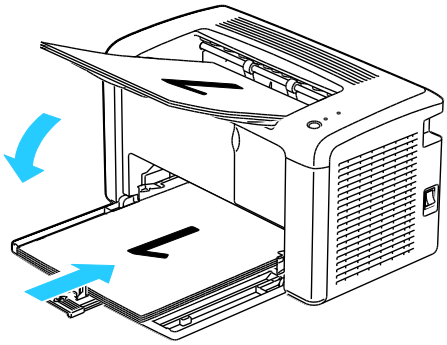

3. Nyomja meg a gombot a kezelőpanelen.

Karbantartás 3

Ez a fejezet a következőket tartalmazza:

- A nyomtató tisztítása 24
- Kellékrendelés 26
- A nyomtató kezelése 29
- A nyomtató mozgatása 32

A nyomtató tisztítása

Ez a rész a következőket tartalmazza:

- Általános óvintézkedések 24
- Külső tisztítás 24
- A nyomtató belsejének tisztítása 25

Általános óvintézkedések

FIGYELEM: A nyomtató tisztításához ne használjon szerves vagy erős kémiai oldószert, illetve aeroszolos tisztítószert. Ne öntsön folyadékot közvetlenül egyetlen területre sem. A kellékeket és tisztítószereket csak a jelen dokumentumban leírt módon használja.

VIGYÁZAT: Minden tisztítószert tartson gyermekek elől elzárva.

VIGYÁZAT: Ne használjon túlnyomással működő tisztítószereket a nyomtató belsejében, és annak külső részein. Bizonyos sűrített levegővel működő tartályokban robbanásveszélyes gázkeverékek lehetnek, amelyek nem alkalmasak elektromos berendezések tisztítására. Ezeknek a tisztítószereknek a használata fokozottan tűz- és robbanásveszélyes.

VIGYÁZAT: Soha ne távolítson el csavarokkal rögzített fedelet vagy védőborítást. Az ilyen fedelek és védőlapok mögött található alkatrészeket a felhasználó nem tudja karbantartani vagy javítani. Ne hajtson végre olyan karbantartási eljárást, amelyet a nyomtatóval szállított dokumentáció nem ismertet.

VIGYÁZAT: A nyomtató belső részei forróak lehetnek. Amikor az ajtók és a fedelek nyitva vannak, fokozott óvatossággal járjon el.

- Ne helyezzen semmit a nyomtató tetejére.
- Soha ne hagyja nyitva a fedeleket és az ajtókat. Erre különösen ügyeljen jól megvilágított helyeken. A képalkotó egységek fény hatására károsodhatnak.
- Ne nyissa ki a fedeleket és az ajtókat nyomtatás közben.
- Használat közben ne billentse meg a nyomtatót.
- Ne érintse meg az elektromos érintkezőket és tartozékokat. Ha így tesz, a készülék megsérülhet, és romolhat a nyomtatás minősége.
- Mielőtt a nyomtatót az elektromos hálózathoz csatlakoztatja, győződjön meg arról, hogy a tisztítás során eltávolított minden részt visszahelyezett.

Külső tisztítás

Havonta tisztítsa meg a nyomtató külső részét.

- Nedves, puha ruhával törölje le a papírtálcát, a gyűjtőtálcát, a vezérlőpultot és a nyomtató többi részét.
- Tisztítás után törölje át egy száraz, puha ruhával.
- A makacs szennyeződéseket kis mennyiségű, enyhe tisztítószerrel átitatott ruhával óvatosan törölje le.

FIGYELEM: A tisztítószert ne permetezze közvetlenül a nyomtatóra. A folyékony tisztítószer a réseken keresztül a nyomtatóba hatolhat, és gondokat okozhat. Soha ne használjon a vízen és az enyhe tisztítószeren kívül más tisztítószert.

A nyomtató belsejének tisztítása

Papírelakadások elhárítása, illetve a festékkazetta cseréje után vizsgálja át a nyomtató belsejét, mielőtt a nyomtató fedeleit becsukná.

- Távolítson el minden papírdarabot és hulladékot. A részletekhez lásd: Papírelakadások megszüntetése oldal: 41.
- Tiszta, száraz ruhával törölje le a port és a szennyeződéseket.

VIGYÁZAT: Soha ne érjen a beégetőben a fűtőhengeren vagy a közelében lévő, címkével ellátott területhez. Megégetheti magát. A fűtőhenger köré tekeredett papírt ne próbálja elhamarkodottan eltávolítani. Azonnal kapcsolja ki a nyomtatót, és várjon 20 percet, hogy a beégető lehűljön. Az elhárítást azután próbálja meg elhárítani, hogy a nyomtató lehűlt.

Kellékrendelés

Ez a rész a következőket tartalmazza:

- Fogyóeszközök 26
- Mikor kell kelléket rendelni 26
- Festékkazetták 27
- Kellékek újrahasznosítása 28

Fogyóeszközök

A fogyóeszközök azok a kellékek, amelyek teljesen elhasználódnak a nyomtató használata során. Ezen nyomtató fogyóeszköze az eredeti Xerox® fekete festékkazetta.

Megjegyzések:

- Minden fogyóeszközhöz beszerelési útmutató tartozik.
- A nyomtatóba csak új kazettákat szabad helyezni. Ha használt festékkazettát helyez a nyomtatóba, a fennmaradó festék gép által kijelzett mennyisége eltérhet a valóságos értéktől.
- A nyomtatási minőség biztosítása érdekében a festékkazettát úgy alakították ki, hogy azokat egy előre meghatározott festékszint elérése után ne lehessen használni.

FIGYELEM: Ha nem eredeti Xerox® festéket használ, az befolyásolhatja a nyomtatás minőségét és a nyomtató megbízhatóságát. A Xerox® festék az egyetlen olyan festék, amely a Xerox cég szigorú ellenőrzése mellett kifejezetten ezen termékben történő felhasználásra készült.

Mikor kell kelléket rendelni

A nyomtató vezérlőpultján figyelmeztetés jelenik meg, és a(z) PrintingScout is üzenetet jelenít meg, amikor közeledik egy kellék cseréjének ideje. Ellenőrizze, hogy van-e kéznél cseretétel. Fontos, hogy amikor a(z) PrintingScout megjeleníti az első üzenetet, azonnal rendelje meg ezeket a kellékeket, hogy ne legyen kiesés a nyomtatásban. A vezérlőpulton figyelmeztetés jelenik meg, és a(z) PrintingScout is üzenetet jelenít meg, amikor a kelléket ki kell cserélni.

A kellékeket megrendelheti helyi viszonteladójánál vagy a következő címen:

- Phaser 3010 nyomtató: www.xerox.com/office/3010supplies
- Phaser 3040 nyomtató: www.xerox.com/office/3040Psupplies

FIGYELEM: A nem a Xerox® cégtől származó kellékek használata nem ajánlott. A Xerox® Garancia, a Szervizszerződés és a *Total Satisfaction Guarantee* (Teljeskörű elégedettség garanciája) nem vonatkozik az olyan kárra, meghibásodásra és teljesítményromlásra, amely a nem Xerox® eredetű kellékek, vagy nem a nyomtatóhoz előírt Xerox® kellékek használatából keletkezett. A *Total Satisfaction Guarantee* (Teljeskörű elégedettség garanciája) az Amerikai Egyesült Államokban és Kanadában áll rendelkezésre. Ezeken a helyeken kívül a garancia más-más területeket fedhet le. A részleteket a Xerox helyi képviselőjétől tudhatja meg.

Festékkazetták

Ez a rész a következőket tartalmazza:

- Általános óvintézkedések 27
- A festékkazetta cseréje 27

Általános óvintézkedések

VIGYÁZAT:

- A festékkazetták cseréjekor legyen óvatos, hogy ne öntse ki a festéket. Ha kiömlik a festék ne érintkezzen ruhával, bőrrel, szemmel vagy szájjal. Ne lélegezze be a festékport.
- A festékkazettákat tartsa távol a gyermekektől. Ha egy gyerek véletlenül lenyeli a festéket, köptesse ki azt a gyermekkel, és öblítse ki a száját vízzel. Azonnal forduljon orvoshoz.
- Használjon nedves ruhát a kifolyt festék letörléséhez. Soha ne használjon porszívót a kiömlött festék eltávolításához. A porszívóban keletkező elektromos szikrák tüzet vagy robbanást idézhetnek elő. Ha nagy mennyiségű festék ömlött ki, forduljon a helyi Xerox képviselethez.
- Soha ne dobja a festékkazettát nyílt lángba. A kazettában levő maradék festék meggyulladhat, ami égési sérüléseket vagy robbanást okozhat.

VIGYÁZAT: Soha ne távolítson el csavarokkal rögzített fedelet vagy védőborítást. Az ilyen fedelek és védőlapok mögött található alkatrészeket a felhasználó nem tudja karbantartani vagy javítani. Ne hajtson végre olyan karbantartási eljárást, amelyet a nyomtatóval szállított dokumentáció nem ismertet.

A nyomtató megrongálódásának elkerülése érdekében kövesse ezeket az irányelveket:

- Ne helyezzen semmit a nyomtató tetejére.
- Soha ne hagyja nyitva a fedeleket és az ajtókat. Erre különösen ügyeljen jól megvilágított helyeken. A képalkotó egységek fény hatására károsodhatnak.
- Ne nyissa ki a fedeleket és az ajtókat nyomtatás közben.
- Használat közben ne billentse meg a nyomtatót.
- Ne érintse meg az elektromos érintkezőket és tartozékokat. Ha így tesz, a készülék megsérülhet, és romolhat a nyomtatás minősége.
- Mielőtt a nyomtatót a hálózathoz csatlakoztatja, győződjön meg arról, hogy minden, a tisztítás során eltávolított részt visszahelyezett.

A festékkazetta cseréje

A nyomtatóban egy fekete festékkazetta található.

Amikor a festékkazetta eléri élettartamának végét, a vezérlőpult jelzőfényei kigyulladással jelszik az állapotát. A(z) PrintingScout is üzenetet jelenít meg az állapot leírásával a Nyomtató állapota ablakban.

Megjegyzés: Minden festékkazettához tartozik egy behelyezési útmutató.

Jelzőlámpa	Nyomtató állapotüzenete	Probléma és megoldás
Hiba	Cserélje ki a festékkazettát, illetve ellenőrizze, hogy a festékkazetta rendesen a helyén van-e.	A festékkazetta üres. Cserélje ki a festékkazettát egy újra.

Kellékek újrahasznosítása

A Xerox® kellékek újrahasznosításával foglalkozó programról további részleteket az alábbi címeken talál:

- Phaser 3010 nyomtató: www.xerox.com/gwa
- Phaser 3040 nyomtató: www.xerox.com/gwa

A nyomtató kezelése

Ez a rész a következőket tartalmazza:

- Nyomtatóbeállítások segédprogram 29
- Oldalszám ellenőrzése 31

Nyomtatóbeállítások segédprogram

A Nyomtatóbeállítások segédprogram a nyomtatóillesztő programmal együtt települ a számítógépre. A Nyomtatóbeállítások segédprogramban három fület talál, ezek segítségével felügyelheti és karbantarthatja a nyomtatót, valamint hibaelhárítást végezhet.

Nyomtatóbeállítások jelentés

A Nyomtatóbeállítások jelentés fülön a nyomtató állapotának követéséhez használható információk, menübeállítások, tájékoztató oldalak és tálcabeállítások érhetők el. Az ezen a fülön elérhető információk segítségével konfigurálhatja a nyomtató beállításait, megtekintheti az oldalszámlálókat, valamint a rendszerbeállításokat. A következő menük közül választhat:

- **Nyomtatóinformációk**: információk a nyomtatóról és beállításairól.
- **Menübeállítások**: a nyomtató egyes menüinek beállításainak listája.
- **Tájékoztató oldalak**: nyomtatott beállítások, előzmények, bemutatóoldalak hibaelhárításhoz, a nyomtató állapotának, beállításainak és előzményeinek ellenőrzése.
- **Tálcabeállítások**: a papírtálca-beállítások listája érhető itt el.

A nyomtató karbantartása

A Nyomtató karbantartása fül segítségével vezérelheti és módosíthatja a rendszer és a tálcák beállításait, és beállíthatja a nyomtatót különböző papírtípusok használatára.

A következő menük közül választhat:

- **Rendszerbeállítások**: idő, dátum, nyelv és egyéb beállítások megadása.
- **BTR beállítása**: az előfeszített továbbítóhenger feszültségét a kijelölt papírtípushoz állítja be.
- **Beégető beállítása**: a beégető feszültségét a számos használható papírtípustól függően az optimális nyomtatási minőséghez állítja be.
- **Fedettség beállítása**: a papírfedettség különbözőségeinek kiküszöbölésére szolgáló beállítás.
- **Magasság beállítása**: a nyomtató tengerszint feletti magasságának beállítása az optimális nyomtatási eredmény érdekében.
- **Alapértékek visszaállítása**: az összes rendszerbeállítást gyári alapértékekre állítja.
- **BTR frissítés**: az előfeszített átvivőhenger frissítését végrehajtó rutin idejét állítja be a papír felcsavarodása és a lapok jobb elválasztása érdekében.
- **Tálcabeállítások**: a papírtálca beállításainak megadása.
- **Elakadáselhárítás**: papírelakadást követően visszaállítja a nyomtató normál működési állapotát.

Diagnosztika

A Diagnosztika fül hibaelhárítási eszközöket tartalmaz, segít a nyomtató hibáinak és a nyomtatásminőségi hibáknak az elhárításában. A következő menük közül választhat:

- **Diagram nyomtatása**: diagramok nyomtatása a nyomtatási minőség ellenőrzéséhez és a nyomtatási minőséggel kapcsolatos problémák diagnosztikájához.
- **Előhívó tisztítása**: eltávolítja az előhívóból a régi festéket – ehhez megforgatja az előhívó motorjait, és felpörgeti a festékkazettákat.
- **Frissítési mód**: megtisztítja a festékkazettát a festéktől csere előtt, illetve megkeveri az új festékkazettában a festéket.

Oldalszám ellenőrzése

A Konfigurációs oldalon ellenőrizheti az összes kinyomtatott oldal számát. A számlázó számláló a kinyomtatott oldalakat számolja.

A konfigurációs lap kinyomtatása:

1. A Nyomtatóbeállító segédprogram elindításához a számítógépen a **Start** menüben válassza a **Programok** > **Xerox irodai nyomtatás** elemet.
2. Válassza ki a nyomtató nevét, majd a **Nyomtatóbeállító segédprogram** elemet.
3. Kattintson a **Nyomtatóbeállítások jelentés** fülre.
4. Kattintson a **Tájékoztató oldalak** elemre, majd a **Konfigurációs oldal** gombra.

A nyomtató mozgatása

A nyomtató mozgatásánál a következők szerint járjon el:

1. Kapcsolja ki a nyomtatót, és húzza ki a tápkábelt és más vezetékeket a berendezés hátoldalából.

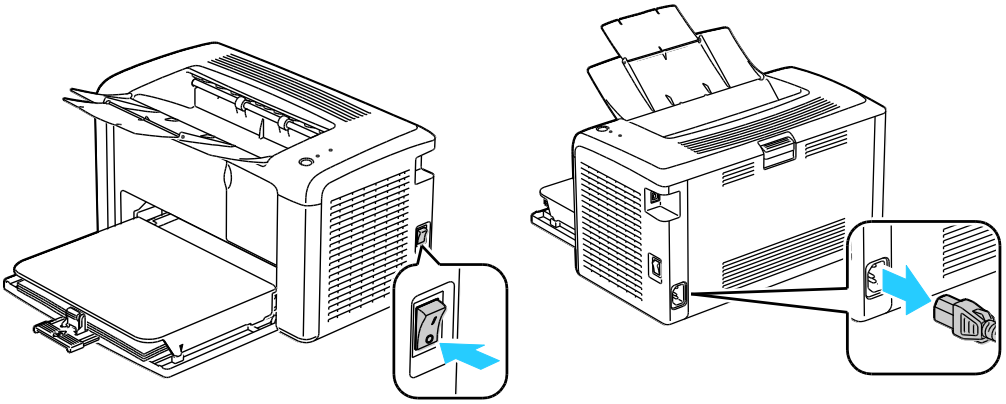

VIGYÁZAT: Az áramütés elkerülése érdekében soha ne fogja meg nedves kézzel az elektromos csatlakozót. A tápkábel kihúzásakor ügyeljen rá, hogy a dugaszt húzza, és ne a kábelt. Húzás hatására a vezeték megsérülhet, és ez tüzet vagy áramütést okozhat.

2. Vegyen ki minden papírt vagy más hordozót a gyűjtőtálcából. Csukja be a gyűjtőtálcát.

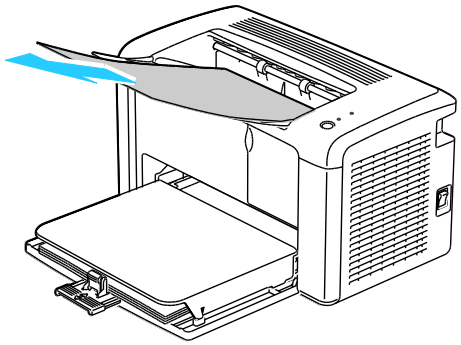

3. Távolítsa el a papírborítót.
   Későbbi használat érdekében tárolja egy helyen a papírborítót, a tápkábelt és az USB-kábelt.

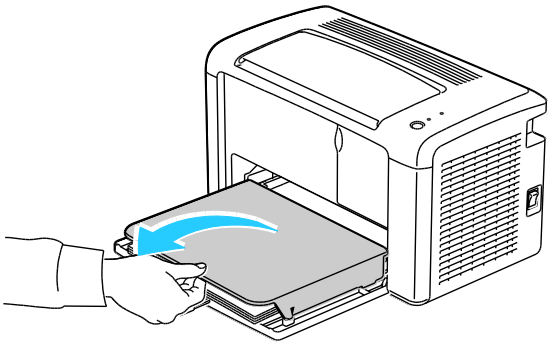

4. Vegye ki a papírt a papírtálcából.

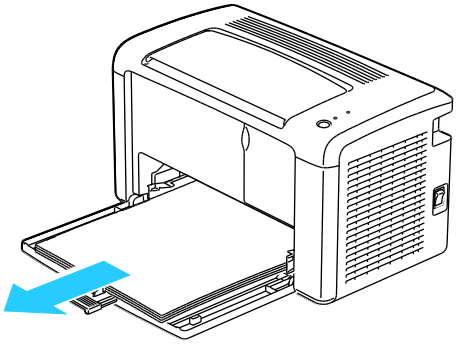

5. Tolja be ütközésig a hosszúsági vezetőket és a csúszkát.

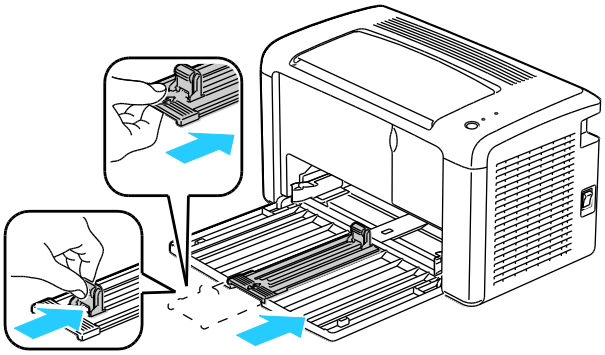

6. Hajtsa fel a főtálca hosszabbítóját.

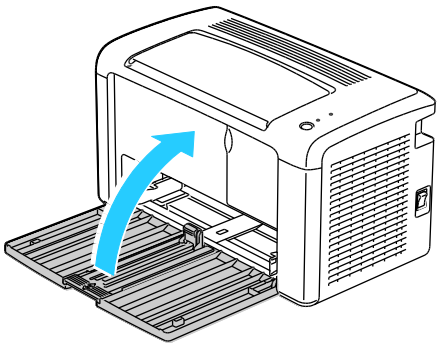

7. Az ábrán bemutatott módon emelje meg és vigye a nyomtatót.

   Megjegyzés: A nyomtató súlya kellékanyagokkal együtt 4,6 kg.

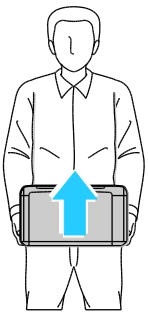

FIGYELEM: Ha a szállításhoz a nyomtatót nem megfelelően csomagolja be, az a nyomtató károsodásához vezethet, amelyre nem vonatkozik a Xerox® Garancia, a Szervizszerződés, illetve a *Total Satisfaction Guarantee* (Teljeskörű elégedettség garanciája). A Xerox® Garancia, a Szervizszerződés, illetve a *Total Satisfaction Guarantee* (Teljeskörű elégedettség garanciája) nem vonatkozik a nyomtató nem megfelelő mozgatásból eredő sérüléseire.

Amikor mozgatja, ne döntse meg 10 foknál jobban a nyomtató elejét/hátulját, illetve jobb/bal oldalát:

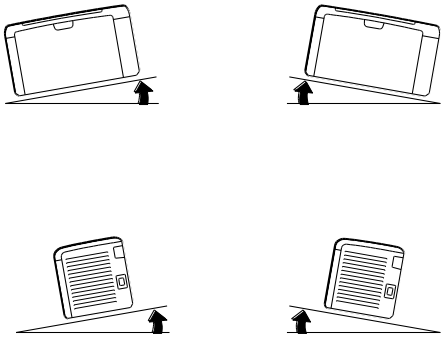

A nyomtató mozgatása utáni teendők:

1. Szerelje vissza az eltávolított alkatrészeket.
2. Csatlakoztassa a tápkábelt és az egyéb kábeleket a nyomtatóhoz.
3. A tápkábelt dugja be egy elektromos aljzatba, és kapcsolja be a nyomtatót.

Hibakeresés

4

Ez a fejezet a következőket tartalmazza:

- Általános hibaelhárítási feladatok 36
- Papírelakadás 39
- A nyomtatás minőségével kapcsolatos problémák 46
- A Nyomtatóbeállító segédprogram használata 51
- Vezérlőpanel 53
- Hibakódok 54
- Segítségkérés 55

Általános hibaelhárítási feladatok

Ez a rész a következőket tartalmazza:

- A nyomtatót nem lehet bekapcsolni 36
- A nyomtató nem nyomtat 36
- A nyomtató gyakran alaphelyzetbe áll vagy kikapcsol 37
- A nyomtató szokatlan zajokat ad ki 37
- Páralecsapódás keletkezett a nyomtatóban 37

Ebben a részben útmutatást talál a problémák azonosítására és megoldására. Egyes problémák a nyomtató újraindításával is elháríthatók.

A nyomtatót nem lehet bekapcsolni

Lehetséges ok	Megoldás
A főkapcsoló nincs bekapcsolva.	Kapcsolja be a kapcsolót.
A tápkábelt nem dugta be megfelelően a konnektorba.	Kapcsolja ki a nyomtató főkapcsolóját, és a tápkábelt szorosan dugja be az aljzatba.
Az a dugaszolóaljzat, amelyhez a nyomtató csatlakozik, meghibásodott.	• Próbáljon ki egy másik elektromos készüléket, hogy az megfelelően működik-e az adott konnektorhoz csatlakoztatva. • Használjon másik csatlakozóaljzatot.
A nyomtatót olyan konnektorba dugta be, amelynek feszültsége vagy frekvenciája nem felel meg a nyomtató előírásainak.	Olyan áramforrást használjon, amely megfelel az Elektromossági adatok oldal: 61 között megadottaknak.

FIGYELEM: A háromeres vezetéket (földelt dugóval) közvetlenül a földelt váltakozó áramú aljzatba csatlakoztassa.

A nyomtató nem nyomtat

Lehetséges ok	Megoldás
A készülék energiatakarékos módban van.	Nyomja meg a vezérlőpult gombját.
A(z) PrintingScout hibaüzenetet jelenít meg.	A hiba elhárításához kövesse a(z) PrintingScout üzenetében található instrukciókat. Ha a probléma nem szűnik meg, vegye fel a kapcsolatot a Xerox márkaszervizzel.
Világít a hibajelző lámpa.	• Ha az Üzemkész lámpa nem világít, a nyomtatóból kifogyott a festék. Cserélje ki a festékkazettát. • Ha az Üzemkész lámpa villog, töltsön papírt a főtálcába. Ha a probléma nem szűnik meg, vegye fel a kapcsolatot a Xerox márkaszervizzel.

Villog a hibajelző lámpa.	• Ha az Üzemkész lámpa nem világít, a nyomtató nem működik. Kapcsolja ki, majd be a nyomtatót. Ha a probléma nem szűnik meg, vegye fel a kapcsolatot a Xerox márkaszervizzel. • Ha az Üzemkész lámpa villog, a nyomtató épp töröl egy munkát vagy a nem felejtő memóriát inicializálja.
A vezérlőpult egyik lámpája sem ég.	Kapcsolja ki a nyomtatót, ellenőrizze, hogy a kábel pontosan csatlakozik-e a nyomtatóhoz és a konnektorhoz, majd kapcsolja vissza a nyomtatót. Ha a probléma nem szűnik meg, vegye fel a kapcsolatot a Xerox márkaszervizzel.
Villog az Üzemkész lámpa.	• Az Üzemkész lámpa normál esetben villog. Egy korábbi nyomtatási feladattal lehet probléma. Használja a(z) programot PrintingScout a nyomtatási sor összes munkájának törléséhez. A nyomtatót úgy kényszerítheti nyomtatásra, ha megnyomja a vezérlőpult gombját. Helyezzen papírt a tálcába. • Ha az Üzemkész lámpa nem villog nyomtatási munka elküldése után, ellenőrizze a számítógép és a nyomtató közti USB-kapcsolatot. Kapcsolja ki, majd be a nyomtatót.

A nyomtató gyakran alaphelyzetbe áll vagy kikapcsol

Lehetséges ok	Megoldás
A tápkábelt nem dugta be megfelelően a konnektorba.	Kapcsolja ki a nyomtatót, ellenőrizze, hogy a kábel pontosan csatlakozik-e a nyomtatóhoz és a konnektorhoz, majd kapcsolja vissza a nyomtatót.
Rendszerhiba keletkezett.	Kapcsolja ki, majd be a nyomtatót. Nyomtassa ki a Hibaelőzményeket a Nyomtatóbeállító segédprogram Tájékoztató oldalairól. Ha a probléma nem szűnik meg, vegye fel a kapcsolatot a Xerox márkaszervizzel. További tájékoztatáshoz lásd: Nyomtatóbeállító segédprogram oldal: 29.
A nyomtató szünetmentes tápegységhez kapcsolódik.	Kapcsolja ki a nyomtatót, majd csatlakoztassa a tápkábelt a megfelelő konnektorba.
A nyomtató más nagy teljesítményű eszközökkel megosztott elosztóhoz kapcsolódik.	Csatlakoztassa a nyomtatót közvetlenül olyan konnektorba vagy elosztóra, amely nincs megosztva más nagyteljesítményű eszközökkel.

A nyomtató szokatlan zajokat ad ki

Lehetséges ok	Megoldás
Akadály vagy törmelék van a nyomtató belsejében.	Kapcsolja ki a nyomtatót, és hárítsa el az akadályt, vagy vegye ki a törmeléket. Ha nem tudja kivenni, lépjen kapcsolatba a Xerox szervizképviselőjével.

Páralecsapódás keletkezett a nyomtatóban

Ha a páratartalom 85 % fölött van, vagy a hideg nyomtatót meleg szobába helyezi, a nedvesség kicsapódhat a nyomtató belsejében. Kicsapódás keletkezhet a nyomtató belsejében akkor is, ha a nyomtató olyan hideg szobában van, amelyet aztán gyorsan felfűtenek.

Lehetséges ok	Megoldás
A nyomtató mostanáig hideg szobában volt.	Hagyja a nyomtatót pár óráig szobahőmérsékleten működni.
A szoba relatív páratartalma túl magas.	• Csökkentse a szoba páratartalmát. • Vigye a nyomtatót olyan helyre, ahol a hőmérséklet és a páratartalom megfelelnek a specifikációknak.

Papírelakadás

Ez a rész a következőket tartalmazza:

- Papírelakadások esélyének minimalizálása 39
- A papírelakadás helyének meghatározása 40
- Papírelakadások megszüntetése 41

Papírelakadások esélyének minimalizálása

A nyomtatót úgy alakították ki, hogy csak a Xerox® által támogatott papírtípusokkal biztosítható a minimális mértékű papírelakadás. Más típusú papírok használata elakadást okozhat. Ha a támogatott papír gyakran elakad egy adott helyen, tisztítsa meg a papírútnak azt a területét.

Papírelakadást a következő okok idézhetnek elő:

- Nem megfelelő papírtípus kiválasztása a nyomtatóillesztőben.
- Sérült papír használata.
- Nem támogatott papír használata.
- Papír hibás betöltése.
- Túl sok papír betöltése a tálcába.
- A papírvezetők nem megfelelő beállítása.

A legtöbb papírelakadás megelőzhető, ha követ néhány egyszerű szabályt:

- Csak támogatott papírt használjon. További részletek: Támogatott papírok oldal: 16.
- Alkalmazza a helyes papírkezelési és -betöltési módszereket.
- Mindig tiszta, sérülésmentes papírt használjon.
- Kerülje a hajlott, szakadt, nedves, ráncos vagy összehajtott papírt.
- A papírt átpörgetve válassza el egymástól a lapokat, mielőtt betöltené a tálcába.
- Legyen tekintettel a maximális papírbetöltési vonalra; soha ne töltse túl a tálcát.
- A papír betöltése után minden tálcában állítsa be a papírvezetőket. A nem megfelelően beállított vezetők rossz nyomtatási minőséghez, elakadáshoz, a nyomatok elcsúszásához és a nyomtató sérüléséhez vezethetnek.
- A tálca megtöltése után a nyomtatóillesztő programban adja meg a megfelelő papírtípust és papírméretet.
- Nyomtatáskor a nyomtatóillesztőben válassza a megfelelő típust és méretet.
- A papírt száraz helyen tárolja.
- Csak a nyomtatóhoz tervezett Xerox® papírokat használja.

Kerülje a következőket:

- Poliészterrel bevont, kifejezetten tintasugaras nyomtatókhoz tervezett papír.
- Hajtogatott, gyűrött papírok vagy nagyon hullámos papír.
- Nem kizárólag egyféle típusú, méretű és súlyú papírt betöltése ugyanabba a tálcába.
- Túl sok papír betöltése a tálcákba.
- Engedni a kimeneti tálca túltöltődését.

A támogatott papírok részletes listájához lásd:

- Phaser 3010 nyomtató: www.xerox.com/paper
- Phaser 3040 nyomtató: www.xerox.com/paper

A papírelakadás helyének meghatározása

VIGYÁZAT: Soha ne érjen a beégetőben a fűtőhengeren vagy a közelében lévő, címkével ellátott területhez. Megégetheti magát. A fűtőhenger köré tekeredett papírt ne próbálja elhamarkodottan eltávolítani. Azonnal kapcsolja ki a nyomtatót, és várjon 20 percet, hogy a beégető lehűljön. Az elhárítást azután próbálja meg elhárítani, hogy a nyomtató lehűlt. Ha a probléma nem szűnik meg, vegye fel a kapcsolatot a Xerox márkaszervizzel.

FIGYELEM: A papírelakadás elhárításához ne próbáljon szerszámot vagy más eszközt használni. Ha mégis így tesz, az maradandó károsodást okozhat a nyomtatóban.

A következő ábra azt mutatja, hogy a hol történhetnek papírelakadások a papírúton:

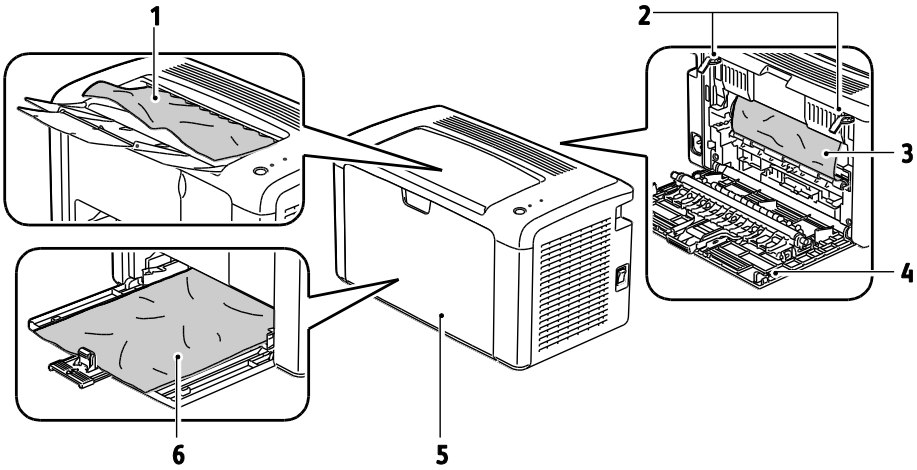

1. Gyűjtőtálca
2. Kioldó fogantyúk
3. Továbbító szíj
4. Hátsó fedél
5. Elülső fedél
6. Főtálca

Papírelakadások megszüntetése

Ez a rész a következőket tartalmazza:

- Papírelakadások megszüntetése a nyomtató elejénél 41
- Papírelakadások megszüntetése a nyomtató hátuljánál 42
- Papírelakadások megszüntetése a gyűjtőtálcánál 44

Papírelakadások megszüntetése a nyomtató elejénél

Megjegyzés: A vezérlőpanelen mutatott hiba megoldásához az összes papírt el kell távolítania a papírútról.

1. Távolítsa el a papírborítót a főtálcából.

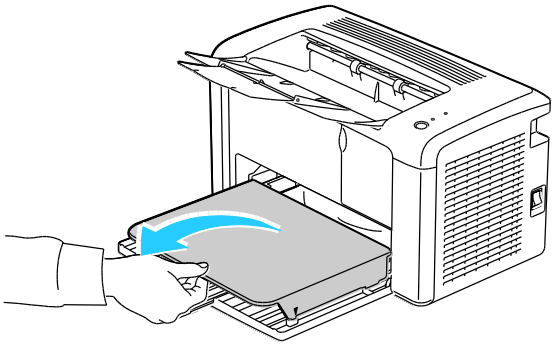

2. Távolítsa el a nyomtató elülső részénél elakadt papírt.

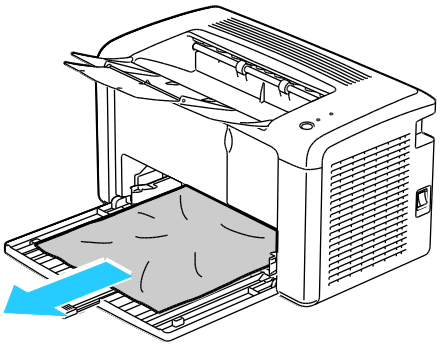

3. Cserélje ki a főtálca papírborítóját.

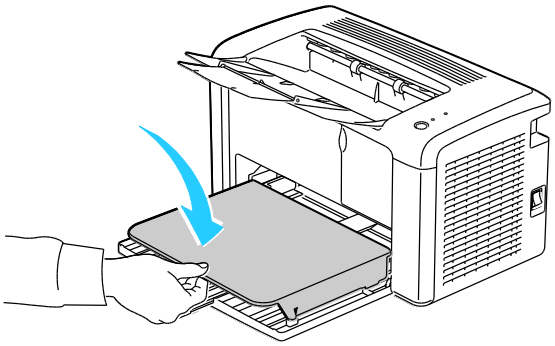

4. A nyomtató helyreállításához nyomja meg a gombot a vezérlőpanelen a PrintingScout Nyomtatás állapota ablakának utasításai szerint.

Papírelakadások megszüntetése a nyomtató hátuljánál

Megjegyzés: A vezérlőpanelen mutatott hiba megoldásához az összes papírt el kell távolítania a papírútról.

1. Nyomja le a hátulsó fedelet nyitó fogantyút, és nyissa ki a fedelet.

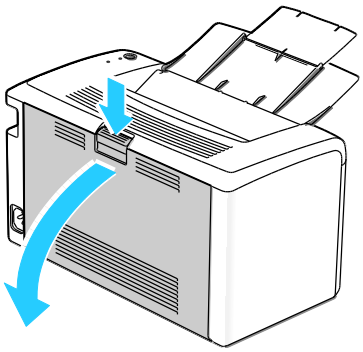

2. Az ábrán látható módon emelje fel a fogantyúkat.

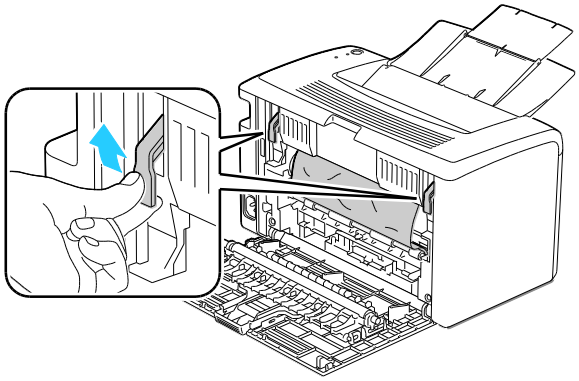

3. Távolítsa el a nyomtató hátsó részénél elakadt papírt.

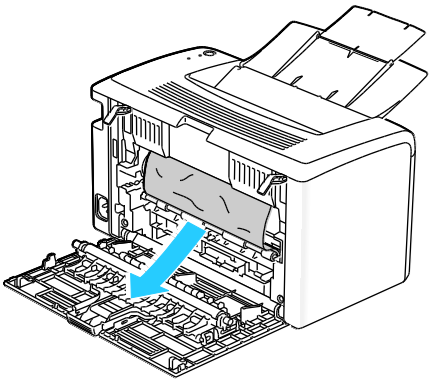

4. Eressze vissza a fogantyúkat eredeti helyzetükbe.

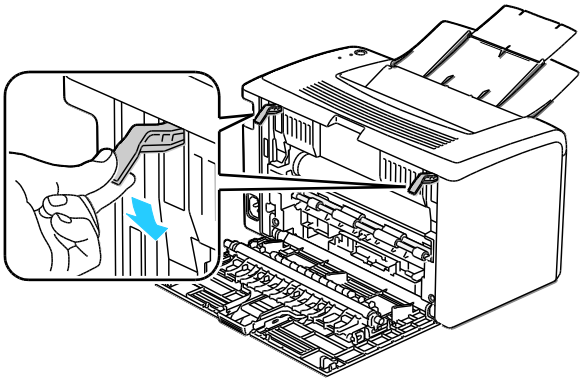

5. Csukja be a hátulsó fedelet.

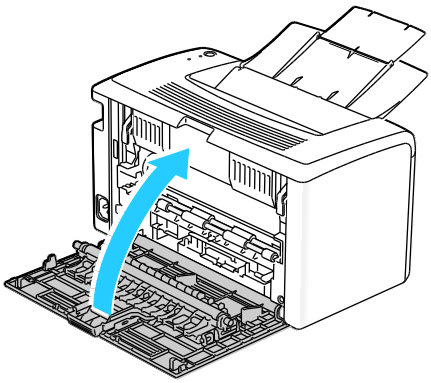

6. A nyomtató helyreállításához nyomja meg a gombot a vezérlőpanelen a PrintingScout Nyomtatás állapota ablakának utasításai szerint.

Papírelakadások megszüntetése a gyűjtőtálcánál

Megjegyzés: A vezérlőpanelen mutatott hiba megoldásához az összes papírt el kell távolítania a papírútról.

1. Nyomja le a hátulsó fedelet nyitó fogantyút, és nyissa ki a fedelet.

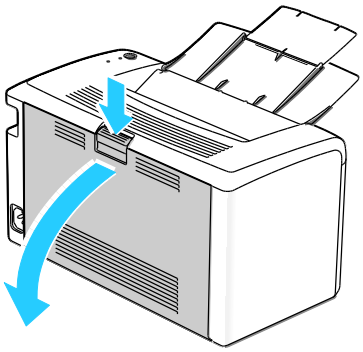

2. Az ábrán látható módon emelje fel a fogantyúkat.

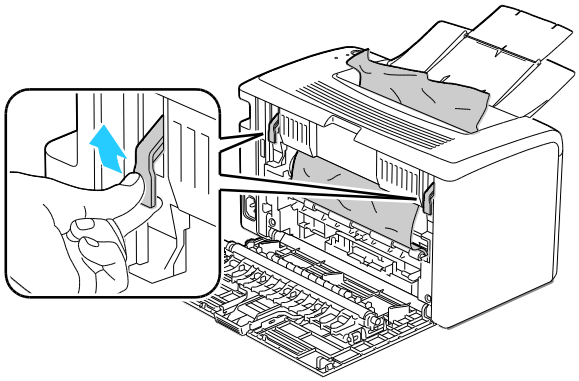

3. Távolítsa el a nyomtató hátsó részénél elakadt papírt.

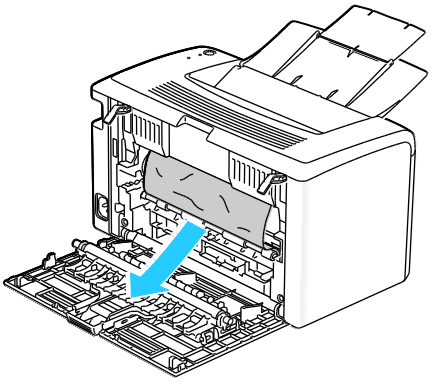

4. Vegye ki az elakadt papírt a gyűjtőtálcából.

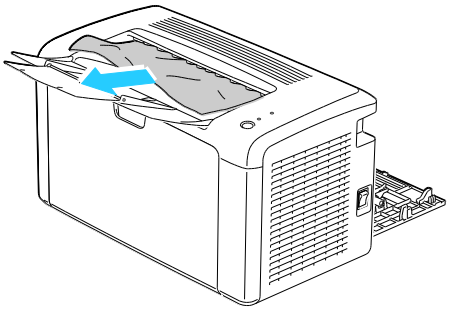

5. Eressze vissza a fogantyúkat eredeti helyzetükbe.

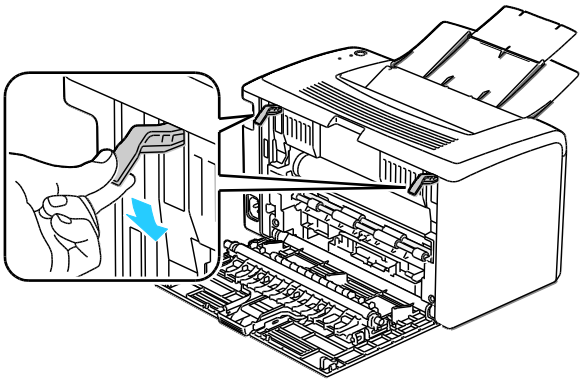

6. Csukja be a hátulsó fedelet.

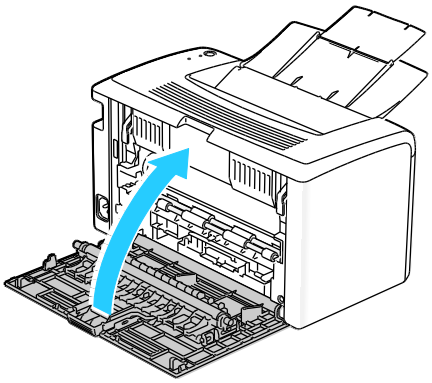

7. A nyomtató helyreállításához nyomja meg a gombot a vezérlőpanelen a PrintingScout Nyomtatás állapota ablakának utasításai szerint.

A nyomtatás minőségével kapcsolatos problémák

Ez a rész a következőket tartalmazza:

- Nyomtatási minőséggel kapcsolatos problémák megoldása 46
- Nyomtatási minőség kézben tartása 50
- Papír és másolóanyagok 50

A nyomtatót úgy tervezték, hogy a nyomtatás jó minősége állandó legyen. Ha nyomtatásminőségi problémát tapasztal, a probléma elhárításához használja az ebben a fejezetben található információkat.

További tudnivalókért lásd:

- Phaser 3010 nyomtató: www.xerox.com/office/3010support
- Phaser 3040 nyomtató: www.xerox.com/office/3040Psupport

FIGYELEM: A Xerox® garancia, szervizszerződés és a Xerox® *Total Satisfaction Guarantee* (Teljeskörű elégedettség garanciája) nem vonatkozik a nem támogatott papír vagy egyéb speciális másolóanyagok használatából eredő károkra. A Xerox® *Total Satisfaction Guarantee* (Teljeskörű elégedettség garanciája) az Egyesült Államokban és Kanadában áll rendelkezésre. Ezeken a helyeken kívül a garancia más-más területeket fedhet le. A részleteket a Xerox helyi képviselőjétől tudhatja meg.

Nyomtatási minőséggel kapcsolatos problémák megoldása

Ha gyenge a nyomtatás minősége, válassza a következő táblázatban a problémához legközelebb eső jelenséget, majd a megfelelő megoldás segítségével hárítsa el a problémát. A nyomtatási minőséggel kapcsolatos probléma pontosabb körülhatárolása céljából bemutatólapot is nyomtathat.

Ha a nyomtatás minősége nem javul a megfelelő művelet elvégzése után, forduljon a Xerox képviselőjéhez.

Jelenség	Megoldás
A nyomat túl világos. 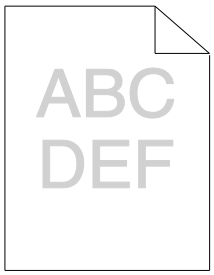 	• A(z) PrintingScout segítségével ellenőrizze a festék szintjét. Ha a festékkazetta kiürülőben van, cserélje ki. • Ellenőrizze, hogy a festékkazetta jóvá van hagyva ehhez a nyomtatóhoz, és szükség esetén cserélje ki. A legjobb eredmény érdekében csak Xerox® festékkazettát használjon. • Cserélje ki a papírt az ajánlott méretre és típusra, és erősítse meg, hogy a nyomtató és az illesztőprogram beállításai helyesek. • Győződjön meg róla, hogy a papír száraz, és hogy támogatott papírt használ. Ha nem, cserélje ki a papírt. • Módosítsa a papírtípus beállításait a nyomtató illesztőprogramjában. A nyomtató illesztőprogramjában a Nyomtatási beállítások között a Papír/Kimenet fülön változtassa meg a Papírtípus beállítását. • Növelje meg a Fedettség beállítása értékét. A részleteket lásd itt: A fedettség beállítása. • Állítsa be az előfeszített továbbítóhengert. A részleteket lásd itt: Az előfeszített továbbítóhenger beállítása oldal: 51.
A festék foltos vagy a nyomat letörölhető. A nyomat hátoldalán foltok vannak. 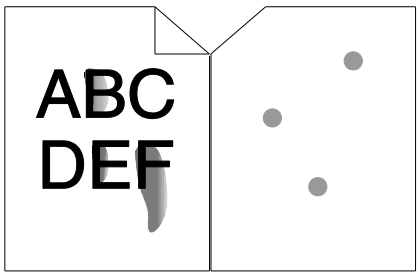 	• Módosítsa a papírtípus beállításait a nyomtató illesztőprogramjában. Például a Simát módosítsa Vékony kartonkészletre. A nyomtató illesztőprogramjában a Nyomtatási beállítások között a Papír/Kimenet fülön változtassa meg a Papírtípus beállítását. • Ellenőrizze, hogy a papír mérete, típusa és súlya megfelelő-e. Ha nem, módosítsa a papírbeállításokat. • Állítsa be a beégetőt. A részleteket lásd itt: A beégető beállítása.
Véletlenszerű foltok vannak a nyomaton, vagy a kép homályos. 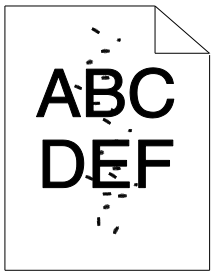 	• Győződjön meg róla, hogy a festékkazetta megfelelően van behelyezve. • Ha nem eredeti, márkás festékkazettát használ, helyezzen be eredeti Xerox® festékkazettát.

Jelenség	Megoldás
A nyomat üres. 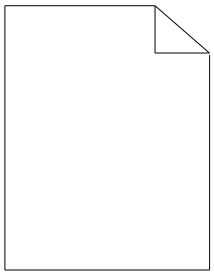	• Kapcsolja ki, majd be a nyomtatót. • Ha a probléma nem szűnik meg, vegye fel a kapcsolatot a Xerox márkaszervizzel.
A nyomaton sávok jelennek meg. 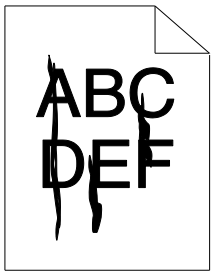	Lépjen kapcsolatba a Xerox márkaszervizzel.
A nyomat szabálytalan. 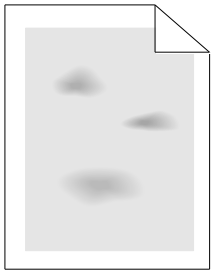	• Ellenőrizze, hogy a papír mérete, típusa és súlya megfelelő-e. Ha nem, módosítsa a papírbeállításokat. • Állítsa be az előfeszített továbbítóhengert. A részleteket lásd itt: Az előfeszített továbbítóhenger beállítása oldal: 51.
A nyomaton szellemkép jelenik meg. 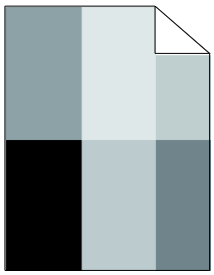	• Ellenőrizze, hogy a papír mérete, típusa és súlya megfelelő-e. Ha nem, módosítsa a papírbeállításokat. • Módosítsa a papírtípus beállításait a nyomtató illesztőprogramjában. A nyomtató illesztőprogramjában a Nyomtatási beállítások között a Papír/Kimenet fülön változtassa meg a Papírtípus beállítását. • Állítsa be az előfeszített továbbítóhengert. A részleteket lásd itt: Az előfeszített továbbítóhenger beállítása oldal: 51. • Állítsa be a beégetőt. A részleteket lásd itt: A beégető beállítása.
Az elkészült nyomat homályos. 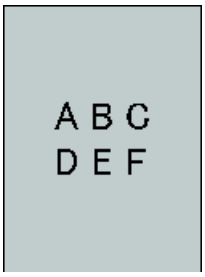	Tisztítsa meg az előhívót. A részeteket lásd itt: Az előhívó tisztítása oldal: 52.

Jelenség	Megoldás
A nyomaton pöttyök jelennek meg 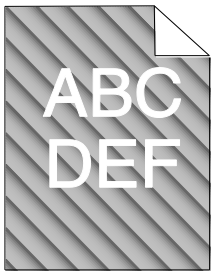 	• A(z) PrintingScout segítségével ellenőrizze a festék szintjét. Ha a festékkazetta kiürülőben van, cserélje ki. • Ellenőrizze, hogy a festékkazetta jóvá van hagyva ehhez a nyomtatóhoz, és szükség esetén cserélje ki. A legjobb eredmény érdekében csak Xerox® festékkazettát használjon. • Tisztítsa meg az előhívót. A részeteket lásd itt: Az előhívó tisztítása oldal: 52.
A nyomat gyűrött vagy foltos. 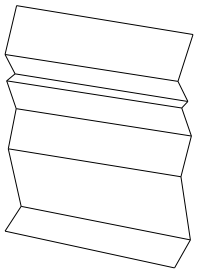	• Ellenőrizze, hogy a papír mérete, típusa és súlya megfelelő-e a nyomtató számára, és hogy a papír megfelelően van-e betöltve. Ha nem, cserélje ki a papírt. • Módosítsa a papírtípus beállításait a nyomtató illesztőprogramjában. A nyomtató illesztőprogramjában a Nyomtatási beállítások között a Papír/Kimenet fülön változtassa meg a Papírtípus beállítását.
A borítékok nyomtatás után gyűröttek, be vannak hajtva.	Ellenőrizze, hogy a hajtás 30 mm-re van-e a boríték négy szélétől. • Ha igen, úgy ez a normál működés. A nyomtató nem hibás. • Ha nem, tegye a következőket: 10-es számú, 220 mm-es vagy ennél hosszabb, a hosszú oldal mellett zárófüllel ellátott borítékok esetén fordítsa el a borítékot 180 fokkal. C5-ös 220 mm-es vagy ennél hosszabb, a rövid oldal mellett zárófüllel ellátott borítékok esetén a borítékot nyitott zárófüllel, arccal fölfelé töltse a nyomtatóba. Monarch vagy DL, 220 mm-nél rövidebb borítékok esetén a borítékot hosszú éllel adagolva, nyitott zárófüllel, arccal fölfelé töltse a nyomtatóba. Ha a probléma továbbra is fennáll, használjon más méretű borítékot.
A felső margó nem megfelelő. 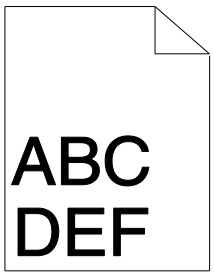 	• Ellenőrizze, hogy megfelelően van-e a papír betöltve. • Győződjön meg róla, hogy a margók beállítása a használt alkalmazásban megfelelő.
A papír nyomtatott felülete hullámos. 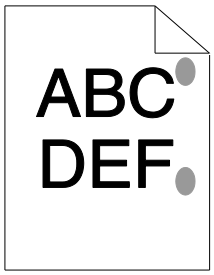 	1. Nyomtasson tömör képet egy papírlap teljes oldalára. 2. Töltse a nyomtatott lapot a tálcába úgy, hogy a nyomtatott oldala lefelé nézzen. 3. Nyomtasson öt üres oldalt a beégető görgőinek megtisztítása érdekében.

Nyomtatási minőség kézben tartása

A nyomtató által készített nyomatok minőségét számos tényező befolyásolhatja. Az állandó és optimális nyomtatási minőség biztosítása érdekében csak a nyomtatóhoz ajánlott papírt használjon, és megfelelően állítsa be a papír típusát. Az előfeszített átvivőhengert és a beégetőt állítsa be az Ön által használt papír típusához és súlyához. A nyomtató optimális nyomtatási minőségének érdekében kövesse a lent megadott irányelveket.

A hőmérséklet és a páratartalom hatással van az elkészült nyomat minőségére. Az optimális nyomtatási minőség garantált tartománya: 10–32°C és 20–70 % relatív páratartalom.

Papír és másolóanyagok

A nyomtató különböző típusú papírokkal és másolóanyagokkal használható. A legjobb minőségű nyomtatás és az elakadások elkerülése érdekében kövesse az e fejezetben leírtakat.

- Csak a Xerox® által jóváhagyott típusú és méretű papírt használjon. További részletek: Támogatott papírok oldal: 16.
- Csak száraz, sérülésmentes papírt használjon.

FIGYELEM: Egyes papírok és másolóanyagok ronthatják a nyomtatás minőségét, ismételt papírelakadásokat okozhatnak, és károsíthatják a nyomtatót. Ne használja a következőket:

- Durva vagy porózus papír.
- Tintasugaras papír.
- Nem lézeres nyomtatókhoz szánt fényes vagy felületkezelt papír.
- Fénymásolt papír.
- Hajtogatott vagy gyűrött papír.
- Perforált vagy kivágott papír.
- Tűzött papír.
- Ablakos, fémkapcsos, lehúzható ragasztócsíkos vagy oldalt nyíló borítékok.
- Bélelt borítékok.
- Műanyag másolóanyagok.

- Ügyeljen, hogy a nyomtatóillesztőben kijelölt papírtípus legyen azonos azzal a papírtípussal, amelyre nyomtat.
- Az optimális nyomtatási minőség érdekében a papírt és egyéb másolóanyagokat tárolja a megfelelő körülmények között. További részletek: Papírtárolási irányelvek oldal: 17.

A Nyomtatóbeállító segédprogram használata

Ez a rész a következőket tartalmazza:

- A beégető beállítása 51
- Az előfeszített továbbítóhenger beállítása 51
- Tengerszint feletti magasság beállítása 52
- Az előhívó tisztítása 52

A Nyomtatóbeállítások segédprogram a nyomtatóillesztő programmal együtt települ a számítógépre. A Nyomtatóbeállítások segédprogramban három fület talál, ezek segítségével felügyelheti és karbantarthatja a nyomtatót, valamint hibaelhárítást végezhet.

A Nyomtatóbeállító segédprogram használata:

1. A Nyomtatóbeállító segédprogram elindításához a számítógépen a **Start** menüben válassza a **Programok** > **Xerox irodai nyomtatás** elemet.
2. Válassza ki a nyomtató nevét, majd a **Nyomtatóbeállító segédprogram** elemet.
3. A fülekre kattintva megtekintheti a Nyomtató beállításait, elvégezheti a Nyomtató karbantartását, illetve Diagnosztikai eszközöket használhat.

A beégető beállítása

A Beégető beállítása funkcióval a beégető feszültségét a számos használható papírtípustól függően az optimális nyomtatási minőséghez állíthatja be. Ha a nyomaton a festék el van kenődve vagy ledörzsölhető a papírról, növelje a használt papírhoz tartozó eltolást. Ha a festék buborékos vagy szabálytalan, csökkentse a használt papírhoz tartozó eltolást.

A beégető beállítása:

1. Indítsa el a Nyomtatóbeállító segédprogramot, és válassza a **Nyomtató karbantartása** fület.
2. Kattintson a **Beégető beállítása** elemre.
3. Módosítsa a használt papír eltolási értékét.
4. Kattintson az **Új beállítások alkalmazása** parancsra.

Az előfeszített továbbítóhenger beállítása

A BTR beállítása funkcióval az előfeszített továbbítóhenger (BTR) feszültségét a kijelölt papírtípushoz állíthatja be. Ha a nyomtatott kép túl világos, növelje a használt papírhoz tartozó eltolást. Ha a nyomtatott kép szabálytalan vagy foltos, csökkentse a használt papírhoz tartozó eltolást.

Az előfeszített továbbítóhenger beállítása:

1. Indítsa el a Nyomtatóbeállító segédprogramot, és válassza a **Nyomtató karbantartása** fület.
2. Kattintson a **BTR beállítása** elemre.
3. Módosítsa a használt papír eltolási értékét.
4. Kattintson az **Új beállítások alkalmazása** parancsra.

Tengerszint feletti magasság beállítása

A Magasság beállítása funkcióval adja meg a nyomtató helyének megfelelő magasságtartományt. Ha a magasság beállítása helytelen, az a nyomtatási minőség romlásához vezethet.

Magasság beállítása:

1. Indítsa el a Nyomtatóbeállító segédprogramot, és válassza a **Nyomtató karbantartása** fület.
2. Kattintson a **Magasság beállítása** elemre.
3. Válassza ki a nyomtató helyének megfelelő magasságtartományt.
4. Kattintson az **Új beállítások alkalmazása** parancsra.

Az előhívó tisztítása

Az Előhívó tisztítása parancs beindítja az előhívó motorját, és felrázza a festékkazettában a festéket. Az Előhívó tisztítása funkcióval megtisztíthatja a festéktől a festékkazettát csere előtt, illetve felrázhatja a festéket az újonnan cserélt festékkazettában.

1. Indítsa el a Nyomtatóbeállító segédprogramot, és válassza a **Diagnosztika** fület.
2. Kattintson az **Előhívó tisztítása** elemre.
3. Kattintson az **Indítás** elemre.

Vezérlőpanel

A nyomtató a nyomtató állapotát és a hibákat a vezérlőpult fényeivel jelzi.

Jelzőlámpa	Ki	BE	Villog	Lassan villog
Hiba	—	!	!	Nincs.
Kész	—			

Hibakódok

Hibakód		Állapot	Megoldás
—		Kész	Normál üzem.
—		• Nyomat letöltése. • Felmelegedés. • Ébredés energiatakarékos alvó módból. • Nyomtatás kevés festék mellett.	Normál üzem.
—		Energiatakarékos módban.	Normál üzem.
!		Kifogyott a papír.	Töltsön be papírt, majd nyomja meg a gombot a kezelőpanelen.
		Várakozás manuális kétoldalas nyomtatásra.	Vegye ki a papírt a gyűjtőtálcából, és töltse vissza a papírtálcába. Lásd: Papír betöltése manuális kétoldalas nyomtatáshoz oldal: 20.
		Elakadt a papír.	Vegye ki az elakadt papírt. Lásd: Papírelakadások megszüntetése oldal: 41.
		Rossz méretű papír van betöltve.	Helyezzen be megfelelő papírt.
!		A nyomtatási feladat törlése.	Várja meg, amíg a nyomtatási munka törlődik.
		Nem felejtő memória inicializálása folyamatban.	Ne kapcsolja ki a nyomtatót. Megjegyzés: A nem felejtő memória inicializálásának megszakítása kárt tehet a nyomtatóban.
!	—	A festékkazetta üres.	Cserélje ki a festékkazettát.
		Nyitva van a hátsó fedél.	Csukja be a hátulsó fedelet.
		Nyomtatómotor hibás.	Kapcsolja ki, majd be a nyomtatót.
!	—	A nyomtatóval helyrehozhatatlan hiba történt.	Kapcsolja ki, majd be a nyomtatót. Lépjen kapcsolatba a Xerox márkaszervizzel.

Segítségkérés

Ez a rész a következőket tartalmazza:

- Hiba- és állapotüzenetek 55
- PrintingScout Figyelmeztetések 55
- Nyomtatóbeállítások segédprogram 56
- További információk 56

A nyomtatóhoz számos olyan segédprogram és erőforrás tartozik, amelyek segítenek a nyomtatási problémák elhárításában.

Hiba- és állapotüzenetek

A nyomtató vezérlőpanelje információkat és hibakeresési segítséget nyújt. Hiba vagy figyelmeztetés esetén a vezérlőpult lámpái tájékoztatják a felhasználót a problémáról.

PrintingScout Figyelmeztetések

A(z) PrintingScout egy a(z) Xerox® nyomtatóillesztő programjával együtt telepített segédprogram. A program a nyomtatási munka elküldésekor automatikusan ellenőrzi a nyomtató állapotát. Ha a nyomtató nem tud nyomtatni, a(z) PrintingScout figyelmeztetést jelenít meg a számítógép képernyőjén, hogy tudassa: a nyomtató beavatkozást igényel. A(z) PrintingScout párbeszédablakában kattintson a figyelmeztetésre; ekkor utasítások jelennek meg, melyekből megtudhatja, hogyan háríthatja el a problémát.

Megjegyzés: A(z) PrintingScout segédprogram csak Windows rendszereken használható.

Ellenőrizze a nyomtató állapotát ellenőrzése a PrintingScout programmal

A nyomtató vezérlőpultján figyelmeztetés jelenik meg, és a(z) PrintingScout is üzenetet jelenít meg, amikor közeledik egy kellék cseréjének ideje. Ellenőrizze, hogy van-e kéznél cseretétel. Fontos, hogy amikor a(z) PrintingScout megjeleníti az első üzenetet, azonnal rendelje meg ezeket a kellékeket, hogy ne legyen kiesés a nyomtatásban. A vezérlőpulton figyelmeztetés jelenik meg, és a(z) PrintingScout is üzenetet jelenít meg, amikor a kelléket ki kell cserélni.

A(z) PrintingScout megnyitásának menete:

- A Windows tálcáján kattintson duplán a(z) PrintingScout ikonjára.
- A Start menüből válassza a **Programok** > **Xerox irodai nyomtatás** > **PrintingScout** > **PrintingScout aktiválása** elemet.

A(z) PrintingScout program használatáról további tájékoztatást a(z) PrintingScout súgójában talál. A súgót a Windows tálcájáról úgy nyithatja meg, hogy jobb gombbal a(z) **PrintingScout** ikonra kattint, majd kiválasztja a **Súgó** lehetőséget.

Nyomtatóbeállítások segédprogram

A Nyomtatóbeállítások segédprogram a nyomtatóillesztő programmal együtt települ a számítógépre. A Nyomtatóbeállítások segédprogramban három fület talál, ezek segítségével felügyelheti és karbantarthatja a nyomtatót, valamint hibaelhárítást végezhet. A részletekhez lásd: Nyomtatóbeállító segédprogram oldal: 29.

További információk

Erőforrás	Hely
Telepítési útmutató	A nyomtatóhoz csomagolva.
Recommended Media List (Ajánlott másolóanyagok listája)	Egyesült Államok: • Phaser 3010 nyomtató: www.xerox.com/paper • Phaser 3040 nyomtató: www.xerox.com/paper Európai Unió: • Phaser 3010 nyomtató: www.xerox.com/europaper • Phaser 3040 nyomtató: www.xerox.com/europaper
A nyomtató műszaki támogatása az online műszaki támogatásra, az *Online Support Assistant* (Online támogatás) szolgáltatásra, valamint az illesztőprogramok letöltésére terjed ki.	• Phaser 3010 nyomtató: www.xerox.com/office/3010support • Phaser 3040 nyomtató: www.xerox.com/office/3040Psupport
Tájékoztató oldalak	A Tájékoztató oldalakat nyomtassa ki a Nyomtatóbeállító segédprogramból.
Kellékek rendelése a nyomtatóhoz	• Phaser 3010 nyomtató: www.xerox.com/office/3010supplies • Phaser 3040 nyomtató: www.xerox.com/office/3040Psupplies
Eszköz- és információforrás interaktív bemutatókkal, nyomtatósablonokkal, hasznos tippekkel és testre szabott lehetőségekkel.	www.xerox.com/office/businessresourcecenter
Helyi értékesítési és támogatási központ	• Phaser 3010 nyomtató: www.xerox.com/office/worldcontacts • Phaser 3040 nyomtató: www.xerox.com/office/worldcontacts
A nyomtató regisztrációja	• Phaser 3010 nyomtató: www.xerox.com/office/register • Phaser 3040 nyomtató: www.xerox.com/office/register
Xerox® Direct online áruház	www.direct.xerox.com/

Jellemzők

A

Ez a függelék a következőket tartalmazza:

- Nyomtatókonfigurációk és opciók összefoglalása 58
- Fizikai adatok 59
- Környezeti adatok 60
- Elektromossági adatok 61
- Teljesítményadatok 62
- Vezérlő műszaki adatai 63

Nyomtatókonfigurációk és opciók összefoglalása

Megvásárolható konfigurációk

A(z) Phaser 3010 nyomtató és a(z) Phaser 3040 nyomtató fekete-fehér nyomtatók USB-csatlakozással.

Alapfunkciók

Funkció	Phaser 3010 nyomtató	Phaser 3040 nyomtató
Nyomtatási sebesség	Max. 20 lap/perc	Max. 24 lap/perc
Nyomtatás felbontása	• 1200 x 1200 dpi	• 1200 x 1200 dpi
Papírkapacitás	• 150 lapos főtálca • 100 lapos gyűjtőtálca	• 150 lapos főtálca • 100 lapos gyűjtőtálca
Kétoldalas nyomtatás	Csak kézi	Csak kézi
Maximális nyomtatási méret	Legal (216 x 356 mm, 8,5 x 14")	Legal (216 x 356 mm, 8,5 x 14")
Minimális nyomatméret	76 x 127 mm, 3 x 5"	76 x 127 mm, 3 x 5"
Vezérlőpanel	Egy gomb és két jelzőfény mutatja a nyomtató állapotát, illetve jelzi a hibákat és ad figyelmeztetést.	Egy gomb és két jelzőfény mutatja a nyomtató állapotát, illetve jelzi a hibákat és ad figyelmeztetést.
Csatlakoztathatóság	Universal Serial Bus (USB 2.0)	Universal Serial Bus (USB 2.0)

Fizikai adatok

Súly és méret

Phaser 3010 nyomtató és Phaser 3040 nyomtató	
Szélesség	358 mm
Mélység	457,3 mm
Magasság	282,7 mm
Súly	4,6 kg

Teljes helyigény

Phaser 3010 nyomtató és Phaser 3040 nyomtató	
Szélesség	558 mm
Mélység	926.8 mm
Magasság	382.7 mm

Helyigény

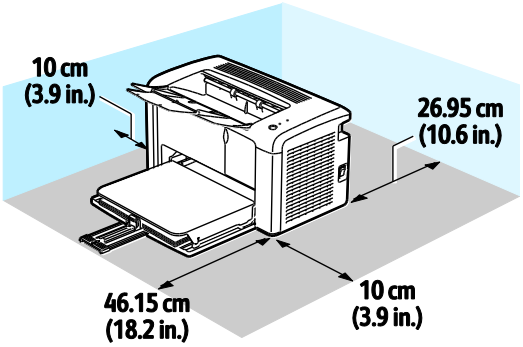

Környezeti adatok

Hőmérséklet

Optimális hőmérséklet: 10–32°C (50–90°F)

Relatív páratartalom

- Minimális–maximális páratartalom tartománya: 15–85 % relatív páratartalom 28°C-on
- Optimális páratartalom tartománya: 20–70 % relatív páratartalom 28°C-on

Megjegyzés: Szokatlan környezeti körülmények, például 10°C és 85 % relatív páratartalom esetén a kicsapódás hibákat okozhat.

Tengerszint feletti magasság

Az optimális teljesítmény érdekében a nyomtatót 3100 m alatt kell használni.

Elektromossági adatok

Tápegység feszültsége és frekvenciája

Tápegység feszültsége	Tápegység frekvenciája
110–127 VAC +/-10 %, (99–140 VAC)	50 Hz +/- 3 Hz 60 Hz +/- 3 Hz
220-240 VAC +/-10 %, (198-264 VAC)	50 Hz +/- 3 Hz 60 Hz +/- 3 Hz

Energiafogyasztás

- 2. energiatakarékos (alvó) mód: legfeljebb 4 W
- 1. energiatakarékos mód (alacsony energiafelvétel): legfeljebb 8 W
- Készenlét: legfeljebb 62 W a beégető bekapcsolt állapota mellett
- Folyamatos nyomtatás: legfeljebb 380 W

Ez a nyomtató kikapcsolt állapotban nem fogyaszt elektromos energiát akkor sem, ha elektromos aljzatba van csatlakoztatva.

Teljesítményadatok

Tétel	Jellemzők
Nyomtató bemelegedési ideje	Bekapcsolás: legfeljebb 25 másodperc. Feléledés alvó üzemmódból: legfeljebb 25 másodperc. Megjegyzés: A felmelegedési idő 22 °C-os környezeti hőmérsékletre vonatkozik.

Vezérlő műszaki adatai

Processzor

150 MHz-es 4305-ös processzor

Memória

64 MB memória alapkivitelben

Interfészek

Universal Serial Bus (USB 2.0)

Megfelelőségi információk

B

Ez a függelék a következőket tartalmazza:

- Alapvető előírások 66
- Material Safety Data Sheets (Anyagbiztonsági adatlapok) 68

Alapvető előírások

A Xerox az elektromágneses sugárzás kibocsátására és az attól való védettségre vonatkozó szabványok szerint tesztelte ezt a terméket. Ezek a szabványok a nyomtató által okozott vagy fogadott interferencia enyhítését célozzák, tipikus irodai környezetben.

Egyesült Államok (FCC szabályzat)

A tesztelési eredmények szerint ez a berendezés az FCC Szabályzat 15. része szerint a B osztályú digitális eszközökre vonatkozó korlátozásoknak megfelel. Ezek a korlátozások a káros interferencia elleni indokolt védelmet szolgálják a berendezés kereskedelmi környezetben történő üzemeltetésekor. Ez a berendezés rádióhullámú energiát fejleszt, használ és bocsáthat ki. Ha nem az itt közölt útmutatásnak megfelelően helyezik üzembe, káros interferenciát okozhat a rádiós kommunikációban. Ez a berendezés a lakókörnyezetben történő működtetésekor káros interferenciát okozhat, melyet a felhasználónak saját költségén kell elhárítania.

Ha a berendezés zavarja a rádiós vagy televíziós vételt (amit a berendezés ki- és bekapcsolásával lehet megállapítani), akkor azt javasoljuk a felhasználónak, hogy a következő intézkedésekkel próbáljon javítani ezen:

- Helyezze át vagy fordítsa más irányba a vevőantennát.
- Növelje a berendezés és a vevő közötti távolságot.
- Csatlakoztassa a berendezést olyan elektromos aljzatba, mely másik áramkörön van, mint a vevőkészülék.
- Lépjen kapcsolatba a kereskedővel, vagy szakképzett rádió-/televízió-műszerésszel.

A berendezésen a Xerox jóváhagyása nélkül végzett változtatások vagy módosítások a berendezés működtetési jogának visszavonását vonhatják maguk után.

Megjegyzés: Az FCC szabályzat 15. részének megfelelően használjon árnyékolt interfészkábelt.

Európai Unió

FIGYELEM: Ez egy B osztályú termék. Lakókörnyezetben ez a termék rádióinterferenciát okozhat, ilyen esetben a felhasználónak meg kell tennie a megfelelő intézkedéseket.

A termék CE jelzése a Xerox megfelelőségi nyilatkozatát jelképezi, mely szerint a termék megfelel az Európai Közösség alább felsorolt dátumú, vonatkozó irányelveinek:

- 2006 december 12: Kisfeszültségű berendezésekre vonatkozó 2006/95/EK irányelv
- 2004 december 15: Az elektromágneses kompatibilitásra vonatkozó 2004/108/EK irányelv
- 1999. március 9.: Rádiós és telekommunikációs végberendezésekre vonatkozó 1999/5/EK irányelv

Ez a nyomtató – amennyiben a felhasználói útmutatónak megfelelően használják – nem veszélyes sem a fogyasztóra, sem a környezetre.

Az Európai Unió előírásainak megfelelően használjon árnyékolt interfészkábelt.

A nyomtatóra vonatkozó megfelelőségi nyilatkozat aláírt példánya beszerezhető a Xerox cégtől.

Törökország (RoHS szabályzat)

A 7. (d) cikkelynek megfelelően ezennel tanúsítjuk, hogy "megfelel az EEE szabályozásnak."

“EEE yönetmeliğine uygundur.”

Material Safety Data Sheets (Anyagbiztonsági adatlapok)

A nyomtató anyagbiztonsági adataival kapcsolatos tájékoztatásért keresse fel a következőket:

Észak-Amerika

- Phaser 3010 nyomtató: www.xerox.com/msds
- Phaser 3040 nyomtató: www.xerox.com/msds

Európai Unió

- Phaser 3010 nyomtató: www.xerox.com/environment_europe
- Phaser 3040 nyomtató: www.xerox.com/environment_europe

Újrahasznosítás és selejtezés

C

Ez a függelék a következőket tartalmazza:

- Összes ország 70
- Észak-Amerika 71
- Európai Unió 72
- Egyéb országok 74

Összes ország

Xerox® termékének selejtezésekor vegye figyelembe, hogy a nyomtató higanyt, ólmot, perklorátot és más olyan anyagot tartalmazhat, melyek ártalmatlanítását környezetvédelmi rendelkezések szabályozhatják. Ezen anyagok jelenléte a termék piacra kerülésekor teljes mértékben megfelelt a vonatkozó rendelkezéseknek. Az újrahasznosítással és leselejtezéssel kapcsolatos tájékoztatásért forduljon a helyi illetékes szervekhez. Perklorát anyag: Ez a termék egy vagy több perklorát tartalmú eszközt, például szárazelemet tartalmazhat. Ezekre különleges kezelési irányelvek vonatkozhatnak. Lásd: www.dtsc.ca.gov/hazardouswaste/perchlorate.

Észak-Amerika

A Xerox készülék-visszavételi, -újrafelhasználási és -újrahasznosítási programot működtet. Kérdezze meg a Xerox képviselőjétől (1-800-ASK-XEROX), hogy ez a Xerox® termék részt vesz-e a programban.

A Xerox® környezetvédelmi programjait illetően további tudnivalókért lásd:

- Phaser 3010 nyomtató: www.xerox.com/environment
- Phaser 3040 nyomtató: www.xerox.com/environment

Európai Unió

Egyes berendezések alkalmasak mind otthoni/háztartási, mind hivatásos/üzleti használatra.

Otthoni/háztartási környezet

Ez a jelkép a berendezésen azt jelenti, hogy a berendezés nem kerülhet a normál háztartási hulladék közé.

Az európai rendelkezéseknek megfelelően az elektromos és elektronikus berendezéseket a háztartási hulladéktól elkülönítve kell eltakarítani.

Az EU-országokon belül a magánháztartások használt elektromos és elektronikus berendezéseiket díjmentesen eljuttathatják a kijelölt gyűjtőhelyekre. Tájékoztatásért forduljon a helyi illetékes hulladékkezelő szervekhez.

Egyes tagállamokban új berendezés vásárlásakor a helyi kereskedő köteles lehet a régi berendezést díjmentesen visszavenni. Kérjen tájékoztatást a kereskedőtől.

Hivatásos/üzleti környezet

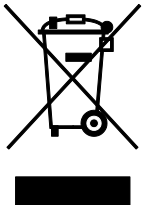

Ez a jelkép a berendezésen azt jelenti, hogy ezt a berendezést az állami rendelkezéseknek megfelelően kell hulladékként kezelni.

Az európai rendelkezéseknek megfelelően az elektromos és elektronikus berendezéseket élettartamuk végén a megállapított eljárással kell eltakarítani.

A készülék selejtezése előtt, az élettartam lejártával esedékes visszavétellel kapcsolatos információkért forduljon helyi viszonteladójához vagy Xerox képviselőjéhez.

Berendezések és akkumulátorok gyűjtése és ártalmatlanítása

A termékeken és/vagy a kísérő dokumentumokon található alábbi szimbólumok azt jelentik, hogy a használt elektromos és elektronikus termékek és akkumulátorok nem keveredhetnek a hétköznapi háztartási hulladék közé.

A régi termékek és használt akkumulátorok megfelelő kezelése, visszanyerése és újrahasznosítása érdekében kérjük, a megfelelő gyűjtőhelyre szállítsák őket az ország törvényeinek és a 2002/96/EK, valamint a 2006/66/EK irányelveknek megfelelően.

Ezen termékek és akkumulátorok megfelelő ártalmatlanításával segíti az értékes erőforrások megőrzését és megelőzi az emberi egészségre és a környezetre gyakorolt esetleges negatív hatásukat, ami egyébként a nem megfelelő hulladékkezelésből adódhatna.

A régi termékek és akkumulátorok gyűjtéséről és újrahasznosításáról további információkhoz juthat, ha kapcsolatba lép a helyi önkormányzattal, a hulladék szállítását végző vállalattal vagy azzal az eladási hellyel, ahol a termékeket vásárolta.

Az adott ország törvényeinek értelmében a hulladék nem megfelelő elhelyezése büntetést vonhat maga után.

Az Európai Unióban működő üzleti felhasználók számára

Ha elektromos vagy elektronikus hulladékot kíván elhelyezni további információkért kérjük, lépjen kapcsolatba a termék eladójával vagy beszállítójával.

Az Európai Unión kívül működő üzleti felhasználók számára

Ezek a szimbólumok kizárólag az Európai Unióban érvényesek. Ha a termékeket le szeretné selejtezni, kérjük lépjen kapcsolatba a helyi hatóságokkal vagy az eladóval, és érdeklődjön a hulladék elhelyezésének megfelelő módja felől.

Akkumulátor szimbóluma – megjegyzés

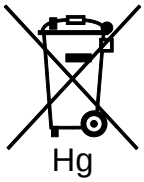

Ez a kerekes kuka szimbólum együtt is használatos a kémiai anyag szimbólummal. Az irányelv követelményeinek így felel meg.

Akkumulátor eltávolítása

Az akkumulátorokat kizárólag a GYÁRTÓ-által jóváhagyott szervizek cserélhetik.

Egyéb országok

Forduljon a helyi illetékes hulladékkezelő szervekhez, és kérjen útmutatást az ártalmatlanításhoz.