Phaser®3124
Phaser®3125

XEROX®

laser printer

Przewodnik użytkownika

www.xerox.com/office/support

Ten podręcznik dostarczono wyłącznie w celach informacyjnych. Wszelkie informacje zawarte w niniejszej publikacji mogą ulec zmianie bez uprzedzenia. Xerox Corporation nie ponosi odpowiedzialności za jakiekolwiek szkody bezpośrednie lub pośrednie spowodowane korzystaniem z tego podręcznika.

© 2006 Xerox Corporation. Wszelkie prawa zastrzeżone.

- Phaser 3124/B, Phaser 3125/B i Phaser 3125/N to nazwy modeli urządzeń firmy Xerox Corporation.
- Xerox i logo Xerox to znaki towarowe firmy Xerox Corporation.
- Centronics to znak towarowy firmy Centronics Data Computer Corporation.
- IBM i IBM PC to znaki towarowe firmy International Business Machines Corporation.
- PCL i PCL 6 to znaki towarowe firmy Hewlett-Packard.
- Microsoft, Windows, Windows 98, Windows Me, Windows 2000, Windows NT 4.0, Windows XP(32/64 bit) i Windows 2003 to zastrzeżone znaki towarowe firmy Microsoft Corporation.
- PostScript 3 to znak towarowy firmy Adobe Systems, Inc.
- UFST® i MicroType™ to zastrzeżone znaki towarowe firmy Monotype Imaging Inc.
- TrueType, LaserWriter i Macintosh to znaki towarowe firmy Apple Computer, Inc.
- Wszystkie inne marki lub nazwy produktów to znaki towarowe odpowiednich firm lub organizacji.

SPIS TREŚCI

1. Wprowadzenie

Funkcje specjalne 1.1
Elementy drukarki 1.2
Omówienie panelu sterowania 1.3
Więcej informacji 1.3
Wybieranie lokalizacji 1.4

2. Konfiguracja podstawowa

Drukowanie strony demonstracyjnej 2.1
Korzystanie z trybu oszczędzania toneru 2.1

3. Przegląd oprogramowania

Dostarczone oprogramowanie 3.1
Funkcje sterownika drukarki 3.2
Wymagania systemowe 3.2

4. Konfiguracja sieciowa (Tylko modele Phaser 3125/N)

Wprowadzenie 4.1
Obsługiwane systemy operacyjne 4.1

5. Ładowanie materiałów do drukowania

Wybieranie materiałów do drukowania 5.1
Ładowanie papieru 5.4
Miejsce odbioru wydruku 5.6

6. Podstawowe zadania drukowania

Drukowanie dokumentu 6.1
Anulowanie zadania drukowania 6.1

7. Zamawianie materiałów eksploatacyjnych i akcesoriów

Kaseta z tonerem 7.1
Jak kupić 7.1

8. Konserwacja

Czyszczenie drukarki 8.1
Konserwacja kasety z tonerem 8.3
Drukowanie strony konfiguracji 8.5
Części do konserwacji 8.5

9. Rozwiązywanie problemów

Usuwanie zakleszczeń papieru 9.1
Rozwiązywanie problemów — lista kontrolna 9.4
Opis diod LED 9.4
Rozwiązywanie ogólnych problemów związanych z drukowaniem 9.5
Rozwiązywanie problemów z jakością wydruku 9.7
Typowe problemy w systemie Windows 9.9
Typowe problemy z językiem PostScript (Tylko modele Phaser 3125/B, 3125/N) 9.9
Typowe problemy na komputerach Macintosh (Tylko modele Phaser 3125/B, 3125/N) 9.10

10. Dane techniczne

Dane techniczne drukarki 10.1

Uwagi dotyczące bezpieczeństwa

Przed rozpoczęciem korzystania z tego urządzenia należy dokładnie przeczytać uwagi dotyczące użytkowania; zapewni to bezpieczną obsługę urządzenia.

To urządzenie firmy Xerox i zalecane materiały eksploatacyjne zostały zaprojektowane i przetestowane pod kątem spełniania rygorystycznych norm bezpieczeństwa, między innymi certyfikatów instytutów bezpieczeństwa oraz obowiązujących przepisów dotyczących ochrony środowiska. Przed rozpoczęciem obsługi urządzenia należy uważnie przeczytać następujące instrukcje i korzystać z nich w razie konieczności, aby zapewnić stałe bezpieczne użytkowanie.

Badania bezpieczeństwa i nieszkodliwości dla środowiska oraz wydajności tego urządzenia zostały sprawdzone tylko z materiałami eksploatacyjnymi firmy Xerox.

OSTRZEŻENIE: Wszelkie niezatwierdzone zmiany, m.in. dodawanie nowych funkcji lub podłączanie urządzeń zewnętrznych, mogą spowodować utratę certyfikatu. Aby uzyskać więcej informacji, należy skontaktować się z lokalnym przedstawicielem handlowym.

Oznaczenia ostrzegawcze

Należy przestrzegać wszelkich instrukcji ostrzegawczych umieszczonych na urządzeniu lub dostarczonych z nim.

OSTRZEŻENIE: To OSTRZEŻENIE sygnalizuje obszary urządzenia, które mogą być przyczyną obrażeń.

OSTRZEŻENIE: To OSTRZEŻENIE sygnalizuje obszary urządzenia, które nagrzewają się i których nie należy dotykać.

Źródło zasilania

Urządzenie to jest zasilane typem energii elektrycznej wskazanym na etykiecie danych urządzenia. W przypadku braku pewności, czy źródło zasilania zgodne jest z wymaganiami, należy się skontaktować z lokalnym zakładem energetycznym.

OSTRZEŻENIE: Urządzenie to należy podłączyć do obwodu z uziemieniem ochronnym.

Urządzenie wyposażone jest we wtyczkę z ochronnym bolcem uziemienia. Wtyczka ta pasuje tylko do uziemionego gniazdka. Jest to funkcja zabezpieczająca. W przypadku braku takiego gniazdka należy się skontaktować z elektrykiem w celu prawidłowego podłączenia urządzenia i uniknięcia porażenia prądem. Nigdy nie należy używać wtyczki przejściowej w celu podłączenia urządzenia do gniazdka bez uziemienia.

Obszary dostępne dla operatora

Urządzenie jest skonstruowane tak, aby operator miał dostęp tylko do obszarów bezpiecznych. Dostęp do niebezpiecznych obszarów jest ograniczony pokrywami, których zdjęcie wymaga użycia narzędzi. Tych pokryw i osłon nie wolno zdejmować.

Konserwacja

Procedury konserwacji przeprowadzanej przez operatora opisane są w dokumentacji użytkownika dostarczonej z urządzeniem. Nie wolno wykonywać procedur konserwacyjnych nieopisanych w dokumentacji użytkownika.

Czyszczenie urządzenia

Przed czyszczeniem należy odłączyć urządzenie od gniazdka zasilania. Należy zawsze używać materiałów przeznaczonych dla tego urządzenia; użycie innych materiałów może nie przynieść oczekiwanych rezultatów bądź być przyczyną zagrożeń. Nie wolno stosować środków do czyszczenia w aerozolu, ponieważ w niektórych sytuacjach mogą być wybuchowe lub palne.

OSTRZEŻENIE — informacje o bezpieczeństwie dotyczące zasilania

- Należy stosować tylko przewód zasilający dostarczony z urządzeniem.
- Przewód zasilający należy podłączyć bezpośrednio do uziemionego gniazdka. Nie wolno stosować przedłużacza. W przypadku braku pewności, czy gniazdko jest uziemione, należy skonsultować to z wykwalifikowanym elektrykiem.
- Urządzenie to jest zasilane typem energii elektrycznej wskazanym na etykiecie danych urządzenia. Jeśli urządzenie ma być transportowane, należy skontaktować się z serwisem firmy Xerox, autoryzowanym przedstawicielem lokalnym lub firmą serwisową.
- Nieprawidłowe podłączenie przewodu uziemienia może spowodować porażenie prądem.

- Urządzenie **nie powinno** być ustawione w miejscu, gdzie przechodzący ludzie mogliby następować na przewód lub o niego się potykać.
- **Nie należy** kłaść żadnych przedmiotów na kablu zasilającym.
- **Nie wolno** wyłączać blokad mechanicznych ani elektrycznych.
- **Nie wolno** zasłaniać otworów wentylacyjnych.
- **Nie wolno** wsuwać żadnych przedmiotów w otwory urządzenia.
- W przypadku wystąpienia poniżej opisanych sytuacji należy natychmiast wyłączyć urządzenie i odłączyć przewód zasilający od gniazdka zasilania. W celu rozwiązania problemu należy skontaktować się z lokalnym przedstawicielem serwisu.
  - Urządzenie emituje nietypowe dźwięki lub zapachy.
  - Kabel zasilający jest uszkodzony lub postrzępiony.
  - Aktywowane zostało urządzenie zabezpieczające lub bezpiecznik.
  - Na drukarkę/kopiarkę został wylany płyn.
  - Urządzenie wystawione zostało na działanie wody.
  - Części urządzenia zostały uszkodzone.

Urządzenie odłączające

Urządzeniem odłączającym jest przewód zasilający. Jest on podłączony z tyłu urządzenia za pomocą wtyczki. Aby całkowicie odłączyć zasilanie urządzenia, należy odłączyć przewód od gniazdka zasilania.

Informacje o bezpieczeństwie obsługi

W celu zapewnienia bezpiecznej pracy urządzenia Xerox należy zawsze przestrzegać poniższych zasad.

Zalecenia:

- Zawsze należy podłączać urządzenie do prawidłowo uziemionego gniazdka. W przypadku wątpliwości gniazdko powinno zostać sprawdzone przez wykwalifikowanego elektryka.
- Należy podłączyć urządzenie do obwodu z uziemieniem ochronnym.

  Urządzenie wyposażone jest we wtyczkę z ochronnym bolcem uziemienia. Wtyczka ta pasuje tylko do uziemionego gniazdka. Jest to funkcja zabezpieczająca. W przypadku braku takiego gniazdka należy się skontaktować z elektrykiem w celu prawidłowego podłączenia urządzenia i uniknięcia porażenia prądem. Nigdy nie należy używać wtyczki bez bolca uziemienia w celu podłączenia urządzenia do gniazdka.
- Zawsze należy postępować zgodnie z instrukcjami i ostrzeżeniami umieszczonymi na urządzeniu bądź z nim dostarczonymi.
- Podczas przesuwania lub zmiany miejsca urządzenia należy zachować ostrożność. Przed przeniesieniem urządzenia do innego budynku należy skontaktować się z przedstawicielem serwisu Xerox lub lokalnym przedstawicielem działu pomocy technicznej.
- Sprzęt zawsze należy umieszczać w obszarze o dobrej wentylacji oraz pozostawiać odpowiednią przestrzeń umożliwiającą serwisowanie. Informacje na temat minimalnych odległości znajdują się w instrukcji instalacji.
- Zawsze należy stosować materiały przeznaczone dla urządzeń Xerox. Stosowanie nieodpowiednich materiałów może spowodować obniżenie wydajności urządzenia.
- Przed czyszczeniem zawsze należy odłączyć urządzenie od gniazdka zasilania.

Czynności niewskazane:

- Nigdy nie należy używać wtyczki bez bolca uziemienia w celu podłączenia urządzenia do gniazdka.
- Nigdy nie należy wykonywać czynności konserwacyjnych nieopisanych w tej dokumentacji.
- Urządzenie nie może być umieszczane w zabudowanych szafkach bez zapewnienia właściwej wentylacji. Aby uzyskać więcej informacji, należy skontaktować się z lokalnym autoryzowanym przedstawicielem handlowym.
- Nie wolno zdejmować osłon lub pokryw przymocowanych śrubami. Obszary te nie są przeznaczone do obsługi przez użytkownika.
- Nie wolno umieszczać urządzenia przy kaloryferach lub innych źródłach ciepła.
- Nie wolno wsuwać żadnych przedmiotów do otworów wentylacyjnych.
- Nie wolno wyłączać ani obchodzić żadnych mechanicznych lub elektrycznych blokad.
- Nie wolno używać urządzenia w przypadku wystąpienia nietypowych dźwięków lub zapachów. W takim przypadku należy odłączyć przewód zasilający od gniazdka elektrycznego i natychmiast skontaktować się z lokalnym przedstawicielem firmy Xerox.

Informacje o konserwacji

Nie należy wykonywać żadnych procedur konserwacyjnych, które nie są opisane w dokumentacji dostarczonej z drukarką/kopiarką.

- Nie używać środków do czyszczenia w aerozolu. Niewłaściwe środki do czyszczenia mogą obniżyć wydajność urządzenia i spowodować niebezpieczeństwo.
- Materiały eksploatacyjne i środki do czyszczenia należy stosować tylko zgodnie z tym podręcznikiem. Wszystkie te materiały należy przechowywać w miejscach niedostępnych dla dzieci.
- Nie wolno zdejmować osłon ani pokryw przymocowanych śrubami. Za tymi osłonami nie ma części, które można konserwować lub naprawiać.
- Nie należy wykonywać żadnych procedur konserwacyjnych, które nie są opisane w dokumentacji użytkownika lub do których operator nie został przeszkolony przez autoryzowanego lokalnego przedstawiciela handlowego.

Informacje o środkach bezpieczeństwa dotyczących ozonu

Podczas normalnej pracy urządzenie wydziela ozon. Wydzielany ozon jest cięższy niż powietrze, a jego ilość zależna jest od wykonywanej liczby kopii. Zapewnienie odpowiedniego środowiska pracy opisanego w procedurze instalacji urządzenia firmy Xerox umożliwi zachowanie bezpiecznego poziomu ozonu.

W celu uzyskania dodatkowych informacji na temat ozonu należy telefonicznie zamówić publikację firmy Xerox zatytułowaną „Ozone” (numer telefonu w USA lub Kanadzie 1-800-828-6571). W przypadku innych rynków należy się skontaktować z autoryzowanym lokalnym przedstawicielem handlowym lub dostawcą usług.

Materiały eksploatacyjne

Wszystkie materiały eksploatacyjne należy przechowywać zgodnie z instrukcjami podanymi na opakowaniu.

- Materiały eksploatacyjne należy przechowywać w miejscach niedostępnych dla dzieci.
- Nigdy nie należy wrzucać toneru, kaset z tonerem lub pojemników z tonerem do otwartego ognia.

Emisja fal radiowych

USA, Kanada, Europa, Australia/Nowa Zelandia

UWAGA: Niniejsze urządzenie zostało przetestowane i potwierdzono jego zgodność z ograniczeniami dotyczącymi urządzeń cyfrowych klasy A, zgodnie z częścią 15 przepisów FCC. Ograniczenia te zostały nałożone w celu zapewnienia odpowiedniej ochrony przed szkodliwymi zakłóceniami w przypadku korzystania z urządzenia w środowisku biznesowym. To urządzenie generuje, wykorzystuje i może emitować energię o częstotliwości radiowej. Jeżeli nie będzie zainstalowane i użytkowane zgodnie z instrukcją, może powodować szkodliwe zakłócenia w łączności radiowej.

Wprowadzanie zmian i modyfikacji niezatwierdzonych przez firmę Xerox może spowodować unieważnienie prawa do korzystania z tego urządzenia.

Informacje o bezpieczeństwie lasera

PRZESTROGA: Dokonywanie ustawień lub wykonywanie procedur nieopisanych w dokumentacji może narazić użytkownika na kontakt z niebezpieczną dawką promieniowania.

W zakresie bezpieczeństwa lasera urządzenie jest zgodne ze standardami działania urządzeń laserowych klasy 1 wyznaczonymi przez agencje rządowe, krajowe i międzynarodowe. Nie emituje ono niebezpiecznego światła, ponieważ podczas wszystkich faz obsługi przez użytkownika i konserwacji wiązka światła jest całkowicie osłonięta.

Certyfikat bezpieczeństwa urządzenia

Urządzenie to uzyskało certyfikaty agencji stosujących wymienione normy bezpieczeństwa.

Agencja	Norma
Underwriters Laboratories Inc.	UL60950-1st Edition (USA/Kanada)
SEMKO	IEC60950-1st Edition (2001)

Urządzenie to zostało wyprodukowany z zastosowaniem systemu jakości ISO 9001.

Informacje o zgodności z normami

Znak CE

Znak CE umieszczony na tym urządzeniu oznacza, że firma Xerox deklaruje zgodność urządzenia z wymienionymi niżej obowiązującymi dyrektywami Unii Europejskiej z dnia:

1 stycznia 1995: Dyrektywa Rady 72/23/EWG, z poprawką podaną w dyrektywie 93/68/EWG, o ujednoliceniu przepisów prawnych krajów członkowskich odnoszących się do sprzętu zasilanego niskim napięciem.

1 stycznia 1996: Dyrektywa Rady 89/336/EWG — wstępne ustalenia dotyczące przepisów krajów członkowskich o zgodności elektromagnetycznej.

9 marca 1999: Dyrektywa Rady 99/5/WE w sprawie urządzeń radiowych i końcowych urządzeń telekomunikacyjnych oraz o wspólnym przestrzeganiu zgodności.

Pełne zestawienie norm i obowiązujących przepisów można otrzymać u autoryzowanego lokalnego przedstawiciela handlowego.

OSTRZEŻENIE: Aby urządzenie mogło działać w pobliżu sprzętu medycznego, przemysłowego lub naukowego, może być konieczne zmniejszenie ich zewnętrznego promieniowania.

Zgodność z przepisami dotyczącymi ochrony środowiska

USA

Energy Star

Jako partner w programie ENERGY STAR®, firma Xerox Corporation stwierdza, że urządzenie to (w podstawowej konfiguracji) jest zgodne z normą dotyczącą oszczędności energii określoną przez organizację ENERGY STAR.

ENERGY STAR i znak ENERGY STAR MARK są znakami towarowymi zastrzeżonymi w Stanach Zjednoczonych.

ENERGY STAR jest wspólnym programem USA, Unii Europejskiej i Japonii promującym energooszczędne kopiarki, drukarki, faksy, urządzenia wielofunkcyjne, komputery i monitory. Zmniejszenie zużycia energii przez urządzenie pomaga w zmniejszeniu wytwarzania zanieczyszczeń, kwaśnego deszczu i innych niekorzystnych dla klimatu emisji spowodowanych wytwarzaniem energii elektrycznej.

Urządzenia firmy Xerox zgodne z normą ENERGY STAR są fabrycznie ustawione na przejście do trybu niskiego zużycia energii i/lub wyłączenie po określonym czasie. Te funkcje umożliwiające oszczędność energii zużywają o połowę mniej energii w porównaniu do urządzeń konwencjonalnych.

Kanada

Environmental Choice

Firma Terra Choice Environmental Services, Inc. z siedzibą w Kanadzie potwierdza, że urządzenie to spełnia wszystkie odpowiednie wymagania Environmental Choice EcoLogo dotyczące minimalizacji szkodliwego wpływu na środowisko.

Jako uczestnik programu Environmental Choice firma Xerox Corporation stwierdza, że urządzenie to jest zgodne z zaleceniami programu Environmental Choice dotyczącymi oszczędzania energii.

Organizacja Environment Canada wprowadziła program Environmental Choice w roku 1988, aby pomóc kupującym w identyfikacji produktów i usług wytwarzanych z uwzględnieniem ochrony środowiska naturalnego. Kopiarka, drukarka, prasa cyfrowa oraz faks muszą spełniać odpowiednie kryteria oszczędności energii i emisji oraz umożliwiać stosowanie materiałów eksploatacyjnych z wtórnie przetworzonych surowców. Obecnie w programie Environmental Choice zatwierdzono ponad 1600 produktów i 140 licencji. Firma Xerox jest jedną z firm oferujących najwięcej produktów z logo EcoLogo.

Wtórne przetwarzanie i utylizacja urządzenia

Unia Europejska

Gospodarstwa domowe

Umieszczenie tego symbolu na urządzeniu stanowi potwierdzenie, że nie należy go wyrzucać razem z typowymi odpadami z gospodarstwa domowego.

Zgodnie z przepisami Wspólnoty Europejskiej zużyty sprzęt elektroniczny i elektryczny należy oddzielać od odpadów w gospodarstwie domowym.

Użytkownicy domowi z krajów członkowskich WE mogą bezpłatnie oddawać zużyte urządzenia elektroniczne i elektryczne w wyznaczonych miejscach zbiórki. Aby uzyskać informacje na ten temat, należy się skontaktować z lokalnym urzędem ds. utylizacji.

W niektórych krajach członkowskich przy sprzedaży nowego urządzenia sprzedawca jest zobowiązywany do bezpłatnego odbioru zużytego sprzętu. Aby uzyskać informacje, należy się skontaktować ze sprzedawcą.

Podmioty gospodarcze

Umieszczenie tego symbolu na urządzeniu stanowi potwierdzenie, że należy go utylizować zgodnie z przyjętymi przepisami krajowymi.

Zgodnie z prawodawstwem Wspólnoty Europejskiej zużyty sprzęt elektroniczny i elektryczny należy utylizować zgodnie z obowiązującymi przepisami.

Przed utylizacją należy się skontaktować z lokalnym przedstawicielem handlowym lub przedstawicielem firmy Xerox, aby uzyskać informacje na temat zwrotu zużytych urządzeń.

Ameryka Północna

Firma Xerox realizuje program odbioru i ponownego wykorzystania/recyklingu zużytego sprzętu. Aby dowiedzieć się, czy to urządzenie firmy Xerox jest objęte programem, należy skontaktować się z przedstawicielem handlowym firmy Xerox (1-800-ASK-XEROX). Więcej informacji na temat programów ochrony środowiska firmy Xerox znajduje się pod adresem www.xerox.com/environment. Aby uzyskać informacje na temat recyklingu i utylizacji, należy skontaktować się z odpowiednimi władzami lokalnymi. Na terenie Stanów Zjednoczonych pomoc w tym zakresie można uzyskać, odwiedzając witrynę internetową organizacji Electronic Industries Alliance pod adresem: www.eiae.org.

Inne kraje

Aby uzyskać wskazówki na temat utylizacji należy skontaktować się z lokalnym urzędem ds. utylizacji.

1 Wprowadzenie

Gratulujemy zakupu drukarki!

Niniejszy rozdział obejmuje następujące tematy:

- **Funkcje specjalne**
- **Elementy drukarki**
- **Omówienie panelu sterowania**
- **Więcej informacji**
- **Wybieranie lokalizacji**

Funkcje specjalne

Drukarka wyposażona jest w funkcje specjalne pozwalające na poprawę jakości wydruków. Urządzenie zapewnia:

Drukowanie z doskonałą jakością i dużą szybkością

- Umożliwia drukowanie z maksymalną rozdzielczością efektywną **1200 x 1200 dpi** (Phaser 3125/B, Phaser 3125/N) lub **1200 x 600 dpi** (Phaser 3124/B). Patrz **Sekcja Oprogramowanie**.
- Drukowanie na papierze o rozmiarze A4 odbywa się z szybkością do 24 str./min[a], a na papierze o rozmiarze Letter — z szybkością do 25 str./min.

Wygodne podawanie papieru

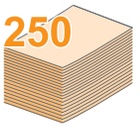

- Zasobnik ręczny umożliwia podawanie pojedynczych arkuszy kopert, etykiet, folii przezroczystych, materiałów niestandardowych, pocztówek oraz papieru o dużej gramaturze.
- Zasobnik standardowy o pojemności 250 arkuszy obsługuje papier zwykły.
- Zasobnik wyjściowy o pojemności 100 arkuszy zapewnia wygodny dostęp.

Tworzenie profesjonalnych dokumentów

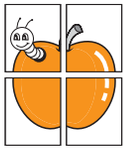

- Drukowanie **znaków wodnych**. Drukowane dokumenty można dostosowywać, nadrukowując na nich dodatkowe napisy, np. „Poufne”. Patrz **Sekcja Oprogramowanie**.
- Drukowanie **plakatów**. Tekst i obrazy na każdej stronie dokumentu są powiększane i drukowane na oddzielnych arkuszach papieru, które następnie można sklejać razem w celu uzyskania plakatu. Patrz **Sekcja Oprogramowanie**.

Oszczędność czasu i pieniędzy

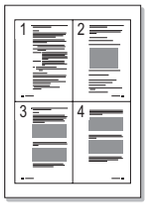

- Drukarka może działać w trybie oszczędzania toneru. Patrz **Sekcja Oprogramowanie**.
- Aby zmniejszyć zużycie papieru, można drukować ręcznie na obu stronach arkusza **[Drukowanie dwustronne (ręczne)]**.
- Aby zmniejszyć zużycie papieru, można drukować wiele stron na pojedynczym arkuszu (**Drukowanie N-stron**). Patrz **Sekcja Oprogramowanie**.
- Można używać wstępnie zadrukowanych formularzy oraz papieru zwykłego z nagłówkami. Patrz **Sekcja Oprogramowanie**.
- Drukarka umożliwia **oszczędzanie energii elektrycznej** przez znaczne zmniejszenie poboru energii w sytuacji, gdy nie są drukowane żadne dokumenty.

a. stron na minutę

Drukowanie w różnych środowiskach

- Emulacja* języka PostScript 3 (PS) umożliwia drukowanie w standardzie PS (modele Phaser 3125/B i Phaser 3125/N).

* Emulacja języka Zoran IPS, zgodna ze standardem PostScript 3

- © Copyright 1995–2005, Zoran Corporation. Wszelkie prawa zastrzeżone. Zoran, logo Zoran, IPS/PS3 i OneImage są znakami towarowymi firmy Zoran Corporation.

* 136 czcionek PS3

- Zawiera technologie UFST i MicroType firmy Monotype Imaging Inc.

- Drukarki można używać w systemach operacyjnych **Windows 98/ Me/NT 4.0/2000/XP(32/64 bit)/2003**.
- Drukarka jest zgodna z systemami **Macintosh**.
- Drukarka jest wyposażona zarówno w **interfejs równoległy** jak i **USB**.
- Można również używać **interfejsu sieciowego**. Urządzenie Phaser 3125/N jest dostarczane z wbudowaną kartą sieciową typu 10/100 Base TX.

Funkcje drukarki

Poniższa tabela przedstawia ogólny przegląd funkcji obsługiwanych przez drukarkę.
(I: zainstalowane, O: opcjonalne, ND: niedostępne)

Funkcje	Phaser 3124/B	Phaser 3125/B	Phaser 3125/N
Interfejs równoległy IEEE 1284	I	I	I
USB 2.0	I (USB 1.1: zgodne z USB 2.0)	I (USB 2.0: interfejs USB 2.0 o dużej szybkości)	I (USB 2.0: interfejs USB 2.0 o dużej szybkości)
Karta sieciowa (Ethernet 10/100 Base TX)	ND	ND	I
Emulacja języka PCL	ND	I	I
Emulacja języka PostScript	ND	I	I

Elementy drukarki

Widok z przodu

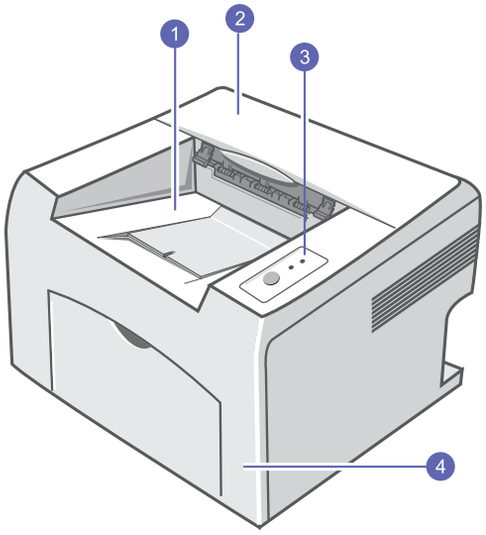

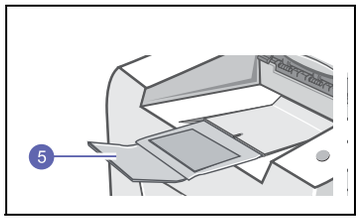

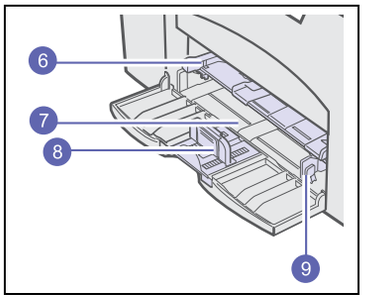

* Powyższy rysunek przedstawia model Phaser 3125/N.

1	**zasobnik wyjściowy**	6	**zasobnik ręczny**
2	**pokrywa górna**	7	**zasobnik standardowy**
3	**panel sterowania**	8	**prowadnica długości papieru**
4	**pokrywa przednia**	9	**prowadnica szerokości papieru**
5	**rozszerzenie zasobnika wyjściowego**		

Widok z tyłu

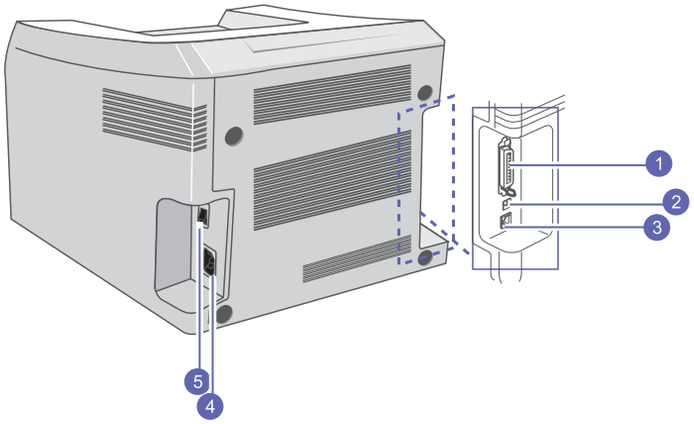

* Powyższy rysunek przedstawia model Phaser 3125/N.

1	**port równoległy**	4	**złącze zasilania**
2	**port USB**	5	**przełącznik zasilania**
3	**port sieciowy**		

Omówienie panelu sterowania

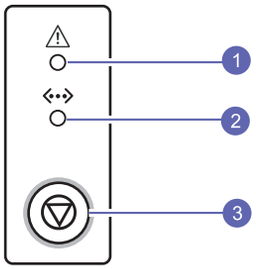

1	**Błąd**: Informuje o stanie drukarki. Patrz strona 9.4.
2	**Online**: Informuje o stanie drukarki. Patrz strona 9.4.
3	**Anuluj**: Drukuje stronę demonstracyjną lub stronę konfiguracji. Anuluje zadanie drukowania. Powoduje pobranie materiałów do drukowania.

Więcej informacji

Więcej informacji na temat konfigurowania i korzystania z drukarki można znaleźć w następujących zasobach, w wersji drukowanej lub elektronicznej.

Skrócona instrukcja instalacji 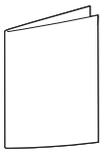	Zawiera informacje dotyczące konfigurowania drukarki, dlatego należy postępować zgodnie z zawartymi w niej zaleceniami w celu przygotowania drukarki do pracy.
Elektroniczna wersja Przewodnika użytkownika 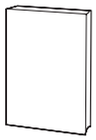	Zawiera instrukcje krok po kroku umożliwiające korzystanie z wszystkich funkcji drukarki i udostępnia informacje na temat konserwacji drukarki, rozwiązywania problemów oraz instalowania akcesoriów. Przewodnik zawiera również **Sekcję Oprogramowanie** zawierającą informacje o sposobie drukowania dokumentów za pomocą urządzenia w różnych systemach operacyjnych oraz korzystania z dostarczonych programów narzędziowych. **Uwaga:** • Przewodniki użytkownika w innych językach są dostępne w folderze **Manual** na dysku CD ze sterownikiem drukarki.
Pomoc sterownika drukarki 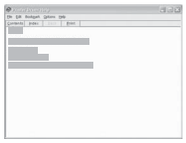	Zawiera informacje pomocy dotyczące właściwości sterownika drukarki oraz instrukcje konfiguracji właściwości operacji drukowania. Aby uzyskać dostęp do pomocy ekranowej sterownika drukarki, kliknij przycisk **Pomoc** w oknie dialogowym właściwości drukarki.
Xerox Witryna internetowa firmy Xerox	Jeśli istnieje połączenie internetowe, można uzyskać pomoc i wsparcie techniczne, pobrać sterowniki do drukarki, podręczniki oraz uzyskać informacje na temat zamawiania w witrynie internetowej firmy Xerox pod adresem www.xerox.com/office/support.

Wybieranie lokalizacji

Należy wybrać równą, stabilną powierzchnię z odpowiednią ilością wolnej przestrzeni, umożliwiającą przepływ powietrza. Należy także zapewnić dodatkowe miejsce umożliwiające otwieranie pokryw i zasobników.

Lokalizację powinna cechować właściwa wentylacja i brak działania bezpośredniego światła słonecznego, źródeł ciepła, zimna oraz wilgoci. Nie należy ustawiać drukarki w pobliżu krawędzi stołu lub biurka.

Odstępy

Przód: 482,6 mm (wystarczająca ilość miejsca do otwarcia lub wyjęcia zasobników).

Tył: 100 mm (wystarczająca ilość miejsca dla prawidłowej wentylacji).

Prawa strona: 100 mm (wystarczająca ilość miejsca dla prawidłowej wentylacji).

Lewa strona: 100 mm (wystarczająca ilość miejsca dla prawidłowej wentylacji).

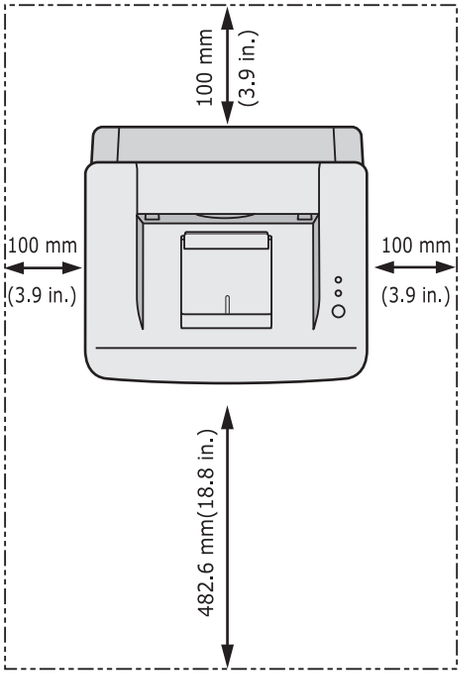

2 Konfiguracja podstawowa

Niniejszy rozdział obejmuje następujące tematy:

- **Drukowanie strony demonstracyjnej**
- **Korzystanie z trybu oszczędzania toneru**

Drukowanie strony demonstracyjnej

Po skonfigurowaniu drukarki należy wydrukować stronę demonstracyjną, aby upewnić się, że urządzenie działa prawidłowo.

Naciśnij i przytrzymaj przycisk **Anuluj** przez około 2 sekundy.

Zostanie wydrukowana strona demonstracyjna.

Korzystanie z trybu oszczędzania toneru

Tryb oszczędzania toneru umożliwia użycie mniejszej ilości toneru podczas drukowania każdej strony. Włączenie tego trybu zwiększa wydajność kasety z tonerem i zmniejsza koszt strony poniżej poziomu, którego można oczekiwać w normalnym trybie, ale również pogarsza jakość wydruku. To ustawienie nie jest dostępne po wybraniu ustawienia **1200 dpi (Najlepsza)**.

Tryb oszczędzania toneru można włączyć w oknie właściwości drukarki dostępnym z poziomu sterownika drukarki. Patrz **Sekcja Oprogramowanie**.

3 Przegląd oprogramowania

Ten rozdział zawiera przegląd oprogramowania, które zostało dostarczone wraz z drukarką. Szczegółowe informacje dotyczące instalowania i korzystania z oprogramowania zostały zamieszczone w **Sekcji Oprogramowanie**.

Niniejszy rozdział obejmuje następujące tematy:

- **Dostarczone oprogramowanie**
- **Funkcje sterownika drukarki**
- **Wymagania systemowe**

Dostarczone oprogramowanie

Po skonfigurowaniu drukarki i podłączeniu jej do komputera należy zainstalować oprogramowanie drukarki z dostarczonych dysków CD.

Na każdym dysku CD znajduje się następujące oprogramowanie:

Dysk CD	Zawartość	
Dysk CD z oprogramowaniem drukarki	Windows	• **Sterownik drukarki**: Ten sterownik umożliwia korzystanie ze wszystkich możliwości drukarki. • **Monitor stanu**: Wyświetlany w przypadku wystąpienia błędu drukowania. • **Program do ustawiania opcji drukarki**: Umożliwia konfigurowanie ustawień drukowania. (Tylko modele Phaser 3125/B i Phaser 3125/N.) • **Sterownik PCL6**: Ten sterownik umożliwia drukowanie dokumentów w języku PCL6 i PCL5e. (Tylko modele Phaser 3125/B i Phaser 3125/N.) • **Plik Postscript Printer Description (PPD)**: Ten sterownik języka PostScript umożliwia drukowanie dokumentów zawierających skomplikowane czcionki i grafikę w języku PostScript. (Tylko modele Phaser 3125/B i Phaser 3125/N.) • **SetIP**: Ten program służy do ustawiania adresów TCP/IP drukarki. (Tylko modele Phaser 3125/N) • **Przewodnik użytkownika** w formacie PDF.
	Macintosh (Tylko modele Phaser 3125/B i Phaser 3125/N.)	• **Plik Postscript Printer Description (PPD)**: Ten plik sterownika umożliwia korzystanie z drukarki i drukowanie dokumentów na komputerach Macintosh.

Funkcje sterownika drukarki

Sterownik drukarki obsługuje następujące funkcje standardowe:

- Wybór źródła papieru
- Wybór rozmiaru, orientacji i typu papieru
- Wybór liczby kopii

Ponadto można skorzystać z wielu specjalnych funkcji drukowania. W poniższej tabeli znajduje się ogólny przegląd funkcji obsługiwanych przez sterowniki drukarki:

Funkcja	Windows			Macintosh
	GDI	PCL 6	PostScript	PostScript
Oszczędza-nie toneru	O	O	O	X
Opcja jakości wydruku	O	O	O	O
Drukowanie plakatów	O	O	X	X
Wiele stron na jednym arkuszu (N-stron)	O	O	O	O
Drukowanie z dopaso-waniem do strony	O	O	O	O
Drukowanie ze zmianą skali	O	O	O	O
Znak wodny	O	O	X	X
Nakładka	O	O	X	X

Uwaga:
- Funkcja nakładki nie jest obsługiwana w systemie Windows NT 4.0.

Wymagania systemowe

Przed rozpoczęciem drukowania należy sprawdzić, czy komputer spełnia poniższe wymagania.

Windows

Element	Wymagania		Zalecane
System operacyjny	Windows 98/Me/NT 4.0/2000/XP(32/64 bit)/2003		
Procesor	Windows 98/ Me/NT 4.0/ 2000	Pentium II 400 MHz lub szybszy	Pentium III 933 MHz
	Windows XP(32/64 bit)/ 2003	Pentium III 933 MHz lub szybszy	Pentium IV 1 GHz
Pamięć RAM	Windows 98/ Me/NT 4.0/ 2000	64 MB lub więcej	128 MB
	Windows XP(32/64 bit)/ 2003	128 MB lub więcej	256 MB
Wolne miejsce na dysku	Windows 98/ Me/NT 4.0/ 2000	300 MB lub więcej	1 GB
	Windows XP(32/64 bit)/ 2003	1 GB lub więcej	5 GB
Internet Explorer	Wersja 5.0 lub nowsza		

Uwaga:
- W systemie Windows NT 4.0/2000/XP(32/64 bit)/2003 oprogramowanie mogą zainstalować tylko użytkownicy o uprawnieniach administratora.

Macintosh

Element	Wymagania
System operacyjny	Macintosh 8.6–9.2 i 10.1–10.4 (Tylko modele Phaser 3125/B i Phaser 3125/N)
Pamięć RAM	128 MB
Wolne miejsce na dysku	200 MB
Połączenie	Interfejs USB, interfejs sieciowy

4 Konfiguracja sieciowa (Tylko modele Phaser 3125/N)

W tym rozdziale znajdują się podstawowe informacje dotyczące konfigurowania drukarki w celu podłączenia do sieci.

Niniejszy rozdział obejmuje następujące tematy:

- **Wprowadzenie**
- **Obsługiwane systemy operacyjne**

Wprowadzenie

Po podłączeniu drukarki do sieci za pomocą kabla Ethernet RJ-45 można udostępnić ją innym użytkownikom w sieci.

Aby można było korzystać z drukarki tak jak z drukarki sieciowej, należy skonfigurować protokoły sieciowe.

Obsługiwane systemy operacyjne

W poniższej tabeli przedstawiono listę środowisk sieciowych obsługiwanych przez drukarkę.

Element	Wymagania
Karta sieciowa	• 10/100 Base-TX
Sieciowy system operacyjny	• Windows 98/Me/NT 4.0/2000/XP(32/64 bit)/ 2003 • Różne dystrybucje systemu Linux, łącznie z Red Hat 8–9, Fedora Core 1–3, Mandrake 9.2–10.1, SuSE 8.2–9.2 • Mac OS 8.6–9.2, 10.1–10.4 • Unix HP-UX, Solaris, SunOS, SCO UNIX
Protokoły sieciowe	• TCP/IP • EtherTalk • HTTP 1.1 • SNMPv2
Serwer dynamicznego adresowania	• DHCP, BOOTP

• TCP/IP: Transmission Control Protocol/Internet Protocol
• DHCP: Dynamic Host Configuration Protocol
• BOOTP: Bootstrap Protocol

5 Ładowanie materiałów do drukowania

W tym rozdziale przedstawiono informacje na temat papieru, jakiego należy używać w drukarce, a także ładowania go do różnych zasobników w celu uzyskania najlepszych wyników drukowania.

Niniejszy rozdział obejmuje następujące tematy:

- **Wybieranie materiałów do drukowania**
- **Ładowanie papieru**
- **Miejsce odbioru wydruku**

Wybieranie materiałów do drukowania

Można drukować na wielu różnych materiałach, takich jak papier zwykły, koperty, etykiety i folie przezroczyste. Należy zawsze używać materiałów do drukowania spełniających zalecenia dotyczące drukarki. Materiały do drukowania, które nie są zgodne z zaleceniami podanymi w tym przewodniku użytkownika, mogą powodować następujące problemy:

- słaba jakość druku,
- częstsze zakleszczanie się papieru,
- przedwczesne zużycie drukarki.

Właściwości papieru, takie jak gramatura, skład, ziarnistość i zawartość wilgoci to istotne czynniki wpływające na wydajność urządzenia i jakość wydruków. Przy wybieraniu materiałów do drukowania należy rozważyć następujące kwestie:

- Oczekiwane rezultaty: Wybrany materiał do drukowania powinien odpowiadać zadaniu.
- Rozmiar: Można użyć materiału do drukowania w dowolnym rozmiarze, który łatwo mieści się w prowadnicach zasobnika papieru.
- Gramatura: Drukarka obsługuje materiały do drukowania o następujących gramaturach:
  - 60–163 g/m^2 w przypadku zasobnika standardowego i ręcznego
  - 75–90 g/m^2 w przypadku ręcznego drukowania dwustronnego
- Jasność: Niektóre materiały do drukowania są bielsze niż inne i pozwalają uzyskać ostrzejsze, żywsze obrazy.
- Gładkość powierzchni: Gładkość materiału do drukowania ma wpływ na ostrość wydruku na papierze.

Uwagi

- Niektóre materiały do drukowania mogą być zgodne z wszystkimi zaleceniami podanymi w tej sekcji, a pomimo to nie umożliwiać uzyskania zadowalających wyników. Powodem może być ich nieprawidłowe wykorzystanie, niedopuszczalne poziomy temperatur i wilgotności lub inne czynniki, nad którymi firma Xerox nie ma kontroli.
- Przed zakupem dużych ilości materiałów do drukowania należy upewnić się, że spełniają one wymagania podane w tym przewodniku użytkownika.

Przestroga

- Używanie materiałów do drukowania, które nie spełniają powyższych specyfikacji może powodować problemy wymagające naprawy urządzenia. Naprawy takie nie są objęte umową gwarancyjną lub serwisową firmy Xerox.

Obsługiwane rozmiary papieru

Rodzaj	Rozmiar	Wymiary	Gramatura	Pojemność[a]
Papier zwykły	Letter	216 x 279 mm	• 60 do 90 g/m^2 dla zasobnika z podawaniem wielostronicowym • 60 do 163 g/m^2 dla zasobnika z podawaniem jednostronicowym oraz zasobnika ręcznego	• 250 arkuszy papieru o gramaturze 75 g/m^2 dla zasobnika standardowego • 1 arkusz papieru dla zasobnika ręcznego
	Legal	216 x 356 mm		
	Folio	216 x 330,2 mm		
	Oficio	216 x 343 mm		
	A4	210 x 279 mm		
	JIS B5	182 x 257 mm		
	ISO B5	176 x 250 mm		
	Executive	184,2 x 266,7 mm		
	A5	148,5 x 210 mm		
	A6	105 x 148,5 mm		
Koperta	Koperta Monarch	98,4 x 190,5 mm	75 do 90 g/m^2	1 arkusz papieru dla zasobnika ręcznego
	Koperta nr 10	105 x 241 mm		
	Koperta DL	110 x 210 mm		
	Koperta C5	162 x 229 mm		
	Koperta C6	114 x 162 mm		
Folia przezroczysta	Letter, A4	Patrz sekcja dotycząca zwykłego papieru	138 do 146 g/m^2	
Etykiety	Letter, A4	Patrz sekcja dotycząca zwykłego papieru	120 to 150 g/m^2	
Karty	Letter, A4	Patrz sekcja dotycząca zwykłego papieru	90 to 163 g/m^2	
Rozmiar minimalny (niestandardowy)		76 x 127 mm	60 do 163 g/m^2	Patrz powyższe sekcje
Rozmiar maksymalny (niestandardowy)		216 x 356 mm		

a. Pojemność maksymalna różni się w zależności od gramatury i grubości materiałów do drukowania oraz warunków środowiskowych.

Materiał do drukowania w trybie ręcznego druku dwustronnego

Rodzaj	Rozmiar	Gramatura
Zwykły papier	A4, Letter, Oficio, Legal i Folio	75 do 90 g/m^2

Zalecenia dotyczące wyboru i przechowywania materiałów do drukowania

Podczas wybierania lub ładowania papieru, kopert lub innych materiałów do drukowania należy zawsze pamiętać o poniższych zaleceniach:

- Zawsze należy używać materiałów do drukowania, które są zgodne ze specyfikacjami umieszczonymi w następnej kolumnie.
- Drukowanie na wilgotnym, zgiętym, pomarszczonym lub rozdartym papierze może powodować zakleszczanie się papieru i niską jakość wydruku.
- W celu uzyskania najlepszej jakości wydruku należy używać tylko wysokiej jakości papieru do kopiarek specjalnie zalecanego do stosowania w drukarkach laserowych.
- Należy unikać stosowania następujących typów materiałów do drukowania:
  - Papieru z wytłoczonymi literami, perforacją lub zbyt gładką albo zbyt szorstką teksturą
  - Papieru dokumentowego z możliwością wymazywania
  - Papieru wielostronnego
  - Papieru syntetycznego lub termoczułego
  - Papieru do kopiowania bez kalki i kalek.
- Stosowanie tych rodzajów papieru może powodować jego zakleszczenie, emisję chemicznych oparów lub uszkodzenie drukarki.
- Materiały do drukowania należy przechowywać w oryginalnych opakowaniach do chwili ich użycia. Kartony należy przechowywać na paletach lub półkach — nie bezpośrednio na podłodze. Niezależnie od tego, czy papier jest rozpakowany, nie należy kłaść na nim ciężkich przedmiotów. Należy chronić materiały przed wilgocią lub innymi warunkami mogącymi powodować ich zwijanie się lub marszczenie.
- Nieużywane materiały należy przechowywać w temperaturze od 15°C do 30°C. Wilgotność względna powinna się mieścić w przedziale od 10% do 70%.
- Nieużywane materiały do drukowania należy przechowywać w opakowaniu chroniącym przed wilgocią, takim jak plastikowy pojemnik lub torba, w celu uniknięcia gromadzenia się wilgoci i kurzu na papierze.
- Specjalne rodzaje materiałów do drukowania należy ładować do zasobnika ręcznego po jednym arkuszu w celu uniknięcia zakleszczenia papieru.
- Aby zapobiec sklejaniu się takich materiałów do drukowania, jak arkusze folii przezroczystych i etykiety, należy je wyjmować z zasobnika zaraz po zadrukowaniu.

Przestroga

- Jeśli kolejno będzie drukowanych 20 kopert, powierzchnia pokrywy górnej może się rozgrzać. Należy zachować ostrożność.

Zalecenia dotyczące specjalnych materiałów do drukowania

Rodzaj	Zalecenia
Koperty	• Możliwość uzyskania prawidłowego wydruku na kopertach zależy od ich jakości. Podczas wybierania kopert należy uwzględnić następujące czynniki: - Gramatura: Gramatura papieru kopert nie powinna przekraczać 90 g/m^2 — w przeciwnym razie może dochodzić do ich zakleszczeń. - Budowa: Przed zadrukowaniem koperty powinny leżeć płasko przy zagięciu mniejszym niż 6 mm i nie powinny zawierać powietrza. - Stan: Koperty nie powinny być pomarszczone, ponacinane ani uszkodzone w inny sposób. - Temperatura: Należy używać kopert, które są zgodne z warunkami pracy drukarki; dotyczy to temperatury i ciśnienia. • Należy używać tylko solidnie wykonanych kopert z ostrymi, dobrze sprasowanymi zagięciami. • Nie należy używać kopert stemplowanych. • Nie należy używać kopert ze spinaczami, zatrzaskami, okienkami, wewnętrzną wyściółką, warstwami samoprzylepnymi lub kopert zawierających inne materiały syntetyczne. • Nie należy używać kopert uszkodzonych lub niedokładnie wykonanych. • Należy upewnić się, że spojenia na obu końcach kopert dochodzą do jej rogów. 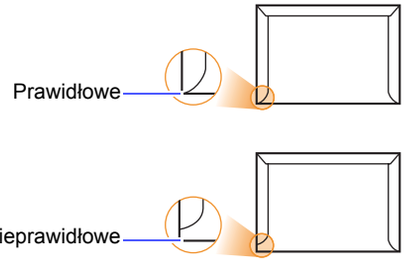 • Koperty z zasłoniętą warstwą samoprzylepną lub z więcej niż jedną zakładką, która zachodzi na zamknięcie, muszą mieć kleje odporne na temperaturę utrwalania urządzenia wynoszącą 180°C przez 0,1 sekundy. Dodatkowe zakładki i paski mogą powodować marszczenie, fałdowanie lub zakleszczenie kopert, a nawet mogą spowodować uszkodzenie zespołu utrwalającego. • Aby zapewnić najlepszą jakość wydruku, nie należy ustawiać marginesów mniejszych niż 15 mm od krawędzi koperty. • Nie należy drukować na powierzchniach spojeń koperty.

Rodzaj	Zalecenia
Folie przezroczyste	• Aby uniknąć uszkodzenia drukarki, należy używać tylko folii przezroczystych zalecanych do stosowania w drukarkach laserowych. • Folie przezroczyste używane w drukarce muszą być odporne na temperaturę zespołu utrwalającego drukarki, wynoszącą 180°C. • Folie przezroczyste należy po wyjęciu z drukarki umieszczać na płaskiej powierzchni. • Folii przezroczystych nie należy pozostawiać w zasobniku papieru przez dłuższy czas. Może się na nich zbierać kurz i brud, czego efektem będzie poplamiony wydruk. • Aby uniknąć smug spowodowanych odciskami palców, należy je ostrożnie chwytać. • Aby uniknąć wyblaknięcia materiału, nie należy wystawiać zadrukowanych folii przezroczystych na długotrwałe działanie promieni słonecznych. • Należy upewnić się, że folie przezroczyste nie mają postrzępionych krawędzi, nie są pomarszczone lub wygięte.
Etykiety	• Aby uniknąć uszkodzenia drukarki, należy używać tylko etykiet przeznaczonych do stosowania w drukarkach laserowych. • Podczas wybierania etykiet należy uwzględnić następujące czynniki: - Klej: Klej powinien być odporny na temperaturę zespołu utrwalającego drukarki wynoszącą 180°C (356°F). - Rozmieszczenie: Należy używać wyłącznie etykiet, pomiędzy którymi nie ma przerw odsłaniających podkład. Etykiety mogą się odklejać od arkuszy mających odstępy między etykietami, co może powodować poważne zakleszczenia. - Zawinięcie: Przed drukowaniem etykiety powinny leżeć na płaskiej powierzchni; nie mogą się wyginać bardziej niż 13 mm w żadnym kierunku. - Stan: Nie należy stosować etykiet ze zmarszczkami, pęcherzykami powietrza lub oddzielonych od siebie w inny sposób. • Należy upewnić się, że między naklejkami nie ma odsłoniętej warstwy samoprzylepnej. Odsłonięte obszary mogą powodować odklejanie się etykiet podczas drukowania, co może spowodować ich zakleszczenie. Odsłonięty klej może także uszkodzić elementy drukarki. • Nie należy wkładać do drukarki tego samego arkusza z naklejkami kilka razy. Podłoże z klejem cechują właściwości umożliwiające tylko jednokrotne jego przejście przez urządzenie. • Nie należy używać naklejek z odsłoniętą warstwą samoprzylepną ani takich, które są pomarszczone, mają pęcherzyki powietrza lub są uszkodzone w inny sposób.

Rodzaj	Zalecenia
Karty lub materiały o niestandardowych rozmiarach	• Nie należy drukować na materiałach o szerokości mniejszej niż 76 mm lub długości mniejszej niż 127 mm. • W oprogramowaniu należy ustawić marginesy o szerokości co najmniej 6,4 mm od krawędzi materiału.
Papier z nadrukiem	• Nadruki powinny być wykonane za pomocą niepalnego, odpornego na wysoką temperaturę atramentu, który nie topi się, nie odparowuje ani nie wydziela niebezpiecznych substancji pod wpływem temperatury zespołu utrwalającego drukarki — 180°C przez 0,1 sekundy. • Tusz nagłówka nie może być palny i nie powinien wpływać na wałki drukarki. • W celu zapobieżenia zmianom formularze i papier firmowy należy przechowywać w opakowaniach nieprzepuszczających wilgoci. • Przed załadowaniem papieru z nadrukiem, np. formularzy lub papieru firmowego należy sprawdzić, czy tusz na papierze jest suchy. Podczas procesu nagrzewania wilgotny tusz może oddzielić się od papieru, co obniży jakość wydruku.

Ładowanie papieru

Materiały do drukowania używane w większości zadań drukowania należy załadować do zasobnika. Zasobnik papieru może pomieścić maksymalnie 250 arkuszy papieru zwykłego o gramaturze 75 g/m^2.

Korzystanie z zasobnika standardowego

Aby załadować papier, otwórz zasobnik papieru, następnie załaduj papier stroną do drukowania do góry.

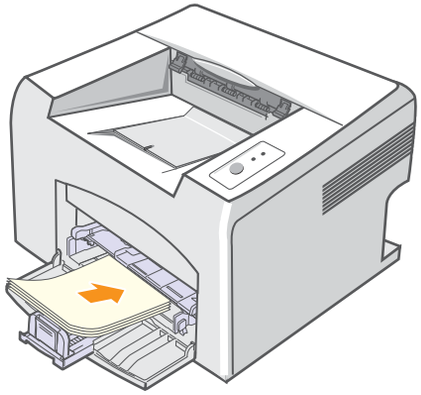

Papier firmowy należy ładować stroną z logo do góry. Arkusz z logo należy wprowadzić do drukarki górną krawędzią naprzód.

Uwagi

- W przypadku problemów podczas podawania papieru należy umieszczać pojedyncze arkusze w zasobniku ręcznym.
- Można także ładować papier już zadrukowany. Strona zadrukowana powinna być skierowana do dołu i wprowadzona do drukarki niezagiętą krawędzią. Jeżeli wystąpią problemy z podawaniem papieru, należy go obrócić. Należy pamiętać, że jakość druku nie jest gwarantowana.

Korzystanie z zasobnika ręcznego

Do zasobnika ręcznego można wkładać materiały różnego typu i różnych rozmiarów, np. folie przezroczyste, karty i koperty. Jest to przydatne w przypadku drukowania pojedynczych stron na specjalnych materiałach do drukowania.

Aby załadować papier do zasobnika ręcznego:

1 Załaduj papier **stroną do drukowania do góry**.

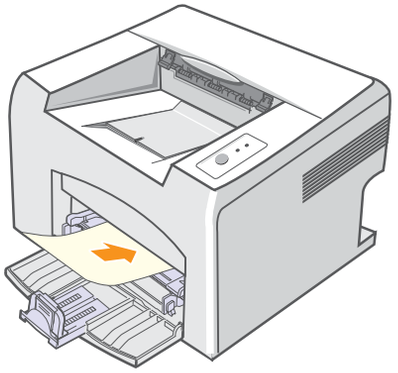

W zależności od używanego typu materiału do drukowania należy przestrzegać następujących zaleceń dotyczących ładowania:

- Koperty: Stroną z zakładkami do dołu i z miejscem na znaczek u góry z lewej strony.
- Folie przezroczyste: Stroną do drukowania do góry, górną częścią z paskiem samoprzylepnym w stronę drukarki.
- Etykiety: Stroną do drukowania do góry, górną, krótszą krawędzią w stronę drukarki.
- Papier z nadrukiem: Stroną z nadrukiem do góry, górną krawędzią w stronę drukarki.
- Karty: Stroną do drukowania do góry, krótszą krawędzią w stronę drukarki.
- Papier zadrukowany: Zadrukowaną stroną do dołu, niezagiętą krawędzią w stronę drukarki.

Uwaga:

- W przypadku folii przezroczystych należy trzymać je za brzegi i unikać dotykania strony, która zostanie zadrukowana. Tłuszcz gromadzący się na palcach może spowodować problemy z jakością wydruku.

2 Dostosuj prowadnice szerokości papieru zasobnika ręcznego do szerokości papieru. Nie używaj zbyt dużej siły, w przeciwnym razie papier zegnie się, co może spowodować jego zakleszczenie lub przekrzywienie.

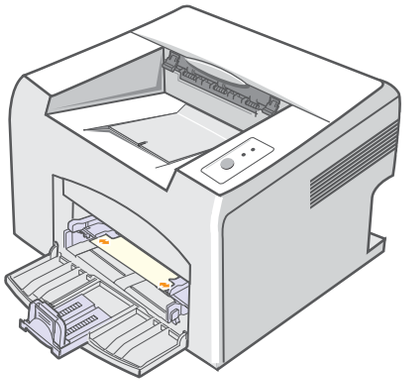

3 W przypadku drukowania dokumentu ustaw źródło i rodzaj papieru w aplikacji. Patrz **Sekcja Oprogramowanie**.

Wskazówki dotyczące korzystania z zasobnika ręcznego

- Do zasobnika ręcznego należy ładować tylko jeden arkusz materiału do drukowania naraz.
- Aby zapobiec zakleszczeniom, nie należy dodawać papieru, jeżeli w zasobniku uniwersalnym nadal znajduje się papier. Powyższa uwaga odnosi się również do zasobnika standardowego.
- Materiały do drukowania należy ładować stroną do drukowania do góry, górnym brzegiem skierowanym do zasobnika ręcznego; materiały należy umieszczać w środkowej części zasobnika.
- Do zasobnika należy ładować wyłącznie materiały do drukowania wymienione na stronie 5.2, aby uniknąć zakleszczenia papieru i problemów z jakością wydruku.

Korzystanie z trybu podawania ręcznego

Do zasobnika ręcznego można ładować materiały do drukowania ręcznie, jeśli podczas dokonywania ustawień drukowania wybrano wartość **Podajnik ręczny** opcji **Źródło** na karcie **Papier**. Patrz **Sekcja Oprogramowanie**. Ręczne ładowanie papieru może być przydatne przy sprawdzaniu jakości wydruków strona po stronie.

Należy ładować papier arkusz po arkuszu do zasobnika ręcznego, wysłać pierwszą stronę do wydruku, a następnie naciskać przycisk **Anuluj** na panelu sterowania, aby drukować kolejne strony.

1 Załaduj papier do zasobnika ręcznego **stroną do drukowania do góry**.

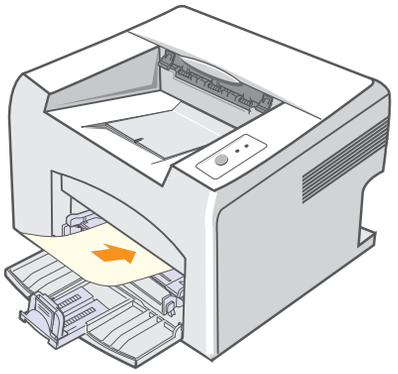

2 Dostosuj prowadnice szerokości papieru zasobnika ręcznego do szerokości materiału. Nie używaj zbyt dużej siły, w przeciwnym razie papier zegnie się, co może spowodować jego zakleszczenie lub przekrzywienie.

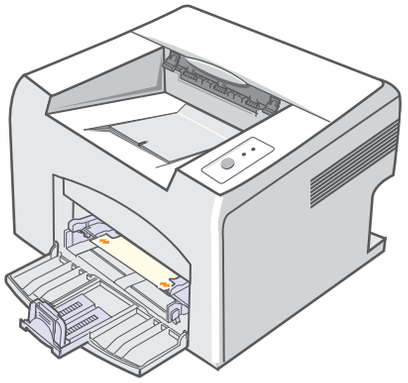

3 W przypadku drukowania dokumentu wybierz opcję **Podajnik ręczny** jako źródło papieru, a następnie wybierz właściwy rodzaj i rozmiar papieru w aplikacji. Patrz **Sekcja Oprogramowanie**.

4 Wydrukuj dokument.

5 Naciśnij przycisk **Anuluj**.

Drukarka pobierze materiał do drukowania i rozpocznie drukowanie.

Uwaga:
- Jeśli przycisk **Anuluj** nie zostanie naciśnięty, po chwili drukarka automatycznie pobierze materiał do drukowania.

6 Załaduj następny arkusz do zasobnika ręcznego i naciśnij przycisk **Anuluj**.

Powtórz powyższą czynność dla każdej strony, która ma zostać wydrukowana.

Miejsce odbioru wydruku

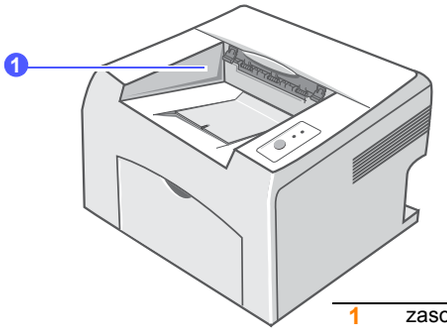

1 zasobnik wyjściowy

Zasobnik wyjściowy gromadzi zadrukowane arkusze stroną zadrukowaną do dołu, w kolejności wydrukowania.

Uwaga:
- Przy ciągłym druku wielu stron powierzchnia zasobnika wyjściowego może się nagrzać. Nie należy dotykać nagrzanej powierzchni; należy także chronić ją przed dostępem dzieci.
- Zasobnik wyjściowy może pomieścić do 100 arkuszy papieru zwykłego o gramaturze 75 g/m^2. Należy usuwać wydrukowane dokumenty, aby zasobnik nie być przeciążony.

6 Podstawowe zadania drukowania

W tym rozdziale zostały opisane najczęściej używane zadania drukowania.

Niniejszy rozdział obejmuje następujące tematy:

- **Drukowanie dokumentu**
- **Anulowanie zadania drukowania**

Drukowanie dokumentu

Drukarka umożliwia drukowanie z poziomu różnych aplikacji w systemach Windows lub na komputerach Macintosh. Dokładne procedury drukowania dokumentów mogą różnić się w zależności od aplikacji.

Aby uzyskać informacje szczegółowe na temat drukowania, patrz **Sekcja Oprogramowanie**.

Anulowanie zadania drukowania

Jeżeli zadanie drukowania oczekuje w kolejce lub w buforze wydruku, np. w oknie Drukarki systemu Windows, należy usunąć je w następujący sposób:

1. Kliknij przycisk **Start** w systemie Windows.
2. W przypadku systemów Windows 98/Me/NT 4.0/2000 wybierz polecenie **Ustawienia**, a następnie polecenie **Drukarki**.

   W przypadku systemów Windows XP(32/64 bit)/2003 wybierz polecenie **Drukarki i faksy**.
3. Kliknij dwukrotnie ikonę urządzenia **Xerox Phaser 3124**, **Xerox Phaser 3125 PCL 6** lub **Xerox Phaser 3125 PS**.
4. Z menu **Dokument** wybierz polecenie **Anuluj drukowanie** (w systemach Windows 98/Me) lub **Anuluj** (w systemach Windows NT 4.0/2000/XP(32/64 bit)/2003).

Uwaga:
- Okno to można otworzyć, klikając dwukrotnie ikonę drukarki w prawym dolnym rogu pulpitu systemu Windows.

Anulowanie bieżącego zadania umożliwia również przycisk **Anuluj** na panelu sterowania drukarki.

7 Zamawianie materiałów eksploatacyjnych i akcesoriów

W tym rozdziale znajdują się informacje na temat kaset z tonerem i innych akcesoriów dostępnych dla drukarki.

Niniejszy rozdział obejmuje następujące tematy:

- **Kaseta z tonerem**
- **Jak kupić**

Kaseta z tonerem

Kiedy toner skończy się, można zamówić kasetę z tonerem następującego typu:

Rodzaj	Liczba stron[a]	Numer katalogowy
Wysoka wydajność	Około 3000 stron	106R01159

a. Pokrycie 5% wg ISO 19752

Jak kupić

Aby zamówić materiały eksploatacyjne lub akcesoria firmy Xerox, należy skontaktować się z lokalnym przedstawicielem handlowym firmy Xerox lub sprzedawcą, od którego kupiono drukarkę albo przejść do witryny www.xerox.com/office/support i wybrać odpowiedni kraj/region, aby uzyskać informacje na temat uzyskiwania pomocy technicznej.

8 Konserwacja

Ten rozdział zawiera informacje dotyczące konserwacji drukarki i kasety z tonerem.

Niniejszy rozdział obejmuje następujące tematy:

- **Czyszczenie drukarki**
- **Konserwacja kasety z tonerem**
- **Drukowanie strony konfiguracji**
- **Części do konserwacji**

Czyszczenie drukarki

Podczas procesu drukowania papier, toner i cząsteczki kurzu mogą się zbierać wewnątrz drukarki. Nagromadzenie się tych substancji może powodować problemy z jakością druku, np. występowanie plamek toneru lub smug.

Przestroga

- Czyszczenie obudowy drukarki za pomocą środków zawierających duże ilości alkoholu, rozpuszczalnikami lub innymi silnymi substancjami może spowodować odbarwienie lub pęknięcie obudowy.

Czyszczenie elementów zewnętrznych drukarki

Obudowę urządzenia należy czyścić miękką, niestrzępiącą się ściereczką. Można zwilżyć ściereczkę niewielką ilością wody, ale nie należy dopuścić, aby woda kapała na drukarkę lub dostała się do jej wnętrza.

Czyszczenie elementów wewnętrznych drukarki

1 Wyłącz drukarkę i odłącz kabel zasilania. Poczekaj, aż drukarka ostygnie.

2 Otwórz pokrywę przednią i wyciągnij kasetę z tonerem. Umieść kasetę na czystej, płaskiej powierzchni.

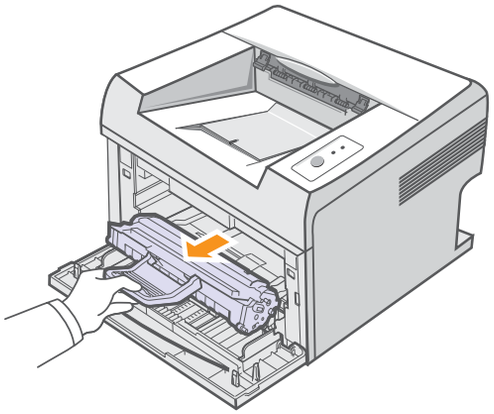

Przestroga

- Aby zapobiec uszkodzeniu kasety z tonerem, nie należy wystawiać jej na działanie światła na dłużej niż kilka minut. Jeśli to konieczne, należy ją przykryć kartką papieru.
- Nie należy dotykać zielonej powierzchni pod spodem kasety z tonerem. Aby nie dotykać tej powierzchni kasety, należy użyć uchwytu.

3 Wyciągnij zasobnik ręczny.

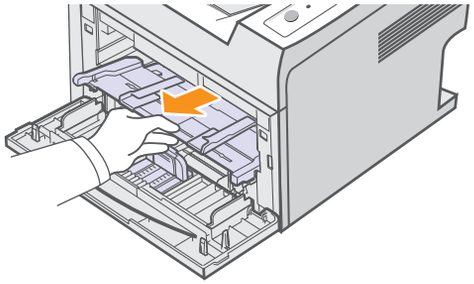

4 Za pomocą suchej, niestrzępiącej się ściereczki zetrzyj kurz i rozsypany toner w obszarze kasety z tonerem oraz z gniazda kasety z tonerem.

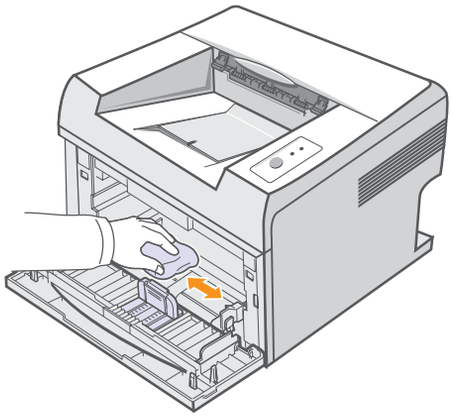

Przestroga

- Podczas czyszczenia elementów wewnętrznych drukarki nie należy sięgać zbyt daleko do jej wnętrza. Obszar zespołu utrwalającego może być gorący.

5 Delikatnie przetrzyj długi szklany pasek (moduł LSU) wewnątrz górnej części kasety i sprawdź, czy nie ma nim kurzu lub innych zanieczyszczeń.

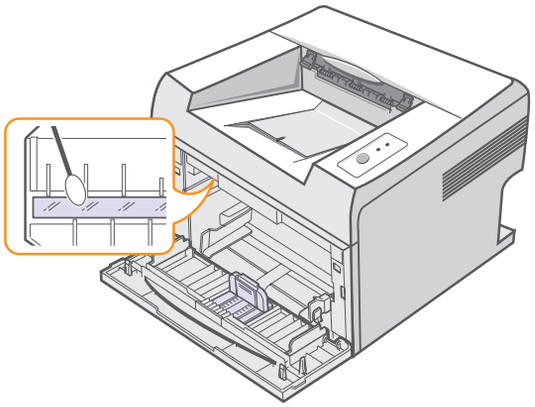

Uwaga:

- Znalezienie długiego szklanego paska może być trudne.

6 Zainstaluj z powrotem zasobnik ręczny.

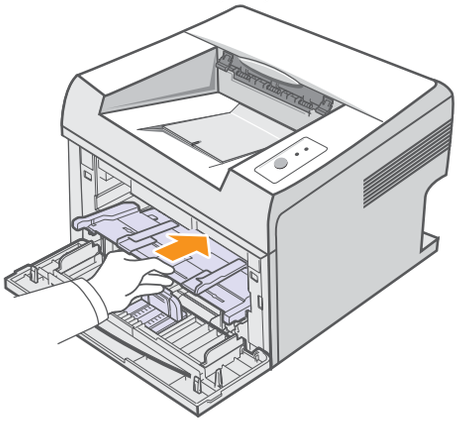

7 Trzymając kasetę z tonerem za uchwyt, powoli włóż ją do gniazda w drukarce.

Wypustki po obu stronach kasety i odpowiadające im rowki w obudowie drukarki umożliwiają umieszczenie i zablokowanie kasety w odpowiednim położeniu.

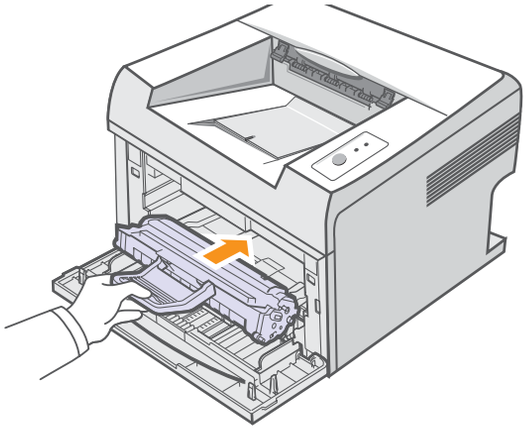

8 Zamknij pokrywę przednią. Upewnij się, że pokrywa została prawidłowo zamknięta.

9 Podłącz kabel zasilania i włącz drukarkę.

Konserwacja kasety z tonerem

Przechowywanie kasety z tonerem

Aby jak najdłużej korzystać z toneru, należy pamiętać o następujących zaleceniach:

- Nie należy wyjmować kasety z tonerem z opakowania, dopóki nie będzie konieczności jej użycia.
- Nie należy napełniać ponownie kasety z tonerem. Gwarancja na drukarkę nie obejmuje uszkodzeń spowodowanych korzystaniem z ponownie napełnionych kaset.
- Kasetę z tonerem należy przechowywać w takim samym środowisku, jak drukarkę.
- Aby zapobiec uszkodzeniu kasety z tonerem, nie należy wystawiać jej na działanie światła na dłużej niż kilka minut.

Szacowany okres eksploatacji kasety z tonerem

Okres eksploatacji kasety z tonerem zależy od ilości toneru zużywanego podczas wykonywania zadań drukowania. W przypadku drukowania tekstu przy 5% pokryciu według normy ISO 19752, nowa kaseta z tonerem wystarczy do wydrukowania średnio 3000 stron. Oryginalna kaseta z tonerem dostarczona z drukarką wystarcza do wydrukowania średnio 1000 stron. Rzeczywista liczba może się różnić w zależności od gęstości druku. Liczba stron może także zależeć od środowiska pracy, częstotliwości drukowania, typu i rozmiaru materiałów do drukowania. Jeśli wydruki zawierają dużo grafiki, może być konieczna częstsza wymiana kasety.

Rozprowadzanie toneru w kasecie

Gdy kaseta z tonerem zbliża się do końca okresu eksploatacji:

- Mogą występować jasne pasma, a sam druk może być jaśniejszy.
- Na komputerze zostanie wyświetlone okno programu Smart Panel.
- Dioda LED **Błąd** będzie migać na czerwono.

W takim przypadku można czasowo przywrócić jakość druku, rozprowadzając toner pozostały w kasecie. W niektórych przypadkach białe pasma lub jasne plamy będą nadal występować nawet po rozprowadzeniu toneru.

1 Otwórz pokrywę przednią.

2 Wyciągnij kasetę z tonerem.

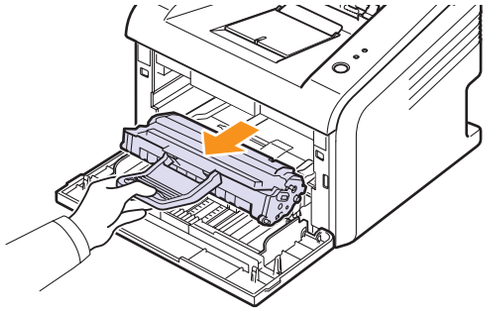

Przestroga

- Nie należy sięgać za daleko do wnętrza drukarki. Obszar zespołu utrwalającego może być gorący.
- Aby zapobiec uszkodzeniu kasety z tonerem, nie należy wystawiać jej na działanie światła na dłużej niż kilka minut. Jeśli to konieczne, należy ją przykryć kartką papieru.
- Nie należy dotykać zielonej powierzchni pod spodem kasety z tonerem. Aby nie dotykać tej powierzchni kasety, należy użyć uchwytu.

3 Potrząśnij kasetą 5 lub 6 razy, aby równomiernie rozprowadzić toner w jej wnętrzu.

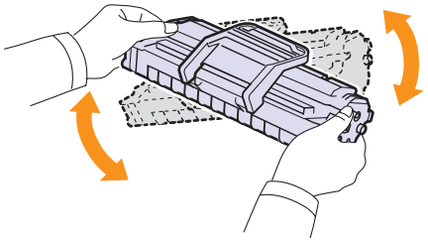

Przestroga

- Jeśli toner dostanie się na ubranie, należy zetrzeć go suchą ściereczką, a następnie wyprać je w zimnej wodzie. Użycie gorącej wody spowoduje utrwalenie plamy na odzieży.

4 Trzymając kasetę z tonerem za uchwyt, powoli włóż ją do gniazda w drukarce.

Wypustki po obu stronach kasety i odpowiadające im rowki w obudowie drukarki umożliwiają umieszczenie i zablokowanie kasety w odpowiednim położeniu.

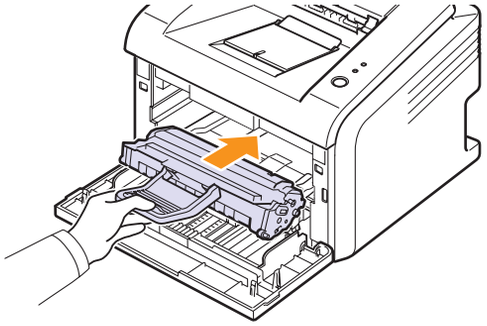

5 Zamknij pokrywę przednią. Upewnij się, że pokrywa została prawidłowo zamknięta.

Uwaga:

- Jeżeli na tym etapie należy wymienić kasetę z tonerem, patrz strona 8.4.

Wymiana kasety z tonerem

Jeśli toner skończył się lub kaseta z tonerem osiągnęła koniec okresu eksploatacji:

- Na komputerze zostanie wyświetlone okno programu Smart Panel.
- Dioda LED **Błąd** będzie migać na czerwono.

Należy wówczas wymienić kasetę z tonerem. Aby uzyskać Informacje na temat zamawiania kaset, patrz strona 7.1.

1 Otwórz pokrywę przednią.

2 Wyciągnij starą kasetę z tonerem.

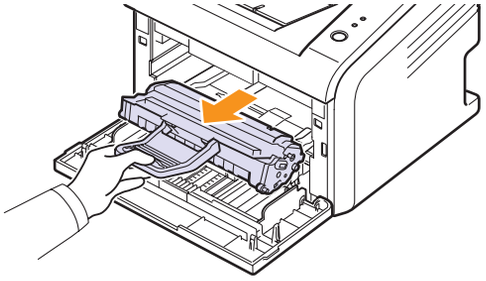

3 Wyjmij nową kasetę z tonerem z opakowania.

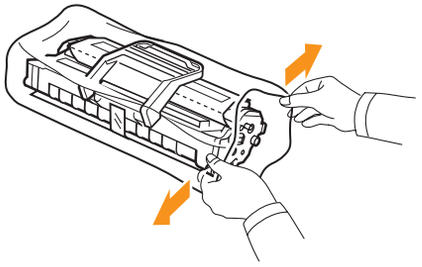

Przestroga

- Do otwierania opakowania kasety z tonerem nie należy używać ostrych przedmiotów, takich jak nóż czy nożyczki. Mogą one porysować bęben lub kasetę.

4 Potrząśnij kasetą 5 lub 6 razy, aby równomiernie rozprowadzić toner w jej wnętrzu.

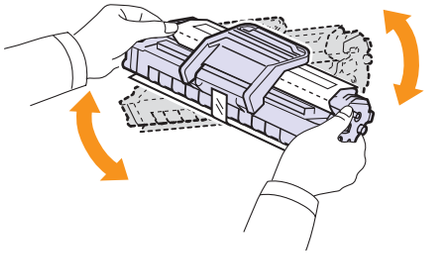

Potrząśnij kasetą, aby zapewnić uzyskanie maksymalnej liczby kopii z kasety.

5 Usuń papier chroniący kasetę z tonerem, pociągając za taśmę pakunkową.

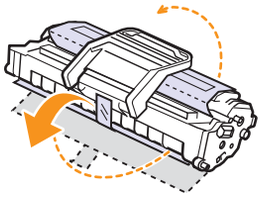

Uwaga:

- Należy zapoznać się z ilustracjami umieszczonymi na papierze, w który kaseta jest zapakowana.

Przestroga

- Jeśli toner dostanie się na ubranie, należy zetrzeć go suchą ściereczką, a następnie wyprać je w zimnej wodzie. Użycie gorącej wody spowoduje utrwalenie plamy na odzieży.
- Aby zapobiec uszkodzeniu kasety z tonerem, nie należy wystawiać jej na działanie światła na dłużej niż kilka minut. Jeśli to konieczne, należy ją przykryć kartką papieru.
- Nie należy dotykać zielonej powierzchni pod spodem kasety z tonerem. Aby nie dotykać tej powierzchni kasety, należy użyć uchwytu.

6 Trzymając kasetę z tonerem za uchwyt, powoli włóż ją do gniazda w drukarce.

Wypustki po obu stronach kasety i odpowiadające im rowki w obudowie drukarki umożliwiają umieszczenie i zablokowanie kasety w odpowiednim położeniu.

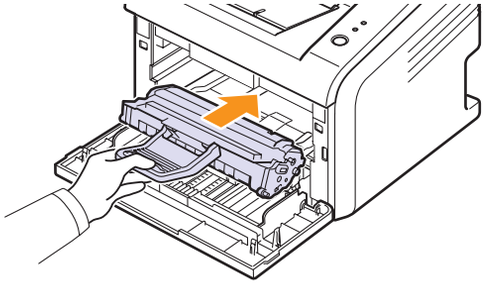

7 Zamknij pokrywę przednią. Upewnij się, że pokrywa została prawidłowo zamknięta.

Drukowanie strony konfiguracji

Stronę konfiguracji można wydrukować w celu zapoznania się z bieżącymi ustawieniami drukarki lub ułatwienia rozwiązania problemu z drukarką.

Naciśnij i przytrzymaj przycisk **Anuluj** przez około 5 sekund.

Zostanie wydrukowana strona konfiguracji.

Części do konserwacji

Aby uniknąć problemów z jakością druku i podawaniem papieru wynikających ze zużycia części i zapewnić optymalną pracę drukarki, po wydrukowaniu określonej poniżej liczby stron lub po upływie okresu eksploatacji należy wymienić następujące elementy.

Części	Liczba stron (średnio)
Wałek transferowy	Około 50 000 stron
Zespół utrwalający	Około 50 000 stron
Wałek zbierający	Około 50 000 stron

Firma Xerox zaleca, aby wymianę części przeprowadził autoryzowany dostawca usług lub sprzedawca, od którego zakupiono drukarkę.

9 Rozwiązywanie problemów

W tym rozdziale znajdują się informacje przydatne w razie wystąpienia błędów podczas korzystania z drukarki.

Niniejszy rozdział obejmuje następujące tematy:

- **Usuwanie zakleszczeń papieru**
- **Rozwiązywanie problemów — lista kontrolna**
- **Opis diod LED**
- **Rozwiązywanie ogólnych problemów związanych z drukowaniem**
- **Rozwiązywanie problemów z jakością wydruku**
- **Typowe problemy w systemie Windows**
- **Typowe problemy z językiem PostScript (Tylko modele Phaser 3125/B, 3125/N)**
- **Typowe problemy na komputerach Macintosh (Tylko modele Phaser 3125/B, 3125/N)**

Usuwanie zakleszczeń papieru

Uwaga:

- Przy wyjmowaniu papieru, który zakleszczył się w drukarce, należy — o ile to możliwe — zawsze ciągnąć papier w kierunku, w którym normalnie się on porusza, tak aby uniknąć uszkodzenia elementów wewnętrznych. Zawsze należy ciągnąć pewnie i z taką samą siłą; nie należy ciągnąć za papier gwałtownie. Jeżeli papier się rozedrze, należy upewnić się, że wszystkie jego fragmenty zostały wyjęte, w przeciwnym razie ponownie dojdzie do zakleszczenia.

Jeżeli nastąpiło zakleszczenie papieru, dioda LED **Błąd** świeci na czerwono. Należy wtedy otworzyć i zamknąć pokrywę przednią. Zakleszczony papier zostanie automatycznie wysunięty z drukarki.

W obszarze podawania papieru

W zasobniku standardowym

1 Wyciągnij zakleszczony papier, lekko pociągając go w kierunku prostopadłym do drukarki. Należy upewnić się, że papier jest prawidłowo wyrównany w zasobniku standardowym.

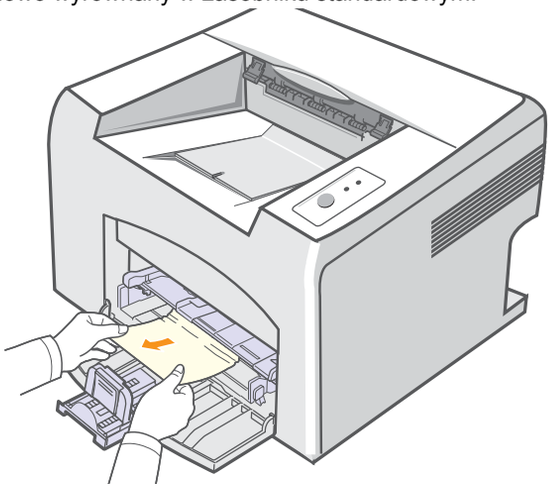

Jeśli papieru nie można wyciągnąć lub jeśli nie widać go w tym obszarze, sprawdź obszar zespołu utrwalającego wokół kasety z tonerem. Patrz strona 9.2.

2 Otwórz i zamknij pokrywę przednią, aby wznowić drukowanie od stron, których nie udało się wydrukować.

W zasobniku ręcznym

1 Wyjmij papier zakleszczony w zasobniku ręcznym, delikatnie wyciągając go na zewnątrz.

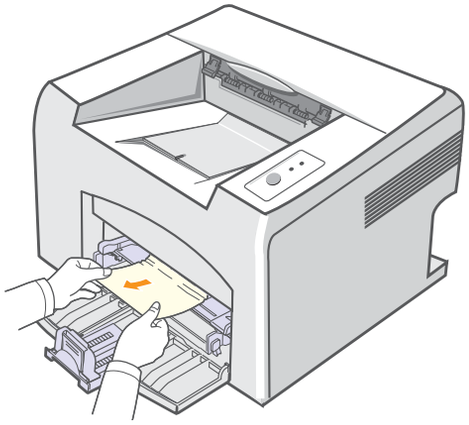

Jeśli papieru nie można wyciągnąć lub jeśli nie widać go w tym obszarze, sprawdź obszar zespołu utrwalającego wokół kasety z tonerem. Patrz strona 9.2.

2 Otwórz i zamknij pokrywę przednią, aby wznowić drukowanie od stron, których nie udało się wydrukować.

W pobliżu kasety z tonerem

Uwaga:
- Obszar zespołu utrwalającego jest gorący. Podczas wyciągania papieru z drukarki należy zachować ostrożność.

1 Otwórz pokrywę przednią i wyciągnij kasetę z tonerem.

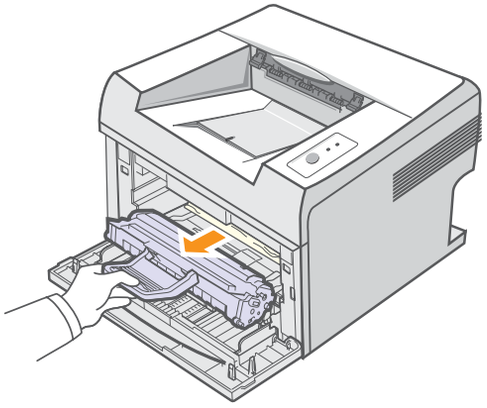

Przestroga
- Aby zapobiec uszkodzeniu kasety z tonerem, nie należy wystawiać jej na działanie światła na dłużej niż kilka minut. Należy ją przykryć kartką papieru, jeśli to konieczne.
- Nie należy dotykać zielonej powierzchni pod spodem kasety z tonerem. Aby nie dotykać tej powierzchni kasety, należy użyć uchwytu.

2 W razie konieczności wyciągnij zasobnik ręczny z urządzenia.

3 Wyjmij zakleszczony papier, delikatnie go wyciągając.

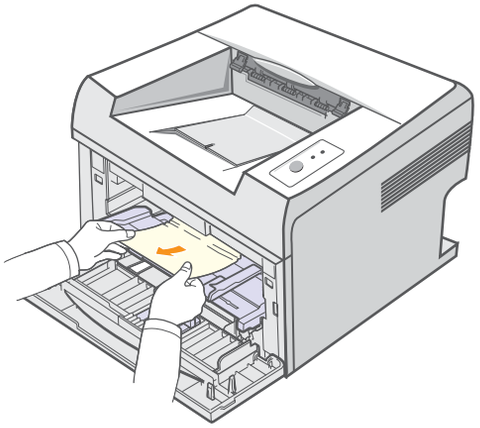

Jeśli nie widać zakleszczonego papieru albo podczas jego wyciągania występuje wyczuwalny opór, nie wyciągaj go — przejdź do obszaru odbioru papieru. Patrz strona 9.3.

4 W razie konieczności włóż ponownie zasobnik ręczny.

5 Włóż ponownie kasetę z tonerem i zamknij pokrywę przednią. Drukowanie zostanie automatycznie wznowione.

W obszarze odbioru papieru

1 Otwórz i zamknij pokrywę przednią. Zakleszczony papier zostanie automatycznie wysunięty z drukarki.

2 Delikatnie wyciągnij zakleszczony papier z zasobnika wyjściowego.

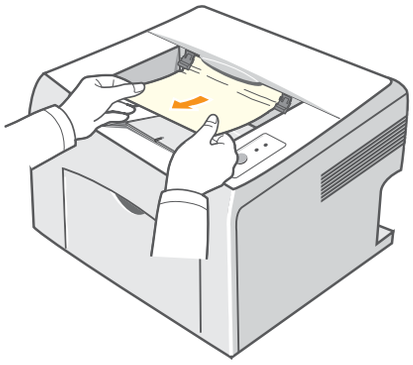

Jeśli nie widać zakleszczonego papieru albo podczas jego wyciągania występuje wyczuwalny opór, nie wyciągaj go — przejdź do następnego kroku.

3 Otwórz pokrywę górną i pokrywę wewnętrzną.

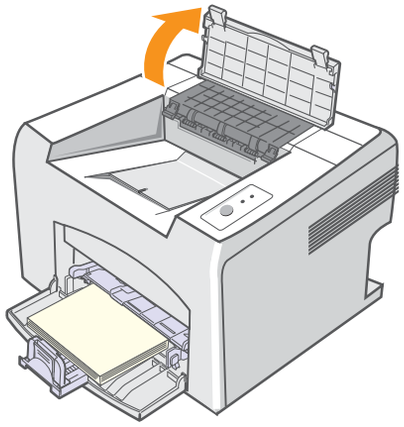

Przestroga

- Podczas wyciągania zakleszczonego papieru należy zachować ostrożność, aby nie dotknąć wałka termicznego (umieszczonego pod pokrywą wewnętrzną). Wałek jest gorący i może spowodować oparzenia.
- Pokrywy górna i wewnętrzna mogą być gorące z powodu sąsiedztwa wałka termicznego. Drukarka powinna ostygnąć zanim pokrywy zostaną otwarte.

4 Poluzuj zakleszczony papier, jeśli uległ on zakleszczeniu w pobliżu wałka termicznego. Następnie delikatnie wyciągnij zakleszczony papier.

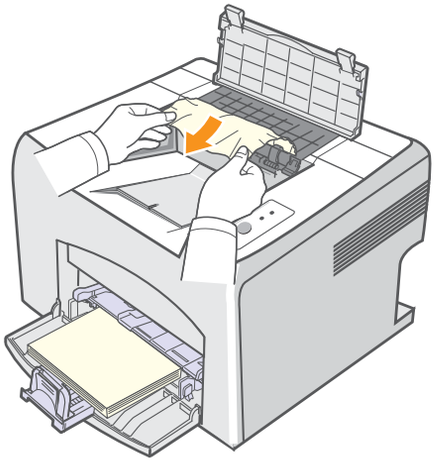

5 Zamknij pokrywę wewnętrzną i pokrywę górną. Drukowanie zostanie automatycznie wznowione.

Wskazówki pozwalające uniknąć zakleszczeń papieru

W większości przypadków zakleszczenia papieru można uniknąć, wybierając prawidłowy typ materiałów do drukowania. Gdy nastąpi zakleszczenie papieru, należy wykonać czynności opisane na stronie 9.1.

- Należy postępować według procedur opisanych na stronie 5.4. Należy upewnić się, że prowadnice znajdują się we właściwym położeniu.
- Nie należy przepełniać zasobnika papieru.
- Nie należy wyjmować papieru z zasobnika, gdy drukarka drukuje.
- Przed załadowaniem papier należy zgiąć, przekartkować i rozprostować.
- Nie wolno używać papieru pogiętego, wilgotnego lub zwijającego się.
- Nie należy mieszać typów papieru w zasobniku.
- Należy używać tylko zalecanych materiałów do drukowania. Patrz strona 5.1.
- Należy upewnić się, że w stronę zasobnika jest skierowana odpowiednia krawędź materiału do drukowania.

Rozwiązywanie problemów — lista kontrolna

Jeżeli drukarka nie działa prawidłowo, należy zapoznać się z następującą listą kontrolną. Jeżeli dany test zakończy się niepowodzeniem, należy skorzystać z odpowiedniej propozycji rozwiązania problemu.

Stan	Sugerowane rozwiązania
Upewnij się, że dioda LED **Online** na panelu sterowania świeci na zielono.	• Jeśli dioda LED **Online** nie świeci, sprawdź połączenie kabla zasilania. Sprawdź włącznik zasilania. Sprawdź źródło zasilania przez podłączenie kabla zasilania do innego gniazda.
Wydrukuj stronę demonstracyjną w celu sprawdzenia, czy drukarka prawidłowo podaje papier. Patrz strona 2.1.	• Jeśli strona demonstracyjna nie może być wydrukowana, sprawdź, czy w zasobniku jest papier. • Jeśli papier ulegnie zakleszczeniu w drukarce, patrz strona 9.1.
Sprawdź, czy strona demonstracyjna została wydrukowana prawidłowo.	Jeśli występuje problem z jakością wydruku, patrz strona 9.7.
Wydrukuj krótki dokument z poziomu aplikacji, aby sprawdzić, czy komputer oraz drukarka są połączone i poprawnie się komunikują.	• Jeżeli strona nie jest drukowana, sprawdź połączenie pomiędzy drukarką a komputerem. • Sprawdź kolejkę drukowania lub bufor drukowania, aby upewnić się, że drukowanie nie zostało wstrzymane. • Sprawdź aplikację, aby upewnić się, że używany jest prawidłowy sterownik drukarki i port komunikacji. Jeśli drukowanie strony zostało przerwane, patrz strona 9.5.
Jeżeli wykonanie poleceń z tej listy nie rozwiąże problemu z drukarką, zapoznaj się z poniższymi sekcjami dotyczącymi rozwiązywania problemów.	• „Opis diod LED” na stronie 9.4. • „Rozwiązywanie ogólnych problemów związanych z drukowaniem” na stronie 9.5. • „Typowe problemy w systemie Windows” na stronie 9.9. • „Typowe problemy z językiem PostScript (Tylko modele Phaser 3125/B, 3125/N)” na stronie 9.9. • „Typowe problemy na komputerach Macintosh (Tylko modele Phaser 3125/B, 3125/N)” na stronie 9.10.

Opis diod LED

Dioda LED	Stan		Opis
Błąd	Czerwona	Świeci	• Nastąpiło zakleszczenie papieru. Aby rozwiązać problem, patrz strona 9.1. • Pokrywa jest otwarta. Zamknij pokrywę. • Brak papieru w zasobniku. Załaduj papier do zasobnika. • Drukarka wstrzymała drukowanie z powodu poważnego błędu. • Nie zainstalowano kasety z tonerem. Zainstaluj kasetę z tonerem. • W urządzeniu wystąpił problem. W takiej sytuacji skontaktuj się z serwisem.
		Miga	• Wystąpił mniej istotny błąd i drukarka czeka na jego usunięcie. Po rozwiązaniu problemu drukarka wznowi pracę. • Niski poziom toneru w kasecie. Zamów nową kasetę z tonerem. Jakość druku można chwilowo poprawić przez równe rozprowadzenie toneru w kasecie. Patrz strona 8.3. • Toner został całkowicie zużyty. Wyjmij starą kasetę z tonerem i zainstaluj nową. Patrz strona 8.4. • Kaseta z tonerem osiągnęła koniec okresu eksploatacji.
Online	Zielona	Świeci	• Drukarka działa w trybie oszczędzania energii. • Drukarka działa w trybie online i może odbierać dane z komputera.
		Miga	• Powolne miganie oznacza, że drukarka odbiera dane z komputera. • Szybkie miganie oznacza, że drukarka drukuje dane.

Rozwiązywanie ogólnych problemów związanych z drukowaniem

Aby rozwiązać problemy dotyczące funkcjonowania drukarki, należy zapoznać się z tabelą proponowanych rozwiązań.

Stan	Możliwa przyczyna	Sugerowane rozwiązania
Drukarka nie drukuje	Brak zasilania.	Sprawdź połączenia kabla zasilania. Sprawdź, czy urządzenie jest włączone. Sprawdź także źródło zasilania.
	Drukarka nie została wybrana jako domyślna.	Wybierz urządzenie **Xerox Phaser 3124**, **Xerox Phaser 3125 PCL 6** lub **Xerox Phaser 3125 PS** jako drukarkę domyślną.
	Pokrywa drukarki nie jest zamknięta.	Zamknij pokrywę drukarki.
	Wystąpiło zakleszczenie papieru.	Usuń zakleszczenie papieru Patrz strona 9.1.
	Nie załadowano papieru do zasobnika.	Załaduj papier. Patrz strona 5.4.
	Nie zainstalowano kasety z tonerem.	Zainstaluj kasetę z tonerem.
	Być może drukarka działa w trybie podawania ręcznego i brakuje papieru.	Załaduj papier do zasobnika ręcznego, a następnie naciśnij **Anuluj** na panelu sterowania.
	Kabel łączący drukarkę z komputerem nie jest prawidłowo podłączony.	Odłącz kabel drukarki i podłącz go ponownie.
	Kabel łączący drukarkę z komputerem jest uszkodzony.	Jeżeli to możliwe, podłącz kabel do innego komputera, działającego poprawnie, a następnie spróbuj wydrukować dokument. Możesz także spróbować użyć innego kabla drukarki.
	Ustawienia portu są nieprawidłowe.	Sprawdź ustawienia drukarki w systemie Windows, aby określić, czy zadanie drukowania zostało wysłane do prawidłowego portu. Jeśli komputer ma więcej niż jeden port, upewnij się, że drukarka jest podłączona do prawidłowego portu.

Stan	Możliwa przyczyna	Sugerowane rozwiązania
Drukarka nie drukuje (ciąg dalszy)	Drukarka może być niewłaściwie skonfigurowana.	Sprawdź właściwości drukowania, aby upewnić się, że wszystkie ustawienia są prawidłowe.
	Sterownik drukarki został niewłaściwie zainstalowany.	Zainstaluj ponownie sterownik drukarki. Patrz **Sekcja Oprogramowanie**. Spróbuj wydrukować stronę testową.
	Drukarka nie działa prawidłowo.	Sprawdź, czy diody LED na panelu sterowania nie sygnalizują błędu systemu.
Drukarka pobiera materiały do drukowania z niewłaściwego źródła.	Źródło papieru zostało nieprawidłowo wybrane w obszarze właściwości drukarki.	W wielu aplikacjach źródło papieru można wybrać na karcie **Papier** w obszarze właściwości drukarki. Wybierz właściwe źródło papieru. Patrz **Sekcja Oprogramowanie**.
Papier nie jest pobierany przez drukarkę.	Papier nie został prawidłowo załadowany.	Wyciągnij papier z zasobnika i załaduj go poprawnie. Sprawdź, czy regulowane prowadnice są ustawione prawidłowo.
	W zasobniku jest zbyt dużo papieru.	Wyjmij nadmiar papieru.
	Papier jest za gruby.	Używaj wyłącznie papieru, który spełnia wymagania drukarki.
Drukowanie dokumentu trwa bardzo długo.	Zadanie może być bardzo złożone.	Zmniejsz złożoność strony lub dostosuj ustawienia jakości drukowania. Aby dostosować ustawienia jakości drukowania, zmniejsz rozdzielczość. Jeśli dla rozdzielczości ustawiono wartość **1200 dpi (Najlepsza)**, zmień ją na **600 dpi (Normalna)**. Patrz **Sekcja Oprogramowanie**. Zmień ustawienie portu na USB lub port sieciowy, aby zwiększyć prędkość drukowania. Drukarka drukuje na arkuszach formatu A4 z szybkością do 24 str./min, a na arkuszach formatu Letter z szybkością do 25 str./min.

Stan	Możliwa przyczyna	Sugerowane rozwiązania
Drukowanie dokumentu trwa bardzo długo. (ciąg dalszy)	W systemie Windows 98/Me ustawienie buforowania może być nieprawidłowe.	Z menu **Start** wybierz kolejno polecenia **Ustawienia** i **Drukarki**. Kliknij prawym przyciskiem myszy ikonę drukarki **Xerox Phaser 3124**, **Xerox Phaser 3125 PCL 6** lub **Xerox Phaser 3125 PS**, wybierz polecenie **Właściwości**, kliknij kartę **Szczegóły**, a następnie wybierz przycisk **Ustawienia buforowania**. Wybierz odpowiednie ustawienia buforowania.
	W komputerze zainstalowano zbyt mało pamięci RAM.	Uprość układ strony i usuń wszystkie zbędne elementy graficzne z dokumentu.
Pół strony nie zostaje wydrukowane.	Układ strony jest zbyt złożony.	Uprość układ strony i usuń wszystkie zbędne elementy graficzne z dokumentu.
	Wybrano niewłaściwą orientację strony.	Zmień ustawienie orientacji strony w aplikacji. Patrz **Sekcja Oprogramowanie**.
	Rzeczywisty rozmiar papieru oraz ustawienia rozmiaru papieru nie są zgodne.	Upewnij się, że rozmiar papieru określony w sterowniku drukarki jest odpowiedni dla papieru w zasobniku. Możesz także sprawdzić w obszarze ustawień używanej aplikacji, czy rozmiar papieru określony w sterowniku drukarki jest odpowiedni dla papieru w zasobniku.
Papier nadal zakleszcza się.	W zasobniku jest zbyt dużo papieru.	Wyjmij nadmiar papieru. Podczas drukowania na specjalnych materiałach korzystaj z zasobnika ręcznego.
	Używany jest niewłaściwy rodzaj papieru.	Używaj wyłącznie papieru, który spełnia wymagania drukarki. Podczas drukowania na specjalnych materiałach korzystaj z zasobnika ręcznego.
	Wewnątrz drukarki znajdują się resztki papieru.	Otwórz pokrywę przednią i usuń resztki.

Stan	Możliwa przyczyna	Sugerowane rozwiązania
Drukarka drukuje, ale tekst jest niepoprawny, zniekształcony lub niepełny.	Kabel drukarki jest nieprawidłowo podłączony lub uszkodzony.	Odłącz i ponownie podłącz kabel drukarki. Spróbuj wydrukować dokument, który wcześniej został wydrukowany prawidłowo. Jeżeli to możliwe, podłącz kabel i drukarkę do innego komputera, który działa poprawnie, a następnie wydrukuj zadanie. Jeśli problem występuje nadal, wymień kabel drukarki.
	Wybrano niewłaściwy sterownik drukarki.	Sprawdź menu wyboru drukarki w aplikacji, aby upewnić się, że wybrano właściwe urządzenie.
	Aplikacja działa nieprawidłowo.	Spróbuj wydrukować dokument z innej aplikacji.
	System operacyjny działa nieprawidłowo.	W przypadku drukowania w systemie Windows (dowolna wersja), przejdź do trybu MS-DOS i sprawdź działanie drukarki za pomocą poniższego polecenia: Po wyświetleniu wiersza polecenia **C:** wpisz ciąg **Dir LPT1**, a następnie naciśnij klawisz **Enter**. (Przyjęto założenie, że drukarka jest podłączona do portu LPT1.) Zamknij system Windows i uruchom ponownie komputer. Wyłącz drukarkę i włącz ją ponownie.
Strony są drukowane, ale są puste.	Kaseta z tonerem jest uszkodzona lub toner skończył się.	Rozmieść toner we wnętrzu kasety. Patrz strona 8.3. W razie konieczności wymień kasetę z tonerem. Patrz strona 8.4.
	Plik może zawierać puste strony.	Sprawdź, czy w pliku nie ma pustych stron.
	Niektóre części, np. kontroler lub płyta główna, są uszkodzone.	Skontaktuj się z serwisem.
Obrazy z aplikacji Adobe Illustrator są drukowane nieprawidłowo.	Ustawienia aplikacji są nieprawidłowe.	Wybierz opcję **Pobierz jako mapę bitową** w oknie **Opcje zaawansowane** właściwości graficznych. Wydrukuj dokument ponownie.

Rozwiązywanie problemów z jakością wydruku

Zanieczyszczenia wewnątrz drukarki lub załadowanie papieru w niewłaściwy sposób może powodować obniżenie jakości wydruków. Rozwiązania problemów zostały podane w poniższej tabeli.

Stan	Sugerowane rozwiązania
Zbyt jasny lub wyblakły wydruk	Jeżeli na stronie występują białe pasma lub wyblakłe plamy: • Toner kończy się. Można tymczasowo przedłużyć okres eksploatacji kasety z tonerem. Patrz strona 8.3. Jeśli rozprowadzenie nie spowoduje poprawy jakości wydruku, zainstaluj nową kasetę. • Papier nie jest zgodny ze specyfikacjami (np. jest zbyt wilgotny lub zbyt chropowaty). Patrz strona 5.3. • Jeśli cała strona jest jasna, wartość ustawienia rozdzielczości drukowania jest zbyt niska lub włączony jest tryb oszczędzania toneru. Ustaw rozdzielczość drukowania i tryb oszczędzania toneru we właściwościach drukarki. Patrz **Sekcja Oprogramowanie**. • Występowanie jasnych i rozmazanych obszarów może oznaczać konieczność wyczyszczenia drukarki. Patrz strona 8.1. • Powierzchnia modułu LSU może być zabrudzona. Wyczyść moduł LSU. Patrz strona 8.2.
Plamki toneru	• Papier nie jest zgodny ze specyfikacjami (np. jest zbyt wilgotny lub zbyt chropowaty). Patrz strona 5.3. • Rolki transferu lub ścieżka papieru mogą być brudne. Patrz strona 8.1.
Wyblakłe obszary	Jeżeli w przypadkowych miejscach na stronie występują zaokrąglone, jaśniejsze obszary: • Arkusz papieru może być wadliwy. Spróbować ponownie wykonać zadanie drukowania. • Zawartość wilgoci w papierze jest nierówno-mierna lub papier ma wilgotne plamy. Użyj papieru innej marki. Patrz strona 5.3. • Partia papieru może być wadliwa. Błędy w procesie produkcyjnym mogą sprawić, że niektóre obszary papieru nie wchłaniają toneru. Użyj papieru innego rodzaju lub innej marki. • Kaseta z tonerem może być uszkodzona. Patrz pozycja „Powtarzające się pionowe pasy” w następnej kolumnie. • Jeśli wykonanie powyższych czynności nie spowoduje rozwiązania problemu, skontaktuj się z serwisem.

Stan	Sugerowane rozwiązania
Pionowe linie na wydruku	Jeżeli na stronie występują pionowe smugi: • Bęben wewnątrz kasety z tonerem jest prawdopodobnie porysowany. Zainstaluj nową kasetę z tonerem. Patrz strona 8.4. Jeżeli na stronie występują białe pionowe smugi: • Powierzchnia modułu LSU wewnątrz urządzenia może być zabrudzona. Wyczyść moduł LSU. Patrz strona 8.2.
Szare tło	Jeżeli stopień zacieniowania tła będzie zbyt duży, problem można rozwiązać, wykonując poniższe procedury: • Użyj papieru o niższej gramaturze. Patrz strona 5.3. • Sprawdź środowisko, w którym pracuje drukarka. Niska (poniżej 20% wilgotności względnej) lub wysoka wilgotność (powyżej 80% wilgotności względnej) może powodować większe cieniowanie tła. • Wyjmij starą kasetę z tonerem i zainstaluj nową. Patrz strona 8.4.
Smugi toneru	• Wyczyść wnętrze drukarki. Patrz strona 8.1. • Sprawdź typ i jakość papieru. Patrz strona 5.2. • Wyjmij kasetę z tonerem i zainstaluj nową. Patrz strona 8.4.
Powtarzające się pionowe pasy	Jeżeli na drukowanej stronie występują powtarzające się pionowe ślady: • Kaseta z tonerem może być uszkodzona. Jeśli na stronie występują powtarzające się zanieczyszczenia, zainstaluj nową kasetę z tonerem. Patrz strona 8.4. • Części drukarki są pokryte tonerem. Jeżeli wady występują na tylnej części strony, problem prawdopodobnie zostanie rozwiązany po wydrukowaniu kilku następnych stron. • Zespół utrwalający został uszkodzony. Skontaktuj się z serwisem.

Stan	Sugerowane rozwiązania
Rozproszenie toneru w tle	Rozproszenie toneru w tle występuje, gdy cząsteczki toneru są rozprowadzane na drukowanej stronie. • Papier może być zbyt wilgotny. Użyj papieru z innej partii. Nie otwieraj opakowań z papierem, jeżeli nie jest to konieczne, aby papier nie wchłaniał zbyt wiele wilgoci. • Jeśli rozproszenie toneru w tle pojawia się na kopercie, zmień układ drukowania, aby uniknąć drukowania na obszarach, które mają nachodzące na siebie spojenia na drugiej stronie. Drukowanie na spojeniach może powodować problemy. • Jeżeli plamki tła pokrywają całą powierzchnię drukowanej strony, dostosuj rozdzielczość drukowania za pomocą aplikacji lub w oknie właściwości drukowania.
Zniekształcone znaki	• Jeżeli litery są zniekształcone, a obrazy niekompletne, używany papier może być zbyt śliski. Spróbuj wykonać wydruk na innym papierze. Patrz strona 5.3.
Przekrzywienie strony	• Upewnij się, że papier został poprawnie załadowany. • Sprawdź typ i jakość papieru. Patrz strona 5.2. • Upewnij się, że papier został prawidłowo załadowany, a regulowane prowadnice nie przylegają zbyt luźno lub zbyt mocno do jego stosu.
Podwijanie się i falowanie	• Upewnij się, że papier został poprawnie załadowany. • Sprawdź typ i jakość papieru. Podwijanie papieru powodowane jest przez wysoką temperaturę i wilgotność. Patrz strona 5.2. • Przełóż stos papieru w zasobniku na drugą stronę. Spróbuj także obrócić papier w zasobniku o 180°.

Stan	Sugerowane rozwiązania
Marszczenie papieru	• Upewnij się, że papier został poprawnie załadowany. • Sprawdź typ i jakość papieru. Patrz strona 5.2. • Przełóż stos papieru w zasobniku na drugą stronę. Spróbuj także obrócić papier w zasobniku o 180°.
Zabrudzenie tylnych stron wydruków	• Wałek transferowy może być zanieczyszczony. Patrz strona 8.1. • Sprawdź, czy kaseta z tonerem jest szczelna. Wyczyść wnętrze drukarki.
Jednolicie czarne strony	• Kaseta z tonerem może nie być prawidłowo zainstalowana. Wyjmij kasetę i zainstaluj ją ponownie. • Kaseta z tonerem może być wadliwa i wymagać wymiany. Zainstaluj nową kasetę z tonerem. • Drukarka może wymagać naprawy. Skontaktuj się z serwisem.
Wysypywanie się toneru z kasety	• Wyczyść wnętrze drukarki. • Sprawdź typ i jakość papieru. Patrz strona 5.2. • Zainstaluj nową kasetę z tonerem. Patrz strona 8.4. • Jeżeli problem nie zostanie rozwiązany, drukarka może wymagać naprawy. Skontaktuj się z serwisem.
Niewypełnione znaki	W niewypełnionych znakach białe plamy występują w miejscach, w których znaki powinny być całkowicie czarne: • W przypadku folii przezroczystych użyj innego rodzaju folii. Ze względu na skład folii przezroczystej brak wypełnienia znaków może być normalny. • Być może zadrukowywana jest niewłaściwa strona materiału. Odwróć stos papieru w zasobniku. • Papier może być niezgodny ze specyfikacjami. Patrz strona 5.3.

Stan	Sugerowane rozwiązania
Poziome smugi	Jeśli występują poziomo wyrównane czarne pasy lub smugi: • Kaseta z tonerem może nie być prawidłowo zainstalowana. Wyjmij kasetę i zainstaluj ją ponownie. • Kaseta z tonerem może być uszkodzona. Zainstaluj nową kasetę z tonerem. Patrz strona 8.4. • Jeżeli problem nie zostanie rozwiązany, drukarka może wymagać naprawy. Skontaktuj się z serwisem.
Podwinięcie	Jeśli zadrukowany papier jest zawinięty lub papier nie jest podawany do drukarki: • Przełóż stos papieru w zasobniku na drugą stronę. Spróbuj także obrócić papier w zasobniku o 180°.
Na kilku kolejnych stronach pojawia się nieznany obraz lub na wydrukach widoczne są cząsteczki toneru, jasny druk lub zanieczyszczenia.	Prawdopodobnie drukarka jest używana na wysokości 2500 m lub większej. Duża wysokość może wpływać na jakość druku i powodować wysypywanie się toneru lub pojawianie się wyblakłego druku. Tę opcję można ustawić za pomocą **programu do ustawiania opcji drukarki** lub na karcie **Drukarka** we właściwościach sterownika drukarki. Szczegółowe informacje na ten temat znajdują się w **Sekcji Oprogramowanie**.

Typowe problemy w systemie Windows

Stan	Sugerowane rozwiązania
Podczas instalacji zostaje wyświetlony komunikat „Plik w użyciu”.	Zamknij wszystkie aplikacje. Usuń wszystkie aplikacje z grupy Autostart, a następnie uruchom ponownie system Windows. Zainstaluj ponownie sterownik drukarki.
Zostaje wyświetlony komunikat „Błąd zapisywania do LPTx”.	• Sprawdź, czy wszystkie kable są prawidłowo podłączone i czy drukarka jest włączona. • Komunikat może także zostać wyświetlony, jeżeli nie jest włączona komunikacja dwukierunkowa z drukarką.
Wyświetlane są komunikaty: „Ogólny błąd ochrony”, „Wyjątek OE”, „Spool32” lub „Niedozwolona operacja”.	Zamknij wszystkie aplikacje, uruchom ponownie system Windows, a następnie spróbuj wydrukować dokument.
Wyświetlane są komunikaty „Drukowanie nie powiodło się”, „Przekroczony limit czasu drukarki”.	Takie komunikaty mogą zostać wyświetlone podczas drukowania. Należy jedynie poczekać, aż drukowanie zostanie ukończone. Jeżeli komunikat zostanie wyświetlony w trybie gotowości lub po ukończeniu drukowania, sprawdź połączenie i/lub określ, czy wystąpił błąd.

Uwaga:
- Więcej informacji na temat komunikatów o błędach systemu Windows znajduje się w podręczniku użytkownika systemów Microsoft Windows 98/Me/NT 4.0/2000/XP(32/64 bit)/2003 dostarczonym wraz z komputerem.

Typowe problemy z językiem PostScript (Tylko modele Phaser 3125/B, 3125/N)

Następujące sytuacje dotyczą wyłącznie języka PostScript i mogą wystąpić w przypadku używania kilku języków drukarki.

Uwaga:
- Aby wydrukować lub wyświetlić na ekranie komunikat dotyczący błędu języka PostScript, należy otworzyć okno opcji drukowania i kliknąć odpowiednie pole wyboru obok obszaru błędów języka PostScript.

Stan	Możliwa przyczyna	Sugerowane rozwiązania
Nie można wydrukować pliku PostScript.	Sterownik PostScript może nie być prawidłowo zainstalowany.	• Wydrukuj stronę konfiguracji i sprawdź, czy dana wersja języka PostScript jest dostępna do drukowania. • Zainstaluj sterownik PostScript; opis instalacji sterownika drukarki PS znajduje się w **Sekcji Oprogramowanie**. • Jeżeli problem nie zostanie rozwiązany, skontaktuj się z pracownikiem serwisu.
Został wyświetlony komunikat „Błąd kontroli ograniczenia”.	Zadanie drukowania było zbyt skomplikowane.	Może być konieczne zmniejszenie złożoności strony.

Stan	Możliwa przyczyna	Sugerowane rozwiązania
Została wydrukowana strona błędu języka PostScript.	Zadanie drukowania może nie używać języka PostScript.	Upewnij się, że zadanie drukowania jest zadaniem używającym języka PostScript. Sprawdź, czy aplikacja oczekiwała wysłania ustawienia lub pliku nagłówka PostScript do drukarki.
Dokument wydrukowany z komputera Macintosh w programie Acrobat Reader 6.0 lub nowszym ma nieprawid-łowe kolory.	Ustawienie w sterowniku drukarki nie odpowiada ustawieniu wybranemu w aplikacji Acrobat Reader.	Upewnij się, że wybrana wartość rozdzielczości jest taka sama w sterowniku drukarki i aplikacji Acrobat Reader.

Typowe problemy na komputerach Macintosh (Tylko modele Phaser 3125/B, 3125/N)

Stan	Sugerowane rozwiązania
Drukarka nie drukuje dokumentu z aplikacji Acrobat Reader.	W przypadku drukowania z programu Acrobat Reader zmień wartość opcji **Print Method** na **Print as Image**.
Dokument został wydrukowany, ale zadanie drukowania nie zostało usunięte z bufora w systemie Mac OS 10.3.2.	Uaktualnij system do wersji Mac OS 10.3.3 lub nowszej.
Drukarka nie drukuje dokumentu z aplikacji Illustrator w przypadku drukowania za pomocą protokołu IPP.	W menu drukowania programu Adobe Illustrator zmień wartość opcji **Data type** na **Binary**. Możesz też skorzystać z opcji drukowania za pomocą protokołu Appletalk.

10 Dane techniczne

Dane techniczne drukarki

Element	Dane techniczne i opis	
Szybkość drukowania[a]	Maksymalnie 24 str./min w formacie A4 (25 str./min w formacie Letter)	
Rozdzielczość	Phaser 3124/B	Efektywna do 1200 x 600 dpi
	Phaser 3125/B, Phaser 3125/N	Efektywna do 1200 x 1200 dpi
Czas rozgrzewania	Poniżej 15 sekund	
Czas do pierwszego wydruku	Z trybu gotowości: 9 sekund Z trybu uśpienia: 25 sekund	
Zasilanie nominalne	110–127 V, 50/60 Hz, 5,5 A 220–240 V, 50/60 Hz, 3 A	
Zużycie energii	Średnio: 390 W (Phaser 3124/B), 400 W (Phaser 3125/B, Phaser 3125/N) Tryb oszczędzania energii: Poniżej 6,5 W (Phaser 3124/B), 8,5 W (Phaser 3125/B, Phaser 3125/N)	
Poziom hałasu[b]	Tryb gotowości: Poniżej 35 dBA Tryb drukowania: Poniżej 53 dBA	
Okres eksploatacji kasety z tonerem[c]	3000 stron dla pokrycia 5% wg normy ISO 19752 (drukarka jest dostarczana z kasetą startową wystarczającą na wydrukowanie 1000 stron)	
Cykl eksploatacyjny	Miesięcznie: Do 20 000 stron	
Masa	8,9 kg (w tym materiały eksploatacyjne)	
Masa opakowania	Papier: 1,6 kg, Plastik: 0,3 kg	
Wymiary zewnętrzne (szer. x gł. x wys.)	358 X 298 X 253 mm	
Środowisko pracy	Temperatura: od 10°C do 32°C Wilgotność: od 20% do 80% wilgotności względnej	
Język drukarki	Phaser 3124/B	GDI
	Phaser 3125/B, Phaser 3125/N	PostScript 3, PCL6[d]

Element	Dane techniczne i opis	
Pamięć	Phaser 3124/B	8 MB (bez możliwości rozszerzenia)
	Phaser 3125/B, Phaser 3125/N	32 MB (bez możliwości rozszerzenia)
Czcionki	czcionki systemu Windows	
Interfejs	• IEEE 1284, standardowy interfejs dwukierunkowy - Obsługiwane tryby: zgodny, półbajtowy, bajtowy, ECP • Standard interfejsu USB - USB 1.1: Zgodność ze standardem USB 2.0 (tylko modele Phaser 3124/B) - USB 2.0: USB 2.0 o dużej szybkości (tylko modele Phaser 3125/B i Phaser 3125/N) - 1 port o szybkości 480 Mb/s • Karta sieciowa - karta sieci przewodowej Ethernet 10/100 Base TX (tylko modele Phaser 3125/N)	
Zgodność z systemami operacyjnymi	• Windows 98/Me/NT 4.0/2000/XP(32/64 bit)/2003 • Mac 8.6–9.2/10.1–10.4 (tylko modele Phaser 3125/B i Phaser 3125/N)	
Sterowniki drukarki[e]	• GDI: Windows • Sterownik PCL6 (tylko modele Phaser 3125/B, Phaser 3125/N): Windows 98/Me/NT 4.0/2000/XP(32/64 bit)/2003 • Sterownik języka PostScript (tylko modele Phaser 3125/B i Phaser 3125/N): Windows 98/Me/NT 4.0/2000/XP(32/64 bit)/2003, Macintosh OS 8.6–9.2/10.1–10.4	

a. Szybkość drukowania różni się w zależności od systemu operacyjnego, możliwości obliczeniowych komputera, oprogramowania, metody podłączenia, typu i rozmiaru materiału do drukowania oraz złożoności zadania.

b. Poziom ciśnienia akustycznego, ISO7779.

c. Liczba stron może różnić się w zależności od środowiska pracy, częstotliwości drukowania oraz typu i rozmiaru materiału do drukowania.

d. Zgodność z językiem PCL6, wersja 2.1.

e. Aby pobrać najnowszą wersję oprogramowania, należy przejść pod adres www.xerox.com/office/support.

INDEKS

A

akcesoria, informacje o zamawianiu 7.1

C

części do konserwacji 8.5
czyszczenie
    elementy wewnętrzne 8.1
    elementy zewnętrzne 8.1

D

dane techniczne, drukarka 10.1
diody LED, znaczenie 9.4
drukowanie
    problemy 9.5
    strona demonstracyjna 2.1
    strona konfiguracji 8.5

K

kaseta z tonerem
    konserwacja 8.3
    rozprowadzanie 8.3
    wymiana 8.4

Ł

ładowanie papieru
    zasobnik ręczny 5.5
    zasobnik standardowy 5.4

M

materiały eksploatacyjne, informacje o zamawianiu 7.1
miejsce odbioru wydruku 5.6

P

panel sterowania
    diody LED 9.4
    przegląd 1.3
problem, rozwiązywanie
    błędy języka PS 9.9
    drukowanie 9.5
    jakość druku 9.7
    lista kontrolna 9.4
    Macintosh 9.10
    Windows 9.9
    zakleszczenia papieru 9.1
problemy na komputerach Macintosh 9.10
problemy w systemie Windows 9.9
problemy z jakością 9.7
problemy z jakością druku, rozwiązywanie 9.7
problemy z językiem PostScript 9.9

R

rozmiar papieru, dane techniczne 5.2
rozmieszczenie elementów 1.2
rozprowadzanie, kaseta z tonerem 8.3
rozwiązywanie problemów 9.1

S

sieciowe systemy operacyjne 4.1
specjalne materiały do drukowania, zalecenia 5.3
strona demonstracyjna, drukowanie 2.1
strona konfiguracji, drukowanie 8.5

T

tryb oszczędzania toneru, używanie 2.1
tryb podawania ręcznego, używanie 5.5
typ papieru, dane techniczne 5.2

W

wymagania systemowe
    Macintosh 3.2
    Windows 3.2
wymiana, kaseta z tonerem 8.4

Z

zakleszczenie papieru, usuwanie
    obszar kasety z tonerem 9.2
    obszar odbioru papieru 9.3
    zasobnik ręczny 9.2
    zasobnik standardowy 9.1
zakleszczenie, usuwanie 9.1
zalecenia dotyczące papieru 5.3
zasobnik ręczny, używanie 5.5

Phaser®3124
Phaser®3125

XEROX®

laser printer

Sekcja Oprogramowanie

www.xerox.com/office/support

SEKCJA OPROGRAMOWANIE

SPIS TREŚCI

Rozdział 1: INSTALACJA OPROGRAMOWANIA DRUKARKI W SYSTEMIE WINDOWS

Instalacja oprogramowania drukarki 4
- Instalowanie oprogramowania dla drukarki lokalnej 4
- Instalowanie oprogramowania dla drukarki sieciowej 7

Ponowna instalacja oprogramowania drukarki 10

Usuwanie oprogramowania drukarki 11

Rozdział 2: KORZYSTANIE Z OPROGRAMOWANIA SETIP (TYLKO MODELE PHASER 3125/N)

Instalacja SetIP 12

Korzystanie z oprogramowania SetIP 12

Rozdział 3: PODSTAWOWE DRUKOWANIE

Drukowanie dokumentu 13

Ustawienia drukarki 14
- Karta Układ 14
- Karta Papier 15
- Karta Grafika 16
- Karta Dodatki 17
- Karta Rozwiązywanie problemów 17
- Karta Drukarka 17
- Korzystanie z ulubionych ustawień 18
- Korzystanie z pomocy 18

Rozdział 4: ZAAWANSOWANE OPCJE DRUKOWANIA

Drukowanie wielu stron na jednym arkuszu papieru (drukowanie N stron) 19

Drukowanie plakatów ... 20
Drukowanie broszur ... 20
Drukowanie na obu stronach papieru ... 21
Drukowanie dokumentu zmniejszonego lub powiększonego ... 21
Dopasowywanie dokumentu do wybranego rozmiaru strony ... 21
Stosowanie znaków wodnych ... 22
Stosowanie istniejących znaków wodnych ... 22
Tworzenie znaków wodnych ... 22
Edycja znaków wodnych ... 22
Usuwanie znaków wodnych ... 22
Stosowanie nakładek ... 23
Co to jest nakładka? ... 23
Tworzenie nowej nakładki strony ... 23
Stosowanie nakładek stron ... 23
Usuwanie nakładek stron ... 23

Rozdział 5: KORZYSTANIE Z APLIKACJI NARZĘDZIOWYCH (TYLKO MODELE PHASER 3125/B, 3125/N)

Korzystanie z Programu do ustawiania opcji drukarki ... 24
Korzystanie z pomocy elektronicznej ... 24
Otwieranie Podręcznika rozwiązywania problemów ... 24
Zmiana ustawień programu Monitor stanu ... 24

Rozdział 6: STOSOWANIE STEROWNIKA POSTSCRIPT W SYSTEMIE WINDOWS (TYLKO MODELE PHASER 3125/B, 3125/N)

Ustawienia drukarki ... 25
Zaawansowane ... 25
Korzystanie z pomocy ... 25

Rozdział 7: LOKALNE UDOSTĘPNIANIE DRUKARKI

Ustawianie komputera hosta ... 26
Ustawianie komputera klienta ... 26

Rozdział 8: KORZYSTANIE Z DRUKARKI NA KOMPUTERACH MACINTOSH (TYLKO MODELE PHASER 3125/B, 3125/N)

Instalowanie sterownika drukarki dla komputerów Macintosh 27

Konfigurowanie drukarki 28

Drukowanie 28

- Drukowanie dokumentu 28
- Zmiana ustawień drukarki 29
- Drukowanie wielu stron na pojedynczym arkuszu papieru 30

1 Instalacja oprogramowania drukarki w systemie Windows

Niniejszy rozdział obejmuje zagadnienia:

- **Instalacja oprogramowania drukarki**
- **Ponowna instalacja oprogramowania drukarki**
- **Usuwanie oprogramowania drukarki**

Instalacja oprogramowania drukarki

Można zainstalować oprogramowanie dla drukarki lokalnej lub sieciowej. W tym celu należy postępować zgodnie z odpowiednią procedurą instalacji, zależnie od używanej drukarki.

Sterownik drukarki to oprogramowanie, które umożliwia komunikację między komputerem i drukarką. Procedura instalacji sterowników może się różnić w zależności od używanego systemu operacyjnego.

Przed instalacją należy zamknąć wszystkie uruchomione programy.

Instalowanie oprogramowania dla drukarki lokalnej

Drukarka lokalna jest podłączana bezpośrednio do komputera za pomocą dołączonego kabla, na przykład kabla równoległego lub USB. Jeśli drukarka jest podłączona do sieci, pomiń ten krok i przejdź do „Instalowanie oprogramowania dla drukarki sieciowej” na stronie 7.

Sterownik można zainstalować przy użyciu standardowej lub niestandardowej metody.

UWAGA: Jeżeli podczas instalacji pojawi się okno „Kreator nowego sprzętu”, kliknij przycisk ☒ w prawym górnym rogu okna, aby zamknąć okno, lub kliknij przycisk **Anuluj**.

Instalacja standardowa

Ta opcja jest zalecana dla większości użytkowników. Zostaną zainstalowane wszystkie składniki, niezbędne do pracy drukarki.

1. Upewnij się, czy drukarka jest włączona i podłączona do komputera.
2. Włóż dostarczoną płytę CD-ROM do napędu CD-ROM.

   Płyta CD-ROM powinna zostać automatycznie uruchomiona i na ekranie powinno się pojawić okno instalacji.

   Jeżeli okno instalacji się nie pojawi, kliknij przycisk **Start**, a następnie polecenie **Uruchom**. Wpisz **X:\Setup.exe**, zastępując „**X**” literą napędu, i kliknij **OK**.

3. Kliknij przycisk **Zainstaluj oprogramowanie**.
4. Wybierz **Typowa instalacja drukarki lokalnej**. Kliknij przycisk **Dalej**.

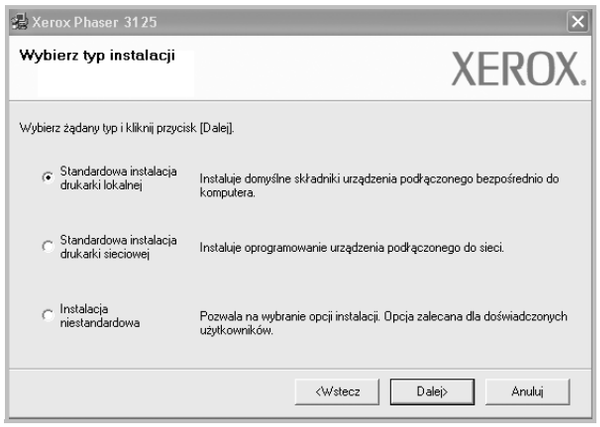

UWAGA: Jeśli drukarka nie jest jeszcze podłączona do komputera, zostanie wyświetlone następujące okno.

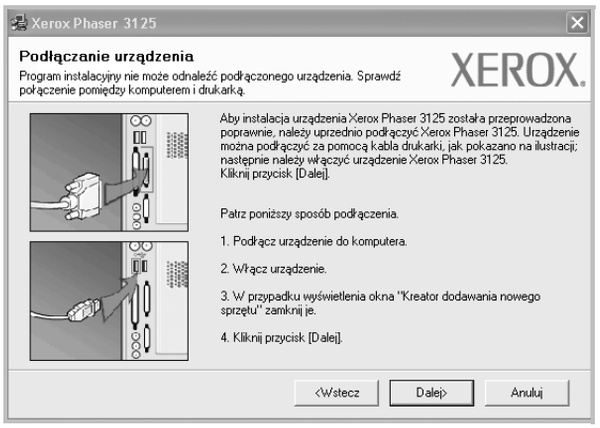

- Po podłączeniu drukarki kliknij przycisk **Dalej**.
- Jeżeli nie chcesz jeszcze podłączyć drukarki, kliknij przyciski **Dalej** i **Nie** na następnym ekranie. Następnie uruchomiony zostanie instalator, a strona testowa nie zostanie wydrukowana po zakończeniu instalacji.
- ***Okno instalacji, przedstawione w tym podręczniku użytkownika, może się różnić w zależności od drukarki oraz używanego interfejsu.***

5 Po zakończeniu instalacji zostanie wyświetlone okno z monitem o wydrukowanie strony testowej. Jeżeli zdecydujesz się na wydruk strony testowej, zaznacz pole wyboru i kliknij przycisk **Dalej**.

W przeciwnym razie kliknij jedynie przycisk **Dalej** i przejdź do kroku 7.

6 Jeżeli strona testowa zostanie poprawnie wydrukowana, kliknij przycisk **Tak**.

Jeśli nie, kliknij przycisk **Nie**, aby wydrukować ją ponownie.

7 Kliknij przycisk **Zakończ**.

UWAGA: Jeśli po zakończeniu instalacji drukarka nie będzie działać poprawnie, zainstaluj sterowniki ponownie. Zobacz „Ponowna instalacja oprogramowania drukarki” na stronie 10.

Instalacja niestandardowa

Możesz wybrać, które składniki zostaną zainstalowane.

1 Upewnij się, czy drukarka jest włączona i podłączona do komputera.

2 Włóż dostarczoną płytę CD-ROM do napędu CD-ROM.

Płyta CD-ROM powinna zostać uruchomiona automatycznie i na ekranie powinno się pojawić okno instalacji.

Jeżeli okno instalacji się nie pojawi, kliknij przycisk **Start**, a następnie polecenie **Uruchom**. Wpisz **X:\Setup.exe**, zastępując „**X**” literą napędu, i kliknij przycisk **OK**.

3 Kliknij przycisk **Zainstaluj oprogramowanie**.

4 Wybierz **Instalacja niestandardowa**. Kliknij przycisk **Dalej**.

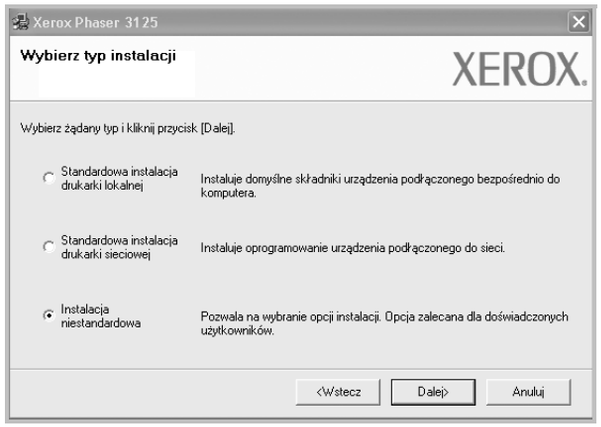

5 Wybierz drukarkę i kliknij przycisk **Dalej**.

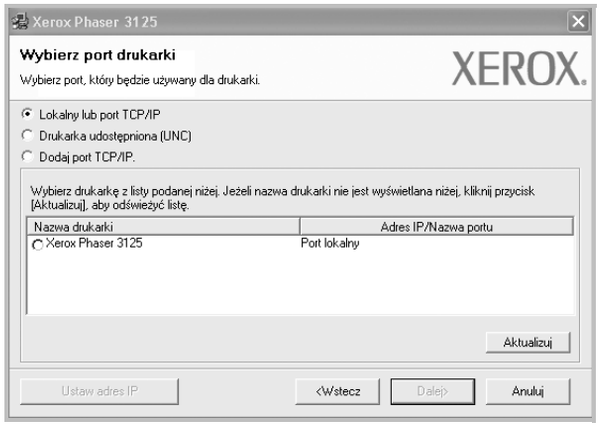

UWAGA: Jeśli drukarka nie jest jeszcze podłączona do komputera, zostanie wyświetlone następujące okno.

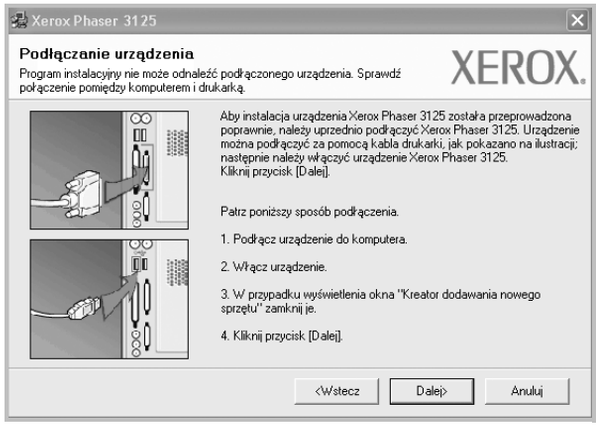

- Po podłączeniu drukarki kliknij przycisk **Dalej**.
- Jeżeli nie chcesz jeszcze podłączyć drukarki, kliknij przycisk **Dalej** i **Nie** na następnym ekranie. Następnie uruchomiony zostanie instalator, a strona testowa nie zostanie wydrukowana po zakończeniu instalacji.
- ***Okno instalacji, przedstawione w tym podręczniku użytkownika, może się różnić w zależności od drukarki oraz używanego interfejsu.***

6 Wybierz składniki, które mają być zainstalowane, i kliknij przycisk **Dalej**.

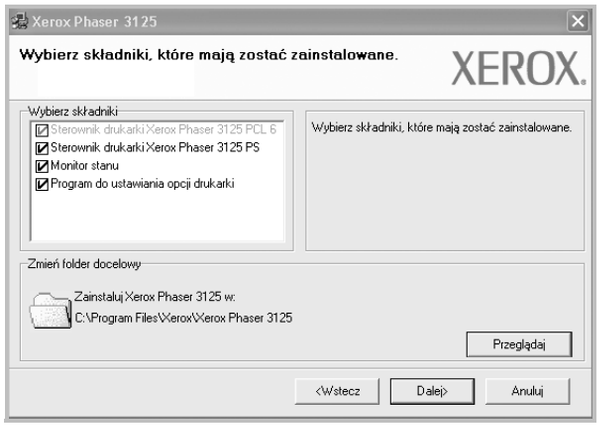

UWAGA: Można zmienić folder instalacji, klikając przycisk [**Przeglądaj**].

7 Po zakończeniu instalacji zostanie wyświetlone okno z monitem o wydrukowanie strony testowej. Jeżeli zdecydujesz się na wydruk strony testowej, zaznacz pole wyboru i kliknij przycisk **Dalej**.

W przeciwnym razie kliknij jedynie **Dalej** i przejdź do kroku 9.

8 Jeżeli strona testowa została wydrukowana poprawnie, kliknij przycisk **Tak**.

Jeśli nie, kliknij przycisk **Nie**, aby wydrukować ją ponownie.

9 Kliknij przycisk **Zakończ**.

UWAGA: Jeśli po zakończeniu instalacji drukarka nie będzie działać poprawnie, zainstaluj sterowniki ponownie. Zobacz „Ponowna instalacja oprogramowania drukarki” na stronie 10.

Instalowanie oprogramowania dla drukarki sieciowej

Po pierwszym podłączeniu drukarki do sieci należy skonfigurować ustawienia protokołu TCP/IP. Po ustawieniu i sprawdzeniu ustawień protokołu TCP/IP można przejść do instalacji oprogramowania na każdym komputerze podłączonym do sieci.

Sterownik można zainstalować przy użyciu standardowej lub niestandardowej metody.

Instalacja standardowa

Ta opcja jest zalecana dla większości użytkowników. Zostaną zainstalowane wszystkie składniki, niezbędne do pracy drukarki.

1 Upewnij się, czy drukarka jest włączona i podłączona do komputera. Szczegóły dotyczące podłączania do sieci znajdują się w dołączonym do drukarki podręczniku użytkownika.

2 Włóż dostarczoną płytę CD-ROM do napędu CD-ROM.

Płyta CD-ROM powinna zostać automatycznie uruchomiona i na ekranie powinno się pojawić okno instalacji.

Jeżeli okno instalacji się nie pojawi, kliknij przycisk **Start**, a następnie polecenie **Uruchom**. Wpisz **X:\Setup.exe**, zastępując „**X**” literą napędu, i kliknij **OK**.

3 Kliknij przycisk **Zainstaluj oprogramowanie**.

4 Wybierz **Typowa instalacja drukarki sieciowej**. Kliknij przycisk **Dalej**.

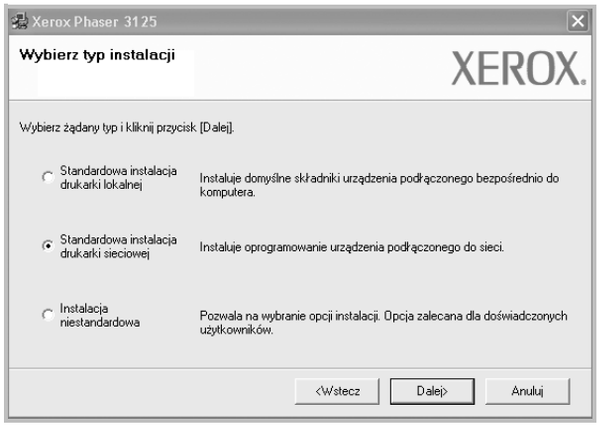

5 Pojawi się lista dostępnych w sieci drukarek. Wybierz z listy drukarkę, którą chcesz zainstalować, i kliknij przycisk **Dalej**.

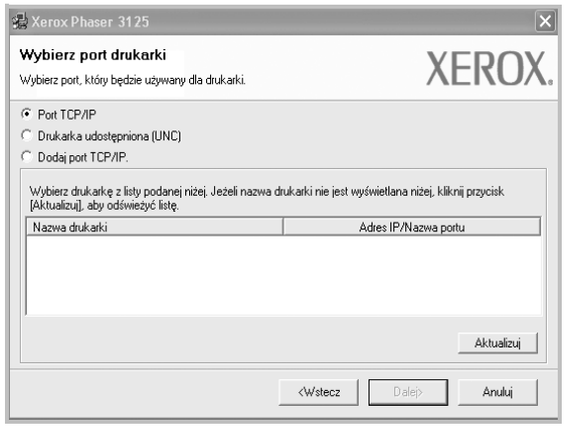

- Jeśli na liście nie znajduje się wybrana drukarka, kliknij przycisk **Aktualizuj**, aby odświeżyć listę, lub wybierz opcję **Dodaj port TCP/IP**, aby dodać drukarkę do sieci. W tym celu wprowadź nazwę portu i adres IP drukarki.
  Aby sprawdzi? adres IP lub adres MAC drukarki, wydrukuj stron? Konfiguracja sieci.
- W celu odnalezienia współdzielonej drukarki sieciowej (ścieżka UNC) wybierz opcję **Drukarka udostępniona [UNC]** i wprowadź ręcznie współdzieloną nazwę, lub aby odnaleźć jej lokalizację, kliknij przycisk **Przeglądaj**.

6 Po zakończeniu instalacji zostanie wyświetlone okno z monitem o wydrukowanie strony testowej. Jeżeli zdecydujesz się na wydruk strony testowej, zaznacz pole wyboru i kliknij przycisk **Dalej**.

W przeciwnym razie kliknij jedynie **Dalej** i przejdź do kroku 8.

7 Jeżeli strona testowa została wydrukowana poprawnie, kliknij przycisk **Tak**.

Jeśli nie, kliknij przycisk **Nie**, aby wydrukować ją ponownie.

8 Kliknij przycisk **Zakończ**.

UWAGA: Jeśli po zakończeniu instalacji drukarka nie będzie działać poprawnie, zainstaluj sterowniki ponownie. Zobacz „Ponowna instalacja oprogramowania drukarki” na stronie 10.

Instalacja niestandardowa

Możesz wybrać poszczególne składniki, które mają być zainstalowane, oraz ustawić określony adres IP.

1 Upewnij się, czy drukarka jest włączona i podłączona do komputera. Szczegóły dotyczące podłączania do sieci znajdują się w dołączonym do drukarki podręczniku użytkownika.

2 Włóż dostarczoną płytę CD-ROM do napędu CD-ROM.

Płyta CD-ROM powinna zostać automatycznie uruchomiona i na ekranie powinno się pojawić okno instalacji.

Jeżeli okno instalacji się nie pojawi, kliknij przycisk **Start**, a następnie polecenie **Uruchom**. Wpisz **X:\Setup.exe**, zastępując „**X**” literą napędu, i kliknij przycisk **OK**.

3 Kliknij przycisk **Zainstaluj oprogramowanie**.

4 Wybierz **Instalacja niestandardowa**. Kliknij przycisk **Dalej**.

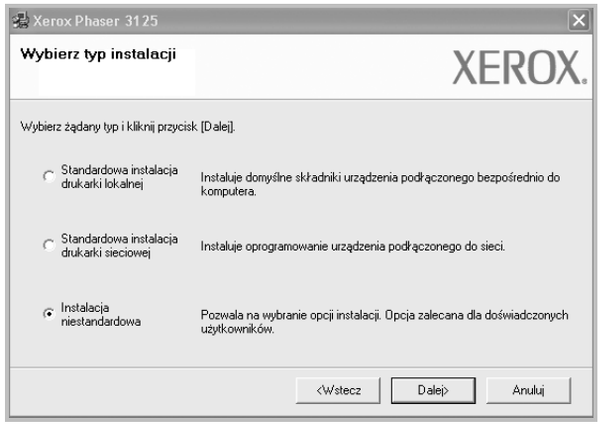

5 Pojawi się lista dostępnych w sieci drukarek. Wybierz z listy drukarkę, którą chcesz zainstalować, i kliknij przycisk **Dalej**.

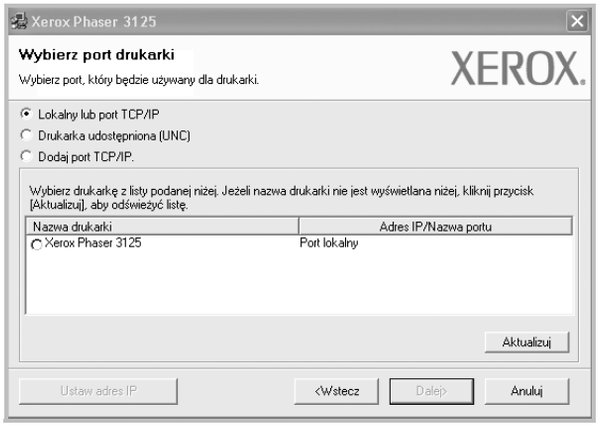

- Jeśli na liście nie znajduje się wybrana drukarka, kliknij przycisk **Aktualizuj**, aby odświeżyć listę, lub wybierz opcję **Dodaj port TCP/IP**, aby dodać drukarkę do sieci. W tym celu wprowadź nazwę portu i adres IP drukarki.
  Aby sprawdzi? adres IP lub adres MAC drukarki, wydrukuj stron? Konfiguracja sieci.
- W celu odnalezienia współdzielonej drukarki sieciowej (ścieżka UNC) wybierz opcję **Drukarka udostępniona [UNC]** i wprowadź ręcznie współdzieloną nazwę, lub, aby odnaleźć jej lokalizację, kliknij przycisk **Przeglądaj**.

WSKAZÓWKA: Jeśli chcesz, aby drukarka miała przydzielony określony adres IP, kliknij przycisk **Ustaw adres IP**. Pojawi się okno Ustaw adres IP. Wykonaj następujące czynności:

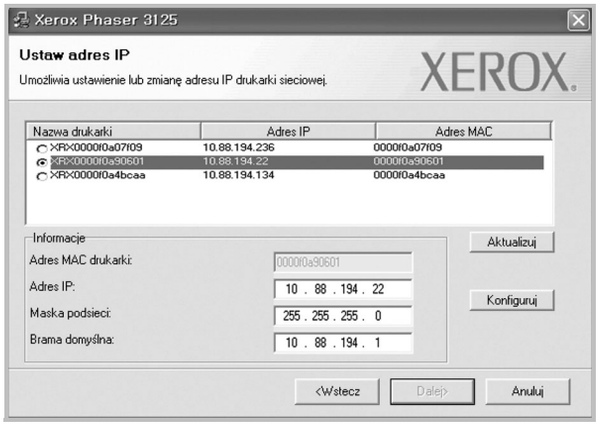

a. Wybierz z listy drukarkę, dla której ma zostać ustawiony określony adres IP. Aby sprawdzić adres IP lub adres MAC drukarki, wydrukuj stronę Konfiguracja sieci.
b. Wpisz adres IP, maskę podsieci oraz adres bramy i wprowadź te ustawienia, klikając przycisk **Konfiguruj**.
c. Kliknij przycisk **Dalej**.

6 Wybierz składniki, które mają zostać zainstalowane. Po wybraniu składników pojawi się następujące okno. Możesz również zmienić nazwę drukarki, wybrać, czy ma być ona udostępniana w sieci, ustawić ją jako drukarkę domyślną oraz zmienić nazwę portu dla każdej drukarki. Kliknij przycisk **Dalej**.

Aby zainstalować oprogramowanie na serwerze, zaznacz pole **Konfigurowanie tej drukarki na serwerze**.

7 Po zakończeniu instalacji zostanie wyświetlone okno z monitem o wydrukowanie strony testowej. Jeżeli zdecydujesz się na wydruk strony testowej, zaznacz pole wyboru i kliknij przycisk **Dalej**.

W przeciwnym razie kliknij jedynie **Dalej** i przejdź do kroku 9.

8 Jeżeli strona testowa została wydrukowana poprawnie, kliknij przycisk **Tak**.

Jeśli nie, kliknij przycisk **Nie**, aby wydrukować ją ponownie.

9 Kliknij przycisk **Zakończ**.

UWAGA: Jeśli po zakończeniu instalacji drukarka nie będzie pracowała poprawnie, zainstaluj sterowniki ponownie. Zobacz „Ponowna instalacja oprogramowania drukarki” na stronie 10.

Ponowna instalacja oprogramowania drukarki

Oprogramowanie można zainstalować ponownie, jeżeli instalacja nie zakończy się pomyślnie.

1 Uruchom system Windows.

2 Z menu **Start** wybierz kolejno **Programy** lub **Wszystkie programy** → **nazwa sterownika drukarki** → **Obsługa**.

3 Wybierz **Napraw** i kliknij **Dalej**.

4 Pojawi się lista dostępnych w sieci drukarek. Wybierz z listy drukarkę, którą chcesz zainstalować, i kliknij przycisk **Dalej**.

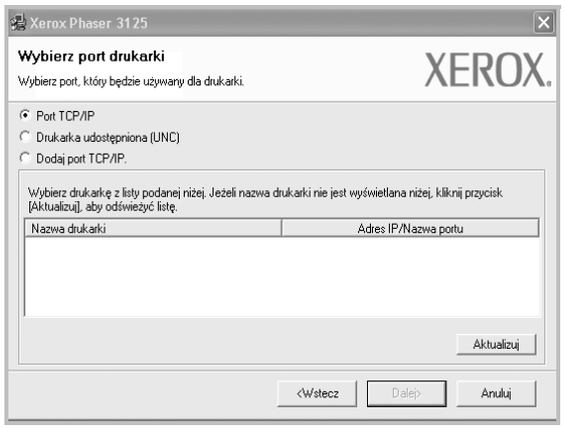

- Jeśli na liście nie znajduje się wybrana drukarka, kliknij przycisk **Aktualizuj**, aby odświeżyć listę, lub wybierz opcję **Dodaj port TCP/IP**, aby dodać drukarkę do sieci. W tym celu wprowadź nazwę portu i adres IP drukarki.
- W celu odnalezienia współdzielonej drukarki sieciowej (ścieżka UNC) wybierz opcję **Drukarka udostępniona [UNC]** i wprowadź ręcznie współdzieloną nazwę, lub aby odnaleźć jej lokalizację, kliknij przycisk **Przeglądaj**.

Zostanie wyświetlona lista komponentów w celu ponownego zainstalowania każdego z nich osobno.

UWAGA: Jeśli drukarka nie jest jeszcze podłączona do komputera, zostanie wyświetlone następujące okno.

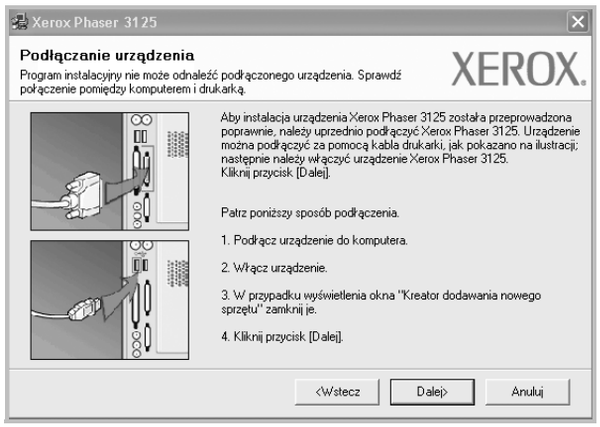

- Po podłączeniu drukarki kliknij **Dalej**.
- Jeżeli nie chcesz jeszcze podłączać drukarki, kliknij **Dalej** i **Nie** na następnym ekranie. Wówczas instalacja zostanie rozpoczęta, a na jej zakończenie nie będzie wydrukowana strona testowa.
- ***Okno ponownej instalacji zaprezentowane w tej instrukcji obsługi może się różnić w zależności od drukarki oraz wykorzystywanego interfejsu.***

5 Wybierz komponenty, które chcesz ponownie zainstalować, i kliknij **Dalej**.

Po zainstalowaniu drukarki lokalnej i wybraniu **nazwy sterownika drukarki** pojawi się okno z monitem o wydrukowanie strony próbnej. Wykonaj następujące czynności:

a. Aby wydrukować stronę testową, zaznacz pole wyboru i kliknij **Dalej**.

b. Jeśli strona testowa zostanie wydrukowana poprawnie, kliknij **Tak**.

W przeciwnym razie kliknij **Nie**, aby wydrukować ją ponownie.

6 Po zakończeniu ponownej instalacji kliknij **Zakończ**.

Usuwanie oprogramowania drukarki

1. Uruchom system Windows.
2. Z menu **Start** wybierz kolejno **Programy** lub **Wszystkie programy** → **nazwa sterownika drukarki** → **Obsługa**.
3. Wybierz **Usuń** i kliknij **Dalej**.

   Zostanie wyświetlona lista komponentów, aby można było usunąć każdy z nich niezależnie.
4. Wybierz komponenty, które chcesz usunąć, i kliknij **Dalej**.
5. Kiedy zostanie wyświetlony monit o potwierdzenie wyboru, kliknij **Tak**.

   Wybrany sterownik i wszystkie jego komponenty zostaną usunięte z komputera.
6. Po usunięciu oprogramowania kliknij **Zakończ**.

2 Korzystanie z oprogramowania SetIP (Tylko modele Phaser 3125/N)

- **Instalacja SetIP**
- **Korzystanie z oprogramowania SetIP**

Instalacja SetIP

1 Upewnij się, czy drukarka jest włączona i podłączona do komputera. Szczegóły dotyczące podłączania do sieci znajdują się w dołączonym do drukarki podręczniku użytkownika.

2 Włóż dostarczoną płytę CD-ROM do napędu CD-ROM.

Płyta CD-ROM powinna zostać automatycznie uruchomiona i na ekranie powinno się pojawić okno instalacji.

Jeżeli okno instalacji się nie pojawi, kliknij przycisk **Start**, a następnie polecenie **Uruchom**. Wpisz **X:\Setup.exe**, zastępując „**X**” literą napędu, i kliknij przycisk **OK**.

3 Kliknij przycisk **Zainstaluj narzędzie SetIP(opcjonalnie)**.

4 Kliknij przycisk **Dalej**.

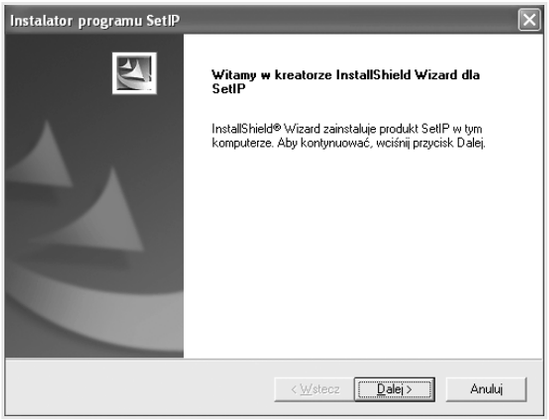

5 Kliknij przycisk **Dalej**.

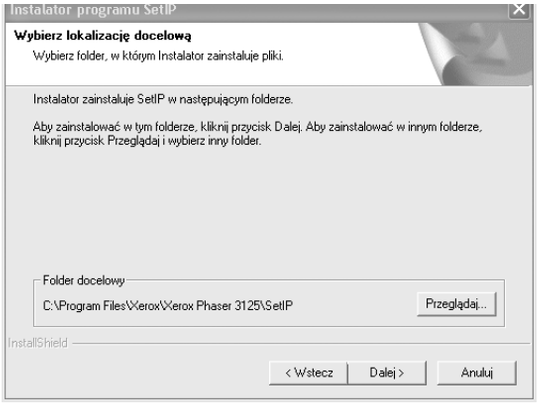

6 Kliknij przycisk **Zakończ**.

Korzystanie z oprogramowania SetIP

1 W menu **Start** systemu Windows wybierz polecenia **Programy** lub **Wszystkie programy** → **Xerox Phaser 3125** → **SetIP** → **SetIP**

Program automatycznie wykryje i wyświetli nowe i skonfigurowane serwery wydruku w sieci.

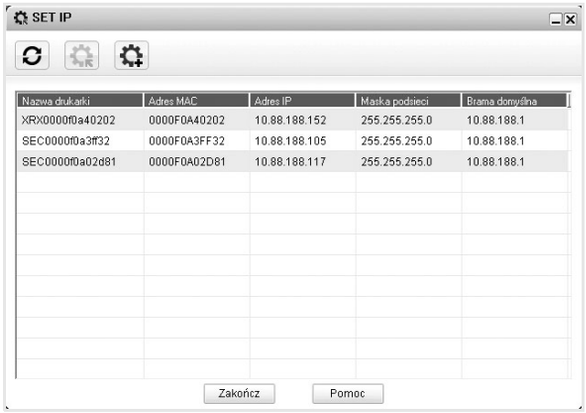

2 Wybierz nazwę drukarki i kliknij . Jeżeli nie można znaleźć nazwy drukarki, kliknij , aby odświeżyć listę

Uwagi:

- Aby sprawdzić adres MAC, patrz STRONA TESTOWA KARTY DRUKARKI SIECIOWEJ. STRONA TESTOWA KARTY DRUKARKI SIECIOWEJ zostanie wydrukowana po Stronie konfiguracyjnej.
- Jeżeli odświeżona lista nie zawiera nazwy drukarki, kliknij , wpisz adres IP karty sieciowej drukarki, maskę podsieci, domyślną bramkę, a następnie kliknij przycisk **Zastosuj**.

3 Kliknij przycisk **OK**, aby potwierdzić ustawienia.

4 Kliknij przycisk **Zakończ**, aby zamknąć program SetIP..

3 Podstawowe drukowanie

Niniejszy rozdział wyjaśnia opcje drukowania oraz popularne zadania drukowania w systemie Windows.

Niniejszy rozdział obejmuje zagadnienia:

- **Drukowanie dokumentu**
- **Ustawienia drukarki**
  - **Karta Układ**
  - **Karta Papier**
  - **Karta Grafika**
  - **Karta Dodatki**
  - **Karta Rozwiązywanie problemów**
  - **Karta Drukarka**
  - **Korzystanie z ulubionych ustawień**
  - **Korzystanie z pomocy**

Drukowanie dokumentu

UWAGA:

- Okno sterownika drukarki **Właściwości** zaprezentowane w tej instrukcji obsługi może się różnić w zależności od używanej drukarki. Jednakże układ okna właściwości drukarki jest zbliżony.
- ***Należy sprawdzić, czy system operacyjny (systemy operacyjne) jest zgodny z drukarką. Należy odnieść się do rozdziału Zgodność systemowa w Specyfikacjach drukarki w Instrukcji użytkownika drukarki.***
- Jeśli nie znasz dokładnej nazwy drukarki, sprawdź ją na dołączonej płycie CD-ROM.

Poniższa procedura opisuje ogólne czynności wymagane przy drukowaniu w różnych aplikacjach systemu Windows. Dokładne czynności drukowania dokumentów mogą się różnić w zależności od poszczególnych aplikacji. Aby uzyskać informacje o dokładnej procedurze drukowania danej aplikacji, patrz dołączony do niej Podręcznik użytkownika.

1. Otwórz dokument, który ma zostać wydrukowany.
2. Wybierz **Drukuj** z menu **Plik**. Zostanie wyświetlone okno Drukuj. Okno może się nieznacznie różnić w zależności od aplikacji.

   W oknie Drukuj wybiera się podstawowe ustawienia drukowania. Do ustawień tych należy liczba kopii i zakres drukowanych stron.

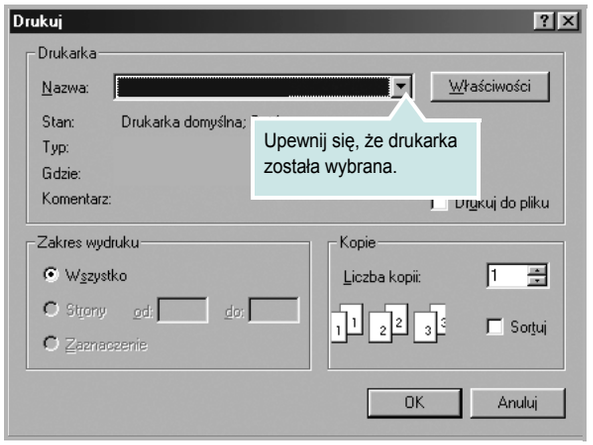

3. Wybierz **sterownik drukarki** z rozwijanej listy **Nazwa**.
4. Aby skorzystać z opcji drukarki udostępnianych przez sterownik drukarki, kliknij **Właściwości** lub **Preferencje** w oknie Drukowanie używanej aplikacji. Aby uzyskać więcej informacji, patrz „Ustawienia drukarki” na stronie 14.

   Jeżeli w oknie drukowanie znajduje się opcja **Konfiguracja**, **Drukarka** lub **Opcje**, należy ją kliknąć, a następnie kliknąć **Właściwości** na następnym ekranie.
5. Kliknij **OK**, aby zamknąć okno właściwości drukarki.
6. Aby rozpocząć zadanie drukowania, kliknij **OK** lub **Drukuj** w oknie Drukuj.

Ustawienia drukarki

Można używać okna właściwości drukarki, które umożliwia dostęp do wszystkich opcji drukarki potrzebnych przy korzystaniu z niej. Gdy właściwości drukarki są wyświetlone, można sprawdzać i zmieniać ustawienia potrzebne w celu zadania drukowania.

Okno właściwości drukarki może się różnić w zależności od systemu operacyjnego. Ta instrukcja obsługi oprogramowania prezentuje okno Właściwości dla systemu Windows XP.

Okno sterownika drukarki **Właściwości**, zaprezentowane w tej instrukcji obsługi, może się różnić w zależności od używanej drukarki.

Jeżeli korzystasz z okna właściwości drukarki za pośrednictwem folderu Drukarki, wyświetlone zostają dodatkowe zakładki systemu Windows (patrz Instrukcja użytkownika systemu Windows) oraz zakładka Drukarka (patrz „Karta Drukarka” na stronie 17).

UWAGI:

- Większość aplikacji systemu Windows zastąpi ustawienia określone w sterowniku drukarki. Przy użyciu sterownika drukarki zmień najpierw ustawienia druku dostępne w aplikacji, a następnie pozostałe ustawienia.
- Zmienione ustawienia obowiązują tylko podczas korzystania z bieżącego programu. **Aby dokonać trwałych zmian**, należy je wprowadzić z poziomu folderu Drukarki.
- Poniższa procedura dotyczy systemu Windows XP. Instrukcje dotyczące innych systemów z rodziny Windows znajdują się w odpowiednich podręcznikach użytkownika lub w pomocy online.
  1. Kliknij przycisk **Start** systemu Windows.
  2. Wybierz **Drukarki i faksy**.
  3. Wybierz **ikonę sterownika drukarki**.
  4. Kliknij prawym klawiszem myszy ikonę sterownika i wybierz **Preferencje drukowania**.
  5. Zmień ustawienia na odpowiednich kartach i kliknij przycisk OK.

Karta Układ

Zakładka **Układ** udostępnia opcje dostosowania wyglądu dokumentu na wydrukowanej stronie. **Opcje układu** zawiera **Wiele stron na arkusz** i **Drukowanie plakatu**. Patrz „Drukowanie dokumentu” na stronie 13, aby uzyskać więcej informacji na temat korzystania z właściwości drukarki.

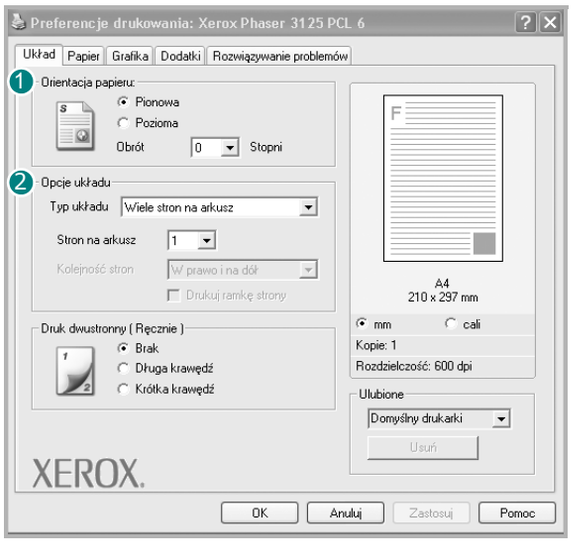

Orientacja papieru

Orientacja papieru umożliwia wybór kierunku, w jakim informacje zostaną wydrukowane na stronie.

- **Pionowa** drukuje poprzecznie (tak jak w liście).
- **Pozioma** drukuje podłużnie (tak jak w arkuszu kalkulacyjnym).
- **Obrót** umożliwia obrót strony o wyrażony w stopniach kąt.

▲ Pionowa

▲ Pozioma

Opcje układu

Opcje układu umożliwia wybór zaawansowanych opcji drukowania. Można wybrać **Wiele stron na arkusz** i **Drukowanie plakatu**.

- Aby uzyskać więcej informacji, patrz „Drukowanie wielu stron na jednym arkuszu papieru (drukowanie N stron)” na stronie 19.
- Aby uzyskać więcej informacji, patrz „Drukowanie plakatów” na stronie 20.

Drukowanie dwustronne

Opcja **Drukowanie dwustronne** umożliwia drukowanie po obu stronach papieru.

- Aby uzyskać więcej informacji, patrz „Drukowanie na obu stronach papieru” na stronie 21.

Karta Papier

Poniższe opcje służą do ustawiania podstawowych specyfikacji obsługi papieru podczas korzystania z właściwości drukarki. Patrz „Drukowanie dokumentu” na stronie 13, aby uzyskać więcej informacji na temat korzystania z właściwości drukarki.

Kliknij zakładkę **Papier**, aby uzyskać dostęp do różnych opcji papieru.

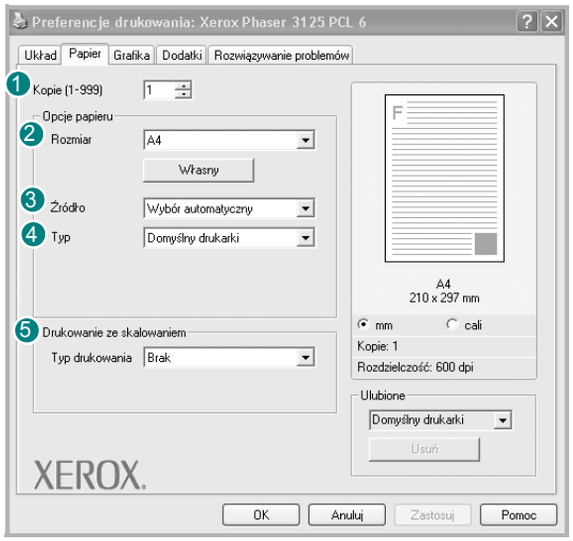

1 Kopie

Kopie umożliwia wybór liczby kopii do wydruku. Można wybrać od 1 do 999 kopii.

2 Rozmiar

Rozmiar umożliwia ustawienie rozmiaru papieru załadowanego do podajnika.
Jeżeli pożądany rozmiar nie jest wymieniony w polu **Rozmiar**, kliknij **Indyw.** Gdy pojawi się okno **Własne ustawienie papieru**, ustaw rozmiar papieru i kliknij **OK**. Ustawienie pojawi się na liście, więc można je będzie wybrać.

3 Źródło

Należy upewnić się, że w opcji **Źródło** ustawiono odpowiedni podajnik papieru.
Podczas drukowania na materiałach specjalnych, takich jak koperty i folie przezroczyste, należy używać opcji **Podawanie ręczne**.
Jeśli używany jest zasobnik ręczny lub zasobnik uniwersalny, należy wkładać arkusze pojedynczo.
Jeśli jako źródło papieru ustawiono opcję **Automatyczny wybór**, drukarka automatycznie pobierze materiał do drukowania w następującej kolejności zasobników: zasobnik ręczny lub zasobnik uniwersalny, zasobnik 1, opcjonalny zasobnik 2.

4 Typ

Ustaw **Typ**, który odpowiada papierowi załadowanemu do używanego podajnika. Umożliwi to osiągnięcie najwyższej jakości wydruku. W przeciwnym razie jakość wydruku może nie spełniać Twoich oczekiwań.

Bawełniany: Papier bawełniany 75~90 g/m^2, taki jak Gilbert 25% i Gilbert 100%.

Zwykły papier: Zwykły papier. Wybierz ten typ w przypadku drukarki monochromatycznej i wydruku na papierze bawełnianym 60 g/m^2.

Papier makulaturowy: Papier wtórny 75~90 g/m^2.

Papier kolorowy: Papier kolorowy 75~90 g/m^2.

5 Drukowanie ze skalowaniem

Drukowanie ze skalowaniem umożliwia automatyczne lub ręczne skalowanie zadania drukowania na stronę. Można wybrać **Brak**, **Pomniejsz/powiększ** lub **Dopasuj do str.**

- Aby uzyskać więcej informacji, patrz „Drukowanie dokumentu zmniejszonego lub powiększonego” na stronie 21.
- Aby uzyskać więcej informacji, patrz „Dopasowywanie dokumentu do wybranego rozmiaru strony” na stronie 21.

Karta Grafika

Poniższe opcje grafiki mogą być wykorzystane w celu dostosowania jakości druku do konkretnych potrzeb. Patrz „Drukowanie dokumentu” na stronie 13 w celu uzyskania dalszych informacji na temat korzystania z właściwości drukarki.

Kliknij na zakładce **Grafika**, aby wyświetlić właściwości pokazane poniżej.

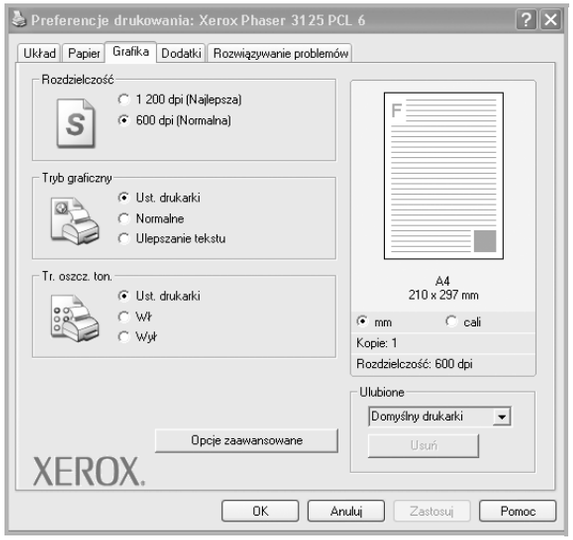

Rozdzielczość

Możliwość wyboru opcji w menu Rozdzielczość zależy od modelu drukarki. Im wyższa rozdzielczość, tym wyraźniejsze są drukowane znaki i grafika. Wyższe ustawienie może też zwiększyć czas potrzebny do drukowania dokumentu.

Tryb obrazu

Dostępne są opcje Normalny i Ulepszanie tekstu. ***Niektóre drukarki nie obsługują tej funkcji.***

- **Ustawienie drukarki**: Jeśli wybierzesz tę opcję, działanie tej funkcji zależy od ustawień wprowadzonych z panelu sterowania drukarki.
- **Normalny**: Jest to ustawienie dla standardowych dokumentów.
- **Ulepszanie tekstu**: Tryb obrazu umożliwia użytkownikowi polepszenie jakości wydruków.

Zaciemnienie

Opcja ta służy do rozjaśniania lub zaciemniania wydruku.

- **Normalny**: To ustawienie jest przeznaczone dla normalnych dokumentów.
- **Wydruk jasny**: To ustawienie jest przeznaczone dla dokumentów zawierających grube linie lub ciemne obrazy w skali szarości.
- **Wydruk ciemny**: To ustawienie jest przeznaczone dla dokumentów zawierających cienkie linie, grafikę o wysokiej dokładności i jaśniejsze obrazy w skali szarości.

Tr. oszcz. ton.

Wybór tej opcji powoduje wydłużenie czasu eksploatacji kasety z tonerem i zmniejsza koszty wydruku strony, bez znacznego spadku jakości druku.

- **Ustawienie drukarki**: Jeśli wybierzesz tę opcję, działanie tej funkcji będzie zależeć od ustawień wprowadzonych z panelu sterowania drukarki. Niektóre drukarki nie obsługują tej opcji.
- **Wł**: Zaznacz tę opcję, aby drukarka zużywała mniej tonera do druku każdej strony.
- **Wył**: Jeśli nie ma potrzeby oszczędzania tonera podczas drukowania dokumentu, zaznacz tę opcję.

Opcje zaawansowane

Można ustawić zaawansowane ustawienia, klikając przycisk **Opcje zaawansowane**.

- **Opcje TrueType**: Ta opcja określa instrukcje przekazywane przez sterownik do drukarki, dotyczące sposobu odwzorowywania na wydruku tekstu znajdującego się w dokumencie. Wybierz odpowiednie ustawienie zgodnie ze stanem dokumentu. ***Opcja może być dostępna tylko w systemie Windows 9x/Me, w zależności od używanego modelu drukarki.***
  - **Ładuj jako czcionkę konturową**: Jeżeli wybrano tę opcję, sterownik pobierze wszystkie czcionki TrueType używane w dokumencie, które nie są aktualnie przechowywane w pamięci drukarki. Jeśli po wydrukowaniu dokumentu okaże się, że czcionki nie zostały prawidłowo wydrukowane, wybierz opcję Pobierz jako mapy bitowe i wyślij ponownie zadanie drukowania. Ustawienie Pobierz jako mapy bitowe jest często użyteczne podczas drukowania z programów firmy Adobe. ***Funkcja ta jest dostępna tylko wtedy, gdy używany jest sterownik drukarki PCL.***
  - **Pobierz jako mapę bitową**: W przypadku wybrania tej opcji sterownik pobierze dane o czcionkach w postaci map bitowych. Dokumenty o skomplikowanych czcionkach, takich jak koreańskie lub chińskie, będą się przy tym ustawieniu drukować szybciej.
  - **Drukuj jako grafikę**: Wybranie tej opcji powoduje, że sterownik będzie pobierał dane czcionek jako obrazy. To ustawienie może zwiększyć wydajność (prędkość drukowania) w przypadku druku dokumentów o dużej liczbie elementów graficznych i niewielkiej liczbie czcionek TrueType.
- **Drukuj cały tekst w czerni**: Cały tekst dokumentu zostanie wydrukowany na czarno, niezależnie od jego koloru na ekranie.
- **Drukuj cały tekst jako zaciemniony**: Przy zaznaczonej opcji **Drukuj cały tekst jako zaciemniony** cały tekst dokumentu może być wydrukowany ciemniej niż w normalnym dokumencie.

Karta Dodatki

Istnieje możliwość wyboru opcji wydruku dokumentu. Więcej informacji na temat korzystania z właściwości drukarki znajdziesz w „Drukowanie dokumentu” na stronie 13.

Kliknij zakładkę **Dodatki**, aby uzyskać dostęp do następujących opcji:

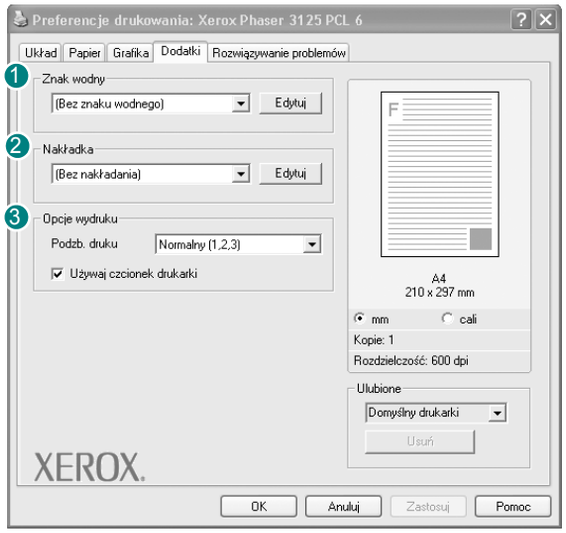

❶ Znak wodny

Można utworzyć obraz tekstowy tła, drukowany na każdej stronie dokumentu. Aby uzyskać więcej informacji, patrz „Stosowanie znaków wodnych” na stronie 22.

❷ Nakładka

Nakładki umożliwiają zastąpienie formularzy lub papieru firmowego odpowiednim nadrukiem. Aby uzyskać więcej informacji, patrz „Stosowanie nakładek” na stronie 23.

❸ Opcje wydruku

- **Podzb. druku**: Można ustawić kolejność drukowania stron. Odpowiednią kolejność można wybrać z rozwijanej listy.
  - **Normalny(1,2,3)**: Wszystkie strony są drukowane w kolejności od strony pierwszej do ostatniej.
  - **Od końca (3,2,1)**: Wszystkie strony są drukowane w kolejności od strony ostatniej do pierwszej.
  - **Drukuj strony nieparzyste**: Drukowane są jedynie strony nieparzyste.
  - **Drukuj strony parzyste**: Drukowane są jedynie strony parzyste.
- **Używaj czcionek drukarki**: Gdy zaznaczona jest opcja Użyj czcionek drukarki, drukarka będzie używać czcionek przechowywanych w pamięci w celu wydrukowania dokumentu, zamiast pobierać czcionki użyte w danym dokumencie. Ponieważ pobieranie czcionek jest czasochłonne, wybranie tej opcji może przyspieszyć drukowanie. Podczas używania czcionek drukarki drukarka sprawdzi zgodność czcionek użytych w dokumencie z czcionkami przechowywanymi w pamięci. Jeśli jednak czcionki użyte w dokumencie różnią się znacznie od czcionek w pamięci drukarki, także wydruk będzie się znacznie różnić od jego obrazu na ekranie. ***Funkcja ta jest dostępna tylko wtedy, gdy używany jest sterownik drukarki PCL.***

Karta Rozwiązywanie problemów

Kliknij kartę **Rozwiązywanie problemów**, aby uzyskać dostęp do następujących opcji:

❶ Strony informcji o drukarce

Aby drukować strony z informacjami o wydrukach lub wykonać czynności diagnostyczne, wybierz pozycję z poniższej listy i kliknij przycisk **Drukuj**.

❷ Skróty sieciowe

Jeżeli użytkownik ma połączenie z Internetem i przeglądarkę internetową, może kliknąć jeden ze skrótów sieciowych, aby połączyć się ze stroną internetową bezpośrednio ze sterownika.

❸ Informacje

Wykorzystaj zakładkę **Informacje**, aby wyświetlić informację o prawach autorskich oraz numer wersji sterownika.

Karta Drukarka

Uzyskując dostęp do właściwości drukarki przez folder **Drukarki**, można korzystać z zakładki **Drukarka**. Można ustawić konfigurację drukarki.

Poniższa procedura dotyczy systemu Windows XP. Instrukcje dotyczące innych systemów z rodziny Windows znajdują się w odpowiednich podręcznikach lub w pomocy online.

1. Kliknij menu **Start** systemu Windows.
2. Wybierz **Drukarki i faksy**.
3. Wybierz ikonę **sterownika drukarki**.
4. Kliknij prawym klawiszem ikonę sterownika i wybierz **Właściwości**.
5. Kliknij zakładkę **Drukarka** i ustaw opcje.

Korzystanie z ulubionych ustawień

Opcja **Ulubione**, która jest dostępna z każdej zakładki właściwości, umożliwia zapisanie obecnych ustawień do przyszłego zastosowania.

Aby zachować pozycję **Ulubione**:

1. Zmień ustawienia na odpowiednich kartach.
2. Wprowadź nazwę pozycji w polu tekstowym **Ulubione**.

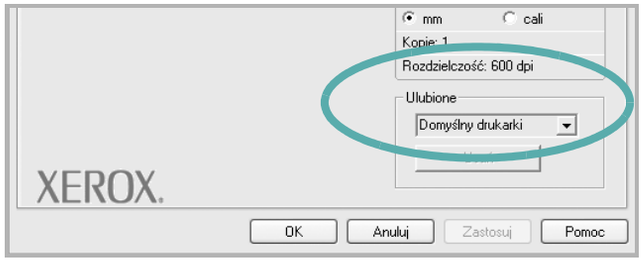

3. Kliknij **Zapisz**.

   Gdy zapiszesz **Ulubione**, wszystkie obecne ustawienia sterownika zostaną zapisane.

Aby wykorzystać zapisane ustawienia, wybierz pozycję z rozwijanej listy **Ulubione**. Drukarka będzie teraz drukować zgodnie z wybranymi ustawieniami z listy Ulubione.

Aby usunąć pozycję z Ulubionych, wybierz ją z listy i kliknij **Usuń**.

Można także przywrócić domyślne ustawienia drukarki, wybierając **Domyślne drukarki** z listy.

Korzystanie z pomocy

Drukarka posiada ekran pomocy, który może zostać uaktywniony przez kliknięcie przycisku **Pomoc** w oknie właściwości drukarki. Na ekranach pomocy znajdują się szczegółowe informacje na temat funkcji drukarki, dostępnych w sterowniku drukarki.

Można także kliknąć ? z górnego prawego rogu okna, a następnie kliknąć dowolne ustawienie.

4 Zaawansowane opcje drukowania

Niniejszy rozdział wyjaśnia opcje drukowania i zaawansowane zadania drukowania.

UWAGA:

- Okno sterownika drukarki **Właściwości**, zaprezentowane w tej instrukcji obsługi, może się różnić w zależności od używanej drukarki. Jednak układ okna właściwości drukarki jest zbliżony.
- Jeśli potrzebna jest dokładna nazwa drukarki, sprawdź ją na załączonej płycie CD-ROM.

Niniejszy rozdział obejmuje:

- **Drukowanie wielu stron na jednym arkuszu papieru (drukowanie N stron)**
- **Drukowanie plakatów**
- **Drukowanie broszur**
- **Drukowanie na obu stronach papieru**
- **Drukowanie dokumentu zmniejszonego lub powiększonego**
- **Dopasowywanie dokumentu do wybranego rozmiaru strony**
- **Stosowanie znaków wodnych**
- **Stosowanie nakładek**

Drukowanie wielu stron na jednym arkuszu papieru (drukowanie N stron)

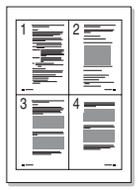

Można wybrać liczbę stron do wydrukowania na jednym arkuszu papieru. Aby wydrukować więcej niż jedną stronę na arkusz, strony zostaną zmniejszone i ułożone w określonym porządku. Na jednym arkuszu można drukować maksymalnie 16 stron.

1. Aby zmienić ustawienia drukowania z aplikacji oprogramowania, należy otworzyć właściwości drukarki. Patrz „Drukowanie dokumentu” na stronie 13.
2. Z zakładki **Układ** wybierz **Wiele stron na arkusz** z listy rozwijanej **Typ układu**.
3. Liczbę stron, jaką chcesz wydrukować na arkuszu (1, 2, 4, 6, 9 lub 16), wybierz z listy rozwijanej **Strony na jednej**.
4. Wybierz układ stron z listy rozwijanej **Kolejność stron**.

   Zaznacz **Drukuj obwódkę strony**, aby wydrukować ramkę wokół każdej strony na arkuszu.
5. Kliknij zakładkę **Papier**, wybierz źródło, rozmiar i rodzaj papieru.
6. Kliknij **OK** i wydrukuj dokument.

Drukowanie plakatów

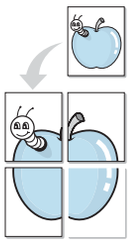

Ta opcja umożliwia drukowanie jednostronnego dokumentu na 4, 9 lub 16 arkuszach papieru w celu przeklejenia arkuszy tak, by tworzyły jeden dokument o rozmiarze plakatu.

1. Aby zmienić ustawienia drukowania z aplikacji oprogramowania, należy otworzyć właściwości drukarki. Patrz „Drukowanie dokumentu” na stronie 13.
2. Kliknij zakładkę **Układ**, wybierz **Drukowanie plakatu** z rozwijanej listy **Typ układu**.
3. Konfiguracja opcji plakatu:

   Można wybrać układ strony spośród **Plakat <2x2>**, **Plakat <3x3>** lub **Plakat <4x4>**. Jeśli wybierzesz **Plakat <2x2>**, wydruk zostanie automatycznie rozciągnięty, aby pokryć 4 fizyczne strony.

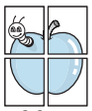

▲ 2x2

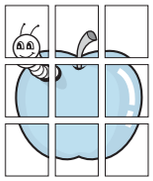

▲ 3x3

   Aby ułatwić sklejenie kartek, można podać szerokość nakładania się obrazu w milimetrach lub calach.

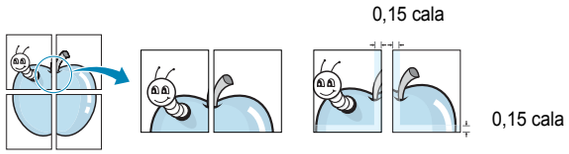

4. Kliknij zakładkę **Papier**, wybierz źródło, rozmiar i rodzaj papieru.
5. Kliknij **OK** i wydrukuj dokument. Można teraz ukończyć plakat, sklejając arkusze ze sobą.

Drukowanie broszur

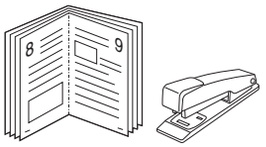

Ta funkcja pozwala na drukowanie stron po obu stronach kartki i na takie rozmieszczenie kartek, aby po złożeniu wydruku na pół można było otrzymać broszurę.

1. Aby zmienić ustawienia drukowania w aplikacji, otwórz okno właściwości drukarki. Zobacz „Drukowanie dokumentu” na stronie 13.
2. Z zakładki **Układ** wybierz **Drukowanie broszury** z listy rozwijanej **Rodzaj**.

UWAGA: Opcja drukowania broszur dostępna jest tylko wtedy, gdy jest wybrana opcja **Rozmiar** na karcie **Papier**.

3. Kliknij kartę **Papier** i wybierz źródło, rozmiar oraz typ papieru
4. Kliknij **OK** i wydrukuj dokument.
5. Po wydrukowaniu złóż i zszyj strony.

Drukowanie na obu stronach papieru

Można drukować na obu stronach papieru. Przed drukowaniem należy wybrać orientację dokumentu.

Dostępne opcje:

- **Ustawienie drukarki** Jeśli wybierzesz tę opcję, jej działanie będzie zależało od ustawień wprowadzonych w panelu sterowania drukarki. Jeżeli opcja nie zostanie wyświetlona, drukarka nie ma takiej funkcji.
- **Brak**
- **Długa krawędź** typowy układ przy oprawianiu książek
- **Krótka krawędź** układ często stosowany w kalendarzach

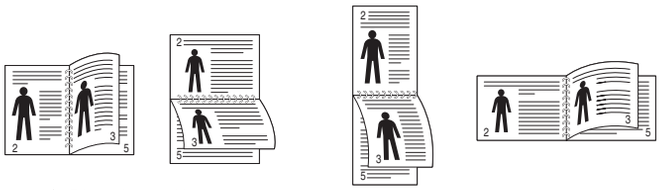

▲ Długa krawędź ▲ Krótka krawędź

- **Odwrócenie wydruku dwustronnego** umożliwia wybranie ogólnej kolejności drukowania oraz kolejności drukowania dwustronnego. Jeżeli opcja nie zostanie wyświetlona, drukarka nie ma takiej funkcji.

Wskazówka:

- Nie należy drukować po obu stronach etykiet, folii przezroczystych, kopert lub grubego papieru. Może to spowodować zakleszczenie papieru i uszkodzenie drukarki.
- Drukowanie dwustronne możliwe jest tylko przy podanych rozmiarach papieru: A4, Letter, Legal i Folio, ważących 20~24 funtów (75~90g/m^2).

1. Aby zmienić ustawienia drukowania z aplikacji oprogramowania, należy otworzyć właściwości drukarki. „Drukowanie dokumentu” na stronie 13.
2. Na karcie **Układ** wybierz orientację papieru.
3. W sekcji **Druk dwustronny(Ręczne)** wybierz odpowiednią opcję oprawiania dwustronnego.
4. Kliknij kartę **Papier** i wybierz źródło, rozmiar oraz typ papieru.
5. Kliknij przycisk **OK** i wydrukuj dokument.

   Najpierw zostanie wydrukowana każda co druga strona dokumentu.

Uwaga: Jeśli drukarka nie ma zespołu druku dwustronnego, należy ręcznie dokończyć zadanie drukowania. Najpierw zostanie wydrukowana każda co druga strona dokumentu. Po zakończeniu zadania drukowania wyświetlone zostanie okno ze wskazówkami dotyczącymi drukowania. Aby dokończyć zadanie drukowania, postępuj zgodnie z instrukcjami wyświetlanymi na ekranie.

Drukowanie dokumentu zmniejszonego lub powiększonego

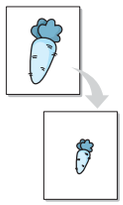

Można zmienić rozmiar zawartości strony, aby na wydrukowanej stronie była ona większa lub mniejsza.

1. Aby zmienić ustawienia drukowania z aplikacji oprogramowania, należy otworzyć właściwości drukarki. Patrz „Drukowanie dokumentu” na stronie 13.
2. Z zakładki **Papier** wybierz **Pomniejsz/powiększ** na liście rozwijanej **Typ drukowania**.
3. Wprowadź współczynnik skalowania w polu tekstowym **Procent**.

   Można także klikać przyciski ▼ lub ▲.
4. Wybierz źródło, rozmiar i typ papieru w **Opcje papieru**.
5. Kliknij **OK** i wydrukuj dokument.

Dopasowywanie dokumentu do wybranego rozmiaru strony

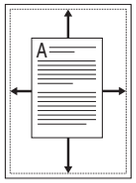

Ta opcja drukarki umożliwia przeskalowanie zadania drukowania do dowolnie wybranego rozmiaru papieru, niezależnie od rozmiaru dokumentu cyfrowego. Ta funkcja może być przydatna w razie konieczności sprawdzenia szczegółów w małym dokumencie.

1. Aby zmienić ustawienia drukowania z aplikacji oprogramowania, należy otworzyć właściwości drukarki. Patrz „Drukowanie dokumentu” na stronie 13.
2. Z zakładki **Papier** wybierz **Dopasuj do str.** na liście rozwijanej **Typ drukowania**.
3. Wybierz właściwy rozmiar z listy rozwijanej **Docelowa strona**.
4. Wybierz źródło, rozmiar i typ papieru w **Opcje papieru**.
5. Kliknij **OK** i wydrukuj dokument.

Stosowanie znaków wodnych

Opcja Znak wodny umożliwia drukowanie tekstu na istniejącym dokumencie. Na przykład można ukośnie wydrukować duży szary napis „WERSJA ROBOCZA” lub „POUFNE” na pierwszej stronie lub na wszystkich stronach dokumentu.

Drukarka posiada kilka znaków wodnych, które mogą być modyfikowane; istnieje również możliwość dodawania nowych do listy.

Stosowanie istniejących znaków wodnych

1. Aby zmienić ustawienia drukowania z aplikacji oprogramowania, należy otworzyć właściwości drukarki. Patrz „Drukowanie dokumentu” na stronie 13.
2. Kliknij zakładkę **Dodatki** i wybierz żądany znak wodny z listy rozwijanej **Znak wodny**. W obrazie podglądu zostanie wyświetlony znak wodny.
3. Kliknij **OK** i rozpocznij drukowanie.

Uwaga: Obraz podglądu wyświetla wygląd strony przewidzianej do drukowania.

Tworzenie znaków wodnych

1. Aby zmienić ustawienia drukowania z aplikacji oprogramowania, należy otworzyć właściwości drukarki. Patrz „Drukowanie dokumentu” na stronie 13.
2. Kliknij zakładkę **Dodatki** i przycisk **Edytuj** w sekcji **Znak wodny**. Pojawi się okno **Edytuj znak wodny**.
3. Wprowadź wiadomość tekstową w polu **Treść znaku wodnego**. Można wpisać do 40 znaków. Wiadomość zostanie wyświetlona w oknie podglądu.

   Przy zaznaczonym polu **Tylko pierwsza strona** znak wodny drukowany jest jedynie na pierwszej stronie.
4. Wybierz opcje znaku wodnego.

   Można wybrać nazwę, styl, rozmiar i poziom szarości czcionki z sekcji **Atrybuty czcionki** oraz określić kąt znaku wodnego w sekcji **Kąt znaku**.
5. Kliknij **Dodaj**, aby dodać nowy znak wodny do listy.
6. Po skończeniu edycji kliknij **OK** i rozpocznij drukowanie.

Aby zaprzestać drukowania znaku wodnego, wybierz **<Bez znaku wodnego>** z listy rozwijanej **Znak wodny**.

Edycja znaków wodnych

1. Aby zmienić ustawienia drukowania z aplikacji oprogramowania, należy otworzyć właściwości drukarki. Patrz „Drukowanie dokumentu” na stronie 13.
2. Kliknij zakładkę **Dodatki** i przycisk **Edytuj** w sekcji **Znak wodny**. Pojawi się okno **Edytuj znak wodny**.
3. Wybierz znak wodny, który chcesz edytować z listy **Bieżące znaki wodne**, i zmień treść oraz opcje znaku wodnego.
4. Kliknij **Aktualizuj**, aby zachować zmiany.
5. Kliknij **OK** przed opuszczeniem okna Drukuj.

Usuwanie znaków wodnych

1. Aby zmienić ustawienia drukowania z aplikacji oprogramowania, należy otworzyć właściwości drukarki. Patrz „Drukowanie dokumentu” na stronie 13.
2. Z zakładki **Dodatki** kliknij przycisk **Edytuj** w sekcji Znak wodny. Pojawi się okno **Edytuj znak wodny**.
3. Wybierz znak wodny, który chcesz usunąć z listy **Bieżące znaki wodne**, i kliknij **Usuń**.
4. Kliknij **OK** przed opuszczeniem okna Drukuj.

Stosowanie nakładek

Co to jest nakładka?

Nakładki to tekst i/lub obrazy przechowywane na dysku twardym komputera w formie pliku specjalnego formatu, które można wydrukować na dowolnym dokumencie. Nakładki umożliwiają zastąpienie formularzy lub papieru firmowego odpowiednim nadrukiem. Zamiast używać wcześniej wydrukowanego papieru firmowego, można utworzyć nakładkę zawierającą dokładnie te same informacje co papier firmowy. Aby wydrukować list z logo i danymi firmy, nie trzeba wkładać gotowego papieru firmowego do drukarki. Wystarczy wydać drukarce polecenie drukowania nakładki na dokumencie.

Tworzenie nowej nakładki strony

Aby można było korzystać z nakładki, należy utworzyć nową nakładkę strony, zawierającą logo firmy lub obraz.

1. Utwórz lub otwórz dokument zawierający tekst lub obraz, które mają być użyte na nowej nakładce strony. Umieść elementy dokładnie tak, jak mają być drukowane w nakładce.
2. Aby zapisać dokument jako nakładkę, otwórz ustawienia drukarki. Patrz „Drukowanie dokumentu” na stronie 13.
3. Kliknij zakładkę **Dodatki** i przycisk **Edytuj** w sekcji **Nakładka**.
4. W oknie Edycja nakładki kliknij **Utwórz nakładkę**.
5. W oknie Utwórz nakładkę wpisz nazwę o długości do ośmiu znaków w polu **Nazwa pliku**. Jeżeli jest to konieczne, wybierz ścieżkę docelową. (Domyślnie jest to C:\FormOver.)
6. Kliknij **Zapisz**. Nazwa pojawi się w polu **Lista nakładek**.
7. Kliknij **OK** lub **Tak,** aby zakończyć tworzenie nakładki.

   Plik nie zostanie wydrukowany. Zamiast tego zostanie zapisany na dysku twardym komputera.

Uwaga: Rozmiar strony dokumentu nakładki musi być taki sam jak rozmiar dokumentów, które będą drukowane z nakładką. Nie należy tworzyć nakładek ze znakami wodnymi.

Stosowanie nakładek stron

Po utworzeniu nakładki jest ona gotowa do wydrukowania wraz z dokumentem. Aby wydrukować nakładkę wraz z dokumentem:

1. Utwórz lub otwórz dokument, który ma być wydrukowany.
2. Aby zmienić ustawienia drukowania z aplikacji oprogramowania, należy otworzyć właściwości drukarki. Patrz „Drukowanie dokumentu” na stronie 13.
3. Kliknij zakładkę **Dodatki**.
4. Z listy rozwijanej **Nakładka** wybierz żądaną nakładkę.
5. Jeżeli żądany plik nakładki nie znajduje się na liście **Nakładka**, kliknij przyciski **Edytuj** i **Załaduj nakładkę**, a następnie wybierz plik nakładki.

   Jeżeli żądany plik nakładki przechowywany jest w zewnętrznym źródle, można go również załadować podczas korzystania z okna **Załaduj nakładkę**.

   Po wybraniu pliku kliknij **Otwórz**. Plik pojawi się w polu **Lista nakładek** i jest dostępny do drukowania. Wybierz nakładkę z pola **Lista nakładek**.
6. W razie potrzeby kliknij **Potwierdzaj nakładanie stron podczas druku**. W przypadku zaznaczenia tego pola wyboru każdorazowo po wysłaniu dokumentu do drukowania użytkownik będzie monitowany o potwierdzenie, czy na dokumencie ma być drukowana nakładka.

   Jeśli to pole nie zostanie zaznaczone, a nakładka została wybrana, będzie ona automatycznie drukowana razem z dokumentem.
7. Kliknij **OK** lub **Tak** przed rozpoczęciem drukowania.

   Wybrana nakładka zostanie pobrana wraz dokumentem do wydruku i będzie wydrukowana wraz z nim.

Uwaga: Rozdzielczość dokumentu nakładki musi być taka sama jak rozdzielczość dokumentu, z którym drukowana będzie nakładka.

Usuwanie nakładek stron

Nieużywane nakładki stron można usunąć.

1. W oknie właściwości drukarki kliknij zakładkę **Dodatki**.
2. Kliknij przycisk **Edytuj** w sekcji **Nakładka**.
3. Wybierz nakładkę, którą chcesz usunąć z pola **Lista nakładek**.
4. Kliknij **Usuń nakładkę**.
5. Kiedy pojawi się komunikat potwierdzenia, kliknij **Tak**.
6. Kliknij **OK** przed opuszczeniem okna Drukuj.

5 Korzystanie z aplikacji narzędziowych

(Tylko modele Phaser 3125/B, 3125/N)

Jeżeli podczas drukowania wystąpi błąd, wyświetlone zostanie okno Monitor stanu z informacją o błędzie.

WSKAZÓWKI:

- Następujące komponenty są wymagane, aby używać tego programu:
  - System operacyjny Windows 98 lub nowszy (Windows NT 4.0 może być używany tylko w przypadku drukarek sieciowych). Aby dowiedzieć się, które systemy operacyjne są kompatybilne z drukarką, sprawdź informacje podane w Instrukcji użytkownika drukarki.
  - Do odtwarzania animacji flash w systemie pomocy HTML wymagana jest przeglądarka Internet Explorer w wersji 5.0 lub nowszej.
- Aby dowiedzieć się, jaki dokładnie model drukarki posiadasz, przejrzyj zawartość załączonej płyty CD.

Korzystanie z Programu do ustawiania opcji drukarki

Za pomocą Programu do ustawiania opcji drukarki możesz skonfigurować i sprawdzić ustawienia drukarki.

1. W menu **Start** wybierz opcję **Programy** lub **Wszystkie programy** → **Xerox Phaser 3125** → **Ustawiania opcji drukarki**.
2. Zmień ustawienia.
3. Aby przesłać zmiany do drukarki, kliknij przycisk **Zastosuj**.

Korzystanie z pomocy elektronicznej

Aby uzyskać więcej informacji o programie **Ustawiania opcji drukarki**, kliknij ? .

Otwieranie Podręcznika rozwiązywania problemów

Kliknij dwukrotnie ikonę Monitor stanu, znajdującą się na pasku zadań systemu Windows

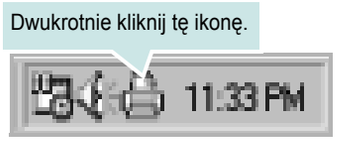

Ewentualnie w menu **Start** wybierz opcję **Programy** lub **Wszystkie programy** → **Xerox Phaser 3125** → **Podręcznik rozwiązywania problemów**.

Zmiana ustawień programu Monitor stanu

Wybierz ikonę Monitor stanu na pasku zadań systemu Windows i kliknij tę ikonę prawym klawiszem myszy. Wybierz opcję **Option**.

Zostanie otwarte następujące okno.

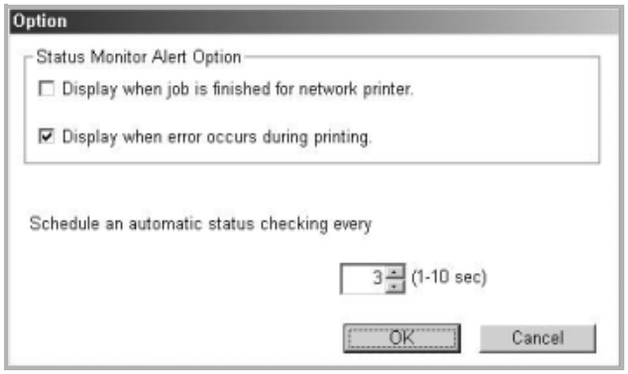

- **Display when job is finished for network printer** wyświetla dymek programu Monitor stanu, gdy zadanie zostało wykonane.
- **Display when error occurs during printing** wyświetla dymek programu Monitor stanu, gdy wystąpi błąd podczas drukowania.
- **Schedule an automatic status checking every** umożliwia komputerowi regularną aktualizację stanu drukarki. Ustawienie wartości zbliżonej do 1 sekundy sprawia, że komputer częściej sprawdza stan drukarki, umożliwiając w ten sposób szybszą reakcję na błąd drukarki.

6 Stosowanie sterownika PostScript w systemie Windows

(Tylko modele Phaser 3125/B, 3125/N)

Jeśli wymagane jest użycie sterownika PostScript dostarczonego na dysku CD-ROM w celu wydrukowania dokumentu.

Pliki PPD w połączeniu ze sterownikiem PostScript pozwalają na uzyskanie dostępu do funkcji drukarki i komunikację komputera z drukarką. Program instalacyjny dla plików PPD znajduje się na dostarczonym dysku CD-ROM z oprogramowaniem.

Niniejszy rozdział obejmuje:

Ustawienia drukarki

Można używać okna właściwości drukarki, które umożliwia uzyskanie dostępu do wszystkich potrzebnych opcji drukarki. Gdy wyświetlone są właściwości drukarki, można sprawdzać i zmieniać odpowiednie ustawienia zadania drukowania.

Okno właściwości drukarki może różnić się w zależności od systemu operacyjnego. Ta instrukcja użytkownika oprogramowania prezentuje okno Właściwości w systemie Windows XP.

Okno **Właściwości** sterownika drukarki zaprezentowane w tej instrukcji obsługi może się różnić w zależności od używanej drukarki.

UWAGI:

- Większość aplikacji systemu Windows zastąpi ustawienia określone w sterowniku drukarki. Należy zmienić najpierw ustawienia drukowania dostępne w aplikacji, a następnie zmienić pozostałe ustawienia za pomocą sterownika drukarki.
- Zmienione ustawienia obowiązują tylko podczas korzystania z bieżącego programu. **Aby dokonać trwałych zmian**, należy je wprowadzić z poziomu folderu Drukarki.
- Poniższa procedura dotyczy systemu Windows XP. Pomoc dotycząca innych systemów operacyjnych Windows znajduje się w podręczniku użytkownika lub Pomocy online.
  1. Kliknij przycisk **Start** w systemie Windows.
  2. Wybierz pozycję **Drukarki i faksy**.
  3. Wybierz **ikonę sterownika drukarki**.
  4. Kliknij prawym przyciskiem myszy ikonę sterownika i wybierz pozycję **Preferencje drukowania**.
  5. Zmień ustawienia na odpowiednich kartach i kliknij przycisk OK.

Zaawansowane

Po kliknięciu przycisku **Zaawansowane** można skonfigurować ustawienia zaawansowane.

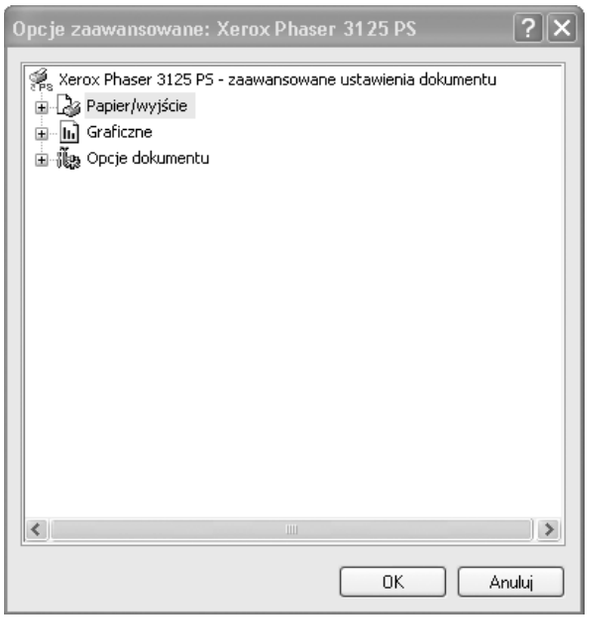

- **Papier/wyjście** ta opcja umożliwia wybranie rozmiaru papieru załadowanego do zasobnika.
- **Graficzne** ta opcja umożliwia dostosowanie jakości wydruku, odpowiadającego wymaganiom drukowania.
- **Opcje dokumentu** ta opcja umożliwia ustawienie opcji drukowania PostScript i funkcji drukarki.

Korzystanie z pomocy

Można kliknąć symbol ? w prawym górnym rogu, a następnie kliknąć dowolne ustawienie.

7 Lokalne udostępnianie drukarki

Istnieje możliwość podłączenia drukarki bezpośrednio do wybranego komputera, określanego w sieci jako „komputer hosta”.

Poniższa procedura dotyczy systemu Windows XP. Pomoc dotycząca innych systemów z rodziny Windows znajduje się w podręczniku użytkownika lub pomocy online.

UWAGI:
- Sprawdź, czy system operacyjny (systemy operacyjne) jest zgodny z drukarką. Zapoznaj się z rozdziałem Zgodność z systemami operacyjnymi w specyfikacjach drukarki, w podręczniku użytkownika drukarki.
- Jeśli wymagana jest dokładna nazwa drukarki, sprawdź ją na dołączonej płycie CD-ROM.

Ustawianie komputera hosta

1. Uruchom system Windows.
2. Z menu **Start** wybierz **Drukarki i faksy**.
3. Dwukrotnie kliknij **ikonę sterownika drukarki**.
4. Z menu **Drukarka** wybierz **Współużytkowanie**.
5. Zaznacz pole **Współużytkuj tę drukarkę**.
6. Wypełnij pole **Współużytkowana nazwa** i kliknij **OK**.

Ustawianie komputera klienta

1. Kliknij prawym klawiszem przycisk **Start** systemu Windows i wybierz **Eksplorator**.
2. Otwórz folder sieciowy na lewym panelu.
3. Kliknij udostępnioną nazwę.
4. Z menu **Start** wybierz **Drukarki i faksy**.
5. Dwukrotnie kliknij **ikonę sterownika drukarki**.
6. Z menu **Drukarka** wybierz **Właściwości**.
7. Z zakładki **Porty** kliknij **Dodaj port**.
8. Wybierz **Port lokalny** i kliknij **Nowy port**.
9. W polu **Wprowadź nazwę portu** wpisz udostępnianą nazwą.
10. Kliknij **OK** i **Zamknij**.
11. Kliknij **Zastosuj** i **OK**.

8 Korzystanie z drukarki na komputerach Macintosh

(Tylko modele Phaser 3125/B, 3125/N)

Drukarka obsługuje komputery Macintosh z wbudowanym portem USB lub kartą sieciową 10/100 Base-TX. W przypadku drukowania plików z komputera Macintosh sterownika można używać po zainstalowaniu pliku PPD.

UWAGA: ***Niektóre drukarki nie obsługują interfejsu sieciowego. Należy upewnić się, że drukarka obsługuje interfejs sieciowy, korzystając z sekcji specyfikacji drukarki w instrukcji użytkownika drukarki.***

Niniejszy rozdział obejmuje:

- **Instalowanie sterownika drukarki dla komputerów Macintosh**
- **Konfigurowanie drukarki**
- **Drukowanie**

Instalowanie sterownika drukarki dla komputerów Macintosh

Dysk CD-ROM ze sterownikiem PostScript dostarczony z urządzeniem zawiera plik PPD używany ze sterownikiem PS (Apple LaserWriter), umożliwiający drukowanie na komputerach Macintosh.

Instalowanie sterownika drukarki

1. Podłącz drukarkę do komputera za pomocą kabla USB lub kabla Ethernet.
2. Włącz komputer i urządzenie.
3. Włóż dysk CD-ROM ze sterownikiem PostScript dostarczony z drukarką do napędu CD-ROM.
4. Kliknij podwójnie znaczek dysku **CD-ROM**, który zostanie wyświetlony na biurku komputera Macintosh.
5. Kliknij podwójnie teczkę **MAC_Installer**.
6. Kliknij podwójnie teczkę **MAC_Printer**.
7. W systemie Mac OS w wersji 8.6–9.2 kliknij podwójnie znaczek **Xerox Phaser 3125_ Classic**.

   W systemie Mac OS w wersji 10.1~10.4 kliknij dwukrotnie znaczek **Xerox Phaser 3125_ OSX**.
8. Kliknij przycisk **Continue**.
9. Kliknij przycisk **Install**.
10. Po ukończeniu instalacji kliknij przycisk **Quit**.

Odinstalowywamie sterownika drukarki

Odinstalowanie sterownika jest wymagane w sytuacji uaktualniania oprogramowania lub w przypadku, gdy instalacja zakończy się niepowodzeniem.

1. Włóż dysk CD-ROM ze sterownikiem PostScript dostarczony z drukarką do napędu CD-ROM.
2. Kliknij podwójnie znaczek dysku **CD-ROM**, który zostanie wyświetlony na biurku komputera Macintosh.
3. Kliknij podwójnie teczkę **MAC_Installer**.
4. Kliknij podwójnie teczkę **MAC_Printer**.
5. W systemie Mac OS w wersji 8.6–9.2 kliknij podwójnie znaczek **Xerox Phaser 3125_ Classic**.

   W systemie Mac OS w wersji 10.1~10.4 kliknij dwukrotnie znaczek **Xerox Phaser 3125_ OSX**.
6. Kliknij przycisk **Continue**.
7. Wybierz opcję **Uninstall** i kliknij przycisk **Uninstall**.
8. Po ukończeniu odinstalowywania kliknij przycisk **Quit**.

Konfigurowanie drukarki

Sposób konfiguracji drukarki różni się w zależności od kabla, za pomocą którego drukarka jest podłączona do komputera: sieciowego lub USB.

Dla komputera Macintosh podłączonego do sieci

UWAGA: ***Niektóre drukarki nie obsługują interfejsu sieciowego. Przed podłączeniem drukarki należy upewnić się, że obsługuje ona interfejs sieciowy, korzystając z sekcji specyfikacji drukarki w instrukcji użytkownika drukarki.***

1. Wykonaj czynności zawarte w części „Instalowanie sterownika drukarki dla komputerów Macintosh” na stronie 27, aby zainstalować plik PPD na komputerze.
2. Z teczki Utilities uruchom program **Print Center** lub **Printer Setup Utility**.
3. W obszarze Printer List kliknij przycisk **Add**.
4. Wybierz kartę **AppleTalk**.

   Nazwa drukarki zostanie wyświetlona na liście. W polu drukarki wybierz opcję **XRX000xxxxxxxxx**, gdzie ciąg **xxxxxxxxx** różni się w zależności od modelu drukarki.
5. Kliknij przycisk **Add**.
6. Jeśli funkcja automatycznego wybierania nie działa prawidłowo, wybierz pozycję **Xerox** z listy **Printer Model** i odpowiednią **nazwę drukarki** z listy **Model Name**.

   Drukarka zostanie wyświetlona na liście drukarek i ustawiona jako drukarka domyślna.

Dla komputera Macintosh podłączonego za pomocą kabla USB

1. Wykonaj czynności zawarte w części „Instalowanie sterownika drukarki dla komputerów Macintosh” na stronie 27, aby zainstalować plik PPD na komputerze.
2. Z teczki Utilities uruchom program **Print Center** lub **Printer Setup Utility**.
3. W obszarze Printer List kliknij przycisk **Add**.
4. Wybierz kartę **USB**.
5. Wybierz **nazwę drukarki** i kliknij przycisk **Add**.
6. Jeśli funkcja automatycznego wybierania nie działa prawidłowo, wybierz pozycję **Xerox** z listy **Printer Model** i odpowiednią **nazwę drukarki** z listy **Model Name**.

   Drukarka zostanie wyświetlona na liście drukarek i ustawiona jako drukarka domyślna.

Drukowanie

UWAGI:

- Okno właściwości drukarki działającej w środowisku Macintosh, przedstawione w instrukcji obsługi, może się różnić w zależności od używanej drukarki. Jednak układ okna właściwości drukarki jest zbliżony.
- ***Aby sprawdzić nazwę drukarki, można wykorzystać dostarczony dysk CD-ROM.***

Drukowanie dokumentu

W przypadku drukowania z komputera Macintosh należy sprawdzić ustawienia drukarki w każdej aplikacji. Aby drukować z komputera Macintosh, należy wykonać poniższe kroki:

1. Otwórz aplikację na komputerze Macintosh i wybierz plik do drukowania.
2. Otwórz menu **File** i kliknij polecenie **Page Setup** (w niektórych aplikacjach: **Document Setup**).
3. Wybierz rozmiar papieru, orientację, skalowanie i inne opcje, a następnie kliknij przycisk **OK**.

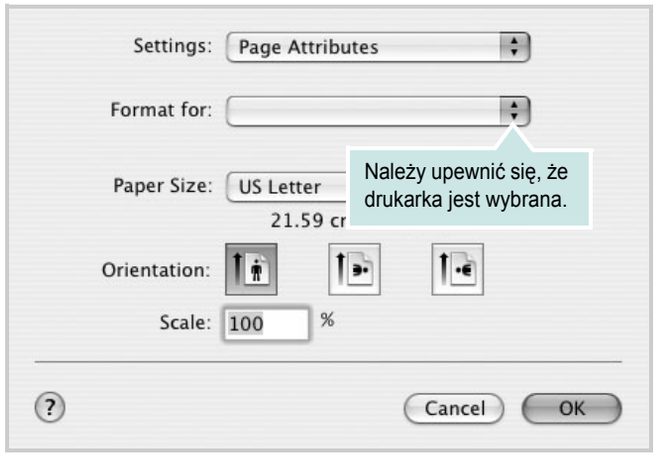

▲ Mac OS 10.3

4. Otwórz menu **File** i kliknij polecenie **Print**.
5. Wybierz wymaganą liczbę kopii i zaznacz strony, które mają zostać wydrukowane.
6. Po ukończeniu ustawiania opcji kliknij przycisk **Print**.

Zmiana ustawień drukarki

Podczas korzystania z drukarki można używać zaawansowanych funkcji drukowania.

W aplikacji na komputerze Macintosh wybierz polecenie **Print** z menu **File**. Nazwa drukarki, która jest wyświetlana w oknie właściwości drukarki, może się różnić w zależności od używanej drukarki. Z wyjątkiem nazwy, układ okna właściwości drukarki jest podobny.

Ustawienia układu strony

Karta **Layout** udostępnia opcje dostosowywania wyglądu dokumentu na wydrukowanej stronie. Można drukować kilka stron na pojedynczym arkuszu papieru.

Aby uzyskać dostęp do poniższych funkcji, należy wybrać pozycję **Layout** z listy rozwijanej **Presets**. Więcej informacji zawiera sekcja „Drukowanie wielu stron na pojedynczym arkuszu papieru” w następnej kolumnie.

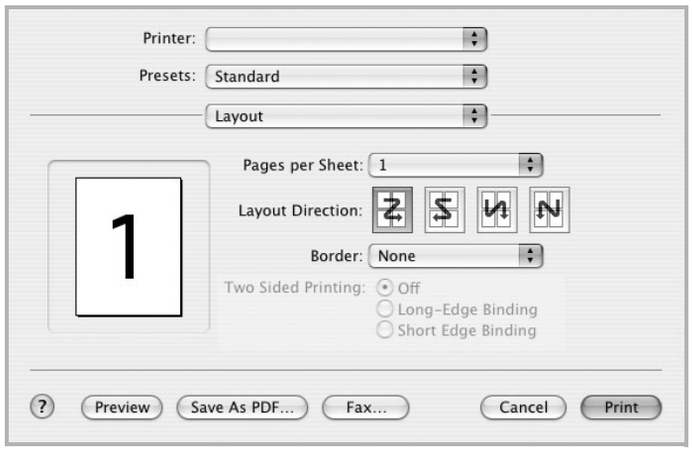

▲ Mac OS 10.3

Ustawienia funkcji drukarki

Karta **Printer Features** zawiera opcje umożliwiające wybór typu papieru oraz dostosowywanie jakości wydruku.

Aby uzyskać dostęp do poniższych funkcji, należy wybrać pozycję **Printer Features** z listy rozwijanej **Presets**:

▲ Mac OS 10.3

Image Mode

Umożliwia ustawienie opcji Image Mode w celu zwiększenia jakości wydruków. Dostępne są opcje Normal i Text Enhance.

Fit to Page

Ta funkcja drukarki pozwala na skalowanie wydruków do dowolnego rozmiaru papieru, niezależnie od rozmiaru dokumentu cyfrowego. Funkcja ta jest przydatna w przypadku sprawdzania drobnych szczegółów na dokumencie o małych rozmiarach.

Paper Type

Należy ustawić odpowiednią wartość opcji **Type**, odpowiadającą papierowi załadowanemu do danego podajnika. Pozwala to na osiągnięcie najwyższej jakości wydruku. W przypadku załadowania innego rodzaju materiału do drukowania należy wybrać odpowiedni typ papieru.

Resolution (Quality)

Możliwość wyboru opcji w menu Resolution różni się w zależności od modelu drukarki. Można wybrać rozdzielczość drukowania. Wyższa rozdzielczość oznacza większą wyrazistość drukowanego tekstu i grafiki. Wyższe ustawienie może też wydłużyć czas wymagany do wydrukowania dokumentu.

Drukowanie wielu stron na pojedynczym arkuszu papieru

Na pojedynczym arkuszu papieru można wydrukować więcej niż jedną stronę. Jest to oszczędny sposób drukowania kopii roboczych.

1. W aplikacji na komputerze Macintosh wybierz polecenie **Print** z menu **File**.
2. Wybierz opcję **Layout**.

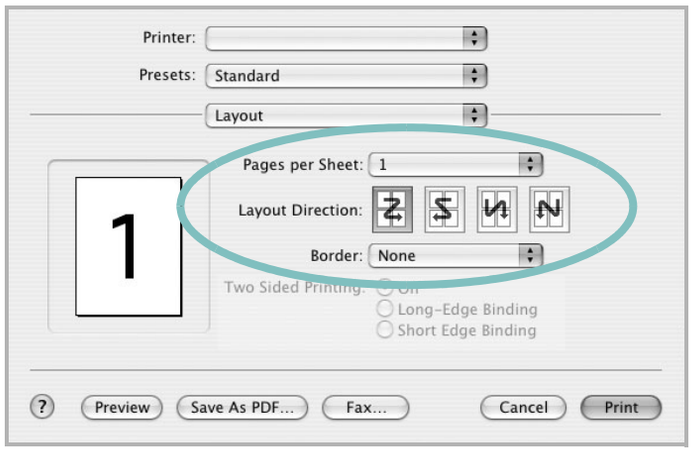

▲ Mac OS 10.3

3. Z listy rozwijanej **Pages per Sheet** wybierz liczbę stron do wydrukowania na pojedynczym arkuszu papieru.
4. W obszarze **Layout Direction** wybierz kolejność stron.

   Aby wydrukować ramkę wokół każdej strony na arkuszu, wybierz odpowiednią opcję z listy rozwijanej **Border**.
5. Po kliknięciu przycisku **Print** na każdej stronie arkusza zostanie wydrukowana wybrana liczba stron.

SEKCJA OPROGRAMOWANIE

INDEKS

D

dokument, drukowanie
- komputery Macintosh 28
- system Windows 13

drukowanie
- broszury 20
- dokument 13
- dopasuj do strony 21
- dwustronne 21
- N stron
  - komputery Macintosh 30
  - system Windows 19
- na komputerach Macintosh 28
- nakładka 23
- plakat 22
- skalowanie 21
- z systemu Windows 13
- znak wodny 22

drukowanie broszury 20
drukowanie dwustronne 21
drukowanie N stron
- system Windows 19

drukowanie n stron
- komputery Macintosh 30

I

instalacja
- sterownik drukarki
  - system Windows 4
- sterownik PostScript 25

instalowanie
- sterownik drukarki
  - komputery Macintosh 27

J

język, zmiana 10

K

komputery Macintosh
- drukowanie 28
- konfigurowanie drukarki 28
- sterownik
  - instalowanie 27
  - odinstalowywanie 27

M

monitor stanu, korzystanie 24

N

nakładka
- drukowanie 23
- tworzenie 23
- usuwanie 23

O

odinstalowanie, oprogramowanie
- system Windows 11

odinstalowywanie, oprogramowanie
- komputery Macintosh 27

oprogramowanie
- instalacja
  - system Windows 4
- instalowanie
  - komputery Macintosh 27
- odinstalowanie
  - system Windows 11
- odinstalowywanie
  - komputery Macintosh 27
- ponowna instalacja
  - system Windows 10
- wymagania systemowe
  - komputery Macintosh 27

oprogramowanie drukarki
- dezinstalacja
  - system Windows 11
- instalacja
  - system Windows 4
- odinstalowywanie
  - komputery Macintosh 27

orientacja, drukowanie
- system Windows 14

oszczędzanie tonera, ustawianie 16

P

plakat, drukowanie 20
pomoc, korzystanie 25
pomoc, zastosowanie 18

R

rodzaj papieru,ustawianie
- komputery Macintosh 29

rozdzielczość drukarki, ustawianie
- komputery Macintosh 29
- system Windows 16

rozmiar papieru, ustawianie 15

S

sterownik drukarki, instalowanie
- komputery Macintosh 27

U

ustawianie
- opcja true-type 16
- oszczędzanie tonera 16
- rozdzielczość
  - komputery Macintosh 29
  - system Windows 16
- tryb obrazu 16
- ulubione 18
- zaciemnienie 16

ustawienia ulubionych, zastosowanie 18

W

właściwości dodatkowe, ustawianie 17
właściwości drukarki, ustawianie
- komputery Macintosh 29
- system Windows 14, 25

właściwości grafiki, ustawianie 16
właściwości papieru, ustawianie 15
właściwości układu, ustawianie
- komputery Macintosh 29
- system Windows 14

Z

zaawansowanie drukowanie, zastosowanie 19
znak wodny
    drukowanie 22
    edycja 22
    tworzenie 22
    usuwanie 22

ź

źródło papieru, ustawianie
    system Windows 15