XEROX

laser printer

Guía de uso rápido

Impresión básica
Papeles admitidos
Atascos de papel
Información de suministros
Botones del panel de control
Páginas de información

Más información

Centro de asistencia Xerox

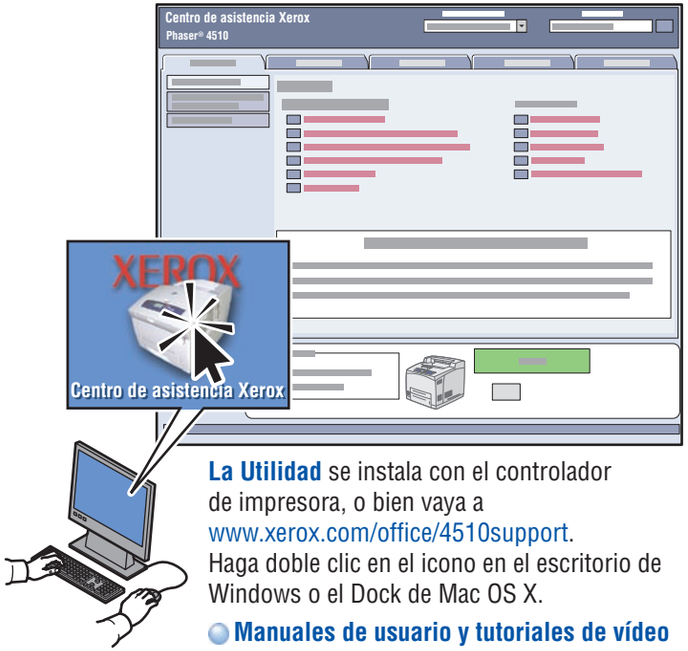

La Utilidad se instala con el controlador de impresora, o bien vaya a www.xerox.com/office/4510support. Haga doble clic en el icono en el escritorio de Windows o el Dock de Mac OS X.

- **Manuales de usuario y tutoriales de vídeo**
- **Solución de problemas**
- **Suministros y estado de la impresora**
- **Seguridad del usuario**
- **Informe de seguridad de materiales**

Impresión básica

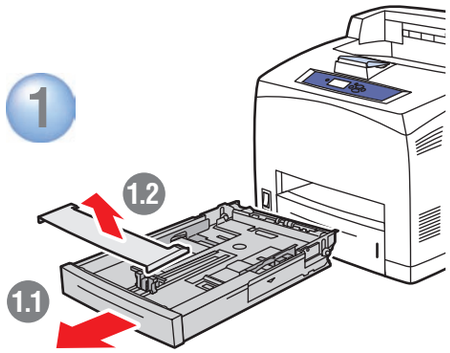

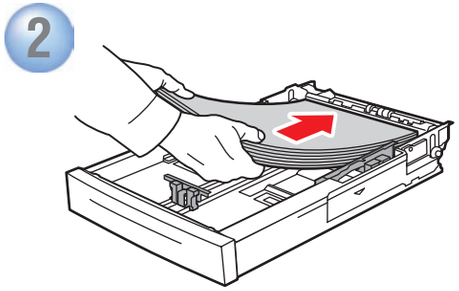

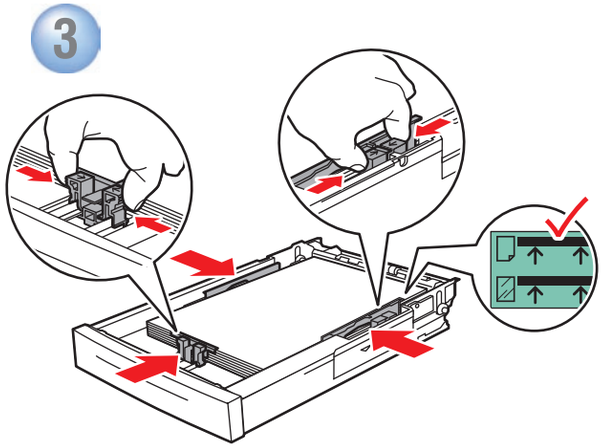

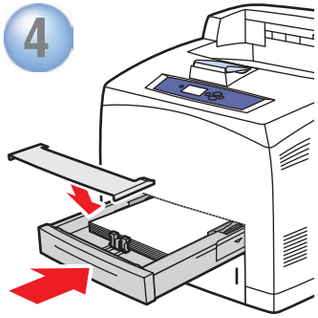

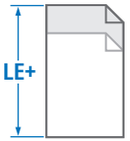

LE > 297 mm (11.7 in.)

Personalizado
US Folio
Legal

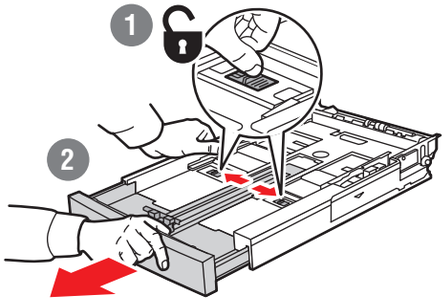

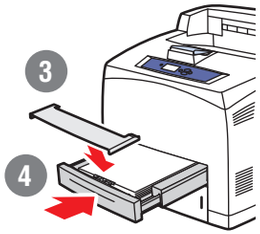

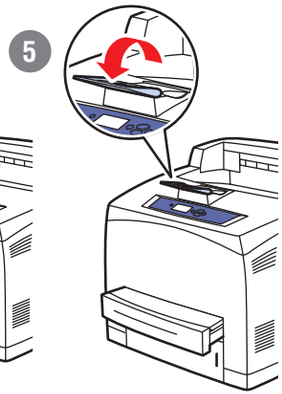

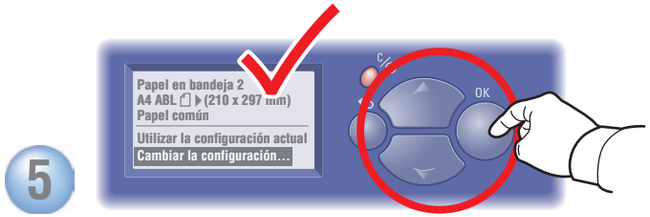

Al cargar papel: seleccione los parámetros adecuados en el panel de control.

Detección automática de tamaños	
A5	148 x 210 mm
A4	210 x 297 mm
DL Envelope	110 x 220 mm
Letter	8.5 x 11.0 in.
US Folio	8.5 x 13.0 in.
Legal	8.5 x 14.0 in.
#10 Commercial Envelope	9.5 x 14.12 in.

Tamaños seleccionados por el usuario	
A6	(105 x 148 mm)
ISO B5	(176 x 250 mm)
B5 JIS	(182 x 257 mm)
DL Envelope	(110 x 220 mm)
C5 Envelope	(162 x 229 mm)
B5 Envelope	(176 x 250 mm)
Personalizado	(SE) x (LE)
Index Card	(3.0 x 5.0 in.)
Statement	(5.5 x 8.5 in.)
Executive	(7.25 x 10.5 in.)
Monarch Envelope	(3.87 x 7.5 in.)
#10 Commercial Envelope	(9.5 x 14.12 in.)

PC

Mac

Para imprimir: seleccione Propiedades. Utilice el controlador de impresora de Xerox.

Papeles admitidos

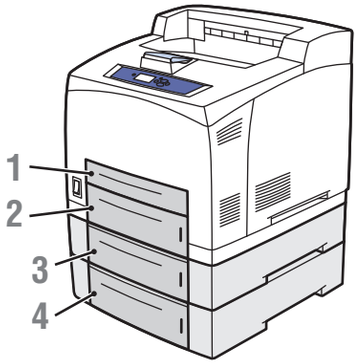

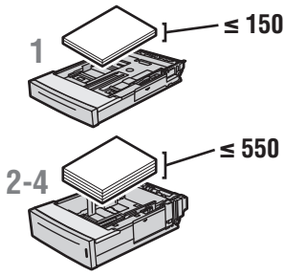

Tray 1-4

64 – 216 g/m²
(17 lb. Bond – 80 lb. Cover)

A6	105 x 148 mm
A5	148 x 210 mm
A4	210 x 297 mm
ISO B5	176 x 250 mm
B5 JIS	182 x 257 mm
Index Card	3 x 5 in.
Statement	5.5 x 8.5 in.
Executive	7.25 x 10.5 in.
Letter	8.5 x 11.0 in.
US Folio	8.5 x 13.0 in.
Legal	8.5 x 14.0 in.
DL	110 x 220 mm
C5	162 x 229 mm
B5	176 x 250 mm
#10 Commercial	4.12 x 9.5 in.
Monarch	3.87 x 7.5 in.
Personalizado	(SE) x (LE)

Tray 1 Tray 2-4

LE+

LE > 297 mm / 11.7 in.

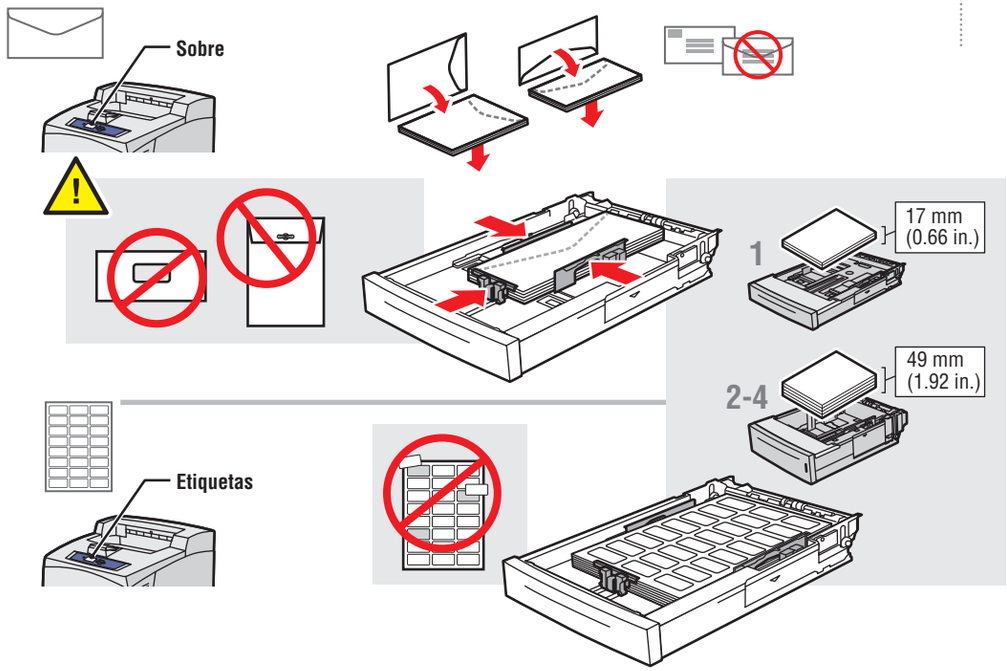

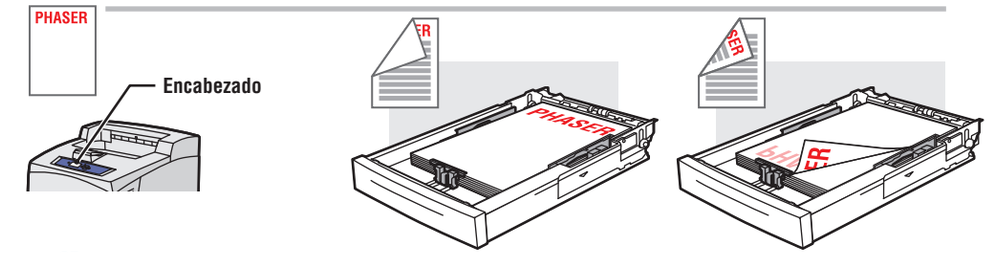

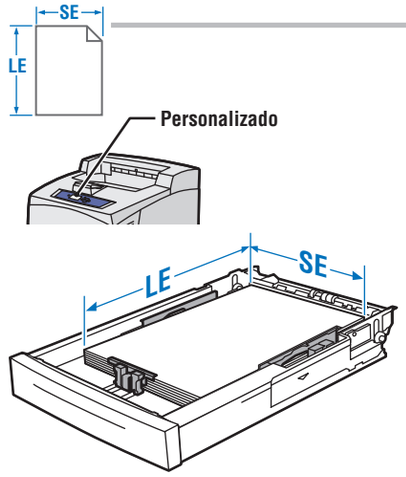

Tray 1			
	SE	76 – 216 mm (3.0 – 8.5 in.)	89 – 216 mm (3.5 – 8.5 in.)
	LE	127 – 356 mm (5.0 – 14.0 in.)	140 – 356 mm (5.5 – 14.0 in.)
Trays 2-4			
	SE	98 – 216 mm (3.9 – 8.5 in.)	98 – 216 mm (3.9 – 8.5 in.)
	LE	148 – 356 mm (5.8 – 14.0 in.)	148 – 356 mm (5.8 – 14.0 in.)

- Para obtener más información, imprima la página Consejos sobre el papel.
- Consulte el capítulo Aspectos básicos de la impresión en la *Guía del usuario*.

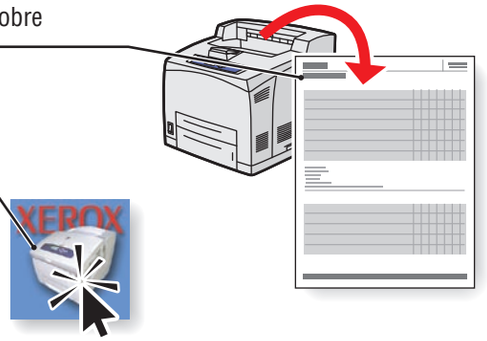

www.xerox.com/office/4510support

Atascos de papel

- **Pulse el botón Ayuda** para saber cómo se despeja un atasco.
- **Vea el mensaje de PrintingScout™** o vaya al capítulo Solución de problemas de la *Guía del usuario*.

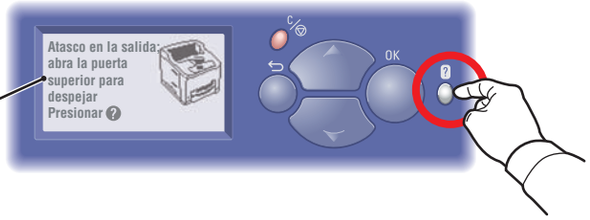

Información de suministros

Para Información de suministros:

- Consulte el menú **Información de suministros** e imprima la página Uso de suministros.
- Consulte la sección **Suministros** del Centro de asistencia Xerox, póngase en contacto con su distribuidor local o visite el sitio web de Suministros de Xerox.

www.xerox.com/office/4510supplies

Lista para imprimir
Pulse ? para obtener ayuda
Características de Walk-Up ▶
Información ▶
Configuración de la bandeja de papel ▶

Información
Mapa de menús
Identificación de la impresora ▶
Páginas de información ▶
Páginas de muestra ▶
Información de suministros ▶

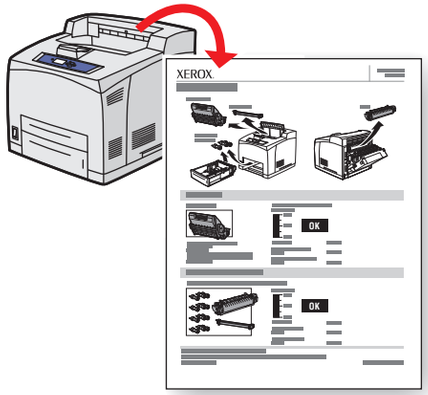

Botones del panel de control

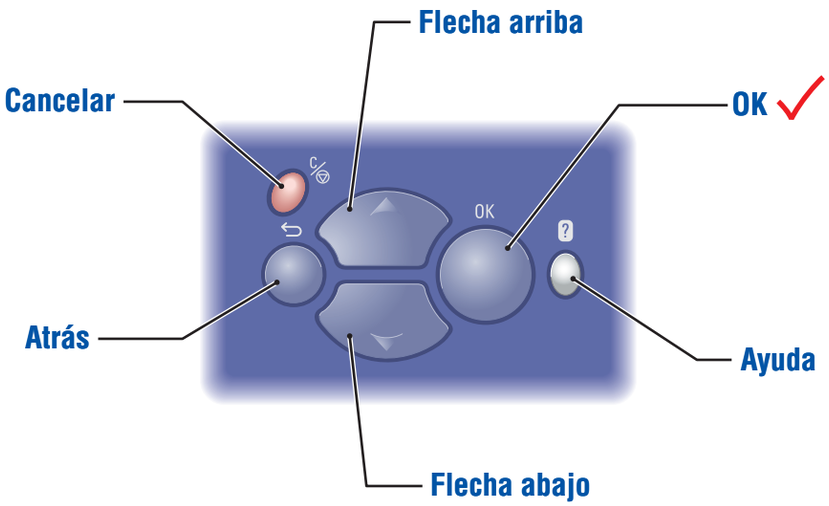

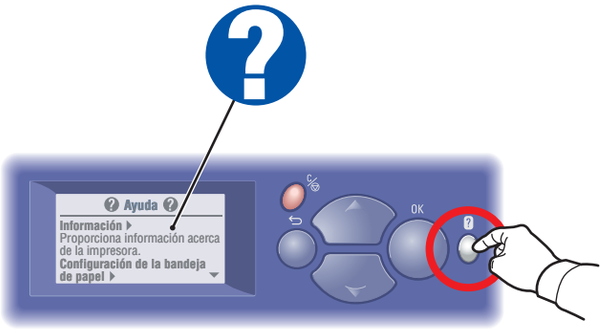

Botón Ayuda: Puede pulsarlo en cualquier momento para obtener más información sobre los mensajes o el menú.

Páginas de información

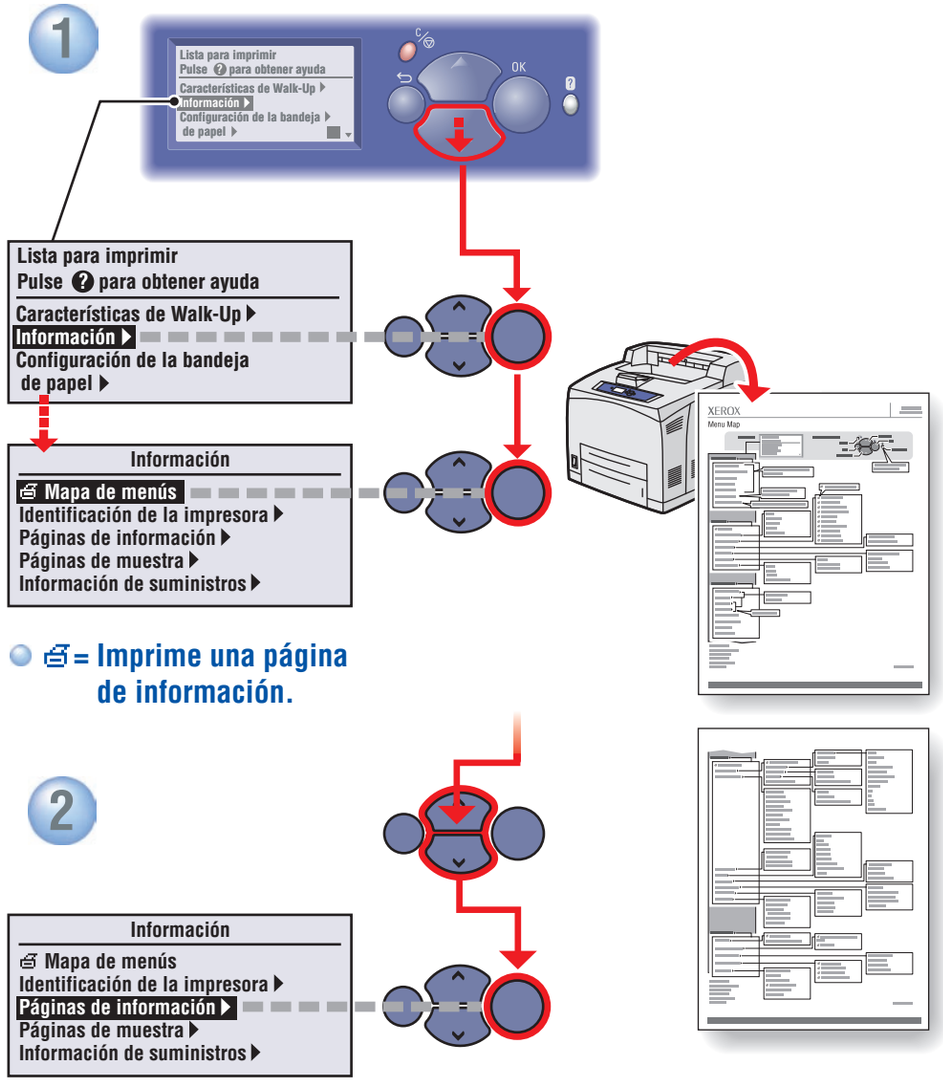

= Imprime una página de información.