Phaser® 5500

THE DOCUMENT COMPANY
XEROX®

laser printer

User Guide

Guide d'utilisation

Guida dell'utente

Benutzerhandbuch

Guía del usuario

Guia do Usuário

Gebruikershandleiding

Användarhandbok

Руководство пользователя

www.xerox.com/office/5500support

Copyright © 2004 Xerox Corporation. Tous droits réservés. Le programme est soumis aux lois américaines sur la protection des œuvres non publiées. Il est interdit de reproduire le contenu de cette publication sous quelque forme que ce soit sans l'autorisation de Xerox Corporation.

La protection garantie par les droits d'auteur s'applique à tout ce qui se rapporte à la forme et au fond des informations et du matériel étant actuellement permis par les dispositions législatives ou la jurisprudence ou accordés ci-après, y compris sans limite aucune, le matériel provenant des programmes logiciels apparaissant sur les écrans tels que les styles, les modèles, les icônes, l'aspect des pages écrans, etc.

XEROX®, The Document Company®, le X® stylisé, CentreWare®, infoSMART®, Made For Each Other®, Phaser®, PhaserSMART® et Walk-Up™ sont des marques commerciales de Xerox Corporation aux Etats-Unis et/ou dans d'autres pays.

Adobe® Reader®, Illustrator®, PageMaker®, Photoshop®, PostScript®, ATM®, Adobe Brilliant® Screens, Adobe Garamond®, Adobe Jenson™, Birch®, Carta®, IntelliSelect®, Mythos®, Quake®, et Tekton® sont des marques commerciales de Adobe Systems Incorporated aux Etats-Unis et/ou dans d'autres pays.

Apple®, AppleTalk®, LaserWriter®, LocalTalk®, Macintosh®, Mac OS®, TrueType®, Apple Chancery®, Chicago®, Geneva®, Monaco®, New York®, et QuickDraw® sont des marques commerciales de Apple Computer, Inc. aux Etats-Unis et/ou dans d'autres pays.

Marigold™ et Oxford™ sont des marques commerciales d'AlphaOmega Typography.

Avery™ est une marque commerciale d'Avery Dennison Corporation.

PCL® et HP-GL® sont des marques commerciales de Hewlett-Packard Corporation aux Etats-Unis et/ou dans d'autres pays.

Hoefler Text a été conçu par Hoefler Type Foundry.

IBM® est une marque commerciale de International Business Machines Corporation aux Etats-Unis et/ou dans d'autres pays.

ITC Avant Guard Gothic®, ITC Bookman®, ITC Lubalin Graph®, ITC Mona Lisa®, ITC Symbol®, ITC Zapf Chancery®, et ITC Zapf Dingbats® sont des marques commerciales de International Typeface Corporation.

Bernhard Modern™, Clarendon™, Coronet™, Helvetica™, New Century Schoolbook™, Optima™, Palatino™, Stempel Garamond™, Times™ et Univers™ sont des marques commerciales de Linotype-Hell AG et/ou de ses filiales.

Windows®, Windows NT®, et Wingdings® sont des marques commerciales de Microsoft Corporation aux Etats-Unis et/ou dans d'autres pays.

Albertus™, Arial™, Gill Sans™, Joanna™ et Times New Roman™ sont des marques déposées de Monotype Corporation.

Antique Olive® est une marque commerciale de M. Olive.

Eurostile™ est une marque commerciale de Nebiolo.

Novell®, NetWare®, NDPS®, NDS®, Novell Directory Services®, IPX™ et Novell Distributed Print Services™ sont des marques commerciales de Novell, Incorporated aux Etats-Unis et/ou dans d'autres pays.

Sun® and Sun Microsystems® sont des marques commerciales de Sun Microsystems, Incorporated aux Etats-Unis et/ou dans d'autres pays.

SWOP® est une marque commerciale de SWOP, Inc.

UNIX® est une marque commerciale aux Etats-Unis et dans d'autres pays, accordée sous licence exclusivement par le biais de X/Open Company Limited.

Ce produit utilise un code pour SHA-1 écrit par John Halleck et employé avec son accord.

Ce produit comprend un composant de LZW faisant l'objet d'une licence déposée aux Etats-Unis sous le numéro 4.558.302.

Table des matières

1 Caractéristiques

Découverte de l'imprimante 1-2
- Caractéristiques de l'imprimante 1-2
- Configurations disponibles 1-3
- Vue avant 1-4
- Vue arrière. 1-4
- Composants internes 1-4
- Options et mises à niveau de l'imprimante. 1-5
- Ressources. 1-5

Panneau avant 1-6
- Description du panneau avant. 1-6
- Disposition du panneau avant 1-7
- Messages d'erreur et d'avertissement. 1-7
- Icône Imprimer 1-8
- Carte du menu 1-8
- Pages d'informations. 1-8
- Pages échantillons 1-8

Pilotes d'imprimante 1-9
- Pilotes d'imprimante disponibles 1-9
- Fonctions du pilote d'imprimante. 1-10

Gestion de l'imprimante 1-11
- Adresse IP de l'imprimante. 1-11
- CentreWare Internet Services (IS) 1-11
- PhaserSMART 1-12
- PrintingScout. 1-12

Réglages de l'imprimante 1-13
- Accès à Economie d'énergie. 1-13
- Sélection d'options de sortie. 1-13
- Prévention de l'accès aux paramètres du panneau avant 1-14
- Accès à la page de démarrage. 1-15
- Accès au délai de chargement du papier. 1-16
- Sélection des paramètres de bac 1-17
- Réglage de la luminosité du panneau avant 1-19
- Réglage du contraste du panneau avant 1-20
- Changement du langage d'imprimante 1-20

Polices 1-21
Types de polices 1-21
Polices d'imprimante résidentes 1-21
Affichage d'une liste de polices résidentes 1-21
Impression d'une liste de polices résidentes 1-22
Téléchargement de polices 1-23

Enregistrement de l'imprimante 1-24

2 Impression

Papier pris en charge 2-2
Instructions 2-2
Papier pouvant endommager l'imprimante 2-2
Configuration de bac 2-3
Papier et supports pris en charge 2-5
Consommables disponibles 2-7

Impression de base 2-9
Chargement de papier dans le bac 1 (multisupport) pour l'impression recto 2-9
Chargement du papier dans les bacs 2 à 5 pour l'impression recto 2-13
Chargement de papier dans lebac 6 pour l'impression recto 2-17
Chargement de papier dans le bac 1 (multisupport) pour l'impression recto-verso . 2-19
Chargement de papier dans les bacs 2 à 5 pour l'impression recto-verso 2-22
Chargement de papier dans le bac 6 pour l'impression recto-verso 2-26
Utilisation de l'agrafeuse 2-28
Utilisation de la perforatrice 2-32
Facteurs ayant une incidence sur les performances de l'imprimante 2-35

Réglage des options d'impression 2-36
Définition des options d'impression 2-36
Sélection des modes de qualité d'impression 2-42

Impression recto-verso 2-43
Impression recto-verso automatique 2-43
Modes de reliure 2-44

Transparents 2-46
Instructions pour les transparents 2-46
Impression de transparents à partir du bac 1 (multisupport) ou du bac 6 2-46
Impression de transparents à partir des bacs 2 à 5 2-47

Enveloppes 2-49
Instructions relatives aux enveloppes 2-49
Impression d'enveloppes à partir du bac 1 (multisupport) 2-50
Impression d'enveloppes à partir du chargeur pour enveloppes en option 2-51

Cartes postales 2-53
Instructions relatives aux cartes postales 2-53
Impression de cartes postales 2-53

Etiquettes 2-55
Instructions pour les étiquettes 2-55
Impression d'étiquettes 2-55

Papier spécial 2-57
Brochures trois volets 2-57
Papier à l'épreuve des intempéries 2-59

Papier au format personnalisé 2-63
Instructions 2-63
Impression de papier au format personnalisé 2-63

Options avancées 2-67
Impression de pages de séparation 2-67
Impression de plusieurs pages sur une feuille (N pages par feuille) 2-68
Impression de brochures 2-69
Impression d'images en négatif et d'images miroir 2-70
Echelonnement 2-72
Impression de filigranes 2-73
Lissage d'image 2-74
Impression de pages de couverture 2-75
Impression ou suppression de travaux d'impression sécurisés, personnels, enregistrés et d'épreuves 2-76

Consommables et recyclage 2-80
Consommables 2-80
Recyclage 2-81

3 Mise en réseau

Connexions et protocole Internet (TCP/IP) 3-2
Présentation de l'installation et de la configuration réseau 3-2
Choix d'une méthode de connexion 3-3
Connexion Ethernet (recommandée) 3-3
Connexion USB 3-4
Configuration de l'adresse réseau 3-5
Documents de la base de connaissances infoSMART (anglais uniquement) 3-9

Logiciel de gestion d'imprimante 3-10
Utilisation du logiciel CentreWare 3-10
Utilisation des fonctions de gestion de l'imprimante 3-12

Windows 2000, Windows XP et Windows Server 2003 3-16
Etapes préliminaires 3-16
Etapes d'installation rapide au moyen du CD-ROM 3-16
Autres méthodes d'installation 3-17
Dépannage sous Windows 2000, Windows XP, Windows Server 2003 (TCP/IP) . 3-20
Documents de la base de connaissances infoSMART (anglais uniquement) 3-21

Windows NT 4.x 3-22
Etapes préliminaires 3-22
Etapes d'installation rapide au moyen du CD-ROM 3-22
Autres méthodes d'installation 3-23
Dépannage sous Windows NT 4.x (TCP/IP) 3-24
Documents de la base de connaissances infoSMART (anglais uniquement) 3-26

Windows 98 et Windows Me 3-27
Etapes préliminaires 3-27
Etapes d'installation rapide au moyen du CD-ROM 3-28
Autres méthodes d'installation 3-28
Dépannage sous Windows 98 et Windows Me. 3-31
Documents de la base de connaissances infoSMART (anglais uniquement) 3-32

Macintosh 3-33
Configuration requise 3-33
Etapes d'installation rapide au moyen du CD-ROM 3-33
Activation et utilisation d'EtherTalk pour Mac OS 9.x 3-33
Activation et utilisation de TCP/IP pour Mac OS 9.x. 3-34
Activation ou utilisation de TCP/IP ou AppleTalk pour Mac OS X version 10.1 ou ultérieure 3-36
Dépannage du Macintosh (Mac OS 9.x, Mac OS X, version 10.1 ou ultérieure). . . 3-37
Documents de la base de connaissances infoSMART (anglais uniquement) 3-39

Novell NetWare. 3-40
Logiciel de configuration pour les réseaux NetWare 3-40
Installation rapide 3-40
Configuration avancée 3-40
Configuration d'un serveur d'impression NetWare 4.x, NetWare 5.x et NetWare 6.x 3-41
Dépannage de Novell NetWare. 3-41

UNIX (Linux) 3-45
Etapes d'installation rapide. 3-45
Ressources supplémentaires 3-46

4 Dépannage

Outils de diagnostics automatiques 4-2
Support technique PhaserSMART 4-2
Touche i du panneau avant 4-2
PrintingScout. 4-3

Bourrages papier 4-4
Bourrage en A 4-5
Bourrage en B 4-6
Bourrage en B et C 4-9
Bourrage en C 4-13
Bourrage en D 4-15
Bourrage en D et A 4-16
Bourrage en E 4-19
Bourrage en F 4-22
Bourrage en G 4-23
Bourrage en H 4-25
Bourrage dans le bac supérieur du récepteur 4-26
Chargez du papier dans le bac 1 (multisupport). 4-27
Bourrage format papier dans les bacs 2 à 5 4-29
Bourrage format papier dans le bac 6 4-32
Bourrage dans le bac 2, 3, 4 ou 5 4-35
Bourrage dans le bac 1 (multisupport) 4-37
Bourrage dans le bac 2 et le capot A. 4-40
Bourrage dans le bac 3 et le capot B 4-43
Bourrage dans le bac 4 ou 5 et le capot C 4-48
Bourrage dans le bac 6 4-52

Problèmes de qualité d'impression 4-55

Maintenance. 4-61
Nettoyage de l'extérieur de l'imprimante 4-61

Messages du panneau avant. 4-62
Messages d'état 4-62
Erreurs et avertissements 4-63

Déplacement et remballage de l'imprimante. 4-75
Précautions pendant le déplacement de l'imprimante. 4-75
Déplacement de l'imprimante dans un même bureau 4-76
Préparation de l'imprimantepour le transport 4-76

Ressources supplémentaires 4-77
Support 4-77
infoSMART 4-77
Liens Web 4-77

A Sécurité de l'utilisateur

B Garantie

C Spécifications de l'imprimante (anglais seulement)

D Réglementation (anglais seulement)

E Fiche de sécurité du matériel (anglais seulement)

F Recyclage et mise au rebut du produit (anglais seulement)

G Licence originale SSLeay

Index

1 Caractéristiques

Cette section aborde notamment les aspects suivants :

- « Découverte de l’imprimante », page 1-2
- « Panneau avant », page 1-6
- « Pilotes d’imprimante », page 1-9
- « Gestion de l’imprimante », page 1-11
- « Réglages de l’imprimante », page 1-13
- « Polices », page 1-21
- « Enregistrement de l'imprimante », page 1-24

Copyright © 2004 Xerox Corporation. Tous droits réservés.

Découverte de l'imprimante

Cette rubrique aborde notamment les aspects suivants :

- « Caractéristiques de l'imprimante », page 1-2
- « Configurations disponibles », page 1-3
- « Vue avant », page 1-4
- « Vue arrière », page 1-4
- « Composants internes », page 1-4
- « Options et mises à niveau de l'imprimante », page 1-5
- « Ressources », page 1-5

Caractéristiques de l'imprimante

L'imprimante laser Phaser 5500 incorpore de nombreuses fonctions permettant de répondre à vos besoins en matière d'impression :

Excellentes performances et qualité d'impression supérieure

- 50 pages par minute (ppm) (Letter et A4)
- Véritable résolution 1 200 ppp à plein régime
- Jusqu'à 512 Mo de RAM

Souplesse de gestion du papier

- Bac multisupport standard (jusqu'à 100 feuilles)
- Deux chargeurs standard de 500 feuilles
- Chargeur 1 000 feuilles en option
- Chargeur 2 000 feuilles en option
- Bac à enveloppes en option (jusqu'à 35 enveloppes)
- Récepteur 3 500 feuilles en option
- Finisseur 3 500 feuilles en option (avec agrafeuse et perforatrice)
- Capacité d'entrée papier jusqu'à 4 100 feuilles
- Impression recto-verso automatique en option (fourni avec les configurations Phaser 5500DN, 5500DT, et 5500DX)
- Prise en charge d'une grande variété de types de support et de papier au format personnalisé

Grande variété de fonctions de productivité

- PhaserSMART permet un dépannage en ligne
- CentreWare Internet Services (serveur Web incorporé) simplifie la gestion, la configuration et le dépannage de l'imprimante depuis l'ordinateur.
- PrintingScout affiche à l'écran une notification et des instructions lorsque l'imprimante nécessite une intervention.
- L'Outil d'analyse d'utilisation assure le suivi des coûts, enregistrant chaque travail et le coût par page.

Copyright © 2004 Xerox Corporation. Tous droits réservés.

- MaiLinX envoie une notification par courrier électronique à une personne désignée lorsque la mise en place de consommables ou une intervention de maintenance sont nécessaires
- MaiLinX permet de diriger une impression sur votre imprimante réseau depuis n'importe quel poste disposant d'un courrier électronique.

Configurations disponibles

L'imprimante laser Phaser 5500 est proposée en cinq configurations :

Fonctions	Configuration de l'imprimante				
	5500B	**5500N**	**5500DN**	**5500DT**	**5500DX**
Vitesse d'impression maximale (pages par minute)	50	50	50	50	50
Mémoire standard (Mo)	128	128	128	128	256
Polices PostScript et PCL	Standard	Standard	Standard	Standard	Standard
Chargeur 1 000 feuilles	En option	En option	En option	Standard	Standard
Chargeur 2 000 feuilles	En option*	En option*	En option*	En option*	Standard
Récepteur 3 500 feuilles	En option#	En option#	En option#	En option#	Sans objet
Module de finition 3 500 feuilles	En option#	En option#	En option#	En option#	Standard
Impression recto-verso automatique	En option	En option	Standard	Standard	Standard
Résolutions par défaut (ppp)	Vrai 1200 x 1200	Vrai 1200 x 1200	Vrai 1200 x 1200	Vrai 1200 x 1200	Vrai 1200 x 1200
Travaux d'impression sécurisés, d'épreuves, personnels et enregistrés	En option†	En option†	En option†	En option†	Standard
Connexion en parallèle	Standard	Standard	Standard	Standard	Standard
Connexion USB	Standard	Standard	Standard	Standard	Standard
Connexion Ethernet 10/100	Sans objet‡	Standard	Standard	Standard	Standard
Disque dur interne	En option	En option	En option	En option	Standard

Toutes les configurations prennent en charge deux emplacements de mémoire. La capacité de mémoire maximale est de 512 Mo.

* Nécessite le chargeur 1 000 feuilles.

Nécessite le chargeur 1 000 feuilles et l'unité recto-verso.

† Nécessite un disque dur.

‡ Nécessite un kit de mise à niveau Phaser 5500B vers 5500N.

Vue avant

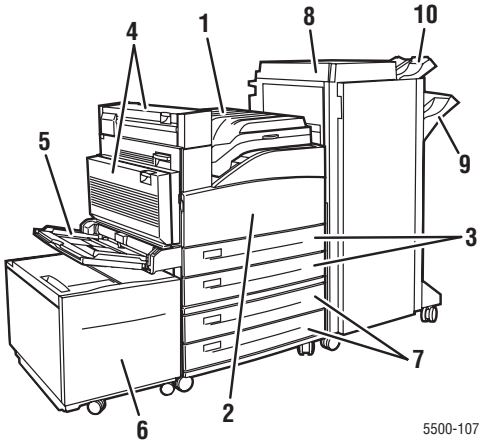

1. Bac de sortie standard
2. Porte avant
3. Deux chargeurs 500 feuilles (bacs 2 et 3)
4. Unité recto-verso optionnelle
5. Bac 1 (multisupport)
6. Chargeur 2 000 feuilles en option (bac 6)
7. Chargeur 1 000 feuilles en option (bacs 4 et 5)
8. Récepteur ou finisseur 3 500 feuilles en option
9. Bac inférieur du récepteur (3 000 feuilles) en option
10. Bac supérieur du récepteur (500 feuilles) en option

Vue arrière

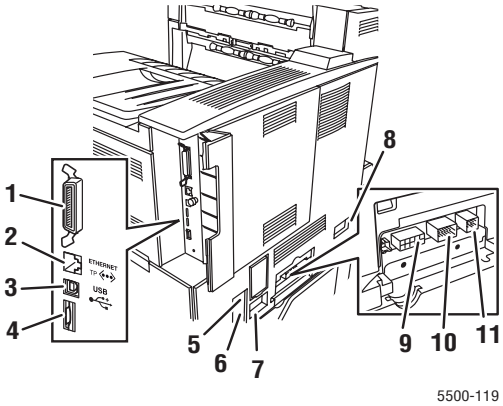

1. Connexion en parallèle
2. Connecteur Ethernet 10/100 Base-T
3. Connexion USB
4. Carte de configuration
5. Réinitialisation GFI (Ground Fault Interrupt)
6. Connexion du cordon d'alimentation
7. Connexion du cordon d'alimentation du finisseur ou du récepteur
8. Connexion du chargeur 2 000 feuilles (bac 6)
9. Connexion du finisseur ou du récepteur
10. Connexion du chargeur 1 000 feuilles (bacs 4 et 5) en option
11. Connexion de l'unité recto-verso

Composants internes

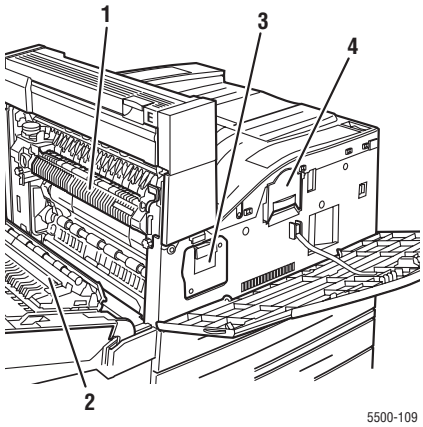

1. Fuser
2. Rouleau de transfert
3. Cartouche de tambour
4. Cartouche de toner

Options et mises à niveau de l'imprimante

Des options d'imprimante et une mise à niveau sont proposées pour l'imprimante laser Phaser 5500.

Options

- Cartes mémoires128 Mo et 256 Mo pour deux emplacements RAM
- Chargeur 1 000 feuilles
- Chargeur 2 000 feuilles
- Récepteur 3 500 feuilles
- Finisseur 3 500 feuilles en option (avec agrafeuse et perforatrice)
- Disque dur interne
- Mémoire flash de 16 Mo
- Unité recto-verso
- Bac pour enveloppes

Mises à niveau

- Kit de mise à niveau Phaser 5500B vers Phaser 5500N

Pour plus d'informations sur les options et mises à niveau de l'imprimante, consultez la page Web www.xerox.com/office/5500supplies.

Ressources

Pour obtenir des informations concernant votre imprimante et ses possibilités, utilisez les sources suivantes :

Informations	Source
Guide d'installation	Fourni avec l'imprimante
Petit guide de référence	Fourni avec l'imprimante
Garantie	Fourni avec l'imprimante
Guide d'utilisation	Fourni avec l'imprimante (*CD-ROM Documentation utilisateur*)
Outils de gestion d'imprimante	www.xerox.com/office/pmtools
Base de connaissances infoSMART	www.xerox.com/office/5500infoSMART
PhaserSMART	www.phaserSMART.com
Support technique	www.xerox.com/office/5500support
Pages d'informations	■ Panneau avant ■ CentreWare IS ■ Pilote d'imprimante

Panneau avant

Cette rubrique aborde notamment les aspects suivants :

- « Description du panneau avant », page 1-6
- « Disposition du panneau avant », page 1-7
- « Messages d'erreur et d'avertissement », page 1-7
- « Icône Imprimer », page 1-8
- « Carte du menu », page 1-8
- « Pages d'informations », page 1-8
- « Pages échantillons », page 1-8

Description du panneau avant

Le panneau avant :

- Affiche l'état de fonctionnement de l'imprimante (par exemple, **Impression**, **Prêt à imprimer**, erreurs d'imprimante et avertissements).
- Il vous avertit de la nécessité de charger du papier (s'il est activé ; bac 1 activé par défaut), de remplacer des consommables et d'éliminer des bourrages.
- Il vous permet d'accéder à des outils et des pages d'informations pour vous aider à résoudre les problèmes.
- Il vous permet de modifier les paramètres de l'imprimante et ceux du réseau.

Pour plus d'informations sur les paramètres du panneau avant, reportez-vous à Référence/Fonctions/Paramètres de l'imprimante sur le *CD-ROM Documentation utilisateur*.

Copyright © 2004 Xerox Corporation. Tous droits réservés.

Disposition du panneau avant

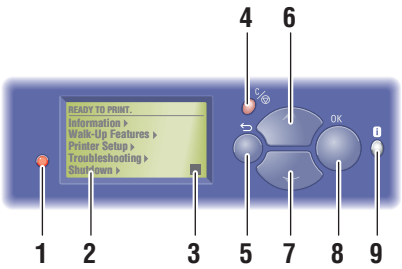

5500-111

1. Voyant d'état :

   Vert clignotant = L'imprimante est occupée ou en mode Economie d'énergie

   Vert fixe = Prêt à imprimer

   Jaune clignotant = Condition d'avertissement

   Rouge clignotant = Condition d'erreur

   Rouge fixe = Séquence de démarrage
2. L'affichage graphique présente des messages d'état et des menus.
3. Voyant lumineux de niveau du toner
4. Bouton **Annuler**

   Annule le travail d'impression en cours.
5. **Touche** Précédent

   Revient à l'option de menu précédente.
6. **Touche** Flèche haut

   Défilement vers le haut dans les menus.
7. **Touche** Flèche bas

   Défilement vers le bas dans les menus
8. Touche **OK**

   Accepte le paramètre sélectionné.
9. Bouton **Information** (i)

   Affiche un message d'aide contenant des informations sur l'imprimante, telles que son état, les messages d'erreur et les informations de maintenance.

Messages d'erreur et d'avertissement

En présence d'un problème sur l'imprimante, l'affichage du panneau avant affiche (1) un message d'erreur ou d'avertissement. Appuyez sur le bouton **i** (2) pour en savoir plus sur le message d'erreur ou d'avertissement ainsi que sur la solution au problème.

En présence d'un problème sur l'imprimante, l'affichage du panneau avant affiche (1) un message d'erreur ou d'avertissement. Appuyez sur le bouton **i** (2) pour en savoir plus sur le message d'erreur ou d'avertissement ainsi que sur la solution au problème.

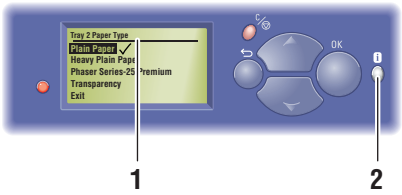

5500-120

Icône Imprimer

De nombreuses pages d'informations sont accessibles depuis le panneau avant. Lorsque l'icône d'impression apparaît en regard d'un titre sur l'affichage du panneau avant, appuyez sur le bouton **OK** pour imprimer cette page.

Carte du menu

La « Carte du menu » présente les paramètres et les pages d'informations du panneau avant. Pour imprimer la « Carte du menu » :

1. Sur le panneau avant de l'imprimante, sélectionnez **Information** et appuyez sur le bouton **OK**.
2. Sélectionnez **Carte du menu** et appuyez sur le bouton **OK** pour lancer l'impression.

Pages d'informations

L'imprimante produit une série de pages d'informations ayant pour but de vous aider à résoudre des problèmes d'impression et obtenir les meilleurs résultats d'impression. Accédez à ces pages à partir du panneau avant de l'imprimante.

Pour imprimer des pages d'informations :

1. Sur le panneau avant de l'imprimante, sélectionnez **Information** et appuyez sur le bouton **OK**.
2. Sélectionnez **Pages d'informations** et appuyez sur le bouton **OK**.
3. Sélectionnez la page d'informations appropriée et appuyez sur le bouton **OK** pour imprimer.

Remarque

Imprimez la « Carte du menu » pour voir d'autres pages d'informations pouvant être imprimées.

Pages échantillons

L'imprimante est livrée avec une série de pages échantillons qui illustrent différentes fonctions de l'imprimante.

Pour imprimer des pages échantillons :

1. Sur le panneau avant de l'imprimante, sélectionnez **Informations** et appuyez sur le bouton **OK**.
2. Sélectionnez **Pages échantillons** et appuyez sur le bouton **OK**.
3. Sélectionnez la page échantillon appropriée et appuyez sur le bouton **OK** pour l'imprimer.

Pilotes d'imprimante

Cette rubrique aborde notamment les aspects suivants :

- « Pilotes d'imprimante disponibles », page 1-9
- « Fonctions du pilote d'imprimante », page 1-10

Les pilotes de l'imprimante permettent à l'ordinateur et à l'imprimante de communiquer et donnent accès aux fonctions de l'imprimante. Xerox simplifie l'installation des pilotes avec sa technologie Walk-Up. Pour plus d'informations sur les pilotes d'imprimante, regardez la vidéo proposée à l'adresse Web www.xerox.com/office/drivers.

Pilotes d'imprimante disponibles

Xerox propose des pilotes pour divers langages de description de page et systèmes d'exploitation. Les pilotes suivants sont disponibles :

Pilote	Source*	Description
Pilote PostScript Windows	CD-ROM et Web	Le pilote PostScript est recommandé pour tirer pleinement parti des fonctions personnalisées de l'imprimante et du véritable langage Adobe® PostScript®. (pilote par défaut)
PCL5e	CD-ROM et Web	Le pilote PCL (Printer Command Language) peut être utilisé pour les applications nécessitant PCL. **Remarque** Pris en charge par tous les systèmes d'exploitation.
PCL6	CD-ROM et Web	Le pilote PCL (Printer Command Language) peut être utilisé pour les applications nécessitant PCL. **Remarque** Pour Windows 2000 et Windows XP seulement.
Pilote d'imprimante Walk-Up de Xerox (Windows)	Web seulement	Ce pilote permet l'impression depuis un PC sur n'importe quelle imprimante Xerox PostScript. Cette fonctionnalité est particulièrement utile pour les professionnels qui se déplacent fréquemment et doivent accéder à différentes imprimantes.
Pilote Macintosh OS	CD-ROM et Web	Ce pilote permet l'impression depuis un Macintosh OS 9.x ou OS X (version 10.1 ou ultérieure).
Pilote UNIX	Web seulement	Ce pilote permet l'impression à partir d'un système d'exploitation UNIX.

***** Certains pilotes sont disponibles sur le *CD-ROM Programme d'installation et utilitaires d'imprimante* fourni avec l'imprimante. Tous ces pilotes peuvent être téléchargés sur le Web à l'adresse www.xerox.com/office/drivers.

Copyright © 2004 Xerox Corporation. Tous droits réservés.

Fonctions du pilote d'imprimante

Le tableau suivant indique les fonctions du pilote Xerox disponibles sous des systèmes d'exploitation spécifiques.

Fonction	Windows 98, Me	Windows NT4	Windows 2000, XP, Server 2003	Macintosh OS 9.x[1]	Macintosh OS 10.x[1]
Pages de séparation	●	●	●	●	●
Pages de couverture	●	●	●	●	●
Pages par feuille (N pages par feuille)	●	●	●	●	●
Brochure	■	■	■		
Impression recto-verso	■	■	■	■	■
Impression bord à bord	●	●	●	●	●
Lissage d'image	●[1]	●[1]	●[1]	●[1]	●[1]
Echelonnement	●	●	●	●	●
Images miroir	●	●	●	●	
Filigranes	●		●		
Images en négatif	●			●	
Notification de fin de travail	▲		▲		
Impression sécurisée	◆	◆	◆	◆	◆
Impression personnelle		◆	◆	◆	◆
Impression d'épreuves	◆	◆	◆	◆	◆
Impression enregistrée	◆	◆	◆	◆	◆
Assemblage	●	●	●	●	●
Perforer	★	★	★	★	★
Agrafe	★	★	★	★	★
Format de papier personnalisé	●	●	●	●	●

1 PostScript seulement

● = Pris en charge

■ = L'imprimante doit être équipée d'une unité recto-verso (configuration DN, DT ou DX)

◆ = Un disque dur doit être installé.

▲ = Disponible uniquement avec une imprimante réseau.

★ = Un finisseur doit être installé.

Gestion de l'imprimante

Cette rubrique aborde notamment les aspects suivants :

- « Adresse IP de l'imprimante », page 1-11
- « CentreWare Internet Services (IS) », page 1-11
- « PhaserSMART », page 1-12
- « PrintingScout », page 1-12

Si l'imprimante est connectée à votre ordinateur via un réseau, de nombreuses informations sont disponibles pour vous aider à gérer l'imprimante.

Remarque

Les informations contenues dans cette section s'appliquent uniquement aux imprimantes réseau.

Adresse IP de l'imprimante

Vous avez besoin de l'adresse IP de l'imprimante si vous changez les paramètres de l'imprimante par l'intermédiaire de CentreWare IS. Pour identifier l'adresse IP de l'imprimante, procédez comme suit :

1. Sur le panneau avant de l'imprimante, sélectionnez **Information** et appuyez sur le bouton **OK**.
2. Sélectionnez **Identification de l'imprimante** et appuyez sur le bouton **OK**.

CentreWare Internet Services (IS)

CentreWare IS est un outil qui vous permet de gérer, à partir de votre ordinateur, des tâches sur des imprimantes réseau et des produits multifonctions. CentreWare IS utilise TCP/IP et un navigateur Web pour communiquer directement avec un serveur Web intégré à l'imprimante ou au système. CentreWare IS offre les possibilités suivantes :

- Configurer et gérer des imprimantes multi-fournisseurs et des produits multifonctions.
- Accéder à distance à des informations de diagnostic et de dépannage des incidents.
- Surveiller l'état de l'imprimante et du système.
- Surveiller l'état des consommables.
- Fournir des liens vers les mises à jour logicielles et le support technique.

Lancement de CentreWare IS

Pour lancer CentreWare IS :

1. Lancez votre navigateur Web.
2. Entrez l'adresse IP de l'imprimante dans le champ **Adresse** du navigateur (http://xxx.xxx.xxx.xxx).

Copyright © 2004 Xerox Corporation. Tous droits réservés.

3. Pour obtenir des informations détaillées sur le logiciel CentreWare IS, cliquez sur **AIDE** dans le coin supérieur droit de l'écran de CentreWare IS.

Pour plus informations sur « CentreWare IS » reportez-vous à Référence/Connexions et réseaux/Logiciel de gestion d'imprimante sur le *CD-ROM Documentation utilisateur*.

PhaserSMART

PhaserSMART est un système de support technique Internet automatisé. Utilisez votre navigateur Web par défaut pour envoyer des informations de diagnostics depuis votre imprimante à notre site Web pour analyse. Le support technique PhaserSMART examine ces informations, diagnostique le problème et propose une solution. Si le problème n'est pas résolu par la solution proposée, le support technique PhaserSMART vous aide à ouvrir une demande d'intervention par le support clientèle Xerox.

Lancement de PhaserSMART depuis CentreWare IS

Pour accéder au support technique PhaserSMART par l'intermédiaire de CentreWare IS :

1. Lancez votre navigateur Web.
2. Entrez l'adresse IP de l'imprimante dans le champ **Adresse** du navigateur (http://xxx.xxx.xxx.xxx).
3. Sélectionnez **Support**.
4. Cliquez sur le lien **PhaserSMART Diagnostic Tool** (outil de diagnostic PhaserSMART) pour accéder au support technique PhaserSMART.

PrintingScout

PrintingScout est un outil installé avec votre pilote d'imprimante Windows. Cet outil vérifie automatiquement l'état de l'imprimante lorsque vous envoyez un travail d'impression. Si l'imprimante ne peut pas imprimer un travail d'impression, PrintingScout affiche automatiquement un message sur l'écran de votre ordinateur pour vous indiquer que l'imprimante doit être vérifiée. Le message indique également comment remédier à l'incident.

Remarque

PrintingScout est disponible sur le pilote d'imprimante Windows de l'imprimante connectée au réseau via TCP/IP.

Réglages de l'imprimante

Cette rubrique aborde notamment les aspects suivants :

- « Accès à Economie d'énergie », page 1-13
- « Sélection d'options de sortie », page 1-13
- « Prévention de l'accès aux paramètres du panneau avant », page 1-14
- « Accès à la page de démarrage », page 1-15
- « Accès au délai de chargement du papier », page 1-16
- « Sélection des paramètres de bac », page 1-17
- « Réglage de la luminosité du panneau avant », page 1-19
- « Réglage du contraste du panneau avant », page 1-20
- « Changement du langage d'imprimante », page 1-20

Accès à Economie d'énergie

Pour économiser l'énergie, l'imprimante passe en mode Economie d'énergie, faible consommation de courant, au terme d'une période d'inactivité prédéfinie. Dans ce mode, la plupart des systèmes électriques de l'imprimante sont arrêtés. Lorsqu'un travail d'impression est envoyé à l'imprimante, celle-ci passe en mode de chauffe. Vous pouvez également activer le mode de chauffe de l'imprimante en appuyant sur le bouton **OK** du panneau avant.

Si vous estimez que l'imprimante passe trop souvent en mode d'économie d'énergie et que vous ne souhaitez pas attendre la chauffe de l'imprimante, augmentez le délai d'attente du passage en mode d'économie d'énergie. Pour changer la valeur de ce délai, procédez comme suit :

1. Sur le panneau avant de l'imprimante, sélectionnez **Installation de l'imprimante** et appuyez sur le bouton **OK**.
2. Sélectionnez **Contrôles de l'imprimante** et appuyez sur le bouton **OK**.
3. Sélectionnez **Economie d'énergie** et appuyez sur le bouton **OK**.
4. Appuyez sur le bouton **Flèche bas**ou **Flèche haut** pour sélectionner une valeur de délai d'économie d'énergie. Sélectionnez une valeur plus élevée si vous souhaitez allonger la période au terme de laquelle l'imprimante passe en mode d'économie d'énergie.
5. Appuyez sur le bouton **OK**.

Sélection d'options de sortie

L'imprimante Phaser 5500 possède un bac de sortie standard et deux bacs sont disponibles en option :

- **Bac de sortie standard**: Envoie les impressions au bac de sortie standard en haut de l'imprimante.
- **Bac supérieur du récepteur** : Envoie les impressions au bac de sortie du récepteur du côté droit de l'imprimante. Ce bac est disponible avec le finisseur ou le récepteur en option.

Copyright © 2004 Xerox Corporation. Tous droits réservés.

- **Bac inférieur du récepteur** : Envoie les impressions au bac inférieur du récepteur du côté droit de l'imprimante. Ce bac est disponible avec le finisseur ou le récepteur en option.

Pour sélectionner le bac de sortie :

1. Sur le panneau avant de l'imprimante, sélectionnez **Installation de l'imprimante**, **Configuration de la manipulation du papier**, puis **Destination du papier**.
2. Choisissez entre **Bac de sortie standard**, **Bac supérieur du récepteur** ou **Bac inférieur du récepteur**, puis appuyez sur le bouton **OK**.

Remarque

Le pilote de l'imprimante a préséance sur le panneau avant pour la sélection du bac de sortie.

Sélection du décalage

Le bac inférieur du récepteur et le bac de sortie standard peuvent placer des feuilles en positions alternées pour séparer un travail d'impression d'un autre. Cette opération est qualifiée de *décalage*. Il existe plusieurs options de décalage :

- **Désactivé** : Aucun décalage n'est effectué et la positon de sortie ne change pas en fonction du bac de sortie sélectionné.
- **Activé** : La position de sortie change après la dernière feuille du travail d'impression. Le travail d'impression suivant est ensuite décalé pour le maintenir séparé du travail d'impression précédent.

Remarque

Lorsque l'option d'agrafage est utilisée pour les travaux d'impression, le décalage est activé.

Pour sélectionner l'option de décalage :

1. Sur le panneau avant de l'imprimante, sélectionnez **Installation de l'imprimante** et appuyez sur le bouton **OK**.
2. Sélectionnez **Configuration de la gestion du papier** et appuyez sur le bouton **OK**.
3. Sélectionnez **Décalage** et appuyez sur le bouton **OK**.
4. Sélectionnez **Activé** ou **Désactivé**, puis appuyez sur le bouton **OK**.

Prévention de l'accès aux paramètres du panneau avant

Pour interdire l'accès aux paramètres du panneau avant, vous pouvez verrouiller ces derniers depuis CentreWare IS. Une icône de verrouillage apparaît en regard des éléments du panneau avant inaccessibles par les utilisateurs.

Utilisation de CentreWare IS

Pour définir les préférences des menus du panneau avant :

1. Lancez votre navigateur Web.
2. Entrez l'adresse IP de l'imprimante dans le champ **Adresse** du navigateur (http://xxx.xxx.xxx.xxx).
3. Sélectionnez **Propriétés.**
4. Sélectionnez le dossier **Général** dans la barre latérale gauche.
5. Sélectionnez **Valeurs par défaut de l'imprimante**.
6. Sélectionnez **Activé** ou **Désactivé** dans la liste déroulante du **menu du panneau avant.**
   - Sélectionnez **Activé** pour donner accès à tous les menus.
   - Sélectionnez **Désactivé** pour limiter le nombre d'options de configuration de l'imprimante.
7. Cliquez sur **Enregistrer les modifications** en bas de la page.

Accès à la page de démarrage

L'imprimante peut produire automatiquement une "page de démarrage" chaque fois qu'elle est mise sous tension ou réinitialisée. La valeur par défaut est "Désactivé". Vous pouvez activer l'impression automatique de la "Page de démarrage" ou l'imprimer depuis le menu **Pages d'informations** .

Pour activer/désactiver la "page de démarrage", utilisez :

- Le panneau avant de l'imprimante
- CentreWare IS

Utilisation du panneau avant de l'imprimante

Pour activer/désactiver la page de démarrage :

1. Sélectionnez **Installation de l'imprimante** et appuyez sur le bouton **OK**.
2. Sélectionnez **Contrôles de l'imprimante** et appuyez sur le bouton **OK**.

   La **page de démarrage** est mise en surbrillance. La valeur est indiquée en fin de ligne (**Activé** ou **Désactivé)**.
3. Appuyez sur le bouton **OK** pour enregistrer la valeur.

Utilisation de CentreWare IS

Pour activer/désactiver l'impression automatique de la « page de démarrage » :

1. Lancez votre navigateur Web.
2. Entrez l'adresse IP de l'imprimante dans le champ **Adresse** du navigateur (http://xxx.xxx.xxx.xxx).
3. Sélectionnez **Propriétés.**
4. Sélectionnez le dossier **Général** dans la barre latérale gauche.

5. Sélectionnez **Valeurs par défaut de l'imprimante**.
6. Sélectionnez **Désactivé** ou **Activé** dans la liste déroulante **Page de démarrage de l'imprimante** pour changer la valeur.
7. Cliquez sur **Enregistrer les modifications** en bas de la page.

Impression de la page de démarrage en utilisant le panneau avant

Pour imprimer la « page de démarrage » :

1. Sélectionnez **Information** et appuyez sur le bouton **OK**.
2. Sélectionnez **Pages d'informations** et appuyez sur le bouton **OK**.
3. Sélectionnez **Page de démarrage** et appuyez sur le bouton **OK** pour lancer l'impression.

Accès au délai de chargement du papier

Si votre travail d'impression est mis en forme pour un type ou un format de papier différent de ceux chargés dans l'imprimante, son panneau avant affiche un message vous invitant à charger le papier correct. Le délai de chargement du papier contrôle la durée que l'imprimante doit attendre avant d'imprimer sur un autre type ou format de papier.

Pour changer le délai de chargement du papier, utilisez :

- Le panneau avant de l'imprimante
- CentreWare IS

Utilisation du panneau avant de l'imprimante

Pour changer the le délai de chargement du papier :

1. Sélectionnez **Installation de l'imprimante** et appuyez sur le bouton **OK**.
2. Sélectionnez **Configuration de la gestion du papier** et appuyez sur le bouton **OK**.
3. Sélectionnez **Délai de chargement du papier** et appuyez sur le bouton **OK**.
4. Sélectionnez la valeur de délai désirée. Les valeurs (**Aucun**, **1**, **3**, **5** ou **10** minutes, **1** heure ou **24** heures) indiquent la période désirée d'attente de chargement de papier avant impression. Si vous sélectionnez la valeur **Aucun**, l'imprimante n'attend pas l'insertion du papier et utilise immédiatement le papier contenu dans le bac par défaut.
5. Appuyez sur le bouton **OK** pour enregistrer la modification.

Utilisation de CentreWare IS

Pour changer le délai de chargement du papier :

1. Lancez votre navigateur Web.
2. Entrez l'adresse IP de l'imprimante dans le champ **Adresse** du navigateur (http://xxx.xxx.xxx.xxx).
3. Sélectionnez **Propriétés.**
4. Sélectionnez le dossier **Général** dans la barre latérale gauche.

5. Sélectionnez **Valeurs par défaut de l'imprimante**.
6. Sélectionnez la valeur **Délai de chargement du papier** désirée dans **Paramètres de délai**. Les valeurs (**Aucun**, **1**, **3**, **5** ou **10** minutes, **1** ou **24** heures) indiquent la période désirée d'attente de chargement de papier avant impression. Si vous sélectionnez la valeur **Aucun**, l'imprimante n'attend pas l'insertion du papier et utilise immédiatement le papier contenu dans le bac par défaut.
7. Cliquez sur **Enregistrer les modifications** en bas de l'écran.

Sélection des paramètres de bac

Changement de bac

Lorsqu'un bac ne contient plus de papier, le changement de bac permet à l'imprimante de permuter entre les bacs si ceux-ci contiennent le même type et le même format de papier. Le changement de bac est contrôlé par le pilote de l'imprimante, le panneau avant ou CentreWare IS.

Si un bac spécifique est sélectionné, le changement de bac est désactivé. Lorsque vous sélectionnez l'option **Laisser l'imprimante choisir le bac** dans le pilote de l'imprimante, l'imprimante choisit le bac et change de bac lorsque le bac en cours est vide.

Remarque

Si vous utilisez le pilote pour spécifier un bac à utiliser pour votre travail d'impression, le changement de bac est désactivé pour ce travail. Si le bac se vide en cours d'impression, le panneau avant vous invite à charger du papier dans ce bac même si un autre bac contient le type et le format de papier appropriés pour le travail.

Le bac1 (multisupport), les bacs 2 et 3, et les chargeurs 500 feuilles sont standard sur les imprimantes Phaser 5500. Des chargeurs papier supplémentaires peuvent être achetés :

- Chargeur 1 000 feuilles (bacs 4 et 5) en option
- Chargeur 2 000 feuilles (bac 6)

Paramètres de changement de bac

- Si le changement de bac est *activé* et si un bac n'a plus de papier en cours d'impression, l'imprimante sélectionne un autre bac contenant le même type et le même format de papier et utilisant la même direction d'alimentation pour continuer l'impression du travail.
- Si le changement de bac est *désactivé* et si un bac n'a plus de papier en cours d'impression, le panneau avant indique que le bac est vide et doit être rempli.

Séquence des bacs

Vous pouvez spécifier la séquence que l'imprimante utilise pour sélectionner les bacs contenant le type et le format de papier appropriés pour un travail d'impression. Lorsqu'un bac vient à manquer du papier approprié en cours d'impression, l'imprimante sélectionne le bac suivant dans la séquence contenant le type et le format de papier appropriés pour continuer le travail.

Par exemple, si la séquence des bacs 6-2-4 est choisie, l'imprimante sélectionne le papier du bac 6 pour imprimer un travail. Si le bac 6 ne contient pas le papier demandé, ou vient à manquer de papier en cours d'impression, l'imprimante sélectionne le bac 2. Si ni le bac 6 ni le bac 2 ne contiennent le papier demandé, ou s'il viennent à manquer de papier, le bac 4 est sélectionné.

Vous pouvez spécifier la séquence des bacs de deux manières :

- Le panneau avant de l'imprimante
- CentreWare IS

Utilisation du panneau avant

Pour spécifier la séquence des bacs :

1. Sur le panneau avant de l'imprimante, sélectionnez **Installation de l'imprimante** et appuyez sur le bouton **OK**.
2. Sélectionnez **Configuration de la gestion du papier** et appuyez sur le bouton **OK**.
3. Sélectionnez **Séquence des bacs** et appuyez sur le bouton **OK**.
4. Sélectionnez la séquence des bacs désirée. (Si vous souhaitez désactiver le changement de bac, sélectionnez **Désactivé**.)
5. Appuyez sur la touche **OK** pour enregistrer les modifications.

Utilisation de CentreWare IS

Pour spécifier la séquence des bacs :

1. Lancez votre navigateur Web.
2. Entrez l'adresse IP de l'imprimante dans le champ **Adresse** du navigateur (http://xxx.xxx.xxx.xxx).
3. Sélectionnez **Propriétés.**
4. Sélectionnez le dossier **Général** sur la barre latérale gauche.
5. Sélectionnez **Choix imprimante**.
6. Sélectionnez la séquence de bacs désirée dans la liste déroulante **Séquence des bacs**. Si vous souhaitez désactiver le changement de bac, sélectionnez **Désactivé**.
7. Cliquez sur le bouton **Enregistrer les modifications** en bas de la page.

Sélection du Bac par défaut

Si vous ne souhaitez pas utiliser le changement de bac, vous pouvez accepter l'ordre de sélection du bac par défaut. Le bac par défaut contient le type et le format de papier utilisé pour les travaux d'impression, sauf si ces informations ont été écrasées par une sélection de pilote. Lorsque le bac par défaut est vide ou contient un type de papier différent, un message vous invite à charger le type de papier approprié dans le bac même si un autre bac contient le type et le format de papier appropriés pour le travail.

Vous pouvez sélectionner le bac par défaut de deux manières :

- Le panneau avant de l'imprimante
- CentreWare IS

Utilisation du panneau avant

Pour sélectionner un bac par défaut :

1. Sélectionnez **Installation de l'imprimante** et appuyez sur le bouton **OK**.
2. Sélectionnez **Configuration de la gestion du papier** et appuyez sur le bouton **OK**.
3. Sélectionnez **Source de papier** et appuyez sur le bouton **OK**.
4. Passez au bac à utiliser comme bac par défaut. Si vous souhaitez activer le changement de bac, sélectionnez **Sélection automatique**.
5. Appuyez sur le bouton **OK** pour enregistrer la modification.

Remarque

Le pilote a préséance sur le panneau avant et CentreWare IS pour la sélection du bac.

Utilisation de CentreWare IS

Pour sélectionner un bac par défaut :

1. Lancez votre navigateur Web.
2. Entrez l'adresse IP de l'imprimante dans le champ **Adresse** du navigateur (http://xxx.xxx.xxx.xxx).
3. Sélectionnez **Propriétés**.
4. Sélectionnez le dossier **Général** dans la barre latérale gauche.
5. Sélectionnez **Valeurs par défaut de l'imprimante**.
6. Sélectionnez **Paramètres du mode d'impression**, puis sélectionnez le bac dans la liste déroulante **Source de papier**.
7. Cliquez sur **Enregistrer les modifications** en bas de l'écran.

Réglage de la luminosité du panneau avant

Pour régler la luminosité du rétro-éclairage du panneau avant :

1. Sur le panneau avant de l'imprimante, sélectionnez **Installation de l'imprimante** et appuyez sur la touche **OK**.
2. Sélectionnez **Configuration du panneau avant** et appuyez sur le bouton **OK**.
3. Sélectionnez **Luminosité du panneau avant** et appuyez sur le bouton **OK**.
4. Appuyez sur le bouton **Flèche bas** ou **Flèche haut** pour augmenter ou diminuer la valeur de luminosité du panneau avant. La plage de valeurs de luminosité est comprise entre **0** (pas de rétro-éclairage) et **10** (luminosité de rétro-éclairage maximale).
5. Appuyez sur le bouton **OK** pour enregistrer la modification.

Réglage du contraste du panneau avant

Pour régler le contraste entre le texte et l'arrière-plan et ainsi améliorer la lisibilité du texte du panneau avant :

1. Sur le panneau avant de l'imprimante, sélectionnez **Installation de l'imprimante** et appuyez sur le bouton **OK**.
2. Sélectionnez **Configuration du panneau avant** et appuyez sur le bouton **OK** .
3. Sélectionnez **Contraste du panneau avant** et appuyez sur le bouton **OK**.
4. Appuyez sur le bouton **Flèche bas** ou **Flèche haut** pour augmenter ou diminuer la valeur de contraste du panneau avant. La plage de valeurs de contraste est comprise entre **1** (contraste minimal) et **10** (contrast maximal).
5. Appuyez sur le bouton **OK** pour enregistrer la modification.

Changement du langage d'imprimante

Pour changer la langue utilisée pour le texte du panneau avant :

1. Sur le panneau avant de l'imprimante, sélectionnez **Installation de l'imprimante** et appuyez sur le bouton **OK**.
2. Sélectionnez **Configuration du panneau avant** et appuyez sur le bouton **OK** .
3. Sélectionnez **Langue du panneau avant** et appuyez sur le bouton **OK**.
4. Sélectionnez la langue désirée et appuyez sur le bouton **OK**.

Polices

Cette rubrique aborde notamment les aspects suivants :

- « Types de polices », page 1-21
- « Polices d'imprimante résidentes », page 1-21
- « Affichage d'une liste de polices résidentes », page 1-21
- « Impression d'une liste de polices résidentes », page 1-22
- « Téléchargement de polices », page 1-23

Types de polices

L'imprimante utilise les types de police suivants :

- Polices résidentes
- Polices téléchargées vers la mémoire RAM de l'imprimante, le disque dur ou la mémoire flash
- Polices téléchargées avec le travail d'impression depuis l'application

Le logiciel ATM (Adobe Type Manager) permet à l'ordinateur d'afficher ces polices sur l'écran de l'ordinateur tel qu'elles apparaissent dans vos impressions.

Si ATM n'est pas installé sur l'ordinateur :

1. Installez-le à partir du *CD-ROM Programme d'installation et utilitaires d'imprimante*.
2. Installez les polices écran de l'imprimante correspondant à votre ordinateur à partir du dossier ATM.

Polices d'imprimante résidentes

Les polices PostScript et PCL résidentes de l'imprimante sont toujours disponibles pour l'impression.

Affichage d'une liste de polices résidentes

Pour afficher la liste des polices PCL ou PostScript résidentes, utilisez CentreWare IS :

1. Lancez votre navigateur Web.
2. Entrez l'adresse IP de l'imprimante dans le champ **Adresse** du navigateur (http://xxx.xxx.xxx.xxx).
3. Sélectionnez **Propriétés.**
4. Sélectionnez le dossier **Serveur Web** dans la barre latérale gauche.
5. Sélectionnez **Fichiers de polices**.

Copyright © 2004 Xerox Corporation. Tous droits réservés.

Impression d'une liste de polices résidentes

Pour imprimer la liste des polices PostScript ou PCL résidentes, utilisez :

- Le panneau avant de l'imprimante
- CentreWare IS.
- Le pilote d'imprimante

Utilisation du panneau avant de l'imprimante

Pour imprimer la liste des polices PostScript ou PCL à partir du panneau avant :

1. Sélectionnez **Informations** et appuyez sur le bouton **OK**.
2. Sélectionnez **Pages d'informations** et appuyez sur le bouton **OK**.
3. Sélectionnez **Polices PCL** ou **Polices PostScript** et appuyez sur le bouton **OK** pour lancer l'impression.

Utilisation de CentreWare IS

Pour imprimer la liste des polices PostScript ou PCL à partir de CenterWare IS :

1. Lancez votre navigateur Web.
2. Entrez l'adresse IP de l'imprimante dans le champ **Adresse** du navigateur (http://xxx.xxx.xxx.xxx).
3. Sélectionnez **Propriétés.**
4. Sélectionnez le dossier **Serveur Web** dans la barre latérale gauche.
5. Sélectionnez **Fichiers de polices**.
6. Cliquez sur l'icône **Imprimante** pour imprimer la liste de polices.

Utilisation d'un pilote d'imprimante PC

Pour imprimer la liste des polices PostScript ou PCL à partir de votre pilote d'imprimante :

1. Dans le menu **Démarrer**, sélectionnez **Paramètres**, puis **Imprimantes**.
2. Cliquez avec le bouton droit sur l'imprimante **5500**, puis sélectionnez **Propriétés**.
3. Cliquez sur l'onglet **Dépannage**.
4. Cliquez sur la flèche bas dans le champ **Informations sur l'imprimante** pour afficher la liste d'options.
5. Sélectionnez **Liste des polices PostScript** ou **Liste des polices PCL** dans la liste déroulante.
6. Cliquez sur **Imprimer**.

Téléchargement de polices

En complément des polices résidentes (toujours disponibles pour l'impression), des polices téléchargeables peuvent être envoyées depuis votre ordinateur et stockées dans la mémoire vive (en option), ou sur le disque dur (en option) de l'imprimante.

Remarque

Si vous mettez l'imprimante hors tension, les polices que vous avez téléchargées dans la mémoire vive sont supprimées. Vous devez les télécharger de nouveau à la mise sous tension de l'imprimante.

Avant l'impression, vérifiez que les polices spécifiées dans votre document sont installées dans l'imprimante ou que leur téléchargement est prévu. Si votre document comporte une police actuellement absente dans l'imprimante, ou n'étant pas téléchargée avec votre travail d'impression, une autre police sera utilisée.

L'imprimante accepte les polices téléchargeables suivantes :

Types de police PCL pris en charge:

- Type 0
- Type 10
- Type 11
- Type 15
- Type 20

Types de police PostScript pris en charge:

- Type 1
- Type 3
  - Adobe
  - Agfa
  - Bitstream
  - Microsoft
  - Apple

TrueType (variable à n'importe quelle taille en points ; présente un aspect similaire à l'écran et sur la copie imprimée).

Téléchargement de polices à partir de l'utilitaire de gestion de polices de CentreWare

L'utilitaire de gestion de polices de CentreWare est une application compatible Windows et Macintosh permettant de gérer les polices, les macros et les formulaires sur le disque dur d'une imprimante. Le téléchargement de polices vers une imprimante peut améliorer les performances d'impression et réduire le trafic réseau. Vous pouvez répertorier, imprimer, supprimer et télécharger les polices PostScript et PCL à l'aide de l'utilitaire de gestion de polices.

Enregistrement de l'imprimante

L'enregistrement de l'imprimante est simple et rapide. Pour enregistrer l'imprimante, utilisez l'une des méthodes suivantes :

- Carte d'enregistrement fournie avec l'imprimante
- Formulaire en ligne à l'adresse www.xerox.com/office/register
- Lien Web sur le *CD-ROM Programme d'installation et utilitaires d'imprimante*

L'enregistrement de l'imprimante vous donne accès à Color Connection, excellente source de conseils et d'astuces d'impression, mais aussi d'idées de promotion de vos activités. Color Connection propose tout ce dont vous avez besoin pour réaliser de superbes impressions.

L'enregistrement de l'imprimante vous donne également accès à des mises à jour et des nouveautés concernant votre imprimante.

Copyright © 2004 Xerox Corporation. Tous droits réservés.

2 Impression

Cette section aborde notamment les aspects suivants :

- « Papier pris en charge », page 2-2
- « Impression de base », page 2-9
- « Réglage des options d'impression », page 2-36
- « Impression recto-verso », page 2-43
- « Transparents », page 2-46
- « Enveloppes », page 2-49
- « Cartes postales », page 2-53
- « Etiquettes », page 2-55
- « Papier spécial », page 2-57
- « Papier au format personnalisé », page 2-63
- « Options avancées », page 2-67
- « Consommables et recyclage », page 2-80

Copyright © 2004 Xerox Corporation. Tous droits réservés.

Papier pris en charge

Cette rubrique aborde notamment les aspects suivants :

- « Instructions », page 2-2
- « Papier pouvant endommager l'imprimante », page 2-2
- « Configuration de bac », page 2-3
- « Papier et supports pris en charge », page 2-5
- « Consommables disponibles », page 2-7

Pour obtenir des informations de support en ligne, accédez à la page Web www.xerox.com/office/5500infosmart.

Instructions

Suivez les instructions ci-dessous pour garantir une qualité d'impression optimale et éviter les bourrages :

- Stockez le papier sur une surface plane, dans un environnement relativement peu humide.
- Ne déballez pas le papier avant d'être prêt à l'utiliser et remballez-le lorsque que vous ne l'utilisez pas.
- Evitez d'exposer le papier en plein soleil ou dans un environnement très humide.
- Si des bourrages excessifs se produisent, retournez le papier dans le bac après l'avoir ventilé ou utilisez du papier provenant d'une nouvelle ramette.
- Ventilez les transparents et les étiquettes avant de les placer dans le magasin.
- N'imprimez pas sur des planches d'étiquettes incomplètes (étiquettes manquantes).
- Utilisez uniquement des enveloppes papier. N'utilisez pas d'enveloppes à fenêtre ou comportant des fermoirs métalliques. Les enveloppes d'un autre format peuvent être imprimées comme des formats papier personnalisés.

Attention

Les dommages causés par l'utilisation de papier, de transparents ou d'autres supports spéciaux non pris en charge ne sont pas couverts par la garantie, le contrat de maintenance ou la garantie de satisfaction totale Xerox. La garantie de satisfaction totale est disponible aux Etats-Unis et au Canada. La couverture peut varier dans les autres pays; pour plus d'informations, veuillez contacter votre représentant local.

Papier pouvant endommager l'imprimante

L'imprimante est conçue pour être utilisée avec divers types de papier. D'autres types de support peuvent causer une mauvaise qualité d'impression, une plus grande fréquence de bourrages ou des dommages à l'imprimante.

Remarque

En cas d'utilisation fréquente de papier pré-imprimé, les rouleaux d'entraînement peuvent nécessiter une opération de nettoyage supplémentaire.

Copyright © 2004 Xerox Corporation. Tous droits réservés.

Exemples de papier inacceptable :

- Supports rugueux ou poreux
- Papier ayant été photocopié
- Papier avec découpes ou perforations
- Papier agrafé
- Enveloppes à fenêtre, à fermoir métallique, à bande autocollante ou à joints latéraux.

Remarque

L'utilisation d'un papier sans contaminants favorise l'allongement de la durée de vie des documents et garantit une meilleure qualité d'impression. Une meilleure qualité de coupe permet également de réduire la fréquence des bourrages et des défauts d'alimentation.

Configuration de bac

Lors de la mise en place de papier, transparents ou tout autre support spécial dans un bac :

- Réglez les guides de largeur et de longueur en fonction du format du papier, si nécessaire.
- Ventilez le papier, les transparents ou tout autre support spécial avant de les placer dans le bac papier.
- Evitez de surcharger le bac papier. Veillez à ce que la pile de papier ou de transparents ne dépasse pas les lignes de remplissage situées à l'intérieur du bac.
- Poussez fermement les guides de longueur et latéraux contre le papier ou un autre support spécial.
- Repoussez le bac à fond dans l'imprimante.
- Choisissez le format et le type de papier si un message vous y invite sur le panneau avant.

Pour obtenir un support en ligne, accédez à la page Web www.xerox.com/office/5500support.

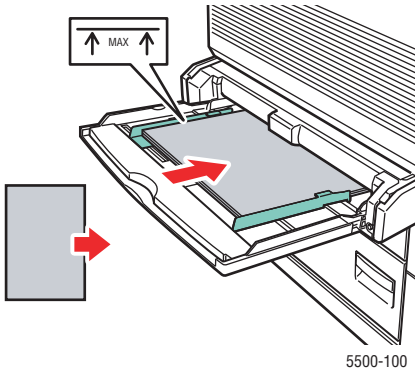

Bac 1 (MPT), alimentation bord long (recommandé)

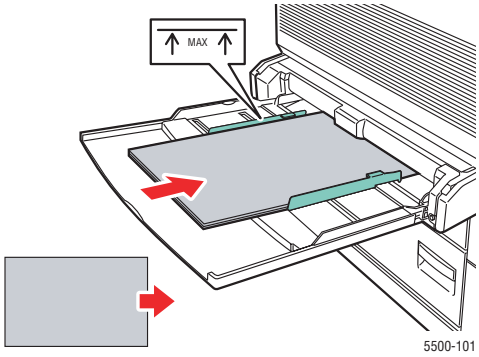

Bac 1 (MPT) en alimentation bord court

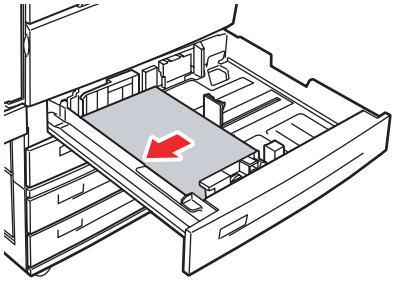

Bacs 2 à 5, alimentation bord long (recommandé)

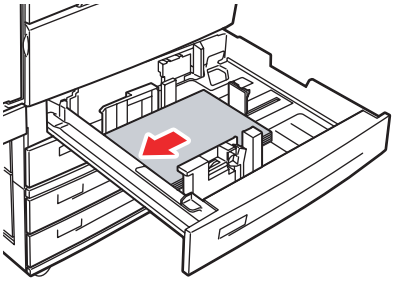

Bacs 2 à 5, alimentation bord court

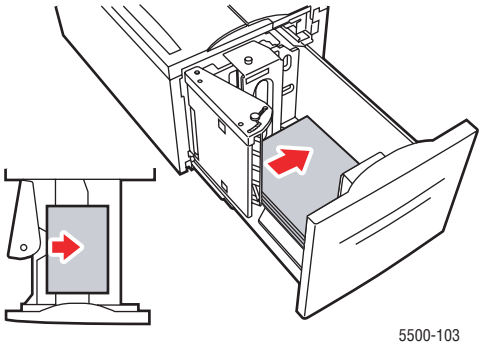

Bac 6, alimentation bord long

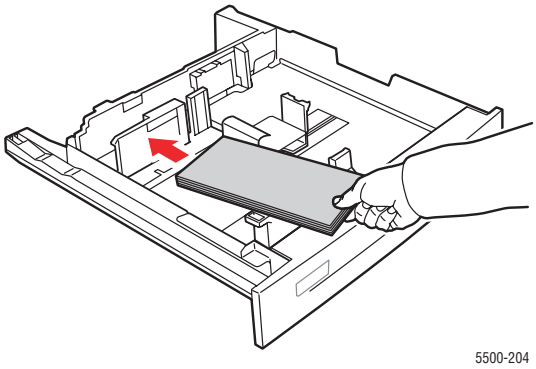

Bac pour enveloppes

Papier et supports pris en charge

Formats et grammages papier

■ = Format sélectionné par l'utilisateur
● = Format détecté automatiquement
▲ = Pris en charge
◆ = Pris en charge en alimentation bord long uniquement

Remarque

Selon la région, les finisseurs sont équipés soit d'une perforatrice à 3 trous, soit d'une perforatrice à 2 ou 4 trous.

Les supports se présentant dans les largeurs personnalisées suivantes peuvent être agrafés et perforés : 210 mm (8,27 pouces), 257 mm (10,12 pouces), 297 mm (11,70 pouces), 8,50 pouces (216 mm), 10,50 pouces (267 mm), 11 pouces (279 mm).

	Entrée						Sortie				
Format du papier	Bac 1 (multisupport)	Bac 2	Bacs 3 à 5	Bac 6	Bac pour enveloppes	Impression recto-verso	Bac de sortie standard	Bac supérieur du récepteur	Bac inférieur du récepteur	Perforation	Agrafe
Letter (8,5 x 11 pouces) A4 (210 x 297 mm)	■	●	●	●		▲	▲	▲	▲	2, 3, 4	▲
Legal (8,5 x 14 pouces) US Folio (8,5 x 13 pouces)	■	●	●			▲	▲	▲	▲	2	▲
Executive (7,25 x 10,5 pouces)	■	●	●	●		▲	▲	▲	◆	2, 3, 4	◆
A5 (148 x 210 mm) Statement (5,5 x 8,5 pouces)	■	●	●			▲	▲				
Carte postale US petit format (3,5 x 5,5 pouces)	■						▲				
Carte postale US grand format (4 x 6 pouces) A6 (105 x 148 mm)	■				■		▲				
Tabloid (11,0 x 17,0 pouces) A3 (297 x 420 mm)	■	●	●			▲	▲	▲	▲	2, 3, 4	▲
B4 JIS (257 x 364 mm)	■	●	●			▲	▲	▲	▲	2	▲
B5 JIS (182 x 257 mm)	■	●	●	●		▲	▲	▲	◆	2	◆
B6 JIS (128 x 182 mm)	■						▲				
Enveloppes											
#10 Commercial (4,12 x 9,5 pouces) Monarch (3,87 x 7,5 pouces)	■				■		▲				
DL (110 x 220 mm) C5 (162 x 229 mm)	■				■		▲				
C4 (229 x 324 mm)	■	■					▲				

Formats et grammages papier (suite)

■ = Format sélectionné par l'utilisateur
● = Format détecté automatiquement
▲ = Pris en charge
◆ = Pris en charge en alimentation bord long uniquement

Remarque

Selon la région, les finisseurs sont équipés soit d'une perforatrice à 3 trous, soit d'une perforatrice à 2 ou 4 trous.

Les supports se présentant dans les largeurs personnalisées suivantes peuvent être agrafés et perforés : 210 mm (8,27 pouces), 257 mm (10,12 pouces), 297 mm (11,70 pouces), 8,50 pouces (216 mm), 10,50 pouces (267 mm), 11 pouces (279 mm).

		Entrée						Sortie				
		Bac 1 (multisupport)	Bac 2	Bacs 3 à 5	Bac 6	Bac pour enveloppes	Impression recto-verso	Bac de sortie standard	Bac supérieur du récepteur	Bac inférieur du récepteur	Perforation	Agrafe
Largeur de papier personnalisée	**Hauteur de papier personnalisée**											
89 à 297 mm (3,50 à 11,70 pouces)	98 à 127 mm (3,87 à 5 pouces)	■						▲				
89 à 297 mm (3,50 à 11,70 pouces)	127 à 182 mm (5,00 à 7,16 pouces)	■					▲	▲				
89 à 140 mm (3,50 à 5,50 pouces)	182 à 432 mm (7,16 à 17 pouces)	■					▲	▲				
140 à 182 mm (5,50 à 7,16 pouces)	182 à 432 mm (7,16 à 17 pouces)	■	■	■			▲	▲				
182 à 210 mm (7,16 à 8,27 pouces)	182 à 432 mm (7,16 à 17 pouces)	■	■	■			▲	▲	▲			
210 à 297 mm (8,27 à 11,70 pouces)	182 à 432 mm (7,16 à 17 pouces)	■	■	■			▲	▲	▲	▲		
Largeur d'enveloppe personnalisée	**Hauteur d'enveloppe personnalisée**											
148 à 241 mm (5,82 à 9,50 pouces)	98 à 162 mm (3,87 à 6,38 pouces)					■		▲				
Grammages												
60 à 105 g/m^2 (papier à lettre commercial 16 à 28 lb)		▲	▲	▲	▲	▲	▲	▲	▲	▲	▲	▲
105à 163 g/m^2 (papier à lettre commercial 28à 43 lb)		▲		▲	▲		▲	▲	▲	▲	▲	▲
163 à 176 g/m^2 (papier à lettre commercial 43 à 47 lb)		▲		▲	▲			▲	▲	▲	▲	▲
176 à 215 g/m^2 (papier à lettre commercial 47 à 57 lb)		▲		▲	▲			▲	▲	▲		▲

Consommables disponibles

Supports d'impression Xerox

Article	Format	Description	Référence
Papier d'impression professionnel Xerox			
Papier multi-usage de qualité supérieure Xerox 4024	Letter (8,5 x 11 pouces)	20 lb (75 g/m^2)	3R721
Papier multi-usage commercial Xerox 4200	Letter (8,5 x 11 pouces)	20 lb (75 g/m^2)	3R2047
Papier multi-usage commercial Xerox 4200	Legal 8,5 x 14 pouces	20 lb (75 g/m^2)	3R2051
Papier multi-usage commercial Xerox (Saillat)	A3 (297 x 420 mm)		3R91821
Papier multi-usage commercial Xerox 4200	Ledger (11 x 17 pouces)		3R3761
Papier multi-usage de qualité supérieure Xerox 4024	Letter (8,5 x 11 pouces)	20 lb (75 g/m^2)	3R2531
Papier Xerox Premier	A4 210 x 297 mm	80 g/m^2	3R91720
Papier Xerox Business	A4 210 x 297 mm	80 g/m^2	3R91820
Couverture et carte Xerox			
Couverture multi-usage de qualité supérieure Xerox 4024	Letter (8,5 x 11 pouces)	65 lb (176 g/m^2)	3R3041
Cartes multi-usage de qualité supérieure Xerox 4024	Letter (8,5 x 11 pouces)	90 lb (163 g/m^2)	3R3004
Papier recyclé Xerox			
Papier recyclé multi-usage Xerox - 30% PCW	Letter (8,5 x 11 pouces)	20 lb (75 g/m^2)	3R6296
Papier recyclé Xerox - 100 % PCW	A4 210 x 297 mm	80 g/m^2	3R91165
Papier pré-perforé Xerox			
Papier multi-usage commercial Xerox 4200 - 3 perforations	Letter (8,5 x 11 pouces)	20 lb (75 g/m^2)	3R2641
Papier multi-usage de qualité supérieure Xerox 4024 - 3 perforations	Letter (8,5 x 11 pouces)	24 lb (90 g/m^2)	3R3317
Papier Xerox Business - 4 perforations	A4 210 x 297 mm	80 g/m^2	3R91823
Etiquettes Xerox			
Etiquettes haute vitesse Xerox	Letter (8,5 x 11 pouces)	33 étiquettes par feuille	3R3139
Etiquettes claires haute vitesse Xerox	Letter (8,5 x 11 pouces)	33 étiquettes par feuille	3R5139
Etiquettes haute vitesse Xerox	A4 210 x 297 mm	24 étiquettes par feuille	3R96178
Film transparent Xerox			
Xerox clair - sans bande	Letter (8,5 x 11 pouces)		3R3117
Transparents clairs Xerox (avec bande)	Letter (8,5 x 11 pouces)		3R4174
Xerox Type C, ordinaire	A4 210 x 297 mm		3R96002

Supports d'impression Xerox (suite)

Article	Format	Description	Référence
Papier Xerox à l'épreuve des intempéries			
Papier Xerox Phaser à l'épreuve des intempéries	Letter (8,5 x 11 pouces)	27 lb (100 g/m^2)	103R01020
Papier Xerox Phaser à l'épreuve des intempéries	A4 210 x 297 mm	100 g/m^2	103R01021
Cartes postales Xerox			
Cartes postales Xerox Phaser	Letter (8,5 x 11 pouces)	4 par feuille/ 100 feuilles	103R01016
Cartes postales Xerox Phaser	A4 210 x 297 mm	4 par feuille/ 100 feuilles	103R01017
Brochures à trois volets Xerox			
Brochures à trois volets Xerox Phaser	Letter (8,5 x 11 pouces)		103R01018
Brochures à trois volets Xerox Phaser	A4 210 x 297 mm		103R01019

Impression de base

Cette rubrique aborde notamment les aspects suivants :

- « Chargement de papier dans le bac 1 (multisupport) pour l'impression recto », page 2-9
- « Chargement du papier dans les bacs 2 à 5 pour l'impression recto », page 2-13
- « Chargement de papier dans lebac 6 pour l'impression recto », page 2-17
- « Chargement de papier dans le bac 1 (multisupport) pour l'impression recto-verso », page 2-19
- « Chargement de papier dans les bacs 2 à 5 pour l'impression recto-verso », page 2-22
- « Chargement de papier dans le bac 6 pour l'impression recto-verso », page 2-26
- « Utilisation de l'agrafeuse », page 2-28
- « Utilisation de la perforatrice », page 2-32

Pour imprimer cette procédure générale, procédez comme suit :

1. Chargez du papier dans le bac.
2. Réglez les guides du bac.
3. Si le panneau avant vous y invite, confirmez le type et le format de papier et modifiez ces informations le cas échéant.

Remarque

Lors de l'impression d'enveloppes, accédez à Référence/Impression/Enveloppes sur le *CD-ROM Documentation utilisateur* ; lors de l'impression d'étiquettes, accédez à Référence/Impression/Etiquettes sur le *CD-ROM Documentation utilisateur* ; lors de l'impression de cartes postales, accédez à Référence/Impression/Cartes postales sur le *CD-ROM Documentation utilisateur.*

4. Envoyez le travail à l'imprimante depuis la boîte de dialogue **Imprimer** de l'application.

Chargement de papier dans le bac 1 (multisupport) pour l'impression recto

Tous les formats et les types de papier peuvent être utilisés dans le bac 1 (multisupport).

Attention

Si vous changez le type ou le format de papier dans un bac, vous **devez** changer le type et le format de papier sur le panneau avant afin qu'il corresponde au papier chargé. **Dans le cas contraire, des problèmes de qualité d'impression peuvent se produire et le fuser peut être endommagé**.

5500-123

Copyright © 2004 Xerox Corporation. Tous droits réservés.

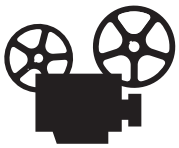

Des vidéos présentent les procédures d'utilisation du bac 1 (multisupport). Vous trouverez les vidéos sur le *CD-ROM Documentation utilisateur* et à l'adresse Web www.xerox.com/office/5500support.

1. Bac inférieur 1 (multisupport).

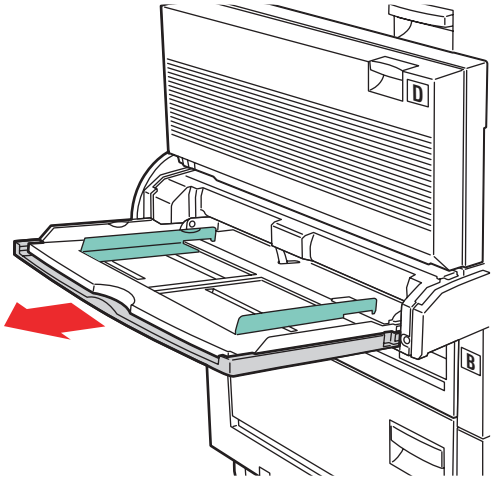

5500-262

2. Réglez les guides papier en fonction du format du papier.

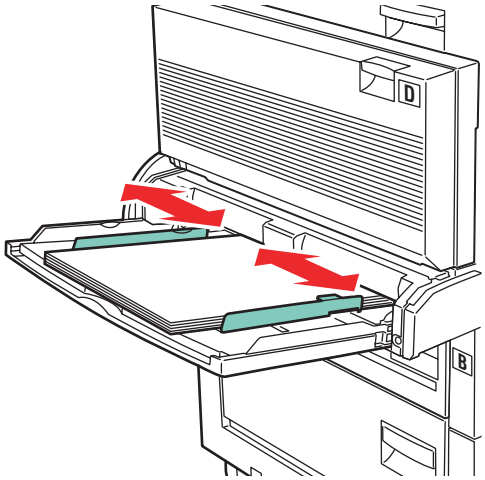

5500-125

3. Ventilez le papier pour éliminer toute adhérence entre les feuilles.

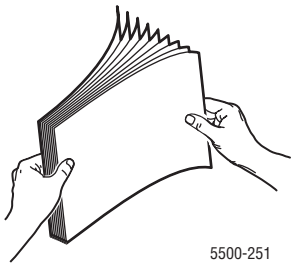

4. Insérez le papier dans le bac en **alimentation bord long**ou en **alimentation bord court**. Réglez les guides papier en fonction du format du papier, si nécessaire.

Alimentation bord long

- Recommandé pour les formats Letter, A4, B5 JIS, Carte postale US grand format, ainsi que pour de nombreux formats papier personnalisés.
- Ne chargez pas de papier au-dessus de la ligne de remplissage.

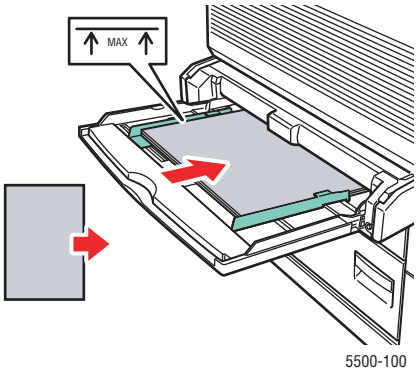

- Placez le côté à imprimer **face dessous.**
- Placez le papier pré-perforé, les trous entrant dans l'imprimante **en dernier**.
- Placez le papier à en-tête (ou le **haut** de la page) vers **l'avant** de l'imprimante.

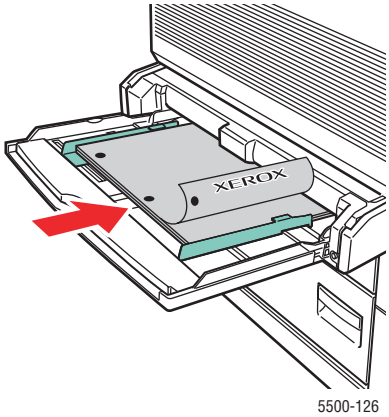

Alimentation bord court

- Placez le papier Letter (retourné), Legal, Statement, Tabloid, A3, A4 (retourné), A5, US Folio, B4 JIS, B5 JIS (retourné), B6 JIS, et Carte postale US petit format **alimentation bord court** dans le bac 1 (multisupport).

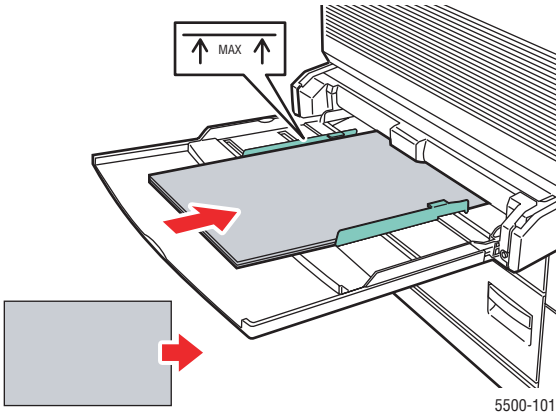

- Placez le côté à imprimer **face dessous**.
- Placez le papier pré-perforé, les trous orientés vers **l'arrière** de l'imprimante.
- Placez l'en-tête (ou le haut de la page) de sorte qu'il entre en dernier dans l'imprimante.

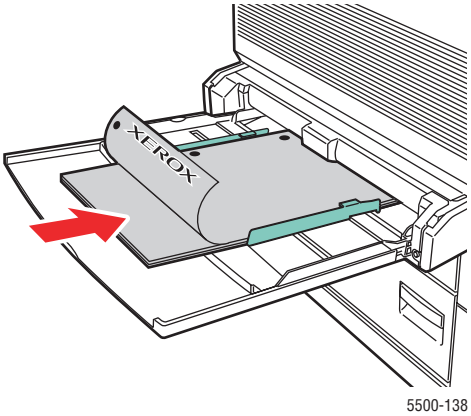

5. Si un message sur le panneau avant de l'imprimante vous y invite, appuyez sur le bouton **OK** pour accepter le format et le type de papier affichés. Si vous avez changé le type ou le format de papier, exécutez les étapes suivantes :
   a. Sélectionnez **Modifier** et appuyez sur le bouton **OK**.
   b. Sélectionnez le format de papier et appuyez sur le bouton **OK** pour enregistrer votre sélection.
6. Dans le pilote de l'imprimante, sélectionnez le type de papier ou le **bac 1 (MPT)** comme source de papier.

Remarque

Pour plus d'informations sur l'impression sur format personnalisé, consultez Référence/Impression/Format personnalisés sur le *CD-ROM Documentation utilisateur*.

Chargement du papier dans les bacs 2 à 5 pour l'impression recto

Utilisez les bacs 2 à 5 pour tous types de papiers, transparents et supports spéciaux Pour des formats inférieurs à 140 mm (5,5 pouces) de largeur ou 182 mm (7,16 pouces) de hauteur, utilisez l'impression recto uniquement.

Attention

Si vous changez le type de papier dans un bac, vous **devez** changer le type de papier sur le panneau avant afin qu'il corresponde au papier chargé. **Dans le cas contraire, des problèmes de qualité d'impression peuvent se produire et le fuser peut être endommagé**.

5500-123

1. Sortez le bac.

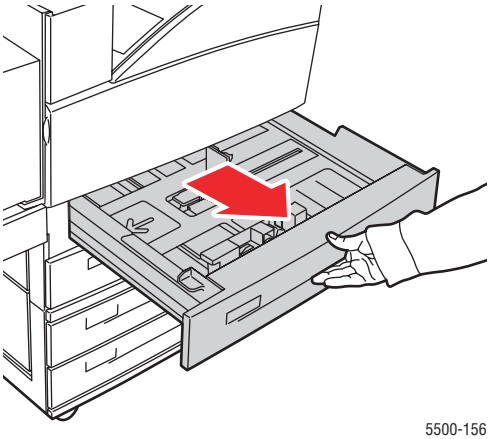

5500-156

2. Si vous chargez du papier d'une largeur ou d'une longueur différente, réglez les guides de largeur et de longueur.

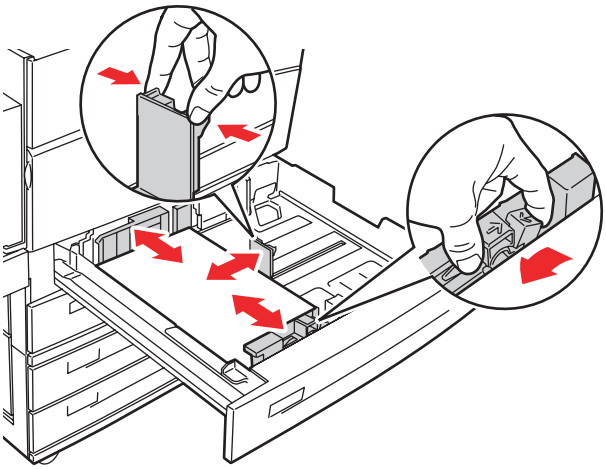

5500-136

3. Ventilez le papier pour éliminer toute adhérence entre les feuilles.

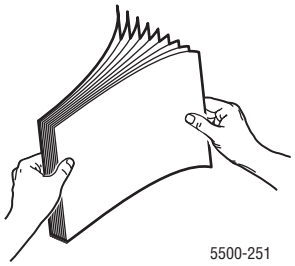

4. Insérez le papier dans le bac en **alimentation bord long**ou en **alimentation bord court**.

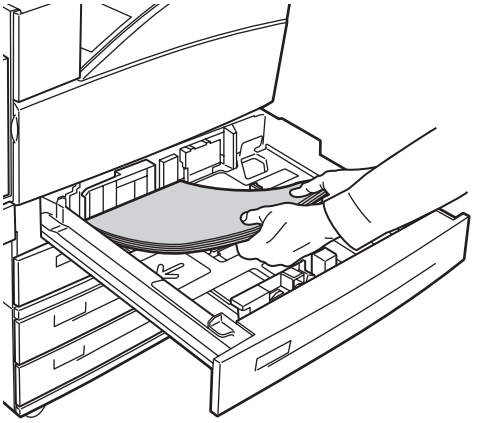

Alimentation bord long

- Placez le papier de format Letter, A4, B5 JIS, ainsi que de nombreux autres formats de papier en **alimentation bord long** dans le bac.
- Placez le côté à imprimer **face vers le haut**.
- Placez le papier pré-perforé, les trous orientés vers le côté **droit** du bac.
- Placez le papier à en-tête (ou le **haut** de la page) vers **l'avant** du bac.

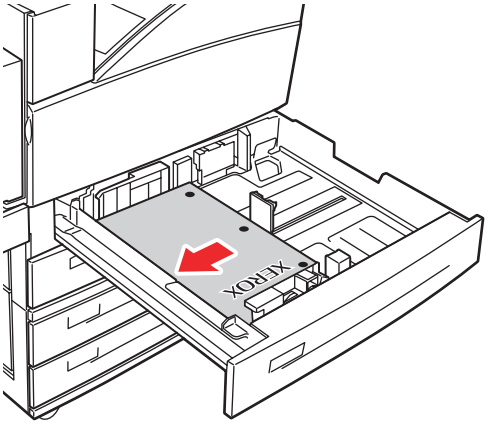

5500-130

Alimentation bord court

- Placez le papier Letter (retourné), Legal, Tabloid, A3, A5, A4 (retourné), B4, JIS, B5 JIS (retourné), US Folio, Statement, ainsi que de nombreux autres formats de papier en **alimentation bord court** dans le bac.
- Placez le côté à imprimer **face vers le haut**.
- Placez le papier pré-perforé, les trous orientés vers **l'avant** du bac.
- Placez l'en-tête (ou le **haut** de la page) vers le côté **gauche** du bac.

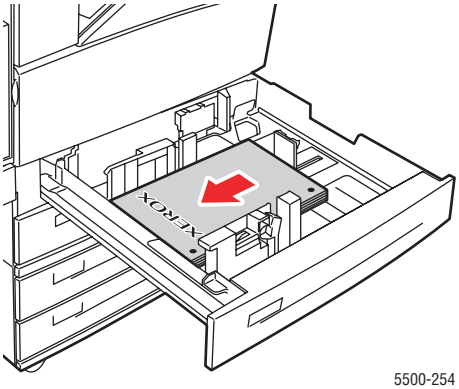

5500-254

5. Réglez les guides papier en fonction du format du papier, si nécessaire.

Ajustez les guides papier en fonction du format et de l'orientation du papier (alimentation bord long ou alimentation bord court). Les étiquettes à l'intérieur du bac papier fournissent des informations supplémentaires sur le chargement du papier en fonction de son format et de sa direction d'alimentation.

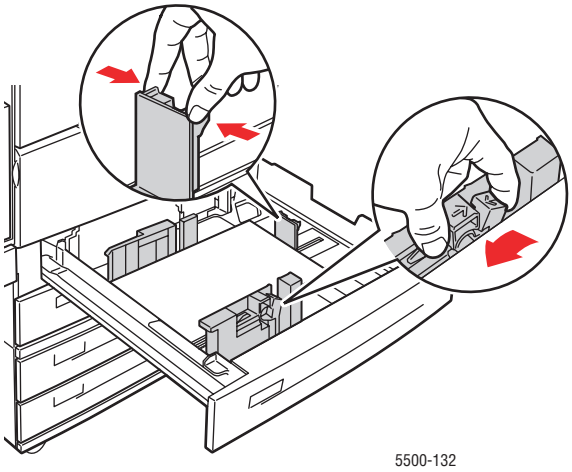

6. Insérez le bac à fond dans l'imprimante.

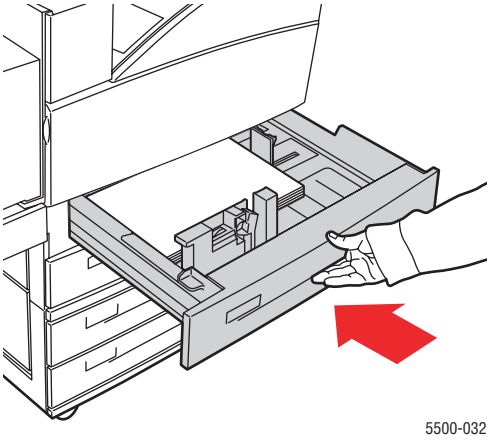

7. Si un message sur le panneau avant de l'imprimante vous y invite, appuyez sur le bouton **OK** pour accepter le format et le type de papier affichés. Si vous avez changé le type ou le format de papier, exécutez les étapes suivantes :
   a. Sélectionnez **Modifier** et appuyez sur le bouton **OK**.
   b. Sélectionnez le format de papier et appuyez sur le bouton **OK** pour enregistrer votre sélection.
8. Dans le pilote d'imprimante, sélectionnez le type de papier ou le bac utilisé comme source de papier.

Remarque

Pour plus d'informations sur l'impression sur format personnalisé, consultez Référence/Impression/Format personnalisés sur le *CD-ROM Documentation utilisateur*.

Chargement de papier dans lebac 6 pour l'impression recto

Utilisez le bac 6 comme chargeur de grande capacité pour les formats de papier Letter, A4, Executive et B5 JIS. Dans le bac 6, le papier peut uniquement être chargé en alimentation bord long.

1. Sortez le bac.

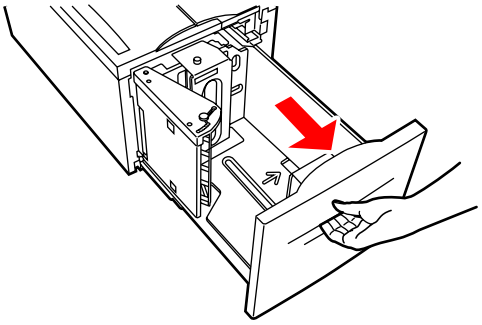

5500-112

2. Si vous chargez du papier d'une largeur ou d'une longueur différente, réglez les guides de largeur et de longueur.

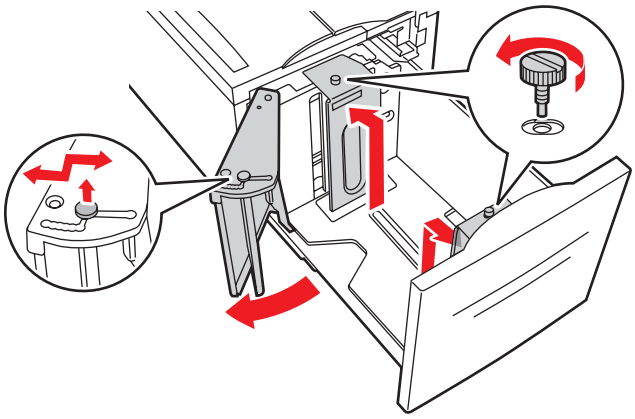

5500-241

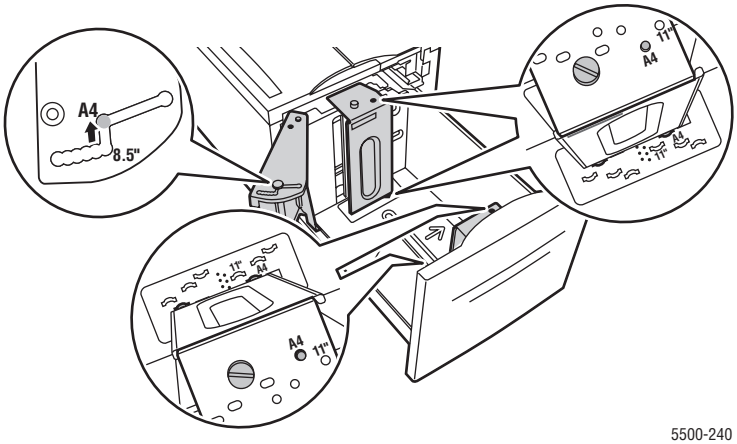

5500-240

3. Ventilez le papier pour éliminer toute adhérence entre les feuilles.

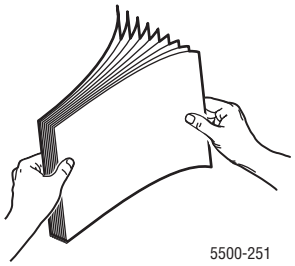

- Placez le papier Letter, A4, Executive et B5 JIS en **alimentation bord long** dans le bac.
- Placez le côté à imprimer **face dessous**.
- Placez le papier pré-perforé, les trous orientés vers le côté **gauche** du bac.
- Placez le papier à en-tête (ou le **haut** de la page) vers **l'avant** du bac.

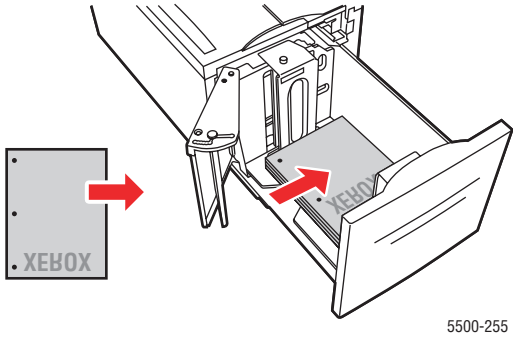

3. Insérez le bac à fond dans l'imprimante.

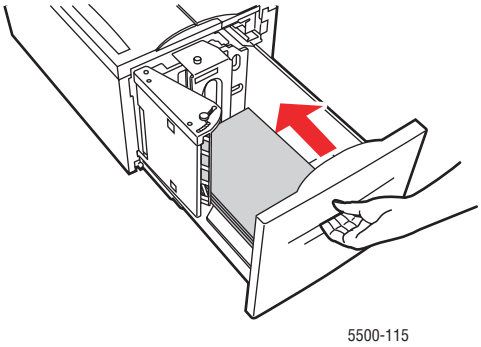

4. Si un message sur le panneau avant de l'imprimante vous y invite, appuyez sur le bouton **OK** pour accepter le format et le type de papier affichés. Si vous avez changé le type ou le format de papier, exécutez les étapes suivantes :
   a. Sélectionnez **Modifier** et appuyez sur le bouton **OK**.
   b. Sélectionnez le format de papier et appuyez sur le bouton **OK** pour enregistrer votre sélection.
5. Dans le pilote de l'imprimante, sélectionnez le type de papier ou le **bac 6** comme source de papier.

Chargement de papier dans le bac 1 (multisupport) pour l'impression recto-verso

Tous les formats de papier standards - à l'exception des formats carte postale, B6 JIS et enveloppes - et la plupart des formats papier personnalisés peuvent être utilisés dans le bac 1 (multisupport) pour l'impression recto-verso.

Attention

Si vous changez le type ou le format de papier dans un bac, vous **devez** changer le type et le format de papier sur le panneau avant afin qu'il corresponde au papier chargé. **Dans le cas contraire, des problèmes de qualité d'impression peuvent se produire et le fuser peut être endommagé**.

5500-123

1. Bac inférieur 1 (multisupport).

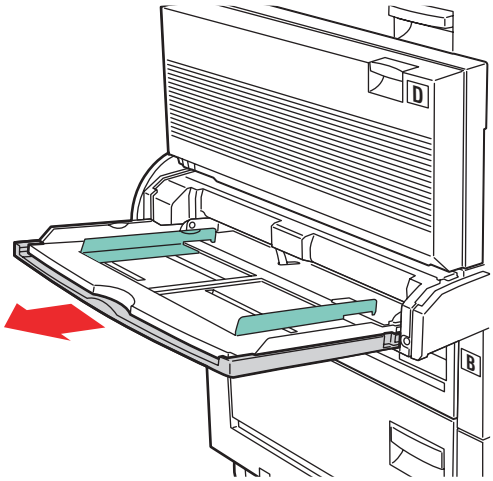

5500-262

2. Réglez les guides papier en fonction du format du papier.

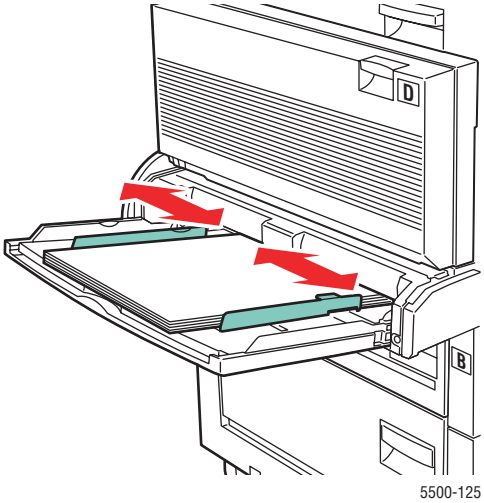

3. Ventilez le papier pour éliminer toute adhérence entre les feuilles.

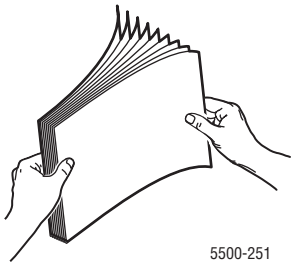

4. Insérez le papier dans le bac en **alimentation bord long**ou en **alimentation bord court**. Réglez les guides papier en fonction du format du papier, si nécessaire.

   Alimentation bord long

   - Recommandé pour les formats de papier Letter, A4 et B5 JIS.
   - Ne chargez pas de papier au-dessus de la ligne de remplissage.

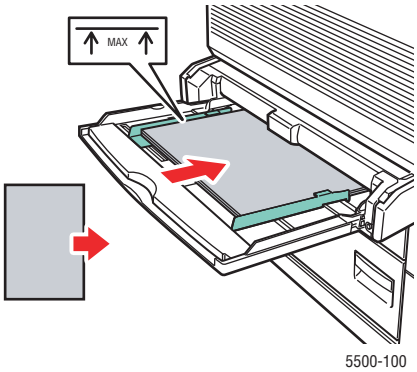

   - Placez le côté à imprimer en premier (page 1) **face vers le haut**.
   - Placez le papier pré-perforé, les trous entrant dans l'imprimante **en premier**.

- Placez le papier à en-tête (ou le **haut** de la page) vers **l'avant de** l'imprimante.

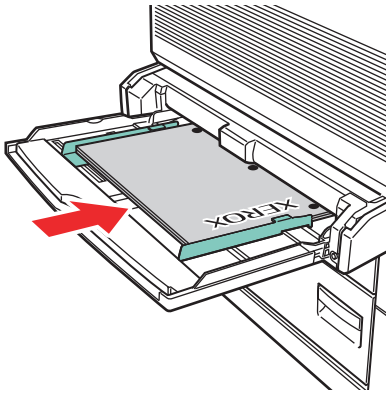

5500-139

Alimentation bord court

- Pour les formats de papier Letter (retourné), Legal, Statement, Tabloid, A3, A4 (retourné), A5, US Folio, B4 JIS et B5 JIS (retourné).
- Placez le côté à imprimer en premier (page 1) **face vers le haut**.
- Placez le papier pré-perforé, les trous orientés vers **l'avant** de l'imprimante.
- Placez l'en-tête (ou le haut de la page) de sorte qu'il entre en dernier dans l'imprimante.

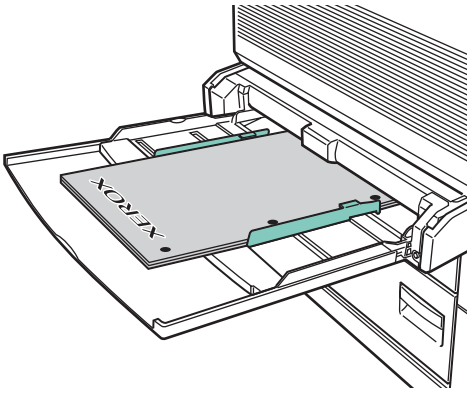

5500-140

5. Si un message sur le panneau avant de l'imprimante vous y invite, appuyez sur le bouton **OK** pour accepter le format et le type de papier affichés. Si vous avez changé le type ou le format de papier, exécutez les étapes suivantes :
   a. Sélectionnez **Modifier** et appuyez sur le bouton **OK**.
   b. Sélectionnez le format de papier et appuyez sur le bouton **OK** pour enregistrer votre sélection.
6. Dans le pilote de l'imprimante, sélectionnez le type de papier ou le **bac 1 (MPT)** comme source de papier.

Chargement de papier dans les bacs 2 à 5 pour l'impression recto-verso

Utilisez les bacs 2 à 5 pour l'impression recto-verso de tous les formats papier standard, à l'exception des formats carte postale, B6 JIS, enveloppes et des formats de papier personnalisés inférieurs à 140 mm (5,5 pouces) de largeur ou 182 mm (7,16 pouces) de hauteur.

Attention

Si vous changez le type de papier dans un bac, vous **devez** changer le type de papier sur le panneau avant afin qu'il corresponde au papier chargé. **Dans le cas contraire, des problèmes de qualité d'impression peuvent se produire et le fuser peut être endommagé**.

5500-123

1. Sortez le bac.

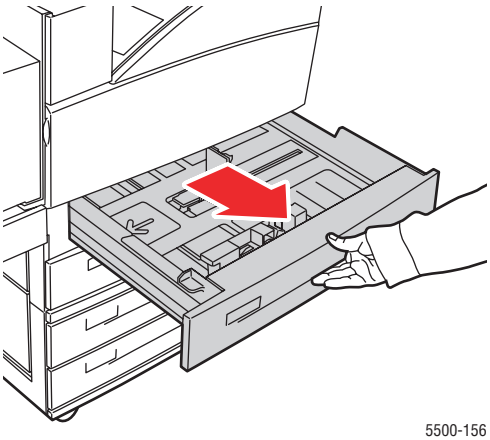

5500-156

2. Si vous chargez du papier d'une largeur ou d'une longueur différente, réglez les guides de largeur et de longueur.

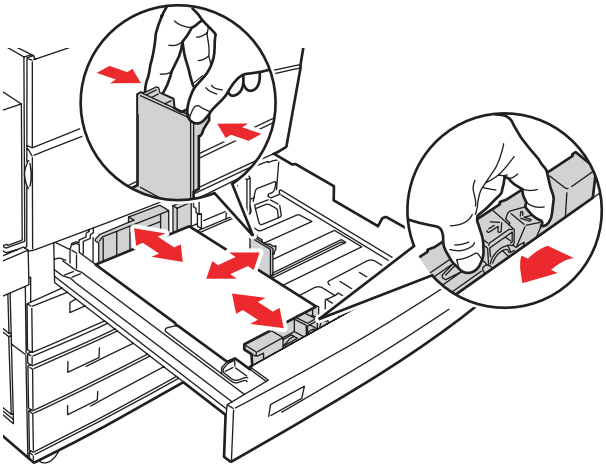

5500-136

3. Ventilez le papier pour éliminer toute adhérence entre les feuilles.

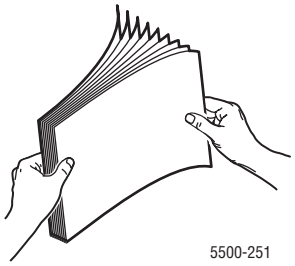

5500-251

4. Insérez le papier dans le bac en **alimentation bord long**ou en **alimentation bord court**.

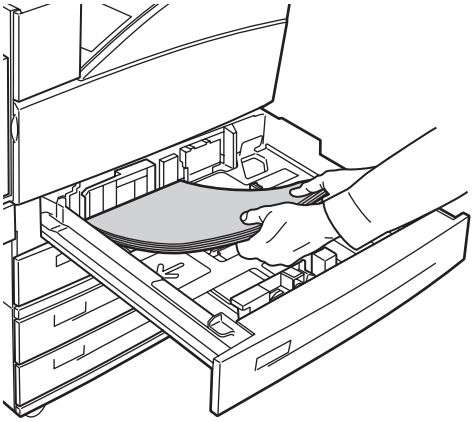

5500-129

Alimentation bord long

- Recommandé pour les formats Letter, Executive, A4, B5 JIS, ainsi que pour de nombreux formats papier personnalisés.
- Placez le côté à imprimer en premier (page 1) **face vers le bas**.
- Placez le papier pré-perforé, les trous orientés vers le côté **gauche** du bac.
- Placez le papier à en-tête (ou le **haut** de la page) vers **l'avant** du bac.

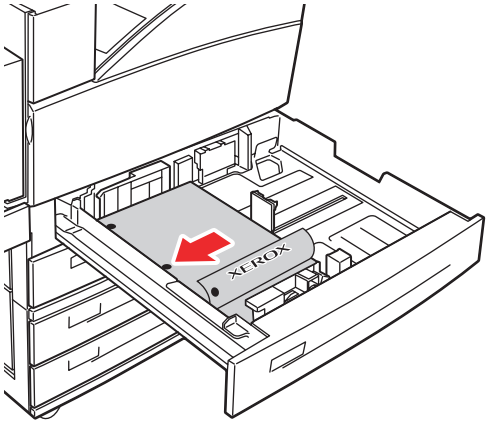

5500-134

Alimentation bord court

- Recommandé pour les formats de papier Letter (retourné), Legal, Tabloid, A3, A5, A4 (retourné), B4 JIS, B5 JIS (retourné), US Folio, Statement et pour certains formats de papier personnalisés.
- Placez le côté à imprimer en premier (page 1) **face vers le bas**.
- Placez le papier pré-perforé, les trous orientés vers **l'avant** du bac.
- Placez l'en-tête (ou le **haut** de la page) vers le côté **droit** du bac.

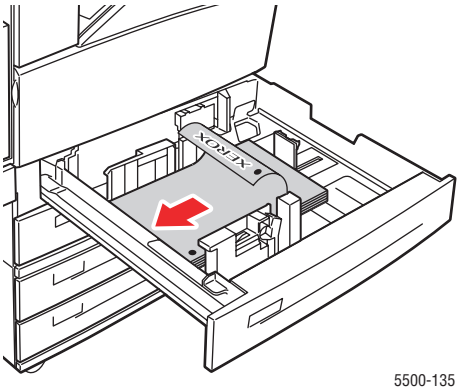

5500-135

5. Réglez les guides papier en fonction du format du papier, si nécessaire.

   Ajustez les guides papier en fonction du format et de l'orientation du papier (alimentation bord long ou alimentation bord court). Les étiquettes à l'intérieur du bac papier fournissent des informations supplémentaires sur le chargement du papier en fonction de son format et de sa direction d'alimentation.

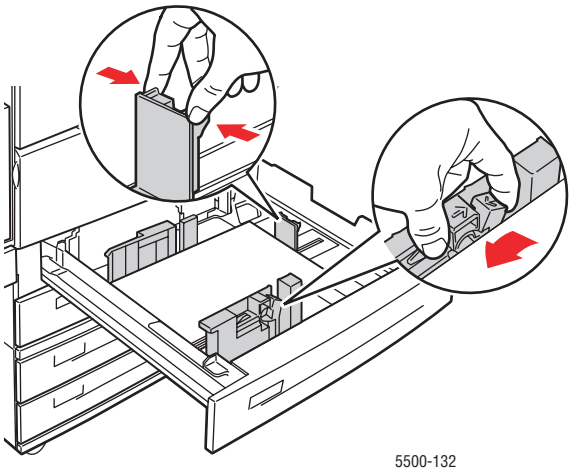

6. Insérez le bac à fond dans l'imprimante.

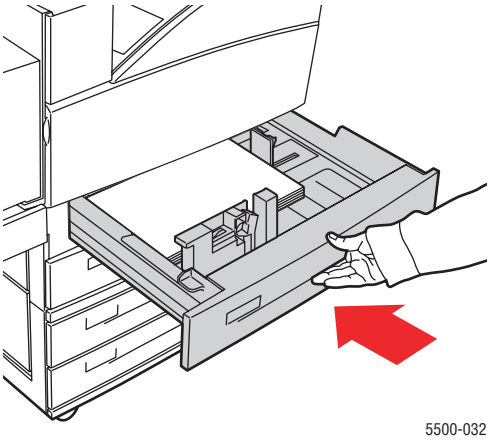

7. Si un message sur le panneau avant de l'imprimante vous y invite, appuyez sur le bouton **OK** pour accepter le format et le type de papier affichés. Si vous avez changé le type ou le format de papier, exécutez les étapes suivantes :
   a. Sélectionnez **Modifier** et appuyez sur le bouton **OK**.
   b. Sélectionnez le format de papier et appuyez sur le bouton **OK** pour enregistrer votre sélection.
8. Dans le pilote d'imprimante, sélectionnez le type de papier ou le bac utilisé comme source de papier.

Pour plus d'informations sur l'impression sur format personnalisé, consultez Référence/Impression/Format personnalisés sur le *CD-ROM Documentation utilisateur*.

Chargement de papier dans le bac 6 pour l'impression recto-verso

Utilisez le bac 6 comme chargeur de grande capacité pour l'impression recto-verso avec les formats de papier Letter, A4, Executive et B5 JIS. Dans le bac 6, le papier peut uniquement être chargé en alimentation bord long.

1. Sortez le bac.

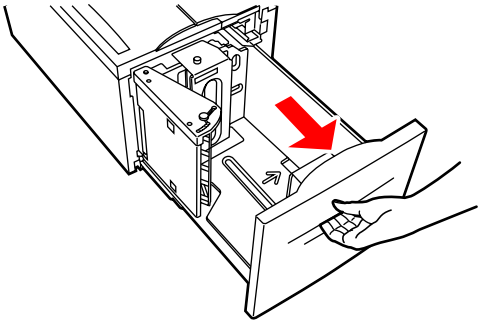

5500-112

2. Si vous chargez du papier d'une largeur ou d'une longueur différente, réglez les guides de largeur et de longueur.

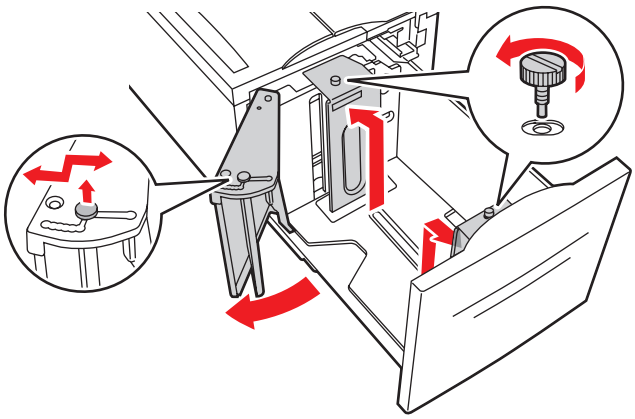

5500-241

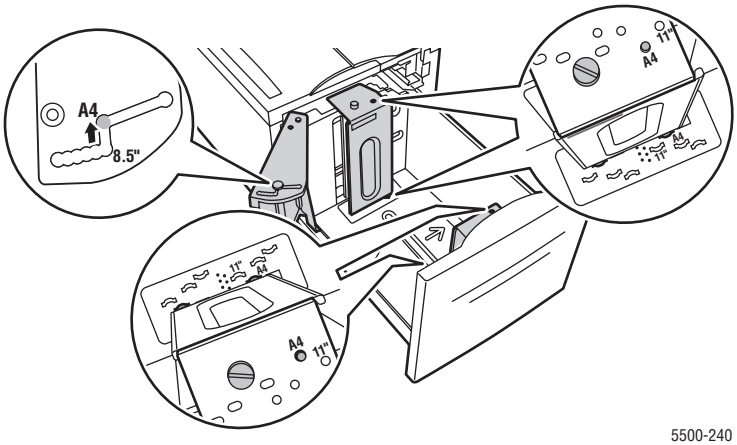

5500-240

3. Ventilez le papier pour éliminer toute adhérence entre les feuilles.

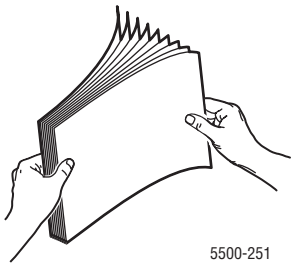

- Placez le papier Letter, A4 et B5 JIS en **alimentation bord long** dans le bac.
- Placez le côté à imprimer en premier (page 1) **face vers le haut**.
- Placez le papier pré-perforé, les trous orientés vers le côté **droit** du bac.
- Placez le papier à en-tête (ou le **haut** de la page) vers **l'avant** du bac.

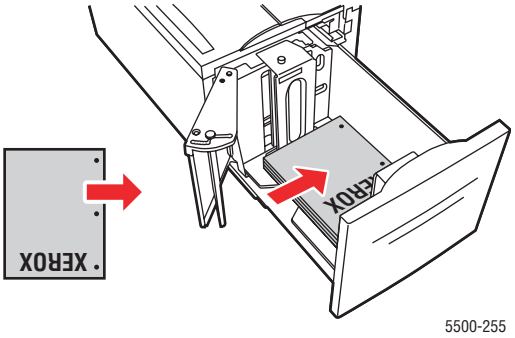

3. Insérez le bac à fond dans l'imprimante.

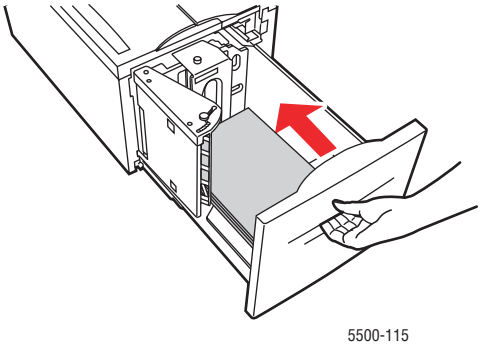

4. Si un message sur le panneau avant de l'imprimante vous y invite, appuyez sur le bouton **OK** pour accepter le format et le type de papier affichés. Si vous avez changé le type ou le format de papier, exécutez les étapes suivantes :
   a. Sélectionnez **Modifier** et appuyez sur le bouton **OK**.
   b. Sélectionnez le format de papier et appuyez sur le bouton **OK** pour enregistrer votre sélection.
5. Dans le pilote de l'imprimante, sélectionnez le type de papier ou le **bac 6** comme source de papier.

Utilisation de l'agrafeuse

Options d'agrafage

Plusieurs options d'agrafage sont disponibles dans le pilote de l'imprimante Phaser 5500 :

- **Aucun** : C'est l'option par défaut. Lorsque cette option est sélectionnée, les impressions ne sont pas agrafées.
- **Avant** : Insère une agrafe dans chaque jeu de copies. Consultez le tableau ci-dessous.
- **Arrière** : Insère une agrafe dans chaque jeu de copies. Consultez le tableau ci-dessous.
- **Double** : Insère deux agrafes dans chaque jeu de copies. Consultez le tableau ci-dessous.

Pour sélectionner une option d'agrafage dans un pilote pris en charge :

- **Pilote PostScript Windows 98, Windows Me, Windows 2000, Windows XP, Windows Server 2003, Windows NT** :

  Dans l'onglet **Options de sortie**, sélectionnez une option dans la liste déroulante **Agrafage**, puis choisissez **Bac inférieur du récepteur** dans la liste déroulante **Destination du papier**.

- **Pilote Mac OS 9 :**

  Dans la boîte de dialogue **Imprimer**, sélectionnez **Options de finition** dans la liste déroulante, puis choisissez l'une des options d'agrafage affichées. La sortie est dirigée vers le **Bac inférieur du récepteur**.

- **Pilote Mac OS X (version 10.1 et ultérieure)** :

  Dans la boîte de dialogue **Imprimer**, sélectionnez **Options de finition** dans la liste déroulante, puis choisissez l'une des options d'agrafage affichées. La sortie est dirigée vers le **Bac inférieur du récepteur**.

Reportez-vous au tableau suivant pour déterminer la position des agrafes :

Agrafage	Orientation	Direction d'alimentation du papier	
		Alimentation bord long	**Alimentation bord court**
Avant	Portrait		
	Paysage		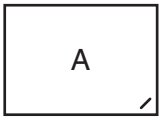
Arrière	Portrait		
	Paysage		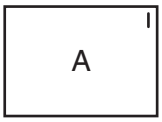
Double *	Portrait		
	Paysage		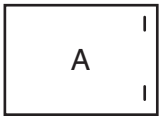

* Le papier doit être au format Letter, A4 (SEF ou LEF), B4 JIS, A3, Legal, US Folio, Tabloid, Executive, ou B5 JIS (LEF).

Ajout d'agrafes

1. Ouvrez le capot G.

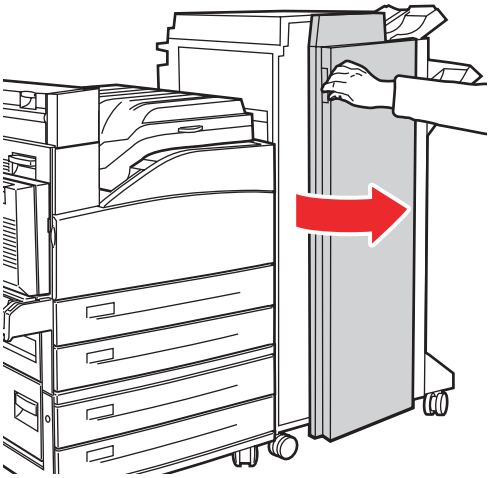

5500-186

Remarque

Référez-vous aux instructions situées à l'intérieur du capot G.

2. Faites glisser l'agrafeuse vers vous, puis vers la droite.

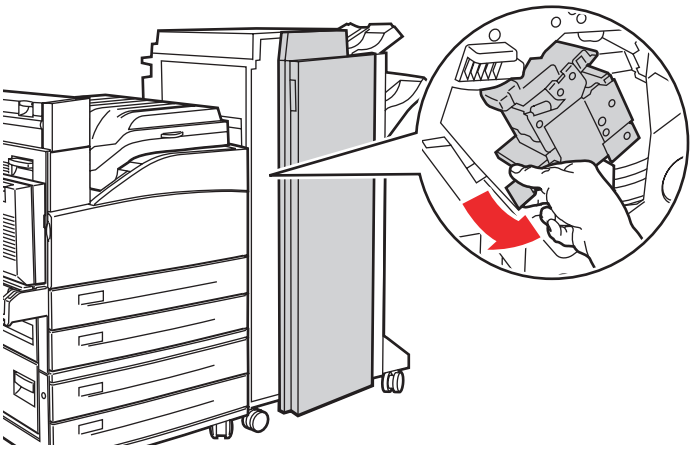

5500-243

3. Soulevez l'agrafeuse pour l'extraire du module de finition.

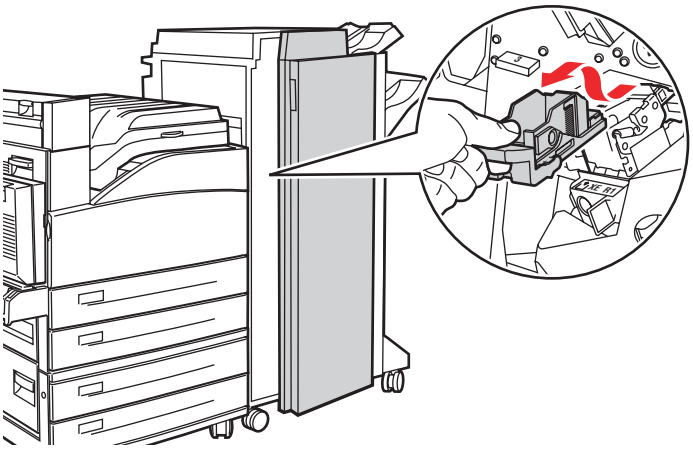

5500-244

4. Le cas échéant, retirez la cartouche d'agrafes vide.
5. Insérez une nouvelle cartouche d'agrafes.
6. Insérez l'agrafeuse dans le finisseur.

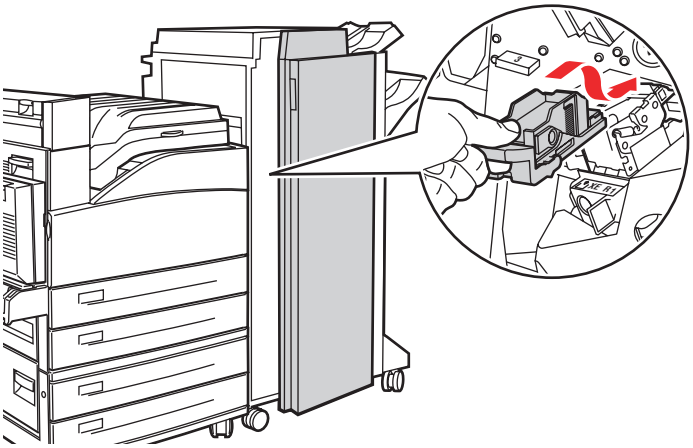

5500-245

7. Fermez le capot G.

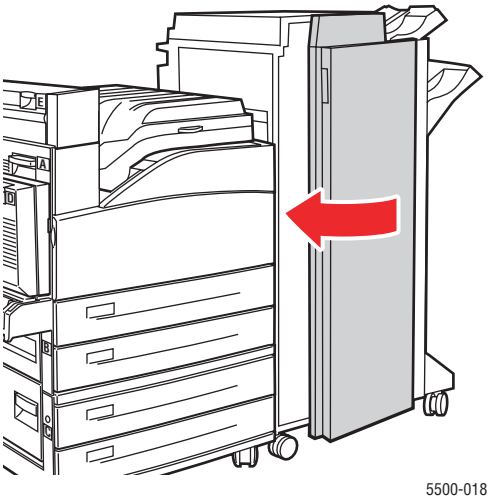

Utilisation de la perforatrice

Selon la région, les finisseurs sont équipés soit d'une perforatrice à 3 trous, soit d'une perforatrice à 2 ou 4 trous. Pour vérifier quelle option est installée sur l'imprimante, imprimez une page de configuration depuis le panneau avant.

- Lorsque l'option de perforation est activée, les feuilles envoyées vers le bac supérieur ou le bac inférieur du récepteur sont perforées.
- Lorsque l'option de perforation est désactivée, le papier n'est pas perforé.
- Lorsque la perforatrice à 2 ou 4 trous est installée et activée et que l'option de perforation est définie sur 2, le papier est perforé de 2 trous.
- Lorsque la perforatrice à 2 ou 4 trous est installée et activée et que l'option de perforation est définie sur 4, le papier est perforé de 4 trous.
- Lorsque l'imprimante détecte que le compartiment à débris est plein, un avertissement est affiché sur le panneau avant et l'impression continue sans perforation.

L'option de perforation peut être sélectionnée depuis le panneau avant, dans le pilote d'imprimante, ou dans CentreWare IS.

Panneau avant

1. Sur le panneau avant de l'imprimante, sélectionnez **Installation de l'imprimante** et appuyez sur le bouton **OK**.
2. Sélectionnez **Configuration de la manipulation du papier** et appuyez sur le bouton **OK**.
3. Sélectionnez l'option **Perforation** et appuyez sur le bouton **OK** pour activer ou désactiver cette option.
4. Si une perforatrice à 2 ou 4 trous est installée, sélectionnez l'option de perforation à 2 ou 4 trous.

Pilote d'imprimante (Windows)

1. Dans le menu **Démarrer**, sélectionnez **Paramètres**, puis **Imprimantes**.
2. Cliquez avec le bouton droit sur l'imprimante**5500**, puis sélectionnez **Préférences d'impression**.
3. Sélectionnez l'onglet **Options de sortie**.
4. Sélectionnez **Perforatrice** dans le menu déroulant.
5. Sélectionnez l'option désirée.

CentreWare IS

1. Lancez votre navigateur Web.
2. Entrez l'adresse IP de l'imprimante dans le champ **Adresse** du navigateur (http:// xxx.xxx.xxx.xxx).
3. Cliquez sur **Propriétés**.
4. Sélectionnez **Valeurs par défaut de l'imprimante** dans l'arborescence de navigation situé à gauche. Développez l'option **Général** pour afficher **Valeur par défaut d'imprimante**.
5. Sélectionnez **Activer** ou **Désactiver** dans le menu déroulant **Perforatrice**.
6. Sélectionnez le nombre désiré de trous dans le menu déroulant **Perforatrice**.
7. Cliquez sur le bouton **Enregistrer les modifications**.

Pour activer ou désactiver la perforatrice dans un pilote pris en charge :

- **Pilote PostScript Windows 98, Windows Me, Windows 2000, Windows XP, Windows Server 2003, Windows NT** :

  Dans l'onglet **Options de sortie**, sélectionnez **Activé** ou **Désactivé** dans la liste déroulante**Perforatrice**, puis sélectionnez **Bac supérieur du récepteur** ou **Bac inférieur du récepteur** dans la liste déroulante **Destination du papier**.

- **Pilote Mac OS 9 :**

  Dans la boîte de dialogue **Imprimer**, sélectionnez **Options de finition** dans la liste déroulante, puis choisissez le nombre de perforations dans **Trous à perforer**.

- **Pilote Mac OS X (version 10.1 et ultérieure)** :

  Dans la boîte de dialogue **Imprimer**, sélectionnez **Options de finition** dans la liste déroulante, puis choisissez le nombre de perforations dans **Perforatrice**.

Vidage duCompartiment à débris

1. Ouvrez le capot G.
2. Retirez le compartiment à débris et videz son contenu.

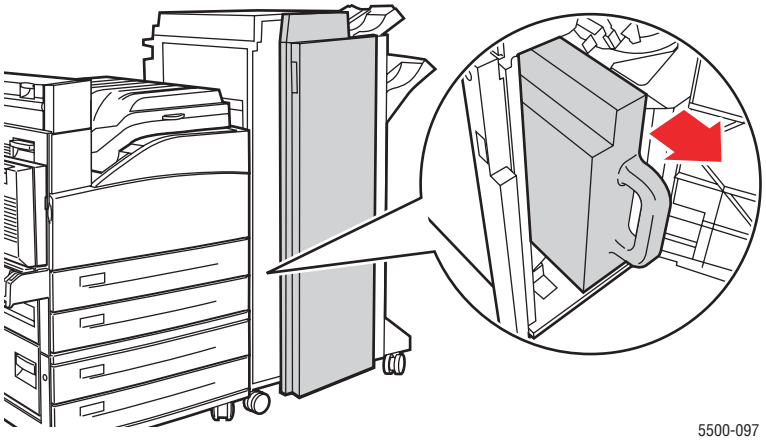

3. Remettez le compartiment à débris en place dans le finisseur.

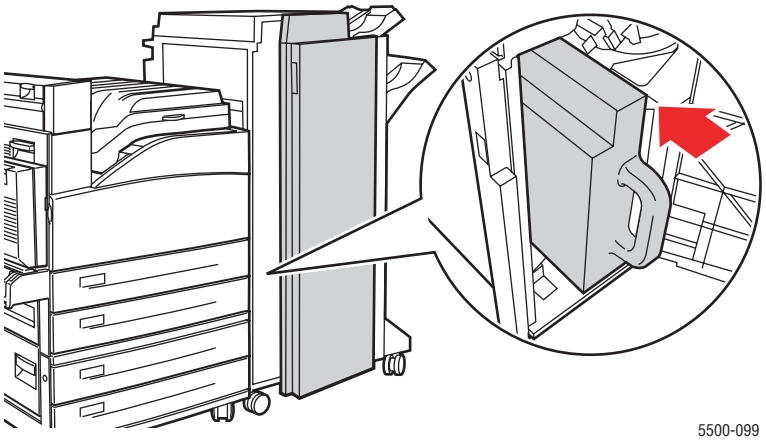

4. Fermez le capot G.

Facteurs ayant une incidence sur les performances de l'imprimante

Plusieurs facteurs ont une incidence sur un travail d'impression. Ces facteurs incluent notamment la vitesse d'impression (exprimée en nombre de pages par minute), le support utilisé, le temps de téléchargement et le temps de traitement par l'imprimante.

Le temps de téléchargement depuis l'ordinateur et le temps de traitement par l'imprimante varient en fonction de plusieurs facteurs :

- Capacité de mémoire de l'imprimante
- Type de connexion (réseau, parallèle ou USB)
- Système d'exploitation réseau
- Configuration de l'imprimante
- Taille de fichier et type de graphiques
- Vitesse de l'ordinateur

Remarque

Une augmentation de la capacité de mémoire de l'imprimante (RAM) peut améliorer plusieurs fonctions de l'imprimante, mais n'augmente pas le nombre de pages produites par minute (ppm) par l'imprimante.

Plusieurs facteurs ont une incidence sur un travail d'impression. Ces facteurs incluent notamment la vitesse d'impression (exprimée en nombre de pages par minute), le support utilisé, le temps de téléchargement et le temps de traitement par l'imprimante.

Le temps de téléchargement depuis l'ordinateur et le temps de traitement par l'imprimante varient en fonction de plusieurs facteurs :

- Capacité de mémoire de l'imprimante
- Type de connexion (réseau, parallèle ou USB)
- Système d'exploitation réseau
- Configuration de l'imprimante
- Taille de fichier et type de graphiques
- Vitesse de l'ordinateur

Remarque

Une augmentation de la capacité de mémoire de l'imprimante (RAM) peut améliorer plusieurs fonctions de l'imprimante, mais n'augmente pas le nombre de pages produites par minute (ppm) par l'imprimante.

Réglage des options d'impression

Cette rubrique aborde notamment les aspects suivants :

- « Définition des options d'impression », page 2-36
- « Sélection des modes de qualité d'impression », page 2-42

Définition des options d'impression

De nombreuses options d'impression sont disponibles dans le pilote d'imprimante Xerox.

Sélection des propriétés pour un travail individuel (Windows)

Si vous souhaitez utiliser des paramètres spéciaux pour un travail particulier, changez les paramètres de pilote avant d'envoyer le travail à l'imprimante. Par exemple, si vous souhaitez utiliser le mode de qualité d'impression **Véritable 1200 x 1200 ppp** pour un graphique particulier, sélectionnez ce paramètre dans le pilote avant d'imprimer ce travail.

1. Le document ou le graphique désiré étant ouvert dans votre application, accédez à la boîte de dialogue **Imprimer**.
2. Sélectionnez l'imprimante **Phaser 5500** pour l'utiliser et cliquez sur le bouton **Propriétés** pour ouvrir le pilote de l'imprimante.
3. Effectuez des choix dans les onglets du pilote. Pour les options d'impression spécifiques, reportez-vous aux tableaux suivants.
4. Cliquez sur le bouton **OK** pour enregistrer vos choix.
5. Imprimez le travail.

Copyright © 2004 Xerox Corporation. Tous droits réservés.

Paramètres du pilote PostScript Windows

Système d'exploitation	Onglet/boîte de dialogue Pilote	Options d'impression
Windows 2000, Windows XP ou Windows Server 2003	Onglet **Disposition**	■ Orientation ■ Impression recto verso (duplex) ■ Pages par feuille
	Boîte de dialogue Options avancées	■ Echelonnement ■ Impression bord à bord ■ Lissage d'image ■ Mode brouillon ■ Filigrane
	Onglet **Papier/Qualité**	■ Type de papier, format et sélection du bac ■ Qualité d'impression ■ Pages de couverture
	Onglet **Options de sortie**	■ Agrafage ■ Perforation de trous ■ Destination ■ Notification de fin de travail ■ Impression d'épreuves, impression personnalisée, enregistrée et sécurisée ■ Pages de séparation
Windows NT	Onglet **Mise en page**	■ Orientation ■ Impression recto-verso
	Onglet **Options avancées**	■ Echelonnement ■ Mise en page (option N pages par feuille) ■ Sortie mise en miroir et Sortie mise en négatif ■ Impression bord à bord ■ Lissage d'image ■ Pages de séparation et Source
	Onglet **Papier/Qualité**	■ Type de papier, format et sélection du bac ■ Qualité d'impression ■ Pages de couverture
	Onglet **Options de sortie**	■ Agrafage ■ Perforation de trous ■ Destination ■ Impression d'épreuves, impression personnalisée, enregistrée et sécurisée ■ Pages de séparation

Paramètres du pilote PostScript Windows (suite)

Système d'exploitation	Onglet/boîte de dialogue Pilote	Options d'impression
Windows 98 ou Windows Me	Onglet **Configuration**	■ Type de papier, format et sélection du bac ■ Mise en page ■ Qualité d'impression ■ Notification de fin de travail
	Onglet **Options de sortie**	■ Agrafage ■ Perforation de trous ■ Destination ■ Pages de séparation ■ Pages de couverture ■ Impression d'épreuves, enregistrée et sécurisée

Paramètres du pilote PCL Windows

Système d'exploitation	Onglet du pilote	Options d'impression
Windows 2000, Windows XP ou Windows Server 2003	Onglet **Disposition**	■ Orientation ■ Impression recto verso (duplex) ■ Pages par feuille
	Onglet **Papier/Qualité**	■ Type de papier, format et sélection du bac ■ Pages de couverture ■ Qualité d'impression (non présent dans PCL5e)
	Onglet **Options de sortie**	■ Agrafage ■ Perforation de trous ■ Destination ■ Impression d'épreuves, impression personnalisée, enregistrée et sécurisée ■ Pages de séparation ■ Notification de fin de travail
Windows NT	Onglet **Mise en page**	■ Orientation ■ Impression recto verso (duplex)
	Onglet **Papier/Qualité**	■ Type de papier, format et sélection du bac ■ Pages de couverture
	Onglet **Options de sortie**	■ Agrafage ■ Perforation de trous ■ Destination ■ Impression d'épreuves, impression personnalisée, enregistrée et sécurisée ■ Pages de séparation

Paramètres du pilote PCL Windows (suite)

Système d'exploitation	Onglet du pilote	Options d'impression
Windows 98 ou Windows Me	**Onglet** Configuration	■ Type de papier, format et sélection du bac ■ Impression d'épreuves, enregistrée et sécurisée ■ Mise en page ■ Agrafage ■ Perforation de trous
	Onglet **Options de sortie**	■ Destination ■ Pages de séparation ■ Pages de couverture
	Onglet **Options d'image**	■ Qualité d'impression

Remarque

Pour plus d'informations sur les options de pilotes d'imprimante Windows, cliquez sur le bouton **Aide** de l'onglet du pilote d'imprimante afin d'afficher l'aide en ligne.

Sélection des propriétés pour un travail individuel (Mac)

Pour sélectionner les paramètres d'impression d'un travail particulier, changez les paramètres du pilote avant d'envoyer le travail à l'imprimante.

1. Le document étant ouvert dans votre application, cliquez sur **Fichier**, puis sur **Imprimer**.
2. Sélectionnez les options d'impression désirées dans les menus et les listes déroulantes affichés.

   Remarque

   Dans Macintosh OS X, cliquez sur **Enregistrer les valeurs prédéfinies** dans le menu **Imprimer** pour enregistrer les paramètres d'imprimantes actuels. Vous pouvez créer plusieurs ensembles de valeurs prédéfinies et enregistrer chacun sous un nom distinctif avec des paramètres d'imprimante particuliers. Pour imprimer des travaux en utilisant des paramètres d'imprimante spécifiques, cliquez sur l'ensemble de valeurs prédéfinies enregistré applicable dans la liste **Valeurs prédéfinies**.

3. Cliquez sur **Imprimer** pour imprimer le travail.

Paramètres du pilote PostScript Macintosh

Système d'exploitation	Titre de la liste déroulante du pilote	Options d'impression
Mac OSX, version 10.1 (et versions ultérieures)	**Copies & Pages**	■ Copies ■ Pages
	Disposition	■ Pages par feuille ■ Orientation ■ Bordure ■ Impression recto-verso
	Options de sortie	■ Imprimer dans un fichier ■ Format
	Gestion du papier	■ Inverser l'ordre des pages ■ Imprimer
	Page de garde	■ Impression de la page de garde ■ Type de page de garde
	Options du module de finition	■ Agrafage ■ Perforation de trous ■ Destination ■ Décaler les jeux assemblés
	Caractéristiques de l'imprimante	■ Source de la page de séparation ■ Page de séparation (Activé/Désactivé) ■ Ensemble des fonctions
	Qualité d'image	■ Qualité d'impression
	Type de travail	■ Normal ■ Impression d'épreuves ■ Impression enregistrée ■ Impression sécurisée ■ Impression personnelle
	Options avancées 1	■ Type de papier ■ Bord à bord ■ Support inattendu ■ Source de la page de séparation ■ Page de séparation ■ Source du papier de la dernière page
	Options avancées 2	■ Mode brouillon

Paramètres du pilote PostScript Macintosh (suite)

Système d'exploitation	Titre de la liste déroulante du pilote	Options d'impression
Mac OS 9.x	**Général**	■ Copies ■ Pages ■ Source de papier
	Page de couverture	■ Imprimer la page de couverture ■ Source de papier de la page de couverture
	Disposition	■ Pages par feuille ■ Bordure ■ Impression recto-verso
	Qualité d'impression	■ 600 x 600 ppp ■ Véritable 1200 x 1200 ppp ■ Lissage d'image
	Type de travail	■ Normal ■ Impression d'épreuves ■ Impression enregistrée ■ Impression sécurisée ■ Impression personnelle
	Options du module de finition	■ Agrafage ■ Perforation de trous ■ Destination ■ Décaler les jeux assemblés
	Options avancées 1	■ Type de papier ■ Bord à bord ■ Support inattendu ■ Source de la page de séparation ■ Page de séparation ■ Source du papier de la dernière page
	Options avancées 2	■ Mode brouillon

Sélection des modes de qualité d'impression

Vous pouvez choisir entre deux modes de qualité d'impression, comme indiqué dans le tableau suivant :

Type de travail d'impression	Mode de qualité d'impression
Meilleur mode polyvalent pour l'impression haute vitesse Produit des impressions nettes et précises	**600 x 600 ppp**
Impressions de haute qualité pour plus de détails. Recommandé pour des impressions de photos. Produit une résolution texte supérieure. Dans ce mode, le traitement et l'impression sont plus lents qu'en mode 600x 600ppp.	**Véritable 1200 x 1200 ppp**

Pour sélectionner le mode de qualité d'impression dans un pilote pris en charge :

- **Pilote PostScript Windows 98, Windows Me :**

  Dans l'onglet **Configuration**, sélectionnez un mode de qualité d'impression.

- **Pilote PostScript Windows 2000, Windows XP, Windows Server 2003, Windows NT :**

  Dans l'onglet **Papier/Qualité**, sélectionnez un mode de qualité d'impression.

- **Pilote Mac OS 9 :**

  Dans la boîte de dialogue **Imprimer**, cliquez sur **Général**, sélectionnez **Qualité d'impression** dans la liste déroulante, puis sélectionnez le mode désiré pour **Qualité**.

- **Pilote Mac OS X (version 10.1 et ultérieure) :**

  Dans la boîte de dialogue **Imprimer**, sélectionnez **Qualité de l'image** dans la liste déroulante, puis sélectionnez un mode de qualité d'impression dans la liste déroulante **Qualité d'impression**.

Impression recto-verso

Cette rubrique aborde notamment les aspects suivants :

- « Impression recto-verso automatique », page 2-43
- « Modes de reliure », page 2-44

Impression recto-verso automatique

Instructions

- Une unité recto-verso doit être installée sur l'imprimante pour pouvoir utiliser l'impression recto-verso automatique. Les configurations Phaser 5500B et 5500N peuvent être mises à niveau pour inclure cette fonction.
- Le format de papier doit être au minimum de 89 x 127 mm (3,5 x 5 pouces) en cas d'impression à partir du bac 1. Tous les formats acceptés par les bacs 2 à 6 peuvent être imprimés recto-verso.
- Le papier doit avoir un grammage compris entre 60 et 163 g/m^2 (papier Bond 16 à 43 lb).
- L'impression recto-verso manuelle est prise en charge. Pour plus d'informations sur les papiers pris en charge, reportez-vous à Référence/Impression/Papiers pris en charge sur le *CD-ROM Documentation utilisateur*.

Remarque

Pour des informations supplémentaires sur l'impression recto-verso, accédez à l'adresse www.xerox.com/office/5500infosmart.

Copyright © 2004 Xerox Corporation. Tous droits réservés.

Modes de reliure

Utilisez le pilote de l'imprimante pour sélectionner l'orientation **Portrait** ou **Paysage** pour les images sur la page. Lorsque vous imprimez des travaux recto-verso, vous sélectionnez également le mode de reliure, qui détermine comment les pages tournent.

Portrait Reliure côté Retourner sur les bords longs	Portrait Reliure bord supérieur Retourner sur les bords courts	Paysage Reliure côté Retourner sur les bords courts	Paysage Reliure bord supérieur Retourner sur les bords longs
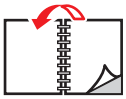		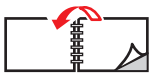	

Pour effectuer une impression recto-verso automatique :

1. Insérez du papier dans le bac. Pour plus d'informations, reportez-vous à Référence/Impression/Impression de base sur le *CD-ROM Documentation utilisateur*.
2. Dans le pilote de l'imprimante :
   - Sélectionnez l'orientation **Portrait** ou **Paysage**.
   - Sélectionnez l'impression recto-verso ainsi que l'option de reliure comme indiqué dans le tableau suivant.
3. Cliquez sur **OK** pour accepter les paramètres du pilote d'imprimante, puis cliquez sur **OK** pour imprimer.

Configuration du pilote d'imprimante pour une impression recto-verso

Système d'exploitation	Etapes
Windows 98 ou Windows Me	1. Sélectionnez **Fichier**, puis **Imprimer**. 2. Cliquez sur **Propriétés**. 3. Dans l'onglet **Configuration** , sélectionnez ensuite **Imprimer sur un côté** ou **Imprimer sur deux côtés**. 4. Activez ou désactivez **Reliure bord supérieur**.
Windows 2000, Windows XP, ou Windows Server 2003	1. Sélectionnez **Fichier**, puis **Imprimer**. 2. Cliquez sur **Propriétés**. 3. Dans l'onglet **Disposition** de l'option **Impression recto-verso**, sélectionnez **Retourner sur les bords longs** ou **Retourner sur les bords courts**.
Windows NT	1. Sélectionnez **Fichier**, puis **Imprimer**. 2. Cliquez sur **Propriétés**. 3. Dans l'onglet **Mise en page** de l'option **Impression recto-verso**, sélectionnez **Retourner sur les bords longs** ou **Retourner sur les bords courts**.

Configuration du pilote d'imprimante pour une impression recto-verso (suite)

Système d'exploitation	Etapes
Mac OS 9	1. Sélectionnez **Fichier**, puis **Imprimer**. 2. Sélectionnez **Disposition**. 3. Sélectionnez **Impression recto-verso**. 4. Cliquez sur l'icône **Reliure** correspondant au bord à relier.
Mac OS X, version 10.1 (et versions ultérieures)	1. Sélectionnez **Fichier**, puis **Imprimer**. 2. Sélectionnez **Duplex**. 3. Sélectionnez **Impression recto-verso**. 4. Cliquez sur l'icône **Reliure** correspondant au bord à relier.

Transparents

Cette rubrique aborde notamment les aspects suivants :

- « Instructions pour les transparents », page 2-46
- « Impression de transparents à partir du bac 1 (multisupport) ou du bac 6 », page 2-46
- « Impression de transparents à partir des bacs 2 à 5 », page 2-47

Vous pouvez imprimer des transparents à partir de n'importe quel bac. Il est impossible de les imprimer recto-verso. Pour commander des transparents Xerox, contactez votre revendeur local.

Instructions pour les transparents

- Retirez tout le papier avant de charger les transparents dans le bac.
- Ne chargez pas de transparents au-dessus de la ligne de remplissage pour éviter les bourrages.
- Manipulez les transparents des deux mains et par les bords pour éviter les traces de doigts et les pliures pouvant nuire à la qualité de l'impression.
- N'utilisez pas de transparents avec bandes latérales.
- Modifiez le type de papier sur le panneau avant pour tous les bacs.
- Utilisez des transparents Xerox ; la qualité d'impression pourrait être compromise avec d'autres transparents.

Pour plus d'informations sur les types, grammages et formats de papier, reportez-vous à Référence/Impression/Papiers pris en charge sur le *CD-ROM Documentation utilisateur*.

Impression de transparents à partir du bac 1 (multisupport) ou du bac 6

1. Ventilez les transparents pour éviter toute adhérence entre les feuilles.

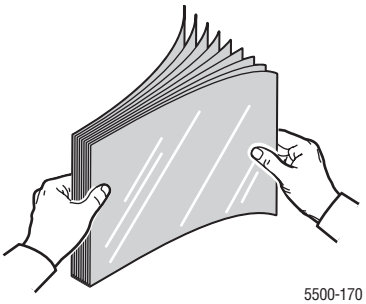

Copyright © 2004 Xerox Corporation. Tous droits réservés.

2. Insérez les transparents en alimentation bord long dans le bac1 (multisupport) ou le bac 6.

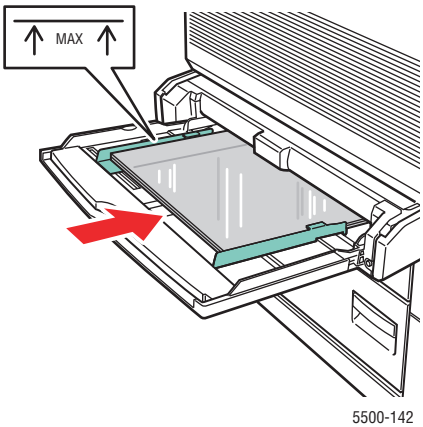

Bac1 (MPT), alimentation bord long

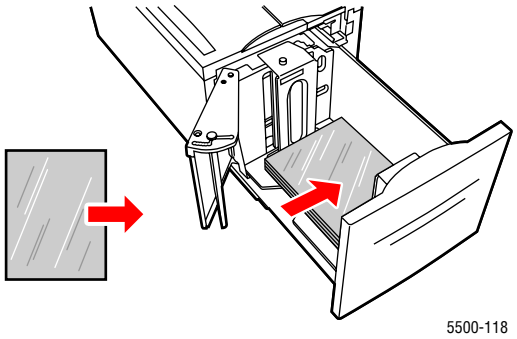

Bac 6, alimentation bord long

Remarque

Ne chargez pas de papier au-dessus de la ligne de remplissage du bac.

3. Réglez les guides papier en fonction du format des transparents, si nécessaire.
4. Si un message sur le panneau avant de l'imprimante vous y invite, appuyez sur le bouton **OK** pour accepter le format et le type de papier affichés. Si vous avez changé le type ou le format de papier, exécutez les étapes suivantes :
   a. Sélectionnez **Modifier** et appuyez sur le bouton **OK**.
   b. Sélectionnez **Transparent** et appuyez sur le bouton **OK**.
   c. Sélectionnez le format de papier et appuyez sur le bouton **OK** pour enregistrer votre sélection.
5. Dans le pilote d'imprimante, sélectionnez **Transparent** comme type de papier ou bien le bac utilisé comme source de papier.

Impression de transparents à partir des bacs 2 à 5

1. Ventilez les transparents pour éviter toute adhérence entre les feuilles.

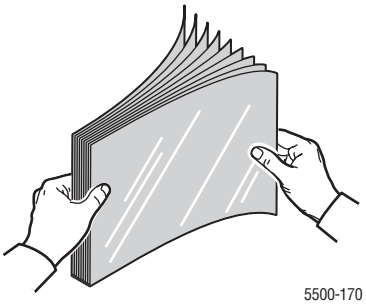

2. Insérez les transparents en alimentation bord long dans le bac 2, 3, 4 ou 5.

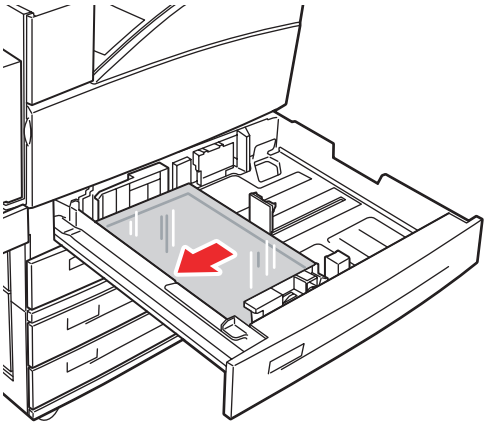

5500-143

Remarque

Ne chargez pas de papier au-dessus de la ligne de remplissage du bac.

3. Réglez les guides papier en fonction du format des transparents.
4. Si un message sur le panneau avant de l'imprimante vous y invite, appuyez sur le bouton **OK** pour accepter le format et le type de papier affichés. Si vous avez changé le type ou le format de papier, exécutez les étapes suivantes :
   a. Sélectionnez **Modifier** et appuyez sur le bouton **OK**.
   b. Sélectionnez **Transparent** et appuyez sur le bouton **OK**.
   c. Sélectionnez le format de papier et appuyez sur le bouton **OK** pour enregistrer votre sélection.
5. Dans le pilote d'imprimante, sélectionnez **Transparent** comme type de papier ou bien le bac utilisé comme source de papier.

Enveloppes

Cette rubrique aborde notamment les aspects suivants :

- « Instructions relatives aux enveloppes », page 2-49
- « Impression d'enveloppes à partir du bac 1 (multisupport) », page 2-50
- « Impression d'enveloppes à partir du chargeur pour enveloppes en option », page 2-51

Instructions relatives aux enveloppes

Achat et stockage d'enveloppes

- Utilisez uniquement des enveloppes papier spécifiées dans le tableau Papiers pris en charge. Les résultats d'impression d'enveloppes sont largement tributaires de la qualité et de la fabrication des enveloppes. Utilisez des enveloppes spécialement destinées aux imprimantes laser.
- Il est recommandé de stocker et d'utiliser les enveloppes à des températures et à une humidité relative constantes.
- Conservez les enveloppes non utilisées dans leur emballage afin d'éviter que l'humidité ou la sécheresse ne modifie la qualité d'impression ou n'entraîne un froissement du support. Une humidité excessive pourrait provoquer la fermeture des enveloppes avant ou pendant l'impression.
- Evitez les enveloppes matelassées ; achetez des enveloppes parfaitement planes, sans courbure.
- Eliminez les « bulles » d'air des enveloppes avant de les charger en les plaçant sous un livre lourd.
- Si les enveloppes se froissent ou se plissent, utilisez une autre marque d'enveloppes destinée spécifiquement aux imprimantes laser.
- Pour plus d'informations, reportez-vous à Référence/Impression/Papiers pris en charge sur le *CD-ROM Documentation utilisateur*.

Préparation à l'impression

Suivez ces instructions pour éviter les problèmes de froissement :

- Imprimez uniquement sur la face avant de l'enveloppe.
- Lors de l'utilisation d'une application qui inclut un outil permettant de créer un document d'enveloppe, procédez comme suit :
  - Sélectionnez **face dessous**.
  - Sélectionnez la méthode d'alimentation avec l'image centrée.
  - Désactivez Rotation de 180°.
- Chargez le récepteur d'une hauteur maximale de 10 mm (0,4 pouces) pour le bac 1 (multisupport) et de 43 mm pour le bac pour enveloppes, à la fois.
- Evitez d'imprimer sur les zones de jointure de l'enveloppe.
- Lors de l'utilisation d'enveloppes à rabat commerciales présentant des jointures latérales (et non des jointures diagonales), vérifiez que les jointures latérales sont bien coupées jusqu'au coin de l'enveloppe.

Copyright © 2004 Xerox Corporation. Tous droits réservés.

Attention

N'utilisez jamais d'enveloppes à fenêtre ou à fermoir métallique ; elles risquent d'endommager l'imprimante.

Impression d'enveloppes à partir du bac 1 (multisupport)

1. Chargez les enveloppes dans le bac 1 (multisupport).
   - Placez les enveloppes C4 **en alimentation bord court** dans le bac.
   - Placez les enveloppes Monarch, #10, C5 et DL **en alimentation bord long** dans le bac.
   - Placez le côté à imprimer **face dessous.**
   - Placez l'enveloppe le rabat entrant **en premier** dans l'imprimante.

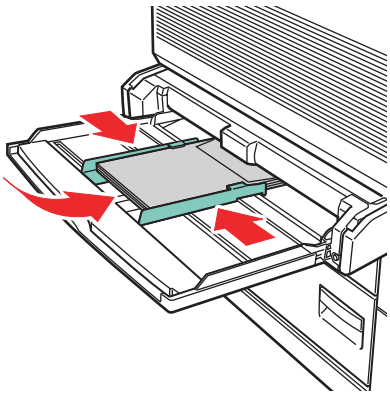

5500-144

Alimentation bord court - Format C4 et formats personnalisés

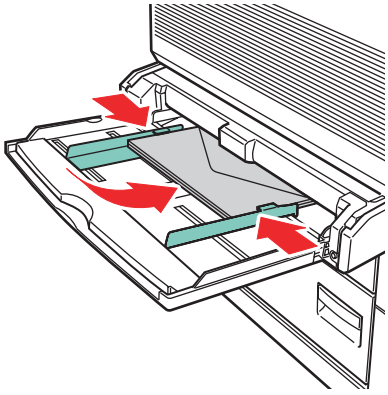

5500-145

Alimentation bord long - Tous autres formats

2. Réglez les guides papier en fonction du format des enveloppes.
3. Si un message sur le panneau avant de l'imprimante vous y invite, appuyez sur le bouton **OK** pour accepter le format d'enveloppe affiché. Si vous avez changé le type ou le format de papier, exécutez les étapes suivantes :
   a. Sélectionnez **Modifier** et appuyez sur le bouton **OK**.
   b. Sélectionnez **Enveloppe** et appuyez sur le bouton **OK**.
   c. Sélectionnez le format de papier et appuyez sur le bouton **OK** pour enregistrer votre sélection.
4. Dans le pilote de l'imprimante, sélectionnez **Enveloppe** comme type de papier ou **Bac 1 (MPT)** comme source de papier.

Impression d'enveloppes à partir du chargeur pour enveloppes en option

Des vidéos présentent les procédures d'utilisation du bac à enveloppes. Vous trouverez les vidéos sur le *CD-ROM Documentation utilisateur* et à l'adresse Web www.xerox.com/office/5500support.

Attention

Introduisez le bac à enveloppes dans l'emplacement du bac 2 uniquement. L'insertion du bac à enveloppes dans un autre emplacement pourrait endommager ce dernier.

L'option Auto Sense (Détecté automatiquement) ne doit jamais être sélectionnée dans le menu de format du bac 2 lorsque le bac à enveloppes se trouve dans l'imprimante, car ce bac ne peut détecter aucun format automatiquement. Ne définissez pas la source de papier par défaut sur le bac 2 lorsque le bac à enveloppes se trouve dans l'imprimante.

1. Insérez les enveloppes dans le bac à enveloppes :
   - Placez les enveloppes C4 **en alimentation bord court** dans le bac.
   - Placez les enveloppes Monarch, #10, C5 et DL **en alimentation bord long** dans le bac.
   - Placez le côté à imprimer **face dessus.**
   - Placez l'enveloppe le rabat entrant **en premier** dans l'imprimante (du côté **gauche** du bac).

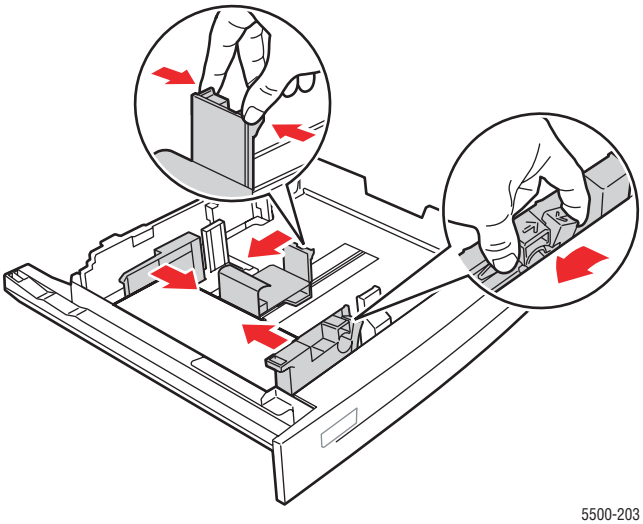

5500-203

2. Réglez les guides papier en fonction du format des enveloppes.

3. Si un message sur le panneau avant de l'imprimante vous y invite, appuyez sur le bouton **OK** pour accepter le format et le type de papier affichés. Si vous avez changé le type ou le format de papier, exécutez les étapes suivantes :
   a. Sélectionnez **Modifier** et appuyez sur le bouton **OK**.
   b. Sélectionnez **Enveloppe** et appuyez sur le bouton **OK**.
   c. Sélectionnez le format de papier et appuyez sur le bouton **OK** pour enregistrer votre sélection.
4. Dans le pilote de l'imprimante, sélectionnez **Enveloppe** comme type de papier ou **Bac 2** comme source de papier.

Cartes postales

Cette rubrique aborde les sujets suivants :

- « Instructions relatives aux cartes postales », page 2-53
- « Impression de cartes postales », page 2-53

Pour commander des fournitures, contactez votre revendeur local.

Instructions relatives aux cartes postales

Les cartes postales peuvent être imprimées à partir du bac 1 (multisupport) ou du bac à enveloppes fourni en option.

- Conservez les cartes postales inutilisées à plat dans leur carton d'emballage. Conservez-les dans l'emballage d'origine jusqu'à ce que soyez prêt à les utiliser. Remettez les cartes postales inutilisés dans leur emballage d'origine bien fermé.
- Evitez de stocker des cartes postales dans des conditions extrêmes de sécheresse, d'humidité ou de température. Le stockage dans des conditions extrêmes pourrait provoquer un bourrage dans l'imprimante ou entraîner des problèmes de qualité d'impression.
- Effectuez de fréquentes rotations des stocks. Un stockage prolongé dans des conditions extrêmes peut provoquer la déformation des étiquettes et un bourrage dans l'imprimante.
- Ne chargez pas de cartes postales au-dessus de la ligne de remplissage pour éviter les bourrages.

Impression de cartes postales

1. Introduisez les cartes postales dans un bac :

   Bac 1 (MPT)

   - Insérez les cartes postales US grand format et les cartes postales A6 **en alimentation bord long** et **face à imprimer tournée vers le bas** dans le bac 1 (multisupport). Placez le **haut** de la carte postale de manière à ce qu'il entre en **premier** (côté **gauche** de l'imprimante).

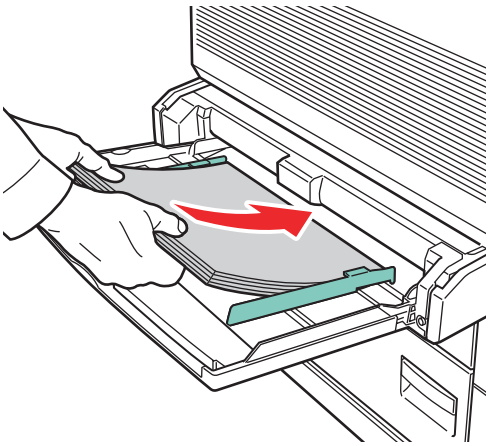

5500-219

Copyright © 2004 Xerox Corporation. Tous droits réservés.

- Insérez les cartes postales US petit format **en alimentation bord court** et **face à imprimer tournée vers le bas** dans le bac 1 (multisupport) uniquement. Placez le **haut** de la carte postale vers **l'arrière** de l'imprimante.

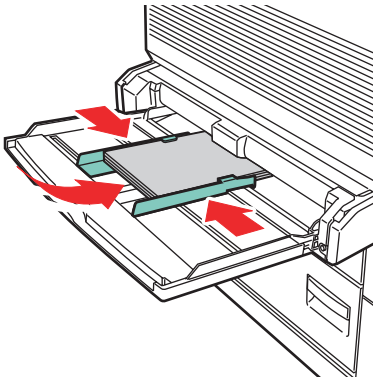

5500-257

Bac pour enveloppes

- Insérez les cartes postales US grand format **en alimentation bord long** et **face à imprimer tournée vers le haut** dans le bac à enveloppes fourni en option. Placez le **haut** de la carte postale vers la**gauche** de l'imprimante.

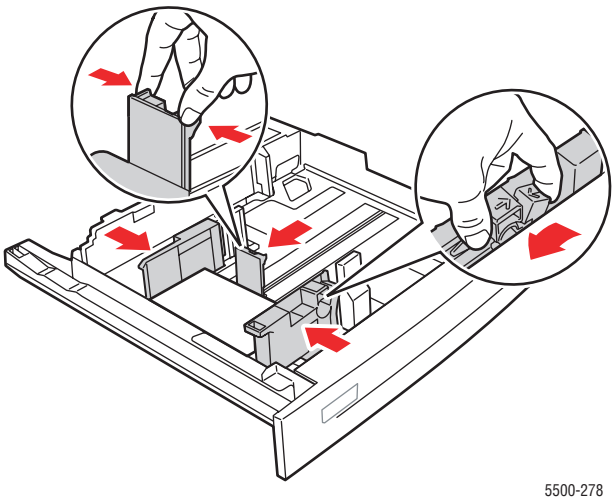

5500-278

2. Réglez les guides papier en fonction du format des cartes postales.
3. Si un message sur le panneau avant de l'imprimante vous y invite, appuyez sur le bouton **OK** pour accepter le format et le type de papier affichés. Si vous avez changé le type ou le format de papier, exécutez les étapes suivantes :
   a. Sélectionnez **Modifier** et appuyez sur le bouton **OK**.
   b. Sélectionnez **Cartes** et appuyez sur le bouton **OK**.
   c. Sélectionnez le format de papier et appuyez sur le bouton **OK** pour enregistrer votre sélection.
4. Dans le pilote de l'imprimante, sélectionnez **Cartes** comme type de papier ou **Bac 2** comme source de papier.

Etiquettes

Cette rubrique aborde notamment les aspects suivants :

- « Instructions pour les étiquettes », page 2-55
- « Impression d'étiquettes », page 2-55

Pour commander des fournitures, contactez votre revendeur local.

Instructions pour les étiquettes

- N'utilisez pas d'étiquettes vinyle.
- N'utilisez pas une feuille incomplète d'étiquettes ; vous pourriez endommager des éléments de l'imprimante.
- Conservez les étiquettes inutilisées à plat dans leur carton d'emballage. Conservez le produit dans l'emballage d'origine jusqu'à ce que soyez prêt à l'utiliser. Remettez tout produit inutilisé dans son emballage d'origine bien fermé pour le protéger.
- Evitez de stocker les étiquettes dans des conditions extrêmes de sécheresse, d'humidité ou de température. Le stockage dans des conditions extrêmes pourrait provoquer un bourrage dans l'imprimante ou entraîner des problèmes de qualité d'impression.
- Effectuez de fréquentes rotations des stocks. Un stockage prolongé dans des conditions extrêmes peut provoquer la déformation du support des étiquettes et un bourrage dans l'imprimante.
- Imprimez sur une seule face des feuilles d'étiquettes.

Impression d'étiquettes

Si votre application dispose d'une option de réglage pour les étiquettes, utilisez-la comme modèle. Vous pouvez imprimer des étiquettes à partir de n'importe quel bac.

1. Introduisez les étiquettes dans un bac :

   Bac 1 (MPT)

   - Insérez les feuilles d'étiquettes **en alimentation bord long** (recommandé) et la **face à imprimer tournée vers le bas**dans le bac 1 (multisupport). Placez le **haut** de la page vers **l'avant** de l'imprimante.

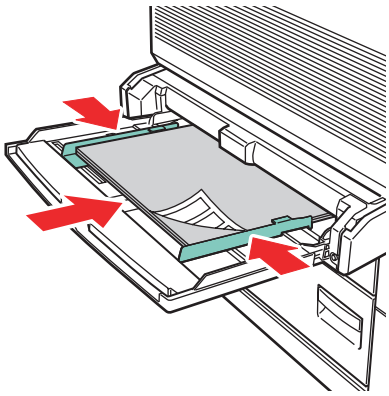

5500-146

Copyright © 2004 Xerox Corporation. Tous droits réservés.

Bacs 2 à 5

- Introduisez les feuilles d'étiquettes en **alimentation bord long** (recommandé) et la **face à imprimer tournée vers le haut** dans le bac 2 à 5. Placez le **haut** de la page en l'orientant vers l'**avant** de l'imprimante.

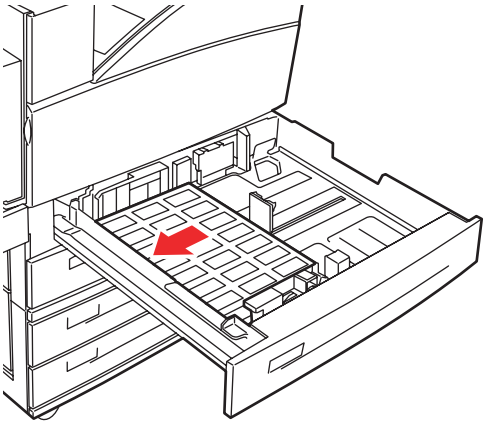

5500-260

Bac 6

- Introduisez les feuilles d'étiquettes en **alimentation bord long** (recommandé) et la **face à imprimer tournée vers le bas** dans le bac 6. Placez le **haut** de la page en l'orientant vers l'**avant** du bac.

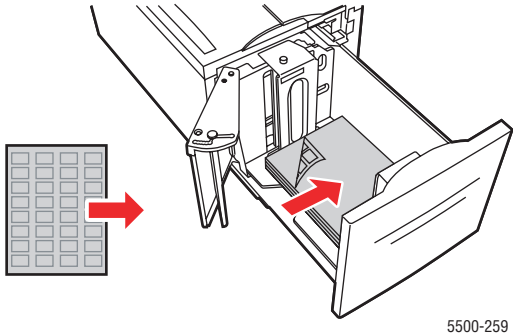

5500-259

2. Réglez les guides papier en fonction du format des feuilles d'étiquettes.
3. Si un message sur le panneau avant de l'imprimante vous y invite, appuyez sur le bouton **OK** pour accepter le format et le type de papier affichés. Si vous avez changé le type ou le format de papier, exécutez les étapes suivantes :
   a. Sélectionnez **Modifier** et appuyez sur le bouton **OK**.
   b. Sélectionnez **Etiquettes** et appuyez sur le bouton **OK**.
   c. Sélectionnez le format de papier et appuyez sur le bouton **OK** pour enregistrer votre sélection.
4. Dans le pilote d'imprimante, sélectionnez **Etiquettes** ou le bac utilisé comme source de papier.

Papier spécial

Cette section aborde notamment les aspects suivants :

- « Brochures trois volets », page 2-57
- « Papier à l'épreuve des intempéries », page 2-59

Brochures trois volets

Les brochures à trois volets peuvent être imprimées à partir de n'importe quel bac et en recto-verso.

Pour obtenir un résultat optimal, utilisez uniquement les brochures à trois volets indiquées pour l'imprimante Imprimante Phaser 5500. Pour consulter la liste complète des brochures à trois volets et des autres supports, accédez à Référence/Impression/Papier pris en charge sur le *CD-ROM Documentation utilisateur*. Pour commander des brochure à trois volets, contactez votre revendeur local.

Des modèles de brochures à trois volets sont proposés sur le site Web Xerox à l'adresse : www.colorconnection.xerox.com.

Instructions relatives aux brochures à trois volets

- Stockez les brochures trois volets dans leur emballage d'origine.
- Evitez de stocker les brochures à trois volets dans des conditions extrêmes de sécheresse, d'humidité ou de température. Le stockage des brochures à trois volets dans des conditions extrêmes pourrait provoquer un bourrage dans l'imprimante ou entraîner des problèmes de qualité d'impression.
- Evitez de le stocker trop longtemps. Un stockage prolongé dans des conditions extrêmes peut provoquer la déformation des brochures à trois volets et un bourrage dans l'imprimante.

Remarque

N'imprimez pas sur les rainures en relief des brochures trois volets. Les brochures trois volets doivent être pliées sur ces rainures.

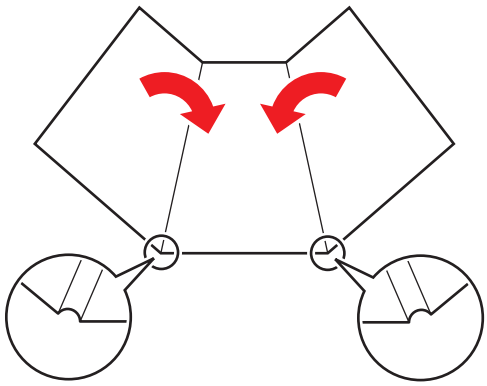

Copyright © 2004 Xerox Corporation. Tous droits réservés.

Impression de brochures trois volets

1. Introduisez les brochures à trois volets dans un bac :

   Bac 1 (MPT)

   - **Pour l'impression recto :** Insérez les feuilles de brochures à trois volets **en alimentation bord long** (recommandé) et la **face à imprimer tournée vers le bas**dans le bac 1 (multisupport). Placez la page en orientant le **haut** (portrait) ou le **côté droit** (paysage) vers **l'avant** de l'imprimante.

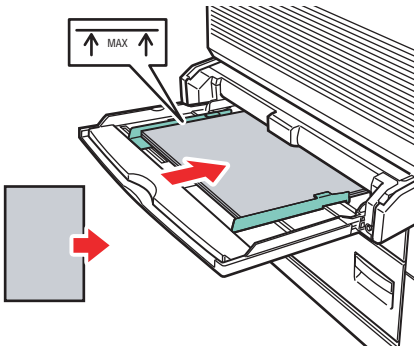

5500-100

   - **Impression recto-verso :** Insérez les feuilles de brochures à trois volets **en alimentation bord long** (recommandé) et avec la face à imprimer en premier **tournée vers le haut**dans le bac 1 (multisupport). Placez la page en orientant le **haut** (portrait) ou le **côté droit** (paysage) vers **l'avant** de l'imprimante.

   Bacs 2 à 5

   - **Pour l'impression recto :** Insérez les feuilles de brochures à trois volets **en alimentation bord long** (recommandé) et avec la face à imprimer orientée vers le **haut** dans les bacs 2 à 5. Placez la page en orientant le **haut** (portrait) ou le **côté droit** (paysage) vers **l'avant** de l'imprimante.

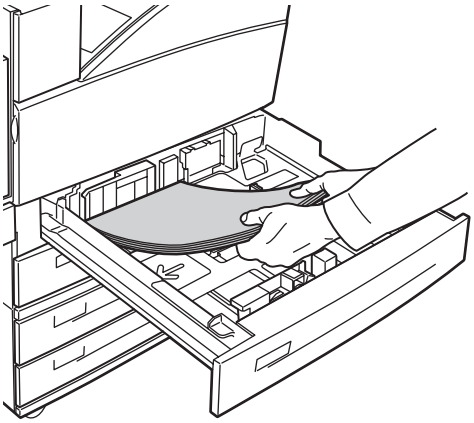

5500-129

   - **Impression recto-verso :** Insérez les feuilles de brochures à trois volets **en alimentation bord long** (recommandé) et avec la face à imprimer en premier orientée vers le **bas** dans les bacs 2 à 5. Placez la page en orientant le **haut** (portrait) ou le **côté droit** (paysage) vers **l'avant** de l'imprimante.

Bac 6

- **Pour l'impression recto** : Introduisez les feuilles de brochures à trois volets en **alimentation bord long** et la **face à imprimer tournée vers le bas** dans le bac 6. Placez la page en orientant le **haut** (portrait) ou le **côté droit** (paysage) vers **l'avant** du bac.

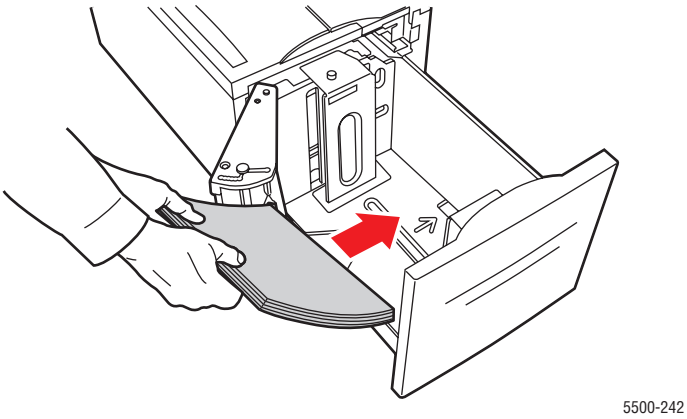

- **Impression recto-verso :** Insérez les feuilles de brochures à trois volets **en alimentation bord long** et avec la face à imprimer en premier tournée vers le **haut** dans le bac 6. Placez la page en orientant le **haut** (portrait) ou le **côté droit** (paysage) vers **l'avant** du bac.

2. Réglez les guides papier en fonction du format des feuilles de brochures à trois volets.
3. Si un message sur le panneau avant de l'imprimante vous y invite, appuyez sur le bouton **OK** pour accepter le format et le type de papier affichés. Si vous avez changé le type ou le format de papier, exécutez les étapes suivantes :
   a. Sélectionnez **Modifier** et appuyez sur le bouton **OK**.
   b. Sélectionnez **Cartes** et appuyez sur le bouton **OK**.
   c. Sélectionnez le format de papier et appuyez sur le bouton **OK** pour enregistrer votre sélection.
4. Dans le pilote d'imprimante, sélectionnez **Cartes** ou le bac utilisé comme source de papier.

Papier à l'épreuve des intempéries

Vous pouvez imprimer sur du papier à l'épreuve des intempéries à partir de n'importe quel bac. Vous pouvez charger du papier dans le bac jusqu'à la ligne de remplissage ; cependant, l'alimentation est plus fiable si vous chargez moins de feuilles dans le bac.

Pour de meilleurs résultats, utilisez uniquement le type de papier à l'épreuve des intempéries Phaser Xerox indiqué pour votre imprimanteImprimante Phaser 5500. Pour consulter la liste complète de papier pris en charge et des autres supports, accédez à Référence/Impression/Papier pris en charge sur le *CD-ROM Documentation utilisateur*. Pour commander du papier à l'épreuve des intempéries ou d'autres supports, contactez votre revendeur local.

Instructions relatives au papier à l'épreuve des intempéries

- Stockez le papier à l'épreuve des intempéries à plat dans l'emballage d'origine.
- Laissez le papier à l'épreuve des intempéries dans son emballage d'origine jusqu'au moment d'utilisation.
- Evitez de stocker le papier à l'épreuve des intempéries dans des conditions extrêmes de sécheresse, d'humidité ou de température. Le stockage du papier à l'épreuve des intempéries dans des conditions extrêmes pourrait provoquer un bourrage dans l'imprimante ou entraîner des problèmes de qualité d'impression.
- Retirez le papier à l'épreuve des intempéries de l'emballage et laissez-le s'adapter aux conditions ambiantes de température et d'humidité avant de lancer une impression.
- Ne laissez pas le papier dans le système une fois l'impression terminée. Le papier pourrait se gondoler et provoquer un bourrage dans l'imprimante.
- Evitez de le stocker trop longtemps. Un stockage prolongé dans des conditions extrêmes peut provoquer la déformation du papier à l'épreuve des intempéries et un bourrage dans l'imprimante.

Impression sur du papier à l'épreuve des intempéries

1. Introduisez le papier à l'épreuve des intempéries dans un bac :

   Bac 1 (MPT)

   - **Pour l'impression recto :** Insérez les feuilles de papier à l'épreuve des intempéries **en alimentation bord long** (recommandé) et la **face à imprimer tournée vers le bas** dans le bac 1 (multisupport). Placez le **haut** de la page vers **l'avant** de l'imprimante.

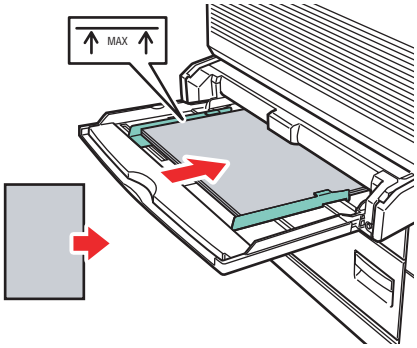

5500-100

   - **Impression recto-verso :** Insérez les feuilles de papier à l'épreuve des intempéries **en alimentation bord long** (recommandé) et avec la face à imprimer en premier **tournée vers le haut**dans le bac 1 (multisupport). Placez le **haut** de la page vers **l'avant** de l'imprimante.

Bacs 2 à 5

- **Pour l'impression recto :** Introduisez les feuilles de papier à l'épreuve des intempéries en **alimentation bord long** (recommandé) et la **face à imprimer tournée vers le haut** dans le bac 2 à 5. Placez le **haut** de la page en l'orientant vers l'**avant** de l'imprimante.

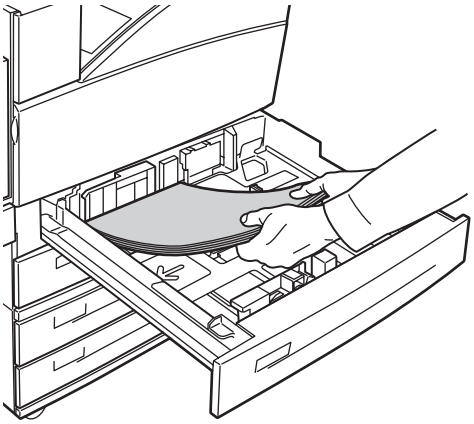

5500-129

- **Impression recto-verso :** Introduisez les feuilles de papier à l'épreuve des intempéries en **alimentation bord long** (recommandé) et la face à imprimer en premier tournée **vers le bas** dans le bac 2 à 5. Placez le **haut** de la page en l'orientant vers l'**avant** de l'imprimante.

Bac 6

- **Pour l'impression recto** : Introduisez les feuilles de papier à l'épreuve des intempéries en **alimentation bord long** et la **face à imprimer tournée vers le bas** dans le bac 6. Placez le **haut** de la page en l'orientant vers l'**avant** du bac.

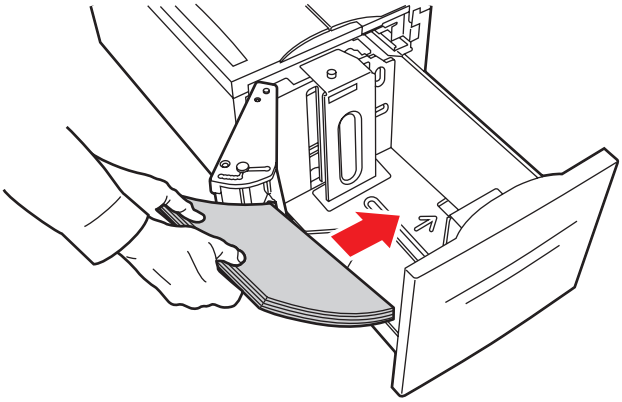

5500-242

- **Impression recto-verso :** Introduisez les feuilles de papier à l'épreuve des intempéries en **alimentation bord long** et la face à imprimer en premier tournée **vers le bas** dans le bac 6. Placez le **haut** de la page en l'orientant vers l'**avant** du bac.

2. Réglez les guides papier en fonction du format des feuilles de papier à l'épreuve des intempéries.

3. Si un message sur le panneau avant de l'imprimante vous y invite, appuyez sur le bouton **OK** pour accepter le format et le type de papier affichés. Si vous avez changé le type ou le format de papier, exécutez les étapes suivantes :
   a. Sélectionnez **Modifier** et appuyez sur le bouton **OK**.
   b. Sélectionnez **Papier ordinaire** et appuyez sur le bouton **OK**.
   c. Sélectionnez le format de papier et appuyez sur le bouton **OK** pour enregistrer votre sélection.
4. Dans le pilote d'imprimante, sélectionnez le type de papier ou le bac utilisé comme source de papier.

Papier au format personnalisé

- « Instructions », page 2-63
- « Impression de papier au format personnalisé », page 2-63

Instructions

Imprimez le papier au format personnalisé uniquement à partir des bacs mentionnés.

	Entrée			Sortie		
	Bac 1 (multi-support)	**Bacs 2 à 5**	**Bac pour enveloppes**	**Bac de sortie standard**	**Bac supérieur du module de réception**	**Bac inférieur du module de réception**
Largeur	89 à 297 mm (3,5 à 11,70 pouces)	140 à 297 mm (5,50 à 11,70 pouces)	148 à 241 mm (5,82 à 9,50 pouces)	89 à 297 mm (3,5 à 11,70 pouces)	182 à 297 mm (7,16 à 11,70 pouces)	210 à 297 mm (8,27 à 11,70 pouces)
Hauteur	98 à 432 mm (3,87 à 17,0 pouces)	182 à 432 mm (7,16 à 17,0 pouces)	98 à 162 mm (3,87 à 6,38 pouces)	98 à 432 mm (3,87 à 17,0 pouces)	182 à 432 mm (7,16 à 17,0 pouces)	182 à 432 mm (7,16 à 17,0 pouces)

Pour plus d'informations sur les types, grammages et formats de papier, reportez-vous à Référence/Impression/Papiers pris en charge sur le *CD-ROM Documentation utilisateur*.

Impression de papier au format personnalisé

Chargement des bacs papier

1. Insérez du papier au format personnalisé dans le bac 1 (multisupport) ou le bac 2 à 5.

Bac 1 (MPT)

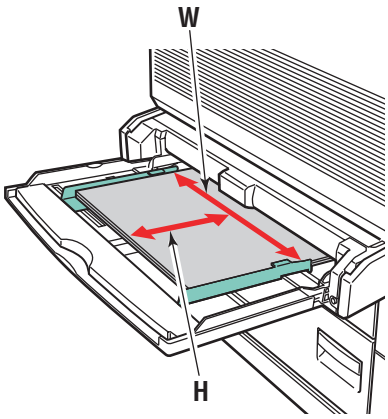

Alimentation bord long

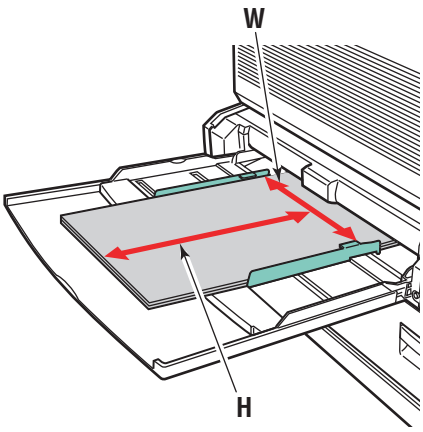

Alimentation bord court

Copyright © 2004 Xerox Corporation. Tous droits réservés.

Bacs 2 à 5

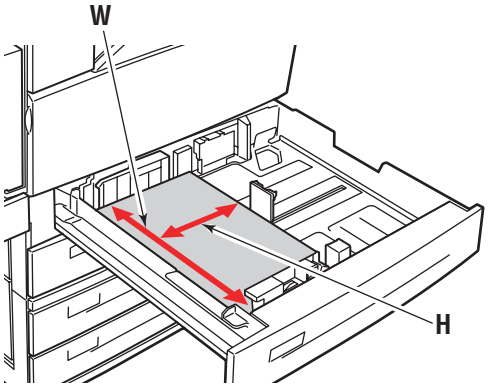

Alimentation bord long

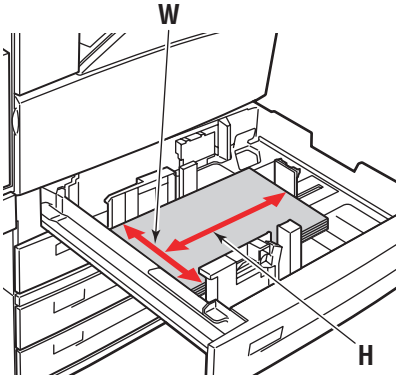

Alimentation bord court

2. Réglez les guides papier en fonction du format et de l'orientation du papier (alimentation bord long ou alimentation bord court). Les étiquettes à l'intérieur du bac papier fournissent des informations supplémentaires sur le chargement du papier en fonction de son format et de son orientation.

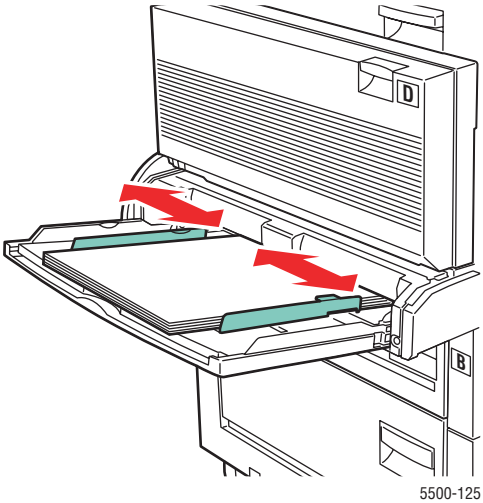

Bac 1 (MPT)

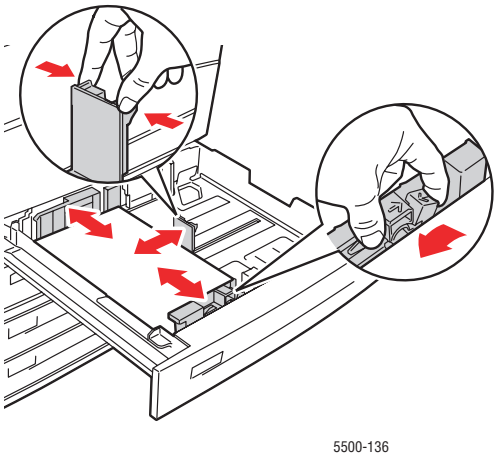

Bacs 2 à 5

3. Insérez le bac à fond dans l'imprimante.

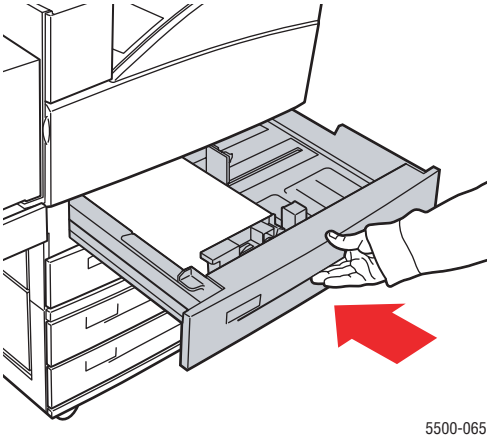

5500-065

4. Si un message sur le panneau avant de l'imprimante vous y invite, appuyez sur le bouton **OK** pour accepter le format et le type de papier affichés. Si vous avez changé le type ou le format de papier, exécutez les étapes suivantes :
   - Sélectionnez **Modifier** et appuyez sur le bouton **OK**.
   - Sélectionnez **Personnalisé**, puis appuyez sur le bouton **OK**. Un message vous demande d'entrer les largeur et hauteur personnalisées.

Remarque

Lors du réglage de la **largeur personnalisée (W)** et de la **hauteur personnalisée (H)** sur le panneau avant, vérifiez que vous sélectionnez des valeurs de largeur et de hauteur appropriées au format et à l'orientation du papier (alimentation bord long ou alimentation bord court).

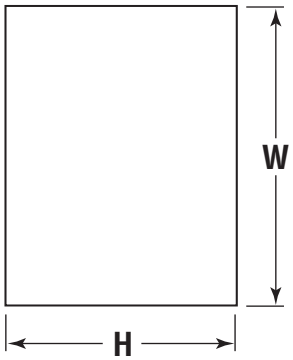

5500-153

Alimentation bord long

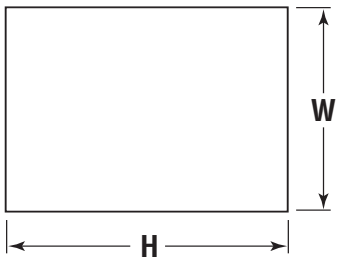

5500-154

Alimentation bord court

5. Sélectionnez **Largeur personnalisée (W)**, appuyez sur le bouton **Flèche haut** ou **Flèche bas** pour sélectionner une valeur et appuyez sur le bouton **OK**.
6. Sélectionnez **Hauteur personnalisée (H)**, appuyez sur le bouton **Flèche haut** ou **Flèche bas** pour sélectionner une valeur et appuyez sur le bouton **OK**.
7. Appuyez deux fois sur le bouton **Précédent**, puis appuyez sur le bouton **OK**.

8. Dans le pilote de l'imprimante :
   a. Sélectionnez **Propriétés** et sélectionnez l'onglet **Papier/Qualité**.
   b. Sélectionnez soit le type de papier et le format personnalisé, soit le bac chargé avec du papier personnalisé comme source de papier.
9. Cliquez sur le bouton **OK** pour lancer l'impression.

Remarque

Si vous remplacez le format personnalisé dans un bac par un format non personnalisé, assurez-vous de bien définir le nouveau format dans le panneau avant (ou d'utiliser la Sélection automatique pour les formats pouvant être détectés automatiquement).

Après avoir retiré le papier au format personnalisé

Sélection des paramètres sur le panneau avant

1. Sur le panneau avant de l'imprimante, sélectionnez **Configuration de l'imprimante** et appuyez sur le bouton **OK**.
2. Sélectionnez **Configuration de la gestion du papier** et appuyez sur le bouton **OK**.
3. Sélectionnez le menu de configuration de ce bac et appuyez sur le bouton **OK**.
4. Sélectionnez **Modifier le format** et appuyez sur le bouton **OK**.
5. Sélectionnez un type de papier et appuyez sur le bouton **OK**.
   - Sélectionnez un format papier dans la liste affichée et appuyez sur le bouton **OK**.
   - La sélection doit être automatique pour les formats qui sont détectés dans ce bac. En cas de doute sur l'état de la fonction de détection automatique, vérifiez sur le panneau avant si elle est sélectionnée ou non. Le format correct doit être affiché sur la ligne "OK" du menu Configuration.
6. Appuyez deux fois sur le bouton **Précédent**, puis appuyez sur le bouton **OK**.

Options avancées

Cette rubrique aborde notamment les aspects suivants :

- « Impression de pages de séparation », page 2-67
- « Impression de plusieurs pages sur une feuille (N pages par feuille) », page 2-68
- « Impression de brochures », page 2-69
- « Impression d'images en négatif et d'images miroir », page 2-70
- « Echelonnement », page 2-72
- « Impression de filigranes », page 2-73
- « Lissage d'image », page 2-74
- « Impression de pages de couverture », page 2-75
- « Impression ou suppression de travaux d'impression sécurisés, personnels, enregistrés et d'épreuves », page 2-76

Impression de pages de séparation

Une *page de séparation* (page de division ou feuille intercalaire) peut être insérée après un travail d'impression ou entre les différentes pages d'un travail d'impression. Spécifiez le bac à utiliser comme source pour les pages de séparation.

Pour spécifier les pages de séparation dans un pilote pris en charge :

- **Pilote PostScript Windows 98, Windows Me :**

  Dans l'onglet **Options de sortie**, sélectionnez l'emplacement des pages de séparation et la source du bac.

- **Pilote PostScript Windows 2000, Windows XP, Windows Server 2003, Windows NT :**

  Dans l'onglet **Options de sortie**, sélectionnez l'emplacement des pages de séparation et la source du bac.

- **Pilote Mac OS 9 :**

  Dans la boîte de dialogue **Imprimer**, cliquez sur **Général**, sélectionnez **Options de support avancées** dans la liste déroulante, puis sélectionnez l'emplacement des pages de séparation et la source du bac.

- **Pilote Mac OS X (version 10.1 et version ultérieure) :**

  Dans la boîte de dialogue **Imprimer**, sélectionnez la liste déroulante **Caractéristiques de l'imprimante**, puis sélectionnez l'onglet **Options avancées**. Sélectionnez **Pages de séparation**.

Copyright © 2004 Xerox Corporation. Tous droits réservés.

Impression de plusieurs pages sur une feuille (N pages par feuille)

Lors de l'impression d'un document à plusieurs pages, vous pouvez imprimer plusieurs pages sur une feuille de papier. Imprimez une, deux, quatre, six, neuf ou 16 pages par feuille.

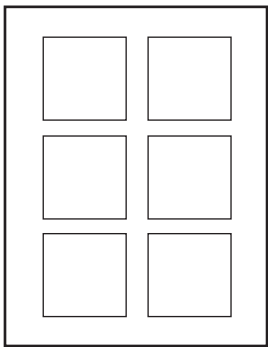

Pour imprimer plusieurs pages sur une feuille de papier dans un pilote pris en charge :

- **Pilote PostScript Windows 98, Windows Me :**

  Dans l'onglet **Configuration**, cliquez sur le bouton **Plus d'options de mise en page**, puis sélectionnez le nombre de pages par feuille dans la liste déroulante. Lorsque vous imprimez plusieurs pages par feuille, vous pouvez également imprimer une bordure autour de chaque page.

- **Pilote PostScript Windows 2000, Windows XP, Windows Server 2003 :**

  Dans l'onglet **Disposition**, choisissez le nombre de pages par feuille dans la liste déroulante.

- **Pilote PostScript Windows NT :**

  Dans l'onglet **Avancé,** sous **Options du document**, sélectionnez l'option **Mise en page (N pages par feuille)** désirée.

- **Pilote Mac OS 9 :**

  Dans la boîte de dialogue **Imprimer**, cliquez sur **Général**, sélectionnez **Disposition** dans la liste déroulante, puis sélectionnez le nombre de pages par feuille.

- **Pilote Mac OS X (version 10.1 et ultérieure) :**

  Dans la boîte de dialogue **Imprimer**, sélectionnez la liste déroulante **Disposition**, puis sélectionnez une disposition.

Impression de brochures

Avec l'impression recto-verso, vous pouvez imprimer un document sous la forme d'un petit livre. Créez des brochures pour tout format de papier pris en charge pour une impression recto-verso. Le pilote réduit et ajuste automatiquement l'image de chaque page et imprime deux pages par côté. Les pages sont imprimées dans l'ordre permettant de les plier et de les agrafer pour créer une brochure.

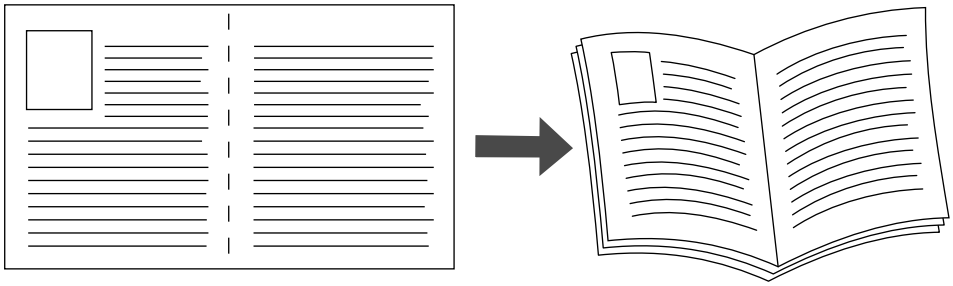

Lorsque vous choisissez d'imprimer des brochures, vous pouvez également spécifier les options de *glissement* et de *petits fonds* dans les pilotes Windows 98 et Windows Me. Les petits fonds déterminent la distance horizontale du pli à l'image de la page (en points). Le glissement est la distance sur laquelle les images de page sont décalées vers l'intérieur (par dixièmes de point) pour compenser l'épaisseur du papier plié qui, sinon, entraînerait un léger décalage des images internes vers l'extérieur.

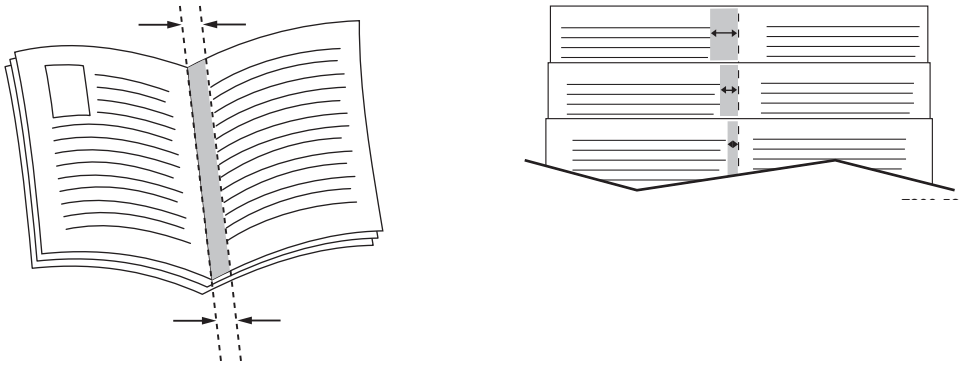

Pour sélectionner une impression en mode brochure dans un pilote Windows pris en charge :

- **Pilote PostScript Windows 98, Windows Me :**

  Dans l'onglet **Configuration**, cliquez sur **Plus d'options de mise en page**, puis cochez **Style brochure** dans la boîte **Plus d'options de mise en page**. Vous pouvez également spécifier le glissement et les petits fonds dans cette boîte.

- **Pilote PostScript Windows 2000, Windows XP, Windows Server 2003 :**

  Dans l'onglet **Disposition**, sélectionnez **Brochure** dans la liste déroulante **Pages par feuille**.

Impression d'images en négatif et d'images miroir

Vous pouvez imprimer vos pages sous forme d'images en négatif (inversion des zones claires et sombres dans votre image imprimée) et/ou d'images miroir (retournement horizontal des images sur les pages au moment de l'impression).

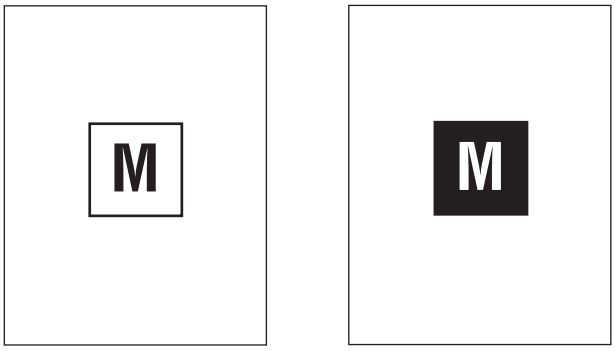

Image en négatif

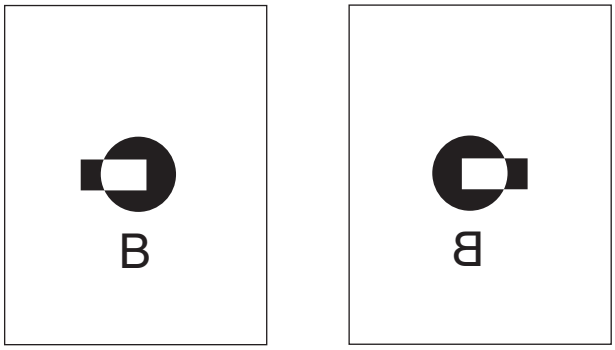

Image miroir

Pour sélectionner l'option images en négatif ou images miroir dans un pilote pris en charge :

- **Pilote PostScript Windows 98, Windows Me :**

  Dans l'onglet **Configuration**, cliquez sur **Plus d'options de mise en page**, puis sélectionnez **Imprimer sous forme d'image en négatif** ou **Imprimer sous forme d'image inversée**.

- **Pilote PostScript Windows 2000, Windows XP, Windows Server 2003 :**

  Dans l'onglet **Disposition**, cliquez sur le bouton **Avancé**. Sous **Options du document** et **Options PostScript**, sélectionnez **Oui** pour **Sortie mise en miroir** ou **Sortie mise en négatif**.

- **Pilote PostScript Windows NT :**

  Dans l'onglet **Avancé**, sous **Options du document** et **Options PostScript**, sélectionnez **Oui** pour **Sortie mise en miroir** ou **Sortie mise en négatif**.

- **Pilote Mac OS 9 :**

  Dans le menu **Fichier**, sélectionnez **Mise en page**, choisissez **Options PostScript** dans la liste déroulante, puis sélectionnez **Inverser l'image** (pour imprimer une image négative) ou **Retourner horizontalement** (pour imprimer une image mise en miroir).

Echelonnement

Vous pouvez réduire ou agrandir les images de votre page au moment de l'impression en sélectionnant une valeur d'échelonnement comprise entre 25 et 400 pour cent. La valeur par défaut est 100 pour cent.

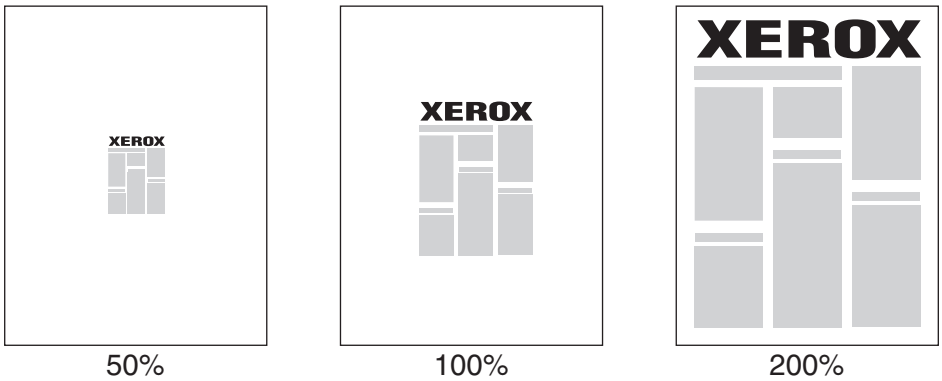

Pour sélectionner l'échelonnement dans un pilote pris en charge :

- **Pilote PostScript Windows 98, Windows Me :**

  Dans l'onglet **Configuration**, cliquez sur **Plus d'options de mise en page**, puis spécifiez le pourcentage de l'échelonnement dans la zone **Pourcentage**.

- **Pilote PostScript Windows 2000, Windows XP, Windows Server 2003 :**

  Dans l'onglet **Disposition**, cliquez sur **Avancé**, sélectionnez **Graphique**, puis choisissez le pourcentage désiré pour **Echelonnement**.

- **Pilote Windows NT :**

  Dans l'onglet **Avancé**, sélectionnez **Graphique**, puis sélectionnez le pourcentage désiré pour **Echelonnement**.

- **Pilote Mac OS 9, Mac OS X (version 10.1 et ultérieure) :**

  Dans le menu **Fichier**, sélectionnez **Format d'impression**, puis spécifiez le pourcentage dans la zone **Echelonnement**.

Impression de filigranes

Un filigrane est un texte complémentaire pouvant être imprimé sur une ou plusieurs pages. Par exemple, des mots comme Brouillon, Confidentiel, Date, Version, que vous pourriez apposer avec un tampon sur une feuille avant distribution, peuvent être insérés dans un filigrane.

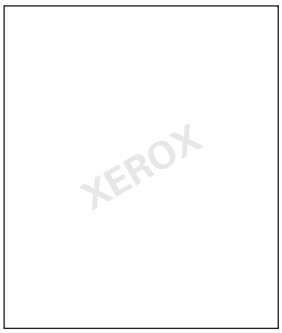

Dans certains pilotes Windows, vous pouvez :

- Créer un filigrane
- Modifier le texte, la couleur, la position et l'angle d'un filigrane existant
- Placer un filigrane sur la première page ou sur chaque page d'un document
- Imprimer le filigrane en arrière-plan
- Imprimer le texte du filigrane sous forme de contour (et non de texte plein)

Remarque

Certaines applications ne prennent pas en charge l'impression de filigranes.

Pour sélectionner, créer et modifier des filigranes au moyen d'un pilote Windows pris en charge :

- **Pilote PostScript Windows 98, Windows Me :**

  Dans l'onglet **Configuration**, cliquez sur **Plus d'options de mise en page**, puis sur **Filigrane** pour afficher la boîte de dialogue **Filigranes**.

- **Pilote PostScript Windows 2000, Windows XP, Windows Server 2003 :**

  Dans l'onglet **Disposition**, cliquez sur le bouton **Avancé**. Dans la zone sous **Options du document** et **Caractéristiques de l'imprimante**, sélectionnez **Filigranes**, puis **Modifier** pour le filigrane désiré.

Lissage d'image

Le lissage d'image effectue un fondu entre les zones noires et grises adjacentes dans des images de faible résolution pour garantir des transitions plus douces sur les contours. L'option Lissage d'image permet, par exemple, d'améliorer l'aspect des images téléchargées du Web (dont la résolution ne dépasse pas 72 ppp). Le lissage d'image n'est pas recommandé pour les images d'une résolution égale ou supérieure à 300 ppp.

Remarque

Le traitement d'impression est plus lent lorsque cette option est sélectionnée.

Pour sélectionner le lissage d'image dans un pilote pris en charge :

- **Pilote PostScript Windows 98, Windows Me :**

  Dans l'onglet **Configuration**, cliquez sur **Plus d'options de mise en page**, puis cliquez sur la case à cocher **Lissage d'image**.

- **Pilote PostScript Windows 2000, Windows XP, Windows Server 2003 :**

  Dans l'onglet **Disposition**, cliquez sur le bouton **Avancé**. Dans la zone sous **Options du document** et **Caractéristiques de l'imprimante**, sélectionnez **Activé** pour **Lissage d'image**.

- **Pilote Windows NT :**

  Dans l'onglet **Avancé** sous **Caractéristiques d'imprimante**, sélectionnez **Activé** pour **Lissage d'image**.

- **Pilote Mac OS 9 :**

  Dans la boîte de dialogue **Imprimer**, cliquez sur **Général**, sélectionnez **Options avancées** dans la liste déroulante, puis sélectionnez **Activé** pour **Lissage d'image.**

- **Pilote Mac OS X (version 10.1 et ultérieure) :**

  Dans la boîte de dialogue **Imprimer**, sélectionnez **Qualité de l'image** dans la liste déroulante, puis cliquez sur la case **Lissage d'image** pour activer le lissage d'image.

Impression de pages de couverture

Une page de couverture est la première ou la dernière page d'un document. Cette imprimante permet de choisir pour la couverture d'un document une source de papier différente de celle du corps du document. Par exemple, utilisez le papier à en-tête de votre société pour la première page d'un document, ou des cartes pour les première et dernière pages d'un rapport.

- Utilisez n'importe quel bac papier applicable comme source pour l'impression des pages de couverture.
- Vérifiez que la page de couverture est du même format que le papier employé pour le reste du document. Si vous spécifiez dans le pilote un format différent de celui contenu dans le bac sélectionné comme source des pages de couverture, votre ou vos pages de couverture s'impriment sur le même papier que le reste du document.

Vous avez plusieurs choix pour les pages de couverture :

- **Aucune**. Imprime les première et dernière pages de votre document en utilisant le même papier que le reste du document.
- **Première**. Imprime la première page sur du papier provenant du bac spécifié.
- **Première et dernière pages**. Imprime les première et dernière pages sur du papier provenant du bac spécifié.

Page couv.	Option d'impression	Pages imprimées sur couverture
Première	Impression recto	Page 1
	Impression recto-verso	Pages 1 et 2
Dernière	Impression recto	Dernière page
	Impression recto-verso (pages à numérotation impaire)	Dernière page
	Impression recto-verso (pages à numérotation paire)	Deux dernières pages

Pour que le recto de la couverture avant reste vierge lors d'une impression recto-verso, la page deux du document doit être vierge. Pour que la couverture arrière de votre document reste vierge, reportez-vous au tableau suivant pour l'insertion des pages vierges.

Option d'impression	Dernière page de texte	Pages vierges
Impression recto		Ajouter une page vierge à la fin du document.
Impression recto-verso	Numérotation impaire	Ajouter deux pages vierges à la fin du document.
	Numérotation paire	Ajouter une page vierge à la fin du document.

Pour sélectionner des pages de couverture dans un pilote pris en charge :

- **Pilote PostScript Windows 98, Windows Me :**

  Dans l'onglet **Options de sortie** pour **Pages de couverture**, sélectionnez **Première** ou **Première et dernière pages**, puis sélectionnez le bac à utiliser pour les couvertures dans la liste déroulante **Source**.

- **Pilote PostScript Windows 2000, Windows XP, Windows Server 2003, Windows NT :**

  Dans l'onglet **Papier/Qualité** sous **Pages de couverture**, sélectionnez **Première** ou **Première et dernière pages**, puis sélectionnez le bac à utiliser pour les couvertures dans la liste déroulante **Source.**

- **Pilote Mac OS 9 :**

  Dans la boîte de dialogue **Imprimer**, cliquez sur **Général**, sélectionnez **Première page,** puis sélectionnez le bac dans la liste déroulante.

- **Pilote Mac OS X (version 10.1 et ultérieure) :**
  a. Dans la boîte de dialogue **Imprimer**, sélectionnez **Alimentation papier**, puis sélectionnez **Première page depuis**.
  b. Dans la boîte de dialogue **Caractéristiques de l'imprimante**, sélectionnez **Source du papier de la dernière page**.

Impression ou suppression de travaux d'impression sécurisés, personnels, enregistrés et d'épreuves

Ces travaux sont stockés sur le disque dur et sont conservés dans l'imprimante même lors de la mise hors tension.

Choisissez l'un des types de travaux spéciaux suivants, si le disque dur en option est installé :

- **Impression sécurisée :** Imprime des documents confidentiels. Vos travaux protégés par un mot de passe numérique à 4chiffres sont stockés sur le disque dur du système. Les travaux s'impriment uniquement après l'entrée de votre nom d'utilisateur et du mot de passe à quatre chiffres sur le panneau avant de l'imprimante. Les travaux sont automatiquement supprimés du disque dur après l'impression.
- **Impression personnelle :** Imprime le travail lorsque vous sélectionnez votre nom d'utilisateur sur le panneau avant de l'imprimante. Si vous sélectionnez Impression personnelle, votre travail est automatiquement lié à votre nom d'utilisateur.
- **Impression d'épreuves :** Imprime un seul exemplaire du travail pour permettre de corriger la copie. Pour imprimer des copies supplémentaires, sélectionnez le nom du travail sur le panneau de commande. Le travail est automatiquement supprimé du disque dur après l'impression du reste des copies. Si vous ne souhaitez pas imprimer le reste des copies, supprimez le travail sur le panneau de commande.
- **Impression enregistrée :** Stocke le travail sur le disque dur du système afin que vous puissiez l'imprimer à la demande à partir du panneau de commande. Le travail n'est pas supprimé après l'impression. Cela est pratique pour tout document fréquemment imprimé,

par exemple des formulaires fiscaux, des formulaires de ressources humaines ou des formulaires de réquisition.

Remarque

Les travaux protégés sont des travaux que vous avez copiés ou déplacés du groupe Travaux publics dans CentreWare IS. Pour de plus amples informations, cliquez sur le bouton **Aide** de CentreWare IS afin d'afficher l'aide en ligne.

Envoi de travaux d'impression sécurisés, personnels, enregistrés et d'épreuves vers l'imprimante

Utilisez un pilote pris en charge pour spécifier un travail comme travail d'impression sécurisée, d'impression personnelle, d'impression d'épreuves ou d'impression enregistrée :

- **Pilote PostScript Windows 98, Windows Me, Windows 2000, Windows XP, Windows Server 2003, Windows NT :**

  Dans l'onglet **Options de sortie**, choisissez le type de travail sous **Fonctions Walk-Up**. Pour un travail d'impression sécurisée, entrez un mot de passe à quatre chiffres à affecter à ce travail. Pour les travaux d'impression d'épreuves et d'impression enregistrée, entrez le nom à attribuer à ce travail.

- **Pilote Mac OS 9 :**

  Dans la boîte de dialogue **Imprimer**, cliquez sur **Général**, sélectionnez **Type de travail** dans le menu déroulant, puis choisissez le type de travail. Pour un travail d'impression sécurisée, entrez un mot de passe à quatre chiffres à affecter à ce travail. Pour un travail d'impression d'épreuves ou un travail d'impression enregistrée, entrez le nom à attribuer à ce travail dans le champ **Nom du travail**.

- **Pilote Mac OS X (version 10.1 et version ultérieure) :**

  Dans la boîte de dialogue **Imprimer**, sélectionnez **Type de travail** dans la liste déroulante, puis **Impression sécurisée**, **Impression d'épreuves** ou **Impression enregistrée** dans la liste déroulante **Type de travail**. Pour un travail d'impression sécurisée, entrez un nom de document (jusqu'à 20 caractères alphabétiques) dans le champ **Nom du document**. Entrez un nombre à quatre chiffres, compris entre 0000 et 9999, dans le champ **Mot de passe du travail**.

Remarque

Les travaux d'impression personnels ne sont pas pris en charge par Windows 98 et Windows Me.

Impression ou suppression de travaux d'impression sécurisée

Pour imprimer un travail d'impression sécurisée, spécifiez le mot de passe à quatre chiffres sur le panneau avant de l'imprimante :

1. Sélectionnez **Impression Walk-Up** et appuyez sur le bouton **OK**.
2. Sélectionnez **Travaux d'impression sécurisés** et appuyez sur le bouton **OK**.
3. Sélectionnez votre nom d'utilisateur et appuyez sur le bouton **OK**.
4. Sélectionnez le chiffre correspondant au premier chiffre du mot de passe numérique et appuyez sur le bouton **OK** pour le valider.
5. Recommencez l'étape 4 pour les trois chiffres suivants.

Remarque

Si vous avez entré moins de quatre chiffres dans le champ **Mot de passe** du pilote, entrez des zéros avant votre mot de passe afin d'obtenir une entrée de quatre chiffres sur le panneau avant. Par exemple, si vous avez entré **222** dans le pilote, entrez **0222** sur le panneau avant. Utilisez le bouton **Précédent** pour revenir à un chiffre précédent.

6. Si vous avez soumis plusieurs travaux d'impression sécurisés avec ce mot de passe, sélectionnez le travail à imprimer ou sélectionnez **Tous** et appuyez sur le bouton **OK**.
7. Sélectionnez **Imprimer et supprimer** ou **Supprimer**, et appuyez sur **OK** pour lancer l'impression ou la supprimer.

Impression ou suppression de travaux d'impression personnels

Pour imprimer un travail d'impression personnel, sélectionnez votre nom d'utilisateur sur le panneau avant de l'imprimante :

1. Sélectionnez **Impression Walk-Up** et appuyez sur le bouton **OK**.
2. Sélectionnez **Travaux d'impression personnels** et appuyez sur le bouton **OK**.
3. Sélectionnez votre nom d'utilisateur et appuyez sur le bouton **OK**.
4. Sélectionnez **Imprimer et supprimer** ou **Supprimer**, et appuyez sur **OK** pour lancer l'impression de tous les travaux d'impression personnelle correspondant à votre nom d'utilisateur.

Impression ou suppression de travaux d'épreuves et de travaux d'impression enregistrés

Pour imprimer un travail d'impression enregistrée ou le reste des copies d'un travail d'impression d'épreuves, sélectionnez le nom du travail sur le panneau avant de l'imprimante :

1. Sélectionnez **Impression Walk-Up** et appuyez sur le bouton **OK**.
2. Sélectionnez **Travaux d'impression d'épreuves** ou **Travaux d'impression enregistrés** et appuyez sur le bouton **OK**.
3. Sélectionnez le nom du travail et appuyez sur le bouton **OK**.
4. Sélectionnez **Imprimer et supprimer** (pour les impressions d'épreuves), **Supprimer** ou **Imprimez et enregistrez** (pour les impressions enregistrées) et appuyez sur le bouton **OK**.
5. Si vous imprimez, accédez au nombre de copies désiré et appuyez sur le bouton **OK** pour imprimer le travail.

Consommables et recyclage

Cette rubrique aborde notamment les aspects suivants :

- « Consommables », page 2-80
- « Recyclage », page 2-81

Consommables

Le panneau avant de l'imprimante affiche des messages d'état et des avertissements lorsque le remplacement des consommables est sur le point de s'imposer. Lorsque le panneau avant signale que le niveau d'un consommable est faible ou qu'il doit être remplacé, assurez-vous d'avoir les pièces de rechange sous la main. Il est important de commander ces consommables dès la première apparition des messages pour éviter toute interruption d'impression.

Pour commander des consommables, contactez votre revendeur local ou visitez le site Web Xerox à l'adresse suivante : www.xerox.com/office/5500supplies

Attention

L'utilisation de consommables autre que ceux de marque Xerox n'est pas recommmandée. Le contrat de maintenance, la garantie et la garantie de satisfaction totale Xerox ne couvrent pas les dommages, le mauvais fonctionnement ou les réductions de performances consécutifs à l'utilisation de consommables autres que ceux de marque Xerox ou encore à l'utilisation de consommables Xerox non spécifiés pour l'usage de cette imprimante. La garantie de satisfaction totale est disponible au Etats-Unis et au Canada. La couverture peut varier dans les autres pays ; pour plus d'informations, veuillez contacter votre représentant local.

Consommables

Les consommables utilisés par l'imprimante Phaser 5500 sont : une cartouche de toner et un paquet d'agrafes.

Des vidéos présentent les procédures de remplacement de la cartouche de toner et du paquet d'agrafes. Vous trouverez les vidéos sur le *CD-ROM Documentation utilisateur* et à l'adresse Web www.xerox.com/office/5500support.

Copyright © 2004 Xerox Corporation. Tous droits réservés.

Eléments de maintenance courante

Les éléments de maintenance courante sont des pièces d'imprimante ayant une durée de vie limitée et nécessitant un remplacement périodique. Les éléments de remplacement se présentent sous la forme de pièces ou de kits. Les éléments de maintenance courante sont généralement remplaçables par le client.

Les éléments de maintenance courante pour l'imprimante Phaser 5500 incluent notamment :

- Cartouche de tambour
- Kit de maintenance (15 rouleaux d'entraînement, un rouleau de transfert, et un fuser)

Accédez à la « page Utilisation des consommables » à partir du panneau avant de l'imprimante, depuis CentreWare IS, ou imprimez le « Profil d'utilisation » à partir du panneau avant de l'imprimante.

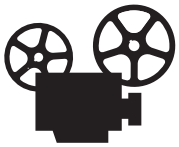

Des vidéos présentent les procédures de remplacement du kit de maintenance et de la cartouche de tambour. Vous trouverez les vidéos sur le *CD-ROM Documentation utilisateur* et à l'adresse Web www.xerox.com/office/5500support.

Conditions d'utilisation

L'imprimante laser couleur Phaser 5500 comporte des indicateurs de durée de vie pour les consommables et les éléments de maintenance courante. Les conditions d'utilisation suivantes peuvent réduire de façon significative la durée de vie des consommables ou des éléments de maintenance courante :

- Utilisation d'un papier d'un format plus grand que le format Letter ou A4
- Utilisation d'une couverture supérieure à 5 %
- Impression de travaux comportant moins de cinq pages
- Impression avec alimentation bord court
- Impression sur transparents, cartes ou autres supports spéciaux

Pour plus d'informations sur les capacités d'approvisionnement, consultez la page Web www.xerox.com/office/5500supplies.

Recyclage

Pour plus d'informations sur les programmes de recyclage des consommables Xerox, accédez à la page Web www.xerox.com/gwa.

3 Mise en réseau

Cette section aborde notamment les aspects suivants :

- « Connexions et protocole Internet (TCP/IP) », page 3-2
- « Logiciel de gestion d'imprimante », page 3-10
- « Windows 2000, Windows XP et Windows Server 2003 », page 3-16
- « Windows NT 4.x », page 3-22
- « Windows 98 et Windows Me », page 3-27
- « Macintosh », page 3-33
- « Novell NetWare », page 3-40
- « UNIX (Linux) », page 3-45

Copyright © 2004 Xerox Corporation. Tous droits réservés.

Connexions et protocole Internet (TCP/IP)

- « Présentation de l'installation et de la configuration réseau », page 3-2
- « Choix d'une méthode de connexion », page 3-3
- « Connexion Ethernet (recommandée) », page 3-3
- « Connexion USB », page 3-4
- « Configuration de l'adresse réseau », page 3-5
- « Documents de la base de connaissances infoSMART (anglais uniquement) », page 3-9

Cette rubrique aborde la connexion Ethernet, USB ou parallèle de l'imprimante au réseau et, la configuration de l'adresse TCP/IP ou AppleTalk/EtherTalk de l'imprimante pour le réseau et le système d'exploitation utilisés.

Présentation de l'installation et de la configuration réseau

Les étapes de connexion et de configuration réseau sont exécutées dans l'ordre suivant.

1. Si vous utilisez une connexion Ethernet ou USB, mettez en **marche** l'imprimante et l'ordinateur. Si vous utilisez une connexion parallèle, branchez le câble à l'imprimante et à l'ordinateur tous deux **arrêtés**, puis mettez-les en **marche**.
2. Branchez l'imprimante au réseau au moyen de l'équipement matériel et des câbles recommandés.
3. Configurez l'adresse réseau de l'imprimante. Cette étape est nécessaire pour identifier l'imprimante sur le réseau. Exécutez le programme d'installation depuis le *CD-ROM Programme d'installation et utilitaires d'imprimante* afin de définir automatiquement l'adresse IP de l'imprimante, si l'imprimante est connectée à un réseau TCP/IP existant.

   Si vous ne souhaitez pas exécuter le programme d'installation pour définir automatiquement l'adresse IP, vous pouvez choisir l'une des possibilités suivantes :

   - Pour les systèmes d'exploitation Windows, utilisez le protocole TCP/IP afin de configurer manuellement l'adresse IP de l'imprimante.
   - Pour le système Macintosh, utilisez le protocole TCP/IP ou AppleTalk/EtherTalk afin de définir l'adresse réseau de l'imprimante.
4. Installez le pilote sur l'ordinateur depuis le *CD-ROM Programme d'installation et utilitaires d'imprimante*. Pour de plus amples informations sur l'installation du pilote, consultez la section de ce chapitre correspondant au système d'exploitation utilisé.

Remarque

Si vous ne possédez pas le *CD-ROM Programme d'installation et utilitaires d'imprimante*, vous pouvez télécharger le pilote le plus récent à partir du site Web Xerox à l'adresse www.xerox.com/office/drivers.

Copyright © 2004 Xerox Corporation. Tous droits réservés.

Choix d'une méthode de connexion

Vous pouvez connecter l'imprimante au réseau via un port Ethernet ou USB. Certains modèles d'imprimante prennent aussi en charge la connexion par câble parallèle. Les conditions requises pour le câblage dépendent de la méthode de connexion utilisée. Les types de câblage et de matériel énumérés ci-dessous ne sont généralement pas fournis avec l'imprimante et doivent être acquis séparément.

Ethernet

Une connexion Ethernet peut être utilisée pour un ou plusieurs ordinateurs. Ce type de connexion peut prendre en charge de nombreux ordinateurs et imprimantes sur un réseau Ethernet.

USB

En cas de connexion à un seul ordinateur, une connexion USB permet un transfert rapide des données. Toutefois, une connexion USB n'est pas aussi rapide qu'une connexion Ethernet. Pour utiliser une connexion USB, les ordinateurs de type PC doivent fonctionner sous Microsoft Windows 98 SP2, SE, Windows Me, Windows XP ou Windows 2000. Les ordinateurs de type Macintosh doivent quant à eux fonctionner sous OS 9.x ou version ultérieure.

Interface parallèle

Un câble parallèle peut aussi être utilisé pour effectuer une connexion à un seul ordinateur. Ce type de connexion fournit la vitesse de transfert de données la plus lente. Une connexion parallèle requiert l'utilisation d'un câble d'imprimante parallèle standard/haute densité (câble 1284-C mâle 36 broches haute densité / 1284-B mâle 36 broches faible densité), d'une longueur maximale de 3 mètres. Branchez le câble parallèle à l'imprimante et à l'ordinateur lorsque ces derniers sont tous deux à l'**arrêt**, puis mettez en **marche** l'imprimante et l'ordinateur, installez le pilote d'imprimante depuis le *CD-ROM Programme d'installation et utilitaires d'imprimante* et sélectionnez le port parallèle LPT approprié.

Connexion Ethernet (recommandée)

Une connexion Ethernet est recommandée parce qu'elle est plus rapide qu'une connexion USB. Elle permet également à l'utilisateur d'accéder directement à CentreWare Internet Services (IS) (Services Internet CentreWare). CentreWare IS possède une interface simple d'utilisation, qui vous permet de gérer, configurer et contrôler les imprimantes en réseau à partir de votre bureau au moyen d'un serveur Web incorporé. Pour de plus amples informations au sujet de CentreWare IS, cliquez sur le bouton **Aide** dans CentreWare IS afin d'accéder à l'*aide en ligne de CentreWare IS*.

Connexion réseau

Selon les particularités de votre configuration, le matériel et le câblage ci-après sont requis pour Ethernet.

- Pour une connexion à un seul ordinateur, un câble Ethernet croisé RJ-45 est nécessaire.
- Pour la connexion à un ou plusieurs ordinateurs au moyen d'un concentrateur, un concentrateur Ethernet et deux câbles Ethernet à paires torsadées (catégorie 5/RJ-45) sont nécessaires.
- Pour la connexion à un (ou plusieurs ordinateurs) au moyen d'un câble ou d'un routeur DSL, un câble ou un routeur DSL et deux (ou davantage) câbles Ethernet à paires torsadées (catégorie 5/RJ-45) sont nécessaires. (Un câble par périphérique.)

Pour la connexion à un ou plusieurs ordinateurs au moyen d 'un concentrateur, reliez l'ordinateur au concentrateur au moyen d'un câble, puis reliez l'imprimante au concentrateur en utilisant le second câble. Utilisez n'importe quel port du concentrateur, à l'exception du port de liaison ascendante.

Les protocoles les plus souvent utilisés avec les câbles Ethernet sont TCP/IP et EtherTalk. Pour imprimer en utilisant TCP/IP, chaque ordinateur ainsi que l'imprimante doivent avoir une adresse IP qui leur est propre. Pour plus d'informations, voir « Configuration de l'adresse réseau », page 3-5.

Connexion réseau autonome (câble ou DSL)

Pour obtenir des informations au sujet de la configuration d'une connexion par câble ou DSL pour votre imprimante, consultez les documents de la base de connaissances infoSMART à la fin de cette section.

Connexion USB

La connexion USB nécessite un câble USB A/B standard. Ce câble n'est pas fourni avec l'imprimante et doit être acheté séparément. Vérifiez que vous utilisez le câble USB adapté à votre connexion.

Windows 98 ou version ultérieure et Windows 2000 ou version ultérieure

1. Branchez le câble USB à l'imprimante, puis mettez cette dernière **sous tension**.
2. Branchez le câble USB au PC et suivez les instructions de l'**Assistant Ajout de nouveau matériel** pour créer le port USB.
3. Suivez l'**Assistant Ajout d'imprimante** pour installer le pilote depuis le *CD-ROM Programme d'installation et utilitaires d'imprimante*.

Pour plus d'informations, consultez les documents de la base de connaissances infoSMART à la fin de cette section.

Macintosh OS 9.x

Une imprimante connectée par interface USB n'apparaît pas dans le Sélecteur.

1. Installez le pilote depuis le *CD-ROM Programme d'installation et utilitaires d'imprimante*.
2. Employez l'utilitaire **Imprimante de bureau** pour créer une imprimante USB de bureau. L'utilitaire se trouve dans le dossier **PhaserTools** créé pendant l'installation du logiciel.

Pour plus d'informations, consultez les documents de la base de connaissances infoSMART à la fin de cette section.

Macintosh OS X (10.1 et versions ultérieures)

1. Installez le pilote depuis le *CD-ROM Programme d'installation et utilitaires d'imprimante*.
2. Ouvrez l'utilitaire **Centre d'impression**. Sous Macintosh OS X version 10.3 ou versions ultérieures, l'utilitaire s'appelle **Installation de l'imprimante**. Pour rechercher l'utilitaire sur le disque du Macintosh, ouvrez le dossier **Applications**, puis le dossier **Utilitaires**.
3. Cliquez sur le bouton **Ajouter**.
4. Sélectionnez **USB** dans la liste déroulante supérieure.
5. Sélectionnez l'imprimante dans la fenêtre des imprimantes.
6. Vérifiez que l'imprimante est réglée sur **Sélection automatique**.
7. Cliquez sur le bouton **Ajouter**.

L'imprimante s'affiche comme imprimante disponible dans **Centre d'impression/ Configuration de l'imprimante**.

Pour plus d'informations, consultez les documents de la base de connaissances infoSMART à la fin de cette section.

Configuration de l'adresse réseau

Adresses TCP/IP et IP

Si votre ordinateur se trouve sur un grand réseau, demandez à l'administrateur réseau les adresses TCP/IP et autres paramètres de configuration requis.

Si vous créez votre propre réseau local ou connectez l'imprimante directement à l'ordinateur par Ethernet, suivez la procédure de définition automatique de l'adresse IP (Internet Protocol) de l'imprimante.

Les ordinateurs de type PC et les imprimantes utilisent essentiellement la famille de protocoles TCP/IP pour communiquer sur un réseau Ethernet. Avec les protocoles TCP/IP, chaque imprimante et chaque ordinateur doit posséder sa propre adresse IP. Il est essentiel que les adresses soient similaires, mais pas identiques ; seul le dernier chiffre a besoin d'être différent. Par exemple, votre imprimante peut avoir l'adresse 192.168.1.2 tandis que celle de l'ordinateur est 192.168.1.3. Un autre périphérique peut avoir l'adresse 192.168.1.4.

Généralement, les ordinateurs Macintosh utilisent le protocole EtherTalk pour communiquer avec une imprimante en réseau. A la différence du protocole TCP/IP, avec EtherTalk il n'est pas nécessaire pour les imprimantes et les ordinateurs de posséder des adresses IP.

De nombreux réseaux comportent un serveur de protocole de configuration d'hôte dynamique (DHCP). Un serveur DHCP affecte automatiquement une adresse IP à chaque ordinateur de type PC et à chaque imprimante du réseau configuré pour utiliser le protocole DHCP. Un serveur DHCP est intégré à la plupart des routeurs câblés et DSL. Si vous utilisez un routeur câblé ou DSL, reportez-vous à la documentation de l'appareil pour de plus amples informations sur l'adressage IP.

Pour plus d'informations, consultez les documents de la base de connaissances infoSMART à la fin de cette section.

Définition automatique de l'adresse IP de l'imprimante

Si l'imprimante est connectée à un petit réseau TCP/IP n'utilisant pas de serveur DHCP, utilisez le programme d'installation du *CD-ROM Programme d'installation et utilitaires d'imprimante* pour détecter l'adresse IP de l'imprimante ou pour lui en affecter une. Pour obtenir des instructions détaillées, insérez le *CD-ROM Programme d'installation et utilitaires d'imprimante* dans le lecteur de CD-ROM de l'ordinateur. Après le démarrage du programme d'installation, suivez les invites de la procédure d'installation.

Remarque

Pour permettre le bon fonctionnement du programme d'installation automatique, l'imprimante doit être connectée à un réseau TCP/IP existant.™

Méthodes dynamiques de définition de l'adresse IP de l'imprimante

Vous pouvez définir l'adresse IP de l'imprimante à l'aide de l'une des méthodes suivantes : Le protocole DHCP est activé par défaut sur toutes les imprimantes Phaser.

- DHCP
- CentreWare IS
- AutoIP

Informations requises pour l'adressage IP manuel

Informations	Commentaires
Adresse IP (Internet Protocol) de l'imprimante	Le format est *xxx.xxx.xxx.xxx*, où *xxx* représente un nombre décimal compris entre 0 et 255.
Masque de réseau	En cas de doute, n'entrez rien ; l'imprimante choisira le masque approprié.
Adresse de routeur/passerelle par défaut	L'adresse de routeur est nécessaire pour communiquer avec le périphérique hôte depuis un autre endroit que le segment réseau local.

Activation du protocole DHCP sur l'imprimante

Vérifiez que le protocole DHCP de l'imprimante est activé sur le panneau avant ou à l'aide de CentreWare IS. Le protocole DHCP est activé par défaut sur toutes les imprimantes Phaser.

Remarque

Pour déterminer l'adresse IP de l'imprimante, sélectionnez **Identification** de l'**imprimante** sur le panneau avant. Pour plus d'informations sur le panneau avant, reportez-vous à Référence/Fonctions sur le *CD-ROM Documentation utilisateur*.

Changement ou modification de l'adresse IP à l'aide de CentreWare IS

CentreWare IS possède une interface simple d'utilisation, qui vous permet de gérer, configurer et contrôler les imprimantes en réseau à partir de votre bureau au moyen d'un serveur Web incorporé. Pour de plus amples informations au sujet de CentreWare IS, cliquez sur le bouton **Aide** dans CentreWare IS afin d'accéder à l'*aide en ligne de CentreWare IS*.

Une fois l'adresse IP de l'imprimante définie, vous pouvez modifier la configuration TCP/IP avec CentreWare IS.

1. Lancez votre navigateur Web.
2. Entrez l'adresse IP de l'imprimante dans le champ **Adresse** du navigateur (http://xxx.xxx.xxx.xxx).
3. Sélectionnez **Propriétés.**
4. Sélectionnez le dossier **Protocoles** dans la barre latérale gauche.
5. Sélectionnez **TCP/IP**.
6. Entrez ou modifiez les paramètres de l'imprimante et cliquez sur **Enregistrer les modifications** en bas de la page.

Utilisation de noms d'hôte avec le service DNS (Domain Name Service)

L'imprimante prend en charge le protocole DNS grâce au résolveur DNS intégré. Le protocole du résolveur DNS communique avec un ou plusieurs serveurs DNS pour demander l'adresse IP d'un nom d'hôte donné ou le nom hôte d'une adresse IP donnée.

Pour utiliser un nom d'hôte IP pour l'imprimante, l'administrateur système doit avoir configuré un ou plusieurs serveurs DNS et une base de données locale d'espace de noms de domaine DNS. Pour configurer l'imprimante pour DNS, fournissez au maximum deux adresses IP de serveur de noms DNS.

DDNS (Dynamic Domain Name Service)

L'imprimante prend en charge DDNS par l'intermédiaire de DHCP. DHCP doit être activé sur l'imprimante pour permettre le fonctionnement de DDNS. Le serveur DHCP du réseau doit également prendre en charge les mises à jour DNS dynamiques par l'intermédiaire de la prise en charge de l'option 12 ou de l'option 81. Pour plus de détails, contactez votre administrateur réseau.

1. Lancez votre navigateur Web.
2. Entrez l'adresse IP de l'imprimante dans le champ **Adresse** du navigateur (http://xxx.xxx.xxx.xxx).
3. Sélectionnez **Propriétés.**

4. Sélectionnez le dossier **Protocoles** dans la barre latérale gauche.
5. Sélectionnez **TCP/IP**.
6. Dans la section Paramètres BOOTP/DHCP, réglez l'option **BOOTP/DHCP** sur **Activé**.
7. Pour activer DDNS, entrez les informations de configuration DDNS/WINS suivantes :
   - **DDNS** : Choisissez **Activé**.
   - **Diffuser le nom d'hôte** : Choisissez **Non**.
   - **Nom DDNS/WINS** : Utilisez le nom par défaut fourni par Xerox ou entrez un autre nom.
   - **Serveur WINS principal** (facultatif)
   - **Serveur WINS secondaire** (facultatif)
8. Cliquez sur **Enregistrer les modifications** lorsque vous avez fini d'entrer les paramètres.

Définition manuelle de l'adresse IP de l'imprimante

Remarque

Vérifiez que votre ordinateur dispose d'une adresse IP correctement configurée pour le réseau. Contactez votre administrateur réseau pour de plus amples détails sur ce point.

Si vous utilisez un réseau ne possédant pas de serveur DNS, ou dans le cas où les adresses IP des imprimantes sont attribuées par l'administrateur réseau, vous pouvez utiliser la méthode ci-après pour définir les adresses IP. La configuration manuelle des adresses IP a priorité sur le protocole DHCP et AutoIP. A défaut, si votre environnement est constitué d'un seul ordinateur de type PC utilisant une connexion par modem, vous pouvez définir manuellement l'adresse IP.

1. Sur le panneau avant de l'imprimante, sélectionnez **Configuration de l'imprimante** et appuyez sur le bouton **OK**.
2. Sélectionnez **Configuration de connexion** et appuyez sur le bouton **OK**.
3. Sélectionnez **Configuration réseau** et appuyez sur le bouton **OK**.
4. Sélectionnez **Configuration TCP/IP** et appuyez sur le bouton **OK**.
5. Sélectionnez **DHCP/BOOTP** et appuyez sur le bouton **OK** pour sélectionner **Désactivé**.
6. Sélectionnez **Adresse TCP/IP** et appuyez sur le bouton **OK**.
7. Entrez l'adresse IP de l'imprimante et appuyez sur le bouton **OK**.

Documents de la base de connaissances infoSMART (anglais uniquement)

Pour plus d'informations, accédez à la page Web www.xerox.com/office/5500infoSMART pour consulter ces documents.

Référence	Titre
R1002033188	Basic TCP/IP Tutorial and Home Networking Guidelines
R1015020333	Installing the Printer Driver in Windows 9x When Using a USB Connection
R1015020339	Installing the Printer Driver in Windows 2000 When Using a USB Connection
R1015020349	Installing the Printer Driver in Windows XP When Using a USB Connection
R1015020355	Installing the Printer for a USB Connection in Mac OS 9
R1015020367	Installing the Printer for a USB Connection in Mac OS X 10.3.1 (and later)
R1002018545	Understanding TCP/IP Addressing and Subnetting Basics

Logiciel de gestion d'imprimante

Cette rubrique aborde notamment les aspects suivants :

- « Utilisation du logiciel CentreWare », page 3-10
- « Utilisation des fonctions de gestion de l'imprimante », page 3-12

Utilisation du logiciel CentreWare

CentreWare Internet Services (IS)

CentreWare IS possède une interface simple d'utilisation, qui vous permet de gérer, configurer et contrôler les imprimantes en réseau à partir de votre bureau au moyen d'un serveur Web incorporé. CentreWare IS permet aux administrateurs d'accéder facilement aux fonctions d'état, de configuration et de diagnostic de l'imprimante. CentreWare IS permet aussi aux utilisateurs d'accéder à l'état de l'imprimante, ainsi qu'à certaines fonctions d'impression, telles que l'impression des travaux enregistrés. Avec le logiciel CentreWare IS, vous pouvez accéder et gérer vos imprimantes sur un réseau TCP/IP à l'aide d'un navigateur Web.

CentreWare IS offre les possibilités suivantes :

- Vérifier l'état des consommables à partir de votre bureau, évitant ainsi d'avoir à vous déplacer vers l'imprimante. Accéder aux enregistrements de comptabilité des travaux pour allouer les coûts d'impression et prévoir les achats de consommables.
- Définir une recherche d'imprimantes réseau et afficher la liste des imprimantes en utilisant le voisinage imprimante. La liste fournit les informations d'état actuelles et vous permet de gérer les imprimantes indépendamment des serveurs réseau et des systèmes d'exploitation.
- Configurer les imprimantes à partir de votre bureau. CentreWare IS facilite la copie des paramètres d'une imprimante vers une autre.
- Configurer et utiliser un facilement un système d'impression basé sur un navigateur. Des documents de marketing, des documents commerciaux, des formulaires professionnels ou autres documents types, fréquemment utilisés, peuvent être enregistrés sous la forme d'un groupe, avec leurs paramètres de pilote d'origine et réimprimés instantanément à haute vitesse depuis n'importe quel navigateur. Une imprimante dotée d'un disque dur est requise pour prendre en charge ces fonctions. Pour certains modèles d'imprimantes, un configuration de type DX est requise pour prendre en charge ces fonctions.
- Eliminez rapidement les problèmes d'impression en utilisant les diagnostics intégrés.
- Définir une liaison à la page de support de votre serveur Web local.
- Accéder aux manuels en ligne et aux informations de support technique, disponibles sur le site Web Xerox.

Remarque

CentreWare IS nécessite seulement un navigateur Web et une connexion TCP/IP reliant l'imprimante au réseau (dans des environnements Windows, Macintosh ou UNIX). Les protocoles TCP/IP et HTTP doivent être activés dans l'imprimante. JavaScript est requis pour accéder aux pages du Voisinage imprimante. Si Javascript est désactivé, un message d'avertissement s'affiche et les pages ne fonctionneront pas correctement.

Pour de plus amples informations au sujet de CentreWare IS, cliquez sur le bouton **Aide** dans CentreWare IS afin d'accéder à l'*aide en ligne de CentreWare IS*.

Copyright © 2004 Xerox Corporation. Tous droits réservés.

CentreWare DP pour NetWare

CentreWare DP est un logiciel de gestion d'imprimante facile à utiliser qui fonctionne sous Windows 98 ou versions ultérieures et Windows 2000 ou versions ultérieures. Au moyen de la souris, vous pouvez installer, connecter et configurer l'imprimante sur un réseau rapidement et facilement. Il offre aux administrateurs réseau des procédures d'installation et de gestion d'imprimantes mises en réseau.

Le tableau suivant répertorie les principales fonctions et avantages de CentreWare DP.

Fonction	Avantage
Assistant de Configuration	Instructions étape par étape d'installation de l'imprimante sur le réseau.
Advanced Setup (Configuration avancée)	Propose un outil de gestion de plusieurs serveurs de fichiers et files d'attente.
Instant Status (Etat instantané)	Permet de sélectionner une imprimante dans la liste d'imprimantes pour surveiller cette imprimante à un moment donné.
Remote Configuration and Management (Configuration et gestion distantes)	Permet d'exécuter la plupart des tâches de configuration et de surveillance à partir de votre station de travail.
Mises à niveau	Permet de mettre à niveau l'imprimante depuis votre station de travail (si le modèle de l'imprimante le permet).

Pour plus d'informations, accédez à l'adresse Web www.xerox.com/office/pmtools et sélectionnez votre modèle d'imprimante pour consulter le document *Guide de l'utilisateur de CentreWare DP.*

CentreWare MC (Microsoft Management Console)

CentreWare MC permet la découverte IP d'imprimantes équipées d'un serveur Web incorporé. Le serveur Web incorporé dans les imprimantes Xerox est qualifié de CentreWare Internet Services.

Pour installer et gérer plusieurs imprimantes sur un réseau Windows NT 4.x (avec Service Pack 6 ou version ultérieure), Windows 2000 ou Windows XP sur lequel le protocole TCP/IP est activé, vous pouvez utiliser le composant logiciel enfichable Xerox CentreWare MC avec Microsoft Management Console. Pour plus d'informations, accédez à l'adresse Web www.xerox.om/office/pmtools et sélectionnez votre modèle d'imprimante pour consulter le document *Guide de l'utilisateur de CentreWare DP.*

CentreWare Web

CentreWare Web est application de gestion, d'installation et de dépannage d'imprimante multiconstructeurs. Utilisez CentreWare Web pour gérer, installer et dépanner à distance des imprimantes sur votre réseau à l'aide d'un navigateur Web. Les imprimantes sont localisées au moyen d'une découverte de réseau ou de serveurs d'impression et gérées sur des réseaux TCP/IP à l'aide du RFC-1759 SNMP (Simple Network Management Protocol).

CentreWare Web offre les possibilités suivantes :

- Ajout distant de ports, de files d'attente et de pilotes à des serveurs d'impression Windows 2000, XP et NT4.x SP6.
- Assistants d'installation, de dépannage, de mise à niveau et de clonage aidant les utilisateurs à exécuter des tâches administratives.
- Installation de CentreWare Web sur un serveur pour assurer une disponibilité à tous les clients sur le réseau ayant un accès Internet.
- Prise en charge de plusieurs utilisateurs et mise en place de différents niveaux/privilèges d'accès utilisateur, tels qu'administrateurs ou invités.
- Découverte d'imprimantes sur des sous-réseaux locaux et distants.
- Découverte automatique et planifiée d'imprimantes.
- Génération de rapports.
- Connexion aux serveurs Web d'imprimantes pour des fonctionnalités spécifiques d'imprimante supplémentaires, notamment de l'aide.

Pour plus d'informations, accédez à l'adresse Web www.xerox.om/office/pmtools et sélectionnez votre modèle d'imprimante pour consulter le document *Guide de l'utilisateur de CentreWare DP*.

Utilisation des fonctions de gestion de l'imprimante

Comptabilité des travaux

La comptabilité des travaux est accessible par l'intermédiaire de CentreWare IS et CentreWare Web.

L'imprimante enregistre des informations relatives aux travaux d'impression dans un fichier journal. Ce fichier journal réside dans la mémoire du périphérique ou sur un disque dur en option, si l'imprimante en est équipée. Si le fichier journal est enregistré dans la mémoire du périphérique, il est perdu lorsque l'imprimante est réinitialisée. L'utilisation d'un disque dur est recommandée pour la comptabilité des travaux.

Le fichier journal répertorie des enregistrements de travaux. Chaque enregistrement contient des champs tels que nom d'utilisateur, nom du travail, pages imprimées, heures du travail et toner ou encre utilisé(e). Certains champs ne sont pas pris en charge par toutes les imprimantes. Pour plus d'informations, reportez-vous à *l'aide en ligne de CentreWare IS* ou à *l'aide en ligne de CentreWare Web*.

Les valeurs de comptabilité des travaux indiquées varient en fonction du protocole et de la commande d'impression utilisés pour chaque travail imprimé. Ainsi, l'utilisation de NPRINT dans un environnement NetWare offre à l'imprimante les informations les plus complètes sur le travail en cours d'impression. Lorsque vous utilisez Windows et NetWare, le nom du travail est généralement LST: ou LST:BANNER. Les travaux provenant d'autres ports risquent de fournir moins d'informations.

Utilisation de CentreWare IS

1. Lancez votre navigateur Web.
2. Entrez l'adresse IP de l'imprimante dans le champ **Adresse** du navigateur (http://xxx.xxx.xxx.xxx).
3. Du côté droit de la page principale de CentreWare IS, cliquez sur **Travaux**.

La page "Liens de comptabilité des travaux" comprend des liens vous permettant d'explorer, de télécharger et d'effacer les enregistrements de comptabilité des travaux.

Pour obtenir des informations complètes sur la fonction de comptabilité des travaux de CentreWare IS, y compris sur la suppression des informations sur les travaux, l'exportation des informations sur les travaux dans un fichier et les formats de fichiers de la comptabilité des travaux, cliquez sur le bouton **Aide** de CentreWare IS pour accéder à *l'aide en ligne*.

Alertes MaiLinX

Les alertes MaiLinX permettent à l'imprimante d'envoyer automatiquement un courrier électronique à l'administrateur système et aux autres utilisateurs dans les circonstances suivantes :

- Lorsque des erreurs liées à l'imprimante, des avertissements et des alertes se produisent.
- Lorsque l'imprimante nécessite une intervention (par exemple lorsqu'une réparation ou un réapprovisionnement de consommables s'impose).
- Lorsqu'une réponse à un message d'impression Internet à distance CentreWare IS est attendue. Pour de plus amples informations au sujet de l'impression Internet à distance de CentreWare IS, cliquez sur le bouton **Aide** dans CentreWare IS afin d'accéder à l'*aide en ligne de CentreWare IS*.

Trois utilisateurs désignés peuvent recevoir des messages :

- Administrateur système
- Service
- Utilisateur principal

Les messages de l'imprimante qui font état d'erreurs, de messages d'alerte ou d'avertissements peuvent être individuellement attribués à l'un de ces trois utilisateurs. Il est possible de personnaliser le texte du message et la ligne d'objet dans les messages de notification d'état.

La fonction de notification d'état est fournie par le client SMTP (Simple Mail Transport Protocol) du périphérique.

Configuration de la notification d'état CentreWare IS

1. Lancez votre navigateur Web.
2. Entrez l'adresse IP de l'imprimante dans le champ **Adresse** du navigateur (http://xxx.xxx.xxx.xxx).
3. Sélectionnez **Propriétés.**
4. Sélectionnez **Alertes par courrier**dans la barre latérale gauche. Suivez les instructions sur la page pour sélectionnez des options d'alerte de courrier.
5. Cliquez sur **Enregistrer les modifications**.

Pour de plus amples informations au sujet de la Notification d'état de CentreWare IS, cliquez sur le bouton **Aide** dans CentreWare IS afin d'accéder à l'*aide en ligne de CentreWare IS*.

Rapports de profil d'utilisation

L'imprimante génère des rapports accessibles par le biais de CentreWare IS et fournissant des informations détaillées sur l'utilisation de l'imprimante. Les rapports de profil d'utilisation permettent le suivi de plus de 100 éléments, notamment :

- Des informations sur l'imprimante telles que son nom, sa date d'installation, le nombre total de pages imprimées, les options installées et l'ID réseau.
- Des données sur l'utilisation des consommables, par exemple le toner ou l'encre. Grâce au suivi d'utilisation des consommables, vous pouvez commander ces derniers avant la fin de leur durée de vie.
- Des informations sur les bacs d'alimentation et sur les supports, telles que le nombre d'impressions sur papier par rapport aux transparents et la fréquence d'utilisation de chaque bac.
- Les caractéristiques de chaque travail, telles que la taille et les horaires d'exécution des travaux.

Configuration d'un rapport de profil d'utilisation

1. Lancez votre navigateur Web.
2. Entrez l'adresse IP de l'imprimante dans le champ **Adresse** du navigateur (http://xxx.xxx.xxx.xxx).
3. Sélectionnez **Travaux**.
4. Sélectionnez **Rapports de profil d'utilisation** dans la barre latérale gauche.
5. Cliquez sur le lien **Propriétés du profil d'utilisation**. Pour configurer des rapports, conformez-vous aux instructions indiquées sur la page.
6. Cliquez sur **Enregistrer les modifications**.

Pour obtenir des informations détaillées sur les rapports de profil d'utilisation, notamment des descriptions de chaque champ du rapport, cliquez sur le bouton **Aide** de CentreWare IS pour accéder à l'*aide en ligne*.

Utilisation de CentreWare IS

Remarque

Pour envoyer des rapports de profil d'utilisation par courrier électronique, MaiLinX doit être configuré conformément aux instructions de la section « Alertes MaiLinX », page 3-13.

1. Entrez l'adresse IP de l'imprimante dans le champ **Adresse** du navigateur (http://xxx.xxx.xxx.xxx).
2. Sélectionnez **Travaux**.
3. Sélectionnez **Rapports de profil d'utilisation** dans la barre latérale gauche.
4. Saisissez l'adresse de courrier électronique désirée dans le champ **Envoyer à une adresse spécifique**.
5. Cliquez sur **Envoyer un rapport de profil d'utilisation**.

Xerox Usage Analysis Tool

L'application Xerox Usage Analysis Tool (outil d'analyse d'utilisation de Xerox) est une application Windows client/serveur qui permet aux administrateurs système d'effectuer un suivi automatique de l'utilisation des imprimantes Xerox et d'obtenir des enregistrements de comptabilité des travaux. Cet outil est compatible avec les réseaux de grande taille impliquant de nombreux utilisateurs et imprimantes. Les données de comptabilité des travaux et d'utilisation de l'imprimante sont stockées dans une base de données. L'application peut être exécutée sur plusieurs clients faisant appel au même serveur. Les données sont exportables dans une feuille de calcul à des fins de consultation, d'analyse ou de comptabilité.

Accédez à l'adresse Web www.xerox.com/office/uat pour obtenir des informations détaillées sur l'utilisation de l'outil d'analyse d'utilisation Xerox, fournies par le système d'aide en ligne de l'application.

Configuration système requise

- Réseau IP.
- Imprimantes couleur Xerox avec interface Ethernet (disque dur en option recommandé).
- PC doté de 32 Mo de mémoire RAM. Au moins 1 Go d'espace disque recommandé pour le serveur.
- Systèmes d'exploitation pris en charge : Windows 98 ou version ultérieure et Windows 2000 ou version ultérieure.
- Microsoft Excel 97 ou Excel 2000 pour exportation dans une feuille de calcul (pour création de graphiques, facturation, analyse de données).

Windows 2000, Windows XP et Windows Server 2003

Cette rubrique aborde notamment les aspects suivants :

- « Etapes préliminaires », page 3-16
- « Etapes d'installation rapide au moyen du CD-ROM », page 3-16
- « Autres méthodes d'installation », page 3-17
- « Dépannage sous Windows 2000, Windows XP, Windows Server 2003 (TCP/IP) », page 3-20
- « Documents de la base de connaissances infoSMART (anglais uniquement) », page 3-21

Etapes préliminaires

Ces opérations préliminaires doivent être effectuées pour toutes les imprimantes :

1. Vérifiez que l'imprimante est connectée, mise **sous tension** et raccordée à un réseau actif.
2. Vérifiez que l'imprimante reçoit les informations réseau en surveillant les voyants du panneau arrière ou sur le serveur d'impression CentreDirect externe. Lorsque l'imprimante est connectée à un réseau en service recevant du trafic, son voyant de liaison est vert et son voyant de trafic orange clignote rapidement.
3. Passez à "Etapes d'installation rapide au moyen du CD-ROM" ou "Autres méthodes d'installation" pour la méthode d'installation désirée.
4. Imprimez la "Page de configuration" et conservez-la pour y faire référence ultérieurement.

Etapes d'installation rapide au moyen du CD-ROM

1. Insérez le *CD-ROM Programme d'installation et utilitaires d'imprimante* dans le lecteur de CD-ROM de l'ordinateur. Si le programme d'installation ne démarre pas, procédez comme suit :
   a. Dans le menu **Démarrer**, cliquez sur **Exécuter**.
   b. Dans la fenêtre Exécuter, tapez : **<lecteur de CD>:\INSTALL.EXE**.
2. Sélectionnez la langue désirée dans la liste proposée.
3. Sélectionnez **Installer** le **pilote de l'imprimante**.
4. Cliquez sur **J'accepte** pour accepter le contrat de licence du logiciel Xerox.
5. Dans la boîte de dialogue Sélectionner une imprimante, la valeur par défaut **Utiliser la technologie Walk-Up (recommandée pour les imprimantes réseau)** est sélectionnée. Cliquez sur **Suivant**.
6. Suivez les instructions **Utiliser la technologie Walk-Up** affichées.
7. Cliquez sur **Quitter le programme**.

Remarque

Si la boîte de dialogue Technologie Walk-Up reste affichée après les étapes 1 à 6, cliquez sur le bouton **Précédent**, puis sur **Sélectionner parmi les imprimantes détectées suivantes**. Suivez les instructions affichées pour terminer la procédure d'installation.

Copyright © 2004 Xerox Corporation. Tous droits réservés.

Pour plus d'informations, consultez les documents de la base de connaissances infoSMART à la fin de cette section.

Autres méthodes d'installation

Votre imprimante peut aussi être installée sur un réseau Windows 2000, Windows XP ou Windows Server 2003 au moyen de l'une de ces méthodes :

- Protocole TCP/IP Microsoft
- Port IPP Microsoft

Les méthodes suivantes peuvent également être utilisées pour contrôler ou configurer l'imprimante :

- Un navigateur Web utilisant CentreWare IS si votre imprimante est connectée à un réseau Windows 2000, Windows XP ou Windows Server 2003 sur lequel le protocole TCP/IP est activé.
- Le composant enfichable Xerox CentreWare MC pour Microsoft Management Console permettant d'installer et de gérer plusieurs imprimantes sur un réseau Windows 2000, Windows XP ou Windows Server 2003 dans lequel le protocole TCP/IP est activé. Consultez le document *Guide de l'utilisateur de CentreWare MC* à l'adresse www.xerox.com/office/pmtools.

Remarque

Les méthodes CentreWare ne sont pas décrites dans la présente section. Pour plus d'informations sur CentreWare IS, CentreWare DP ou CentreWare MC, reportez-vous à « Logiciel de gestion d'imprimante », page 3-10.

Protocole TCP/IP Microsoft

Remarque

Pour Windows XP, sélectionnez l'aspect classique sinon les procédures Windows XP ne correspondront pas à celles présentées ci-dessous. Pour sélectionner l'aspect classique, cliquez sur **Démarrer**, sur **Paramètres**, puis sur **Barre des tâches et menu Démarrer**. Sélectionnez l'onglet **Menu Démarrer**, puis sélectionnez le **menu Démarrer classique**. Cliquez sur **OK**.

1. Cliquez avec le bouton droit sur l'icône **Favoris réseau** sur le bureau, puis cliquez sur **Propriétés**.
2. Cliquez avec le bouton droit sur **Connexion au réseau local**, puis sur **Propriétés**.
3. Cliquez sur l'onglet **Général** et vérifiez que **Protocole Internet (TCP/IP)** est installé.
   - Si la case Protocole Internet (TCP/IP) est cochée, le logiciel est installé.
   - Si cette case n'est pas cochée, le logiciel n'est pas installé. Installez le logiciel TCP/IP en utilisant la documentation fournie par Microsoft, puis revenez au présent document.

Ajout de l'imprimante

1. Sur le bureau, cliquez sur **Démarrer**, puis sur **Paramètres**.
2. Sélectionnez l'une des options suivantes :
   - Pour Windows 2000, cliquez sur **Imprimantes**, cliquez deux fois sur **Ajout d'imprimante** pour démarrer l'**Assistant Ajout d'imprimante**, puis **c**liquez sur **Suivant**.
   - Pour Windows XP et Windows Server 2003, cliquez sur **Imprimantes et télécopieurs**. Cliquez deux fois sur **Ajout d'imprimante** pour lancer l'**Assistant Ajout d'imprimante**, puis cliquez sur **Suivant**.
3. Cliquez sur le bouton **Imprimante locale**, puis sur **Suivant**.
4. Cliquez sur le bouton **Créer un nouveau port**.
5. Sélectionnez **Port TCP/IP standard** dans le menu déroulant Ajouter un type de port, puis cliquez sur **Suivant**.
6. Cliquez sur **Suivant**.
7. Cliquez dans la zone de texte **Nom d'imprimante ou adresse IP** et tapez l'adresse IP de l'imprimante à utiliser. Cliquez sur **Suivant**.
8. Sélectionnez l'une des options suivantes :
   - Cliquez sur **Terminer** dans la fenêtre **Confirmation** si les données sont correctes.
   - Cliquez sur le bouton **Précédent** pour corriger les données si elles sont incorrectes, puis cliquez sur **Terminer** dans la fenêtre **Confirmation** si elles vous conviennent.

Configuration de l'imprimante

1. Insérez le *CD-ROM Programme d'installation et utilitaires d'imprimante* dans le lecteur de CD-ROM de l'ordinateur et cliquez sur **Disquette fournie**.
2. Cliquez sur le bouton **Parcourir**, puis sélectionnez le répertoire contenant le pilotes Windows 2000 ou Windows XP.
3. Sélectionnez le fichier ***.INF**, puis cliquez sur **Ouvrir**.
4. Vérifiez le chemin d'accès et le nom du fichier puis cliquez sur **OK**.
5. Entrez le nom de l'imprimante et indiquez si cette imprimante doit être utilisée par défaut. Cliquez sur **Suivant**.
6. Sélectionnez l'une des options suivantes :
   - Si l'imprimante n'est pas partagée, cliquez sur **Suivant**.
   - Si l'imprimante est partagée, entrez un **nom de partage**, cochez la case **Partager**, puis cliquez sur **Suivant**.

Impression d'une page de test

Un message vous invite à imprimer une page de test.

1. Sélectionnez l'une des options suivantes :
   - Cliquez sur **Oui** pour imprimer une page de test, puis sur **Suivant**.
   - Cliquez sur **Non** si vous ne souhaitez pas imprimer une page de test, puis sur **Suivant**.
2. Sélectionnez l'une de ces options dans l'écran **Fin de l'Assistant Ajout d'imprimante** :
   - Cliquez sur le bouton **Terminer** si les données présentées sont correctes. Passez à l'étape 3.
   - Cliquez sur le bouton **Précédent** pour corriger les données si elles sont incorrectes, puis cliquez sur **Terminer** dans l'**Assistant Ajout d'imprimante** si elles vous conviennent. Passez à l'étape 3.

3. Si vous avez imprimé une page de test, un message vous demande de vérifier l'impression de cette page :
   - Cliquez sur **Oui** si la page de test s'est imprimée.
   - Cliquez sur **Non** si elle ne s'est pas imprimée ou si elle ne s'est pas correctement imprimée. Passez à l'étape 4.
4. Notez la qualité d'impression du travail d'impression. En présence de problèmes de qualité d'impression ou si le travail ne s'imprime pas, reportez-vous à Référence/ Dépannage sur le *CD-ROM Documentation utilisateur* pour plus d'informations.

Port IPP Microsoft

Pour obtenir l'URL de l'imprimante et créer une imprimante IPP (Internet Printing Protocol), procédez comme suit.

Obtention de l'URL (chemin d'accès réseau) de l'imprimante

1. Lancez votre navigateur Web.
2. Entrez l'adresse IP de l'imprimante dans le champ **Adresse** du navigateur (http://xxx.xxx.xxx.xxx).
3. Sélectionnez **Propriétés.**
4. Sélectionnez le dossier **Protocoles** dans la barre latérale gauche.
5. Sélectionnez **IPP**. Le champ Chemin d'accès réseau de la page Paramètres IPP (Internet Printing Protocol) affiche l'URL de l'imprimante.

Création d'une imprimante IPP

1. Sur le bureau, dans le menu **Démarrer**, cliquez sur **Paramètres**, puis sur **Imprimantes**.
2. Cliquez deux fois sur **Ajout d'imprimante** pour lancer l'assistant Ajout d'imprimante Microsoft.
3. Sélectionnez **Imprimante réseau**, puis cliquez sur **Suivant**.
4. Lorsqu'un message vous demande d'indiquer le **chemin réseau** (Windows 9x) ou l'**URL** (Windows NT, Windows 2000, Windows XP), entrez l'URL de l'imprimante, qui se présente de la façon suivante :

   http://*adresse-ip-imprimante:ipp*
5. Cliquez sur **Suivant**.
6. Remplacez *adresse-ip-imprimante* par l'adresse IP ou le nom DNS de l'imprimante. L'URL de l'imprimante figure sur la page CentreWare IS IPP dans le champ Chemin d'accès réseau.

Dépannage sous Windows 2000, Windows XP, Windows Server 2003 (TCP/IP)

Remarque

Pour Windows XP, sélectionnez l'aspect classique sinon les procédures Windows XP ne correspondront pas à celles présentées ci-dessous. Pour sélectionner l'aspect classique, cliquez sur **Démarrer**, sur **Paramètres**, puis sur **Barre des tâches et menu Démarrer**. Sélectionnez l'onglet **Menu Démarrer**, puis **Menu Démarrer classique**. Cliquez sur **OK**.

Cette section de dépannage part du principe que vous avez exécuté les tâches suivantes :

- Vous avez chargé un pilote d'imprimante Phaser PCL ou PostScript.
- Vous avez imprimé la « Page de configuration » et cette copie est à jour.

Impression de la page de configuration.

Vous pouvez imprimer la « page de configuration » pour vous aider à résoudre les problèmes d'impression et obtenir les meilleurs résultats de votre imprimante. Accédez à cette page à partir du panneau avant de l'imprimante.

Pour imprimer la « page de configuration » :

1. Sur le panneau avant de l'imprimante, sélectionnez **Installation de l'imprimante** et appuyez sur le bouton **OK**.
2. Sélectionnez **Page de configuration** et appuyez sur le bouton **OK**.

Remarque

Imprimez la « Carte du menu » pour voir d'autres pages d'informations pouvant être imprimées.

Vérification des paramètres

1. Vérifiez les paramètres dans la « Page de configuration ».
   - **Origine de l'adresse IP** a la valeur : **DHCP**, **Panneau avant**, **BOOTP** ou **Auto IP** (selon la configuration du réseau).
   - L'**adresse IP actuelle** est correctement définie. Notez cette adresse si elle est affectée par Auto IP, DHCP ou BOOTP.
   - Le **masque de sous-réseau** est correctement défini (le cas échéant).
   - La **passerelle par défaut** est correctement définie (le cas échéant).
   - **LPR** est activé. Vérifiez que les paramètres LPR et AppSocket sont correctement définis.
   - **Interpréteurs** : **Auto**, **PCL** ou **PostScript** (selon votre pilote).
2. Vérifiez que le client est connecté au réseau et imprime dans la file d'attente d'impression appropriée. L'utilisateur doit également avoir accès à la file d'attente de l'imprimante Phaser.

Vérification de l'installation du pilote

1. Cliquez avec le bouton droit sur l'icône **Favoris réseau** sur le bureau, puis cliquez sur **Propriétés**.
2. Cliquez avec le bouton droit sur **Connexion au réseau local**, puis cliquez sur **Propriétés**.
3. Cliquez sur l'onglet **Général**. Affichez la liste des protocoles réseau installés pour vérifier que TCP/IP est installé. Pour plus d'informations, contactez votre administrateur réseau.
4. Cliquez sur **Installer** pour installer des composants non répertoriés, puis redémarrez l'ordinateur.
5. Dans le menu **Démarrer**, cliquez sur **Paramètres**, puis sur **Imprimantes**.
6. Cliquez avec le bouton droit sur l'icône de l'imprimante, puis cliquez sur **Propriétés**.
7. Cliquez sur l'onglet **Avancées**. Vérifiez que le pilote d'imprimante approprié est installé.
8. Cliquez sur l'onglet **Ports**. Vérifiez que l'adresse IP dans la liste **Imprimer vers** est identique à celle indiquée sur la « page de configuration ». Vous devrez éventuellement cliquer sur le bouton **Configurer le port** pour afficher l'adresse IP. Si nécessaire, sélectionnez de nouveau le numéro TCP/IP utilisé pour votre imprimante.

Impression d'une page de test

1. Cliquez sur l'onglet **Général**.
2. Cliquez sur **Imprimer la page de test**. Si l'impression ne s'effectue pas, choisissez l'une des actions suivantes :
   - Sélectionnez **Support technique PhaserSMART** sur l'onglet **Dépannage** du pilote d'imprimante Windows pour accéder au support technique PhaserSMART.
   - Accédez à l'adresse Web www.xerox.com/office/support.

Documents de la base de connaissances infoSMART (anglais uniquement)

Pour plus d'informations, accédez à la page Web www.xerox.com/office/5500infoSMART pour consulter ces documents.

Référence	Titre
R1015020337	Installing the Printer in Windows 2000 Using an Ethernet (TCP/IP) Connection

Windows NT 4.x

- « Etapes préliminaires », page 3-22
- « Etapes d'installation rapide au moyen du CD-ROM », page 3-22
- « Autres méthodes d'installation », page 3-23
- « Dépannage sous Windows NT 4.x (TCP/IP) », page 3-24
- « Documents de la base de connaissances infoSMART (anglais uniquement) », page 3-26

Etapes préliminaires

Ces opérations préliminaires doivent être effectuées pour toutes les imprimantes :

1. Vérifiez que l'imprimante est connectée, mise **sous tension** et raccordée à un réseau actif.
2. Vérifiez que l'imprimante reçoit les informations réseau en surveillant les voyants du panneau arrière ou sur le serveur d'impression CentreDirect externe. Lorsque l'imprimante est connectée à un réseau en service recevant du trafic, son voyant de liaison est vert et son voyant de trafic orange clignote rapidement.
3. Passez à "Etapes d'installation rapide au moyen du CD-ROM" ou "Autres méthodes d'installation" pour la méthode d'installation désirée.
4. Imprimez une "page de configuration" et conservez-la pour y faire référence ultérieurement.

Etapes d'installation rapide au moyen du CD-ROM

1. Insérez le *CD-ROM Programme d'installation et utilitaires d'imprimante* dans le lecteur de CD-ROM de l'ordinateur. Si le programme d'installation ne démarre pas, procédez comme suit :
   a. Dans le menu **Démarrer**, cliquez sur **Exécuter**.
   b. Dans la fenêtre Exécuter, tapez : **<lecteur de CD>:\INSTALL.EXE**.
2. Sélectionnez la langue désirée dans la liste proposée.
3. Sélectionnez **Installer le pilote de l'imprimante**.
4. Cliquez sur **J'accepte** pour accepter le contrat de licence du logiciel Xerox.
5. Dans la boîte de dialogue Sélectionner une imprimante, la valeur par défaut **Utiliser la technologie Walk-Up (recommandée pour les imprimantes réseau)** est sélectionnée. Cliquez sur **Suivant**.
6. Suivez les instructions **Utiliser la technologie Walk-Up** affichées.
7. Cliquez sur **Quitter le programme**.

Remarque

Si la boîte de dialogue Technologie Walk-Up reste affichée après les étapes 1 à 6, cliquez sur le bouton **Précédent**, puis sur **Sélectionner parmi les imprimantes détectées suivantes**. Suivez les instructions affichées pour terminer la procédure d'installation.

Copyright © 2004 Xerox Corporation. Tous droits réservés.

Pour plus d'informations, consultez les documents de la base de connaissances infoSMART à la fin de cette section.

Autres méthodes d'installation

Pour installer l'imprimante sur un réseau Windows NT utilisant le protocole TCP/IP Microsoft.

Les méthodes suivantes peuvent également être utilisées pour contrôler ou configurer l'imprimante :

- Un navigateur Web utilisant CentreWare IS si l'imprimante est connectée à un réseau Windows NT sur lequel le protocole TCP/IP est activé.
- Le composant enfichable Xerox CentreWare MC pour Microsoft Management Console permettant d'installer et de gérer plusieurs imprimantes sur un réseau Windows NT sur lequel le protocole TCP/IP est activé. Consultez le document *Guide de l'utilisateur de CentreWare MC* à l'adresse www.xerox.com/office/pmtools.

Remarque

Les méthodes CentreWare ne sont pas décrites dans la présente section. Pour plus d'informations sur CentreWare IS ou CentreWare MC, reportez-vous à « Logiciel de gestion d'imprimante », page 3-10.

Etapes d'installation rapide (protocole TCP/IP de Microsoft)

Remarque

Cette procédure est exécutée uniquement par l'administrateur système.

1. Cliquez avec le bouton droit sur l'icône **Favoris réseau** sur le bureau, puis cliquez sur **Propriétés**.
2. Cliquez sur l'onglet **Protocoles** et vérifiez que le protocole TCP/IP a été installé.
3. Sélectionnez l'onglet **Services** et vérifiez que le logiciel d'impression Microsoft TCP/IP est installé. S'il n'est pas installé, installez-le, puis revenez au présent document.

Ajout de l'imprimante

1. Ouvrez le **Panneau de configuration**, puis cliquez deux fois sur l'icône **Imprimantes**.
2. Cliquez deux fois sur **Ajout d'imprimante** pour lancer l'**Assistant Ajout d'imprimante**, puis cliquez sur **Suivant**.
3. Vérifiez que **Poste de travail** est sélectionné, puis cliquez sur **Suivant**.
4. Cliquez sur **Ajouter un port**, puis sélectionnez le port LPR dans la liste affichée.
5. Cliquez sur **Nouveau port**.
6. Entrez l'adresse IP de l'imprimante et un nom d'imprimante composé de 31 caractères ou moins (sans espace).
7. Cliquez sur **OK**.
8. Vérifiez la nouvelle adresse IP que vous avez entrée. Si la case en regard de l'adresse IP n'est pas cochée, cochez-la, puis cliquez sur **Suivant**.

Configuration de l'imprimante

1. Insérez le *CD-ROM Programme d'installation et utilitaires d'imprimante* dans le lecteur de CD-ROM de l'ordinateur et cliquez sur **Disquette fournie**.
2. Cliquez sur le bouton **Parcourir** et sélectionnez le répertoire contenant les pilotes Windows NT.
3. Sélectionnez le fichier ***.INF**, puis cliquez sur **Ouvrir**. Vérifiez le chemin d'accès et le nom du fichier puis cliquez sur **OK**.
4. Sélectionnez l'imprimante appropriée, puis cliquez sur **OK**.
5. Entrez un nom pour l'imprimante, indiquez si vous souhaitez que cette imprimante soit l'imprimante par défaut, puis cliquez sur **OK**.
6. Sélectionnez l'une des options suivantes :
   - Si l'imprimante n'est pas partagée, cliquez sur **Suivant**.
   - Si l'imprimante est partagée, entrez un Nom de partage, cochez la case **Partager**, puis cliquez sur **Suivant**.

Impression d'une page de test

Un message vous invite à imprimer une page de test.

1. Sélectionnez l'une des options suivantes :
   - Cliquez sur **Oui** pour imprimer une page de test, puis sur **Suivant**.
   - Cliquez sur **Non** si vous ne souhaitez pas imprimer une page de test, puis sur **Suivant**.
2. Sélectionnez l'une des options suivantes :
   - Cliquez sur le bouton **Terminer** si les données présentées sont correctes. Passez à l'étape 3.
   - Cliquez sur le bouton **Précédent** pour corriger les données si elles sont incorrectes, puis cliquez sur **Terminer** si elles vous conviennent. Passez à l'étape 3.
3. Si vous avez imprimé une page de test, un message vous demande de vérifier l'impression de cette page :
   - Cliquez sur **Oui** si la page de test s'est imprimée.
   - Cliquez sur **Non** si elle ne s'est pas imprimée ou si elle ne s'est pas correctement imprimée. Passez à l'étape 4.
4. Notez la qualité d'impression du travail d'impression. En présence de problèmes de qualité d'impression, ou si le travail ne s'imprime pas, reportez-vous à Référence/Dépannage sur le *CD-ROM Documentation utilisateur* pour plus d'informations.

Dépannage sous Windows NT 4.x (TCP/IP)

Cette section de dépannage part du principe que vous avez exécuté les tâches suivantes :

- Vous avez chargé un pilote d'imprimante Phaser PCL ou PostScript.
- Vous avez imprimé la « Page de configuration » et cette copie est à jour. Pour plus d'informations sur l'impression d'une « Page de configuration », reportez-vous à Référence/Fonctions/Panneau avant sur le *CD-ROM Documentation utilisateur*.

Vérification des paramètres

1. Vérifiez les paramètres dans la « page de configuration ».
   - **Origine de l'adresse IP** a la valeur : **DHCP**, **Panneau avant**, **BOOTP** ou **Auto IP** (selon la configuration du réseau).
   - L'**adresse IP actuelle** est correctement définie. Notez cette adresse si elle est affectée par Auto IP, DHCP ou BOOTP.
   - Le **masque de sous-réseau** est correctement défini (le cas échéant).
   - La **passerelle par défaut** est correctement définie (le cas échéant).
   - **LPR** est activé. Vérifiez que les paramètres LPR et AppSocket sont correctement définis.
   - **Interpréteurs** : **Auto**, **PCL** ou **PostScript** (selon votre pilote).
2. Vérifiez que le client est connecté au réseau et imprime dans la file d'attente d'impression appropriée. L'utilisateur doit également avoir accès à la file d'attente de l'imprimante Phaser.

Vérification de l'installation

1. Cliquez avec le bouton droit sur l'icône **Favoris réseau** sur le bureau, puis sélectionnez **Propriétés**.
2. Cliquez sur l'onglet **Protocoles** et vérifiez que le protocole TCP/IP a été installé.
3. Cliquez sur **Ajouter** pour installer des composants non répertoriés, puis redémarrez l'ordinateur.
4. Dans le menu **Démarrer**, cliquez sur **Paramètres**, puis sur **Panneau de configuration**.
5. Cliquez deux fois sur **Services**.
6. Localisez **Serveur d'impression TCP/IP**, puis vérifiez ces entrées de colonne :
   - Colonne **Etat** : **Démarré**
   - Colonne **Démarrage** : **Automatique**
7. Dans le menu **Démarrer**, cliquez sur **Paramètres**, puis sur **Imprimantes**.
8. Cliquez avec le bouton droit sur l'icône d'imprimante, puis sélectionnez **Propriétés**. Vérifiez que vous avez installé le pilote approprié pour votre imprimante.
9. Sélectionnez l'onglet **Ports**. Vérifiez que l'adresse IP dans la liste **Imprimer vers** est identique à celle indiquée sur la « page de configuration ». Vous devrez éventuellement cliquer sur le bouton **Configurer le port** pour afficher l'adresse IP. Si nécessaire, sélectionnez de nouveau le numéro TCP/IP utilisé pour votre imprimante.

Impression d'une page de test

1. Cliquez sur l'onglet **Général**.
2. Cliquez sur **Imprimer la page de test**. Si l'impression ne s'effectue pas, effectuez l'une des interventions suivantes :
   - Accédez au support technique **PhaserSMART** sur l'onglet **Dépannage** du pilote de votre imprimante.
   - Accédez à l'adresse Web www.xerox.com/office/support.

Documents de la base de connaissances infoSMART (anglais uniquement)

Pour plus d'informations, accédez à la page Web www.xerox.com/office/5500infoSMART pour consulter ces documents.

Référence	Titre
R1002011338	Installing a Windows NT 4.0 Printer Driver for Printing Over TCP/IP - LPR

Windows 98 et Windows Me

Cette rubrique aborde notamment les aspects suivants :

- « Etapes préliminaires », page 3-27
- « Etapes d'installation rapide au moyen du CD-ROM », page 3-28
- « Autres méthodes d'installation », page 3-28
- « Dépannage sous Windows 98 et Windows Me », page 3-31
- « Documents de la base de connaissances infoSMART (anglais uniquement) », page 3-32

Etapes préliminaires

1. Vérifiez que l'imprimante est connectée, mise **sous tension** et raccordée à un réseau actif.
2. Vérifiez que l'imprimante reçoit les informations réseau en surveillant les voyants du panneau arrière ou sur le serveur d'impression CentreDirect externe. Lorsque l'imprimante est connectée à un réseau en service recevant du trafic, son voyant de liaison est vert et son voyant de trafic orange clignote rapidement.
3. Imprimez une "page de configuration" et vérifiez que le protocole désiré est activé, puis choisissez l'une de ces options :
   - Passez à l'étape 4 si vous n'avez pas configuré d'adresse TCP/IP pour votre imprimante.
   - Passez à l'étape 5 si vous avez configuré une adresse TCP/IP pour votre imprimante.
4. Effectuez l'une des actions suivantes si vous *n'avez pas* configuré une adresse TCP/IP pour votre ordinateur :
   - Contactez votre administrateur système pour vérifier que la configuration est conforme aux directives appliquées dans votre société.
   - Configurez votre PC avec une adresse unique, par exemple 192.1.1.1.
5. Si vous avez une adresse TCP/IP, pour vérifier l'adresse IP de votre PC, procédez comme suit :
   a. Dans le menu **Démarrer**, cliquez sur **Exécuter**.
   b. Entrez **winipcfg** dans le champ **Ouvrir**. Si le fichier est introuvable, il se peut que TCP/IP ne soit pas installé.
   c. Cliquez sur **OK**.
   d. Choisissez votre adaptateur de réseau dans la liste. L'adresse IP figure dans le champ Adresse IP.

   Remarque
   Pour plus d'informations sur l'installation et la configuration de TCP/IP dans des environnements Windows, reportez-vous à la documentation de Microsoft Windows.

6. Passez à "Etapes d'installation rapide au moyen du CD-ROM" ou "Autres méthodes d'installation" pour la méthode d'installation désirée.

Copyright © 2004 Xerox Corporation. Tous droits réservés.

Etapes d'installation rapide au moyen du CD-ROM

1. Insérez le *CD-ROM Programme d'installation et utilitaires d'imprimante* dans le lecteur de CD-ROM de l'ordinateur. Si le programme d'installation ne démarre pas, procédez comme suit :
   a. Dans le menu **Démarrer**, cliquez sur **Exécuter**.
   b. Dans la fenêtre Exécuter, tapez : **<lecteur de CD>:\INSTALL.EXE**.
2. Sélectionnez la langue désirée dans la liste proposée.
3. Sélectionnez **Installer** le **pilote de l'imprimante**.
4. Cliquez sur **J'accepte** pour accepter le contrat de licence du logiciel Xerox.
5. Dans la boîte de dialogue Sélectionner une imprimante, la valeur par défaut **Utiliser la technologie Walk-Up (recommandée pour les imprimantes réseau)** est sélectionnée. Cliquez sur **Suivant**.
6. Suivez les instructions **Utiliser la technologie Walk-Up** affichées.
7. Cliquez sur **Quitter le programme**.

Remarque

Si la boîte de dialogue Technologie Walk-Up reste affichée après les étapes 1 à 6, cliquez sur le bouton **Précédent**, puis sur **Sélectionner parmi les imprimantes détectées suivantes**. Suivez les instructions affichées pour terminer la procédure d'installation.

Pour plus d'informations, consultez les documents de la base de connaissances infoSMART à la fin de cette section.

Autres méthodes d'installation

Installez l'imprimante sur un réseau Windows 98 ou Windows Me en utilisant l'une de ces méthodes :

- Xerox TCP/IP Port Monitor (Moniteur de port TCP/IP Xerox)
- Logiciel PhaserPort

Moniteur de port TCP/IP Xerox

Le programme d'installation de Windows installe Xerox TCP/IP Port Monitor (Moniteur de port TCP/IP Xerox). Xerox TCP/IP Port Monitor peut être utilisé pour ajouter ou retirer des ports TCP/IP.

Ajout d'un port

1. Ouvrez les **Propriétés d'imprimante** de l'imprimante à connecter au nouveau port TCP/IP.
2. Dans le menu **Démarrer**, cliquez sur **Paramètres**, puis sur **Imprimantes**.
3. Cliquez avec le bouton droit sur l'imprimante à connecter au nouveau port TCP/IP, puis sélectionnez **Propriétés**.
4. Cliquez sur l'onglet **Détails**, puis cliquez sur le bouton **Ajouter un port**.
5. Sélectionnez **Autre**.
6. Dans la liste des moniteurs de ports d'imprimante disponibles, sélectionnez **Xerox TCP/IP Port** (port TCP/IP Xerox), puis cliquez sur **OK**.

Configuration d'un port

L'Assistant Port d'imprimante TCP/IP Xerox vous guide pas à pas dans les procédures suivantes :

- Choisir un nom pour le nouveau port.
- Identifier une imprimante par son nom DNS ou par son adresse IP.
- (ou bien) Identifier une imprimante en utilisant la fonction automatique de **Printer Discovery** (Découverte d'imprimante).

1. Cliquez sur **Next** (Suivant) pour continuer l'installation du port. L'Assistant vérifie le nom du port et l'adresse de l'imprimante, puis configure automatiquement les autres paramètres du port. Si des erreurs sont détectées lors de l'identification de l'imprimante, une boîte de dialogue demandant des informations complémentaires apparaît.
2. Dans la fenêtre **Add Xerox TCP/IP Port** (Ajouter un port TCP/IP Xerox) :
   - Entrez un nom unique pour le port ajouté dans la section **Enter a Port Name** (Entrer un nom de port).
   - Entrez le nom d'hôte ou l'adresse IP de l'imprimante dans la section **Enter a Printer Name or IP Address** (Entrer un nom ou une adresse IP d'imprimante).
3. Cliquez sur **Next** (Suivant).

Remarque

Pour localiser les imprimantes Xerox sur votre réseau local, sélectionnez **Auto Printer Discovery** (Découverte d'imprimante automatique), puis cliquez sur **Refresh** (Actualiser). Xerox TCP/IP Port Monitor recherche toutes les imprimantes Xerox du réseau et les affiche dans une liste. Sélectionnez l'imprimante désirée dans la liste, puis cliquez sur **OK**.

Fin de la configuration TCP/IP du port de l'imprimante

Une fois les paramètres de port configurés et vérifiés, la boîte de dialogue **Completing** (Fin) récapitulant tous les paramètres apparaît. Vous pouvez changer ou sélectionner des paramètres de port d'imprimante.

1. Sélectionnez l'une des options suivantes :
   - Cliquez sur **Finish** (Terminer) pour terminer la configuration de port d'imprimante.
   - Cliquez sur **Back** (Précédent) pour changer les paramètres. Une fois que vous avez apporté les modifications, cliquez sur **Finish** (Terminer) pour terminer la configuration de port de l'imprimante.
2. Cliquez sur **OK** pour quitter **Propriétés d'imprimante**.

Logiciel PhaserPort

Remarque

PhaserPort est l'utilitaire préféré pour les installations PostScript. Pour les installations PCL, reportez-vous à « Xerox TCP/IP Port Monitor » dans la présente section.

Le programme d'installation de Windows installe PhaserPort pour Windows (pour les installations utilisant des pilotes PostScript). PhaserPort pour Windows est un programme Xerox de gestion d'impression sur réseaux TCP/IP poste à poste sous Windows 98 ou Windows Me.

Changement d'une adresse IP PhaserPort

Si l'adresse IP de l'imprimante a changé, vous devez changer l'adresse IP du port correspondant de l'imprimante :

1. Dans le menu **Démarrer**, cliquez sur **Paramètres**, puis sur **Imprimantes**.
2. Cliquez avec le bouton droit sur l'imprimante à laquelle il faut affecter une nouvelle adresse IP PhaserPort, puis cliquez sur **Propriétés**.
3. Sélectionnez l'onglet **Détails**.
4. Vérifiez que PhaserPort apparaît dans le champ **Imprimer vers**.
5. Cliquez sur **Paramètres du port**. La boîte de dialogue **Configurer PhaserPort** apparaît.
6. Effectuez l'une des actions suivantes :
   a. Si vous connaissez l'adresse IP ou le nom DNS approprié de l'imprimante, entrez cette information.
   b. Si vous ne connaissez ni l'adresse IP ni le nom DNS de l'imprimante, cliquez sur **Parcourir** pour afficher la liste des imprimantes disponibles sur le réseau.
   c. Cliquez deux fois sur l'imprimante appropriée. PhaserPort entre automatiquement les informations dans la boîte de dialogue **Configurer PhaserPort**.

   Remarque

   Pour effectuer une nouvelle recherche sur le réseau, cliquez sur **Actualiser.** Pour étendre la recherche à d'autres sous-réseaux, cliquez sur **Avancé**.

7. Cliquez sur **OK**.
8. Cliquez de nouveau sur **OK** pour appliquer les modifications.

Dépannage sous Windows 98 et Windows Me

Cette section de dépannage part du principe que vous avez exécuté les tâches suivantes :

- Vérifiez que l'imprimante est branchée, mise **sous tension** et connectée à un réseau actif.
- Vous avez installé un pilote d'imprimante Phaser PCL ou PostScript.
- Vous avez vérifié que l'imprimante reçoit les informations réseau en surveillant les voyants du panneau arrière ou sur le serveur d'impression CentreDirect externe. Lorsque l'imprimante est connectée à un réseau en service recevant du trafic, son voyant de liaison est vert et son voyant de trafic orange clignote rapidement.
- Vous avez imprimé la "Page de configuration" et cette copie est à jour. Pour plus d'informations sur l'utilisation du "panneau avant" ou l'impression d'une "page de configuration", reportez-vous à Référence/Fonctions/Panneau avant sur le *CD-ROM Documentation utilisateur*.

Vérification des paramètres

1. Cliquez avec le bouton droit sur l'icône **Voisinage réseau** sur le bureau, puis cliquez sur **Propriétés**.
2. Cliquez sur l'onglet **Configuration**. La liste des composants réseau installés apparaît pour les éléments suivants :
   - Client pour réseaux Microsoft
   - Xerox TCP/IP Port Monitor (Moniteur de port TCP/IP Xerox)
3. Si vous utilisez CentreWare DP, effectuez les vérifications suivantes :
   - Réseaux Novell : vous devez charger le client Novell IntraNetWare ou le client Microsoft pour réseaux IPX.
   - Réseaux TCP/IP : aucun logiciel supplémentaire n'est requis mais une adresse TCP/IP valide doit être affectée à votre imprimante.
4. Si l'un des protocoles ou services ci-dessus n'est pas installé, installez les composants nécessaires et redémarrez le système. Après le redémarrage du système, revenez au présent document.
5. Dans le menu **Démarrer**, cliquez sur **Paramètres**, puis sur **Imprimantes**. La fenêtre **Imprimantes** apparaît.
6. Cliquez avec le bouton droit sur l'icône de l'imprimante, puis cliquez sur **Propriétés**.
7. Sélectionnez l'onglet **Détails.**
8. Vérifiez les points suivants :
   a. Vérifiez le nom du pilote d'imprimante dans la liste **Imprimer en utilisant le pilote suivant**. Si nécessaire, sélectionnez de nouveau ou installez un nouveau pilote d'imprimante.
   b. Le nom du **port** dans la liste **Imprimer vers**. Si nécessaire, sélectionnez de nouveau le nom approprié.
9. Envoyez un travail d'impression à l'imprimante. Si l'imprimante n'imprime pas, accédez au support technique **PhaserSMART** à partir de l'onglet **Dépannage** du pilote d'imprimante Windows ou accédez à l'adresse Web www.xerox.com/office/support.

Documents de la base de connaissances infoSMART (anglais uniquement)

Pour plus d'informations, accédez à la page Web www.xerox.com/office/5500infoSMART pour consulter ces documents.

Référence	Titre
R100207118	Installing a Windows 98/Me printer driver

Macintosh

Cette rubrique aborde notamment les aspects suivants :

- « Configuration requise », page 3-33
- « Etapes d'installation rapide au moyen du CD-ROM », page 3-33
- « Activation et utilisation d'EtherTalk pour Mac OS 9.x », page 3-33
- « Activation et utilisation de TCP/IP pour Mac OS 9.x », page 3-34
- « Activation ou utilisation de TCP/IP ou AppleTalk pour Mac OS X version 10.1 ou ultérieure », page 3-36
- « Dépannage du Macintosh (Mac OS 9.x, Mac OS X, version 10.1 ou ultérieure) », page 3-37
- « Documents de la base de connaissances infoSMART (anglais uniquement) », page 3-39

Configuration requise

- Une station de travail sur laquelle est installé le pilote d'imprimante approprié.
- Une connaissance pratique du système d'exploitation (OS 9.x ou version ultérieure) employé sur la station de travail.
- Câblage approprié pour connecter l'imprimante au réseau.

Etapes d'installation rapide au moyen du CD-ROM

1. Insérez le *CD-ROM Programme d'installation et utilitaires d'imprimante* dans le lecteur de CD-ROM de l'ordinateur.
2. Cliquez deux fois sur le programme d'installation sur le *CD-ROM Programme d'installation et utilitaires d'imprimante* pour installer le pilote d'imprimante.

Activation et utilisation d'EtherTalk pour Mac OS 9.x

Si vous utilisez EtherTalk, les ordinateurs Macintosh ne nécessitent pas d'adresse IP.

1. Ouvrez le tableau de bord **AppleTalk**. Vérifiez que le port Ethernet est le port réseau sélectionné.
2. Ouvrez le **Sélecteur**, puis cliquez sur le pilote **Imprimante LaserWriter**.
3. Sélectionnez l'imprimante.
4. Cliquez sur **Créer** pour générer l'imprimante du bureau.

Copyright © 2004 Xerox Corporation. Tous droits réservés.

Activation et utilisation de TCP/IP pour Mac OS 9.x

Cette section présente des instructions d'installation et de dépannage pour Macintosh OS 9.x.

Cette section présente des instructions d'installation et de dépannage pour Macintosh OS 9.x.

Configuration du port Ethernet Macintosh pour TCP/IP

Pour configurer le protocole TCP/IP sur votre Macintosh, procédez comme suit :

1. Sélectionnez **Réseau** dans l'application Préférences système, puis **TCP/IP**.
2. Sélectionnez **Ethernet intégré** dans le menu **Ports actifs**.
3. Spécifiez comment vous obtiendrez l'adresse IP dans l'onglet **TCP/IP** :
   - **Manuellement** : Spécifiez l'adresse IP, **le masque de sous réseau**, **l'adresse du routeur** et **l'adresse du serveur de noms** dans la boîte de dialogue.
   - **DHCP** : Trouve automatiquement l'adresse IP.
   - **AppleTalk** : Sélectionnez l'onglet **AppleTalk**, puis vérifiez que la case **Make AppleTalk Active** (Activer Appletalk) est cochée.
4. Fermez la boîte de dialogue.

Pour plus d'informations, consultez les documents de la base de connaissances infoSMART à la fin de cette section.

Création d'une imprimante LPR avec LaserWriter 8.5.1 ou versions ultérieures

1. Ouvrez l'**utilitaire d'imprimante de bureau**. Cet utilitaire, ou son équivalent, se trouve dans le dossier PhaserTools.
2. Cliquez sur **Imprimante** (**LPR**) dans **Créer le bureau**, puis cliquez sur **OK**.
3. Cliquez sur **Changer** dans le fichier **PPD** (**PostScript Printer Description**).
4. Sélectionnez le PPD approprié dans la liste, puis cliquez sur **Sélectionner**.
   Si le PPD de l'imprimante ne figure pas dans la liste, installez-le à partir du *CD-ROM Programme d'installation et utilitaires d'imprimante*.
5. Cliquez sur **Changer** dans **Sélection d'imprimantes LPR**.
6. Renseignez les champs suivants :
   - **Adresse de l'imprimante** : Entrez l'adresse IP ou le nom de domaine de l'imprimante.
   - **File d'attente** : Entrez **PS** (majuscules), puis cliquez sur **OK**.
7. Fermez la boîte de dialogue. Lorsqu'un message vous y invite, cliquez sur **Enregistrer**.
8. Entrez un nom pour l'imprimante de bureau dans le champ **Enregistrer l'imprimante de bureau sous**, puis cliquez sur **Enregistrer**.
9. Il y a deux moyens d'imprimer par l'intermédiaire de LPR :
   - Utiliser la nouvelle imprimante de bureau (LPR).
   - Utiliser le pilote d'imprimante LaserWriter 8.5.1 (n'importe quelle imprimante peut être sélectionnée). Cliquez sur **Fichier**, puis cliquez sur **Imprimer** pour sélectionner l'imprimante LPR appropriée dans la liste déroulante **Imprimante**.

Création d'une imprimante AppSocket avec LaserWriter 8.6

Xerox offre des fonctions d'impression AppSocket Macintosh grâce à PhaserPort pour Mac OS (fourni sur le *CD-ROM Programme d'installation et utilitaires d'imprimante* de l'imprimante). PhaserPort pour Mac OS fournit un canal de communication bidirectionnel à haute vitesse, grâce à la nouvelle architecture de communication d'extension d'Apple LaserWriter version 8.6.

A la différence de LPR, AppSocket vous donne un certain nombre d'informations sur l'état du travail d'impression.

Configuration système requise pour utiliser PhaserPort pour Mac OS

Remarque

PhaserPort n'est pas pris en charge sous Mac OS X.

Configuration système requise :

- Imprimante Phaser installée sur un réseau TCP/IP.
- Macintosh PowerPC.
- Apple LaserWriter 8.6 ou une version ultérieure (la fonction d'impression de bureau étant activée).
- Réseau Open Transport version 1.1 ou ultérieure. La mise en réseau TCP/IP fournie par le logiciel MacTCP n'est pas prise en charge. Le Macintosh doit être correctement configuré pour communiquer avec l'imprimante.

Création d'une imprimante de bureau avec PhaserPort pour Mac OS

1. Lancez **PhaserPort Printer Tool** (Outil d'imprimante PhaserPort).
2. Entrez l'adresse IP ou le nom DNS de l'imprimante dans le champ **Printer Internet Address** (Adresse Internet de l'imprimante).
3. Entrez un nom pour l'imprimante de bureau dans le champ **Desktop Printer Name** (Nom de l'imprimante de bureau).
4. Cliquez sur **Verify** (Vérifier) pour établir un contact avec l'imprimante via le réseau TCP/IP et contrôler sa configuration réseau.
5. Cliquez sur **Créer** pour générer l'imprimante du bureau.
6. Cliquez sur **Quit** (Quitter) pour quitter **PhaserPort Printer Tool**.
7. Dans le **Sélecteur**, cliquez sur l'icône de la nouvelle imprimante de bureau.
8. Cliquez sur **Changer la configuration** dans le menu **Impression du sélecteur**.
9. Sélectionnez le fichier **Description d'imprimante PostScript** et fournissez des informations de configuration. Vous pouvez également cliquer sur le bouton **Configuration automatique** afin que le Macintosh tente automatiquement de déterminer les paramètres appropriés pour l'imprimante Phaser.

Remarque

Certains utilitaires, tels qu'Adobe Font Downloader, ne sont pas compatibles avec le logiciel PhaserPort pour Mac OS car ils essaient de communiquer directement avec l'imprimante au moyen du protocole AppleTalk. Si vous utilisez un logiciel Mac OS, créez une imprimante de bureau AppleTalk, puis supprimez cette imprimante après avoir exécuté et quitté ce programme non compatible.

Activation ou utilisation de TCP/IP ou AppleTalk pour Mac OS X version 10.1 ou ultérieure

Configuration requise

Vérifiez que vous utilisez Mac OS X, version 10.1. Les versions précédentes de Mac OS X ne prennent pas entièrement en charge l'impression PostScript et les fonctionnalités de l'imprimante.

Configuration du port Ethernet Macintosh pour TCP/IP ou AppleTalk

Pour configurer le protocole TCP/IP sur votre Macintosh, procédez comme suit :

1. Sélectionnez **Réseau** dans l'application Préférences système, puis **TCP/IP**.
2. Sélectionnez **Ethernet intégré** dans le menu **Ports actifs**.
3. Spécifiez comment vous obtiendrez l'adresse IP dans l'onglet **TCP/IP** :
   - **Manuellement** : Spécifiez l'adresse IP, **le masque de sous réseau**, **l'adresse du routeur** et **l'adresse du serveur de noms** dans la boîte de dialogue.
   - **DHCP** : Trouve automatiquement l'adresse IP.
   - **AppleTalk** : Sélectionnez l'onglet **AppleTalk**, puis vérifiez que la case **Make AppleTalk Active** (Activer Appletalk) est cochée.
4. Fermez la boîte de dialogue.

Pour plus d'informations, consultez les documents de la base de connaissances infoSMART à la fin de cette section.

Création d'une imprimante LPR avec Mac OS X, version 10.1 ou ultérieure

1. Ouvrez l'utilitaire **Centre d'impression**. Sous Mac OS X version 10.3 ou versions ultérieures, l'utilitaire s'appelle **Installation de l'imprimante**. Cet utilitaire se trouve dans le sous répertoire **Utilitaires** du répertoire **Applications**.
2. Sélectionnez **Ajouter une imprimante**, puis **Imprimantes LPR utilisant IP** dans le menu déroulant.
3. Entrez l'adresse IP ou le nom d'hôte de l'imprimante dans le champ **Adresse de l'imprimante LPR**.
4. Entrez **PS** (en majuscules) dans le champ **File d'attente**, puis cliquez sur **OK**.
5. Sélectionnez le **PPD** approprié dans la liste déroulante **Modèle de l'imprimante**. Si le PPD de l'imprimante ne figure pas dans la liste, installez-le à partir du *CD-ROM Programme d'installation et utilitaires d'imprimante*.
6. Cliquez sur **Ajouter** pour terminer la configuration.

Création d'une imprimante AppleTalk avec Mac OS X, version 10.1 ou ultérieure

1. Vérifiez que **AppleTalk** est activé dans **Préférences système**.
2. Ouvrez l'utilitaire **Centre d'impression**. Sous Mac OS X version 10.3 ou versions ultérieures, l'utilitaire s'appelle **Installation de l'imprimante**. Cet utilitaire se trouve dans le sous répertoire **Utilitaires** du répertoire **Applications**.

3. Sélectionnez **Ajouter une imprimante**, puis sélectionnez **AppleTalk** dans la liste déroulante.
4. Sélectionnez la zone appropriée.
5. Sélectionnez votre imprimante dans la liste fournie.
6. Sélectionnez le **PPD** approprié dans la liste déroulante **Modèle de l'imprimante**. Si le PPD de l'imprimante ne figure pas dans la liste, installez-le à partir du *CD-ROM Programme d'installation et utilitaires d'imprimante*.
7. Cliquez sur **Ajouter** pour terminer la configuration.

Pour plus d'informations, consultez les documents de la base de connaissances infoSMART à la fin de cette section.

Création d'une imprimante Rendezvous avec Mac OS X, version 10.2 ou ultérieure

1. Ouvrez l'utilitaire **Centre d'impression**. Sous Mac OS X version 10.3 ou versions ultérieures, l'utilitaire s'appelle **Installation de l'imprimante**. Cet utilitaire se trouve dans le sous répertoire **Utilitaires** du répertoire **Applications**.
2. Cliquez sur **Ajouter**.

   Une liste affiche le nom de l'imprimante, suivi d'une série de nombres. Par exemple, *Le nom de votre imprimante xx:xx:xx*. Chaque segment numéroté représente la dernière section de l'adresse matérielle de l'imprimante. Votre PPD est automatiquement sélectionné.
3. Cliquez sur **Ajouter** pour terminer l'installation.

Dépannage du Macintosh (Mac OS 9.x, Mac OS X, version 10.1 ou ultérieure)

La procédure suivante élimine les problèmes de câblage, de communication et de connexion. Une fois ces opérations effectuées, imprimez une page de test à partir de votre application. Si le travail s'imprime, aucun autre dépannage système n'est nécessaire. En présence de problèmes de qualité d'impression, reportez-vous à Référence/Dépannage sur le *CD-ROM Documentation utilisateur*.

Dépannage étape par étape du Macintosh

Mac OS 9.x

Effectuez ces opérations *uniquement* pour Mac OS 9 :

1. Ouvrez le **Sélecteur**, puis cliquez sur le pilote **LaserWriter**.
2. Effectuez l'une des actions suivantes :
   - Si le nom de l'imprimante apparaît, le périphérique communique via le réseau. Vous n'avez rien d'autre à faire.
   - Si le nom de l'imprimante n'apparaît pas, passez à l'étape 3.
3. Vérifiez que l'imprimante est branchée, mise **sous tension** et connectée à un réseau actif.
4. Vérifiez la connexion par câble reliant l'imprimante au réseau.

5. Procédez comme suit :
   a. Dans le panneau avant de l'imprimante, vérifiez que **EtherTalk** est activé. Sinon, activez-le dans le panneau avant et réinitialisez l'imprimante.
   b. Imprimez la "page de configuration" et vérifiez que **EtherTalk** est activé.
   c. Dans la "page de configuration", vérifiez la **zone**. Si votre réseau comporte plusieurs zones, vérifiez que l'imprimante apparaît dans la zone désirée.
6. Si l'impression s'avère toujours impossible, consultez la page Web www.xerox.com/office/support ou accédez au support technique **PhaserSMART** par le biais de CentreWare Internet Services :
   a. Lancez votre navigateur Web.
   b. Entrez l'adresse IP de l'imprimante dans le champ **Adresse** du navigateur (http://xxx.xxx.xxx.xxx).
   c. Sélectionnez **Support**.
   d. Cliquez sur le lien **PhaserSMART Diagnostic Tool** (outil de diagnostic PhaserSMART) pour accéder à PhaserSMART.

Mac OS X, version 10.1 et versions ultérieures

Effectuez ces opérations *uniquement* pour Mac OS X, versions 10.1 et supérieures :

1. Ouvrez l'**utilitaire réseau**, puis cliquez sur l'onglet **Ping**.
2. Entrez l'adresse IP de l'imprimante.
3. Cliquez sur **Ping**. Si vous n'obtenez *pas* de réponse, vérifiez que les paramètres TCP/IP conviennent à l'imprimante et à l'ordinateur.
4. Pour **AppleTalk**, procédez comme suit. Pour **TCP/IP** passez à l'étape 5.
   a. Dans le panneau avant de l'imprimante, vérifiez que **EtherTalk** est activé. Sinon, activez-le dans le panneau avant et réinitialisez l'imprimante.
   b. Imprimez la "page de configuration" et vérifiez que **EtherTalk** est activé.
   c. Dans la "page de configuration", vérifiez la **zone**. Si votre réseau comporte plusieurs zones, vérifiez que l'imprimante apparaît dans la zone désirée.
5. Si l'impression s'avère toujours impossible, consultez la page Web www.xerox.com/office/support ou accédez au support technique **PhaserSMART** par le biais de CentreWare Internet Services :
   a. Lancez votre navigateur Web.
   b. Entrez l'adresse IP de l'imprimante dans le champ **Adresse** du navigateur (http://xxx.xxx.xxx.xxx).
   c. Sélectionnez **Support**.
   d. Cliquez sur le lien **PhaserSMART Diagnostic Tool** (outil de diagnostic PhaserSMART) pour accéder à PhaserSMART.

Documents de la base de connaissances infoSMART (anglais uniquement)

Pour plus d'informations, accédez à la page Web www.xerox.com/office/5500infoSMART pour consulter ces documents.

Référence	Titre
R1015020359	Installing the Printer for an Ethernet (TCP/IP) Connection in Mac OS X 10.2.x.
R1015020365	Installing the Printer for an Ethernet (TCP/IP) Connection in Mac OS X 10.3.1 (and later)
R1002050080	Setting up TCP/IP (DHCP) in Macintosh OS X
R1002049814	Setting up AppleTalk in Macintosh OS X
R1015020363	Installing the Printer for an AppleTalk Connection in Mac OS X 10.3.1 (and later)

Novell NetWare

- « Logiciel de configuration pour les réseaux NetWare », page 3-40
- « Installation rapide », page 3-40
- « Configuration avancée », page 3-40
- « Configuration d'un serveur d'impression NetWare 4.x, NetWare 5.x et NetWare 6.x », page 3-41
- « Dépannage de Novell NetWare », page 3-41

Logiciel de configuration pour les réseaux NetWare

CentreWare DP configure l'imprimante et le réseau lors de l'utilisation de NetWare 4.x, 5.x et 6.x. CentreWare DP est un outil de service d'annuaire (NDS)/Bindery utilisé uniquement pour des services NDPS (Novell Distributed/Enterprise Print Services).

Installation rapide

1. Imprimez la « Page de configuration » et conservez-la pour y faire référence ultérieurement. Pour plus d'informations sur l'impression d'une « Page de configuration », reportez-vous à Référence/Fonctions/Panneau avant sur le *CD-ROM Documentation utilisateur*.
2. Affichez la « Page de configuration », puis effectuez les vérifications suivantes :
   - **Activer Novell** est **Activé**
   - **Type de trame** est correctement réglé.
3. Installez CentreWare DP sur une station de travail Windows.
4. Exécutez l'application CentreWare DP, puis cliquez sur **Setup Wizard** (Assistant Configuration) dans le menu **Printer** (Imprimante).
5. Sélectionnez **NDS Install** (Installation NDS) puis suivez les instructions du **Setup Wizard**.
6. Installez les pilotes d'imprimante depuis le *CD-ROM Programme d'installation et utilitaires d'imprimante*.
7. Envoyez un travail d'impression à l'imprimante.
8. Vérifiez la qualité d'impression du document. En présence de problèmes de qualité d'impression ou si le document ne s'imprime pas, reportez-vous à Référence/Dépannage sur le *CD-ROM Documentation utilisateur* pour plus d'informations.

Configuration avancée

L'option Advanced Setup (Configuration avancée) de CentreWare DP est un outil permettant de contrôler le mode de configuration de vos périphériques dans un environnement réseau Novell NetWare. Cet outil est nécessaire pour connecter votre périphérique à plusieurs serveurs de fichiers ou files d'attente. Pour une connexion à un seul périphérique et une seule file d'attente, utilisez l'Assistant de configuration.

Copyright © 2004 Xerox Corporation. Tous droits réservés.

Configuration d'un serveur d'impression NetWare 4.x, NetWare 5.x et NetWare 6.x

Les valeurs par défaut de l'imprimante Phaser permettent la connexion à Novell NetWare sans réglage. Dans la « Page de configuration », vérifiez les paramètres suivants :

- **NetWare** est activé
- **Type de trame** correspond au type de trame du serveur de fichiers désiré
- **PDL** est réglé au PDL désiré (**PostScript** ou **PCL**) ou à **Auto**. Vous pouvez régler PDL sur le type désiré si un seul PDL est utilisé.
- **Mode Novell désiré** a la valeur **NDS/BEM**, **NDS** ou **BEM (Bindery Emulation Mode)**
- **Nom du serveur d'impression**

Configuration de NetWare avec CentreWare DP

Le logiciel CentreWare DP constitue la méthode la plus simple et la plus rapide pour installer une imprimante sur un réseau. Pour plus d'informations, accédez à l'adresse Web www.xerox.com/office/pmtools et sélectionnez votre modèle d'imprimante pour consulter le document *Guide de l'utilisateur de CenterWare DP* ou reportez-vous à l'*aide en ligne de CentreWare DP.*

Configuration avancée en mode Bindery pour les services NDS (Novell Directory Services)

L'option Advanced Setup (configuration avancée) de CentreWare DP constitue un outil supplémentaire pour contrôler le mode de configuration de vos imprimantes dans un environnement réseau Novell NetWare. Cet outil est nécessaire pour connecter une imprimante à plusieurs serveurs de fichiers ou files d'attente.

Services NDPS/NEPS (Novell Distributed/Enterprise Print Services)

Pour accéder aux imprimantes Xerox dans cet environnement, le logiciel Xerox Gateway doit être installé sur un système. La dernière version du logiciel Xerox Gateway est disponible sur le site Web Xerox à l'adresse www.xerox.com/office/pmtools. Sur le site Web, vous trouverez les instructions d'installation d'une imprimante à l'aide de NDPS. Vous trouverez également sur le site Web le document *Guide de l'utilisateur de NDPS Xerox*.

Dépannage de Novell NetWare

Le dépannage des ordinateurs Windows inclut des solutions matérielles et logicielles permettant d'éliminer les problèmes de câblage, de communication et de connexion associés aux ports directement connectés. Suivez l'une de ces procédures (en fonction du type de port utilisé), puis imprimez une page de test depuis votre application logicielle. Si la page de test s'imprime, aucun autre dépannage système n'est nécessaire. Pour plus d'informations sur les problèmes de qualité d'impression, reportez-vous à Référence/Dépannage sur le *CD-ROM Documentation utilisateur*.

Configuration requise

Vérifiez les points suivants :

- Vous utilisez un système Windows sur lequel le logiciel CentreWare DP et au moins un pilote d'imprimante sont installés.
- Vous êtes un administrateur réseau NetWare OU une personne chargée de tâches administratives dotée de droits d'accès ADMINISTRATEUR/SUPERVISEUR ou ADMINISTRATEUR/EQUIVALENT SUPERVISEUR pour le ou les serveurs NetWare servant l'imprimante Phaser.
- Vous avez une connaissance de base de NetWare.

Contrôle rapide de dépannage de Novell NetWare

1. Vérifiez que l'imprimante est connectée, mise **sous tension** et raccordée à un réseau actif.
2. Vérifiez que l'imprimante reçoit les informations réseau en surveillant les voyants à l'arrière de l'imprimante. Lorsque l'imprimante est connectée à un réseau en service recevant du trafic, son voyant de liaison est vert et son voyant de trafic orange clignote rapidement.
3. Vérifiez que le client est connecté au réseau et imprime dans la file d'attente d'impression appropriée.
4. Vérifiez également que l'utilisateur a accès à la file d'attente de l'imprimante Phaser.
5. Vérifiez que la file d'attente d'impression NetWare de l'imprimante Phaser existe, accepte les travaux et est raccordée à un serveur d'impression. Sinon, reconfigurez la file d'attente d'impression avec l'Assistant de configuration dans CentreWare DP.
6. Imprimez la page de configuration. Vérifiez que **Serveur d'impression** est activé. Choisissez le type de trame que votre serveur NetWare utilise.

   Remarque

   Pour identifier votre type de trame NetWare IPX, tapez *config* sur l'écran de la console Novell. Sur les grands réseaux utilisant plusieurs types de trame IPX, le choix du type de trame approprié est *crucial*.

7. Accédez à l'adresse Web www.xerox.com/office/support si les étapes ci-dessus n'ont pas permis de résoudre le problème d'impression.

Dépannage étape par étape de Novell NetWare

Ces procédures éliminent les problèmes de câblage, de communication et de connexion associés aux imprimantes connectées à un réseau. Les étapes sont divisées en deux groupes :

- Configuration matérielle étape par étape de Novell NetWare
- Configuration logicielle étape par étape de Novell NetWare

Remarque

La configuration logicielle étape par étape de Novell NetWare repose sur l'hypothèse que vous êtes connecté à un réseau Novell NetWare où un système d'exploitation Windows est installé sur la station de travail client. Une fois ces deux procédures terminées, imprimez une page de test à partir de votre application. Si la page de test s'imprime, aucun autre dépannage système n'est nécessaire.

Configuration matérielle étape par étape de Novell NetWare

Notez l'activité des voyants sur l'imprimante. Le voyant de liaison vert est allumé en cas de connexion à un réseau actif. Le voyant de trafic orange clignote lors de la réception de données.

1. Vérifiez les points suivants :
   - Les connexions de câble : Utilisez un câble ou des connecteurs neufs si possible.
   - A quel port l'imprimante est-elle connectée ? Connectez un dispositif réseau qui fonctionne à votre imprimante pour tester le port.
2. Imprimez la "Page de configuration" depuis l'imprimante. Pour plus d'informations sur l'impression de pages de configuration, reportez-vous à Référence/Fonctions/Panneau avant.
3. Contrôlez les **Paramètres de connectivité** et vérifiez les points suivants :
   - **NetWare** est activé
   - **Type de trame** correspond au type de trame du serveur de fichiers désiré.

   Remarque

   Pour identifier votre type de trame NetWare IPX, tapez *config* sur l'écran de la console Novell. Sur les grands réseaux utilisant plusieurs types de trame IPX, le choix du type de trame approprié est *crucial*.

   - **PDL** est réglé au PDL désiré (**PostScript** ou **PCL**) ou à **Auto**.
   - L'**arborescence NDS** (Tree) (pour NetWare 4.x NDS et version ultérieure) correspond au nom d'arborescence NDS approprié.
   - Le **Contexte NDS** (pour NetWare 4.x NDS et version ultérieure) correspond au contexte NDS approprié.
   - Le nom du **serveur d'impression** (PServer) correspond au nom sélectionné pour l'imprimante Phaser devant agir comme serveur d'impression.
   - Le **mode Novell** est correctement défini.
4. Si des modifications sont apportées, réinitialisez l'imprimante. Une fois l'imprimante réinitialisée, attendez la fin de l'exécution d'un autotest (environ 2 minutes), puis connectez-vous au serveur du réseau.
5. Imprimez une autre copie de la page de configuration pour vérifier que les options modifiées ont bien été prises en compte.

Configuration logicielle étape par étape de Novell NetWare

1. Vérifiez que CentreWare DP ainsi qu'un pilote d'imprimante Phaser ont été chargés sur la station de travail.
2. Dans le menu **Démarrer,** cliquez sur **Paramètres,** puis sur **Imprimantes** pour vérifier que l'imprimante est installée.

Lancement de CentreWare DP

1. Dans le menu **Démarrer**, cliquez sur **Programmes,** puis sur **CentreWare DP**.
2. Sélectionnez l'imprimante désirée. Si un message d'erreur de communication apparaît, l'imprimante est dans l'impossibilité de communiquer avec votre station de travail. Vérifiez les paramètres de l'imprimante, puis revenez au présent document.
3. L'imprimante étant sélectionnée, cliquez sur la liste déroulante **Printer**, (Imprimante) puis sélectionnez **Advanced Setup** (Configuration avancée).
4. Sélectionnez l'une des méthodes de connexion suivantes :
   - **Services d'annuaire Novell**
   - **Bindery**
5. Vérifiez que les informations affichées figurent également sur la "Page de configuration". Vérifiez les points suivants :
   a. Le nom de la file d'attente de l'imprimante Phaser est **service**. Si nécessaire, créez une nouvelle file d'attente pour tester l'imprimante.
   b. Le **serveur principal** correspond au nom de serveur indiqué sur la page de configuration.

Impression d'un document

1. Cliquez sur la liste déroulante **Outils**.
2. Sélectionnez l'option **Envoyer un fichier...**, puis sélectionnez le répertoire et le fichier appropriés pour le téléchargement. Vérifiez que celui-ci correspond à un fichier valide sans erreur.
3. Cliquez sur **OK**. Le fichier est envoyé à l'imprimante. Si le document ne s'imprime pas, contrôlez les paramètres du menu Novell sur la page de configuration.

Vérification des paramètres réseau

1. Dans l'écran principal de CentreWare DP, cliquez sur la liste déroulante **Imprimante**, sur **Propriétés,** puis sur **Connexions**.
2. Cliquez sur l'onglet **Carte réseau**. Une nouvelle boîte de dialogue affiche des informations sur le type de trame et les connecteurs.
3. Vérifiez que l'imprimante est activée et que le connecteur et le type de trame sont corrects. Si des modifications sont apportées, réinitialisez l'imprimante depuis le panneau avant.
4. Imprimez une autre page de test. Si l'impression test échoue, accédez à l'adresse Web www.xerox.com/office/support.

UNIX (Linux)

Cette rubrique aborde notamment les aspects suivants :

- « Etapes d'installation rapide », page 3-45
- « Ressources supplémentaires », page 3-46

L'imprimante prend en charge la connexion à diverses plates-formes UNIX par le biais de l'interface parallèle et réseau. Les stations de travail actuellement prises en charge par CentreWare pour UNIX/Linux avec une imprimante connectée en réseau sont les suivantes :

- Sun Solaris
- IBM AIX
- Hewlett-Packard HP-UX
- DEC UNIX
- Linux (i386)
- Linux (PPC)
- SGI IRIX

Les procédures suivantes vous permettent de connecter l'imprimante en utilisant n'importe laquelle des versions UNIX ou Linux prises en charge et indiquées ci-dessus.

Etapes d'installation rapide

A partir de l'imprimante

1. Vérifiez que le protocole TCP/IP et le connecteur approprié sont activés.
2. Sur le panneau avant de l'imprimante, sélectionnez l'une de ces options d'adresse IP :
   - Laisser l'imprimante configurer une adresse DHCP.
   - Entrer l'adresse IP manuellement.
3. Imprimez la « Page de configuration » et conservez-la pour y faire référence ultérieurement. Pour plus d'informations sur l'impression de pages de configuration, reportez-vous à Référence/Fonctions/Panneau avant sur le *CD-ROM Documentation utilisateur*.

Copyright © 2004 Xerox Corporation. Tous droits réservés.

A partir de l'ordinateur

1. Ouvrez la page www.xerox.com/office/drivers.
2. Sélectionnez votre imprimante, la plate-forme utilisée (**UNIX**) et le type de fichiers (**Pilotes**).
3. Cliquez sur **Aller aux téléchargements**.
4. Dans la liste de fichiers fournie, téléchargez **PrinterPackageXPXX** et le fichier correspondant à votre système d'exploitation.
5. Imprimez une page de test.
6. Vérifiez la qualité d'impression de la page imprimée.

Remarque

En cas de problèmes de qualité d'impression, ou si votre travail de s'imprime pas, reportez-vous à Référence/Dépannage sur le *CD-ROM Documentation utilisateur*. Vous pouvez également accéder au support technique PhaserSMART par le biais de CentreWare IS.

Lancez votre navigateur Web.

a. Entrez l'adresse IP de l'imprimante dans le champ **Adresse** du navigateur (http://xxx.xxx.xxx.xxx).
b. Sélectionnez **Support**.
c. Cliquez sur le lien **PhaserSMART Diagnostic Tool** (outil de diagnostic PhaserSMART) pour accéder à PhaserSMART.

Ressources supplémentaires

- Vous trouverez des informations sur la création d'une file d'attente d'impression générique dans un environnement de station de travail spécifique dans la base de connaissances Xerox infoSMART à l'adresse Web www.xerox.com/office/infoSMART.
- Accédez au site Web Xerox pour obtenir les derniers pilotes CentreWare pour UNIX à l'adresse www.xerox.com/office/drivers.
  a. Sélectionnez votre imprimante, la plate-forme utilisée (**UNIX**) et les fichiers souhaités (**Pilotes**).
  b. Cliquez sur **Aller aux téléchargements**.
  c. Sélectionnez le pilote d'imprimante CentreWare correspondant à votre plate-forme.
  d. Téléchargez également **PrinterPackage XPXX**. Ce module fournit les fonctions spécifiques de l'imprimante du pilote CentreWare pour UNIX.

4 Dépannage

Cette section aborde notamment les aspects suivants :

- « Outils de diagnostics automatiques », page 4-2
- « Bourrages papier », page 4-4
- « Problèmes de qualité d'impression », page 4-55
- « Maintenance », page 4-61
- « Messages du panneau avant », page 4-62
- « Déplacement et remballage de l'imprimante », page 4-75
- « Ressources supplémentaires », page 4-77

Remarque

Pour le dépannage du réseau, reportez-vous à Référence/Connexions et réseaux sur le *CD-ROM Documentation utilisateur*.

Copyright © 2004 Xerox Corporation. Tous droits réservés.

Outils de diagnostics automatiques

Cette rubrique aborde notamment les aspects suivants :

- « Support technique PhaserSMART », page 4-2
- « Touche i du panneau avant », page 4-2
- « PrintingScout », page 4-3

Xerox propose plusieurs outils de diagnostics automatiques pour vous aider à bénéficier d'une qualité d'impression optimale.

Support technique PhaserSMART

PhaserSMART est un système de support technique Internet automatisé. Utilisez votre navigateur Web par défaut pour envoyer des informations de diagnostics depuis votre imprimante à notre site Web pour analyse. Le support technique PhaserSMART examine ces informations, diagnostique le problème et propose une solution. Si le problème n'est pas résolu par la solution proposée, le support technique PhaserSMART vous aide à ouvrir une demande d'intervention par le support clientèle Xerox.

Pour accéder au support technique PhaserSMART :

1. Accédez à l'adresse Web www.phaserSMART.com.
2. Entrez l'adresse IP de l'imprimante dans la zone d'adresse du navigateur.

Si vous avez d'autres questions ou d'autres problèmes, cliquez sur la rubrique de support technique PhaserSMART appropriée pour continuer.

Touche i du panneau avant

Le panneau avant de l'imprimante fournit des informations et de l'aide pour le dépannage. Lorsqu'une erreur ou une condition d'avertissement se produit, le panneau avant affiche un message pour vous informer du problème. Dans de nombreux cas, le panneau avant affiche également un schéma animé permettant de localiser le problème, comme par exemple un bourrage papier.

Pour afficher des informations sur la résolution du problème, appuyez sur le bouton d'**information** du panneau avant, repéré par la lettre "**i**". Vous pouvez appuyer sur le bouton **i** à tout moment pour obtenir des informations complémentaires sur le message ou le menu affiché sur le panneau avant.

Copyright © 2004 Xerox Corporation. Tous droits réservés.

PrintingScout

PrintingScout est un outil installé avec votre pilote d'imprimante Windows. Cet outil vérifie automatiquement l'état de l'imprimante lorsque vous envoyez un travail d'impression. Si l'imprimante ne peut pas imprimer un travail d'impression, PrintingScout affiche automatiquement un message sur l'écran de votre ordinateur pour vous indiquer que l'imprimante doit être vérifiée. Le message indique également comment remédier à l'incident.

Remarque

PrintingScout est disponible sur le pilote d'imprimante Windows de l'imprimante connectée au réseau via TCP/IP.

Bourrages papier

Cette rubrique aborde notamment les aspects suivants :

- « Bourrage en A », page 4-5
- « Bourrage en B », page 4-6
- « Bourrage en B et C », page 4-9
- « Bourrage en C », page 4-13
- « Bourrage en D », page 4-15
- « Bourrage en D et A », page 4-16
- « Bourrage en E », page 4-19
- « Bourrage en F », page 4-22
- « Bourrage en G », page 4-23
- « Bourrage en H », page 4-25
- « Bourrage dans le bac supérieur du récepteur », page 4-26
- « Chargez du papier dans le bac 1 (multisupport). », page 4-27
- « Bourrage format papier dans les bacs 2 à 5 », page 4-29
- « Bourrage format papier dans le bac 6 », page 4-32
- « Bourrage dans le bac 2, 3, 4 ou 5 », page 4-35
- « Bourrage dans le bac 1 (multisupport) », page 4-37
- « Bourrage dans le bac 2 et le capot A », page 4-40
- « Bourrage dans le bac 3 et le capot B », page 4-43
- « Bourrage dans le bac 4 ou 5 et le capot C », page 4-48
- « Bourrage dans le bac 6 », page 4-52

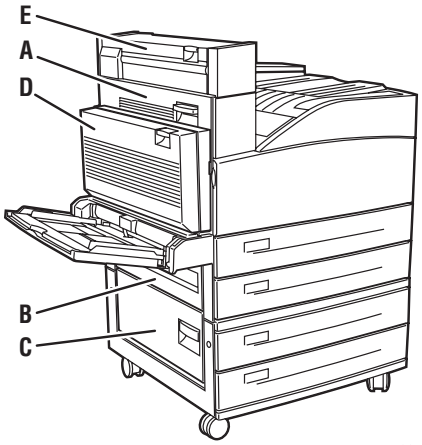

5500-070

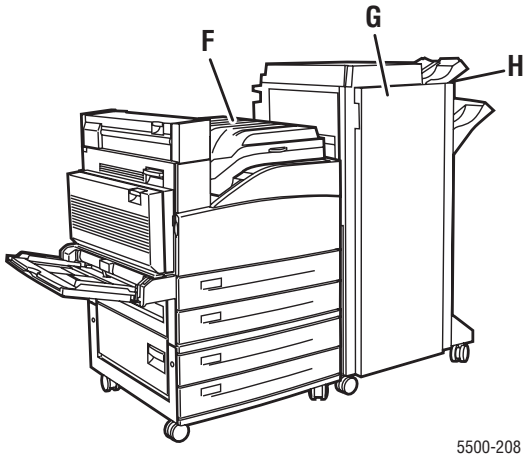

5500-208

Copyright © 2004 Xerox Corporation. Tous droits réservés.

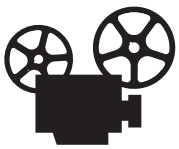

Des vidéos présentent des procédures d'élimination des bourrages papier. Vous trouverez les vidéos sur le *CD-ROM Documentation utilisateur* et à l'adresse Web www.xerox.com/office/5500support.

Bourrage en A

Pour éliminer le bourrage, procédez comme suit.

Avertissement

Procédez avec précaution ; certains composants situés derrière le capot A peuvent être brûlants.

1. Ouvrez le capot A.

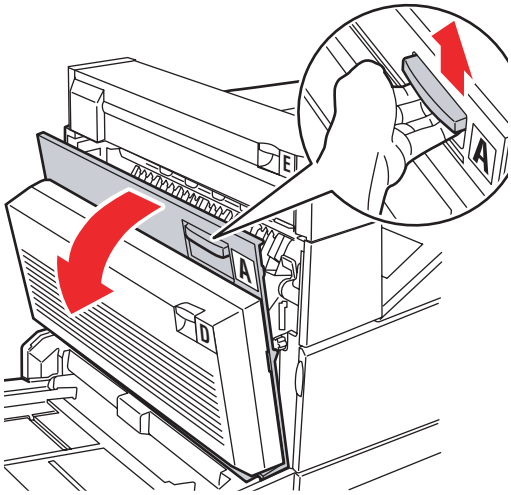

5500-001

2. Sortez le papier coincé de l'imprimante. Si nécessaire, appuyez sur la poignée verte pour déplacer le papier et faciliter ainsi son dégagement. Vérifiez que tous les morceaux de papier ont été retirés.

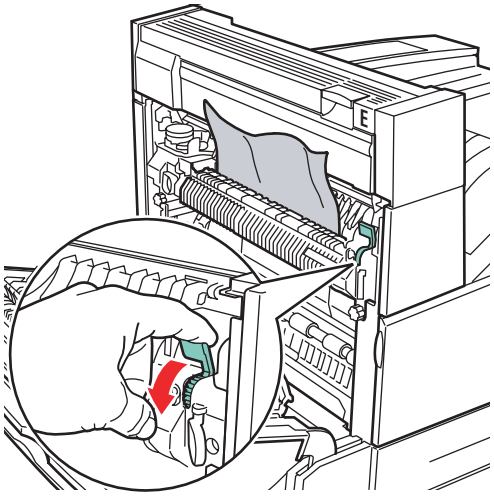

5500-002

3. Fermez le capot A.

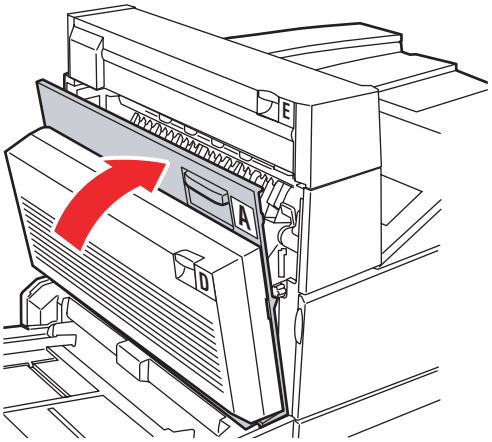

5500-003

Bourrage en B

Pour éliminer le bourrage, procédez comme suit.

1. Si l'imprimante est équipée du chargeur 2 000 feuilles (bac 6), faites glisser ce dernier pour l'écarter de l'imprimante.

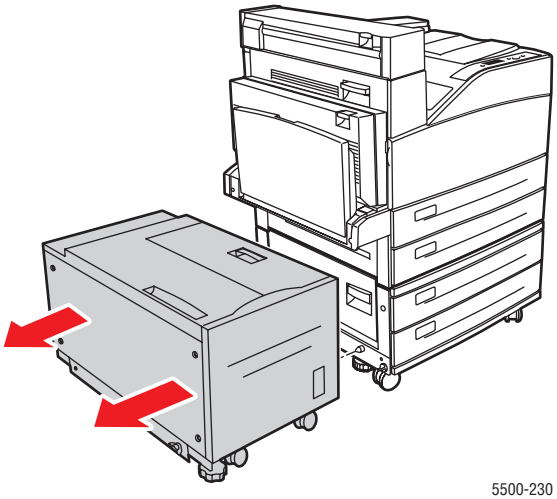

5500-230

2. Ouvrez le capot B.

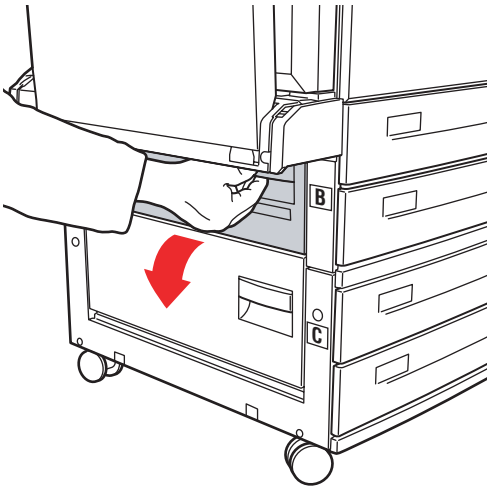

5500-004

3. Sortez le papier coincé de l'imprimante. Vérifiez que tous les morceaux de papier ont été retirés.

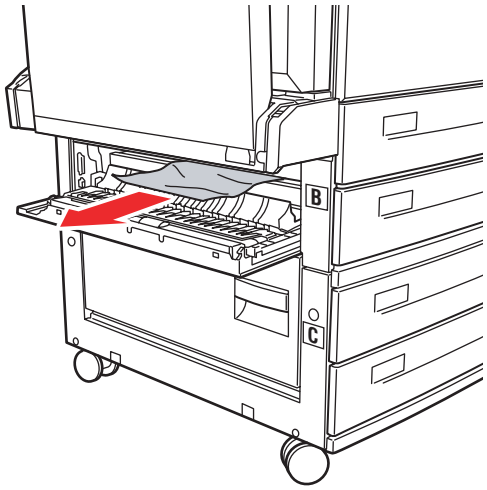

5500-005

4. Fermez le capot B.

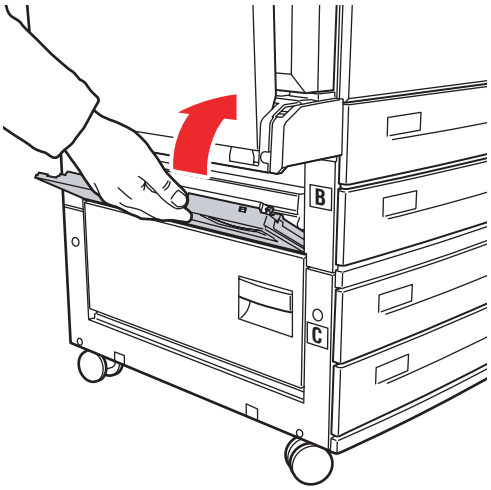

5500-006

5. Si l'imprimante est équipée du chargeur 2 000 feuilles (bac 6), poussez ce dernier fermement contre l'imprimante.

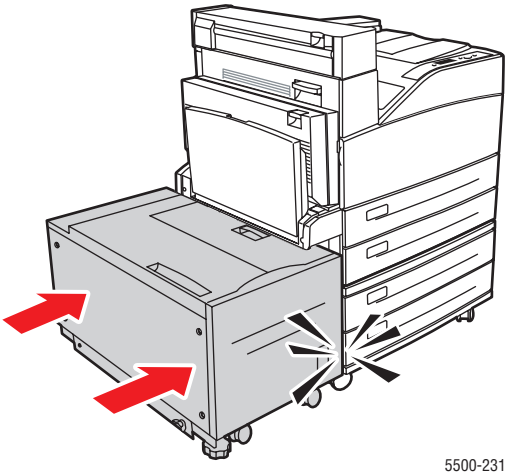

5500-231

Bourrage en B et C

Pour éliminer le bourrage, procédez comme suit.

1. Si l'imprimante est équipée du chargeur 2 000 feuilles (bac 6), faites glisser ce dernier pour l'écarter de l'imprimante.

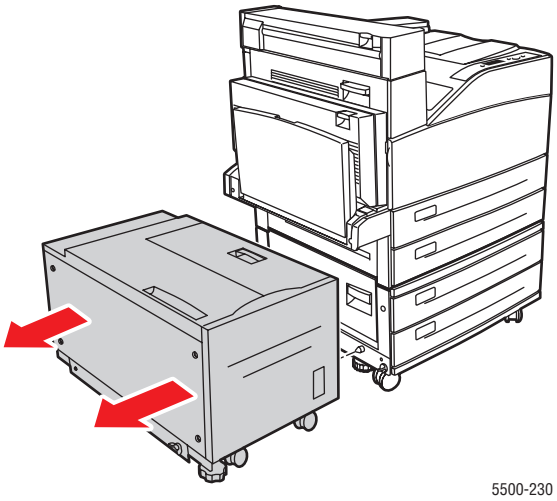

2. Ouvrez le capot B.

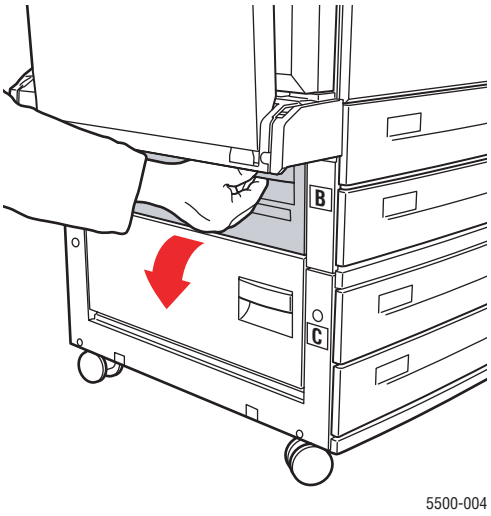

3. Sortez le papier coincé de l'imprimante. Vérifiez que tous les morceaux de papier ont été retirés.

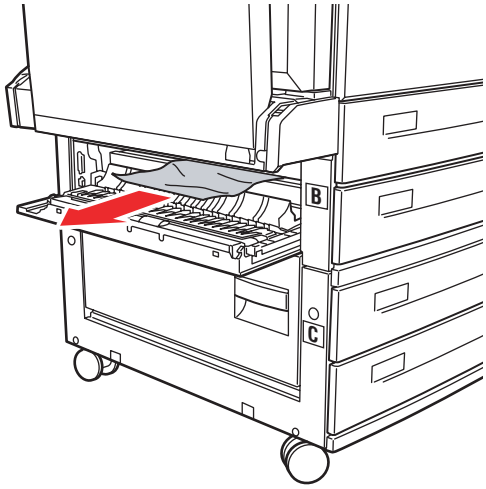

5500-005

4. Fermez le capot B.

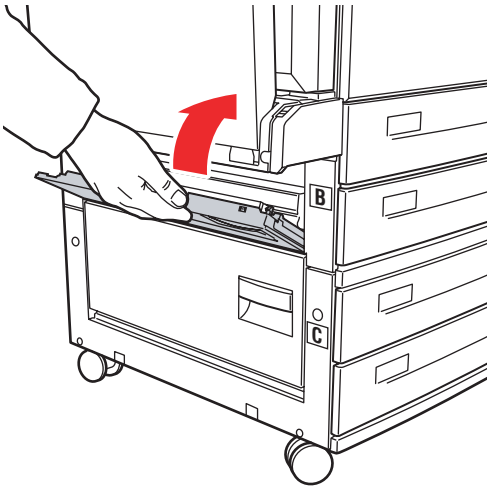

5500-006

5. Ouvrez le capot C.

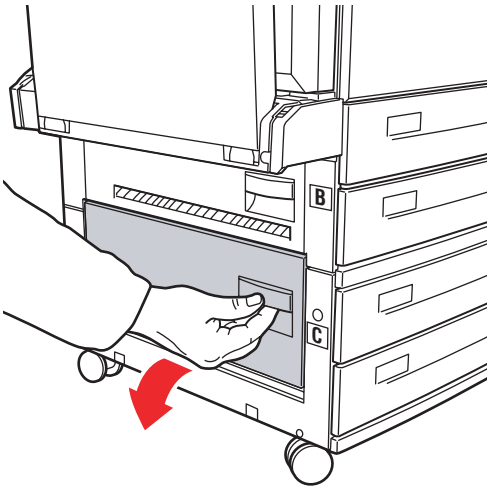

5500-007

6. Sortez le papier coincé de l'imprimante. Vérifiez que tous les morceaux de papier ont été retirés.

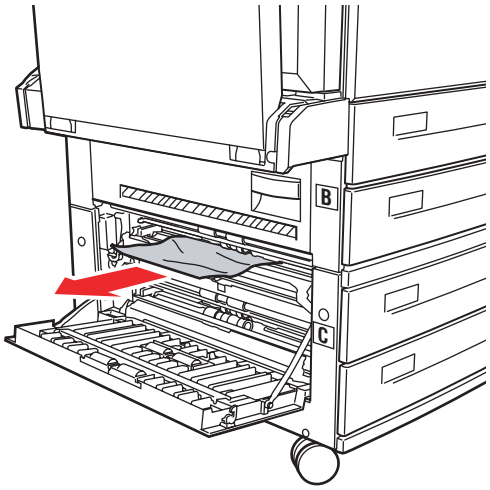

5500-008

7. Fermez le capot C.

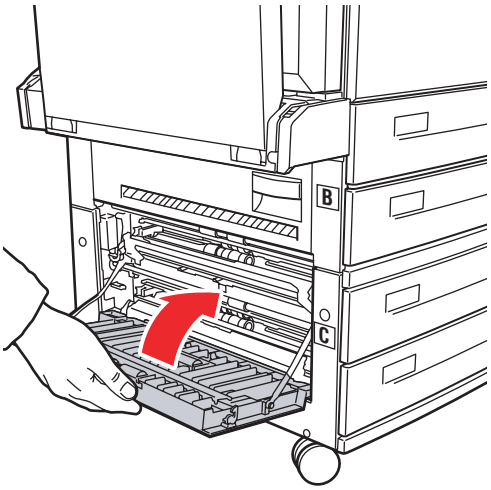

5500-009

8. Si l'imprimante est équipée du chargeur 2 000 feuilles (bac 6), poussez ce dernier fermement contre l'imprimante.

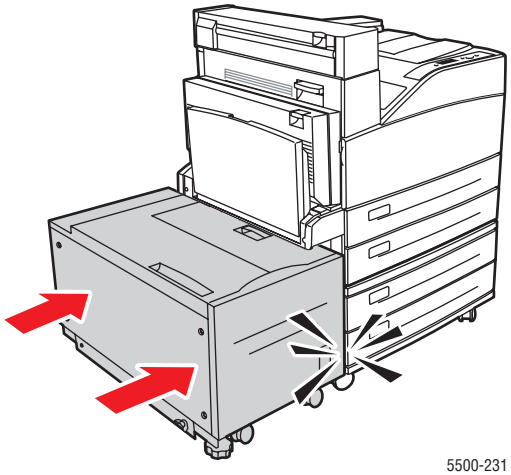

5500-231

Bourrage en C

Pour éliminer le bourrage, procédez comme suit.

1. Si l'imprimante est équipée du chargeur 2 000 feuilles (bac 6), faites glisser ce dernier pour l'écarter de l'imprimante.

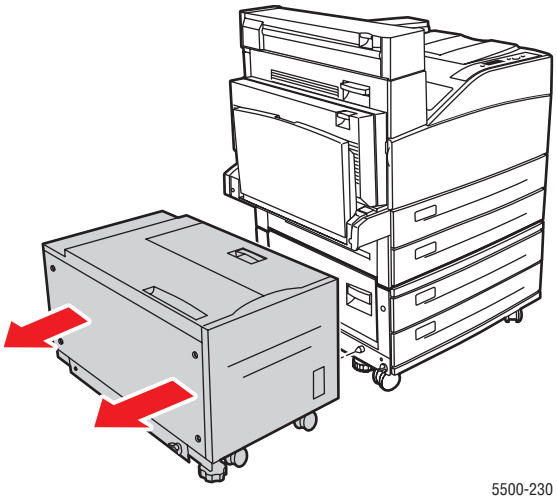

2. Ouvrez le capot C.

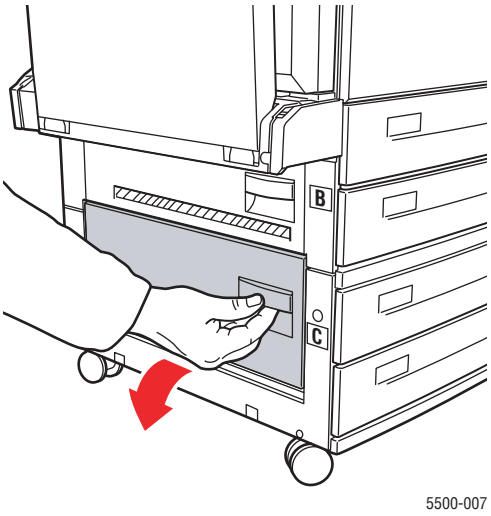

3. Sortez le papier coincé de l'imprimante. Vérifiez que tous les morceaux de papier ont été retirés.

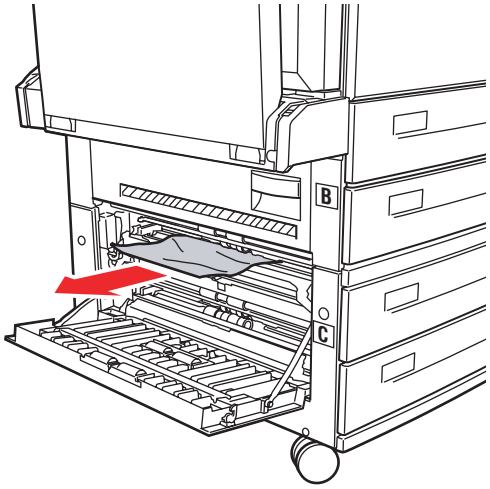

5500-008

4. Fermez le capot C.

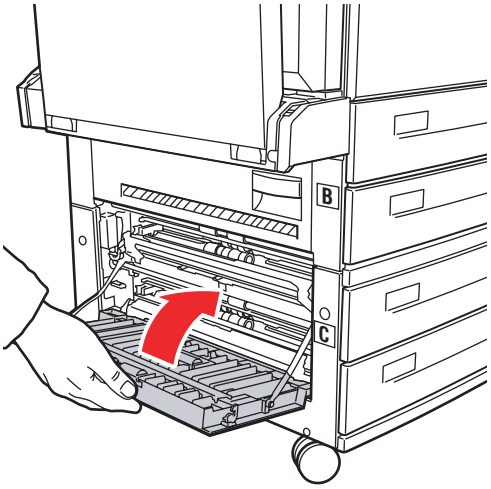

5500-009

5. Si l'imprimante est équipée du chargeur 2 000 feuilles (bac 6), poussez ce dernier fermement contre l'imprimante.

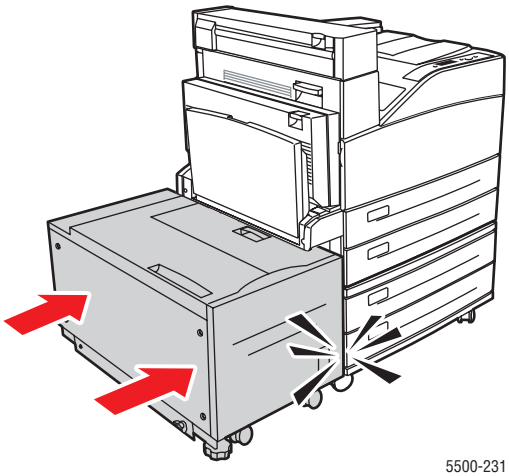

5500-231

Bourrage en D

Pour éliminer le bourrage, procédez comme suit.

1. Ouvrez le capot D.

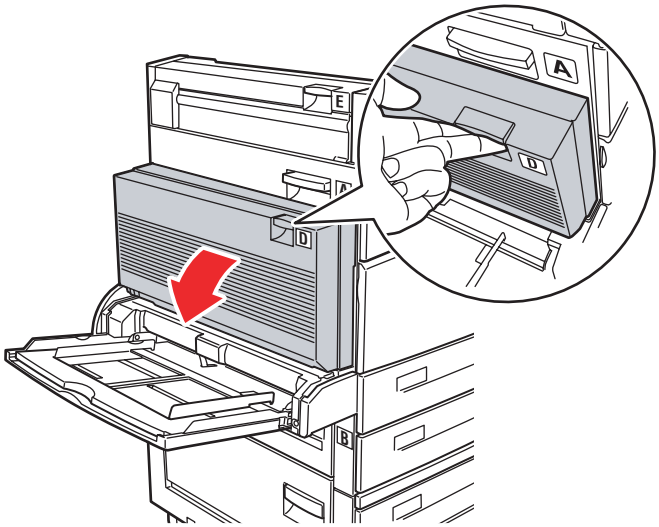

5500-027

2. Sortez le papier coincé de l'imprimante. Vérifiez que tous les morceaux de papier ont été retirés.

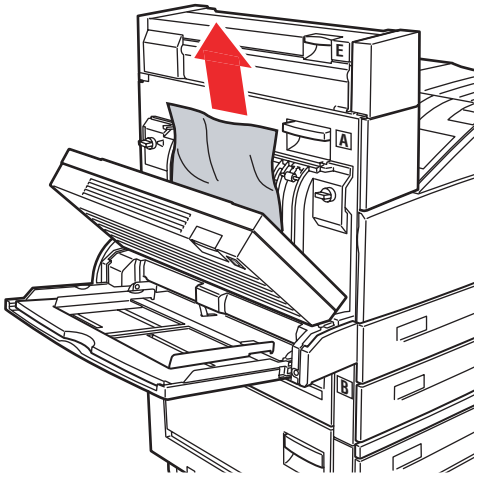

5500-028

3. Fermez le capot D.

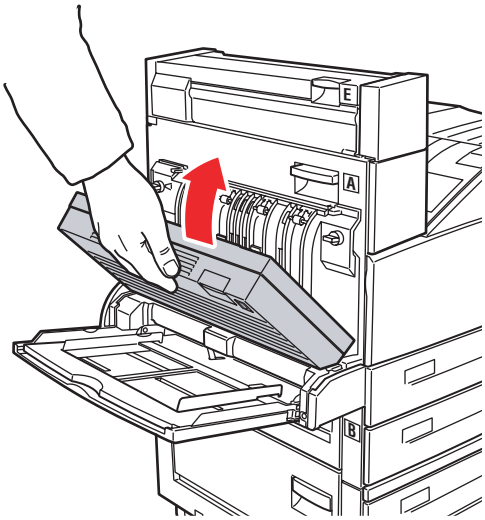

5500-029

Bourrage en D et A

Pour éliminer le bourrage, procédez comme suit.

1. Ouvrez le capot D.

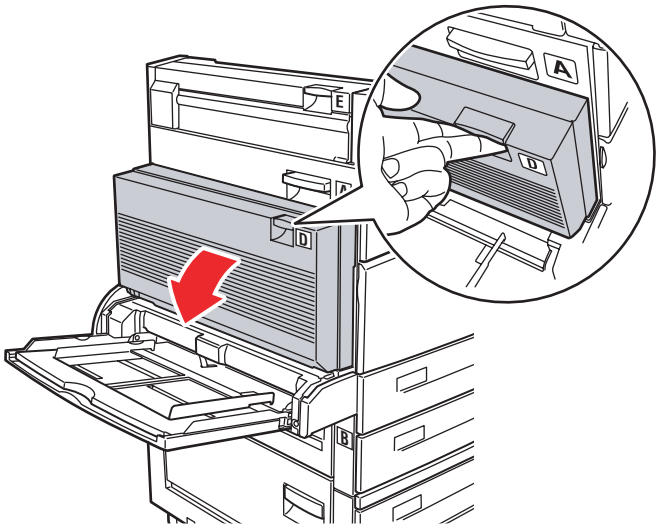

5500-027

2. Sortez le papier coincé de l'imprimante. Vérifiez que tous les morceaux de papier ont été retirés.

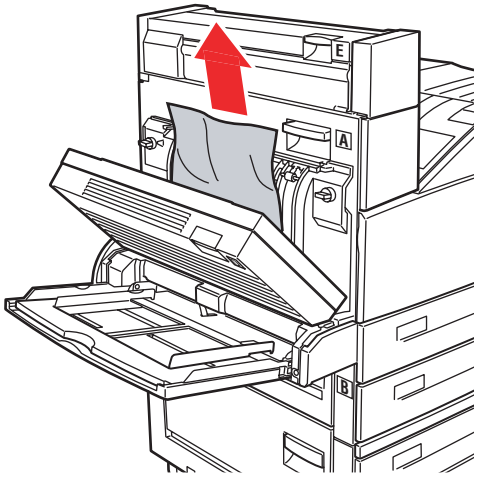

5500-028

3. Fermez le capot D.

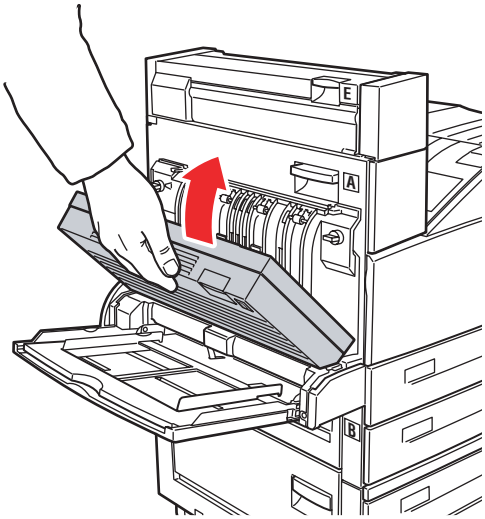

5500-029

4. Ouvrez le capot A.

Avertissement

Procédez avec précaution ; certains composants situés derrière le capot A peuvent être brûlants.

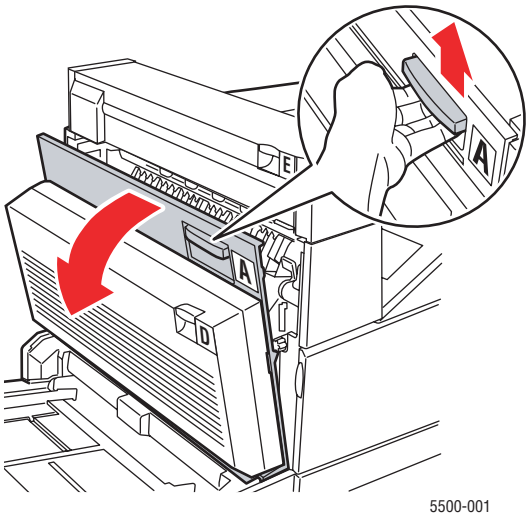

5. Sortez le papier coincé de l'imprimante. Si nécessaire, appuyez sur la poignée verte pour déplacer le papier et faciliter ainsi son dégagement. Vérifiez que tous les morceaux de papier ont été retirés.

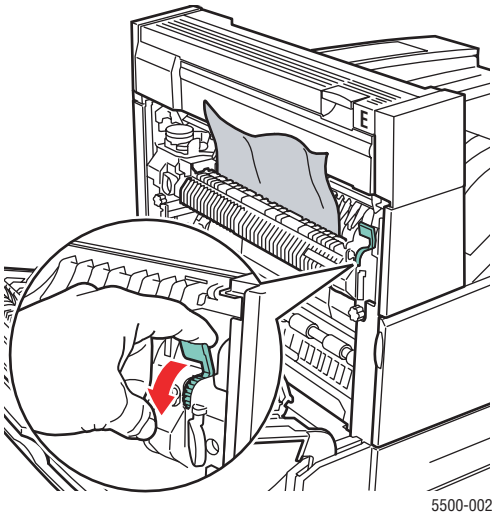

6. Fermez le capot A.

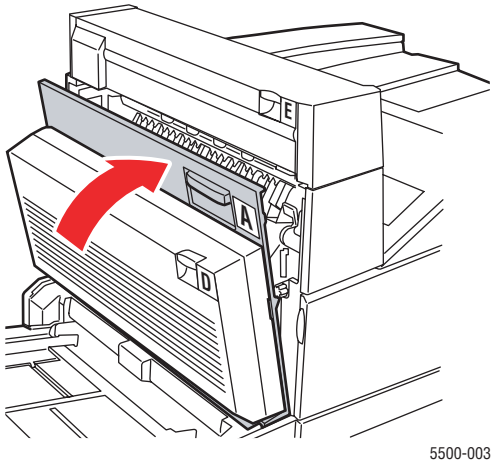

Bourrage en E

Pour éliminer le bourrage, procédez comme suit.

Avertissement

Procédez avec précaution ; certains composants situés derrière le capot A peuvent être brûlants.

1. Ouvrez le capot A.

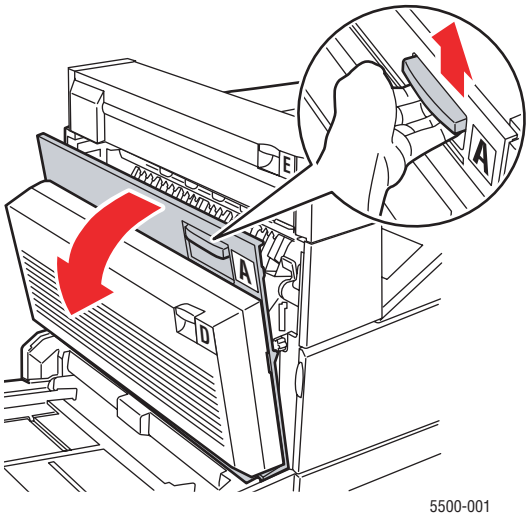

2. Ouvrez le capot E.

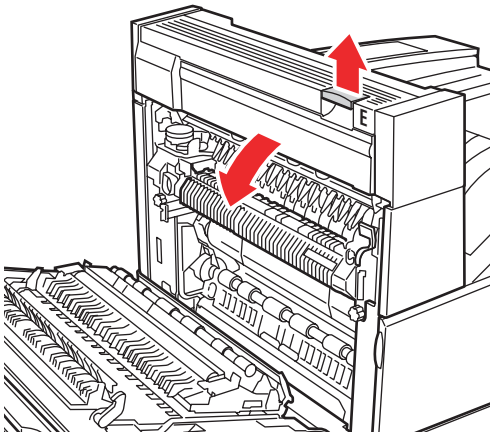

5500-010

3. Sortez le papier coincé de l'imprimante. Vérifiez que tous les morceaux de papier ont été retirés.

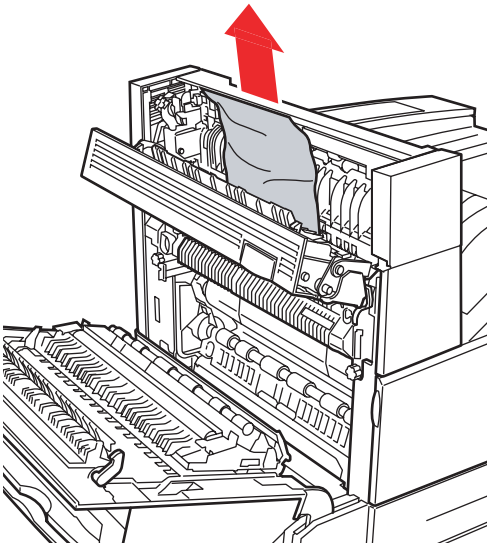

5500-011

4. Fermez le capot E

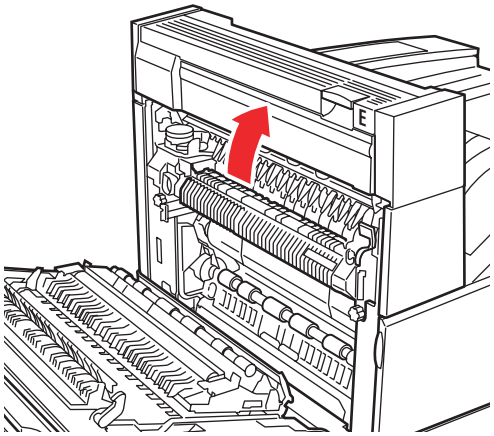

5500-012

5. Fermez le capot A.

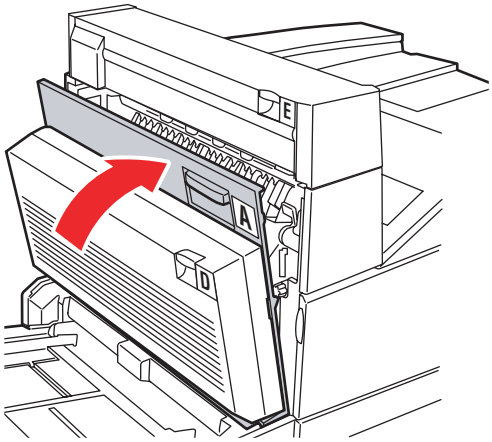

5500-003

Bourrage en F

Pour éliminer le bourrage, procédez comme suit.

1. Ouvrez le capot F.

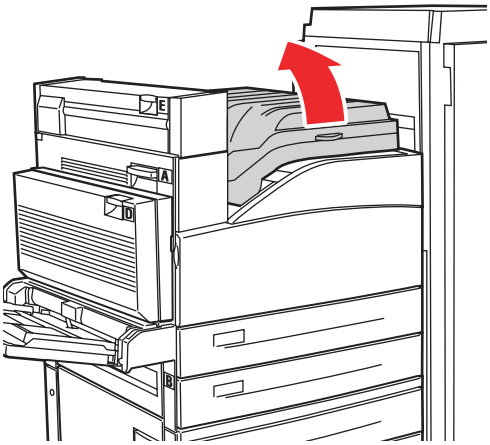

5500-013

2. Sortez le papier coincé de l'imprimante. Vérifiez que tous les morceaux de papier ont été retirés.

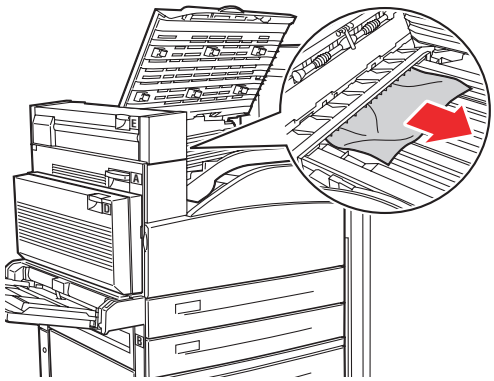

5500-014

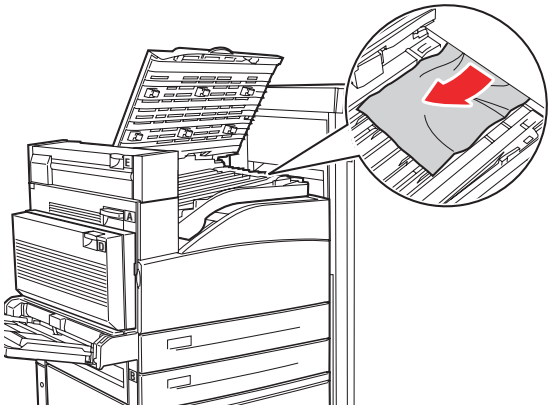

5500-273

3. Fermez le capot F.

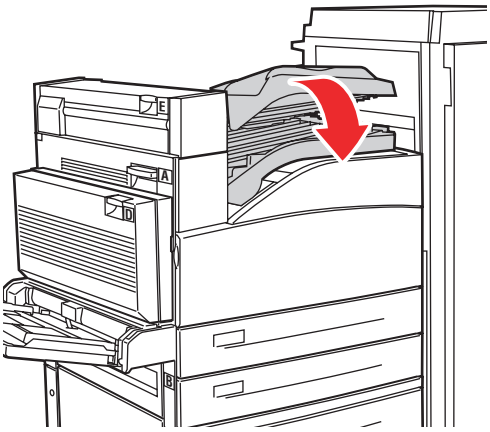

5500-015

Bourrage en G

Pour éliminer le bourrage, procédez comme suit. Sur le panneau avant de l'imprimante, appuyez sur le bouton **i** pour afficher des informations sur le message du panneau avant.

1. Si vous pouvez voir du papier coincé dans le bac supérieur du récepteur, retirez-le.

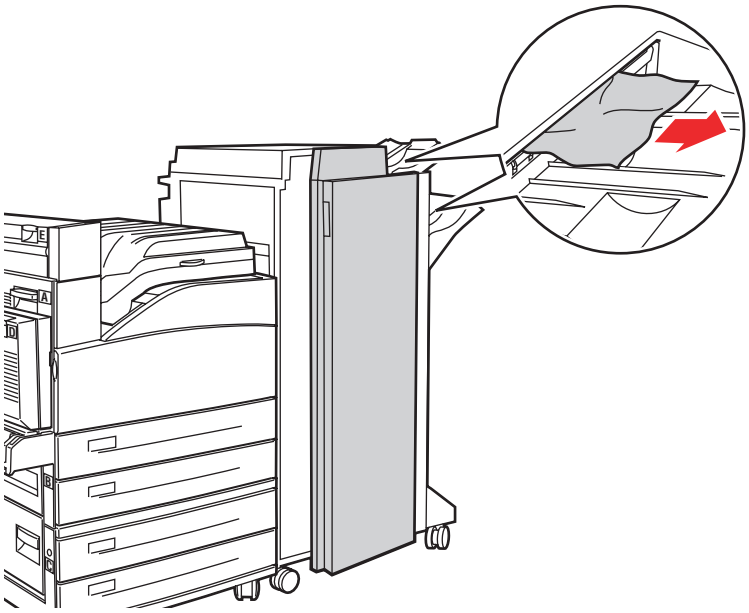

5500-205

2. Ouvrez le capot G.

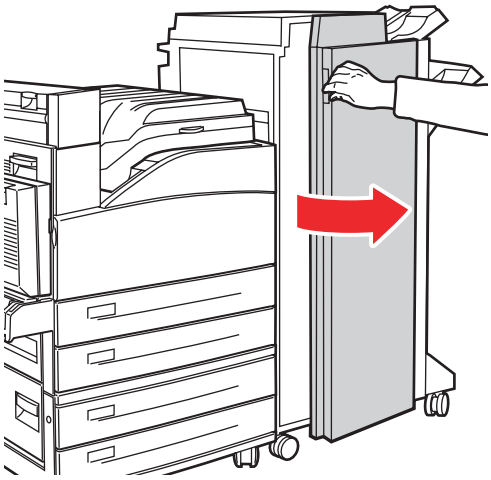

5500-186

3. Selon les indications affichées sur le panneau avant, ouvrez les poignées 2a, 2b, ou 3, comme indiqué sur les étiquettes d'instructions.

Remarque

Si l'accès est bloqué par l'agrafeuse, faites glisser cette dernière vers vous, puis vers la droite.

4. Si vous avez ouvert la poignée 2a ou 2b, faites tourner la molette dans le sens inverse des aiguilles d'une montre, si nécessaire.
5. Sortez le papier coincé de l'imprimante. Vérifiez que tous les morceaux de papier sont retirés.
6. Refermez les poignées ouvertes à l'étape 3.
7. Fermez le capot G.

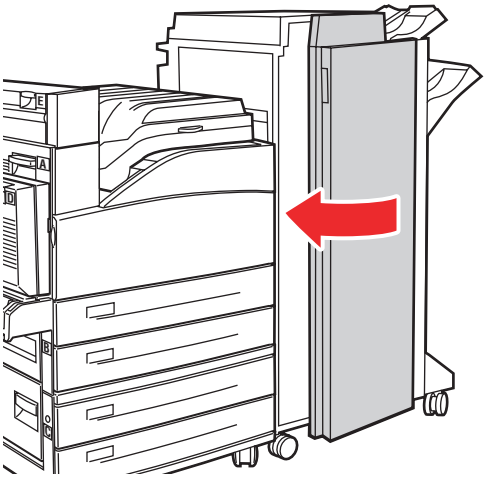

5500-018

Bourrage en H

Pour éliminer le bourrage, procédez comme suit.

1. Soulevez le capot H.

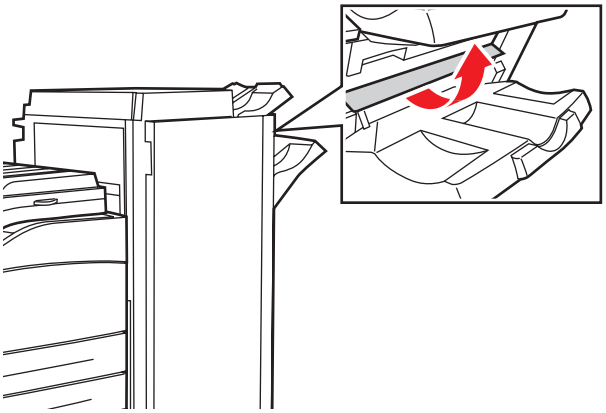

5500-270

2. Sortez le papier coincé de l'imprimante. Vérifiez que tous les morceaux de papier ont été retirés.

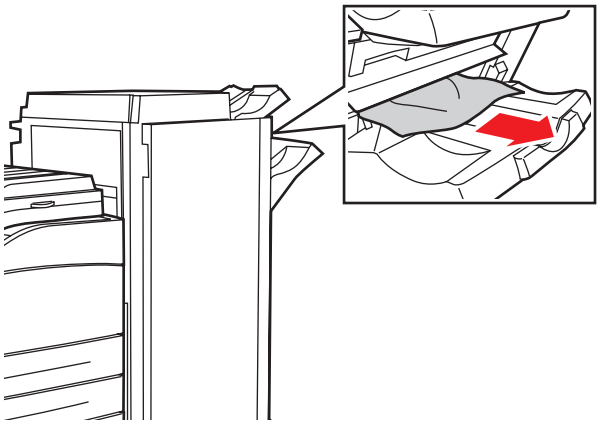

5500-202

3. Fermez le capot H.

5500-271

Bourrage dans le bac supérieur du récepteur

Pour éliminer le bourrage, procédez comme suit.

1. Sortez le papier coincé du bac supérieur du récepteur.
2. Ouvrez le capot G.

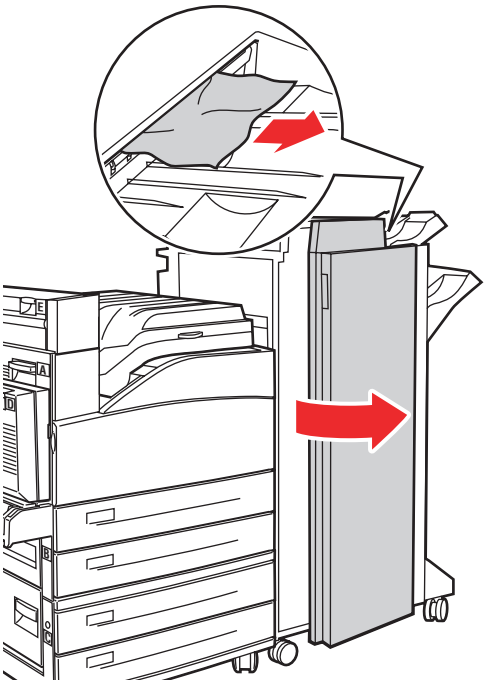

5500-025

3. Fermez le capot G.

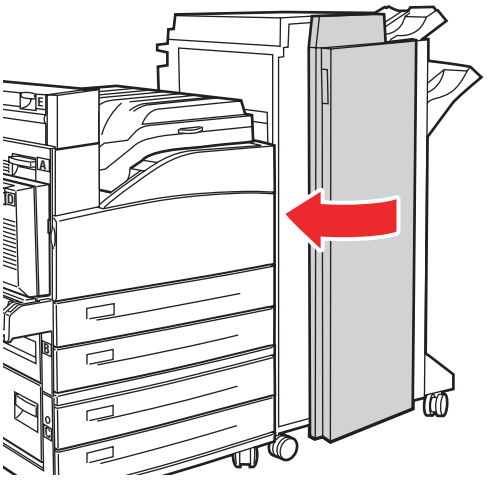

5500-018

Chargez du papier dans le bac 1 (multisupport).

Exécutez la procédure suivante pour éliminer le bourrage format papier dans le bac 1.

1. Vérifiez que les guides de largeur sont appuyés contre le papier.

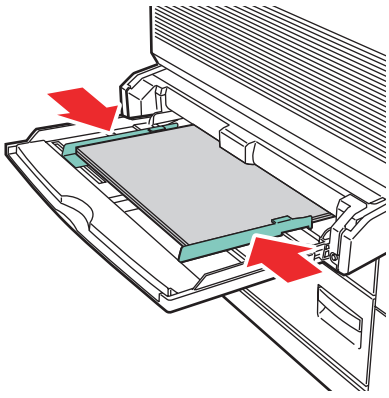

5500-220

2. Si le format et le type du papier indiqués sur le panneau avant correspondent au format et au type du papier dans le bac, appuyez sur le bouton **OK**.
3. Si le format spécifié sur le panneau avant ne correspond pas au format du papier placé dans le bac, procédez comme suit :
   a. Sélectionnez **Changer le format de papier**, puis appuyez sur le bouton **OK**.
   b. Sélectionnez **Détecté automatiquement**, **Personnalisé** ou l'un des formats de papier indiqués, puis appuyez sur le bouton **OK**.
   c. Si vous sélectionnez **Personnalisé**, spécifiez la largeur et la longueur du papier. Sélectionnez **Largeur personnalisée**, appuyez sur le bouton **OK**, faites défiler la liste jusqu'à la largeur du papier puis appuyez sur le bouton **OK**. Sélectionnez **Hauteur personnalisée**, appuyez sur le bouton **OK**, faites défiler la liste jusqu'à la hauteur du papier, puis appuyez sur le bouton **OK**.
4. Ouvrez le capot A.

Avertissement

Procédez avec précaution ; certains composants situés derrière le capot A peuvent être brûlants.

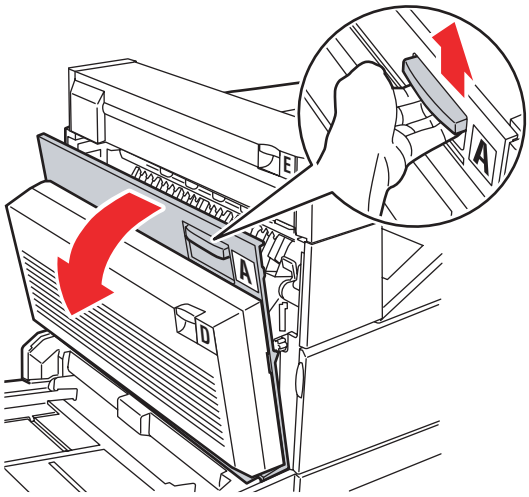

5500-001

5. Sortez le papier coincé de l'imprimante. Si nécessaire, appuyez sur la poignée verte pour déplacer le papier et faciliter ainsi son dégagement. Vérifiez que tous les morceaux de papier ont été retirés.

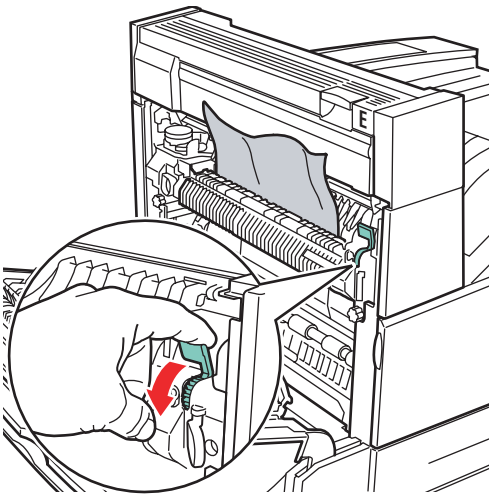

5500-002

6. Fermez le capot A.

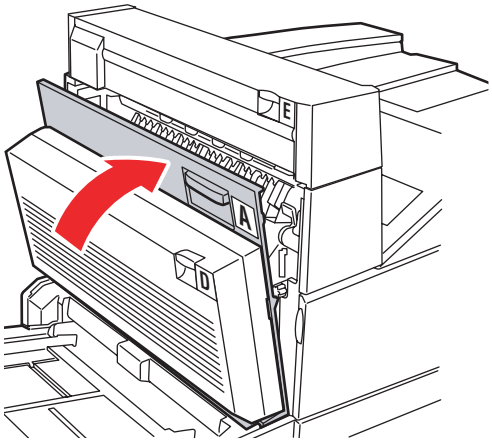

5500-003

Bourrage format papier dans les bacs 2 à 5

Exécutez la procédure suivante pour éliminer le bourrage format papier dans les bacs 2 à 5.

1. Sortez le bac spécifié sur le panneau avant.

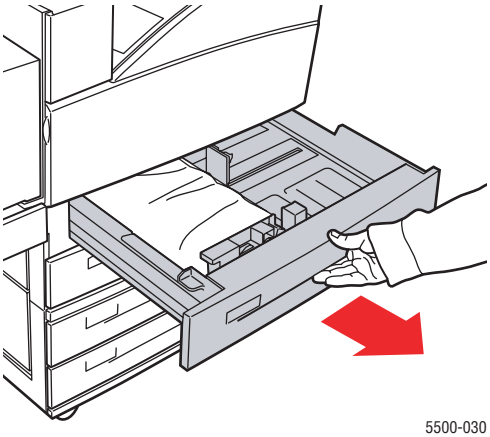

5500-030

2. Vérifiez que les guides de longueur et de largeur sont au contact du papier.

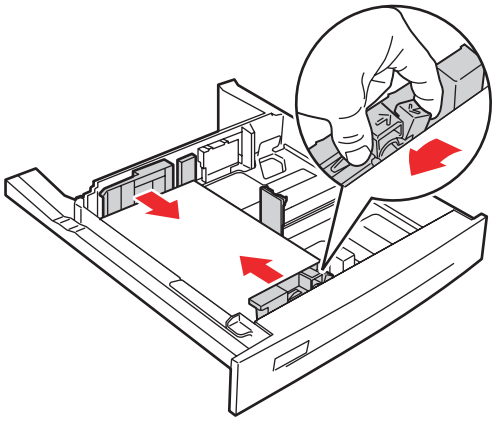

5500-064

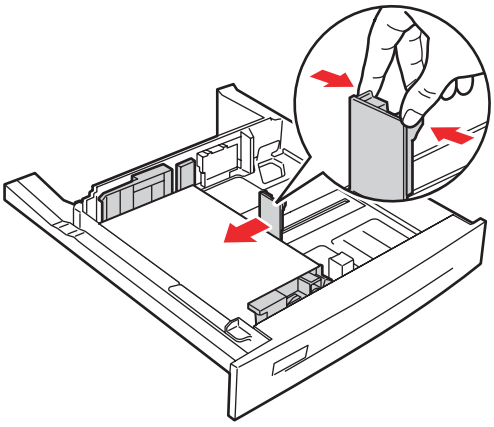

5500-063

3. Insérez le bac à fond dans l'imprimante.

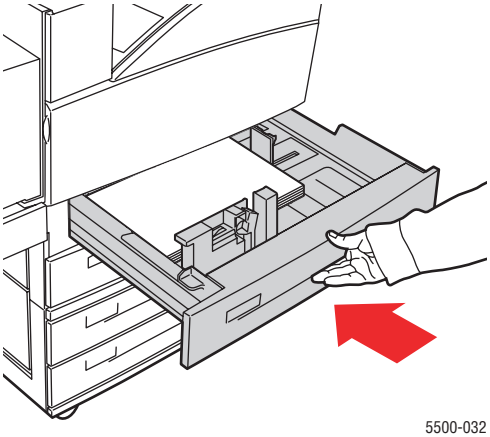

5500-032

4. Spécifiez le format de papier de la manière suivante :
   a. Dans les menus du panneau avant de l'imprimante, sélectionnez **Installation de l'imprimante** et appuyez sur le bouton **OK**.
   b. Sélectionnez **Configuration de la gestion du papier** et appuyez sur le bouton **OK**.
   c. Sélectionnez **Configuration du bac [2 à 5]** et appuyez sur le bouton **OK**.
   d. Sélectionnez **Détecté automatiquement**, **Personnalisé** ou l'un des formats de papier indiqués, puis appuyez sur le bouton **OK**.
   e. Si vous sélectionnez **Personnalisé**, spécifiez la largeur et la longueur du papier. Sélectionnez **Largeur personnalisée**, appuyez sur le bouton **OK**, faites défiler la liste jusqu'à la largeur du papier puis appuyez sur le bouton **OK**. Sélectionnez **Hauteur personnalisée**, appuyez sur le bouton **OK**, faites défiler la liste jusqu'à la hauteur du papier, puis appuyez sur le bouton **OK**.
5. Ouvrez le capot A.

Avertissement

Procédez avec précaution ; certains composants situés derrière le capot A peuvent être brûlants.

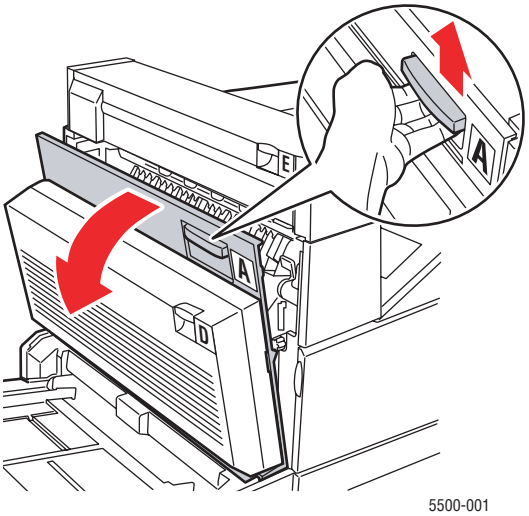

6. Sortez le papier coincé de l'imprimante. Si nécessaire, appuyez sur la poignée verte pour déplacer le papier et faciliter ainsi son dégagement. Vérifiez que tous les morceaux de papier ont été retirés.

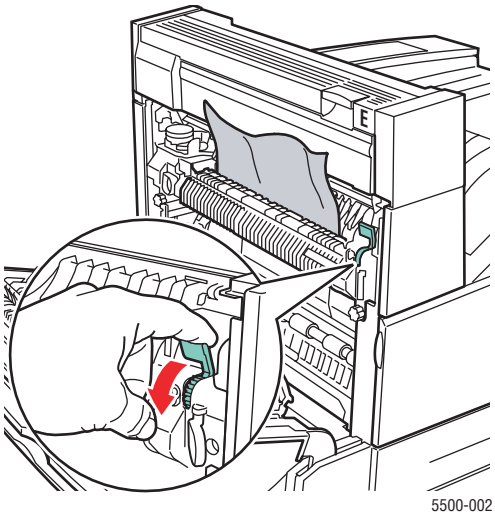

7. Fermez le capot A.

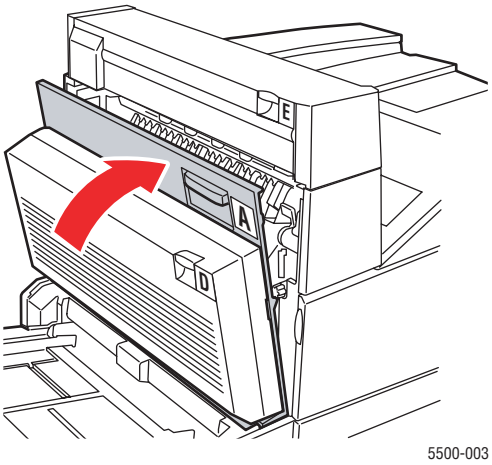

Bourrage format papier dans le bac 6

Exécutez la procédure suivante pour éliminer le bourrage format papier dans le bac 6.

1. Sortez le bac 6.

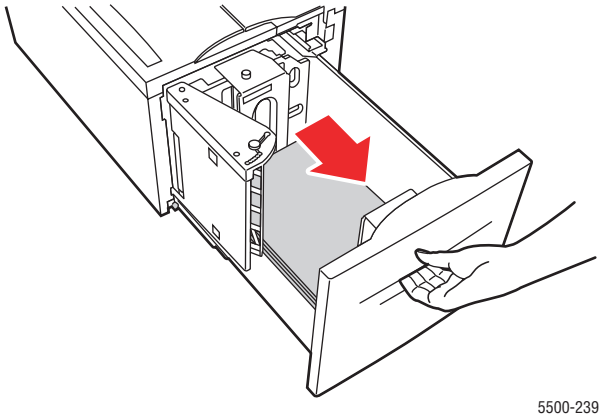

5500-239

2. Vérifiez que les guides de longueur et de largeur sont en position correcte

Remarque

Le format de papier par défaut est 8,5 x 11 pouces. Vous pouvez régler les guides pour le format A4.

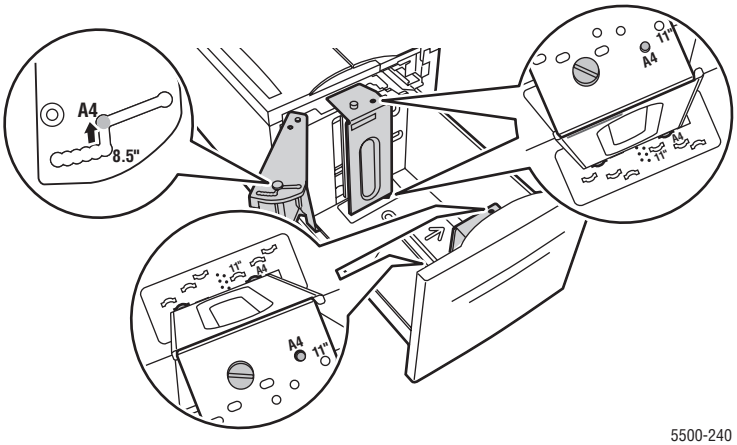

5500-240

3. Insérez le bac à fond dans l'imprimante.

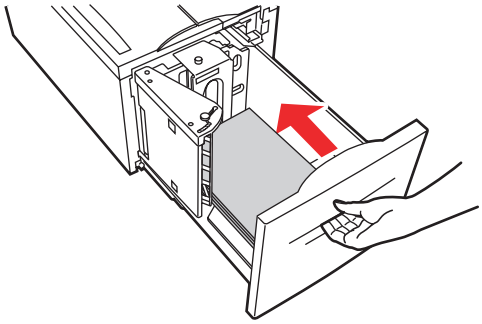

4. Spécifiez le format de papier de la manière suivante :
   a. Dans les menus du panneau avant de l'imprimante, sélectionnez **Installation de l'imprimante** et appuyez sur le bouton **OK**.
   b. Sélectionnez **Configuration de la gestion du papier** et appuyez sur le bouton **OK**.
   c. Sélectionnez **Configuration du bac 6** et appuyez sur le bouton **OK**.
   d. Sélectionnez **Détecté automatiquement** ou l'un des formats de papier indiqués, puis appuyez sur le bouton **OK**.
5. Ouvrez le capot A.

Avertissement

Procédez avec précaution ; certains composants situés derrière le capot A peuvent être brûlants.

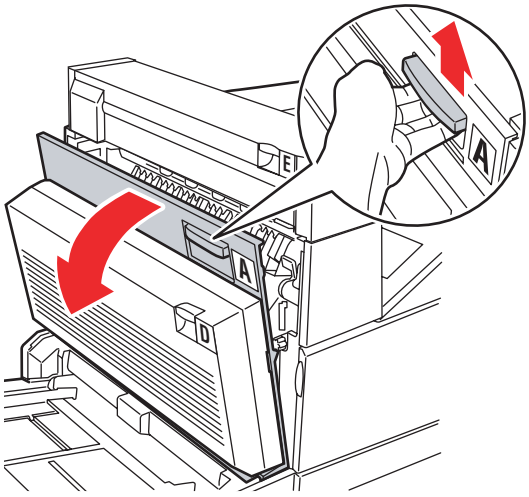

6. Sortez le papier coincé de l'imprimante. Si nécessaire, appuyez sur la poignée verte pour déplacer le papier et faciliter ainsi son dégagement. Vérifiez que tous les morceaux de papier ont été retirés.

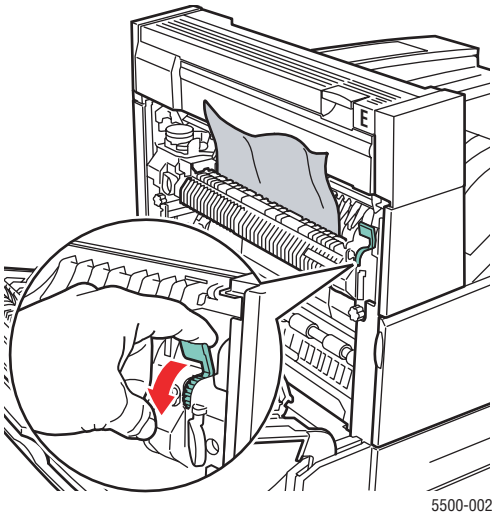

7. Fermez le capot A.

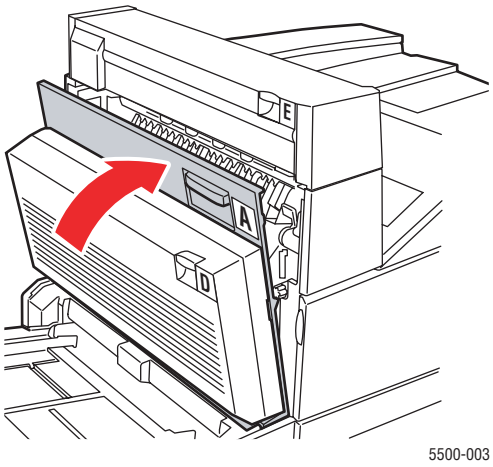

Bourrage dans le bac 2, 3, 4 ou 5

Pour éliminer le bourrage, procédez comme suit.

1. Sortez complètement de l'imprimante le bac spécifié sur le panneau avant.

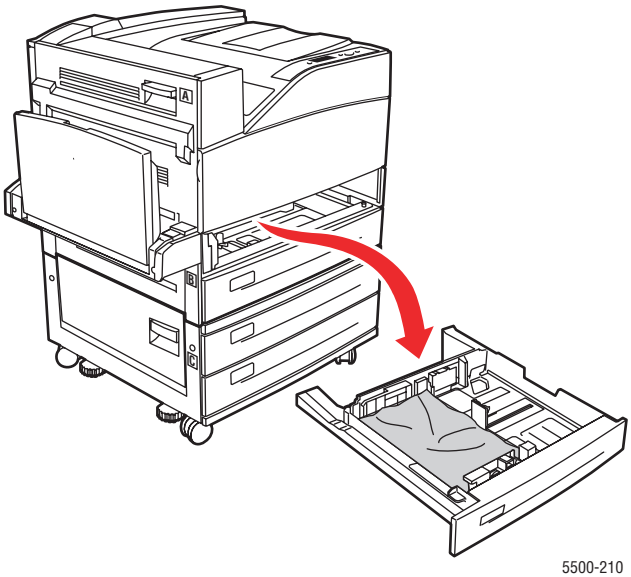

5500-210

2. Dégagez le papier coincé de la fente du bac de l'imprimante. Vérifiez que tous les morceaux de papier sont retirés.

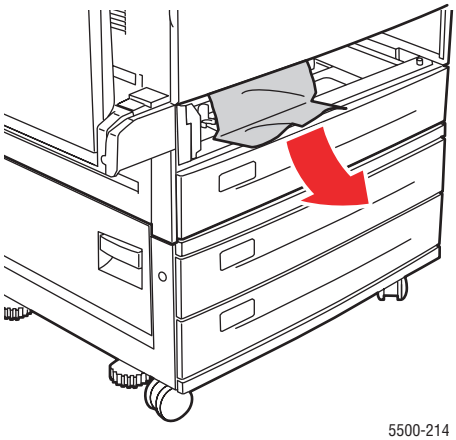

5500-214

3. Retirez le papier froissé du bac.

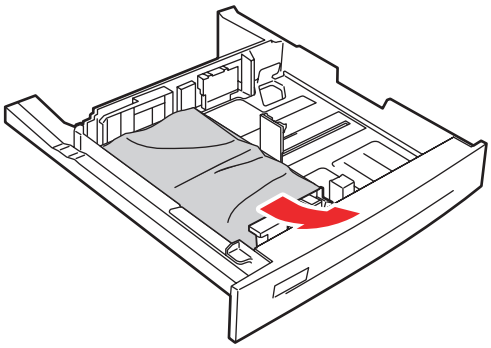

5500-031

4. Vérifiez que le papier est correctement chargé dans le bac et que les guides sont bien au contact du papier.

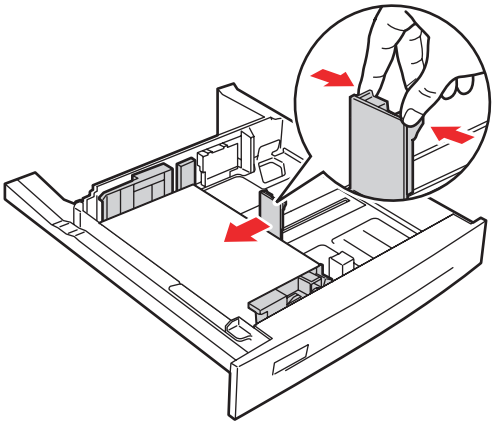

5500-063

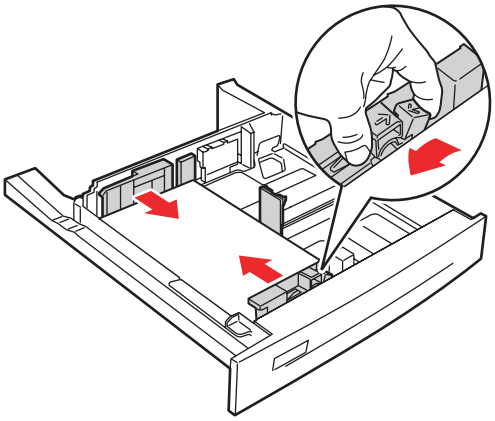

5500-064

5. Insérez le bac à fond dans l'imprimante.

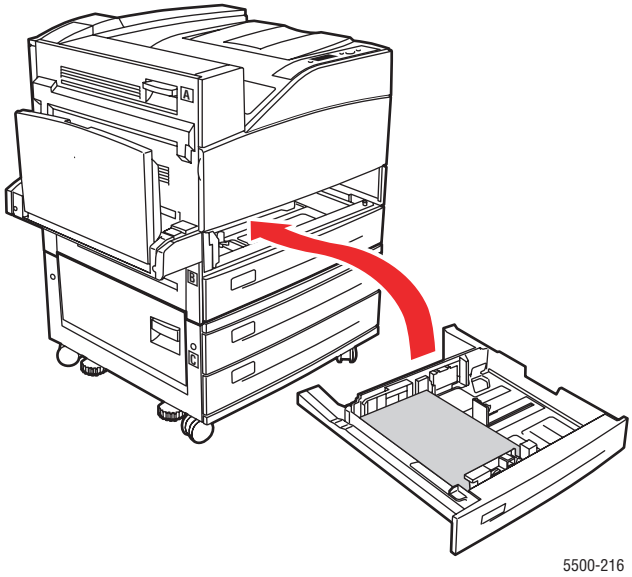

Bourrage dans le bac 1 (multisupport)

Pour éliminer le bourrage, procédez comme suit.

1. Ouvrez le capot A.

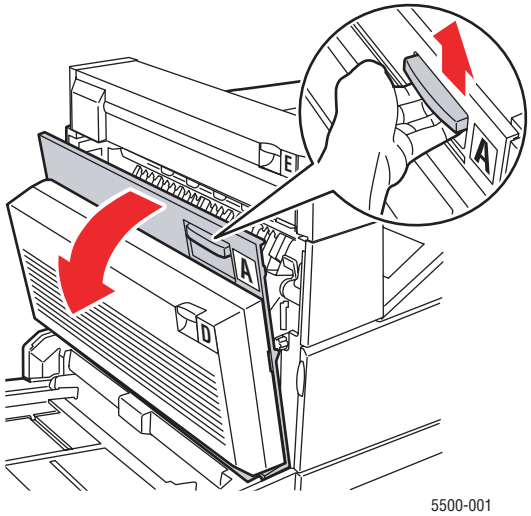

2. Sortez le papier coincé de l'imprimante. Si nécessaire, appuyez sur la poignée verte pour déplacer le papier et faciliter ainsi son dégagement. Vérifiez que tous les morceaux de papier ont été retirés.

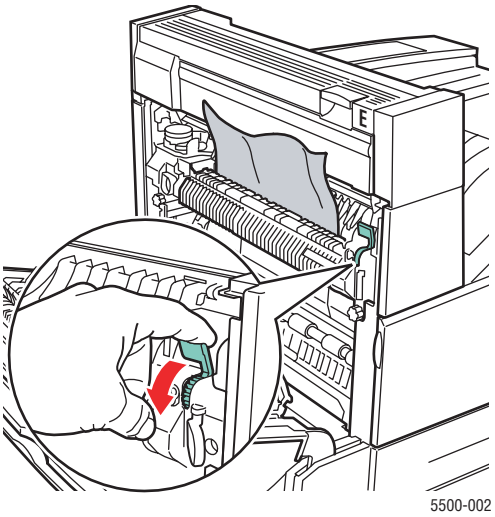

3. Retirez le papier coincé ou froissé du bac 1 (multisupport), puis fermez le bac.

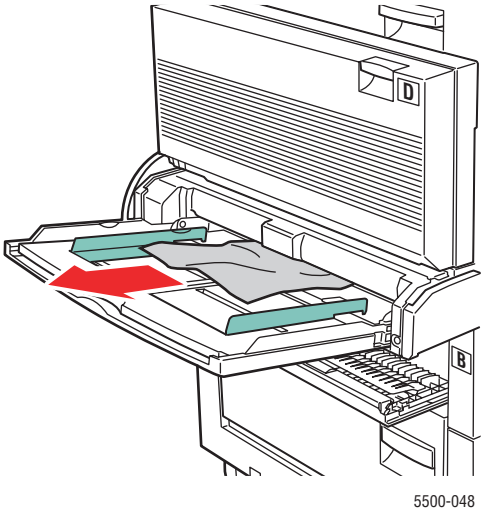

4. Fermez le capot A.

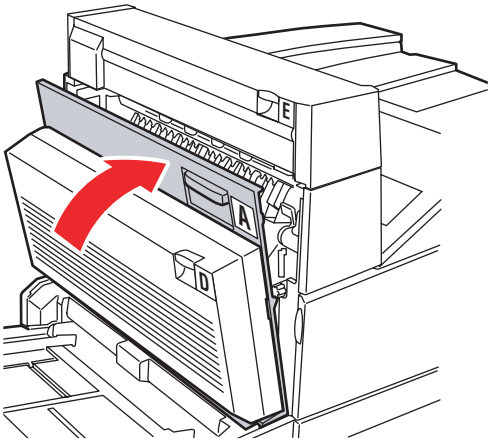

5500-003

5. Vérifiez que le papier est correctement chargé dans le bac et que les guides sont bien au contact du papier.

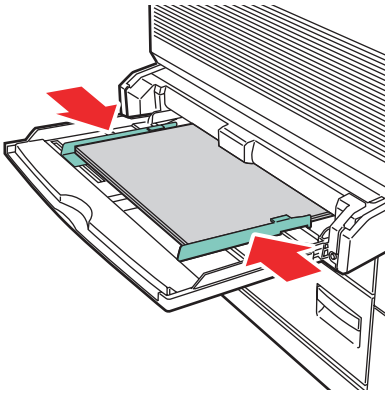

5500-220

Bourrage dans le bac 2 et le capot A

Pour éliminer le bourrage, procédez comme suit.

Avertissement

Procédez avec précaution ; certains composants situés derrière le capot A peuvent être brûlants.

1. Ouvrez le capot A.

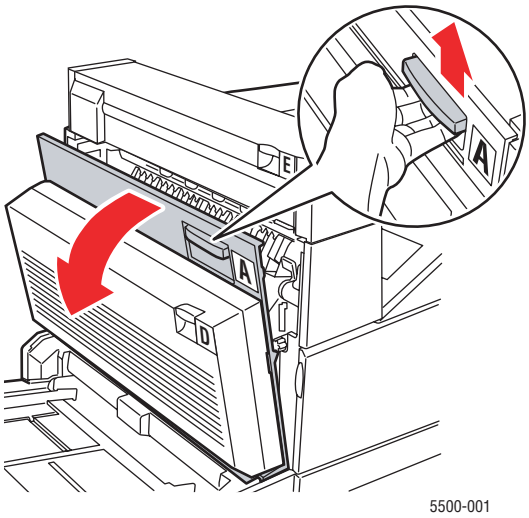

2. Sortez le papier coincé de l'imprimante. Si nécessaire, appuyez sur la poignée verte pour déplacer le papier et faciliter ainsi son dégagement. Vérifiez que tous les morceaux de papier ont été retirés.

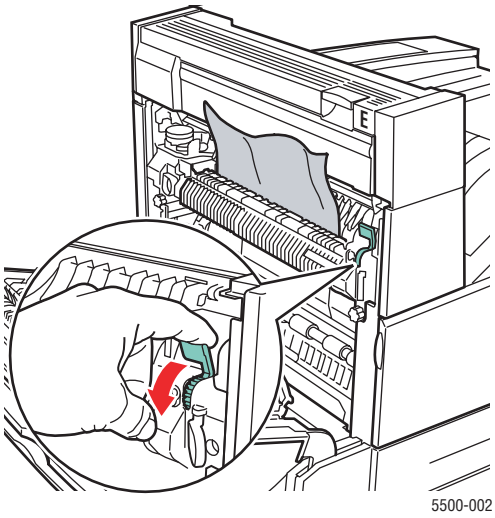

3. Fermez le capot A.

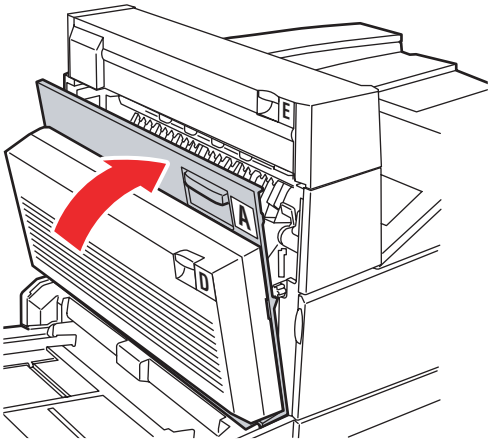

5500-003

4. Sortez complètement le bac 2 de l'imprimante.

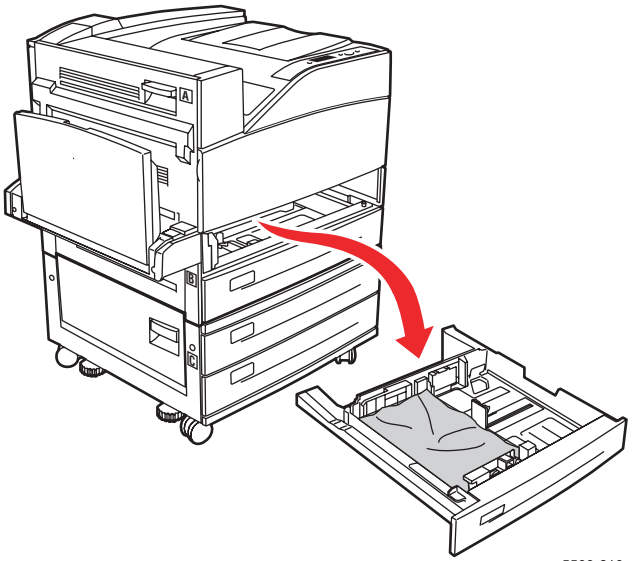

5500-210

5. Dégagez le papier coincé de la fente du bac de l'imprimante. Vérifiez que tous les morceaux de papier ont été retirés.

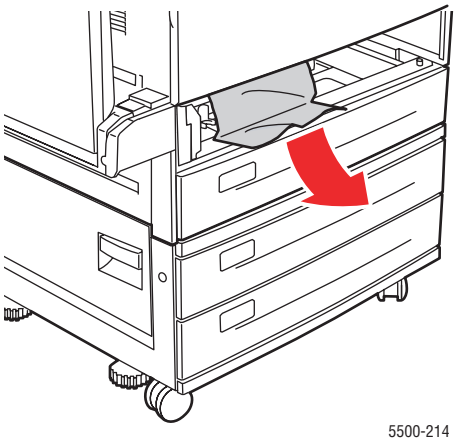

5500-214

6. Retirez le papier froissé du bac.

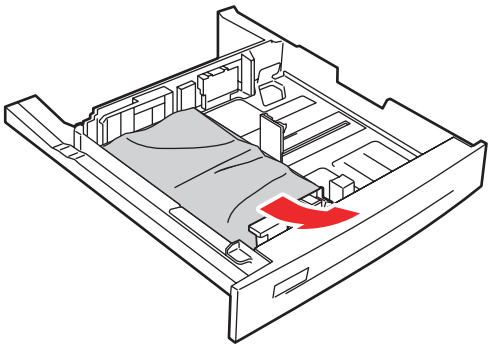

5500-031

7. Vérifiez que le papier est correctement chargé dans le bac et que les guides de longueur et de largeur sont bien au contact du papier.

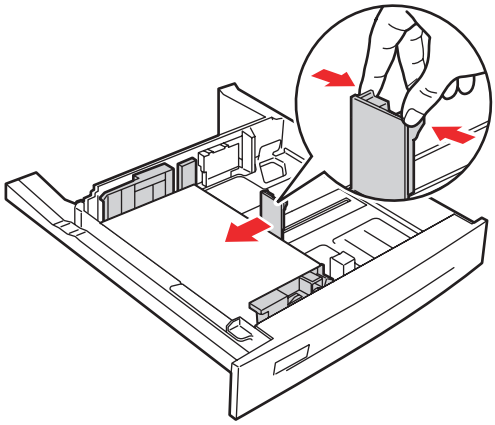

5500-063

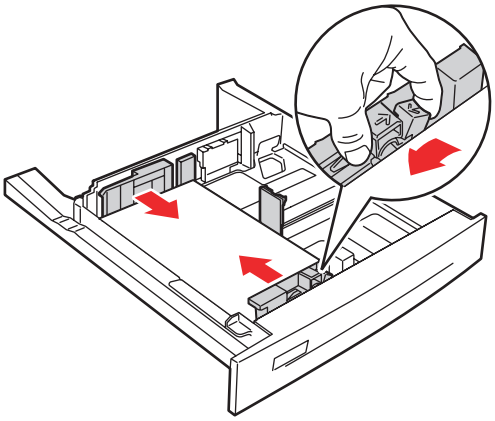

5500-064

8. Insérez le bac à fond dans l'imprimante.

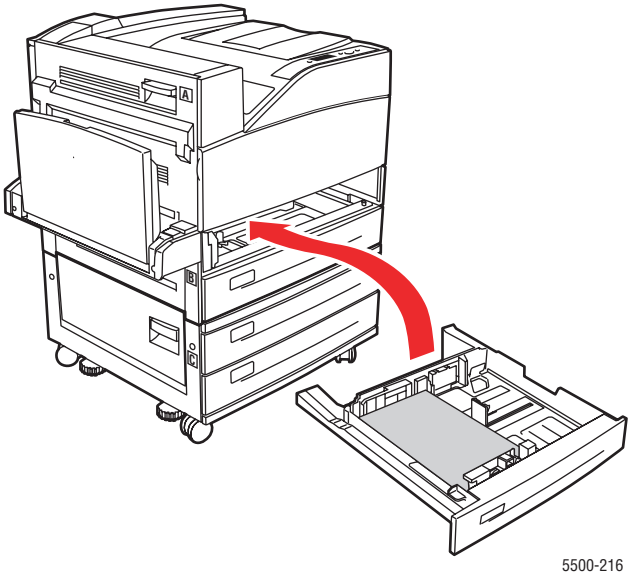

Bourrage dans le bac 3 et le capot B

Pour éliminer le bourrage, procédez comme suit.

1. Si l'imprimante est équipée du chargeur 2 000 feuilles (bac 6), faites glisser ce dernier pour l'écarter de l'imprimante.

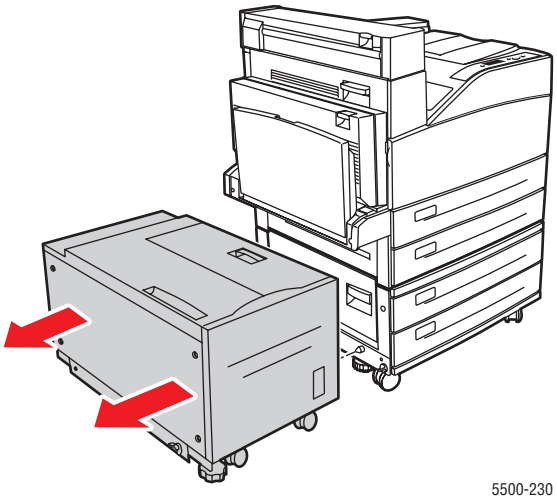

2. Ouvrez le capot B.

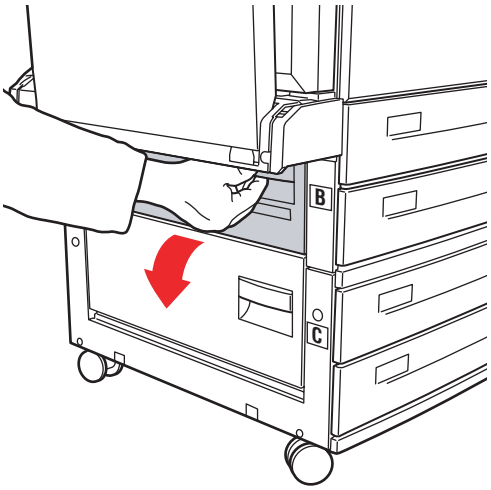

5500-004

3. Sortez le papier coincé de l'imprimante. Vérifiez que tous les morceaux de papier ont été retirés.

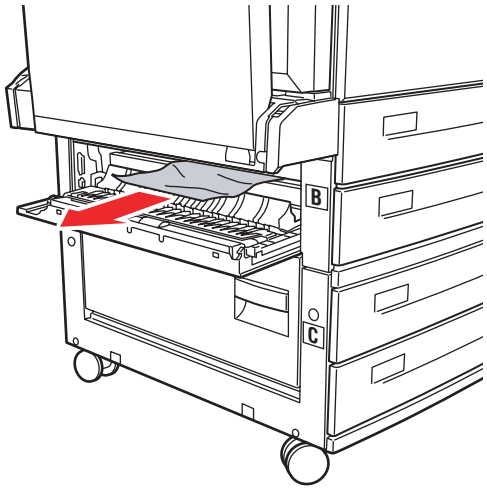

5500-005

4. Fermez le capot B.

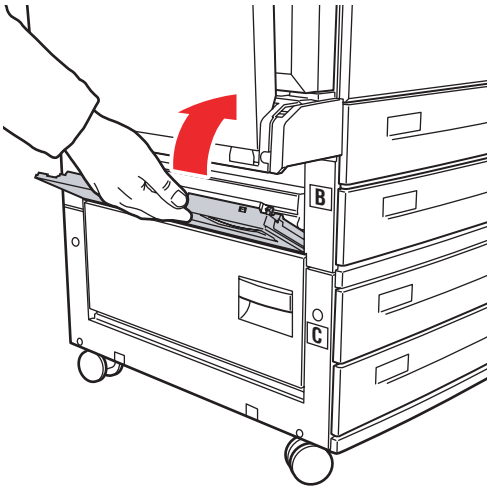

5500-006

5. Si l'imprimante est équipée du chargeur 2 000 feuilles (bac 6), poussez ce dernier fermement contre l'imprimante.

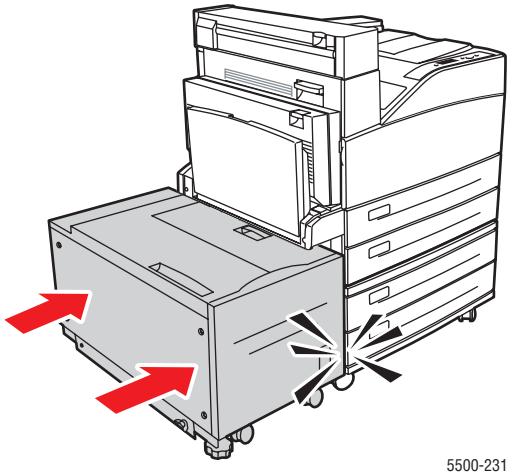

5500-231

6. Sortez complètement le bac 3 de l'imprimante.

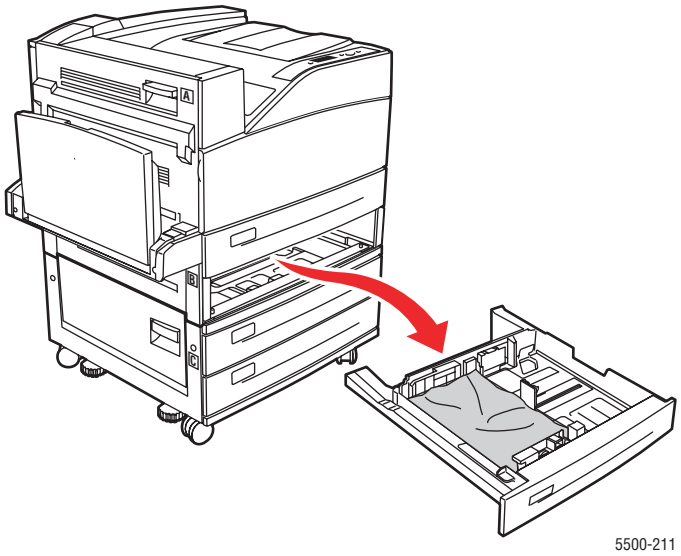

7. Dégagez le papier coincé de la fente du bac de l'imprimante. Vérifiez que tous les morceaux de papier sont retirés.

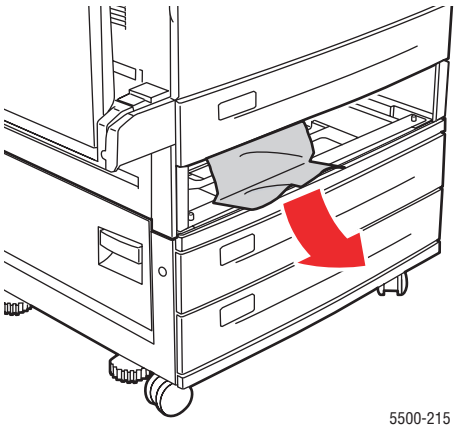

8. Retirez le papier froissé du bac.

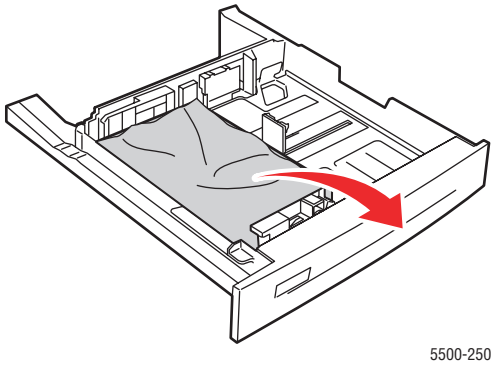

9. Vérifiez que le papier est correctement chargé dans le bac et que les guides de longueur et de largeur sont bien au contact du papier.

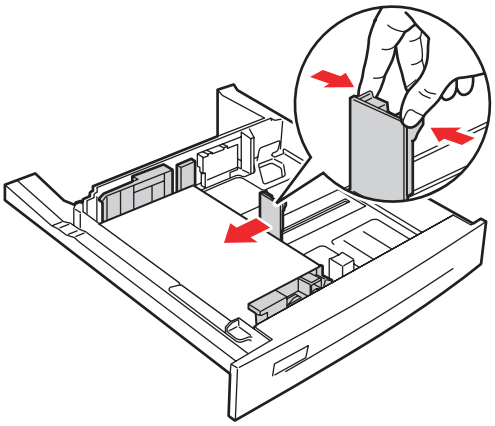

5500-063

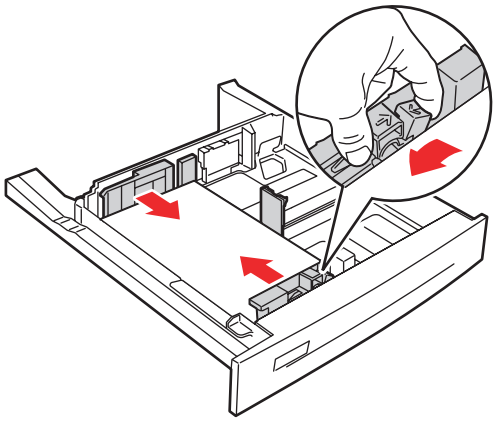

5500-064

10. Insérez le bac à fond dans l'imprimante.

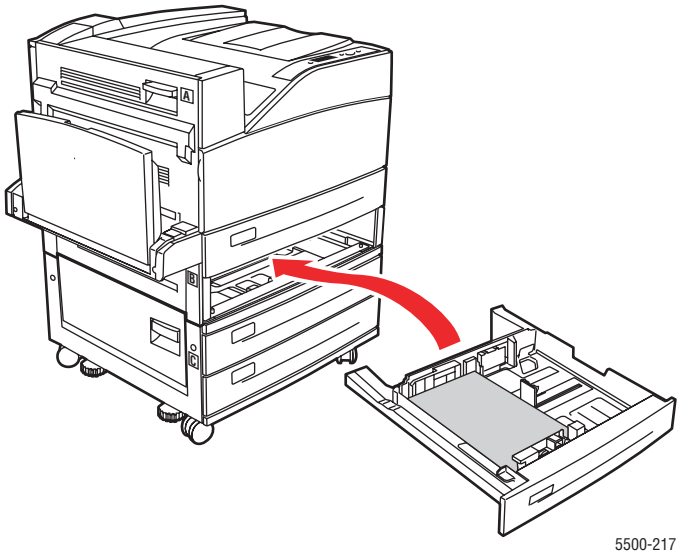

5500-217

Bourrage dans le bac 4 ou 5 et le capot C

Pour éliminer le bourrage, procédez comme suit.

1. Si l'imprimante est équipée du chargeur 2 000 feuilles (bac 6), faites glisser ce dernier pour l'écarter de l'imprimante.

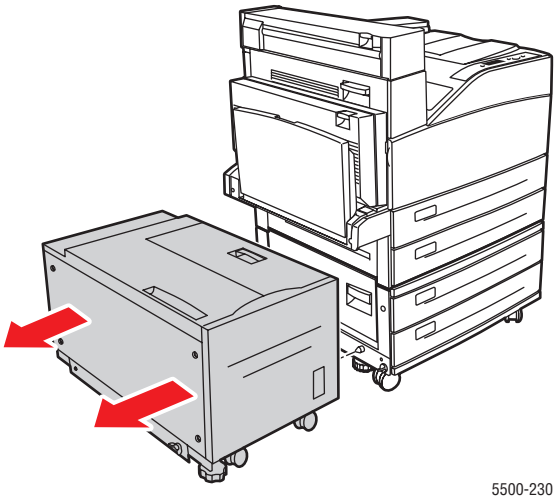

2. Ouvrez le capot C.

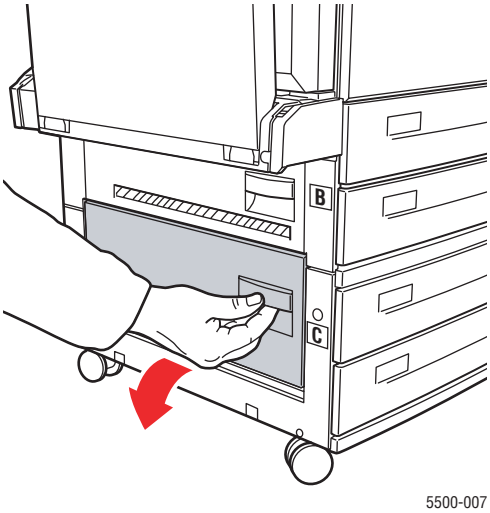

3. Sortez le papier coincé de l'imprimante. Vérifiez que tous les morceaux de papier ont été retirés.

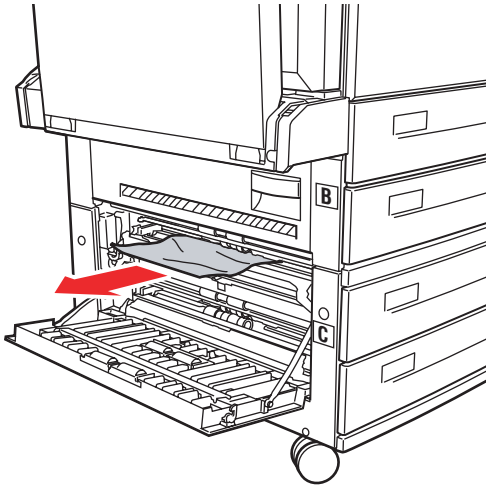

5500-008

4. Fermez le capot C.

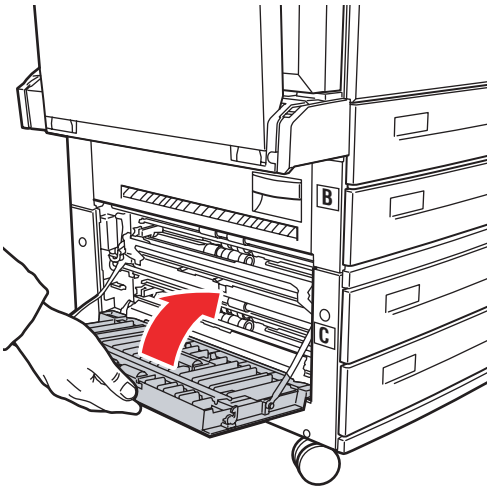

5500-009

5. Si l'imprimante est équipée du chargeur 2 000 feuilles (bac 6), poussez ce dernier fermement contre l'imprimante.

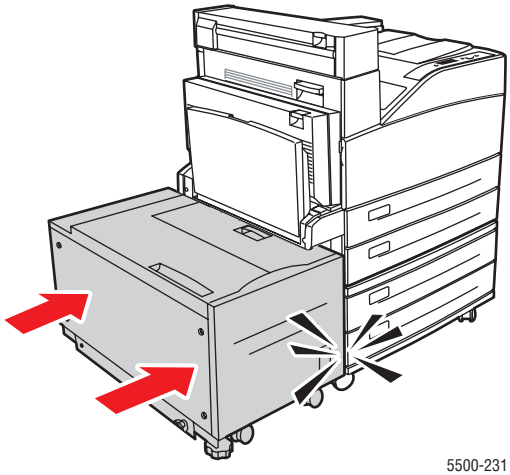

5500-231

6. Sortez complètement de l'imprimante le bac spécifié sur le panneau avant.

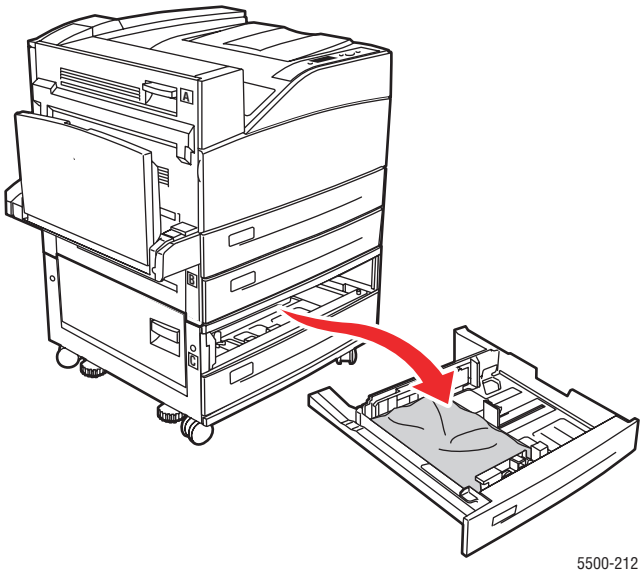

7. Dégagez le papier coincé de la fente du bac de l'imprimante. Vérifiez que tous les morceaux de papier ont été retirés.

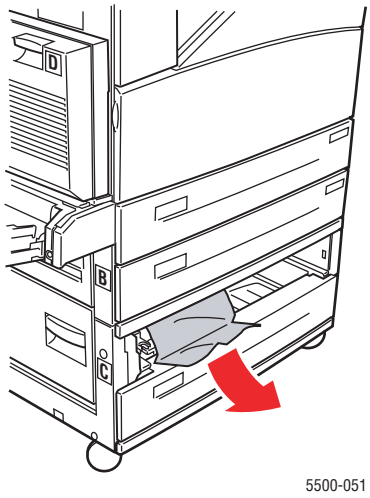

8. Retirez le papier froissé du bac.

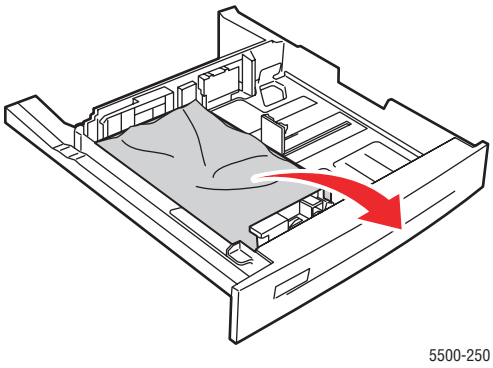

9. Vérifiez que le papier est correctement chargé dans le bac et que les guides de longueur et de largeur sont bien au contact du papier.

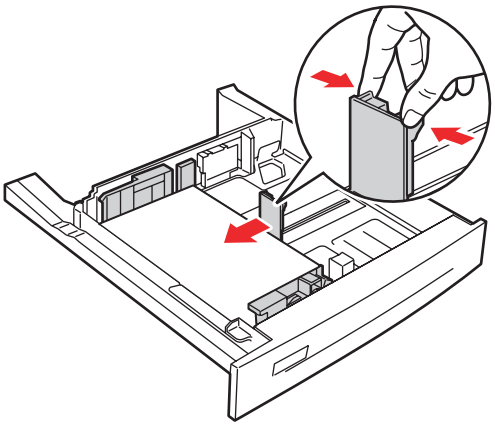

5500-063

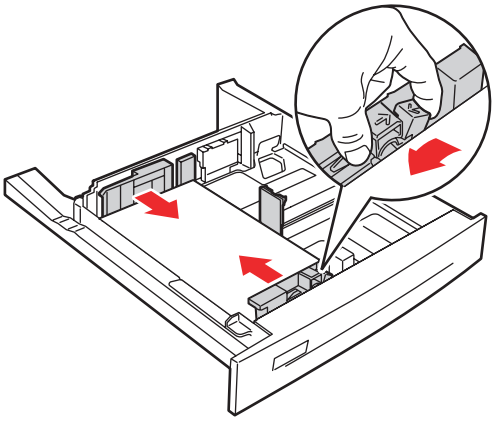

5500-064

10. Insérez le bac à fond dans l'imprimante.

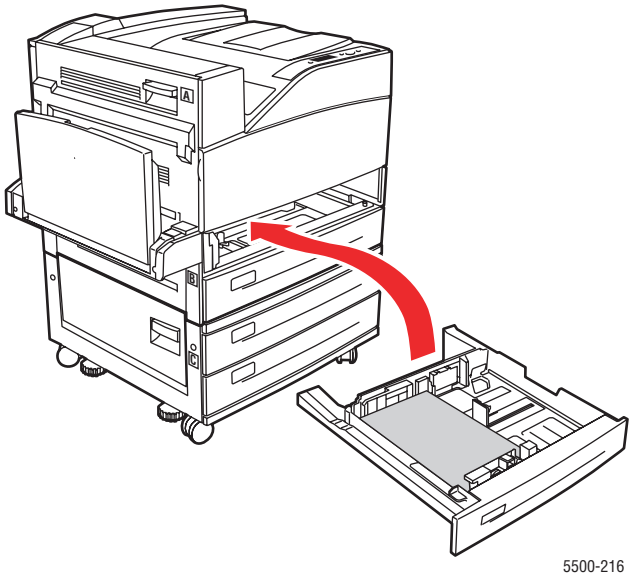

5500-216

Bourrage dans le bac 6

Pour éliminer le bourrage, procédez comme suit.

1. Si le bac 1 est ouvert, sortez le papier qu'il contient et fermez-le.

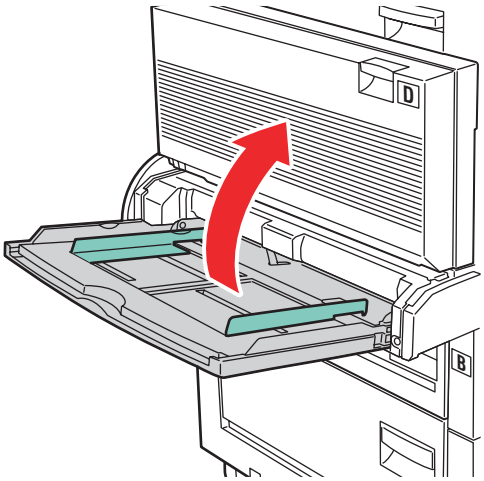

5500-221

2. Faites glisser le chargeur du bac 6 pour l'écarter de l'imprimante.

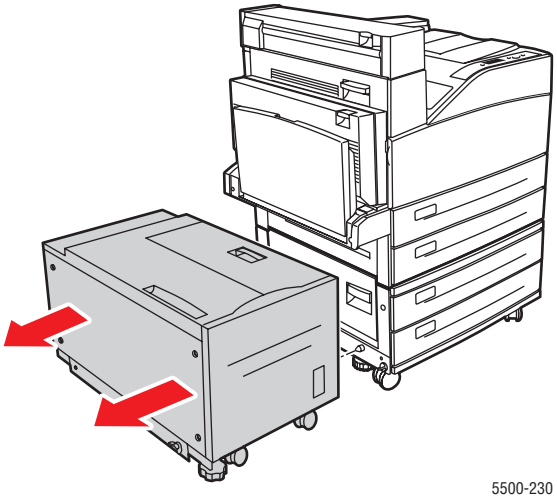

5500-230

3. Ouvrez le capot J et soulevez la poignée d'accès.

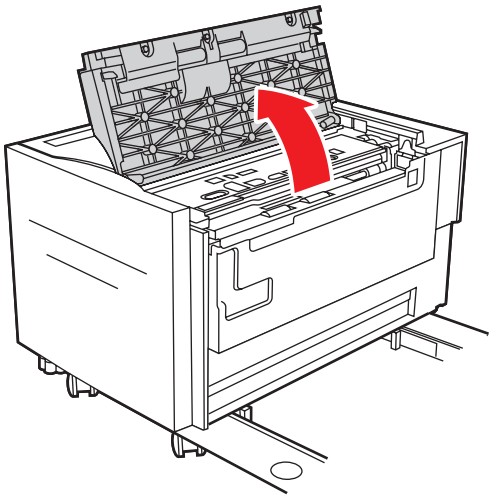

5500-232

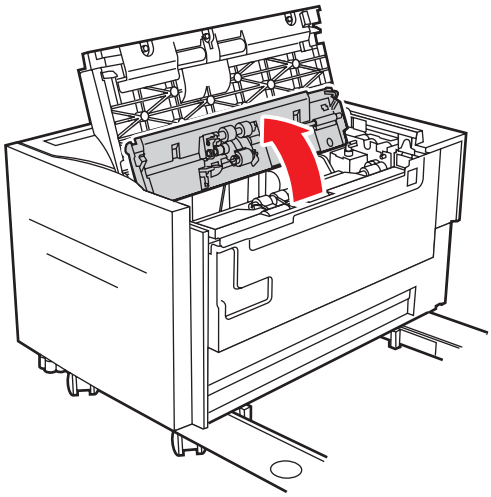

5500-234

4. Sortez le papier coincé de l'imprimante. Vérifiez que tous les morceaux de papier ont été retirés.

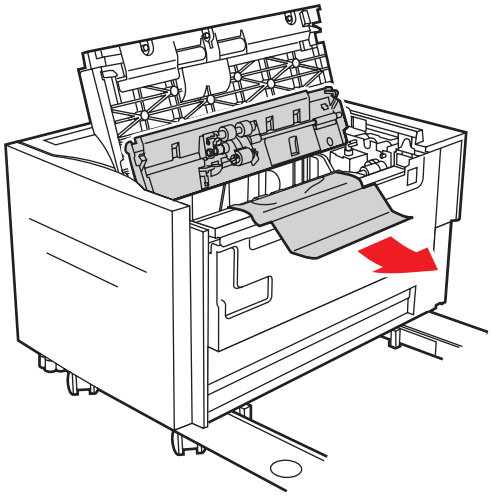

5500-235

5. Fermez la poignée d'accès et le capot J.

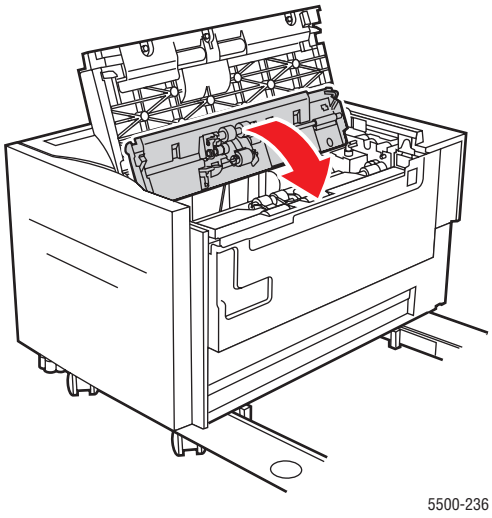

5500-236

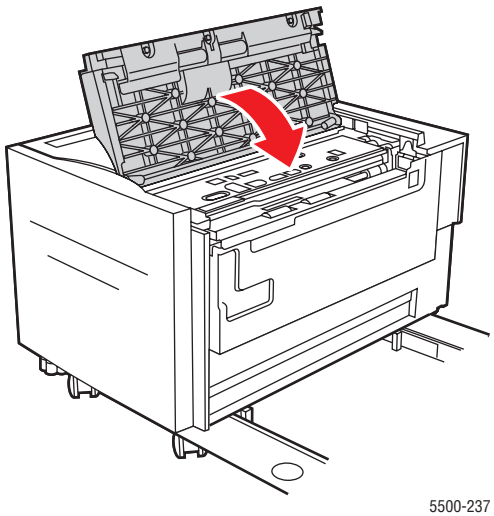

5500-237

6. Poussez le chargeur du bac 6 fermement contre l'imprimante.

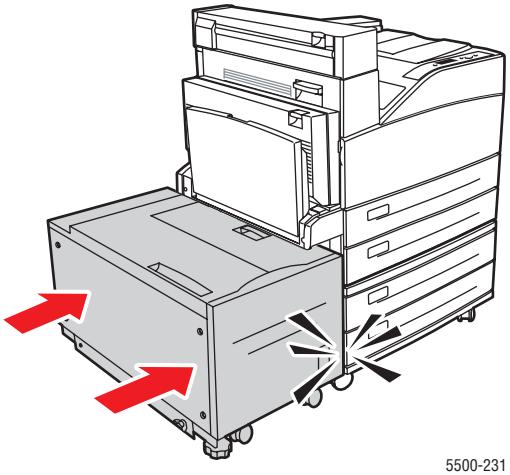

5500-231

Problèmes de qualité d'impression

L'imprimante est conçue pour garantir une qualité d'impression constante et de haute qualité. Si vous observez des problèmes de qualité d'impression, utilisez les informations de cette rubrique pour les résoudre. Pour obtenir des informations de support en ligne détaillées, accédez à l'adresse Web www.xerox.com/office/5500infoSMART.

Pour de meilleurs résultats, **utilisez uniquement des supports d'impression Xerox**. Pour plus d'informations sur les types de papier et de grammage pris en charge, reportez-vous à Référence/Impression/Papiers pris en charge sur le *CD-ROM Documentation utilisateur*.

Attention

Les dommages causés par l'utilisation de papier, de transparents ou d'autres supports spéciaux non pris en charge ne sont pas couverts par la garantie, le contrat de maintenance ou la garantie de satisfaction totale Xerox. La garantie de satisfaction totale est proposée aux Etats-Unis et au Canada. Le couverture peut varier dans les autres pays ; veuillez contacter votre représentant local pour plus de détails.

Utilisez le tableau suivant pour rechercher des solutions spécifiques aux problèmes de qualité d'impression.

Diagnostic de problèmes de qualité d'impression

Problème	Causes	Solutions
Impressions pâles L'image globale est anormalement claire. 	1. Le papier peut être trop humide. 2. Vous utilisez peut-être le mode brouillon. 3. Le niveau de toner peut être bas. 4. La cartouche de tambour arrive en fin de vie.	1. Remplacez le papier. 2. Désactivez le mode brouillon. 3. Si la cartouche de toner est presque vide, remplacez-la. 4. Remplacez la cartouche de tambour.

Copyright © 2004 Xerox Corporation. Tous droits réservés.

Diagnostic de problèmes de qualité d'impression (suite)

Problème	Causes	Solutions
Impressions vierges Des pages imprimées sont vierges, sans impression visible.	1. Si vous venez d'installer une nouvelle cartouche de tambour, vous avez peut-être oublié de retirer la bande d'obturation jaune. 2. Plusieurs feuilles du bac papier ont été alimentées simultanément. 3. Aucune donnée imprimable n'est reçue de l'ordinateur.	1. Retirez la bande d'obturation. 2. Retirez le papier du bac et ventilez-le. Vérifiez que le papier est correctement mis en place dans le bac. 3. Imprimez une page de configuration. ■ Si la page de configuration s'imprime correctement, vérifiez le câble d'interface entre l'ordinateur et l'imprimante, la configuration de l'imprimante et le logiciel d'application. ■ Si la page de configuration est blanche, remplacez la cartouche de tambour et réimprimez cette page. Si la feuille de configuration est toujours vierge, contactez le centre de support clientèle.
Impressions noires La page imprimée est entièrement noire.	1. La cartouche de tambour peut être défectueuse. 2. Les données imprimables de l'ordinateur peuvent être altérées.	1. Remplacez la cartouche de tambour. 2. Imprimez une page de configuration. ■ Si la page de configuration s'imprime correctement, vérifiez le câble d'interface entre l'ordinateur et l'imprimante, ainsi que le logiciel d'application. ■ Si les connexions semblent normales, contactez le centre de support clientèle.
Suppressions horizontales Les impressions comportent des zones blanches horizontales.	1. La cartouche de tambour est peut-être mal installée. 2. La cartouche de tambour est peut-être défectueuse ou arrive en fin de vie. 3. Le rouleau de transfert peut être défectueux.	1. Retirez et réinstallez la cartouche de tambour. 2. Remplacez la cartouche de tambour. 3. Remplacez le rouleau de transfert (dans le kit de maintenance).

Diagnostic de problèmes de qualité d'impression (suite)

Problème	Causes	Solutions
Suppressions verticales Des suppressions d'impression forment des lignes verticales étroites. 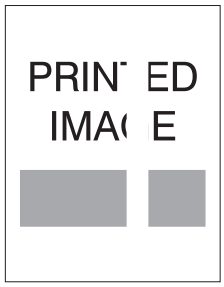	1. Le papier peut être défectueux et froissé, plié, etc. 2. La cartouche de tambour est peut-être défectueuse ou arrive en fin de vie. 3. Le rouleau de transfert peut être défectueux.	1. Remplacez le papier. 2. Remplacez la cartouche de tambour. 3. Remplacez le rouleau de transfert (dans le kit de maintenance).
Traînées noires horizontales Les impressions comportent des lignes noires horizontales. 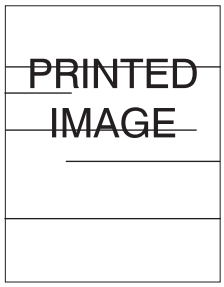	1. La cartouche de tambour est peut-être défectueuse ou arrive en fin de vie. 2. Le circuit papier peut être souillé avec du toner. 3. Le fuser peut être défectueux.	1. Remplacez la cartouche de tambour. 2. Imprimez plusieurs feuilles vierges pour éliminer les résidus de toner. 3. Remplacez le fuser (dans le kit de maintenance).
Traînées noires verticales répétées Les impressions comportent des lignes noires verticales. Pour plus d'informations, voir « Répétition des défauts », page 4-60. 	1. Le circuit papier peut être souillé avec du toner. 2. La cartouche de tambour est peut-être défectueuse ou arrive en fin de vie. 3. Le fuser peut être défectueux. 4. Le rouleau de transfert peut être défectueux.	1. Imprimez plusieurs feuilles vierges pour éliminer les résidus de toner. 2. Remplacez la cartouche de tambour. 3. Remplacez le fuser (dans le kit de maintenance). 4. Remplacez le rouleau de transfert (dans le kit de maintenance).

Diagnostic de problèmes de qualité d'impression (suite)

Problème	Causes	Solutions
Points noirs ou marques Des points noirs ou des marques apparaissent de façon aléatoire sur les impressions. 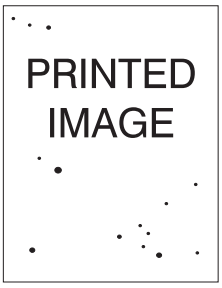 	1. Le circuit papier peut être souillé avec du toner. 2. La cartouche de tambour peut être défectueuse. 3. Le fuser peut être défectueux. 4. Le rouleau de transfert peut être défectueux.	1. Imprimez plusieurs feuilles vierges pour éliminer les résidus de toner. 2. Remplacez la cartouche de tambour. 3. Remplacez le fuser (dans le kit de maintenance). 4. Remplacez le rouleau de transfert (dans le kit de maintenance).
Image partiellement fixée ou non fixée L'image imprimée n'est pas entièrement fixée sur le papier et s'efface facilement. 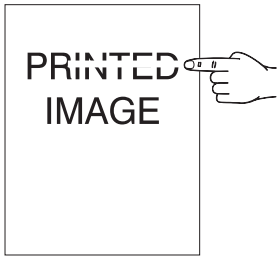 	1. Le papier peut être trop humide. 2. Le bac papier contient peut-être un papier épais ou inhabituel. 3. L'imprimante est peut-être utilisée dans des conditions extrêmes de température ou d'humidité. 4. Le fuser peut être défectueux.	1. Remplacez le papier. 2. Remplacez le papier par un autre dont le type a été approuvé, puis effectuez les opérations suivantes : ■ Sur le panneau avant de l'imprimante, sélectionnez **Configuration de la gestion du papier**, puis sélectionnez **Configuration du fuser**. ■ Paramétrez le fuser pour le type de papier sélectionné. 3. Vérifiez que l'imprimante est utilisée dans un environnement dont la température est comprise entre 5° et 32° C (41° et 89° F) et l'humidité relative entre 15 et 85%. Placez l'imprimante à un endroit adapté, loin des bouches d'air climatisé, des aires de manutention de marchandises, etc. 4. Remplacez le fuser (dans le kit de maintenance).

Diagnostic de problèmes de qualité d'impression (suite)

Problème	Causes	Solutions
Impressions froissées Les pages imprimées sont froissées, plissées, déchirées. 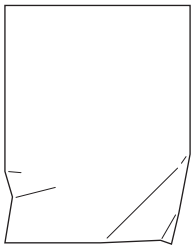	1. Le papier n'est pas correctement chargé dans le bac approprié. 2. Le papier est peut-être en mauvais état. 3. Le papier est peut-être trop humide. 4. Le fuser peut approcher la fin de sa durée d'utilisation.	1. Vérifiez que le papier est correctement chargé dans le bac adéquat. 2. Remplacez le papier. 3. Remplacez le papier. 4. Remplacez le fuser (dans le kit de maintenance).
Impressions floues Les contours des images imprimées sont flous. 	1. Le papier est peut-être en mauvais état. 2. Le papier est peut-être trop humide. 3. La cartouche de tambour peut être défectueuse.	1. Remplacez le papier. 2. Remplacez le papier. 3. Remplacez la cartouche de tambour.
Suppressions aléatoires ou localisées Les pages imprimées contiennent des zones extrêmement pâles, voire blanches. 	1. Le papier est peut-être en mauvais état. 2. Le papier est peut-être trop humide. 3. La cartouche de tambour est peut-être défectueuse ou arrive en fin de vie.	1. Remplacez le papier. 2. Remplacez le papier. 3. Remplacez la cartouche de tambour.

Diagnostic de problèmes de qualité d'impression (suite)

Problème	Causes	Solutions
Répétition des défauts Des marques ou des vides se répètent de façon régulière sur la page.	Utilisez le tableau suivant pour déterminer le consommable devant être remplacé.	
	Espacement des défauts	**Consommable à remplacer**
	44 mm (1,73 pouce)	cartouche du tambour
	56,5 mm (2,22 pouces)	cartouche du tambour
	58,7 mm (2,31 pouces)	Rouleau de transfert
	94,2 mm (3,72 pouces)	cartouche du tambour
	94,2 mm (3,72 pouces)	Fuser
	Différents consommables peuvent créer des défauts d'impression présentant des mesures similaires. Pour identifier le consommable concerné : **1.** Remplacez la cartouche de tambour (ne jetez pas l'emballage). **2.** Si le problème persiste : **a.** Retirez la nouvelle cartouche d'impression et remballez-la. **b.** Réinstallez la cartouche de tambour d'origine. **c.** Remplacez le kit de maintenance (fuser et rouleau de transfert). **3.** Si le problème persiste, contactez le centre de support clientèle.	

Pour commander des consommables Xerox, contactez votre revendeur local ou allez à www.xerox.com/office/5500supplies.

Maintenance

Pour obtenir des informations relatives à la sécurité, reportez-vous à Référence/Dépannage/Sécurité de l'utilisateur sur le *CD-ROM Documentation utilisateur*.

L'imprimante nécessite peu de maintenance pour maintenir sa qualité d'impression. Certains éléments de maintenance courante doivent être commandés occasionnellement :

- Kit de maintenance
- Cartouche de tambour

Accédez à la « page Utilisation des consommables » à partir du panneau avant de l'imprimante, dans CentreWare IS, ou imprimez le « Profil d'utilisation » à partir du panneau avant de l'imprimante.

Commandez des consommables d'imprimante supplémentaires lorsque le panneau avant de l'imprimante affiche un avertissement indiquant que le consommable est presque épuisé ou s'approche de la fin de sa durée de vie. Vous devez remplacer le consommable lorsque le panneau avant affiche un message d'erreur indiquant que le consommable est vide ou a atteint la fin de sa durée de vie.

Pour plus d'informations sur les consommables, accédez à l'adresse Web www.xerox.com/office/5500supplies. L'emballage de chaque consommable comprend des instructions d'installation.

Attention

L'utilisation de consommables autre que ceux de marque Xerox n'est pas recommmandée. Le contrat de maintenance, la garantie et la garantie de satisfaction totale Xerox ne couvrent pas les dommages, le mauvais fonctionnement ou les réductions de performances consécutifs à l'utilisation de consommables autres que ceux de marque Xerox ou encore à l'utilisation de consommables Xerox non spécifiés pour l'usage de cette imprimante. La garantie de satisfaction totale est disponible au Etats-Unis et au Canada. La couverture peut varier dans les autres pays ; pour plus d'informations, veuillez contacter votre représentant local.

Nettoyage de l'extérieur de l'imprimante

Pour nettoyer l'extérieur de l'imprimante, utilisez un chiffon doux humide. Vous pouvez employer un chiffon légèrement imprégné d'un détergent neutre et doux pour éliminer les taches ; évitez de pulvériser du détergent directement sur l'imprimante.

Avertissement

Pour éliminer les risques d'électrocution, mettez l'imprimante hors tension et débranchez le cordon d'alimentation de la prise électrique avant de nettoyer l'imprimante.

N'utilisez pas d'aspirateur pour nettoyer l'imprimante. Ne lubrifiez pas l'imprimante.

Copyright © 2004 Xerox Corporation. Tous droits réservés.

Messages du panneau avant

Cette rubrique aborde notamment les aspects suivants :

- « Messages d'état », page 4-62
- « Erreurs et avertissements », page 4-63

Le panneau avant de l'imprimante fournit des informations et de l'aide pour le dépannage. Lorsqu'une erreur ou une condition d'avertissement se produit, le panneau avant affiche un message pour vous informer du problème. Dans de nombreux cas, le panneau avant affiche également un schéma animé permettant de localiser le problème, comme par exemple un bourrage papier.

Pour afficher des informations sur la résolution du problème, appuyez sur le bouton d'**information** du panneau avant, repéré par la lettre "**i**". Vous pouvez appuyer sur le bouton **i** à tout moment pour obtenir des informations complémentaires sur le message ou le menu affiché sur le panneau avant.

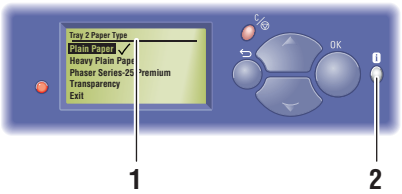

5500-120

1. Affichage du panneau avant
2. Bouton d'Information

Certains messages d'état qui apparaissent sur le panneau avant sont présentés ci-dessous :

Messages d'état

Message d'état	Description
Prêt à imprimer	L'imprimante est prête à recevoir des travaux d'impression.
Traitement de données - Veuillez patienter	L'imprimante reçoit des données, attendez que **Prêt à imprimer** ou **Impression** s'affiche.
Réception de données - Veuillez patienter	L'imprimante reçoit des données, attendez que **Prêt à imprimer** ou **Impression** s'affiche.
Impression p. x de y	Un travail est en cours d'impression ; attendez que **Prêt à imprimer** s'affiche.
Phase de chauffe - Veuillez patienter	L'imprimante est en phase de chauffe. Les travaux d'impression peuvent être traités mais ne sont pas imprimés.

Copyright © 2004 Xerox Corporation. Tous droits réservés.

Erreurs et avertissements

L'imprimante affiche des messages d'erreur ou d'avertissement dans l'affichage du panneau avant.

Lorsqu'une erreur se produit, PrintingScout affiche une notification instantanée sur l'écran de l'ordinateur indiquant que l'imprimante nécessite une intervention.

Le bouton **i** du panneau avant fournit également des informations utiles sur les erreurs et les avertissements.

Les pannes matérielles ou logicielles pouvant imposer des interventions de maintenance sont présentées comme des erreurs irrémédiables. Lorsque le panneau avant de l'imprimante affiche un message d'erreur irrémédiable, le voyant clignote en rouge. Un message d'erreur irrémédiable remplace les lignes d'état.

Pour plus d'informations sur les bourrages papier, accédez à Référence/Dépannage/Bourrages papier sur le *CD-ROM Documentation utilisateur*.

Messages d'erreur ou d'avertissement

Message	Description
Fermez le capot [A| B| C| D| E| F| G| H| J]	Fermez le capot spécifié pour continuer l'impression.
Fermez le capot avant de l'imprimante	Fermez le capot avant de l'imprimante pour continuer l'impression.
Carte de configuration absente	Sans carte de configuration opérationnelle, l'imprimante fonctionne comme un modèle de base (hors réseau). **1.** Mettez hors tension. **2.** Ouvrez le capot d'interface. **3.** Insérez la carte de configuration en vérifiant son orientation. **4.** Fermez le panneau d'interface. **5.** Mettez sous tension.
Panne de cartouche du tambour (J7-1)	La cartouche du tambour est défectueuse et doit être remplacée. Avertissement : Procédez avec précaution ; certains composants situés derrière le capot A peuvent être brûlants. **1.** Ouvrez le capot A. **2.** Ouvrez le capot avant de l'imprimante. **3.** Relevez le loquet de la cartouche du tambour et sortez la cartouche. **4.** Remplacez avec la référence 113R00670. **5.** Fermez le capot A. **6.** Fermez le capot avant de l'imprimante

Messages d'erreur ou d'avertissement (suite)

Message	Description
Panne de cartouche du tambour (J4-1)	La cartouche du tambour est défectueuse et doit être réinstallée. Avertissement : Procédez avec précaution ; certains composants situés derrière le capot A peuvent être brûlants. **1.** Ouvrez le capot A. **2.** Ouvrez le capot avant de l'imprimante. **3.** Relevez le loquet de la cartouche du tambour et sortez la cartouche. **4.** Réinsérez la cartouche du tambour. **5.** Fermez le capot A. **6.** Fermez le capot avant de l'imprimante **7.** Si l'erreur persiste, remplacez la cartouche du tambour par la Référence 113R00670.
Cartouche du tambour presque épuisée	La cartouche du tambour est presque épuisée. Commandez la référence de remplacement 113R00670.
Panne d'unité recto-verso	Une erreur a été détectée dans l'unité recto-verso. L'impression continue en mode recto. **1.** Mettez hors tension. **2.** Vérifiez que le faisceau de fils de l'unité recto-verso est bien connecté en le déconnectant et en le reconnectant. **3.** Mettez sous tension. **4.** Si l'erreur persiste, appelez la maintenance
Détection d'adresse IP dupliquée	Un autre périphérique sur le réseau utilise l'adresse IP affectée à cette imprimante. Changez l'adresse IP de l'imprimante ou de l'autre périphérique.
Panne de l'unité de sortie	Une erreur a été détectée dans l'unité de sortie. L'impression continue en mode recto. **1.** Mettez hors tension. **2.** Retirez et réinstallez l'unité de sortie. **3.** Mettez sous tension. **4.** Si l'erreur persiste, appelez la maintenance.
Panne du module de finition	Une erreur a été détectée dans le module de finition. **1.** Mettez hors tension. L'impression continue en utilisant le bac de sortie standard. **2.** Vérifiez que le faisceau de fils du finisseur est bien connecté en le déconnectant et en le reconnectant. **3.** Mettez sous tension. **4.** Si l'erreur persiste, appelez la maintenance.

Messages d'erreur ou d'avertissement (suite)

Message	Description
Panne de la carte logique du module de finition	Une erreur a été détectée dans la mémoire NVRAM de la carte logique du module de finition. L'impression continue en utilisant le bac de sortie standard. **1.** Mettez le système hors tension, puis sous tension. **2.** Si l'erreur persiste, appelez la maintenance.
Panne du capteur d'humidité	Une erreur a été détectée dans le capteur d'humidité. La qualité d'impression peut être altérée. **1.** Mettez le système hors tension, puis sous tension. **2.** Si l'erreur persiste, appelez la maintenance.
Insérez le bac [2 | 3 | 4 | 5 | 6]	Réinsérez le bac indiqué pour continuer l'impression.
Installer ou réinstaller la cartouche du tambour	La cartouche du tambour est absente ou mal installée. Avertissement : Procédez avec précaution ; certains composants situés derrière le capot A peuvent être brûlants. **1.** Ouvrez le capot A. **2.** Ouvrez le capot avant de l'imprimante. **3.** Si la cartouche du tambour est présente, réinstallez-la. Sinon, installez la référence 113R00670. **4.** Fermez le capot A. **5.** Fermez le capot avant de l'imprimante
Installer ou réinstaller la cartouche de toner ou panne de cartouche	La cartouche de toner est absente, mal installée ou défectueuse. **1.** Ouvrez le capot avant de l'imprimante. **2.** Si la cartouche de toner est présente, réinstallez-la. Sinon, installez la référence 113R00668. **3.** Fermez le capot avant de l'imprimante **4.** Si l'incident persiste, installez une nouvelle cartouche de toner.
Carte de configuration non valide	Sans carte de configuration opérationnelle, l'imprimante fonctionne comme un modèle de base (hors réseau). **1.** Mettez hors tension. **2.** Ouvrez le capot d'interface. **3.** Remettez en place la carte de configuration en vérifiant son orientation. **4.** Fermez le panneau d'interface. **5.** Mettez sous tension.
Bourrage en A ; ouvrez le capot A pour éliminer le bourrage (E1-2, E1-6, E3-1, E3-2, E3-6, E4-1, E4-3, E4-5, F4-12, F4-16, F4-22)	Avertissement : Procédez avec précaution ; certains composants situés derrière le capot A peuvent être brûlants. **1.** Ouvrez le capot A. **2.** Retirez le papier coincé. Appuyez sur la poignée verte, si nécessaire. **3.** Fermez le capot A.

Messages d'erreur ou d'avertissement (suite)

Message	Description
Bourrage en B et C ; ouvrez les capots B et C pour éliminer le bourrage (C3-2, C4-2).	**1.** Ouvrez le capot B. **2.** Retirez le papier coincé. **3.** Fermez le capot B. **4.** Ouvrez le capot C. **5.** Retirez le papier coincé. **6.** Fermez le capot C.
Bourrage en B ; ouvrez le capot B pour éliminer le bourrage (C3-3, C4-3, C5-3, C8-2)	**1.** Ouvrez le capot B. **2.** Retirez le papier coincé. **3.** Fermez le capot B.
Bourrage en C ; ouvrez le capot pour éliminer le bourrage (C8-3, C8-4)	**1.** Ouvrez le capot C. **2.** Retirez le papier coincé. **3.** Fermez le capot C.
Bourrage en D et A ; ouvrez les capots D et A pour éliminer le bourrage (C6-1, C6-2).	Avertissement : Procédez avec précaution ; certains composants situés derrière le capot A peuvent être brûlants. **1.** Ouvrez le capot D. **2.** Retirez le papier coincé. **3.** Fermez le capot D. **4.** Ouvrez le capot A. **5.** Retirez le papier coincé. Appuyez sur la poignée verte, si nécessaire. **6.** Fermez le capot A.
Bourrage en D ; ouvrez le capot D pour éliminer le bourrage (C8-6).	**1.** Ouvrez le capot D. **2.** Retirez le papier coincé. **3.** Fermez le capot D.
Bourrage en E ; ouvrez le capot A puis E pour éliminer le bourrage (E4-6, E8-2).	Avertissement : Procédez avec précaution ; certains composants situés derrière le capot A peuvent être brûlants. **1.** Ouvrez le capot A. **2.** Ouvrez le capot E. **3.** Retirez le papier coincé. **4.** Fermez le capot E. **5.** Fermez le capot A.
Bourrage en F ; ouvrez le capot F pour éliminer le bourrage (F4-17, F4-23, F4-26, F4-32, F4-36, F4-51, F4-52, F4-71, F4-72, F4-76, F4-82, F4-83, F4-86).	**1.** Ouvrez le capot F. **2.** Sortez le papier coincé en tirant vers la droite. **3.** Fermez le capot F.

Messages d'erreur ou d'avertissement (suite)

Message	Description
Bourrage en G ; ouvrez le capot G pour éliminer le bourrage (F4-42, F4-43, F4-47, F4-48, F4-54, F4-74, F4-78, F4-85, F4-88).	**1.** Ouvrez le capot G. Suivez les instructions indiquées à l'intérieur du capot. **2.** Ouvrez la poignée 2a, 2b, ou 3. **3.** Retirez le papier coincé. **4.** Fermez la poignée 2a, 2b, ou 3. **5.** Fermez le capot G.
Bourrage en G ; ouvrez le capot G pour éliminer le bourrage (F4-46, F4-53, F4-73, F4-77, F4-84, F4-87).	**1.** Ouvrez le capot G. Suivez les instructions indiquées à l'intérieur du capot. **2.** Ouvrez la poignée 2a ou 2b. **3.** Tournez la molette 2c vers la gauche. **4.** Retirez le papier coincé. **5.** Fermez la poignée 2a ou 2b. **6.** Fermez le capot G.
Bourrage en H ; soulevez le capot H pour éliminer le bourrage (F4-55, F4-56, F4-61, F4-66).	**1.** Soulevez le capot H. **2.** Retirez le papier coincé. **3.** Fermez le capot H.
Bourrage dans le bac supérieur du récepteur ; ouvrez le capot G pour éliminer le bourrage (F4-75).	**1.** Dégagez le support coincé du bac supérieur du récepteur. **2.** Ouvrez le capot G. **3.** Fermez le capot G.
Bourrage dans le bac 1 (multisupport) ; ouvrez le capot A pour éliminer le bourrage (C9-3).	**1.** Ouvrez le capot A. **2.** Retirez le papier coincé du capot A et du bac 1 (multisupport). **3.** Fermez le capot A.
Bourrage dans le bac 2 ; ouvrez le capot A et retirez le bac pour éliminer le bourrage (C1-3).	Avertissement : Procédez avec précaution ; certains composants situés derrière le capot A peuvent être brûlants. **1.** Ouvrez le capot A. **2.** Retirez le papier coincé. Appuyez sur la poignée verte, si nécessaire. **3.** Fermez le capot A. **4.** Retirez le bac 2. **5.** Retirez le papier coincé. **6.** Réinsérez le bac 2.
Bourrage dans le bac 2 ; retirez le bac pour éliminer le bourrage (C1-2).	**1.** Retirez le bac 2. **2.** Retirez le papier coincé. **3.** Réinsérez le bac 2.

Messages d'erreur ou d'avertissement (suite)

Message	Description
Bourrage dans le bac 3 ; ouvrez le capot B et retirez le bac pour éliminer le bourrage (C2-2).	**1.** Ouvrez le capot B. **2.** Retirez le papier coincé. **3.** Fermez le capot B. **4.** Retirez le bac 3. **5.** Retirez le papier coincé. **6.** Réinsérez le bac 3.
Bourrage dans le bac 3 ; retirez le bac pour éliminer le bourrage (C2-1, C2-3).	**1.** Retirez le bac 3. **2.** Retirez le papier coincé. **3.** Réinsérez le bac 3.
Bourrage dans le bac 4 ; ouvrez le capot C et retirez le bac pour éliminer le bourrage (C3-1).	**1.** Ouvrez le capot C. **2.** Retirez le papier coincé. **3.** Fermez le capot C. **4.** Retirez le bac 4. **5.** Retirez le papier coincé. **6.** Réinsérez le bac 4.
Bourrage dans le bac 4 ; retirez le bac pour éliminer le bourrage (C3-0).	**1.** Retirez le bac 4. **2.** Retirez le papier coincé. **3.** Réinsérez le bac 4.
Bourrage dans le bac 5 ; ouvrez le capot C et retirez le bac pour éliminer le bourrage (C4-0, C4-1)	**1.** Ouvrez le capot C. **2.** Retirez le papier coincé. **3.** Fermez le capot C. **4.** Retirez le bac 5. **5.** Retirez le papier coincé. **6.** Réinsérez le bac 5.
Bourrage dans le bac 5 ; retirez le bac pour éliminer le bourrage (C4-4).	**1.** Retirez le bac 5. **2.** Retirez le papier coincé. **3.** Réinsérez le bac 5.
Bourrage dans le bac 6 ; retirez le chargeur du bac 6 et ouvrez le capot J pour éliminer le bourrage (C5-1, C5-2, C8-5).	**1.** Soulevez le bac 1 (multisupport). **2.** Faites glisser le chargeur du bac 6 pour l'écarter de l'imprimante. **3.** Ouvrez le capot J et soulevez la poignée située à l'intérieur. **4.** Retirez le papier coincé. **5.** Fermez la poignée d'accès et le capot J. **6.** Insérer le chargeur du bac 6. **7.** Abaissez le bac 1 (multisupport).

Messages d'erreur ou d'avertissement (suite)

Message	Description
Le kit de maintenance est presque épuisé.	Le kit de maintenance (fuser, rouleau de transfert et rouleaux d'entraînement) approche la fin de sa durée de vie. Avertissement : Soyez prudent lorsque vous remplacez le fuser, car certains composants à l'intérieur du capot A peuvent être chauds. Commandez la référence de remplacement 115R00033 si l'imprimante est alimentée en 110V ou 115R00034 si elle l'est en 220V.
Alimentation manuelle [format*] [type*]	Le travail d'impression nécessite une alimentation manuelle. **1.** Retirez tout le papier du bac1 (multisupport). **2.** Dans le bac 1 (multisupport), chargez du papier du format et du type indiqués.
Pas de papier dans le bac [2 | 3 | 4 | 5 | 6].	Chargez du papier dans le bac indiqué.
Cartouche de tambour non-Xerox	La cartouche du tambour n'est pas un véritable produit Xerox. Les dommages causés par des consommables non-Xerox ne sont pas couverts sous la garantie de l'imprimante. Le rapport d'état est réduit. Seule la qualité d'impression standard est acceptée. Avertissement : Procédez avec précaution ; certains composants situés derrière le capot A peuvent être brûlants. **1.** Ouvrez le capot A. **2.** Ouvrez le capot avant de l'imprimante. **3.** Relevez le loquet de la cartouche du tambour et sortez la cartouche. **4.** Remplacez avec la référence 113R00670. **5.** Fermez le capot A. **6.** Fermez le capot avant de l'imprimante
Cartouche de toner non-Xerox	La cartouche de toner n'est pas un véritable produit Xerox. Les dommages causés par des consommables non-Xerox ne sont pas couverts sous la garantie de l'imprimante. Le rapport d'état est réduit. Seule la qualité d'impression standard est acceptée. **1.** Ouvrez le capot avant de l'imprimante. **2.** Sortez la cartouche de toner. **3.** Remplacez avec la référence 113R00668. **4.** Fermez le capot avant de l'imprimante
Papier épuisé Chargez le bac [1 (multisupport) | 2 | 3 | 4 | 5 | 6] avec [taille*] [type*]	Chargez le format et le type de papier indiqués dans le bac indiqué.

Messages d'erreur ou d'avertissement (suite)

Message	Description
Papier non disponible **Chargez le bac [1 (multisupport) | 2 | 3 | 4 | 5 | 6] avec [taille*] [type*]**	Remplacez le papier dans le bac indiqué par du papier du format et du type indiqué ; ou sélectionnez Imprimer avec le papier disponible pour utiliser le format et le type du papier actuellement chargé dans le bac.
Bourrage format papier **Bac [1 (multisupport) | 2 | 3 | 4 | 5 | 6]** **Vérifiez les guides du bac papier et ouvrez le capot A pour éliminer le bourrage**	Avertissement : Procédez avec précaution ; certains composants situés derrière le capot A peuvent être brûlants. **1.** Vérifiez que les guides papier dans le bac spécifié sont placés au contact du papier. **2.** Ouvrez le capot A. **3.** Retirez le papier coincé. **4.** Fermez le capot A.
Bourrage format papier **Bac [1 (multisupport) | 2 | 3 | 4 | 5 | 6]** **Vérifiez le format et ouvrez le capot A pour éliminer le bourrage**	Avertissement : Procédez avec précaution ; certains composants situés derrière le capot A peuvent être brûlants. **1.** Vérifiez que les guides papier dans le bac spécifié sont placés au contact du papier. **2.** Sélectionnez Installation de l'imprimante, Configuration de la gestion du papier, Configuration du bac (n). **3.** Vérifiez que le type de papier sélectionné dans le menu correspond au papier chargé dans le bac. **4.** Ouvrez le capot A. **5.** Retirez le papier coincé. **6.** Fermez le capot A.
Panne du perforateur	Une erreur a été détectée dans le perforateur. L'impression continue sans perforation **1.** Mettez hors tension. **2.** Vérifiez que le faisceau de fils du finisseur est bien connecté en le déconnectant et en le reconnectant. **3.** Mettez sous tension **4.** Si l'erreur persiste, appelez la maintenance.
Le compartiment à débris est plein, videz-le	Videz le compartiment à débris pour poursuivre l'impression des travaux perforés. L'impression continue sans perforation. **1.** Ouvrez le capot G. **2.** Sortez le compartiment à débris R4 et videz-le. **3.** Réinsérez le compartiment à débris. **4.** Fermez le capot G.
Le compartiment à débris est absent	Réinsérez le compartiment à débris pour continuer l'impression de travaux perforés. L'impression continue sans perforation. **1.** Ouvrez le capot G. **2.** Réinsérez le compartiment à débris R4. **3.** Fermez le capot G.

Messages d'erreur ou d'avertissement (suite)

Message	Description
Remplacer la cartouche du tambour	La cartouche du tambour n'est pas un véritable produit Xerox. Avertissement : Procédez avec précaution ; certains composants situés derrière le capot A peuvent être brûlants. **1.** Ouvrez le capot A. **2.** Ouvrez le capot avant de l'imprimante. **3.** Relevez le loquet de la cartouche du tambour et sortez la cartouche. **4.** Remplacez avec la référence 113R00670. **5.** Fermez le capot A. **6.** Fermez le capot avant de l'imprimante
Remplacer la cartouche du tambour incorrecte	La cartouche du tambour est incorrecte pour cette imprimante et doit être remplacée. Avertissement : Procédez avec précaution ; certains composants situés derrière le capot A peuvent être brûlants. **1.** Ouvrez le capot A. **2.** Ouvrez le capot avant de l'imprimante. **3.** Relevez le loquet de la cartouche du tambour et sortez la cartouche. **4.** Remplacez avec la référence 113R00670. **5.** Fermez le capot A. **6.** Fermez le capot avant de l'imprimante
Remplacer une cartouche de toner incorrecte	La cartouche de toner est incorrecte pour cette imprimante et doit être remplacée. **1.** Ouvrez le capot avant de l'imprimante. **2.** Sortez la cartouche de toner. **3.** Remplacez avec la référence 113R00668. **4.** Fermez le capot avant de l'imprimante
Remplacez le kit de maintenance	Le kit de maintenance (fuser, rouleau de transfert et rouleaux d'entraînement) a atteint la fin de sa durée de vie. Avertissement : Soyez prudent lorsque vous remplacez le fuser, car certains composants à l'intérieur du capot A peuvent être chauds. Commandez la référence de remplacement 115R00033 si l'imprimante est alimentée en 110V ou 115R00034 si elle l'est en 220V.
Remplacer la cartouche de toner	La cartouche de toner n'est pas un véritable produit Xerox. **1.** Ouvrez le capot avant de l'imprimante. **2.** Sortez la cartouche de toner. **3.** Remplacez avec la référence 113R00668. **4.** Fermez le capot avant de l'imprimante

Messages d'erreur ou d'avertissement (suite)

Message	Description
Insérer le chargeur du bac 6	Insérez le chargeur du bac 6 dans l'imprimante pour continuer l'impression.
Panne du bac inférieur du récepteur	Une erreur a été détectée dans le bac inférieur du récepteur. L'impression continue en utilisant le bac de sortie standard. **1.** Mettez hors tension. **2.** Vérifiez que le faisceau de fils du finisseur est bien connecté en le déconnectant et en le reconnectant. **3.** Mettez sous tension. **4.** Si l'erreur persiste, appelez la maintenance. ou **1.** Retirez le papier du bac inférieur du récepteur. **2.** Si l'erreur persiste, mettez hors tension. **3.** Vérifiez que le faisceau de fils du finisseur est bien connecté en le déconnectant et en le reconnectant. **4.** Mettez sous tension. **5.** Si l'erreur persiste, appelez la maintenance.
Le bac supérieur du récepteur est plein, déchargez du papier.	Retirez le papier du bac de sortie indiqué.
Le bac de sortie standard est plein, déchargez du papier.	Retirez le papier du bac de sortie indiqué.
La cartouche d'agrafes est vide ou absente	Installez une cartouche d'agrafes. **1.** Ouvrez le capot G. **2.** Insérez une cartouche d'agrafes, référence : 008R12941, au-dessus de la zone R1. **3.** Fermez le capot G.
Panne de l'agrafeuse	Une erreur a été détectée dans l'agrafeuse. L'impression continue sans agrafage. **1.** Mettez hors tension. **2.** Vérifiez que le faisceau de fils du finisseur est bien connecté en le déconnectant et en le reconnectant. **3.** Mettez sous tension. **4.** Si l'erreur persiste, appelez la maintenance.
Panne de l'agrafeuse	Une erreur a été détectée dans l'agrafeuse. L'impression continue sans agrafage. **1.** Soulevez le capot H et retirez le papier. **2.** Fermez le capot H. **3.** Ouvrez puis refermez le capot G. **4.** Si l'erreur persiste, mettez hors tension. **5.** Vérifiez que le faisceau de fils du finisseur est bien connecté en le déconnectant et en le reconnectant. **6.** Mettez sous tension. **7.** Si l'erreur persiste, appelez la maintenance.

Messages d'erreur ou d'avertissement (suite)

Message	Description
L'agrafeuse est vide.	Remplacez la cartouche d'agrafes. L'impression continue sans agrafage. **1.** Ouvrez le capot G. **2.** Placez une cartouche d'agrafes, référence : 008R12941, au-dessus de la zone R1. **3.** Fermez le capot G.
Panne du capteur de température	Une erreur a été détectée dans le capteur de température. La qualité d'impression peut être altérée. **1.** Mettez le système hors tension, puis sous tension. **2.** Si l'erreur persiste, appelez la maintenance.
Panne de cartouche de toner	La cartouche du toner est défectueuse et doit être remplacée. **1.** Ouvrez le capot avant de l'imprimante. **2.** Sortez la cartouche de toner. **3.** Remplacez avec la référence 113R00668. **4.** Fermez le capot avant de l'imprimante
Le niveau du toner est faible	La cartouche de toner est presque vide. Commandez la référence de remplacement : 113R00670.
Panne du bac [2 | 3 | 4 | 5 | 6]	Ouvrez puis refermez le bac [2 | 3| 4 | 5 | 6]. Une erreur a été détectée dans le bac [2 | 3 | 4 | 5 | 6]. L'impression continue à partir des autres bacs d'alimentation. **1.** Ouvrez puis refermez le bac [2 | 3| 4 | 5 | 6]. **2.** Si l'erreur persiste, appelez la maintenance.
Le bac [2 | 3 | 4 | 5 | 6] est absent	Réinstallez le bac indiqué.
Le niveau de papier du bac [2 | 3 | 4 | 5 | 6] est faible.	Le bac indiqué est presque vide. Rechargez bientôt le même format et le même type de papier.
Panne du bac [2 | 3 | 4 | 5]	Ouvrez puis refermez le bac [2 | 3| 3 | 5]. Une erreur a été détectée dans le bac [2 | 3 | 4 | 5]. L'impression continue à partir des autres bacs d'alimentation. **1.** Ouvrez puis refermez le bac [2 | 3| 4 | 5]. **2.** Si l'erreur persiste, appelez la maintenance.
Le guide papier du bac [2 | 3 | 4 | 5] ne correspond pas au menu de format	**1.** Vérifiez que les guides papier du bac sont positionnés contre la pile de papier. **2.** Dans le menu Changer le format de papier, choisissez le format du papier présent dans ce bac.
Le guide papier du bac 1 (multisupport) ne correspond pas au menu de format	**1.** Vérifiez que les guides papier du bac 1 (multisupport) sont positionnés contre la pile de papier. **2.** Dans le menu Changer le format de papier, choisissez le format du papier présent dans ce bac.

Messages d'erreur ou d'avertissement (suite)

Message	Description
Panne de la carte logique des bacs 4-5	Une erreur a été détectée dans la mémoire NVRAM de la carte logique des bacs 4-5. L'impression continue à partir des autres bacs d'alimentation. **1.** Mettez le système hors tension, puis sous tension. **2.** Si l'erreur persiste, appelez la maintenance.
Panne de la carte logique des bacs 4-5	Une erreur a été détectée dans la communication de la carte logique des bacs 4-5. L'impression continue à partir des autres bacs d'alimentation. **1.** Mettez hors tension. **2.** Vérifiez que le faisceau de fils des bacs 4-5 est bien connecté en le déconnectant et en le reconnectant. **3.** Mettez sous tension. **4.** Si l'erreur persiste, appelez la maintenance.
Panne de la carte logique du bac 6	Une erreur a été détectée dans la communication de la carte logique du bac 6. L'impression continue à partir des autres bacs d'alimentation. **1.** Mettez hors tension. **2.** Vérifiez que le faisceau de fils du bac 6 est bien connecté en le déconnectant et en le reconnectant. **3.** Mettez sous tension. **4.** Si l'erreur persiste, appelez la maintenance.
Panne de la carte logique du bac 6	Une erreur a été détectée dans la mémoire NVRAM de la carte logique du bac 6. **1.** Mettez le système hors tension, puis sous tension. **2.** Si l'erreur persiste, appelez la maintenance.
Format du papier incorrect Chargez le bac [1 (multisupport) | 2 | 3 | 4 | 5 | 6] avec [taille*] [type*]	Remplacez le papier qui se trouve dans le bac indiqué par du papier de format et de type indiqués.
Type de papier incorrect Chargez le bac [1 (multisupport) | 2 | 3 | 4 | 5 | 6] avec [taille*] [type*]	Remplacez le papier qui se trouve dans le bac indiqué par du papier de format et de type indiqués.

Déplacement et remballage de l'imprimante

Cette rubrique aborde notamment les aspects suivants :

- « Précautions pendant le déplacement de l'imprimante », page 4-75
- « Déplacement de l'imprimante dans un même bureau », page 4-76
- « Préparation de l'imprimantepour le transport », page 4-76

Pour obtenir des informations relatives à la sécurité, reportez-vous à Référence/Dépannage/Sécurité de l'utilisateur sur le *CD-ROM Documentation utilisateur*.

Précautions pendant le déplacement de l'imprimante

Avertissement

Respectez ces consignes pour éviter de vous blesser ou d'endommager l'imprimante.

- Prévoyez toujours la présence de deux personnes pour soulever l'imprimante.
- Pour mettre l'imprimante hors tension, utilisez l'interrupteur et débranchez toujours tous les câbles et cordons.
- Soulevez toujours l'imprimante par les points de levage désignés.
- Ne placez aucune nourriture ni aucun liquide sur l'imprimante.
- Si l'imprimante est endommagée parce qu'elle n'a pas été emballée correctement lors d'un transport, les dommages alors subis ne sont pas couverts par la garantie, le contrat de maintenance ou la garantie de satisfaction totale.
- Tout dommage causé à l'imprimante lors d'un déplacement effectué dans des conditions inadéquates n'est pas couvert par la garantie, le contrat de maintenance ou la garantie de satisfaction totale Xerox.

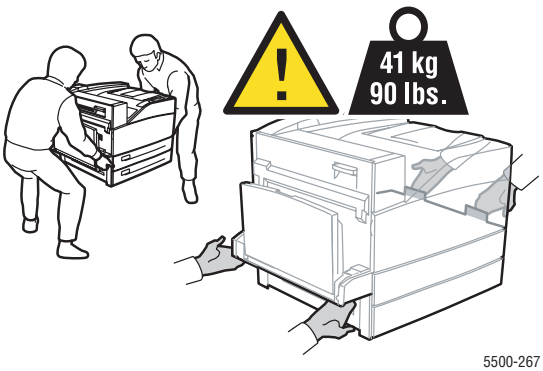

5500-267

Remarque

La garantie de satisfaction totale est disponible au Etats-Unis et au Canada. La couverture peut varier dans les autres pays ; pour plus d'informations, veuillez contacter votre représentant local.

Copyright © 2004 Xerox Corporation. Tous droits réservés.

Déplacement de l’imprimante dans un même bureau

L’imprimante peut être déplacée en toute sécurité à l’intérieur d’un même bureau à condition qu’elle ne soit ni inclinée ni renversée et que le déplacement s’effectue avec précaution sur une surface lisse. Evitez les mouvements brusques pouvant endommager l’imprimante, tels que le franchissement rapide et forcé d’un seuil de porte surélevé ou la traversée d’un parking.

Préparation de l’imprimantepour le transport

Emballez l'imprimante en utilisant les éléments et les cartons d'emballage d'origine ou un kit d'emballage Xerox. Des instructions complémentaires sur l'emballage du système sont fournies avec le kit d'emballage. Si vous ne disposez pas de la totalité des éléments d'emballage ou si vous ne parvenez pas à emballer le système, contactez votre agent de maintenance Xerox local.

Attention

Un mauvais emballage de l'imprimante pour le transport risque de l'endommager. Tout dommage causé à l’imprimante lors d’un déplacement effectué dans des conditions inadéquates n’est pas couvert par la garantie, le contrat d’entretien ou la garantie de satisfaction totale Xerox. La garantie de satisfaction totale est disponible au Etats-Unis et au Canada. La couverture peut varier dans les autres pays ; pour plus d'informations, veuillez contacter votre représentant local.

Ressources supplémentaires

Cette rubrique aborde notamment les aspects suivants :

- « Support », page 4-77
- « infoSMART », page 4-77
- « Liens Web », page 4-77

Support

Un support technique supplémentaire est disponnible. Vous pouvez accéder à la base de connaissances InfoSMART, au support technique PhaserSMART, au support technique par courrier électronique, aux téléchargements de pilotes, etc.

Une série de liens Xerox est ajoutée dans le dossier Favoris de votre navigateur lors de l'installation des pilotes de l'imprimante sur l'ordinateur. L'onglet Dépannage du pilote d'imprimante Windows inclut également des liens utiles.

infoSMART

Il s'agit de la même base de connaissances de dépannage que celle utilisée par le support clientèle Xerox. infoSMART propose des solutions pour des problèmes d'imprimante liés par exemple à des codes d'erreur, la qualité d'impression, des bourrages, l'installation d'un logiciel, le réseau, etc.

Liens Web

Xerox propose de nombreuses ressources pour vous permettre d'en savoir plus sur votre Imprimante laser Phaser 5500. Utilisez ces sites Web pour obtenir des informations sur l'imprimante :

Ressource	Lien
Pour accéder auSupport technique PhaserSMART, afin d'effectuer un diagnostic automatique des problèmes sur votre imprimante réseau et pour obtenir des solutions :	www.phasersmart.com
Pour accéder à la base de connaissances infoSMART (utilisée par les techniciens du support clientèle Xerox) afin de rechercher des solutions concernant des problèmes d'imprimante liés par exemple à : des codes d'erreur, la qualité d'impression, des bourrages, l'installation d'un logiciel, le réseau, etc.	www.xerox.com/office/5500infoSMART
Pour consulter des informations de support technique au sujet de votre imprimante (y compris l'accès au Support technique PhaserSMART, le support technique par courrier électronique, le téléchargement de pilotes, la documentation, les vidéos, les didacticiels, etc.) :	www.xerox.com/office/5500support

Copyright © 2004 Xerox Corporation. Tous droits réservés.

Ressource	Lien
Pour accéder à une ressource fournissant outils et informations, tels que des didacticiels interactifs, des modèles d'impression, des conseils utiles et des fonctionnalités personnalisées répondant à vos besoins spécifiques :	www.colorconnection.xerox.com
Pour commander des consommables pour votre imprimante :	www.xerox.com/office/5500supplies
Pour localiser vos centres de ventes et assistance locales :	www.xerox.com/office/contacts
Pour enregistrer votre imprimante :	www.xerox.com/office/register
Pour consulter la garantie :	www.xerox.com/office/5500warranty
Pour consulter des informations au sujet du recyclage des consommables :	www.xerox.com/gwa

A Sécurité de l'utilisateur

L'imprimante et les consommables recommandés ont été conçus et testés pour satisfaire de strictes exigences de sécurité. Suivez attentivement les recommandations suivantes pour garantir une utilisation sûre de l'imprimante.

L'imprimante et les consommables recommandés ont été conçus et testés pour satisfaire de strictes exigences de sécurité. Suivez attentivement les recommandations suivantes pour garantir une utilisation sûre de l'imprimante.

Sécurité électrique

- Utilisez le cordon d'alimentation fourni avec l'imprimante.
- Branchez le cordon d'alimentation directement sur une prise électrique correctement mise à la terre. Si vous ne savez pas si une prise est mise à la terre, demandez conseil à un électricien.
- Evitez d'utiliser un adaptateur de mise à la terre pour connecter l'imprimante à une prise électrique ne comportant pas de borne de mise à la terre.
- N'utilisez ni rallonge ni barrette multiprise.

Avertissement

Pour éviter les risques d'électrocution, vérifiez que l'imprimante est correctement mise à la terre. L'utilisation incorrecte d'un appareil électrique est dangereuse.

- Ne placez pas l'imprimante à un endroit où le cordon d'alimentation pourrait faire tribucher quelqu'un.
- Ne placez pas d'objets sur le cordon d'alimentation.
- Evitez d'obstruer les ouvertures d'aération. Ces orifices permettent d'éviter la surchauffe de l'imprimante.
- Evitez de laisser tomber trombones ou agrafes dans l'imprimante.

Avertissement

N'insérez pas d'objets dans les fentes et ouvertures de l'imprimante. Le contact avec un point de tension ou la création d'un court-circuit sur une pièce peut provoquer un incendie ou l'électrocution.

Si vous notez des bruits ou odeurs inhabituels :

1. Mettez l'imprimante immédiatement hors tension.

Copyright © 2004 Xerox Corporation. Tous droits réservés.

2. Débranchez le cordon d'alimentation de la prise électrique.
3. Appelez un technicien de maintenance agréé pour résoudre le problème.

Le cordon d'alimentation constitue un dispositif de mise hors tension à l'arrière de l'imprimante. S'il faut couper toute source d'alimentation électrique de l'imprimante, débranchez le cordon d'alimentation de la prise électrique.

Avertissement

Ne retirez jamais les panneaux ou protections fixés par des vis, sauf lors de l'installation d'équipement facultatif, et lorsque des instructions spécifiques vous invitent à le faire. L'imprimante doit être mise hors tension lors de telles installations. A l'exception des options pouvant être installées par l'utilisateur, aucune des pièces se trouvant derrière ces panneaux ne doit faire l'objet d'une intervention de maintenance par l'utilisateur.

Remarque

Pour obtenir des performances optimales, maintenez l'imprimante sous tension ; cela ne compromet pas la sécurité.

Les conditions suivantes peuvent compromettre la sécurité d'utilisation de l'appareil :

- Le cordon d'alimentation est endommagé.
- Du liquide a été renversé dans l'imprimante.
- De l'eau a été versée sur l'imprimante.

Si l'une de ces situations se produit :

1. Mettez l'imprimante immédiatement hors tension.
2. Débranchez le cordon d'alimentation de la prise électrique.
3. Appelez un technicien de maintenance agréé.

Sécurité laser

En ce qui concerne les produits laser, cette imprimante est conforme à leurs normes d'utilisation définies par des agences gouvernementales, nationales et internationales et est certifiée produit de classe 1. L'imprimante n'émet pas de lumière dangereuse : en effet, le faisceau est entièrement confiné pendant tous les modes d'utilisation et de maintenance client.

Sécurité pendant lamaintenance

- Ne tentez pas d'interventions de maintenance autres que celles décrites dans la documentation fournie avec l'imprimante.
- N'utilisez pas de nettoyants aérosols. L'emploi de consommables non approuvés peut compromettre les performances, voire même créer des conditions d'utilisation dangereuses.
- Ne brûlez aucun consommable ou élément de maintenance courante. Pour plus d'informations sur les programmes de recyclage des consommables Xerox, accédez à l'adresse Web www.xerox.com/gwa.

Sécuritéd'utilisation

L'imprimante et les consommables ont été conçus et testés pour satisfaire de strictes exigences de sécurité. Ils ont notamment été examinés, approuvés et certifiés conformes aux normes environnementales établies.

Soyez attentif aux recommandations suivantes pour garantir une utilisation en toute sécurité de l'imprimante.

Emplacement de l'imprimante

Placez l'imprimante dans une zone sans poussière où la température est comprise entre 5° C et 32° C (41° F à 90° F) et où l'humidité relative se situe entre 15 % et 85 %.

Espaces autour de l'imprimante

Placez l'imprimante dans une zone bénéficiant d'un dégagement suffisant pour la ventilation, l'exploitation et les interventions de maintenance. Le dégagement minimal recommandé est de :

Espaces aériens :

- 30 cm (12 pouces) au-dessus de l'imprimante sans le finisseur/récepteur
- 47 cm (18,5 pouces) au-dessus de l'imprimante avec le finisseur/récepteur

Besoins en hauteur totale :

- Imprimante : 74 cm (29 pouces)
- Ajoutez 29 cm (11,5 pouces) pour le chargeur de 1 000 feuilles

Autres espaces :

- 20 cm (8 pouces) derrière l'imprimante
- 46 cm (18 pouces) devant l'imprimante
- 50 cm (20 pouces) du côté gauche de l'imprimante
- 65 cm (26 pouces) du côté gauche de l'imprimante avec un chargeur de 2 000 feuilles
- 20 cm (8 pouces) du côté droit de l'imprimante
- 99 cm (39 pouces) du côté droit de l'imprimante avec le finisseur/récepteur

Consignes d'utilisation

- N'insérez pas d'objets dans les fentes et ouvertures de l'imprimante. L'imprimante peut surchauffer si elle ne bénéficie pas d'une ventilation adéquate.
- Pour obtenir des performances optimales, utilisez l'imprimante à une altitude inférieure à 3 000 m.
- Ne placez pas l'imprimante près d'une source de chaleur.
- Ne placez pas l'imprimante en plein soleil.
- Ne placez pas l'imprimante devant une sortie d'air climatisé.
- Placez l'imprimante sur une surface plane et stable qui ne vibre pas pouvant supporter le poids de l'appareil. Elle ne doit pas être inclinée de plus de 2° par rapport à l'horizontale et ses quatre pieds doivent être solidement en contact avec la surface. Le poids de l'imprimante de base sans élément d'emballage est d'environ 41 kg (90 lb).

Consommablespour l'imprimante

- Utilisez les consommables spécialement conçus pour l'imprimante. L'emploi de produits inadéquats peut altérer les performances et compromettre la sécurité.
- Observez tous les avertissements et toutes les instructions figurant sur l'imprimante, les options et les consommables, ou fournis avec eux.

Déplacementde l'imprimante

- Prévoyez toujours la présence de deux personnes pour soulever l'imprimante.

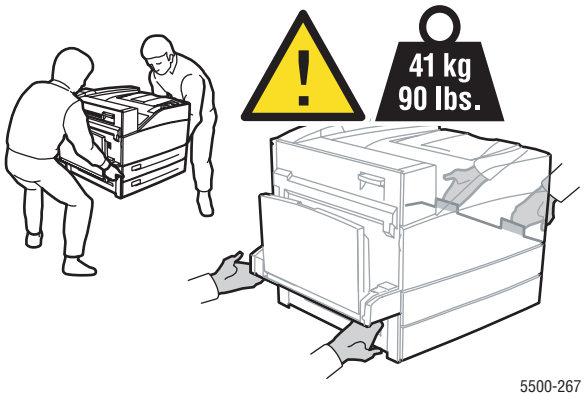

- Pour mettre l'imprimante hors tension, utilisez l'interrupteur et débranchez toujours tous les câbles et cordons.
- Soulevez toujours l'imprimante par les points de levage désignés.
- Ne placez aucune nourriture ni aucun liquide sur l'imprimante.
- Si l'imprimante est endommagée parce qu'elle n'a pas été emballée correctement lors d'un transport, les dommages alors subis ne sont pas couverts par la garantie, le contrat de maintenance ou la garantie de satisfaction totale.
- Tout dommage causé à l'imprimante lors d'un déplacement effectué dans des conditions inadéquates n'est pas couvert par la garantie, le contrat de maintenance ou la garantie de satisfaction totale Xerox.

Remarque

La garantie de satisfaction totale est disponible au Etats-Unis et au Canada. La couverture peut varier dans les autres pays ; pour plus d'informations, veuillez contacter votre représentant local.

Consignes desécurité pendant l'impression

- Attendez 10 à 15 secondes avant de remettre l'imprimante sous tension après l'avoir mise hors tension.
- N'approchez jamais les mains, les cheveux, les cravates, etc. des rouleaux d'alimentation de sortie.
- Ne retirez pas la source de papier que vous avez sélectionnée dans le pilote de l'imprimante ou sur le panneau avant.
- N'ouvrez pas les capots.
- Ne déplacez pas l'imprimante.

Avertissement

Evitez de toucher les zones à l'intérieur de l'imprimante signalées par un symbole d'avertissement. Elles peuvent être brûlantes et causer des blessures.

Symboles apposés sur le produit

	Soyez prudent (ou attention à un élément particulier). Pour plus d'informations, reportez-vous aux manuels.
	Evitez de vous coincer les doigts dans l'imprimante. Prenez des précautions afin de ne pas vous blesser.
	Surface brûlante sur ou à l'intérieur de l'imprimante. Prenez des précautions afin de ne pas vous blesser.
	N'exposez pas l'unité imageur à la lumière pendant plus de 15 minutes.
	Ne pas toucher.

B Garantie

Pour toute information sur la garantie de votre imprimante Xerox, consultez la page Web www.xerox.com/office/5500warranty.

Copyright © 2004 Xerox Corporation. Tous droits réservés.

C Spécifications de l'imprimante (anglais seulement)

Physical Specifications

Printer

- Width: 640 mm (25.2 in.)
- Depth: 525 mm (20.7)
- Height: 498 mm (19.6 in.)
- Weight: 41 kg (90 lbs.)

Optional Duplex Unit

- Width: 64 mm (2.52 in.)
- Depth: 458 mm (18 in.)
- Height: 211 mm (8.3 in.)
- Weight: 1.8 kg (4 lbs.)

Optional 1000-Sheet Feeder

- Width: 540 mm (21.3 in.)
- Depth: 520 mm (20.5 in.)
- Height: 280 mm (11 in.)
- Weight: 23 kg (50.7 lbs.)

Optional 2000-Sheet Feeder

- Width: 385.5 mm (15.2 in.)
- Depth: 600 mm (23.6 in.)
- Height: 363 mm (14.3 in.)
- Weight: 28 kg (62 lbs.)

Optional 3500-Sheet Finisher

- Width: 740 mm (29 in.)
- Depth: 650 mm (25.6 in.)
- Height: 1050 mm (41.3 in.)
- Weight: 49 kg (108 lbs.)

Copyright © 2004 Xerox Corporation. Tous droits réservés.

Environmental Specifications

Temperature

- Storage: 5–32 degrees C / 41–90 degrees F
- Operating: 5–32 degrees C / 41–90 degrees F

Relative Humidity

- Storage: 15%–85%
- Operating: 15%–85%

Electrical Specifications

Available in five (5) configurations: Phaser 5500B, 5500N, 5500DN, 5500DT, 5500DX

- 110–127 VAC, 50/60 Hz
- 220–240 VAC, 50/60 Hz

Performance Specifications

Resolution

- 600 x 600 dpi
- True 1200 x 1200 dpi

Print Speed

- Up to 50 pages per minute (ppm)

Controller Specifications

- 500 MHz processor

Memory

- 128 MB PC133 DRAM standard on Phaser 5500B, 5500N, 5500DN, and 5500DT configurations
- 256 MB PC133 DRAM standard on Phaser 5500DX configuration
- Upgradable to a maximum of 512 MB

Page Description Languages (PDL)

- PCL
- Adobe PostScript 3

Fonts

- PostScript
- PCL

Interfaces

- IEEE 1284 parallel
- Ethernet 10BaseT and 100BaseTx (only for N, DN, DT, and DX configurations)
- USB

D Réglementation (anglais seulement)

The equipment described in this manual generates and uses radio frequency energy. If it is not installed properly in strict accordance with Xerox' instructions, it may cause interference with radio and television reception or may not function properly due to interference from another device. However, there is no guarantee that interference will not occur in a particular installation. If this equipment does cause harmful interference to radio or television reception, which can be determined by turning the equipment off and on, the user is encouraged to try to correct the interference by one or more of the following measures:

- Reorient or relocate the receiver (device being interfered with).
- Increase the separation between the printer and the receiver.
- Connect the printer into an outlet on a circuit different from that which the receiver is connected.
- Route the interface cables on the printer away from the receiver
- Consult the dealer, Xerox service, or an experienced radio/television technician for help.

Changes or modifications not expressly approved by Xerox can affect the emission and immunity compliance and could void the user's authority to operate this product. To ensure compliance, use shielded interface cables. A shielded parallel cable can be purchased directly from Xerox at www.xerox.com/office/supplies.

Xerox has tested this product to internationally accepted electromagnetic emission and immunity standards. These standards are designed to mitigate interference caused or received by this product in a normal office environment. This product is also suitable for use in a residential environment based on the levels tested.

In the United States this product complies with the requirements of an unintentional radiator in part 15 of the FCC rules. Operation is subject to the following two conditions: (1) this device may not cause harmful interference; (2) this device must accept any interference received, including interference that may cause undesired operation.

United States

In the United States this product complies with the requirements of an unintentional radiator in part 15 of the FCC rules. Operation is subject to the following two conditions: (1) this device may not cause harmful interference; (2) this device must accept any interference received, including interference that may cause undesired operation.

Copyright © 2004 Xerox Corporation. Tous droits réservés.

Canada

This digital apparatus does not exceed the Class B limits for radio noise emissions from digital apparatus set out in the Radio Interference Regulations of the Canadian Department of Communications, ICES-003.

Le présent appareil numérique n'émet pas de bruits radioélectrique dépassant les limits applicables aux appareils numériques de la classe B prescrites dans le Réglement sur le brouillage radioélectrique édicté par le ministere des Communications du Canada, NMB-003.

European Union

Xerox Corporation declares, under our sole responsibility, that the printer to which this declaration relates is in conformity with the following standards and other normative documents:

Following the provisions of the Low Voltage Directive 73/23/EEC and its amendments:

EN 60950 (IEC 60950)	"Safety of Information Technology Equipment including Electrical Business Equipment"

Following the provisions of the Electromagnetic Compatibility Directive 89/336/EEC and its amendments:

EN 55022:1998 (CISPR 22)	"Limits and Methods of measurement of radio interference characteristics of Information Technology Equipment." Class B.
EN 61000-3-2:1995 +A1:1998+A2:1998 (IEC61000-3-2)	"Part 3: Limits - Section 2: Limits for harmonic current emissions (equipment input current less than or equal to 16A per phase)."
EN 61000-3-3:1995 (IEC61000-3-3)	"Part 3: Limits - Section 3: Limitation of voltage fluctuations and flicker in low-voltage supply systems for equipment with rated current less than or equal to 16A."
EN 55024:1998 (CISPR 24)	"Information technology equipment - Immunity characteristics - Limits and methods of measurement. "

CISPR 24 Immunity Phenomena	Basic Standard	Test Specification
Electrostatic Discharge	IEC 61000-4-2:1995	6 kV Contact, 10 kV Air
Radio-Frequency Electromagnetic Field (radiated)	IEC 61000-4-3:1995	80-1000 MHz, 3 V/m, 80% AM @ 1 KHz
Fast Burst Transients	IEC 61000-4-4:1995	5/50 Tr/Th ns, 5 kHz Rep. Freq 0.5 kV Signal Lines 1 kV AC Mains
Line Surge	IEC 61000-4-5:1995	Combination wave 2.0 kV Common mode 2.0 kV Differential mode
Radio-Frequency Electromagnetic Field (Conducted)	IEC 61000-4-6:1996	0.15 - 80 MHz, 3 V, 80% AM @ 1 kHz

CISPR 24 Immunity Phenomena	Basic Standard	Test Specification
Line voltage dips	IEC 61000-4-11:1994	>95% dip for ½ cycle @ 50 Hz 30% dip for 25 cycles @ 50 Hz
Line voltage drop-out	IEC 61000-4-11:1994	>95% dropout for 250 cycles @ 50 Hz

This product, if used properly in accordance with the user's instructions, is neither dangerous for the consumer nor for the environment.

A signed copy of the Declaration of Conformity for this product can be obtained from Xerox.

E Fiche de sécurité du matériel (anglais seulement)

For Material Safety Data Sheet information regarding your Phaser 5500 Laser Printer, go to www.xerox.com/office/msds. For the Customer Support Center phone numbers, see the information booklet entitled *Total Satisfaction Services* that came with your printer.

Copyright © 2004 Xerox Corporation. Tous droits réservés.

F Recyclage et mise au rebut du produit (anglais seulement)

Xerox operates a worldwide equipment takeback and reuse/recycle program. Contact your Xerox sales representative (1-800-ASK-XEROX) to determine whether this Xerox product is part of the program. For more information about Xerox environmental programs, visit www.xerox.com/environment.html.

If your product is not part of the Xerox program and you are managing its disposal, please note that the product may contain lead and other materials whose disposal may be regulated due to environmental considerations. For recycling and disposal information, contact your local authorities. In the United States, you may also refer to the Electronic Industries Alliance at www.eiae.org.

Copyright © 2004 Xerox Corporation. Tous droits réservés.

G Licence originale SSLeay

Copyright © 1995–1998 Eric Young (eay@cryptsoft.com) Tous droits réservés.

Ce progiciel est une implémentation de SSL écrite par Eric Young (eay@cryptsoft.com).

Cette implémentation est conforme à Netscape SSL.

Cette bibliothèque est libre de droits commerciaux et non commerciaux sous réserve que les conditions suivantes soient respectées. Les conditions suivantes s'appliquent à tout code figurant dans cette distribution (code RC4, RSA, lhash, DES, etc., et pas seulement le code SSL). La documentation SSL incluse dans cette distribution est protégée par le même copyright, sauf en ce qui concerne le détenteur, qui est Tim Hudson (tjh@cryptsoft.com).

Le copyright reste détenu par Eric Young, et aucune notice de copyright figurant dans le code ne peut en être retirée. Si ce progiciel est utilisé dans un produit, Eric Young doit être mentionné comme étant l'auteur des parties de bibliothèque utilisées. Cette reconnaissance peut se faire sous forme de message textuel au démarrage du programme ou dans la documentation (texte ou en ligne) fournie avec le progiciel.

La redistribution et l'utilisation dans ses formes source et binaire, avec ou sans modification, sont autorisées sous réserve que les conditions suivantes soient satisfaites :

1. Les redistributions de code source doivent être associées à la notice de copyright, à la présente liste de conditions et au démenti suivant.
2. Les redistributions en forme binaire doivent reproduire la notice de copyright ci-dessus, la liste de conditions et le démenti suivant dans la documentation et/ou d'autres supports associés à la distribution.
3. Tout support publicitaire mentionnant les fonctions ou l'utilisation de ce logiciel doit inclure les mentions suivantes :

   "Ce produit inclut un logiciel cryptographique écrit par Eric Young (eay@cryptsoft.com)."

   Le terme ‘cryptographique’ peut être omis si les routines de bibliothèque utilisées ne sont pas cryptographiques :-).
4. Si du code spécifique Windows (ou une forme dérivée) du répertoire apps (code application) est inclus, les mentions suivantes doivent être ajoutées :

   "Ce produit inclut un logiciel écrit par Tim Hudson (tjh@cryptsoft.com)."

CE LOCICIEL EST FOURNI PAR ERIC YOUNG “EN L'ÉTAT”. CE DERNIER DÉCLINE TOUTE RESPONSABILITÉ, EXPLICITE OU IMPLICITE, Y COMPRIS MAIS SANS LIMITATION, EN CE QUI CONCERNE LES GARANTIES DE VALEUR MARCHANDE ET D'ADAPTATION À UNE UTILISATION PARTICULIÈRE. EN AUCUN CAS

Copyright © 2004 Xerox Corporation. Tous droits réservés.

L'AUTEUR OU SES COLLABORATEURS NE PEUVENT ÊTRE TENUS RESPONSABLES DE TOUT DOMMAGE DIRECT, INDIRECT, SPÉCIAL, EXEMPLAIRE OU CONSÉCUTIF (Y COMPRIS, MAIS NON LIMITÉS À, LA FOURNITURE DE BIENS OU DE SERVICES DE SUBSTITUTION, LA PERTE DE DONNÉES OU D'UTILISATION, LA PERTE D'EXPLOITATION, L'INTERRUPTION D'ACTIVITÉ), QUELLE QU'EN SOIT L'ORIGINE, NI DE TOUT DOMMAGE (CONTRACTUEL, STRICT OU TORT, Y COMPRIS NÉGLIGENCE OU AUTRE) RÉSULTANT DE L'UTILISATION DE CE LOGICIEL, MÊME EN AYANT CONNAISSANCE D'UNE TELLE ÉVENTUALITÉ.

Les termes de la licence et de distribution pour toute version publique ou dérivée de ce code ne peuvent être modifiés, c'est-à-dire que ce code ne peut pas simplement être copié et placé sous une autre licence de distribution (y compris une licence publique GNU).

Index

A

accès
    Page de démarrage, 1-15
Activation d'EtherTalk, 3-33
Activation de DHCP, 3-7
Adaptateur de mise à la terre, A-1
Adresse IP, 1-11
    localisation sur le panneau avant, 1-11
adresse IP, 3-6
    changement ou modification, 3-7
    configuration manuelle sur le panneau avant, 3-8
    définition, 3-5
Advanced setup (Configuration avancée)
    Novell NetWare, 3-40
Agrafeuse, 2-28
    ajout d'agrafes, 2-30
    options, 2-28
Agrandissement des images, 2-72
Alertes MaiLinX, 3-13
Avertissements, 2-80

B

Bac par défaut
    sélection, 1-18
Bac pour enveloppes
    option d'imprimante, 1-5
Bac 1 (multisupport)
    chargement pour l'impression recto, 2-9
    chargement pour une impression recto-verso, 2-19
    réglage des guides papier, 2-10, 2-20
    types de papier et de support, 2-19
Bac 6
    chargement pour l'impression recto, 2-17
    chargement pour une impression recto-verso, 2-26
Bacs
    impression des pages de couverture, 2-75
    par défaut, 1-18
    sélection, 1-18
Bacs de sortie, 1-13
Bacs 2 à 5
    chargement pour l'impression recto, 2-13
    chargement pour une impression recto-verso, 2-22
base de connaissances infoSMART, 4-77
BOOTP/DHCP, 3-8
Borne de mise à la terre, A-1
bourrage papier
    bourrage format papier dans le bac 1 (multisupport), 4-27
    bourrage format papier dans le bac 6, 4-32
    bourrage format papier dans les bacs 2 à 5, 4-29
    dans le bac 2 et le capot A, 4-40
    dans le bac 2, 3, 4 ou 5, 4-35
    dans le bac supérieur du récepteur, 4-26
    dans le Bac 1 (multisupport), 4-37
    dans le bac 3 et le capot B, 4-43
    dans le bac 4 ou 5 et le capot C, 4-48
    dans le bac 6, 4-52
    en A, 4-4
    en B, 4-6
    en B et C, 4-9
    en C, 4-13
    en D, 4-15
    en D et A, 4-16
    en E, 4-19
    en F, 4-22
    en G, 4-23
    en H, 4-25
    résolution, 4-4
Bouton d'aide du panneau avant, 4-2, 4-62
Bouton d'aide du pilote, 2-39
Bouton i, 1-7, 4-2, 4-62
Brochures à trois volets
    chargement dans le bac 1 (multisupport).
        chargement
            Brochures à trois volets, 2-58
    chargement dans le bac 6, 2-59
    chargement des bacs 2 à 5, 2-58
    impression, 2-57
    instructions, 2-57

C

capacités d'approvisionnement, 2-81
Carte du menu, 1-8
Cartes mémoires 128 Mo et 256 Mo
    option d'imprimante, 1-5
Cartes postales
    chargement dans le bac 1
        (multisupport), 2-53
    chargement du bac à enveloppes, 2-54
    impression, 2-53
    instructions, 2-53
cartouche de toner non-Xerox, A-4
CentreWare IS, 3-10
    changement ou modification de
        l'adresse IP de l'imprimante, 3-7
CentreWare MC, 3-11
CentreWare Web, 3-11
CentreWare DP, 3-11
CentreWare IS, 1-11, 3-10
    accès à PhaserSMART, 1-12
    changement des paramètres de
        l'imprimante, 1-11
    lancement, 1-12
    logiciel, 3-10
changement
    langage d'imprimante, 1-20
changement de bac, 1-17
    paramètres, 1-17
Changement de chargement du papier, 1-16
    à l'aide de CentreWare IS, 1-16
Changement des paramètres de l'imprimante
    pilote (Mac), 2-39
changement des paramètres de l'imprimante
    pilote (Windows), 2-36
Changement du type de
papier, 2-9, 2-13, 2-19, 2-22
chargement
    Bac pour enveloppes, 2-51
    Bac 1 (multisupport), 2-9, 2-19
    Bac 6, 2-17, 2-26
    Bacs 2 à 5, 2-13, 2-22
    Cartes postales, 2-53
    étiquettes, 2-55
    Papier à l'épreuve des intempéries, 2-60
    papier au format personnalisé, 2-63
Chargeur 1000 feuilles
    option d'imprimante, 1-5
Chargeur 2000 feuilles
    option d'imprimante, 1-5
Color Connection, 1-24
compartiment à débris
    vidage, 2-34
compléments des polices résidentes, 1-23
conditions d'utilisation, 2-81
connexion
    câble ou DSL, 3-4
    Ethernet, 3-4
    parallèle, 3-3
    USB, 3-3, 3-4
connexion DSL, 3-4
Connexion Ethernet, 3-4
connexion par câble, 3-4
Connexion USB, 3-4
consommables, 2-80
    commande, 2-80
    conditions d'utilisation, 2-81
    consommables non-Xerox, 2-80, 4-61
    faible niveau, 2-80
    Indicateurs de durée de vie, 2-81
    remplacement, 2-80
Consommables non-Xerox, 2-80, 4-61
contraste
    panneau avant, 1-20
contraste du panneau avant
    réglage, 1-20
contrat de maintenance, 4-75, A-4
Création de plusieurs ensembles de valeurs
prédéfinies (Mac), 2-39

D

DDNS (Dynamic Domain Name
Service), 3-7
Décalage, 1-14
définition
    adresse IP de l'imprimante, 3-6
    Adresse IP statique, 3-10
définition manuelle de l'adresse IP de
l'imprimante, 3-8
Délai de chargement du papier, 1-16
    changement à l'aide de
        CentreWare IS, 1-16
dépannage
    infoSMART, 1-5
    Mac OS 9, 3-37
    Mac OS 9, Mac OS X, versions 10.1 et
        10.2, 3-38
    Macintosh, 3-34
    Novell NetWare, 3-41

PhaserSMART, 1-5
problèmes de qualité d'impression, 4-55
support technique, 1-5, 1-12, 4-2
Windows 2000, Windows XP, Windows Server 2003, 3-20
Windows 98, Windows Me, 3-31
Windows NT 4.x, 3-24
déplacement
dans un même bureau, 4-76
précautions, 4-75
préparation pour le transport, 4-76
DHCP
activation, 3-7
disque dur interne
option d'imprimante, 1-5
DNS
base de données locale d'espace de noms de domaine, 3-7
protocole du résolveur, 3-7
serveurs, 3-7
Document à plusieurs pages, 2-68
Documents de la base de connaissances infoSMART
Connexions et protocole TCP/IP, 3-9
Mac OS 9 et Mac OS X, 3-39
Windows 2000, 3-21
Windows 98, 3-32
Windows Me, 3-32
Windows NT, 3-26

E

Echelonnement, 2-72
Economie d'énergie, 1-13
délai, 1-13
Eléments de maintenance courante, 2-81
conditions d'utilisation, 2-81
emplacement de l'imprimante, A-3
enregistrement de l'imprimante, 1-24, 4-78
enregistrements des travaux, 3-12
enveloppes
chargement dans le bac 1 (multisupport), 2-50
chargement du bac à enveloppes, 2-51
éviter les problèmes de froissement, 2-49
froissement, 2-49
impression, 2-49
instructions, 2-49
instructions d'impression, 2-49
stockage, 2-49
Etapes d'installation rapide
Unix (Linux), 3-45
étapes d'installation rapide
Mac OS X, version 10.1, 3-34, 3-36
Windows 2000, Windows XP, Windows Server 2003, 3-16
Windows 98, Windows Me, 3-28
Windows NT 4.x, 3-22
EtherTalk, 3-33
protocole, 3-4
étiquettes
chargement dans le bac 1 (multisupport), 2-55
chargement dans le bac 6, 2-56
chargement des bacs 2 à 5, 2-56
impression, 2-55
instructions, 2-55

F

Filigranes, 2-73
Finisseur 3 500 feuilles (avec agrafeuse et perforatrice)
option d'imprimante, 1-5

G

garantie, B-1
Garantie de satisfaction
totale, 2-2, 4-55, 4-75, A-4
Garantie Xerox, 4-75, A-4
Glissement, 2-69

I

Icône d'impression, 1-8
Images
réduction ou agrandissement, 2-72
images en négatif, 2-70, 2-71
images inversées, 2-71
images miroir, 2-70
impression
brochures, 2-69
Brochures à trois volets, 2-57
Cartes postales, 2-53
consignes de sécurité, A-4, A-5
de base, 2-9
ensembles de valeurs prédéfinies (Mac), 2-39
enveloppes, 2-49

étiquettes, 2-55
filigranes, 2-73
images en négatif, 2-70
images miroir, 2-70
impression d'épreuves, 2-76
Impression enregistrée, 2-76
impression personnelle, 2-76
Impression sécurisée, 2-76
pages de couverture, 2-75
Papier à l'épreuve des intempéries, 2-59
papier spécial, 2-57
plusieurs pages sur une feuille de papier, 2-68
temps de traitement, 2-35
vitesse, 2-35
impression d'épreuves, 2-76, 2-79
suppression, 2-76
impression de base, 2-9
Impression en mode brochure, 2-69
sélection du glissement et des petits fonds, 2-69
Impression enregistrée, 2-76, 2-79
suppression, 2-76
impression personnelle, 2-76, 2-78
impression recto
chargement dans le bac 1 (multisupport), 2-9
chargement des bacs 2 à 5, 2-13
chargement du bac 6, 2-17
Impression recto-verso, 2-43
chargement dans le bac 1 (multisupport), 2-19
chargement des bacs 2 à 5, 2-22
chargement du bac 6, 2-26
mode de reliure, 2-44
impression recto-verso automatique, 2-43
Impression sécurisée, 2-76, 2-78
suppression, 2-76
imprimante
adresse IP, 1-11
aide, 2-39
configuration manuelle de l'adresse IP, 3-8
configuration rapide pour Novell NetWare, 3-40
configurations, 1-3
configurations avancée pour Novell NetWare, 3-40
consommables, A-4
création de plusieurs ensembles de valeurs prédéfinies (Mac), 2-39
dépannage de Novell NetWare, 3-41
dépannage de Windows 2000, Windows XP, Windows Server 2003, 3-20
dépannage de Windows 98, Windows Me, 3-31
dépannage de Windows NT 4.x, 3-24
dépannage sur Mac OS 9, 3-37
dépannage sur Mac OS 9, Mac OS X, versions 10.1 et 10.2, 3-38
déplacement, 4-75, A-4
dommages, 4-75, A-4
emballage inadéquat, 4-75, A-4
enregistrement, 1-24
enregistrements des travaux, 3-12
étapes d'installation rapide Unix (Linux), 3-45
état, 1-12, 4-3
étiquettes de symboles d'avertissement, A-5
exigences de sécurité, A-1
fonctions, 1-3
fonctions des pilotes, 1-10
installation, 3-6, 3-17, 3-28
installation sous Windows NT 4.x, 3-23
langue, 1-20
maintenance, 4-61
mémoire, 2-35
mises à jour, 1-24
nettoyage de l'extérieur, 4-61
outils de diagnostics, 4-2
panneau avant, 1-6
performances, 2-35
pilotes, 1-9
remballage, 4-75
sécurité électrique, A-1
symboles, A-5
systèmes électriques, 1-13
transport, 4-76
imprimantes réseau, 1-11
Imprimer les polices à partir du panneau avant, 1-22
Indicateurs de durée de vie, 2-81
information
sources, 1-5
sur le panneau avant, 1-7
informations affichées sur le panneau avant, 1-7
Insertion de pages de séparation, 2-67

Installation rapide
Novell NetWare, 3-40
instructions
Brochures à trois volets, 2-57
Cartes postales, 2-53
déplacement de l'imprimante, 4-75, A-4
enveloppes, 2-49
étiquettes, 2-55
impression d'enveloppes, 2-49
Papier à l'épreuve des intempéries, 2-60
papier pris en charge, 2-2
transparents, 2-46

L

langage d'imprimante
changement, 1-20
liens Web, 4-77
Ligne de remplissage du bac, 2-47, 2-48
lissage d'image, 2-74
Luminosité
panneau avant, 1-19
luminosité du panneau avant
réglage, 1-19

M

Macintosh
Activation et utilisation d'EtherTalk pour Mac OS 9.x, 3-33
activation et utilisation de TCP/IP pour Mac OS 9.x, 3-34
activation ou utilisation de TCP/IP ou AppleTalk pour Mac OS X version 10.1 ou ultérieure, 3-36
installation du pilote d'imprimante pour Mac OS 9.x, 3-5
installation du pilote d'imprimante pour Mac OS X, 3-5
options d'impression, 2-39
paramètres du pilote PostScript, 2-40
maintenance de l'imprimante, 4-61
mémoire, 1-5
Mémoire flash de 16 Mo
option d'imprimante, 1-5
messages
aide du panneau de commande, 4-2, 4-62
Avertissements, 4-63
erreurs, 4-63
messages d'erreur et d'avertissement, 4-63
messages d'état, 4-62
messages d'erreur, 1-7, 4-63
messages d'avertissement, 4-63
messages d'erreur et d'avertissement, 1-7, 4-63
messages d'état, 2-80, 4-62
Mode de chauffe, 1-13
Mode de faible consommation d'énergie, 1-13
modes
qualité d'impression, 2-42
modes de qualité, 2-42
modes de qualité d'impression, 2-42
Modes de reliure, 2-44

N

N pages par feuille, 2-68
Nettoyage de l'imprimante, 4-61
Nom d'hôte, 3-8

O

obtention d'aide
infoSMART, 1-5
PhaserSMART, 1-5
PrintingScout, 1-12, 4-3
Support technique, 1-5
support technique, 1-12
option d'imprimante
Bac pour enveloppes, 1-5
Cartes mémoires 128 Mo et 256 Mo, 1-5
Chargeur 1000 feuilles, 1-5
Chargeur 2000 feuilles, 1-5
disque dur interne, 1-5
Finisseur 3 500 feuilles (avec agrafeuse et perforatrice), 1-5
Mémoire flash de 16 Mo, 1-5
récepteur 3500 feuilles, 1-5
unité recto-verso, 1-5
options d'impression
changement, 2-36
Macintosh, 2-39
Windows, 2-36
Options de sortie, 1-13

Options et mises à niveau, 1-5
outil de gestion d'imprimantes
CentreWare IS, 1-11
Outils de diagnostics, 4-2

P

Page de configuration, 3-20
Page de démarrage, 1-15
accès, 1-15
activation/désactivation à l'aide de CentreWare IS, 1-15
activer ou désactiver, 1-15
imprimer à partir du panneau avant, 1-16
Pages d'informations, 1-8
Pages de couverture, 2-75
Pages de séparation, 2-67
pages échantillons, 1-8
Panneau avant
affichage, 1-8
carte du menu, 1-8
changement du type de papier, 2-9, 2-13, 2-19, 2-22
icône d'impression, 1-8
répertorier les polices, 1-22
panneau avant, 1-6
affichage d'erreurs, 1-7
Avertissements, 2-80
Bouton Help (Aide), 4-2, 4-62
configuration manuelle de l'adresse IP, 3-8
contraste, 1-20
définition de la séquence des bacs, 1-18
invites, 2-80
langue de l'imprimante, 1-20
messages d'erreur et d'avertissement, 4-63
messages d'état, 2-80, 4-62
vérification de l'adresse IP, 3-7
pannes logicielles, 4-63
pannes matérielles, 4-63
papier
à l'épreuve des intempéries, 2-60
type, 2-9, 2-13, 2-19, 2-22
types non acceptés, 2-3
Papier à l'épreuve des intempéries
chargement dans le bac 1 (multisupport)., 2-60
chargement dans le bac 6, 2-61
chargement des bacs 2 à 5, 2-61
impression, 2-59
instructions, 2-60
papier au format personnalisé
instruction pour le chargement dans le bac 2 à 5, 2-63
instructions d'impression, 2-63
instructions pour le chargement dans le bac 1 (multisupport), 2-63
Papier non pris en charge
dommages, 2-2, 4-55
papier pris en charge
instructions, 2-2
papier spécial
impression, 2-57
Perforatrice, 2-32
utilisation, 2-32
vidage du compartiment à débris, 2-34
Petits fonds, 2-69
PhaserSMART, 1-12, 4-2
accès, 4-2
Support technique, 4-77
support technique, 4-2, 4-77
Pièces de rechange, 2-81
Pièces remplaçables par le client, 2-81
pilote
changement des paramètres de Windows, 2-36
changement des paramètres pour un Mac, 2-39
fonctions, 1-10
installation, 1-9
modes de qualité d'impression, 2-42
sélection d'impression d'images en négatif ou d'images miroir, 2-71
sélection d'impression en mode brochure, 2-69
sélection de l'échelonnement, 2-72
sélection de l'orientation du papier, 2-44
sélection de plusieurs pages à imprimer sur une feuille de papier, 2-68
sélection des pages de couverture, 2-76
sélection du glissement et des petits fonds pour l'impression en mode brochure, 2-69
sélection du lissage d'image, 2-74
sélection, création et modification de filigranes, 2-73

spécification d'une impression sécurisée, d'une impression personnelle, d'une impression d'épreuves, d'une impression enregistrée, 2-77
spécification de pages de séparation, 2-67
polices
affichage, 1-21
compléments des polices résidentes, 1-23
impression, 1-22
imprimer à partir du panneau avant, 1-22
résidentes, 1-21
supprimées, 1-23
téléchargement, 1-23
polices d'imprimante
résidentes, 1-21
téléchargement, 1-23
types, 1-21
Position de sortie, 1-14
Positions des agrafes, 2-29
ppm (pages par minute), 1-2
PrintingScout, 1-12, 4-3
problèmes de qualité d'impression
dépannage, 4-55
diagnostic, 4-55
programme d'installation, 3-6
Programmes de recyclage, 2-81, 4-78
Protocoles
EtherTalk, 3-4
TCP/IP, 3-4

R

Rallonge, A-1
Rapports de profil d'utilisation, 3-14
récepteur 3500 feuilles
option d'imprimante, 1-5
Réduction des images, 2-72
réglage
contraste du panneau avant, 1-20
luminosité du panneau avant, 1-19
Répertorier les polices
à l'aide de CentreWare IS, 1-22
à partir du panneau avant, 1-22
utilisation d'un pilote d'imprimante PC, 1-22

S

sécurité
consignes d'impression, A-5
consommables pour l'imprimante, A-4
déplacement de l'imprimante, A-4
électriques, A-1
emplacement de l'imprimante, A-3
exigences, A-1
laser, A-2
maintenance, A-2
sécurité électrique, 4-2, A-1
symboles, A-5
utilisation, A-3
Sécurité électrique, A-1
sélection
Bac par défaut, 1-18
Sélection du bac par défaut, 1-18
séquences des bacs, 1-17
soulèvement de l'imprimante, 4-75, A-4
stock
fréquentes rotations, 2-53
rotation, 2-55
support, 4-77
types non acceptés, 2-3
Support technique, 1-5, 1-12, 4-2
suppression
travaux d'impression personnels, 2-78
travaux d'impression d'épreuves, 2-79
travaux d'impression enregistrés, 2-79
travaux d'impression sécurisés, 2-78
Symboles d'avertissement, A-5

T

TCP/IP, 1-11
protocole, 3-4
téléchargement de polices
utilitaire de gestion de polices de CentreWare, 1-23
transparents
chargement, 2-46
chargement dans le bac1 (multisupport) ou dans le bac 6, 2-46
chargement des bacs 2 à 5, 2-47
instructions, 2-46
types inacceptables, 2-46
Travail d'impression
facteurs sur l'exécution, 2-35
Types de support non acceptés, 2-3
Types de travaux, 2-76

U

unité recto-verso
    option d'imprimante, 1-5
utilisation d'une cartouche de toner non-Xerox, A-4
Utilisation de papier non pris en charge, 2-2, 4-55
utilitaire de gestion de polices de CentreWare, 1-23

W

Windows
    installation du pilote d'imprimante pour Windows 2000 ou version ultérieure, 3-4
    installation du pilote d'imprimante pour Windows 98 ou version ultérieure, 3-4
    options d'impression, 2-36
    paramètres du pilote PCL, 2-38
    paramètres du pilote PostScript, 2-37

X

Xerox TCP/IP Port Monitor, 3-28
Xerox Usage Analysis Tool, 3-15