Xerox® Phaser® 6022 Color Printer
Imprimante couleur
User Guide
Guide d'utilisation

Italiano	Guida per l'utente
Deutsch	Benutzerhandbuch
Español	Guía del usuario
Português	Guia do usuário
Nederlands	Gebruikershandleiding
Svenska	Användarhandbok
Dansk	Betjeningsvejledning
Suomi	Käyttöopas
Norsk	Brukerhåndbok
Русский	Руководство пользователя
Čeština	Uživatelská příručka
Polski	Przewodnik użytkownika
Magyar	Felhasználói útmutató
Türkçe	Kullanıcı Kılavuzu
Ελληνικά	Εγχειρίδιο χρήστη
Română	Ghid de Utilizare

© 2015 Xerox Corporation. Tous droits réservés. Le programme est soumis aux lois américaines sur la protection des œuvres non publiées. Il est interdit de reproduire le contenu de cette publication sous quelque forme que ce soit sans l'autorisation de Xerox Corporation.

La protection garantie par les droits d'auteur s'applique à tout ce qui se rapporte à la forme et au fond des informations et du matériel étant actuellement permis par les dispositions législatives ou la jurisprudence ou accordé ci-après, y compris sans aucune limite, le matériel provenant des programmes logiciels apparaissant sur les écrans tels que les styles, les modèles, les icônes, les écrans, les aspects, etc.

Xerox® et Xerox and Design®, Phaser®, PhaserSMART®, PhaserMatch®, PhaserCal®, PhaserMeter™, CentreWare®, PagePack®, eClick®, PrintingScout®, Walk-Up®, WorkCentre®, FreeFlow®, SMARTsend®, Scan to PC Desktop®, MeterAssistant®, SuppliesAssistant®, Xerox Secure Access Unified ID System®, Xerox Extensible Interface Platform®, ColorQube®, Global Print Driver® et Mobile Express Driver® sont des marques déposées de Xerox Corporation aux États-Unis et/ou dans d'autres pays.

Adobe® Reader®, Adobe® Type Manager®, ATM™, Flash®, Macromedia®, Photoshop® et PostScript® sont des marques déposées de Adobe Systems Incorporated aux États-Unis et/ou dans d'autres pays.

Apple, Bonjour, EtherTalk, TrueType, iPad, iPhone, iPod, iPod touch, Mac et Mac OS sont des marques commerciales d'Apple Inc., déposées aux États-Unis et dans d'autres pays. AirPrint et le logo d'AirPrint sont des marques déposées d'Apple Inc.

HP-GL®, HP-UX® et PCL® sont des marques déposées de Hewlett-Packard Corporation aux États-Unis et/ou dans d'autres pays.

IBM® et AIX® sont des marques déposées de International Business Machines Corporation aux États-Unis et/ou dans d'autres pays.

Microsoft®, Windows Vista®, Windows® et Windows Server® sont des marques de Microsoft Corporation aux États-Unis et/ou dans d'autres pays.

Novell®, NetWare®, NDPS®, NDS®, IPX™ Novell Distributed Print Services™ sont des marques déposées de Novell, Inc. aux États-Unis et/ou dans d'autres pays.

SGI® et IRIX® sont des marques déposées de Silicon Graphics International Corp. ou de ses filiales aux États-Unis et/ou dans d'autres pays.

Sun, Sun Microsystems et Solaris sont des marques ou des marques déposées d'Oracle et ses affiliés aux États-Unis et/ou dans d'autres pays.

McAfee®, ePolicy Orchestrator® et McAfee ePO™ sont des marques ou des marques déposées de McAfee, Inc. aux États-Unis et dans d'autres pays.

UNIX® est une marque commerciale aux États-Unis et dans d'autres pays, accordée sous licence exclusivement par le biais de X/Open Company Limited.

PANTONE® et les autres marques commerciales Pantone, Inc. sont la propriété de Pantone, Inc.

Version du document 1.2: Novembre 2015

BR9750_fr

Table des matières

1 Sécurité 7

Notice de sécurité ... 8
Sécurité électrique ... 9
- Directives générales ... 9
- Cordon d'alimentation ... 10
- Arrêt d'urgence ... 10

Sécurité d'utilisation ... 11
- Consignes d'utilisation ... 11
- Émission d'ozone ... 11
- Emplacement de l'imprimante ... 12
- Consommables pour l'imprimante ... 12

Sécurité de maintenance ... 13
Symboles apposés sur l'imprimante ... 14
Contact pour toute information sur l'environnement, la santé et la sécurité ... 15

2 Fonctions 17

Eléments de l'imprimante ... 18
- Vue avant ... 18
- Vue arrière ... 19
- Panneau de commande ... 20

Mode économie d'énergie ... 21
- Modification des paramètres du mode d'économie d'énergie sur le panneau de commande ... 21
- Sortie du mode économie d'énergie ... 21

Pages d'information ... 22
- Page de configuration ... 22
- Impression de la page de configuration ... 22

Fonctions d'administration ... 23
- Recherche de l'adresse IP de votre imprimante ... 23
- Xerox® CentreWare® Internet Services ... 23
- Connexion sur le panneau de commande ... 24
- Relevés de compteur ... 24

Informations complémentaires ... 25

3 Installation et configuration 27

Présentation de l'installation et de la configuration ... 28
Choix d'un emplacement pour l'imprimante ... 29
Connexion de l'imprimante ... 30
- Choix d'une méthode de connexion ... 30
- Connexion à un ordinateur par câble USB ... 31
- Connexion à un réseau câblé ... 31
- Connexion à un réseau sans fil ... 31
- Connexion à Wi-Fi Direct ... 34
- Désactivation d'un réseau sans fil à partir du panneau de commande ... 34

Configuration d'AirPrint ... 35
Google Cloud Print ... 37
Installation des logiciels ... 38
Système d'exploitation requis ... 38
Pilotes d'imprimante disponibles ... 39
Installation des pilotes d'imprimante pour une imprimante réseau Windows ... 40
Installation des pilotes d'imprimante pour une imprimante USB Windows ... 40
Installation des pilotes et utilitaires pour la version Macintosh OS X 10.5 et version ultérieure ... 41
Configuration des paramètres réseau ... 43
A propos des adresses TCP/IP et IP ... 43
Recherche de l'adresse IP de l'imprimante au moyen du panneau de commande ... 43
Attribution de l'adresse IP de l'imprimante ... 45
Configuration de Configuration générale à l'aide des Xerox® CentreWare® Internet Services ... 49
Affichage des informations sur l'imprimante ... 49
Configuration des valeurs par défaut de l'imprimante ... 49
Réinitialisation de l'imprimante ... 50
Configuration de Configuration générale à partir du panneau de commande ... 51
Affichage des informations relatives à l'imprimante ... 51
Configuration des paramètres système ... 51
Configuration des paramètres de sécurité à l'aide des Xerox® CentreWare® Internet Services ... 55
Ouverture du menu Sécurité ... 55
Configuration des paramètres de sécurité administratifs ... 55
Configuration des paramètres IPsec ... 56
Configuration de la liste d'accès hôte ... 57
Configuration des paramètres SSL ... 58
Gestion des Certificats ... 59

4 Papiers et supports 61

Supports pris en charge ... 62
Commande de papier ... 62
Instructions générales sur le chargement des supports ... 62
Supports pouvant endommager l'imprimante ... 63
Conseils pour le stockage du papier ... 63
Types et grammages de support pris en charge ... 64
Formats de support pris en charge ... 64
Formats de support personnalisés pris en charge ... 64
Chargement du papier ... 65
Chargement du papier dans le bac principal ... 65
Configuration du magasin pour 8,5 x 14 et A4 ... 67
Impression sur des papiers spéciaux ... 69
Enveloppes ... 69
Étiquettes ... 71
Impression sur un support cartonné glacé ... 71

5 Impression 73

Sélection des options d'impression ... 74
Options d'impression Windows ... 74
Options d'impression sous Macintosh ... 77

Sélection des options d'impression sous Macintosh 77
Enregistrement d'un ensemble d'options d'impression fréquemment utilisées sous Macintosh 77
Options de l'impression Xerox Mobile 78
Impression à l'aide de Wi-Fi Direct 78
Impression avec AirPrint 78
Impression à partir d'un périphérique mobile Mopria 78
Utilisation des formats papier personnalisés 79
Définition des formats personnalisés 79
Impression sur du papier de format personnalisé 81
Impression recto verso (sur les deux faces des feuilles) 82
Configuration de l'impression recto verso 82

6 Maintenance 83

Nettoyage de l'imprimante 84
Précautions générales 84
Nettoyage de l'extérieur 85
Nettoyage de l'intérieur 85
Procédures de réglage et de maintenance 90
Calage des couleurs 90
Réglage du type de papier 91
Réglage du rouleau de transfert 91
Réglage du module four 92
Rafraîchissement du rouleau de transfert 92
Réglage de l'altitude 92
Commande de consommables 93
Consommables/fournitures 93
Quand faut-il commander des consommables ? 93
Cartouches de toner 94
Recyclage des consommables 95
Gestion de l'imprimante 96
Vérification du nombre de pages 96
Configuration du mot de passe de verrouillage du panneau 97
Modification du mot de passe de verrouillage du panneau 97
Déplacement de l'imprimante 98

7 Résolution des incidents 101

Dépannage général 102
L'imprimante ne s'allume pas 102
L'imprimante se réinitialise ou se met souvent hors tension 102
L'imprimante n'imprime pas 103
L'impression est trop lente 104
L'imprimante émet des bruits inhabituels 104
De la condensation s'est formée dans l'imprimante 104
Incidents papier 105
Réduction des incidents papier 105
Emplacement des incidents papier 106
Résolution des incidents papier 107
Résolution des incidents papier 110

Problèmes de qualité d'impression 112
Pour obtenir de l'aide 117
Messages d'erreur et d'état 117
Alertes PrintingScout 117
Assistant de support en ligne 117

A Spécifications 119

Caractéristiques standard 120
Spécifications matérielles 121
Dimensions et poids 121
Espace total requis 121
Espace de dégagement requis 121
Spécifications relatives aux conditions ambiantes 122
Température 122
Humidité relative 122
Altitude 122
Spécifications électriques 123
Tension et fréquence d'alimentation 123
Consommation électrique 123
Système satisfaisant aux exigences du programme Energy Star 123
Spécifications relatives aux performances 124
Spécifications du contrôleur 125
Processeur 125
Mémoire 125
Interfaces 125

B Informations relatives aux réglementations 127

Réglementations de base 128
États-Unis - Réglementations FCC 128
Canada 128
Union européenne 129
Union européenne - Informations environnementales dans le cadre de l'accord sur les appareils de traitement d'images (Lot 4) 129
Allemagne 131
Turquie - Réglementation RoHS 132
Informations relatives aux réglementations concernant la carte réseau sans-fil 2,4 GHz 132
Fiches de données de sécurité 133

C Recyclage et mise au rebut 135

Tous les pays 136
Amérique du Nord 137
Union européenne 138
Environnement domestique 138
Environnement professionnel 138
Recyclage et mise au rebut des équipements et des batteries 139
Remarque concernant le symbole applicable aux batteries 139
Retrait de la batterie 139
Autres pays 140

Sécurité 1

Ce chapitre contient les sections suivantes :

- Notice de sécurité 8
- Sécurité électrique 9
- Sécurité d'utilisation 11
- Sécurité de maintenance 13
- Symboles apposés sur l'imprimante 14
- Contact pour toute information sur l'environnement, la santé et la sécurité 15

L'imprimante et les consommables recommandés ont été conçus et testés pour satisfaire aux exigences de sécurité les plus strictes. Suivez attentivement les recommandations ci-après pour garantir une utilisation en toute sécurité de l'imprimante Xerox.

Notice de sécurité

Veuillez lire ces instructions attentivement avant d'utiliser votre imprimante. Suivez attentivement les recommandations ci-après pour garantir une utilisation en toute sécurité de l'imprimante.

L'imprimante et les consommables Xerox® ont été conçus et testés pour satisfaire aux exigences de sécurité les plus strictes. Celles-ci incluent l'évaluation et la certification par l'agence de sécurité, et la conformité aux réglementations électromagnétiques et aux normes environnementales établies.

Les tests concernant la sécurité et la performance de ce produit ont été vérifiés en utilisant uniquement du matériel Xerox®.

> Remarque : Des modifications non autorisées, qui peuvent inclure l'ajout de nouvelles fonctions ou connexions de périphériques externes, peuvent affecter la certification du produit. Pour de plus amples informations, prenez contact avec votre représentant Xerox.

Sécurité électrique

Cette section aborde les points suivants :

- Directives générales 9
- Cordon d'alimentation 10
- Arrêt d'urgence 10

Directives générales

AVERTISSEMENTS :

- Veillez à ne pas insérer d'objets dans les fentes et les ouvertures de l'imprimante. Tout contact avec un élément électrique ou la création d'un court-circuit sur une pièce peut provoquer un incendie ou une électrocution.
- Ne retirez jamais les capots ou protections fixés par des vis, sauf lors de l'installation d'équipements en option et lorsque des instructions spécifiques vous y invitent. L'imprimante doit être mise hors tension lors de telles installations. Débranchez le cordon d'alimentation lorsque vous retirez les capots et protections pour installer un équipement en option. À l'exception des options pouvant être installées par l'utilisateur, aucune des pièces se trouvant derrière ces capots ne doit faire l'objet d'une intervention de maintenance par l'utilisateur.

Les conditions suivantes peuvent compromettre la sécurité d'utilisation de l'appareil :

- Le cordon d’alimentation est endommagé.
- Du liquide a été renversé dans l’imprimante.
- L'imprimante est en contact avec de l'eau.
- L'imprimante émet de la fumée ou sa surface est exceptionnellement chaude.
- L'imprimante émet des odeurs ou des bruits inhabituels.
- L'imprimante entraîne le déclenchement d'un disjoncteur, d'un fusible ou de tout autre dispositif de sécurité.

Si l'une de ces situations survient, procédez comme suit :

1. Mettez l'imprimante immédiatement hors tension.
2. Débranchez le cordon d'alimentation de la prise électrique.
3. Appelez un technicien de maintenance agréé.

Cordon d'alimentation

Utilisez le cordon d'alimentation fourni avec l'imprimante.

- Branchez le cordon d'alimentation directement sur une prise électrique correctement mise à la terre. Vérifiez que chaque extrémité du cordon est fermement branchée. Si vous ne savez pas si une prise est mise à la terre, demandez conseil à un électricien.

AVERTISSEMENT : Pour éviter tout risque d'incendie ou de choc électrique, n'utilisez pas de rallonges, barrettes multiprises ou prises électriques pendant plus de 90 jours. Lorsqu'une prise murale permanente ne peut pas être installée, utilisez une seule rallonge au calibre requis, assemblée en usine, par imprimante ou imprimante multifonctions. Respectez toujours les codes nationaux et locaux en matière de construction, prévention d'incendies et installations électriques, en ce qui concerne la longueur de la rallonge, la grosseur des conducteurs, la mise à la terre et la protection.

- Evitez d'utiliser un adaptateur de mise à la terre pour connecter l'imprimante à une prise électrique ne comportant pas de borne de mise à la terre.
- Vérifiez que l'imprimante est branchée sur une prise d'alimentation et de tension appropriées. Au besoin, examinez les spécifications électriques de l'imprimante avec un électricien.
- Ne placez pas l'imprimante à un endroit où le cordon d'alimentation pourrait faire trébucher quelqu'un.
- Ne placez pas d'objets sur le cordon d'alimentation.
- Ne branchez ni ne débranchez le cordon d'alimentation lorsque l'interrupteur est en position Marche.
- Remplacez le câble d'alimentation lorsqu'il est usé ou endommagé.
- Pour éviter tout risque d'électrocution et pour ne pas endommager le câble d'alimentation, saisissez le câble d'alimentation par la prise pour le débrancher.

Le câble d'alimentation est attaché à l'imprimante sous forme de dispositif intégré, à l'arrière de l'imprimante. Si vous devez déconnecter l'alimentation électrique de l'imprimante, débranchez le câble d'alimentation à partir de la prise murale.

Arrêt d'urgence

Si l'un des cas suivants se présente, éteignez l'imprimante immédiatement et débranchez le cordon d'alimentation de la prise électrique. Contactez un représentant autorisé de la maintenance Xerox pour corriger le problème si :

- L'équipement émet des odeurs inhabituelles ou fait des bruits étranges.
- Le cordon d'alimentation est endommagé.
- Un coupe-circuit mural, un fusible ou autre appareil de sécurité a été déclenché.
- Du liquide a été renversé dans l'imprimante.
- L'imprimante est en contact avec de l'eau.
- Une partie de l'imprimante est endommagée.

Sécurité d'utilisation

L'imprimante et les consommables ont été conçus et testés pour satisfaire aux exigences de sécurité les plus strictes. Ils ont notamment été examinés, approuvés et certifiés conformes aux normes environnementales établies.

Soyez attentif aux recommandations suivantes pour garantir une utilisation en toute sécurité.

Consignes d'utilisation

- Ne retirez aucun bac lorsqu'une impression est en cours.
- N'ouvrez pas les capots en cours d'impression.
- Ne déplacez pas l'imprimante en cours d'impression.
- N'approchez jamais vos mains, cheveux, cravate, etc., des rouleaux d'entraînement et de sortie.
- Des panneaux, démontables à l'aide d'outils, protègent les zones à risque à l'intérieur de l'imprimante. Ne pas démonter les panneaux de protection.
- Ne forcez jamais les dispositifs de verrouillage mécaniques ou électriques.
- N'essayez pas de retirer du papier coincé profondément à l'intérieur de la machine. Mettez rapidement la machine hors tension et contactez votre interlocuteur Xerox local.

AVERTISSEMENT : Les surfaces métalliques dans la zone du module four sont chaudes. Faites preuve de prudence lorsque vous supprimez des bourrages dans cette zone et évitez de toucher des surfaces métalliques.

Émission d'ozone

Cette imprimante émet de l'ozone pendant son fonctionnement normal. La quantité d'ozone produite dépend du volume de copies. L'ozone est plus lourd que l'air et n'est pas produit en quantité suffisante pour blesser qui que ce soit. Installez l'imprimante dans une pièce bien ventilée.

Pour plus d'informations concernant les États-Unis et le Canada, consultez le site www.xerox.com/environment. Dans les autres pays, contactez votre représentant local Xerox ou consultez le site www.xerox.com/environment_europe.

Emplacement de l'imprimante

- Placez l'imprimante sur une surface plane, stable et suffisamment robuste pour supporter son poids. Pour connaître le poids de votre configuration d'imprimante, reportez-vous à la section Spécifications physiques à la page 121.
- Veillez à ne pas bloquer ni couvrir les fentes et les ouvertures de l'imprimante. Ces ouvertures permettent d'assurer la ventilation et d'éviter une surchauffe de l'imprimante.
- Placez l'imprimante dans une zone bénéficiant d'un dégagement suffisant pour l'exploitation et les interventions de maintenance.
- Placez l'imprimante dans une zone où l'accumulation de poussière est limitée.
- Veillez à ne pas exposer l'imprimante à des conditions extrêmes de température ou d'humidité.
- Ne placez pas l'imprimante à proximité d'une source de chaleur.
- Placez l'imprimante à l'abri de la lumière directe du soleil pour éviter toute exposition des composants photosensibles.
- N'exposez pas l'imprimante directement à l'air froid provenant d'un climatiseur.
- Ne placez pas l'imprimante à un endroit pouvant être exposé à des vibrations.
- Pour des performances optimales, l'imprimante ne doit pas être utilisée à une altitude supérieure à celle indiquée dans la section Altitude à la page 122.

Consommables pour l'imprimante

- Utilisez les consommables spécialement conçus pour l'imprimante. L'emploi de produits inadéquats peut altérer les performances de l'imprimante et compromettre la sécurité des utilisateurs.
- Observez tous les avertissements et instructions figurant sur ou fournis avec le produit, les options et les consommables.
- Stockez tous les consommables conformément aux instructions fournies sur l'emballage ou le conteneur.
- Conservez tous les consommables hors de portée des enfants.
- N'exposez jamais une cartouche de toner/d'impression, un module photorécepteur ou des conteneurs de toner à une flamme vive.
- Lorsque vous manipulez des cartouches, de toner, par exemple, évitez tout contact avec la peau ou les yeux. Tout contact avec les yeux peut entraîner une irritation et une inflammation. N'essayez pas de décomposer la cartouche ; cette opération peut augmenter le risque de contact avec la peau ou les yeux.

ATTENTION : L'utilisation de consommables autres que ceux de marque Xerox n'est pas recommandée. La garantie, le contrat de maintenance et le programme Total Satisfaction Guarantee (Garantie de satisfaction totale) Xerox ne couvrent pas les dommages, les dysfonctionnements ou la baisse de performances de l'imprimante consécutifs à l'utilisation de consommables de marque autre que Xerox ou de consommables Xerox non spécifiés pour une utilisation avec cette imprimante. Le programme Total Satisfaction Guarantee (Garantie de satisfaction totale) est disponible aux États-Unis et au Canada. La couverture peut varier en dehors de ces pays. Veuillez prendre contact avec Xerox pour toute précision.

Sécurité de maintenance

- Ne tentez pas d'interventions de maintenance autres que celles décrites dans la documentation fournie avec l'imprimante.
- Utilisez un chiffon sec et non pelucheux pour procéder au nettoyage.
- Ne brûlez aucun consommable ou élément de maintenance courante. Pour plus d'informations sur les programmes de recyclage des consommables Xerox®, rendez-vous sur le site Web suivant :www.xerox.com/gwa.

AVERTISSEMENT :

N'utilisez pas de nettoyants aérosols. Les nettoyants aérosols présentent un risque d'explosion ou d'inflammabilité lorsqu'ils sont utilisés sur un équipement électromécanique.

Symboles apposés sur l'imprimante

Symbole	Description
	Avertissement : Signale un danger susceptible d'entraîner la mort ou des blessures graves.
	Attention : Signale une action obligatoire à entreprendre pour éviter d'endommager le système.
	Surface brûlante sur ou à l'intérieur du système. Prenez toutes les précautions nécessaires afin d'éviter de vous blesser.
	Ne pas brûler l'élément.
00:10	Ne pas exposer le module d'impression à la lumière pendant plus de 10 minutes.
	Ne pas exposer le module d'impression à la lumière directe du soleil.
	Ne pas toucher la partie ou la zone de l'imprimante.
175°C 347°F 00:40[00]	Avertissement : Attendez que l'imprimante ait refroidi pendant la période préconisée avant de manipuler le fuser.
	Cet élément ne peut pas être recyclé. Pour de plus amples informations, reportez-vous à la section Recyclage et mise au rebut à la page 135.

Contact pour toute information sur l'environnement, la santé et la sécurité

Pour obtenir davantage d'informations sur l'environnement, la santé et la sécurité concernant ce produit Xerox et ses consommables, contactez les services d'assistance client suivants :

États-Unis et Canada:	1-800-ASK-XEROX (1-800-275-9376)
Europe:	+44 1707 353 434

Pour plus d'informations sur la sécurité du produit aux États-Unis et au Canada, consultez le site www.xerox.com/environment.

Pour plus d'informations sur la sécurité du produit en Europe, consultez le site www.xerox.com/environment_europe.

Fonctions

2

Ce chapitre contient les sections suivantes :

- Eléments de l'imprimante 18
- Mode économie d'énergie 21
- Pages d'information 22
- Fonctions d'administration 23
- Informations complémentaires 25

Eléments de l'imprimante

Cette section aborde les points suivants :

- Vue avant 18
- Vue arrière 19
- Panneau de commande 20

Vue avant

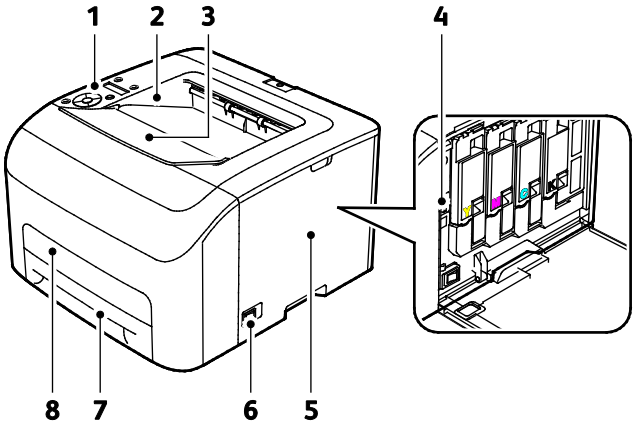

1. Panneau de commande
2. Bac récepteur
3. Extension du bac de sortie
4. Cartouches de toner
5. Porte latérale
6. Interrupteur
7. Bac papier
8. Capot d'accès aux incidents

Vue arrière

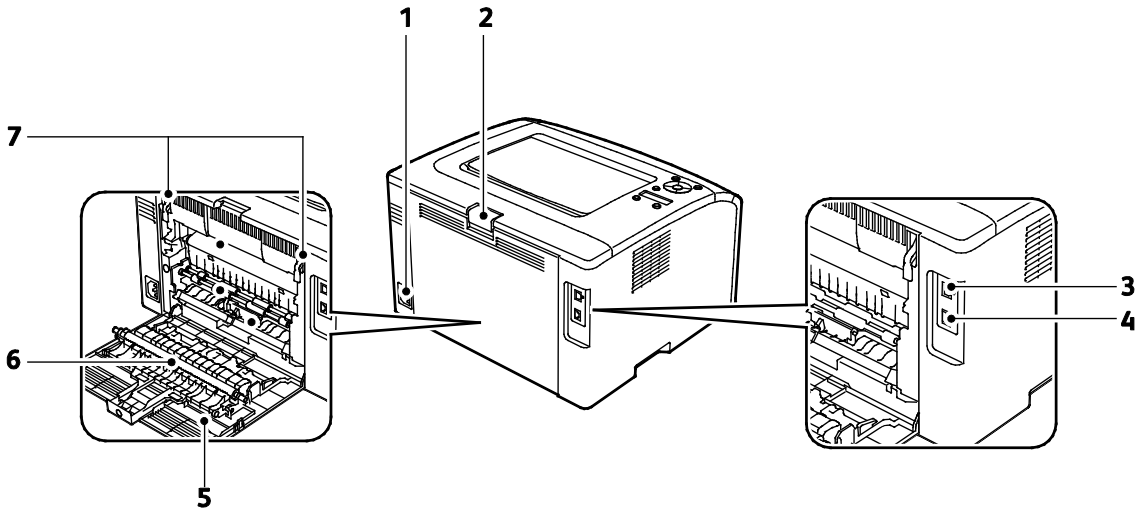

1. Connecteur électrique
2. Bouton de déverrouillage de la porte arrière
3. Port USB
4. Connexion Ethernet
5. Porte arrière
6. Rouleau de transfert
7. Leviers de dégagement du rouleau du fuser

Panneau de commande

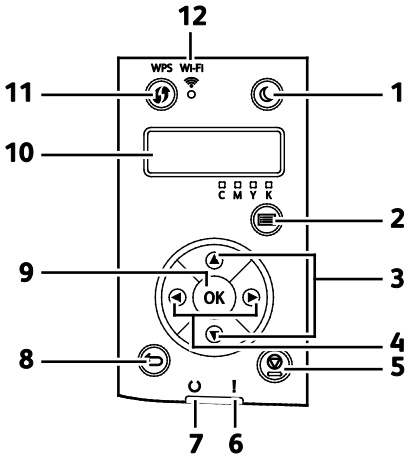

Élément	Nom	Description
1	Bouton Économie d'énergie	Pour activer ou quitter le mode Économie d'énergie, appuyez sur le bouton Économie d'énergie.
2	Bouton Menu	Ce bouton affiche les menus Information Pages (Pages d'information), Cpt facturation, Admin, Param. bac et Langue panneau.
3	Touches fléchées haut et bas	Pour naviguer dans les menus, les éléments et les options, appuyez sur ces boutons.
4	Touches fléchées gauche et droite	Pour naviguer dans les sous-menus et les champs, appuyez sur ces boutons.
5	Bouton Annuler	Pour terminer les travaux d'impression, appuyez sur ce bouton.
6	Voyant d'erreur	Ce voyant clignote en rouge lorsque l'erreur survenue requiert l'intervention d'un technicien.
7	Voyant Prêt / Données	Le voyant vert est allumé lorsque l'imprimante est prête à recevoir des données, et clignote lorsqu'elle reçoit des données.
8	Bouton Arrière/Retour	Pour remonter d'un niveau dans un menu, appuyez sur ce bouton.
9	Bouton OK	Ce bouton affiche le menu sélectionné ou sélectionne l'option de menu en cours.
10	Affichage panneau de commande	Le panneau de commande affiche des informations sur les paramètres, ainsi que les messages d'erreur ou d'état. Un astérisque (*) en regard d'une option de menu indique la valeur par défaut en cours.
11	Bouton WPS	Pour établir une connexion sans fil, appuyez d'abord sur le bouton de l'imprimante puis sur le bouton du routeur sans fil.
12	Voyant Wi-Fi	Ce voyant indique qu'une connexion sans fil a été établie entre l'imprimante et le routeur sans fil.

Mode économie d'énergie

Vous pouvez définir la durée pendant laquelle l'imprimante reste en mode disponible avant de passer à un mode d'alimentation plus économique.

Il existe deux modes économie d'énergie.

- **Mode 1 (économie d'énergie)** : l'imprimante passe du mode Prêt au mode Économie d'énergie pour réduire sa consommation électrique quand elle est en attente.
- **Mode 2 (veille)** : l'imprimante passe du mode Économie d'énergie au mode Veille pour réduire encore plus sa consommation électrique.

  Remarque : La modification du délai d'activation par défaut du mode d'économie d'énergie peut aboutir à une augmentation globale de la consommation électrique du produit.

Modification des paramètres du mode d'économie d'énergie sur le panneau de commande

Pour modifier les paramètres du mode économie d'énergie :

1. Sur le panneau de commande de l'imprimante, appuyez sur la touche Menu.
2. Utilisez les flèches haut et bas pour accéder au menu d'administration, puis appuyez sur **OK**.
3. Accédez à **Configuration système** et appuyez sur **OK**.
4. Accédez à **Mode économie d'énergie 1 - Économie d'énergie** ou **Mode économie d'énergie 2 - Veille**, puis appuyez sur **OK**.
5. Pour augmenter ou diminuer le nombre de minutes avant l'activation du mode Économie d'énergie, appuyez sur les touches fléchées **Haut** ou **Bas**, puis appuyez sur **OK**.

Sortie du mode économie d'énergie

L'imprimante sort automatiquement du mode d'économie d'énergie lorsqu'elle reçoit des données d'un périphérique connecté.

Pour sortir manuellement du mode économie d'énergie, appuyez sur le bouton **Économie d'énergie** du panneau de commande.

Pages d'information

Une série de pages d'informations est disponible sur l'imprimante. Ces pages contiennent des informations sur la configuration et les polices, des pages de démonstration et autres.

Page de configuration

La page de configuration répertorie des informations sur l'imprimante, telles que les paramètres par défaut, les options installées, les paramètres réseau, y compris l'adresse IP et les paramètres de police.Ces informations faciliteront la configuration des paramètres réseau sur votre imprimante et vous permettront de consulter le nombre de pages et les paramètres système.

Impression de la page de configuration

1. Sur le panneau de commande de l'imprimante, appuyez sur la touche Menu.
2. Cliquez sur **OK**.
3. Accédez au menu **Configuration** et appuyez sur **OK**.

Fonctions d'administration

Recherche de l'adresse IP de votre imprimante

Vous pouvez voir l'adresse IP de l'imprimante dans le relevé de configuration.

Xerox® CentreWare® Internet Services

Xerox® CentreWare® Internet Services est le logiciel d'administration et de configuration installé sur le serveur Web intégré de l'imprimante. Il vous permet de configurer et de gérer l'imprimante depuis un navigateur Web.

Configuration requise pour les Xerox® CentreWare® Internet Services :

- Une connexion TCP/IP entre l'imprimante et le réseau (en environnement Windows, Macintosh, UNIX ou Linux).
- Les protocoles TCP/IP et HTTP activés sur l'imprimante.
- Un ordinateur en réseau doté d'un navigateur Web prenant en charge JavaScript.

Accès aux Xerox® CentreWare® Internet Services

Sur votre ordinateur, ouvrez un navigateur Web, tapez l'adresse IP de l'imprimante dans le champ d'adresse, puis appuyez sur **Entrée** ou **Retour**.

Connexion

Le processus de connexion consiste à s'identifier sur l'imprimante à des fins d'authentification. Lorsque l'authentification est activée, vous devez vous connecter en utilisant vos références utilisateur pour pouvoir accéder aux fonctions de l'imprimante.

Connexion aux Xerox® CentreWare® Internet Services

Lorsque le Mode Administrateur est activé, les onglets Travaux, Carnet d'adresses, Propriétés et Support sont verrouillés jusqu'à ce que vous ayez saisi le nom d'utilisateur et le mot de passe de l'administrateur.

Pour vous connecter aux Xerox® CentreWare® Internet Services en tant qu'administrateur :

1. Sur votre ordinateur, ouvrez un navigateur Web, tapez l'adresse IP de l'imprimante dans le champ d'adresse, puis appuyez sur **Entrée** ou **Retour**.

   Remarque : Si vous ne connaissez pas l'adresse IP de l'imprimante, reportez-vous à la section Recherche de l'adresse IP de l'imprimante à la page 23.

2. Cliquez sur l'onglet **Travaux**, **Carnet d'adresses**, **Propriétés** ou **Support**.
3. Tapez le nom d'utilisateur de l'administrateur.
4. Tapez votre mot de passe, puis cliquez sur **Connexion**.

Connexion sur le panneau de commande

1. Pour entrer des nombres sur le panneau de commande, sélectionnez une option :
   - Pour sélectionner un nombre, appuyez sur les boutons fléchés **Haut** ou **Bas**.
   - Pour faire défiler rapidement, maintenez le bouton fléché **Haut** ou **Bas** enfoncé.
   - Pour passer au champ numérique suivant, appuyez sur le bouton fléché **Droite**.
   - Pour passer au champ numérique précédent, appuyez sur le bouton fléché **Gauche**.
2. Lorsque vous avez terminé, appuyez sur **OK**.

Relevés de compteur

Le menu Compteurs de facturation indique le nombre d'impressions traitées. Il existe un compteur pour chaque mode couleur. Les relevés de compteurs assurent le suivi du nombre total de pages imprimées au cours de la durée de vie de l'imprimante. Vous ne pouvez pas réinitialiser les relevés de compteur.

Pour consulter les compteurs de facturation sur le panneau de commande :

1. Sur le panneau de commande de l'imprimante, appuyez sur la touche Menu.

   Remarque : Pour naviguer dans le menu, utilisez les boutons fléchés Haut ou Bas.
2. Accédez à **Cpt facturation** et appuyez sur **OK**.
3. Pour sélectionner un compteur, appuyez sur les boutons fléchés **Haut** ou **Bas**.

Informations complémentaires

Vous pouvez obtenir des informations complémentaires sur votre imprimante en utilisant les sources suivantes :

Ressource	Emplacement
Guide d'installation	Livré avec l'imprimante.
Autre documentation pour votre imprimante	www.xerox.com/office/6022docs
Informations de support technique pour votre imprimante comprenant notamment : support technique en ligne, Assistant de support en ligne et téléchargements de pilote.	www.xerox.com/office/6022support
Informations sur les menus ou les messages d'erreur	Appuyer sur la touche Aide (**?**) du panneau de commande.
Pages d'information	Imprimez à partir du panneau de commande, ou à partir de Xerox® CentreWare® Internet Services cliquez sur **État** > **Pages d'informations**.
Documentation Xerox® CentreWare® Internet Services	À partir de Xerox® CentreWare® Internet Services, cliquez sur **Aide**.
Commande de consommables pour votre imprimante	www.xerox.com/office/6022supplies
Ressource fournissant outils et informations, notamment des didacticiels interactifs, des modèles d'impression, des conseils utiles et des fonctionnalités personnalisées répondant à vos besoins spécifiques.	www.xerox.com/office/businessresourcecenter
Ventes et assistance locales	www.xerox.com/office/worldcontacts
Enregistrement de l'imprimante	www.xerox.com/office/register
Magasin en ligne Xerox® Direct	www.direct.xerox.com/

Installation et configuration

3

Ce chapitre contient les sections suivantes :

- Présentation de l'installation et de la configuration 28
- Choix d'un emplacement pour l'imprimante 29
- Connexion de l'imprimante 30
- Configuration d'AirPrint 35
- Google Cloud Print 37
- Installation des logiciels 38
- Configuration des paramètres réseau 43
- Configuration de Configuration générale à l'aide des Xerox® CentreWare® Internet Services 49
- Configuration de Configuration générale à partir du panneau de commande 51
- Configuration des paramètres de sécurité à l'aide des Xerox® CentreWare® Internet Services 55

Voir également :

Le *Guide d'installation* livré avec votre imprimante.

Assistant de support en ligne : www.xerox.com/office/6022support

Présentation de l'installation et de la configuration

Avant toute impression, l'ordinateur et l'imprimante doivent être branchés sur une prise secteur, sous tension et connectés. Configurez les paramètres initiaux de l'imprimante, puis installez les pilotes et les utilitaires sur votre ordinateur.

Vous pouvez vous connecter à l'imprimante directement depuis votre ordinateur via USB, ou depuis un réseau à l'aide d'un câble Ethernet ou d'une connexion sans fil. Les besoins en termes de matériel et de câblage sont différents selon la méthode de connexion utilisée. Les routeurs, concentrateurs et commutateurs réseau, modems, câbles Ethernet et USB ne sont pas fournis avec l'imprimante et doivent être achetés séparément. Xerox recommande d'utiliser une connexion Ethernet. Plus rapide qu'une connexion USB, ce type de connexion permet en outre d'accéder aux Xerox® CentreWare® Internet Services.

> Remarque : Si le CD-ROM *Software and Documentation disc (CD-ROM Logiciel et documentation)* n'est pas disponible, téléchargez le pilote le plus récent à l'adresse www.xerox.com/office/6022drivers.

Voir également :

Choix d'un emplacement pour l'imprimante à la page 29
Choix d'une méthode de connexion à la page 30
Connexion de l'imprimante à la page 30
Configuration des paramètres réseau à la page 43
Installation des logiciels à la page 38

Choix d'un emplacement pour l'imprimante

1. Choisissez un endroit dépourvu de poussière dont la température varie entre 10 et 32°C (50 et 90°F) et avec une humidité relative comprise entre 15 et 85 %.

   Remarque : Les fluctuations soudaines de température risquent d'affecter la qualité d'impression. Le réchauffement rapide d'une pièce froide peut générer de la condensation dans l'imprimante et altérer le processus de transfert d'image.

2. Placez l'imprimante sur une surface plane, stable et suffisamment solide pour supporter son poids. Elle doit être disposée à l'horizontale et ses quatre pieds doivent être solidement en contact avec la surface. Pour connaître le poids de votre configuration d'imprimante, reportez-vous à la section Spécifications physiques à la page 121.

Après avoir placé l'imprimante, vous êtes prêt à la connecter au secteur et à l'ordinateur ou au réseau.

Voir également :

Espace total requis à la page 121
Espace de dégagement requis à la page 121

Connexion de l'imprimante

Cette section aborde les points suivants :

- Choix d'une méthode de connexion 30
- Connexion à un ordinateur par câble USB 31
- Connexion à un réseau câblé 31
- Connexion à un réseau sans fil 31
- Connexion à Wi-Fi Direct 34
- Désactivation d'un réseau sans fil à partir du panneau de commande 34

Choix d'une méthode de connexion

Vous pouvez vous connecter directement à votre imprimante via Ethernet, USB, une liaison sans fil ou Wi-Fi Direct. Le choix de la méthode dépend de la manière dont votre ordinateur est connecté au réseau. Une connexion USB est une connexion directe et parmi les plus faciles à configurer. Une connexion Ethernet est utilisée dans le cadre de mises en réseau. Si vous utilisez une connexion réseau, il est important de comprendre la manière dont votre ordinateur est connecté au réseau. Pour de plus amples informations, reportez-vous à la section A propos des adresses TCP/IP et IP à la page 43.

Remarque : Les besoins en termes de matériel et de câblage sont différents selon la méthode de connexion utilisée.

- **Réseau** : si l'ordinateur est connecté à un réseau d'entreprise ou à un réseau domestique, reliez l'imprimante au réseau par un câble Ethernet. Vous ne pouvez pas connecter l'imprimante directement à l'ordinateur. Elle doit être connectée via un routeur ou un concentrateur. Un réseau Ethernet peut être utilisé pour un ou plusieurs ordinateurs et prend en charge plusieurs imprimantes et systèmes simultanément. Une connexion Ethernet est généralement plus rapide qu'une connexion USB et permet l'accès direct aux paramètres de l'imprimante via les Xerox® CentreWare® Internet Services.
- **Wireless Network [Réseau sans fil]** : si votre ordinateur est équipé d'un routeur sans fil ou d'un point d'accès sans fil, vous pouvez connecter l'imprimante au réseau par une connexion sans fil. Une connexion réseau sans fil offre les mêmes accès et services qu'une connexion câblée. Une connexion réseau sans fil est généralement plus rapide qu'une connexion USB et permet l'accès direct aux paramètres de l'imprimante via les Xerox® CentreWare® Internet Services.

Vous pouvez connecter votre imprimante depuis un périphérique mobile Wi-Fi, tel qu'une tablette, un ordinateur ou un smartphone, à l'aide de Wi-Fi Direct.

Remarque : Wi-Fi Direct est désactivé par défaut. Xerox recommande qu'un seul utilisateur à la fois accède à l'imprimante avec Wi-Fi Direct.

Remarque : Une connexion Wi-Fi Direct ne permet pas d'accéder au réseau.

- **USB**: si vous reliez l'imprimante à un seul ordinateur et ne disposez pas de réseau, utilisez une connexion USB.

  Remarque : Une connexion USB ne donne pas accès aux Xerox® CentreWare® Internet Services.

Connexion à un ordinateur par câble USB

Pour utiliser l'USB, vous devez utiliser Windows XP SP1 ou une version ultérieure, Windows Server 2003 ou une version ultérieure, ou Macintosh OS X version 10.5 ou ultérieure.

Pour connecter l'imprimante à l'ordinateur avec un câble USB :

1. Vérifiez que l'imprimante est hors tension.
2. Raccordez l'extrémité B d'un câble A/B USB 2.0 standard au port USB à l'arrière de l'imprimante.
3. Raccordez le cordon d'alimentation, branchez l'imprimante au secteur et mettez-la sous tension.
4. Branchez l'extrémité A du câble USB sur le port USB de l'ordinateur.
5. Lorsque l'Assistant Windows Ajout de nouveau matériel détecté s'affiche, annulez-le.
6. Vous êtes maintenant prêt à installer les pilotes d'imprimante. Pour plus d'informations, reportez-vous à la section Installation des logiciels à la page 38.

Connexion à un réseau câblé

1. Vérifiez que l'imprimante est hors tension.
2. Raccordez un câble de catégorie 5 ou mieux encore à un câble Ethernet entre l'imprimante et le réseau ou le connecteur de routeur. Utilisez un concentrateur ou un routeur Ethernet et deux câbles Ethernet ou plus. Connectez l'ordinateur au concentrateur ou au routeur avec un câble, puis reliez l'imprimante au concentrateur ou au routeur avec le deuxième câble. Utilisez n'importe quel port du concentrateur ou du routeur, à l'exception du port de liaison ascendante.
3. Connectez le cordon d'alimentation, branchez l'imprimante au secteur et mettez-la sous tension.
4. Définissez ou découvrez automatiquement l'adresse IP réseau de l'imprimante. Pour de plus amples informations, reportez-vous à la section Attribution de l'adresse IP de l'imprimante à la page 45.

Connexion à un réseau sans fil

Vous pouvez vous connecter à un réseau sans fil à l'aide du *Software and Documentation disc (CD-ROM Logiciel et documentation)* fourni avec votre imprimante ou à partir du panneau de commande de celle-ci.

Remarques :

- Vous pouvez vous connecter en utilisant la méthode 3-clics une fois seulement, lors de votre première tentative d'installation.
- Les réseaux d'entreprise WPA2 ne sont pas pris en charge.
- La méthode de connexion à 3 clics est uniquement prise en charge par Windows 7 et version ultérieure.

Utilisation de la connexion à 3 clics

1. Insérez le *Software and Documentation disc (CD-ROM Logiciel et documentation)* dans le lecteur approprié de votre ordinateur.

   Si le programme d'installation ne démarre pas automatiquement, accédez au lecteur de CD et double-cliquez sur le fichier d'installation **Setup.exe**.
2. Cliquez sur **Logiciel d'installation et configuration de l'imprimante**.
3. Pour le contrat de licence, cliquez sur **J'accepte**, puis sur **Suivant**.
4. Choisissez une méthode de connexion, puis cliquez sur **Sans fil**. Si la connexion sans fil a été établie, l'écran Xerox Imprimante détectée s'affiche.
5. Pour vous connecter au réseau sans fil, cliquez sur **Suivant**, ou sur **Se connecter à un réseau sans fil différent**.
6. Pour terminer l'installation, cliquez sur **Terminer**.

Remarque : Si la connexion n'a pas établie, sélectionnez **Rechercher des réseaux** ou **WPS**. Pour plus d'informations, reportez-vous à Recherche de réseaux à la page 33 ou Connexion WPS à la page 32.

Connexion WPS (Wi-Fi Protected Setup)

1. Insérez le *Software and Documentation disc (CD-ROM Logiciel et documentation)* dans le lecteur approprié de votre ordinateur.

   Si le programme d'installation ne démarre pas automatiquement, accédez au lecteur de CD et double-cliquez sur le fichier d'installation **Setup.exe**.
2. Cliquez sur **Logiciel d'installation et configuration de l'imprimante**.
3. Pour le contrat de licence, cliquez sur **J'accepte**, puis sur **Suivant**.
4. Choisissez une méthode de connexion, puis cliquez sur **Sans fil**.
5. Cliquez sur **WPS**.
6. À l'invite, appuyez sur le bouton WPS de l'imprimante et maintenez-le enfoncé pendant deux secondes.
7. Après avoir appuyé sur le bouton WPS de l'imprimante, dans les deux minutes qui suivent, appuyez sur le bouton WPS de votre routeur sans fil et maintenez-le enfoncé pendant deux secondes.
8. Après avoir appuyé sur ces deux boutons, cliquez sur **Suivant**.
9. Sélectionnez votre imprimante dans la liste.

   Remarque : Vous pouvez donner un un nom à votre imprimante et choisir de la partager sur le réseau ou de la définir comme votre imprimante par défaut.
10. Dans la fenêtre Software and Documentation [Logiciel et documentation], décochez les cases des options non souhaitées.
11. Cliquez sur **Suivant**.
12. Pour terminer l'installation, cliquez sur **Terminer**.

Connexion via la recherche de réseaux

1. Insérez le *Software and Documentation disc (CD-ROM Logiciel et documentation)* dans le lecteur approprié de votre ordinateur. Si le programme d'installation ne démarre pas automatiquement, accédez au lecteur de CD et double-cliquez sur le fichier d'installation **Setup.exe**.
2. Cliquez sur **Logiciel d'installation et configuration de l'imprimante**.
3. Pour le contrat de licence, cliquez sur **J'accepte**, puis sur **Suivant**.
4. Choisissez une méthode de connexion, puis cliquez sur **Sans fil**.
5. Sur l'écran Sélectionner une configuration sans fil, cliquez sur **Rechercher des réseaux**.
6. Assurez-vous que le câble USB est connecté correctement.
7. Sélectionnez un réseau, puis cliquez sur **Suivant**.
8. Entrez la phrase secrète pour votre réseau sans fil et cliquez sur **Suivant**.
9. Sur l'écran Configuration imprimante, cliquez sur **Next**, ou pour configurer manuellement les paramètres IP, cliquez sur **Avancé**.
10. Quand vous y êtes invité, débranchez le câble USB de l'imprimante puis cliquez sur **Suivant**.
11. Sélectionnez votre imprimante dans la liste.

    Remarque : Vous pouvez donner un un nom à votre imprimante et choisir de la partager sur le réseau ou de la définir comme votre imprimante par défaut.

12. Sélectionnez **Installer le pilote d'imprimante** puis sur **Suivant**.
13. Dans la fenêtre Software and Documentation [Logiciel et documentation], décochez les cases des options non souhaitées.
14. Cliquez sur **Suivant**.
15. Pour terminer l'installation, cliquez sur **Terminer**.

Connexion à un réseau sans fil à partir du panneau de commande

Vous pouvez directement connecter votre imprimante à un réseau sans fil à partir du panneau de commande. Vous n'avez pas besoin d'un ordinateur pour connecter votre imprimante au réseau.

Pour se connecter à l'aide d'une configuration SSID automatique :

1. Sur le panneau de commande de l'imprimante, appuyez sur la touche Menu.
2. Utilisez les flèches haut et bas pour accéder au menu d'administration, puis appuyez sur **OK**.
3. Accédez au menu Réseau et appuyez sur **OK**.
4. Accédez à Configuration Wi-Fi et appuyez sur **OK**.
5. Sélectionnez le réseau souhaité et appuyez sur **OK**.
6. Saisissez le mot de passe ou la clé WEP et appuyez sur **OK**.

Pour se connecter à l'aide d'une configuration SSID manuelle :

1. Sur le panneau de commande de l'imprimante, appuyez sur la touche Menu.
2. Utilisez les flèches haut et bas pour accéder au menu d'administration, puis appuyez sur **OK**.
3. Accédez au menu Réseau et appuyez sur **OK**.
4. Accédez à Configuration Wi-Fi et appuyez sur **OK**.
5. Accédez à Configuration manuelle et appuyez sur **OK**.
6. Saisissez le SSID réseau et appuyez sur **OK**.
7. Sélectionnez une option pour Mode réseau, puis appuyez sur **OK**.
8. Sélectionnez le type de chiffrement et appuyez sur **OK**.
9. Saisissez le mot de passe ou la clé WEP et appuyez sur **OK**.

Connexion à Wi-Fi Direct

Vous pouvez connecter votre imprimante depuis un périphérique mobile Wi-Fi, tel qu'une tablette, un ordinateur ou un smartphone, à l'aide de Wi-Fi Direct.

Remarque : Wi-Fi Direct est désactivé par défaut.

Connexion de votre imprimante Wi-Fi Direct depuis votre périphérique mobile

Pour vous connecter avec Wi-Fi Direct, suivez les instructions fournies avec votre périphérique mobile.

Désactivation d'un réseau sans fil à partir du panneau de commande

Vous pouvez désactiver un réseau sans fil depuis le panneau de commande de l'imprimante.

Pour désactiver un réseau sans fil à partir du panneau de commande :

1. Sur le panneau de commande de l'imprimante, appuyez sur le bouton **Système**.
2. Utilisez les flèches haut et bas pour accéder au menu d'administration, puis appuyez sur **OK**.
3. Accédez à **Réseau**, puis appuyez sur **OK**.
4. Accédez à Wi-Fi et appuyez sur **OK**.
5. Sélectionnez **Non** et appuyez sur **OK**.

Configuration d'AirPrint

Utilisez AirPrint pour imprimer directement à partir d'un périphérique à connexion filaire ou sans fil sans passer par un pilote d'imprimante. AirPrint est une fonction du logiciel qui permet d'imprimer avec ou sans fil à partir de périphériques mobiles Apple iOS et de périphériques Mac OS sans devoir installer un pilote d'imprimante. Les imprimantes avec fonction AirPrint permettent d'imprimer ou de faxer directement depuis un Mac ou depuis un iPhone, iPad ou iPod touch.

Remarques :

- Certaines applications ne prennent pas en charge AirPrint.
- Les périphériques sans fil doivent appartenir au même réseau sans fil que l'imprimante.
- Pour qu'AirPrint puisse être utilisé, les protocoles IPP et Bonjour (mDNS) doivent être activés.
- Le périphérique qui envoie le travail AirPrint doit se trouver sur le même sous-réseau que l'imprimante. Pour permettre aux périphériques d'imprimer depuis des sous-réseaux différents, configurez votre réseau pour qu'il transmette le trafic DNS multidiffusion aux sous-réseaux.
- La version du périphérique Mac OS doit être Mac OS 10.7 ou ultérieure.
- Les imprimantes compatibles avec AirPrint peuvent être utilisées avec iPad, iPhone (3GS ou ultérieur) et iPod touch (3ème génération ou ultérieure) exécutant la dernière version de iOS.

1. Sur votre ordinateur, ouvrez un navigateur Web, tapez l'adresse IP de l'imprimante dans le champ d'adresse, puis appuyez sur **Entrée** ou **Retour**.

   Remarque : Si vous ne connaissez pas l'adresse IP de l'imprimante, reportez-vous à la section Recherche de l'adresse IP de l'imprimante à la page 23.

2. Cliquez sur **Propriétés**.
3. Sous Propriétés, faites défiler l'écran jusqu'au lien Protocoles et développez-le si ce n'est pas déjà fait.
4. Sous Protocoles, cliquez sous **AirPrint**.

5. Pour activer AirPrint, cliquez sur **Activer AirPrint** en regard de AirPrint.

   Remarque : AirPrint est activé par défaut lorsque IPP et Bonjour (mDNS) sont tous deux activés. Lorsque AirPrint est activé, l'option Activer AirPrint n'est pas sélectionnable. Pour désactiver AirPrint, désactivez le protocole IPP ou Bonjour (mDNS).

   – Pour modifier le nom de l'imprimante, entrez un nouveau nom dans le champ Nom.
   – Pour indiquer l'emplacement de l'imprimante, entrez les informations requises dans le champ Emplacement.
   – Pour entrer un emplacement physique ou une adresse pour l'imprimante, entrez les coordonnées de latitude et de longitude sous forme décimale dans le champ Emplacement géo., par exemple, 45,325026. -122,766831.
6. Cliquez sur **Enregistrer les modifications**.
7. À l'invite, cliquez sur **Redémarrer** ou sur **Précédent** pour annuler.

   Si vous cliquez sur Redémarrer, l'imprimante met plusieurs minutes à redémarrer et à appliquer les nouveaux paramètres.

Google Cloud Print

Google Cloud Print permet d'imprimer des documents stockés dans le Cloud sans avoir recours à un pilote d'imprimante.

Avant de commencer :

- Configurez un compte de messagerie Google
- Configurez l'imprimante pour utiliser IPv4.
- Au besoin, configurez les paramètres du serveur proxy.

Pour configurer Google Cloud Print :

1. Cliquez sur **Enregistrer ce périphérique auprès de Google Cloud Print**.

   Une page relative à l'enregistrement de l'imprimante s'imprime.
2. Pour enregistrer l'imprimante, entrez dans votre navigateur Web l'URL qui vous a été fournie ou utilisez votre téléphone mobile pour lire le code barres.

   Quand l'enregistrement est terminé, la mention Enregistré(e) apparaît dans la zone état de l'imprimante.
3. Pour accéder à la fonction Google Cloud Print, à partir de votre compte Google, cliquez sur **Gestion de l'imprimante**.

   Remarque : Le nom par défaut de l'imprimante est au format suivant : Nom du modèle (Adresse MAC de l'imprimante).

Installation des logiciels

Cette section aborde les points suivants :

- Système d'exploitation requis 38
- Pilotes d'imprimante disponibles 39
- Installation des pilotes d'imprimante pour une imprimante réseau Windows 40
- Installation des pilotes d'imprimante pour une imprimante USB Windows 40
- Installation des pilotes et utilitaires pour la version Macintosh OS X 10.5 et version ultérieure 41

Avant d'installer le logiciel du pilote, vérifiez que l'imprimante est branchée sur une prise secteur, sous tension, connectée correctement et associée à une adresse IP valide. L'adresse IP est en général affichée dans le coin supérieur droit du panneau de commande. Si vous ne trouvez pas l'adresse IP, reportez-vous à la section Recherche de l'adresse IP de l'imprimante à la page 23.

Si le CD-ROM *Software and Documentation disc (CD-ROM Logiciel et documentation)* n'est pas disponible, téléchargez le pilote le plus récent à l'adresse www.xerox.com/office/6022drivers.

Système d'exploitation requis

- Windows XP SP3, Windows Vista, Windows 7, Windows 8, Windows Server 2003, Windows Server 2008, Windows Server 2008 R2 et Windows Server 2012.
- Macintosh OS X version 10.5 ou version ultérieure
- UNIX et Linux : L'imprimante prend en charge la connexion à de nombreuses plates-formes UNIX via l'interface réseau.

Pilotes d'imprimante disponibles

Pour accéder aux options d'impression spéciales, utilisez un pilote d'imprimante Xerox®. Les pilotes d'impression ci-dessous sont disponibles pour différents systèmes d'exploitation. Pour télécharger les derniers pilotes, accédez à www.xerox.com/office/6022drivers.

Pilote d'impression	Source	Description
Pilote Windows PCL	*Software and Documentation disc (CD-ROM Logiciel et documentation)* et Web	PCL est le pilote d'imprimante par défaut. Le pilote PCL permet d'obtenir une vitesse d'impression optimale et une compatibilité pour les documents créés pour d'anciennes imprimantes.
Pilote Windows PostScript	*Software and Documentation disc (CD-ROM Logiciel et documentation)* et Web	Afin de tirer pleinement parti des fonctions personnalisées de l'imprimante, utilisez le pilote d'imprimante PostScript.
Pilote PostScript Macintosh OS X version 10.5 ou version ultérieure	*Software and Documentation disc (CD-ROM Logiciel et documentation)* et Web	Le pilote d'imprimante permet l'impression depuis un système d'exploitation Macintosh OS X, version 10.5 et version ultérieure.

Installation des pilotes d'imprimante pour une imprimante réseau Windows

1. Insérez le *Software and Documentation disc (CD-ROM Logiciel et documentation)* dans le lecteur approprié de votre ordinateur. Si le programme d'installation ne démarre pas automatiquement, accédez au lecteur de CD et double-cliquez sur le fichier d'installation **Setup.exe**.
2. Cliquez sur **Installer logiciel**.
3. Pour le contrat de licence, cliquez sur **J'accepte**, puis sur **Suivant**.
4. Sélectionnez **Installation réseau** puis cliquez sur **Suivant**.
5. Sélectionnez votre imprimante dans la liste des imprimantes détectées, puis cliquez sur **Suivant**.

   Remarques :

   - Si vous installez des pilotes pour une imprimante réseau et que celle-ci ne figure pas dans la liste, cliquez sur le bouton **Adresse IP ou nom DNS**. Dans le champ du même nom, saisissez l'adresse IP de l'imprimante et cliquez sur **Rechercher** pour localiser l'imprimante. Si vous ne connaissez pas l'adresse IP de l'imprimante, reportez-vous à la section Recherche de l'adresse IP de l'imprimante à la page 23.
   - Pour pemettre une utilisation continue de l'imprimante même lorsque l'adresse IP affectée par le serveur DHCP a changé, vous pouvez utiliser le programme d'installation ou les Xerox® CentreWare® Internet Services.
6. Sélectionnez votre imprimante dans la liste.

   Remarque : Vous pouvez donner un un nom à votre imprimante et choisir de la partager sur le réseau ou de la définir comme votre imprimante par défaut.
7. Cliquez sur **Suivant**.
8. Dans la fenêtre Software and Documentation [Logiciel et documentation], décochez les cases des options non souhaitées.
9. Cliquez sur **Suivant**.
10. Pour terminer l'installation, cliquez sur **Terminer**.

Installation des pilotes d'imprimante pour une imprimante USB Windows

1. Insérez le *Software and Documentation disc (CD-ROM Logiciel et documentation)* dans le lecteur approprié de votre ordinateur.

   Si le programme d'installation ne démarre pas automatiquement, accédez au lecteur de CD et double-cliquez sur le fichier d'installation **Setup.exe**.
2. Cliquez sur **Installer logiciel**.
3. Pour le contrat de licence, cliquez sur **J'accepte**, puis sur **Suivant**.
4. Pour installer le logiciel de support de l'imprimante, sélectionnez **Logiciel**, puis cliquez sur **Suivant**.
5. Dans la fenêtre Software and Documentation [Logiciel et documentation], décochez les cases des options non souhaitées.
6. Cliquez sur **Suivant**.
7. Pour terminer l'installation, cliquez sur **Terminer**.

Installation des pilotes et utilitaires pour la version Macintosh OS X 10.5 et version ultérieure

Cette section aborde les points suivants :

- Installation du pilote d'imprimante 41
- Ajout de l'imprimante 42

Pour accéder à l'ensemble des fonctions de l'imprimante, vous devez effectuer les actions suivantes :

1. Installation du pilote d'impression
2. Ajout de l'imprimante.

   Remarque : Avant d'installer les pilotes, vérifiez que l'imprimante est branchée sur une prise secteur, mise sous tension et connectée par USB ou à un réseau actif. Assurez-vous que l'imprimante reçoit les informations réseau en observant les voyants situés sur le panneau arrière, près de la connexion du câble Ethernet. Lorsque l'imprimante est connectée à un réseau opérationnel et qu'elle reçoit des données, son voyant de liaison est vert et son voyant de trafic orange clignote rapidement.

Installation du pilote d'imprimante

1. Insérez le *Software and Documentation disc (CD-ROM Logiciel et documentation)* dans le lecteur approprié de votre ordinateur.

   Remarque : Si le CD-ROM *Software and Documentation disc (CD-ROM Logiciel et documentation)* n'est pas disponible, téléchargez le pilote le plus récent à l'adresse www.xerox.com/office/6022drivers.
2. Double-cliquez sur **Phaser 6022 Programme d'installation**.
3. Dans la fenêtre de démarrage du programme d'installation, cliquez sur **Continuer**.
4. Pour le contrat de licence, cliquez sur **J'accepte**, puis sur **Suivant**.
5. Sélectionnez le disque de destination, cliquez sur **Continuer**.
6. Pour modifier des informations relatives à l'emplacement du pilote, cliquez sur **Modifier l'emplacement d'installation**.
7. Cliquez sur **Installer**.
8. A l'invite, entrez votre mot de passe puis appuyez sur **OK**.
9. Cliquez sur **Poursuivre l'installation**.
10. Une fois le pilote installé, cliquez sur **Redémarrer** pour terminer l'installation et redémarrer votre ordinateur.

Ajout de l'imprimante

Dans le cas d'une mise en réseau de l'imprimante, vous pouvez installer celle-ci à l'aide de Bonjour (Rendezvous) ou établir une connexion LPD/LPR en utilisant l'adresse IP de l'imprimante. Pour une imprimante qui n'est pas en réseau, créez une connexion USB sur votre bureau.

Pour ajouter l'imprimante en utilisant Bonjour :

1. Affichez les **Préférences Système** depuis le dossier Applications de l'ordinateur ou le dock.
2. Cliquez sur **Imprimantes et Fax**.
   La liste d'imprimantes s'affiche sur la gauche de la fenêtre.
3. Cliquez sur le bouton comportant le signe plus (**+**) sous la liste d'imprimantes.
4. Cliquez sur l'icône **Par défaut** en haut de la fenêtre.
5. Sélectionnez votre imprimante dans la liste, puis cliquez sur **Ajouter**.

   Remarque : Si votre imprimante n'a pas été détectée, vérifiez qu'elle est sous tension et que le câble USB ou Ethernet est correctement connecté.

Pour ajouter l'imprimante en précisant l'adresse IP :

1. Affichez les **Préférences Système** depuis le dossier Applications de l'ordinateur ou le dock.
2. Cliquez sur **Imprimantes et Fax**.
   La liste d'imprimantes s'affiche sur la gauche de la fenêtre.
3. Cliquez sur le bouton comportant le signe plus (**+**) sous la liste d'imprimantes.
4. Cliquez sur **IP**.
5. Sélectionnez le protocole dans le menu déroulant Protocole.
6. Entrez l'adresse IP de l'imprimante dans le champ Adresse.
7. Entrez un nom pour l'imprimante dans le champ Nom.
8. Sélectionnez **Sélectionner le pilote à utiliser** dans la liste déroulante Imprimer via.
9. Sélectionnez le pilote d'imprimante pour votre modèle d'imprimante dans la liste.
10. Cliquez sur **Ajouter**.

Voir également :

Assistant de support en ligne : www.xerox.com/office/6022support

Configuration des paramètres réseau

Cette section aborde les points suivants :

- A propos des adresses TCP/IP et IP 43
- Recherche de l'adresse IP de l'imprimante au moyen du panneau de commande 43
- Attribution de l'adresse IP de l'imprimante 45

A propos des adresses TCP/IP et IP

Les ordinateurs et les imprimantes utilisent essentiellement les protocoles TCP/IP pour communiquer sur un réseau. Généralement, les ordinateurs Macintosh utilisent les protocoles TCP/IP ou Bonjour pour communiquer avec une imprimante réseau. Sur les systèmes Macintosh OS X, le choix se porte sur TCP/IP.

Avec les protocoles TCP/IP, chaque imprimante et chaque ordinateur doit posséder sa propre adresse IP. De nombreux réseaux et routeurs Câble et DSL comportent un serveur DHCP (configuration d'hôte dynamique). Un serveur DHCP affecte automatiquement une adresse IP à chaque ordinateur et à chaque imprimante du réseau configuré pour utiliser le protocole DHCP.

Si vous êtes connecté à Internet via un câble ou DSL, vous devez consulter votre prestataire pour obtenir de plus amples informations sur l'adressage IP.

Recherche de l'adresse IP de l'imprimante au moyen du panneau de commande

Pour installer les pilotes d'une imprimante réseau, vous devez connaître l'adresse IP de votre imprimante. Vous devez également connaître l'adresse IP pour accéder aux paramètres de votre imprimante via les Xerox® CentreWare® Internet Services. Vous pouvez vérifier l'adresse IP de l'imprimante sur la page de configuration ou sur le panneau de commande.

Deux minutes après avoir allumé l'imprimante, vous pouvez imprimer la page de configuration. L'adresse TCP/IP apparaît dans la section Réseau de la page. Si l'adresse IP indiquée sur la page est 0.0.0.0, l'imprimante a besoin de plus de temps pour acquérir une adresse IP du serveur DHCP. Attendez deux minutes, puis imprimez à nouveau la page de configuration.

Pour imprimer la page de configuration :

1. Sur le panneau de commande de l'imprimante, appuyez sur la touche Menu.

   Remarque : Pour naviguer dans le menu, utilisez les boutons fléchés Haut ou Bas.

2. Accédez à Pages d'informations et appuyez sur **OK**.
3. Accédez au menu **Configuration** et appuyez sur **OK**.

   L'adresse IP de l'imprimante figure dans la section Wired Network [Réseau câblé] de la page.

Pour obtenir l'adresse IP à partir du panneau de commande de l'imprimante :

1. Sur le panneau de commande de l'imprimante, appuyez sur la touche **Menu**.

   Remarque : Pour accéder au menu, utilisez les boutons fléchés.

2. Accédez au **Menu Admin** et appuyez sur **OK**.
3. Accédez à **Réseau**, puis appuyez sur **OK**.
4. Accédez à **TCP/IP**, puis appuyez sur **OK**.
5. Accédez à **IPv4**, puis appuyez sur **OK**.
6. Accédez à **Adresse IP**, puis appuyez sur **OK**.
   L'adresse IP de l'imprimante apparaît sur l'écran Adresse IP.

Attribution de l'adresse IP de l'imprimante

Cette section aborde les points suivants :

- Attribution automatique de l'adresse IP 45
- Attribution manuelle de l'adresse IP 46
- Modification de l'adresse IP au moyen des Xerox® CentreWare® Internet Services 47
- Modification de l'adresse IP au moyen du programme d'installation avec USB 48

Par défaut, l'imprimante est configurée de manière à récupérer automatiquement une adresse IP sur le serveur réseau via DHCP. Toutefois, les adresses réseau affectées par le serveur DHCP sont temporaires. Au terme d'un délai défini, une nouvelle adresse IP peut être attribuée à l'imprimante. Si le pilote d'imprimante reçoit une adresse IP qui change périodiquement, vous pouvez rencontrer des problèmes de connexion. Afin d'éviter tout problème ou bien si l'administrateur réseau requiert une adresse IP statique pour l'imprimante, vous pouvez attribuer cette adresse manuellement.

Remarque : Vous pouvez afficher l'adresse IP de l'imprimante sur son panneau de commande ou l'obtenir grâce au relevé de configuration. Pour de plus amples informations, reportez-vous à la section Impression du relevé de configuration.

Voir également :

Attribution manuelle de l'adresse IP à la page 46

Recherche de l'adresse IP de votre imprimante à la page 23

Attribution automatique de l'adresse IP

1. Sur le panneau de commande de l'imprimante, appuyez sur la touche Menu.
2. Utilisez les boutons fléchés pour sélectionner **Menu Admin**, puis appuyez sur **OK**.
3. Accédez au menu Réseau et appuyez sur **OK**.
4. Pour sélectionner **TCP/IP**, appuyez sur la flèche **Bas**, puis appuyez sur **OK**.
5. Sélectionnez un mode IPv4, puis appuyez sur **OK**.
6. Lorsque **Obtenir adr. IP** s'affiche, appuyez sur **OK**.
7. Accédez à **DHCP/AutoIP**, puis appuyez sur **OK**.
8. Pour revenir à l'écran Prêt, appuyez sur **Retour**.

Attribution manuelle de l'adresse IP

Vous pouvez attribuer une adresse IP statique à l'imprimante à partir du panneau de commande de celle-ci. Une fois attribuée, l'adresse IP peut être modifiée par le biais des Xerox® CentreWare® Internet Services.

Pour attribuer une adresse IP à l'imprimante, vous devez fournir les informations suivantes :

- une adresse IP correctement configurée pour le réseau
- l'adresse du masque de réseau
- l'adresse de routeur/passerelle par défaut.

Si vous travaillez dans un environnement réseau géré par un administrateur réseau, demandez à ce dernier les informations réseau requises.

Pour les réseaux domestiques utilisant des routeurs ou tout autre dispositif pour la connexion de l'imprimante, reportez-vous à la documentation du dispositif concerné pour connaître les instructions d'attribution d'adresses réseau. Vous devriez y trouver une plage d'adresses disponibles. Il est essentiel que les adresses soient similaires à celles utilisées par d'autres imprimantes et ordinateurs du réseau, mais pas identiques. Seul le dernier chiffre doit être différent. Par exemple, votre imprimante peut être dotée de l'adresse IPv4 192.168.1.2 et l'ordinateur, de l'adresse IP 192.168.1.3. Un autre périphérique peut être affecté de l'adresse 192.168.1.4.

Le routeur peut attribuer l'adresse IP statique de l'imprimante à un autre ordinateur qui obtient son adresse IP dynamiquement. Pour éviter d'avoir à réattribuer l'adresse IP, affectez à l'imprimante une adresse qui se trouve en fin de la plage autorisée par le routeur ou le périphérique. Par exemple, si l'adresse IP de votre ordinateur est 192.168.1.2 et que le routeur ou le périphérique accepte des adresses IP jusqu'à 192.168.1.25, sélectionnez une adresse IP comprise entre 192.168.1.20 et 192.168.1.25.

Dans des configurations réseau IPv6, l'adresse IPv6 est attribuée automatiquement.

Pour attribuer une adresse IP statique à l'imprimante :

1. Sur le panneau de commande de l'imprimante, appuyez sur la touche Menu.
2. Utilisez les boutons fléchés pour sélectionner **Menu Admin**, puis appuyez sur **OK**.
3. Accédez au menu Réseau et appuyez sur **OK**.
4. Pour sélectionner **TCP/IP**, appuyez sur la flèche **Bas**, puis appuyez sur **OK**.
5. Sélectionnez un mode IPv4, puis appuyez sur **OK**.
6. Lorsque **Obtenir adr. IP** s'affiche, appuyez sur **OK**.
7. Utilisez les boutons fléchés pour sélectionner **Panneau**, puis appuyez sur **OK** pour activer cette option.
8. Pour revenir au menu IPv4, appuyez une fois sur **Retour**.
9. Utilisez les boutons fléchés pour sélectionner **Adresse IP**, puis appuyez sur **OK**.

   Une adresse non définie se présente ainsi : 000.000.000.000.
10. Définissez l'adresse IP.
    a. Dans le premier champ, entrez le numéro requis à l'aide des boutons fléchés.
    b. Appuyez sur la flèche Droite pour passer au champ suivant, puis entrez le numéro requis.
    c. Accédez aux deux champs suivants et entrez les numéros requis.

    Remarque : Pour accéder rapidement à un numéro, appuyez sur les boutons fléchés. Pour revenir sur un champ, utilisez la flèche Gauche.

    d. Lorsque vous avez terminé, appuyez sur **OK** pour confirmer l'adresse.

11. Pour revenir sur Adresse IP, appuyez une fois sur la flèche Gauche.
12. Utilisez la flèche Bas pour sélectionner **Masque réseau**, puis appuyez sur **OK**. Définissez l'adresse Masque réseau de la même façon que vous avez défini l'adresse IP.
13. Pour revenir sur Masque réseau, appuyez une fois sur la flèche Gauche.
14. Utilisez la flèche Bas pour sélectionner **Adr. passerelle**, puis appuyez sur **OK**. Définissez l'adresse passerelle de la même façon que vous avez défini l'adresse IP.
15. Pour revenir à l'écran Prêt, appuyez sur **Retour**.
16. Imprimez la page de configuration pour vérifier les nouveaux paramètres.

Vous êtes maintenant prêt à installer les logiciels.

Voir également :

Assistant de support en ligne : www.xerox.com/office/6022support

Modification de l'adresse IP au moyen des Xerox® CentreWare® Internet Services

Pour modifier l'adresse IP de l'imprimante en utilisant les Xerox® CentreWare® Internet Services :

1. Sur votre ordinateur, ouvrez un navigateur Web, tapez l'adresse IP de l'imprimante dans le champ d'adresse, puis appuyez sur **Entrée** ou **Retour**.

   Remarque : Si vous ne connaissez pas l'adresse IP de l'imprimante, reportez-vous à la section Recherche de l'adresse IP de l'imprimante à la page 23.

2. Cliquez sur le lien **Propriétés**.

   Sous Propriétés, faites défiler l'écran jusqu'au lien Protocoles et développez-le si ce n'est pas déjà fait.
3. Cliquez sur **TCP/IP**.
4. Apportez les modifications voulues dans la section IPv4 de la page. Par exemple, pour modifier le mode d'obtention de l'adresse IP pour l'imprimante, dans la liste déroulante du champ Obtenir adresse IP, sélectionnez une méthode.
5. Après avoir modifié les informations relatives à l'adresse, faites défiler l'écran jusqu'au bas de la page et cliquez sur le bouton **Enregistrer les modifications**.

Modification de l'adresse IP au moyen du programme d'installation avec USB

1. À partir du CD-ROM d'installation, cliquez sur **Logiciel d'installation et de configuration de l'imprimante**
2. Pour le contrat de licence, cliquez sur **J'accepte**, puis sur **Suivant**.
3. Choisissez une méthode de connexion, puis cliquez sur **Sans fil**.
4. Sur l'écran Sélectionner une configuration sans fil, cliquez sur **Rechercher des réseaux**.
5. Assurez-vous que le câble USB est connecté correctement.
6. Sélectionnez un réseau, puis cliquez sur **Suivant**.
7. Entrez la phrase secrète pour votre réseau sans fil et cliquez sur **Suivant**.
8. Sur l'écran Configuration imprimante, cliquez sur **Avancé**.
9. Sur l'écran Paramètres d'adresse IP, modifiez les paramètres le cas échéant puis cliquez sur **Suivant**.
10. Quand vous y êtes invité, débranchez le câble USB de l'imprimante puis cliquez sur **Suivant**.
11. Sélectionnez votre imprimante dans la liste.
12. Dans la fenêtre Software and Documentation [Logiciel et documentation], décochez les cases des options non souhaitées.
13. Cliquez sur **Suivant**.
14. Pour terminer l'installation, cliquez sur **Terminer**.

Configuration de Configuration générale à l'aide des Xerox® CentreWare® Internet Services

Cette section aborde les points suivants :

- Affichage des informations sur l'imprimante 49
- Configuration des valeurs par défaut de l'imprimante 49
- Réinitialisation de l'imprimante 50

Configuration générale dans les Xerox® CentreWare® Internet Services vous permet de configurer les paramètres de l'imprimante à l'écran à l'aide de votre navigateur Web.

Affichage des informations sur l'imprimante

1. Sur votre ordinateur, ouvrez un navigateur Web, tapez l'adresse IP de l'imprimante dans le champ d'adresse, puis appuyez sur **Entrée** ou **Retour**.
2. Dans les Xerox® CentreWare® Internet Services, cliquez sur **Propriétés**.
3. Pour développer le menu, dans le volet Propriétés, en regard du dossier Général, cliquez sur le symbole plus (**+**).
4. Pour Paramètres par défaut de l'imprimante, repérez le numéro du modèle, le numéro de série et le nom de l'imprimante.
5. Pour Activation de port, repérez les numéros de version de chacun des langages de description de page installés sur l'imprimante.

Configuration des valeurs par défaut de l'imprimante

La page Valeurs imprimante par défaut affiche des informations sur le modèle d'imprimante, ainsi que le code produit et le numéro de série. Elle comporte aussi un endroit où entrer le nom et l'emplacement de l'imprimante ainsi que le nom et l'adresse électronique de la personne à contacter.

1. Sur votre ordinateur, ouvrez un navigateur Web, tapez l'adresse IP de l'imprimante dans le champ d'adresse, puis appuyez sur **Entrée** ou **Retour**.
2. Dans les Xerox® CentreWare® Internet Services, cliquez sur **Propriétés**.
3. Pour développer le menu, dans le volet Propriétés, en regard du dossier Général, cliquez sur le symbole plus (**+**).
4. Cliquez sur **Valeurs imprimante par défaut**.
5. Dans les champs, entrez des informations descriptives selon vos besoins.
6. Cliquez sur **Enregistrer les modifications**.

Réinitialisation de l'imprimante

Le redémarrage de l'imprimante à l'aide de Réinitialiser le logiciel est plus rapide et plus économique, en termes de consommables, que sa mise hors tension puis sous tension. Le redémarrage de l'imprimante peut prendre jusqu'à cinq minutes pendant lesquelles les Xerox® CentreWare® Internet Services ne sont pas disponibles.

1. Sur votre ordinateur, ouvrez un navigateur Web, tapez l'adresse IP de l'imprimante dans le champ d'adresse, puis appuyez sur **Entrée** ou **Retour**.
2. Dans les Xerox® CentreWare® Internet Services, cliquez sur **Propriétés**.
3. Pour développer le menu, dans le volet Propriétés, en regard du dossier Général, cliquez sur le symbole plus (**+**).
4. Dans le menu Généralités, cliquez sur **Réinitialisations**.
5. Pour réinitialiser la mémoire réseau et redémarrer l'imprimante, cliquez sur **Démarrer l'imprimante**.
6. Pour redémarrer l'imprimante sans réinitialiser les paramètres par défaut, en regard de Redémarrer l'imprimante, cliquez sur **Démarrer l'imprimante**.

Configuration de Configuration générale à partir du panneau de commande

Cette section aborde les points suivants :

- Affichage des informations relatives à l'imprimante 51
- Configuration des paramètres système 51

Affichage des informations relatives à l'imprimante

1. Sur le panneau de commande de l'imprimante, appuyez sur la touche Menu.

   Remarque : Pour naviguer dans le menu, utilisez les boutons fléchés Haut ou Bas.
2. Accédez à **Pages d'infos**.
3. Utilisez les flèches **Haut** ou **Bas** pour parcourir les pages d'informations.
4. Appuyez sur **OK** pour imprimer une page d'informations spécifique.

Configuration des paramètres système

Ce menu permet de configurer les paramètres généraux de l'imprimante, tels que la minuterie d'économie d'énergie, les paramètres d'horloge et les paramètres d'alerte.

Accès au menu Configuration système

1. Sur le panneau de commande de l'imprimante, appuyez sur la touche Menu.

   Remarque : Pour naviguer dans le menu, utilisez les boutons fléchés Haut ou Bas.
2. Utilisez les flèches haut et bas pour accéder au menu d'administration, puis appuyez sur **OK**.
3. Accédez à **Configuration système** et appuyez sur **OK**.

Configuration du mode économie d'énergie

Vous pouvez définir la durée pendant laquelle l'imprimante reste en mode disponible avant de passer à un mode d'alimentation plus économique.

Il existe deux modes économie d'énergie.

- **Mode 1 (Économie d'énergie)** : l'imprimante passe du mode Prêt au mode Économie d'énergie pour réduire sa consommation électrique quand elle est en attente.
- **Mode 2 (Veille)** : l'imprimante passe du mode Économie d'énergie au mode Veille pour réduire encore plus sa consommation électrique.

Pour définir la minuterie d'économie d'énergie :

1. Sur le panneau de commande de l'imprimante, appuyez sur la touche Menu.

   Remarque : Pour naviguer dans le menu, utilisez les boutons fléchés Haut ou Bas.
2. Utilisez les flèches haut et bas pour accéder au menu d'administration, puis appuyez sur **OK**.
3. Accédez à **Configuration système** et appuyez sur **OK**.
4. Accédez au menu **Minuterie éco. énergie**, puis appuyez sur **OK**.
5. Utilisez les boutons fléchés pour sélectionner un paramètre, puis appuyez sur **OK**.
6. Pour revenir au menu précédent, appuyez sur la flèche **Gauche**.

Configuration des paramètres sécurisés

1. Sur le panneau de commande de l'imprimante, appuyez sur la touche Menu.

   Remarque : Pour naviguer dans le menu, utilisez les boutons fléchés Haut ou Bas.
2. Utilisez les flèches haut et bas pour accéder au menu d'administration, puis appuyez sur **OK**.
3. Accédez à **Param. sécurisés** et appuyez sur **OK**.
4. Pour limiter l'accès aux menus du panneau de commande :
   a. Accédez à **Verr. panneau**, puis appuyez sur **OK**.
   b. Sélectionnez **Activer** en regard de **Déf. verr. pann**.
   c. Saisissez à deux reprises le même code d'accès à quatre chiffres.
5. Pour autoriser le téléchargement des mises à jour du micrologiciel, sélectionnez **Activer** en regard de **Téléchargement de logiciel**, puis appuyez sur **OK**.
6. Pour sélectionner les informations réseau qui apparaissent sur le panneau de commande de l'imprimante, accédez à **Afficher infos réseau**, puis appuyez sur **OK**.
   a. **Adresse IP** : cette option permet d'afficher l'adresse IP de l'imprimante.
   b. **Nom d'hôte** : cette option permet d'afficher le nom d'hôte de l'imprimante.
   c. **Masquer informations** : cette option permet de masquer l'adresse IP et le nom d'hôte sur le panneau de commande.

Configuration des unités de mesure

1. Sur le panneau de commande de l'imprimante, appuyez sur la touche Menu.

   Remarque : Pour naviguer dans le menu, utilisez les boutons fléchés Haut ou Bas.

2. Utilisez les flèches haut et bas pour accéder au menu d'administration, puis appuyez sur **OK**.
3. Accédez à **Configuration système** et appuyez sur **OK**.
4. Accédez à **mm / pouces**, puis appuyez sur **OK**.
5. Utilisez les boutons fléchés pour sélectionner un paramètre, puis appuyez sur **OK**.

Configuration du message d'alerte du niveau faible du toner

Vous pouvez configurer l'imprimante de manière à être averti lorsque les niveaux de toner sont faibles.

1. Sur le panneau de commande de l'imprimante, appuyez sur la touche Menu.

   Remarque : Pour naviguer dans le menu, utilisez les boutons fléchés Haut ou Bas.

2. Utilisez les flèches haut et bas pour accéder au menu d'administration, puis appuyez sur **OK**.
3. Accédez à **Configuration système** et appuyez sur **OK**.
4. Accédez à **Msg toner faible**, puis appuyez sur **OK**.
5. Utilisez les boutons fléchés pour sélectionner un paramètre, puis appuyez sur **OK**.

Configuration du délai d'expiration du panneau de commande

L'option de réinitialisation automatique permet de définir le délai avant la temporisation du panneau de commande.

1. Sur le panneau de commande de l'imprimante, appuyez sur la touche Menu.

   Remarque : Pour naviguer dans le menu, utilisez les boutons fléchés Haut ou Bas.

2. Utilisez les flèches haut et bas pour accéder au menu d'administration, puis appuyez sur **OK**.
3. Accédez à **Configuration système** et appuyez sur **OK**.
4. Accédez à **Réinitia. auto**, puis appuyez sur **OK**.
5. Utilisez les boutons fléchés pour sélectionner un paramètre, puis appuyez sur **OK**.

Configuration du délai d'expiration après une erreur

L'option Expir. erreur vous permet de définir le temps d'attente avant annulation, par l'imprimante, d'un travail d'impression interrompu de façon anormale.

1. Sur le panneau de commande de l'imprimante, appuyez sur la touche Menu.

   Remarque : Pour naviguer dans le menu, utilisez les boutons fléchés Haut ou Bas.

2. Utilisez les flèches haut et bas pour accéder au menu d'administration, puis appuyez sur **OK**.
3. Accédez à **Configuration système** et appuyez sur **OK**.
4. Accédez à **Expir. erreur** et appuyez sur **OK**.
5. Utilisez les boutons fléchés pour sélectionner un paramètre, puis appuyez sur **OK**.

Configuration du délai d'expiration du travail

L'option Expiration trav. vous permet de définir la durée au cours de laquelle l'imprimante attend des données en provenance d'un ordinateur.

1. Sur le panneau de commande de l'imprimante, appuyez sur la touche Menu.

   Remarque : Pour naviguer dans le menu, utilisez les boutons fléchés Haut ou Bas.

2. Utilisez les flèches haut et bas pour accéder au menu d'administration, puis appuyez sur **OK**.
3. Accédez à **Configuration système** et appuyez sur **OK**.
4. Accédez à **Expiration trav.**, puis appuyez sur **OK**.
5. Utilisez les boutons fléchés pour sélectionner un paramètre, puis appuyez sur **OK**.

Configuration des paramètres de sécurité à l'aide des Xerox® CentreWare® Internet Services

Cette section aborde les points suivants :

- Ouverture du menu Sécurité 55
- Configuration des paramètres de sécurité administratifs 55
- Configuration des paramètres IPsec 56
- Configuration de la liste d'accès hôte 57
- Configuration des paramètres SSL 58
- Gestion des Certificats. 59

Utilisez les réglages de sécurité pour configurer les paramètres d'administration, l'authentification, les accès et droits utilisateur, ainsi que l'accès aux services.

Remarque : Pour de plus amples informations, reportez-vous à l'Aide des Xerox® CentreWare® Internet Services.

Ouverture du menu Sécurité

1. Sur votre ordinateur, ouvrez un navigateur Web, tapez l'adresse IP de l'imprimante dans le champ d'adresse, puis appuyez sur **Entrée** ou **Retour**.
2. Dans les Xerox® CentreWare® Internet Services, cliquez sur **Propriétés**.
3. Dans le volet Propriétés, pour développer le menu, cliquez sur le signe plus (**+**) en regard du dossier Sécurité.

Configuration des paramètres de sécurité administratifs

1. Sur votre ordinateur, ouvrez un navigateur Web, tapez l'adresse IP de l'imprimante dans le champ d'adresse, puis appuyez sur **Entrée** ou **Retour**.
2. Dans les Xerox® CentreWare® Internet Services, cliquez sur **Propriétés**.
3. Dans le volet Propriétés, pour développer le menu, cliquez sur le signe plus (**+**) en regard du dossier Sécurité.
4. Cliquez sur **Paramètres de sécurité administratifs**.
5. Pour activer les privilèges administratifs, sélectionnez **Activer le mode administrateur**.
6. Entrez le nom d'utilisateur et le mot de passe et confirmez le mot de passe.
7. Pour entrer le nom d'utilisateur et le mot de passe par défaut, laissez ces champs vides, puis cliquez sur **OK**.
8. En regard de Refus d'accès en raison de l'échec de l'authentification de l'administrateur, entrez le nombre de tentatives de connexion autorisé avant l'exclusion de l'utilisateur.
9. Cliquez sur **Enregistrer les modifications**.

Configuration des paramètres IPsec

IPsec est une suite de protocoles permettant de sécuriser les communications IP en authentifiant ou chiffrant chaque paquet IP d'un flux de données. IPsec inclut également des protocoles pour la définition d'une clé de chiffrement et peut être implémenté dans le cadre de la stratégie de sécurité globale de votre entreprise.

Pour configurer IPsec :

1. Sur votre ordinateur, ouvrez un navigateur Web, tapez l'adresse IP de l'imprimante dans le champ d'adresse, puis appuyez sur **Entrée** ou **Retour**.
2. Dans les Xerox® CentreWare® Internet Services, cliquez sur **Propriétés**.
3. Dans le volet Propriétés, pour développer le menu, cliquez sur le signe plus (**+**) en regard du dossier Sécurité.
4. Cliquez sur **IPsec**.
5. Pour utiliser IPsec, en regard de Protocole, sélectionnez **Activé(e)**.
6. En regard de Clé partagée, entrez la valeur de la clé partagée, jusqu'à 255 caractères de long.
7. En regard de Vérifier la clé partagée, ré-entrez la valeur de la clé partagée.
8. Pour indiquer la durée de l'association sécurisée, en regard de Durée de vie de IKE SA, entrez un nombre. La durée peut être définie entre 5 et 28800 minutes.
9. Pour définir la durée maximale de liaison d'une association sécurisée sans activité, en regard de Durée de vie de IPsec SA, entrez un nombre. La durée peut être définie entre 5 et 2880 minutes.
10. Pour définir la puissance cryptographique, en regard de Groupe DH, sélectionnez **G1** pour un niveau faible et **G2** pour un niveau élevé.
11. Pour activer PFS (Perfect Forward Security), en regard de PFS, sélectionnez **Activé(e)**.
12. Dans Spécifier l'adresse IPv4 cible, entrez l'adresse IP et le numéro de port sous la forme X.X.X.X/P.

    X doit être un nombre entre 0 et 255.
13. Dans Spécifier l'adresse IPv6 cible, entrez l'adresse IP et le port tel qu'ils apparaissent pour le serveur cible.
14. Pour indiquer comment l'imprimante traite les données de périphériques non IPsec, en regard de Communiquer avec périphérique non IPsec, sélectionnez une option :
    - **Ignorer** indique à l'imprimante d'ignorer le protocole de sécurité IPsec et d'utiliser les données.
    - **Abandonner** indique à l'imprimante d'abandonner les données sans les utiliser.
15. Cliquez sur **Enregistrer les modifications**.

Configuration de la liste d'accès hôte

La liste d'accès hôte permet de contrôler l'accès à l'imprimante via LPR ou le port 9100. Vous pouvez définir jusqu'à cinq combinaisons d'adresse IP/masque d'adresse, puis rejeter, accepter ou désactiver le filtrage pour chaque adresse IP. Vous pouvez définir une adresse IP et un masque d'adresse spécifiques ou une plage d'adresses IP et de masques d'adresse. Si la liste d'accès hôte ne comporte aucune adresse IP ni aucun masque d'adresse, l'accès à l'imprimante n'est pas limité.

Vous pouvez autoriser l'impression depuis une adresse IP spécifique uniquement. La liste d'accès se présenterait alors comme suit :

Liste d'accès	Adresse IP	Masque d'adresse	Action
1	192.168.200.10	255.255.255.255	Accepter

Vous pouvez rejeter une adresse IP spécifique et autoriser l'impression depuis toute autre adresse. La liste d'accès se présenterait alors comme suit :

Liste d'accès	Adresse IP	Masque d'adresse	Action
1	192.168.200.10	255.255.255.255	Rejeter
2	0.0.0.0	0.0.0.0	Accepter

La première ligne de la liste d'accès présente le plus haut niveau de priorité. Si vous définissez une liste de plusieurs lignes, indiquez la plage la plus limitée en premier. Faites en sorte que la première ligne soit la plus précise et la dernière ligne, la plus générale.

Par exemple, vous pouvez configurer la liste d'accès hôte de manière à :

- accepter l'impression depuis un réseau spécifique ;
- rejeter l'impression depuis un masque de réseau particulier au sein de ce réseau ;
- accepter l'impression depuis une adresse IP spécifique au sein de ce masque de réseau.

Dans le cadre de cet exemple, la liste d'accès se présenterait alors comme suit :

Liste d'accès	Adresse IP	Masque d'adresse	Action
1	192.168.200.10	255.255.255.255	Accepter
2	192.168.200.0	255.255.255.0	Rejeter
3	192.168.0.0	255.255.0.0	Accepter

Pour configurer la liste d'accès hôte :

1. Sur votre ordinateur, ouvrez un navigateur Web, tapez l'adresse IP de l'imprimante dans le champ d'adresse, puis appuyez sur **Entrée** ou **Retour**.
2. Dans les Xerox® CentreWare® Internet Services, cliquez sur **Propriétés**.
3. Dans le volet Propriétés, pour développer le menu, cliquez sur le signe plus (**+**) en regard du dossier Sécurité.
4. Cliquez sur **Liste accès hôte**.
5. Dans le champ Adresse IP, entrez l'adresse IP de l'hôte sous la forme X.X. X.X, où X est un nombre compris entre 0 et 255. Par exemple : 192.168.200.10.
6. Dans le champ Masque d'adresse, entrez l'adresse IP de l'hôte sous la forme X.X. X.X, où X est un nombre compris entre 0 et 255. Par exemple : 255.255.255.255.
7. Sous Opération, pour définir l'action de l'hôte avec l'adresse IP :
   - **Non** indique que cette ligne de la liste d'accès est inactive. Ce paramètre vous permet d'entrer une adresse IP spécifique ou une plage d'adresses IP avant d'appliquer l'opération Autoriser ou Refuser.
   - **Autoriser** autorise l'adresse IP définie ou la plage d'adresses d'accéder à l'imprimante.
   - **Refuser** refuse l'accès à l'imprimante à l'adresse IP définie ou à la plage d'adresses.
8. Cliquez sur **Enregistrer les modifications**.

Configuration des paramètres SSL

1. Sur votre ordinateur, ouvrez un navigateur Web, tapez l'adresse IP de l'imprimante dans le champ d'adresse, puis appuyez sur **Entrée** ou **Retour**.
2. Dans les Xerox® CentreWare® Internet Services, cliquez sur **Propriétés**.
3. Dans le volet Propriétés, pour développer le menu, cliquez sur le signe plus (**+**) en regard du dossier Sécurité.
4. Cliquez sur **Communication avec le serveur SSL/TLS**.
5. En regard de l'option Activer le protocole SSL, sélectionnez **Activé(e)**.
6. Pour que l'imprimante génère un certificat signé numériquement, cliquez sur **Créer un nouveau certificat**.
7. Pour sélectionner le type de signature DKIM, en regard de Méthode clé publique, sélectionnez **RSA/SHA-256** ou **RSA/SHA-1**.
8. Pour sélectionner la taille de la clé, en regard de Taille clé publique, sélectionnez le nombre de bits dans la liste.
9. Pour définir la durée de validité du certificat, en jours, entrez une valeur sous Validité.
10. Modifiez les paramètres du nouveau certificat numérique selon vos besoins, puis cliquez sur **Générer un certificat**.
11. Redémarrez l'imprimante pour que les nouveaux réglages soient appliqués.

    Remarque : Une fois que vous avez généré le certificat signé, l'option Gestion des certificats apparaît dans le menu Sécurité.

Gestion des Certificats.

Cette section aborde les points suivants :

- À propos des certificats de sécurité 59
- Présentation de la configuration des certificats numériques 59

À propos des certificats de sécurité

Un certificat numérique est un fichier contenant des données permettant de vérifier l'identité du client ou du serveur dans une transaction réseau. Un certificat peut également contenir une clé publique pour créer et vérifier des signatures numériques. La preuve de l'identité d'un périphérique auprès d'un autre périphérique est apportée par le certificat de confiance. Le périphérique peut autrement être approuvé par le biais d'un certificat signé par un tiers de confiance et d'une signature numérique attestant de la provenance du certificat.

Les données incluses dans un certificat numérique sont les suivantes :

- Informations concernant le propriétaire du certificat
- Numéro de série et date d'expiration du certificat
- Une clé publique
- Description de l'utilisation possible du certificat et de la clé publique

L'imprimante prend en charge deux types de certificat.

- **Certificat de périphérique** : ce certificat contient une clé privée et une description qui permet de l'utiliser pour prouver son identité.
- **Certificat de confiance** : un certificat auto-signé est un certificat de périphérique qui prouve son identité auprès des péripériques cherchant à se connecter à lui.

  Remarque : Cette imprimante ne prend pas en charge les certificats signés par une autorité de certification (CA).

Pour garantir la communication entre l'imprimante et d'autres périphériques via une connexion de confiance sécurisée, tous les périphériques, dont l'imprimante, doivent disposer de certificats spécifiques.

Présentation de la configuration des certificats numériques

Les étapes suivantes décrivent la procédure d'installation et d'utilisation de certificats numériques.

1. Activez les communications HTTPS.
2. Importez et configurez les certificats numériques.
   a. Importez les certificats numériques.
   b. Configurez l'objet du certificat numérique.
   c. Vérifiez l'objet du certificat numérique.
3. Configurez les fonctions de sécurité.

Activation de la communication HTTPS

1. Sur votre ordinateur, ouvrez un navigateur Web, tapez l'adresse IP de l'imprimante dans le champ d'adresse, puis appuyez sur **Entrée** ou **Retour**.
2. Cliquez sur **Propriétés**.
3. Sélectionnez **Sécurité** > **Communication SSL/TLS**.
4. Pour que l'imprimante génère un certificat signé numériquement, cliquez sur **Créer un nouveau certificat**.
5. Pour sélectionner le type de signature DKIM, en regard de Méthode clé publique, sélectionnez **RSA/SHA-256** ou **RSA/SHA-1**.
6. Pour sélectionner la taille de la clé, en regard de Taille clé publique, sélectionnez le nombre de bits dans la liste.
7. Sous Émetteur, tapez le nom de l'organisme qui a émis le certificat.
8. Pour définir la durée de validité du certificat, en jours, entrez une valeur sous Validité.
9. Modifiez les paramètres du nouveau certificat numérique selon vos besoins, puis cliquez sur **Générer un certificat**.
10. Redémarrez l'imprimante pour que les nouveaux réglages soient appliqués.

    Remarque : Une fois que vous avez généré le certificat signé, l'option Gestion des certificats apparaît dans le menu Sécurité.

11. Dans la barre d'adresse, tapez l'adresse IP de l'imprimante, puis appuyez sur **Entrée** ou **Retour**.
12. Pour afficher la page SSL, sélectionnez **Propriétés** > **Sécurité** > **Communication SSL/TLS**.
13. Assurez-vous que **Activer SSL** est sélectionné.

Affichage de l'objet du certificat numérique

1. Sur votre ordinateur, ouvrez un navigateur Web, tapez l'adresse IP de l'imprimante dans le champ d'adresse, puis appuyez sur **Entrée** ou **Retour**.
2. Dans les Xerox® CentreWare® Internet Services, cliquez sur **Propriétés**.
3. Dans le volet Propriétés, pour développer le menu, cliquez sur le signe plus (**+**) en regard du dossier Sécurité.
4. Cliquez sur **Propriétés**.

   Dans le volet de navigation, faites défiler jusqu'à Sécurité, puis sélectionnez **Gestion des certificats**.

Suppression d'un certificat numérique

1. Sur votre ordinateur, ouvrez un navigateur Web, tapez l'adresse IP de l'imprimante dans le champ d'adresse, puis appuyez sur **Entrée** ou **Retour**.
2. Cliquez sur **Propriétés**.
3. Dans le volet de navigation, cliquez sur **Sécurité** > **Communication avec le serveur SSL/TLS** puis sélectionnez **Supprimer tous les certificats**.
4. Pour confirmer, appuyez sur **Supprimer**.

Papiers et supports

4

Ce chapitre contient les sections suivantes :

- Supports pris en charge 62
- Chargement du papier 65
- Impression sur des papiers spéciaux 69

Supports pris en charge

Cette section aborde les points suivants :

- Commande de papier 62
- Instructions générales sur le chargement des supports 62
- Supports pouvant endommager l'imprimante 63
- Conseils pour le stockage du papier 63
- Types et grammages de support pris en charge 64
- Formats de support pris en charge 64
- Formats de support personnalisés pris en charge 64

Votre imprimante est conçue pour utiliser différents types de papier et de support. Suivez les instructions de cette section pour optimiser la qualité d'impression et éviter les incidents papier.

Pour obtenir les meilleurs résultats, utilisez les supports d'impression Xerox indiqués pour l'imprimante.

Commande de papier

Pour commander du papier ou tout autre support, contactez votre revendeur local ou rendez-vous sur : www.xerox.com/office/6022supplies.

Instructions générales sur le chargement des supports

- Évitez de surcharger les magasins. Ne chargez pas de papier au-dessus de la ligne de remplissage maximal du bac.
- Réglez les guides papier en fonction du format de papier.
- Ventilez le papier avant de le placer dans le magasin.
- En cas d'incidents papier récurrents, utilisez du papier ou tout autre support approuvé provenant d'une nouvelle rame.
- N'imprimez pas sur des feuilles d'étiquettes incomplètes (étiquettes manquantes).
- Utilisez uniquement des enveloppes papier. Imprimez sur une seule face des enveloppes (mode recto).

Supports pouvant endommager l'imprimante

Certains papiers et autres types de supports peuvent altérer la qualité d'impression, augmenter la fréquence des incidents papier ou endommager votre imprimante. N'utilisez pas les supports suivants :

- Papier rugueux ou poreux
- Papier jet d'encre
- Papier couché ou glacé non destiné au laser
- Papier ayant été photocopié
- Papier ayant été plié ou froissé
- Papier avec découpes ou perforations
- Papier agrafé
- Enveloppes à fenêtre, à fermoir métallique, à joints latéraux ou à bande autocollante
- Enveloppes matelassées
- Supports plastique

ATTENTION : La garantie Xerox, le contrat de maintenance et le programme Total Satisfaction Guarantee (Garantie de satisfaction totale) de Xerox ne couvrent pas les dommages causés par l'utilisation de papier, de transparents ou d'autres supports spéciaux non pris en charge. Le programme Total Satisfaction Guarantee (Garantie de satisfaction totale) Xerox est disponible aux États-Unis et au Canada. La couverture peut varier en dehors de ces pays. Veuillez contacter votre représentant local pour toute précision.

Conseils pour le stockage du papier

Stockez votre papier et vos autres supports de manière appropriée afin d'obtenir une qualité d'impression optimale.

- Stockez le papier dans des locaux sombres, frais et relativement secs. La plupart des papiers sont susceptibles d'être endommagés par les ultraviolets et les rayonnements visibles. Les rayons ultraviolets, émis par le soleil et les tubes fluorescents, nuisent particulièrement au papier.
- Évitez l'exposition prolongée du papier à une lumière vive.
- Maintenez une température et une humidité relative constantes.
- Évitez d'entreposer le papier dans des greniers, des cuisines, des garages et des sous-sols. Ces espaces sont susceptibles de présenter une humidité plus importante.
- Entreposez le papier à plat, sur des étagères, dans des cartons ou des placards.
- Évitez de consommer de la nourriture ou des boissons dans les locaux où le papier est stocké ou manipulé.
- N’ouvrez pas les paquets de papier avant d’être prêt à procéder au chargement dans l’imprimante. Conservez le papier stocké dans son emballage d'origine. Cet emballage protège contre les variations du taux d'humidité.
- Certains supports spéciaux sont emballés dans des sacs en plastique refermables. Conservez les supports dans leur emballage d'origine jusqu'à ce que vous en ayez besoin. Réinsérez les supports inutilisés dans leur emballage et refermez ce dernier pour assurer leur stockage dans de bonnes conditions.

Types et grammages de support pris en charge

Type de support	Poids
Standard Standard verso En-tête Perforé Couleur	Épais 60–90 g/m² Fin 60–80 g/m² Remarque : La valeur par défaut est Épais. Pour savoir comment changer le paramètre de type de papier, voir Réglage du type de papier à la page 91.
Recyclé	60–105 g/m²
Bond, Standard épais	91–105 g/m²
Cartes minces Support cartonné fin verso Cartes glacées fines Support cartonné glacé fin verso	106–163 g/m²
Étiquettes	
Enveloppes	

Formats de support pris en charge

Formats standard européens	Formats standard nord-américains
A4 (210 x 297 mm, 8,3 x 11,7 pouces) B5 (176 x 250 mm, 6,9 x 9,8 pouces) A5 (148 x 210 mm, 5,3 x 8,8 pouces)	Legal (216 x 356 mm, 8,5 x 14 pouces) Folio (216 x 330mm, 8,5 x 13 pouces) Letter (216 x 279 mm, 8,5 x 11 pouces) Executive (184 x 267 mm, 7,25 x 10,5 pouces)
Enveloppe C5 (162 x 229 mm, 6,4 x 9 pouces) Enveloppe DL (110 x 220 mm, 4,33 x 8,66 pouces)	Enveloppe Monarch (98 x 190 mm, 3,9 x 7,5 pouces) Enveloppe N° 10 (241 x 105 mm, 4,1 x 9,5 pouces)

Formats de support personnalisés pris en charge

Vous pouvez utiliser un papier au format personnalisé respectant la plage de dimensions suivante dans votre imprimante :

- Largeur : 76,2–215,9 mm (3–8,5 pouces)
- Longueur : 127–355,6 mm (5–14 pouces)

Chargement du papier

Cette section aborde les points suivants :

- Chargement du papier dans le bac principal 65
- Configuration du magasin pour 8,5 x 14 et A4 67

Chargement du papier dans le bac principal

1. Sortez le magasin de l'imprimante.
   a. Sortez le magasin jusqu'à la butée.
   b. Levez légèrement le magasin, puis sortez-le.

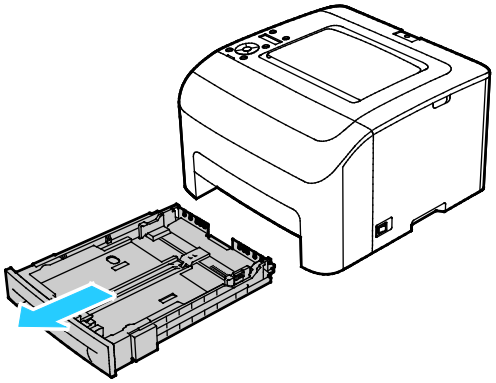

2. Réglez les guides de longueur et de largeur du papier comme illustré.

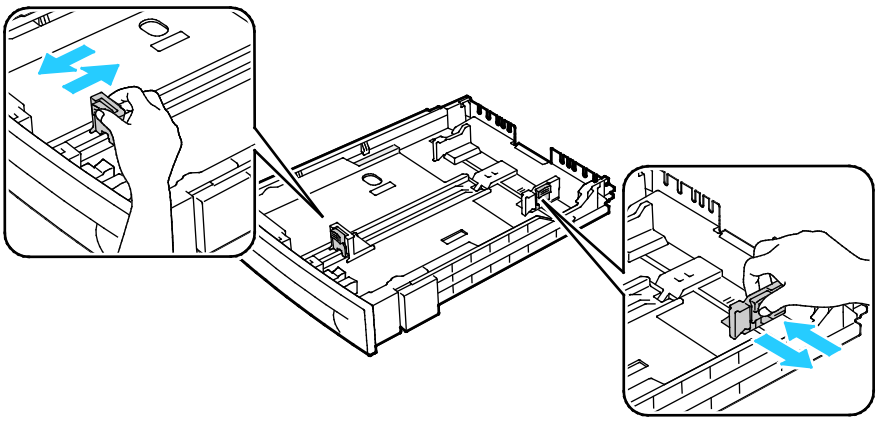

3. Courbez les feuilles d'avant en arrière et d'arrière en avant et ventilez-les, puis alignez les bords de la pile sur une surface plane afin de séparer les feuilles collées ensemble et de réduire le risque d'incidents papier.

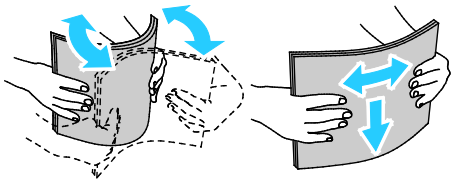

4. Placez le papier dans le magasin face imprimée vers le haut, puis réglez les guides de longueur et de largeur contre le papier.
   - Chargez le papier perforé avec les trous sur la gauche.
   - Pour imprimer sur du papier à en-tête, chargez le papier face dessus, bord supérieur vers l'arrière du bac.

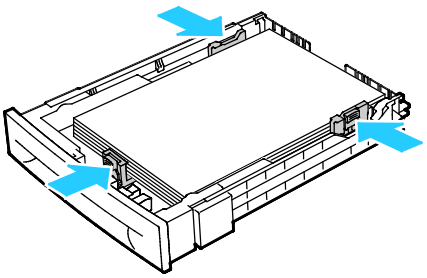

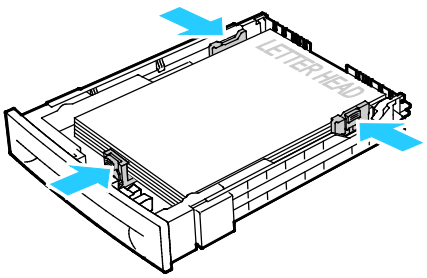

Remarque : Ne chargez pas de papier au-dessus de la ligne de remplissage maximal. Un magasin trop rempli peut provoquer des incidents papier dans l'imprimante.

5. Remettez le bac dans l'imprimante.

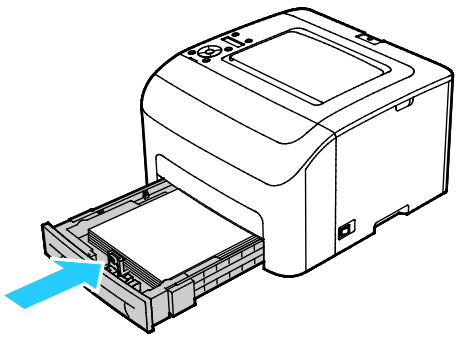

6. Rentrez le bac à fond.

   Remarques :

   - Si le bac ne rentre pas entièrement, vérifiez que la plaque du plateau papier à l'arrière du bac est verrouillée en position basse.
   - Si le bac est étendu pour le format Legal, il dépasse lorsqu'il est inséré dans l'imprimante.

7. Si le panneau de commande vous y invite, vérifiez le format et le type à l'écran.
   a. Sur le panneau de commande de l'imprimante, vérifiez que le format de papier affiché correspond à celui du papier chargé dans le bac. Si c'est le cas, appuyez sur **OK**.
   b. Si le format de papier affiché est différent de celui du papier se trouvant dans le bac, recherchez le format de papier approprié, puis appuyez sur **OK**.
8. Vérifiez ou définissez le format et le type de papier.
   a. Sur le panneau de commande de l'imprimante, appuyez sur la touche Menu.
   b. Accédez à **Param. bac**, puis appuyez sur **OK**.
   c. Accédez au magasin voulu et appuyez sur **OK**.
   d. Accédez à **Mode Bac**, puis appuyez sur **OK**.
   e. Accédez à **Spécifié via panneau**, puis appuyez sur **OK**.
   f. Pour revenir au menu précédent, appuyez sur la flèche **Gauche**.
   g. Accédez à **Format de papier**, puis appuyez sur **OK**.
   h. Utilisez les boutons fléchés pour sélectionner un paramètre, puis appuyez sur **OK**.
   i. Pour revenir au menu précédent, appuyez sur la flèche **Gauche**.
   j. Accédez à **Type de papier** et appuyez sur **OK**.

Configuration du magasin pour 8,5 x 14 et A4

Vous pouvez régler la longueur du magasin pour recevoir des formats A4/8,5 x 11 et 8,5 x 14. Dans la configuration de longueur 8,5 x 14, les bacs dépassent de l'avant de l'imprimante.

Changement de la longueur du magasin pour l'adapter à la longueur du papier

1. Retirez le papier du magasin.
2. Pour retirer le bac de l'imprimante, sortez-le jusqu'à ce qu'il arrive en butée, soulevez légèrement l'avant du bac, puis sortez-le complètement.
3. Pour rallonger le bac, tenez l'arrière du bac d'une main. De l'autre main, appuyez sur le levier de dégagement à l'avant du bac et tirez les bords du bac vers l'extérieur jusqu'à ce qu'ils s'enclenchent en position.

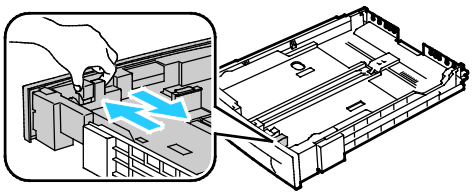

4. Pour raccourcir le bac pour un format plus court, tenez l'arrière du bac d'une main. De l'autre main, appuyez sur le levier de dégagement à l'avant du bac et poussez les bords vers l'intérieur jusqu'à ce qu'ils s'enclenchent en position.
5. Pour protéger le papier, placez le couvercle sur la partie rallongée du bac.

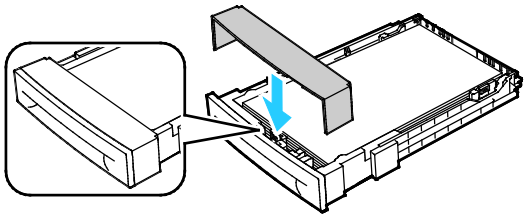

6. Placez le papier dans le bac avant de réinsérer ce dernier dans l'imprimante.

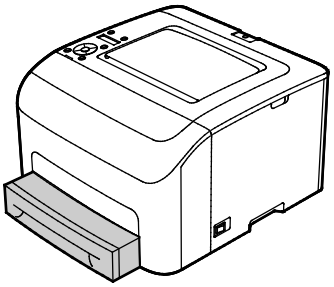

Impression sur des papiers spéciaux

Cette section aborde les points suivants :

- Enveloppes 69
- Étiquettes 71
- Impression sur un support cartonné glacé 71

Pour commander du papier ou tout autre support, contactez votre revendeur local ou rendez-vous sur : www.xerox.com/office/6022supplies.

Voir également :

www.xerox.com/rmlna Recommended Media List (Liste des supports recommandés) (États-Unis)

www.xerox.com/rmleu Recommended Media List (Liste des supports recommandés) (Europe)

Enveloppes

Vous pouvez imprimer des enveloppes à l'aide du magasin.

Pour charger les enveloppes dans le magasin :

1. Sortez le magasin de l'imprimante.
   a. Sortez le magasin jusqu'à la butée.
   b. Levez légèrement le magasin, puis sortez-le.

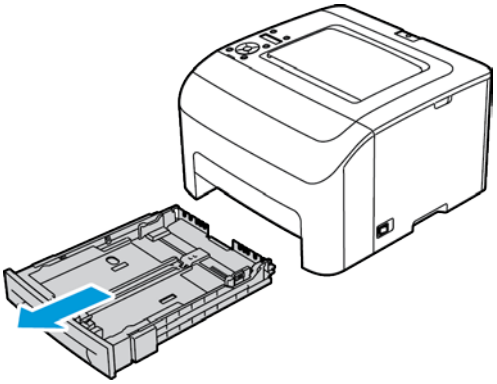

2. Écartez les guides papier.

3. Effectuez l'une des opérations suivantes :
   – Insérez les enveloppes No. 10, Monarch ou DL, face à imprimer vers le haut, en veillant à ce que les rabats soient fermés, tournés vers le bas et orientés vers la droite.

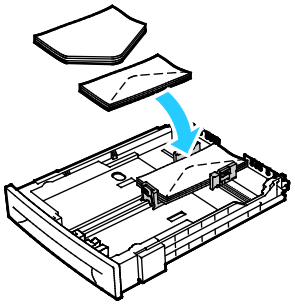

   – Insérez les enveloppes C5 face à imprimer vers le haut, rabats ouverts et orientés dans la direction opposée à l'avant de l'imprimante.

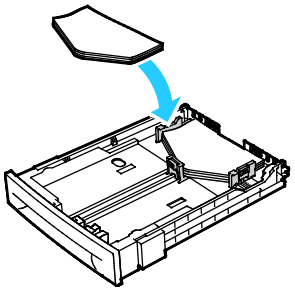

   Remarques :
   - Vous pouvez charger jusqu'à 5 enveloppes simultanément dans le magasin principal.
   - Pour éviter que les enveloppes n° 10, DL, C5 ou Monarch se froissent, chargez-les face à imprimer vers le haut, rabats ouverts et orientés dans la direction opposée à l'avant de l'imprimante.
   - Lors du chargement d'enveloppes pour un départ par le grand côté, veillez à spécifier l'orientation dans le pilote d'imprimante.
   - Si l'image imprimée sur l'enveloppe est pivotée de 180 degrés, dans le pilote d'imprimante, sélectionnez Enveloppe comme type de papier.
4. Réglez les guides papier contre les bords des enveloppes.

Étiquettes

Les étiquettes doivent être placées face vers le haut dans le magasin.

Instructions pour l'impression d'étiquettes

- Utilisez des étiquettes conçues pour l'impression laser.
- N'utilisez pas d'étiquettes vinyle.
- Ne repassez pas une feuille d'étiquettes plusieurs fois dans l'imprimante.
- N'utilisez pas d'étiquettes gommées.
- Imprimez sur une seule face des feuilles d'étiquettes. Utilisez uniquement des feuilles d'étiquettes complètes.
- Conservez les étiquettes inutilisées à plat dans leur carton d'emballage. Conservez les feuilles d'étiquettes dans l'emballage d'origine jusqu'à utilisation. Remettez les feuilles d'étiquettes inutilisées dans l'emballage d'origine et refermez celui-ci.
- Évitez de stocker les étiquettes dans des conditions extrêmes de sécheresse, d'humidité ou de température. Cela peut provoquer un incident papier dans l'imprimante ou entraîner des problèmes de qualité d'impression.
- Évitez de stocker le papier trop longtemps. Un stockage prolongé dans des conditions extrêmes peut provoquer la déformation des étiquettes et des incidents papier dans l'imprimante.
- Dans le pilote d'imprimante, sélectionnez Étiquettes comme type de support.
- Retirez tout autre support du magasin avant de charger les étiquettes.

ATTENTION : N'utilisez pas de feuilles d'étiquettes incomplètes, recourbées, ou décollées. Cela pourrait endommager l'imprimante.

Impression sur un support cartonné glacé

Vous pouvez imprimer sur un support cartonné glacé fin d'un grammage de 163 g/m² au maximum.

- N'ouvrez pas les rames de support cartonné glacé avant d'être prêt à procéder au chargement dans l'imprimante.
- Laissez le support cartonné glacé dans l'emballage d'origine et conservez les rames dans leur carton jusqu'à ce que vous soyez prêt à les utiliser.
- Retirez tout autre papier du magasin avant de charger le support cartonné glacé.
- Chargez uniquement la quantité de support cartonné que vous envisagez d'utiliser. Retirez le support cartonné inutilisé du magasin à l'issue de l'impression. Replacez-le dans l'emballage d'origine et refermez ce dernier.
- Évitez de stocker le papier trop longtemps. Un stockage prolongé dans des conditions extrêmes peut provoquer la déformation du support cartonné glacé et des incidents papier dans l'imprimante.
- Dans le logiciel du pilote d'imprimante, sélectionnez le type de support cartonné glacé voulu ou le magasin dans lequel est chargé le papier à utiliser.

Pour optimiser l'impression sur un support cartonné glacé, suivez ces consignes :

- Réglez le paramètre du type de papier. Pour d'informations, reportez-vous à la section Réglage du type de papier à la page 91.
- Réglez le rouleau de transfert (BTR). Pour plus d'informations, reportez-vous à la section Réglage du rouleau de transfert à la page 91.
- Réglez le fuser. Pour plus d'informations, reportez-vous à la section Réglage du fuser à la page 92.

Impression 5

Ce chapitre contient les sections suivantes :

- Sélection des options d'impression 74
- Options d'impression sous Macintosh 77
- Options de l'impression Xerox Mobile 78
- Utilisation des formats papier personnalisés 79
- Impression recto verso (sur les deux faces des feuilles) 82

Sélection des options d'impression

Cette section aborde les points suivants :

- Options d'impression Windows 74

Lorsque vous imprimez depuis le pilote d'imprimante installé sur votre ordinateur, les paramètres du pilote prévalent sur ceux du panneau de commande.

Options d'impression Windows

Définition des options d'impression par défaut sous Windows

Lorsque vous procédez à une impression à partir d'une application logicielle quelle qu'elle soit, l'imprimante utilise les paramètres du travail d'impression spécifiés dans la fenêtre Options d'impression. Vous pouvez indiquer vos options d'impression les plus courantes et les enregistrer, de manière à ne pas avoir à les modifier lors de chaque impression.

Par exemple, si vous imprimez essentiellement sur les deux faces du papier, définissez l'impression recto verso dans les Options d'impression.

Pour sélectionner les options d'impression par défaut :

1. Accédez à la liste d'imprimantes sur votre ordinateur :
   - Sous Windows Vista, cliquez sur **Démarrer** > **Panneau de configuration** > **Matériel et audio** > **Imprimantes**.
   - Sous Windows Server 2003 et version ultérieure, cliquez sur **Démarrer** > **Paramètres** > **Imprimantes**.
   - Sous Windows 7, cliquez sur **Démarrer** > **Périphériques et imprimantes**.
   - Sous Windows 8, cliquez sur **Panneau de commande** > **Périphériques et imprimantes**.

   Remarque : Si l'icône représentant le panneau de commande ne s'affiche pas sur le bureau, cliquez sur le bureau avec le bouton droit de la souris, puis sélectionnez **Personnaliser** > **Accueil du panneau de commande** > **Périphériques et imprimantes**.
2. Dans la liste, cliquez avec le bouton droit de la souris sur l'icône de votre imprimante, puis cliquez sur **Options d'impression**.
3. Dans la fenêtre Options d'impression, cliquez sur un onglet, sélectionnez les options, puis cliquez sur **OK** pour enregistrer.

   Remarque : Pour plus d'informations sur les options du pilote d'imprimante Windows, cliquez sur le bouton Aide (**?**) dans la fenêtre Options d'impression.

Sélection des options d'impression pour un travail individuel sous Windows

Pour utiliser des options d'impression spécifiques pour un travail particulier, modifiez les options d'impression depuis l'application avant l'envoi du travail à l'imprimante. Par exemple, pour utiliser le mode de qualité d'impression Amélioré pour un document donné, sélectionnez ce paramètre dans les options d'impression avant de procéder à l'impression de ce travail.

1. Le document désiré étant ouvert dans votre application logicielle, accédez aux paramètres d'impression. Pour la plupart des applications logicielles, cliquez sur **Fichier** > **Imprimer** ou appuyez sur **CTRL+P** sous Windows.
2. Sélectionnez l'imprimante et cliquez sur le bouton **Propriétés** ou **Préférences** pour ouvrir la fenêtre Options d'impression. Le titre du bouton peut varier en fonction de votre application.
3. Cliquez sur un onglet de la fenêtre Options d'impression et effectuez vos sélections.
4. Cliquez sur **OK** pour enregistrer et fermer la fenêtre Options d'impression.
5. Cliquez sur **Imprimer** pour envoyer le travail à l'imprimante.

Sélection des options d'impression par défaut sous Windows pour une imprimante réseau partagée

1. Accédez à la liste d'imprimantes sur votre ordinateur :
   - Sous Windows XP SP3, cliquez sur **Démarrer** > **Paramètres** > **Imprimantes et télécopieurs**.
   - Sous Windows Vista, cliquez sur **Démarrer** > **Panneau de configuration** > **Matériel et audio** > **Imprimantes**.
   - Sous Windows Server 2003 et version ultérieure, cliquez sur **Démarrer** > **Paramètres** > **Imprimantes**.
   - Sous Windows 7, cliquez sur **Démarrer** > **Périphériques et imprimantes**.
   - Sous Windows 8, cliquez sur **Panneau de commande** > **Périphériques et imprimantes**.

   Remarque : Si l'icône représentant le panneau de commande ne s'affiche pas sur le bureau, cliquez sur le bureau avec le bouton droit de la souris, puis sélectionnez **Personnaliser** > **Accueil du panneau de commande** > **Périphériques et imprimantes**.
2. Dans le dossier Imprimantes, cliquez avec le bouton droit de la souris sur le nom du pilote d'imprimante, puis sélectionnez **Propriétés**.
3. Dans la boîte de dialogue Propriétés de l'imprimante, cliquez sur l'onglet **Avancé**.
4. Sous l'onglet Avancé, cliquez sur le bouton **Impression par défaut**.
5. Effectuez les sélections nécessaires dans les différents onglets du pilote, puis cliquez sur **Appliquer**.
6. Cliquez sur **OK** pour enregistrer vos sélections.

Enregistrement d'un ensemble d'options d'impression fréquemment utilisées sous Windows

Vous pouvez définir et enregistrer un ensemble d'options de manière à pouvoir les appliquer rapidement lors de travaux d'impression ultérieurs.

Pour enregistrer un ensemble d'options d'impression :

1. Une fois le document ouvert dans votre application, cliquez sur **Fichier** > **Imprimer**.
2. Pour ouvrir la fenêtre Options d'impression, sélectionnez votre imprimante, puis cliquez sur le bouton **Propriétés** ou **Préférences**.
3. Cliquez sur les onglets dans la fenêtre Propriétés d'impression, puis sélectionnez les paramètres souhaités.
4. Dans la fenêtre Propriétés d'impression, cliquez sur **Paramètres enregistrés**, puis sur **Enregistrer sous**.
5. Entrez un nom pour l'ensemble des options dans la liste Paramètres enregistrés, puis entrez un nom correspondant à cette liste d'options d'impression avant de cliquer sur **OK**.

Options d'impression sous Macintosh

Sélection des options d'impression sous Macintosh

Pour utiliser des options d'impression spécifiques, modifiez les paramètres avant d'envoyer le travail à l'imprimante.

1. Une fois le document ouvert dans votre application, cliquez sur **Fichier** > **Imprimer**.
2. Sélectionnez votre imprimante.
3. Sélectionnez **Fonctionnalités Xerox®** dans le menu Copies et pages.
4. Sélectionnez les options d'impression voulues dans les listes déroulantes.
5. Cliquez sur **Imprimer** pour envoyer le travail à l'imprimante.

Enregistrement d'un ensemble d'options d'impression fréquemment utilisées sous Macintosh

Vous pouvez définir et enregistrer un ensemble d'options de manière à pouvoir les appliquer rapidement lors de travaux d'impression ultérieurs.

Pour enregistrer un ensemble d'options d'impression :

1. Une fois le document ouvert dans votre application, cliquez sur **Fichier** > **Imprimer**.
2. Sélectionnez votre imprimante dans la liste Imprimantes.
3. Sélectionnez les options d'impression voulues dans les listes déroulantes de la boîte de dialogue Imprimer.
4. Cliquez sur **Préréglages** > **Enregistrer sous**.
5. Entrez un nom pour l'ensemble des options d'impression, puis cliquez sur **OK** pour enregistrer ces options dans la liste Préréglages.
6. Pour procéder à une impression en utilisant ces options, il vous suffit de choisir cet ensemble dans la liste Préréglages.

Options de l'impression Xerox Mobile

Cette imprimante peut imprimer à partir des périphériques mobiles iOS et Android.

Impression à l'aide de Wi-Fi Direct

Vous pouvez connecter votre imprimante depuis un périphérique mobile Wi-Fi, tel qu'une tablette, un ordinateur ou un smartphone, à l'aide de Wi-Fi Direct.

Pour en savoir plus, reportez-vous à la section Connexion avec Wi-Fi Direct à la page 34.

Pour en savoir plus sur l'utilisation de Wi-Fi Direct, reportez-vous à la documentation fournie avec votre périphérique mobile.

Remarque : La procédure d'impression varie en fonction du périphérique mobile que vous utilisez.

Impression avec AirPrint

Vous pouvez imprimer directement depuis un iPhone, iPad, iPod touch ou Mac à l'aide d'AirPrint. Pour activer AirPrint pour votre imprimante, voir Configuration d'AirPrint à la page 35. Pour utiliser AirPrint, votre périphérique mobile doit être connecté au réseau sans fil.

Pour imprimer avec AirPrint :

1. Ouvrez le message, la photo, la page Web ou le document que vous souhaitez imprimer.
2. Touchez l'icône Action.
3. Touchez **Imprimer**.
4. Sélectionnez votre imprimante, puis définissez les options de l'imprimante.
5. Touchez **Imprimer**.

Impression à partir d'un périphérique mobile Mopria

Mopria est une fonction logicielle qui permet aux utilisateurs d'imprimer à partir de leurs appareils mobiles sans passer par un pilote d'imprimante. Avec Mopria vous pouvez imprimer à partir de votre appareil mobile sur des imprimantes compatibles avec Mopria.

Remarques :

- Mopria et tous les protocoles qu'il requiert sont activés par défaut.
- Assurez-vous de disposer de la dernière version du service d'impression Mopria sur votre périphérique mobile. Vous pouvez la télécharger gratuitement depuis Google Play Store.
- Les périphériques sans fil doivent appartenir au même réseau sans fil que l'imprimante.
- Le nom et l'emplacement de votre imprimante apparaissent sur la liste des imprimantes compatibles avec Mopria affichée sur les périphériques connectés.

Pour imprimer avec Mopria, suivez les instructions fournies avec votre périphérique mobile.

Utilisation des formats papier personnalisés

Cette section aborde les points suivants :

- Définition des formats personnalisés 79
- Impression sur du papier de format personnalisé 81

L'Imprimante Xerox® Phaser® 6022 accepte tous les formats de papier personnalisés compris dans les plages minimale et maximale prises en charge par l'imprimante.

Définition des formats personnalisés

Pour imprimer sur du papier de format personnalisé, vous devenez définir les dimensions du papier à la fois dans le pilote d'imprimante et depuis le panneau de commande de l'imprimante. Lorsque vous spécifiez le format papier, assurez-vous de préciser le même format que celui du papier placé dans le bac. Un format erroné peut être à l'origine d'une erreur sur l'imprimante. Lorsque vous imprimez depuis le pilote d'imprimante installé sur votre ordinateur, les paramètres du pilote prévalent sur ceux du panneau de commande.

Définition d'un format papier personnalisé sur Windows

Vous pouvez enregistrer jusqu'à 20 formats papier personnalisés dans le pilote d'imprimante Windows. Attribuez un nom unique à chaque format personnalisé ; une fois enregistrées, les dimensions sont conservées jusqu'à ce que vous les modifiiez.

1. Accédez à la liste d'imprimantes sur votre ordinateur :
   - Sous Windows Vista, cliquez sur **Démarrer** > **Panneau de configuration** > **Matériel et audio** > **Imprimantes**.
   - Sous Windows Server 2003 et version ultérieure, cliquez sur **Démarrer** > **Paramètres** > **Imprimantes**.
   - Sous Windows 7, cliquez sur **Démarrer** > **Périphériques et imprimantes**.
   - Sous Windows 8, cliquez sur **Panneau de commande** > **Périphériques et imprimantes**.

   Remarque : Si l'icône représentant le panneau de commande ne s'affiche pas sur le bureau, cliquez sur le bureau avec le bouton droit de la souris, puis sélectionnez **Personnaliser** > **Accueil du panneau de commande** > **Périphériques et imprimantes**.

2. Dans la fenêtre Imprimantes et télécopieurs, sélectionnez une imprimante, cliquez avec le bouton droit de la souris sur l'imprimante voulue, puis sélectionnez **Propriétés**.

   Remarque :

   - Sous Windows 7, dans la fenêtre Périphériques et imprimante, cliquez avec le bouton droit sur l'imprimante et sélectionnez **Propriétés de l'imprimante**.
   - Sous Windows 7, vous devez disposer d'un compte d'administrateur pour sélectionner les paramètres personnalisés dans le pilote d'imprimante.

3. Dans la boîte de dialogue Propriétés, cliquez sur l'onglet **Configuration**, puis sur **Format papier perso**.
4. Dans la boîte de dialogue des paramètres de format papier personnalisé, sélectionnez l'unité de mesure à utiliser.
5. Dans la section Paramètres de format personnalisé, définissez la dimension du bord court et celle du bord long du papier.
6. Sélectionnez la case à cocher **Nom du format papier**, tapez le nom dans le champ Nom papier, puis cliquez sur **OK**.
7. Dans la boîte de dialogue des propriétés, cliquez sur **OK**.

   Le format personnalisé apparaît dans la liste Format papier de la fenêtre Propriétés du pilote d'imprimante.

Définition d'un format papier personnalisé sur Macintosh

1. Dans l'application à partir de laquelle vous imprimez, sélectionnez **Fichier** > **Format d'impression**.
2. Dans la liste déroulante Format pour, sélectionnez l'imprimante.
3. Dans la liste déroulante Taille du papier, sélectionnez **Gérer les tailles personnalisées**.
4. Dans la fenêtre des formats papier personnalisés, cliquez sur plus (**+**) pour ajouter le nouveau format personnalisé.
5. Entrez la hauteur et la largeur du nouveau format personnalisé.
6. Dans la liste déroulante Zone non imprimable, sélectionnez l'imprimante.
7. Double-cliquez sur le nom **Sans titre** puis définissez un nom pour le nouveau format personnalisé.
8. Cliquez sur **OK** pour fermer la fenêtre des formats papier personnalisés.
9. Cliquez sur **OK** pour fermer la fenêtre Format d'impression.

   Ce nouveau format personnalisé est disponible dans la liste déroulante Format papier du pilote d'imprimante et dans la fenêtre Format d'impression.

   Remarque : Pour utiliser un format papier personnalisé, sélectionnez **Format d'impression** et choisissez le format personnalisé créé dans la liste déroulante Format papier.

Impression sur du papier de format personnalisé

Remarque : Avant de procéder à une impression sur un papier de format personnalisé, définissez le format personnalisé dans les propriétés de l'imprimante à l'aide de l'option correspondante. Pour en savoir plus, reportez-vous à la section Définition des formats personnalisés à la page 79.

Impression sur un papier de format personnalisé à partir de Windows

1. Placez le papier du format personnalisé dans le bac.
2. Dans l'application, cliquez sur **Fichier** > **Imprimer** et sélectionnez votre imprimante.
3. Dans la boîte de dialogue Imprimer, cliquez sur **Propriétés**.
4. Dans l'onglet Papier/sortie, sélectionnez le format papier personnalisé dans la liste déroulante **Format papier**.

   Remarque : Si vous imprimez sur du papier de format personnalisé, définissez ce format dans les propriétés de l'imprimante avant de procéder à l'impression.

5. Sélectionnez le type de papier voulu dans la liste déroulante Type de papier.
6. Sélectionnez les autres options souhaitées, puis cliquez sur **OK**.
7. Dans la boîte de dialogue Imprimer, cliquez sur **OK** pour démarrer l'impression.

Impression sur un papier de format personnalisé sous Macintosh

1. Placez du papier d'un format personnalisé. Pour plus d'informations, reportez-vous à la section Chargement du papier à la page 65.
2. Dans l'application, cliquez sur **Format d'impression**.
3. Dans la liste déroulante Format papier, sélectionnez le format papier personnalisé.
4. Cliquez sur **OK**.
5. Dans l'application, cliquez sur **Imprimer**.
6. Cliquez sur **OK**.

Impression recto verso (sur les deux faces des feuilles)

Cette section aborde les points suivants :

- Configuration de l'impression recto verso 82

L'Imprimante Xerox® Phaser® 6022 prend en charge l'impression recto verso manuelle. Vous pouvez définir des préférences d'impression de manière à imprimer vos travaux sur les deux faces du papier.

Permet de spécifier l'orientation de la page pour l'impression.

Vous pouvez spécifier la mise en page pour l'impression recto verso. Elle détermine la façon dont les pages se feuillettent. Ces paramètres remplacent les paramètres d'orientation de page de l'application.

Portrait		Paysage	
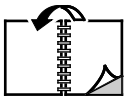			
Portrait Impression recto verso	Portrait Recto verso, reliure petit côté	Paysage Impression recto verso	Paysage Recto verso, reliure petit côté

Configuration de l'impression recto verso

Pour configurer l'impression recto verso manuelle :

1. Dans le menu Fichier, sélectionnez **Imprimer**.
2. Choisissez l'imprimante requise dans la liste Sélection de l'imprimante, puis cliquez sur **Propriétés**.
3. Dans la fenêtre Impression recto verso de l'onglet Papier/Sortie, sélectionnez **Retourn. grd côté** ou **Retourn. petit côté**.
4. Sélectionnez le format et le type du papier utilisé.
5. Cliquez sur **OK** pour fermer la boîte de dialogue d'options d'impression.
6. Cliquez sur **Imprimer** pour lancer l'impression.

   Remarque : Lorsque vous lancez l'impression recto verso manuelle, la fenêtre Configuration recto verso manuel s'affiche. Ne fermez pas cette fenêtre tant que vous n'avez pas terminé l'impression recto verso. Lorsque la fenêtre se ferme, vous ne pouvez pas la rouvrir.

Maintenance 6

Ce chapitre contient les sections suivantes :

- Nettoyage de l'imprimante 84
- Procédures de réglage et de maintenance 90
- Commande de consommables 93
- Gestion de l'imprimante 96
- Déplacement de l'imprimante 98

Nettoyage de l'imprimante

Cette section aborde les points suivants :

- Précautions générales 84
- Nettoyage de l'extérieur 85
- Nettoyage de l'intérieur 85

Précautions générales

ATTENTION : N'utilisez pas de solvants organiques ou chimiques puissants pour nettoyer l'imprimante. Ne versez pas de liquide directement sur l'imprimante. Utilisez les consommables et produits de nettoyage conformément aux instructions fournies dans cette documentation.

AVERTISSEMENT : Conservez tous les produits de nettoyage hors de portée des enfants.

AVERTISSEMENT : N'utilisez pas d'aérosol pour nettoyer l'extérieur et l'intérieur de l'imprimante. Certains de ces produits contenant des mélanges explosifs, leur utilisation dans des appareils électriques est déconseillée. Le recours à de tels produits de nettoyage augmente le risque d'explosion et d'incendie.

AVERTISSEMENT : Ne retirez pas les panneaux ou les caches fixés à l'aide de vis. Ils protègent des composants non remplaçables par l'utilisateur. Ne tentez pas d'interventions de maintenance autres que celles décrites dans la documentation fournie avec l'imprimante.

AVERTISSEMENT : Certaines pièces internes de l'imprimante peuvent être brûlantes. Soyez prudent lorsque des portes ou des capots sont ouverts.

- Ne posez rien sur l'imprimante.
- Ne laissez pas les capots et les portes ouverts pendant une période prolongée, surtout dans des endroits très éclairés. Une exposition à la lumière peut endommager les modules d'impression.
- Laissez les capots et portes fermés pendant une impression.
- N'inclinez pas l'imprimante lorsqu'elle est en cours d'utilisation.
- Ne touchez pas aux contacts électriques ou aux engrenages sous peine d'endommager le système ou de nuire à la qualité de l'impression.
- Assurez-vous que les composants retirés lors du nettoyage sont réinstallés avant de rebrancher l'imprimante.

Nettoyage de l'extérieur

Nettoyez l'extérieur de l'imprimante une fois par mois.

- Nettoyez le bac papier, le bac récepteur, le panneau de commande et autres composants avec un chiffon doux et humide.
- Une fois le nettoyage terminé, essuyez avec un chiffon doux et sec.
- Pour les taches persistantes, humectez le chiffon d'une petite quantité de détergent doux et essuyez délicatement pour éliminer les taches.

ATTENTION : Ne pulvérisez pas de détergent directement sur l'imprimante. Le liquide risquerait de se répandre à l'intérieur de l'imprimante et de causer des problèmes. Utilisez exclusivement de l'eau ou un détergent doux, jamais d'autres agents de nettoyage.

Nettoyage de l'intérieur

Après avoir éliminé un bourrage papier ou remplacé une cartouche de toner, vérifiez l'intérieur de l'imprimante avant de fermer les capots et les portes.

- Retirez tous les débris ou morceaux de papier restants. Pour plus d'informations, reportez-vous à la section Résolution des incidents papier à la page 107.
- Éliminez la poussière ou les taches à l'aide d'un chiffon sec et propre.

AVERTISSEMENT : Ne touchez jamais une zone étiquetée située sur ou à proximité du rouleau thermique dans le fuser. Vous risqueriez de vous brûler. Si une feuille de papier est enroulée autour du rouleau thermique, ne tentez pas de l'enlever immédiatement. Mettez l'imprimante hors tension immédiatement et attendez le refroidissement complet du fuser (environ 20 minutes). Essayez d'éliminer le bourrage papier après le refroidissement de l'imprimante.

Nettoyage des lentilles des LED

Si les impressions présentent des zones blanches ou des stries claires pour une ou plusieurs couleurs, suivez les instructions ci-dessous pour nettoyer les lentilles des LED.

AVERTISSEMENT : Si vous renversez du toner sur vos vêtements, brossez-les légèrement. S'il reste du toner sur vos vêtements, utilisez de l'eau froide, surtout pas d'eau chaude, pour rincer le toner. Si vous avez du toner sur la peau, lavez-vous avec de l'eau froide et un savon doux. Si du toner pénètre dans vos yeux, rincez-les avec de l'eau froide puis consultez un médecin.

1. Mettez l'imprimante hors tension.
2. Ouvrez la porte latérale.

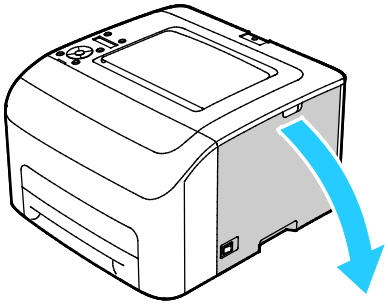

3. Pincez le taquet de verrouillage sur la cartouche de toner (voir l'illustration).

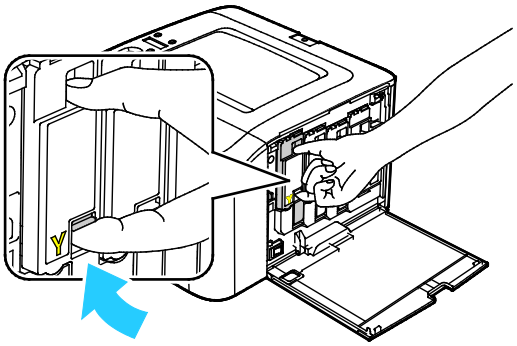

4. Tirez la cartouche de toner.

   Remarque : Pour éviter de renverser du toner, veillez à sortir la cartouche lentement.

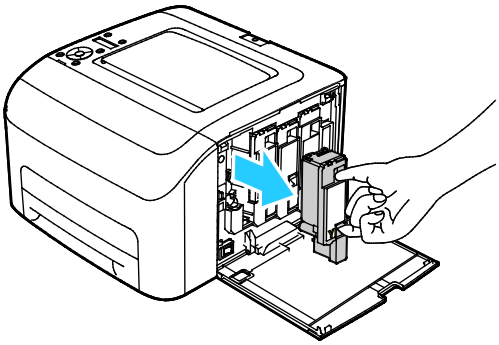

5. Retirez les autres cartouches de la même façon.
6. Tirez la tige de nettoyage.

   Remarque : Pour éliminer les traces de toner et les résidus du haut de la tige de nettoyage, essuyez-la à l'aide d'un chiffon non pelucheux.

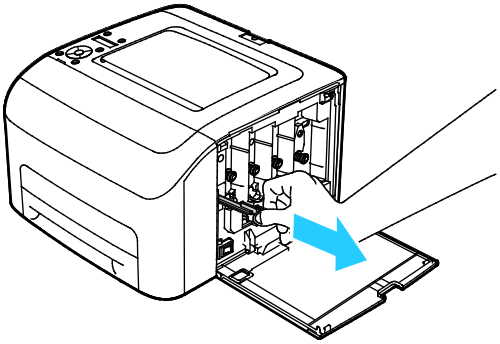

7. Insérez la tige de nettoyage dans l'orifice indiqué par la flèche, au centre du logement de cartouche. Enfoncez la tige de nettoyage au maximum, puis sortez-la.

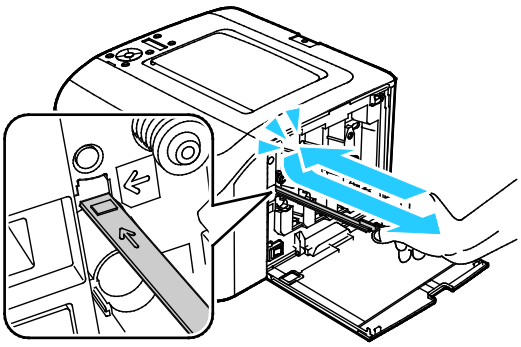

8. Répétez la procédure pour les trois autres logements.
9. Remettez la tige de nettoyage à son emplacement d'origine.

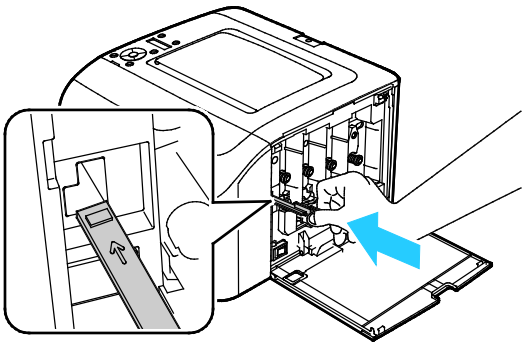

10. Alignez la cartouche de toner noir par rapport au logement de toner arrière. Appuyez fermement près du centre de la cartouche jusqu'à enclenchement.

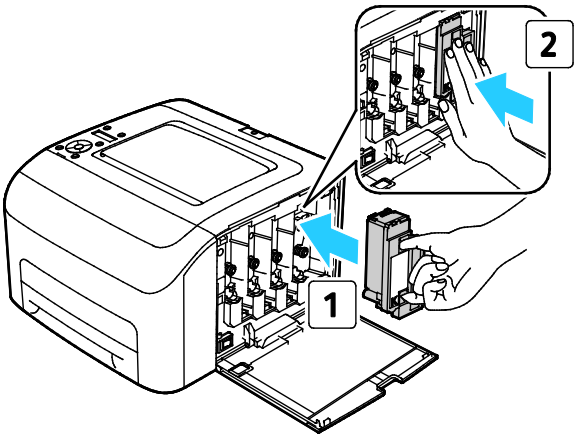

11. Remettez en place les autres cartouches de toner de la même façon.
12. Fermez la porte latérale.

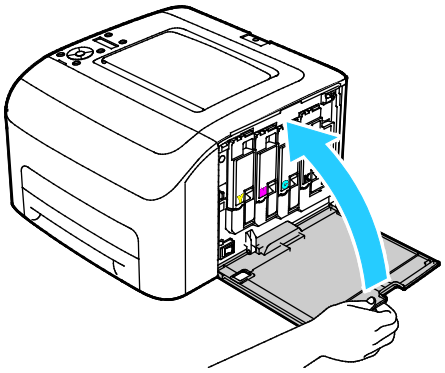

Nettoyage des détecteurs de densité de toner couleur

Remarque : Les capteurs de densité couleur doivent être nettoyés dès l'apparition d'une alerte correspondante sur le panneau de commande ou dans la fenêtre Etat de l'imprimante de PrintingScout.

1. Mettez l'imprimante hors tension.
2. Appuyez sur le levier de dégagement du capot arrière et ouvrez ce dernier.

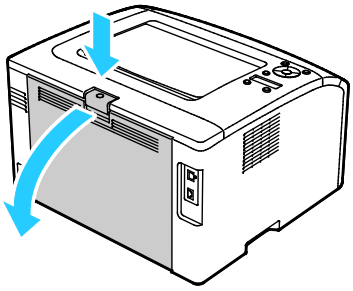

3. Nettoyez les capteurs de densité de toner couleur à l'aide d'un coton-tige sec.

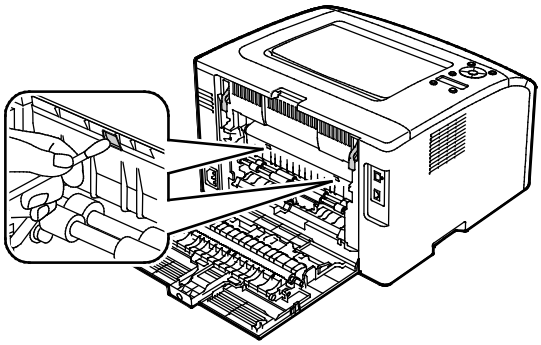

4. Fermez le capot arrière.

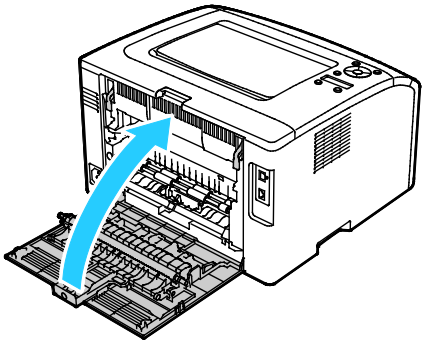

Procédures de réglage et de maintenance

Cette section aborde les points suivants :

- Calage des couleurs 90
- Réglage du type de papier 91
- Réglage du rouleau de transfert 91
- Réglage du module four 92
- Rafraîchissement du rouleau de transfert 92
- Réglage de l'altitude 92

Calage des couleurs

L'imprimante effectue un calage automatique des couleurs si la fonction de réglage automatique est activée. Le calage manuel des couleurs est possible lorsque l'imprimante est inactive. Il est nécessaire de régler le calage des couleurs chaque fois que l'imprimante est déplacée. Si vous rencontrez des problèmes d'impression, ajustez le calage des couleurs.

Configuration du réglage automatique de l'enregistrement couleur

1. Sur le panneau de commande de l'imprimante, appuyez sur la touche Menu.
2. Utilisez les flèches haut et bas pour accéder au menu d'administration, puis appuyez sur **OK**.
3. Accédez au **Menu de maintenance** et appuyez sur **OK**.
4. Sélectionnez **Ajust. enr auto** et appuyez sur **OK**.
5. Sélectionnez **Oui** et appuyez sur **OK**.
6. Pour revenir au menu principal, appuyez sur le bouton **Retour**.

Réglage automatique de l'enregistrement couleur

Le réglage automatique du calage des couleurs est effectué chaque fois qu'une nouvelle cartouche de toner est installée. Vous pouvez exécuter ce réglage à d'autres moments, selon les besoins.

Pour effectuer un calage automatique des couleurs :

1. Sur le panneau de commande de l'imprimante, appuyez sur la touche Menu.
2. Utilisez les flèches haut et bas pour accéder au menu d'administration, puis appuyez sur **OK**.
3. Accédez au **Menu de maintenance** et appuyez sur **OK**.
4. Accédez à **Régler enrg coul** et appuyez sur **OK**.
5. Sélectionnez **Réglage auto** et appuyez sur **OK**.
6. Lorsque l'invite **Confirmer ?** s'affiche, utilisez les boutons fléchés pour sélectionner **Oui**.
7. Pour commencer l'étalonnage, appuyez sur **OK**.
8. Pour revenir au menu principal, appuyez sur le bouton **Retour**.

Réglage du type de papier

Utilisez l'option Régler type de papier afin de compenser l'épaisseur du papier au sein d'un type de papier. Si l'image imprimée est trop claire, augmentez la valeur du paramètre pour le papier utilisé. Si l'image imprimée présente un effet de marbrure, réduisez la valeur du paramètre pour le papier utilisé.

Pour régler le type de papier :

1. Sur le panneau de commande de l'imprimante, appuyez sur la touche Menu.
2. Utilisez les flèches haut et bas pour accéder au menu d'administration, puis appuyez sur **OK**.
3. Accédez au **Menu de maintenance** et appuyez sur **OK**.
4. Sélectionnez **Régler type de papier** et appuyez sur **OK**.
5. Sélectionnez **Ordinaire** ou **Étiquettes** et appuyez sur **OK**.
6. Sélectionnez **Fin** ou **Epais** et appuyez sur **OK**.
7. Pour revenir au menu principal, appuyez sur le bouton **Retour**.

Réglage du rouleau de transfert

Utilisez l'option Régler rouleau de transfert pour définir la tension du rouleau de transfert en vue de l'impression sur le type de papier sélectionné. Si l'image imprimée est trop claire, augmentez l'écart de réglage pour le papier utilisé. Si l'image imprimée présente un effet de marbrure, réduisez l'écart de réglage pour le papier utilisé.

Pour régler le rouleau de transfert (BTR) :

1. Sur le panneau de commande de l'imprimante, appuyez sur la touche Menu.
2. Utilisez les flèches haut et bas pour accéder au menu d'administration, puis appuyez sur **OK**.
3. Accédez au **Menu de maintenance** et appuyez sur **OK**.
4. Sélectionnez **Régler rouleau de transfert** et appuyez sur **OK**.
5. Pour sélectionner le type de papier à régler, utilisez les boutons fléchés **Haut** et **Bas**, puis appuyez sur **OK**.
6. Appuyez sur les boutons fléchés pour augmenter ou réduire l'écart, puis appuyez sur **OK**.
7. Répétez cette procédure pour chaque type de papier à régler.
8. Pour revenir au menu principal, appuyez sur le bouton **Retour**.

Réglage du module four

Utilisez l'option Régler fuser pour obtenir une qualité d'impression optimale sur une large gamme de papiers. Si le toner s'étale sur une impression ou se décolle aisément, augmentez l'écart de réglage pour le papier utilisé. Si le toner forme des cloques ou présente un effet de marbrure, réduisez l'écart de réglage pour le papier utilisé.

Pour régler le fuser :

1. Sur le panneau de commande de l'imprimante, appuyez sur la touche Menu.
2. Utilisez les flèches haut et bas pour accéder au menu d'administration, puis appuyez sur **OK**.
3. Accédez au **Menu de maintenance** et appuyez sur **OK**.
4. Sélectionnez **Régler Unité de fusion** et appuyez sur **OK**.
5. Pour sélectionner le type de papier à régler, utilisez les boutons fléchés **Haut** et **Bas**, puis appuyez sur **OK**.
6. Appuyez sur les boutons fléchés pour augmenter ou réduire l'écart, puis appuyez sur **OK**.
7. Répétez cette procédure pour chaque type de papier à régler.
8. Pour revenir au menu principal, appuyez sur le bouton **Retour**.

Rafraîchissement du rouleau de transfert

Utilisez la procédure Rafraîchir BTR pour réduire la tuile papier et améliorer la décharge du papier.

Pour rafraîchir le rouleau de transfert :

1. Sur le panneau de commande de l'imprimante, appuyez sur la touche Menu.
2. Utilisez les flèches haut et bas pour accéder au menu d'administration, puis appuyez sur **OK**.
3. Accédez au **Menu de maintenance** et appuyez sur **OK**.
4. Sélectionnez **Rafraîchissement rouleau de transfert** et appuyez sur **OK**.
5. Sélectionnez **Oui** et appuyez sur **OK**.
6. Pour revenir au menu principal, appuyez sur le bouton **Retour**.

Réglage de l'altitude

À l'aide de l'option Régler altitude, réglez l'altitude en fonction du lieu d'installation de l'imprimante. Si l'altitude n'est pas correctement réglée, des problèmes de qualité d'impression peuvent survenir.

Pour régler l'altitude :

1. Sur le panneau de commande de l'imprimante, appuyez sur la touche Menu.
2. Utilisez les flèches haut et bas pour accéder au menu d'administration, puis appuyez sur **OK**.
3. Accédez au **Menu de maintenance** et appuyez sur **OK**.
4. Sélectionnez **Régler altitude** et appuyez sur **OK**.
5. Pour sélectionner l'altitude du lieu où se trouve l'imprimante, appuyez sur les boutons fléchés, puis appuyez sur **OK**.
6. Pour revenir au menu principal, appuyez sur le bouton **Retour**.

Commande de consommables

Cette section aborde les points suivants :

- Consommables/fournitures 93
- Quand faut-il commander des consommables ? 93
- Cartouches de toner 94
- Recyclage des consommables 95

Consommables/fournitures

Les consommables sont des modules remplaçables de l'imprimante qui s'épuisent lorsque l'imprimante est utilisée. Les consommables utilisés dans cette imprimante sont les cartouches de toner Xerox® Genuine (Cyan, Magenta, Jaune et Noir).

Remarques :

- Chaque consommable est accompagné d'instructions d'installation.
- Installez uniquement des cartouches neuves dans l'imprimante. Si vous installez une cartouche de toner ayant déjà servi, la quantité de toner restant affichée pourrait être inexacte.
- Pour assurer une qualité d'impression constante, la cartouche de toner a été conçue de manière à cesser de fonctionner à un moment prédéfini.

ATTENTION : L'utilisation d'un toner autre que le toner de marque Xerox® risque d'affecter la qualité d'impression, ainsi que la fiabilité de l'imprimante. Le toner Xerox® est le seul toner conçu et fabriqué sous contrôles de qualité stricts par Xerox en vue d'une utilisation spécifique avec cette imprimante.

Quand faut-il commander des consommables ?

Un message d'avertissement apparaît sur le panneau de commande lorsque les consommables arrivent en fin de vie. Vérifiez que vous disposez de consommables de remplacement. Il est important de commander ces éléments dès la première apparition des messages pour éviter toute interruption de votre utilisation de l'imprimante. Un message d'erreur s'affiche sur le panneau de commande lorsque les consommables doivent être remplacés.

Vous pouvez commander des consommables auprès de votre revendeur local ou en vous rendant sur le site www.xerox.com/office/6022supplies.

ATTENTION : L'utilisation de consommables autres que ceux de marque Xerox n'est pas recommandée. La garantie, le contrat de maintenance et le programme Total Satisfaction Guarantee (Garantie de satisfaction totale) Xerox ne couvrent pas les dommages, les dysfonctionnements ou la baisse de performances de l'imprimante consécutifs à l'utilisation de consommables de marque autre que Xerox ou de consommables Xerox non spécifiés pour une utilisation avec cette imprimante. Le programme Total Satisfaction Guarantee (Garantie de satisfaction totale) est disponible aux États-Unis et au Canada. La couverture peut varier en dehors de ces pays. Veuillez prendre contact avec Xerox pour toute précision.

Cartouches de toner

Cette section aborde les points suivants :

- Précautions générales 94
- Remplacement d'une cartouche de toner 94
- Rafraîchissement du toner 95
- Nettoyage du développeur 95

Précautions générales

AVERTISSEMENTS :

- Lorsque vous remplacez une cartouche de toner, prenez soin de ne pas renverser le toner. Si du toner se répand, évitez tout contact avec les vêtements, la peau, les yeux ou la bouche. N'inhalez pas les particules de toner.
- Conservez les cartouches de toner hors de portée des enfants. Si un enfant avale accidentellement du toner, faites-lui recracher le toner et rincez-lui la bouche avec de l'eau. Consultez immédiatement un médecin.

AVERTISSEMENT : Essuyez le toner répandu à l'aide d'un chiffon humide. N'utilisez jamais un aspirateur pour enlever le toner répandu. Des étincelles électriques à l'intérieur de l'aspirateur pourraient provoquer un incendie ou une explosion. Si une grande quantité de toner s'est déversée, prenez contact avec Xerox.

AVERTISSEMENT : Ne faites jamais brûler une cartouche de toner. Le toner restant dans la cartouche peut prendre feu et causer des brûlures ou une explosion.

Remplacement d'une cartouche de toner

Lorsqu'une cartouche de toner atteint sa durée d'utilisation maximale, un message apparaît sur le panneau de commande. PrintingScout indique l'état du niveau de toner dans la fenêtre Etat de l'imprimante. Lorsqu'une cartouche de toner est vide, l'imprimante s'arrête et affiche des messages sur le panneau de commande et dans la fenêtre Etat de l'imprimante de PrintingScout.

Installez uniquement des cartouches neuves dans l'imprimante. Si vous installez une cartouche de toner ayant déjà servi, la quantité de toner restant affichée pourrait être inexacte.

Remarque : Chaque cartouche de toner est accompagnée d'instructions d'installation.

Message d'état de l'imprimante	Cause et solution
Cartouche de toner presque épuisée.	Le niveau de la cartouche de toner est faible. Commandez une nouvelle cartouche.
Remplacez la cartouche de toner ou assurez-vous qu'elle est correctement installée.	La cartouche de toner est vide. Remplacez la cartouche de toner par une cartouche neuve.

Rafraîchissement du toner

La fonction Décharge toner règle la concentration de toner et les tensions de développeur. Si vous imprimez les documents avec une couverture d'encre élevée ou faible, la fonction Décharge toner peut optimiser la qualité d'impression.

Pour rafraîchir le toner :

1. Sur le panneau de commande de l'imprimante, appuyez sur la touche Menu.
2. Utilisez les flèches haut et bas pour accéder au menu d'administration, puis appuyez sur **OK**.
3. Accédez au **Menu de maintenance** et appuyez sur **OK**.
4. Sélectionnez **RéinitialToner** et appuyez sur **OK**.
5. Utilisez les boutons fléchés pour sélectionner la cartouche du toner à récupérer, puis appuyez sur **OK**.
6. Sélectionnez **Oui** et appuyez sur **OK**.

   La procédure est effectuée automatiquement. Patientez trois minutes pour que la procédure se termine et que l'imprimante revienne en mode Prêt.

   Remarque : N'utilisez pas cette procédure de manière répétée. Elle entraînerait un remplacement plus rapide de la cartouche.

Nettoyage du développeur

La fonction Nettoyage développeur permet de faire tourner le moteur du développeur et d'agiter le toner à l'intérieur de la cartouche. Utilisez l'option Nettoyage développeur pour nettoyer le toner d'une cartouche juste avant de remplacer cette dernière ou pour rafraîchir le toner après remplacement de la cartouche.

Pour nettoyer le développeur :

1. Sur le panneau de commande de l'imprimante, appuyez sur la touche Menu.
2. Utilisez les flèches haut et bas pour accéder au menu d'administration, puis appuyez sur **OK**.
3. Accédez au **Menu de maintenance** et appuyez sur **OK**.
4. Accédez à **Nettoyer révél.** (nettoyer développeur) et appuyez sur **OK**.
5. Lorsque l'invite **Confirmer ?** s'affiche, utilisez les boutons fléchés pour sélectionner **Oui**.
6. Cliquez sur **OK**.

   La procédure est effectuée automatiquement. Patientez trois minutes pour que la procédure se termine et que l'imprimante revienne en mode Prêt.

Recyclage des consommables

Pour en savoir plus sur le programme de recyclage des consommables Xerox®, consultez le site : www.xerox.com/gwa.

Gestion de l'imprimante

Cette section aborde les points suivants :

- Vérification du nombre de pages 96
- Configuration du mot de passe de verrouillage du panneau 97
- Modification du mot de passe de verrouillage du panneau 97

Vérification du nombre de pages

Vous pouvez vous reporter à la page de configuration pour vérifier le nombre total de pages imprimées. La section Volume d'impression indique le volume d'impression d'après le nombre total de pages imprimées et selon le format papier utilisé.

Utilisation de compteurs de facturation pour afficher des détails sur le nombre d'impressions effectuées sur l'imprimante. Les nombres d'impressions actuels pour la couleur, le noir et blanc et le total apparaissent sur l'écran Compteurs de facturation. Les compteurs d'impression affichés sont utilisés pour la facturation. Une page correspond à l'une des deux faces d'une feuille de papier. Une feuille peut être imprimée sur une ou deux faces. Une feuille imprimée sur les deux faces compte comme deux impressions.

Impression de la page de configuration

1. Sur le panneau de commande de l'imprimante, appuyez sur la touche Menu.
2. Cliquez sur **OK**.
3. Accédez au menu **Configuration** et appuyez sur **OK**.

Affichage des compteurs de facturation

1. Sur le panneau de commande de l'imprimante, appuyez sur le bouton **Système**.
2. Appuyez sur les boutons fléchés pour sélectionner l'option Compteurs de facturation.
3. Cliquez sur **OK**.

Configuration du mot de passe de verrouillage du panneau

Le mot de passe de verrouillage du panneau limite l'accès au Menu Admin. Les options du menu Admin incluent : Réseau, Configuration système, Maintenance, Paramètres sécurisés, Configuration USB, Configuration PCL, Configuration PS et Configuration PDF. Sans mot de passe, les utilisateurs ne peuvent pas accéder à ces options. Le mot de passe par défaut est 0000.

Pour configurer le mot de passe de verrouillage du panneau :

1. Sur le panneau de commande de l'imprimante, appuyez sur la touche Menu.
2. Utilisez les flèches haut et bas pour accéder au menu d'administration, puis appuyez sur **OK**.
3. Accédez à **Param. sécurisés** et appuyez sur **OK**.
4. Accédez à **Verr. panneau**, puis appuyez sur **OK**.
5. Accédez à **Déf verr panneau**, puis appuyez sur **OK**.
6. Sélectionnez **Activer**, puis appuyez sur le bouton **OK**.
7. Pour revenir au menu principal, appuyez sur le bouton **Retour**.

Modification du mot de passe de verrouillage du panneau

Le mot de passe de verrouillage du panneau limite l'accès au Menu Admin.

1. Sur le panneau de commande de l'imprimante, appuyez sur la touche Menu.
2. Utilisez les flèches haut et bas pour accéder au menu d'administration, puis appuyez sur **OK**.
3. Si vous y êtes invité, entrez votre mot de passe à 4 chiffres, puis appuyez sur **OK**.
4. Accédez à **Param. sécurisés** et appuyez sur **OK**.
5. Accédez à **Verr. panneau**, puis appuyez sur **OK**.
6. Accédez à **Modifier MDP**, puis appuyez sur **OK**.
7. Pour sélectionner les chiffres, utilisez les flèches **Haut** et **Bas**. Pour passer au chiffre suivant, utilisez les flèches **Droite** et **Gauche**. Une fois la sélection des quatre chiffres terminée, assurez-vous de noter le mot de passe pour une utilisation ultérieure.
8. Cliquez sur **OK**.
9. Pour revenir au menu principal, appuyez sur le bouton **Retour**.

Déplacement de l'imprimante

Pour déplacer l'imprimante :

1. Mettez l'imprimante hors tension et débranchez le cordon d'alimentation et les autres câbles à l'arrière de l'imprimante.

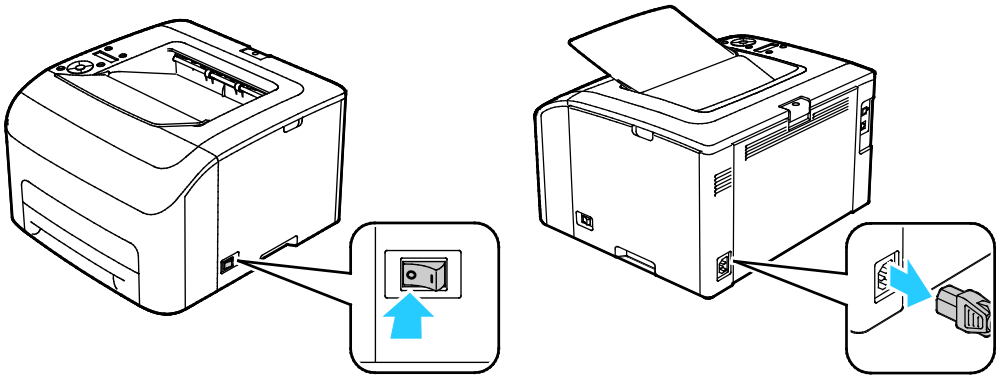

AVERTISSEMENT : Pour éviter tout risque d'électrocution, ne touchez jamais la prise les mains humides. Lorsque vous débranchez le cordon d'alimentation, veillez à tirer sur la fiche, et non sur le cordon. Vous risquez d'endommager le cordon si vous tirez dessus, ce qui peut entraîner des risques d'incendie ou d'électrocution.

2. Soulevez et portez l'imprimante comme indiqué sur l'illustration.

   Remarque : Pour connaître le poids de votre configuration d'imprimante, reportez-vous à la section Spécifications physiques à la page 121.

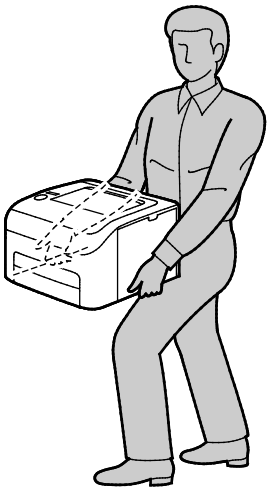

ATTENTION :

- La garantie, le contrat de maintenance et le programme Total Satisfaction Guarantee (Garantie de satisfaction totale) Xerox® ne couvrent pas les dommages consécutifs à un emballage incorrect de l'imprimante pour son transport. La garantie, le contrat de maintenance et le programme Total Satisfaction Guarantee (Garantie de satisfaction totale) Xerox® ne couvrent pas non plus les dommages causés par le déplacement de la machine de façon inappropriée.
- Lorsque vous déplacez l'imprimante, ne l'inclinez pas de plus de 10 degrés vers l'avant, l'arrière, la gauche ou la droite. Une inclinaison de plus de 10 degrés risque de renverser du toner dans la machine.

Après le déplacement de l'imprimante :

1. Réinstallez tous les composants que vous aviez retirés.
2. Rebranchez les câbles et le cordon d'alimentation sur l'imprimante.
3. Branchez l'imprimante et mettez-la sous tension.

Résolution des incidents 7

Ce chapitre contient les sections suivantes :

- Dépannage général 102
- Incidents papier 105
- Pour obtenir de l'aide 117

Dépannage général

Cette section aborde les points suivants :

- L'imprimante ne s'allume pas 102
- L'imprimante se réinitialise ou se met souvent hors tension 102
- L'imprimante n'imprime pas 103
- L'impression est trop lente 104
- L'imprimante émet des bruits inhabituels 104
- De la condensation s'est formée dans l'imprimante 104

Cette section contient des procédures vous permettant d'identifier les problèmes et de les résoudre. Vous résoudrez certains problèmes en redémarrant simplement l'imprimante.

L'imprimante ne s'allume pas

Causes probables	Solutions
L'interrupteur d'alimentation n'est pas en position allumée.	Allumez l'interrupteur d'alimentation.
Le cordon d'alimentation n'est pas branché à la prise.	Éteignez l'interrupteur d'alimentation de l'imprimante, puis branchez correctement le cordon d'alimentation sur la prise.
Il existe un problème avec la prise branchée à l'imprimante.	• Branchez un autre appareil électrique à la prise et vérifiez si elle fonctionne correctement. • Essayez avec une autre prise.
L'imprimante est branchée sur une prise dont la tension ou la fréquence ne correspondent pas aux spécifications de l'imprimante.	Utilisez une source d'alimentation conforme aux spécifications indiquées à la section Spécifications électriques à la page 123.

ATTENTION : Branchez le cordon trifilaire muni d'une prise de terre directement sur une prise secteur mise à la terre.

L'imprimante se réinitialise ou se met souvent hors tension

Causes probables	Solutions
Le cordon d'alimentation n'est pas correctement branché sur la prise.	Mettez l'imprimante hors tension, assurez-vous que le cordon d'alimentation est correctement branché au niveau de l'imprimante et de la prise secteur, puis remettez l'imprimante sous tension.
Une erreur système est survenue.	Mettez l'imprimante hors tension, puis remettez-la sous tension. Si le problème persiste, prenez contact avec Xerox.
L'imprimante est connectée à un onduleur.	Mettez l'imprimante hors tension, puis branchez le cordon d'alimentation sur une prise secteur adéquate.
L'imprimante est connectée à une barrette multiprise partagée avec d'autres périphériques de grande puissance.	Branchez l'imprimante directement sur la prise secteur ou sur une barrette multiprise qui n'est pas partagée avec d'autres périphériques de grande puissance.

L'imprimante n'imprime pas

Causes probables	Solutions
L'imprimante est en mode économie d'énergie.	Appuyez sur le bouton du panneau de commande.
PrintingScout affiche un message d'erreur.	Suivez les instructions indiquées dans le message PrintingScout pour résoudre le problème. Si le problème persiste, prenez contact avec Xerox.
L'imprimante est à court de papier.	Chargez du papier dans le magasin.
Une cartouche de toner est vide.	Remplacez la cartouche de toner vide.
Le voyant d'erreur clignote.	Si le voyant Prêt est éteint, l'imprimante ne fonctionne pas. Mettez l'imprimante hors tension, puis remettez-la sous tension. Si le problème persiste, prenez contact avec Xerox.
Les deux voyants du panneau de commande sont éteints.	Mettez l'imprimante hors tension, assurez-vous que le cordon d'alimentation est correctement branché au niveau de l'imprimante et de la prise secteur, puis remettez l'imprimante sous tension. Si le problème persiste, prenez contact avec Xerox.
L'imprimante est indisponible.	• Le clignotement du voyant Prêt est un comportement normal. Un travail d'impression précédent peut être à l'origine du problème. Utilisez PrintingScout pour supprimer tous les travaux d'impression de la file. Placez le papier dans le magasin. • Si le voyant Prêt ne clignote pas après l'envoi d'un travail d'impression, vérifiez la connexion USB entre l'imprimante et l'ordinateur. Mettez l'imprimante hors tension, puis remettez-la sous tension.
Le câble de l'imprimante est débranché.	Si le voyant Prêt ne clignote pas après l'envoi d'un travail d'impression, vérifiez la connexion USB ou Ethernet entre l'imprimante et l'ordinateur.
La connexion sans fil a été interrompue.	Pour vérifier l'état de votre connexion sans fil, imprimez la page de configuration et vérifiez la qualité de la liaison. • Si la qualité de la liaison indique Aucune réception, vérifiez si votre routeur et votre modem transmettent un signal. • Si la qualité de la liaison est Bonne, Acceptable ou Faible, entrez l'adresse IP de l'imprimante dans une fenêtre de navigateur. Si vous pouvez accéder à Xerox® CentreWare® Internet Services pour votre imprimante mais que l'imprimante n'imprime toujours pas, réinstallez le pilote d'imprimante.

L'impression est trop lente

Causes probables	Solutions
La machine est en mode impression lente (par exemple, pour imprimer sur du papier épais ou glacé).	L'impression dure plus longtemps avec certains types de supports spéciaux. Assurez-vous que le type de support est correctement défini dans le pilote d'imprimante et sur le panneau de commande de l'imprimante.
L'imprimante est en mode économie d'énergie.	Attendez que l'imprimante soit sortie du mode économie d'énergie. Le démarrage de l'imprimante peut prendre du temps lorsque l'imprimante sort du mode économie d'énergie. Si la page ne s'imprime pas à la vitesse nominale de l'imprimante, cela peut être dû à un problème d'installation au niveau de l'imprimante ou du réseau.
Le problème pourrait venir de la façon dont l'imprimante a été installée sur le réseau.	Déterminez si un spouleur ou un ordinateur partageant l'imprimante mettent tous les travaux d'impression en attente puis les envoient à l'imprimante. L'utilisation de spouleurs peut ralentir l'impression. Pour tester la vitesse de l'imprimante, imprimez certaines pages d'information telles que la page Office Demo.
Le travail est complexe.	Attendez. Aucune action n'est requise.

L'imprimante émet des bruits inhabituels

Causes probables	Solutions
Un objet obstruant ou des débris sont présents dans l'imprimante.	Mettez l'imprimante hors tension et retirez l'objet obstruant ou les débris. Si vous n'y parvenez pas, prenez contact avec Xerox.

De la condensation s'est formée dans l'imprimante

De la condensation peut se former à l'intérieur de l'imprimante lorsque le taux d'humidité est supérieur à 85 % ou lorsque l'imprimante est froide et est exposée à des températures élevées. Si l'imprimante se trouve dans une pièce froide, le réchauffement rapide de cette pièce peut entraîner la formation de condensation à l'intérieur de l'imprimante.

Causes probables	Solutions
L'imprimante a été placée dans une pièce froide.	Faites fonctionner l'imprimante à la température de la pièce pendant plusieurs heures.
L'humidité relative de la pièce est trop élevée.	• Réduisez l'humidité de la pièce. • Déplacez l'imprimante à un endroit présentant une température et une humidité relative conformes aux spécifications de fonctionnement.

Incidents papier

Cette section aborde les points suivants :

- Réduction des incidents papier 105
- Emplacement des incidents papier 106
- Résolution des incidents papier 107
- Résolution des incidents papier 110
- Problèmes de qualité d'impression 112

Réduction des incidents papier

L'imprimante est conçue pour subir le minimum d'incidents papier, à condition d'utiliser les types de support pris en charge par Xerox. Les autres types de papier risqueraient de provoquer des incidents papier. Si un support pris en charge reste fréquemment coincé dans une zone du circuit papier, nettoyez cette dernière.

Les causes suivantes peuvent provoquer des incidents papier :

- Sélection d'un type de papier incorrect dans le pilote d'impression.
- Utilisation de papier endommagé.
- Utilisation de papier non pris en charge.
- Chargement incorrect du papier
- Chargement excessif du magsin.
- Mauvais ajustement des guides de papier.

La plupart des incidents papier peuvent être évités en suivant quelques règles simples :

- Utilisez uniquement un papier pris en charge par l'imprimante. Pour de plus amples informations, reportez-vous à la section Papier pris en charge à la page 62.
- Respectez des techniques de manipulation et de chargement du papier appropriées.
- Utilisez toujours du papier propre et non endommagé.
- Evitez d'utiliser du papier recourbé, déchiré, humide, froissé ou plié.
- Afin de séparer les feuilles avant de le charger dans le magasin, ventilez le papier.
- Respectez la limite maximale du magasin ; ne chargez jamais le magasin de manière excessive.
- Réglez les guides papier dans tous les magasins après insertion du papier. Un guide qui n'est pas correctement ajusté peut provoquer une mauvaise qualité d'impression, des défauts d'alimentation, des impressions en biais et pourrait également endommager l'imprimante.
- Après avoir chargé les magasins, sélectionnez le type et le format de papier corrects dans le panneau de commande.
- Lors de l'impression, sélectionnez le type et le format de papier corrects dans le pilote d'imprimante.
- Stockez le papier dans un endroit sec.
- Utilisez uniquement le papier et les transparents Xerox conçus pour l'imprimante.

Evitez ce qui suit :

- Papier avec un couchage en polyester spécialement conçu pour les imprimantes à jet d'encre.
- Un papier ayant été plié, froissé ou excessivement recourbé.
- Charger du papier de types, tailles ou grammages différents dans un même magasin.
- Charger les magasins de manière excessive.
- Permettre une surcharge du bac de sortie.

Pour une liste détaillée des supports pris en charge, consultez le site www.xerox.com/rmlna.

Emplacement des incidents papier

AVERTISSEMENT : Ne touchez jamais une zone étiquetée située sur ou à proximité du rouleau thermique dans le fuser. Vous risqueriez de vous brûler. Si une feuille de papier est enroulée autour du rouleau thermique, ne tentez pas de l'enlever immédiatement. Mettez l'imprimante hors tension immédiatement et attendez le refroidissement complet du fuser (environ 20 minutes). Essayez d'éliminer le bourrage papier après le refroidissement de l'imprimante. Si le problème persiste, prenez contact avec Xerox.

ATTENTION : Ne tentez pas de résoudre les incidents papier à l'aide d'outils ou d'instruments. Vous risqueriez d'endommager irrémédiablement l'imprimante.

L'illustration suivante indique les zones du circuit papier au niveau desquelles des bourrages papier peuvent survenir :

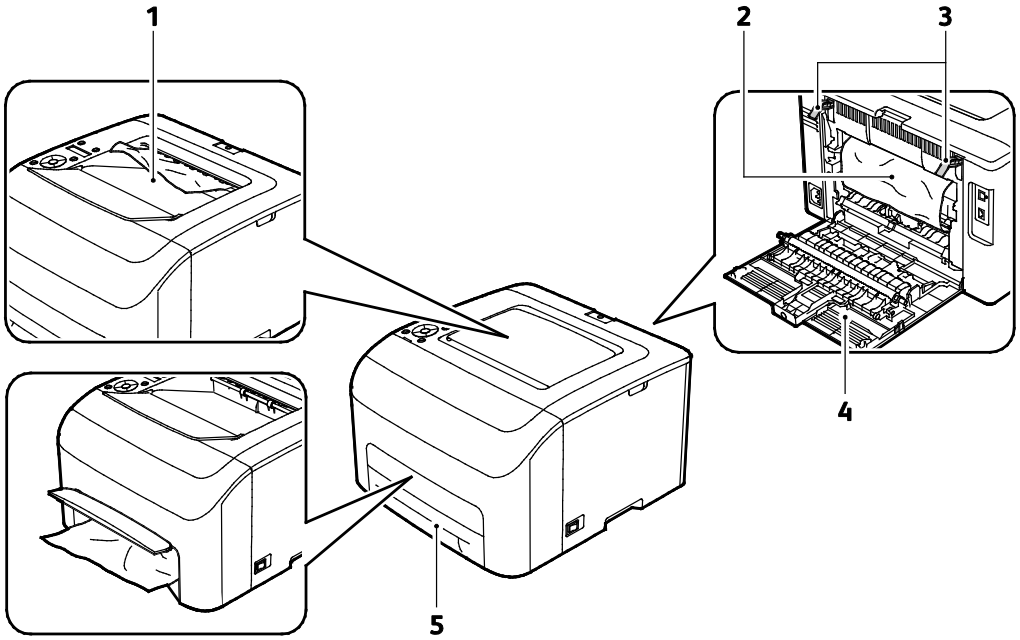

1. Bac récepteur
2. Courroie de transfert
3. Leviers de dégagement
4. Capot arrière
5. Magasin principal avec capot d'accès aux incidents papier

Résolution des incidents papier

Cette section aborde les points suivants :

- Élimination des bourrages papier à l'avant de l'imprimante 107
- Élimination des bourrages papier à l'arrière de l'imprimante 108

Pour faciliter la résolution des incidents papier, vous pouvez activer le mode de résolution d'incidents. Le mode de résolution d'incidents fait tourner l'imprimante pendant un court moment afin de pousser le papier plus avant vers la sortie.

Pour exécuter le mode de résolution d'incidents :

1. Appuyez sur le bouton **Annuler** et maintenez-le enfoncé pendant trois secondes.
2. Une fois que le moteur de l'imprimante est arrêté, mettez l'imprimante hors tension et retirez le papier coincé.

Élimination des bourrages papier à l'avant de l'imprimante

Remarque : Pour résoudre l'erreur affichée sur le panneau de commande, vous devez dégager toutes les feuilles du circuit papier.

1. Sortez le magasin de l'imprimante.

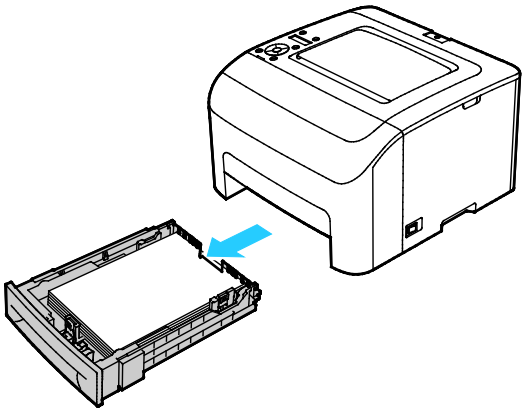

2. Retirez le papier coincé à l'avant de l'imprimante. Pour un accès plus facile au papier coincé, ouvrez le capot d'accès aux incidents papier.

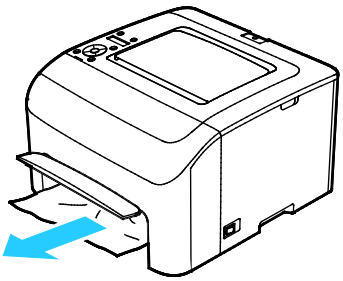

3. Remettez le bac dans l'imprimante.

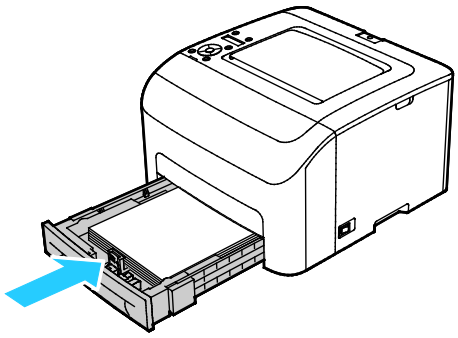

4. Suivez les instructions affichées sur le panneau de commande et dans la fenêtre Printer Status (État de l'imprimante) de PrintingScout. Cliquez sur **OK**.

Élimination des bourrages papier à l'arrière de l'imprimante

Remarque : Pour résoudre l'erreur affichée sur le panneau de commande, vous devez dégager toutes les feuilles du circuit papier.

1. Appuyez sur le verrou de dégagement du capot arrière et ouvrez ce dernier.

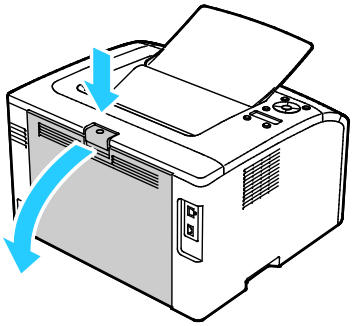

2. Soulevez les leviers verts, en procédant comme indiqué.

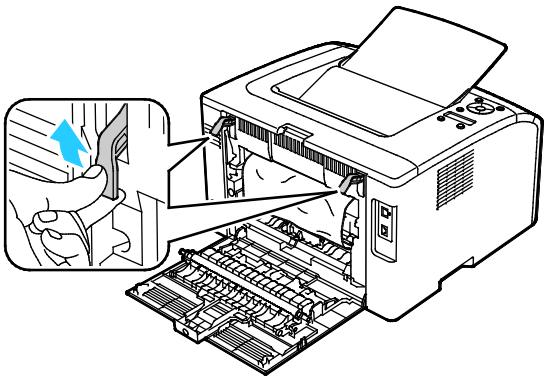

3. Retirez le papier coincé à l'arrière de l'imprimante.

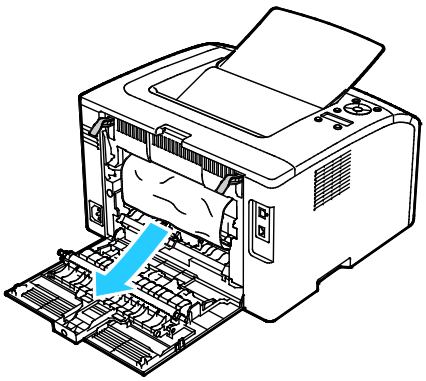

4. Abaissez les leviers en position initiale.

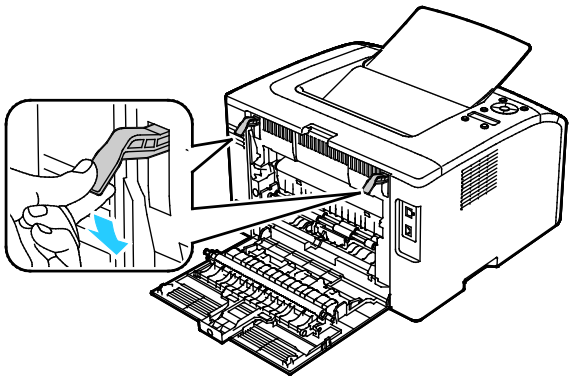

5. Fermez le capot arrière.

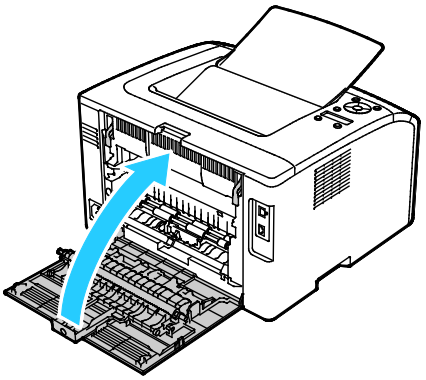

6. Suivez les instructions affichées sur le panneau de commande et dans la fenêtre Printer Status (État de l'imprimante) de PrintingScout. Cliquez sur **OK**.

Résolution des incidents papier

Cette section aborde les points suivants :

- Plusieurs feuilles sont entraînées en même temps 110
- Incidents papier 110
- Faux départ des feuilles d'étiquettes et des enveloppes 111
- Le message d'incident papier reste affiché 111

Plusieurs feuilles sont entraînées en même temps

Causes probables	Solutions
Le magasin est trop plein.	Retirez une partie du papier. Ne chargez pas de papier au-delà de la ligne de remplissage maximal.
Les bords du papier ne sont pas égalisés.	Retirez le papier, alignez les bords et rechargez-le.
Le papier est humide.	Retirez le papier du magasin et remplacez-le par un nouveau papier sec.
Il y a trop d'électricité statique.	Essayez une nouvelle rame de papier.
Un papier non pris en charge se trouve dans le magasin.	Utiliser uniquement un papier approuvé par Xerox. Pour de plus amples informations, reportez-vous à la section Papier pris en charge à la page 62.
Humidité trop élevée pour le papier couché.	Insérez une feuille à la fois.

Incidents papier

Causes probables	Solutions
Le papier n'est pas placé correctement dans le magasin.	• Retirez le papier mal inséré et replacez-le correctement dans le magasin. • Réglez les guides papier selon le format du papier.
Le magasin est trop plein.	Retirez une partie du papier. Ne chargez pas de papier au-delà de la ligne de remplissage maximal.
Les guides papier ne sont pas réglés selon le format du papier.	Réglez les guides papier selon le format du papier.
Le magasin contient du papier courbé ou froissé.	Retirez le papier, lissez-le et remettez-le en place. S'il se coince encore, n'utilisez pas ce papier.
Le papier est humide.	Retirez le papier humide, puis remplacez-le par un nouveau papier sec.
Utilisation de papier de format, grammage ou type incorrect.	Utiliser uniquement un papier approuvé par Xerox. Pour de plus amples informations, reportez-vous à la section Papier pris en charge à la page 62.

Faux départ des feuilles d'étiquettes et des enveloppes

Causes probables	Solutions
La feuille d'étiquettes n'est pas placée dans le bon sens dans le magasin.	• Chargez la feuille d'étiquettes conformément aux instructions du fabricant. Placez les étiquettes face dessus dans l'un au l'autre magasin.
Les enveloppes sont incorrectement chargées.	• Chargez les enveloppes n° 10, DL et Monarch dans les magasins face à imprimer vers le haut, rabats fermés, en les introduisant dans l'imprimante par le petit côté. • Chargez les enveloppes C5 face à imprimer vers le haut, rabats ouverts et orientés dans la direction opposée à l'avant de l'imprimante.
Les enveloppes n° 10, DL et Monarch sont froissées.	Pour éviter que les enveloppes n° 10, DL, C5 ou Monarch se froissent, chargez-les face à imprimer vers le haut, rabats ouverts et orientés dans la direction opposée à l'avant de l'imprimante. Remarque : Lors du chargement d'enveloppes pour un départ par le grand côté, veillez à spécifier l'orientation dans le pilote d'imprimante.

Le message d'incident papier reste affiché

Causes probables	Solutions
Du papier est resté coincé dans l'imprimante.	Vérifiez encore une fois le chemin papier et assurez-vous d'avoir retiré tout le papier coincé.
Une des portes de l'imprimante est ouverte.	Vérifiez les portes de l'imprimante. Fermez toutes les portes ouvertes.

Remarque : Vérifiez si des morceaux de papier sont présents dans le circuit papier et retirez-les, le cas échéant.

Problèmes de qualité d'impression

Cette section aborde les points suivants :

- Contrôle de la qualité d'impression 112
- Résolution des problèmes de qualité d'impression 113

L'imprimante est conçue pour offrir une excellente qualité d'impression page après page. Si vous rencontrez des problèmes de qualité d'impression, utilisez les informations contenues dans cette section pour résoudre le problème. Pour plus d'informations, reportez-vous au site Web www.xerox.com/office/6022support.

ATTENTION : La garantie Xerox, le contrat de maintenance et le programme Total Satisfaction Guarantee (Garantie de satisfaction totale) de Xerox ne couvrent pas les dommages causés par l'utilisation de papier, de transparents ou d'autres supports spéciaux non pris en charge. Le programme Total Satisfaction Guarantee (Garantie de satisfaction totale) Xerox est disponible aux États-Unis et au Canada. La couverture peut varier en dehors de ces pays. Veuillez contacter votre représentant local pour toute précision.

Remarques :

- Pour assurer une qualité d'impression homogène, les cartouches de toner et les modules d'impression de nombreux modèles ont été conçus de manière à cesser de fonctionner à un moment prédéfini.
- Les images en niveaux de gris imprimées avec le paramètre noir composite sont incluses dans le compteur de pages couleur car des consommables couleur sont utilisés. Le noir composite est le paramètre par défaut sur la plupart des imprimantes.

Contrôle de la qualité d'impression

La qualité d'impression de votre imprimante dépend de plusieurs facteurs. Pour obtenir une qualité régulière et optimale, utilisez le papier et le toner conçus pour votre imprimante et réglez correctement le type de papier, le mode de qualité d'impression et les paramètres couleur. Suivez les instructions de cette section pour vous assurer que votre imprimante conservera une impression optimale.

La température et l'humidité ont une incidence sur la qualité des sorties imprimées. Les conditions suivantes garantissent une qualité d'impression optimale : de 15 à 28°C (59 à 82°F) et de 20 à 70 % d'humidité relative.

Résolution des problèmes de qualité d'impression

Lorsque la qualité d'impression n'est pas satisfaisante, choisissez dans le tableau qui suit le symptôme le plus proche de celui rencontré et reportez-vous à la solution correspondante pour tenter de résoudre le problème. Vous pouvez également imprimer une page de démonstration afin de déterminer plus précisément la nature du problème de qualité d'impression. Pour de plus amples informations, reportez-vous à la section Pages d'information à la page 22.

Si la qualité d'impression ne s'améliore pas après exécution de l'action corrective adéquate, prenez contact avec Xerox.

Remarques :

- Pour améliorer la qualité d'impression, les cartouches de toner de nombreux modèles ont été conçues de manière à cesser de fonctionner à un moment prédéfini.
- Les images en niveaux de gris imprimées avec le paramètre noir composite sont incluses dans le compteur de pages couleur car des consommables couleur sont utilisés. Le noir composite est le paramètre par défaut sur la plupart des imprimantes.

Symptôme	Cause	Solution
Impressions pâles avec couleurs multiples estompées 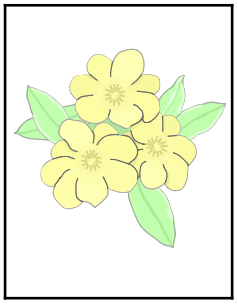	Le papier est plus lourd ou plus épais que le type de papier sélectionné.	Réglez les paramètres du type de papier. Pour d'informations, reportez-vous à la section Réglage du type de papier à la page 91.
	Les spécifications du papier utilisé ne sont pas conformes aux recommandations.	Remplacez le papier par un support de type et de format recommandés et vérifiez que les paramètres définis sur le panneau de commande ou dans le pilote d'imprimante sont corrects. Pour plus d'informations, reportez-vous à la section Papier pris en charge à la page 62.
	Les cartouches de toner ne sont pas des cartouches Xerox®.	Remplacez les cartouches de toner avec des cartouches qui sont des produits Xerox® authentiques. Plusieurs impressions peuvent être nécessaires pour retrouver une qualité satisfaisante.
	La tension du rouleau de transfert est insuffisante pour ce type de papier.	Augmentez la tension du rouleau de transfert pour le type de papier sélectionné. Pour plus d'informations, reportez-vous à la section Réglage du rouleau de transfert à la page 91.
	Le fuser n'est pas réglé pour le type de papier.	Réglez le fuser. Pour plus d'informations, reportez-vous à la section Réglage du fuser à la page 92.
	Le papier est humide.	Remplacez le papier.
	L'alimentation haute tension est défectueuse.	Pour obtenir de l'aide, rendez-vous sur le site Web d'assistance de Xerox® sur www.xerox.com/office/6022support.

Symptôme	Cause	Solution
Une seule couleur est estompée 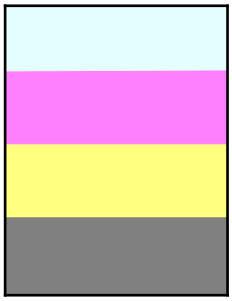	La cartouche de toner est vide ou endommagée.	Vérifiez l'état de la cartouche de toner et remplacez-la si nécessaire.
Taches noires ou zones blanches aléatoires ou pertes d'image 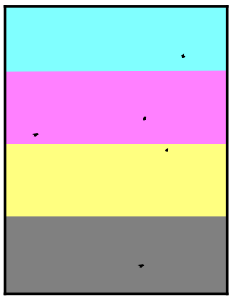	Les spécifications du papier ne sont pas conformes aux recommandations.	Remplacez le papier par un support de type et de format recommandés et vérifiez que les paramètres définis sur le panneau de commande ou dans le pilote d'imprimante sont corrects. Pour plus d'informations, reportez-vous à la section Papier pris en charge à la page 62.
	Les cartouches de toner ne sont pas des cartouches Xerox®.	Remplacez les cartouches de toner avec des cartouches qui sont des produits Xerox® authentiques. Pour plus d'informations, reportez-vous à la section Consommables à la page 93.
• Stries verticales noires ou colorées, ou stries ou lignes de plusieurs couleurs • Stries d'une seule couleur 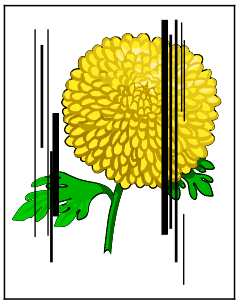	Les cartouches de toner ne sont pas des cartouches Xerox®.	Remplacez les cartouches de toner avec des cartouches qui sont des produits Xerox® authentiques. Pour plus d'informations, reportez-vous à la section Consommables à la page 93.
	La cartouche de toner de cette couleur présente une anomalie.	Vérifiez l'état de la cartouche de toner et remplacez-la si nécessaire. Pour obtenir de l'aide, rendez-vous sur le site Web d'assistance de Xerox® sur www.xerox.com/office/6022support.
La couleur autour du bord de la zone d'impression est incorrecte	Le calage des couleurs est incorrect.	Réglez le calage de la couleur. Pour de plus amples informations, reportez-vous à la section Calage des couleurs à la page 90.

Symptôme	Cause	Solution
Blancs partiels, papier froissé ou effet buvard 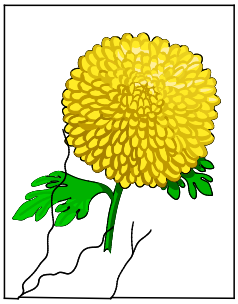	Le papier est humide.	Remplacez le papier.
	Les spécifications du papier ne sont pas conformes aux recommandations.	Remplacez le papier par un support de type et de format recommandés et vérifiez que les paramètres définis sur le panneau de commande ou dans le pilote d'imprimante sont corrects. Pour plus d'informations, reportez-vous à la section Papier pris en charge à la page 62.
	L'imprimante est usée ou endommagée.	Pour obtenir de l'aide, rendez-vous sur le site Web d'assistance de Xerox® sur www.xerox.com/office/6022support.
	Les cartouches de toner ne sont pas des cartouches Xerox®.	Remplacez les cartouches de toner avec des cartouches qui sont des produits Xerox® authentiques. Pour plus d'informations, reportez-vous à la section Consommables à la page 93.
	Le paramètre d'altitude est incorrect.	Réglez le paramètre d'altitude de l'imprimante. Pour plus d'informations, reportez-vous à la section Réglage de l'altitude à la page 92.
	La condensation dans l'imprimante entraîne des blancs partiels ou froisse le papier.	Mettez l'imprimante sous tension et laissez-la chauffer pendant au moins une heure pour éliminer la condensation. Pour obtenir de l'aide, rendez-vous sur le site Web d'assistance de Xerox® sur www.xerox.com/office/6022support.
Traces blanches verticales 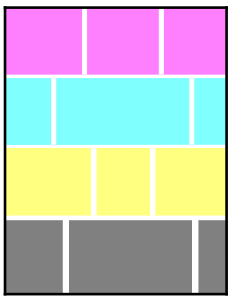	Les lentilles sont bloquées.	Nettoyez les lentilles à l'intérieur de l'imprimante. Pour plus d'informations, reportez-vous à la section Nettoyage des lentilles des LED à la page 86.
	L'imprimante est usée ou endommagée.	Pour obtenir de l'aide, rendez-vous sur le site Web d'assistance de Xerox® sur www.xerox.com/office/6022support.
	Les cartouches de toner ne sont pas des cartouches Xerox®.	Remplacez les cartouches de toner avec des cartouches qui sont des produits Xerox® authentiques. Pour plus d'informations, reportez-vous à la section Consommables à la page 93.

Symptôme	Cause	Solution
Impression de travers 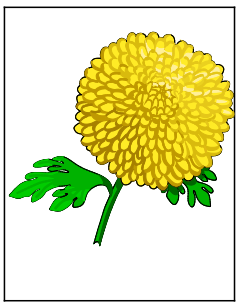	Les guides papier ne sont pas réglés selon le format du papier.	Ajustez les guides papier. Pour plus d'informations, reportez-vous à la section Chargement du papier à la page 65.
Les couleurs sont floues ou des zones blanches sont visibles autour des objets	L'alignement des couleurs est incorrect.	Effectuez un calage automatique des couleurs. Pour de plus amples informations, reportez-vous à la section Calage des couleurs à la page 90.
Images présentant un effet de marbrure 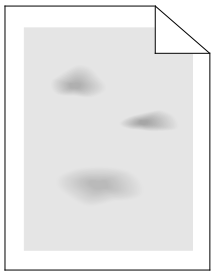	Le papier est trop clair ou trop fin.	Choisissez un autre type de papier sur le panneau de commande, dans l'application et dans le pilote d'imprimante.
	La tension du rouleau de transfert est insuffisante pour ce type de papier.	Augmentez la tension du rouleau de transfert pour le type de papier sélectionné. Pour plus d'informations, reportez-vous à la section Réglage du rouleau de transfert à la page 91.
	Le fuser n'est pas réglé pour le type de papier.	Réglez le fuser. Pour plus d'informations, reportez-vous à la section Réglage du fuser à la page 92.
	Le papier est humide.	Remplacez le papier.
	L'humidité relative de la pièce est trop élevée.	Réduisez le niveau d'humidité de la pièce ou installez l'imprimante à un autre emplacement.
Tuiles papier ou incidents papier fréquents au niveau du capot arrière	Le rouleau de transfert doit être rafraîchi.	Rafraîchissez le rouleau de transfert. Pour plus d'informations, reportez-vous à la section Rafraîchissement du rouleau de transfert à la page 92.

Pour obtenir de l'aide

Cette section aborde les points suivants :

- Messages d'erreur et d'état 117
- Alertes PrintingScout 117
- Assistant de support en ligne 117

L'imprimante propose des utilitaires et des ressources pour vous aider à résoudre les problèmes d'impression.

Messages d'erreur et d'état

Le panneau de commande de l'imprimante fournit des informations ainsi que des indications de dépannage. Toute erreur ou condition d'avertissement est signalée sur le panneau de commande. Les messages d'erreur signalent des conditions nécessitant une intervention, par exemple consommables presque épuisés ou portes de l'imprimante ouvertes.

Alertes PrintingScout

L'utilitaire PrintingScout est installé avec votre pilote d'imprimante Xerox®. Il vérifie automatiquement l'état de l'imprimante lorsque vous envoyez un travail d'impression. Si l'imprimante n'est pas en mesure d'imprimer, un message d'alerte PrintingScout s'affiche sur l'écran de votre ordinateur, vous informant qu'une intervention est requise sur l'imprimante. Cliquez sur le message d'alerte dans la boîte de dialogue PrintingScout pour afficher les instructions à suivre pour résoudre le problème.

Remarque : PrintingScout fonctionne sous Windows uniquement.

Assistant de support en ligne

L'Assistant de support en ligne est une base de connaissances qui fournit des instructions et des informations de dépannage pour vous aider à résoudre les problèmes d'imprimante. Vous y trouverez, entre autres, des solutions aux problèmes de qualité d'impression, de bourrages papier, d'installation de logiciel.

Pour accéder à l'Assistant de support en ligne, rendez-vous à www.xerox.com/office/6022support.

Spécifications

A

Cette annexe aborde les points suivants :

- Caractéristiques standard 120
- Spécifications matérielles 121
- Spécifications relatives aux conditions ambiantes 122
- Spécifications électriques 123
- Spécifications relatives aux performances 124
- Spécifications du contrôleur 125

Caractéristiques standard

Fonctions	Impression
Vitesse d'impression	18 ppm
Résolution d'impression	600 x 600 ppp depuis le pilote d'imprimante, impression à 1 200 x 2 400 ppp en mode qualité avancé
Capacité papier	• 150 feuilles de papier standard • Une feuille de papier couché • Cinq enveloppes • 100 feuilles de papier ordinaire dans le bac récepteur
Impression recto verso	Manuel(le)
Format d'impression maximum	216 x 356 mm (8,5 x 14 pouces)
Panneau de commande	Menu avec affichage sur deux lignes, navigable à l'aide de boutons
Connectivité	• Universal Serial Bus (USB 2.0) • Ethernet 10/100 Base-T • Connectivité réseau sans fil
Accès distant	Xerox® CentreWare® Internet Services

Spécifications matérielles

Dimensions et poids

Largeur	397 mm (15,6 pouces)
Profondeur	398 mm (15,6 pouces)
Hauteur	246 mm (9,7 pouces)
Grammage	12,3 kg (27,2 lb)

Espace total requis

Largeur	927 mm (36,5 pouces)
Profondeur	1488 mm (58,6 po.)
Hauteur	559 mm (22 po.)

Espace de dégagement requis

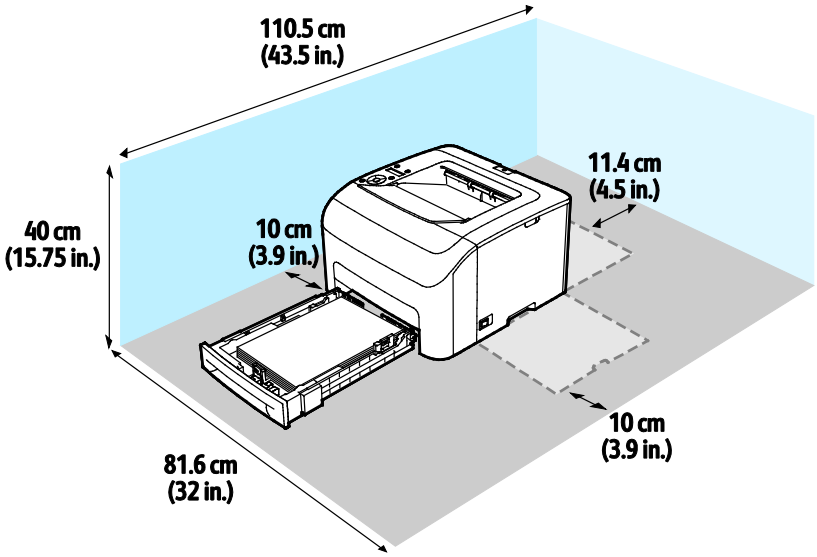

Spécifications relatives aux conditions ambiantes

Température

- Température de fonctionnement : 10–32° C (50–90° F)
- Température optimale : 15 à 28°C (59 à 82°F)

Humidité relative

- Plage d'humidité minimum–maximum : 10 à 85 %
- Taux d'humidité optimal : de 20 à 70 % d'humidité relative à une température de 28° C (82° F)

  Remarque : Dans des conditions ambiantes extrêmes, par exemple une température de 10° C et une humidité relative de 85 %, des défauts liés à la condensation peuvent être observés.

Altitude

Pour des performances optimales, utilisez l'imprimante à une altitude inférieure à 3 100 m (10 170 pieds).

Spécifications électriques

Tension et fréquence d'alimentation

Tension d'alimentation	Fréquence d'alimentation
110–127 V CA +/-10 %, (99–140 V CA)	50 Hz +/- 3 Hz 60 Hz +/- 3 Hz
220–240 V CA +/-10 %, (198–264 V CA)	50 Hz +/- 3 Hz 60 Hz +/- 3 Hz

Consommation électrique

Mode imprimante	Consommation électrique
Mode d'économie d'énergie 1 (alimentation réduite)	11 W ou moins
Mode d'économie d'énergie 2 (veille)	3 W ou moins
Prêt/Attente	51 W
Impression continue	320 W ou moins

Cette imprimante ne consomme pas d'électricité lorsqu'elle est éteinte, même si elle reste branchée sur sa prise secteur.

Système satisfaisant aux exigences du programme Energy Star

Ce produit est conforme aux spécifications ENERGY STAR® instaurées dans le cadre du programme ENERGY STAR pour les équipements d'impression.

ENERGY STAR et la marque ENERGY STAR sont des marques déposées aux États-Unis.

Le programme d'équipements d'impression et d'acquisition d'images ENERGY STAR est le fruit d'une collaboration entre les gouvernements des États-Unis, de l'Union Européenne et du Japon, et l'industrie des équipements de bureau, visant à promouvoir un rendement énergétique efficace des photocopieurs, des imprimantes, des télécopieurs, des imprimantes multi-fonctions, des ordinateurs personnels et des écrans. La réduction de la consommation d'énergie par ces produits permet de combattre le smog, les pluies acides et les changements climatiques à long terme grâce à la diminution des émissions résultant de la production d'électricité.

Les réglages ENERGY STAR sont effectués en usine sur les équipements Xerox® pour passer en mode économie d'énergie au bout de 2 minutes après la dernière copie ou impression.

Spécifications relatives aux performances

Temps de préchauffage de l'imprimante

- Mise sous tension : 28 secondes ou moins
- Sortie du mode veille : 28 secondes ou moins.

  Remarque : La durée du préchauffage suppose une température ambiante de 20°C (68°F) avec une humidité relative de 60 %.

Spécifications du contrôleur

Processeur

525 MHz ARM11MP

Mémoire

256 Mo de RAM

Interfaces

Universal Serial Bus (USB 2.0)

Ethernet 10/100 Base-T

Connectivité sans fil IEEE802.11.b/g/n

Informations relatives aux réglementations

B

Cette annexe aborde les points suivants :

- Réglementations de base 128
- Fiches de données de sécurité 133

Réglementations de base

Xerox a testé cette imprimante et certifie qu'elle est conforme aux normes d'émission et d'immunité électromagnétiques. Ces normes ont pour but de limiter les interférences générées ou subies par ce système dans un environnement de bureau classique.

États-Unis - Réglementations FCC

Ce matériel a été testé et satisfait aux limites s'appliquant aux appareils numériques de classe A, en vertu des dispositions de l'alinéa 15 de la réglementation FCC. Ces limites visent à assurer une protection raisonnable contre les interférences lorsque le matériel est utilisé dans un environnement commercial. Ce matériel émet et utilise des fréquences radioélectriques. Il peut provoquer des interférences avec des communications radio s'il n'est pas installé ou utilisé conformément aux instructions. L'utilisation de ce matériel en zone résidentielle est susceptible de générer des interférences radio. Dans ce cas, l'utilisateur devra prendre les mesures nécessaires pour les éliminer, ce à ses propres frais.

Si l'utilisateur constate des interférences lors de la réception d'émissions de radio ou de télévision (il lui suffit pour cela d'éteindre et d'allumer successivement l'appareil), il devra prendre les mesures nécessaires pour y remédier. Pour cela, il devra :

- Réorienter ou déplacer l'antenne de réception.
- Eloigner le matériel du récepteur.
- Brancher le matériel sur un circuit autre que celui du récepteur.
- S'adresser au fournisseur du poste de radio ou de télévision ou à un technicien expérimenté dans ce domaine.

Toute modification du matériel effectuée sans l'autorisation de Xerox est de nature à interdire l'usage de ce matériel.

> Remarque : pour assurer la conformité avec l'alinéa 15 de la réglementation FCC, l'utilisation de câbles d'interface blindés est nécessaire.

Canada

Cet appareil numérique de la classe A est conforme à la norme ICES-003 du Canada.

Cet appareil numérique de la classe A est conforme à la norme NMB-003 du Canada.

Union européenne

Le symbole CE figurant sur ce produit est garant de la conformité du matériel Xerox aux directives de l'Union européenne entrant en vigueur aux dates indiquées :

- 12 décembre 2006 : Directive 2006/95/EC relative à la basse tension
- 15 décembre 2004 : Directive 2004/108/EC relative à la compatibilité électromagnétique
- 9 mars 1999 : Directive 1999/5/EC concernant les équipements hertziens et les équipements terminaux de télécommunication.

Cette imprimante, si elle est utilisée conformément aux instructions, ne représente aucun danger pour le consommateur ou pour l'environnement.

Pour garantir la compatibilité avec les réglementations de l'Union européenne, utilisez des câbles d'interface blindés.

Une copie de la déclaration de conformité signée pour cette imprimante peut être obtenue sur simple demande auprès de Xerox.

Union européenne - Informations environnementales dans le cadre de l'accord sur les appareils de traitement d'images (Lot 4)

Informations environnementales visant à fournir des solutions environnementales et à réduire les coûts

Les informations suivantes ont été établies dans le but d'aider les utilisateurs et sont publiées dans le cadre de la directive de l'Union européenne sur les produits liés à l'énergie, en particulier l'étude Lot 4 sur les appareils de traitement d'images. Cette directive exige que les fabricants améliorent les performances environnementales des produits concernés et soutiennent le plan d'action de l'Union européenne dans le domaine de l'efficacité énergétique.

Les produits concernés sont les équipements domestiques et bureautiques répondant aux critères suivants :

- Produits monochromes de formats standard avec une vitesse maximale inférieure à 66 images A4 par minute.
- Produits couleur de formats standard avec une vitesse maximale inférieure à 51 images A4 par minute.

Introduction

Les informations suivantes ont été établies dans le but d'aider les utilisateurs et sont publiées dans le cadre de la directive de l'Union européenne sur les produits liés à l'énergie, en particulier l'étude Lot 4 sur les appareils de traitement d'images. Cette directive exige que les fabricants améliorent les performances environnementales des produits concernés et soutiennent le plan d'action de l'Union européenne dans le domaine de l'efficacité énergétique.

Les produits concernés sont les équipements domestiques et bureautiques répondant aux critères suivants :

- Produits monochromes de formats standard avec une vitesse maximale inférieure à 66 images A4 par minute.
- Produits couleur de formats standard avec une vitesse maximale inférieure à 51 images A4 par minute.

Bénéfices environnementaux de l'impression recto verso

La plupart des produits Xerox sont dotés d'une fonction d'impression recto verso. Ainsi, vous pouvez imprimer automatiquement sur les deux faces du papier et donc aider à diminuer l'utilisation de ressources précieuses en réduisant votre consommation de papier. L'accord sur les équipements de traitement d'images Lot 4 exige que sur les modèles de vitesses supérieures ou égales à 40 ppm en couleur ou 45 ppm en noir et blanc, la fonction recto verso soit activée lors de l'installation du pilote. Sur certains modèles Xerox à vitesses inférieures, les paramètres d'impression recto verso sont également activés par défaut au moment de l'installation. En continuant à utiliser la fonction recto verso, vous diminuerez l'impact environnemental de votre travail. Cependant, si vous avez besoin d'une impression recto, vous pouvez modifier les paramètres d'impression dans le pilote.

Types de support

Ce produit peut être utilisé pour imprimer sur du papier recyclé et non recyclé, approuvé par un programme de préservation de l'environnement, conforme à la norme EN12281 ou autre norme de qualité similaire. Des papiers plus fins (60 g/m²), contenant moins de matériaux bruts et donc utilisant moins de ressources par impression, peuvent être utilisés pour certaines applications. Nous vous recommandons de vérifier s'ils peuvent être appropriés à vos besoins en impression.

ENERGY STAR

ENERGY STAR est un programme volontaire visant à promouvoir le développement et l'acquisition de modèles faisant preuve d'efficacité énergétique, qui aident à réduire l'impact environnemental. Pour plus d'informations sur le programme ENERGY STAR et les modèles répondant aux exigences du programme ENERGY STAR, consultez le site Web suivant :
www.energystar.gov/index.cfm?fuseaction=find_a_product.showProductGroup&pgw_code=IEQ

Pour en savoir plus sur l'énergie ou d'autres rubriques connexes, accédez à
www.xerox.com/about-xerox/environment/enus.html ou
www.xerox.co.uk/about-xerox/environment/engb.html.

Consommation électrique et durée d'activation

La quantité d'électricité consommée par un produit dépend de la façon dont il est utilisé. Ce produit est conçu et configuré pour vous permettre de réduire votre consommation électrique.

Après la dernière impression, l'imprimante passe en mode Disponible. Dans ce mode, elle est prête à imprimer immédiatement si nécessaire. Si ce produit n'est pas utilisé pendant un certain temps, il passe en mode d'économie d'énergie. Dans ces modes, seules les fonctions essentielles restent actives afin de réduire la consommation électrique du produit. Lors de la sortie du mode d'économie d'énergie, la première impression prend un peu plus de temps qu'en mode Disponible. Ce délai s'explique par le fait que le système se réveille et il est courant parmi la plupart des produits d'impression du marché.

Vous pouvez définir un temps d'activation plus long ou désactiver complètement le mode d'économie d'énergie. Cette imprimante peut prendre plus longtemps pour passer à un niveau énergétique inférieur.

Remarque : La modification du délai d'activation par défaut du mode d'économie d'énergie peut aboutir à une augmentation globale de la consommation électrique du produit.

Pour en savoir plus sur la participation de Xerox à des initiatives de développement durable, accédez à : www.xerox.com/about-xerox/environment/enus.html.

Certification Choix environnemental pour l'équipement de bureau CCD-035

Ce produit est certifié conforme aux normes Choix environnemental pour les équipements de bureau ; il respecte toutes les conditions nécessaires pour réduire l'impact sur l'environnement. Dans le cadre de cette certification, Xerox Corporation a démontré que ce produit était conforme aux critères Choix environnemental pour une meilleure efficacité énergétique. Les produits certifiés (copieur, imprimante, multifonctions et fax) doivent aussi respecter des critères tels que la réduction des émissions chimiques et être compatibles avec les consommables recyclés. Le programme Choix environnemental a été établi en 1988 pour aider les consommateurs à trouver des produits et services présentant un impact réduit sur l'environnement. Le programme Choix environnemental procure une certification environnementale volontaire, avec attributs multiples et basée sur le cycle de vie du produit. Cette certification indique qu'un produit a passé des tests scientifiques rigoureux, des contrôles exhaustifs, ou les deux, pour prouver sa conformité avec des normes de performance environnementale strictes et indépendantes.

Allemagne

Blendschutz

Das Gerät ist nicht für die Benutzung im unmittelbaren Gesichtsfeld am Bildschirmarbeitsplatz vorgesehen. Um störende Reflexionen am Bildschirmarbeitsplatz zu vermeiden, darf dieses Produkt nicht im unmittelbaren Gesichtsfeld platziert werden.

Lärmemission

Maschinenlärminformations-Verordnung 3. GPSGV: Der höchste Schalldruckpegel beträgt 70 dB(A) oder weniger gemäß EN ISO 7779.

Importeur

Xerox GmbH

Hellersbergstraße 2-4

41460 Neuss

Deutschland

Turquie - Réglementation RoHS

Conformément à l'article 7 (d), nous certifions par la présente la conformité du système avec la réglementation EEE.

« EEE yönetmeliğine uygundur ».

Informations relatives aux réglementations concernant la carte réseau sans-fil 2,4 GHz

Ce produit contient un module émetteur radio de 2,4 GHz conforme aux exigences spécifiées dans la réglementation FCC, partie 15, Industrie du Canada RSS-210 et à la directive du Conseil européen 99/5/CE.

Le fonctionnement de ce dispositif est soumis aux deux conditions suivantes : (1) ce dispositif ne peut pas provoquer d'interférences dangereuses et (2) ce dispositif doit accepter toute interférence reçue, notamment les interférences qui peuvent provoquer un fonctionnement non souhaité.

Toute modification à ce dispositif non approuvée spécifiquement par la société Xerox est de nature à interdire l'usage du matériel.

Fiches de données de sécurité

Pour obtenir les fiches de données de sécurité du matériel relatives à votre imprimante, consultez les pages Web suivantes :

- Amérique du Nord : www.xerox.com/msds
- Union européenne : www.xerox.com/environment_europe

Pour connaître les numéros de téléphone des Centres Services Xerox, consultez la page Web www.xerox.com/office/worldcontacts.

Recyclage et mise au rebut

C

Cette annexe aborde les points suivants :

- Tous les pays 136
- Amérique du Nord 137
- Union européenne 138
- Autres pays 140

Tous les pays

Si vous assurez la mise au rebut de votre produit Xerox, notez que cette imprimante est susceptible de contenir du plomb, du mercure, du perchlorate et d'autres matériaux dont l'élimination peut être réglementée dans le cadre de mesures de protection de l'environnement. La présence de ces substances est parfaitement conforme aux réglementations mondiales en vigueur au moment de la commercialisation du produit. Pour plus d'informations sur le recyclage et la mise au rebut, contactez les autorités locales. Ce produit peut inclure des composants contenant du perchlorate, tels que des batteries. Ces composants peuvent faire l'objet de procédures spécifiques. Pour plus d'informations, consultez le site Web www.dtsc.ca.gov/hazardouswaste/perchlorate.

Amérique du Nord

Xerox a mis en place un programme de reprise et de réutilisation/recyclage des équipements. Contactez votre représentant Xerox pour déterminer si ce produit Xerox fait partie du programme. Pour plus d'informations sur les programmes Xerox de protection de l'environnement, consultez le site www.xerox.com/environment. Pour en savoir plus sur les programmes de recyclage et de mise au rebut, prenez contact avec les autorités locales.

Union européenne

Certains équipements peuvent aussi bien être utilisés dans un environnement domestique que professionnel.

Environnement domestique

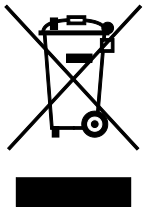

L'apposition de ce symbole sur votre appareil confirme que vous ne devez pas le mélanger aux déchets ménagers.

Conformément à la législation européenne, les équipements électroniques et électriques usagés destinés au rebut doivent être séparés des déchets ménagers.

Les particuliers des Etats membres de l'Union européenne peuvent déposer sans frais les équipements électriques et électroniques usagés dans des sites de recyclage ou de récupération désignés. Pour plus d'informations sur la mise au rebut, contactez vos autorités locales.

Dans certains Etats membres, l'ancien équipement peut être remis sans frais au revendeur local lors de l'achat d'un équipement neuf. Pour plus d'informations, contactez votre fournisseur.

Environnement professionnel

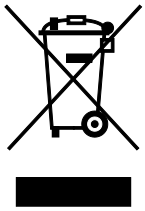

La présence de ce symbole sur le produit indique que ce dernier doit être mis au rebut conformément aux procédures nationales convenues.

Conformément à la législation européenne, tout équipement électrique et électronique en fin de vie et destiné au rebut, doit être manipulé selon les procédures convenues.

Avant toute mise au rebut, contactez votre revendeur local ou Xerox pour connaître les conditions de reprise.

Recyclage et mise au rebut des équipements et des batteries

Les symboles apposés sur ces produits et/ou sur les documents les accompagnant, signifient que les produits électriques et électroniques et les batteries usagés ne doivent pas êtres mélangés aux déchets ménagers.

Pour le traitement, la restauration et le recyclage adaptés des anciens produits et des batteries usagées, veuillez les déposer dans les points de collecte prévus à cet effet, conformément à la législation de votre pays et aux directives 2002/96/EC et 2006/66/EC.

La mise au rebut conforme des produits et des batteries aide à la réalisation d'économies sur des ressources de valeur et à la prévention des effets potentiellement négatifs sur la santé humaine et sur l'environnement qui pourraient résulter d'une manipulation inadaptée des déchets.

Pour plus d'informations sur la collection et le recyclage des anciens produits et des batteries usagées, veuillez contacter votre municipalité, le service de mise au rebut des déchets ou le point de vente d'où provient votre équipement.

Toute mise au rebut inadaptée de ces déchets peut être passible de sanctions, conformément à la législation de votre pays.

Utilisateurs professionnels au sein de l'Union européenne

Si vous souhaitez vous défaire de votre équipement électrique et électronique, veuillez prendre contact avec votre revendeur ou fournisseur pour obtenir plus d'informations.

Mise au rebut en dehors de l'Union européenne

Ces symboles s'appliquent uniquement à l'Union européenne. Si vous souhaitez vous défaire de votre équipement électrique et électronique, veuillez prendre contact avec votre revendeur ou fournisseur pour connaître la méthode adaptée de mise au rebut.

Remarque concernant le symbole applicable aux batteries

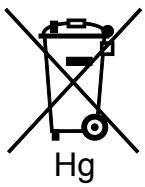

Ce symbole de poubelle barré peut être associé à un symbole chimique. Cette combinaison indique que les conditions définies par la directive sont respectées.

Retrait de la batterie

Le remplacement des batteries doit être effectué par un service de maintenance agréé par le fabricant-.

Autres pays

Pour plus d'informations sur la mise au rebut des déchets, veuillez contacter les autorités locales.