Xerox Phaser 6140
Color Laser Printer

Xerox® Phaser® 6140

User Guide

Guide d'utilisation

Italiano	Guida dell'utente	**Svenska**	Användarhandbok	**Русский**	Руководство пользователя
Deutsch	Benutzerhandbuch	**Dansk**	Betjeningsvejledning	**Türkçe**	Kullanıcı Kılavuzu
Español	Guía del usuario	**Čeština**	Uživatelská příručka	**Ελληνικά**	Εγχειρίδιο χρήστη
Português	Guia do usuário	**Polski**	Przewodnik użytkownika		
Nederlands	Gebruikershandleiding	**Magyar**	Felhasználói útmutató		

xerox

Copyright © 2009 Xerox Corporation. Minden jog fenntartva. A nem közölt jogokra az Egyesült Államok szerzői jogokra vonatkozó törvénye érvényes. A kiadvány tartalma semmilyen formában nem sokszorosítható a Xerox Corporation engedélye nélkül.

A szerzői jogvédelem a védett anyag és információ minden formájára és tartalmára kiterjed a jelenlegi és elkövetkezendő törvényi és jogi szabályozások szerint, ideértve, de ezekre nem korlátozva, a programok által a képernyőn megjelenített anyagokat, úgymint stílusokat, sablonokat, ikonokat, képernyőket, elrendezéseket stb.

A Xerox®, a CentreWare®, a Phaser®, a PrintingScout®, a Walk-Up® és a „sphere of connectivity” szimbólum a Xerox Corporation Egyesült Államokban és/vagy más országokban bejegyzett védjegyei.

Az Adobe Reader®, az Adobe Type Manager®, az ATM™, a Flash®, a Macromedia®, a Photoshop® és a PostScript® az Adobe Systems Incorporated Egyesült Államokban és/vagy más országokban bejegyzett védjegyei.

Az Apple®, az AppleTalk®, a Bonjour®, az EtherTalk®, a Macintosh®, a Mac OS® és a TrueType® az Apple Computer, Inc. Egyesült Államokban és/vagy más országokban bejegyzett védjegyei.

A HP-GL®, a HP-UX® és a PCL® a Hewlett-Packard Corporation Egyesült Államokban és/vagy más országokban bejegyzett védjegyei.

Az IBM® és az AIX® az International Business Machines Corporation Egyesült Államokban és/vagy más országokban bejegyzett védjegyei.

A Microsoft®, a Windows Vista®, a Windows® és a Windows Server® a Microsoft Corporation Egyesült Államokban és/vagy más országokban bejegyzett védjegyei.

A Novell®, a NetWare®, a NDPS®, a NDS®, a Novell Directory Services®, az IPX™ és a Novell Distributed Print Services™ a Novell, Incorporated Egyesült Államokban és/vagy más országokban bejegyzett védjegyei.

Az SGI® IRIX® a Silicon Graphics, Inc. bejegyzett védjegye.

A Sun℠, a Sun Microsystems™ és a Solaris™ a Sun Microsystems, Incorporated Egyesült Államokban és/vagy más országokban bejegyzett védjegyei.

A UNIX® az Egyesült Államokban és más országokban bejegyzett védjegy, kizárólag az X/ Open Company Limited engedélyével.

Az ENERGY STAR® partnereként a Xerox Corporation döntése szerint ez a termék megfelel az ENERGY STAR gazdaságos energiafelhasználásra vonatkozó irányelveinek. Az ENERGY STAR elnevezés és embléma az Egyesült Államokban bejegyzett védjegy.

Tartalom

1 Biztonság

Az elektromossággal kapcsolatos óvintézkedések 10
- Általános irányelvek 10
- A lézerrel kapcsolatos biztonsági tudnivalók 10
- Tápkábel 10

A működéssel kapcsolatos biztonsági tudnivalók 12
- Működéssel kapcsolatos irányelvek 12
- Ózonkibocsátás 12
- A nyomtató elhelyezése 12
- Nyomtatókellékek 13

A karbantartással kapcsolatos biztonsági tudnivalók 14

Nyomtatószimbólumok 15

2 Funkciók

A nyomtató fő alkotórészei, és azok funkciója 18
- Elölnézet 18
- Hátulnézet 19
- Belső alkatrészek 20
- Vezérlőpanel 21

Konfigurációk és opciók 22
- Konfigurációk 22
- Alapfelszerelés 22
- További jellemzők 23
- Választható lehetőségek 23

Energiatakarékos mód 24
- Az energiatakarékos mód időkorlátjának beállítása 24
- Kilépés energiatakarékos módból 24
- Az energiatakarékos mód aktiválása 24

Információs lapok 25
- Menütérkép 25
- Konfigurációs lap 25

CentreWare Internet Services 26

További információk 27

3 Telepítés és beállítás

A telepítés és a beállítás áttekintése 30
A nyomtató helyének kiválasztása 31
A nyomtató csatlakoztatása 32
Csatlakoztatási módszer kiválasztása 32
Hálózaton keresztüli csatlakoztatás 32
Csatlakozás USB-kapcsolaton keresztül 33
Hálózati beállítások konfigurálása 34
A TCP/IP és IP-címek áttekintése 34
A nyomtató IP-címének kiosztása 34
A nyomtató IP-címének megkeresése 37
A nyomtató illesztőprogramjainak telepítése 38
Operációs rendszerrel kapcsolatos követelmények 38
Rendelkezésre álló illesztőprogramok 38
A nyomtató-illesztőprogramok telepítése Windows rendszereken 39
A nyomtató-illesztőprogram telepítése Macintosh OS X rendszeren 40
Nyomtató hozzáadása Macintosh rendszeren 40
A PrintingScout telepítése 43
Opcionális funkciók engedélyezése 44
Opcionális funkciók engedélyezése a Windows PostScript illesztőprogramban 44
Opcionális funkciók engedélyezése a Windows PCL illesztőprogramban 45
Opcionális funkciók engedélyezése Macintosh rendszeren 47
Opcionális funkciók engedélyezése Linux rendszeren 48

4 Nyomtatás

Támogatott papírtípusok és másolóanyagok 50
A papírhasználatra vonatkozó irányelvek 50
A nyomtató károsodását okozó papírok 51
Papírtárolási irányelvek 51
Használható papírok 52
Papír betöltése 56
Papír behelyezése a 1. tálcába 56
Papír behelyezése a kézi adagolónyílásba 58
Papír behelyezése a 250 lapos adagolóba (2. tálca) 60
Papírtípusok és papírméretek beállítása 63
A papírtípus beállítása 63
A papírméret beállítása 64
Nyomtatási lehetőségek kiválasztása 65
Nyomtatási alapértékek kiválasztása Windows rendszeren 65
Megosztott hálózati nyomtató alapértelmezett nyomtatási beállításainak megadása Windows rendszeren 66
Egy adott munka nyomtatási opcióinak kiválasztása Windows rendszeren 66
Egy adott munka nyomtatási opcióinak kiválasztása Macintosh rendszeren 72

Nyomtatás speciális másolóanyagra 77
Borítékok nyomtatása 77
Címkék nyomtatása 80
Nyomtatás fényezett papírra 82
Nyomtatás kartonkészletre 84
Egyedi méretek nyomtatása 87
Egyedi papírméretek meghatározása 87
Nyomtatás egyedi papírméretre. 89
Nyomtatás a papír mindkét oldalára 91
Az automatikus kétoldalas nyomtatás irányelvei 91
Kötési él beállításai 91
Automatikus kétoldalas nyomtatás 92
Manuális kétoldalas nyomtatás 92
Nyomtatás a titkos nyomtatás funkcióval. 95
Titkos nyomtatási munka beállítása. 95
Titkos nyomtatási munka nyomtatása 96
Nyomtatási munka tárolása memóriában 97
Tárolt munka nyomtatása 98
Próbanyomatok nyomtatása 99
Próbanyomtatási munka beállítása 99
Próbanyomatok nyomtatása 100

5 A vezérlőpanel menüi

Navigálás a vezérlőpanel menüiben 102
Információs lapok menü. 103
Számlázó számlálók menü 104
Admin menü. 105
Hálózatbeállítás menü 105
USB beállítás menü 106
Rendszerbeáll. menü 107
KarbantartásiMód menü. 109
PCL beállítása menü 110
PostScriptBeáll. menü 112
Vezérlőpanel menü 112
Tálcabeállítások menü 113
1. tálca beállításai 114
250 lapos adagoló (2. tálca) beállításai 115

6 Karbantartás

A nyomtató tisztítása 118
Általános elővigyázatossági intézkedések 118
A nyomtató külsejének tisztítása 118
A nyomtató belsejének tisztítása 119
Kellékrendelés 120
Kellékek 120
Rendszeres karbantartási tételek 120
Mikor kell kellékeket rendelni? 121
Kellékek újrahasznosítása 121
A nyomtató kezelése 122
A nyomtató felügyelete a CentreWare IS alkalmazás segítségével 122
Nyomtatóállapot ellenőrzése a PrintingScout programmal 124
A nyomtató állapotának ellenőrzése e-mail segítségével 124
Példányszámok ellenőrzése 128
A számlázó számláló megtekintése 128
A nyomtatott példányszám jelentésének kinyomtatása 129
A nyomtató áthelyezése 130

7 Hibaelhárítás

Hibaelhárítás – Áttekintés 134
Hiba- és állapotüzenetek 134
PrintingScout-figyelmeztetések 134
Online Support Assistant (Online támogatás) 134
Információs lapok 134
Webes hivatkozások 135
A vezérlőpanelen megjelenő üzenetek 136
Kellékek állapotára vonatkozó üzenetek 136
Hibaüzenetek 137
Nyomtatóval kapcsolatos problémák 140
A nyomtatás minőségével kapcsolatos problémák 143
A leképezőegység és a lézerlencsék tisztítása 148
Színregisztráció 151
Automatikus színregisztráció engedélyezése/letiltása 151
Automatikus színregisztráció-korrekció 151
Manuális színregisztráció-korrekció 152
Papírelakadások 155
Papírelakadások megelőzése 155
Papírelakadás megszüntetése 156

8 A nyomtató műszaki leírása

Fizikai jellemzők leírása 162
Súly és méret 162
Környezeti adatok 163
Hőmérséklet 163
Relatív páratartalom 163
Tengerszint feletti magasság 163
Elektromos jellemzők 164
Tápellátás 164
Energiafelvétel 164
Teljesítményadatok 165

A Biztonságtechnikai információk

Elektromágneses interferencia 168
Egyesült Államok (FCC-előírások) 168
Kanada (előírások) 168
Európai Unió 169
Material Safety Data Sheets (Anyagbiztonsági adatlapok) 170

B Újrahasznosítás és leselejtezés

Összes ország 171
Észak-Amerika 171
Egyéb országok 171
Európai Unió 171

Tárgymutató

Biztonság 1

Ez a fejezet a következőket tartalmazza:

- Az elektromossággal kapcsolatos óvintézkedések, 10. oldal
- A működéssel kapcsolatos biztonsági tudnivalók, 12. oldal
- A karbantartással kapcsolatos biztonsági tudnivalók, 14. oldal
- Nyomtatószimbólumok, 15. oldal

A nyomtatót és ajánlott kellékeit szigorú biztonsági követelmények szerint tervezték és tesztelték. A következők betartásával biztosíthatja nyomtatójának folyamatos és biztonságos működését.

Az elektromossággal kapcsolatos óvintézkedések

Általános irányelvek

Vigyázat: A nyomtatón lévő résekbe és nyílásokba tilos bármilyen tárgyat helyezni (ideértve a gemkapcsokat és tűzőkapcsokat is). Feszültség alatt álló pont érintése, vagy egy alkatrész rövidre zárása tüzet vagy áramütést okozhat.

Vigyázat: Ne távolítsa el a csavarral rögzített ajtókat, fedeleket vagy védőburkolatokat, kivéve, ha az opcionális berendezések telepítése során erre kifejezett utasítást kap. Az ilyen telepítési eljárások előtt az áramot KI kell kapcsolni. Az opcionális berendezések telepítésekor az ajtók, fedelek vagy védőburkolatok eltávolítása előtt húzza ki a tápkábelt. A felhasználó által telepíthető opciók kivételével az ilyen burkolatok mögött nincsenek olyan alkatrészek, amelyek szervizelését vagy karbantartását a felhasználó elvégezheti.

Megjegyzés: Az optimális teljesítmény érdekében hagyja a nyomtatót bekapcsolva. Ezzel nem veszélyezteti a biztonságot. Ha azonban a nyomtatót huzamosabb ideig nem használja, kapcsolja ki, és tápkábelét húzza ki az aljzatból.

A következők veszélyeztetik a felhasználó biztonságát:

- A tápkábel sérült vagy kopott.
- Folyadék került a nyomtató belsejébe.
- Víz érte a nyomtatót.

Ha a fentiek közül bármelyik előfordul:

1. Azonnal kapcsolja ki a nyomtatót.
2. Húzza ki a tápvezetéket az elektromos aljzatból.
3. Hívja az illetékes szervizképviseletet.

A lézerrel kapcsolatos biztonsági tudnivalók

Jelen berendezés megfelel a lézernyomtatókra vonatkozó kormányzati, nemzeti és nemzetközi teljesítménynormáknak, és ezek alapján 1. osztályú lézerterméknek minősül. A nyomtató nem bocsát ki veszélyes sugárzást, mert a lézersugár tökéletesen zárt rendszerben marad a kezelői használat és a karbantartás minden fázisában.

Vigyázat: A vezérlőelemek, beállítások vagy eljárások jelen kézikönyvben leírtaktól eltérő használata vagy alkalmazása veszélyes sugárzást okozhat.

Tápkábel

- A nyomtatóval szállított tápkábelt használja.
- A tápkábelt közvetlenül egy megfelelően földelt elektromos aljzatba kell csatlakoztatni. A kábel mindkét végét stabilan csatlakoztassa. Ha nem tudja, hogy a csatlakozóaljzat földelt-e, egy elektromossági szakemberrel ellenőriztesse az aljzatot.

- Ne használjon olyan földelt adapterdugót a nyomtató elektromos aljzathoz csatlakoztatásához, amely nem rendelkezik védőföldelő tüskével.
- Csak olyan hosszabbító kábelt, illetve elosztót használjon, amely elbírja a nyomtató által igényelt áramerősséget.
- Győződjön meg róla, hogy a nyomtató olyan aljzatba csatlakozik, amely alkalmas a megfelelő feszültség és áram biztosítására. Tekintse át a nyomtató elektromosságra vonatkozó műszaki előírásait, ha szükséges, egy elektromossági szakember segítségével.

  Vigyázat: Az áramütés elkerülése érdekében gondoskodjon a nyomtató megfelelő földeléséről. Az elektromos termékek helytelen használat esetén veszélyessé válhatnak.
- Ne állítsa a nyomtatót olyan helyre, ahol ráléphetnek a tápkábelére.
- Ne helyezzen semmit a tápkábelre.

A tápkábel egy olyan csatlakoztatható eszköz, amely a nyomtató hátoldalán csatlakozik a berendezéshez. Ha le kell választani a nyomtatót az elektromos hálózatról, a tápkábelt az elektromos dugaszolóaljzatból húzza ki.

A működéssel kapcsolatos biztonsági tudnivalók

A nyomtatót és kellékeit szigorú biztonsági követelmények szerint tervezték és tesztelték. A berendezés többek között átesett a biztonságtechnikai intézet vizsgálatán, megszerezte a szükséges engedélyeket, és megfelel a hatályos környezetvédelmi szabályoknak. A következő biztonsági irányelvek betartásával biztosíthatja a nyomtató folyamatos, biztonságos működését.

Működéssel kapcsolatos irányelvek

- Nyomtatás közben ne vegye ki a papírforrás tálcáját, amelyet a nyomtató illesztőprogramjában vagy a vezérlőpanelen kiválasztott.
- Nyomtatás közben ne nyissa ki a nyomtató ajtajait.
- Nyomtatás közben ne mozgassa a nyomtatót.
- Ügyeljen rá, hogy keze, haja, nyaklánca stb. ne kerüljön a kiadónyílás és az adagológörgők közelébe.

Ózonkibocsátás

Nyomtatás közben a készülék kisebb mennyiségű ózont bocsát ki. Ez a kis mennyiség azonban nem hat károsan az egészségre. Ennek ellenére győződjön meg arról, hogy a nyomtató helysége megfelelően szellőzik, különösen ha sokat nyomtat, vagy ha hosszú időn keresztül folyamatosan használja a gépet.

A nyomtató elhelyezése

- Ne akadályozza, és ne fedje el a nyomtatón lévő réseket és nyílásokat. Ezek a nyílások szellőzésre szolgálnak, és védik a nyomtatót a túlmelegedés ellen.
- Helyezze olyan helyre a nyomtatót, ahol elegendő terület áll rendelkezésre a működtetéshez és a szervizeléshez. További részletek: A nyomtató helyének kiválasztása, 31. oldal.
- A nyomtatót tilos túl meleg, hideg vagy párás környezetben tárolni és működtetni. Az optimális működési környezettel kapcsolatos specifikációkat itt találja: Környezeti adatok, 163. oldal.
- A nyomtatót vízszintes, szilárd, rázkódástól mentes felületen kell elhelyezni, amely elbírja a nyomtató súlyát. Az alapnyomtató súlya csomagolóanyagok nélkül kb. 18,4 kg.
- Ne helyezze a nyomtatót fűtőtestek közelébe.
- A nyomtatót ne tegye ki közvetlen napsugárzás hatásának, hogy a fényérzékeny alkatrészeket ne érhesse fény.
- Ne helyezze a nyomtatót a légkondicionáló berendezés hideg levegőáramának útjába.
- Ne helyezze a nyomtatót rázkódásnak kitett helyekre.
- Az optimális teljesítmény elérése érdekében a nyomtatót 3000 m tengerszint feletti magasság alatt használja.

Nyomtatókellékek

- Csak a nyomtatóhoz előírt kellékeket használja. A nem megfelelő anyagok használata gyenge teljesítményt okozhat, és veszélyeztetheti a biztonságot.
- Tartson be minden figyelmeztetést és utasítást, amelyet a nyomtatón, a külön rendelhető kiegészítőkön és kellékeken, vagy azokhoz mellékelve talál.

  Figyelem: A nem Xerox eredetű kellékek használata nem ajánlott. A Xerox garanciája, a Szervizszerződés és a *Total Satisfaction Guarantee* (Teljes körű elégedettség garanciája) nem vonatkozik az olyan kárra, meghibásodásra és teljesítményromlásra, amely a nem Xerox eredetű kellékek, vagy nem a nyomtatóhoz előírt kellékek használatából keletkezik. A *Total Satisfaction Guarantee* (Teljes körű elégedettség garanciája) az Egyesült Államokban és Kanadában áll rendelkezésre. Ezeken a területeken kívül a garancia hatóköre változhat. A részleteket megtudhatja helyi képviselőjétől.

A karbantartással kapcsolatos biztonsági tudnivalók

- Ne próbálkozzon olyan karbantartási eljárással, amelyet a nyomtatóval szállított dokumentáció nem ismertet.
- Ne használjon aeroszolos tisztítószert. A nyomtató tisztításához kizárólag száraz, szöszmentes ruhát használjon.
- A kellékeket és a szokásos karbantartáshoz szükséges cikkeket tilos elégetni. A Xerox kellékeket újrahasznosító programokról szóló tájékoztatás megtekinthető a www.xerox.com/gwa webhelyen.

Lásd még:

A nyomtató tisztítása, 118. oldal
A nyomtató áthelyezése, 130. oldal

Nyomtatószimbólumok

A nyomtatón az alábbi biztonsági szimbólumok találhatók:

Szimbólum	Leírás
	Figyelem vagy vigyázat: Súlyos sérülést, sőt halált okozhat, ha ezt a figyelmeztetést nem veszi figyelembe. Személyi sérülést, vagy a vagyontárgy károsodását okozhatja, ha ezt a figyelmeztetést nem veszi figyelembe.
	Forró felület a nyomtatón vagy a nyomtatóban. A személyi sérülés megelőzése érdekében járjon el körültekintéssel.
	Ne érintse meg azokat az alkatrészeket, amelyeken ez a jel található, mert az személyi sérülést okozhat.
	Az alkatrészt ne tegye ki fénynek.
	Ne égesse el.
175°C 347°F 00:40 6140-040	A beégetőnek 40 percre van szüksége a lehűléshez.

Funkciók

2

Ez a fejezet a következőket tartalmazza:

- A nyomtató fő alkotórészei, és azok funkciója, 18. oldal
- Konfigurációk és opciók, 22. oldal
- Energiatakarékos mód, 24. oldal
- Információs lapok, 25. oldal
- CentreWare Internet Services, 26. oldal
- További információk, 27. oldal

A nyomtató fő alkotórészei, és azok funkciója

Ez a rész a következőket tartalmazza:

- Elölnézet, 18. oldal
- Hátulnézet, 19. oldal
- Belső alkatrészek, 20. oldal
- Vezérlőpanel, 21. oldal

Elölnézet

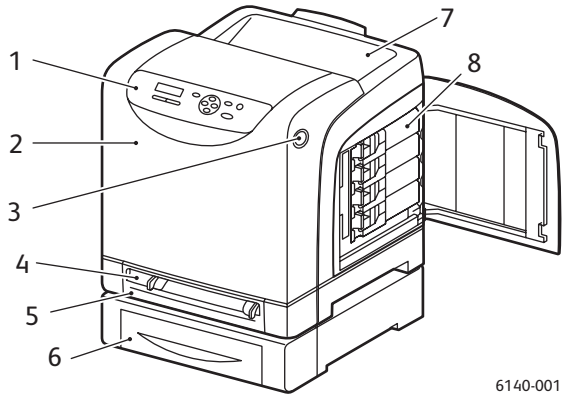

Phaser 6140 nyomtató (opcionális 250 lapos adagolóval)

1. Vezérlőpanel
2. Első ajtó
3. Az első ajtó kinyitásához és a kétoldalas egység kioldásához használatos gomb
4. Kézi adagolónyílás
5. Papírtálca (1. tálca, ha a nyomtató rendelkezik az opcionális 250 lapos adagolóval)
6. Opcionális 250 lapos adagoló (2. tálca)
7. Gyűjtőtálca
8. Festékkazetták

Hátulnézet

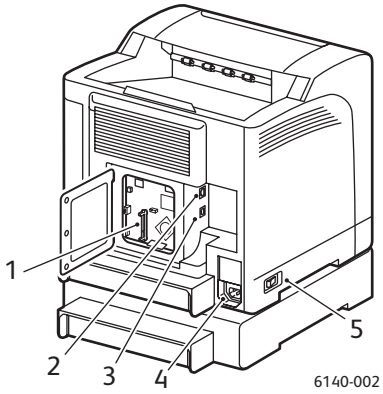

1. Kiegészítő memória foglalata
2. Hálózati csatlakozó
3. USB port
4. Tápkábel dugaszolóaljzata
5. Főkapcsoló

Belső alkatrészek

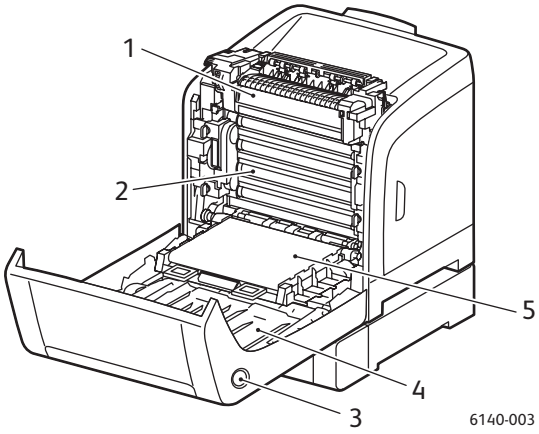

Phaser 6140/DN

1. Beégető
2. Leképezőegység
3. Az első ajtó kinyitásához és a kétoldalas egység kioldásához használatos gomb
4. Kétoldalas egység
5. Átvivőszalagos egység (1. tálca eltávolítva, hogy az átvivőszalagos egységet teljesen le lehessen hajtani)

Vezérlőpanel

A vezérlőpanelen kétféle képernyőtípus jelenik meg:

- A nyomtatási képernyőkön a nyomtató állapotát lehet megtekinteni.
- A menüképernyőkön a beállításokat lehet konfigurálni.

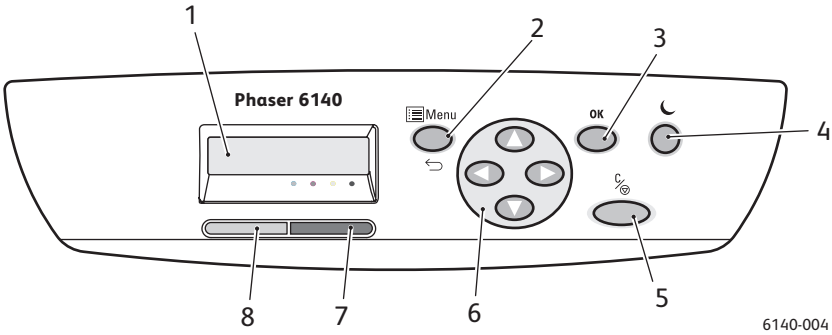

1. **Menükijelző** ablak
   Állapotüzeneteket, menüket és festékszinteket mutat.
2. **Menu** gomb
   A menüopciókhoz való görgetéshez. A menük és a nyomtatási képernyő közötti váltáshoz.
3. **OK** gomb
   A megjelenített menüopció kiválasztásához, illetve jelentések és listák nyomtatásához.
4. **Ébresztés/ energiatakarékos** gomb
   Energiatakarékos módban ez a gomb világít. Az energiatakarékos módból való kilépéshez, és a nyomtató alvó állapotból történő felébresztéséhez nyomja meg ezt a gombot. Tétlen állapotban lévő nyomtatót ezzel a gombbal helyezhet alvó üzemmódba.
5. **Munka törlése** gomb
   Törli az aktuális nyomtatási munkát.
6. **Navigációs/ menüválasztó** gombok
   Felfelé/lefelé mutató nyíl gombok:
   A megjelenített menüben való felfelé és lefelé mozgáshoz.
   Visszafelé/előre mutató nyíl gombok:
   A megjelenített menüben való balra, illetve jobbra mozgáshoz. **Visszafelé mutató nyíl** gomb:
   Egy menüszinttel feljebb lépéshez használható. Alkalmas a Walk-Up funkciók menü megjelenítésére is.
7. **Hibajelző** lámpa
   A felhasználó által elhárítható hiba vagy figyelmeztetés esetén világít.
   Ha a hibát a felhasználó nem tudja elhárítani, a lámpa villog.
   A nyomtató normál működése során a lámpa nem világít.
8. **Üzemkész** lámpa
   Világít, amikor a nyomtató készen áll az adatok fogadására.
   Villog, amikor a nyomtató adatokat fogad.
   Hiba esetén, illetve energiatakarékos módban a lámpa nem világít.

Konfigurációk és opciók

Ez a rész a következőket tartalmazza:

- Konfigurációk, 22. oldal
- Alapfelszerelés, 22. oldal
- További jellemzők, 23. oldal
- Választható lehetőségek, 23. oldal

Konfigurációk

A Phaser 6140 kétféle konfigurációban kapható:

- Phaser 6140/N: Az alábbi Alapfelszerelés részben felsorolt összes alapvető jellemzővel rendelkezik.
- Phaser 6140/DN: Az összes alábbi jellemző mellett kétoldalas egységgel is rendelkezik.

  Megjegyzés: További memóriát, tálcát és az automatikus kétoldalas nyomtatáshoz kétoldalas egységet rendelhet, ha az nem tartozik nyomtatójának alapfelszereléséhez.

Alapfelszerelés

A Phaser 6140 nyomtató összes konfigurációja rendelkezik az alábbiakkal:

- 250 lapos tálca (1. tálca)
- Egylapos kézi adagolónyílás
- 256 MB memória (RAM)

  Megjegyzés: Az összes nyomtatókonfiguráció rendelkezik egy memóriahellyel, amelybe 256, 512, 768 vagy 1024 MB-os DDR2 DIMM helyezhető, maximum 1280 MB-ig (256 MB alapkiszerelésben + 1024 MB opcionális).

- 10Base-T/100Base-TX Ethernet interfész (hálózati kapcsolat)
- USB 2.0 kapcsolat
- Energiatakarékos mód
- PrintingScout nyomtatófelügyeleti segédprogram (csak Windows esetén)
- Nyomtatóinformációs lapok (menütérkép, konfigurációs lap, bemutatólap)
- Számlázó számlálók
- Admin menü vezérlőpanel-zárolási funkcióval

További jellemzők

Ezek a funkciók a nyomtató beépített funkciói, használatukhoz azonban további memória szükséges. A szükséges memóriát külön kell megvásárolni. További részletek: Választható lehetőségek, 23. oldal.

- **Walk-up nyomtatás**: A tárolt munkákat közvetlenül a nyomtató vezérlőpaneléről kinyomtathatja.
- **RAM lemez**: Ez a lehetőség memóriaterületet foglal le a RAM lemez fájlrendszerének a szortírozás, a titkos nyomtatás, a próbanyomtatás, a rátétlapkészítés és a karakterkészlet-letöltés funkciókhoz.
- **Szortírozás**: A munkákat a memóriában tárolva lehetővé teszi több másolatszett helyes sorrendben való kinyomtatását. Példa: 123, 123, 123, 123 szettek az 1111, 2222, 3333 szettek helyett.
- **Titkos nyomtatás**: Az adatokat a memóriában tárolja; kinyomtatásukhoz jelszó szükséges.
- **Próbanyomtatás**: A memóriában több példányt tárolhat, de a készülék csak egyet nyomtat ki, amelyen a felhasználó ellenőrizheti a nyomtatás eredményét. Ha az eredmény elfogadható, a többi példányt kinyomtathatja a nyomtató vezérlőpaneléről.
- **Rátétlap**: Lehetővé teszi PCL5 űrlapok írását.
- **Karakterkészlet-letöltés**: Lehetővé teszi karakterkészletek letöltését a RAM-ba.

Választható lehetőségek

Az alábbi funkciókhoz szükséges berendezések külön megvásárolhatók:

- Kétoldalas egység az automatikus kétoldalas nyomtatáshoz (opcionális a Phaser 6140/N modelleken)
- 250 lapos adagoló (2. tálca)
- Vezeték nélküli LAN
- 512 MB/1024 MB memóriabővítés

Lásd még:

A nyomtató műszaki leírása, 161. oldal
Opcionális funkciók engedélyezése, 44. oldal

Energiatakarékos mód

Ez a rész a következőket tartalmazza:

- Az energiatakarékos mód időkorlátjának beállítása, 24. oldal
- Kilépés energiatakarékos módból, 24. oldal
- Az energiatakarékos mód aktiválása, 24. oldal

A nyomtató rendelkezik energiatakarékos üzemmóddal, így ha a berendezést adott ideig nem használják, csökken az energiafelhasználása. Ha a nyomtató az Energiatak.idő beállításban megadott ideig nem fogad adatokat (az alapérték 30 perc), a nyomtató energiatakarékos módba lép. 5 és 60 perc között 1 perces lépésekben bármilyen időtartam kiválasztható. Energiatakarékos módban az áramfogyasztás kevesebb, mint 8 W, és a nyomtatónak körülbelül 20 másodpercre van szüksége ahhoz, hogy energiatakarékos módból kilépve készen álljon a nyomtatásra.

Az energiatakarékos mód időkorlátjának beállítása

1. A nyomtató vezérlőpanelén nyomja meg a **Menu** gombot.
2. Az **Admin menü** megnyitásához nyomja meg a **Lefelé mutató nyíl** gombot, majd nyomja meg az **OK** gombot.
3. A nyilakkal lépegessen lefelé a **Rendszerbeáll.** menüponthoz, majd nyomja meg az **OK** gombot.
4. Az **Energiatak.idő** menüpontnál nyomja meg az **OK** gombot.
- Tegye a következők egyikét:
  - Az időtartam növeléséhez nyomja meg a **Felfelé mutató nyíl** gombot, amíg el nem éri a kívánt időtartamértéket (maximum 60 perc).
  - Az időtartam csökkentéséhez nyomja meg a **Lefelé mutató nyíl** gombot, amíg el nem éri a kívánt időtartamértéket (minimum 5 perc).
5. Nyomja meg az **OK** gombot.

Kilépés energiatakarékos módból

A nyomtató automatikusan kilép energiatakarékos üzemmódból, amikor adatokat fogad egy számítógépről. A nyomtatót a vezérlőpanelen található **Ébresztés** gombbal is felébresztheti az energiatakarékos üzemmódból. Az Ébresztés gomb elhelyezkedését megtekintheti a következő ábrán: Vezérlőpanel, 21. oldal.

Az energiatakarékos mód aktiválása

Ha a nyomtatót hosszabb ideig nem használja, és azt szeretné energiatakarékos üzemmódba állítani, de nem kívánja megvárni, amíg a berendezés az alapértékeknek megfelelően automatikusan lép energiatakarékos módba, nyomja meg a nyomtató vezérlőpanelén található **Ébresztés** gombot. Az Ébresztés gomb megnyomásakor a nyomtatónak már legalább egy perce tétlen állapotban kell lennie. Ha a nyomtató éppen adatokat fogad, energiatakarékos módból kilépve kalibrálást végez, vagy papírelakadás megszüntetése után újraindul, illetve ha a felhasználó az elmúlt egy percben megnyomta a berendezés valamelyik gombját, a nyomtató nem lép energiatakarékos módba.

Információs lapok

Ez a rész a következőket tartalmazza:

- Menütérkép, 25. oldal
- Konfigurációs lap, 25. oldal

A nyomtató információs lapjai segítségével nyomon követheti a nyomtató teljesítményét, diagnosztizálhatja a problémákat, és így biztosíthatja a lehető legjobb nyomtatási eredményt. Ezeket a lapokat a nyomtató vezérlőpaneléről érheti el. Az alábbiakban a két leggyakrabban használt információs lapot ismertetjük. A nyomtató információs lapjainak teljes listáját, és azok ismertetését itt találja: Információs lapok menü, 103. oldal.

Menütérkép

A menütérkép a főmenü és a második szintű menü címeit tartalmazza, amelyek segítségével navigálhat a nyomtató vezérlőpanelének menüiben. A menütérkép emellett a nyomtatáshoz használható egyéb információs lapokat is felsorolja.

A menütérkép kinyomtatása:

1. A nyomtató vezérlőpanelén nyomja meg a **Menu** gombot.
2. Válassza ki az **Információs old.** lehetőséget, majd nyomja meg az **OK** gombot.
3. A **Menütérkép** lehetőségnél nyomja meg az **OK** gombot.

Konfigurációs lap

Ezen a lapon az alapértelmezett nyomtatóbeállítások, a telepített opciók, a hálózati beállítások (például IP-cím), a karakterkészlet-beállítások, és más nyomtatóinformációk szerepelnek. Ezeknek az információknak a segítségével konfigurálhatja a nyomtató hálózati beállításait, megtekintheti a példányszámokat, valamint a rendszerbeállításokat.

> Megjegyzés: Alapértelmezés szerint a konfigurációs lap a nyomtató minden egyes bekapcsolásakor kinyomtatódik. Ezt a funkciót letilthatja a Rendszerbeállítás menü Admin menü beállításánál. További részletek: Rendszerbeáll. menü, 107. oldal.

A konfigurációs lap nyomtatása:

1. A nyomtató vezérlőpanelén nyomja meg a **Menu** gombot.
2. Válassza ki az **Információs old.** lehetőséget, majd nyomja meg az **OK** gombot.
3. A **Konfiguráció** lehetőség kiválasztásához nyomja meg a **Lefelé mutató nyíl** gombot, majd a lap kinyomtatásához nyomja meg az **OK** gombot.

CentreWare Internet Services

Megjegyzés: Ez a rész hálózatra kapcsolódó Phaser 6140/N és Phaser 6140/DN nyomtatókonfigurációkra vonatkozik.

A CentreWare Internet Services (CentreWare IS) alkalmazás segítségével egy hálózati számítógépről a weben keresztül egyszerűen kezelheti, konfigurálhatja és felügyelheti hálózati nyomtatóját. A CentreWare IS alkalmazásból megtekintheti a nyomtató állapotát, valamint annak konfigurációs és biztonsági beállításait, használhatja a diagnosztikai funkciókat stb.

A CentreWare IS megnyitásához kapcsolja be a nyomtatót, majd a számítógép webböngészőjébe írja be a nyomtató IP-címét. További részletek: A nyomtató IP-címének megkeresése, 37. oldal.

A CentreWare IS alkalmazással használható funkciók:

- A nyomtató, az elektronikus levelezés (e-mail) és a hálózat beállításainak konfigurálása a számítógépről.
- A gyári szám, a memória, a telepített opciók, és más nyomtatóinformációk megtekintése.
- A kellékek állapotának ellenőrzése a számítógépről; ehhez nem kell elsétálnia a nyomtatóhoz.
- Használati statisztikák megtekintése.

Megjegyzés: A CentreWare IS program használatához webböngésző, illetve a nyomtató és a hálózat közötti TCP/IP-kapcsolat szükséges (Windows és Macintosh környezetben). A nyomtatón engedélyezni kell a TCP/IP és a HTTP protokollokat, és az alkalmazás futtatásához JavaScript használatát támogató böngésző szükséges. Ha a JavaScript nincs engedélyezve, figyelmeztető üzenet jelenik meg, és előfordulhat, hogy a CentreWare IS nem fog megfelelően működni.

További információk

Az alábbi hivatkozások segítségével további információkat szerezhet nyomtatójáról, és annak funkcióiról.

Információk	Forrás
Telepítési útmutató	A nyomtatóval szállítva.
Gyorsismertető	A nyomtatóval szállítva.
Felhasználói útmutató (PDF)	*Software and Documentation CD* (Szoftvereket és dokumentációt tartalmazó CD)
Videóbemutatók	www.xerox.com/office/6140docs
Recommended Media List (Ajánlott másolóanyagok listája)	Európa: www.xerox.com/europaper Észak-Amerika: www.xerox.com/paper
Online Support Assistant (Online támogatás)	www.xerox.com/office/6140support
Műszaki támogatás	www.xerox.com/office/6140support
Információs lapok	Kinyomtatható a vezérlőpanel menüjéből.

Telepítés és beállítás 3

Ez a fejezet a következőket tartalmazza:

- A telepítés és a beállítás áttekintése, 30. oldal
- A nyomtató helyének kiválasztása, 31. oldal
- A nyomtató csatlakoztatása, 32. oldal
- Hálózati beállítások konfigurálása, 34. oldal
- A nyomtató illesztőprogramjainak telepítése, 38. oldal
- A PrintingScout telepítése, 43. oldal
- Opcionális funkciók engedélyezése, 44. oldal

Lásd még:

Az *Online Support Assistant* (Online támogatás) webhelyet a következő címen: www.xerox.com/office/6140support.

A telepítés és a beállítás áttekintése

A nyomtató használatának megkezdése előtti lépések:

1. A nyomtatót helyezze el megfelelően, a célra alkalmas helyen. További részletek: A nyomtató helyének kiválasztása, 31. oldal.
2. Válassza ki a csatlakoztatás módszerét. További részletek: Csatlakoztatási módszer kiválasztása, 32. oldal.
3. Végezze el a nyomtató csatlakoztatását. További részletek: A nyomtató csatlakoztatása, 32. oldal.
4. Kapcsolja be a nyomtatót és a számítógépet. Alapértelmezés szerint a nyomtató kinyomtatja a konfigurációs lapot. Ha a konfigurációs lap nem készül el, lásd a következő részt: Konfigurációs lap, 25. oldal. Ha a nyomtató hálózathoz kapcsolódik, őrizze meg a konfigurációs lapot a nyomtató IP-címének és más hálózati beállításainak áttekintése céljából.
5. Hálózati kapcsolat esetén konfigurálja a hálózati beállításokat. További részletek: Hálózati beállítások konfigurálása, 34. oldal.
6. Telepítse a következő CD-n lévő illesztőprogramokat és segédprogramokat: Software and Documentation CD (Szoftvereket és dokumentációt tartalmazó CD). A követendő szoftvertelepítési eljárás függ a kapcsolat típusától (hálózat vagy USB). További részletek: A nyomtató illesztőprogramjainak telepítése, 38. oldal.

   Megjegyzés: Ha a *Software and Documentation CD* (Szoftvereket és dokumentációt tartalmazó CD) nem áll rendelkezésre, a legfrissebb illesztőprogramokat letöltheti a www.xerox.com/office/6140drivers weboldalról.

A nyomtató helyének kiválasztása

1. Válasszon ki egy 10–32 °C hőmérsékletű, pormentes helyet, ahol a relatív páratartalom 15 és 85% között van.

   Megjegyzés: A hirtelen hőmérséklet-ingadozások befolyásolhatják a nyomtatás minőségét. Hideg helységben a gyors felmelegedés páralecsapódást okozhat a gép belsejében, amely közvetlenül rontja a képátvitel minőségét.

2. A nyomtatót helyezze egy vízszintes, szilárd, nem rázkódó felületre, amely elbírja a nyomtató súlyát. A nyomtatót vízszintesen kell elhelyezni úgy, hogy mind a négy lába szilárdan álljon a felületen. A nyomtató súlya a kétoldalas egységgel és a kellékekkel együtt 18,4 kg. A 250 lapos adagolóval, a kétoldalas egységgel és a kellékekkel együtt a nyomtató súlya 23,8 kg.
3. Gondoskodjon arról, hogy a nyomtató körül elegendő hely legyen az összes funkció használatához, ideértve a külön megvásárolt opciókat is. Tekintse meg az alábbi listát.

   A nyomtató minimális helyigénye:

   Biztonsági távolság a nyomtató felett:

   200 mm a nyomtató felett, az első ajtó kinyitásához

   Magasság:

   - Nyomtató: 415 mm
   - A 250 lapos adagolóval: további 108 mm

   Egyéb biztonsági távolságok:

   - 100 mm a nyomtató mögött
   - 600 mm a nyomtató előtt
   - 100 mm a nyomtató bal oldalán
   - 250 mm a nyomtató jobb oldalán
4. A nyomtató elhelyezése után elvégezheti a berendezés tápellátáshoz, számítógéphez, illetve hálózathoz csatlakoztatását. Folytassa a következő szakasszal: A nyomtató csatlakoztatása, 32. oldal.

A nyomtató csatlakoztatása

Ez a rész a következőket tartalmazza:

- Csatlakoztatási módszer kiválasztása, 32. oldal
- Hálózaton keresztüli csatlakoztatás, 32. oldal
- Csatlakozás USB-kapcsolaton keresztül, 33. oldal

Csatlakoztatási módszer kiválasztása

A nyomtatót USB kábel vagy Ethernet kábel segítségével csatlakoztathatja a számítógépéhez. Az, hogy melyik módszert választja, attól függ, hogy számítógépe csatlakozik-e egy hálózatra. Az USB-kapcsolat egy közvetlen kapcsolat. Ezt a legkönnyebb beállítani, és nem igényel hálózati kapcsolatot. Hálózathoz Ethernet csatlakozást kell használni. Egy hálózatban többféleképpen csatlakoztathatja nyomtatóját egy számítógéphez, ezért ha hálózati kapcsolatot használ, tudnia kell, hogy számítógépe miként kapcsolódik a hálózathoz (például útválasztón keresztül, amelyhez kábellel csatlakozik, vagy DSL modemen keresztül). További információk: A TCP/IP és IP-címek áttekintése, 34. oldal.

Megjegyzés: A hardverkövetelmények és a kábelezési igények a különböző csatlakozási módszereknek megfelelően változnak. Az útválasztók, hálózati csomópontok (hubok), hálózati kapcsolók, modemek, Ethernet és USB kábelek nem részei a nyomtatócsomagnak, azokat külön kell beszerezni.

- **Hálózat**: Ha a számítógép vezetékkel vagy anélkül kapcsolódik egy irodai vagy otthoni hálózathoz, a nyomtatót Ethernet kábel segítségével kell a hálózathoz csatlakoztatni. Ebben az esetben a nyomtatót nem lehet közvetlenül a számítógéphez csatlakoztatni. Az Ethernet-hálózat egy vagy több számítógép esetén is használható, és egyszerre több nyomtató, illetve rendszer használatát támogatja. Ilyenkor célszerű az USB-nél gyorsabb Ethernet-kapcsolatot használni, amely lehetővé teszi a nyomtatóbeállítások közvetlen elérését a CentreWare IS alkalmazásból.
- **USB**: Ha a nyomtatót egyetlen számítógéphez kívánja csatlakoztatni, és nem használ hálózatot, a kapcsolathoz USB kábelt kell használni. Az USB-kapcsolat gyors adatátvitelt jelent, de lassabb, mint az Ethernet-kapcsolat, és nem biztosít hozzáférést a CentreWare IS alkalmazáshoz. USB-kapcsolat használatához a PC-felhasználónak legalább Windows 2000/XP/Server 2003 rendszerrel kell rendelkeznie. Macintosh felhasználóknak a MacOS X 10.3-as vagy újabb verziója szükséges.

Hálózaton keresztüli csatlakoztatás

A nyomtató hálózathoz csatlakoztatása:

1. Kapcsolja ki a nyomtatót.
2. Az Ethernet RJ-45 kábel egyik végét csatlakoztassa a nyomtatóhoz, a másikat pedig a hálózati aljzatba vagy az útválasztó aljzatába. Szüksége lesz egy Ethernet-hubra, illetve egy DSL vagy kábeles útválasztóra (közvetlen vagy vezeték nélküli kapcsolathoz), valamint legalább kettő csavart érpárú Ethernet RJ-45 kábelre (minden eszközhöz egy kábel szükséges). Ha a kapcsolathoz Ethernet-hubot vagy útválasztót használ, először csatlakoztassa a számítógépet egy kábellel a hubhoz/útválasztóhoz, majd a másik kábellel

csatlakoztassa a nyomtatót a hubhoz/útválasztóhoz. A csatlakoztatáshoz az uplink port kivételével a csomópont/útválasztó bármelyik portját használhatja.

3. Csatlakoztassa a tápkábelt a nyomtatóhoz, a kábel másik végét pedig dugja egy elektromos aljzatba, és kapcsolja be a berendezést. A biztonsági információkat itt találja: Tápkábel, 10. oldal.
4. A nyomtató IP-címének (hálózati címének) beállítását manuálisan, vagy automatikus lekéréssel lehet megadni. Folytassa a következő résszel: A nyomtató IP-címének kiosztása, 34. oldal.

Csatlakozás USB-kapcsolaton keresztül

USB-kapcsolat használatához a PC-felhasználónak legalább Windows 2000/XP/Server 2003 rendszerrel kell rendelkeznie. Macintosh felhasználóknak a MacOS X 10.3-as vagy újabb verziója szükséges.

A nyomtató számítógéphez csatlakoztatása USB kábellel:

1. Kapcsolja ki a nyomtatót.
2. A szabványos A/B USB 2.0 kábel egyik végét csatlakoztassa a nyomtató USB-portjába.
3. Csatlakoztassa a tápkábelt a nyomtatóhoz, a kábel másik végét pedig dugja egy elektromos aljzatba, és kapcsolja be a berendezést. A biztonsági információkat itt találja: Tápkábel, 10. oldal.
4. Csatlakoztassa az USB kábel másik végét a számítógép USB-portjához.
5. Amikor megjelenik a Windows Found New Hardware (Új hardver) varázslója, zárja be az ablakot.
6. Ezután telepítheti a nyomtató illesztőprogramjait. Folytassa a következő résszel: A nyomtató illesztőprogramjainak telepítése, 38. oldal.

Hálózati beállítások konfigurálása

Ez a rész a következőket tartalmazza:

- A TCP/IP és IP-címek áttekintése, 34. oldal
- A nyomtató IP-címének kiosztása, 34. oldal
- Az IP-cím módosítása a CentreWare IS használatával, 36. oldal
- A nyomtató IP-címének megkeresése, 37. oldal

Megjegyzés: Ezek az utasítások a hálózatra csatlakozó nyomtatóra vonatkoznak. Ha a nyomtató USB-kapcsolaton keresztül csatlakozik a számítógéphez, ezt a részt kihagyhatja.

A TCP/IP és IP-címek áttekintése

Ethernet hálózatokon a PC-k és a nyomtatók elsődlegesen TCP/IP protokollok használatával kommunikálnak egymással. A Macintosh számítógépek általában TCP/IP vagy Bonjour protokollt használnak a hálózati nyomtatóval történő kommunikációhoz. Macintosh OS X rendszereken a TCP/IP használata javasolt. A TCP/IP-től eltérően azonban a Bonjour protokoll használata esetén a nyomtatóknak és a számítógépeknek nem kell IP-címmel rendelkezniük.

TCP/IP protokollok esetén minden nyomtatónak és számítógépnek egyedi IP-címmel kell rendelkeznie. Számos hálózat, illetve kábeles vagy DSL-útválasztó rendelkezik Dynamic Host Configuration Protocol (DHCP) kiszolgálóval. A DHCP-kiszolgáló automatikusan kiosztja az IP-címet a hálózat DHCP használatára konfigurált összes számítógépe és nyomtatója számára.

Ha kábellel csatlakozó útválasztót vagy DSL-útválasztót használ, az IP-címek használatára vonatkozó információkat az útválasztó dokumentációjában találja.

A nyomtató IP-címének kiosztása

Ez a rész a következőket tartalmazza:

- Az IP-cím automatikus kiosztásának engedélyezése, 35. oldal
- Az IP-cím manuális kiosztása, 35. oldal
- Az IP-cím módosítása a CentreWare IS használatával, 36. oldal

Alapértelmezés szerint a nyomtató úgy van beállítva, hogy azt a hálózat automatikusan felismerje, és az IP-címet DHCP használatával szerezze be. A DHCP által kiosztott hálózati címek azonban csak ideiglenes címek. Egy meghatározott idő után a hálózat egy új IP-címet rendelhet a nyomtatóhoz. Ez kapcsolati problémákat okozhat olyankor, amikor a nyomtató illesztőprogramja egy rendszeres időközönként változó IP-cím használatára van beállítva. Ha ez problémát jelent, illetve ha a hálózati rendszergazdának statikus IP-címre van szüksége a nyomtatóhoz, az IP-címet manuálisan is hozzárendelheti a berendezéshez. További részletek: Az IP-cím manuális kiosztása, 35. oldal.

Megjegyzés: A nyomtató IP-címét megtekintheti a konfigurációs lapokon és a nyomtató vezérlőpanelén. További részletek: A nyomtató IP-címének megkeresése, 37. oldal.

Az IP-cím automatikus kiosztásának engedélyezése

Ha korábban egy statikus IP-címet állított be, és egy idő után szeretné ismét engedélyezni az IP-cím automatikus kiosztását, a vezérlőpanelen végezze el az alábbi lépéseket:

1. A nyomtató vezérlőpanelén nyomja meg a **Menu** gombot.
2. Az **Admin menü** megnyitásához nyomja meg a **Lefelé mutató nyíl** gombot, majd nyomja meg az **OK** gombot.
3. A **Hálózatbeállítás** menüben nyomja meg az **OK** gombot.
4. A nyilakkal lépegessen lefelé a **TCP/IP** menüponthoz, majd nyomja meg az **OK** gombot.
5. A nyilakkal lépjen az **IPv4** opcióhoz, majd nyomja meg az **OK** gombot.
6. Az **IP-cím-beszerzés** lehetőségnél nyomja meg az **OK** gombot.
7. A nyilakkal lépegessen lefelé a **DHCP/AutoIP** menüponthoz, majd nyomja meg az **OK** gombot.

Az IP-cím manuális kiosztása

Az alábbi lépéseket követve megadhatja a nyomtató statikus IP-címét a nyomtató vezérlőpaneléről. A kiosztott IP-címet a CentreWare IS alkalmazással lehet módosítani.

Statikus IP-cím hozzárendelése a nyomtatóhoz:

1. Az IP-cím kiosztásához a következő információkra lesz szüksége:
   - A hálózathoz megfelelően konfigurált **IP-cím**.
   - A **hálózati maszk** címe.
   - Az **útválasztó/átjáró** alapértelmezett címe.

   Ha hálózati rendszergazda által felügyelt hálózathoz csatlakozik, a hálózati információkat a rendszergazdától szerezheti be.

   Ha a nyomtató egy útválasztón vagy más eszközön keresztül csatlakozik az otthoni hálózatra, a hálózati címek kiosztásával kapcsolatos tudnivalókat az adott útválasztó/eszköz dokumentációjában találja. Az útválasztó/eszköz dokumentációja megadja a címek azon tartományát, amelyet a kapcsolat beállítása során használhat. Fontos, hogy olyan címeket használjon, amelyek hasonlítanak a hálózat más nyomtatóinak, illetve számítógépeinek címeihez, de nem azonosak azokkal. Csak az utolsó számjegynek kell eltérőnek lennie. A nyomtató IP-címe lehet például 192.168.1.2, a számítógépé pedig 192.168.1.3, miközben egy másik eszköz a 192.168.1.4 IP-címet használja.

   Megjegyzés: Ha szeretné csökkenteni annak kockázatát, hogy az útválasztó a nyomtató statikus IP-címét egy olyan számítógéphez rendelje, amely az IP-címet dinamikusan szerzi be, válasszon olyan IP-címet a nyomtató számára, amely az útválasztó/eszköz által megengedett címtartomány felső részében helyezkedik el. Ha például a számítógép IP-címe 192.168.1.2, és az útválasztó/eszköz által megengedett legmagasabb IP-cím a 192.168.1.25, válasszon egy IP-címet a 192.168.1.20 és 192.168.1.25 közötti tartományból.
2. A nyomtató vezérlőpanelén nyomja meg a **Menu** gombot.
3. Az **Admin menü** megnyitásához nyomja meg a **Lefelé mutató nyíl** gombot, majd nyomja meg az **OK** gombot.
4. A **Hálózatbeállítás** menüben nyomja meg az **OK** gombot.
5. A nyilakkal lépegessen lefelé a **TCP/IP** menüponthoz, majd nyomja meg az **OK** gombot.

6. A nyilakkal lépjen az **IPv4** opcióhoz, majd nyomja meg az **OK** gombot.
7. Az **IP-cím-beszerzés** lehetőségnél nyomja meg az **OK** gombot.
8. A nyilakkal lépjen a **Panel** opcióhoz, majd annak engedélyezéséhez nyomja meg az **OK** gombot.
9. Az IPv4 menühöz való visszatéréshez nyomja meg egyszer a **Visszafelé mutató nyíl** gombot, a nyilakkal keresse meg az **IP-cím** lehetőséget, és nyomja meg az **OK** gombot.

   Az IP-cím kiválasztásához használja a felfelé, lefelé, balra és jobbra mutató nyilakat. Ha nem ad meg másik IP-címet, a mezőben a 000.000.000.000 érték jelenik meg. Az első számcsoporttal kezdve kövesse az alábbi módszert az IP-cím kiválasztásához:
10. A számok között a **Felfelé mutató nyíl** gombbal mozogva keresse meg a megfelelő számot, majd a következő számcsoportra lépéshez nyomja meg egyszer az **Előre mutató nyíl** gombot. Ismételgesse az eljárást: a **Felfelé mutató nyíl** gombbal keresse meg a megfelelő számot, majd a következő számcsoportra lépéshez nyomja meg egyszer az **Előre mutató nyíl** gombot. A számokat a **Lefelé mutató nyíl** gombbal görgetheti lefelé. Ha egy nagyobb számhoz gyorsabban szeretne eljutni, tartsa lenyomva a nyíl gombot. Az előző számcsoporthoz a **Visszafelé mutató nyíl** gombbal térhet vissza.
11. Ha végzett, a cím jóváhagyásához nyomja meg az **OK** gombot.
12. A **Hálózati maszk** lehetőség megjelenítéséhez nyomja meg egyszer a **Visszafelé mutató nyíl** gombot, majd a **Lefelé mutató nyíl** gombot, és nyomja meg az **OK** gombot. A hálózati maszk címének kiválasztásához ismételgesse a 10. és a 11. lépést.
13. Az **Átjáró címe** lehetőség megjelenítéséhez nyomja meg egyszer a **Visszafelé mutató nyíl** gombot, majd a **Lefelé mutató nyíl** gombot, és nyomja meg az **OK** gombot. Az átjárócím kiválasztásához ismételgesse a 10. és a 11. lépést.
14. Nyomtasson konfigurációs lapot az új beállítások ellenőrzéséhez. További részletek: Konfigurációs lap, 25. oldal.
15. Ezután telepítheti a szoftvereket. Folytassa a következő résszel: A nyomtató illesztőprogramjainak telepítése, 38. oldal.

Lásd még:

Az *Online Support Assistant* (Online támogatás) webhelyet a következő címen: www.xerox.com/office/6140support.

Az IP-cím módosítása a CentreWare IS használatával

A nyomtató IP-címét az alábbi módszerrel módosíthatja a CentreWare IS alkalmazásból:

1. Nyissa meg a számítógépen a webböngészőt, majd a böngésző címsorába írja be a nyomtató IP-címét a következő formátumban: http://xxx.xxx.xxx. A számcsoportok elválasztásához pontot használjon. Ha a cím három helyett csak két számcsoportot tartalmaz, akkor csak azt a két számot adja meg. Az üres helyekre ne írjon nullákat.
2. A lap jobb oldalán kattintson a **Properties** (Tulajdonságok) gombra.
3. A lap bal oldalán lévő navigációs ablaktáblán bontsa ki a **Protocols** (Protokollok) hivatkozást, ha az még nincs kibontva, és kattintson a **TCP/IP** lehetőségre.

4. Megnyílik a TCP/IP - IPv4 lap. A középső szövegdobozban végezze el a szükséges módosításokat. Ha például szeretné módosítani, hogy miként szerezze be a nyomtató az IP-címét, a **Get IP Address** (IP-cím beszerzése) mezőben válasszon ki egyet a legördülő lista elemei közül.
5. Ha végzett a módosításokkal, görgessen a lap aljára, és kattintson a **Save changes** (Módosítások mentése) gombra.

A nyomtató IP-címének megkeresése

A nyomtatóbeállítások CentreWare IS alkalmazásból való eléréséhez, illetve egy hálózati nyomtató illesztőprogramjainak telepítéséhez ismernie kell a nyomtató IP-címét. A nyomtató IP-címe megtalálható a konfigurációs lapon, illetve megjeleníthető a nyomtató vezérlőpanelén.

A konfigurációs lap nyomtatása:

1. A nyomtató vezérlőpanelén nyomja meg a **Menu** gombot.
2. Válassza ki az **Információs old.** lehetőséget, majd nyomja meg az **OK** gombot.
3. A **Konfiguráció** lehetőség kiválasztásához nyomja meg a **Lefelé mutató nyíl** gombot, majd nyomja meg az **OK** gombot.

   A nyomtató IP-címe a lap Hálózatbeállítás részén található.

   Megjegyzés: Amikor a nyomtatót először csatlakoztatja áramforráshoz, a konfigurációs lap automatikusan kinyomtatódik. Ha a lapon szereplő IP-cím a 0.0.0.0, a nyomtatónak nem volt elegendő ideje ahhoz, hogy az IP-címet lekérje a DHCP-kiszolgálóról. Várjon néhány percet, majd nyomtassa ki újból a konfigurációs lapot.

A nyomtató IP-címét az alábbi módszerrel tekintheti meg a nyomtató vezérlőpanelén:

1. A nyomtató vezérlőpanelén nyomja meg a **Menu** gombot.
2. Az **Admin menü** megnyitásához nyomja meg a **Lefelé mutató nyíl** gombot, majd nyomja meg az **OK** gombot.
3. A **Hálózatbeállítás** menüben nyomja meg az **OK** gombot.
4. A nyilakkal lépegessen lefelé a **TCP/IP** menüponthoz, majd nyomja meg az **OK** gombot.
5. A nyilakkal lépjen az **IPv4** opcióhoz, majd nyomja meg az **OK** gombot.
6. A nyilakkal lépegessen lefelé az **IP-cím** menüponthoz, majd nyomja meg az **OK** gombot.

   Megjelenik a nyomtató IP-címe.

A nyomtató illesztőprogramjainak telepítése

Ez a rész a következőket tartalmazza:

- Operációs rendszerrel kapcsolatos követelmények, 38. oldal
- Rendelkezésre álló illesztőprogramok, 38. oldal
- A nyomtató-illesztőprogramok telepítése Windows rendszereken, 39. oldal
- A nyomtató-illesztőprogram telepítése Macintosh OS X rendszeren, 40. oldal
- Nyomtató hozzáadása Macintosh rendszeren, 40. oldal

Operációs rendszerrel kapcsolatos követelmények

- PC: Windows 2000/2003 server/XP pro/XP/Vista
- Macintosh: OS X 10.3.9-es–10.5-ös verzió
- Linux/UNIX: Red Hat/SuSe/TurboLinux 10 Desktop

Rendelkezésre álló illesztőprogramok

A speciális nyomtatási lehetőségek eléréséhez használjon Xerox nyomtató-illesztőprogramot. A Xerox különböző lapleíró nyelvekhez és operációs rendszerekhez kínál illesztőprogramokat. A következő nyomtató-illesztőprogramok állnak rendelkezésre. A Forrás oszlopban szereplő Szoftvereket tartalmazó CD a nyomtatóval szállított *Software and Documentation CD* (Szoftvereket és dokumentációt tartalmazó CD). Az illesztőprogramokat a következő webhelyről töltheti le: www.xerox.com/office/6140drivers.

Nyomtató-illesztőprogram	Forrás	Leírás
Adobe PostScript 3 illesztőprogram	Szoftvereket tartalmazó CD és az internet	A PostScript illesztőprogrammal teljes mértékben kihasználhatja rendszerének egyedi lehetőségeit és az eredeti Adobe PostScript program funkcióit. (Alapértelmezett nyomtató-illesztőprogram).
PCL6	Szoftvereket tartalmazó CD és az internet	A Printer Command Language illesztőprogram azokhoz az alkalmazásokhoz használható, amelyekhez PCL szükséges.
Mac OS X (10.3-as és újabb verzió) illesztőprogram	Szoftvereket tartalmazó CD és az internet	Ezzel az illesztőprogrammal Mac OS X (10.3-as és újabb verziójú) operációs rendszerből nyomtathat.
UNIX	Csak az internet	Ezzel az illesztőprogrammal UNIX operációs rendszerből nyomtathat.
Linux	Szoftvereket tartalmazó CD	Ezzel az illesztőprogrammal Linux operációs rendszerből nyomtathat.

A nyomtató-illesztőprogramok telepítése Windows rendszereken

A nyomtató-illesztőprogram *Software and Documentation CD* (Szoftvereket és dokumentációt tartalmazó CD) lemezről történő telepítésének lépései a következők:

1. A CD-t helyezze a számítógép CD-meghajtójába. Ha a telepítő nem indul el automatikusan, tallózással keresse meg a CD-meghajtót, majd kattintson duplán a **Setup.exe** telepítőfájlra.
2. A telepítő képernyőjének alján kattintson a **Nyelv** gombra, válassza ki a megfelelő nyelvet, majd kattintson az **OK** gombra.
3. Kattintson a **Nyomtató-illesztőprogram telepítése** parancsra.
4. A Licencszerződés képernyőn kattintson az **Elfogadom** gombra a licencszerződés elfogadásához. Megjelenik a Xerox nyomtatótelepítés képernyő.
5. A Talált nyomtatók listájában válassza ki a **Phaser 6140** nyomtatót, majd kattintson a **Tovább** gombra.

   Megjegyzés: Ha az illesztőprogramokat hálózati nyomtatóra telepíti, és a nyomtató nem látható a listán, kattintson a jobb oldali **IP-cím vagy DNS-név** gombra. Az IP-cím vagy DNS-név mezőbe írja be a nyomtató IP-címét, majd a nyomtató megkereséséhez kattintson a **Keresés** gombra. Ha nem ismeri a nyomtató IP-címét, tekintse meg a következő részt: A nyomtató IP-címének megkeresése, 37. oldal.

6. A Telepítési lehetőségek képernyőn válassza a **PostScript** és/vagy a **PCL 6** opciót.

   Megjegyzés: Egyszerre telepítheti mindkét illesztőprogramot. A telepítés után mindkettő megjelenik a nyomtatók listáján.

7. Kattintson a **Telepítés** gombra a telepítés megkezdéséhez.
8. A telepítés végén a Telepítés állapota képernyőn válassza a következő lehetőségeket:
   - **Nyomtató beállítása alapértelmezettként** (opcionális)
   - **Tesztoldal nyomtatása**
   - **Nyomtató megosztása** (opcionális)
9. Kattintson a **Befejezés** gombra.
10. A termékregisztrációs képernyőn válassza ki országát a listából, és kattintson a **Tovább** gombra. Töltse ki a regisztrációs lapot, és küldje el.

    Ha tesztoldal nyomtatását választotta, a nyomtató az összes telepített illesztőprogramhoz nyomtat egy tesztoldalt.

    Megjegyzés: A PrintingScout a nyomtató-illesztőprogram mellett egy külön lehetőség. A PrintingScout telepítésének lépései: A PrintingScout telepítése, 43. oldal.

Lásd még:

Az *Online Support Assistant* (Online támogatás) webhelyet a következő címen: www.xerox.com/office/6140support.

A nyomtató-illesztőprogram telepítése Macintosh OS X rendszeren

A telepítés menete megegyezik a Macintosh OS X 10.3-as, 10.4-es és 10.5-ös verzióján.

A nyomtató-illesztőprogram *Software and Documentation CD* (Szoftvereket és dokumentációt tartalmazó CD) lemezről történő telepítésének lépései a következők:

1. Helyezze a *Software and Documentation CD* (Szoftvereket és dokumentációt tartalmazó CD) lemezt a számítógép CD-meghajtójába.
2. Az asztalon kattintson a **Phaser 6140** ikonra.
3. Kattintson a **Phaser 6140 telepítő** lehetőségre.
4. Ha a program jelszó megadását kéri, írja be a jelszót, majd kattintson az **OK** gombra.
5. Amikor a telepítő kezdőlapján kattintson a **Folytatás** gombra.
6. Olvassa el a licencszerződést, majd kattintson a **Folytatás** és az **Elfogadom** gombra.
7. Kattintson a **Telepítés** gombra.

   Miután az illesztőprogramot telepítette, az internetböngészőben megnyílik egy internetes regisztrációs űrlap.
8. Töltse ki az online regisztrációs lapot, majd zárja be a böngészőprogramot.
9. Az utolsó ablakban kattintson a **Kilépés** gombra.
10. Ezután vegye fel a nyomtatót a nyomtatók listájába. További részletek: Nyomtató hozzáadása Macintosh rendszeren, 40. oldal.

Nyomtató hozzáadása Macintosh rendszeren

Ez a rész a következőket tartalmazza:

- A nyomtató hozzáadása: OS X 10.3-as verzió, 41. oldal
- A nyomtató hozzáadása: OS X 10.3-as verzió, LPR-kapcsolat (IP-cím használatával), 41. oldal
- A nyomtató hozzáadása: OS X 10.4-es verzió, 42. oldal
- A nyomtató hozzáadása: OS X 10.4-es verzió, LPD-kapcsolat (IP-cím használatával), 42. oldal
- A nyomtató hozzáadása: OS X 10.5-ös verzió, 42. oldal

Ha a nyomtatót hálózatban használja, beállíthatja, hogy a Bonjour (Rendezvous) protokollt használja, vagy Macintosh OS X 10.3-as és annál újabb verziók esetén a csatlakozáshoz használhatja a nyomtató IP-címét LPD/LPR-kapcsolathoz. Hálózatra nem kapcsolódó nyomtatók esetén hozzon létre USB-kapcsolatot az asztalon.

Lásd még:

Az *Online Support Assistant* (Online támogatás) webhelyet a következő címen: www.xerox.com/office/6140support.

A nyomtató hozzáadása: OS X 10.3-as verzió

1. Tegye a következők egyikét:
   - Nyissa meg az **Applications** (Alkalmazások), majd a **Utilities** (Segédprogramok) mappát. Nyissa meg a **Printer Setup Utility** (Nyomtatóbeállító segédprogram) segédprogramot.
   - A dokkban kattintson a **Printer Setup Utility** (Nyomtatóbeállító segédprogram) lehetőségre.
2. Az ablak felső sorában kattintson az **Add** (Hozzáadás) ikonra.
3. Tegye a következők egyikét:
   - Ha a számítógép hálózaton keresztül csatlakozik a nyomtatóhoz, az első legördülő menüben válassza a **Rendezvous** opciót.
   - Ha a számítógép USB-kapcsolaton keresztül csatlakozik a nyomtatóhoz, az első legördülő menüben válassza az **USB** opciót.
4. Az ablakban válassza ki nyomtatóját.
5. A Printer Model (Nyomtatómodell) legördülő listában válassza ki a **Xerox** opciót.
6. Válassza ki nyomtatómodelljét a Xerox nyomtatók listájában, majd kattintson az **Add** (Hozzáadás) gombra.

   Megjegyzés: Ha a rendszer nem ismerte fel a nyomtatót, ellenőrizze, hogy a nyomtató be van-e kapcsolva, és hogy az Ethernet vagy az USB kábel megfelelően van-e csatlakoztatva. Ha meggyőződött arról, hogy a nyomtató be van kapcsolva, helyesen van csatlakoztatva, és a hálózati kapcsolathoz Ethernet kábelt használ, próbálja az IP-cím segítségével felvenni a nyomtatót a listára. Ennek lépéseit az alábbiakban találja.

A nyomtató hozzáadása: OS X 10.3-as verzió, LPR-kapcsolat (IP-cím használatával)

1. Nyissa meg a Mac OS X 10.3-as verzió **nyomtatóbeállító segédprogramját**.
2. Kattintson az **Add** (Hozzáadás) gombra.
3. A Printer Browser (Nyomtatótallózó) menüben válassza az **IP Printing** (IP-nyomtatás) lehetőséget.
4. A második legördülő menüben válassza az **LPD/LPR** elemet.
5. A Printer Address (Nyomtató címe) mezőben adja meg a nyomtató IP-címét. A nyomtató IP-címének megkeresése: A nyomtató IP-címének megkeresése, 37. oldal.
6. Hagyja üresen a Queue Name (Sor neve) mezőt.
7. A Printer Model (Nyomtatómodell) legördülő menüben válassza a **Xerox** elemet, majd válassza a nyomtató nevének megfelelő PPD-fájlt: **Xerox Phaser 6140DN PS** vagy **Xerox Phaser 6140N PS**.
8. Kattintson az **Add** (Hozzáadás) gombra. A nyomtató a listára került.

A nyomtató hozzáadása: OS X 10.4-es verzió

1. Nyissa meg az **Applications** (Alkalmazások), majd a **System Preferences** (Rendszerbeállítások) mappát.
2. Nyissa meg a **Print & Fax** (Nyomtatás és faxolás) párbeszédpanelt, és válassza ki a **Printing** (Nyomtatás) fület.
3. Kattintson a nyomtatók listája alatt található plusz (**+**) gombra.
4. Az ablak felső sorában kattintson a **Default** (Alapérték) ikonra.
5. A nyomtatók listájában válassza ki nyomtatóját, és kattintson az **Add** (Hozzáadás) gombra.

   Megjegyzés: Ha a rendszer nem ismerte fel a nyomtatót, ellenőrizze, hogy a nyomtató be van-e kapcsolva, és hogy az Ethernet vagy az USB kábel megfelelően van-e csatlakoztatva.

A nyomtató hozzáadása: OS X 10.4-es verzió, LPD-kapcsolat (IP-cím használatával)

1. Kattintson az **Apple** menüre, majd a **System Preferences** (Rendszerbeállítások), és **Print & Fax** (Nyomtatás és faxolás) menüpontra.
2. Kattintson a nyomtatók listája alatt található plusz (**+**) gombra.
3. Kattintson az **Add Printer** (Nyomtató hozzáadása) gombra.
4. A legördülő listában válassza az **IP Printing** (IP-nyomtatás) elemet.
5. Az Address (Cím) mezőben adja meg a nyomtató IP-címét.
6. Hagyja üresen a Queue (Sor) mezőt.
7. Kattintson a **Print Using** (Nyomtatás a következővel) opcióra, majd a Print Model (Nyomtatómodell) menüben válassza a **Xerox** elemet. Válassza ki a nyomtatónak megfelelő PPD-fájlt.
8. Kattintson az **Add** (Hozzáadás) gombra. A nyomtató a listára került.
9. Zárja be a Print and Fax (Nyomtatás és faxolás) ablakot.

A nyomtató hozzáadása: OS X 10.5-ös verzió

1. Az **Applications** (Alkalmazások) mappából vagy a dokkból nyissa meg a **System Preferences** (Rendszerbeállítások) ablakot.
2. Nyissa meg a **Print & Fax** (Nyomtatás és faxolás) ablakot. A bal oldali ablakban megjelenik a nyomtatók listája.
3. Kattintson a nyomtatók listája alatt található plusz (**+**) gombra.
4. Kattintson a **Default** (Alapérték) ikonra az ablak felső részén.
5. Válassza ki a nyomtatót a listáról, majd kattintson az **Add** (Hozzáadás) gombra.

   Megjegyzés: Ha a rendszer nem ismerte fel a nyomtatót, ellenőrizze, hogy a nyomtató be van-e kapcsolva, és hogy az Ethernet vagy az USB kábel megfelelően van-e csatlakoztatva.

A PrintingScout telepítése

Megjegyzés: A PrintingScout segédprogram csak Windows rendszereken használható.

A PrintingScout segédprogrammal a nyomtatási munkák állapotát, valamint a nyomtató kellékanyagait felügyelheti számítógépéről. A program a nyomtatási munka elküldésekor automatikusan ellenőrzi a nyomtató állapotát. Ha a nyomtató nem tudja a munkát kinyomtatni, a PrintingScout automatikusan figyelmeztetést küld a számítógép képernyőjére, amelyben tudatja a felhasználóval, hogy a nyomtató figyelmet kíván.

1. Helyezze a *Software and Documentation CD* (Szoftvereket és dokumentációt tartalmazó CD) lemezt a számítógép CD-meghajtójába. Ha a telepítő nem indul el automatikusan, tallózással keresse meg a CD-meghajtót, majd kattintson duplán a **Setup.exe** telepítőfájlra.
2. A telepítőképernyőn kattintson az **Install PrintingScout** (A PrintingScout telepítése) parancsra.
3. A Choose Setup Language (Telepítés nyelvének kiválasztása) ablakban válassza ki a megfelelő nyelvet, majd kattintson a **Next** (Következő) gombra.
4. A Xerox PrintingScout képernyőn kattintson a **Next** (Következő) parancsra.
5. Olvassa el a licencszerződést, majd kattintson az **I accept the terms of the license agreement** (Elfogadom a licencszerződés tartalmát) lehetőségre. Kattintson a **Next** (Következő) gombra.
6. A következő képernyőn a **Next** (Következő) gombra kattintva fogadja el az alapértelmezett telepítési helyet.
7. Kattintson a **Next** (Következő) gombra.
8. Kattintson a **Finish** (Befejezés) gombra.

   A PrintingScout ikon megjelenik a Windows tálca jobb oldalán.

Lásd még:

Nyomtatóállapot ellenőrzése a PrintingScout programmal, 124. oldal

Opcionális funkciók engedélyezése

Ez a rész a következőket tartalmazza:

- Opcionális funkciók engedélyezése a Windows PostScript illesztőprogramban, 44. oldal
- Opcionális funkciók engedélyezése Macintosh rendszeren, 47. oldal
- Opcionális funkciók engedélyezése Linux rendszeren, 48. oldal

Ha a nyomtató rendelkezik kétoldalas egységgel (Phaser 6140/DN nyomtatókonfiguráció), 250 lapos adagolóval, RAM lemezzel vagy memóriabővítéssel, ezeknek az opcióknak a használata előtt engedélyeznie kell azokat az összes nyomtató-illesztőprogramban.

Opcionális funkciók engedélyezése a Windows PostScript illesztőprogramban

Ez a rész a következőket tartalmazza:

- Opcionális funkciók engedélyezése hálózati nyomtatók esetén, 44. oldal
- Opcionális funkciók engedélyezése USB-kapcsolattal csatlakozó nyomtatók esetén, 45. oldal

Opcionális funkciók engedélyezése hálózati nyomtatók esetén

1. Navigáljon a számítógép nyomtatólistájához:
   - Windows XP rendszeren kattintson a **Start** > **Settings** > **Printers and Faxes** (Start > Beállítások > Nyomtatók és faxok) lehetőségre.
   - Windows Vista rendszeren kattintson a **Start** > **Control Panel** > **Hardware and Sound** > **Printers** (Start > Vezérlőpanel > Hardver és hang > Nyomtatók) lehetőségre.
   - Windows 2000 és Windows Server 2003 rendszeren kattintson a **Start** > **Settings** > **Printers** (Start > Beállítások > Nyomtatók) lehetőségre.
   - Windows Server 2008 rendszeren kattintson a **Start** > **Settings** > **Printers** (Start > Beállítások > Nyomtatók) lehetőségre.
2. A nyomtatók listájában az egér jobb oldali mutatógombjával kattintson a **Phaser 6140 PS** nyomtatóra, és válassza a **Properties** (Tulajdonságok) lehetőséget.
3. Kattintson a **Konfiguráció** fülre, majd az **Adatszerzés a nyomtatóról** gombra.

   A nyomtató IP-címre megjelenik a Hálózat címe részben.
4. Kattintson az **Alkalmaz** gombra.
5. Ellenőrizze, hogy engedélyezett-e a telepített opcionális funkciók használata: Kattintson a **Device Settings** (Eszközbeállítások) fülre, majd lefelé görgetve tekintse meg a Telepíthető lehetőségek részt.
6. A Tulajdonságok párbeszédpanel bezárásához kattintson az **OK** gombra.

Opcionális funkciók engedélyezése USB-kapcsolattal csatlakozó nyomtatók esetén

1. Navigáljon a számítógép nyomtatólistájához:
   - Windows XP rendszeren kattintson a **Start** > **Settings** > **Printers and Faxes** (Start > Beállítások > Nyomtatók és faxok) lehetőségre.
   - Windows Vista rendszeren kattintson a **Start** > **Control Panel** > **Hardware and Sound** > **Printers** (Start > Vezérlőpanel > Hardver és hang > Nyomtatók) lehetőségre.
   - Windows 2000 és Windows Server 2003 rendszeren kattintson a **Start** > **Settings** > **Printers** (Start > Beállítások > Nyomtatók) lehetőségre.
   - Windows Server 2008 rendszeren kattintson a **Start** > **Settings** > **Printers** (Start > Beállítások > Nyomtatók) lehetőségre.
2. A nyomtatók listájában az egér jobb oldali mutatógombjával kattintson a **Phaser 6140 PS** nyomtatóra, és válassza a **Properties** (Tulajdonságok) lehetőséget.
3. A Tulajdonságok párbeszédpanelen kattintson a **Device Settings** (Eszközbeállítások) fülre.
4. Kattintson a Telepíthető lehetőségek bal oldalán lévő plusz (**+**) jelre az opcionális lehetőségek listájának kibontásához és megtekintéséhez.
5. A telepített funkciók engedélyezése:
   - A rendelkezésre álló RAM mennyiségének meghatározásához kattintson a **Memory** (Memória) lehetőségre, és válassza ki a memóriamennyiséget a legördülő listából.
   - A 250 lapos adagoló engedélyezéséhez kattintson a **Paper Tray Configuration** (Papírtálca-konfiguráció) lehetőségre, majd a legördülő listából válassza a **2-Tray** (2. tálca) lehetőséget.
   - Ha elegendő memóriával rendelkezik a RAM lemez funkció használatához (minimum 512 MB), kattintson a **RAM lemez** lehetőségre, majd válassza a legördülő lista **Available** (Rendelkezésre áll) elemét.
   - A kétoldalas egység engedélyezéséhez kattintson a **Duplex Unit** (Kétoldalas egység) lehetőségre, válassza a legördülő lista **Available** (Rendelkezésre áll) elemét.
6. Kattintson az **OK** gombra.

Opcionális funkciók engedélyezése a Windows PCL illesztőprogramban

Ez a rész a következőket tartalmazza:

- Opcionális funkciók engedélyezése hálózati nyomtatók esetén, 44. oldal
- Opcionális funkciók engedélyezése USB-kapcsolattal csatlakozó nyomtatók esetén, 45. oldal

Opcionális funkciók engedélyezése hálózati nyomtatók esetén

1. Navigáljon a számítógép nyomtatólistájához:
   - Windows XP rendszeren kattintson a **Start** > **Settings** > **Printers and Faxes** (Start > Beállítások > Nyomtatók és faxok) lehetőségre.
   - Windows Vista rendszeren kattintson a **Start** > **Control Panel** > **Hardware and Sound** > **Printers** (Start > Vezérlőpanel > Hardver és hang > Nyomtatók) lehetőségre.
   - Windows 2000 és Windows Server 2003 rendszeren kattintson a **Start** > **Settings** > **Printers** (Start > Beállítások > Nyomtatók) lehetőségre.
   - Windows Server 2008 rendszeren kattintson a **Start** > **Settings** > **Printers** (Start > Beállítások > Nyomtatók) lehetőségre.
2. A nyomtatók listájában az egér jobb oldali mutatógombjával kattintson a **Phaser 6140 PCL** nyomtatóra, és válassza a **Properties** (Tulajdonságok) lehetőséget.
3. A Properties (Tulajdonságok) párbeszédpanelen kattintson az **Options** (Opciók) fülre.
4. Kattintson a **Get Information from Printer** (Információk beszerzése a nyomtatóról) gombra.

   A nyomtató IP címe megjelenik a Network Address (Hálózati cím) részben, a telepített opcionális funkciók Available (Rendelkezésre áll) értéket kapnak az Items (Tételek) listán, a telepített memória mennyisége pedig a Memory Capacity (Memóriakapacitás) mezőben jelenik meg.
5. Kattintson az **OK** gombra.

Opcionális funkciók engedélyezése USB-kapcsolattal csatlakozó nyomtatók esetén

1. Navigáljon a számítógép nyomtatólistájához:
   - Windows XP rendszeren kattintson a **Start** > **Settings** > **Printers and Faxes** (Start > Beállítások > Nyomtatók és faxok) lehetőségre.
   - Windows Vista rendszeren kattintson a **Start** > **Control Panel** > **Hardware and Sound** > **Printers** (Start > Vezérlőpanel > Hardver és hang > Nyomtatók) lehetőségre.
   - Windows 2000 és Windows Server 2003 rendszeren kattintson a **Start** > **Settings** > **Printers** (Start > Beállítások > Nyomtatók) lehetőségre.
   - Windows Server 2008 rendszeren kattintson a **Start** > **Settings** > **Printers** (Start > Beállítások > Nyomtatók) lehetőségre.
2. A nyomtatók listájában az egér jobb oldali mutatógombjával kattintson a **Phaser 6140 PCL** nyomtatóra, és válassza a **Properties** (Tulajdonságok) lehetőséget.
3. A Properties (Tulajdonságok) párbeszédpanelen kattintson az **Options** (Opciók) fülre.

   Az Items (Tételek) panel tartalmazza a nyomtatóopciókat. Az egyes tételek jobb oldalán azok állapota, az Available (Rendelkezésre áll) vagy Not Available (Nem áll rendelkezésre) értékek egyike szerepel, illetve a memóriakapacitás esetén a RAM mennyisége MB-ban kifejezve.
4. A nyomtatóra telepített tételek engedélyezéséhez válassza ki a lista megfelelő elemét, majd a Settings for: (Beállítások a következőhöz:) legördülő listából válassza az **Available** (Rendelkezésre áll) elemet. Ha memóriabővítést engedélyez, a Memory Capacity (Memóriakapacitás) listán válassza a RAM mennyiségét MB-ban kifejezve.
5. Kattintson az **OK** gombra.

Opcionális funkciók engedélyezése Macintosh rendszeren

Ez a rész a következőket tartalmazza:

- Opcionális funkciók engedélyezése Macintosh OS X 10.3-as verzión, 47. oldal
- Opcionális funkciók engedélyezése Macintosh OS X 10.4-es és 10.5-ös verzión, 47. oldal

Opcionális funkciók engedélyezése Macintosh OS X 10.3-as verzión

1. Az **Applications** (Alkalmazások) mappából vagy a dokkból nyissa meg a **System Preferences** (Rendszerbeállítások) ablakot.
2. Nyissa meg a **Print & Fax** (Nyomtatás és faxolás) ablakot. A bal oldali ablakban megjelenik a nyomtatók listája.
3. A Printer (Nyomtató) listából válassza ki nyomtatóját, majd az ablak felső sorában kattintson a **Show info** (Információ megjelenítése) ikonra.
4. A Printer Info (Nyomtatóinformációk) ablak első legördülő menüjében válassza az **Installable Options** (Telepíthető opciók) lehetőséget.
5. Jelölje be az összes olyan opciót, amellyel rendelkezik nyomtatója:
   - Ha a nyomtatót kiegészítő memóriával látta el, az összmemória mennyiségét válassza ki a Memory (Memória) listában.
   - Ha rendelkezik a 250 lapos adagolóval (2. tálcával), válassza a Paper Tray Configuration (Papírtálca-konfiguráció) lista **2-Tray** (2. tálca) elemét.
   - Ha elegendő memóriával rendelkezik a RAM lemez funkció használatához (minimum 512 MB), jelölje be a **RAM Disk** jelölőnégyzetet.
   - Ha a nyomtató rendelkezik kétoldalas egységgel, jelölje be a **Duplex Unit** (Kétoldalas egység) jelölőnégyzetet.
6. Kattintson az **Apply Changes** (Változtatások alkalmazása) gombra.
7. Zárja be az ablakot.

Opcionális funkciók engedélyezése Macintosh OS X 10.4-es és 10.5-ös verzión

Ezek a lépések Macintosh OS X 10.5-ös verzióra érvényesek. OS X 10.4-es verzión a lépések némileg eltérőek.

1. Az **Applications** (Alkalmazások) mappából vagy a dokkból nyissa meg a **System Preferences** (Rendszerbeállítások) ablakot.
2. Nyissa meg a **Print & Fax** (Nyomtatás és faxolás) ablakot. A bal oldali ablakban megjelenik a nyomtatók listája.
3. Válassza ki nyomtatóját a listából, majd kattintson az **Options & Supplies** (Opciók és kellékek) gombra.
4. Az ablakban kattintson a **Driver** (Illesztőprogram) fülre, és a Print Using (nyomtatás a következővel) listából válassza ki a nyomtató illesztőprogramját.

5. A telepített funkciók engedélyezése:
   - A rendelkezésre álló RAM mennyiségének meghatározásához a Memory Capacity (Memóriakapacitás) legördülő listából válassza ki a memóriamennyiséget.
   - Az opcionális 250 lapos adagoló engedélyezéséhez kattintson a **Paper Tray Configuration** (Papírtálca-konfiguráció) lehetőségre, majd a legördülő listából válassza a **2-Tray** (2. tálca) lehetőséget.
   - Ha elegendő memóriával rendelkezik a RAM lemez funkció használatához (minimum 512 MB), a RAM Disk (RAM lemez) legördülő listából válassza az **Available** (Rendelkezésre áll) elemet.
   - A kétoldalas egység engedélyezéséhez válassza a Duplex Unit (Kétoldalas egység) legördülő lista **Available** (Rendelkezésre áll) elemét.
6. Kattintson az **OK** gombra.

Opcionális funkciók engedélyezése Linux rendszeren

Megjegyzés: Az alábbi lépések a webböngészőn keresztül elérhető Common UNIX Printing System (CUPS) használatára vonatkoznak.

1. Nyissa meg a számítógép webböngészőjét. A címsorba írja be a következőket: **http://127.0.0.1:631**, majd nyomja meg az **Enter** billentyűt.
2. A CUPS Home (CUPS főoldal) lapon kattintson a **Manage Printers** (Nyomtatók kezelése) gombra.
3. A listán keresse meg a nyomtatóját, majd kattintson a nyomtató mellett lévő **Set Printer Options** (Nyomtatóopciók beállítása) gombra.
4. A Set Printer Options (Nyomtatóopciók beállítása) lapon engedélyezze a nyomtatóra telepített opcionális funkciókat:
   - A Memory (Memória) mezőben válassza ki a memória mennyiségét MB-ban kifejezve.
   - Ha rendelkezik 250 lapos adagolóval, a Paper Tray Configuration (Papírtálca-konfiguráció) mezőben válassza a **2-Tray** (2. tálca) lehetőséget.
   - A RAM lemez funkció engedélyezéséhez (minimum 512 MB), válassza az **Available** (Rendelkezésre áll) opciót.
   - Az automatikus kétoldalas nyomtatás engedélyezéséhez a Duplex Unit (Kétoldalas egység) mezőben válassza az **Available** (Rendelkezésre áll) opciót.
5. A beállítások mentéséhez kattintson a **Set Printer Options** (Nyomtatóopciók beállítása) gombra.

Nyomtatás

4

Ez a fejezet a következőket tartalmazza:

- Támogatott papírtípusok és másolóanyagok, 50. oldal
- Papír betöltése, 56. oldal
- Papírtípusok és papírméretek beállítása, 63. oldal
- Nyomtatási lehetőségek kiválasztása, 65. oldal
- Nyomtatás speciális másolóanyagra, 77. oldal
- Egyedi méretek nyomtatása, 87. oldal
- Nyomtatás a papír mindkét oldalára, 91. oldal
- Nyomtatás a titkos nyomtatás funkcióval, 95. oldal
- Próbanyomatok nyomtatása, 99. oldal

Támogatott papírtípusok és másolóanyagok

Ez a rész a következőket tartalmazza:

- A papírhasználatra vonatkozó irányelvek, 50. oldal
- A nyomtató károsodását okozó papírok, 51. oldal
- Papírtárolási irányelvek, 51. oldal
- Használható papírok, 52. oldal

A nyomtató különböző típusú papírokkal használható. Kövesse az itt megadott útmutatást a legjobb nyomtatási minőség biztosítása, és a papírelakadások elkerülése érdekében.

A legjobb eredményt a Phaser 6140 nyomtatóhoz meghatározott másolóanyaggal érheti el. Ezek a nyomtatóval használva garantáltan kiváló eredményt biztosítanak.

Papírt vagy más speciális másolóanyagot helyi viszonteladójától, vagy a következő webhelyről rendelhet: www.xerox.com/office/6140supplies.

Figyelem: A nem támogatott papír, fólia vagy más speciális másolóanyag használatából eredő károkra nem vonatkozik a Xerox garancia, a szervizszerződés, illetve a *Total Satisfaction Guarantee* (Teljes körű elégedettség garanciája). A *Total Satisfaction Guarantee* (Teljes körű elégedettség garanciája) az Egyesült Államokban és Kanadában áll rendelkezésre. Ezeken a területeken kívül a garancia hatóköre változhat. A részleteket megtudhatja helyi képviselőjétől.

Lásd még:

Recommended Media List (Ajánlott másolóanyagok listája – Észak-Amerika): www.xerox.com/paper

Recommended Media List (Ajánlott másolóanyagok listája – Európa) www.xerox.com/europaper

A papírhasználatra vonatkozó irányelvek

A nyomtató egyes tálcáiba csak adott méretű és típusú papír, illetve más speciális másolóanyag helyezhető. Tartsa szem előtt ezeket az irányelveket, amikor papírt és másolóanyagot tölt a tálcákba:

- A tálcák feltöltése előtt pörgesse át a papírt vagy más speciális másolóanyagot.
- Ne nyomtasson olyan címkekészletre, amelynek egyik ívéről hiányzik egy címke.
- Csak papírból készült borítékot használjon. Ne használjon ablakos, fémhajtókás vagy lehúzható ragasztócsíkos borítékot.
- Minden borítéknak csak az egyik oldala nyomtatható.
- Borítékok nyomtatásakor a borítékon gyűrődés és benyomódás keletkezhet.
- Ne töltse túl a papírtálcákat. Ne töltse a papírt a papírvezető belsején lévő töltési vonal fölé.

- Igazítsa a papírvezetőket a papír méretéhez. A tálca papírvezetői a helyükre kattannak, ha azokat helyesen állítja be.
- Ha gyakori a papírelakadás, használjon új csomag papírt vagy egyéb másolóanyagot.

Lásd még:

Papír betöltése, 56. oldal
Papírelakadások, 155. oldal

A nyomtató károsodását okozó papírok

A nyomtató többféle típusú másolóanyagot képes használni a nyomtatási munkákhoz. Néhány másolóanyag azonban gyenge kimeneti minőséget, illetve gyakori papírelakadást okozhat, vagy károsíthatja a nyomtatót.

Nem elfogadható másolóanyagok:

- Durva vagy porózus másolóanyag
- Fóliák
- Hajtogatott vagy gyűrött papír
- Tűzőkapcsos papír
- Ablakos vgy fémhajtókás boríték
- Bélelt boríték
- Nem lézernyomtatókhoz való fényezett vagy bevonatos papír
- Perforált másolóanyag
- Indigós hátoldalú
- Nyomásérzékeny papír
- Tintasugaras nyomtatókhoz használatos papír

Papírtárolási irányelvek

A papír és egyéb másolóanyag megfelelő körülmények között történő tárolása optimális nyomtatási minőséget biztosít.

- Tárolja a papírt sötét, hűvös, aránylag száraz helyen. A legtöbb papírt károsítja az ultraibolya (UV) és a látható fény. A nap és fluoreszkáló izzók által kibocsátott UV-sugárzás fokozottan károsítja a papírokat. A papírokat érő látható fény erősségét és időtartamát a lehető legkisebb mértékre kell csökkenteni.
- Biztosítson állandó hőmérsékletet és relatív páratartalmat.
- Kerülje a nedvességet, a túlzott párásságot, és a 32 °C feletti hőmérsékletet.
- Ne tárolja a papírt padláson, konyhában, garázsban vagy alagsorban. A belső falak szárazabbak, mint a külsők, és ott összegyűlhet a nedvesség.
- Tárolja a papírt sima felületen. A papírt raklapon, dobozban, polcon vagy szekrényben kell tárolni.

- Ne tartson élelmiszert vagy italt ott, ahol a papírt tárolják vagy kezelik.
- Csak akkor nyisson ki egy lezárt papírcsomagot, ha be akarja tölteni a nyomtatóba. Hagyja a papírt eredeti csomagolásában. A kereskedelemben található legtöbb méretre vágott papírfajtánál a rizsma csomagolása bélést tartalmaz, amely megvédi a papírt nedvességtartalmának elvesztésétől, illetve nedvesség felvételétől.

Használható papírok

Nem megfelelő papír használata papírelakadást, gyenge minőségű nyomtatást, valamint a nyomtató károsodását és meghibásodását okozhatja. A nyomtató funkcióinak hatékony működése érdekében használja az itt ismertetett papírokat. Az ezzel a nyomtatóval használható papírok listáját az alábbi táblázatban találja.

Papírelakadáshoz vezethet, ha nem az illesztőprogramban kiválasztott méretű vagy típusú papírra nyomtat, vagy ha a nyomtatási munka típusának nem megfelelő papírtálcába tölt papírt. A megfelelő nyomtatás érdekében válasszon megfelelő papírméretet, papírtípust és papírtálcát.

A nyomtatott kép nedvesség, például víz, eső vagy pára következtében kifakulhat. Részletes felvilágosításért foduljon viszonteladójához.

1. tálca	
Papírméret	• Letter (8,5 x 11") • US Folio (8,5 x 13") • Legal (8,5 x 14") • Executive (7,25 x 10,5") • A4 (210 x 297 mm) • A5 (148 x 210 mm) • B5 JIS (182 x 257 mm) • #10 boríték (4,1 x 9,5") • Monarch boríték (3,8 x 7,5") • DL boríték (110 x 220 mm) • C5 boríték (162 x 229 mm) • **Egyedi méretek tartománya**: **Szélesség**: 76,2–215,9 mm **Magasság**: 127–355,6 mm
Papírtípus és papírsúly	• Sima (65–120 g/m² / 17–32 font levélpapír) • Vékony kartonkészlet (100–163 g/m² / 37–60 font fedőlap) • Vastag kartonkészlet (160–220 g/m² / 60–80 font fedőlap) • Boríték • Címkék • Fejléces • Fényezett papír (100–160 g/m² / 37–60 font fedőlap) • Vastag fényezett papír (160–220 g/m² / 60–80 font fedőlap) • Előlyukasztott • Színes papír • Speciális (Karton 1)
Befogadóképesség	250 lap (75 g/m²)

250 lapos adagoló (2. tálca)	
Papírméret	• Letter (8,5 x 11") • US Folio (8,5 x 13") • Legal (8,5 x 14") • Executive (7,25 x 10,5") • A4 (210 x 297 mm) • A5 (148 x 210 mm) • B5 JIS (182 x 257 mm) • **Egyedi méretek tartománya**: **Szélesség**: 76,2–215,9 mm **Magasság**: 127–355,6 mm
Papírtípus és papírsúly	• Sima (60–105 g/m² / 16–28 font levélpapír) • Fejléces (sima) • Előlyukasztott (sima) • Színes papír (sima)
Befogadóképesség	250 lap (75 g/m²)

Kézi adagolónyílás	
Papírméret	• Letter (8,5 x 11") • Legal (8,5 x 14") • Executive (7,25 x 10,5") • US Folio (8,5 x 13") • 10-es Commercial boríték (4,1 x 9,5") • Monarch boríték (3,8 x 7,5") • DL boríték (110 x 220 mm) • C5 boríték (162 x 229 mm) • A4 (210 x 297 mm) • A5 (148 x 210 mm) • B5 JIS (182 x 257 mm) • **Egyedi méretek tartománya**: **Szélesség**: 76,2–215,9 mm **Magasság**: 127–355,6 mm
Papírtípus és papírsúly	• Sima (65–120 g/m² / 17–32 font levélpapír) • Fejléces (sima) • Vékony kartonkészlet (100–163 g/m² / 28–60 font fedőlap) • Vastag kartonkészlet (160–220 g/m² / 60–80 font fedőlap) • Fényezett papír (100–160 g/m² / 28–60 font fedőlap) • Vastag fényezett papír (160–200 g/m² / 60–80 font fedőlap) • Előlyukasztott (sima) • Színes papír (sima) • Címkék • Boríték (Monarch és DL borítékok csak rövid éllel adagolva) • Speciális
Befogadóképesség	Egyszerre 1 lap

Kétoldalas egység (kétoldalas nyomtatás)	
Papírméret	• A4 (210 x 297 mm) • Letter (8,5 x 11") • US Folio (8,5 x 13") • Legal (8,5 x 14") • **Egyedi méretek tartománya**: **Szélesség**: 76,2–215,9 mm **Magasság**: 127–355,6 mm
Papírtípus és papírsúly	• Sima (60–105 g/m² / 16–28 font levélpapír) • Fejléces (sima) • Előlyukasztott (sima) • Színes papír (sima)
Befogadóképesség	Egyszerre 1 lap

Papír betöltése

Ez a rész a következőket tartalmazza:

- Papír behelyezése a 1. tálcába, 56. oldal
- Papír behelyezése a kézi adagolónyílásba, 58. oldal
- Papír behelyezése a 250 lapos adagolóba (2. tálca), 60. oldal

Papír behelyezése a 1. tálcába

Az 1. tálcát sokféle másolóanyaghoz használhatja, többek között az alábbiakhoz:

- Sima papír
- Kartonkészlet
- Címkék
- Borítékok
- Fényezett papír
- Előnyomott papír (a papír egyik oldalán már van nyomtatás)
- Egyedi méretű papír

Az 1. tálcában használható papírtípusok és -méretek bővebb listáját itt találja: Használható papírok, 52. oldal.

Az 1. tálca feltöltésekor ügyeljen a következőkre:

- A tálcába maximum 250 ívet, vagy egy 15 mm-nél nem magasabb papírköteget helyezhet (65–220 g/m² / 17–40 font levélpapír, 40–80 font fedőlap).
- Az 1. tálca a következő méretű másolóanyagokhoz használható:
  - Szélesség: 76,2–216 mm
  - Hosszúság: 127–355,6 mm
  - Automatikus kétoldalas nyomtatás esetén 60–105 g/m² (16–28 font levélpapír) mérettartományban lévő másolóanyagokat helyezhet be a tálcába.
- Ne töltsön be egyidejűleg különböző típusú papírokat.
- A kiváló nyomtatási minőség érdekében használjon lézernyomtatókhoz szánt kitűnő minőségű papírt.
- Ne vegyen ki és ne helyezzen be papírt az 1. tálcába nyomtatás közben, illetve olyankor, amikor a tálcában még van papír. Ez papírelakadást okozhat. Vegye ki a papírt, igazítsa össze az újonnan behelyezendő papírral, majd az egész köteget együtt helyezze be a nyomtatóba.
- Az 1. tálcába a papíron kívül tilos bármilyen más tárgyat helyezni. Az 1. tálcát tilos lefelé nyomni, vagy lefelé erőltetni.
- A papírt mindig rövid széllel való adagoláshoz töltse be.

A papírhasználattal kapcsolatos további irányelveket itt találja: Támogatott papírtípusok és másolóanyagok, 50. oldal.

Papír behelyezése az 1. tálcába:

1. Óvatosan húzza ki teljesen a papírtálcát, majd nyissa le a nyomtatott oldalak befogadására szolgáló gyűjtőtálcát.

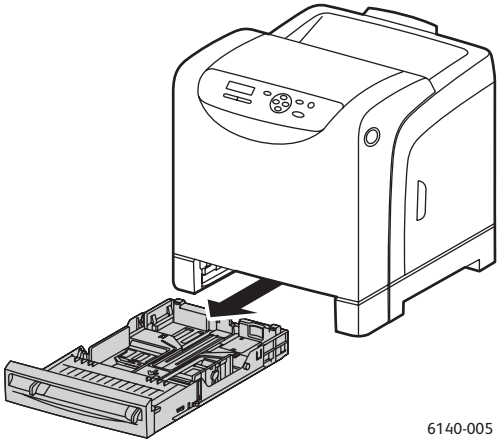

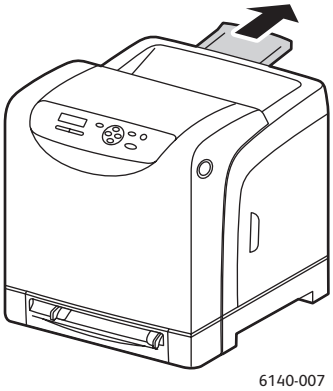

2. Csúsztassa a papírszélesség-vezetőket a tálca széléhez. A szélességvezetőket az ábrán látható módon teljesen a tálca széléhez kell igazítani.

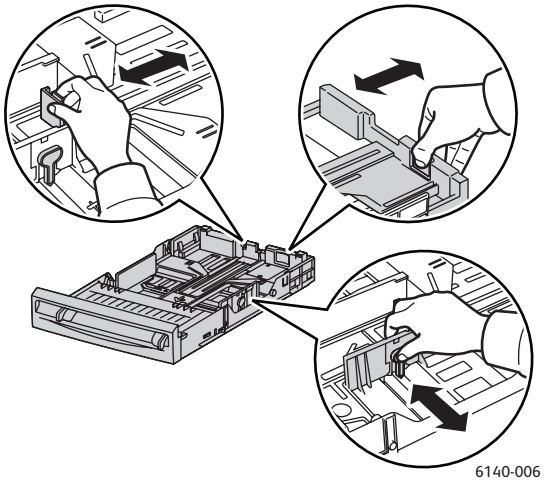

3. Betöltés előtt hajlítsa meg mindkét irányba, majd pörgesse át a másolóanyag-köteget. Egyenletes felületen simítsa ki a köteg széleit.

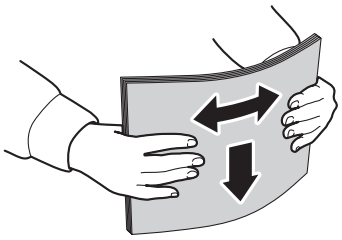

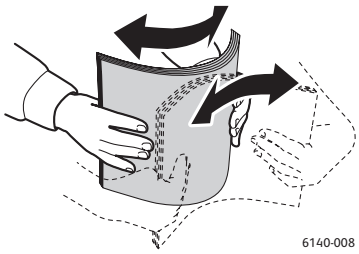

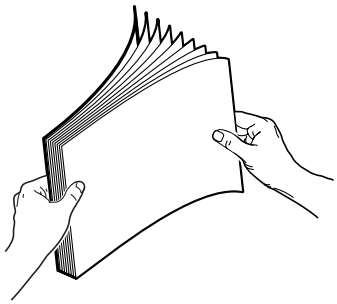

4. Az összes másolóanyagot **nyomtatandó oldalával felfelé**, és **felső szélével előre** kell a papírtálcába helyezni.

   Megjegyzések:
   - A papírt nem szabad a tálcába erőltetni.
   - Vigyázzon, hogy ne hajlítsa meg a papírt.

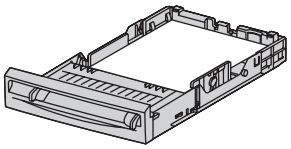

6140-009

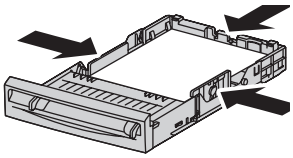

6140-010

5. Csúsztassa a papírszélesség-vezetőket a papírköteghez úgy, hogy azok éppen csak érintsék a köteg szélét.

   Megjegyzés: Ha a **Méreteltérés** (a PCL illesztőprogram Speciális lapján, vagy a PostScript illesztőprogram Speciális lapjának Részletek részén) értéke **Nyomtatóbeállítások használata**, a használandó papírtípust és -méretet előre be kell állítani a nyomtató vezérlőpanelén.

6. Helyezze vissza a tálcát ütközésig a nyomtatóba.

   Figyelem: Vigyázzon arra, hogy ne fejtsen ki túlzott erőt a tálcára. Azzal károsíthatja a nyomtatót.

Lásd még:

Papírtípusok és papírméretek beállítása, 63. oldal

Papír behelyezése a kézi adagolónyílásba

A kézi adagolónyílást sokféle másolóanyaghoz használhatja, többek között az alábbiakhoz:

- Sima papír
- Vékony karton
- Fényes papír (bevonatos 2 és bevonatos 3)
- Címkék
- Borítékok

A kézi adagolónyílásban használható papírtípusok és -méretek bővebb listáját itt találja: Használható papírok, 52. oldal.

A nyomtatási problémák elkerülése érdekében ügyeljen a következőkre:

- Csak akkor használjon több lapot, amikor a papírszélesség-vezetőket beállítja.
- A másolóanyagot két oldalánál fogva lassan, egyenletesen helyezze be a nyomtatóba.
- Ha a nyomtató a másolóanyagot láthatólag ferdén húzza be, óvatosan vegye ki a másolóanyagot, és gondosan helyezze vissza. Ezután nyomja meg az **OK** gombot, vagy várjon az automatikus kalibráció megkezdésére.

Papír behelyezése a kézi adagolónyílásba:

1. Csúsztassa el a kézi adagoló papírvezetőit, hogy azok illeszkedjenek a használt másolóanyag széleihez.

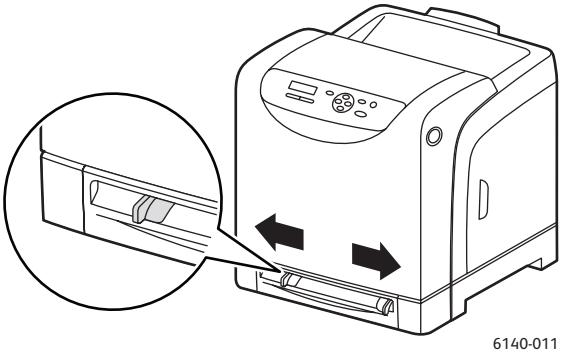

2. Nyissa ki a gyűjtőtálcát a nyomtatott oldalak fogadásához.
3. Nyomtatandó oldalukkal **lefelé**, felső szélükkel előre helyezze be az íveket.

   Megjegyzés: Üzemkész és alvó állapotú nyomtatóba is helyezhet papírt. A nyomtató automatikusan érzékeli a papírt, és a nyomtatási munka megérkezéséig azt a nyílásban tartja.

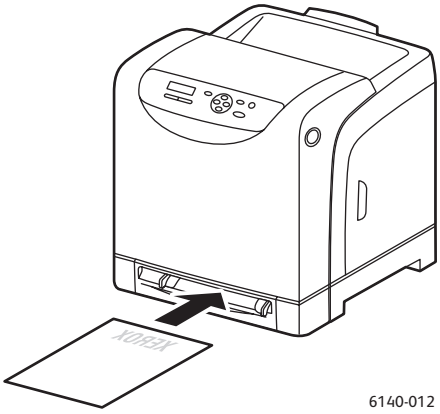

Papír behelyezése a 250 lapos adagolóba (2. tálca)

A 250 lapos adagolót az alábbi másolóanyag-típusokkal használhatja:

- Sima papír
- Fejléces
- Előlyukasztott
- Színes papír

A támogatott papírméretek és -súlyok listáját itt találja: Használható papírok, 52. oldal.

A nyomtatási problémák elkerülése érdekében ügyeljen a következőkre:

- Ne töltsön be egyidejűleg különböző típusú papírokat.
- A kiváló nyomtatási minőség érdekében használjon lézernyomtatókhoz szánt kitűnő minőségű papírt.
- Ne vegyen ki, és ne helyezzen be papírt a 250 lapos adagolóba nyomtatás közben, illetve olyankor, amikor a tálcában még van papír. Ez papírelakadást okozhat. Vegye ki a papírt, igazítsa össze az újonnan behelyezendő papírral, majd az egész köteget együtt helyezze be a nyomtatóba.
- Papíron kívül ne tegyen mást a papírtálcába. Ne nyomja le, és ne erőltesse lefelé a papírtálcát.
- A papírt mindig rövid széllel való adagoláshoz töltse be.

  Figyelem: Nyomtatás közben ne távolítsa el a tálcát, mert azzal papírelakadást okozhat.

Papír behelyezése a 250 lapos adagolóba:

1. Óvatosan húzza ki a papírtálcát a nyomtatóból.

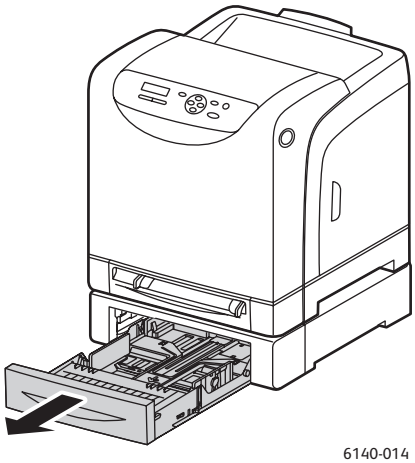

2. Nyissa ki a gyűjtőtálcát a nyomtatott oldalak fogadásához.

3. Csúsztassa a papírszélesség-vezetőket a tálca széléhez. A szélességvezetőket az ábrán látható módon teljesen a tálca széléhez kell igazítani.

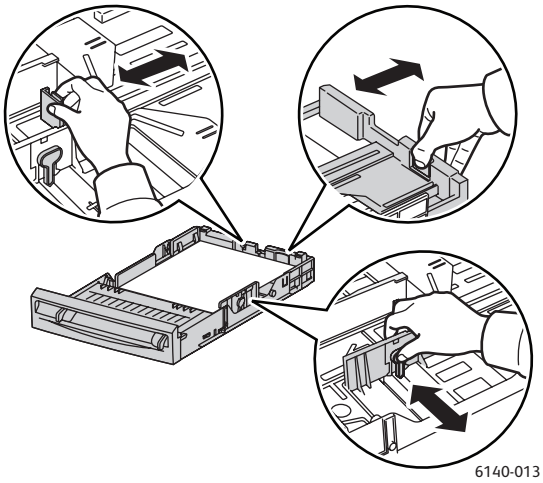

4. Nyomja össze a zöld csúszkát a hosszvezetőn, és addig csúsztassa a tálcát, amíg a nyíl a papír méretének megfelelő pozícióba kerül. A vezető a helyére kattan.

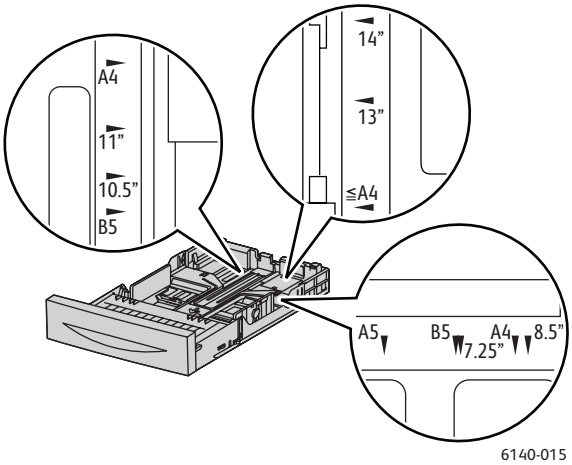

5. Betöltés előtt hajlítsa meg mindkét irányba, majd pörgesse át a másolóanyag-köteget. Egyenletes felületen simítsa ki a köteg széleit.

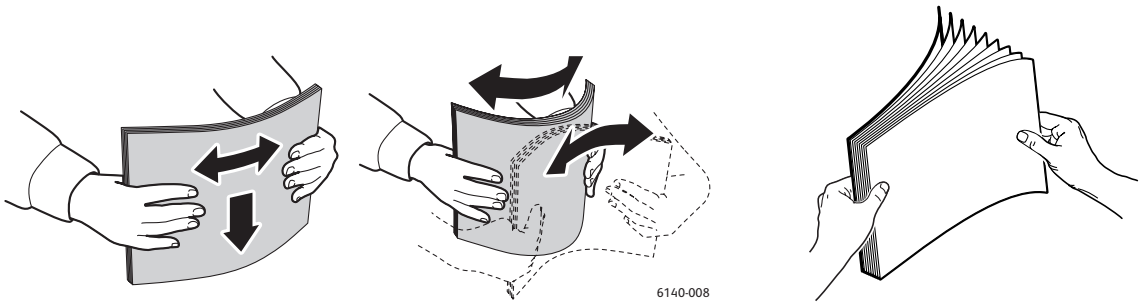

6. A másolóanyagot nyomtatandó oldalával **felfelé** helyezze a tálcába.

   Megjegyzés: Ne töltsön papírt a tálca maximum töltési vonala fölé. A tálca túltöltése papírelakadásokat okozhat.

7. Csúsztassa a szélesség- és hosszvezetőket a másolóanyaghoz úgy, hogy éppen csak érintsék a köteg szélét.

   Megjegyzés: Vigyázzon, hogy ne hajlítsa meg a papírt.

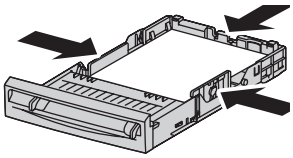

6140-010

   Megjegyzés: Ha a **Méreteltérés** (a PCL illesztőprogram Speciális lapján, vagy a PostScript illesztőprogram Speciális lapjának Részletek részén) értéke **Nyomtatóbeállítások használata**, a használandó papírtípust és -méretet előre be kell állítani a nyomtató vezérlőpanelén.

8. Helyezze vissza a tálcát ütközésig a nyomtatóba.

   Figyelem: Vigyázzon arra, hogy ne fejtsen ki túlzott erőt a tálcára. Azzal károsíthatja a nyomtatót.

Lásd még:

Papírtípusok és papírméretek beállítása, 63. oldal

Papírtípusok és papírméretek beállítása

Ez a rész a következőket tartalmazza:

- A papírtípus beállítása, 63. oldal
- A papírméret beállítása, 64. oldal

Amikor papírt helyez az 1. tálcába vagy a 250 lapos adagolóba (2. tálca), a papírtípust a nyomtató vezérlőpanelén kell beállítania.

Megjegyzések:

- Ha a nyomtató illesztőprogramjában a Papírtípus menüben a **Nincs** érték van kiválasztva, a nyomtató alapértelmezés szerint a vezérlőpanel beállításait használja. A nyomtató csak akkor nyomtat, ha a nyomtató-illesztőprogramban konfigurált papírméret és -típus beállítása megegyezik a vezérlőpanel beállításaival. Ha a nyomtató-illesztőprogram és a vezérlőpanel beállításai nem egyeznek, kövesse a vezérlőpanelen megjelenő útmutatást.
- Beállíthatja azt is, hogy a papírméret és -típus beállítására vonatkozó üzenet jelenjen meg a vezérlőpanelen minden alkalommal, amikor az egyes tálcákba papírt töltenek. További részletek: Tálcabeállítások menü, 113. oldal.

A papírtípus beállítása

Figyelem: A papírtípus-beállításoknak tükrözniük kell a tálcába ténylegesen betöltött papírok típusát. Ellenkező esetben a nyomtatás során minőségi problémák léphetnek fel.

Megjegyzés: Ha a nyomtató illesztőprogramjában a Papírtípus menüben a **Nincs** érték van kiválasztva, a nyomtató alapértelmezés szerint a vezérlőpanel beállításait használja. A nyomtató csak akkor nyomtat, ha a nyomtató-illesztőprogramban konfigurált papírméret és -típus beállítása megegyezik a vezérlőpanel beállításaival. Ha a nyomtató-illesztőprogram és a vezérlőpanel beállításai nem egyeznek, kövesse a vezérlőpanelen megjelenő útmutatást.

Egy adott tálcában lévő papír típusának beállítása:

1. A nyomtató vezérlőpanelén nyomja meg a **Menu** gombot a Menü képernyő megjelenítéséhez.
2. A **Tálcabeállítások** kiválasztásához nyomja meg a **Lefelé mutató nyíl** gombot, majd nyomja meg az **OK** gombot.
3. A lefelé mutató nyíllal keresse meg a beállítandó tálcát, majd nyomja meg az **OK** gombot.
4. A **Papírtípus** lehetőségnél nyomja meg az **OK** gombot.
5. A nyilakkal lépegessen lefelé a tálcába töltött papír típusához, és nyomja meg az **OK** gombot.
6. Ha végzett a beállításokkal, a **Menu** gomb megnyomásával lépjen ki a menüből.

A papírméret beállítása

Egy adott tálcában lévő papír méretének beállítása:

1. A nyomtató vezérlőpanelén nyomja meg a **Menu** gombot a Menü képernyő megjelenítéséhez.
2. A **Tálcabeállítások** kiválasztásához nyomja meg a **Lefelé mutató nyíl** gombot, majd nyomja meg az **OK** gombot.
3. A lefelé mutató nyíllal keresse meg a beállítandó tálcát, majd nyomja meg az **OK** gombot.
4. A nyilakkal lépegessen lefelé a **Papírméret** menüponthoz, majd nyomja meg az **OK** gombot.
5. Válassza ki a papír méretét, majd nyomja meg az **OK** gombot.
6. Ha végzett a beállításokkal, a **Menu** gomb megnyomásával lépjen ki a menüből.

Nyomtatási lehetőségek kiválasztása

Ez a rész a következőket tartalmazza:

- Nyomtatási alapértékek kiválasztása Windows rendszeren, 65. oldal
- Megosztott hálózati nyomtató alapértelmezett nyomtatási beállításainak megadása Windows rendszeren, 66. oldal
- Egy adott munka nyomtatási opcióinak kiválasztása Windows rendszeren, 66. oldal
- Egy adott munka nyomtatási opcióinak kiválasztása Macintosh rendszeren, 72. oldal

Megjegyzés: Amikor a nyomtatást a számítógép illesztőprogramjából kezdeményezi, a nyomtató-illesztőprogram beállításai felülbírálják a nyomtató vezérlőpanelén megadott beállításokat.

Nyomtatási alapértékek kiválasztása Windows rendszeren

Megjegyzések:

- Ezek az utasítások a számítógépre telepített nyomtató-illesztőprogramok alapértelmezett beállításainak megadását ismertetik. Ha a nyomtatót a hálózat több számítógépe használja, megadhatja azokat a nyomtató-alapértékeket, amelyek az adott nyomtatót a hálózaton keresztül használó összes felhasználóra érvényesek lesznek. További részletek: Megosztott hálózati nyomtató alapértelmezett nyomtatási beállításainak megadása Windows rendszeren, 66. oldal.
- Amikor ezzel a módszerrel választja ki a nyomtatás jellemzőit, ezek lesznek azok az alapértékek, amelyeket a nyomtató az összes, a számítógépről az adott nyomtató-illesztőprogram használatával küldött nyomtatási munkára alkalmaz, kivéve akkor, ha azokat egy adott nyomtatási munka esetében felülbírálja.

1. Navigáljon a számítógép nyomtatólistájához:
   - Windows XP rendszeren kattintson a **Start** > **Settings** > **Printers and Faxes** (Start > Beállítások > Nyomtatók és faxok) lehetőségre.
   - Windows Vista rendszeren kattintson a **Start** > **Control Panel** > **Hardware and Sound** > **Printers** (Start > Vezérlőpanel > Hardver és hang > Nyomtatók) lehetőségre.
   - Windows 2000 és Windows Server 2003 rendszeren kattintson a **Start** > **Settings** > **Printers** (Start > Beállítások > Nyomtatók) lehetőségre.
   - Windows Server 2008 rendszeren kattintson a **Start** > **Settings** > **Printers** (Start > Beállítások > Nyomtatók) lehetőségre.
2. A Printers (Nyomtatók) mappában az egér jobb oldali gombjával kattintson a nyomtató illesztőprogramjának nevére (nyomtatónév + PCL 6 vagy PS), és válassza a **Printing Preferences** (Nyomtatási tulajdonságok) lehetőséget.
3. Igény szerint módosítsa az illesztőprogram beállításait, majd a módosítások mentéséhez kattintson az **OK** gombra.
4. Szükség esetén adja meg a másik nyomtató-illesztőprogram alapértelmezett beállításait is.

   Megjegyzés: A Windows nyomtató-illesztőprogramok opcióiról bővebb információkat az online súgóban talál. A súgó megnyitásához a Printing Preferences (Nyomtatási tulajdonságok) párbeszédpanelen kattintson a **Help** (Súgó) gombra.

Megosztott hálózati nyomtató alapértelmezett nyomtatási beállításainak megadása Windows rendszeren

Ha a nyomtatót a hálózat több számítógépe használja, lehetősége van olyan nyomtatási alapbeállítások megadására, amelyek érvényesek lesznek a nyomtatót a hálózatról használó összes felhasználóra. Ezeket a hálózati szintű alapértékeket azonban felülírhatják az egyes felhasználók számítógépére telepített illesztőprogramok beállításai.

1. Navigáljon a számítógép nyomtatólistájához:
   - Windows XP rendszeren kattintson a **Start** > **Settings** > **Printers and Faxes** (Start > Beállítások > Nyomtatók és faxok) lehetőségre.
   - Windows Vista rendszeren kattintson a **Start** > **Control Panel** > **Hardware and Sound** > **Printers** (Start > Vezérlőpanel > Hardver és hang > Nyomtatók) lehetőségre.
   - Windows 2000 és Windows Server 2003 rendszeren kattintson a **Start** > **Settings** > **Printers** (Start > Beállítások > Nyomtatók) lehetőségre.
   - Windows Server 2008 rendszeren kattintson a **Start** > **Settings** > **Printers** (Start > Beállítások > Nyomtatók) lehetőségre.
2. A Printers (Nyomtatók) mappában az egér jobb oldali gombjával kattintson a nyomtató illesztőprogramjának nevére (nyomtatónév + PCL 6 vagy PS), és válassza a **Properties** (Tulajdonságok) lehetőséget.
3. A Tulajdonságok párbeszédpanelen kattintson a **Speciális** fülre.
4. A Speciális fülön kattintson a **Printing Defaults** (Nyomtatási alapértékek) gombra.
5. Igény szerint módosítsa az illesztőprogram beállításait, majd a módosítások mentéséhez kattintson az **Alkalmaz** gombra.
6. Választásainak mentéséhez kattintson az **OK** gombra.

Egy adott munka nyomtatási opcióinak kiválasztása Windows rendszeren

Ez a rész a következőket tartalmazza:

- A PostScript illesztőprogram nyomtatási opciói Windows rendszeren, 68. oldal
- A PCL illesztőprogram nyomtatási opciói Windows rendszeren, 70. oldal

Ha egy adott munkához speciális nyomtatási opciókat szeretne használni, a munka nyomtatóra küldése előtt módosítsa a nyomtató-illesztőprogram beállításait a nyomtatáshoz használt alkalmazásból.

Megjegyzés: A nyomtatási opciók kiválasztásáról további információkat talál a nyomtató-illesztőprogram online súgójában. A nyomtató-illesztőprogram párbeszédpanelein kattintson a **Súgó** gombra.

Nyomtatási opciók kiválasztása:

1. Az alkalmazásban nyissa meg a kívánt dokumentumot vagy rajzot, majd nyissa meg a **Print** (Nyomtatás) párbeszédpanelt.
2. Válassza ki a megfelelő **Phaser 6140** nyomtatót (PostScript vagy PCL), majd a nyomtató-illesztőprogram párbeszédpanelének megnyitásához kattintson a **Properties** (Tulajdonságok) gombra.
3. A nyomtató-illesztőprogram párbeszédpanelein válassza ki a megfelelő opciókat. Kezdje a Papír/Kimenet lappal. Az opciók listáját lásd: A PostScript illesztőprogram nyomtatási opciói Windows rendszeren, 68. oldal és A PCL illesztőprogram nyomtatási opciói Windows rendszeren, 70. oldal.

   Megjegyzés: Windows rendszereken a PCL illesztőprogram segítségével nyomtatási opciók adott csoportjához egy jól megkülönböztethető nevet rendelhet, és így azokat más nyomtatási munkák esetében is alkalmazhatja. További információkat az online súgóban talál. A súgó megjelenítéséhez a nyomtató-illesztőprogram párbeszédpanelén kattintson a **Súgó** gombra.

A PostScript illesztőprogram nyomtatási opciói Windows rendszeren

A nyomtató illesztőprogram opcióinak használatával kapcsolatos részletes tudnivalókat az illesztőprogram online súgójában talál. A súgó megnyitásához a nyomtató-illesztőprogram párbeszédpanelein kattintson a **Súgó** gombra.

Megjegyzés: A nyomtató-illesztőprogram párbeszédpanelein található opcionális nyomtatófunkciók csak akkor használhatók, ha azokat telepítették a nyomtatóra, és használatuk engedélyezett. Ha még nem engedélyezte a telepített opcionális funkciók használatát, tekintse meg a következő részt: Opcionális funkciók engedélyezése, 44. oldal.

Az illesztő-program lapja	Nyomtatási opció
Papír/Kimenet	• **Munka típusa**: Megadja a nyomtatási munka típusát: Normál nyomtatás, Titkos nyomtatás, Próbanyomat (a Titkos nyomtatás és a Próbanyomat opció csak RAM memóriabővítéssel használható). • **Kétoldalas nyomtatás**: Egyoldalas nyomtatás, Átfordítás hosszú él mentén, Átfordítás rövid él mentén. • **Papírméret**: Megadja a nyomtatáshoz használandó papír méretét, ideértve az egyéni papírméretek megadását is. • **Papírtálca**: Megadja, hogy a nyomtató melyik papírtálcát használja a nyomtatáshoz, ha a PostScript illesztőprogramban a Papírtálca opció értéke **Automatikus választás**. • **Papírtípus**: Meghatározza a tálcában lévő papír típusát. • **Képtájolás**: Álló vagy Fekvő. • **Kimenet színe**: Színes vagy Fekete-fehér. • **Mentett beállítások**: Az aktuális beállításokat egy tetszőleges névvel tárolhatja, és azokat újból alkalmazhatja. Ezzel az opcióval betöltheti és módosíthatja a korábban mentett beállításokat. • **Nyomtató állapota** gomb: Ha a nyomtató hálózathoz kapcsolódik, a számítógép webböngészőjéből elérhető CentreWare IS alkalmazásban megnyitja a nyomtató belső beállításait tartalmazó lapot. • **Alapértékek** gomb: A Papír/Kimenet lap összes beállítását visszaállítja az alapértelmezett értékre. • **Összes alaphelyzetbe állítása** gomb: A nyomtató Tulajdonságok párbeszédpanelén található összes beállítást visszaállít az alapértékekre. • **Súgó** gomb: Megnyitja a nyomtató-illesztőprogram Papír/Kimenet lapjához tartozó online súgót.
Képlehetőségek	• **Képminőség**: A nyomat minőségét befolyásolja, megadva a lap nyomtatásához használandó sebességet. • **Fényerő**: A nyomtatott képet vagy lapot sötétebbé vagy világosabbá teszi. • **Színkorrekció**: Megadja, hogy a nyomtató miként alkalmazza a színeket képek, szöveg, illetve fényképek nyomtatásakor. • **Színegyensúly** gomb: Megadhatja a nyomtatáshoz használt egyes színek fedettségét. • **Alapértékek** gomb: A Képlehetőségek lap összes beállítását visszaállítja az alapértelmezett értékre. • **Súgó** gomb: Megnyitja a nyomtató-illesztőprogram Képlehetőségek lapjához tartozó online súgót.

Az illesztő-program lapja	Nyomtatási opció
Elrendezés	• **Oldalak laponként (sokképes minta)**: Többoldalas dokumentumok esetében lehetővé teszi több lap egy oldalra nyomtatását, ideértve a füzetnyomtatást is. • **Külső vonalak**: Ha egy oldalra több lapot nyomtat, minden lap köré szegélyt rajzol. • **Új papírmérethez igazítás**: Az oldalnak megfelelően kiválasztja a kimeneti papír méretét. • **Alapértékek** gomb: Az Elrendezés lap összes beállítását visszaállítja az alapértelmezett értékre. • **Súgó** gomb: Megnyitja a nyomtató-illesztőprogram Elrendezés lapjához tartozó online súgót.
Speciális	• **Képlehetőségek**: Beállíthatja a nyomtatási felbontást, a színkezelést és a használt színmódot, a TrueType karakterkészletet, valamint a nyomtatott képek nagyítási vagy kicsinyítési arányát. • **Dokumentum lehetőségek**: Lehetővé teszi többek között a következők beállítását: PostScript nyomtatási sebesség, TrueType karakterkészlet letöltési módja, PostScript hibajelentés, a nyomtató kézi adagolónyílásához a laptájolás, számos színbeállítás és a lapok nyomtatási sorrendje. • **Súgó** gomb: Megnyitja a nyomtató-illesztőprogram Speciális lapjához tartozó online súgót. • **Lehetőségek beállítása alapértéknek** gomb: A Speciális lap összes beállítását visszaállítja az alapértelmezett értékre.

A PCL illesztőprogram nyomtatási opciói Windows rendszeren

A nyomtató-illesztőprogram opcióinak használatával kapcsolatos részletes tudnivalókat az illesztőprogram online súgójában talál. A súgó megnyitásához a nyomtató-illesztőprogram párbeszédpanelein kattintson a **Súgó** gombra.

Megjegyzés: A nyomtató-illesztőprogram párbeszédpanelein található opcionális nyomtatófunkciók csak akkor használhatók, ha azokat telepítették a nyomtatóra, és használatuk engedélyezett. Ha még nem engedélyezte a telepített opcionális funkciók használatát, tekintse meg a következő részt: Opcionális funkciók engedélyezése, 44. oldal.

Az illesztő-program lapja	Nyomtatási opció
Papír/Kimenet	• **Munka típusa**: Megadja a nyomtatási munka típusát: Normál nyomtatás, Titkos nyomtatás, Próbanyomat (a Titkos nyomtatás és a Próbanyomat opció csak RAM memóriabővítéssel használható). • **Kétoldalas nyomtatás**: Egyoldalas nyomtatás, Átfordítás hosszú él mentén, Átfordítás rövid él mentén. • **Papírméret**: Megadja a nyomtatáshoz használandó papír méretét, ideértve az egyéni papírméretek megadását is. • **Kimenet színe**: Színes vagy Fekete-fehér. • **Papírtípus**: Meghatározza a tálcában lévő papír típusát. • **Mentett beállítások**: Az aktuális beállításokat egy tetszőleges névvel tárolhatja, és azokat újból alkalmazhatja. Ezzel az opcióval betöltheti és módosíthatja a korábban mentett beállításokat. • **Papírtálca**: Megadja, hogy a nyomtató melyik papírtálcát használja a nyomtatáshoz, ha a PCL illesztőprogramban a Papírtálca opció értéke **Automatikus választás**. • **Kézi adagoló nyílásának tájolása**: Álló vagy Fekvő. • **Fedőlapok / Elválasztók** gomb: A nyomtatási munkához borítólapokat és elválasztókat adhat. • **Nyomtató állapota** gomb: Ha a nyomtató hálózathoz kapcsolódik, a számítógép webböngészőjéből elérhető CentreWare IS alkalmazásban megnyitja a nyomtató belső beállításait tartalmazó lapot. • **Alapértékek** gomb: A Papír/Kimenet lap összes beállítását visszaállítja az alapértelmezett értékre.

Az illesztő-program lapja	Nyomtatási opció
Képlehetőségek	• **Képminőség**: A nyomat minőségét befolyásolja, megadva a lap nyomtatásához használandó sebességet. • **Kimenet színe**: Színes vagy Fekete-fehér. • **Kimenet felismerése**: Ha a Kimenet színe mezőben a **Színes** értéket választotta, megadhatja, hogy kevésbé éles legyen-e a színelbíráláson alapuló kimenetfelismerés. • **Képbeállítás mód**: Ajánlott, ICM igazítás (rendszer), CMS igazítás (alkalmazás), Kiegészítő színkonvertálás. • **Képtípusok**: Megadhatja azt a nyomtatási módot, amely a leginkább megfelel a nyomtatandó kép jellegének. • **Kép automatikus javítása**: A lapon lévő képtípus, például fényképek, jellemzőit felismerve automatikusan javítást hajt végre. • **Képbeállítások** gomb: Megnyitja a Graphics Properties (Grafikus tulajdonságok) párbeszédpanel Képbeállítások lapját. • **Színegyensúly** gomb: Megnyitja a Graphics Properties (Grafikus tulajdonságok) párbeszédpanel Színegyensúly lapját. • **Profilbeállítások** gomb: Megnyitja a Graphics Properties (Grafikus tulajdonságok) párbeszédpanel Profilbeállítások lapját. • **Alapértékek** gomb: A Képlehetőségek lap összes beállítását visszaállítja az alapértelmezett értékre.
Elrendezés	• **Oldalak laponként (sokképes minta)**: Többoldalas dokumentumok esetében lehetővé teszi több lap egy oldalra nyomtatását. • **Képsorrend**: (Csak akkor használható, ha egy lapra több oldalt nyomtat.) Megadja, hogy a lapok milyen sorrendben kerüljenek az oldalra. • **Külső vonalak:** Ha egy oldalra több lapot nyomtat, minden lap köré szegélyt rajzol. • **Füzet / Poszter / Vegyes dokumentum / Elforgatás** gomb: Beállításokat adhat meg füzetformátumú dokumentumok nyomtatásához, egy oldal több oldalra történő kinagyításához (poszternyomtatás), illetve kevert tájolású oldalakat tartalmazó fájlok tájolásának megadásához. • **Új papírmérethez igazítás**: Az oldalnak megfelelően kiválasztja a kimeneti papír méretét. • **Kicsinyít/nagyít**: A nyomtatandó kép kicsinyítési/nagyítási százalékát adja meg. • **Képtájolás:** Álló vagy Fekvő. • **Margóeltolás / Margók** gomb: Az oldalmargók beállításait teszi lehetővé. • **Alapértékek** gomb: Az Elrendezés lap összes beállítását visszaállítja az alapértelmezett értékre.
Vízjelek / Átfedések	Az oldalakra nyomtatandó vízjelek és rátétlapok létrehozásához kínál beállításokat. Az átfedés egy oldal képéből készített PCL-parancsok és/vagy -adatok csoportja, amelyet külső fájlban tárolnak.
Speciális	Speciális nyomtatóopciók beállításához használható, többek között a következőkhöz: üres oldalak kihagyása, nyomtatás vázlat módban, kísérőlap módban, méreteltérési beállítások, bizonyos grafikus beállítások és karakterkészlet-beállítások.

Egy adott munka nyomtatási opcióinak kiválasztása Macintosh rendszeren

Ha egy adott munkához speciális nyomtatási opciókat szeretne használni, a munka nyomtatóra küldése előtt módosítsa a nyomtató-illesztőprogram beállításait a nyomtatáshoz használt alkalmazásból.

Megjegyzés: A nyomtatási opciók kiválasztásáról további információkat talál a nyomtató-illesztőprogram online súgójában.

1. Nyissa meg a dokumentumot az alkalmazásban, kattintson a **File** (Fájl) menüpontra, majd a **Print** (Nyomtatás) parancsra.
2. Válassza ki a kívánt nyomtatási lehetőségeket a kijelzett menükön és legördülő listákon. Az opciók listáját itt találja: Nyomtatási opciók Macintosh OS X rendszeren, 72. oldal.

   Megjegyzés: Macintosh OS X rendszeren kattintson a Print (Nyomtatás) menüképernyő **Presets** (Előbeállítás mentése) legördülő listájának **Save** (Mentés) elemére az aktuális nyomtatóbeállítások mentéséhez. Több előbeállítást hozhat létre, és mindegyiket elmentheti külön névvel és nyomtatóbeállításokkal. A munkák különleges nyomtatóbeállításokkal történő kinyomtatásához válassza a megfelelő előbeállításokat a Presets (Előbeállítások) listán.
3. A munka kinyomtatásához kattintson a **Print** (Nyomtatás) parancsra.

Nyomtatási opciók Macintosh OS X rendszeren

A nyomtató-illesztőprogram opcióinak használatával kapcsolatos részletes tudnivalókat az illesztőprogram online súgójában talál. A súgó megnyitásához a nyomtató-illesztőprogram párbeszédpanelein kattintson a kérdőjel szimbólumra.

Mac OS X 10.4-es és 10.5-ös verzió

Illesztőprogram legördülő menüjének címe	Nyomtatási lehetőségek
Copies & Pages (Másolatok és oldalak)	• **Copies** (Másolatok): Megadja a másolatok számát, és azt, hogy szükség van-e szortírozásra. • **Pages** (Oldalak): All (Összes), Current (Aktuális), Selection (Kijelölt), From x to x (x és x között), Page range (Oldaltartomány).
Layout (Elrendezés)	• **Pages per Sheet** (Oldalak laponként): Megadja, hogy az egyes lapokra hány oldalt nyomtasson. • **Layout Direction** (Elrendezési irány): Megadja, hogy több oldal egy lapra nyomtatásakor a nyomtató milyen sorrendben nyomtassa az oldalakat. • **Border** (Keret): Megadja az egy lapra nyomtatott oldalak köré nyomtatandó keret típusát és vastagságát. • **Two-Sided** (Kétoldalas): Ha ezt az opciót választja, megadhatja, hogy a lapot hosszú él mentén vagy rövid él mentén szeretné átfordítani (a funkció használatához kétoldalas egység szükséges).

Illesztőprogram legördülő menüjének címe	Nyomtatási lehetőségek
Color Matching (Színmegfeleltetés) (csak 10.5-ös verzió esetén)	• **ColorSync** (Színszinkronizálás): Ezzel az opcióval profilt választhat a Profile selection (Profilválasztás) menüből. • **In printer (Nyomtatóban)**
Paper Handling (Papírkezelés)	• **Pages To Print** (Nyomtatandó oldalak): All Pages (Minden oldal), Odd Only (Csak páratlan), Even Only (Csak páros) • **Destination paper size** (Célhely papírmérete): (Csak akkor használható, ha a **Scale to fit paper size** (Papírmérethez igazítás) opciót kiválasztotta.) Meghatározza a nyomtatandó papírméretet. • **Page Order** (Oldalsorrend): Automatic (Automatikus), Normal (Normál), Reverse (Fordított)
Paper Feed (Papíradagolás)	• **All pages from** (Minden oldalt innen): Megadhatja, hogy melyik tálcából nyomtassa az összes oldalt. Auto Select (Automatikus választás), Manual Feed Slot (Kézi adagolónyílás), Tray 1 (1. tálca), Tray 2 (2. tálca) (ha telepítve van). • **First page from** (Első oldal innen): Megadja, hogy a nyomtató melyik tálcából nyomtassa az első oldalt. • **Remaining from** (Többi lapot innen): Megadja, hogy a nyomtató melyik tálcából nyomtassa az összes többi oldalt.
Cover Page (Borítólap)	• **Print Cover Page** (Borító nyomtatása): None (Nincs), Before document (Dokumentum előtt), After document (Dokumentum után). Ha a None (Nincs) beállítástól eltérő értéket választ, a nyomtató nyomtat borítót. • **Cover Page Type** (Borítólap típusa): Classified (Bizalmas), Confidential (Titkos), Secret (Magán), Standard (Szokásos), Topsecret (Szigorúan bizalmas), Unclassified (Nem bizalmas) • **Billing Info** (Számlázási információk): Ebben a mezőben megadhatja a borítólapra nyomtatandó számlázási információkat.
Scheduler (Ütemező)	• **Print Document** (Dokumentum nyomtatása): Now (Most), At [time] (Adott időpontban), On Hold (Tartva) • **Priority** (Prioritás): Urgent (Sürgős), High (Magas), Medium (Közepes), Low (Alacsony)
Job Type (Munka típusa)	Megadja a nyomtatási munka típusát: Normal Print (Normál nyomtatás), Secure Print (Titkos nyomtatás), Proof Print (Próbanyomat) (a titkos nyomtatási és a próbanyomtatási opció csak RAM memóriabővítéssel használható).
Job Control (Munkaellenőrzés)	• **Account Mode** (Számla mód): User (Felhasználó), Administrator (Rendszergazda) • **User Settings** (Felhasználói beállítások): Bizonyos számlabeállítások, mint például név és jelszó.

Illesztőprogram legördülő menüjének címe	Nyomtatási lehetőségek
Printer Features (Nyomtatófunkciók)	• **Nyomtatási minőség/Szín**: Megadja a kimenet színét, a kimenet minőségét, a fényerőt, a színkorrekciós módszert, a féltónusú szűrő beállításait, valamint a színegyensúly beállításait. • **Color Adjustment** (Színbeállítások): Megadja az RGB színbeállításokat. • **Color Balance (C, M, Y, K)** (Színegyensúly – C, M, Y, K): Megadja a használandó szín mennyiségét. • **Media Handling** (Másolóanyagok kezelése): Megadja a kézi adagolónyílás tájolását, a papírtípust, a méreteltérési beállításokat, valamint az egyedi papírok automatikus tájolását. • **Nyomtatóspecifikus opciók**: Image Enhancement (Képjavítás), Draft Mode (Vázlat mód), Skip Blank Pages (Üres oldalak kihagyása), Halftone Screen Lock (Féltónusú szűrő zárolása), Faster B/W documents (FF dokumentumok gyorsnyomtatása).
Supply Levels (Kellékszintek)	Grafikus sáv formájában megjeleníti az egyes festékkazettákban lévő festék mennyiségét, valamint a leképezőegység hátralévő hasznos élettartamát.
Summary (Összegzés)	Összefoglalja az illesztőprogram beállításait.

Mac OS X 10.3-as verzió

Illesztőprogram legördülő menüjének címe	Nyomtatási lehetőségek
Copies & Pages (Másolatok és oldalak)	• **Copies** (Másolatok): Megadja a másolatok számát, és azt, hogy szükség van-e szortírozásra. • **Pages** (Oldalak): All (Összes), From x to x (x és x között).
Layout (Elrendezés)	• **Pages per Sheet** (Oldalak laponként): Megadja, hogy az egyes lapokra hány oldalt nyomtasson. • **Layout Direction** (Elrendezési irány): Megadja, hogy több oldal egy lapra nyomtatásakor a nyomtató milyen sorrendben nyomtassa az oldalakat. • **Border** (Keret): Megadja az egy lapra nyomtatott oldalak köré nyomtatandó keret típusát és vastagságát. • **Two-Sided** (Kétoldalas): Ha ezt az opciót választja, megadhatja, hogy a lapot hosszú él mentén vagy rövid él mentén szeretné átfordítani (a funkció használatához kétoldalas egység szükséges).
Output Options (Kimeneti beállítások)	Save File As (Fájl mentése): • **PDF** • **PostScript**

Illesztőprogram legördülő menüjének címe	Nyomtatási lehetőségek
Scheduler (Ütemező)	• **Print document** (Dokumentum nyomtatása): Now (Most), At [time] (Adott időpontban), On Hold (Tartva) • **Priority** (Prioritás): Urgent (Sürgős), High (Magas), Medium (Közepes), Low (Alacsony)
Paper Handling (Papírkezelés)	• Reverse page order (Fordított oldalsorrend) • **Nyomtatás**: All (Összes), Odd (Páratlan), Even (Páros)
ColorSync (Színszinkronizálás)	• **Color matching (Színmegfeleltetés)** • **Quartz filter (Kvarcszűrő)**
Cover Page (Borítólap)	• **Print Cover Page** (Borító nyomtatása): Ha kiválasztja, a nyomtató a dokumentum előtt vagy után egy borítólapot nyomtat. • **Cover Page Type** (Borítólap típusa): Standard (Szokásos), Confidential (Titkos), Classified (Bizalmas), Secret (Magán), Topsecret (Szigorúan bizalmas), Unclassified (Nem bizalmas) • **Billing Info** (Számlázási információk): Ebben a mezőben megadhatja a borítólapra nyomtatandó számlázási információkat.
Error Handling (Hibakezelés)	• **PostScript errors (PostScript hibák)** • **Tray Switching (Tálcaváltás)**
Paper Feed (Papíradagolás)	• **All pages from** (Minden oldalt innen): Megadhatja, hogy melyik tálcából nyomtassa az összes oldalt. Auto Select (Automatikus választás), Manual Feed Slot (Kézi adagolónyílás), Tray 1 (1. tálca), Tray 2 (2. tálca) (ha telepítve van). • **First page from** (Első oldal innen): Megadja, hogy a nyomtató melyik tálcából nyomtassa az első oldalt. • **Remaining from** (Többi lapot innen): Megadja, hogy a nyomtató melyik tálcából nyomtassa az összes többi oldalt.
Job Control (Munkaellenőrzés)	• **Account Mode** (Számla mód): User (Felhasználó), Administrator (Rendszergazda) • **User Settings** (Felhasználói beállítások): Bizonyos számlabeállítások, mint például név és jelszó.
Job Type (Munka típusa)	Megadja a nyomtatási munka típusát: Normal Print (Normál nyomtatás), Secure Print (Titkos nyomtatás), Proof Print (Próbanyomat) (a titkos nyomtatási és a próbanyomtatási opció csak RAM memóriabővítéssel használható).

Illesztőprogram legördülő menüjének címe	Nyomtatási lehetőségek
Printer Features (Nyomtatófunkciók)	• **Print Quality/Color** (Nyomtatási minőség/Szín): Megadja a kimenet színét, a kimenet minőségét, a fényerőt, a színkorrekciós módszert, a féltónusú szűrő beállításait, valamint a színegyensúly beállításait. • **Color Adjustment** (Színbeállítások): Megadja az RGB színbeállításokat. • **Color Balance (C, M, Y, K)** (Színegyensúly – C, M, Y, K): Megadja a használandó szín mennyiségét. • **Media Handling** (Másolóanyagok kezelése): Megadja a kézi adagolónyílás tájolását, a papírtípust, a méreteltérési beállításokat, valamint az egyedi papírok automatikus tájolását. • **Nyomtatóspecifikus opciók**: Image Enhancement (Képjavítás), Draft Mode (Vázlat mód), Skip Blank Pages (Üres oldalak kihagyása), Halftone Screen Lock (Féltónusú szűrő zárolása), Faster B/W documents (FF dokumentumok gyorsnyomtatása).
Summary (Összegzés)	Összefoglalja az illesztőprogram beállításait.

Nyomtatás speciális másolóanyagra

Ez a rész a következőket tartalmazza:

- Borítékok nyomtatása, 77. oldal
- Címkék nyomtatása, 80. oldal
- Nyomtatás fényezett papírra, 82. oldal
- Nyomtatás kartonkészletre, 84. oldal

Borítékok nyomtatása

Ez a rész a következőket tartalmazza:

- Borítékok nyomtatására vonatkozó tudnivalók, 77. oldal
- Borítékok nyomtatása az 1. tálcából, 78. oldal
- Borítékok nyomtatása a kézi adagolónyílásból, 79. oldal
- Borítékok nyomtatása a PostScript illesztőprogrammal, 79. oldal
- Borítékok nyomtatása a PCL illesztőprogrammal, 80. oldal

Borítékok nyomtatására vonatkozó tudnivalók

- A borítékokat az 1. tálcából és a kézi adagolónyílásból lehet nyomtatni.
- Automatikus kétoldalas nyomtatás nem végezhető borítékokkal.
- A borítéknyomtatás sikere nagy mértékben függ a borítékok kialakításától és minőségétől. Használjon lézernyomtatókhoz készült borítékokat, a nyomtató által támogatott méretben. Az 1. tálcában és a kézi adagolónyílásban használható borítékok listáját itt találja: Használható papírok, 52. oldal.
- A felhasználatlan borítékokat tartsa csomagolásukban a nedvesség, illetve a kiszáradás elkerülése érdekében. A nedvesség és a kiszáradás befolyásolhatja a nyomtatás minőségét, és gyűrődést okozhat. A túlzott nedvességtől a borítékok a nyomtatás előtt vagy alatt lezáródhatnak. A legjobb eredmény érdekében állandó hőmérséklet és páratartalom mellett nyomtasson.
- Ne használjon bélelt borítékokat. Olyan borítékokat vásároljon, amelyek laposak.
- Betöltés előtt távolítsa el a légbuborékokat a borítékokból úgy, hogy egy nehéz könyvet helyez rájuk.
- Ha a boríték meggyűrődik vagy benyomódik, használjon más márkájú, kifejezetten lézernyomtatókhoz készült borítékot.

  Figyelem: Soha ne használjon ablakos vagy fémhajtókás borítékot, mert ezek megrongálhatják a nyomtatót. A nem támogatott borítékok használatából eredő károkra nem vonatkozik a Xerox garancia, a szervizszerződés, vagy a *Total Satisfaction Guarantee* (Teljes körű elégedettség garanciája). A *Total Satisfaction Guarantee* (Teljes körű elégedettség garanciája) az Egyesült Államokban és Kanadában áll rendelkezésre. Ezeken a területeken kívül a garancia hatóköre változhat. A részleteket megtudhatja helyi képviselőjétől.

Borítékok nyomtatása az 1. tálcából

A borítékok behelyezése:

1. Óvatosan húzza ki a papírtálcát, majd nyissa le a nyomtatott borítékok befogadására szolgáló gyűjtőtálcát. További részletek: Papír behelyezése a 1. tálcába, 56. oldal.
2. Csúsztassa a papírvezetőket a tálca széléhez.
3. Hajtsa le a borítékok hajtókáját, majd nyomtatandó oldallal **felfelé** helyezze be a borítékokat. A tálcában lévő maximum töltési vonalig tölthet be borítékokat.

   Megjegyzés: A boríték másik oldalára nem lehet nyomtatni. A használt típustól függően a borítékok meggyűrődhetnek, vagy gyengülhet a nyomtatás minősége.

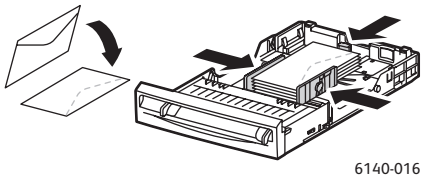

4. Csúsztassa úgy a másolóanyag-vezetőket, hogy azok éppen csak érintsék a borítékok széleit.
5. Helyezze vissza a tálcát ütközésig a nyomtatóba.
6. A nyomtató vezérlőpanelén nyomja meg a **Menu** gombot a Menü képernyő megjelenítéséhez.
7. A **Tálcabeállítások** kiválasztásához nyomja meg a **Lefelé mutató nyíl** gombot, majd nyomja meg az **OK** gombot.
8. Válassza az **1. tálca** lehetőséget, és nyomja meg az **OK** gombot.
9. A **Papírtípus** lehetőségnél nyomja meg az **OK** gombot.
10. Válassza a **Boríték** lehetőséget, és nyomja meg az **OK** gombot.
11. A menüből való kilépéshez nyomja meg egyszer a **Visszafelé mutató nyíl** gombot, majd a **Papírméret** lehetőség kiválasztásához nyomja meg a **Lefelé mutató nyíl** gombot, és nyomja meg az **OK** gombot.
12. A lefelé mutató nyíllal keresse meg a megfelelő borítékot, és nyomja meg az **OK** gombot.
13. Tegye a következők egyikét:
    - Ha a PostScript illesztőprogram segítségével nyomtat, folytassa itt: Borítékok nyomtatása a PostScript illesztőprogrammal, 79. oldal.
    - Ha a PCL illesztőprogram segítségével nyomtat, folytassa itt: Borítékok nyomtatása a PCL illesztőprogrammal, 80. oldal.

Borítékok nyomtatása a kézi adagolónyílásból

Megjegyzés: A kézi adagolónyílásból egyszerre csak egy boríték adagolható.

A boríték behelyezése:

1. A kézi adagolónyílás papírvezetőit csúsztassa a használt másolóanyag széleihez, majd nyissa le a kinyomtatott borítékokat befogadó gyűjtőtálcát. További részletek: Papír behelyezése a kézi adagolónyílásba, 58. oldal.
2. Helyezzen be egy borítékot a nyomtatandó oldalával **lefelé** úgy, hogy hajtókája az ábrának megfelelően a jobb oldalon legyen.

3. Csúsztassa úgy a papírvezetőket, hogy azok éppen csak érintsék a boríték szélét.
4. Tegye a következők egyikét:
   - Ha a PostScript illesztőprogram segítségével nyomtat, folytassa itt: Borítékok nyomtatása a PostScript illesztőprogrammal, 79. oldal.
   - Ha a PCL illesztőprogram segítségével nyomtat, folytassa itt: Borítékok nyomtatása a PCL illesztőprogrammal, 80. oldal.

Borítékok nyomtatása a PostScript illesztőprogrammal

1. Miután a borítékokat behelyezte a megfelelő tálcába vagy a kézi adagolónyílásba, a nyomtatáshoz használt alkalmazásban nyissa meg a **Print** (Nyomtatás) párbeszédpanelt.
2. A nyomtatók listájából válassza ki a Phaser 6140 PostScript nyomtatót, majd kattintson a **Properties** (Tulajdonságok) (vagy **Preferences**) gombra.
3. A Papír/Kimenet lapon végezze el a következő lépéseket:
   a. A Papírtípus menüben válassza a **Boríték** lehetőséget.
   b. A Papírméret listából válassza ki a boríték méretét.
   c. A Papírtálca listából válassza ki a használt tálcát.
4. Kattintson az **OK** gombra, majd a Print (Nyomtatás) párbeszédpanelen kattintson az **OK** (vagy **Print** (Nyomtatás)) gombra a nyomtatás megkezdéséhez.

Borítékok nyomtatása a PCL illesztőprogrammal

1. Miután a borítékokat behelyezte a megfelelő tálcába, a nyomtatáshoz használt alkalmazásban nyissa meg a **Print** (Nyomtatás) párbeszédpanelt.
2. A nyomtatók listájából válassza ki a Phaser 6140 PCL nyomtatót, majd kattintson a **Properties** (Tulajdonságok) (vagy **Preferences**) gombra.
3. A Papír/Kimenet lapon végezze el a következő lépéseket:
   a. A Papírtípus menüben válassza a **Boríték** lehetőséget.
   b. A Papírméret listából válassza ki a boríték méretét.
   c. A Papírtálca listából válassza ki a használt tálcát.
4. Válassza ki az **Elrendezés** fület, majd az Új papírmérethez igazítás listából válassza ki a boríték méretét.

   Megjegyzés: Bizonyos alkalmazásokban a borítékokra nyomtatandó adatokat nem lehet elforgatni a boríték adagolási tájolásának megfelelően. Azt ugyan nem módosíthatja, hogy a borítékot milyen tájolásban lehet a nyomtatóba helyezni, a nyomtató-illesztőprogram speciális elforgatási beállítását azonban alkalmazhatja. Az Elrendezés lapon kattintson a **Füzet/Poszter/Vegyes dokumentum/Elforgatás** gombra, majd a Képelforgatás (180 fok) listából válassza a **Álló és fekvő (borítékokhoz)** lehetőséget, és kattintson az **OK** gombra.
5. Kattintson az **OK** gombra, majd a Print (Nyomtatás) párbeszédpanelen kattintson az **OK** (vagy **Print** (Nyomtatás)) gombra a nyomtatás megkezdéséhez.

Címkék nyomtatása

Ez a rész a következőket tartalmazza:

- Címkenyomtatásra vonatkozó tudnivalók, 80. oldal
- Címkék nyomtatása az 1. tálcából, 81. oldal
- Címkék nyomtatása a kézi adagolónyílásból, 82. oldal

Papír vagy egyéb speciális másolóanyag rendelésével kapcsolatban bővebb tájékoztatásért forduljon helyi viszonteladójához, vagy látogasson el a Xerox Supplies támogatási webhelyre a következő címen: www.xerox.com/office/6140supplies.

Címkenyomtatásra vonatkozó tudnivalók

Megjegyzés: A címkéket az 1. tálcából és a kézi adagolónyílásból lehet nyomtatni.

- Ne használjon vinilcímkéket.
- A címkeívnek csak az egyik oldalára nyomtasson. Csak teljes címkeívet használjon.

  Figyelem: Ne használjon olyan ívet, amelyről címkék hiányoznak; ez megrongálhatja a nyomtatót.
- Ne használjon perforált címkéket, részben leváló hátoldallal rendelkező címkéket, illetve olyan címkeíveket, amelyekről hiányoznak címkék.
- A felhasználatlan címkéket tartsa eredeti csomagolásukban, sima felületen. Felhasználásukig hagyja a címkeíveket eredeti csomagolásukban. Tegyen vissza minden fel nem használt címkeívet az eredeti csomagolásba, és zárja vissza a csomagot.

- A címkeíveket ne tárolja túl száraz vagy nedves, illetve túl meleg vagy hideg körülmények között. A szélsőséges körülmények közötti tárolás nyomtatásminőségi problémákat, vagy elakadást okozhat a nyomtatóban.
- Gyakran fordítsa meg a készletet. Hosszabb ideig tartó, szélsőséges körülmények közötti tárolás a címkék felkunkorodását okozhatja, ami elakadáshoz vezethet a nyomtatóban.

Címkék nyomtatása az 1. tálcából

1. Óvatosan húzza ki a papírtálcát, csúsztassa el a papírvezetőket, majd hajtsa le a nyomtatott címkék befogadására szolgáló gyűjtőtálcát. További részletek: Papír behelyezése a 1. tálcába, 56. oldal.
2. Pörgesse át a címkeíveket, hogy az egymáshoz tapadt ívek szétlazuljanak.
3. A címkéket nyomtatandó oldalukkal **felfelé** helyezze a tálcába úgy, hogy az ív teteje kerüljön a tálca felső széléhez. **25** ívnél többet ne helyezzen a tálcába.
4. Igazítsa a papírvezetőket az ívek széleihez.

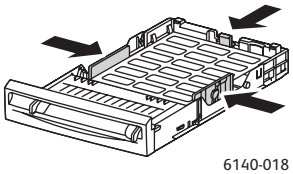

5. A címkék nyomtatásához használt alkalmazásban nyissa meg a **Print** (Nyomtatás) párbeszédpanelt, majd kattintson a **Properties** (Tulajdonságok) (vagy **Preferences**) gombra.
6. Az illesztőprogram Papír/Kimenet lapján végezze el a következő lépéseket:
   a. A Papírtálca listából válassza az **1. tálca** lehetőséget.
   b. A Papírméret listából válassza ki címkeív méretét.
   c. A Papírtípus listából válassza a **Címkék** lehetőséget.
7. Kattintson az **OK** gombra, majd a Print (Nyomtatás) párbeszédpanelen kattintson az **OK** (vagy **Print** (Nyomtatás)) gombra a nyomtatás megkezdéséhez.

Címkék nyomtatása a kézi adagolónyílásból

1. A kézi adagolónyílás papírvezetőit csúsztassa a címkeív széleihez, majd nyissa le a nyomtató gyűjtőtálcáját. További részletek: Papír behelyezése a kézi adagolónyílásba, 58. oldal.
2. Az ív felső részével a nyomtató felé lassan helyezzen **egy** ívet nyomtatandó oldalával **lefelé**, ütközésig a kézi adagolónyílásba. Ügyeljen arra, hogy az ívet egyenesen, ne ferdén helyezze a nyomtatóba. Ha szükséges, állítsa be újra a papírvezetőket, hogy jobban illeszkedjenek az ívhez.

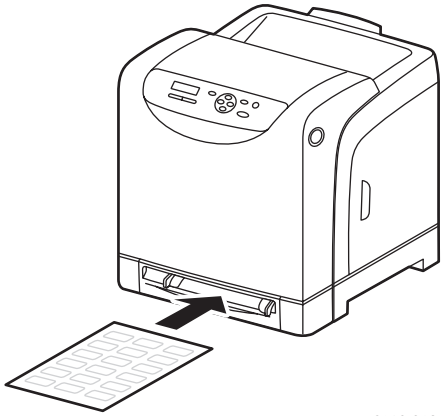

3. A címkék készítéséhez használt alkalmazásban nyissa meg a **Print** (Nyomtatás) párbeszédpanelt, majd válassza a **Phaser 6140** nyomtatót. (Ha PCL és PostScript illesztőprogrammal egyaránt rendelkezik, bármelyiket használhatja.)
4. Kattintson a **Properties** (Tulajdonságok) gombra.
5. A Papír/Kimenet lapon végezze el a következő lépéseket:
   a. A Papírméret listából válassza ki a címkeívek méretét.
   b. A Papírtípus listából válassza a **Címkék** lehetőséget.
   c. A Papírtálca listából válassza a **Kézi adagoló nyílása** lehetőséget.
6. Kattintson az **OK** gombra, majd a Print (Nyomtatás) párbeszédpanelen kattintson az **OK** (vagy **Print** (Nyomtatás)) gombra a nyomtatás megkezdéséhez.

Nyomtatás fényezett papírra

Ez a rész a következőket tartalmazza:

- Fényezett papír nyomtatására vonatkozó tudnivalók, 82. oldal
- Fényezett papír nyomtatása az 1. tálcából, 83. oldal
- Fényezett papír nyomtatása a kézi adagolónyílásból, 84. oldal

Fényezett papír nyomtatására vonatkozó tudnivalók

- Fényezett papírra az 1. tálcából és a kézi adagolónyílásból nyomtathat.
- Automatikus kétoldalas nyomtatás nem végezhető fényezett papírra.
- Csak akkor nyissa ki a fényezett papír zárt csomagját, ha a papírt be akarja tölteni a nyomtatóba.

- Felhasználásig hagyja a fényezett papírt eredeti csomagolásában, és a bontatlan csomagokat tartsa azokban a dobozokban, amelyekben kiszállították.
- A fényezett papír betöltése előtt vegye ki az összes papírt a tálcából.
- Csak annyi fényezett papírt helyezzen a nyomtatóba, amennyit felhasznál, és a nyomtatás befejeztével vegye ki a berendezésből a fel nem használt lapokat. A fel nem használt lapokat helyezze vissza eredeti csomagolásukba, és a későbbi felhasználásig zárja le a csomagolást.
- Gyakran fordítsa meg a készletet. Hosszabb ideig tartó, szélsőséges körülmények közötti tárolás a fényezett papír felkunkorodását, és a papír elakadását okozhatja.

Fényezett papír nyomtatása az 1. tálcából

1. Óvatosan húzza ki a papírtálcát, csúsztassa el a papírvezetőket, majd hajtsa le a nyomtatott lapok befogadására szolgáló gyűjtőtálcát. További részletek: Papír behelyezése a 1. tálcába, 56. oldal.
2. Pörgesse át a lapokat, hogy az egymáshoz tapadt ívek szétlazuljanak.
3. Helyezze a fényezett papírt nyomtatandó oldalával **felfelé** a tálcába.

   Megjegyzés: **25** ívnél többet ne helyezzen a tálcába. Ne töltse a papírt a tálcán megjelölt töltési vonal fölé. A tálca túltöltése elakadásokat okozhat.

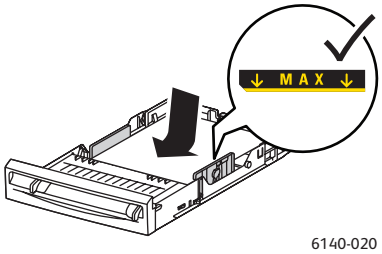

4. A nyomtatáshoz használt alkalmazásban nyissa meg a **Print** (Nyomtatás) párbeszédpanelt, majd válassza a **Phaser 6140** nyomtatót. (Ha PCL és PostScript illesztőprogrammal egyaránt rendelkezik, bármelyiket használhatja.)
5. Kattintson a **Properties** (Tulajdonságok) gombra.
6. A Papír/Kimenet lapon végezze el a következő lépéseket:
   a. A Papírméret listából válassza ki a papír méretét.
   b. A Papírtípus listából válassza a **Fényezett papír** lehetőséget.
   c. A Papírtálca listából válassza az **1. tálca** lehetőséget.
7. Válassza ki a szükséges beállításokat, mint például a tájolást, és kattintson az **OK** gombra.
8. A Print (Nyomtatás) párbeszédpanelen kattintson az **OK** (vagy a **Print**) gombra a nyomtatás megkezdéséhez.

Fényezett papír nyomtatása a kézi adagolónyílásból

1. A kézi adagolónyílás papírvezetőit csúsztassa az ív széleihez, majd nyissa le a nyomtató gyűjtőtálcáját. További részletek: Papír behelyezése a kézi adagolónyílásba, 58. oldal.
2. Az ív felső részével a nyomtató felé lassan helyezzen **egy** ívet ütközésig a kézi adagolónyílásba. Ügyeljen arra, hogy az ívet egyenesen, ne ferdén helyezze a nyomtatóba. Ha szükséges, állítsa be újra a papírvezetőket, hogy jobban illeszkedjenek az ívhez.

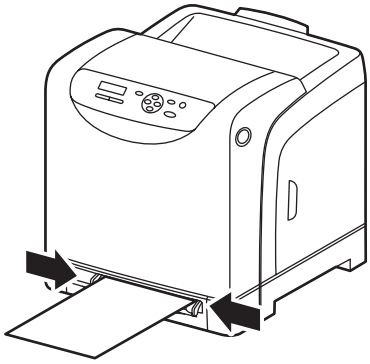

6140-021

3. A címkék készítéséhez használt alkalmazásban nyissa meg a **Print** (Nyomtatás) párbeszédpanelt, majd válassza a **Phaser 6140** nyomtatót. (Ha PCL és PostScript illesztőprogrammal egyaránt rendelkezik, bármelyiket használhatja.)
4. Kattintson a **Properties** (Tulajdonságok) gombra.
5. A Papír/Kimenet lapon végezze el a következő lépéseket:
   a. A Papírméret listából válassza ki a fényezett papír méretét.
   b. A Papírtípus listából válassza a **Fényezett papír** (vagy vastag fényezett papír használata esetén a **Vastag fényes papír** lehetőséget).
   c. A Papírtálca listából válassza a **Kézi adagoló nyílása** lehetőséget.
6. Kattintson az **OK** gombra, majd a Print (Nyomtatás) párbeszédpanelen kattintson az **OK** (vagy **Print** (Nyomtatás)) gombra a nyomtatás megkezdéséhez.

Nyomtatás kartonkészletre

Ez a rész a következőket tartalmazza:

- Kartonkészlet nyomtatására vonatkozó tudnivalók, 84. oldal
- Nyomtatás kartonkészletre az 1. tálcából, 85. oldal
- Nyomtatás kartonkészletre a kézi adagolónyílásból, 86. oldal

Kartonkészlet nyomtatására vonatkozó tudnivalók

- Vékony és vastag kartonkészletre az 1. tálcából és a kézi adagolónyílásból nyomtathat.
- Automatikus kétoldalas nyomtatás nem végezhető kartonkészlettel.
- A nyomtató 100–163 g/m² / 37–60 font fedőlap súlyú vékony kartonkészlettel használható.

- A nyomtatóba 160–220 g/m² / 60–80 font fedőlap méretű vastag kartonkészlet helyezhető. A megfelelő eredmény érdekében próbálja ki a vastag kartonkészleteket.
- Eltérő vastagságú kartonokat ne helyezzen egyszerre a tálcába. Nyomtatási munkánként csak azonos vastagságú papírt helyezzen a tálcába.
- Ne használjon bevonatos kartont, illetve tintasugaras nyomtatókhoz szánt kartont.

Nyomtatás kartonkészletre az 1. tálcából

1. Óvatosan húzza ki a papírtálcát, csúsztassa el a papírvezetőket, majd hajtsa le a nyomtatott lapok befogadására szolgáló gyűjtőtálcát. További részletek: Papír behelyezése a 1. tálcába, 56. oldal.
2. Pörgesse át a lapokat, hogy az egymáshoz tapadt ívek szétlazuljanak.
3. Helyezze a kartonkészletet nyomtatandó oldalával **felfelé** a tálcába.

   Megjegyzés: A tálcában lévő kartonkészlet magassága ne haladja meg a 27,6 mm-t.

4. A nyomtatáshoz használt alkalmazásban nyissa meg a **Print** (Nyomtatás) párbeszédpanelt, majd válassza a **Phaser 6140** nyomtatót. (Ha PCL és PostScript illesztőprogrammal egyaránt rendelkezik, bármelyiket használhatja.)
5. Kattintson a **Properties** (Tulajdonságok) gombra.
6. A Papír/Kimenet lapon végezze el a következő lépéseket:
   a. A Papírméret listából válassza ki a kartonkészlet méretét.
   b. A Papírtípus listából válassza a **Vékony kartonkészlet** vagy a **Vastag kartonkészlet** lehetőséget.
   c. A Papírtálca listából válassza az **1. tálca** lehetőséget.
7. Kattintson az **OK** gombra, majd a Print (Nyomtatás) párbeszédpanelen kattintson az **OK** (vagy **Print** (Nyomtatás)) gombra a nyomtatás megkezdéséhez.

Nyomtatás kartonkészletre a kézi adagolónyílásból

1. A kézi adagolónyílás papírvezetőit csúsztassa az ív széleihez, majd nyissa le a nyomtató gyűjtőtálcáját. További részletek: Papír behelyezése a kézi adagolónyílásba, 58. oldal.
2. Az ív felső részével a nyomtató felé lassan helyezzen **egy** ívet ütközésig a kézi adagolónyílásba. Ügyeljen arra, hogy az ívet egyenesen, ne ferdén helyezze a nyomtatóba. Ha szükséges, állítsa be újra a papírvezetőket, hogy jobban illeszkedjenek az ívhez.

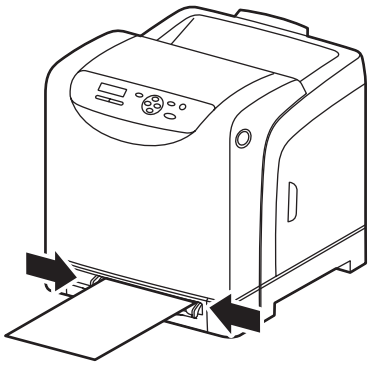

6140-021

3. A nyomtatáshoz használt alkalmazásban nyissa meg a **Print** (Nyomtatás) párbeszédpanelt, majd válassza a **Phaser 6140** nyomtatót. (Ha PCL és PostScript illesztőprogrammal egyaránt rendelkezik, bármelyiket használhatja.)
4. Kattintson a **Properties** (Tulajdonságok) gombra.
5. A Papír/Kimenet lapon végezze el a következő lépéseket:
   a. A Papírméret listából válassza ki a kartonkészlet méretét.
   b. A Papírtípus listából válassza a **Vékony kartonkészlet** vagy a **Vastag kartonkészlet** lehetőséget.
   c. A Papírtálca listából válassza a **Kézi adagoló nyílása** lehetőséget.
6. Kattintson az **OK** gombra, majd a Print (Nyomtatás) párbeszédpanelen kattintson az **OK** (vagy **Print** (Nyomtatás)) gombra a nyomtatás megkezdéséhez.

Egyedi méretek nyomtatása

Ez a rész a következőket tartalmazza:

- Egyedi papírméretek meghatározása, 87. oldal
- Nyomtatás egyedi papírméretre, 89. oldal

Megjegyzés: Egyedi méretű papírt bármelyik tálcába helyezhet.

Egyedi papírméretek meghatározása

Ez a rész a következőket tartalmazza:

- Egyedi papírméret meghatározása a PostScript illesztőprogramban, 87. oldal
- PostScript illesztőprogramban használható egyedi papírméretek létrehozása, 88. oldal
- PCL illesztőprogramban használható egyedi papírméretek létrehozása, 88. oldal

Megjegyzések:

- A használt egyedi méretű papírnak az adott papírtálcába betölthető mérettartományba kell esnie. Az egyes tálcák egyedi papírméretekre vonatkozó mérettartományával kapcsolatban lásd: Használható papírok, 52. oldal.
- A használandó egyedi papírméreteket létrehozhatja a PostScrip és a PCL illesztőprogramban is, a két módszer azonban eltérő. A megfelelő eredmény érdekében kövesse az utasításokat.
- Ha egy egyedi méret készítése közben hibaüzenetet kap, előfordulhat, hogy a számítógépen nem rendelkezik megfelelő jogosultsággal egyedi papírméretek mentéséhez. Segítségért vegye fel a kapcsolatot a rendszergazdával.

Egyedi papírméret meghatározása a PostScript illesztőprogramban

Megjegyzés: Ezzel a módszerrel nem lehet az egyedi méretet egyedi névvel tárolni a nyomtató-illesztőprogramban. A Papírméret lista **Egyedi oldalméret** lehetőségével egyszerre csak egy egyedi méret menthető. A mentett értéket a program mindaddig megőrzi, amíg azt nem módosítja. Ha a PostScript illesztőprogramban szeretne egyedi papírméretet létrehozni, és azt egyedi névvel ellátva többször felhasználni, tekintse meg a következő részt: PostScript illesztőprogramban használható egyedi papírméretek létrehozása, 88. oldal.

1. Nyissa meg a PostScript nyomtató-illesztőprogram beállításait:
   - Windows rendszeren navigáljon a nyomtatók könyvtárához vagy listájához, majd az egér jobb oldali mutatógombjával kattintson a **Phaser 6140** PostScript illesztőprogramra, és válassza a Properties (Tulajdonságok) lehetőséget. A Properties (Tulajdonságok) párbeszédpanelen kattintson a **Printing Preferences** (Nyomtatási tulajdonságok) gombra.
   - Macintosh rendszeren az alkalmazás Print (Nyomtatás) menüjében válassza a **Phaser 6140** nyomtatót, majd kattintson a **Properties** (Tulajdonságok) gombra.
2. A nyomtató-illesztőprogram Papír/Kimenet lapján válassza az **Egyedi oldalméret** lehetőséget a Papírméret listából.

3. A PostScript egyedi méretbeállítások párbeszédpanelen válassza ki a lapmérethez használandó mértékegységet, majd az Egyedi méretbeállítások részben adja meg a papír rövid élének (szélesség) és hosszú élének (hosszúság) méretét. Kattintson az **OK** gombra.
4. A Printing Preferences (Nyomtatási tulajdonságok) párbeszédpanelen kattintson az **OK** gombra.

   A mentett egyedi méret későbbi módosításához a Papír/Kimenet lapon kattintson a Papírméret mező alatt lévő **Szerkesztés** gombra, és a megjelenő párbeszédpanelen végezze el a szükséges változtatásokat. Az összes párbeszédpanelen mentse a módosításokat.

PostScript illesztőprogramban használható egyedi papírméretek létrehozása

Megjegyzés: Az ezzel a módszerrel létrehozott egyedi papírméreteket egyedi névvel mentheti, és a PostScript illesztőprogramban használhatja. A nyomtató tálcáiba tölthető méreteknek megfelelően tetszőleges számú egyedi méretet létrehozhat.

1. Windows rendszeren navigáljon a nyomtatók könyvtárába vagy listájához. A **Printers and Faxes** (Nyomtatók és faxok) mappában kattintson a **File** (Fájl) menüre, és válassza a **Server Properties** (Kiszolgálótulajdonságok) lehetőséget. Megjelenik a Print Server Properties (Nyomtatókiszolgáló tulajdonságai) párbeszédablak.
2. A Forms (Űrlapok) lapon jelölje be a **Create a new form** (Új űrlap létrehozása) jelölőnégyzetet.
3. A Form name (Űrlap neve) mezőben írja be az egyedi mérethez tartozó nevet (írja felül a mezőben megjelenő értéket).
4. A Form description (Űrlap leírása) részben válassza ki a papírmérethez használandó mértékegységet, majd a megfelelő mezőkben adja meg a szélességet, a hosszúságot, illetve a nyomtatási margót.
5. Kattintson a **Save Form** (Űrlap mentése), majd a **Close** (Bezárás) gombra.

   Az egyedi méret ezután elérhető lesz a legtöbb alkalmazás Print (Nyomtatás) párbeszédpanelén, amikor az adott alkalmazás Print (Nyomtatás) párbeszédpanelén a Phaser 6140 PostScript illesztőprogramot választja (a pontos hely alkalmazásonként változhat).

PCL illesztőprogramban használható egyedi papírméretek létrehozása

Megjegyzések:

- A PCL illesztőprogram csak Windows rendszereken használható.
- Amikor a PCL illesztőprogram segítségével készít egyedi papírméretet, az adott méret megjelenik a nyomtató-illesztőprogram Papír/Kimenet lapjának Papírméret listájában, illetve a legtöbb alkalmazás Print (Nyomtatás) párbeszédpanelén (a pontos hely alkalmazásonként eltérő lehet).

1. Navigáljon a nyomtatók könyvtárához vagy listájához, majd az egér jobb oldali mutatógombjával kattintson a **Phaser 6140** PCL illesztőprogramra, és válassza a **Properties** (Tulajdonságok) lehetőséget.
2. A Tulajdonságok párbeszédpanelen kattintson a **Konfiguráció** fülre.
3. A Konfiguráció lap alján kattintson az **Egyedi papírméret** gombra. Megjelenik az Egyedi papírméret párbeszédpanel.

4. A Mértékegység részben válassza ki a papírméret megadásához használandó mértékegységet.
5. A Rövid él mezőben adja meg a lap szélességét. A Hosszú él mezőben adja meg a lap hosszúságát.
6. Az egyedi méret egyedi néven történő mentéséhez jelölje be a **Papírméret neve** jelölőnégyzetet, majd a Papírméret mezőbe írja be az egyedi mérethez tartozó nevet.
7. Kattintson az **OK** gombra.
8. A Tulajdonságok párbeszédpanelen kattintson az **OK** gombra.

   Az egyedi méret ezután elérhető lesz a legtöbb alkalmazásban a Print (Nyomtatás) párbeszédpanelen, amikor az adott alkalmazás Print (Nyomtatás) párbeszédpanelén a Phaser 6140 PCL illesztőprogramot választja. Az egyedi méret a PCL illesztőprogram Papír/Kimenet lapjának Papírméret mezőjében is elérhető lesz.

Nyomtatás egyedi papírméretre

Ez a rész a következőket tartalmazza:

- Nyomtatás egyedi papírméretre a PostScript illesztőprogram használatával, 89. oldal
- Nyomtatás egyedi papírméretre a PCL illesztőprogram használatával, 90. oldal

Megjegyzés: Amikor a papírméretet beállítja a nyomtató-illesztőprogramban és a vezérlőpanelen, ügyeljen arra, hogy az éppen használatban lévő, aktuális papír méretét adja meg. Rossz nyomtatási méret beállítása nyomtatási hibát okozhat. Ez különösen akkor jelent problémát, ha nagyobb méretet állít be keskenyebb papír használata esetén.

Nyomtatás egyedi papírméretre a PostScript illesztőprogram használatával

1. Helyezze az egyedi méretű papírt a nyomtatáshoz használni kívánt tálcába. További részletek: Papír betöltése, 56. oldal.
2. A nyomtatáshoz használni kívánt alkalmazásban nyissa meg a **Print** (Nyomtatás) párbeszédpanelt, majd válassza ki a **Phaser 6140 PostScript** illesztőprogramot.
3. Tegye a következők egyikét:
   - Egyedi névvel mentett egyedi méretre nyomtatáshoz a Print (Nyomtatás) párbeszédpanelen válassza ki az egyedi papírméret nevét a méreteket tartalmazó menüből vagy listából. Kattintson a **Properties** (Tulajdonságok) gombra, és folytassa a 4. lépéssel.
   - A PostScript illesztőprogram Tulajdonságok lapján megadott Egyedi oldalméret értékkel való nyomtatáshoz a Print (Nyomtatás) párbeszédpanelen kattintson a **Properties** (Tulajdonságok) gombra, majd a Papír/Kimenet lap Papírméret listájából válassza az **Egyedi oldalméret** lehetőséget. A PostScript egyedi méretbeállítások párbeszédpanelen hagyja változatlanul a beállításokat, vagy a nyomtatáshoz használt papírnak megfelelően módosítsa azokat, és kattintson az **OK** gombra.
4. A Papír/Kimenet lapon végezze el a következő lépéseket:
   a. A Papírtípus listából válassza ki a papír típusát.
   b. A Papírtálca listából válassza ki a nyomtatáshoz használt tálcát.
5. Válassza ki a többi szükséges beállítást, és kattintson az **OK** gombra.
6. A Print (Nyomtatás) párbeszédpanelen kattintson az **OK** (vagy a **Print**) gombra a nyomtatás megkezdéséhez.

Nyomtatás egyedi papírméretre a PCL illesztőprogram használatával

1. Helyezze az egyedi méretű papírt a nyomtatáshoz használni kívánt tálcába. További részletek: Papír betöltése, 56. oldal.
2. A nyomtatáshoz használni kívánt alkalmazásban nyissa meg a **Print** (Nyomtatás) párbeszédpanelt, majd válassza ki a **Phaser 6140 PCL** illesztőprogramot.
3. Kattintson a **Properties** (Tulajdonságok) gombra.
4. A Papír/Kimenet lapon végezze el a következő lépéseket:
   a. A Papírméret listából válasszon egyet a korábban létrehozott egyedi méretek közül.
   b. A Papírtípus listából válassza ki a papír típusát.
   c. A Papírtálca listából válassza ki a nyomtatáshoz használt tálcát.
5. Válassza ki a többi szükséges beállítást, és kattintson az **OK** gombra.
6. A Print (Nyomtatás) párbeszédpanelen kattintson az **OK** (vagy a **Print**) gombra a nyomtatás megkezdéséhez.

Nyomtatás a papír mindkét oldalára

Ez a rész a következőket tartalmazza:

- Az automatikus kétoldalas nyomtatás irányelvei, 91. oldal
- Kötési él beállításai, 91. oldal
- Automatikus kétoldalas nyomtatás, 92. oldal
- Manuális kétoldalas nyomtatás, 92. oldal

Megjegyzés: Az automatikus kétoldalas nyomtatás a Phaser 6140/DN konfiguráción áll rendelkezésre. A manuális kétoldalas nyomtatás az 1. tálcából mindkét Phaser 6140 konfiguráción használható, de csak a PCL 6 nyomtató-illesztőprogram használatával (csak Windows rendszereken). További részletek: Manuális kétoldalas nyomtatás az 1. tálcából, 93. oldal. A PostScript illesztőprogram segítségével is nyomtathat kétoldalas dokumentumokat, egyesével, a kézi adagolónyílásból. További részletek: Manuális kétoldalas nyomtatás a kézi adagolónyílásból, 93. oldal.

Az automatikus kétoldalas nyomtatás irányelvei

Mielőtt kétoldalas dokumentumot nyomtatna, ellenőrizze, hogy a papír mérete megfelelő-e a tálcához. A támogatott méretek listáját lásd: Támogatott papírtípusok és másolóanyagok, 50. oldal

Automatikus kétoldalas nyomtatáshoz ne használja az alábbi másolóanyagokat:

- Fóliák
- Borítékok
- Címkék
- Speciálisan vágott másolóanyagok, mint például névjegyek
- Kartonkészlet

Kötési él beállításai

Amikor a nyomtató-illesztőprogramban a kétoldalas nyomtatást választja, ki kell választania a kötési élet is. A kötési él határozza meg, hogy a lapokat milyen irányban kell lapozni. Az aktuális kimenet a lapon lévő képek tájolásától (álló vagy fekvő) függ, ahogy az a következő ábrákon látható.

Álló		Fekvő	
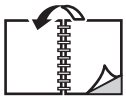			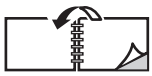
Átfordítás hosszú él mentén	Átfordítás rövid él mentén	Átfordítás hosszú él mentén	Átfordítás rövid él mentén

Automatikus kétoldalas nyomtatás

Az automatikus kétoldalas nyomtatáshoz az 1. tálcát, és ha fel van szerelve, a 250 lapos tálcát (2. tálca) használhatja.

Az automatikus kétoldalas nyomtatás menete:

1. Tegye a papírt a megfelelő tálcába. További információk: Papír betöltése, 56. oldal.
2. A nyomtató-illesztőprogramban válassza a kétoldalas nyomtatás lehetőséget:
   - Windows rendszereken: A Papír/Kimenet lap Kétoldalas nyomtatás legördülő listájából válassza az **Átfordítás hosszú él mentén** vagy az **Átfordítás rövid él mentén** lehetőséget.
   - Macintosh rendszereken: A Print (Nyomtatás) párbeszédpanel Presets (Előbeállítások) menüjében válassza a **Layout** (Elrendezés) elemet. Ezután válassza a **Long-edge printing** (Nyomtatás hosszú éllel) vagy a **Short-edge printing** (Nyomtatás rövid éllel) lehetőséget.

   További részletek: Kötési él beállításai, 91. oldal.
3. Válassza ki a többi szükséges beállítást, majd kattintson az **OK** gombra. A nyomtatás megkezdéséhez kattintson megint az **OK** (vagy a **Print**) gombra.

   Megjegyzés: A nyomtató-illesztőprogram párbeszédpanelein található opcionális nyomtatófunkciók csak akkor használhatók, ha azokat telepítették a nyomtatóra, és használatuk engedélyezett. Ha még nem engedélyezte a telepített opcionális funkciók használatát, tekintse meg a következő részt: Opcionális funkciók engedélyezése, 44. oldal.

Lásd még:

Az automatikus kétoldalas nyomtatás irányelvei, 91. oldal

Manuális kétoldalas nyomtatás

Ez a rész a következőket tartalmazza:

- Manuális kétoldalas nyomtatás az 1. tálcából, 93. oldal
- Manuális kétoldalas nyomtatás a kézi adagolónyílásból, 93. oldal

Ha nem rendelkezik az opcionális kétoldalas egységgel, vagy olyan másolóanyagra szeretne nyomtatni, amely nem helyezhető a kétoldalas egységbe, a jelen részben ismertetett eljárással bizonyos másolóanyagokra nyomtathat kétoldalasan.

Figyelem: Kizárólag olyan papírt használjon, amely alkalmas a nyomtatóval való használatra. A nem támogatott papírok használatából eredő károkra nem vonatkozik a Xerox garanciája, a szervizszerződés, vagy a *Total Satisfaction Guarantee* (Teljes körű elégedettség garanciája). A *Total Satisfaction Guarantee* (Teljes körű elégedettség garanciája) az Egyesült Államokban és Kanadában áll rendelkezésre. Ezeken a területeken kívül a garancia hatóköre változhat. A részleteket megtudhatja helyi képviselőjétől.

Manuális kétoldalas nyomtatás az 1. tálcából

Megjegyzések:

- Ez a kétoldalas nyomtatási módszer csak a PCL illesztőprogrammal használható.
- Manuális kétoldalas nyomtatás ezzel a módszerrel nem hajtható végre vastag kartonkészletre vagy fényezett papírra.

1. Helyezze az 1. tálcába betölthető megfelelő papírt az 1. tálcába. Részletek: Használható papírok, 52. oldal.
2. A nyomtatáshoz használni kívánt alkalmazásban nyissa meg a **Print** (Nyomtatás) párbeszédpanelt, majd válassza ki a Phaser 6140 PCL illesztőprogramot.
3. Kattintson a **Properties** (Tulajdonságok) gombra.
4. Válassza a **Speciális** fület.
5. Az Egyéb beállítások részben válassza az **Elektronikus rendezés** opciót. Az Elektronikus rendezés mezőben az Items (Tételek) lista alatt válassza a **Ki** lehetőséget.
6. Kattintson a **Papír/Kimenet** fülre, és tegye a következőket:
   a. A Papírtálca listából válassza az **1. tálca** lehetőséget.
   b. A Kétoldalas nyomtatás listából válassza az **Átfordítás a hosszú él mentén (kézi)** vagy az **Átfordítás a rövid él mentén (kézi)** lehetőséget.
   c. A Papírtípus listából válassza ki a papír típusát.
   d. Válassza ki a többi szükséges beállítást, és kattintson az **OK** gombra.
7. A Print (Nyomtatás) párbeszédpanelen válassza ki a nyomtatandó oldalakat, majd kattintson az **OK** (vagy a **Print**) gombra a nyomtatás megkezdéséhez.

   Megjegyzés: Azt nem kell megadnia, hogy csak páratlan vagy csak páros oldalt kíván-e nyomtatni. Válassza ki, hogy az összes oldalt nyomtatja-e, vagy csak egy bizonyos oldaltartományt. Az illesztőprogram először a páros oldalakat fogja kinyomtatni. A nyomtató addig várakozik, amíg a nyomtatott oldalakat vissza nem helyezi az 1. tálcába.

8. A számítógép képernyőjén megjelenik a Setting Method for Paper Tray 1 Duplex (1. papírtálca beállítási módja – kétoldalas) ablak. A munka befejeztéig hagyja nyitva ezt az ablakot. Ha bezárja, az ablak nem nyitható meg újra. Ez az ablak segítséget nyújt abban, hogy hogyan kell a nyomtatott lapokat visszahelyezni a papírtálcába. Ha mégis bezárná az ablakot, tegye a következőket: A lapokat emelje ki, és anélkül, hogy megfordítaná, helyezze azokat vissza a papírtálcába. Ha helyesen tette vissza a lapokat, azok üres oldala fog felfelé nézni. Csukja be a tálcát.
9. A nyomtató vezérlőpanelén nyomja meg az **OK** gombot.

Manuális kétoldalas nyomtatás a kézi adagolónyílásból

1. Miután a lapok egyik oldalát kinyomtatta, igazítsa a kézi adagolónyílás papírvezetőit a papír méretének megfelelően.
2. Lassan, egyenletesen helyezze be a papírt (egyszerre csak egy lapot) a kézi adagolónyílásba úgy, hogy a nyomtatandó oldal **lefelé** nézzen. A nyomtató „megragadja”, és kissé behúzza a papírt.
3. Ha a papír ferdének tűnik, miután a nyomtató behúzta, óvatosan vegye ki, és helyezze vissza.
4. Ha még nincs megnyitva, nyissa meg a nyomtatandó fájlt, és a File (Fájl) menüben válassza a **Print** nyomtatás parancsot.

5. A Print (Nyomtatás) párbeszédpanelen válassza ki a megfelelő nyomtatót, majd kattintson a **Properties** (Tulajdonságok) gombra.
6. A Papír/Kimenet lapon végezze el a következő lépéseket:
   a. A Papírméret listából válassza ki a papír méretét.
   b. A Papírtípus listából válassza ki a papír típusát.
   c. A Papírtálca listából válassza a **Kézi adagoló nyílása** lehetőséget.
7. Kattintson az **OK** gombra.
8. A Print (Nyomtatás) párbeszédpanelen válassza ki a lapra nyomtatandó oldalt, majd kattintson az **OK** (vagy a **Print**) gombra a nyomtatás megkezdéséhez.

Nyomtatás a titkos nyomtatás funkcióval

Ez a rész a következőket tartalmazza:

- Titkos nyomtatási munka beállítása, 95. oldal
- Titkos nyomtatási munka nyomtatása, 96. oldal
- Nyomtatási munka tárolása memóriában, 97. oldal
- Tárolt munka nyomtatása, 98. oldal

Megjegyzések:

- Ez a speciális munkatípus legalább 256 MB kiegészítő memóriát igényel. A kiegészítő memóriával együtt a nyomtató összes RAM memóriája nem lehet kevesebb 512 MB-nál. A nyomtatókonfigurációval és a rendelkezésre álló funkciókkal kapcsolatos információkat itt találja: Konfigurációk és opciók, 22. oldal.
- A titkos nyomtatás funkció használata előtt engedélyezni kell a nyomtató RAM lemez funkcióját. A funkció engedélyezésével kapcsolatban lásd: Opcionális funkciók engedélyezése, 44. oldal.

A titkos nyomtatás funkcióval ideiglenesen tárolhat egy nyomtatási munkát a nyomtatón, majd egy előre meghatározott jelszó segítségével a munkát kinyomtathatja a nyomtató vezérlőpaneléről. Ezzel a funkcióval titkos dokumentumokat küldhet a nyomtatóra, amelyeket csak később, a nyomtató mellől fog kinyomtatni.

A nyomtatási adatokat a nyomtatóban jelszó nélkül is tárolhatja. A gyakran használt adatok nyomtatón való tárolása lehetővé teszi, hogy egyetlen művelettel kinyomtassa az adatokat a nyomtatóról anélkül, hogy azokat ismételten elküldené a számítógépről.

Titkos nyomtatási munka beállítása

A titkos nyomtatási munkákat a számítógépen, a nyomtató-illesztőprogramban állíthatja be. A titkos nyomtatási funkcióhoz a PCL és a PostScript illesztőprogram is használható. A munkát a beállítások megadása után a nyomtató vezérlőpanelénél tudja kinyomtatni.

1. A nyomtatáshoz használt alkalmazásban nyissa meg a **Print** (Nyomtatás) párbeszédpanelt (például a **File** (Fájl) menüben válassza a **Print** (Nyomtatás) lehetőséget).
2. Válassza ki a megfelelő **Phaser 6140** nyomtatót (PostScript vagy PCL nyomtató-illesztőprogram), majd kattintson a **Properties** (Tulajdonságok) gombra.
3. A nyomtató-illesztőprogram Papír/Kimenet lapján végezze el a következő lépéseket:
   a. A Munka típusa listában válassza a **Titkos nyomtatás** lehetőséget.
   b. Ha a PostScript illesztőprogramot választja, kattintson a **Beállítás** gombra. Ha a PCL illesztőprogramot választja, kattintson a **Beállítás** gombra.
   c. A Titkos nyomtatás párbeszédpanel Felhnév mezőjébe írja be maximum 8 karakter hosszúságú nevét, majd adja meg kizárólag számokból álló jelszavát a Jelszó mezőben.

d. A Dokumentumnév beolvasása mezőben tegye a következőket:
   - Ha a nyomtatás időpontjában egy egyedi dokumentumnév alapján szeretné beolvasni a dokumentumot a nyomtató vezérlőpaneléről, akkor válassza a **Dokumentumnév megadása** lehetőséget. A Dokumentumnév mezőbe írja be azt a legfeljebb 12 karakter hosszúságú dokumentumnevet, amelyet látni szeretne a nyomtató vezérlőpanelén.
   - Ha a dokumentumnév helyett egy időbélyeget szeretne megjeleníteni a nyomtató vezérlőpanelén, és a PostScript illesztőprogramot használja, válassza a **Use Existing Name** (Létező név használata) lehetőséget. Ha a PCL illesztőprogramot használja, válassza az **Automatikus beolvasás** opciót.

e. Kattintson az **OK** gombra.

4. Válassza ki a papírtálcát, a papírtípust és -méretet, illetve a többi nyomtatási beállítást, majd nyomja meg az **OK** gombot.
5. A Print (Nyomtatás) párbeszédpanelen kattintson az **OK** (vagy a **Print**) gombra.
6. Amikor készen áll a munka kinyomtatására, folytassa itt: Titkos nyomtatási munka nyomtatása, 96. oldal.

   Megjegyzés: A nyomtató kikapcsolásakor, illetve áramkimaradás esetén a RAM-ban tárolt összes nyomtatási munka törlődik.

Titkos nyomtatási munka nyomtatása

1. Miután a titkos nyomtatási munkát a nyomtatóra küldte, a nyomtató vezérlőpanelén a **Visszafelé mutató nyíl** gombbal jelenítse meg a Walk-Up nyomtatási funkciókat.
2. A **Titkos nyomtatás** lehetőségnél nyomja meg az **OK** gombot.
3. A felhasználónévnél (a titkos nyomtatási munka beállításakor a dokumentum visszakereséséhez megadott névnél) nyomja meg az **OK** gombot.
4. A jelszó megadásához a nyíl gombokkal válassza ki egyesével a jelszó számait: a számjegy növeléséhez nyomja meg a **Felfelé mutató nyíl** gombot, csökkentéséhez pedig a **Lefelé mutató nyíl** gombot. Az egyes számjegyek beírása után nyomja meg az **Előre mutató nyíl** gombot. A beírt szám biztonsági okokból csillagok formájában jelenik meg a mezőben. A fenti lépéseket követve írja be a jelszó következő számjegyét. Miután megadta a jelszó összes számjegyét, nyomja meg az **OK** gombot.
5. Tegye a következők egyikét:
   - Ha azt adta meg, hogy a dokumentumot annak egyedi neve alapján szeretné előkeresni, a lefelé mutató nyíl gombbal keresse meg a nevet, és nyomja meg az **OK** gombot.
   - Ha azt választotta, hogy a dokumentum beolvasásához az időbélyeget kívánja használni, a **Dokumentum kiválasztása** lehetőség, és egy időbélyeg jelenik meg a nyomtató vezérlőpanelén. Nyomja meg az **OK** gombot.

6. Válasszon az alábbiak közül:
   - Ha nyomtatás után a dokumentumot törölni szeretné a memóriából, válassza a **Törlés nyomtatás után** lehetőséget, és nyomja meg az **OK** gombot.
   - Ha a dokumentumot a nyomtatást követően szeretné megőrizni a nyomtató memóriájában, a lefelé mutató nyíl gombbal válassza a **Nyomtatás és mentés** opciót, és nyomja meg az **OK** gombot.

   Megjegyzés: A nyomtató kikapcsolásakor, illetve áramkimaradás esetén a RAM-ban tárolt összes nyomtatási munka törlődik. Ha a dokumentumot nyomtatás nélkül szeretné törölni, a lefelé mutató nyíl gombbal keresse meg a **Törlés** opciót, és nyomja meg az **OK** gombot.
7. A **Felfelé mutató nyíl** és a **Lefelé mutató nyíl** gombokkal válassza ki a példányszámot, és a nyomtatás megkezdéséhez nyomja meg az **OK** gombot.

Lásd még:

Titkos nyomtatási munka beállítása, 95. oldal

Nyomtatási munka tárolása memóriában

Ha a nyomtató rendelkezik elegendő RAM-mal (minimum 512 MB), és engedélyezte a RAM lemez funkció használatát, a gyakori nyomtatási munkákat elmentheti a nyomtató RAM-jában, és azokat bármikor kinyomtathatja. A nyomtatási munka mindaddig a nyomtató memóriájában marad, amíg azt nem törli, illetve amíg a nyomtatót ki nem kapcsolják.

Tárolt nyomtatási munka létrehozása:

1. A nyomtatáshoz használt alkalmazásban nyissa meg a **Print** (Nyomtatás) párbeszédpanelt.
2. Válassza ki a megfelelő **Phaser 6140** nyomtató-illesztőprogramot (PostScript vagy PCL), majd kattintson a **Properties** (Tulajdonságok) gombra.
3. A nyomtató-illesztőprogram Papír/Kimenet lapján végezze el a következő lépéseket:
   a. A Munka típusa listában válassza a **Titkos nyomtatás** lehetőséget. A Beállítás gomb elérhetővé válik.
   b. Kattintson a **Beállítás** gombra.
   c. A Titkos nyomtatás párbeszédpanel Felhnév mezőjébe írja be az adott nyomtatás munkához tartozó felhasználónevet (maximum 8 karakter).
   d. A Jelszó mezőbe beírhat egy numerikus jelszót, de ha a munkát bárki számára elérhetővé szeretné tenni, hagyja a Jelszó mezőt üresen.
   e. A Dokumentumnév visszahívása mezőben válassza a **Dokumentumnév megadása** beállítást. A Dokumentumnév mezőbe írja be azt a legfeljebb 12 karakter hosszúságú dokumentumnevet, amelyet látni szeretne a nyomtató vezérlőpanelén.
   f. Kattintson az **OK** gombra.
4. Válassza ki a papírtálcát, a papírtípust és -méretet, illetve a többi nyomtatási beállítást, majd nyomja meg az **OK** gombot.
5. A Print (Nyomtatás) párbeszédpanelen kattintson az **OK** (vagy a **Print**) gombra.

Lásd még:

Opcionális funkciók engedélyezése, 44. oldal

Tárolt munka nyomtatása

1. A nyomtató vezérlőpanelén nyomja meg a **Visszafelé mutató nyíl** gombot a Walk-Up nyomtatási menü kijelzéséhez.
2. A **Titkos nyomtatás** lehetőségnél nyomja meg az **OK** gombot.
3. Válassza ki a nyomtatandó tárolt dokumentumhoz tartozó felhasználónevet a nyilak segítségével, majd nyomja meg az **OK** gombot.
4. Ha a munkához jelszó is tartozik, és ismeri a jelszót, kövesse a következő rész 4. lépését: Titkos nyomtatási munka nyomtatása, 96. oldal.
5. A lefelé mutató nyíl gombbal keresse meg a dokumentumnevet (azt, amelyet a Titkos nyomtatás párbeszédpanel Dokumentumnév mezőjében megadott), majd nyomja meg az **OK** gombot.
6. A nyilakkal lépegessen lefelé a **Nyomtatás és mentés** menüponthoz, majd nyomja meg az **OK** gombot.

   Megjegyzés: A nyomtatási munkát a kinyomtatás után törölheti, ha a **Nyomtatás és mentés** helyette a **Törlés nyomtatás után** opciót választja. A nyomtatási munka akkor is törlődik, amikor a nyomtatót kikapcsolják.

7. A **Felfelé mutató nyíl** és a **Lefelé mutató nyíl** gombokkal válassza ki a példányszámot, és a nyomtatás megkezdéséhez nyomja meg az **OK** gombot.

Próbanyomatok nyomtatása

Ez a rész a következőket tartalmazza:

- Próbanyomtatási munka beállítása, 99. oldal
- Próbanyomatok nyomtatása, 100. oldal

Megjegyzések:

- Ez a speciális munkatípus legalább 256 MB kiegészítő memóriát igényel. A kiegészítő memóriával együtt a nyomtató összes RAM memóriája nem lehet kevesebb 512 MB-nál. A nyomtatókonfigurációval és a rendelkezésre álló funkciókkal kapcsolatos információkat itt találja: Konfigurációk és opciók, 22. oldal.
- A próbanyomtatási funkció használata előtt engedélyezni kell a nyomtató RAM lemez funkcióját. A funkció engedélyezésével kapcsolatban lásd: Opcionális funkciók engedélyezése, 44. oldal.

A próbanyomtatási funkció segítségével a több példányszámú nyomtatási munkákat átmenetileg a nyomtatón tárolhatja, majd ezekből egy példányt kinyomtatva ellenőrizheti a munkát, és ha az megfelelő, a többi példányt is kinyomtathatja a nyomtató vezérlőpaneléről.

Próbanyomtatási munka beállítása

A próbanyomtatási munkákat a számítógépen, a nyomtató-illesztőprogramban állíthatja be. A próbanyomtatási funkcióhoz a PCL és a PostScript illesztőprogram is használható. A beállítást követően a nyomtató kinyomtat egy példányt, amelyen ellenőrizheti a dokumentum helyességét. Ezután a nyomtató vezérlőpanelén kinyomtathatja vagy törölheti a többi példányt.

1. A nyomtatáshoz használt alkalmazásban nyissa meg a **Print** (Nyomtatás) párbeszédpanelt.
2. Válassza ki a megfelelő **Phaser 6140** nyomtatót (PostScript vagy PCL nyomtató-illesztőprogram), majd kattintson a **Properties** (Tulajdonságok) gombra.
3. A nyomtató-illesztőprogram Papír/Kimenet lapján végezze el a következő lépéseket:
   a. A Munka típusa listában válassza a **Próbanyomtatás** lehetőséget.
   b. Ha a PostScript illesztőprogramot választja, kattintson a **Beállítás** gombra. Ha a PCL illesztőprogramot választja, kattintson a **Beállítás** gombra.
   c. A Próbanyomtatás párbeszédpanelen írja be a legfeljebb 8 karakterből álló nevét a Felhnév mezőbe.
   d. A Dokumentumnév beolvasása mezőben tegye a következőket:
      - Ha a nyomtatás időpontjában egy egyedi dokumentumnév alapján szeretné beolvasni a dokumentumot a nyomtató vezérlőpaneléről, akkor válassza a **Dokumentumnév megadása** lehetőséget. A Dokumentumnév mezőbe írja be azt a legfeljebb 12 karakter hosszúságú dokumentumnevet, amelyet látni szeretne a nyomtató vezérlőpanelén.
      - Ha a dokumentumnév helyett egy időbélyeget szeretne megjeleníteni a nyomtató vezérlőpanelén, és a PostScript illesztőprogramot használja, válassza a **Use Existing Name** (Létező név használata) lehetőséget. Ha a PCL illesztőprogramot használja, válassza az **Automatikus beolvasás** opciót.
   e. Kattintson az **OK** gombra.

4. Válassza ki a papírtálcát, a papírtípust és -méretet, illetve a többi nyomtatási beállítást, majd nyomja meg az **OK** gombot.

   Megjegyzés: A nyomtató-illesztőprogramban NE válassza ki a példányszámot. Azt később, nyomtatáskor a nyomtató vezérlőpanelén kell beállítani.

5. A Print (Nyomtatás) párbeszédpanelen kattintson az **OK** (vagy a **Print**) gombra.
6. A nyomtató kinyomtat egy példányt a munkából. Ellenőrizze a példányt. Ha az megfelelő, és készen áll a többi példány kinyomtatására, menjen a nyomtatóhoz, és a vezérlőpanelről nyomtassa ki a többi példányt is. További részletek: Próbanyomatok nyomtatása, 100. oldal.

Próbanyomatok nyomtatása

1. Miután a nyomtató a nyomtatandó dokumentum első példányát próbanyomatként elkészítette, ellenőrizze a próbanyomat helyességét, majd a nyomtató vezérlőpanelén a **Visszafelé mutató nyíl** gombbal jelenítse meg a Walk-Up nyomtatási funkciókat.
2. A **Próbanyomtatás** kiválasztásához nyomja meg a **Lefelé mutató nyíl** gombot, majd nyomja meg az **OK** gombot.
3. A felhasználónévnél (a próbanyomtatási munka beállításakor a dokumentum visszakereséséhez megadott névnél) nyomja meg az **OK** gombot.
4. Tegye a következők egyikét:
   - Ha azt adta meg, hogy a dokumentumot annak egyedi neve alapján szeretné előkeresni, a név mellett nyomja meg az **OK** gombot.
   - Ha azt választotta, hogy a dokumentum beolvasásához az időbélyeget kívánja használni, a **Dokumentum kiválasztása** lehetőség, és egy időbélyeg jelenik meg a nyomtató vezérlőpanelén. Nyomja meg az **OK** gombot.
5. Válasszon az alábbiak közül:
   - Ha nyomtatás után a dokumentumot törölni szeretné a memóriából, válassza a **Törlés nyomtatás után** lehetőséget, és nyomja meg az **OK** gombot.
   - Ha a dokumentumot a nyomtatást követően szeretné megőrizni a nyomtató memóriájában, a lefelé mutató nyíl gombbal válassza a **Nyomtatás és mentés** opciót, és nyomja meg az **OK** gombot.

   Megjegyzés: A nyomtató kikapcsolásakor, illetve áramkimaradás esetén a RAM-ban tárolt összes nyomtatási munka törlődik.

6. A **Felfelé mutató nyíl** és a **Lefelé mutató nyíl** gombokkal adja meg a példányszámot, és nyomja meg az **OK** gombot.

Lásd még:

Próbanyomtatási munka beállítása, 99. oldal

A vezérlőpanel menüi 5

Ez a fejezet a következőket tartalmazza:

- Navigálás a vezérlőpanel menüiben, 102. oldal
- Információs lapok menü, 103. oldal
- Számlázó számlálók menü, 104. oldal
- Admin menü, 105. oldal
- Tálcabeállítások menü, 113. oldal

Navigálás a vezérlőpanel menüiben

Az alábbi táblázat ismerteti a menüelemek kiválasztásához, valamint bizonyos nyomtatófunkciók használatához szükséges navigációs ismereteket és funkciógombokat.

Gomb	Működés
Menü	A vezérlőpanel menüinek eléréséhez használható.
OK	A menüválasztás jóváhagyásához, valamint jelentések és listák nyomtatásához használható.
Felfelé mutató nyíl (a kurzor felfelé mozgatása) **Lefelé mutató nyíl** (a kurzor lefelé mozgatása)	A vezérlőpanel menüiben való görgetéshez, és a beállítások közötti lépések növeléséhez, illetve csökkentéséhez használható.
Előre mutató nyíl (a kurzor jobbra mozgatása) **Visszafelé mutató nyíl** (a kurzor balra mozgatása)	A vezérlőpanel menüiben való előre- és hátragörgetéshez. A visszafelé mutató nyilat a nyomtató Walk-Up funkciók menüjének megjelenítéséhez is használhatja.
Energiatakarékos mód/ébresztés	Energiatakarékos módban világít. Ezzel a gombbal a nyomtatót felébresztheti energiatakarékos módból, illetve a nyomtatót energiatakarékos módba helyezheti.
Mégse	Az aktuális nyomtatási munka megszakításához használható.

Információs lapok menü

A nyomtató információs lapjai segítségével nyomon követheti a nyomtató teljesítményét, diagnosztizálhatja a problémákat, és így a nyomtatás során a lehető legjobb eredményeket érheti el. Ezeket a lapokat a nyomtató vezérlőpaneléről érheti el. Nyomtassa ki a menütérképet, amelynek segítségével megtalálhatja az információs lapok helyét a menüstruktúrában.

Információs lapok	Tartalom
Menütérkép	Kinyomtatja a főmenü és a második szintű menü címeit, amelyek segítségével navigálhat a vezérlőpanel menüiben.
Bemut.lap	A nyomtató összes színének használatával egy képet nyomtat, amely bemutatja, hogy a nyomtató aktuálisan milyen színek nyomtatására képes.
Konfiguráció	Az alapértelmezett nyomtatóbeállításokat, a telepített opciókat, a hálózati beállításokat, a karakterkészlet-beállításokat, és más hasonló információkat tartalmazó lapot nyomtat.
PCL karakt.lista	Információkat nyomtat a nyomtatóra telepített PCL karakterkészletekről, és mindegyik készletből kinyomtat egy példát.
PCL makrólista	Listát nyomtat a konfigurált PCL makrókról.
PS karakt.lista	Információkat nyomtat a nyomtatóra telepített PostScript karakter-készletekről, és mindegyik készletből kinyomtat egy példát.
Munkaelőzmények	Kinyomtatja a maximum 22 legutóbbi munkát tartalmazó munkaelőzmények listáját.
Hibaelőzmények	A nyomtatón legutóbb keletkezett maximum 42 hibáról nyomtat információkat. A Hibaelőzmények jelentése a hibaüzenetek listája mellett tartalmazza a rendszer papírelakadási hibáihoz (végzetes hibákhoz) tartozó lánchivatkozási kódokat. A nyomtató egyszerre maximum 42 elakadási hibát és 42 rendszerhibát képes tárolni.
Nyomatszámláló	Kinyomtatja a nyomtatásszámlálót. A nyomtatásszámláló tartalmazza a felhasználónevenkénti munkaszámlázási információkat, amely megmutatja, hogy fekete-fehérben és színesben hány lapot és milyen méretben nyomtattak. A nyomtatásszámlázó lenullázható.
Tárolt dokuk	Kinyomtatja a titkos nyomtatás és a próbanyomtatás funkciók használatakor a nyomtató RAM-jában tárolt dokumentumok listáját.

Lásd még:

Információs lapok, 25. oldal

Számlázó számlálók menü

A Számlázó számlálók menüben megjelenítheti a feldolgozott nyomtatási munkák számát a nyomtató vezérlőpanelén. Minden színes módhoz tartozik egy számláló. A számlázó számlálókat nem lehet kinyomtatni, illetve lenullázni. A számlázó számlálók a nyomtató teljes élettartama alatt nyomon követik az összes nyomtatott oldal számát.

A nyomtatásszámláló ezzel szemben lenullázható, és adatai a Nyomtatott mennyiség jelentésben kinyomtatható. További részletek: Példányszámok ellenőrzése, 128. oldal.

Tétel	Tartalom
Összes levonat	Kijelzi az összes nyomtatott oldal számát.
Színes levonat	Kijelzi a színesben nyomtatott összes oldal számát.
Fekete levonat	A fekete-fehérben nyomtatott oldalak számát jeleníti meg. Az összetett fekete beállítással nyomtatott szürkeskálás képek színes lapoknak számítanak, mivel a nyomtató színes kellékeket használ fel a nyomtatáshoz. A legtöbb nyomtatón ez az alapbeállítás.

Lásd még:

A nyomtatási munka állapotának ellenőrzése, 123. oldal
Példányszámok ellenőrzése, 128. oldal

Admin menü

Ebben a részben az Admin menü alábbi almenüiről kaphat információkat:

- Hálózatbeállítás menü, 105. oldal
- USB beállítás menü, 106. oldal
- Rendszerbeáll. menü, 107. oldal
- KarbantartásiMód menü, 109. oldal
- PCL beállítása menü, 110. oldal
- PostScriptBeáll. menü, 112. oldal
- Vezérlőpanel menü, 112. oldal

Az Admin menüből hozzáférhet a nyomtató konfigurációs beállításaihoz.

Az alábbi táblázat az Admin menüből elérhető almenüket tartalmazza:

Hálózatbeállítás menü

Ebben a menüben konfigurálhatja a nyomtatóra egy hálózati porton keresztül küldött munkák nyomtatóbeállításait.

Megjegyzések:

- Ha a menübe nyomtatás közben lép be, a Hálózatbeállítás menüben található beállítások nem választhatók ki.
- A menübeállításokon végzett módosítások életbe léptetéséhez újra kell indítani a nyomtatót. Ha végzett a módosításokkal, kapcsolja ki, majd be a nyomtatót.

Tétel	Leírás
Ethernet	Az Ethernet-kommunikáció sebességét és módjait határozza meg. • **Automatikus** (alapérték): Automatikusan változik a 10M Half Duplex, 10M Full Duplex, 100M Half Duplex, és 100M Full Duplex értékek között. • **10Base Half** • **10Base Full** • **100Base Half** • **100Base Full**
TCP/IP	A TCP/IP protokollhoz használatos beállításokat határozza meg. • **IP-mód**: IPv4 mód, IPv6 mód és Kettős köteg. • **IPv4**: IP-cím beszerzés, IP-cím, Hálózati maszk és Átjáró címe. • **IPsec** (IP biztonsági protokoll; használható, ha engedélyezett)

Tétel	Leírás
Protokoll	Egy adott protokoll akkor használható, ha beállítása Engedélyezés. Ha egy protokoll értéke Letiltás, az adott protokoll nem használható. • **LPR** • **Port 9100** • **IPP** • **SMB TCP/IP** • **SMB NetBEUI** • **FTP** • **WSD** • **SNMP** • **E-mail figyelm.** • **CentreWare IS** • **Bonjour (mDNS)**
Host-hozzáférés	Azon IP-címek meghatározása, amelyek hozzáférhetnek a nyomtatóhoz.
Alapérték vissza	Az összes hálózati beállítást visszaállítja a gyári alapértékekre.
Adobe protokoll	Meghatározza a használandó PostScript kommunikációs protokollt: • **Szabvány** • **BCP** • **TBCP** • **Binary** • **Automatikus**

USB beállítás menü

Ebben a menüben konfigurálhatja az USB port állapotát.

Tétel	Leírás
Port állapot	Az USB port állapotának engedélyezéséhez, illetve letiltásához használható. USB porthoz csatlakozó nyomtatóval történő nyomtatáshoz ezt a portot engedélyezni kell. • **Engedélyezés** • **Letiltás**
Adobe protokoll	Meghatározza a használandó PostScript kommunikációs protokollt: • **Szabvány** • **BCP** • **TBCP** • **Binary** • **Automatikus**

Rendszerbeáll. menü

Ebben a menüben konfigurálhatja a nyomtató általános működési beállításait. Megadhatja például az energiatakarékos üzemmódba lépés előtt eltelő időt, a figyelmeztető jelzések beállításait stb.

Tétel	Leírás
Energiatak.idő	5 és 60 perc között megadja azt a tétlenségi időtartamot, amely után a nyomtató energiatakarékos módba lép. Az Energiatak.idő beállítással kapcsolatos részletek: Az energiatakarékos mód időkorlátjának beállítása, 24. oldal.
Hangjelzések	Megadja, hogy az alábbi nyomtatóhibák és műveletek esetén a nyomtató kiadjon-e figyelmeztető hangjelzés. Alapértelmezés szerint ezekhez a beállításokhoz a **Ki** érték tartozik. A hangerő nem állítható. • **Vezérlőpanel** • **Hibás gomb** • **A gép üzemkész** • **Munka elkészült** • **Hibahang** • **Figyelmeztetés** • **Papír kifogyott** • **KevésFestékFigy.** • **Alaphang**
Hibaidőzítés	Megadja, hogy a nyomtató mennyi idő eltelte után törölje automatikusan a hibás nyomtatási munkákat. Adja meg az alapértelmezett időkorlátot egy másodperces lépésenként. A maximális érték 60 másodperc.
Időzítés	A nyomtató a megadott idő elteltével automatikusan törli a nyomtatási munkát. Adja meg a nyomtatás megengedett időtartamát. Ennek elteltével a nyomtatási munka törlődik. Az időtartamot egy perces lépésenként adhatja meg. A maximális érték a 30 perc.
Nyelv	Megadja a vezérlőpanel menüiben és a kinyomtatott információs lapokon használt nyelvet.
Auto naplónyomt.	Megadja, hogy 22 nyomtatási munka után kinyomtassa-e a gép automatikusan a munkaelőzmények jelentését. • **Ki** (alapérték): A munkaelőzmények jelentését a gép nem fogja automatikusan kinyomtatni még akkor sem, ha a nyomtatási munkák száma elérte a 22-t. • **Be**: Automatikusan jelentést nyomtat, ha a nyomtatási munkák száma eléri a 22-t. Megjegyzések: • Ez az érték a nyomtatás alatt nem módosítható. • A beállítás megváltoztatása után a módosítások életbe léptetéséhez kapcsolja ki a nyomtatót, majd kapcsolja be újra.

Tétel	Leírás
Nyomt. azonosító	A kinyomtatott oldal megadott részén feltünteti a felhasználói azonosítót. • **Ki** (alapérték): A gép nem nyomtat felhasználói azonosítót. • **Felül, balra**: A felhasználói azonosítót az oldal bal felső sarkába nyomtatja. • **Felül, jobbra**: A felhasználói azonosítót az oldal jobb felső sarkába nyomtatja. • **Alul, balra**: A felhasználói azonosítót az oldal bal alsó sarkába nyomtatja. • **Alul, jobbra**: A felhasználói azonosítót az oldal jobb alsó sarkába nyomtatja.
Szövegnyomtatás	Megadja, hogy a nyomtató a nem támogatott PDL-adatok fogadásakor kinyomtassa-e az ilyen információkat. A szöveges adat A4 vagy Letter méretű papírra lesz nyomtatva.
RAM lemez	Ez a funkció akkor használható, ha a nyomtató 256 MB-os RAM-ját legalább 512 MB-ra bővítették. Ez az opció memóriaterületet foglal le a RAM lemez fájlrendszerének a titkos nyomtatás, a munkaszortírozás, a próbanyomtatás, a rátétlapkészítés és a karakterkészlet-letöltés funkciókhoz. • **Engedélyezés** • **Letiltás** (alapérték)
Méreteltérés	Megadja, hogy a nyomtató miként viselkedjen abban az esetben, amikor eltérést észlel a vezérlőpanelen meghatározott papírméret és a kiválasztott tálcába betöltött papír mérete között. Olyan esetekben, amikor a megadott tálcából kifogy a papír, a nyomtató a Méreteltérés beállítás alapján fogja kiválasztani a helyettesítő tálcát. Ha a nyomtató illesztőprogramjában a **Papírtípus** beállítása **Nincs**, ez az érték felülírja a Méreteltérés vezérlőpanelen kiválasztott értékét. • **Ki** (alapérték): A nyomtató felszólítja a felhasználót a nyomtatáshoz használandó tálca kiválasztására. • **Nagyobb méret**: A nyomtató egy olyan tálcát választ, amely a nyomtatási munkához megadottnál nagyobb méretű papírt tartalmaz, de az oldalt 100%-os nagyítási aránnyal nyomtatja. • **Következő méret**: A nyomtató egy olyan tálcát használ, amely a nyomtatási munkához megadott mérethez legközelebbi papírméretet tartalmazza. A készülék az oldalt 100%-os nagyítási aránnyal nyomtatja.
mm/hüvelyk	Megadja az egyedi papírméretekhez használandó mértékegységet. • **milliméter (mm)** • **hüvelyk**
Alapért. méret	Az alapértelmezett papírméretet A4 vagy Letter méretre állítja.
Kezdőlap	Automatikusan konfigurációs lapot nyomtat, amikor a nyomtató be van kapcsolva. • **Be** • **Ki**

Tétel	Leírás
Páratlan 2-oldal (Phaser 6140/csak ND nyomtató-konfigurációkon)	Ha a nyomtató rendelkezik az opcionális kétoldalas egységgel, ez az opció megadja, hogy a készülék hogyan kezelje az utolsó páratlan oldalt kétoldalas nyomtatási munkák esetén. • **1-oldalas** • **2-oldalas**
Bekapcsolási varázsló	Alaphelyzetbe állítja a bekapcsolás varázslót. A nyomtató legelső bekapcsolásakor egy olyan speciális menü jelenik meg a nyomtató vezérlőpanelén, amelynek segítségével elvégezheti a nyelv, az alapértelmezett papírméret, a hálózati beállítások, és egyéb kezdeti beállítások konfigurálását. A Bekapcsolási varázsló opcióval a rendszergazda alaphelyzetbe állíthatja a bekapcsolás varázslót, hogy a nyomtató legközelebbi bekapcsolásakor megjelenjen ez a speciális menü.

KarbantartásiMód menü

Ebben a menüben visszaállíthatja a gyári alapbeállításokat, és konfigurálhatja a színregisztrációt.

Tétel	Leírás
F/W Verzió	A nyomtatóra aktuálisan telepített firmver verzióját jeleníti meg.
Autom.Reg.beáll.	Automatikus regisztráció beállítása Ha értéke **Be** (alapérték), a nyomtató automatikusan elvégzi a színregisztráció beállítását.
Színreg.beáll.	Színregisztráció beállítása A színregisztráció korrigálásához használható. További részletek: Színregisztráció, 151. oldal. • **Auto beállítás**: Válassza ezt az értéket a színregisztráció automatikus korrigálásának kikényszerítéséhez. • **Színreg. táblázat**: Kinyomtatja a helyes színregisztráció ellenőrzéséhez használatos színregisztrációs táblázatot. • **Szám megadása**: A színregisztrációs számok kiválasztásához és módosításához válassza ezt az értéket. **Gyors szken (1)**: vízszintes színregisztrációhoz, vagy **Lassú szken (2)**: függőleges színregisztrációhoz.
Fejlesztő törlés	Nagy fedettségű nyomtatási munkák után elhárítja az elektrosztatikus töltöttségből fakadó minőségi hibákat.
Festék frissítés	Nagy fedettségű nyomtatási munkák után elhárítja az elektrosztatikus töltöttségből fakadó minőségi hibákat.
Dobkazetta	Javítja a leképezőegység teljesítményét, ha azt hosszú ideig fény érte.
Nyomt.száml.ind.	Nyomtatásszámláló inicializálása Lenullázza a nyomtatásszámlálót.

Tétel	Leírás
NVM inicializál	A hálózati beállítások kivételével alaphelyzetbe állítja a nemfelejtő memóriában (NVM) tárolt beállításokat. Az NVM egy olyan memória, amely még áramkimaradás esetén is megőrzi a nyomtatóbeállításokat. Az opció kiválasztása, és a nyomtató újraindítása után az összes menü-paraméter visszaáll az alapértelmezett értékére. Megjegyzések: • Ez az érték a nyomtatás alatt nem módosítható. • A beállítás megváltoztatása után a módosítások életbe léptetéséhez kapcsolja ki a nyomtatót, majd kapcsolja be újra.
Tároló ürítés	Törli a nyomtató RAM-jában tárolt dokumentumokat.
BeégetőVisszaáll	Lenullázza (0) a beégető élettartam-számlálóját.

PCL beállítása menü

Ebben a menüben adhatja meg a nyomtató parancsnyelvének (PCL – Printer Command Language) a beállításait. A nyomtató PCL illesztőprogramja a PCL-t igénylő alkalmazásokhoz szükséges. A PCL illesztőprogram opcióiról részletesebben itt olvashat: A PCL illesztőprogram nyomtatási opciói Windows rendszeren, 70. oldal.

Tétel	Leírás
Papírtálca	Megadja, hogy a nyomtató melyik papírtálcát használja, ha a PCL illesztő-programban a Papírtálca opció értéke **Automatikus választás**. • **Automatikus** (alapérték) • **1. tálca** • **2. tálca** (opcionális; csak ha megtalálható a nyomtatón) • **Kézi adagoló**
Papírméret	Megadja a nyomtatáshoz használandó alapértelmezett papírméretet.
Tájolás	Megadja a papír alapértelmezett tájolását. • **Álló** (alapérték) • **Fekvő**
Kétoldalas	Meghatározza a kétoldalas nyomtatási beállításokat: • **2-oldalas nyomt.**: Meghatározza, hogy kétoldalas legyen-e a nyomtatás. Az alapértelmezett beállítás a **Ki**. • **Kötési él**: Meghatározza a kötési él irányát: ÁtfordHosszÉl (alapérték) vagy ÁtfordRövidÉl.
Karakterkészlet	Megadja a használt karakterkészletet. Az alapértelmezett készlet a **Courier**.
Symbol Set	Megadja a használt szimbólumkészletet. Az alapértelmezett beállítás a **ROMAN-8**.

Tétel	Leírás
Karakterméret	Meghatározza a használt karakterkészlet méretét. Az alapértelmezett beállítás a **12,00**. 4,00 és 50,00 közötti értéket adhat meg, 0,25 lépésekben. Csak tipografikus karakterkészletek esetén használható.
Karakter pitch	A karakter által elfoglalt térközt (osztástávolságot) határozza meg. 6,00 és 24,00 közötti értéket adhat meg, 0,01 lépésekben. Az alapérték a **10,00**.
Formavonal	Meghatározza a laponkénti sorok számát. 5 és 128 között bármilyen érték megadható, 1-es lépésekben. Az alapérték a **60**.
Példányszám	Meghatározza a nyomtatandó példányszámot. 1 és 999 között bármilyen érték megadható. Az alapérték az **1**.
Képjavítás	Kiválasztja, hogy a rendszer végezzen-e képjavítást. A képjavítással csökkenthető a fekete és fehér részek közötti átmenet élessége, és ezzel javítható a képminőség. • **Be** (alapérték) • **Ki**
Hex Dump	Meghatározza, hogy a nyomtató a számítógépről küldött ASCII kódrendszerű adatokat az adattartalom ellenőrzése érdekében hexadecimális jelölésmódnak megfelelő formában nyomtassa-e. • **Engedélyezés** • **Letiltás** (alapérték)
Vázlatmód	Meghatározza, hogy a nyomtatás vázlat módban történjen-e. • **Engedélyezés** • **Letiltás** (alapérték)
Vonalhatár	Lehetővé teszi, hogy a rendszergazda manuálisan beállítsa, hogy a nyomtató milyen sorlezárót használjon PCL- és szövegfájlok nyomtatása esetén. • **Ki**: Nem fűz hozzá sorlezáró parancsokat. • **LF-hozzáadás**: Hozzáfűzi a Soremelés parancsot. • **CR-hozzáadás**: Hozzáfűzi a Kocsi vissza parancsot. • **CR-XX**: Hozzáfűzi a Soremelés és a Kocsi vissza parancsot.
Alapért. szín	Meghatározza az alapértelmezett szín módot. • **Fekete** (alapérték) • **Színes**

PostScriptBeáll. menü

Ezzel a menüvel konfigurálhatja a PostScript illesztőprogram beállításait. A nyomtató PS illesztőprogramja a PostScriptet igénylő alkalmazásokhoz szükséges. A PS illesztőprogram opcióiról részletesebben itt olvashat: A PostScript illesztőprogram nyomtatási opciói Windows rendszeren, 68. oldal és Nyomtatási opciók Macintosh OS X rendszeren, 72. oldal.

Tétel	Leírás
PS hibajelentés	Ki-, illetve bekapcsolja a hibaüzeneteket. Az alapértelmezett beállítás a **Be**.
PS munkaidőzítés	Kikapcsolja az időkorlátot, vagy meghatározza az időtúllépéshez szükséges időt. Az alapértelmezett beállítás a **Ki**. Ha egy nyomtatási munkát megszakít a munkát küldő számítógépről, vagy a hálózati kapcsolat megszakad, és a nyomtatási fájl csak részben érkezik meg a nyomtatóra, az időkorlát lehetővé teszi a nyomtató számára, hogy a megszakított munkát félretéve átváltson egy másik várakozó nyomtatási munkára.
Papírválaszt.mód	Megadja, hogy a nyomtató miként kezelje a tálcaváltást, ha egy nyomtatási munka futása közben a kiválasztott tálcából kifogy a papír. A PostScript illesztőprogramban megadott beállítások felülírhatják ezeket a tálcabeállításokat.
Alapért. szín	Meghatározza az alapértelmezett szín módot. • **Szín** (alapérték) • **Fekete**

Vezérlőpanel menü

Ebben a menüben megadhatja a nyomtatóbeállítások jelszavas védelmét.

Tétel	Leírás
Panelzár	Meghatározza, hogy a menüműveletek jelszóval korlátozva legyenek-e. • **Engedélyezés**: A gépkezelőnek meg kell adnia a jelszót. Ha a Be lehetőség van beállítva, az Admin menü használatához jelszót kell megadnia. • **Letiltás** (alapérték): Az összes menü elérhető.
Jelszóváltozás	Használata engedélyezett, ha a Panelzár értéke Engedélyezés. A Panelzár opcióhoz tartozó jelszó módosításához használható a vezérlőpanel Admin menüjének elérése céljából.

Tálcabeállítások menü

Ebben a menüben a nyomtató egyes papírtálcáinak beállításait konfigurálhatja.

Megjegyzések:

- Ha a tálcákba a beállításoktól eltérő méretű vagy típusú papírt tölt, romolhat a nyomtatás minősége, illetve a papír elakadhat a készülékben. Határozza meg a megfelelő papírtípust és -méretet.
- Ha a nyomtató rendelkezik az opcionális 250 lapos adagolóval (2. tálca), és a PCL illesztőprogram Papírtálca beállítása **Automatikus választás**, a nyomtató azt a tálcát használja a nyomtatáshoz, amelyet a készülék vezérlőpanelén a PCL beállítása menüben kiválasztott. További részletek: A PCL illesztőprogram nyomtatási opciói Windows rendszeren, 70. oldal. Ha a PostScript illesztőprogram Papírtálca opciójának beállítása **Automatikus választás**, a nyomtató azt a tálcát használja a nyomtatáshoz, amelyet a készülék vezérlőpanelén a PostScript beállítása menüben kiválasztott. További részletek: A PostScript illesztőprogram nyomtatási opciói Windows rendszeren, 68. oldal.
- Ha a papírméret és -típus beállításai minden tálca esetében megegyeznek, és a kiválasztott tálcából kifogy a papír, a nyomtató a másik tálcából folytatja a munkát (ha a készülék rendelkezik másik tálcával).

1. tálca beállításai

Menüpont	Tartalom
Papírtípus	Meghatározza a tálcába töltött papír típusát.
Papírméret	Meghatározza a tálcában lévő papír méretét és tájolását. • **Letter** • **US Folio** • **Legal** • **Executive** • **Monarch bor.**: Monarch borítékok rövid éllel való adagolásakor válassza ezt a beállítást. • **Monarch bor. L**: Monarch borítékok hosszú éllel való adagolásakor válassza ezt a beállítást. • **DL bor.**: DL borítékok rövid éllel való adagolásakor válassza ezt a beállítást. • **DL bor. L**: DL borítékok hosszú éllel való adagolásakor válassza ezt a beállítást. • **C5 bor.** • **#10 bor.** • **Új egyedi méret**: A tálcába helyezett papír egyedi méretét alaphelyzetbe állítja, így amikor a nyomtató illesztőprogramjából nyomtat, miközben az illesztőprogram Papírtálca mezőjében az Automatikus választás érték van megadva, a nyomtató a felhasználó beavatkozása nélkül kinyomtatja a munkát. A nyomtató összehasonlítja az illesztőprogramban beállított méretet a tálcákban lévőkkel, és azt a tálcát használja, amelyben a megfelelő méretű papír található. • **A4** • **A5** • **B5** A mértékegységekkel kapcsolatban lásd: Használható papírok, 52. oldal.
Előugró kijelző	Papír behelyezésekor megjelenít egy üzenetet, amelyben felszólítja a felhasználót arra, hogy állítsa be a papírméretet és a papírtípust. • **Be**: Megjelenik a papírméret- és típus megadására felszólító üzenet. • **Ki** (alapérték): Nem jelenik meg üzenet.

250 lapos adagoló (2. tálca) beállításai

Menüpont	Tartalom
Papírtípus	Meghatározza a tálcába töltött papír típusát. • **Sima** • **Fejléces** • **Előlyukasztott** • **Színes papír**
Papírméret	Meghatározza a tálcában lévő papír méretét és tájolását. • **Letter** • **US Folio** • **Legal** • **Executive** • **Új egyedi méret** • **A4** • **A5** • **B5**
Előugró kijelző	Papír behelyezésekor megjelenít egy üzenetet, amelyben felszólítja a felhasználót arra, hogy állítsa be a papírméretet és a papírtípust. • **Be**: Megjelenik a papírméret- és típus megadására felszólító üzenet. • **Ki** (alapérték): Nem jelenik meg üzenet.

Karbantartás

6

Ez a fejezet a következőket tartalmazza:

- A nyomtató tisztítása, 118. oldal
- Kellékrendelés, 120. oldal
- A nyomtató kezelése, 122. oldal
- Példányszámok ellenőrzése, 128. oldal
- A nyomtató áthelyezése, 130. oldal

A nyomtató tisztítása

Ez a rész a következőket tartalmazza:

- Általános elővigyázatossági intézkedések, 118. oldal
- A nyomtató külsejének tisztítása, 118. oldal
- A nyomtató belsejének tisztítása, 119. oldal

Általános elővigyázatossági intézkedések

Vigyázat: A nyomtató tisztításához NE használjon szerves vagy erős kémiai oldószert, illetve aeroszolos tisztítószert. A gép egyetlen részébe SE öntsön közvetlenül folyadékot. A kellékanyagokat és tisztítószereket csak a jelen dokumentációban előírtak szerint használja. A tisztítószereket tartsa gyermekektől távol.

Vigyázat: A nyomtató belső részei – különösen a beégető – felforrósodhatnak. Járjon el körültekintéssel, ha az ajtók és fedőlapok nyitva vannak.

Vigyázat: NE használjon túlnyomással működő tisztítószereket sem a nyomtatón belül, sem annak külső részein. Egyes túlnyomással működő tartályokban olyan robbanásveszélyes gázkeverékek lehetnek, amelyek nem alkalmasak elektromos berendezések tisztítására. Az ilyen tisztítószerek használata tűz- és robbanásveszélyes.

Vigyázat: NE távolítsa el azokat a fedeleket vagy védőlemezeket, amelyeket csavarok rögzítenek. A fedelek vagy védőlemezek mögött található alkatrészeken a felhasználók nem végezhetnek karbantartási és javítási feladatokat. NE próbálkozzon olyan karbantartási eljárással, melyet a nyomtatóval szállított dokumentáció NEM ismertet.

A nyomtató károsodásának megelőzése érdekében tartsa be az alábbi irányelveket:

- Ne helyezzen semmit a nyomtató tetejére.
- Soha ne hagyja nyitva a készülék fedeleit és ajtajait, különösen jól megvilágított helyen. A fényhatás károsíthatja a leképezőegységet.
- Nyomtatás közben ne nyissa ki a fedeleket és az ajtókat.
- Használat közben ne billentse meg a nyomtatót.
- Ne érintse meg az elektromos csatlakozásokat, szerelvényeket és lézereszközöket. Ezek érintése a nyomtató sérüléséhez, és a nyomtatási minőség romlásához vezethet.
- Mielőtt a nyomtatót a hálózathoz csatlakoztatja, győződjön meg arról, hogy minden, a tisztítás során eltávolított részt visszahelyezett.

A nyomtató külsejének tisztítása

Havonta tisztítsa meg a nyomtató külső részét. Az alkatrészeket nedves, puha ruhával törölje át. Ezután törölje át a készüléket egy másik száraz, puha ruhával. A makacs szennyeződéseket kis mennyiségű semleges tisztítószerrel átitatott ruhával óvatosan törölje le.

Figyelem: A tisztítószert ne permetezze közvetlenül a nyomtatóra. A folyékony tisztítószer a réseken keresztül a nyomtatóba hatolhat, és problémákat okozhat. Soha ne használjon a vízen és a semleges tisztítószeren kívül más tisztítószert.

A nyomtató belsejének tisztítása

A papírelakadások elhárítása, illetve a festékkazetta cseréje után vizsgálja át a nyomtató belsejét, mielőtt a nyomtató fedeleit becsukná.

Távolítson el minden papírdarabot. További információk: Papírelakadás megszüntetése, 156. oldal.

Tiszta, száraz ruhával törölje le a port és a szennyeződéseket.

Vigyázat: Ne érjen a beégetőben a fűtőhengeren vagy annak közelében lévő, címkével ellátott területhez. Megégetheti magát. A fűtőhenger köré tekeredett papírt ne próbálja eltávolítani, nehogy megsebesítse vagy megégesse magát. Azonnal kapcsolja ki a nyomtatót, és várjon 40 percet, hogy a beégető lehűljön.

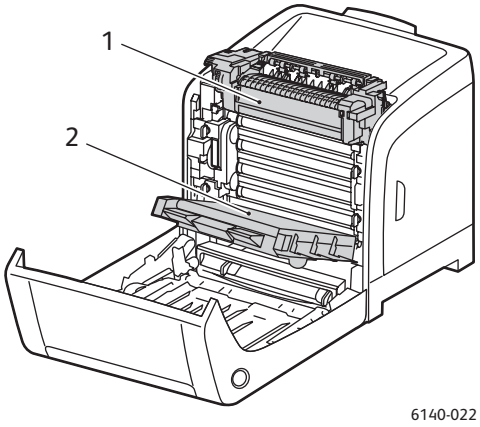

1. Beégető
2. Átvivőszalagos egység

Kellékrendelés

Ez a rész a következőket tartalmazza:

- Kellékek, 120. oldal
- Rendszeres karbantartási tételek, 120. oldal
- Mikor kell kellékeket rendelni?, 121. oldal
- Kellékek újrahasznosítása, 121. oldal

Kellékek

Csak eredeti Xerox festékkazettákat (encián, bíbor, sárga és fekete) használjon.

Megjegyzések:

- Minden festékkazettához tartozik egy telepítési útmutató.
- A nyomtatóba csak új kazettákat szabad helyezni. Ha használt festékkazettát helyez a nyomtatóba, a fennmaradó festék berendezés által kijelzett mennyisége eltérhet a valóságos értéktől.
- A nyomtatási minőség javítása érdekében a festékkazettákat úgy alakították ki, hogy azokat egy előre meghatározott festékszint elérése után ne lehessen használni.

Rendszeres karbantartási tételek

A rendszeres karbantartási tételek a nyomtató korlátozott élettartamú részei, melyeket időközönként cserélni kell. Ezek lehetnek alkatrészek vagy készletek. A rendszeres karbantartási tételeket általában a felhasználó cserélheti.

- Beégető
- Adagológörgő-készlet
- Leképezőegység

Megjegyzés: Az átvivőszalagos egység általában nem képezi a rendszeres karbantartási tételek részét, de ha az egység megsérül, a felhasználó rendelhet újat. A felhasználó kétoldalas egységet is tud rendelni.

Mikor kell kellékeket rendelni?

A nyomtató vezérlőpanelén figyelmeztetés jelenik meg, amikor közeledik egy kellék cseréjének ideje. Ellenőrizze, hogy van-e kéznél cseretétel. Fontos, hogy ezeket a kellékeket az üzenet első megjelenésekor megrendelje, hogy a nyomtatási munkákat zökkenőmentesen lehessen folytatni. A vezérlőpanelen hibaüzenet jelenik meg, amikor a kelléket ki kell cserélni.

A kellékrendeléssel kapcsolatban bővebb tájékoztatásért forduljon helyi viszonteladójához, vagy látogasson el a Xerox Supplies támogatási webhelyre a következő címen: www.xerox.com/office/6140supplies.

Figyelem: A nem Xerox eredetű kellékek használata nem ajánlott. A Xerox garanciája, a Szervizszerződés és a *Total Satisfaction Guarantee* (Teljes körű elégedettség garanciája) nem vonatkozik az olyan kárra, meghibásodásra és teljesítményromlásra, amely a nem Xerox eredetű kellékek, vagy nem a nyomtatóhoz előírt kellékek használatából keletkezik. A *Total Satisfaction Guarantee* (Teljes körű elégedettség garanciája) az Egyesült Államokban és Kanadában áll rendelkezésre. Ezeken a területeken kívül a garancia hatóköre változhat. A részleteket megtudhatja helyi képviselőjétől.

Kellékek újrahasznosítása

A kellékeket újrahasznosító programokról szóló tájékoztató megtekinthető a www.xerox.com/gwa webhelyen.

Lásd még:

Újrahasznosítás és leselejtezés, 171. oldal

A nyomtató kezelése

Ez a rész a következőket tartalmazza:

- A nyomtató felügyelete a CentreWare IS alkalmazás segítségével, 122. oldal
- Nyomtatóállapot ellenőrzése a PrintingScout programmal, 124. oldal
- A nyomtató állapotának ellenőrzése e-mail segítségével, 124. oldal

A nyomtató felügyelete a CentreWare IS alkalmazás segítségével

Ez a rész a következőket tartalmazza:

- A CentreWare IS megnyitása, 122. oldal
- A nyomtató állapotának ellenőrzése, 123. oldal
- A nyomtatási munka állapotának ellenőrzése, 123. oldal
- Az online súgó használata, 123. oldal

A CentreWare IS segítségével egy hálózati számítógép webböngészőjéből ellenőrizheti a nyomtató állapotát és konfigurálhatja a nyomtatóbeállításokat. A CentreWare IS programmal megtekintheti a kellékek és a betöltött papír mennyiségét is.

Megjegyzések:

- Ez a rész hálózatra kapcsolódó Phaser 6140/N és /DN nyomtatókonfigurációkra vonatkozik. A CentreWare IS USB-kapcsolattal rendelkező nyomtatókkal nem használható. Ha a nyomtató nem rendelkezik hálózati kapcsolattal, használja a PrintingScout segédprogramot. További részletek: Nyomtatóállapot ellenőrzése a PrintingScout programmal, 124. oldal.
- A CentreWare IS program használatához webböngésző, és a nyomtató/eszköz és hálózat közötti TCP/IP-kapcsolat szükséges (Windows és Macintosh környezetben). A nyomtatón engedélyezni kell a TCP/IP és a HTTP protokollokat, és az alkalmazás futtatásához JavaScript használatát támogató böngésző szükséges. Ha a JavaScript nincs engedélyezve, figyelmeztető üzenet jelenik meg, és előfordulhat, hogy a CentreWare IS nem fog megfelelően működni.

A CentreWare IS megnyitása

A CentreWare IS megnyitásának menete:

1. Kapcsolja be a nyomtatót.
2. Nyissa meg a számítógép webböngészőjét, majd annak címsorába írja be a nyomtató IP-címét a következő formátumban: http://xxx.xxx.xxx.xxx. Az IP-cím előtt nem kell beírni a „www” karaktereket.

   A nyomtató CentreWare IS oldala megnyílik a webböngészőben.

A nyomtató állapotának ellenőrzése

1. A CentreWare IS alkalmazásban kattintson a **Status** (Állapot) gombra (vagy ha másik lap van megnyitva, válassza a **Status** (Állapot) fület).

   A nyomtató általános állapota a következőket tartalmazza:
   - Az egyes tálcákban található papír típusa, mérete és mennyisége (üres vagy tele).
   - A nyomtató „nyomtatásra kész” állapota.
   - A nyomtatóinformációk frissítésének gyakorisága.
   - Az összes nyomtatott oldal száma.
2. A nyomtatókellékek állapotának ellenőrzéséhez a Status (Állapot) lapon kattintson a **Supplies** (Kellékek) gombra.

   A nyomtatókellékek állapota a következőket tartalmazza:
   - Az egyes festékkazettában fennmaradó festék mennyisége.
   - A leképezőegység hátralévő élettartama százalékban kifejezve.

A nyomtatási munka állapotának ellenőrzése

A CentreWare IS alkalmazás naplózza az aktuális nyomtatási munkákat, ideértve többek között a dokumentum nevét, a munkát benyújtó személy nevét és a munka állapotát. Megtekintheti az összes nyomtatási munkát tartalmazó listát is.

1. A nyomtatóra küldött nyomtatási munkák állapotának megtekintéséhez a CentreWare IS alkalmazásban kattintson a **Jobs** (Munkák) gombra (illetve ha a CentreWare IS másik lapja van megnyitva, kattintson a **Jobs** (Munkák) fülre).
2. A munkaelőzmények listájának megtekintéséhez a Jobs (Munkák) lap bal oldalán lévő navigációs ablaktáblán bontsa ki a **History List** (Előzménylista) hivatkozást, és kattintson a **Job History** (Munkaelőzmény) lehetőségre.

Az online súgó használata

A CentreWare IS alkalmazás beállításaival kapcsolatos részleteket a **Help** (Súgó) gombra kattintva tekintheti meg. További támogatási információkért kattintson a **Support** (Támogatás) gombra (vagy fülre).

Nyomtatóállapot ellenőrzése a PrintingScout programmal

Megjegyzés: A PrintingScout segédprogram csak Windows rendszereken használható.

A PrintingScout segédprogram a nyomtatási munka elküldésekor automatikusan ellenőrzi a nyomtató állapotát. A PrintingScout ellenőrzi a tálcákba töltött papír méretét, a gyűjtőtálcák állapotát, és a maradék kellékek, például a festékkazettákban lévő festék mennyiségét.

A PrintingScout megnyitásának menete:

- A Windows tálcáján kattintson duplán a **PrintingScout** ikonjára.
- A **Start** menüben válassza a **Programs** > **Xerox Office Printing** > **PrintingScout** > **Activate PrintingScout** (Programok > Xerox irodai nyomtatás > PrintingScout > Aktiválás > PrintingScout) elemet.

A nyomtató állapota a megnyíló Select Printer (Nyomtató kiválasztása) párbeszédpanel Status (Állapot) oszlopában jelenik meg.

A PrintingScout program használatáról további tájékoztatást a PrintingScout súgójában talál: a Windows tálcáján az egér jobb oldali gombjával kattintson a **PrintingScout** ikonjára, és válassza a **Help** (Súgó) lehetőséget.

Lásd még:

A PrintingScout telepítése, 43. oldal

A nyomtató állapotának ellenőrzése e-mail segítségével

Ez a rész a következőket tartalmazza:

- Az e-mail figyelmeztetések konfigurálása, 124. oldal
- Az e-mail szövegében használható parancsok, 126. oldal

Ha hálózatos környezetben dolgozik, ahol lehetősége van e-mailek küldésére és fogadására, és a nyomtató csatlakozik a hálózathoz, beállíthatja, hogy a nyomtató e-mail üzenetekben küldjön tájékoztatást a nyomtatóról, többek között:

- A hálózati beállításokról, és a nyomtató állapotáról.
- A nyomtatón keletkezett hibákról.

Az e-mail figyelmeztetések konfigurálása

A CentreWare IS alkalmazásban adja meg a következő beállításokat a használt e-mailezési környezetnek megfelelően. Miután minden oldalon megadta a szükséges beállításokat, mindig kattintson a **Save Changes** (Módosítások mentése) gombra, és a nyomtató ki- és bekapcsolásával indítsa újra a berendezést. Az egyes tételek részleteit a CentreWare IS Online súgójában találja.

1. Nyissa meg webböngészőjét, és a böngésző címsorába írja be a nyomtató IP-címét.
2. A nyomtató CentreWare IS lapján kattintson a **Properties** (Tulajdonságok) gombra.
3. A lap bal oldalán található navigációs ablaktáblán kattintson a **Mail Alerts** (Figyelmeztetések levélben) hivatkozásra.

4. A Mail Alerts (Figyelmeztetések levélben) lapon jelölje be az **Enable Mail Alerts** (E-mail figyelmeztetések engedélyezése) jelölőnégyzetet, ha az még nincs bejelölve.
5. A SysAdmin Mail Address (Rendszergazda e-mail címe) mezőbe írja be saját e-mail címét, illetve azt az e-mail címet ahová a figyelmeztetéseket szeretné küldeni.
6. A Notification Items (Figyelmeztetésben foglalt tételek) részen válassza ki azokat az eseményeket, amelyekről szeretne figyelmeztetést kapni.
7. A Connection Setup (Kapcsolat beállítása) mezőben kattintson az **Email Server** (Levelezési kiszolgáló) hivatkozásra.

   Megnyílik az Email Server (Levelezési kiszolgálók) lap.
8. Az Email Server Setup (Required to send Email) (Levelezési kiszolgáló – e-mail küldéséhez kötelező) részben hajtsa végre a következőket:
   a. A Return Email Address (Válasz e-mail cím) mezőbe írja be a levelezési kiszolgáló által használt válasz e-mail címet.
   b. Az SMTP Server (IP Address or DNS Name) (SMTP-kiszolgáló – IP-cím vagy DNS-név) mezőbe írja be az SMTP-kiszolgáló által e-mailek küldéséhez használt kimenő IP-címet.

   Megjegyzés: Ha nem biztos a cím, vagy DNS használatával történő kapcsolódás esetén a DNS-név helyességében, a helyes információkat szerezze be internetszolgáltatójától.

   c. Az SMTP Port (SMTP-port) mezőbe írja be a használt port számát. Az alapérték a **25**.
9. Az Email Send Authentication (E-mail küldés hitelesítése) részen tegye a következőket:
   - Ha nincs szükség hitelesítésre, válassza a **No Authentication** (Hitelesítés nélkül) értéket az Authentication Type (Hitelesítés típusa) mezőben.
   - Ha szükség van hitelesítésre, töltse ki megfelelően a mezőt.
10. Az Email Server Setup (Required to receive Email) (Levelezési kiszolgáló beállítása – E-mail fogadásához kötelező) részben szükség szerint adja meg az egyes mezők értékét.
11. Az Email Filter (Filters Email Received by the device) (E-mail szűrő – Eszköz által fogadott e-mailek szűrése) részben adja meg azoknak a felhasználóknak az e-mail címeit, akik küldhetnek e-mailt a nyomtatóra. Ha egyetlen címet sem ad meg, a nyomtatóra bármelyik felhasználó küldhet e-mailt.
12. Az Email Password (Password for remote status) (E-mail jelszava – Távoli állapothoz szükséges jelszó) részben adja meg a nyomtató eléréshez szükséges csak olvasásra, illetve írásra és olvasásra egyaránt feljogosító jelszót. Adja meg a jelszót a Password (Jelszó) mezőben, majd a Re-enter Password (Jelszó megerősítése) mezőbe írja be újból a jelszót.
13. Kattintson a **Save Changes** (Változtatások mentése) gombra.
14. A lap bal oldalán található navigációs ablaktáblán kattintson a **Port Enabling** (Port engedélyezése) lehetőségre, majd jelölje be az engedélyezni kívánt portokhoz tartozó jelölőnégyzeteket. Legalább az **Enable Mail Alerts** (E-mail figyelmeztetések engedélyezése) portját engedélyezni kell.
15. Kattintson a **Save Changes** (Változtatások mentése) gombra.

Az e-mail szövegében használható parancsok

Megjegyzések:

- Az e-mailnek bármilyen megnevezést adhat a nyomtatóállapot ellenőrzésekor, vagy a nyomtatóbeállítások változtatásakor.
- Az e-mail szövegének létrehozásához használja a következő részben ismertetett parancsokat.

Az egyes parancsokat használja a következő szabályok szerint.

- Minden parancsot „#” előtaggal kell ellátni. A #Password (Jelszó) parancsot az e-mail felső részén kell megadni.
- A kettőskereszt (#) szimbólum nélküli parancsokat a program figyelmen kívül hagyja.
- Minden sorba egy parancsot írjon, minden parancsot és paramétert válasszon el szóközzel, vagy tabulátorral.

Ha egy e-mailben ugyanaz a parancs kétszer vagy többször fordul elő, azokat a rendszer már nem veszi figyelembe.

parancs	paraméter	Leírás
#Password	Jelszó	Használja ezt a parancsot az e-mail felső részén, amikor a jelszót csak olvasáshoz, vagy teljes hozzáféréshez állítja be. Ha nincs jelszó beállítva, ezt a parancsot kihagyhatja.
#NetworkInfo		Állítsa be, ha ellenőrizni kívánja a hálózatbeállítási listán lévő adatokat.
#Status		Állítsa be, ha ellenőrizni kívánja a nyomtató állapotát.
#SetMsgAddr	Címzett e-mail címe	Használja ezt a parancsot annak az e-mail címnek a megadásához, ahová az e-mail jelentéseket szeretné küldeni. Ez a parancs csak akkor használható, ha teljes hozzáférésű jelszót határoztak meg a #Password paranccsal.

Példa a parancsokhoz

- Ha a csak olvasható jelszó „ronly” (read only), a nyomtató ellenőrzéséhez:

  #Password ronly

  #Status
- Ha a teljes hozzáférésű jelszó „admin”, és a címzetthez a „service@xerox.com” e-mail címet szeretné beállítani:

  #Password admin

  #SetMsgAddr service@xerox.com
- Ha a teljes hozzáférésű jelszó „admin”, és a címzetthez a „service@xerox.com” e-mail címet szeretné beállítani, majd a hálózatbeállítások listáján szeretné ellenőrizni a beállítások eredményét:

  #Password admin

  #SetMsgAddr service@xerox.com

  #NetworkInfo

  Megjegyzés: A „#SetMsgAddr” parancsot határozza meg a „#NetworkInfo” parancs előtt. Fordított sorrendben írva, a „#NetworkInfo” paranccsal visszahívott információ és a „#SetMsgAddr” parancs végrehajtásának eredménye eltérő lehet.

Példányszámok ellenőrzése

Ez a rész a következőket tartalmazza:

- A számlázó számláló megtekintése, 128. oldal
- A nyomtatott példányszám jelentésének kinyomtatása, 129. oldal

Az összes nyomtatott oldal számát megtekintheti a nyomtató vezérlőpanelén, a Konfigurációs lapon és a CentreWare IS alkalmazásban. A nyomtató három számlálóval rendelkezik: Összes levonat, Színes levonat és Fekete levonat. A számláló a helyesen nyomtatott oldalakat számolja. Az egyoldalas nyomatok (a sokképes mintával együtt) egy levonatnak számítanak, a kétoldalasak pedig (a sokképes mintával együtt) kettőnek. Kétoldalas nyomtatáskor, ha az egyik oldal megfelelő kinyomtatása után hiba keletkezik, a számláló csak egyet számol.

Egy alkalmazásban a Color (Auto) (Színes – Automatikus) beállítással, ICC-profil használatával konvertált színes adatok még akkor is színesben nyomtatódnak, ha a képernyőn fekete-fehéren jelennek meg. Ebben az esetben a színes levonatok száma növekszik.

> Megjegyzés: Az összetett fekete beállítással nyomtatott szürkeskálás nyomatok színes oldalnak számítanak, mert a színes kellékanyagokat is használja a nyomtató. A legtöbb nyomtatón ez az alapbeállítás.

Automatikus kétoldalas nyomtatáskor az alkalmazás beállításaitól függően automatikusan üres oldal kerülhet beszúrásra. Ebben az esetben az üres oldal egy oldalnak számít.

A számlázó számláló megtekintése

A számlázó számláló a nyomtató teljes élettartama alatt számlálja a nyomtatott oldalak számát. A számláló nem nullázható le.

Az összes nyomtatott oldal számának megtekintése.

1. A nyomtató vezérlőpanelén nyomja meg a **Menu** gombot.
2. A **Számlázó számláló** lehetőség kiválasztásához nyomja meg a **Lefelé mutató nyíl** gombot, majd nyomja meg az **OK** gombot.
3. A nyilakkal keresse meg a megfelelő számlálót. A nyomtatott oldalak száma a név alatt jelenik meg.
4. Miután megtekintette a számlálót, a Számlázó száml. menüből a **Menu** gomb megnyomásával léphet ki.

A nyomtatott példányszám jelentésének kinyomtatása

A nyomtatásszámláló a nyomtatási munkák számlázási adatait tartja nyilván. Ezek az információk a nyomtatott példányszám jelentésében tekinthetők meg, amely felhasználónként mutatja, hogy melyik méretből hány oldalt nyomtattak fekete-fehérben, illetve színesben.

A nyomtatásszámláló információs lapjának kinyomtatása:

1. A nyomtató vezérlőpanelén nyomja meg a **Menu** gombot.
2. Válassza ki az **Információs old.** lehetőséget, majd nyomja meg az **OK** gombot.
3. A **Nyomtatásszámláló** lehetőség kiválasztásához nyomja meg a **Lefelé mutató nyíl** gombot, majd nyomja meg az **OK** gombot.

   A nyomtató elkészíti a nyomtatott példányszám jelentését.

Lásd még:

Információs lapok, 25. oldal

A nyomtató felügyelete a CentreWare IS alkalmazás segítségével, 122. oldal

A nyomtató áthelyezése

A nyomtató mozgatásánál a következők szerint járjon el.

A nyomtató biztonságos mozgatásához szükséges óvintézkedéseket és útmutatást a következő helyen találja: Biztonság, 9. oldal.

A nyomtató tömege az 1. tálcával és a kellékekkel együtt, de az opcionális kétoldalas egység és a 250 lapos adagoló nélkül 18,6 kg. Az opcionális kétoldalas egységgel és a 250 lapos adagolóval együtt a nyomtató súlya 24,2 kg.

A nyomtató áthelyezése előtti teendők:

1. Kapcsolja ki a nyomtatót, és húzza ki a tápkábelt és más vezetékeket a berendezés hátoldalából.

   Vigyázat: Az áramütés elkerülése érdekében soha ne fogja meg nedves kézzel az elektromos csatlakozót. A tápkábel kihúzásakor ügyeljen rá, hogy a dugaszt húzza, és ne a kábelt. Húzás hatására a vezeték megsérülhet, és ez tüzet vagy áramütést okozhat.

2. Várjon, amíg a nyomtató lehűl. Ez körülbelül 40 percet vesz igénybe.
3. Vegye ki az összes papírt és más másolóanyagot a gyűjtőtálcából, és a papírütközőt állítsa vissza eredeti, csukott állapotába.
4. Vegye ki az 1. tálcát, és tegye félre.

   Megjegyzés: Ha a nyomtatót nagyobb távolságra viszik, a festékkazettákat ki kell venni belőle, hogy a festék ki ne szóródjon. A nyomtatót ilyenkor dobozba kell csomagolni.

5. Ha a nyomtatókonfiguráció tartalmazza a 250 lapos tálcát, emelje le a nyomtatót a 250 lapos adagolóról. A 2. tálcát és a nyomtatót külön kell mozgatni.

   Vigyázat: Ha a nyomtató rendelkezik a 250 lapos adagolóval, a nyomtató mozgatása előtt azt szerelje le. Ha a tartozékok nincsenek megfelelően a nyomtatóhoz rögzítve, a földre eshetnek, és sérülést okozhatnak. A külön beszerezhető tartozékok leszerelésének részleteit a tartozékhoz tartozó útmutatólapon találhatja.

   Vigyázat: A sérülések elkerülése érdekében a nyomtató alsó adagolóegységről történő leemelését két ember végezze.

A nyomtató mozgatásakor ügyeljen a következőkre:

- A nyomtató felemelését és mozgatását mindig két ember végezze.
- A nyomtató felemelésekor az ábrán bemutatott helyeken fogják meg a berendezést.

Megjegyzés: Az opcionális kétoldalas egységgel és a 250 lapos adagolóval együtt a nyomtató súlya 24,2 kg.

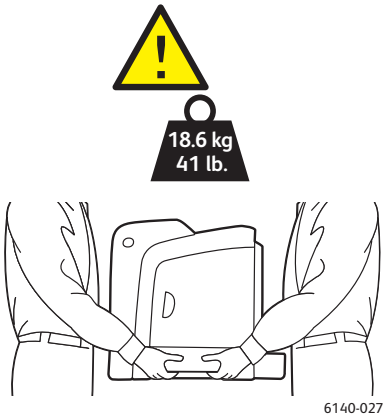

- Ne döntse meg 10 foknál jobban a nyomtató elejét/hátulját, illetve annak jobb/bal oldalát. Ha a nyomtatót ennél jobban megdönti, a festék kiszóródhat a kazettákból.

  Figyelem: A nyomtatónak a szállításhoz nem megfelelő újracsomagolása miatt bekövetkező károsodására nem vonatkozik a garancia, a Szervizszerződés, illetve a *Total Satisfaction Guarantee* (Teljes körű elégedettség garanciája).

A nyomtató mozgatása utáni teendők:

1. Szerelje vissza az eltávolított alkatrészeket. Ha leszerelte a 250 lapos adagolót, a nyomtatót helyezze vissza az adagoló tetejére.
2. Csatlakoztassa a tápkábelt és az egyéb kábeleket a nyomtatóhoz.
3. A nyomtató tápkábelét dugja be egy elektromos aljzatba, és kapcsolja be a nyomtatót.
4. A nyomtató használata előtt korrigálja a színregisztrációt. További részletek: Színregisztráció, 151. oldal.

Hibaelhárítás 7

Ez a fejezet a következőket tartalmazza:

- Hibaelhárítás – Áttekintés, 134. oldal
- A vezérlőpanelen megjelenő üzenetek, 136. oldal
- Nyomtatóval kapcsolatos problémák, 140. oldal
- A nyomtatás minőségével kapcsolatos problémák, 143. oldal
- A leképezőegység és a lézerlencsék tisztítása, 148. oldal
- Színregisztráció, 151. oldal
- Papírelakadások, 155. oldal

Hibaelhárítás – Áttekintés

Ez a rész a következőket tartalmazza:

- Hiba- és állapotüzenetek, 134. oldal
- PrintingScout-figyelmeztetések, 134. oldal
- Online Support Assistant (Online támogatás), 134. oldal
- Információs lapok, 134. oldal
- Webes hivatkozások, 135. oldal

A nyomtató számos olyan segédprogrammal és erőforrással rendelkezik, amelyek segítenek a nyomtatási problémák elhárításában.

Hiba- és állapotüzenetek

A nyomtató vezérlőpanele különféle információkat és hibaelhárítási segítséget nyújt a felhasználóknak. Hiba vagy figyelmeztetés esetén üzenet jelenik meg a vezérlőpanelen, amely tájékoztatja a felhasználót a problémáról.

További részletek: A vezérlőpanelen megjelenő üzenetek, 136. oldal.

PrintingScout-figyelmeztetések

A PrintingScout segédprogram a nyomtatási munka elküldésekor automatikusan ellenőrzi a nyomtató állapotát. Ha a nyomtató nem tudja a munkát kinyomtatni, a PrintingScout automatikusan figyelmeztetést küld a számítógép képernyőjére, amelyben tudatja a felhasználóval, hogy a nyomtató figyelmet kíván. A PrintingScout programot a nyomtató dokumentációs csomagjában található *Software and Documentation CD* (Szoftvereket és dokumentációt tartalmazó CD) lemezről telepítheti. További részletek: A PrintingScout telepítése, 43. oldal.

Megjegyzés: A PrintingScout segédprogram csak Windows rendszereken használható.

Online Support Assistant (Online támogatás)

Az *Online Support Assistant* (Online támogatás) egy adatbázis, mely útmutatást és hibakeresési segítséget nyújt a nyomtató problémáinak megoldásához. Megoldást találhat többek között a nyomatminőséggel, a másolóanyag-elakadással, valamint a szoftvertelepítéssel kapcsolatos kérdéseire.

Az *Online Support Assistant* (Online támogatás) szolgáltatást a következő webhelyen érheti el: www.xerox.com/office/6140support.

Információs lapok

A nyomtató két belső lapja, a bemutatólap és a hibaelőzmények jelentése felhasználható bizonyos problémák megoldására. A bemutatólap a nyomtató összes színének használatával egy képet nyomtat, amely bemutatja, hogy a nyomtató aktuálisan milyen színek nyomtatására

képes. A hibaelőzmények jelentése kinyomtatja az utolsó maximum 42 nyomtatóhibára vonatkozó információt.

Az információs lapok kinyomtatása:

1. A nyomtató vezérlőpanelén nyomja meg a **Menu** gombot.
2. Válassza ki az **Információs old.** lehetőséget, majd nyomja meg az **OK** gombot.
3. A megfelelő lap kiválasztásához nyomja meg a **Lefelé mutató nyíl** gombot, majd nyomja meg az **OK** gombot.

Webes hivatkozások

A Xerox számos webhelyen kínál kiegészítő segítséget a Phaser 6140 nyomtatóhoz. A Xerox nyomtató-illesztőprogramok telepítésekor a Xerox-hivatkozások egy csoportja a webböngésző Kedvencek mappájába kerül.

Segédanyag	Hivatkozás
Műszaki támogatási információk a nyomtatóhoz. Ide tartozik többek között az online műszaki támogatás nyújtása, a *Recommended Media List* (ajánlott másolóanyagok) használata, az *Online Support Assistant* (Online támogatás) igénybevétele, illesztőprogramok letöltése, dokumentációk, videósegédletek, és még sok egyéb háttéranyag letöltése.	www.xerox.com/office/6140support
A nyomtató kellékei	www.xerox.com/office/6140supplies
Eszköz- és információforrás interaktív bemutatókkal, nyomtatósablonokkal, hasznos tippekkel és testre szabott lehetőségekkel.	www.xerox.com/office/businessresourcecenter
Kapcsolattartás	www.xerox.com/office/worldcontacts
Nyomtatóregisztráció	www.xerox.com/office/register
Az anyagbiztonsági adatlapok bemutatják az egyes anyagokat, és tájékoztatást nyújtanak a veszélyes anyagok biztonságos kezeléséről és tárolásáról.	www.xerox.com/msds (USA és Kanada) www.xerox.com/environment_europe (Európai Unió)
Tájékoztató a kellékek újrahasznosításáról	www.xerox.com/gwa

A vezérlőpanelen megjelenő üzenetek

Ez a rész a következőket tartalmazza:

- Kellékek állapotára vonatkozó üzenetek, 136. oldal
- Hibaüzenetek, 137. oldal

A nyomtató üzeneteket jelenít meg a vezérlőpanelen, amelyekben jelzi a nyomtató állapotát, a hibákat, és a végrehajtandó lépéseket.

Kellékek állapotára vonatkozó üzenetek

Az állapotüzenetek a nyomtató és a kellékek állapotáról adnak tájékoztatást.

Megjegyzés: Az XXX a következők egyikét jelenti: sárga festék (Y), encián festék (C), bíbor festék (M), fekete festék (K), illetve tálca vagy beégető. Az NNN karaktersorozat egy számértéket jelöl.

Kód/üzenet	Körülmény/ok/művelet
BeégetőtCserélni 010-351	Ki kell cserélni a beégetőt. Cserélje ki a régi beégetőt egy újra, és indítsa újra a nyomtatót.
Beégetőt betenni 010-317	A beégető nincs behelyezve, vagy rosszul illeszkedik. Helyezze be a beégetőt, és indítsa újra a nyomtatót.
Csere Képkezelő egység	Ideje kicserélni a leképezőegységet. Cserélje ki a leképezőegységet. A részleteket a leképezőegységhez mellékelt utasításokban találja, amelyet a nyomtató dokumentációs csomagja tartalmaz.
Behelyezés Képkezelő egység	A leképezőegység nincs behelyezve. Helyezze be a leképezőegységet A részleteket a leképezőegységhez mellékelt utasításokban találja, amelyet a nyomtató dokumentációs csomagja tartalmaz.
Behelyezés XXX kazetta	A(z) XXX festékkazetta rosszul van behelyezve, vagy hiányzik. Helyezze be a festékkazettát.
Csere XXX kazetta	A festékkazetta kiürült. Cserélje ki a régi festékkazettát egy újra.
Érvényt. XXX	Egy másik régióba tartozó festékkazettát helyezett be, vagy a festékkazetta nem illeszkedik megfelelően. Illessze a festékkazettát megfelelően a helyére, vagy cserélje ki egy olyan kazettára, amely megfelel a nyomtató specifikációinak. A nyomtató régióját a konfigurációs lap Általános része tartalmazza. A konfigurációs lap kinyomtatásának részleteit itt találja: Konfigurációs lap, 25. oldal.
Nem Xerox festék	A nyomtató egyedi festék módban van. Ez azt jelenti, hogy a nyomtatóba nem a Xeroxtól származó festéket helyeztek. Ennek eredményeként romolhat a nyomtatási minőség.

Kód/üzenet	Körülmény/ok/művelet
Kis fedettség XXX kazetta	Az adott festékkazetta festékeloszlása nem egyenletes. Vegye ki, és rázza meg a festékkazettát, majd helyezze vissza a nyomtatóba.
XXX kevés	Az adott kazettában kevés a festék, és hamarosan ki kell cserélni. Vásároljon új festékkazettát. További részletek: Kellékrendelés, 120. oldal.
Hulladékt. tele XXX kazetta	Cserélje ki a megadott festékkazettát.
A(z) XXX. tálca üres	Az adott tálcából kifogyott a papír. Nyissa ki a tálcát, helyezzen bele papírt, majd csukja be a tálcát.

Hibaüzenetek

Üzenet	Körülmény/ok/művelet
Beégetőhiba 010-397 hiba	Ellenőrizze, hogy a beégető helyese van-e behelyezve, majd indítsa újra a nyomtatót.
Egység ell. Képkezelő egység	A leképezőegységen még rajta van a zárószalag. Távolítsa el a szalagot.
Túlmelegedés Kérem, várjon… Hiba 042-700 Kérem, várjon…	A nyomtató belső hőmérséklete túl magas. A nyomtató leállt. Várjon egy órát, mielőtt újraindítja a nyomtatót. Biztosítson elegendő területet a nyomtató körül a lehűléshez, és ügyeljen rá, hogy ne akadályozza semmi a hűtőventillátorokat.
Elakad 1. tálca 1.tálcaEllenőrz. Nyissa az első ajtót	Papírelakadás történt a papírtálcában. Vegye ki az elakadt papírt, majd nyissa ki és csukja be az első ajtót. További részletek: Elakadások megszüntetése az 1. tálcánál, 156. oldal.
2. tálca elak. Ellen. 2. tálcát Nyissa az első ajtót	Papírelakadás történt a papírtálcában. Nyissa ki a 2. tálcát, és vegye ki az elakadt papírt. Nyissa ki, és csukja be az első ajtót. További részletek: Elakadások megszüntetése a 250 lapos adagolónál, 159. oldal.
Chk Kézi adag. Papírt vegye ki Nyissa és zárja Első ajtó	Elakadás történt a kézi adagolónyílásnál. Vegye ki az elakadt papírt, majd nyissa ki és csukja be az első ajtót. További részletek: Elakadások megszüntetése a kézi adagolónyílásnál, 157. oldal.
Papírt vegye ki kézi adagolóból	Vegye ki a papírt a kézi adagolónyílásból.

Üzenet	Körülmény/ok/művelet
Elakadás az első ajtónál Nyissa ki az első ajtót, és vegye ki a papírt	Papír akadt el a nyomtató belsejében. Nyomja meg a gombot az első ajtó kinyitásához, és vegye ki az elakadt papírt.
2-old.egys.elak. Nyissa az első ajtót HajtFelÁtviEgyst	Papírelakadás történt a kétoldalas egységnél. Nyomja meg a gombot az első ajtó kinyitásához, és vegye ki az elakadt papírt. További részletek: Elakadások megszüntetése a kétoldalas egységnél, 160. oldal.
KimenetiElakadás Ny ki első ajtót papírt vegye ki	Papír akadt el a nyomtató belsejében. Nyissa ki az első ajtót, és vegye ki az elakadt papírt.
Elak.Reg Görgőnél Nyissa az első ajtót	Hibás papíradagolás történt a regisztrációs görgőnél, amely a papírt a nyomtatási úthoz igazítja. Nyissa ki az első ajtót, és vegye ki az elakadt papírt.
P. tegye vissza kézi adagolóba	Vegye ki, és helyezze vissza a papírt a kézi adagolónyílásba.
Töltse a kézi adagol.	Helyezze a megfelelő méretű papírt a kézi adagolónyílásba.
XXX. tlc.megtölteni	A nyomtató eltérő papírméreteket érzékelt, vagy egyik tálcában sincs megfelelő papír. Nyissa ki az adott tálcát, vegye ki a papírt, tegye be a megfelelő méretű papírt, és csukja be a tálcát.
Kimenet behely. XXX. tálcába	A nyomtató a 2. oldalra várakozik manuális kétoldalas nyomtatásnál. Helyezze a 2. oldalt tartalmazó lapot a megadott tálcába.
Ny. oldalajtót Zárja oldalajtót	A festékkazetták elérésére szolgáló oldalsó ajtó nyitva van. Csukja be az oldalsó ajtót.
Első ajtó nyitva Zárja az első ajtót	Az első ajtó nyitva van. Csukja be az első ajtót.
Érv.telen munka OK-t nyomja meg 016-799 hiba	Ez az üzenet akkor jelenik meg, amikor a nyomtató-illesztőprogram nyomtatókonfigurációja nem felel meg a használt nyomtatónak. Nyomja meg a **Mégse** gombot a nyomtatási munka törléséhez. A nyomtató-illesztőprogram nyomtatókonfigurációját állítsa be a használt nyomtatónak megfelelően.

Üzenet	Körülmény/ok/művelet
NincsSzabadMemo. OK-t nyomja meg 016-718 hiba	A nyomtató memóriája megtelt, és nem tudja folytatni a jelenlegi nyomtatási munka feldolgozását. • Nyomja meg az **OK** gombot az üzenet törléséhez. Törölje az aktuális nyomtatási munkát, és ha van, folytassa a következő nyomtatási munkával. • Nyomja meg a **Mégse** gombot a nyomtatási munka törléséhez. • Nyomja meg a **Balra mutató nyíl** gombot a **Walk-Up funkciók** menü megnyitásához, és törölje a tartott munkát. • Ha a probléma nem oldódott meg, kapcsolja ki, majd be a nyomtatót. Tegye a következőket a hiba elkerülésére a jövőben: • Törölje a felesleges karakterkészleteket, makrókat és más adatokat a nyomtató memóriájából. • Telepítsen kiegészítő nyomtatómemóriát.
Telj. leválogat OK-t nyomja meg 116-721 hiba	A szortírozási funkcióhoz tartozó memória megtelt. Nyomja meg az **OK** gombot, majd a függő munkák törléséhez kapcsolja ki és be a nyomtatót. Ellenőrizze a számítógép nyomtatási sorát, és a munkákat onnan is törölje. Ezután próbálja újraküldeni a munkát. Ha a hibaüzenet továbbra is megjelenik, ismét nyomja meg az **OK** gombot, majd kapcsolja be és ki a nyomtatót, majd törölje a sorban álló munkákat, és küldje újra a munkát kisebb adagokban. Ha ez sem működik, kérje a műszaki támogatás segítségét.
PDL hiba OK-t nyomja meg 016-720 hiba	PCL-emulációval kapcsolatos problémák keletkeztek. Nyomja meg az **OK** gombot az üzenet törléséhez, törölje az aktuális nyomtatási munkát, és végezze el a következő nyomtatási munkát, ha van. Nyomja meg a **Mégse** gombot a nyomtatási munka törléséhez.

Nyomtatóval kapcsolatos problémák

Ha problémája van a nyomtatóval, a hibakereséshez és a probléma megoldásához használja a következő táblázatot. További hibaelhárítási információkat itt talál: Hibaelhárítás – Áttekintés, 134. oldal.

Vigyázat: Soha ne nyissa ki, és ne távolítsa el a nyomtató csavarokkal rögzített burkolatait, ha erre nincs kifejezett utasítás a kézikönyvben. A nagyfeszültségű összetevők áramütést okozhatnak. Ne próbálja módosítani a nyomtatókonfigurációt, és ne kísérelje meg átalakítani az alkatrészeket. Az illetéktelen módosítás füstöt vagy tüzet okozhat.

Figyelem: A probléma oka lehet, hogy a nyomtató, a számítógép, a kiszolgáló vagy más hardverelem nincs megfelelően beállítva a használt hálózati környezethez, vagy a nyomtató átlépett egy megadott korlátot.

Tünet	Ok/művelet
Nincs áram.	Be van kapcsolva a nyomtató főkapcsolója? Nyomja meg a kapcsolót, hogy a nyomtató bekapcsolt állapotba kerüljön.
	Ki van húzva tápkábel, vagy kilazult a tápkábel? Kapcsolja ki a nyomtatót, és csatlakoztassa újból a tápvezetéket a hálózati dugaszolóaljzatba. Ezután kapcsolja be újra a nyomtatót.
	Megfelelő feszültségű elektromos aljzatba kapcsolódik a tápkábel? Kizárólag megfelelő feszültségű és teljesítményű elektromos aljzatba csatlakoztassa a nyomtatót. További részletek: Elektromos jellemzők, 164. oldal.
	Megszakíthatatlan tápegységhez kapcsolódik a nyomtató? Kapcsolja ki a nyomtatót, és csatlakoztassa a tápvezetéket megfelelő hálózati dugaszolóaljzatba.
	Más nagy teljesítményű eszközökkel megosztott elosztóhoz kapcsolódik a nyomtató? Csatlakoztassa a nyomtatót olyan elosztóra, amely nincs megosztva más nagyteljesítményű eszközökkel.
Nem lehet nyomtatni.	Világít az **Üzemkész lámpa**? Ha nem világít, a nyomtató energiatakarékos üzemmódban vagy menübeállítási módban van. További részletek: Vezérlőpanel, 21. oldal.
	Van üzenet a vezérlőpanelen? Olvassa el az üzenetet, és a hiba elhárításához kövesse az utasításokat. További részletek: A vezérlőpanelen megjelenő üzenetek, 136. oldal.

Tünet	Ok/művelet
A nyomtatási munka el lett küldve, de az **Üzemkész lámpa** nem villog és nem világít.	Megfelelően csatlakozik az interfészkábel (USB vagy Ethernet kábel)? Kapcsolja ki a nyomtatót, és ellenőrizze az interfészkábel csatlakozását.
	Konfigurálva van a protokoll? Ellenőrizze az interfészport állapotát. Ellenőrizze, hogy a protokollbeállítások megfelelően vannak-e konfigurálva a CentreWare IS programban. Részleteket a CentreWare IS online súgójában talál.
	Megfelelően van beállítva a számítógépes környezet? Ellenőrizze a számítógépes környezetet, például a nyomtató-illesztőprogramot. További részletek: Telepítés és beállítás, 29. oldal.
Világít a **Hibajelző** lámpa.	Látható hibaüzenet a vezérlőpanelen? Ellenőrizze a kijelzett üzenetet, és javítsa ki a hibát. További részletek: A vezérlőpanelen megjelenő üzenetek, 136. oldal.
A **Hibajelző** lámpa villog.	Olyan hiba keletkezett, amelynek elhárításához segítségre van szüksége. Írja fel a kijelzett hibaüzenetet vagy hibakódot, kapcsolja ki az áramot, és húzza ki a tápvezetéket a hálózati aljzatból. Nézze meg a Xerox Support www.xerox.com/office/6140support weboldalt.
Az **Üzemkész** lámpa világít és villog, de nincs nyomtatott kimenet.	Munka maradt a nyomtatóban. Törölje a nyomtatást, vagy kényszerítse a maradék adatok kinyomtatását. A munka kényszerített kinyomtatásához nyomja meg az **OK** gombot. A munka törléséhez nyomja meg a **Mégse** gombot.
A nyomtatott dokumentum felső része hiányzik. A felső és oldalsó margók nem megfelelőek.	Megfelelő helyzetben vannak a papírtálcavezetők? Állítsa a szélességi és hosszúsági vezetőket a megfelelő állásba. További részletek: Papír betöltése, 56. oldal.
	Ellenőrizze, hogy megfelelően van-e beállítva a papírméret a nyomtató-illesztőprogramban vagy a vezérlőpanelen. További részletek: Papírtípusok és papírméretek beállítása, 63. oldal. Részleteket a nyomtató-illesztőprogram online súgójában talál.
	Ellenőrizze, hogy a margóbeállítás helyesen van-e megadva a nyomtató-illesztőprogramban. (Csak PCL). Részleteket a nyomtató-illesztőprogram online súgójában talál.
Páralecsapódás keletkezett a nyomtató belsejében.	Kapcsolja be a nyomtatót, és hagyja bekapcsolva legalább egy órán keresztül, hogy a páralecsapódás megszűnjön. Ha a probléma továbbra is fennáll, látogasson el a Xerox Support webhelyére a következő címen: www.xerox.com/office/6140support.

Tünet	Ok/művelet
A papír nem adagolható. Papírelakadások a nyomtatóban. A nyomtató több lapot adagolt. Ferdén adagolódott a papír. Gyűrött a papír.	Helyesen van betöltve a papír? Töltse be a papírt megfelelően. A címkéket és a borítékokat a betöltés előtt alaposan pörgesse át, hogy levegő kerüljön az egyes ívek közé. További részletek: Papír betöltése, 56. oldal.
	Nyirkos a papír? Cserélje ki a papírt egy új rizsmából. További részletek: Papírtárolási irányelvek, 51. oldal és A papírhasználatra vonatkozó irányelvek, 50. oldal.
	A használt papír nem megfelelő. Töltse be a megfelelő típusú papírt. További részletek: Támogatott papírtípusok és másolóanyagok, 50. oldal.
	Helyesen van beállítva a papírtálca? Tolja be a papírtálcát egészen a nyomtatóba.
	Sima felületen van a nyomtató? Helyezze a nyomtatót szilárd, sima felületre.
	Megfelelő helyzetben vannak a papírtálca-vezetők? Állítsa a vezetőket a megfelelő helyzetbe. További részletek: Papír betöltése, 56. oldal.
	A nyomtató egyszerre egynél több ívet adagolt. Többszörös papíradagolás történhet, mielőtt a tálcába töltött íveket felhasználják. Vegye ki a papírt, lazítsa szét, és tegye vissza. Csak akkor pótolja a papírt, ha a betöltött papír minden lapját felhasználták.
Szokatlan zajok.	A nyomtató nem vízszintes felületen van. Helyezze át a nyomtatót egy szilárd, sima felületre.
	A papírtálca nincs megfelelően behelyezve. Tolja be a papírtálcát egészen a nyomtatóba.
	Idegen tárgy van a nyomtató belsejében. Kapcsolja ki a nyomtatót, és vegye ki az idegen tárgyat. Segítségért látogasson el a Xerox Support webhelyére a következő címen: www.xerox.com/office/6140support.

A nyomtatás minőségével kapcsolatos problémák

Ha gyenge a nyomtatás minősége, válassza a következő táblázatban a problémához legközelebb eső jelenséget, majd a megfelelő megoldás segítségével hárítsa el a problémát. A nyomtatási minőséggel kapcsolatos probléma pontosabb körülhatárolása céljából bemutatólapot is nyomtathat. További részletek: Információs lapok, 134. oldal.

Ha a nyomtatás minősége nem javul a megfelelő művelet elvégzése után, forduljon a Xerox vevőszolgálatához vagy a nyomtató viszonteladójához.

Megjegyzés: A nyomtatási minőség javítása érdekében sok nyomtatómodell festékkazettáját úgy tervezték, hogy egy előre meghatározott ponton túl ne működjön.

Tünet	Ok	Megoldás
Halvány nyomatok/több szín halványabb. 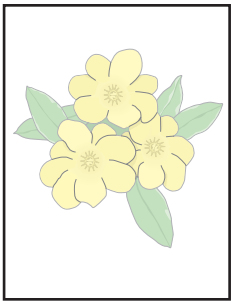	A festékkazetták nem Xerox eredetűek.	Ellenőrizze, hogy a festékkazetta (CMYK) megfelel-e az előírásnak, és szükség esetén cserélje azt ki.
	A használt papír nem felel meg a műszaki leírásban foglalt feltételeknek.	Cserélje ki a másolóanyagot az ajánlott méretre és típusra, és ellenőrizze, hogy helyesek-e a vezérlőpanelen/illesztőprogramban megadott beállítások. További részletek: Használható papírok, 52. oldal.
	A papír nyirkos.	Cserélje ki a papírt.
	Az átvivőszalagos egység régi vagy sérült.	Cserélje ki az átvivőszalagos egységet.
	A nagyfeszültségű tápegység hibás.	Segítségért látogasson el a Xerox Support támogatási webhelyére: www.xerox.com/office/6140support
Csak egy szín halvány. 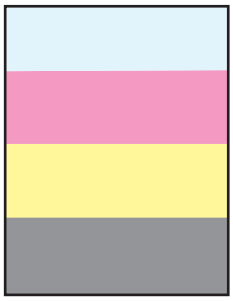	A festékkazetta üres vagy sérült.	Ellenőrizze a festékkazetta állapotát, és cserélje ki, ha szükséges.

Tünet	Ok	Megoldás
Elszórt fekete pöttyök vagy (kihagyott) fehér területek. 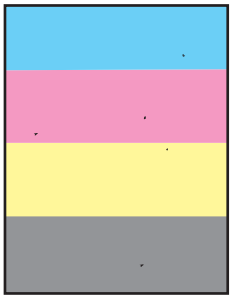	A papír nem felel meg a műszaki leírásban ajánlott feltételeknek.	Cserélje ki a papírt az ajánlott méretre és típusra, és ellenőrizze, hogy helyesek-e a vezérlőpanelen/ illesztőprogramban megadott beállítások. További részletek: Használható papírok, 52. oldal.
	Az átvivőszalagos egység régi vagy sérült.	Cserélje ki az átvivőszalagos egységet.
	A festékkazetták nem Xerox eredetűek.	Ellenőrizze, hogy a festékkazetta megfelel-e az előírásnak, és szükség esetén cserélje azt ki. További részletek: Kellékek, 120. oldal.
• Függőleges fekete vagy színes csíkok, illetve többszínű csíkok vagy vonalak. • Csak egyszínű csíkok. 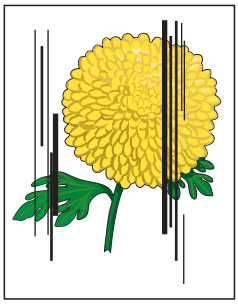	• Az átvivőszalagos egység régi vagy sérült. • A festékkazetták nem Xerox eredetűek.	Ellenőrizze, hogy a festékkazetta megfelel-e az előírásnak, és szükség esetén cserélje azt ki. További részletek: Kellékek, 120. oldal.
	Hiba történt az adott színű festékkazettával.	Ellenőrizze, hogy sérült-e a festékkazetta, és ha szükséges, cserélje ki.
Ismétlődő elmosódott foltok. 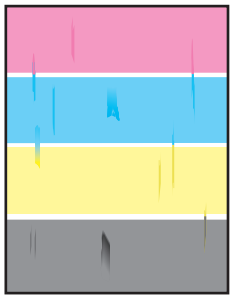	Szennyeződés a papírúton.	Nyomtasson üres oldalakat, amíg a foltok el nem tűnnek.
	A papír nem felel meg a műszaki leírásban ajánlott feltételeknek.	Cserélje ki a papírt az ajánlott méretre és típusra, és ellenőrizze, hogy helyesek-e a vezérlőpanel beállításai. További részletek: Használható papírok, 52. oldal.
	Az átvivőszalagos egység vagy a beégető régi, vagy sérült.	Ellenőrizze az átvivőszalagos egység és a beégető állapotát, és cserélje ki, ha szükséges.

Tünet	Ok	Megoldás
A festék dörzsölésre elkenődik. 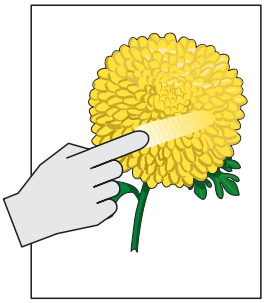	A papír nyirkos.	Cserélje ki a papírt.
	A papír nincs az előírt specifikációs tartományban, vagy helytelen a papírtípus beállítása.	Cserélje ki a papírt az ajánlott méretre és típusra, és ellenőrizze, hogy helyesek-e az illesztőprogram beállításai. További részletek: Használható papírok, 52. oldal.
	A festékkazetták nem Xerox eredetűek.	Ellenőrizze, hogy a festékkazetták megfelelnek-e az előírásnak, és szükség esetén cserélje ki azokat. További részletek: Kellékek, 120. oldal.
	A beégető régi, vagy sérült.	Cserélje ki a beégetőt.
A nyomtatott oldalak üresek.	Egyszerre két vagy több lap adagolódhatott.	Vegye ki a papírköteget a tálcából, pörgesse át, és tegye vissza.
	A festékkazetták nem Xerox eredetűek.	Ellenőrizze, hogy a festékkazetták megfelelnek-e az előírásnak, és szükség esetén cserélje ki azokat. További részletek: Kellékek, 120. oldal.
	Az átvivőszalagos egység régi vagy sérült.	Cserélje ki az átvivőszalagos egységet.
	Hibás a lézeres egységhez vagy a vezérlőhöz vezető kábel.	Segítségért látogasson el a Xerox Support támogatási webhelyére: www.xerox.com/office/6140support
A fekete-fehér féltónusú nyomatokon hajszálszerű vonalak láthatók. A nagy fedettségű fekete területek környékén árnyék látható.	A papír hosszabb időre csomagolás nélkül maradt (különösen száraz környezetben).	Cserélje ki a papírt. Lásd még: Papírtárolási irányelvek, 51. oldal.
	A papír nem felel meg a műszaki leírásban ajánlott feltételeknek.	Cserélje ki a papírt az ajánlott méretre és típusra, és ellenőrizze, hogy helyesek-e az illesztőprogram beállításai. További részletek: Használható papírok, 52. oldal.
	Az átvivőszalagos egység régi vagy sérült.	Cserélje ki az átvivőszalagos egységet.
A nyomtatás éle körül nem megfelelő a szín.	A színregisztráció nem pontos.	Állítsa be a színregisztrációt. További részletek: Színregisztráció, 151. oldal.
Színes pöttyök szabályos időközönként (kb. 28 mm-enként).	A leképezőegység szennyeződött.	Óvatosan tisztítsa meg a leképezőegységet. További részletek: A leképezőegység és a lézerlencsék tisztítása, 148. oldal.

Tünet	Ok	Megoldás
Részben üres, gyűrött papír, vagy elkenődött nyomtatás. 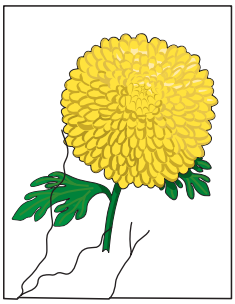	A papír nyirkos.	Cserélje ki a papírt.
	A papír nem felel meg a műszaki leírásban ajánlott feltételeknek.	Cserélje ki a papírt az ajánlott méretre és típusra. További részletek: Használható papírok, 52. oldal.
	Az átvivőszalagos egység vagy a beégető nem megfelelően van behelyezve.	Helyezze be újra az átvivőszalagos egységet vagy a beégetőt. A részleteket a nyomtató dokumentációs csomagjában található utasítások tartalmaznak.
	A festékkazetták nem Xerox eredetűek.	Ellenőrizze, hogy a festékkazetták megfelelnek-e az előírásnak, és szükség esetén cserélje ki azokat. További részletek: Kellékek, 120. oldal.
	A nyomtató belsejében keletkező páralecsapódás részben üres, vagy gyűrődött papírt eredményez.	Kapcsolja be a nyomtatót, és hagyja bekapcsolva legalább egy órán keresztül, hogy a páralecsapódás megszűnjön. Ha a probléma továbbra is fennáll, segítségért látogasson el a Xerox Support webhelyére: www.xerox.com/office/6140support
Függőleges üres csíkok. 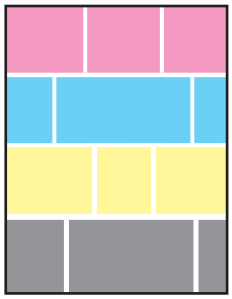	Valami van a lézer útjában.	Vegye ki a leképezőegységet, és egy puha, szöszmentes kendővel tisztítsa meg a lézerlencséket minden szennyeződéstől. További részletek: A leképezőegység és a lézerlencsék tisztítása, 148. oldal.
	Az átvivőszalagos egység vagy a beégető régi, vagy sérült.	Ellenőrizze az átvivőszalagos egység és beégető állapotát, és cserélje ki, ha szükséges.
	A festékkazetták nem Xerox eredetűek.	Ellenőrizze, hogy a festékkazetták megfelelnek-e az előírásnak, és szükség esetén cserélje ki azokat.
Ferde nyomtatás. 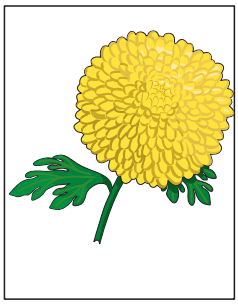	A papírtálcák papírvezetői nincsenek megfelelően beállítva.	Állítsa be újra a papírtálcák vezetőit. További részletek: Papír betöltése, 56. oldal.

Tünet	Ok	Megoldás
Kb. 22 mm széles vízszintes csíkok láthatók minden 73 mm-enként.	A leképezőegységet túl sokáig érte fény. Valószínűleg sokáig nyitva hagyták az első ajtót.	Cserélje ki a leképezőegységet.
A színek elmosódottak, vagy az objektumok körül fehér részek láthatók.	A szín-színhez egyeztetés nem megfelelő.	Hajtson végre automatikus színregisztrációt. További részletek: Színregisztráció, 151. oldal.

A leképezőegység és a lézerlencsék tisztítása

Ha elégedetlen a nyomtatás minőségével, és azt a tanácsot kapja, hogy tisztítsa meg a leképezőegységet és a lézerlencséket, kövesse az alábbi utasításokat.

Megjegyzés: Ha a festék ruhájára vagy bőrére kerül, eltávolításához ne használjon meleg vizet vagy tisztítószereket. Ezek rögzítik a festéket, és megnehezítik eltávolítását. Ha a festék bőrére vagy ruházatára kerül, egy kefe segítségével lazítsa fel, majd fújjon rá, vagy hideg vízzel, illetve gyenge szappanos vízzel öblítse le.

Figyelem: A leképezőegységet ne tegye ki erős fény hatásának, és ha lehetséges, 5 percnél tovább ne tegye ki fénynek.

1. Kapcsolja ki a nyomtatót a berendezés hátoldalához közel, a bal oldalon található főkapcsolóval.
2. Várjon, amíg a nyomtató lehűl (kb. 40 perc).
3. Vegye ki az 1. tálcát, és tegye félre.
4. Nyissa ki a nyomtatót az első ajtó gombjának megnyomásával. A gomb a nyomtató jobb oldalán, felül található.

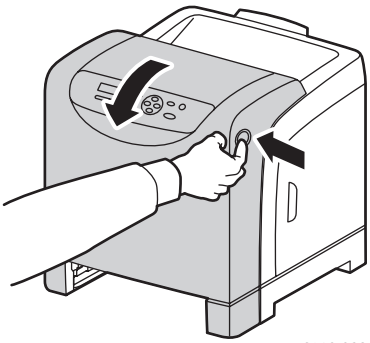

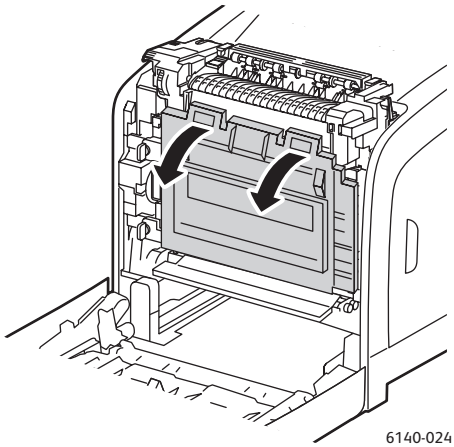

5. Hajtsa le az átvivőszalagos egységet, ügyelve arra, hogy ne érjen annak fényes felületéhez.
6. Egy elemlámpa segítségével vizsgálja meg a leképezőegység hézagjait, és vegye ki az ezen a részen található papírdarabokat.

7. Vegye ki a leképezőegységet:

   Figyelem: Miután kivette a nyomtatóból, ne ejtse el, és ne rázza meg a leképezőegységet, mert a festék kiszóródhat belőle.

   Figyelem: Ne hagyja, hogy a leképezőegységet 5 percnél tovább fény érje. A hosszabb ideig tartó fényhatás károsíthatja az egységet. Takarja le a leképezőegységet, hogy ne érhesse fény. Ne érintse meg a fényes, fekete átvivőszalagos egységet. Az egyes alkatrészek elhelyezkedésével kapcsolatban további részleteket itt talál: Belső alkatrészek, 20. oldal.

   a. Fordítsa a négy darab barackszínű forgatható zárat balra a leképezőegység kioldásához.

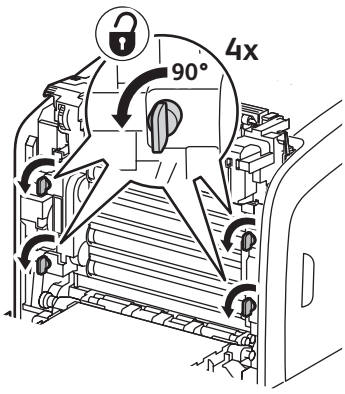

6140-025

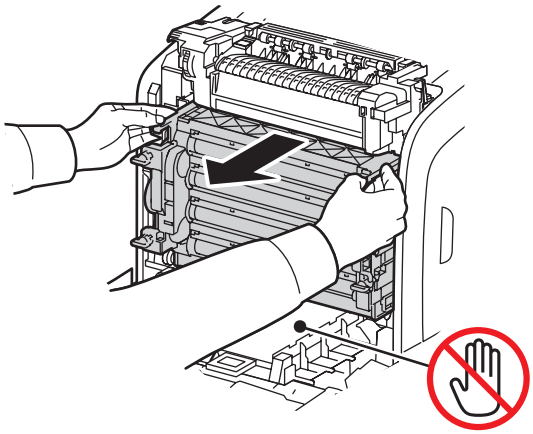

6140-026

   b. Fogja meg a leképezőegységet a felső szélén található barackszínű fogóknál, majd húzza az egységet előre és kifelé a nyomtatóból.
   c. Helyezze a leképezőegységet egy sima felületre, és fedje le egy ív papírral, hogy minél kevesebb fény érje.

8. Egy tiszta, száraz, szöszmentes ruhával vagy vattával távolítsa el a lézerlencséken található szennyeződést.

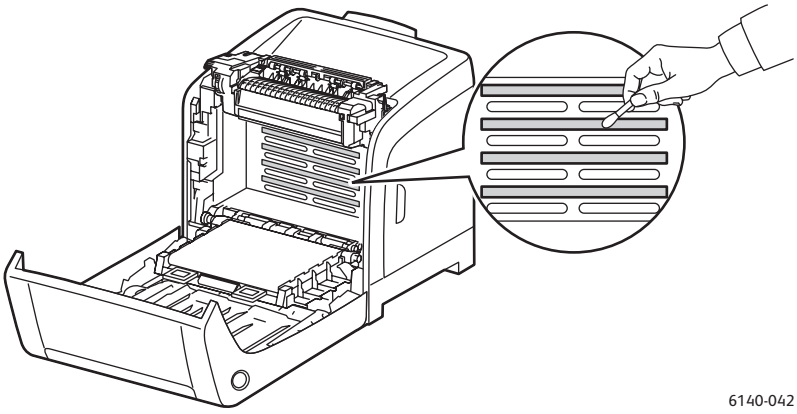

6140-042

9. Ellenőrizze, hogy van-e papírtörmelék a leképezőegység bal oldalán található görgőknél, és távolítsa el a hulladékot.

10. Helyezze be újra a leképezőegységet.
    a. Fogja meg az egységet a felső részén lévő barackszínű füleknél fogva, és helyezze az egységet a nyomtatóba. Az egységet illessze a nyomtatóban lévő vájatokba, majd tolja az egységet teljesen a nyomtatóba.

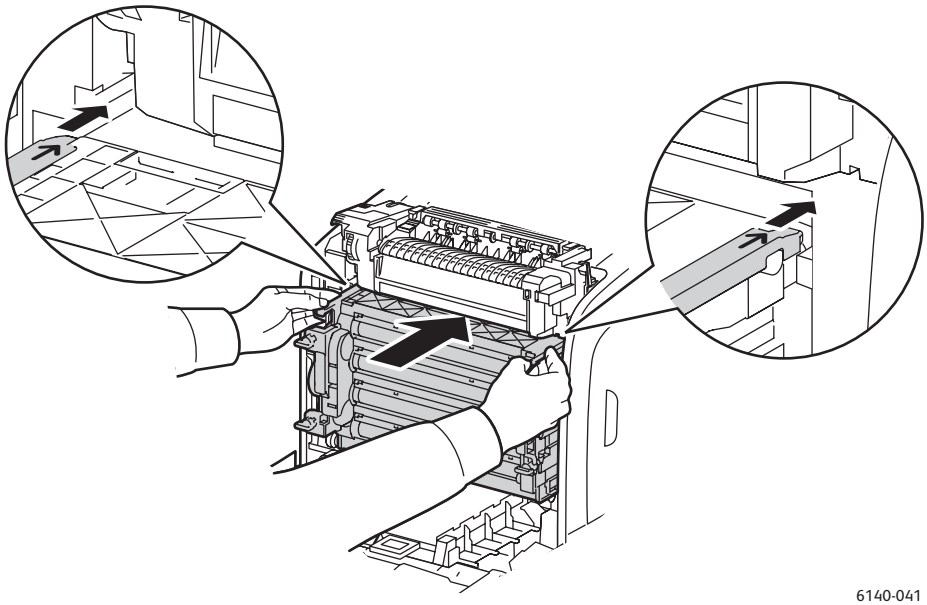

    b. A négy forgatható gombot jobbra forgatva rögzítse helyén az egységet.
11. Hajtsa vissza helyére az átvivőszalagos egységet, és csukja be a nyomtató első ajtaját.

Színregisztráció

Ez a rész a következőket tartalmazza:

- Automatikus színregisztráció engedélyezése/letiltása, 151. oldal
- Automatikus színregisztráció-korrekció, 151. oldal
- Manuális színregisztráció-korrekció, 152. oldal

Ha az automatikus regisztráció használata engedélyezett, a nyomtató automatikusan elvégzi a színregisztráció korrekcióját. A színregisztráció manuálisan is korrigálható. A színregisztrációt mindig be kell állítani, ha a nyomtatót elmozdítják. Akkor is szükség lehet a színregisztráció módosítására, ha nyomtatási problémákat észlel. További részletek: A nyomtatás minőségével kapcsolatos problémák, 143. oldal.

Automatikus színregisztráció engedélyezése/letiltása

Az automatikus színregisztráció-korrigálási funkció engedélyezéséhez vagy letiltásához kövesse az alábbi eljárást:

1. A nyomtató vezérlőpanelén nyomja meg a **Menu** gombot.
2. Az **Admin menü** megnyitásához nyomja meg a **Lefelé mutató nyíl** gombot, majd nyomja meg az **OK** gombot.
3. A nyilakkal lépegessen lefelé a **Karbantartási mód** menüponthoz, majd nyomja meg az **OK** gombot.
4. A lefelé mutató nyíl gombbal lépegessen az **Autom.Reg.beáll.** elemhez, majd nyomja meg az **OK** gombot.
5. Tegye a következők egyikét:
   - A funkció engedélyezéséhez válassza a **Be** lehetőséget, majd nyomja meg az **OK** gombot.
   - A funkció letiltásához válassza a **Ki** lehetőséget, és nyomja meg az **OK** gombot.
6. A főmenübe történő visszalépéshez nyomja meg a **Menu** gombot.

Automatikus színregisztráció-korrekció

Az automatikus színregisztráció-beállítást a következő eljárással végezze.

Megjegyzés: Új nyomtatókazetta behelyezésekor mindig automatikus színregisztráció-beállítást kell végezni.

1. A nyomtató vezérlőpanelén nyomja meg a **Menu** gombot.
2. Az **Admin menü** megnyitásához nyomja meg a **Lefelé mutató nyíl** gombot, majd nyomja meg az **OK** gombot.
3. A nyilakkal lépegessen lefelé a **Karbantartási mód** menüponthoz, majd nyomja meg az **OK** gombot.
4. A lefelé mutató nyíl gombbal lépegessen a **SzínReg. beáll.** elemhez, majd nyomja meg az **OK** gombot.

5. Az **Auto beállítás** elemet választva nyomja meg az **OK** gombot.
6. A **Folytatja?** kérdés megjelenésekor nyomja meg az **OK** gombot.
   Ha végzett a beállításokkal, a nyomtató vezérlőpanelén megjelenik az **Üzemkész** üzenet.

Manuális színregisztráció-korrekció

A manuális korrekcióval elvégezheti a színregisztráció finomhangolását. A manuális színregisztráció-korrekció három lépésből áll:

1. Színregisztráció-korrekciós táblázat nyomtatása, 152. oldal.
2. A színregisztrációs értékek meghatározása, 152. oldal.
3. Színértékek megadása, 153. oldal.

Színregisztráció-korrekciós táblázat nyomtatása

1. A nyomtató vezérlőpanelén nyomja meg a **Menu** gombot.
2. Az **Admin menü** megnyitásához nyomja meg a **Lefelé mutató nyíl** gombot, majd nyomja meg az **OK** gombot.
3. A nyilakkal lépegessen lefelé a **Karbantartási mód** menüponthoz, majd nyomja meg az **OK** gombot.
4. A lefelé mutató nyíl gombbal lépegessen a **Színreg. beáll.** elemhez, majd nyomja meg az **OK** gombot.
5. A lefelé mutató nyíl gombbal lépegessen a **Színreg.táblázat** elemhez, majd nyomja meg az **OK** gombot.
   A nyomtató kinyomtatja a színregisztrációs táblázatot.
6. Állapítsa meg, hogy szükség van-e korrekció végrehajtására. Folytassa itt: A színregisztrációs értékek meghatározása, 152. oldal.

A színregisztrációs értékek meghatározása

A Színregisztrációs táblázat vízszintes és függőleges értékeket tartalmaz az egyes színekhez: a sárgához (Y), a bíborhoz (M) és az enciánhoz (C). Az 1. rész a vízszintes, a 2. rész pedig a függőleges értékeket mutatja.

A vízszintes értékek meghatározása:

1. A színkorrekciós táblázat 1. részében a vonalak a színeket jelző betűk jobb oldalán vannak feltüntetve. Egyes vonalak egyenesek, míg mások kissé szaggatottak. Minden vonal mellett szerepel egy érték. Mindegyik szín esetében vizsgálja meg, hogy melyik vonal a legegyenesebb. A táblázat kinagyított ábráján megtekintheti, hogy mi az, amire figyelni kell.
2. Az egyes színek esetében tegye a következőket:
   - Ha a legegyenesebb vonal melletti érték nulla (**0**), nem kell korrigálni a színregisztrációt.
   - Ha a legegyenesebb vonal mellett nem nulla (**0**) szerepel, írja le az értéket.
3. Folytassa a függőleges értékek meghatározásával (lásd alább).

A függőleges értékek meghatározása:

1. A színregisztrációs táblázat 2. részében színoszlopok láthatók. Az oszlopok közepén egy hullámos fehér oszlop látható, színek nélkül. Ezt az oszlopot kell a lehető legközelebb vinni a **0** értékhez. A táblázaton szereplő kinagyított ábra segítségével állapítsa meg, hogy melyik szám van a legközelebb a fehér sáv közepéhez.
2. Az egyes színek esetében tegye a következőket:
   - Ha a fehér sáv közepéhez legközelebbi érték a nulla (**0**), nem kell korrigálni a színt.
   - Ha a fehér sáv közepéhez legközelebbi érték nem a nulla (**0**), írja le a számot.
3. Ha korrigálnia kell a vízszintes vagy a függőleges értéket, folytassa itt: Színértékek megadása, 153. oldal.

Színértékek megadása

A nyomtató vezérlőpanelén adja meg a színregisztráció-korrekciós táblázatban talált értékeket a színek korrigálásához.

1. A nyomtató vezérlőpanelén nyomja meg a **Menu** gombot.
2. Az **Admin menü** megnyitásához nyomja meg a **Lefelé mutató nyíl** gombot, majd nyomja meg az **OK** gombot.
3. A nyilakkal lépegessen lefelé a **Karbantartási mód** menüponthoz, majd nyomja meg az **OK** gombot.
4. A lefelé mutató nyíl gombbal lépegessen a **SzínReg. beáll.** elemhez, majd nyomja meg az **OK** gombot.
5. A nyilakkal lépegessen lefelé a **Szám megadása** menüponthoz, majd nyomja meg az **OK** gombot.
6. A vízszintes érték megadásához a nyilakkal mozogjon lefelé a **Gyors szken** elemhez, és nyomja meg az **OK** gombot.
7. A **Felfelé mutató nyíl** és a **Lefelé mutató nyíl** gombokat nyomogatva állítsa be a táblázatnak megfelelő értékeket, majd nyomja meg egyszer az **Előre mutató nyíl** gombot a következő korrigálandó értékre lépéshez.
8. Ha végzett a vízszintes beállításokkal, nyomja meg az **OK** gombot.
9. Nyomtassa ki újból a táblázatot, és ellenőrizze az értékeket: a táblázat kinyomtatásához nyomja meg a **Visszafelé mutató nyíl** gombot, nyomja meg a **Felfelé mutató nyíl** gombot a **Színreg.táblázat** kiválasztásához, és nyomja meg az **OK** gombot. Az újonnan módosított értékek lesznek az új **0** értékek.
10. Ha az egyenes vonalak mellett nem a **0** jelenik meg, a táblázat alapján állapítsa meg a további korrekciós értékeket. A 7. lépéssel kezdve ismételje addig a lépéseket, amíg az egyenes vonalak mellett **0** nem látható. A színregisztráció-korrekció akkor ér véget, amikor a legegyenesebb Y, M és C vonalak találhatók a 0 vonal mellett.
11. Amikor úgy érzi, hogy a vízszintes korrekcióval végzett, a Menü képernyőhöz való visszatéréshez nyomja meg a **Menu** gombot.
12. A függőleges értékek beállításához ismételgesse az 1–5. lépéseket, majd a **Lassú szken** értéknél nyomja meg az **OK** gombot.
13. A **Felfelé mutató nyíl** és a **Lefelé mutató nyíl** gombokat nyomogatva állítsa be a táblázatnak megfelelő értékeket, majd nyomja meg egyszer az **Előre mutató nyíl** gombot a következő korrigálandó értékre lépéshez.

14. Ha végzett a beállításokkal, nyomja meg az **OK** gombot.
15. Ismételje meg a 9. lépést a tábla kinyomtatásához, és az értékek ellenőrzéséhez.
16. Ha a fehér oszlopok közepe nem a **0** (amennyire az lehetséges), nézze meg a táblázatot, és határozza meg az új korrekciós értékeket. A 7. lépéssel kezdve ismételje addig a lépéseket, amíg a nyomtatott táblázatban a fehér oszlop mellett **0** nem látható. A színregisztráció korrekciója akkor teljes, amikor a fehér oszlopok közepe a lehető legjobban illeszkedik a 0-ra.
17. Ha végzett a korrekcióval, a főmenübe való visszatéréshez nyomja meg a **Menu** gombot.

Papírelakadások

Ez a rész a következőket tartalmazza:

- Papírelakadások megelőzése, 155. oldal
- Papírelakadás megszüntetése, 156. oldal

Papírelakadások megelőzése

A papírelakadások gyakoriságának csökkentése érdekében kövesse a következő részben ismertetett irányelveket és utasításokat: Támogatott papírtípusok és másolóanyagok, 50. oldal. Ez a rész a papírhasználatra vonatkozó irányelvek mellett a tálcák helyes betöltésére vonatkozó utasításokat tartalmazza.

A papír és egyéb másolóanyagok elakadásának megelőzése érdekében tartsa szem előtt az alábbiakat:

- Mindig olyan papírt használjon, amely megfelel a nyomtató adott tálcára vonatkozó specifikációjának.
- A másolóanyag legyen sima, különösen a bevezető élénél.
- A nyomtatót szilárd, lapos, vízszintes felületre kell helyezni.
- A papírt és más másolóanyagokat tárolja száraz, nedvességtől és párától elzárt helyen.
- A másolóanyag behelyezése után az 1. tálca papírvezetőit mindig állítsa be. Ha a papírvezető nincs megfelelően beállítva, romolhat a nyomtatási minőség, elakadhat a másolóanyag, és károsodhat a nyomtató.
- Ne használjon hajtogatott, gyűrött vagy túlságosan felkunkorodó másolóanyagot.
- Ügyeljen arra, hogy a gép ne húzzon be egyszerre két papírt (vegye ki a másolóanyagot, és pörgesse át a lapokat, mert lehet, hogy összeragadtak).
- Egy tálcába ne rakjon egyszerre több típusú/méretű/súlyú másolóanyagot.
- Ne helyezzen túl sok másolóanyagot egy tálcába.
- Ügyeljen arra, hogy a gyűjtőtálcában ne legyen túl sok kimenet. Hibás adagoláshoz vezethet, ha egyszerre túl sok másolóanyag kerül a tálcába.

  Vigyázat: Elakadt papír eltávolításakor győződjön meg róla, hogy nem maradt leszakadt papírdarab a nyomtatóban. Ha a fűtőhenger köré tekeredett a papír, vagy ha a papír olyan helyen akadt el, amit csak nehezen vagy egyáltalán nem lehet látni, ne próbálja azt eltávolítani. A nyomtató bal oldalán, a gép hátsó részéhez közel található főkapcsolóval kapcsolja KI a berendezést, majd további segítségért forduljon a támogatási szolgálathoz.

  Vigyázat: A beégető és környéke forró, égéseket okozhat.

Papírelakadás megszüntetése

Ez a rész a következőket tartalmazza:

- Hosszú papír elakadása, 156. oldal
- Elakadások megszüntetése az 1. tálcánál, 156. oldal
- Elakadások megszüntetése a kézi adagolónyílásnál, 157. oldal
- Elakadások megszüntetése a beégetőben, 158. oldal
- Elakadások megszüntetése a 250 lapos adagolónál, 159. oldal
- Elakadások megszüntetése a kétoldalas egységnél, 160. oldal

Hosszú papír elakadása

Ha hosszú (356 mm-nél hosszabb) papír akad el a nyomtatóban, szükség szerint vágja le a papírt, majd távolítsa el az elakadás helyének megfelelő módon.

Figyelem: Ha nehéz kinyitni az első ajtót, ne erőltesse. Kapcsolja ki a nyomtatót a berendezés hátoldalához közel, a bal oldalon található főkapcsolóval. További segítséget a Xerox Support támogatási webhelyen talál: www.xerox.com/office/6140support.

Elakadások megszüntetése az 1. tálcánál

1. Óvatosan húzza ki az elakadt papírt a tálcából, majd vegye ki az összes maradék papírt a tálcából.

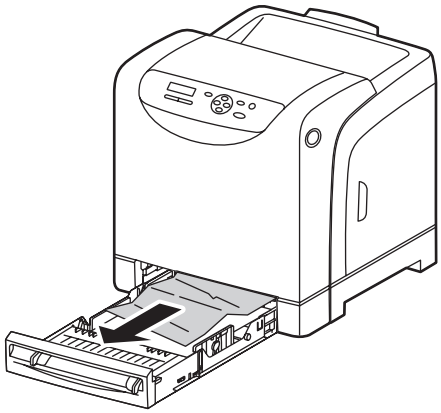

6140-033

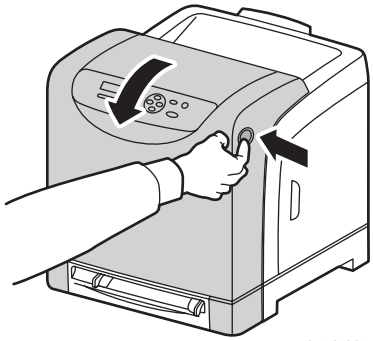

6140-034

2. Csukja be a papírtálcát, majd az első ajtó gombjának megnyomásával nyissa ki az első ajtót.

   Vigyázat: A nyomtatóban lévő egyes alkatrészek, például a beégető és a környéke forró, és égési sérüléseket okozhat.

3. Óvatosan távolítson el minden elakadt papírt a nyomtatóból. Győződjön meg róla, hogy a nyomtató belsejében nem maradt papírdarab.

   Figyelem: A leképezőegység károsodhat, ha hosszabb ideig fény éri, ezért ne hagyja az első ajtót 5 percnél tovább nyitva.

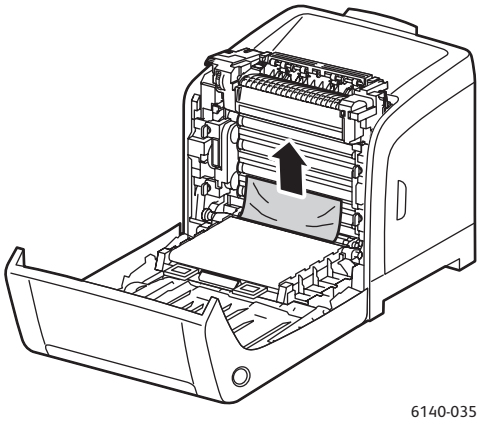

4. Csukja be az első ajtót.
5. Vegye ki a tálcát a nyomtatóból, és óvatosan húzza ki az elakadt papírt a nyomtató belsejéből.

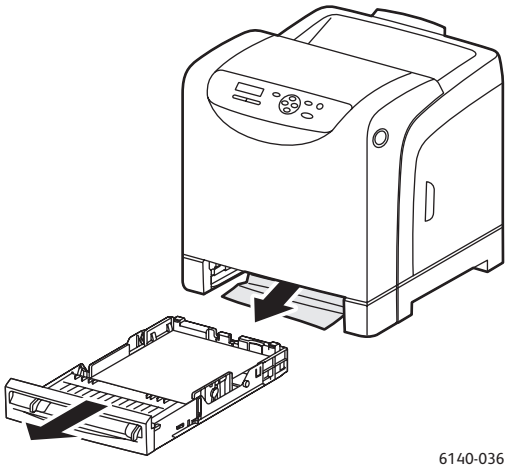

6. Tegye vissza a tálcát a nyomtatóba.

   Figyelem: Ne tolja be erővel a tálcát, mert a tálca vagy a nyomtató belső részei megsérülhetnek.

Elakadások megszüntetése a kézi adagolónyílásnál

1. Húzza ki az 1. tálcát a nyomtatóból.
2. Vegye ki az elakadt vagy sérült papírt a tálcából, majd csukja be a tálcát.
3. Az ajtó kinyitásához nyomja meg az első ajtó gombját.
4. Óvatosan távolítson el minden elakadt papírt a nyomtatóból. Ügyeljen arra, hogy a nyomtató belsejében ne maradjanak papírdarabok.
5. Csukja be az első ajtót.

Elakadások megszüntetése a beégetőben

Vigyázat: Ne érjen a beégetőben a fűtőhengeren vagy a közelében lévő, címkével ellátott területhez. Megégetheti magát. A fűtőhenger köré tekeredett papírt ne próbálja eltávolítani, nehogy megsebesítse vagy megégesse magát. Azonnal kapcsolja ki a nyomtatót, és várjon 40 percet, hogy a beégető lehűljön.

Vigyázat: Az elakadt papír eltávolításakor győződjön meg róla, hogy nem maradt papírdarab a nyomtatóban. A nyomtatóban maradt papírdarab tüzet okozhat. Ha a fűtőhenger köré tekeredett a papír, vagy ha a beszorult papírt alig lehet látni, ne próbálja azt eltávolítani. Kapcsolja ki a nyomtatót a berendezés hátoldalához közel, a bal oldalon található főkapcsolóval. További segítségért látogasson el a Xerox Support támogatási webhelyre: www.xerox.com/office/6140support.

Figyelem: Ne hagyja, hogy a leképezőegységet 5 percnél tovább fény érje. A hosszabb ideig tartó fényhatás károsíthatja az egységet. Ne érintse meg a fényes, fekete átvivőszalagos egységet.

1. Nyomja meg az első ajtó nyomtató oldalán lévő gombját, és nyissa ki a nyomtató ajtaját.
2. Ügyelve arra, hogy ne érjen a beégetőhöz, húzza felfelé a beégető két oldalán lévő karokat az első ajtó kinyitásához, majd vegye ki az elakadt papírt. Ha a papír elszakadt, távolítson el minden papírdarabot a nyomtatóból.

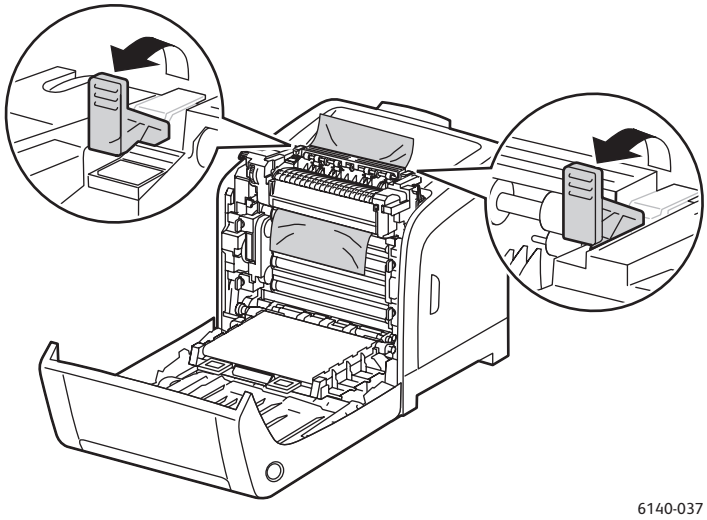

3. Állítsa eredeti helyzetükbe a beégető karjait, és csukja be a nyomtató első ajtaját.

Elakadások megszüntetése a 250 lapos adagolónál

Megjegyzés: Az alsó tálcában elakadt papír megakaszthatja a felette lévő tálcákat, meggátolva a kinyitásukat. A legalsó tálcával kezdve keresse meg sorban az elakadt papírokat.

1. Húzogassa ki a tálcákat, amíg meg nem találja az elakadt papírt.
2. Vegye ki az összes elakadt és begyűrődött papírt a tálcából.

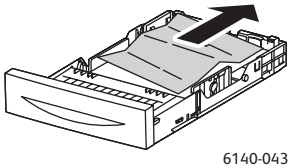

6140-043

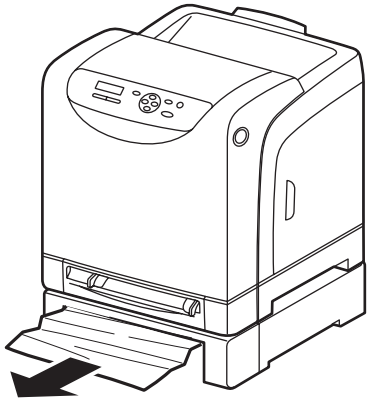

6140-029

3. Óvatosan húzza ki az elakadt papírt, nehogy elszakadjon. Ha a papír elszakadt, távolítsa el a papírdarabokat.
4. A nyomtató ajtajának kinyitásához nyomja meg az első ajtó gombját. Győződjön meg róla, hogy nem maradt papírdarab a nyomtató belsejében.

   Figyelem: A hosszabb ideig tartó fényhatás károsíthatja a leképezőegységet.

   Vigyázat: A nyomtatóban lévő egyes alkatrészek, például a beégető és a környéke forró, és égési sérüléseket okozhat.

5. Csukja be a nyomtató ajtaját, majd helyezze vissza a tálcákat.

   Figyelem: Ne erőltesse a tálcát. A tálca, vagy a nyomtató belseje megsérülhet.

Elakadások megszüntetése a kétoldalas egységnél

1. A nyomtató ajtajának kinyitásához nyomja meg az első ajtó gombját.

   Vigyázat: A nyomtatóban lévő egyes alkatrészek, például a beégető és a környéke forró, és égési sérüléseket okozhat.

   Figyelem: A hosszabb ideig tartó fényhatás károsíthatja a leképezőegységet.

2. Óvatosan húzza ki az elakadt papírt. Ha nem találja az elakadt papírt, folytassa a következő lépéssel.

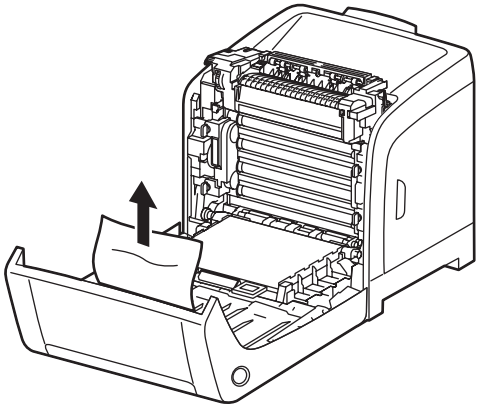

6140-030

3. Hajtsa fel a kétoldalas egységet az egységen lévő bemélyedésnél fogva, és nyissa azt ki teljesen.

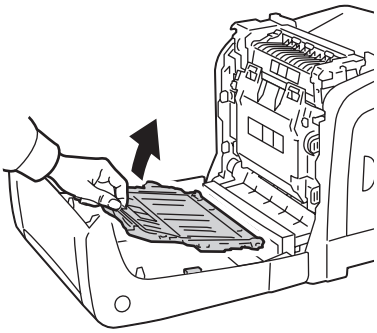

6140-031

4. Vegye ki az elakadt papírt, és győződjön meg róla, hogy a kétoldalas egység vagy az átvivőszalagos egység belsejében nem maradt papírdarab.
5. Csukja be a kétoldalas egységet, majd a nyomtató ajtaját.

   Megjegyzés: Ha valamilyen okból az egész kétoldalas egységet ki kell vennie a berendezésből, a nyomtató első ajtajának kinyitása után nyomja meg ismét az első ajtó kioldásához használható gombot a kétoldalas egység kioldásához.

A nyomtató műszaki leírása

8

Ez a fejezet a következőket tartalmazza:

- Fizikai jellemzők leírása, 162. oldal
- Környezeti adatok, 163. oldal
- Elektromos jellemzők, 164. oldal
- Teljesítményadatok, 165. oldal

Fizikai jellemzők leírása

Súly és méret

Alkatrész	Specifikáció
Nyomtató	**Szélesség**: 400 mm **Mélység**: 457 mm **Magasság**: 415,4 mm **Tömeg**: 18,4 kg
250 lapos adagoló (opcionális)	**Szélesség**: 400 mm **Mélység**: 457 mm **Magasság**: 108 mm **Tömeg**: 4,2 kg
Kétoldalas egység (opcionális)	**Szélesség**: 326,5 mm **Mélység**: 310 mm **Magasság**: 153,5 mm **Tömeg**: 1,2 kg

Környezeti adatok

Hőmérséklet

- 10–32 °C

Relatív páratartalom

Megjegyzés: Szélsőséges környezeti feltételek között (mint például 10 °C hőmérsékleten, és 85%-os relatív páratartalom esetén), körülbelül 30 perccel a nyomtató bekapcsolása után a páralecsapódás meghibásodásokhoz vezethet.

- 15–85% RH 28 °C hőmérsékleten

Tengerszint feletti magasság

- Az optimális teljesítmény elérése érdekében a nyomtatót 3000 m tengerszint feletti magasság alatt használja.

Elektromos jellemzők

Tápellátás

- 110–127 V, 50/60 Hz, maximum 11 A
- 220–240 V, 50/60 Hz, maximum 5 A

Energiafelvétel

Váltakozó áram 110–127 V/220–240 V

- Energiatakarékos (alvó) mód: 8 W vagy kevesebb
- Készenléti mód: legfeljebb 50 W (beégető bekapcsolva)
- Folyamatos színes nyomtatás: 280 W vagy kevesebb
- Folyamatos monokróm nyomtatás: 280 W vagy kevesebb

Ez a nyomtató kikapcsolt állapotban nem fogyaszt elektromos energiát akkor sem, ha elektromos aljzatba van csatlakoztatva.

- ENERGY STAR minősítésű nyomtató:
- Az energiatakarékos módba lépés előtt eltelő alapértelmezett idő 30 perc.

Teljesítményadatok

Tétel	Specifikáció
Felmelegedési idő	**Bekapcsolás**: legfeljebb 30 másodperc. **Üzemkész energiatakarékos mód után**: legfeljebb 25 másodperc. (22 °C-os hőmérsékletet feltételezve)
Folyamatos nyomtatási sebesség	**Színes**: 18 oldal/perc **Fekete-fehér:** 20 oldal/perc Megjegyzés: A nyomtatási sebesség a papírtípus, papírméret, nyomtatási feltételek és a képminőség-beállítások függvényében csökkenhet.
Kétoldalas nyomtatási sebesség (csak Phaser 6140/ND nyomtatókonfigurációkon)	**Színes**: 18 oldal/perc (Letter) / 17 oldal/perc (A4) **Fekete-fehér:** 21 oldal/perc (Letter) / 20 oldal/perc (A4)
Felbontás	**Szabványos**: 600 x 600 dpi x 1 bit **Javított**: 600 x 600 dpi x 4 bit (PostScript illesztőprogram) / 5 bit (PCL illesztőprogram)

Biztonságtechnikai információk

A

Ez a fejezet a következőket tartalmazza:

- Elektromágneses interferencia, 168. oldal
- Material Safety Data Sheets (Anyagbiztonsági adatlapok), 170. oldal

Elektromágneses interferencia

A Xerox az elektromágneses kisugárzásra és mentességre vonatkozó szabványok szerint tesztelte ezt a terméket. Ezek a szabványok a termék által okozott vagy fogadott interferencia enyhítését célozzák, tipikus irodai környezetben.

Egyesült Államok (FCC-előírások)

A teszteredmények alapján ez a berendezés az FCC Szabályzat 15. fejezete szerint megfelel a „B” osztályú digitális eszközökre vonatkozó követelményeknek. Ezeket a korlátozásokat úgy alakították ki, hogy alkalmazásuk megfelelő védelmet biztosítson a káros interferenciák ellen a berendezés lakókörnyezetben való használata esetén. Ez a berendezés rádiófrekvenciás energiát fejleszt, használ és bocsáthat ki. Ha nem az itt közölt útmutatásnak megfelelően helyezik üzembe, káros interferenciát okozhat a rádiókommunikációban. Arra azonban nincs garancia, hogy egyes üzembe helyezések esetén nem okoz interferenciát.

Ha ez a berendezés káros interferenciát okoz a rádiós vagy televíziós vételben, amely a megállapítható a készülék ki- és bekapcsolásával, a felhasználó megpróbálhatja elhárítani az interferenciát a következő lépésekkel:

- Fordítsa el vagy helyezze át a vevőkészüléket.
- Növelje a távolságot a berendezés és a vevőkészülék között.
- Csatlakoztassa a berendezést a vevőkészülékétől eltérő áramkörön lévő aljzatba.
- Lépjen kapcsolatba a kereskedővel, vagy szakképzett rádió-/TV-műszerésszel.

A nem a Xerox kifejezett engedélyével végzett változtatások vagy módosítások érvényteleníthetik a felhasználó jogosultságát a berendezés működtetésére. Az FCC-előírások 15. fejezetének megfelelően a berendezést árnyékolt interfészkábellel kell használni.

Kanada (előírások)

Ez a „B” osztályú digitális eszköz megfelel az ICES-003-as kanadai előírásoknak.

Cet appareil numérique de la classe B est conforme à la norme NMB-003 du Canada.

Európai Unió

A termék CE jelzése azt jelképezi, hogy a Xerox nyilatkozata szerint jelen termék megfelel az Európai Közösség alábbi direktíváinak:

- 2006. december 12.: 2006/95/EC Alacsony feszültségű berendezésekre vonatkozó direktíva
- 2004. december 15.: 2004/108/EC Elektromágneses kompatibilitási direktíva

A felhasználói útmutatásnak megfelelően használt termék nem veszélyes sem a fogyasztóra, sem a környezetre.

Az Európai Unió előírásainak megfelelően használjon árnyékolt interfészkábelt.

A termékre vonatkozó megfelelőségi nyilatkozat egy aláírt példánya beszerezhető a Xeroxtól.

Material Safety Data Sheets (Anyagbiztonsági adatlapok)

A Phaser 6140 berendezés anyagbiztonsági adataival kapcsolatos tájékoztatásért látogasson el a következő webhelyekre:

Észak-Amerika: www.xerox.com/msds

Európai Unió: www.xerox.com/environment_europe

Az Ügyfél-támogatási központ telefonszámai a www.xerox.com/office/worldcontacts webhelyen találhatók.

Újrahasznosítás és leselejtezés

B

Ez a fejezet a következőket tartalmazza:

- Összes ország, 171. oldal
- Észak-Amerika, 171. oldal
- Európai Unió, 171. oldal
- Egyéb országok, 171. oldal

Összes ország

Xerox termékének kidobásakor vegye figyelembe, hogy a termék ólmot, higanyt, perklorátot és más olyan anyagot tartalmazhat, melynek leselejtezését környezetvédelmi rendelkezések szabályozhatják. Ezeknek az anyagoknak a jelenléte a termék piacra kerülésekor teljes mértékben megfelelt a vonatkozó rendelkezéseknek. Az újrahasznosítással és selejtezéssel kapcsolatos tájékoztatásért forduljon a helyi hatóságokhoz. Az Egyesült Államokban látogasson el az Electronic Industries Alliance webhelyére a következő címen. www.eiae.org. Perklorát: Ez a termék egy vagy több perklorát tartalmú eszközt, például szárazelemet tartalmazhat. Ezekre különleges kezelési utasítások vonatkozhatnak, lásd: www.dtsc.ca.gov/hazardouswaste/perchlorate.

Észak-Amerika

A Xerox visszavételi és újra-felhasználási/újrahasznosítási programot működtet a berendezések leselejtezésére. Kérdezze meg a Xerox kereskedelmi részlegétől (1-800-ASK-XEROX), hogy ez a Xerox termék része-e a programnak. A környezetvédelmi programokról további információkért látogasson el a www.xerox.com/environment webhelyre, vagy az újrahasznosítással, selejtezéssel kapcsolatos tájékoztatásért forduljon a helyi illetékes hatóságokhoz.

Egyéb országok

Forduljon a helyi illetékes hulladékkezelő szervekhez, és kérjen a selejtezéshez útmutatást.

Európai Unió

Egyes berendezések alkalmasak mind otthoni/háztartási, mind hivatásos/üzleti használatra.

Otthoni/háztartási környezet

Ez a jelkép a berendezésen azt jelenti, hogy a berendezés nem kerülhet a normál háztartási hulladék közé.

Az európai rendelkezéseknek megfelelően az elektromos és elektronikus berendezéseket a háztartási hulladéktól elkülönítve kell eltakarítani.

Az EU országokon belül a magánháztartások használt elektromos és elektronikus berendezéseiket a kijelölt gyűjtőhelyekre juttathatják, díjmentesen. Tájékoztatásért forduljon a helyi illetékes hulladékkezelő szervekhez.

Egyes tagállamokban új berendezés vásárlásakor a helyi kereskedő megkérhető a régi berendezés díjmentes visszavételére. A tájékozatást kérje a kereskedőtől.

Hivatásos/üzleti környezet

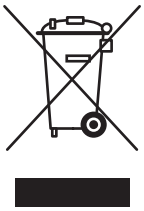

Ez a jelkép a berendezésen azt jelenti, hogy ezt a berendezést az állami rendelkezéseknek megfelelően kell hulladékként kezelni.

Az európai rendelkezéseknek megfelelően az elektromos és elektronikus berendezéseket élettartamuk végén a megállapított eljárással kell eltakarítani.

A készülék leselejtezése előtt forduljon helyi viszonteladójához vagy Xerox képviselőjéhez, akiktől tájékozódhat az élettartam lejártával esedékes visszavételről.

Felhasználói információk az elhasznált berendezések és akkumulátorok begyűjtéséről és leselejtezéséről

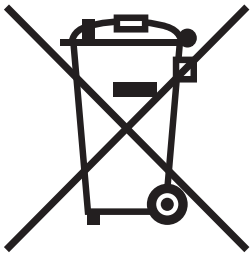

Ezek a szimbólumok a termékeken és/vagy a mellékelt dokumentumokon azt jelentik, hogy az elhasznált elektromos és elektronikus termékeket, valamint akkumulátorokat nem szabad keverni az általános háztartási hulladékkal.

Az elhasznált termékek és akkumulátorok megfelelő kezelése, hasznosítása és újrafeldolgozása érdekében a nemzeti jogszabályokkal és a 2002/96/EC és 2006/66/EC irányelvekkel összhangban vigye el azokat a megfelelő gyűjtőhelyekre.

A termékek és akkumulátorok megfelelő leselejtezésével segít megőrizni az értékes erőforrásokat, és megelőzheti a környezetre és az egészségre esetleg ártalmas hatások kialakulását, amelyeket a hulladékok helytelen kezelése okozhat.

A használt termékek és akkumulátorok gyűjtéséről és újrafeldolgozásáról további információkat kaphat az önkormányzattól, a hulladékhasznosító szolgáltatótól, illetve a vásárlás helyén.

A nemzeti jogszabályok értelmében az ilyen hulladék helytelen elhelyezése esetén büntetés szabható ki.

Európai Uniós üzleti felhasználók számára

Amennyiben elektromos vagy elektronikus berendezést kíván leselejtezni, további információkért lépjen kapcsolatba kereskedőjével vagy szállítójával.

Tájékoztatás a leselejtezéssel kapcsolatban az Európai Unión kívüli országok esetében

Ezek a szimbólumok csak az Európai Unión belül érvényesek. Amennyiben ezeket a termékeket kívánja leselejtezni, kérjük, lépjen kapcsolatba a helyi hatósággal, illetve kereskedőjével, és érdeklődjön a leselejtezés megfelelő módjáról.

Megjegyzés az akkumulátor szimbólumáról

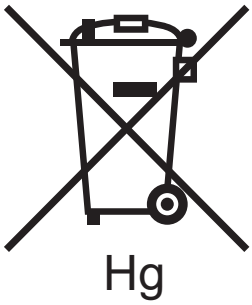

A kerekes edény szimbólumot kémiai szimbólummal együtt is használhatják. Ez az irányelveknek való megfelelőség érdekében történik.

Eltávolítás

Az akkumulátorokat csak a GYÁRTÓ által jóváhagyott szerviz cserélheti ki.

Tárgymutató

Számok

1. tálca
    borítékok nyomtatása, 78
    címkenyomtatás, 81
    fényezett papír nyomtatása, 83
    kétoldalas dokumentumok nyomtatása manuálisan, 93
    nyomtatás kartonkészletre, 85
    papír behelyezése, 56
    papírelakadások megszüntetése, 156
2. tálca
    elakadások megszüntetése, 159
    papír behelyezése, 60
250 lapos adagoló
    papír behelyezése, 60
    papírelakadások megszüntetése, 159

A

admin menü, 105
alapfelszerelés, 22
alvó üzemmód, 24
    beállítás, 24
    nyomtató felébresztése, 24
anyagbiztonsági adatlapok, 170
átjáró címe, 35

B

beégető
    helye, 20
    papírelakadások megszüntetése, 158
bemutatólap
    nyomtatás, 134
biztonság, 9
biztonsági irányelvek
    nyomtató-karbantartás végrehajtása, 14
    nyomtatókellékek használata, 13
biztonságtechnikai információk
    Egyesült Államok, 168
    Európa, 169
    Kanada, 168
borítéknyomtatási tudnivalók, 77
borítékok
    nyomtatás, 77
    nyomtatás a kézi adagolónyílásból, 79
    nyomtatás az 1. tálcából, 78

C

CentreWare IS
    megnyitás, 26, 122
    nyomtatóállapot ellenőrzése, 123
    súgó megnyitása, 123
címkék
    nyomtatás a kézi adagolónyílásból, 82
    nyomtatás az 1. tálcából, 81
címkenyomtatási tudnivalók, 80

E

ébresztés gomb, 21
egyedi méretű papír
    létrehozása PCL-lel való használathoz, 88
    létrehozása PostScripttel való használathoz, 88
    megadása az illesztőprogramban, 87
    nyomtatás, 89
    nyomtatás PCL illesztőprogrammal, 90
    nyomtatás PostScript illesztőprogrammal, 89
elektromos biztonság, 10
elektromos jellemzők, 164
elektromossággal kapcsolatos biztonsági irányelvek, 10
e-mail figyelmeztetések
    konfigurálás, 124
e-mail figyelmeztetések parancsai, 126
energiafelvétel jellemzői, 164
energiatakarékos mód, 24
    időkorlát beállítása, 24
    manuális aktiválás, 24
    nyomtató felébresztése, 24

F

fényezett papír
    nyomtatás, 82
    nyomtatás a kézi adagolónyílásból, 84
    nyomtatás az 1. tálcából, 83
fényezett papír nyomtatási tudnivalói, 82

festék
rendelés, 120
festékkazetta helye, 20

H

hálózatbeállítás menü, 105
hálózati beállítások
konfigurálás, 34
hálózati maszk címe, 35
használati irányelvek papírhoz, 50
használható papírok, 52
háttér-információk, 27
hibaelhárítás, 133
nyomtatóproblémák, 140
papírelakadások, 155
problémák a nyomtatás minőségével, 143
hibaelhárító eszközök, 134
hibaelőzmények jelentése
nyomtatás, 134
hibaüzenetek, 137
hosszabbító kábel használata, 10

I

illesztőprogramok
telepítés, 38
telepítés Macintosh rendszerre, 40
telepítése Windows rendszerre, 39
információforrások, 27
gyorsismertető, 27
műszaki támogatás, 27
telepítési útmutató, 27
videóbemutatók, 27
információs lapok, 25, 27
információs lapok menü, 103
IP-cím
áttekintés, 34
automatikus kiosztása nyomtató számára, 35
kiosztása nyomtató számára, 34
manuális kiosztása nyomtató számára, 35
módosítása a CentreWare IS használatával, 36
nyomtató címének megkeresése, 37

K

karbantartási mód menüje, 109
karbantartással kapcsolatos biztonsági tudnivalók, 14
kartonkészlet
nyomtatás a kézi adagolónyílásból, 86
nyomtatás az 1. tálcából, 85
kartonkészlet-nyomtatási tudnivalók, 84
kellékállapot-üzenetek, 136
kellékek
rendelés, 120
újrahasznosítás, 121
kétoldalas dokumentumok nyomtatása, 91
automatikusan, 92
manuálisan, 92
manuálisan 1. tálcából, 93
manuálisan kézi adagolónyílásból, 93
kétoldalas egység
helye, 20
papírelakadások megszüntetése, 160
kétoldalas nyomtatás, 91
automatikus, 92
irányelvei, 91
kötési beállításai, 91
manuális, 92
kézi adagolónyílás
borítékok nyomtatása, 79
címkenyomtatás, 82
fényezett papír nyomtatása, 84
nyomtatás kartonkészletre, 86
papír behelyezése, 58
papírelakadások megszüntetése, 157
konfigurációs lap, 25
környezeti adatok, 163

L

leképezőegység
helye, 20
tisztítás, 148
lézerbiztonság, 10
Linux nyomtató-illesztőprogram, 38

M

Macintosh nyomtató-illesztőprogram, 38
menük
  admin, 105
  hálózatbeállítás, 105
  információs lapok, 103
  karbantartási mód, 109
  navigálás a nyomtató vezérlőpanelén, 102
  PCL beállítása, 110
  PostScript beállítása, 112
  rendszerbeállítás, 107
  számlázó számlálók, 104
  tálcabeállítások, 113
  USB beállítás, 106
  vezérlőpanel (zárolás), 112
menütérkép
  nyomtatás, 25
működési biztonság, 12
működési környezet, 163
működéssel kapcsolatos biztonsági irányelvek, 12
műszaki leírás, 161
műszaki támogatási lehetőségek, 27

N

nem elfogadható papír és másolóanyag, 51
nyomtatás, 49
  borítékok, 77
  borítékok PCL használatával, 80
  borítékok PostScript használatával, 79
  címkék, 80
  egyedi méretű papírra, 87, 89
  fényezett papír, 82
  kartonkészletre, 84
  nyomtató memóriájában tárolt munka, 98
  próbanyomtatási munkák, 99
  titkos nyomtatási munkák, 96
nyomtatási munkák
  állapot ellenőrzése CentreWare IS segítségével, 123
  tárolás memóriában, 97
nyomtató
  csatlakozás USB-kapcsolaton keresztül, 33
  csatlakoztatás, 32
  csatlakoztatás hálózathoz, 32
  csatlakoztatási módszer kiválasztása, 32
  hozzáadás Macintosh nyomtatósorhoz, 40
  kezelés, 122
  mozgatás, 130
nyomtató alkotórészei, 18
nyomtató állapota
  ellenőrzés CentreWare IS segítségével, 123
  ellenőrzés e-mailben, 124
  ellenőrzés PrintingScouttal, 124
nyomtató állapotüzenetei, 134
nyomtató belső alkatrészei, 20
nyomtató biztonsági követelményei, 9
nyomtató elhelyezése, 31
nyomtató felébresztése energiatakarékos módból, 24
nyomtató helyére vonatkozó biztonsági irányelvek, 12
nyomtató hibaüzenetei, 134
nyomtató információs lapjai, 25, 27
nyomtató körüli biztonsági terület, 31
nyomtató leselejtezése, 171
nyomtató műszaki leírása, 161, 162
nyomtató súlya, 162
nyomtató telepítése és beállítása – áttekintés, 30
nyomtató teljesítményadatai, 165
nyomtató újrahasznosítása, 171
nyomtatófunkciók, 17
  alap, 22
  opcionális, 23
  opcionális engedélyezése a Windows
    PCL illesztőprogramban, 45
    PostScript illesztőprogramban, 44
  opcionális funkciók engedélyezése
    Linuxon, 48
    Macintosh-on, 47
  további, 23
nyomtató-illesztőprogram alapértékei
  beállítás Windows rendszeren, 65
  beállítása megosztott hálózati nyomtatóhoz, 66
nyomtató-illesztőprogram opciói
  Macintosh, 72
  Windows, 66
nyomtató-illesztőprogramok
  telepítés, 38
  telepítés Macintosh rendszerre, 40
  telepítése Windows rendszerre, 39
nyomtatókellékek
  állapot ellenőrzése CentreWare IS segítségével, 123
nyomtatókonfigurációk, 22
nyomtatóproblémák, 140

O

oldalelrendezési opciók, 68, 70
Online Support Assistant (Online támogatás), 134
opcionális nyomtatófunkciók, 23
    engedélyezése, 44
operációs rendszerrel kapcsolatos követelmények, 38
ózonkibocsátással kapcsolatos biztonsági tudnivalók, 12

P

papír
    behelyezés kézi adagolónyílásba, 58
    behelyezése a 250 lapos adagolóba, 60
    betöltés 1. tálcába, 56
    használathoz megfelelő, 52
    nyomtató meghibásodását okozó, 51
    támogatott típusok, 50
    tárolás, 51
papír betöltése, 56
papírelakadások, 155
    hosszú papír elakadásának megszüntetése, 156
    megelőzés, 155
    megszüntetése
        1. tálcánál, 156
        250 lapos adagolónál, 159
        beégetőben, 158
        kétoldalas egységnél, 160
        kézi adagolónyílásnál, 157
papírhasználati irányelvek, 50
papírméret
    beállítás tálcához, 63
    egyedi papírméret meghatározása PostScript illesztőprogramban, 87
papírtálcák
    papír behelyezése, 56, 60
papírtárolási irányelvek, 51
papírtípus
    beállítás tálcához, 63
PCL beállítása menü, 110
PCL nyomtató-illesztőprogram, 38
PCL nyomtató-illesztőprogram opciói, 70
példányszámok
    ellenőrzés CentreWare IS segítségével, 123
    ellenőrzése a vezérlőpanelről, 128
    nyomtató számlálóinak ellenőrzése, 104
PostScript beállítása menü, 112
PostScript nyomtató-illesztőprogram, 38
PostScript nyomtató-illesztőprogram opciói
    Macintosh, 72
    Windows, 68
PrintingScout
    nyomtatóállapot ellenőrzése, 124
    telepítés, 43
PrintingScout-figyelmeztetések, 134
próbanyomtatási munkák
    beállítás, 99
    nyomtatás, 100
problémák a nyomtatás minőségével, 143

R

RAM lemez, 23
rendszerbeállítás menü, 107

S

speciális másolóanyag, 77
súgóinformációk, 27
számlázó számlálók
    ellenőrzés, 128
számlázó számlálók menü, 104
színregisztráció, 151
    automatikus engedélyezése és letiltása, 151
    automatikus korrekció, 151
    értékek meghatározása, 152
    manuális korrekció, 152
    nyomtatás, színregisztráció-korrekciós táblázat, 152
    színértékek megadása, 153

T

tálcabeállítások menü, 113
tálcák
    papírméret beállítása, 64
    papírtípus beállítása, 63
támogatási információk, 27
támogatott papír és másolóanyag, 50
tápellátás jellemzői, 164
tápkábellel kapcsolatos biztonsági tudnivalók, 10
TCP/IP, 34

tisztítás
leképezőegység és lézerlencsék, 148
nyomtató belseje, 119
nyomtató külseje, 118
tisztítási óvintézkedések (általános), 118
titkos nyomtatási munkák, 95
beállítás, 95
nyomtatás, 96

U

újrahasznosítás
kellékek, 121
nyomtató, 171
UNIX nyomtató-illesztőprogram, 38
USB beállítás menü, 106

V

védőföldelő tüske, 10
vezérlőpanel funkciói és elrendezése, 21
vezérlőpanel gombjaihoz tartozó funkciók, 21
vezérlőpanel jelszava, 112
vezérlőpanel menüi, 101, 112
vezérlőpanel üzenetei, 136
vigyázat szimbólumok, 15

W

walk-up nyomtatási funkció, 23
webes hivatkozások
információk, 27
webes segédanyagok, 135