Phaser® 6360

XEROX

color laser printer

Installation Guide

English

Français FR Guide d'installation
Italiano IT Guida all'installazione
Deutsch DE Installationsanleitung
Español ES Guía de instalación
Português PT Guia de instalação

Nederlands NL Installatiehandleiding
Svenska SV Installationshandledning
Dansk DA Installationsvejledning

Русский RU Руководство по установке
Türkçe TU Kurulum Kılavuzu
Ελληνικά EL Εγχειρίδιο εγκατάστασης

001-1776-00 Rev A
Copyright © 2007 Xerox Corporation. All rights reserved.

www.xerox.com/office/6360support

1 EN Save setup time... watch the installation video

FR Regardez la vidéo d'installation
IT Vedere il video di installazione
DE Installationsvideo ansehen
ES Vea el vídeo de instalación
PT Assista ao vídeo de instalação

NL Bekijk de installatievideo
SV Titta på installationsvideon
DA Se installationsvideoen

RU Посмотрите видеофильм об установке
TU Kurulum videosunu izleyin
EL Παρακολουθήστε το βίντεο εγκατάστασης

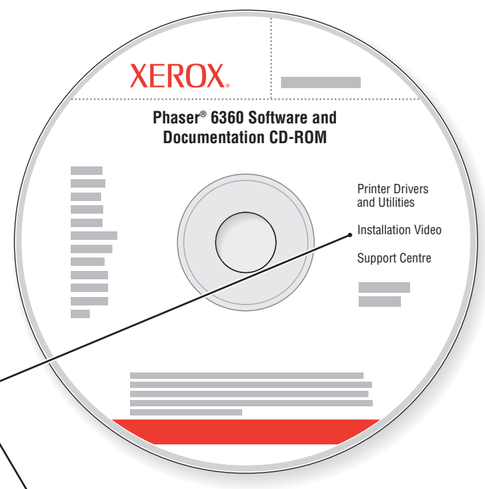

www.xerox.com/office/6360support

2 EN Unpack Printer

FR Déballez l'imprimante
IT Estrarre la stampante dalla confezione
DE Drucker auspacken
ES Desembale la impresora
PT Desembale a impressora

NL Haal de printer uit de verpakking
SV Packa upp skrivaren
DA Pak printeren ud

RU Распакуйте принтер
TU Yazıcıyı Kutudan Çıkarın
EL Βγάλτε τον εκτυπωτή από τη συσκευασία του

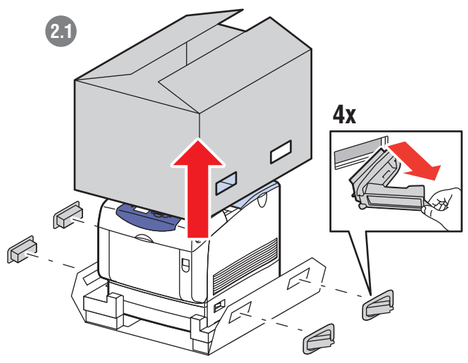

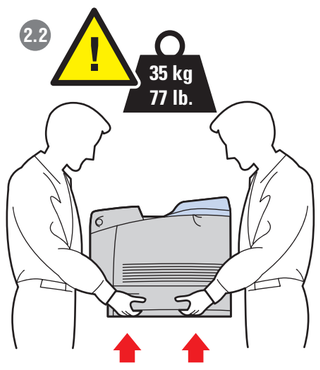

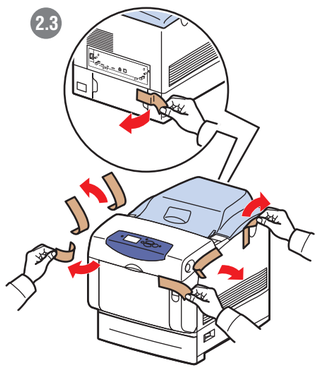

3 EN Choose Location

FR Choisissez l'emplacement
IT Scegliere l'ubicazione
DE Aufstellungsort auswählen
ES Seleccione la ubicación
PT Escolha o local

NL Bepaal waar u de printer gaat plaatsen
SV Välj plats
DA Vælg placering

RU Выберите место
TU Yer Seçin
EL Επιλέξτε θέση για τον εκτυπωτή

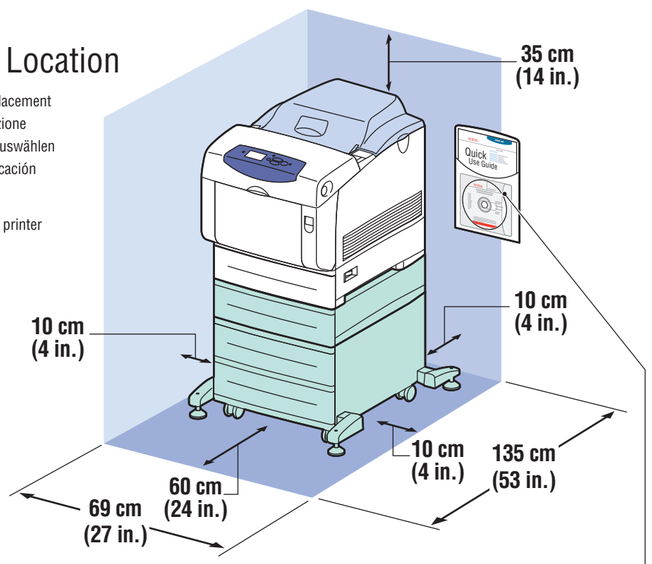

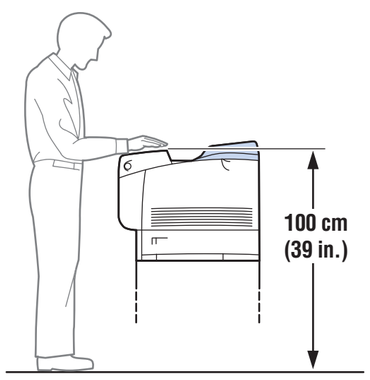

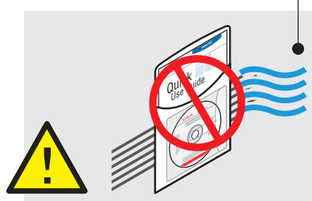

EN **Do not cover vents.**

FR Ne couvrez pas les ouvertures d'aération
IT Non coprire le prese d'aria
DE Lüftungsschlitze nicht abdecken
ES No obstruya los orificios de ventilación
PT Não cubra as aberturas de ventilação

NL Zorg dat de ventilatieopeningen niet worden geblokkeerd
SV Täck inte ventiler
DA Tildæk ikke åbninger

RU Не перекрывайте вентиляционные отверстия
TU Havalandırma deliklerini kapatmayın
EL Μην καλύπτετε τα ανοίγματα εξαερισμού

4 EN Install Options

FR Installez les options
IT Installare le opzioni
DE Optionen installieren
ES Instale las opciones
PT Instale as opções

NL Installeer de opties
SV Installera tillvalsutrustning
DA Installer ekstraudstyr

RU Установите опции
TU Kurulum Seçenekleri
EL Επιλογές εγκατάστασης

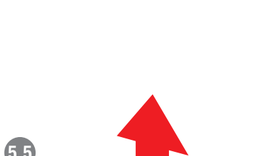

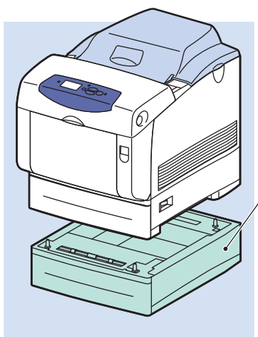

EN **550-Sheet Feeder**

FR Chargeur 550 feuilles
IT Alimentatore da 550 fogli
DE 550-Blatt-Zuführung
ES Alimentador de 550 hojas
PT Alimentador de 550 folhas

NL Invoerlade voor 550 vel
SV Arkmatare för 550 ark
DA 550-arkføder

RU Устройство подачи на 550 листов
TU 550-Sayfa Besleyici
EL Τροφοδότης 550 φύλλων

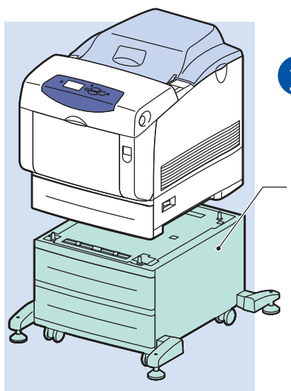

EN **1100-Sheet High-Capacity Feeder**

FR Chargeur grande capacité 1100 feuilles
IT Alimentatore da 1100 fogli
DE 1100-Blatt-Zuführung (Hochkapazität)
ES Alimentador de 1100 hojas
PT Alimentador de alta capacidade de 1.100 folhas

NL Grote invoerlade voor 1100 vel
SV Arkmatare för 1100 ark
DA 1100-arkføder (stort magasin)

RU Устройство подачи на 1100 листов
TU 1100 Sayfa Yüksek Kapasiteli Besleyici
EL Τροφοδότης μεγάλης χωρητικότητας 1100 φύλλων

5 EN Install Imaging Unit

FR Installez l'unité imageur
IT Installare l'Unità Imaging
DE Belichtungseinheit installieren
ES Instale la unidad de imagen
PT Instale a Unidade de Imagem

NL Installeer de beeldeenheid
SV Installera bildenhet
DA Installer afbildningsenhed

RU Установка копи-картриджа
TU Görüntüleme Ünitesini Takın
EL Εγκατάσταση μονάδας εκτύπωσης

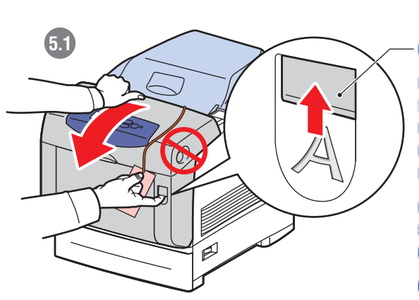

EN **Open A (not B)**

FR Ouvrez A (pas B)
IT Aprire A (non B)
DE A (nicht B) öffnen
ES Abra A (no B)
PT Abra A (não B)

NL Open A (niet B)
SV Öppna A (inte B)
DA Åbn A (ikke B)

RU Откройте поз. A (не B)
TU A'yı (B'yi değil) açın
EL Ανοίξτε το σημείο A (όχι B)

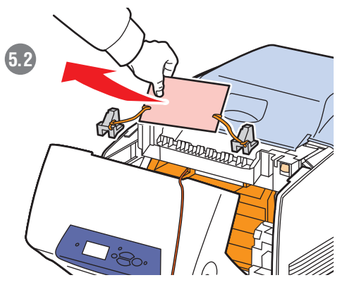

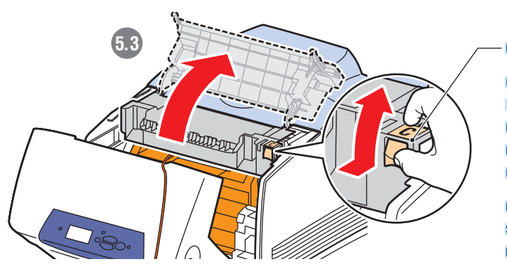

EN **Open C**

FR Ouvrez C
IT Aprire C
DE C öffnen
ES Abra C
PT Abra C

NL Open C
SV Öppna C
DA Åbn C

RU Откройте поз. C
TU C'yi açın
EL Ανοίξτε το σημείο C

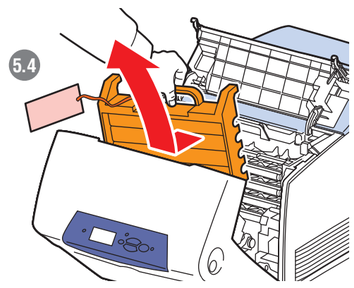

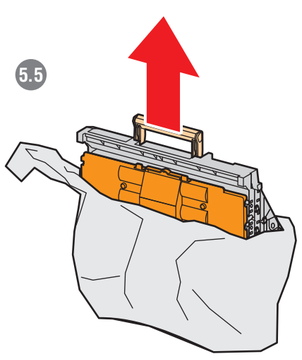

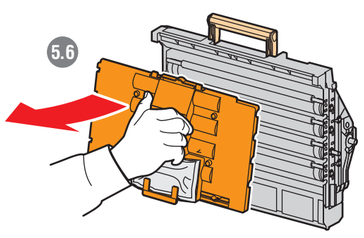

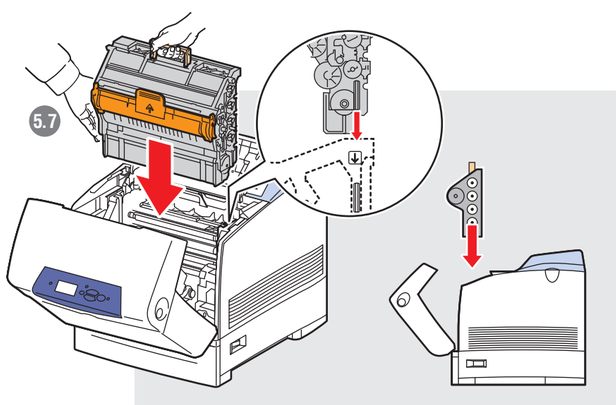

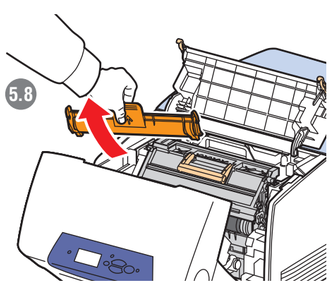

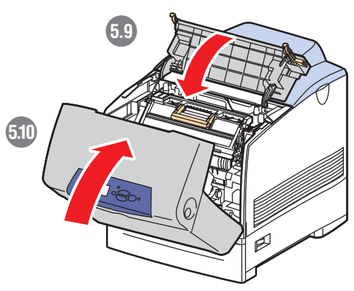

6

6 EN Prepare Toner

FR Préparez le toner
IT Preparare il toner
DE Toner vorbereiten
ES Prepare el tóner
PT Prepare o toner

NL Leg de toner klaar
SV Förbered toner
DA Forbered toner

RU Подготовьте тонер
TU Toneri Hazırlayın
EL Προετοιμάστε το γραφίτη

6.1

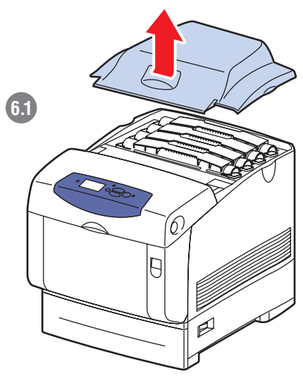

6.2 EN **Pull**

FR Tirez
IT Tirare
DE Ziehen
ES Tire
PT Puxe

NL Trekken
SV Dra
DA Træk

RU Удалить
TU Çekin
EL Τραβήξτε

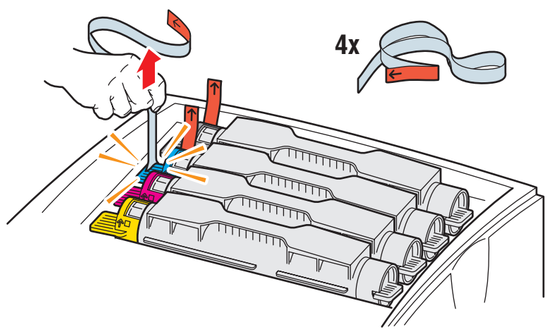

6.3

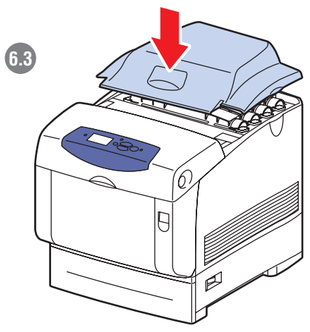

7 EN Load Paper Tray

FR Chargez le bac d'alimentation
IT Caricare il cassetto della carta
DE Papier einlegen
ES Cargue la bandeja de papel
PT Abasteça a bandeja de papel

NL Plaats het papier in de papierlade
SV Fyll på pappersfack
DA Læg papir i magasin

RU Положите бумагу в лоток
TU Kağıt Tepsisini Takın
EL Τοποθετήστε το δίσκο χαρτιού

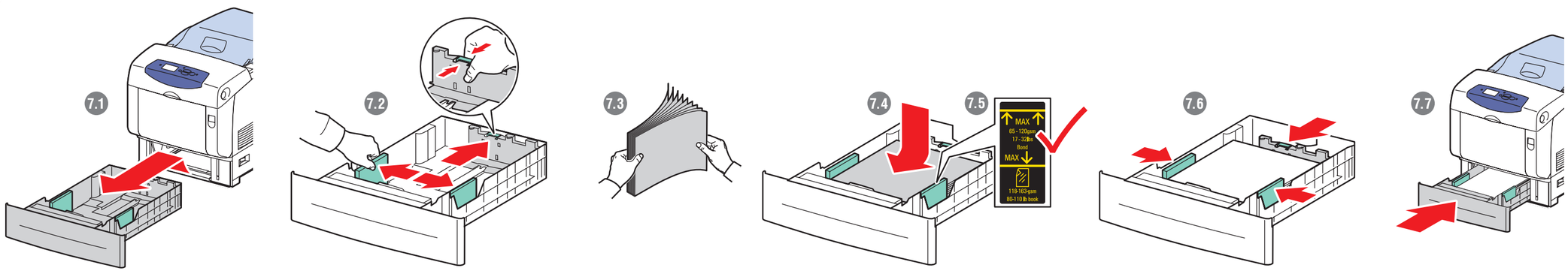

8 EN Choose Printer Connection

FR Choisissez une connexion d'imprimante
IT Scegliere la connessione della stampante
DE Druckeranschluss wählen
ES Elija la conexión de la impresora
PT Escolha a conexão da impressora

NL Kies de printerverbinding
SV Välj skrivaranslutning
DA Vælg printerforbindelse

RU Выбор подключения принтера
TU Yazıcı Bağlantısını Seçin
EL Επιλέξτε σύνδεση για τον εκτυπωτή

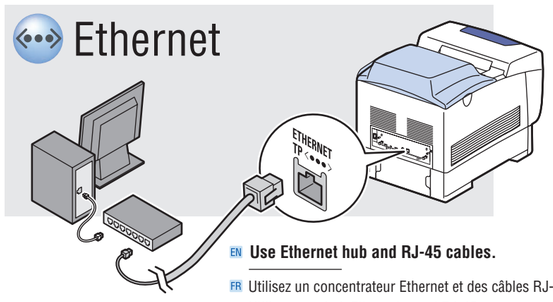

EN **Use Ethernet hub and RJ-45 cables.**

FR Utilisez un concentrateur Ethernet et des câbles RJ-45
IT Utilizzare un hub Ethernet e cavi RJ-45
DE Ethernet-Hub und RJ-45-Kabel verwenden
ES Utilice un concentrador Ethernet y cables RJ-45
PT Use hub Ethernet e cabos RJ-45

NL Gebruik een Ethernet-hub en RJ-45-kabels
SV Använd Ethernet-hubb och RJ-45-sladdar
DA Anvend Ethernet-hub og RJ-45-kabler

RU Используйте концентратор Ethernet и кабели RJ-45
TU Ethernet hubı ve RJ-45 kablolar kullanın
EL Χρησιμοποιήστε πλήμνη Ethernet (hub) και καλώδια RJ-45

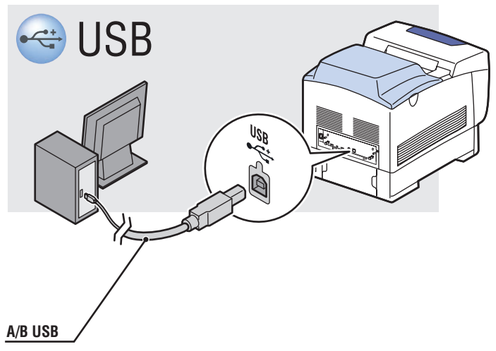

9 EN Connect Power

FR Branchez sur la prise
IT Collegare l'alimentazione
DE Stecker einstecken
ES Conecte la alimentación
PT Conecte a alimentação

NL Sluit de stroom aan
SV Anslut till eluttag
DA Tænd

RU Подключите питание
TU Fişi Prize Takın
EL Συνδέστε το καλώδιο τροφοδοσίας στην πρίζα

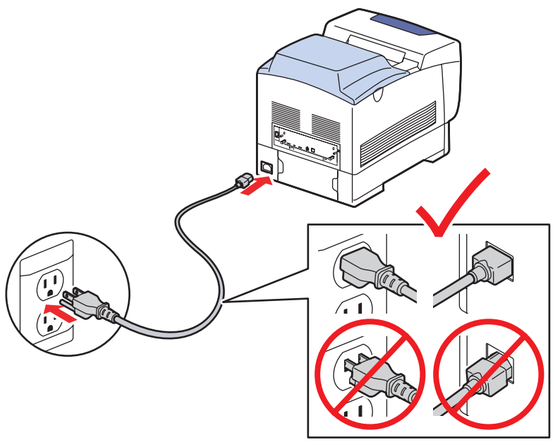

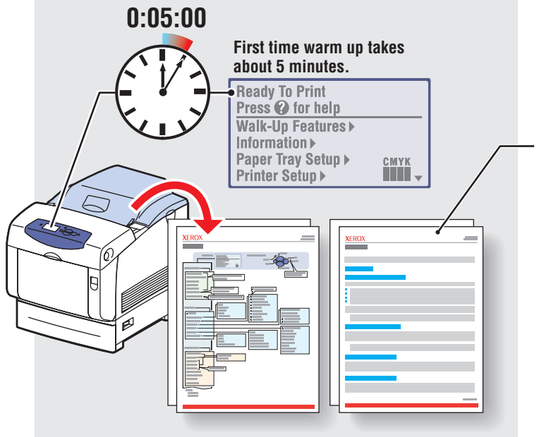

EN **For networking information**

FR Pour des informations de mise en réseau
IT Per informazioni sulla rete
DE Netzwerkinformationen
ES Para obtener información sobre la red
PT Para obter informações sobre a rede

NL Voor informatie over het netwerk
SV Information om nätverk
DA Information om netværket

RU Сведения о подключении к сети
TU Ağ bilgileri için
EL Για πληροφορίες δικτύωσης

10 EN Select Language

FR Sélectionnez la langue
IT Selezionare la lingua
DE Sprache auswählen
ES Seleccione el idioma
PT Selecione o idioma

NL Selecteer de gewenste taal
SV Välj språk
DA Vælg sprog

RU Выберите язык
TU Dili Seçin
EL Επιλέξτε γλώσσα

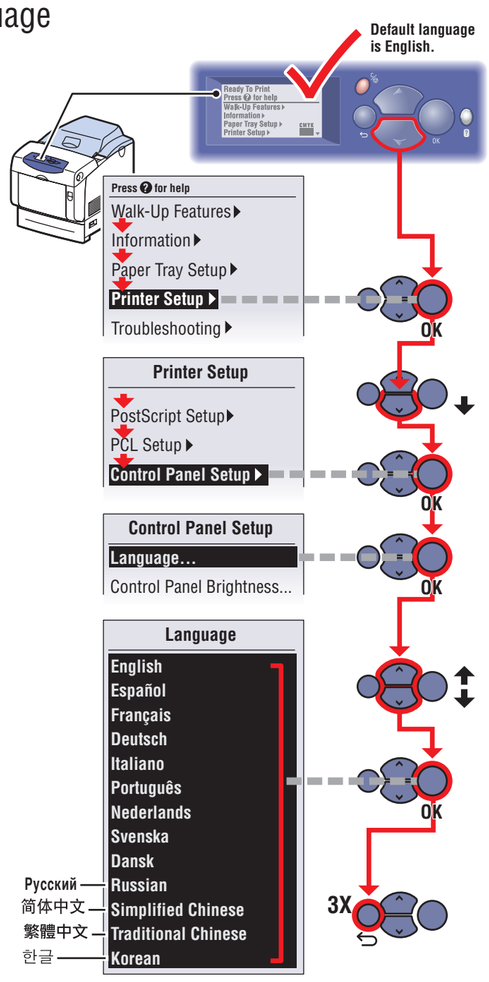

11 EN Install Drivers

FR Installez les pilotes
IT Installare i driver
DE Treiber installieren
ES Instale los controladores
PT Instale os drivers

NL Installeer de stuurprogramma's
SV Installera drivrutiner
DA Installer drivere

RU Установите драйверы
TU Sürücüleri Yükleyin
EL Εγκαταστήστε τους οδηγούς

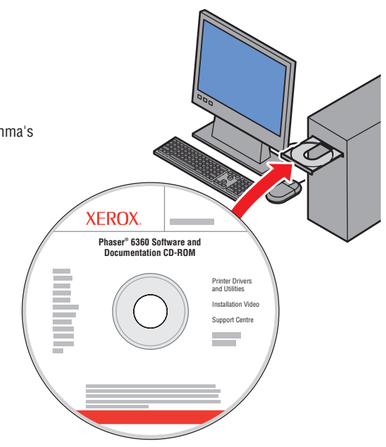

12 EN Explore Xerox Support Centre

FR Visitez le Centre de Support Xerox
IT Esplorare Centro assistenza Xerox
DE Xerox Support-Zentrum ansehen
ES Explore el Centro de asistencia Xerox
PT Explore o Centro de Suporte da Xerox

NL Bekijk het Xerox Center voor klantenondersteuning
SV Utforska Xerox Kundtjänst
DA Udforsk Xerox Support Centre

RU Запустите программу поддержки Xerox
TU Xerox Support Centre'yi Keşfedin
EL Περιήγηση στο Xerox Support Centre