Versão 1.0
Novembro 2011
701P32170

Impressora Digital em Cores Xerox 770 ®

Guia do Usuário

©2011 Xerox Corporation. Todos os direitos reservados.

Xerox®, Xerox and Design®, GBC® AdvancedPunch®, FreeFlow®, e SquareFold®, são marcas registradas da Xerox Corporation nos EUA e/ou outros países. Os status de produto, o status de criação e/ou as especificações estão sujeitos a alterações sem aviso prévio.

Fiery®, é uma marca registrada da Electronics For Imaging, Inc.

Adobe, o logotipo da Adobe, Acrobat, o logotipo Acrobat, Acrobat Reader, Distiller, o logotipo do Adobe PDF, Adobe PDF JobReady, Illustrator, InDesign e Photoshop são marcas registradas da Adobe Systems, Inc. PostScript é uma marca registrada da Adobe usada com o Adobe PostScript Interpreter, a linguagem de descrição de página (PDL) Adobe e outros produtos Adobe. Este produto não é endossado nem patrocinado pela Adobe Systems, editora do Adobe Photoshop.

PANTONE® é marca registrada da Pantone, Inc.

BR618-6

Índice

1 Visão geral do produto....1-1
Introdução....1-1
Componentes da máquina....1-1
Bandeja Manual (Bandeja 5)....1-3
Alimentador de Originais....1-3
Interface com o usuário (IU)....1-4
Visão geral do servidor de impressão....1-5
Dispositivos de alimentação e acabamento....1-5
Alimentador de Alta Capacidade (AAC/Bandeja 6), 1 bandeja....1-6
Alimentador de Alta Capacidade Superdimensionado (OHCF), 1 ou 2 bandejas....1-7
Perfuração Avançada GBC....1-8
Módulo de interface....1-8
Empilhador de alta capacidade (EAC)....1-9
Módulo de acabamento criador de livretos/padrão....1-10
Módulo aparador SquareFold....1-11
Dispositivos de acabamento de terceiros....1-11
Liga/desliga....1-11
Ligar:....1-11
Desligar:....1-12
Economia de Energia:....1-12
Sair do modo de Economia de Energia....1-12
Localização do número de série da máquina....1-13

2 Onde encontrar ajuda....2-1
Documentação do Cliente em CD/DVD....2-1
Documentação do cliente do servidor de impressão....2-1
Ajuda na World Wide Web....2-1

3 Envio de um trabalho de impressão....3-1
Impressão a partir do computador....3-1
Impressão no Servidor de impressão Xerox FreeFlow....3-1
Impressão a partir do Servidor de impressão Xerox EX, desenvolvido pela EFI....3-2

4 Papéis e outros materiais de impressão....4-1
Colocação de mídia nas Bandejas 1, 2 e 3....4-1
Colocação de papel nas Bandejas 1, 2 e 3....4-1

Colocação de divisórias nas Bandejas 1, 2 e 3....4-2
Colocação de transparências nas Bandejas 1, 2 e 3....4-3
Colocação de material pré-perfurado nas Bandejas 1, 2 e 3....4-4
Colocação de material na bandeja manual....4-5
Colocação de papel na bandeja manual (Bandeja 5)....4-5
Colocação de divisórias na bandeja manual (Bandeja 5)....4-6
Colocação de transparências na bandeja manual (Bandeja 5)....4-7
colocação de material pré-perfurado na Bandeja manual (Bandeja 5)....4-8
Colocação de material nos dipositivos de alimentação adcionais....4-9
Colocação de material de pós-processo nos dispositivos de acabamento opcionais....4-10
Colocação de divisórias com o GBC AdvancedPunch....4-10

5 Cópia....5-1
Cópia básica usando o alimentador de originais....5-1
Cópia básica utilizando o vidro de originais....5-2
Guia de Cópia....5-3
Cópia > Reduzir/Ampliar....5-3
Opções para Reduzir/Ampliar Mais....5-4
Cópia > Origem do papel....5-5
Cópia > Cor de Saída....5-5
Guia Qualidade da Imagem....5-6
Qualidade de Imagem > Tipo Original....5-6
Qualidade de Imagem > Opções de Imagem....5-6
Qualidade de Imagem > Aprimoramento de Imagem....5-7
Qualidade de Imagem > Efeitos de Cor....5-8
Qualidade de Imagem > Equilíbrio de Cores....5-8
Qualidade de Imagem > Mudança de Cores....5-8
Guia Ajuste de Layout....5-9
Ajuste de Layout > Cópia de Livro....5-9
Ajuste de Layout > Cópia de Livro em 2 Faces....5-10
Ajuste de Layout > Tamanho do Original....5-11
Ajuste de Layout > Apagar Borda....5-11
Ajuste de Layout > Deslocar Imagem....5-11
Ajuste de Layout > Rotação de Imagem....5-12
Ajuste de Layout > Inversão de Imagem....5-14
Ajuste de Layout > Orientação do Original....5-14
Guia Formato de Saída....5-15
Formato de Saída > Cópia em 2 Faces....5-16

Formato de Saída > Saída de Cópia....5-17
Formato de Saída > Criação de Livreto....5-18
Formato de Saída > Capas....5-20
Formato de Saída > Opções de Transparência....5-24
Formato de Saída > Layout de Página....5-25
Formato de Saída > Pôster....5-26
Formato de Saída > Anotações....5-26
Formato de Saída > Marca d'água....5-27
Formato de Saída > Marca d'água Protegida/Híbrida (opcional)....5-27
Formato de Saída > Deslocar da Margem para Guia....5-28
Formato de Saída > Saída com Face para Cima/Baixo....5-29
Formato de Saída > Dobra (opcional)....5-29
Formato de Saída > Copiar de Cartão ID....5-31
Guia Montagem de Trabalho....5-32
Montagem de Trabalho > Construir Trabalho....5-32
Montagem deTrabalho > Trabalho de Amostra....5-33
Montagem de Trabalho > Combinar Conjuntos de Originais....5-34
Montagem de Trabalho > Excluir Exterior/Excluir Interior....5-35

6 Digitalização em rede....6-1
Visão geral de digitalização em rede....6-1
Modelos (digitalização em rede)....6-2
Procedimento de digitalização....6-2

7 Status de Trabalho....7-1
Visão geral do Status do Trabalho....7-1
Guia Trabalhos ativos....7-1
Guia de Trabalhos Concluídos....7-1
Guia Trabalhos de Impressão Protegida e Mais....7-2
Marca d'água Protegida....7-2
Conjunto de Amostras....7-3
Impressão Programada....7-3

8 Status da Máquina....8-1
Visão geral do Status da máquina....8-1
Guia Informações sobre a Máquina....8-1
Guia Falhas....8-2
A guia Consumíveis....8-3
Guia de Informação de Faturamento....8-3
Acesso às Informações de Faturamento....8-3
Medidores de faturamento/Contadores de uso....8-3

Contadores de Uso....8-4
Informações de faturamento da conta do usuário....8-4
Guia Recursos....8-5
Alterar os atributos da bandeja de papel....8-5

9 Manutenção....9-1
Limpeza da máquina....9-1
Limpeza do exterior....9-2
Limpeza da tampa e do vidro de originais....9-2
Limpeza dos rolos do alimentador de originais....9-5
Substituição de suprimentos de consumo....9-6
Como pedir suprimentos....9-6
Verificação do status dos CRUs....9-7
Substituição do cartucho de toner....9-8
Substituição do frasco de toner usado....9-10
Substituição do cartucho do fotorreceptor....9-11
Substituição do corotron de carga....9-17
Substituição do Fusor....9-21

10 Solução de problemas....10-1
Atolamentos de papel....10-1
Atolamentos do alimentador de originais....10-1
Atolamentos de documento debaixo da correia do alimentador de originais....10-4
Atolamentos na tampa esquerda inferior....10-5
Atolamentos na unidade principal....10-6
Atolamentos de papel nas Bandejas 1-3....10-8
Atolamentos de Papel na Bandeja Manual (Bandeja 5)....10-9
Atolamentos de envelopes na Bandeja Manual....10-10
Inversor de atolamentos (tampa inferior direita)....10-11
Códigos de Falha....10-12
Problemas gerais....10-29
Outras falhas....10-30
Qualidade da Imagem....10-31
Dicas e sugestões....10-36
Dicas e sugestões de Fusor....10-36
Dicas e sugestões....10-38

11 Especificações....11-1
Especificações do mecanismo de impressão....11-1
Mais acessórios opcionais....11-2

12 Alimentador de Alta Capacidade (1 bandeja AAC/Bandeja 6) 12-1
Visão geral do AAC (Bandeja 6) 12-1
Colocação de papel no AAC (Bandeja 6) 12-1
Solução de problemas 12-3
Remover atolamentos de papel na Bandeja 6 (AAC de 1 Bandeja) 12-3
AAC (Bandeja 6) e atolamentos na tampa esquerda inferior 12-4
Códigos de falhas do AAC (1 Bandeja) 12-6

13 Alimentador de Alta Capacidade Superdimensionado (OHCF), 1 ou 2 bandejas (Bandejas 6/7) 13-1
Suporte para cartão postal 13-2
Utilização do Suporte para cartão postal 13-2
Colocação de mídia nas Bandejas OHCF 1 ou 2 13-4
Colocação de mídia no OHCF (Bandejas 1 ou 2) 13-4
Colocação de divisórias no OHCF (Bandejas 1 ou 2) 13-4
Colocação de transparências no OHCF (Bandejas 1 ou 2) 13-5
Colocação de papel pré-perfurado no OHCF (Bandejas 1 ou 2) para trabalhos de impressão em 1 face 13-6
Colocação de papel pré-perfurado no OHCF (Bandejas 1 ou 2) para trabalhos de impressão em 2 faces 13-7
Seletores de ajuste de enviesamento 13-8
Solução de problemas do OHCF 13-10
Remoção de atolamentos do OHCF 13-10
Atolamentos de papel nas bandejas do OHCF 13-10
Atolamentos de papel na alavanca 1a e no botão 1c do OHCF 13-11
Atolamentos de papel na alavanca 1b e no botão 1c do OHCF 13-12
Atolamentos de papel na alavanca 1d e no botão 1c do OHCF 13-13
Códigos de falhas do OHCF 13-14
Especificações do OHCF 13-16

14 Módulo de Interface 14-1
Visão geral 14-1
Painel de controle 14-2
Trajeto do papel 14-3
Configurações de curvatura de papel no Módulo de Interface 14-3
Configurações predefinidas do Eliminador de curvatura 14-3
Botões de eliminação de curvatura manual 14-4

Espetrofotômetro Interno (ILS)....14-4
Solução de problemas....14-5
Remoção de atolamentos....14-5
Atolamentos de papel na alavanca 1a....14-5
Atolamentos de papel na alavanca 2a....14-6
Atolamentos de papel na alavanca 2b....14-8
Códigos de falha....14-9

15 Empilhador de alta capacidade (EAC)....15-1
Visão geral....15-1
Identificação dos componentes....15-2
Painel de controle....15-3
Bandeja superior do Empilhador de Alta Capacidade....15-3
Esvaziar a Bandeja do Empilhador....15-4
Solução de problemas....15-5
Problemas gerais....15-5
Remoção de atolamento....15-5
Atolamentos na entrada do EAC (E1, E2 e E3)....15-5
Atolamentos no transporte do EAC (E4, E5 e E6)....15-6
Atolamento da bandeja superior do EAC (E7)....15-8
Atolamento na saída do EAC (E8)....15-9
Dicas e sugestões para o uso do EAC....15-10
Perda de alimentação elétrica....15-10
Códigos de falha....15-11
Especificações....15-16

16 Módulo de acabamento criador de livretos/padrão....16-1
Recurso de eliminação de curvatura manual no módulo de acabamento....16-4
Recurso de dobra....16-5
Tipos de dobra....16-5
Colocação de papel/divisórias na Bandeja 8 (Módulo de inserção pós-processo)....16-6
Manutenção....16-7
Suprimentos consumíveis do Criador de livretos/padrão....16-7
Substituir o cartucho de grampos padrão....16-8
Substituição do cartucho de grampos de livreto....16-9
Substituição do Recipiente de sobras de grampos no módulo de acabamento....16-11
Esvaziar o Recipiente de sobras de perfuração....16-13
Solução de problemas do Módulo de acabamento....16-14

Atolamentos de papel na Bandeja 8 (Módulo de inserção pós-processo)....16-15
Atolamentos de papel na alavanca 1a e botão 1c....16-16
Atolamentos de papel na alavanca 1d....16-17
Atolamentos de papel na alavanca 1b....16-18
Atolamentos de papel nas alavancas 3b e 3d....16-19
Atolamentos de papel na alavanca 3e e botão 3c....16-20
Atolamentos de papel na alavanca 3g e botão 3f....16-22
Atolamentos de papel na alavanca 4b e botão 3a....16-23
Atolamentos de papel na alavanca 2a e botão 3a....16-24
Atolamentos de papel na alavanca 2b e botão 2c....16-25
Atolamentos de papel em 2c, 2e, 2f e 2d....16-26
Atolamentos de papel em 2d e na alavanca 2g....16-27
Atolamentos de papel na unidade 4 e botão 4a....16-28
Atolamentos de papel na bandeja superior do módulo de acabamento....16-30
Atolamentos de papel na bandeja do empilhador do módulo de acabamento....16-30
Atolamentos de papel na bandeja do criador de livretos opcional....16-31
Falhas de grampeador....16-32
Atolamentos de grampos no cartucho de grampos padrão....16-33
Atolamentos de grampos no cartucho do criador de livretos....16-34
Reinserção do cartucho de grampos padrão....16-36
Códigos de falha....16-39
Especificações....16-41
Módulo de acabamento criador de livretos/padrão....16-41
Dobrador C/Z opcional....16-45

17 Módulo aparador SquareFold....17-1
Visão geral....17-1
Identificação dos componentes....17-2
Componentes principais....17-2
Trajeto do papel....17-3
Painel de controle....17-4
Recurso Dobra quadrada....17-4
Opções de dobra quadrada....17-5
Acesso às opções de Dobra quadrada....17-7
Acesso ás opções de Dobra Quadrado para trabalhos de impressão em rede....17-7

Acesso às opções de Dobra Quadrado para trabalhos de cópia....17-7
Recurso Aparador....17-8
Opções do Aparador....17-8
Diretrizes para aparar....17-9
Acesso às opções do Aparador....17-11
Acesso às opções do Aparador para trabalhos de impressão em rede....17-11
Acesso às opções do Aparador para trabalhos de cópia....17-11
Dicas e sugestões....17-12
Impressão de imagens de páginas inteiras em livretos....17-12
Siga estas dicas....17-13
Solução de problemas....17-13
Remoção de atolamento....17-13
Remoção de atolamentos....17-14
Remoção de atolamentos E1/E2....17-14
Remoção de atolamentos E3....17-16
Códigos de falha....17-17
Dados técnicos....17-21
Especificações....17-21

1

Visão geral do produto

Introdução

Sua máquina não é simplesmente uma copiadora convencional. Ela é um dispositivo digital capaz de ser usado para copiar, digitalizar e imprimir. Se suas necessidades mudarem, sua máquina pode ser atualizada de acordo com elas.

Sua máquina irá imprimir/copiar até 70 impressões em cores por minuto.

Componentes da máquina

1 Dispositivo opcional de alimentação

O Alimentador de Alta Capacidade Superdimensionado de 2 bandejas (opcional) é mostrado (OHCF) Outros dispositivos opcionais de alimentação estão disponíveis.

2 Interface do usuário (IU)

A Interface do Usuário (IU) contém uma tela de toque e painel de controle com botões e teclado.

3 Alimentador Automático de Originais em Frente e Verso (AAOFV).

Alimenta automaticamente documentos originais com 1 e 2 faces Podem ser digitalizados no máximo 200 documentos de 2 faces ao mesmo tempo.

4 Tampa do Toner

Abra esta tampa para acessar e substituir cartuchos de toner/tinta.

5 Porta/tampa dianteira

Abra esta porta/tampa remover os atolamentos de papel e substituir as diversas Unidades Substituíveis pelo Cliente (CRUs).

6 Bandejas de Papel 1, 2 e 3

As Bandejas 1, 2 e 3 são idênticas. As bandejas acomodam diversos tamanhos e gramaturas; consulte o capítulo Especificações para obter as informações detalhadas. Todos os tipos de materiais podem ser usados, exceto envelopes e material que podem ser colocados nas direções de Alimentação de Bordas Curtas ou Longas (ABC ou ABL)

7 Módulo de Interface

O Módulo de interface (MI) é requerido para todos os dispositivos de acabamento. O Módulo de Interface fornece comunicação entre o mecanismo de impressão e qualquer outro dispositivo de acabamento acoplado.

8 Dispositivo opcional de acabamento

O Módulo de Acabamento Criador de Livretos é mostrado com o Dobrador C/Z opcional; outros dispositivos de acabamento estão disponíveis.

Tópicos relacionados:

Dispositivos de alimentação e acabamento

Bandeja Manual (Bandeja 5)

A Bandeja Manual, também chamada de Bandeja 5, acomoda todos os tipos de material em vários tamanhos e faixas de gramatura. A bandeja pode conter um máximo de 250 folhas de papel bond de 20 lb/75 g/m².

A Bandeja Manual é uma bandeja de papel localizada na lateral esquerda da máquina. Ela pode ser dobrada quando não está em uso. Quando a bandeja está em uso e está abaixada, ela pode ser estendida para suportar material de comprimento maior.

Alimentador de Originais

Dicas para usar o Alimentador Automático de Originais em Frente e Verso (AAOFV).

- Podem ser digitalizados no máximo 250 documentos ao mesmo tempo usando o alimentador de originais.
- Documentos originais de tamanho médio podem ser usado, entretanto, os cantos superiores esquerdos dos documentos originais devem ser alinhados no redistribuidor de documento.
- Remova grampos e clipes dos documentos antes de colocá-los no alimentador de originais.
- Para melhores resultados de saída, certifique-se de que todos os documentos estão em boas condições

Tópicos relacionados:

Especificações

Interface com o usuário (IU)

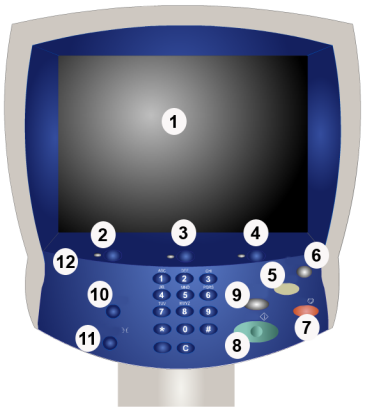

1 Tela de toque

A tela de toque permite que você selecione todas as funções de programação disponíveis. Ela também exibide os procedimentos de correção de falhas e informações gerais.

2 Serviços

Permite acesso à tela Serviços aonde diferentes funções (como copiar e digitalizar) podem ser visualizadas e programadas.

3 Status de Trabalho

Exibe as informações do Status de Trabalho, como trabalhos ativos ou concluídos.

4 Status da Máquina

Exibe o status atual da máquina e informações como o número de série.

5 Limpar Tudo

Se pressionado uma vez, redefine as configurações padrão e a primeira tela do caminho atual. Se pressionado duas, redefine todas as funções para as configurações padrão da máquina.

6 Economia de Energia

Pressione para inserir ou sair do modo de Economia de Energia.

7 Parar

Para temporariamente o trabalho atual. Sigas as mensagens de cancelar para retomar seu trabalho.

8 Iniciar

Inicia o trabalho ou é usado quando tiver efetuado o logon como Administrador de Sistema

9 Interromper

Para temporariamente o trabalho de cópia atual para permitir a execução de trabalho prioritário.

10 Efetuar o Log In/Out

Fornece acesso protegido por senha para o menu de Administração do Sistema, que é usado para ajustar os padrões da máquina.

11 Idioma

Permite que você mude o idioma exibido na IU.

12 Painel de Controle

Contém o teclado e botões tais como Status de Trabalho, Status da Máquina, Iniciar e Parar.

Visão geral do servidor de impressão

Um dos seguintes servidores de impressão pode ser usado com sua impressora digital:

- Servidor de impressão Xerox FreeFlow, para a Impressora digital em cores Xerox 770
- Servidor de impressão Xerox EX, desenvolvido pela Fiery

NOTA

Para obter informações detalhadas sobre o servidor de impressão específico, consulte a documentação do cliente fornecida junto.

Tópicos relacionados:

Impressão no Servidor de impressão Xerox FreeFlow

Impressão a partir do Servidor de impressão Xerox EX, desenvolvido pela EFI

Dispositivos de alimentação e acabamento

Dispositivos opcionais diversos de alimentação e acabamento estão disponíveis em sua máquina. Estes dispositivos são brevemente discutidos nas páginas a seguir, junto com o local para encontrar informações específicas sobre cada dispositivo.

Alimentador de Alta Capacidade (AAC/Bandeja 6), 1 bandeja

O Alimentador de Alta Capacidade (AAC) de 1 bandeja, também conhecido como Bandeja 6, suporta 2.000 folhas de papel tamanho Carta (8,5 x 11 pol.) ou A4.

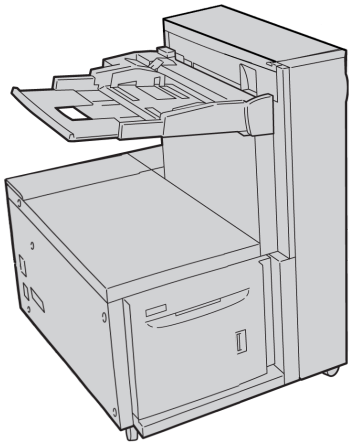

Tópicos relacionados:

Alimentador de Alta Capacidade (1 bandeja AAC/Bandeja 6)

Alimentador de Alta Capacidade Superdimensionado (OHCF), 1 ou 2 bandejas

O Alimentador de Alta Capacidade Superdimensionado (OHCF) está disponível com a opção de 1 ou 2 bandejas. O OHCF alimenta uma variedade de tamanhos de papel, incluindo material padrão e de tamanho grande até 13 x 192 pol./330,2 x 488 mm. Cada bandeja acondiciona 2000 folhas.

Opção de 1 bandeja

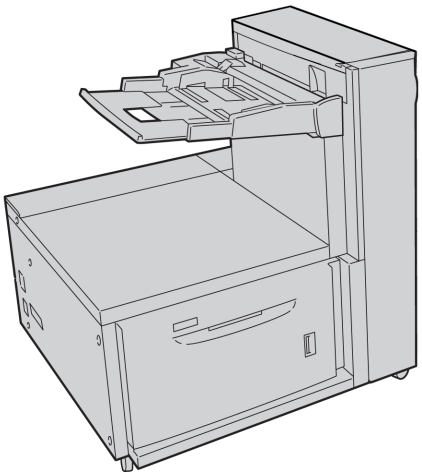

Opção de 2 bandejas

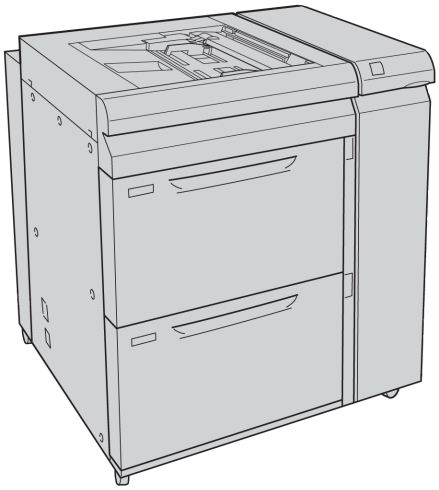

Tópicos relacionados:

Alimentador de Alta Capacidade Superdimensionado (OHCF), 1 ou 2 bandejas (Bandejas 6/7)

Perfuração Avançada GBC

É possível acoplar o GBC AdvancedPunch a diversos acessórios de acabamento opcionais.

O GBC AdvancedPunch fornece outro nível de opções de acabamento para a sua saída ao permitir que você faça orifícios em documentos de 8,5 x 11 pol./A4, que suportam vários estilos de encadernação. Os tipos de perfuração incluem 19 furos a um máximo de 32 furos para material de 8,5 x 11 pol. O material A4 suporta tipos de perfuração de 21 furos até um máximo de 47 furos.

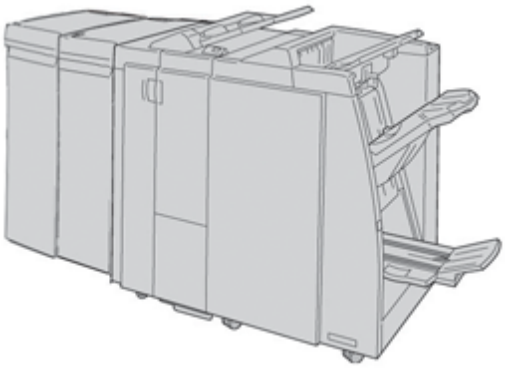

NOTA

O GBC AdvancedPunch é mostrado aqui com o Módulo de interface (MI) obrigatório e o Módulo de acabamento criador de livretos (com Módulo de dobra C/Z opcional).

As informações sobre esse dispositivo podem ser encontradas no CD de documentação do cliente fornecido com o acessório, ou a documentação poderá ser transferida por download do site www.xerox.com. No site, insira o nome de produto da máquina no campo de busca e selecione o link referente à documentação do usuário.

Módulo de interface

O Módulo de interface (MI) é requrido para TODOS os dispositivos de acabamento. O Módulo de Interface fornece comunicação entre o mecanismo de impressão e qualquer outro dispositivo de acabamento acoplado.

Tópicos relacionados:

Módulo de Interface

Empilhador de alta capacidade (EAC)

O Empilhador de alta capacidade (EAC) é um dispositivo de acabamento opcional que fornece recursos de empilhamento e deslocamento para a saída em uma Bandeja do empilhador.

NOTA

O Empilhador de alta capacidade (HCS) é mostrado aqui com o Módulo de interface (MI) obrigatório.

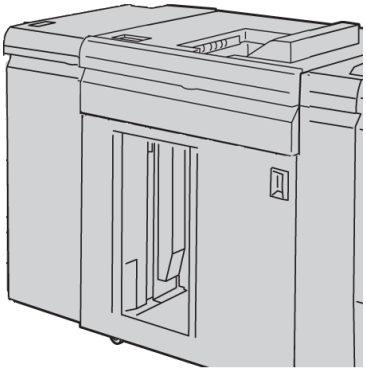

Tópicos relacionados:

Empilhador de alta capacidade (EAC)

Módulo de acabamento criador de livretos/padrão

Os Módulos de Acabamento Padrão e o de Acabamento Criador de Livreto fornecem uma ampla variedade de opções de acabamento e dobra. Você pode aprimorar as opções de acabamento incluindo um Dobrador C/Z a qualquer um dos módulos de acabamento.

Módulo de Acabamento Padrão com Dobrador C/Z opcional

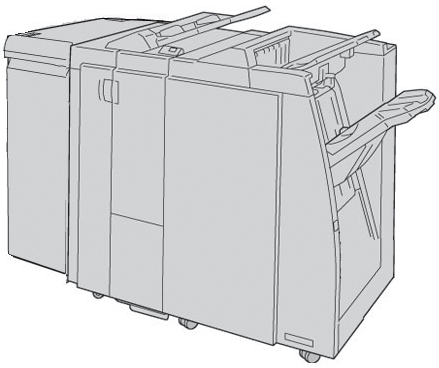

Módulo de Acabamento Criador de Livreto com Dobrador C/Z opcional

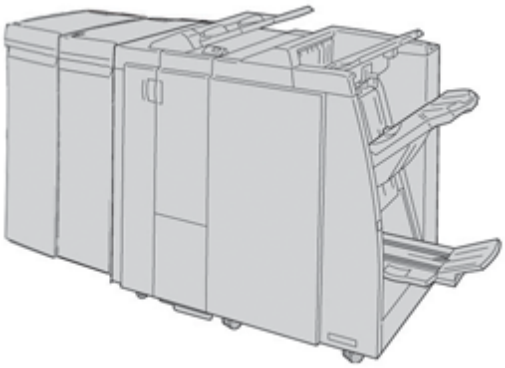

NOTA

O Módulo de Acabamento Padrão e o Módulo de Acabamento Criador de Livreto são mostrados aqui com o Módulo de Interface requerido.

Tópicos relacionados:

Módulo de acabamento criador de livretos/padrão

Módulo aparador SquareFold

O módulo aparador SquareFold é um dispositivo de acabamento opcional usado junto com o Módulo de acabamento C de produção leve com criador de livretos.

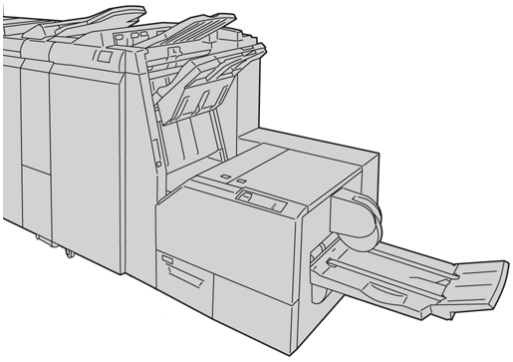

NOTA

O Módulo aparador SquareFold é mostrado aqui com o Módulo de interface (MI) obrigatório e o Módulo de acabamento criador de livretos obrigatório (e o Módulo de dobra C/Z opcional).

Tópicos relacionados:

Módulo aparador SquareFold

Dispositivos de acabamento de terceiros

Dispositivos de DFA (Document Finishing Architecture) (Arquitetura de Acabamento de Documento) adicionais de terceiros também estão disponíveis para sua máquina. Para obter informações sobre estes dispositivos DFA, entre em contato com seu representante de vendas Xerox.

Liga/desliga

Ligar:

Depois de ser ligada, a máquina levará cerca de 3 minutos para aquecer antes de começar a fazer cópias.

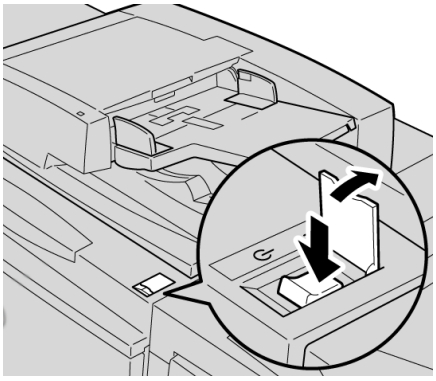

1. Abra a tampa.
2. Pressione o interruptor de energia para a posição Ligado.

   A mensagem Aguarde... indica que a máquina está aquecendo. A máquina não pode ser usada enquanto estiver sendo aquecida.

Desligar:

1. Pressione o interruptor de energia para a posição Desligado.
2. Verifique se o monitor da interface de usuário está total desligado antes de ligar a máquina de novo.

Economia de Energia:

A função de Economia de Energia tem dois modos:

- Modo de baixo consumo Se a máquina permanece inativa por um período de tempo de predefinição-definição, ela entra no modo de Baixo Consumo.
- Modo de repouso Se a máquina permanece inativa por um período de tempo de predefinição-definição, ela entra no modo de Repouso.

Aqui estão dois exemplos:

- Se o Modo de Baixo Consumo estiver definido para 15 minutos e o Modo de Repouso estiver definido para 60 minutos, o Modo de Repouso será ativado após 60 minutos de inatividade total, e não 60 minutos após o início do Modo de Baixo Consumo.
- Se o Modo de Baixo Consumo estiver definido para 15 minutos e o Modo de Repouso estiver definido para 20 minutos, o Modo de Repouso será ativado após 5 minutos após o início do Modo de Baixo Consumo.

Sair do modo de Economia de Energia

Para sair do modo de Economia de Energia:

1. Pressione o botão **Economia de Energia** no painel de controle, ou
2. Envie um trabalho de impressão para a máquina.

Localização do número de série da máquina

O número de série da máquina pode ser acessado pela IU ou localizando-o no interior da máquina.

1. Pressione o botão **Status da Máquina** na interface do usuário.
2. Verifique se a guia **Informações da Máquina** é exibida.

   O número de série da máquina é encontrado aqui.
3. O número de série da máquina também pode ser encontrado na placa de número de série que está no lado de dentro das portas frontais da máquina.

2

Onde encontrar ajuda

Documentação do Cliente em CD/DVD

Nós recomendamos que você imprima toda a documentação e a mantenha perto da máquina.

Você pode localizar a documentação do cliente no seu CD/DVD de Documentação do Cliente. Seu CD/DVD de Documentação do Cliente foi enviado com a máquina

Documentação do cliente do servidor de impressão

A documentação do cliente de suporte para o servidor de impressão está no CD/DVD e é enviado com o servidor de impressão. Você ou o administrador do sistema deverá imprimir esses documentos após concluir a instalação.

Ajuda na World Wide Web

Xerox na World Wide Web: Para obter suporte para o sistema, ajuda ao usuário, documentação do cliente e suporte de atendimento, acesse www.xerox.com e clique no link **Fale conosco** para obter informações específicas de contato/números de telefone em sua região.

NOTA

Você pode obter as atualizações mais recentes da documentação de clientes para seu produto acessando www.xerox.com. Certifique-se de verificar periodicamente este site para obter as últimas informações sobre seu produto.

É importante saber o número de série de sua máquina antes de entrar em contato com o suporte. O número de série da máquina é mostrado na guia Informações da Máquina (**Status da Máquina > Informações da Máquina**).

3

Envio de um trabalho de impressão

Esses exercícios requerem os arquivos PDF para o Guia do Usuário e o Guia do Administrador do Sistema. Se você não tiver uma cópia eletrônica desses PDFs, faça download deles em www.xerox.com.

Os exercícios instruem sobre como imprimir um dos guias de documentação do cliente (Guia do Usuário ou Guia do Administrador do Sistema).

Impressão a partir do computador

1. Do seu computador, abra um dos arquivos PDFs no Adobe Acrobat Reader.
2. Selecione **Arquivo > Imprimir**.
3. Selecione a impressora e a fila de impressão desejadas.
4. Selecione o botão **Propriedades** (dessa máquina).
5. Selecione as opções de saída desejadas (como quantidade, impressão em 1 ou 2 faces).
6. Selecione **OK** para fechar a janela Propriedades.
7. Selecione **OK** para enviar o trabalho à impressora.

Impressão no Servidor de impressão Xerox FreeFlow

1. Copie os arquivos PDF de documentação do cliente em um dispositivo de armazenamento (como uma unidade flash ou CD/DVD).
2. Conecte seu dispositivo de armazenamento no servidor de impressão.
3. No servidor de impressão FreeFlow, selecione **Serviços > Imprimir do arquivo**.
4. Selecione **Procurar**.
5. Procure o seu dispositivo de armazenamento que contém os arquivos PDF.
6. Selecione e destaque um dos arquivos PDF (Guia do Usuário, Guia do Administrador do Sistema).
7. Selecione **OK**.
8. Selecione a fila de impressão desejada.

9. Selecione as opções de saída desejadas (como quantidade, impressão em 1 ou 2 faces).
10. Selecione **Imprimir**.

    O trabalho é enviado para a fila desejada e é retido ou impresso imediatamente.
11. Selecione **Fechar**; isso fecha a janela Imprimir do arquivo.

Impressão a partir do Servidor de impressão Xerox EX, desenvolvido pela EFI

1. Copie os arquivos PDF de documentação do cliente em um dispositivo de armazenamento (como uma unidade flash ou CD/DVD).
2. Conecte seu dispositivo de armazenamento no servidor de impressão.
3. No servidor de impressão Xerox EX, selecione **Arquivo > Importar trabalho**.
4. Selecione a fila desejada (como **Imprimir** ou **Reter**).
5. Selecione **Adicionar**.
6. Procure o seu dispositivo de armazenamento que contém os arquivos PDF.
7. Selecione e destaque um dos arquivos PDF (Guia do Usuário, Guia do Administrador do Sistema).
8. Selecione **Abrir**.
9. Selecione **Importar**.

   O trabalho é enviado para a fila selecionada ou para a impressora para impressão imediata.

4

Papéis e outros materiais de impressão

Tópicos relacionados:

Especificações

Colocação de mídia nas Bandejas 1, 2 e 3

As Bandejas 1, 2 e 3 são idênticas. Cada bandeja tem uma capacidade de 550 folhas de papel de 20 lb/75 g/m². Pilhas podem sem clocadas no alimentador com bordas longas (LEF) ou alimentador com bordas curtas (SEF), paisagem ou retrato.

Colocação de papel nas Bandejas 1, 2 e 3

NOTA

Poderá ocorrer um atolamento de papel se a bandeja for aberta durante a colocação do material.

1. Selecione o papel apropriado para o trabalho de impressão.
2. Puxe a bandeja para fora lentamente até que ela pare.
3. Abra a resma de papel com o lado da emenda para cima.
4. Ventile as folhas antes de colocá-las na bandeja.
5. Coloque e alinhe a borda do papel com a borda ESQUERDA da bandeja.

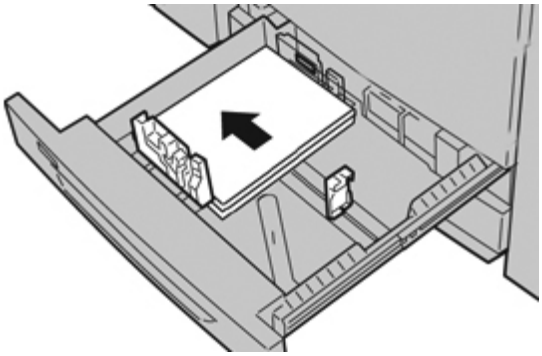

Papéis podem ser colocados tanto na Alimentação da Borda Longa (ABL)/orientação retrato como na Alimentação da Borda Curta (ABC)/orientação paisagem.

6. Ajuste as guias do papel pressionando a trava da guia e movendo a Guia da borda cuidadosamente até que ela encoste levemente na borda do material na bandeja.

   Não coloque os materiais acima da linha MAX localizada na Guia de borda traseira.

7. Empurre delicadamente a bandeja até que pare.

   Se for ativada pelo administrador do sistema, a tela de configurações da bandeja de papel poderá ser exibida na interface com o usuário.

8. Se tiverem sido feitas alterações na bandeja de papel, selecione o botão **Alterar configurações**; caso contrário, continue na próxima etapa.
   a) Faça as seleções desejadas para **Tipo de papel/Gramatura do papel**, **Tamanho do papel** e **Cor do papel**.
   b) Se for necessário, faça as alterações desejadas nos ajustes de curvatura e alinhamento do papel.

      NOTA

      Consulte a Administração do Sistema para obter informações detalhadas sobre as opções de ajuste de curvatura e alinhamento do papel.

   c) Selecione **Salvar** até retornar à janela de configurações da bandeja.
9. Selecione **Confirmar** para fechar a janela.

Colocação de divisórias nas Bandejas 1, 2 e 3

1. Selecione o papel apropriado para o trabalho de impressão.
2. Puxe a bandeja para fora lentamente até que ela pare.
3. Ventile as folhas de divisória antes de colocá-las na bandeja.
4. Coloque e alinhe a borda da guia do papel com a borda DIREITA da bandeja com a face a ser copiada ou impressa voltada para baixo.

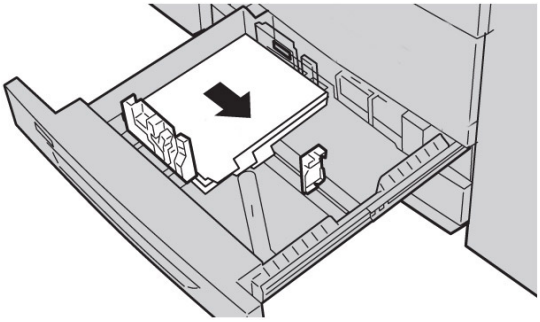

NOTA

Divisórias podem ser colocados tanto na alimentação de borda longa ou na alimentação de borda curta (retrato ou paisagem).

5. Ajuste as guias do papel pressionando a trava da guia e movendo a Guia da borda cuidadosamente até que ela encoste levemente na borda do material na bandeja.

   Não coloque os materiais acima da linha MAX localizada na Guia de borda traseira.

6. Empurre delicadamente a bandeja até que pare.

Se for ativada pelo administrador do sistema, a tela de configurações da bandeja de papel poderá ser exibida na interface com o usuário.

7. Se tiverem sido feitas alterações na bandeja de papel, selecione o botão **Alterar configurações**; caso contrário, continue na próxima etapa.
   a) Faça as seleções desejadas para **Tipo de papel/Gramatura do papel**, **Tamanho do papel** e **Cor do papel**.
   b) Se for necessário, faça as alterações desejadas nos ajustes de curvatura e alinhamento do papel.

      NOTA

      Consulte a Administração do Sistema para obter informações detalhadas sobre as opções de ajuste de curvatura e alinhamento do papel.

   c) Selecione **Salvar** até retornar à janela de configurações da bandeja.
8. Selecione **Confirmar** para fechar a janela.

Colocação de transparências nas Bandejas 1, 2 e 3

1. Selecione o papel apropriado para o trabalho de impressão.
2. Puxe a bandeja para fora lentamente até que ela pare.
3. Antes de colocar as transparências na bandeja, ventile-as para evitar que grudem.
4. Coloque as transparências em cima de uma pequena pilha de papéis do mesmo tamanho e alinhe as bordas das transparências com a fita removível na borda ESQUERDA da bandeja com o lado que vai se copiado ou impresso voltado para baixo.

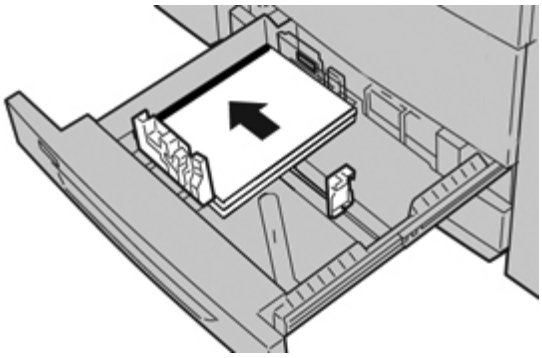

NOTA

- Não coloque de uma vez mais de 100 transparências em uma bandeja de papel.
- As transparências podem ser colocadas tanto na borda de alimentação maior como na menor (retrato ou paisagem).

5. Ajuste as guias do papel pressionando a trava da guia e movendo a Guia da borda cuidadosamente até que ela encoste levemente na borda do material na bandeja.

   Não coloque os materiais acima da linha MAX localizada na Guia de borda traseira.
6. Empurre delicadamente a bandeja até que pare.

   Se for ativada pelo administrador do sistema, a tela de configurações da bandeja de papel poderá ser exibida na interface com o usuário.
7. Se tiverem sido feitas alterações na bandeja de papel, selecione o botão **Alterar configurações**; caso contrário, continue na próxima etapa.

a) Faça as seleções desejadas para **Tipo de papel/Gramatura do papel**, **Tamanho do papel** e **Cor do papel**.
b) Se for necessário, faça as alterações desejadas nos ajustes de curvatura e alinhamento do papel.

NOTA

Consulte a Administração do Sistema para obter informações detalhadas sobre as opções de ajuste de curvatura e alinhamento do papel.

c) Selecione **Salvar** até retornar à janela de configurações da bandeja.

8. Selecione **Confirmar** para fechar a janela.

Colocação de material pré-perfurado nas Bandejas 1, 2 e 3

1. Selecione o papel apropriado para o trabalho de impressão.
2. Puxe a bandeja para fora lentamente até que ela pare.
3. Abra a resma de papel com o lado da emenda para cima.
4. Ventile as folhas antes de colocá-las na bandeja.
5. Coloque e alinhe a borda do papel pré-perfurado com a borda ESQUERDA da bandeja.

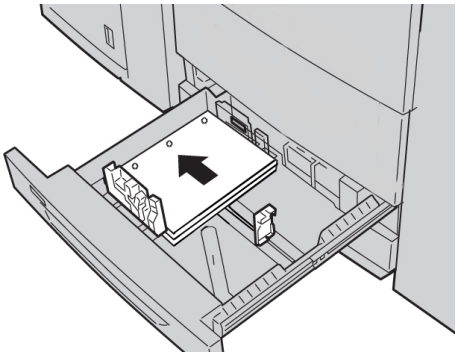

Papéis podem ser colocados tanto na Alimentação da Borda Longa (ABL)/orientação retrato como na Alimentação da Borda Curta (ABC)/orientação paisagem.

6. Ajuste as guias do papel pressionando a trava da guia e movendo a Guia da borda cuidadosamente até que ela encoste levemente na borda do material na bandeja.

   Não coloque os materiais acima da linha MAX localizada na Guia de borda traseira.

7. Empurre delicadamente a bandeja até que pare.

   Se for ativada pelo administrador do sistema, a tela de configurações da bandeja de papel poderá ser exibida na interface com o usuário.

8. Se tiverem sido feitas alterações na bandeja de papel, selecione o botão **Alterar configurações**; caso contrário, continue na próxima etapa.
   a) Faça as seleções desejadas para **Tipo de papel/Gramatura do papel**, **Tamanho do papel** e **Cor do papel**.
   b) Se for necessário, faça as alterações desejadas nos ajustes de curvatura e alinhamento do papel.

   NOTA

   Consulte a Administração do Sistema para obter informações detalhadas sobre as opções de ajuste de curvatura e alinhamento do papel.

c) Selecione **Salvar** até retornar à janela de configurações da bandeja.

9. Selecione **Confirmar** para fechar a janela.

Colocação de material na bandeja manual

Quando usar a Bandeja manual (Bandeja 5):

- Esta bandeja é usada principalmente para pequenas quantidades de materiais especiais (como envelopes).
- O material pode ser abastecido com alimentação da borda longa ou curta (retrato ou paisagem).
- Você deve inserir manualmente o tamanho de papel na IU da máquina.
- Se você usar um tamanho de papel fora do padrão, será possível pré-ajustar o tamanho no dispositivo. O tamanho predefinido então é exibido em Tamanhos Padrão na tela Bandeja 5 (Manual). Para obter informações sobre as configurações da rede, consulte o Guia do Administrador do Sistema.
- Você pode colocar até 250 folhas de papel de 20 lb/75 g/m².
- Não coloque papéis de tamanhos diferentes na Bandeja manual (Bandeja 5)
- Não coloque material acima da linha MAX conforme indicado na bandeja.

Colocação de papel na bandeja manual (Bandeja 5)

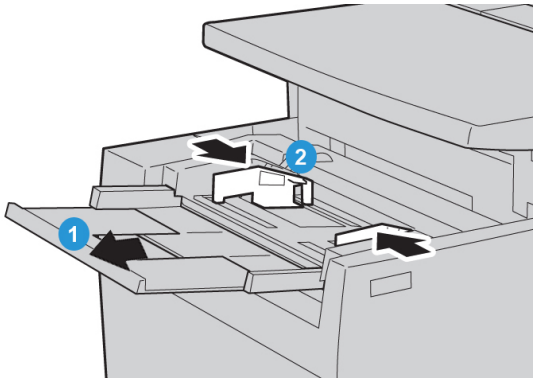

1. Estenda a bandeja manual (Bandeja 5) com cuidado, o suficiente para acomodar o papel.
2. Segure o centro das guias do papel e deslize-as até o tamanho de papel desejado.
3. Selecione o papel apropriado para o trabalho de impressão.
4. Abra a resma de papel com o lado da emenda para cima.
5. Ventile as folhas antes de colocá-las na bandeja.

6. Insira o papel ou material na bandeja até que ela pare.

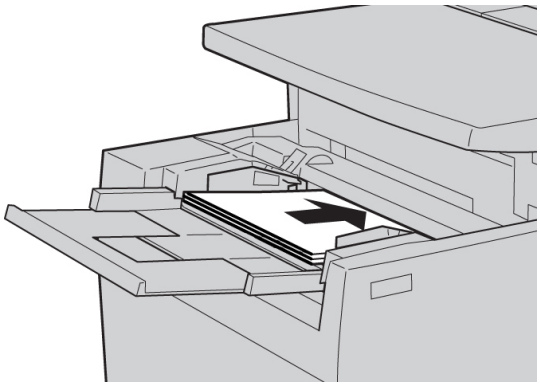

7. Ajuste as guias de papel para que elas toquem as bordas da pilha.

   Se for ativada pelo administrador do sistema, a tela de configurações da bandeja de papel poderá ser exibida na interface com o usuário.

8. Se tiverem sido feitas alterações na bandeja de papel, selecione o botão **Alterar configurações**; caso contrário, continue na próxima etapa.
   a) Faça as seleções desejadas para **Tipo de papel/Gramatura do papel**, **Tamanho do papel** e **Cor do papel**.
   b) Se for necessário, faça as alterações desejadas nos ajustes de curvatura e alinhamento do papel.

      NOTA

      Consulte a Administração do Sistema para obter informações detalhadas sobre as opções de ajuste de curvatura e alinhamento do papel.

   c) Selecione **Salvar** até retornar à janela de configurações da bandeja.
9. Selecione **Confirmar** para fechar a janela.

Colocação de divisórias na bandeja manual (Bandeja 5)

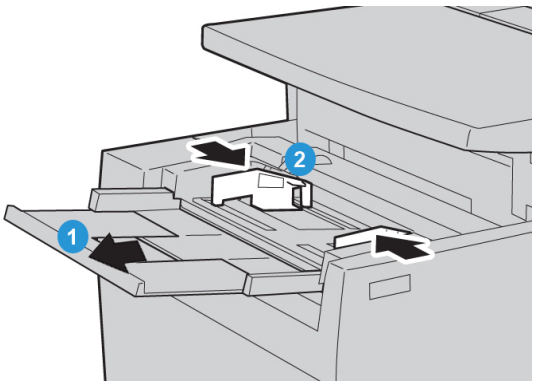

1. Estenda a bandeja manual (Bandeja 5) com cuidado, o suficiente para acomodar o papel.
2. Segure o centro das guias do papel e deslize-as até o tamanho de papel desejado.
3. Selecione o papel apropriado para o trabalho de impressão.
4. Ventile as folhas de divisória antes de colocá-las na bandeja.

5. Insira a divisória na bandeja com o lado a ser copiado ou impresso com a face para CIMA e com as guias para ABL:

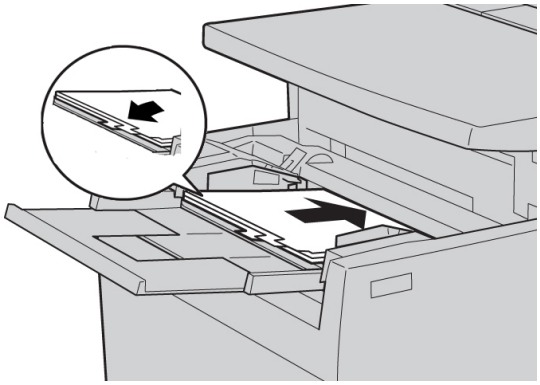

6. Continue a inserir o papel ou material na bandeja até que ela pare.
7. Ajuste as guias de papel para que elas toquem as bordas da pilha.

   Se for ativada pelo administrador do sistema, a tela de configurações da bandeja de papel poderá ser exibida na interface com o usuário.
8. Se tiverem sido feitas alterações na bandeja de papel, selecione o botão **Alterar configurações**; caso contrário, continue na próxima etapa.
   a) Faça as seleções desejadas para **Tipo de papel/Gramatura do papel**, **Tamanho do papel** e **Cor do papel**.
   b) Se for necessário, faça as alterações desejadas nos ajustes de curvatura e alinhamento do papel.

      NOTA

      Consulte a Administração do Sistema para obter informações detalhadas sobre as opções de ajuste de curvatura e alinhamento do papel.

   c) Selecione **Salvar** até retornar à janela de configurações da bandeja.
9. Selecione **Confirmar** para fechar a janela.

Colocação de transparências na bandeja manual (Bandeja 5)

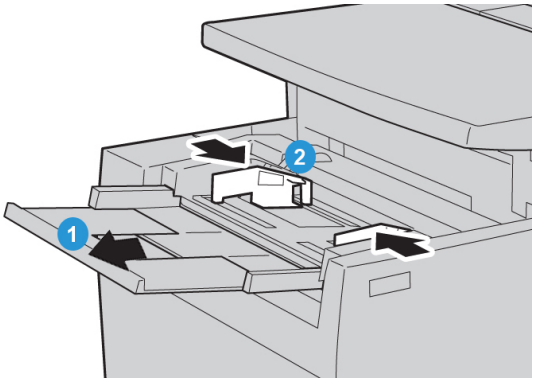

1. Estenda a bandeja manual (Bandeja 5) com cuidado, o suficiente para acomodar o papel.
2. Segure o centro das guias do papel e deslize-as até o tamanho de papel desejado.

3. Selecione o papel apropriado para o trabalho de impressão.
4. Ventile as folhas de divisória antes de colocá-las na bandeja.
5. Insira as transparências na bandeja com o lado a ser copiado ou impresso com a face para CIMA e com as tiras removíveis para a DIREITA.

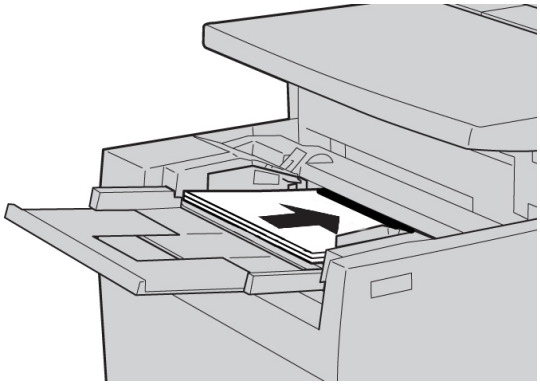

6. Continue a inserir o papel ou material na bandeja até que ela pare.
7. Ajuste as guias de papel para que elas toquem as bordas da pilha.

   Se for ativada pelo administrador do sistema, a tela de configurações da bandeja de papel poderá ser exibida na interface com o usuário.
8. Se tiverem sido feitas alterações na bandeja de papel, selecione o botão **Alterar configurações**; caso contrário, continue na próxima etapa.
   a) Faça as seleções desejadas para **Tipo de papel/Gramatura do papel**, **Tamanho do papel** e **Cor do papel**.
   b) Se for necessário, faça as alterações desejadas nos ajustes de curvatura e alinhamento do papel.

      NOTA

      Consulte a Administração do Sistema para obter informações detalhadas sobre as opções de ajuste de curvatura e alinhamento do papel.

   c) Selecione **Salvar** até retornar à janela de configurações da bandeja.
9. Selecione **Confirmar** para fechar a janela.

colocação de material pré-perfurado na Bandeja manual (Bandeja 5)

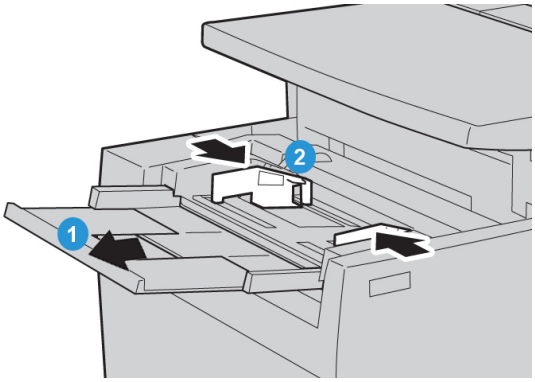

1. Estenda a bandeja manual (Bandeja 5) com cuidado, o suficiente para acomodar o papel.
2. Segure o centro das guias do papel e deslize-as até o tamanho de papel desejado.
3. Selecione o papel apropriado para o trabalho de impressão.
4. Ventile as folhas de divisória antes de colocá-las na bandeja.
5. Insira o material pré-perfurado na bandeja na direção ABL com os furos para a DIREITA:

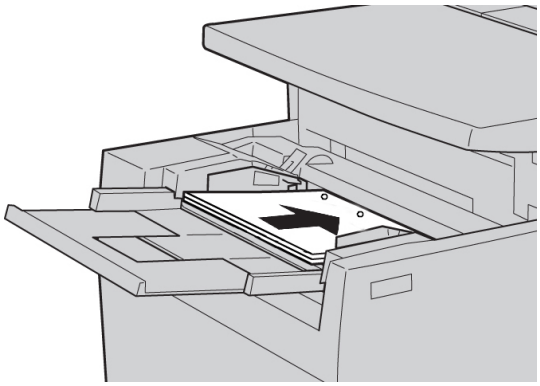

6. Continue a inserir o papel ou material na bandeja até que ela pare.
7. Ajuste as guias de papel para que elas toquem as bordas da pilha.

   Se for ativada pelo administrador do sistema, a tela de configurações da bandeja de papel poderá ser exibida na interface com o usuário.

8. Se tiverem sido feitas alterações na bandeja de papel, selecione o botão **Alterar configurações**; caso contrário, continue na próxima etapa.
   a) Faça as seleções desejadas para **Tipo de papel/Gramatura do papel**, **Tamanho do papel** e **Cor do papel**.
   b) Se for necessário, faça as alterações desejadas nos ajustes de curvatura e alinhamento do papel.

      NOTA

      Consulte a Administração do Sistema para obter informações detalhadas sobre as opções de ajuste de curvatura e alinhamento do papel.

   c) Selecione **Salvar** até retornar à janela de configurações da bandeja.
9. Selecione **Confirmar** para fechar a janela.

Colocação de material nos dipositivos de alimentação adcionais

Consulte o capítulo específico para obter informações e instruções de colocação de material nos dispositivos opcionais de alimentação.

Tópicos relacionados:

Colocação de papel no AAC (Bandeja 6)

Colocação de mídia nas Bandejas OHCF 1 ou 2

Colocação de material de pós-processo nos dispositivos de acabamento opcionais.

Consulte o capítulo específico para obter informações sobre colocação de material pós-processo nos dispositivos opcionais de acabamento.

Tópicos relacionados:

Colocação de papel/divisórias na Bandeja 8 (Módulo de inserção pós-processo)

Colocação de divisórias com o GBC AdvancedPunch

Quando o GBC AdvancedPunch opcional está conectado à máquina, a divisória é carregada de modo diferente nas bandejas de papel. Consulte a documentação do cliente do GBC AdvancedPunch para obter informações sobre como carregar papel nas bandejas (quando o GBC AdvancedPunch estiver conectado).

5

Cópia

Cópia básica usando o alimentador de originais

1. Ajuste as guias móveis de documento em suas posições mais largas.

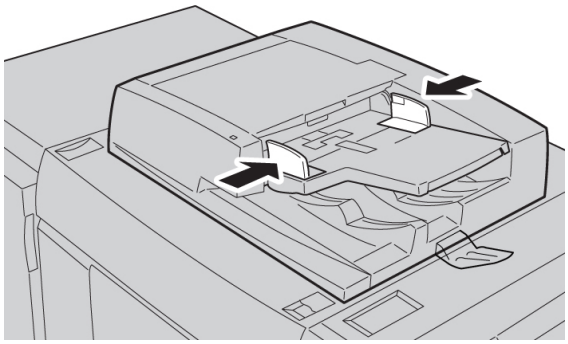

2. Coloque os documentos com a Face para Cima com a primeira página na parte superior com os cabeçalhos voltados para a parte traseira ou esquerda da máquina.

   As luzes indicadoras de confirmação que os documentos estão corretamente colocados.

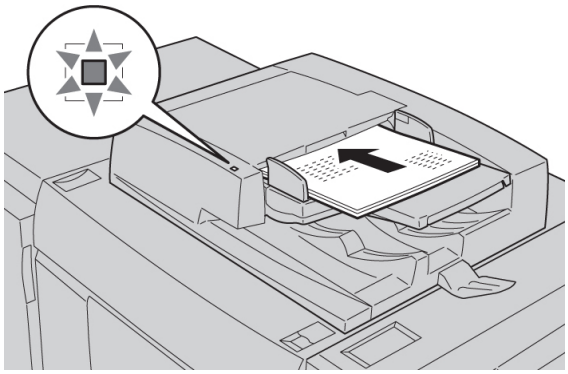

3. Pressione o botão **Serviços** no painel de controle.

   Por padrão, pressionar o botão **Serviços** fará com que a tela Copiar apareça.

4. Na tela Cópia, selecione aas funções/opções desejadas.
   - Reduzir/Ampliar
   - Origem do Papel

- Cor de Saída
- **Saída de Cópia**
- **Cópia de Livro em 2 Faces**
- **Tipo do Original**
- **Clarear/Escurecer**

As funções exibidas na tela principal Copiar variam dependendo de como a tela principal de Copiar é configurada pelo administrador.

5. Insira a quantidade.
6. Pressione **Iniciar**.

Cópia básica utilizando o vidro de originais.

1. Abra o alimentador de originais.

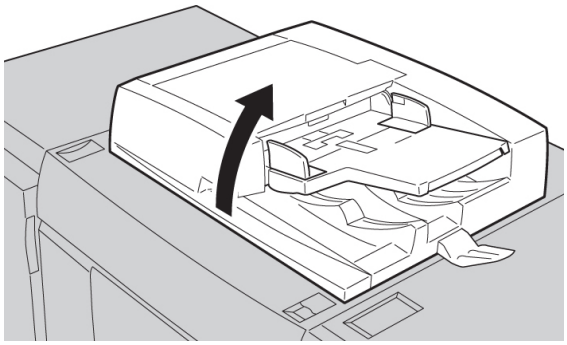

2. Coloque o documento com a Face para Baixo e alinhe-o, conforme mostrado abaixo.

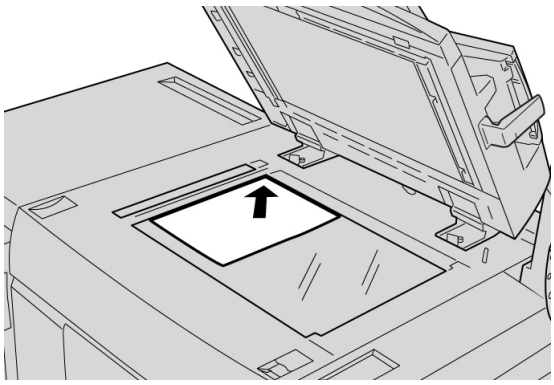

3. Feche o alimentador de originais.
4. Pressione o botão **Serviços** no painel de controle.

   Por padrão, pressionar o botão **Serviços** fará com que a tela Copiar apareça.
5. Na tela Cópia, selecione aas funções/opções desejadas.
   - Reduzir/Ampliar
   - Origem do Papel

- Cor de Saída
- **Saída de Cópia**
- **Cópia de Livro em 2 Faces**
- **Tipo do Original**
- **Clarear/Escurecer**

As funções exibidas na tela principal Copiar variam dependendo de como a tela principal de Copiar é configurada pelo administrador.

6. Insira a quantidade.
7. Pressione **Iniciar**.

Guia de Cópia

A guia CópiaCópia contém as seguintes funções:

- Reduzir/Aumentar
- Fornecimento de Papel
- Cor de Saída

NOTA

Dependendo de como a guia Copy está configurada pelo administrador, esta guia pode também conter as seguintes funções:

- **Saída de Cópia**
- **Cópia em 2 faces**
- **Tipo do Original**
- **Clarear/Escurecer**

Tópicos relacionados:

Qualidade de Imagem > Tipo Original

Qualidade de Imagem > Opções de Imagem

Formato de Saída > Saída de Cópia

Formato de Saída > Cópia em 2 Faces

Cópia > Reduzir/Ampliar

A função Reduzir/Ampliar (R/A) oferece uma variedade de opções de redução e ampliação para ajustar o tamanho da imagem de saída. Os originais podem ser ampliados ou reduzidos entre 25-400 % Diversas seleções automáticas e predefinidas estão disponíveis para ajudá-lo a escolher as reduções ou ampliações mais comuns, enquanto uma configuração personalizada lhe permite selecionar a taxa que atende seus requisitos. As opções básicas para reduzir/ampliar incluem:

Caixa de entrada 100% ou R/A

A configuração padrão da caixa de entrada R/A é de 100 %. Estes procedimentos de seleção produzem uma imagem em sua cópia do mesmo tamanho da imagem do documento original.

Você também pode definir a proporção de R/A usando os botões para cima ou para baixo. Nesse caso, a proporção será exibida na caixa de entrada.

% Auto

Esta seleção reduz ou amplia a imagem proporcionalmente para que ela caiba no papel escolhido. Se esta opção for selecionada, você também deve selecionar uma bandeja específica de papel.

Botões de R/A predefinidos

Dependendo do que o Administrador do Sistema selecionou, você pode ver várias opções percentuais para redução ou ampliação. Estes botões podem ser personalizados pelo Administrador para exibir a taxa de redução usada com maior frequência.

Mais

Quando o botão Reduzir/Ampliar (R/A) **Mais** é selecionado, uma nova janela abre e exibe as opções adicionais de R/A.

Tópicos relacionados:

Opções para Reduzir/Ampliar Mais

Opções para Reduzir/Ampliar Mais

As opções para Reduzir/Ampliar (R/A) **Mais** incluem:

% Proporcional

Todas as opções irão reduzir ou ampliar a imagem na mesma proporção, em ambas as direções, para que a imagem fique maior ou menor, mas as proporções permaneçam as mesmas.

% Auto esta seleção reduz ou amplia a imagem proporcionalmente para que ela caiba no papel escolhido. Se esta opção for selecionada, você também deve selecionar uma bandeja específica de papel.

% Independente

Esta opção permite que você especifique as taxas de altura e largura diferentes para dimensionar a altura e largura de forma independente.

% X-Y Auto assegura que as cópias sejam feitas com as taxas de altura e largura automaticamente definidas para caber no tamanho de papel.

Auto Centralização

Esta opção permite que você especifique os valores individuais de altura e largura.

Botões de porcentagem predefinida

Os botões de porcentagem são predefinidos nos níveis de ampliação especificados pelo administrador para que mostrem os percentuais usados com maior frequência.

Cópia > Origem do papel

Selecione a bandeja desejada para seu trabalho; as opções incluem:

Seleção Automática de Papel

Esta opção detecta automaticamente o tamanho do original e seleciona a bandeja apropriada para a saída.

Botões de Bandeja

Permite a seleção de uma bandeja específica contendo o material desejado para seu trabalho.

Botão Mais

Exibe a tela Origem do Papel mostrando todas as bandejas disponíveis para a máquina e o seu conteúdo de material.

Cópia > Cor de Saída

Selecione a opção de Cor de Saída desejada que melhor se aplica ao trabalho; as opções incluem:

Auto Detecção

Esta opção permite que a máquina detecte automaticamente se o documento original é colorido ou em preto e branco.

Cor

Esta opção copia todas as cores usando as cores de impressão (ciano, magenta, amarelo e preto).

Preto e Branco

Esta opção copia somente em preto e branco. As cores do original são convertidas para tons de cinza.

Dupla Cor

Esta opção permite que você separe as cores do original em dois grupos para as cores da cópia. A cor de origem é extraída do original e substituída pela cor da área alvo. As outras cores são substituídas por cores de áreas não alvo que você seleciona.

Cor Única

Esta opção permite que você copie com uma das cores predefinidas ou personalizadas.

Guia Qualidade da Imagem

A guia **Qualidade de Imagem** contém as seguintes funções/opções:

- **Tipo do Original**
- **Opções de Imagem**
- **Aprimoramento da Imagem**
- **Efeitos de cor**
- **Equilíbrio de Cores**
- **Mundança de Cores**

Qualidade de Imagem > Tipo Original

A função Tipo Original fornece uma maneira conveniente para aprimorar a qualidade de sua saída com base no tipo de imagens originais que você está copiando. Selecione o botão **Tipo Original** na guia Qualidade de Imagem , e selecione a opção desejada.

Auto

Esta opção configura a cor da saída de acordo com o tipo de documento pre-configurado no modo Administração de Sistema.

Foto e Texto

Use esta opção se seu original é de uma revista ou outra fonte que contenha fotografias de alta qualidade com texto. Esta configuração produz melhores fotos, mas diminui ligeiramente a nitidez do texto e desenho.

Texto

Use esta opção se seu original contiver somente texto ou desenho. O resultado são bordas mais nítidas para o texto e desenho.

Foto

Está opção foi desenvolvida especificamente para copiar fotografias ou fotos de revista sem qualquer texto ou linhas de desenhos. Esta opção evita a reprodução desbotada de cores.

Mapa

Use esta opção para fazer cópias de documentos que têm texto sobre fundos coloridos como mapas.

Qualidade de Imagem > Opções de Imagem

Use a função Opções de Imagem para ajustar as seguintes opções:

Clarear/Escurecer

Esta opção fornece controle manual para ajustar a claridade ou escuridão das imagens digitalizadas. Selecione o botão de rolagem para Baixo para escurecer a imagem de originais claros como imagens feitas com lápis. Selecione o botão de rolagem para Cima para clarear a imagem digitalizada de originais escuros como meios-tons ou originais com fundos coloridos.

Nitidez

Esta opção controla o equilíbrio entre texto definido e moiré (padrões dentro da imagem). Mova o controle deslizante para baixo (Suavizar) para produzir uma imagem suave e uniforme (totalmente adequado para imagens fotográficas digitalizadas). Mova o controle deslizante para cima (Aguçar) para produzir uma imagem com melhor qualidade de texto e desenhos à mão.

Saturação

Esta opção permite que cores se tornem mais ou menos vibrantes. Para tornar as cores de seu trabalho mais vibrantes mova a barra deslizante para cima. Para tornar as cores de seu trabalho menos vibrantes, ou efeito de cores pastel, mova a barra deslizante para baixo. Para manter o trabalho normal, não ajuste a saturação.

Qualidade de Imagem > Aprimoramento de Imagem

Use as configurações Aprimoramento de Imagens quando sua imagem digitalizada requerer mais do que uma qualidade básica de imagem. Estas são as duas funções associadas ao Aprimoramento de Imagem:

Supressão de Fundo

A Supressão de Fundo evita a reprodução de sombras indesejáveis de originais nos quais há visualização da outra face do original.

Auto Supressão: Esta opção reduz ou elimina automaticamente quando fundo nas cópias causados por originais com papéis coloridos ou de papel jornal.

Sem Supressão: Selecione está opção quando:

- O ajuste Escurecer não produz uma cópia satisfatória de originais mais claros.
- O original tem bordas cinzas ou coloridas, como um diploma.
- Você quer destacar os detalhes finos que foram perdidos por causa de bordas escuras que surgiram ao usar originais encadernados.

Contraste

Este recurso de opção controla a diferença entre as densidades da imagem da imagem digitalizada. Configurações com menores contrastes reproduzem mais detalhes nas áreas claras e escuras do original. Configurações de maiores contrastes produzem preto e branco vívidos para linhas e textos mais nítidos, mas produzem menos detalhes em fotografias. As seleções são Correção Automática ou Manual. A **Auto Correção** automaticamente escolhe as melhores configurações para seu trabalho.

Qualidade de Imagem > Efeitos de Cor

Esta função produz tons de imagem equilibrados na sua saída. As opções incluem:

Vibrante

Esta opção usa a maior saturação de cor para produzir cores de saída ricas e vibrantes. Esta opção aumenta a saturação de cor para a configuração mais vibrante para produzir imagens mais radiantes.

Brilhante

Esta opção produz imagens que têm aparência mais brilhante e contraste aprimorado.

Quente

Esta opção produz uma imagem mais suave na saída e insere tons quentes e avermelhados para cores de baixa densidade. Use esta configuração para aplicar um leve tom de rosa às cores de pele e para dar tom suave às cores escuras e quentes.

Frio

Esta função produz um forte tom azul claro na saída. Esta configuração torna a cor azul mais forte e torna cores escuras e frias mais claras.

Supressão de Sombra

Esta opção reduz ou elimina qualquer sombra de fundo causada por originais com papéis coloridos ou papel jornal.

Qualidade de Imagem > Equilíbrio de Cores

Esta opção permite que você ajuste o equilíbrio entre as cores e a quantidade geral de cores nas cópias de saída. Você pode ajustar os níveis para todas as quatro cores do processo (Amarelo, Magenta, Ciano e Preto) quanto às suas faixas de densidade baixa, média e superior.

Qualidade de Imagem > Mudança de Cores

Essa função permite a alteração de tons em uma imagem simultaneamente, para tornar os caracteres gerais de uma imagem de saída mais quentes ou mais frios. Por exemplo, se você selecionar um dos:

Botões Mais

As cores vermelhas mudam para o tom amarelo, as cores verdes mudam para o tom ciano e as cores azuis mudam para o tom magenta. Todas as cores entre essas originais também irão mudar no mesmo sentido.

Botões Menos

As cores vermelhas mudam para o tom magenta, as cores azuis mudam para o tom ciano e as cores verdes mudam para o tom amarelo. Mais uma vez, todas as cores entre essas originais também irão mudar no mesmo sentido.

Guia Ajuste de Layout

A guia **Ajuste de Layout** contém as seguintes funções:

- **Cópia de Livro**
- **Cópia de Livro em 2 Faces**
- **Tamanho do Original**
- **Apagar Bordas**
- **Deslocamento de Imagem**
- **Rotação da Imagem**
- **Inverter Imagem**
- **Orientação do Original**

Ajuste de Layout > Cópia de Livro

Originais encadernados (como livros) podem ser colocados no vidro de originais para fazer cópias de 1 face ou 2 faces. O original encadernado deve ser colocado com a face para baixo no canto esquerdo posterior registrado do vidro de originais. Alinhe o topo do original encadernado com a borda posterior do vidro de originais.

As opções de Cópia de Livro incluem:

Esquerda e depois Direita

Copia o primeiro a página à esquerda da página direita das faces do original encadernado

Direita e depois Esquerda

Copia o primeiro a página à direita da página esquerda das faces do original encadernado

Página de Cima e depois a de Baixo

Copia o primeiro a página de cima e depois a página de baixo das faces do original encadernado.

Ambas as Páginas

Copia as duas páginas na ordem de página.

Somente a Página Esquerda

Copia somente a página esquerda.

Somente a Página Esquerda

Copia somente a página direita.

Apagar Lombada

Esta opção apaga ou exclui a sombra de suas cópias causada pela lombada central do original encadernado.

Ajuste de Layout > Cópia de Livro em 2 Faces

Você pode fazer cópia de 2 faces de duas páginas de um original encadernado. Esta função permite que você designe as páginas quando for fazer cópias de um original encadernado para que posição das páginas copiadas seja a mesma do original encadernado. As opções de Cópia de Livro de 2 Faces incluem:

Esquerda e depois Direita

Copia o primeiro a página à esquerda da página direita das faces do original encadernado

Direita e depois Esquerda

Copia o primeiro a página à direita da página esquerda das faces do original encadernado

Página de Cima e depois a de Baixo

Copia o primeiro a página de cima e depois a página de baixo das faces do original encadernado.

Página Inicial e Página Final

Selecione uma página incial (ou a esquerda ou a direita) e uma página final (ou a esquerda ou a direita) para seu trabalho de Cópia de Livro de 2 Faces.

Apagar Lombada

Esta opção apaga ou exclui a sombra de suas cópias causada pela lombada central do original encadernado.

Ajuste de Layout > Tamanho do Original

A máquina pode detectar o tamanho do original se ele for de tamanho padrão. Se o original não for de tamanho padrão, a máquina não sabe qual é o tamanho. Isto não importa se você selecionar uma opção específica de redução/ampliação e também selecionar uma bandeja de papel específica. No entanto, você pode dizer à máquina o tamanho do original se quiser usar as funções automáticas. As opções de Tamanho do Original incluem:

Auto Detecção

Esta opção detecta automaticamente o tamanho das páginas digitalizadas. Os tamanhos de originais que podem ser detectados automaticamente incluem os tamanhos padrão; consulte o capítulo de Dados Técnicos para obter informações detalhadas sobre o tamanho da cópia e as especificações do alimentador de originais.

Entrada Manual de Tamanho

Esta opção permite que você selecione um tamanho de papel padrão dentre as opções mostradas ou insira um tamanho não padronizado (personalizado). Ao selecionar o tamanho do seu documento, você pode usar as funções de redução/ampliação automáticas ou de origem automática do papel.

Originais de Tamanhos Diferentes

Com esta opção a máquina detecta automaticamente o tamanho de cada original.

Ajuste de Layout > Apagar Borda

Esta opção permite que você apague imagens ao redor da borda de um documento. Apagar Borda também exclui listras centrais causadas pelo espaço entre a lombada de um documento encadernado e o documento no vidro de originais. As opções incluem:

Todas as Bordas

Esta opção faz com que uma quantidade predefinida seja apagada das bordas superior/inferior e esquerda/direita da imagem de saída.

Bordas individuais

Esta opção permite que você configure independentemente a quantidade a ser apagada de cada uma das quatro bordas e do centro de sua saída. O padrão é de 0,1 polegada e cada borda pode ser ajustada em incrementos de 0,1 polegada até 2,0 polegadas.

Bordas Paralelas

Esta opção permite que você especifique a quantidade a ser apagada de cada uma das quatro bordas e do centro de sua saída.

Ajuste de Layout > Deslocar Imagem

O Deslocar Imagem permite que você mude a posição da imagem na página de saída. As opções incluem:

Sem Deslocar

Está é a configuração padrão. A imagem na cópia estará no mesmo lugar da imagem do original.

Auto Centralização

Esta opção centraliza automaticamente a imagem digitalizada no papel de saída. Para funcionar eficazmente, o original deve ser menor do que a pilha de saída selecionada ou a imagem deve ser reduzida.

Deslocar para o Canto

Esta opção possibilita que você mova a imagem para um dos quatro cantos do papel ou para o centro de cada um dos quatro cantos do papel (total de oito posições).

Deslocar para a Margem

Esta opção cria uma margem para encadernação de uma borda de um documento deslocando a imagem para fora desta margem. A função Deslocar para a Margem possibilita que você centralize uma imagem de documento, levemente desloque a imagem para uma borda, ou mova a imagem para uma borda especificada (0-2,0 polegadas/0-50,8 mm Esquerda/Direita ou Topo/Rodapé) da saída.

Ajuste de Layout > Rotação de Imagem

Se a orientação do papel colocado na bandeja selecionada for diferente da do documento que é digitalizado, a opção Rotação de Imagem automaticamente faz a rotação da imagem para que ela tenha a mesma orientação do papel colocado na bandeja. Também é possível selecionar qual das bordas do documento original será usada como referência para a rotação da imagem, se os documentos tiverem orientações diferentes. As opções incluem:

Desligado

Esta opção faz com que cópias sejam feitas na medida que são colocadas, mesmo se tiverem uma orientação diferente da do papel da bandeja selecionada.

Sempre ligado

Esta opção faz com que cópias sejam feitas com o documento de imagem com a rotação automaticamente já feita, para que tenha a mesma orientação do documento da bandeja de papel selecionada.

Ligado durante automático

Esta opção fornece a rotação automática da imagem do seu original para que ela se encaixe perfeitamente no papel de cópia selecionado quando Seleção Automática do Papel ou % Auto são selecionados. A opção Direção da Rotação inclui:

Direção da Rotação, Posição do Grampo

Esta opção faz a rotação da imagem para que ela combine com a borda de grampeamento quando diferentes tamanhos de originais são colocados no alimentador de originais.

Direção de Rotação, Retrato Original - Borda Esquerda

Estas opções fazem a rotação das imagens dos documentos originais com orientações diversas para que a borda superior de um documento com orientação paisagem seja alinhado à borda esquerda dos documentos com orientação retrato.

Direção de Rotação, Retrato Original - Borda Direita

Esta opção faz a rotação das imagens dos documentos originais com orientações diversas para que a borda superior de um documento com orientação paisagem seja alinhado à borda direita dos documentos com orientação retrato.

Ajuste de Layout > Inversão de Imagem

A função Inverter Imagem permite que você faça cópias com os lados esquerdo e direito da imagem do documento revertida ou com cores revertidas. As opções incluem:

Imagem Espelhada

Esta opção reverte a imagem original criando uma imagem espelhada do original. Esta função pode ser usada quando você quiser mudar a direção aparente de uma imagem ou quando o verso do original está marcado de tinta, por exemplo, desenhos de engenharia.

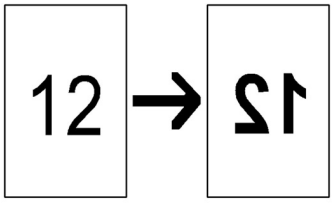

Imagem Negativa

Esta opção converte as áreas pretas da imagem do documento original para branco, e as brancas para preto, e qualquer área cinza ou cinza claro. Se a Cor de Saída está definida em Cor, as cores complementares são revertidas na imagem impressa. Esta função é útil para documento que tem muita quantidade de fundo escuro e/ou textos claros e imagens, economizando o uso de toner.

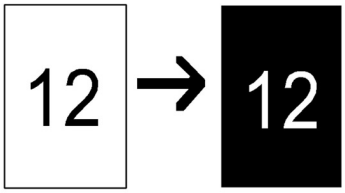

Ajuste de Layout > Orientação do Original

Esta função é usada para informar o sistema a orientação de seu documento original quando ele é colocado no alimentador de originais ou no vidro de originais. A orientação deve ser especificada para que o topo do conjunto de documento possa ser identificado. Esta informação é usada pelo sistema para tomar a decisão de como colocar as imagens precisamente no papel quando as funções como Deslocar Imagem, Apagar Borda, Várias em 1, Repetição de Imagem, Anotação e Criação de Livreto são usadas. As opções de Orientação do Original incluem:

Imagens Verticais

Selecione esta opção ao colocar a borda superior do documento no lado superior do vidro de originais ou do alimentador de originais.

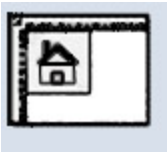

Imagens Horizontais

Selecione esta opção ao colocar a borda superior do documento no lado esquerdo do vidro de originais ou do alimentador de originais.

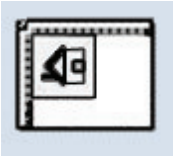

Guia Formato de Saída

A guia **Formato de Saída** contém as seguintes funções:

- Saída de Cópia
- Cópia em 2 faces
- Criação de Livretos
- Capas
- Opções de Transparência
- Layout de Página
  - Várias em 1
  - Repetir Imagens

  NOTA

  Algumas configurações não têm a função **Layout da Página**. Nestas configurações a função **Várias em 1** e a função **Repetir Imagens** são duas funções separadas na guia Formato de Saída .

- Pôster
- Anotações
- Marca d'água
- Marca d'água Protegida/Híbrida (opcional)

- Guia Deslocamento da Margem
- Saída com Face para Cima/Baixo
- Dobra (opcional)
- Cópia de Identidade

Formato de Saída > Cópia em 2 Faces

Faça cópias de uma ou duas faces de originais com uma ou duas faces usando o alimentador de originais ou o vidro de originais. A opção duas faces lhe permite selecionar a saída na orientação livro ou calendário. As opções incluem:

1-1 Faces:

Use esta opção se seus originais estiverem impressos em uma face e você quiser cópias de uma face.

1-2 Faces:

Use esta opção se seus originais estiverem impressos em uma face e você quiser cópias em 2 faces.

2-2 Faces:

Use esta opção se você quer fazer cópias em 2 faces de originais de 2 faces.

2-1 Faces:

Esta opção fará cópias de uma face de originais com 2 faces.

Originais/Cópias

Selecione a orientação dos dois documentos originais e das cópias de saída. As opções incluem **Cabeçalho a Cabeçalho** e **Cabeçalho a Rodapé**.

Cabeçalho a cabeçalho

Está opção é alguma vezes chamada de Topo a Topo. Selecione esta opção para seus documentos originais quando todas as páginas de seu documento original tiverem a mesma orientação. Para cópias de saída, selecione esta opção de imprimir/copiar a face inversa de uma página de forma que o documento acabado abra como um livro.

Cabeçalho contra Rodapé

Está opção é alguma vezes chamada de Topo a Rodapé. Selecione esta opção para seus documentos originais quando todas as páginas de seu documento original tiverem orientação inversa como de um calendário. Para cópias de saída, selecione esta opção de imprimir/copiar a face inversa de uma página de forma que o documento acabado abra como um calendário.

Orientação do Original

Imagens Verticais

Selecione esta opção ao colocar a borda superior do documento no lado superior do vidro de originais ou do alimentador de originais.

Imagens Horizontais

Selecione esta opção ao colocar a borda superior do documento no lado esquerdo do vidro de originais ou do alimentador de originais.

Formato de Saída > Saída de Cópia

IMPORTANTE

As opções de saída de cópia variam dependendo dos dispositivos de acabamento que sua máquina tem.

A saída de cópia pode ser acessado na tela Cópia Principal ou na guia Formato de Saída. Use a função Saída de Cópia para selecionar as opções de sua saída, as opções incluem:

- Auto
- Alceado
- Não Alceado
- Não Alceado com Separadores
- Orientação do Original
- Funções opcionais de acabamento, incluindo:
  - Destino da Saída/Compensação
  - Grampeamento
  - Perfurado
  - Dobrador C/Z

Formato de Saída > Criação de Livreto

A Criação de Livretos permite que você crie livretos com vária páginas de conjuntos de originais de 1 ou 2 faces. Quando a opção % Auto é selecionada, o mecanismo de impressão reduz ou aumenta as imagens conforme seja requerido. Qualquer outra opção de seleção Reduzir/Ampliar pode resultar em perda de imagem. Quando a opção Criação de Livreto é selecionada, a saída é automaticamente definida para 1-2 Faces.

NOTA

Cerifique-se de que a configuração Orientação do Original seja a mesma orientação dos documentos originais.

As opções de Criação de Livreto incluem:

Entrada do Original

- Originais em 1 Face
- Originais em 2 Faces
- Originais em 2 Faces Alternadas

Capas

Esta opção permite que você anexe capas no livreto. As capas e contracapas podem ser obtidas antes da primeira página e depois da última página do documento e em um tipo diferente de papel. Selecione a opção Capas :

- Sem Capas: Nenhuma capa é incluída.
- Capas em Branco: Material em branco é anexado à saída para fornecer capas em branco.
- Capas de 2 Faces: A primeira e a segunda páginas do documento são copiadas nas 2 faces da capa.
- Capas de 1 Face A primeira página do documento é copiada na parte da frente da capa.

Última Página e Contracapa

Esta opção usa a imagem da última página do documento e a copia na contracapa.

Deslocamento da Encadernação

Use esta opção para definir o valor do deslocamento de encadernação do livreto no intervalo de 0 a 1,9 pol. (0 a 50 mm) em incrementos de 0,1 pol. ou 1 mm.

Dividir Saída

Use esta opção quando você tiver um grande números de documentos originais. Os documentos originais são divididos, e subconjuntos são criados para que a espessura de cada livreto seja reduzida. A máquina dobra ao meio cópias, e empilha-as para formar um livreto. O Módulo de Acabamento C de Produção Leve com o Criador de Livretos permite que você especifique o número de folhas em intervalos de 1-50 folhas em incrementos de uma página.

Posicionamento Automático de Imagem

Esta opção ajusta a posição da imagem para que a posição de impressão de cada borda de cada página seja consistente entre as páginas interiores e exteriores do livreto. O Posicionamento Automático de Imagem está disponível para ser selecionado se você já tiver selecionado Criar Livreto Encadernado à Esquerda/Topo ou Criar Livreto Encadernado à Direita.

Empilhamento deslocado

Esta opção somente está disponível quando módulos de acabamento opcional específico estão acoplados, tais como o Módulo de Acabamento Padrão ou o Criador de Acabamento de Livreto.

Dobra e Grampo:

Dobra e/ou grampeamento são recursos opcionais. Esses recursos estão disponíveis somente com os dispositivos de acabamento que os oferecem, como o Módulo de acabamento criador de livretos. Se disponível, selecione a opção Dobra e Grampo :

- Sem Dobra e Grampo: Esta opção produz livretos sem dobraduras ou grampeamentos
- Somente Dobra: Esta opção produz livretos que são dobrados ao meio.
- Dobra e grampo: Esta opção produz livretos que são dobrados ao meio e grampeados no centro.

Aparo/Prensagem de Livreto

O aparo e prensagem de livretos estão disponíveis somente se o Módulo Aparador SqareFold estiver conectado ao Módulo de acabamento criador de livretos. As opções incluem:

- Aparo de Livreto: Essa opção apara (recorta) a face (borda) do livreto, resultando em uma borda com acabamento perfeito.
- Prensagem de Livro: A Prensagem de livro, também chamada de dobra quadrada, aplaina a lombada do livreto, reduzindo, dessa forma, a espessura do livreto e conferindo a aparência de um livro perfeitamente encadernado.

Tópicos relacionados:

Módulo de acabamento criador de livretos/padrão

Módulo aparador SquareFold

Formato de Saída > Capas

Esta função permite que você automaticamente inclua capas aos seus conjuntos de cópias utilizando a função de divisórias de uma bandeja diferente. Por exemplo, você pode incluir uma divisória colorida, cartões ou transparências nos seus conjuntos de cópia e incluir um acabamento profissional ao seu trabalho de cópia,

A função Capas inclui as seguintes opções:

Origem do Papel

Selecione a bandeja ou bandejas da qual o material para a capa e/ou contracapa vai ser fornecida. Se a função **Contracapas** estiver selecionada, insira o número de páginas em branco que serão usadas para as capas.

NOTA

Se a função **Capas em Branco** for usada para as capas e contracapas, verifique se quantidade de capas e contracapas está correta para ambas.

Sem Capas

Nenhuma capa é incluída na saída.

Capas em Branco

Folhas de papel em branco são incluídas como capas.

Capas/Contracapas

Selecione somente uma opção para a capa, somente uma para a contracapa, ou selecione opções para ambas.

Tanto as capas como as contracapas incluem opções adicionias:

Capa de 1 Face Somente 1 Face

Dependendo da opção escolhida para a capa e contracapa, as seguintes regras se aplicam:

- Somente para a Capa (sem contracapa): A primeira página do documento é copiada na parte de cima da capa

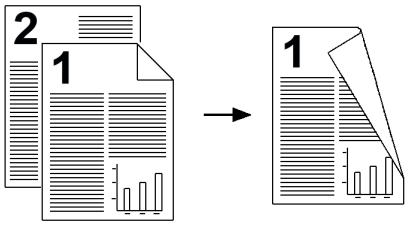

.

- Somente para a Contracapa (sem capa): A primeira página do documento é copiada na parte de cima da contracapa.

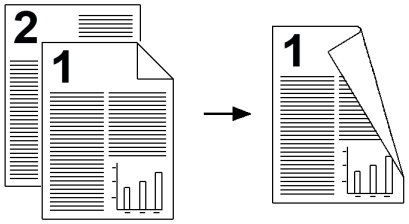

- Tanto para a capa como contracapa: A primeira página do documento é copiada na parte de cima da capa, e a segunda página é copiado na parte de cima da contracapa.

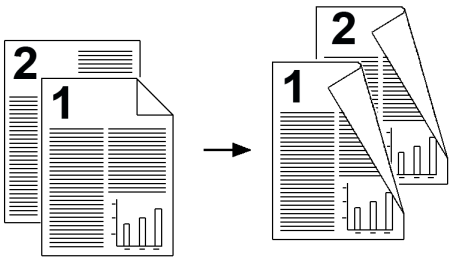

Capa de 1 Face Somente 2 Face

Dependendo da opção escolhida para a capa e contracapa, as seguintes regras se aplicam:

- Somente para a Capa (sem contracapa): A primeira página do documento é copiada na parte de traz da capa.

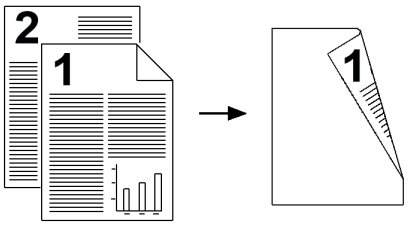

- Somente para a Contracapa (sem capa): A primeira página do documento é copiada na parte de traz da contracapa.

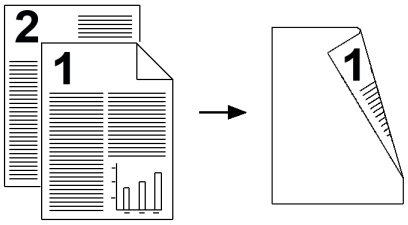

- Tanto para a capa como contracapa: A primeira página do documento é copiada na parte de traz da capa, e a segunda página é copiado na parte de traz da contracapa.

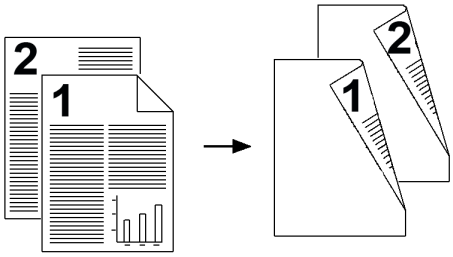

Cópia de Livro em 2 Faces

Dependendo da opção escolhida para a capa e contracapa, as seguintes regras se aplicam:

- Somente para a Capa (sem contracapa): A primeira e a segunda páginas do documento são copiadas na parte de cima da capa.

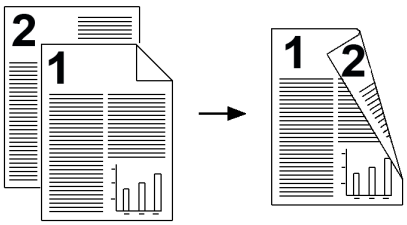

- Somente para a Contracapa (sem capa): A primeira e a segunda páginas do documento são copiadas na parte de cima e de traz da contracapa.

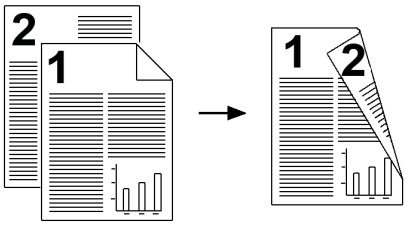

- Tanto para a capa como contracapa: A primeira e a segunda páginas do documento são copiadas na parte de cima e de traz da capa, e a terceira e quarta páginas são copiadas na parte de cima e de traz da contracapa.

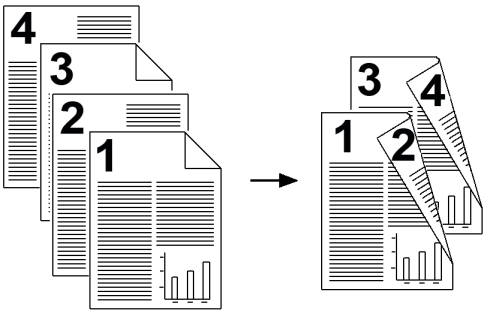

Formato de Saída > Opções de Transparência

Ao selecionar um conjunto de transparências, você poderá inserir uma divisória entre cada transparência para facilitar o gerenciamento dos slides de apresentação. Você também pode fazer cópias de papel das transparências para poder distribuí-las. As opções de Transparências incluem:

Origem do Papel

Use esta opção para selecionar a bandeja ou bandejas que contém as transparências e separadores e/ou material informativo.

Sem Separadores de Transparências

Esta opção entrega suas transparências para o destino de saída sem uma folha em branco separando cada transparência.

Separadores em Branco de Transparências

Esta opção entrega suas transparências para o destino de saída com uma folha em branco separando cada transparência.

Separadores em Branco e Material Informativo

Esta opção insere folhas em branco de papel entre cada transparência impressa. Além disso, um conjunto de cópias de distribuição também será impresso no material especificado usando o botão Configurações de Origem do Papel. Materiais informativos podem ser feitos em 1 ou 2 faces e grampeados (se disponível).

Jogo de Transparências e Material Informativo

Esta opção entrega as transparências sem separadores. Entretanto, um jogo de distribuição de cópias será impresso no material especificado usando o botão Origem do Papel. Materiais informativos podem ser feitos em 1 ou 2 faces e grampeados (se disponível).

Formato de Saída > Layout de Página

As opções de **Layout de Página** são ideais para folhetos, roteiros ou para finalidades de arquivamento. Você pode selecionar entre a função **Várias em 1** ou a função **Repetir Imagem** .

Várias em 1

A função **Várias em 1** é ideal para folhetos, roteiros e finalidades de arquivamento. Ela permite a digitalização de até 8 imagens independentes em uma única folha de papel. Sua máquina reduz ou aumenta as imagens conforme necessário para que elas possam ser exibidas na orientação de retrato (vertical) ou paisagem (horizontal) numa mesma página, com base no fornecimento de papel selecionado.

Os exemplos mostrados são saídas típicas que podem ser produzidas ao usar a função Várias em 1.

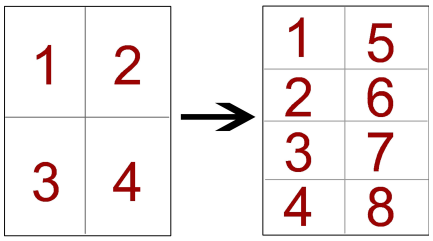

Repetir Imagem

Esta função permite que você copie uma única imagem até oito vezes em uma página.

- Auto Repetição Ao selecionar a opção de Auto Repetição, a máquina define automaticamente o número de imagens por página de acordo com o tamanho do documento e do papel e então copia repetidamente a imagem do documento no papel. As cópias não poderão ser feitas quando a imagem do documento for maior do que o tamanho do papel especificado.
- Repetir Variáveis: Esta opção especifica o números de vezes para repetidamente copiar uma imagem nas margens maior e menor do papel. Você pode especificar de 1 a 23 repetições na margem menor (Y) e de 1 a 33 repetições na margem maior (X). Os exemplos mostrados são saídas típicas que podem ser produzidas ao usar a função Repetir Imagens.

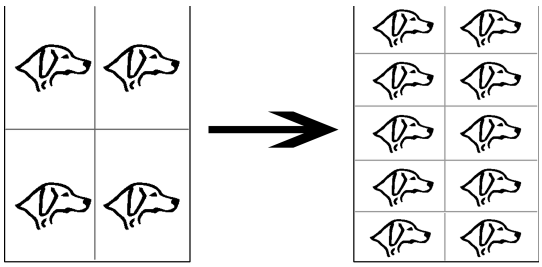

Formato de Saída > Pôster

Esta função permite que você crie um grande pôster colando cópias de múltiplas folhas. As folhas copiadas são fornecidas com uma margem para que possam ser coladas juntas. As opções incluem:

Tamanho de Saída

Esta opção permite que você escolha de uma lista predefinida-definida de tamanhos de pôsteres de saída.

% de Ampliação

Esta opção permite que você insira valores percentuais de altura e largura (de 100 % a 400 %) para o tamanho final do seu pôster.

Formato de Saída > Anotações

Esta opção permite que você inclua uma estampa em suas saídas copiadas. As opções incluem:

Comentário

Esta opção permite que você inclua estampas com comentários que são armazenados na máquina para a saída de cópias. Selecione uma das oito mensagens carimbadas existentes para imprimir na primeira página ou em todos as página de seus jogos copiados. Comentários armazenados incluem Confidencial, Urgente e Rascunho. Você pode também criar novos comentários ou editar comentários existentes. Estes também podem ser armazenados na memória da máquina. Você também pode alterar a posição e a aparência do comentário usando os botões **Posição** e **Tamanho da Fonte**.

Data e Hora

Esta opção permite que você coloque a data e o local nas margens de sua saída. A data pode ser somente impressa na primeira página ou pode ser impressa em todas as páginas. Você também pode alterar a posição e a aparência do comentário da data usando os botões **Posição**.

Números de Página

Esta opção permite que você inclua um número de página diferente do de muitas páginas copiadas. Você também pode alterar a posição e a aparência dos números de página usando os botões **Posição** e **Tamanho da Fonte**.

Estampa Bates

Esta opção permite que você coloque um prefixo alfanumérico, seguido de um número sequencial de página nas margens de seus trabalhos. Você pode especificar uma Estampa Bates existente ou pode criar uma nova ou editar uma Estampa Bates existente. Você também pode mudar a posição e a aparência da estampa usando os botões **Posição** e **Tamanho da Fonte**.

Formato de Saída > Marca d'água

Você pode optar por fazer uma impressão clara de um número de controle sequencial, uma marca d'água armazenada, data e hora ou um número de série no fundo de cada jogo de cópias. Esta função pode ser usada para rastrear documentos confidenciais. Por exemplo, você pode usar uma numeração sequencial para associar as cópias distribuídas a destinatários específicos. As opções incluem:

Número de Controle

Esta opção permite que você inclua um número inicial que será impresso em cada jogo de documentos. Por exemplo, se você selecionar 1 para o Número Inicial, o número 1 será impresso no primeiro jogo de documentos, o número 2 será impresso no segundo e assim por diante.

Marcas d'água Armazenadas

Esta opção permite que você selecione uma marca d'água existente para ser impressa em uma página ou várias páginas. As Marcas d'água existentes incluem Cópia Proibida, Cópia e Duplicata.

Data e Hora

Esta opção imprime a data e horários atuais nos trabalhos (em cada página).

Número de Série

Esta opção permite que você faça cópias com o número de série da máquina impresso em cada página. Essa função é útil se você quiser rastrear as cópias originadas de uma determinada máquina.

Efeito de Marca d'água

Esta opção permite que você escolha um estilo em alto relevo ou delineado para a marca d'água do texto que você imprime.

Formato de Saída > Marca d'água Protegida/Híbrida (opcional)

NOTA

A marca d'água protegida é uma função opcional e requer a compra de um pacote opcional. Para obter informações, entre em contato com o Centro Xerox de Atendimento ao Cliente. A Marca d'água protegica é algumas vezes chaada de Marca d'água Híbrida.

A Marca d'água Protegida é uma função de gerenciamento de segurança que embute uma proteção contra cópia, um código digital no documento para impedir que o documento seja duplicado (copiado). Com o código digita, vice também pode determinar quando, de qual máquina e quem originou o documento.

NOTA

As seguintes limitações ou condições aplicam-se à função de Marca d´água Protegida:

- O uso da função Marca d'água protegida pode causar a deterioração da qualidade da impressão:
  - As cores podem aparecer mais escuras e a

- Resolução de textos e pontos (tais como caracteres de valores decimais - ponto ou vírgula)podem ficar ligeiramente fora de foco e difíceis para ler.

- A função de Marca d'água Protegida pode não funcionar adequadamente em um documento se qualquer um dos seguintes fatores aplicaram-se:
  - O tamanho do documento é menor do 5,5x8,5 polegadas/A5.
  - A cor de fundo não é branca
  - A função Marca d'água ou Marca d'água Protegida foi anteriormente usada no documento.

As opções de Marca d'água Protegida incluem:

Código de Proteção

Esta opção embute um código no documento, e impede que ele seja copiado ou digitalizado.

Marca d'água Protegida Armazenada

Esta opção embute um texto escondido nos documentos. Com esta função de texto escondido, o texto especificado está embutido em toda a folha. Ao copiar um documento com texto embutido, a cópia de saída estará em branco independentemente se o kit opcional de Marca d'água Protegida estiver ou não instalado na máquina.

Formato de Saída > Deslocar da Margem para Guia

A opção **Deslocar da Margem para Guia** permite a você copiar imagens de um documento em um material com divisória. Você tem a opção de copiar todo o documento original em um material com divisória, ou pode escolher copiar somente a borda do documento original em um material de divisória. As opções incluem:

Deslocar para a Guia

Esta opção imprime as bordas da imagem do documento original na guia do material de divisória. Você pode alterar quanto deslocamento é requerido usando os botões Valor de Deslocamento na tela de toque.

Deslocar Tudo

Esta opção copia a imagem inteira do documento em uma divisória. Use o botão Valor de Deslocamento quando você quiser ajustar a posição da imagem na área da guia.

Botões de Valor de Deslocamento

Estes botões permitem que você especifique um valor de deslocamento dentro do intervalo de 0-15 mm (0-0,59 polegadas) com incrementos de 1mm (0,039 polegadas).

Adicionar Divisória

Use esta opção para selecionar um número específico de folhas divisórias para serem usadas.

Fornecimento de Papel

Use esta opção para selecionar a bandeja que contém a divisória.

Formato de Saída > Saída com Face para Cima/Baixo

A opção Saída com Face para Cima/Baixo permite que você selecione se as cópias terão a saída com a face para cima ou para baixo. As opções incluem:

Auto

A seleção do botão **Auto** automaticamente determina se as cópias devem ser com a face para cima ou para baixo.

Face para Cima

A seleção do botão **Face para Cima** faz com que todas as saídas sejam entregues com a face para cima, com a primeira página no topo da pilha de saída.

Face para Baixo

A seleção do botão **Face para Baixo** faz com que todas as saídas sejam entregues com a face para baixo, com a primeira página no final da pilha de saída.

Face para Cima (Ordem Inversa)

A seleção do botão **Face para Cima (Ordem Inversa)** faz com que todas as saídas sejam entregues com a última página no topo da pilha de saída. Esta configuração pode não estar disponível, e depende de como seu administrador de sistema configura a máquina

Formato de Saída > Dobra (opcional)

Se a sua máquina estiver equipada com um Dobrador opcional, você poderá fazer cópias ou impressões usando o recurso **Dobra**. Além disso, dependendo do dispositivo de acabamento, a opção **Dobra** pode dobrar sua saída ao meio (dobra simples ou dupla) ou em três partes (tipos de dobra em C ou em Z). O recurso pode ser selecionado para seus trabalhos de cópia e de impressão em rede. Dependendo do trabalho de cópia/impressão, o recurso pode ser selecionado na interface com o usuário da máquina ou no driver de impressão da estação de trabalho. Se a máquina estiver conectada a um servidor de impressão, o recurso também poderá ser selecionado no servidor de impressão do trabalho selecionado.

NOTA

Para usar a opção de dobra, a orientação dos documentos deve ser alimentação pela borda curta (ABC). Você deve selecionar uma bandeja de papel que contenha material ABC.

As opções de Dobra incluem:

Dobra Simples (Dupla)

Selecione esta opção para que as cópias de saída sejam dobrada ao meio.

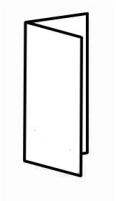

NOTA

A opção de Dobra simples está disponível somente com o Módulo de Acabamento C Produção Leve com o Criador de Livreto.

Dobra em C

Selecione esta opção para que as cópias de saída sejam dobrada em terços.

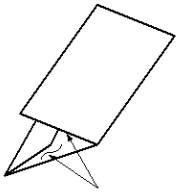

Dobra em Z

Selecione esta opção para cópias de saída com duas dobras em direções opostas, resultando em um tipo de dobra em leque.

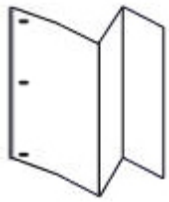

Dobra em Z em meia folha (mostrada aqui com perfuração de 3 furos)

Esta opção tem duas dobras em direções opostas, com duas dobras desiguais. As duas dobras desiguais permite que uma margem da folha seja mais longa, permitindo o grampeamento ou a perfuração.

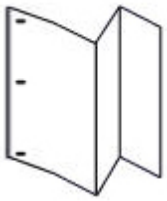

Dobra Interior de Imagem

Dobra cópias para que as imagem seja impressa no interior.

Dobra Exterior de Imagem

Dobra cópias para que as imagem seja impressa no exterior.

Aparo

As opções do Aparador incluem:

- Fornecimento de Papel: Selecione esta opção para selecionar bandeja com a divisória desejada.
- Tamanho de Corte: Essa opção apara (recorta) a face (borda) do livreto, resultando em uma borda com acabamento perfeito. A opção Tamanho de Corte permite que você: aumente ou diminua a configuração do aparador em incrementos de 0,1 mm/0,0039 polegadas. Esta configuração de Tamanho de Corte está baseada no tipo de mídia, peso de mídia e número de páginas de um livreto acabado e o tamanho da largura do livreto acabado.

Tópicos relacionados:

Módulo de acabamento criador de livretos/padrão

Módulo aparador SquareFold

Formato de Saída > Copiar de Cartão ID

Se precisar copiar cartões de seguradoras, carta de habilitação, ou qualquer outra forma de documento de identificação, a função **Copiar Cartão de ID** oferece uma maneira simples e eficiente para economizar tempo. As informações das duas faces do Cartão de ID podem ser copiada em uma única folha de papel, sem ser preciso recolocar o papel na badeja de papel ou bandeja manual.

1. Abra o alimentador de originais e coloque o Cartão de ID na parte superior do canto esquerdo do vidro de originais.
2. Feche o alimentador de originais.
3. Pressione o botão **Serviços** no painel de controle.

Por padrão, pressionar o botão **Serviços** fará com que a tela Copiar apareça.

4. Na tela Cópia, selecione **Formato de Saída > Copiar Cartão de ID**.
5. Selecione **Ligar**.
6. Selecione **Salvar**.
7. Insira a quantidade.
8. Pressione **Iniciar** para começar a digitalização da face 1.
9. Abra o alimentador de originais e vire o Cartão de ID para copiar a face 2.
10. Feche o alimentador de originais.
11. Pressione **Iniciar** para começar a digitalização da face 2.

    A impressão começa e as cópias são entregues na área de saída.

Guia Montagem de Trabalho

Montagem de Trabalho > Construir Trabalho

Esta função permite alterar e salvar configurações individuais para cada página ou pilha de documentos. Você pode então fazer cópias de documentos com configurações diferentes como um único trabalho.

1. Divida a cópia impressa em seções para programá-las individualmente.
2. Na tela Todos os Serviços, selecione **Cópia**.
3. Selecione a guia **Montagem de Trabalho**.
4. Selecione **Construir Trabalho**
5. Selecione **Construir Trabalho Em**
6. Selecione **Salvar**.
7. Programe os requisitos do trabalho para o primeiro segmento do trabalho selecionando e salvando a funções das funções no fim da tela **Construir Trabalho**.
   - Saída de Cópia
   - Criação de Livreto
   - Capas
   - Anotações
   - Separadores de Segmento
   - Marca d'água
   - Orientação de Face para Cima/Baixo
8. Coloque somente o primeiro segmento no alimentador de originais ou coloque uma a uma as páginas do segmento no vidro de originais.
9. Selecione **Iniciar**.

   Quando a digitalização do primeiro segmento terminar, a tela **Status de Cópia** aparecerá.
10. Retire os originais do alimentador de originais ou vidro de originais.
11. Selecione **Alterar Configurações**.
12. Programe os requisitos de trabalho para o segundo segmento.

13. Coloque o segundo segmento no alimentador de originais ou vidro de originais.
14. Selecione **Iniciar**.
15. Repita os passos anteriores até que todos os segmento do seu trabalho estejam programados e digitalizados.
16. Depois que o último segmento estiver digitalizado, selecione **Último Original**.

    A máquina concluirá a quantidade selecionada.
17. Recupere as cópias da área de saída.

Montagem deTrabalho > Trabalho de Amostra

Ao fazer várias cópias, você pode continuar fazendo cópias após produzir e examinar um jogo de amostra. Você pode optar por continuar ou cancelar o trabalho após a confirmação.

1. Na guia Montagem de Trabalho, selecione **Trabalho de Amostra**.
2. Selecione **Trabalho de Amostra Ligado** ou **Trabalho de Amostra Desligado**.
3. Selecione **Salvar** para salvar sua opção.

1. Pressione o botão **Serviços** no painel de controle.

   Por padrão, pressionar o botão **Serviços** fará com que a tela Copiar apareça.
2. Selecione **Montagem de Trabalho > Trabalho de Amostra**.
3. Selecione **Trabalho de Amostra Ligado**.
4. Selecione **Salvar**.
5. Coloque os documento ou no alimentador de originais ou no vidro de originais.
6. Programe o trabalho com as funções/opções desejadas incluindo:
   - Reduzir/Ampliar
   - Origem do Papel
   - Cor de Saída
   - **Saída de Cópia**
   - **Cópia de Livro em 2 Faces**
   - **Tipo do Original**
   - **Clarear/Escurecer**
7. Insira a quantidade.
8. Pressione **Iniciar**.

   Um conjunto de cópias do trabalho (conjunto de amostras) é impresso, o restante do trabalho é suspenso e a máquina é pausada.
9. Se desejado, altere qualquer configuração aplicável e a quantidade de cópias.
10. Selecione **Iniciar** para finalizar o trabalho ou **Cancelar** para parar o trabalho.

    Ao selecionar **Iniciar** o processo de cópia continua e o número de conjuntos programados serão impressos. Recupere as cópias da área de saída.
11. Após a conclusão, pressione o botão **Limpar Tudo** no painel de controle para que as configurações retornem para seu estado padrão.

Montagem de Trabalho > Combinar Conjuntos de Originais

Esta função permite que você copie conjuntos de documentos que não podem ser colocados no alimentador de originais. Isto é útil para copiar documentos que podem estar danificados, rasgados ou amassados demais para passarem pelo alimentador de originais. A função Combinar Conjuntos de originais permite que você copie cada original colocando-o no vidro de originais ou criando um trabalho de cópia para todo o conjunto.

1. Pressione o botão **Serviços** no painel de controle.

   Por padrão, pressionar o botão **Serviços** fará com que a tela Copiar apareça.
2. Na guia Montagem de Trabalho , selecione **Combinar Conjuntos de Originais**.
3. Selecione **Ligar** ou **Desligar**.
   - Ligar: Selecione esta opção para ter a opção Próximo Original destacada na tela de cópia quando a digitalização está em processo.
   - Desligar: Selecione esta opção para ter a opção Último Original destacada na tela de cópia quando a digitalização está em processo.
4. Selecione **Salvar** para salvar sua opção.

   Esta função está disponível apenas quando **Alceado** é selecionado na tela Saída de Cópias.
5. Feche o alimentador de originais.
6. Programe o trabalho com as funções/opções desejadas incluindo:
   - Reduzir/Ampliar
   - Origem do Papel
   - Cor de Saída
   - **Saída de Cópia**
   - **Cópia de Livro em 2 Faces**
   - **Tipo do Original**
   - **Clarear/Escurecer**
7. Insira a quantidade.
8. Pressione **Iniciar**.
9. Quando você tiver terminado a digitalização de todos os documentos, selecione **Úlimo Original** para conluir o trabalho.
10. Recupere as cópias da área de saída.

Montagem de Trabalho > Excluir Exterior/Excluir Interior

Essa função permite especificar a área para omissão ou exclusão e, depois, copiar essa área. Lembre-se do que vem a seguir quando for usar esta função:

- Ao especificar as diversas áreas, também é possível sobrepor e especificar uma área.
- Quando Redução/Ampliação é selecionada, as áreas são reduzidas ou ampliadas por ampliação de bloqueio.

1. Pressione o botão **Serviços** no painel de controle.

   Por padrão, pressionar o botão **Serviços** fará com que a tela Copiar apareça.
2. Selecione a guia **Montagem de Trabalho**.
3. Selecione **Excluir Exterior/Excluir Interior**.

   A tela **Excluir Exterior/Excluir Interior** é exibida. Como padrão **Desligado** é selecionado
4. Selecione **Excluir Exterior** ou **Excluir Interior**.
5. Se os originais têm duas faces, selecione as opções aplicáveis.
   - Ambas as Faces
   - Somente a Face 1
   - Somente a Face 2
6. Selecione o botão **Área 1**.

   A tela Excluir Exterior/Exlcuir Interior da Área 1 é exibida, use esta tela para definir a primeira área de exclusão (omissão) da saída de cópia.
7. Para definir um área específica, insira as duas coordenadas X/Y dentro do intervalo 0,0-17,0 polegadas (0,0-431,8 mm). Navegue de coordenada para coordenada selecionando cada botão X/Y:
   a) Selecione a caixa Y1 e use o teclado numérico do painel de controle para inserir o valor de Y1.
   b) Selecione a caixa Y2 e use o teclado numérico do painel de controle para inserir o valor de Y2.
   c) Selecione a caixa X1 e use o teclado numérico do painel de controle para inserir o valor de X1.
   d) Selecione a caixa X2 e use o teclado numérico do painel de controle para inserir o valor de X2.

   Limpe a área de exclusão selecionando o botão Limpar Área X (1, 2 e 3).
8. Selecione **Salvar**.
9. Selecione de novo **Salvar**.
10. Selecione quaisquer outras funções/opções de cópia.
11. Insira a quantidade.
12. Pressione **Iniciar**.
13. Recupere as cópias da área de saída.

6

Digitalização em rede

Visão geral de digitalização em rede

NOTA

A digitalização em rede é uma função opcional e pode não estar disponível ou configurada em sua máquina. Consulte seu administrador de sistema e/ou o Centro Xexor de Atendimento ao Consumidor para maiores informações.

A digitalização em rede permite que um usuário digitalize um documento original, converta-o em arquivo eletrônico, e distribua este arquivo de várias maneiras. O destino do arquivo eletrônico é controlado pelo modelo escolhido pelo usuário na interface de usuário da máquina.

A digitalização em rede converte grandes volumes de documentos impressos em formatos de imagem digitalizados que podem ser armazenados ou disponibilizados para processamentos adicionais.

A digitalização em rede é configurada e controlada por modelos. Um modelo é um arquivo que armazena as preferências de digitalização e roteamento para um dado fluxo de trabalho. Os modelos para está máquina residem e e são puxados pelo servidor de impressão que está conectado à sua máquina.

Num cenário típico de digitalização em rede, as imagens digitalizadas são automaticamente arquivadas ou publicadas no servidor de impressão em um local predefinido-definido aonde serão posteriormente recuperadas pelo usuário.

DICA

O modelos e pastas de digitalização devem ser criado e configurados no servidor de impressão antes que a função de digitalização em rede seja usada.

Modelos (digitalização em rede).

IMPORTANTE

Os modelos têm que ser criados e armazenados no servidor de impressão antes de serem acessados e usados na máquina. Para obter informações e instruções específicas sobre como criar e armazenar modelos no servidor de impressão, consulte um ou mais dos seguintes:

- A documentação do cliente do servidor de impressão que foi entregue junto com o servidor
- Seu administrador do sistema
- O site da Xerox na Web em www.xerox.com; no site, selecione o link **Suporte & Drivers**, digite o nome de produto da máquina no campo Pesquisar, e vá para o link desejado de suporte ou documentação
- O Centro Xerox de Atendimento ao Cliente

Procedimento de digitalização

NOTA

A digitalização em rede é uma função opcional e pode não estar disponível ou configurada em sua máquina. Consulte seu administrador de sistema e/ou o Centro Xexor de Atendimento ao Consumidor para maiores informações.

DICA

O modelos e pastas de digitalização devem ser criado e configurados no servidor de impressão antes que a função de digitalização em rede seja usada.

1. Coloque os documentos as serem digitalizados a face para cima no alimentador de originais, ou face para baixo no vidro de originais.

   Se for usar o alimentador de originais, remova os grampos e os clipes de papel dos documentos e assegure-se de que estejam em boas condições.
2. Pressione o botão **Serviços** no painel de controle.

   Por padrão, pressionar o botão **Serviços** fará com que a tela Copiar apareça.
3. Selecione o ícone **Todos os Serviços**.

   A tela Serviços é exibida.
4. Selecione **Digitalização em Rede**.
5. Selecione o modelo que contém o destinos e as outras configurações requeridas para o trabalho de digitalização na lista de modelos exibida.

   Entre em contato com o administrador do sistema se não houver modelos disponíveis ou se as configurações de digitalização devem ser alteradas. O administrador do sistema irá configurar os novos modelos, se aplicável e necessário, seguirá s instruções fornecidas na documentação do servidor de impressão para alterar as configurações de digitalização.

6. Se necessário, selecione as configurações de digitalização desejadas:
   - Opções de Arquivo
   - Nome do arquivo
   - Insira um nome para o digitalizador
7. Selecione **Salvar**.
8. Pressione o botão **Iniciar**.
9. Pressione o botão **Status do Trabalho** para exibir a fila de Impressão .

   O trabalho é exibido na fila. Se não houver trabalhos na fila, pode ser que o trabalho já tenha sido processado.
10. Acesse a versão eletrônica do documento no servidor de impressão.

    O arquivo eletrônico e acessado a partir do destino de arquivo especificado no modelo. Use o software correto para abrir o arquivo, o que depende do formato de saída e do arquivo de imagem.

Tópicos relacionados:

Cópia básica usando o alimentador de originais

Cópia básica utilizando o vidro de originais.

7

Status de Trabalho

Visão geral do Status do Trabalho

A função Status do Trabalho permite verificar trabalhos ativos, pendentes e concluídos. A habilidade para cancelar impressões ou trabalhos com impressão pendente também está disponível em Status do Trabalho.

Guia Trabalhos ativos

1. Pressione o botão **Status do Trabalho** do painel de controle.
2. Selecione a guia **Trabalhos Ativos**.
3. Na menu suspenso **Exibir**, selecione o trabalho desejado.
4. Na lista exibida, selecione o trabalho aplicável para ser visualizado.
5. Use o botão para cima ou para baixo para navegar na lista.
6. Se necessário, selecione **Exibir Hora** para exibir o tempo necessário para processar o trabalho.
7. Para excluir um trabalho ou alterar a ordem de execução, selecione o trabalho na lista.
8. Selecione **Excluir** ou **Promover** no menu pop-up.
   - Excluir: Esta opção cancela o trabalho atual ou pendente.
   - Promover: Esta opção coloca o trabalho no topo da lista e o executa depois do trabalho que está sendo impresso/copiado.
   - Detalhes: Esta opção mostra os detalhes do documento selecionado.
   - Fechar Menu: Esta opção fecha o menu pop-up.

Guia de Trabalhos Concluídos

1. Pressione o botão **Status de Trabalho**.
2. Selecione a guia **Trabalhos Concluídos**.
3. No menu suspenso **Visualização** , selecione o trabalho desejado.
4. Use a barra de rolagem para navegar na lista.
5. Para verificar os detalhes de um trabalho, selecione-o na lista exibida.

6. Depois de verificar os detalhes do trabalho, selecione **Fechar**.

Guia Trabalhos de Impressão Protegida e Mais

1. Pressione o botão **Status de Trabalho** .
2. Selecione a guia **Trabalhos de Impressão Protegida e Mais**.
3. Selecione a função aplicável:
   - Impressão Protegida
   - Jogo de Amostra
   - Impressão Programada
4. Continue com o procedimento aplicável para instruções sobre esta função.

Tópicos relacionados:

Marca d'água Protegida

Conjunto de Amostras

Impressão Programada

Marca d'água Protegida

1. Pressione o botão **Status de Trabalho**.
2. Selecione a guia **Trabalhos com Impressão Protegida e Mais**.
3. Selecione **Impressão Protegida**.

   A tela Impressão Protegida é exibida.
4. Selecione **Atualizar** para exibir as informações mais recentes e atualizadas.

   Use o botão para cima ou para baixo para navegar na lista.
5. Na lista exibida, selecione o usuário aplicável.
6. Selecione **Lista de Documentos**.
7. Use o teclado numérico do painel de controle para inserir a senha.
8. Selecione **Confirmar**.

   Se nenhuma senha estiver definida, a tela Senha não será exibida.
9. Use o botão para cima ou para baixo para navegar na lista do documento.
10. Selecione o documento a ser impresso ou excluído.
11. Ao excluir um documento, selecione **Excluir**.

    Selecione **Sim** para confirmar a exclusão. O documento foi excluído.
12. Ao imprimir um documento, execute o seguinte:
    a) Use o teclado numérico, insira o número de cópias de impressão.
    b) Selecione **Imprimir**.

c) Selecione o que você deseja fazer com o documento após a impressão:

- Imprimir e Excluir: Inicia a impressão do documento. Após a impressão, o documento é removido.
- Imprimir e Salvar: Inicia a impressão do documento. Após a impressão, o documento é salvo na lista de documentos do usuário.
- Cancelar: Cancela a impressão do documento.

Conjunto de Amostras

1. Pressione o botão **Status de Trabalho**.
2. Selecione a guia **Trabalhos com Impressão Protegida e Mais**.
3. Selecione **Amostra de Conjunto**.

   A tela Amostra de Conjunto é exibida.
4. Selecione **Atualizar** para exibir as informações mais recentes e atualizadas.

   Use o botão para cima ou para baixo para navegar na lista.
5. Na lista exibida, selecione o usuário aplicável.
6. Selecione **Lista de Documentos**.
7. Selecione o documento a ser impresso ou excluído.
8. Ao excluir um documento, selecione **Excluir**.

   Selecione **Sim** para confirmar a exclusão. O documento foi excluído.
9. Ao imprimir um documento, execute o seguinte:
   a) Use o teclado numérico, insira o número de cópias de impressão.
   b) Selecione **Imprimir**.

      Uma tela é exibida informando que o trabalho não será excluído após a impressão e perguntando a você se você ainda quer imprimir o trabalho.
   c) Selecione **Sim** ou **Não** para continuar o trabalho de impressão.

Impressão Programada

1. Pressione o botão **Status de Trabalho** .
2. Selecione a guia **Trabalhos de Impressão Protegida e Mais**.
3. Selecione **Impressão Adiada**.

   A tela Impressão Adiada é exibida.
4. Selecione **Atualizar** para exibir as informações mais recentes e atualizadas.

   Use o botão para cima ou para baixo para navegar na lista.
5. Na lista exibida, selecione o documento a ser copiado ou excluído.
6. Ao excluir um documento, selecione **Excluir**.

   Selecione **Sim** para confirmar a exclusão. O documento está excluído.
7. Ao imprimir um documento, execute o seguinte:
   a) Selecione **Imprimir**.

Uma tela é exibida informando que o trabalho não será excluído após a impressão e perguntando a você se você ainda quer imprimir o trabalho.

b) Selecione **Sim** ou **Não** para continuar o trabalho de impressão.

8

Status da Máquina

Visão geral do Status da máquina

NOTA

Pressione o botão **Status da Máquina** na interface de usuário do painel de controle para acessar as informações e funções do Status da Máquina.

O botão **Status da Máquina** é usado para acessa as informações e funções do status da máquina.

- Informações da Máquina
- Configuração da Máquina
- Versão do software da Máquina
- Status da bandeja do papel
- Impressão de Relatórios
- Sobrescrever Disco Rígido
- Falhas
- Suprimentos
- Informações de Faturamento
- Ferramentas

Guia Informações sobre a Máquina

Informações sobre a Máquina fornece informações gerais da copiadora/impressora e tem botões que permitem que o usuário visualize os detalhes que se aplicam à máquina e acesse outros recursos de informações da máquina.

Número de Série da Máquina

O Número de Série da Máquina é exibido na área Informações Gerais na guia Informações sobre a Máquina. Use este número quando telefonar para a Xerox para obter informações técnicas ou assistência.

Software do Sistema Atual

A versão do software de sistema que está atualmente instalada na máquina é exibida sob o título Software de Sistema Atual.

Configuração da Máquina

Selecione o botão **Configuração da Máquina** para exibir uma lista de diversos componentes de hardware e opções disponíveis na máquina. Esta lista também exibe os status de cada um deste componentes e as opções. Os componentes do hardware e as opções incluem o alimentador de originais, bandejas de papel, e qualquer um dos dispositivos de alimentação e acabamento embutidos na máquina.

Versão do Software

Selecione o botão **Versão do Software** para exibir a lista das versões de software dos diversos componentes da máquina, tais como o mecanismo da impressora, O Controlador ROM (Read Only Message - Ler Somente a Memória), e de qualquer um dos dispositivos opcionais de alimentação e acabamento.

Status da bandeja do papel

Selecione o botão **Status da Bandeja de Papel** para visualizar as informações sobre o status atual de cada bandeja do papel.

Imprimir relatórios

O botão **Imprimir relatórios** deve ser ativado pelo Administrador do sistema antes que os relatórios possam ser impressos. Algumas funções da tela Imprimir Relatórios ficam disponíveis somente no modo administrador do sistema.

Para imprimir um relatório, selecione o botão diversos relatórios para identificar o critério do relatório desejado e então pressione **Iniciar**.

NOTA

Os tipos de relatórios disponíveis variam dependendo da configuração da máquina.

Sobrescrever Disco Rígido

A função Sobrescrever Disco Rígido previne que a imagem e dados registrados do documento que estão gravados no disco rígido sejam ilegalmente recuperados. O número de de execuções da função sobrescrever é especificada pelo administrador do sistema.

A execução da função sobrescrever disco rígido é feita após cada trabalho de cópia que inclua mais de um conjunto, e depois que cada trabalho de digitalização for transferido para o servidor de impressão. O status de Espera indica a conclusão do processo da função de sobrescrever.

Guia Falhas

A guia **Falhas** fornece acesso às informações e mensagens de falhas. O acesso para esta guia é feito através do pressionamento do botão **Status da Máquina** do painel de controle e da seleção da guia **Falhas** na interface do usuário.

Falhas atuais

Se houver algumas falhas atuais que estiverem afetando a máquina, selecione o botão **Falhas Atuais** para visualizar estas falhas. Na tela Falhas Atuais , selecione uma falhar para visualizar as instruções de como corrigir o erro.

Mensagens atuais

Selecione o botão **Mensagens atuais** na guia Falhas para visualizar uma lista de mensagens atuais da máquina. Essas mensagens indicam que ações que precisam ser executadas para continuar ou retomar a operação adequada da impressora.

Histórico da falha

Selecione o botão **Histórico de Falhas** para exibir uma lista dos códigos de falhas antigas. Estas informações são usadas para diagnosticar e solucionar problemas da máquina.

A guia Consumíveis

A guia Suprimentos fornece informações sobre as unidades substituíveis do cliente (CRUs) que são usadas na máquina.

Para acessar as informações sobre suprimentos, pressione o botão **Status da Máquina** do painel de controle e da seleção da guia **Suprimentos** na tela Status da Máquina .

Tópicos relacionados:

Substituição de suprimentos de consumo

Guia de Informação de Faturamento

Acesso às Informações de Faturamento

1. Pressione o botão **Status da Máquina** no painel de controle.
2. Selecione a guia **Informações de Faturamento**.

Medidores de faturamento/Contadores de uso

A função Informações de Faturamento exibe o número total de impressões/cópias feitas pela máquina e também permite que você visualize informações específicas do medidor de faturamento/contador de uso.

A tela principal Informações de Faturamento exibida:

- O Número de série da máquina
- Total de Impressões: é o número total de impressões/cópias feitas na máquina.
- O botão **Contadores de uso** .

Contadores de Uso

Selecione o botão **Contadores de Uso** para visualizar os contadores individuais e seus status atuais de contagem.

Na lista suspensa você pode selecionar o contador que deseja visualizar:

Contadores de Imagens

Esta visualização exibe a quantidade total de imagens. Uma imagem é cada uma das faces da folha da mídia. Este contador mostra a quantidade total de imagens que foram copiadas ou impressas e de grandes imagens.

- Imagens Copiadas em Preto: Este número representa o número total de imagens de todos os trabalhos copiados/digitalizados em preto e branco.
- Imagens Copiadas em Preto: Este número representa o número total de imagens de todos os trabalhos copiados/digitalizados em preto e branco (enviados pelo computador do usuário para a impressora).
- Grandes Imagens: Estas imagens estão em uma face de uma folha de um documento grande (como 11x17 polegadas/A3). Grandes Imagens são quaisquer documentos/originais/impressões que são maiores do que 8,5 x14 polegadas/B4.

Contadores de Folhas

Esta visualização apresenta informações sobre o número total de folhas que a máquina alimenta para a área da saída. Cada folha conta como um clique no contador (independentemente se for um trabalho de cópia/impressão de uma ou duas faces).

Contadores Imagens Enviadas

Esta visualização fornece as informações sobre os números totais de imagens de fax, imagens de fax de internet, imagens de emails e imagens digitalizadas na rede.

Todos os Contadores de Uso

Esta visualização fornece a soma total de todos os contadores, incluindo os totais dos Contadores de Imagens, Contadoras de Folhas e Contadores de Imagens Enviadas.

Informações de faturamento da conta do usuário

NOTA

Esta função somente está disponível se a função Contabilidade estiver ativada. Para obter informações sobre a função de Contabilidade, consulte o Guia do Administrador do Sistema.

Quando a função Contabilidade é ativada pelo administrador do sistema, o botão **Informações de Faturamento da Conta do Usuário** é exibido na tela Informações de Faturamento. Ao selecionar o botão **Informações de faturamento da conta do usuário**, as seguintes informações serão exibidas:

- As informações de faturamento do usuário atualmente conectado, incluindo os trabalhos de cópia e digitalização

- Ao selecionar **Medidor (Trabalhos de cópia)** ou **Medidor (Trabalhos de digitalização)**, as seguintes informações são exibidas:
  - Quantidade de uso dessa sessão
  - Uso total
  - Limite da Conta (definido pelo administrador do sistema)
  - Saldo Disponível (quantidade remanescente não utilizada para a conta)

Guia Recursos

Usuários regulares possuem acesso limitado a algumas das funções da guia Recursos.

Programação Armazenada

NOTA

Esta função somente está disponível se o administrado do sistema tiver criado e salvo programas armazenados.

Quando disponível para o usuário, esta opção melhora a produtividade ao eliminar uma série de etapas de programação e designado-as à uma opção especifica de Programação Armazenada . Programas armazenados frequentemente salvam funções usadas e configurações de trabalho que podem ser acessados usando o botão de atalho. A Programação Armazenada não apenas lembra as configurações da função, mas também pode registrar uma série de operações. Isso permite que você registre a hierarquia das telas exibidas para cada etapa. Por exemplo, é possível usar a Programação Armazenada para registrar as seguintes ações: pressione o botão **Status da Máquina** e exiba a tela Imprimir Relatórios para imprimir relatórios.

Atributos da Bandeja do Papel

A função **Atributos da Bandeja de Papel** permite ao usuário alterar os atributos da bandeja de papel, incluindo tamanho, tipo e gramatura.

NOTA

A opção **Atributos da Bandeja do Papel** aparece na guia Recursos somente aparece se o Administrador do Sistema disponibilizá-la para os usuários.

Alterar os atributos da bandeja de papel

1. Pressione o botão **Status da Máquina** no painel de controle.
2. Acesse a guia Ferramentas na interface do usuário.
3. Selecione **Atributos da Bandeja do Papel** na guia Recursos.
4. Selecione uma bandeja.
5. Selecione **Alterar Configurações**.
6. Se as configurações estiverem corretas, selecione **Confirmar** ou selecione **Alterar Configurações**.

7. Se necessário, faça as alterações requeridas para as configurações de bandeja (como peso, tipo e tamanho).
8. Selecione **Salvar**.

   A tela anterior é exibida.
9. Selecione **Confirmar**.

   A tela Atributos da Bandeja de Papel é exibida.
10. Selecione **Fechar**.

    A tela principal Ferramentas é exibida.
11. Pressione o botão **Serviços** no painel de controle para retornar para a tela principal Copiar .

9

Manutenção

Limpeza da máquina

Leia e siga as seguintes informações ao fazer a limpeza da máquina:

- Antes de começar a limpar a máquina, verifique se a máquina está desligada e desconectada da tomada. Limpar a máquina sem desligar a alimentação pode causar choque elétrico.
- Não use benzeno, removedor de tinta, outros solventes ou repelente de insetos na máquina para não descolorar, deformar ou rachar as tampas.
- Limpar a máquina com muita água pode causar o mau funcionamento da máquina e/ou fazer com que ela danifique os documentos durante a cópia.
- Informações sobre o alimentador de originais, tampa e vidro:
  - A tampa de originais é a superfície branca e plana da parte de baixo do AAOFV que mantém o documento no lugar no vidro de originais.
  - É recomendado que você limpe todos os componentes da tampa do vidro de originais e do próprio vidro de originais ao mesmo tempo. Esses componentes consistem na tampa do vidro de originais, no vidro de originais e no conjunto da lente de digitalização do verso.
  - A limpeza regular da tampa de originais e do vidro é importante para fornecer a melhor qualidade possível de imagem de sua saída de impressão ou cópia. Se a tampa de originais e o vidro estiverem sujos, podem aparecer pontos nas cópias e a máquina pode ter dificuldade para detectar adequadamente os tamanhos dos documentos.
  - Se você receber esta mensagem,o Scanner pode estar sujo. Consulte o Guia do Usuário ou instruções na etiqueta existente no Alimentador de Originais para limpar o vidro de digitalização, execute o procedimento de limpeza para a tampa e o vidro de originais.
  - O vidro de originais tem duas partes: o próprio vidro de originais e a lâmina do vidro. O vidro de originais é o vidro no qual você coloca seu documento para copiá-lo. A lâmina do vidro é uma lâmina com aproximadamente uma polegada de largura, localizada no lado esquerdo do vidro de originais.

Limpeza do exterior

1. Limpe a parte externa com um pano macio umedecido com água. Caso seja difícil remover a sujeira, tente esfregar com cuidado usando um pano macio umedecido com uma quantidade pequena de detergente neutro.

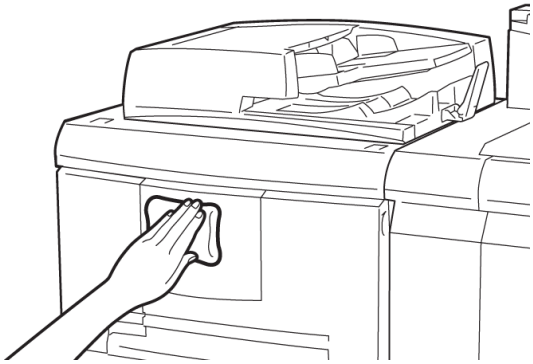

2. Retire o excesso de água da parte externa com um pano macio.

Limpeza da tampa e do vidro de originais

1. Limpeza da tampa de originais
   a) levante o alimentador de originais.

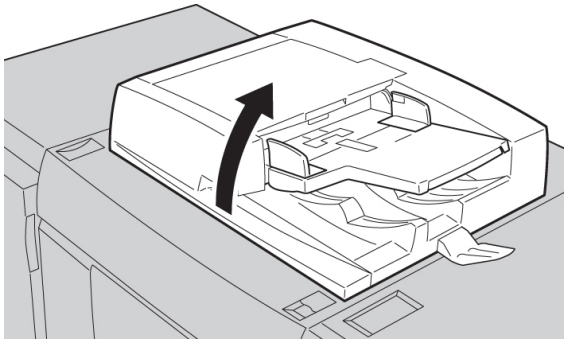

   b) Para remover a sujeira, limpe a tampa de originais com um tecido macio umedecido com água e, em seguida, use um pano macio seco. Caso seja difícil

remover a sujeira, tente esfregar com cuidado usando um pano macio umedecido com uma quantidade pequena de detergente neutro.

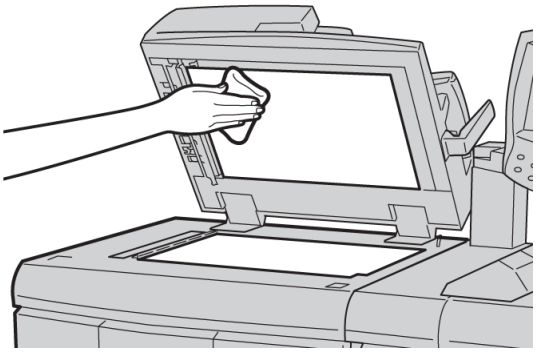

2. Limpeza do vidro de originais
   a) Para remover a sujeira, limpe o vidro de originais com um tecido macio umedecido com água e, em seguida, use um pano macio seco. Caso seja difícil remover a sujeira, tente esfregar com cuidado usando um pano macio umedecido com uma quantidade pequena de detergente neutro.

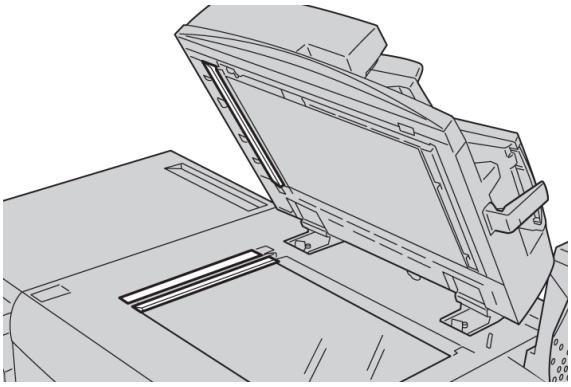

CUIDADO

Não pressione com força excessiva o vidro de originais para evitar danos à superfície do vidro.

3. Limpeza do conjunto de lentes de digitalização do verso
   a) O conjunto de lentes de digitalização do verso está localizado no lado esquerdo da tampa de originais. O conjunto contém uma tira de vidro espelhado, uma tira de metal, uma tira de plástico branco e cilindros. Todas as partes do conjunto devem ser limpas para assegurar a melhor qualidade de imagens ao fazer cópias.

b) Com o alimentador de originais aberto, puxe a alavanca localizada na parte superior da tampa de originais.

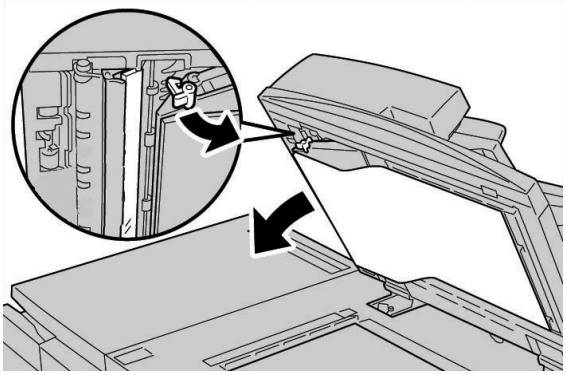

Parte da tampa de documento é liberada do módulo, permitindo melhor acesso ao conjunto das lentes de digitalização do verso.

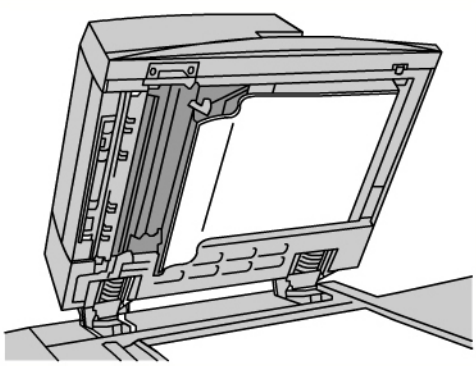

c) Para remover a sujeira, limpe o vidro espelhado, a tira de metal, os dois lados da tira de plástico branca e os rolos com um pano macio umedecido com água e, em seguida, limpe-os com um pano macio e seco.

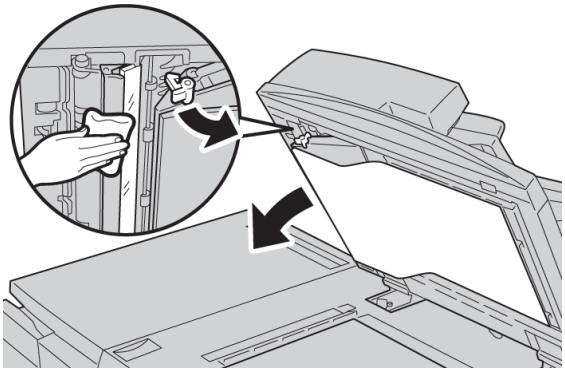

CUIDADO

Não pressione com força excessiva o vidro espelhado. Isso resultará em danos ao filme ao redor da superfície do vidro.

NOTA

Caso seja difícil remover a sujeira, tente esfregar com cuidado usando um pano macio umedecido com uma quantidade pequena de detergente neutro.

4. Assim que o conjunto de digitalização do verso estiver limpo, retorne a tampa de documento à posição original e assegure-se que a alavanca esteja travada.

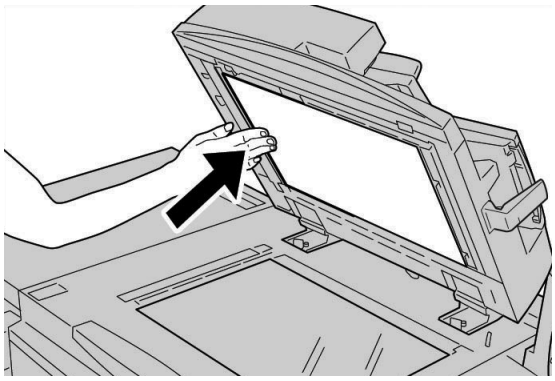

Se você tocar no vidro de originais com as mãos desprotegidas, limpe-o antes de fechar o alimentador de originais.

5. Feche com cuidado o alimentador de originais.

Limpeza dos rolos do alimentador de originais

1. Levante com cuidado o prendedor da tampa do alimentador de originais até abri-la completamente em uma posição fixa.

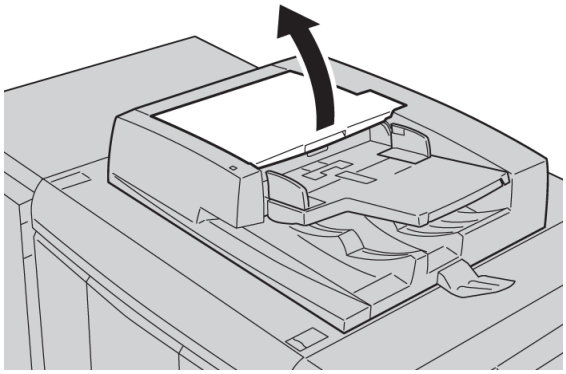

2. Ao girar os rolos, limpe-os com cuidado usando um pano macio umedecido com água.

   CUIDADO

   Torça bastante o pano para evitar cair água dentro da máquina. Gotas d'água podem causar mau funcionamento em componentes internos.

   Caso seja difícil remover a sujeira, tente esfregar com cuidado usando um pano macio umedecido com uma quantidade pequena de detergente neutro.

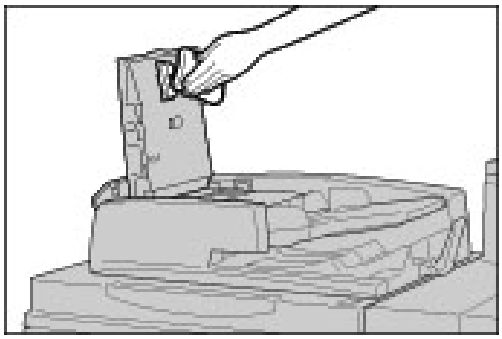

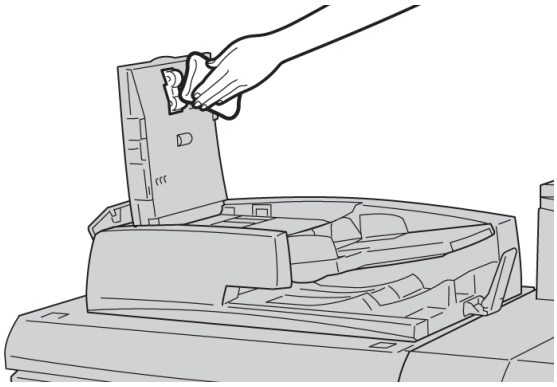

3. Feche a tampa superior do alimentador de originais até ouvir um clique, indicando que está no lugar.
4. Feche a tampa esquerda do alimentador de originais até ouvir um clique, indicando que está no lugar.

Substituição de suprimentos de consumo

Como pedir suprimentos

Você pode solicitar suprimentos, papel e material de produção Xerox acessando www.xerox.com e clicando no link Fale conosco para obter informações de contato/números de telefone específicos em sua área ou clicando em Suprimentos e digitando/selecionando informações específicas de sua máquina (família de produtos e tipo de modelo).

Armazene os itens de suprimentos e peças Xerox em suas embalagens originais em local conveniente.

NOTA

Consulte sempre o site www.xerox.com para obter os códigos de produto das CRUs (Unidades Substituíveis pelo Cliente) mais recentes.

Os itens a seguir são consumíveis dessa máquina. É recomendável que você tenha um suprimento desses itens disponível para eliminar o tempo de espera quando precisarem ser substituídos.

Customer Replaceable Units (Unidades Substituíveis pelo Cliente) (CRUS).

Cartuchos de toner/tinta

- Cartucho de Toner Preto; quantidade do novo pedido: 2/caixa
- Cartucho de Toner Preto; quantidade do novo pedido: 1/caixa
- Cartucho de Toner Magenta; quantidade do novo pedido: 1/caixa
- Cartucho de Toner Amarelo; quantidade do novo pedido: 1/caixa

Cartuchos de cilindro

- Cartuchos de Cilindro Preto; quantidade do novo pedido: 1/caixa
- Cartuchos de Cilindro Ciano; quantidade do novo pedido: 1/caixa
- Cartuchos de Cilindro Ciano; quantidade do novo pedido: 1/caixa
- Cartuchos de Cilindro Amarelo; quantidade do novo pedido: 1/caixa

Outros CRUs

- Garrafa de Resíduos de Toner; quantidade do novo pedido: 1/caixa
- Corotron de Carga (Preto); quantidade do novo pedido: 1/caixa
- Módulo do Fusor; quantidade do novo pedido: 1/caixa

Verificação do status dos CRUs

Verifique o status de consumíveis usando a guia Consumíveis.

- O status dos consumíveis é indicado como Pronto, Pedir novo, Substituir agora, entre outros.
- Uma indicação de 0 a 100 % mostra a quantidade restante de toner.

A interface do usuário da máquina indicará quando é a hora de perdir e/ou instalar a Unidade Substituível pelo Cliente (CRU). Com algumas CRUs, a interface do usuário indica que a máquina pode continuar a executar cópias ou trabalhos de impressão sem a substituição imediata da CRU. Quando chega a hora de substituí-la, uma mensagem aparece na interface do usuário e a máquina para de executar.

Sempre recicle/descarte o CRU usado de acordo com as instruções fornecidas na nova CRU.

NOTA

Se problemas de qualidade de imagem não estão na saída, consulte o capítulo sobre resolução de problemas do Guia do usuário para problemas de qualidade de imagem específicos e as ações corretivas necessárias.

Tópicos relacionados:

A guia Consumíveis

Solução de problemas

Qualidade da Imagem

Substituição do cartucho de toner

AVISO

Substitua os cartuchos de toner enquanto a máquina estiver LIGADA. Antes de substituir um cartucho, cerifique-se de que a máquina teve tempo suficiente para esfriar. A falha neste procedimento pode resultar em queimaduras na pele se determinadas peças forem tocadas.

1. Abra a tampa do toner, localizada logo acima da porta dianteira da máquina.

2. Forre o piso com papel antes de remover o cartucho. Isto fará com que o excesso de toner caia no papel.

3. Segure a alça da cor indicada na mensagem.

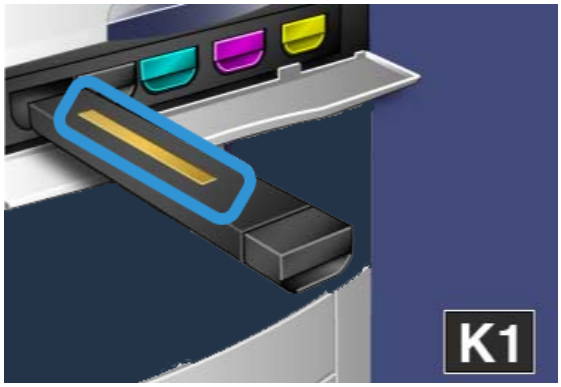

4. Remova o cartucho de toner puxando-o para fora com cuidado. Tenha cuidado para não manchar sua roupa com o toner.

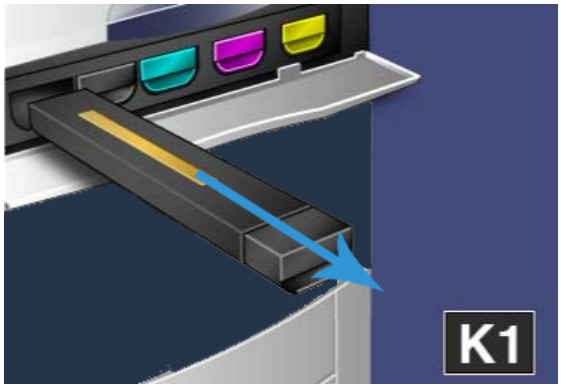

5. Descarte o cartucho de toner antigo como lixo normal de escritório ou recicle o cartucho.
6. Remova o novo cartucho da sua embalagem.
7. Incline o cartucho para cima e para baixo com cuidado, e então da esquerda para a direita para redistribuir o toner.
8. Instale o novo cartucho de toner e alinhe as setas do cartucho com a impressora, e com cuidado encaixe-o na máquina até ouvir um clique.

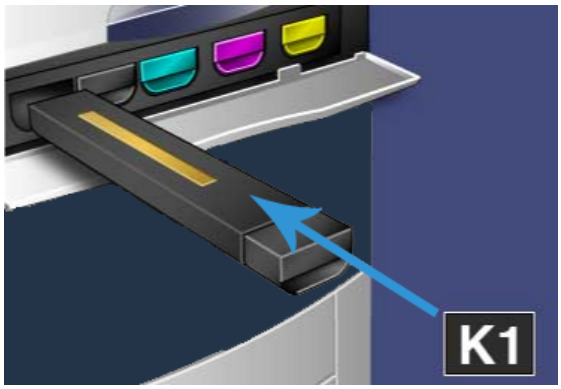

9. Feche a tampa do toner. Se a tampa não fechar por completo, certifique-se de que o cartucho esteja na posição travada e de que o cartucho de toner esteja instalado no local apropriado.

   CUIDADO

   Nunca use um aspirador de pó para limpar o toner derramado. Isso pode causar uma pequena explosão quando o toner entrar no aspirador e gerar faíscas. Use uma vassoura, escova ou um pano umedecido com detergente neutro.

Substituição do frasco de toner usado

1. Certifique-se de que a máquina está parada (não está executando nenhum trabalho), abra a porta/tampa da frente.

2. Abra a tampa do frasco de resíduos de toner, localizada à direita da alavanca **Área 2** .

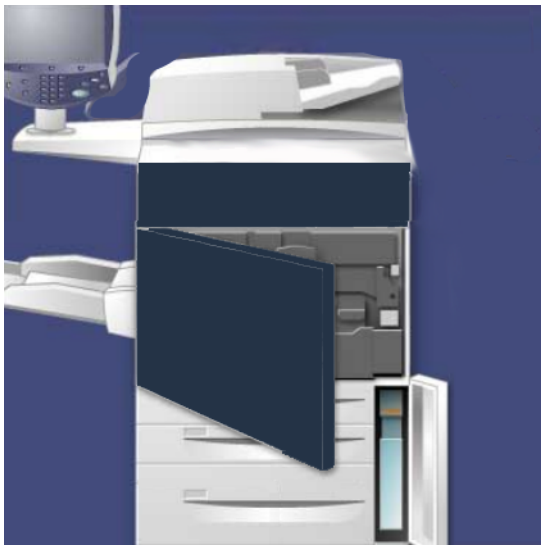

3. Segure a alça do frasco de resíduos de toner e puxe-o para fora até a metade do percurso.
4. Enquanto segura a parte central superior do frasco com uma mão, segure a alça com a outra, e continue removendo o frasco da máquina.

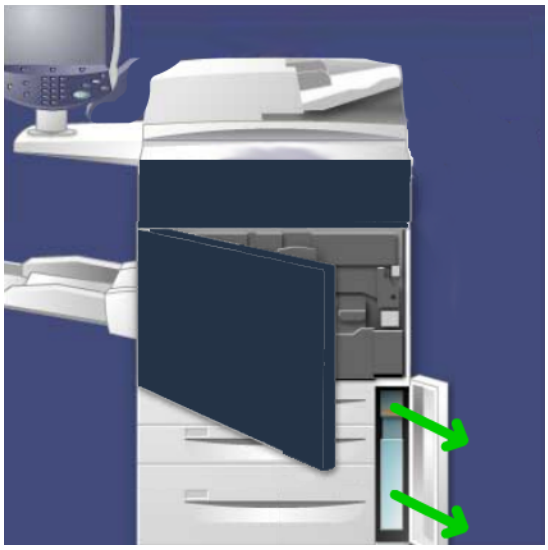

CUIDADO

Nunca use um aspirador de pó para limpar o toner derramado. Isso pode causar uma pequena explosão quando o toner entrar no aspirador e gerar faíscas. Use uma escova ou um pano umedecido com detergente neutro.

5. Segure firmemente com as duas mãos o frasco de resíduos do toner e coloque-o no saco plástico fornecido.
6. Segure a parte central do topo do novo frasco e o insira na máquina até que ele pare.
7. Feche a tampa do frasco de resíduos de toner.
8. Feche a porta/tampa dianteira.

Substituição do cartucho do fotorreceptor

CUIDADO

Não exponha os cartuchos do fotorreceptor à luz solar direta nem à luz forte da iluminação fluorescente interna por mais de dois minutos. A qualidade da imagem pode deteriorar quando os cartuchos são expostos à luz.

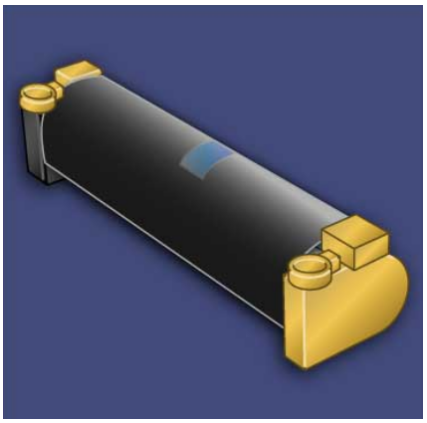

CUIDADO

Substitua os cartuchos do fotorreceptor enquanto a máquina estiver LIGADA. Quando a alimentação é desligada, todas as informações armazenadas na memória da máquina são apagadas.

1. Certifique-se de que a alimentação da máquina está LIGADA e siga para a próxima etapa.
2. Certifique-se de que a máquina está parada (não está executando nenhum trabalho), abra a porta/tampa da frente.

3. Puxe a alça **R1-R4** para baixo.

4. Eleve a **Alça de Liberação**.

5. Abra a embalagem do novo cartucho do fotorreceptor. Coloque o novo cartucho do fotorreceptor próximo à máquina.

   CUIDADO

   Não toque nem arranhe a superfície do cartucho ao retirá-lo da embalagem.

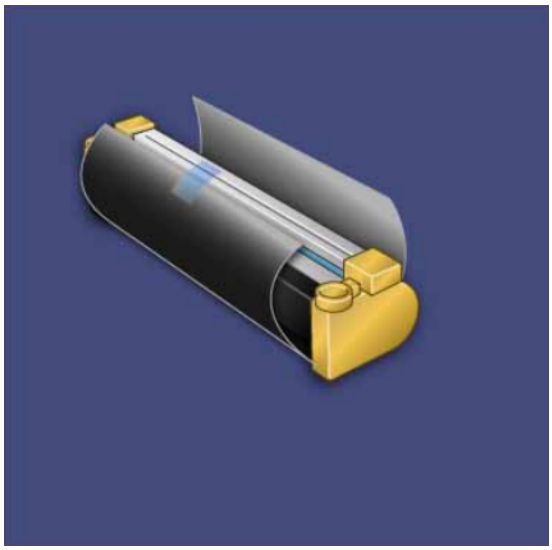

6. Retire a folha que cobre o novo cartucho do fotorreceptor e coloque-a sob o cartucho. Alguns cartuchos podem incluir uma película protetora. Remova a película do cartucho do fotorreceptor, caso houver.

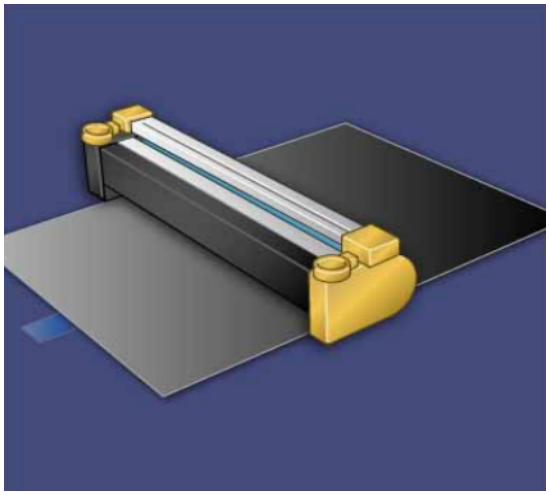

7. Retire a gaveta do cartucho fotorreceptor.

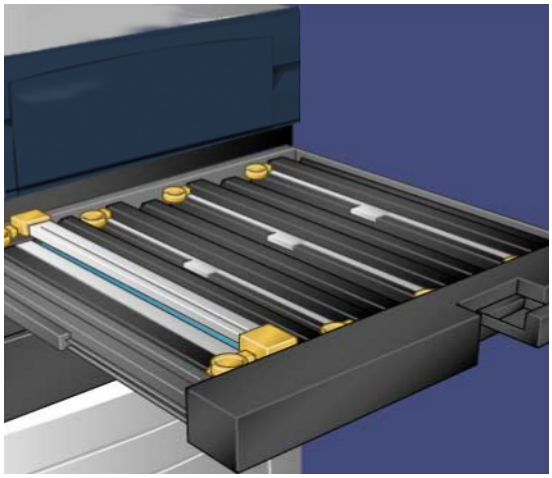

8. Remova o cartucho fotorreceptor antigo segurando os anéis de dedo que se encontram nas duas extremidades do cartucho e levantando-o com cuidado.

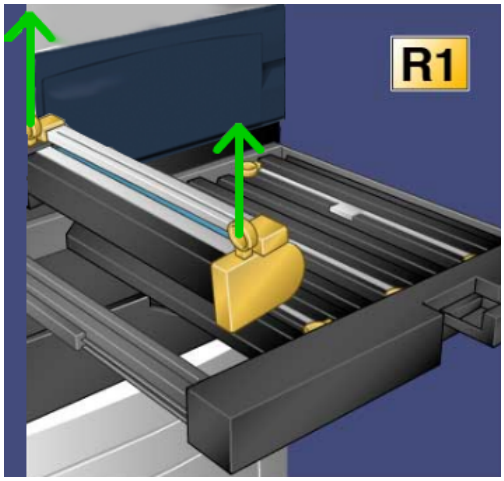

9. Instale o novo cartucho fotorreceptor na máquina seguindo as guias com a parte frontal marcada voltada para a frente.

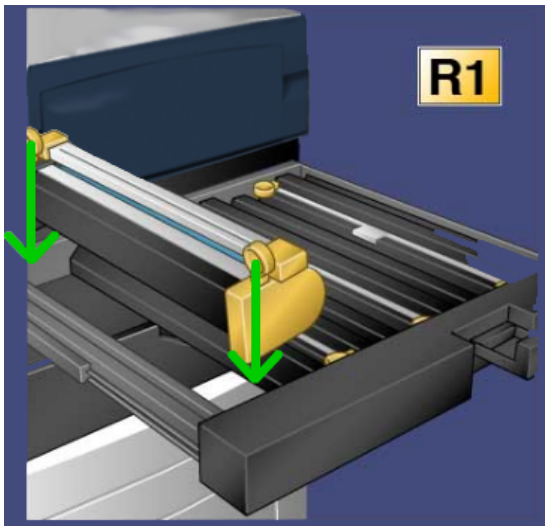

10. Pressione as duas extremidades do cartucho fotorreceptor e coloque-o na posição horizontal.

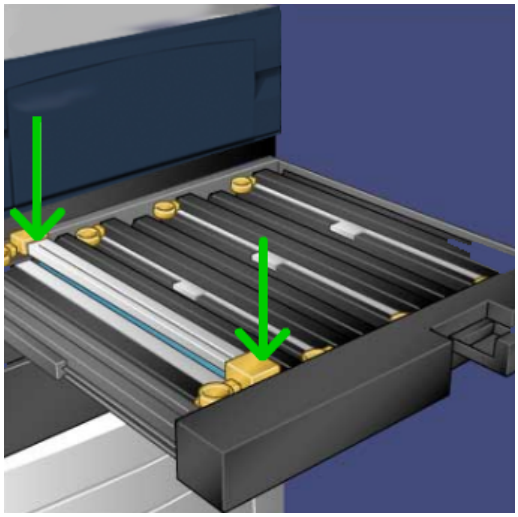

11. Feche imediatamente a gaveta do cartucho fotorreceptor para proteger os outros cartuchos da luz.
12. Retorne a **Alça de Liberação** para sua posição original.
13. Retorne a alça **R1-R4** para a posição original e feche a porta/tampa da frente.
14. Insira o cartucho fotorreceptor usado em um recipiente para reciclagem.

Substituição do corotron de carga

CUIDADO

Não exponha os cartuchos do fotorreceptor à luz solar direta nem à luz forte da iluminação fluorescente interna. A qualidade de imagem pode deteriorar quando esses itens forem expostos à luz por mais de dois minutos.

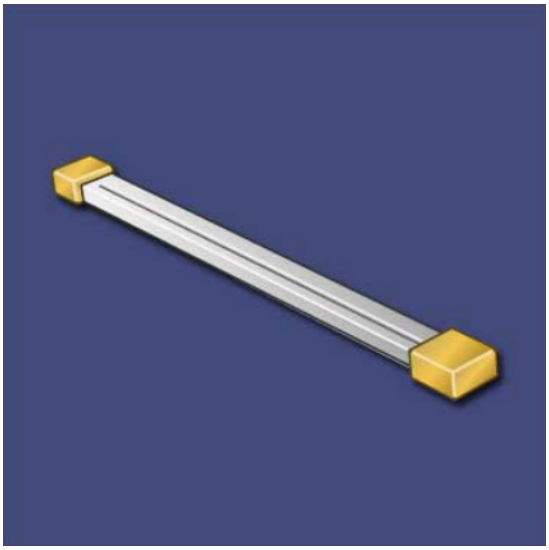

1. Certifique-se de que a alimentação da máquina está LIGADA e siga para a próxima etapa.
2. Certifique-se de que a máquina está parada (não está executando nenhum trabalho), abra a porta/tampa da frente.

3. Puxe a alça **R1-R4** para baixo.

4. Eleve a **Alça de Liberação**.

5. Abra a embalagem do novo corotron de carga, e coloque o novo corotron com cuidado em uma superfície plana perto da máquina.
6. Retire a gaveta do cartucho fotorreceptor.

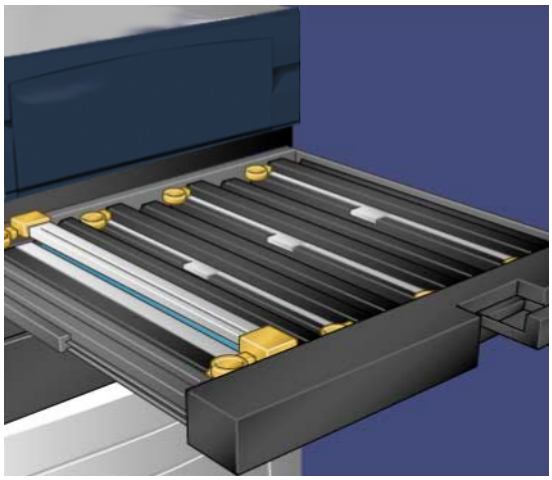

7. Segure os envólucros cor ouro âmbar do corotron de carga antigo e empurre-o na direção da parte posterior da máquina. Um barulho de clique indica que ele está sendo liberado.

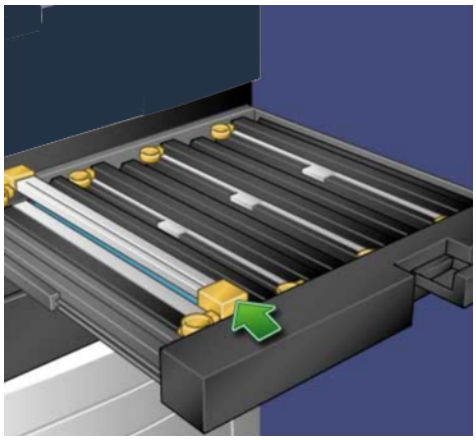

8. Remova o cartucho fotorreceptor antigo segurando os envólucros cor ouro âmbar que se encontram nas duas extremidades do cartucho e levante-os verticalmente com cuidado.

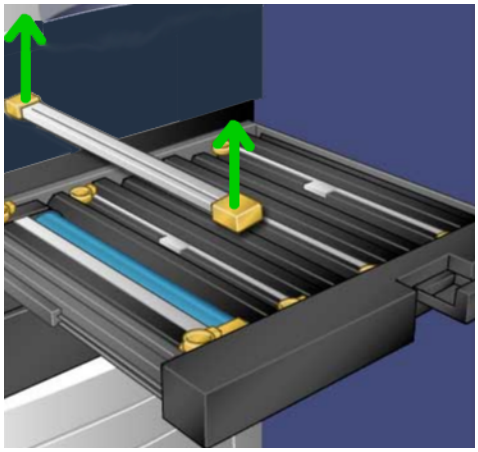

9. Abaixe com cuidado o novo corotron de carga e coloque-o direcionado para baixo na máquina e não à um ângulo.

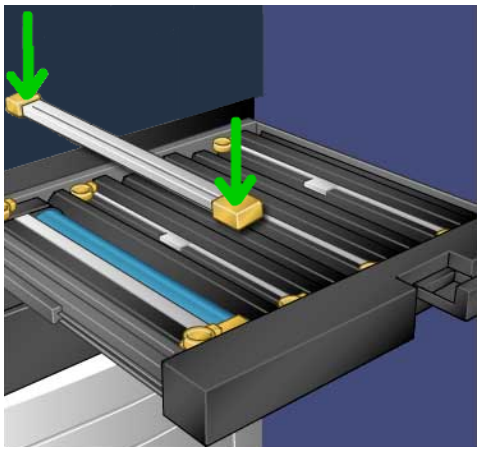

10. Segure os envólucros cor ouro âmbar do novo corotron de carga e empurre-o na direção da frente da máquina até ouvir uma barulho de clique o que indica que o corotron de carga está no lugar certo.

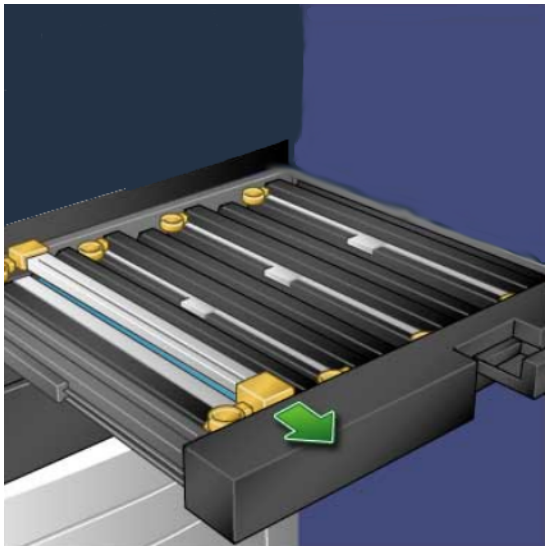

11. Empurre a gaveta do cartucho fotorreceptor para dentro.
12. Retorne a **Alça de Liberação** para sua posição original.
13. Retorne a alça **R1-R4** para a posição original e feche a porta/tampa da frente.
14. Insira o corotron de carga usado em um recipiente para reciclagem.

Substituição do Fusor

NOTA

Desligue a máquina e espere de 5 a 10 minutos para que o fusor resfrie antes de executar este procedimento. Sempre observe os rótulos de avisos que estão dentro da máquina.

1. Abra a porta/tampa dianteira.

2. Segure a **Alça 2** e coloque-a na posição de desbloqueio.

3. Retire cuidadosamente o módulo de transferência.

4. Retire a alça do fusor.

5. Segure e levante somente a alça de cor ouro âmbar, levante e retire o módulo de transferência.

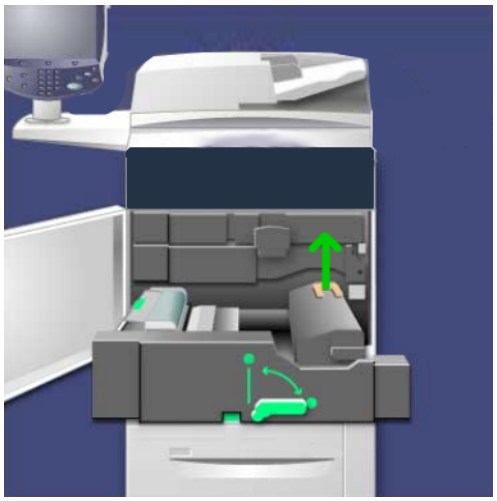

6. Descarte o fusor como lixo normal de escritório ou recicle o fusor.
7. Remova o novo fusor da embalagem.

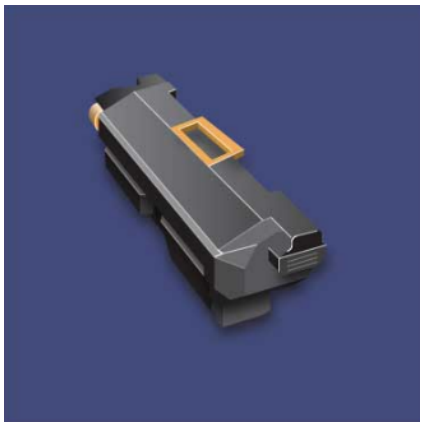

8. Insira o fusor no módulo de transferência enquanto estiver segurando a alça de cor ouro âmbar.

9. Feche o módulo de transferência.
10. Gire a **Alça 2** e coloque-a na posição de bloqueio.
11. Feche a a porta/tampa dianteira da impressora.

Tópicos relacionados:

Dicas e sugestões de Fusor

10

Solução de problemas

Atolamentos de papel

Se ocorrer um atolamento do papel, uma tela de falha exibe uma mensagem na IU que indica a área em que o atolamento se encontra. Siga as instruções fornecidas para a remoção de atolamento e retome a operação da máquina.

Atolamentos do alimentador de originais

1. Levante com cuidado o prendedor da tampa superior do AAOFV até abri-la completamente.

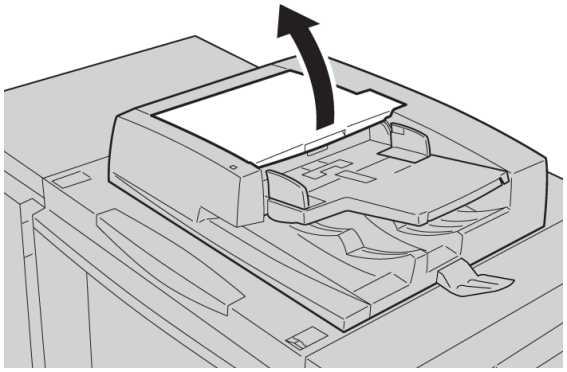

2. Abra a tampa esquerda até encontrar resistência.

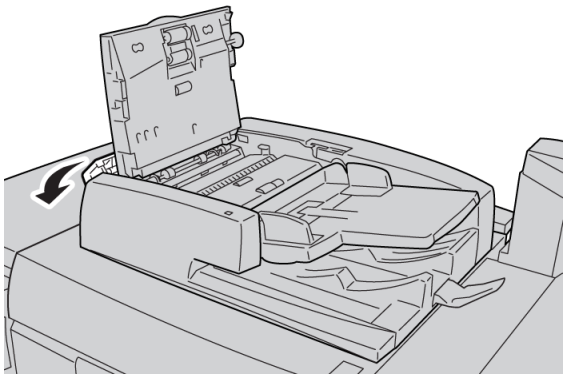

3. Se o documento não estiver preso na seção de entrada, você poderá removê-lo.

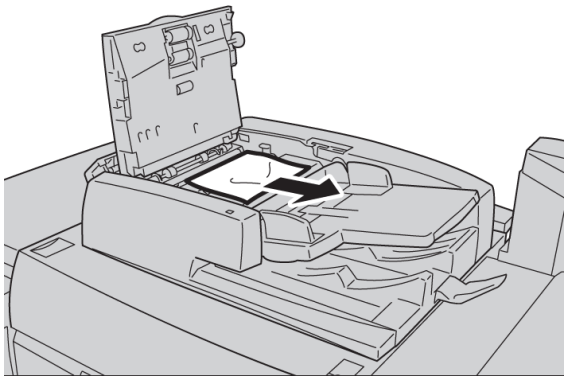

4. Se houver instruções para abrir a tampa interna, levante a alavanca e abra a tampa interna. Remova o documento atolado.

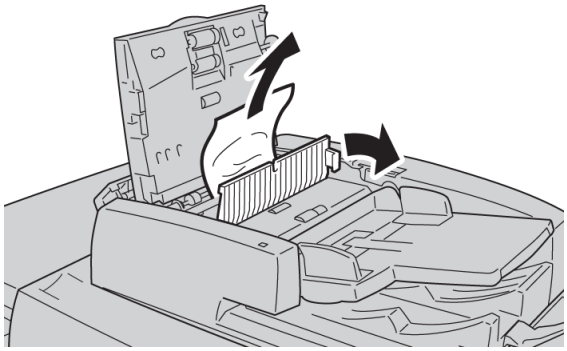

NOTA

Se o documento estiver preso, não o puxe com força, pois isso pode danificar o documento.

5. Se o atolamento for dentro da tampa esquerda, remova o documento atolado.

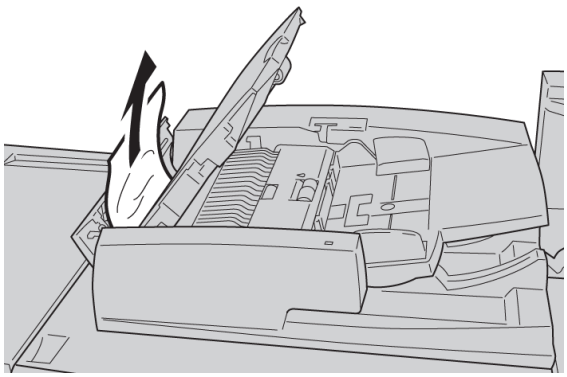

6. Feche as outras tampas abertas até que estejam devidamente em seus lugares. Feche-as na seguinte ordem:
   - Tampa interna

- Tampa superior
- Tampa esquerda

7. Se um documento atolado não pode ser encontrado, levante vagarosamente o alimentador de originais, e se o documento estiver lá, remova-o.

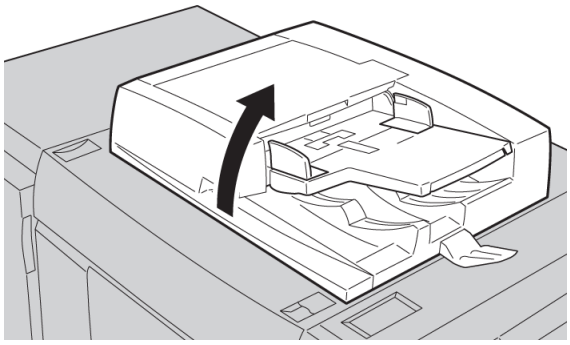

8. Feche o alimentador de originais.
9. Se instruído, levante a área da bandeja do alimentador e remova o documento.

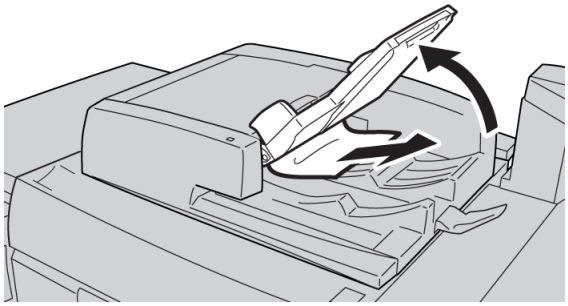

10. Retorne com cuidado a alça de liberação para sua posição original.
11. Depois de remover um documento atolado, sigas as instruções para recolocar todo o conjunto de documentos no alimentador de originais.

NOTA

Certifique-se de que não há nenhum documento, rasgado, amassado ou dobrado no conjunto de documentos. Para digitalizar documentos rasgados, amassados ou dobrados, use somente o Vidro de originais. As folhas de documentos já digitalizados são automaticamente puladas e a digitalização é retomados a partir da última folha do documento que foi digitalizante antes do atolamento.

Atolamentos de documento debaixo da correia do alimentador de originais

1. Abra o alimentador de originais.

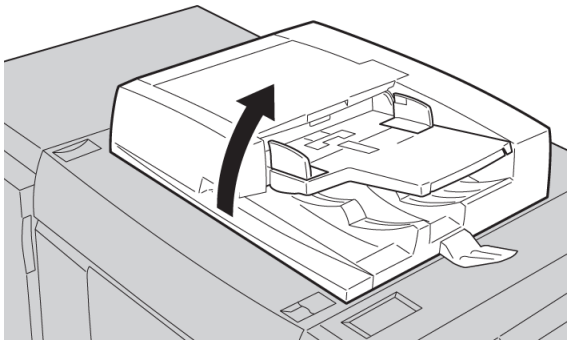

2. Abra a correia da tampa de originais enquanto segura a alavanca e remova o documento atolado.

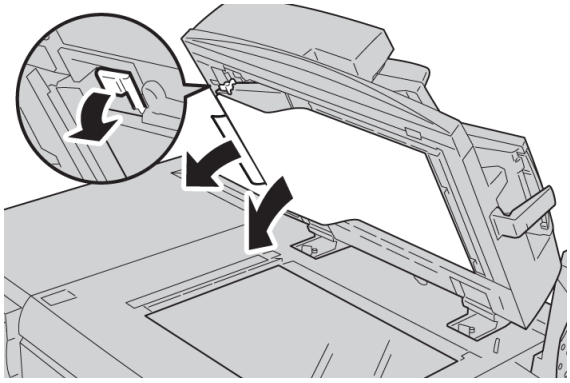

3. Retorne com cuidado a correia para sua posição original.

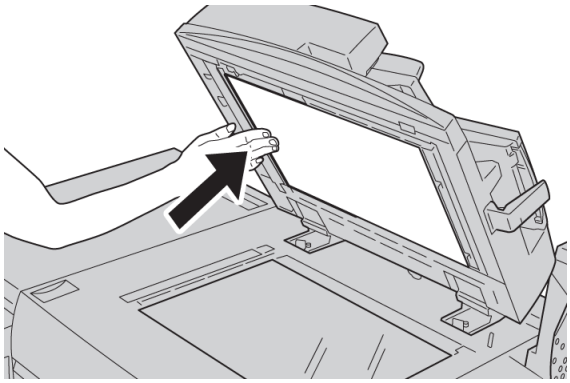

4. Feche o alimentador de originais.

5. Siga as instruções para recolocar todo o conjunto de documentos no alimentador de originais.

   NOTA

   Certifique-se de que não há nenhum documento, rasgado, amassado ou dobrado no conjunto de documentos. Para digitalizar documentos rasgados, amassados ou dobrados, use somente o Vidro de originais. As folhas de documentos já digitalizados são automaticamente puladas e a digitalização é retomados a partir da última folha do documento que foi digitalizante antes do atolamento.

Atolamentos na tampa esquerda inferior

1. Abra a tampa inferior esquerda.

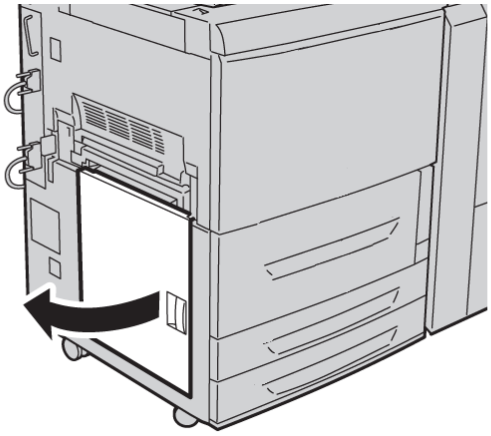

2. Remova o papel atolado.

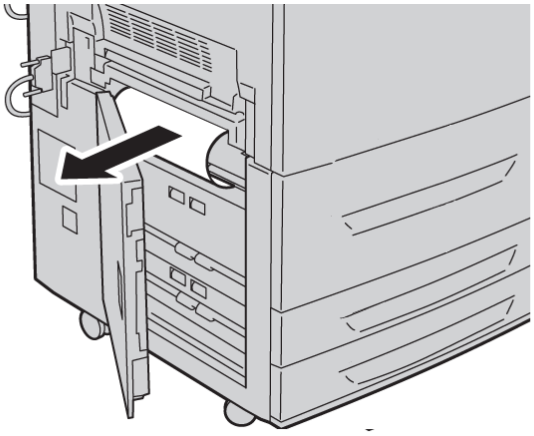

3. Feche a tampa inferior esquerda.

Tópicos relacionados:

AAC (Bandeja 6) e atolamentos na tampa esquerda inferior

Atolamentos na unidade principal

1. Abra a porta/tampa dianteira.

2. Gire a a **Alça 2** para a direita até que ela esteja na posição horizontal, e então retire o módulo de transferência.

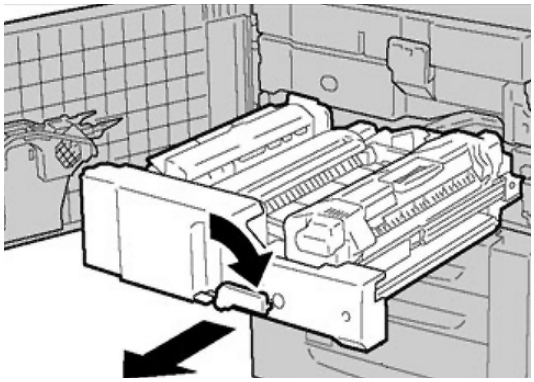

3. Remova os papéis atolados visíveis.

AVISO

Para evitar queimaduras na pela, nunca toque na área rotulada do fusor aonde está indicado Alta Temperatura e Cuidado.

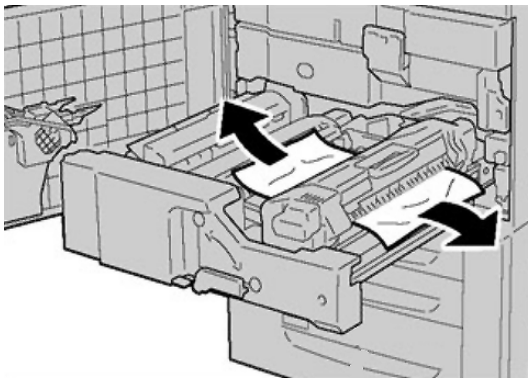

4. Após remover a folhas atoladas, certifique-se de que nenhum pedaço de papel rasgado ficou na máquina.
5. Mova a **Alça 2a** para a direita para remover qualquer papel atolado.

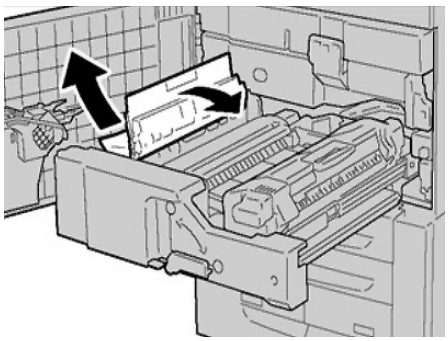

6. Puxe a **Alça 2b** para baixo e remova o papel atolado.

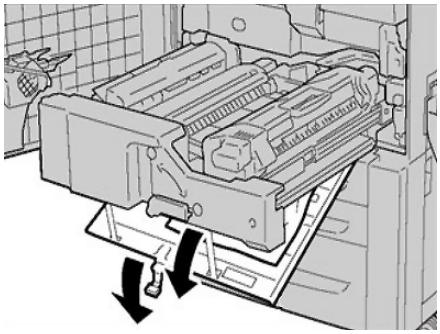

7. Retorne a **Alça 2a** e a **Alça 2b** às posições originais.

8. Encaixe totalmente o módulo de transferência e gire a **Alça 2** para a direita.

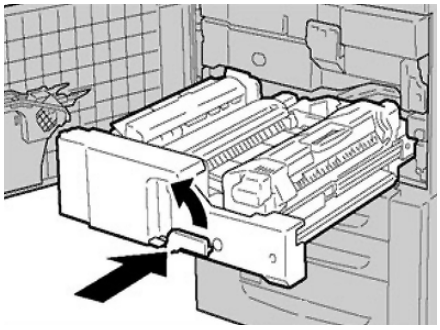

9. Feche a porta/tampa dianteira.
10. Execute com folhas em branco para remover os restos de toner e retomar o processo de cópia/impressão.

Atolamentos de papel nas Bandejas 1-3

NOTA

Algumas vezes o papel é rasgado e permanece dentro da máquina se você abrir a bandeja sem verificar a posição do atolamento de papel. Isto pode causar o mau funcionamento da máquina. Verifique aonde o papel atolou antes de resolver o problema.

1. Abra a tampa da bandeja aonde o atolamento de papel ocorreu.

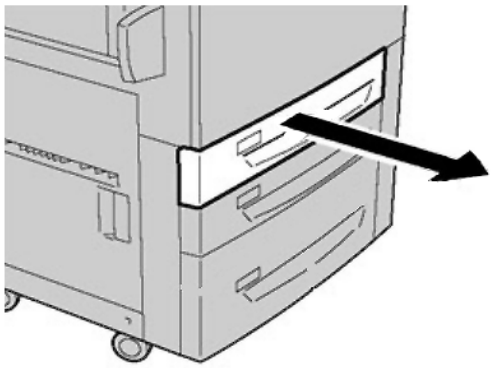

2. Remova o papel atolado.

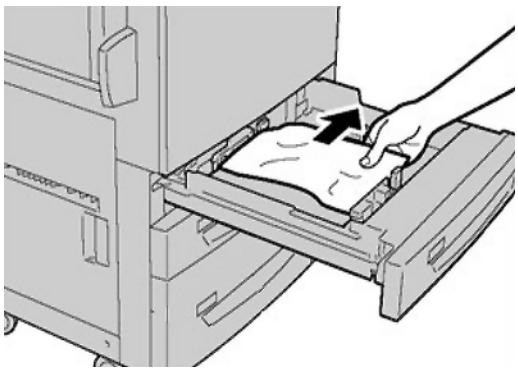

3. Empurre a bandeja com cuidado até que encontre resistência.

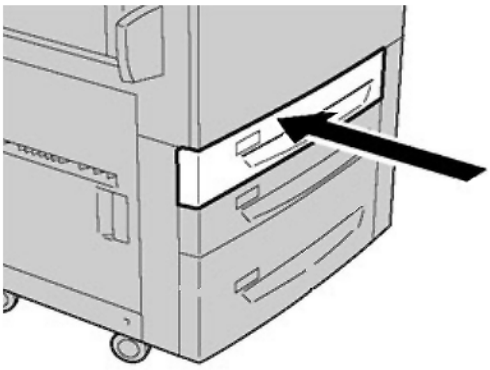

Atolamentos de Papel na Bandeja Manual (Bandeja 5)

DICA

Assegure sempre que todos os atolamentos de papel, incluindo os pedaços pequenos de papel rasgado, sejam removidos antes de prosseguir com os trabalhos de cópia/impressão.

1. Remova o papel atolado e tudo que for papel colocado na bandeja manual.

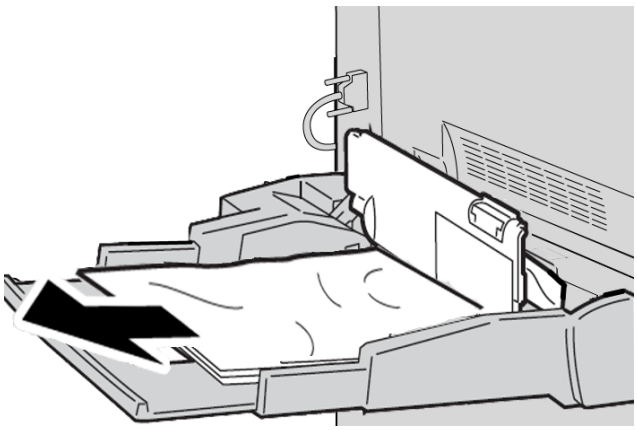

NOTA

Se o papel estiver rasgado, verifique se não há pedaços de papel dentro da máquina, se houver os remova.

2. Abra a tapa da bandeja para remover papel atolado.

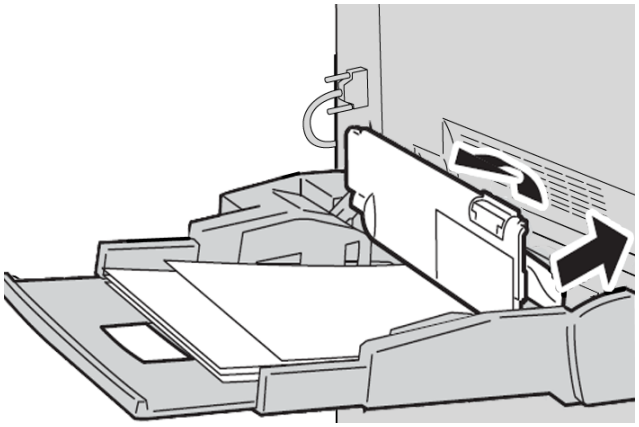

3. Feche a tampa da bandeja.

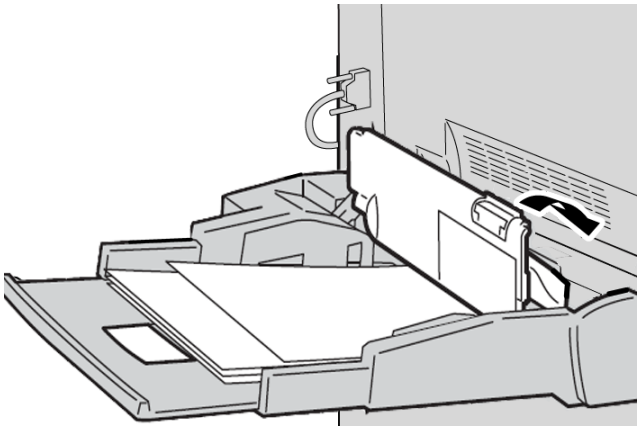

4. Recoloque o papel na bandeja e volte a copiar/imprimir.

Atolamentos de envelopes na Bandeja Manual

NOTA

Envelopes podem ser alimentados somente pela Bandeja Manual. Verifique se os envelopes estão dentro das especificações.

Leia cuidadosamente e siga as seguintes instruções quando usar envelopes na Bandeja Manual:

- Verifique sempre se as guias da bandeja manual estão de encontro às bordas dos envelopes.
- Verifique se os atributos da bandeja do papel estão definidos corretamente.
- É comum haver algum enrugamento na parte traseira do envelope alimentado.

Inversor de atolamentos (tampa inferior direita)

1. Se um módulo de acabamento está instalado, sigas as instruções na interface de usuário para abrir a porta frontal do módulo de acabamento e acessar a tampa inferior direita do Inversor.
2. Abra a tampa inferior direita do Inversor pressionando o botão da seta para baixo.

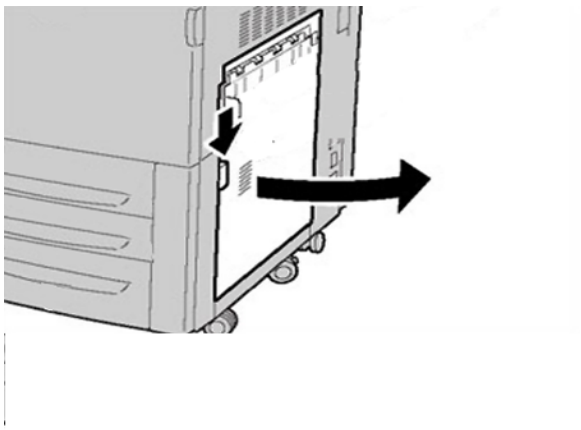

3. Puxe a folha em direção ao chão.

AVISO

Ao remover este atolamento, a folha deve ser puxada em direção ao chão. Puxar a folha em ângulo em direção à parte dianteira da máquina pode causar dano ao rolo do Fusor.

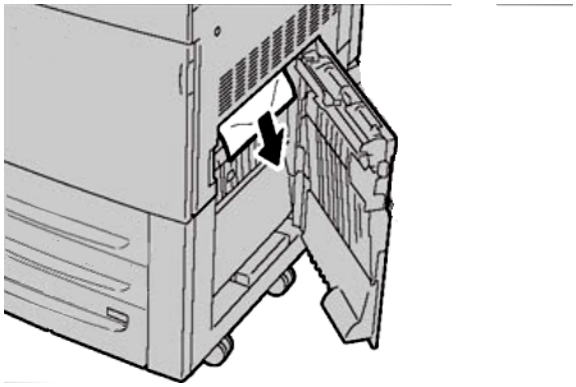

4. Feche a tampa inferior direita do Inversor.

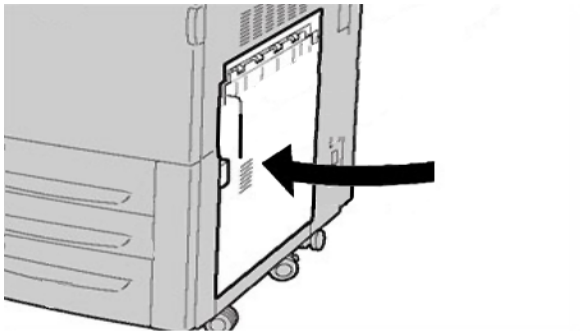

5. Se o módulo de acabamento estiver instalado, freche a porta frontal do módulo de acabamento.

Códigos de Falha

Se um erro fez com que a impressão terminasse de modo anormal, ou se ocorreu um mau funcionamento na máquina, é exibido então um código de erro.

Se aparecer um código de erro que não esteja listado na tabela abaixo, ou se um erro persistir após seguir a solução apresentada, entre em contato com o Centro Xerox de Atendimento ao Cliente.

Se um código de erro for exibido, todos os dados de impressão da máquina e todos os dados de impressão armazenados na memória embutida da máquina serão descartados.

002-770

Impossível processar modelo, pois não há espaço suficiente no disco.

Remova os dados desnecessários do disco rígido para aumentar o espaço livre.

003-750

Impossível armazenar documentos com a função Cópia de Livros em 2 Faces.

Verifique as configurações da função Cópia de Livros em 2 Faces.

003-751

A máquina não consegue processar o tamanho porque a área especificada do documento é pequena demais.

Aumente a resolução ou o tamanho da área de digitalização.

003-752

Ao configurar documentos com diversos tamanhos para Em Quatro Cores/2 Faces e tentar digitalizar em 600dpi, ocorre erro.

Diminua [a resolução de digitalização] para [400dpi] ou menos e digitalize novamente.

003-753

Ao digitalizar documentos com tamanhos diferentes usando o recurso de digitalização simultânea de 2 faces com 300, 400 ou 600dpi, ocorre erro.

Diminua [a resolução de digitalização] para [200dpi] ou menos e digitalize novamente.

003-754

Ocorreu um erro no alimentador de originais.

Processe o trabalho novamente.

003-755

Ocorreu um erro no alimentador de originais.

Processe o trabalho novamente.

003-757

Ao digitalizar documentos com tamanhos diferentes usando o recurso de digitalização simultânea de 2 faces com 400 ou 600dpi, ocorre erro.

Diminua [a resolução de digitalização] para [300dpi] ou menos e digitalize novamente.

003-760

Uma combinação incompatível de recurso está especificada nas condições de digitalização do documento.

Verifique as opções selecionadas.

003-761

O tamanho de papel da bandeja selecionada como bandeja automática é diferente do tamanho do papel da bandeja selecionada como Repetição Automática.

Mude o tamanho de papel da bandeja ou altere as configurações [Prioridade do Tipo de Papel].

003-763

Ocorreu um erro de leitura do Gráfico de Ajuste de Gradação.

Coloque o Gráfico de Ajuste de Gradação adequadamente no vidro de originais.

003-795

Ao ampliar/reduzir um documento digitalizado para o tamanho de papel especificado, a proporção de redução/ampliação excede o intervalo permitido.

Execute um dos seguintes procedimentos:

- Digite manualmente a proporção de redução/ampliação.
- Altere o tamanho do papel.

005-274

Ocorreu um erro no alimentador de originais.

Execute um ciclo de alimentação na máquina. Entre em contato com o Centro Xerox de Atendimento ao Cliente.

005-275

Ocorreu um erro no alimentador de originais.

Execute um ciclo de alimentação na máquina. Entre em contato com o Centro Xerox de Atendimento ao Cliente.

005-280

Ocorreu um erro no alimentador de originais.

Execute um ciclo de alimentação na máquina. Entre em contato com o Centro Xerox de Atendimento ao Cliente.

005-281

Ocorreu um erro no alimentador de originais.

Execute um ciclo de alimentação na máquina. Entre em contato com o Centro Xerox de Atendimento ao Cliente.

005-282

Ocorreu um erro no alimentador de originais.

Execute um ciclo de alimentação na máquina. Entre em contato com o Centro Xerox de Atendimento ao Cliente.

005-283

Ocorreu um erro no alimentador de originais.

Execute um ciclo de alimentação na máquina. Entre em contato com o Centro Xerox de Atendimento ao Cliente.

016-210

Ocorreu um erro nas configurações do software.

Execute um ciclo de alimentação na máquina. Se o funcionamento da máquina não melhorar após a execução das soluções pertinentes, entre em contato com o Centro Xerox de Atendimento ao Cliente.

016-211

Ocorreu um erro nas configurações do software.

Execute um ciclo de alimentação na máquina. Se o funcionamento da máquina não melhorar após a execução das soluções pertinentes, entre em contato com o Centro Xerox de Atendimento ao Cliente.

016-212

Ocorreu um erro nas configurações do software.

Execute um ciclo de alimentação na máquina. Se o funcionamento da máquina não melhorar após a execução das soluções pertinentes, entre em contato com o Centro Xerox de Atendimento ao Cliente.

016-213

Ocorreu um erro nas configurações do software.

Execute um ciclo de alimentação na máquina. Se o funcionamento da máquina não melhorar após a execução das soluções pertinentes, entre em contato com o Centro Xerox de Atendimento ao Cliente.

016-214

Ocorreu um erro nas configurações do software.

Execute um ciclo de alimentação na máquina. Se o funcionamento da máquina não melhorar após a execução das soluções pertinentes, entre em contato com o Centro Xerox de Atendimento ao Cliente.

016-215

Ocorreu um erro nas configurações do software.

Execute um ciclo de alimentação na máquina. Se o funcionamento da máquina não melhorar após a execução das soluções pertinentes, entre em contato com o Centro Xerox de Atendimento ao Cliente.

016-219

A máquina não tem licença de software.

Execute um ciclo de alimentação na máquina. Se o funcionamento da máquina não melhorar após a execução das soluções pertinentes, entre em contato com o Centro Xerox de Atendimento ao Cliente.

016-220

Ocorreu um erro no scanner de documento.

Execute um ciclo de alimentação na máquina. Se o funcionamento da máquina não melhorar após a execução das soluções pertinentes, entre em contato com o Centro Xerox de Atendimento ao Cliente.

016-221

Ocorreu um erro no scanner de documento.

Execute um ciclo de alimentação na máquina. Se o funcionamento da máquina não melhorar após a execução das soluções pertinentes, entre em contato com o Centro Xerox de Atendimento ao Cliente.

016-222

Ocorreu um erro no scanner de documento.

Execute um ciclo de alimentação na máquina. Se o funcionamento da máquina não melhorar após a execução das soluções pertinentes, entre em contato com o Centro Xerox de Atendimento ao Cliente.

016-223

Ocorreu um erro no scanner de documento.

Execute um ciclo de alimentação na máquina. Se o funcionamento da máquina não melhorar após a execução das soluções pertinentes, entre em contato com o Centro Xerox de Atendimento ao Cliente.

016-224

Ocorreu um erro no scanner de documento.

Execute um ciclo de alimentação na máquina. Se o funcionamento da máquina não melhorar após a execução das soluções pertinentes, entre em contato com o Centro Xerox de Atendimento ao Cliente.

016-225

Ocorreu um erro no scanner de documento.

Execute um ciclo de alimentação na máquina. Se o funcionamento da máquina não melhorar após a execução das soluções pertinentes, entre em contato com o Centro Xerox de Atendimento ao Cliente.

016-226

Ocorreu um erro no scanner de documento.

Execute um ciclo de alimentação na máquina. Se o funcionamento da máquina não melhorar após a execução das soluções pertinentes, entre em contato com o Centro Xerox de Atendimento ao Cliente.

016-227

Ocorreu um erro no scanner de documento.

Execute um ciclo de alimentação na máquina. Se o funcionamento da máquina não melhorar após a execução das soluções pertinentes, entre em contato com o Centro Xerox de Atendimento ao Cliente.

016-228

Ocorreu um erro no scanner de documento.

Execute um ciclo de alimentação na máquina. Se o funcionamento da máquina não melhorar após a execução das soluções pertinentes, entre em contato com o Centro Xerox de Atendimento ao Cliente.

016-454

Impossível recuperar o endereço IP do servidor DNS.

Verifique as configurações do DNS e o método de recuperação de endereço IP.

016-708

Não é possível fazer uma anotação, pois não há espaço suficiente no disco.

Remova os dados desnecessários do disco rígido para aumentar o espaço livre.

016-710

Documentos com impressão programada não podem ser registrados.

Verifique as opções de impressão e especifique os dados de impressão novamente. Se o disco rígido não estiver funcionando direito entre em contato com o Centro Xerox de Atendimento ao Cliente.

016-712

Consulte 003-751.

016-721

Ocorreu um erro durante o processamento da impressão. As causas prováveis são:

- A impressão foi instruída pela [seleção automática de bandeja] quando a função [Prioridade de Tipo de Papel] foi definida como [Troca automática de bandejas Desligada] para todos os papéis nas [Configurações Comuns de Serviço].
- Erro de comando ESC/P
- Quando estiver imprimindo pela seleção automática de bandeja, defina um dos tipos de papel para uma configuração diferente de [Troca Automática de Bandejas Desligada] em [Prioridade de Tipos de Papel].
- Verifique os dados de impressão.

016-735

Tentativa de imprimir [Lista de Modelos de Trabalhos] ao atualizar o modelo de trabalho.

Tente imprimir novamente após alguns instantes.

016-738

Criação de Livretos não se aplica ao papel especificado.

Especifique o tamanho de papel correto para a criação de livretos.

016-739

O tamanho do papel e o documento especificado é uma combinação não autorizada.

Especifique a combinação correta de documento imprimível e o tamanho de papel para a criação de livretos.

016-740

Causa: Criação de Livretos não se aplica a bandeja de papel especificada.

Especifique a bandeja de papel correta para a criação de livretos.

016-748

Impossível imprimir, pois não há espaço suficiente no disco.

Reduza o número de páginas dos dados de impressão, por exemplo, dividindo os dados de impressão ou imprimindo uma cópia de cada vez ao fazer diversas cópias.

016-755

Tentativa de de processar arquivo PDF especificado como impressão proibida.

Cancele a especificação de impressão proibida usando o Adobe Reader e tente imprimir novamente.

016-756

Não há permissão para usar o serviço.

Consulte o administrador do sistema.

016-757

A senha está incorreta.

Insira a senha correta.

016-758

Não há permissão para usar o serviço.

Consulte o administrador.

016-759

Foi atingido o número máximo de páginas para esse serviço.

Consulte o administrador.

016-764

Impossível conectar ao servidor SMTP.

Entre em contato com o administrador do servidor SMTP.

016-766

Ocorreu um erro no servidor SMTP.

Entre em contato com o administrador do servidor SMTP.

016-773

O endereço IP da máquina não está configurado corretamente.

Verifique o ambiente DHCP. Ou, especifique um endereço fixo de IP para a máquina.

016-774

Impossível fazer a conversão da compactação pois não há espaço suficiente no disco.

Remova os dados desnecessários do disco rígido para aumentar o espaço livre.

016-775

Impossível fazer a conversão de imagem pois não há espaço suficiente no disco.

Remova os dados desnecessários do disco rígido para aumentar o espaço livre.

016-777

Ocorreu um erro no disco rígido durante o processamento da imagem.

O disco rígido pode estar com defeito. Ao substituir o disco rígido, entre em contato com o Centro Xerox de Atendimento ao Cliente.

016-778

O processo de conversão da imagem digitalizada foi interrompido pois não há espaço de disco suficiente.

Remova os dados desnecessários do disco rígido para aumentar o espaço livre.

016-779

Ocorreu um erro durante o processamento da conversão da imagem digitalizada.

Tente digitalizar novamente.

016-780

Ocorreu um erro no disco rígido durante o processamento da conversão da imagem digitalizada.

O disco rígido pode estar com defeito. Ao substituir o disco rígido, entre em contato com o Centro Xerox de Atendimento ao Cliente.

016-786

Ao usar a função de digitalização, não há capacidade suficiente no disco rígido para gravar em arquivo.

Remova os dados desnecessários do disco rígido para aumentar o espaço livre ou inicialize o disco rígido.

016-791

A função [Digitalizar para FTP/SMB], ou [Modelo de Trabalho], o destino de envio ou o local da função salvar modelo de trabalho não pode ser acessado.

Verifique se você pode acessar o destino de envio especificado.

016-792

O histórico do trabalho especificado não foi encontrado, ao imprimir [Relatório do Contador de Trabalhos]

O histório do trabalho especificado não existe.

016-793

Não há espaço no disco rígido.

Remova os dados desnecessários do disco rígido para aumentar o espaço livre ou inicialize o disco rígido.

016-794

Uma mídia não foi inserida corretamente.

Insira a mídia corretamente.

016-794

Ocorreu um erro ao carregar dados armazenados em uma mídia (como leitor de cartão para câmera digital).

Verifique os dados armazenados na mídia com um computador.

016-795

Ocorreu um erro ao carregar dados armazenados em uma mídia (como leitor de cartão para câmera digital).

Verifique os dados armazenados na mídia com um computador.

021-750

DDurante uma solicitação de inspeção ou manutenção, ocorreu um erro de transmissão e o Centro Xerox de Atendimento ao Cliente não pôde ser contactado.

Verifique se as linhas de telefone estão conectadas e tente enviar novamente uma solicitação de inspeção ou manutenção após alguns minutos. Se o erro não for corrigido entre em contato com o Centro Xerox de Atendimento ao Cliente.

021-751

DDurante uma solicitação de inspeção ou manutenção, ocorreu um erro de transmissão e o Centro Xerox de Atendimento ao Cliente não pôde ser contactado.

Verifique se as linhas de telefone estão conectadas e tente enviar novamente uma solicitação de inspeção ou manutenção após alguns minutos. Se o erro não for corrigido entre em contato com o Centro Xerox de Atendimento ao Cliente.

021-770

DDurante uma solicitação de inspeção ou manutenção, ocorreu um erro de transmissão e o Centro Xerox de Atendimento ao Cliente não pôde ser contactado.

Verifique se as linhas de telefone estão conectadas e tente enviar novamente uma solicitação de inspeção ou manutenção após alguns minutos. Se o erro não for corrigido entre em contato com o Centro Xerox de Atendimento ao Cliente.

021-771

DDurante uma solicitação de inspeção ou manutenção, ocorreu um erro de transmissão e o Centro Xerox de Atendimento ao Cliente não pôde ser contactado.

Verifique se as linhas de telefone estão conectadas e tente enviar novamente uma solicitação de inspeção ou manutenção após alguns minutos. Se o erro não for corrigido entre em contato com o Centro Xerox de Atendimento ao Cliente.

021-772

DDurante uma solicitação de inspeção ou manutenção, ocorreu um erro de transmissão e o Centro Xerox de Atendimento ao Cliente não pôde ser contactado.

Verifique se as linhas de telefone estão conectadas e tente enviar novamente uma solicitação de inspeção ou manutenção após alguns minutos. Se o erro não for corrigido entre em contato com o Centro Xerox de Atendimento ao Cliente.

024-746

Uma função (um dos tamanhos de papel, bandeja, bandeja de saída ou impressão de 2 faces) que é incompatível com a qualidade do papel especificado foi especificada.

Verifique os dados de impressão.

024-747

Uma combinação de parâmetros ilegais de impressão foi configurada. Por exemplo, um tamanho fora do padrão foi especificado e a função de Seleção de Bandeja foi definida como Automática.

Verifique os dados de impressão. No caso acima, selecione Bandeja 5 (Manual).

024-987

A bandeja do dobrador de envelopes está cheia.

Remova todo o papel da bandeja. Defina a bandeja de saída para três dobras.

024-988

A bandeja do dobrador de envelopes não foi detectada.

Verifique se a bandeja do dobrador está acoplada e definida corretamente.

027-452

O endereço de IP já existe.

Mude o endereço de IP.

027-453

Não foi possível obter o endereço de IP do servidor DHCP.

Mude manualmente o endereço de IP.

027-700

A mídia está danificada.

Verifique a mídia com um computador.

027-701

Uma mídia não foi inserida corretamente.

Insira a mídia corretamente.

027-702

Não há dados armazenados na mídia ou os dados nela armazenados estão danificados.

Verifique os dados armazenados na mídia com um computador.

027-703

Um leitor de mídia não está corretamente conectado a máquina.

Verifique a conexão entre o leitor de mídia e a máquina.

027-720

Impossível encontrar o servidor de um destino de interface de aplicativo.

Verifique o endereço do servidor DNS. Ou verifique se uma interface de aplicativo (Fluxo de Serviços CentreWare) instalado no computador está registrado no servidor DNS.

027-721

O destino de interface de aplicativo não existe.

Verifique se um aplicativo vinculado (Fluxo de Serviços CentreWare) executa corretamente.

027-722

O tempo de trabalho esgotou durante a conexão com um destino de interface de aplicativo.

Tente processar o fluxo de trabalho.

027-723

A autenticação do destino da interface de aplicativo (Fluxo de Serviços CentreWare) falhou.

Verifique o nome de usuário e senha que foi utilizado ao criar o fluxo de trabalho.

027-737

Ocorreu um erro de leitura dos dados do servidor de pool de modelo de trabalho.

Verifique se você tem privilégios para o diretório que está armazenando o modelo de trabalho.

027-739

Impossível encontrar o servidor do modelo de trabalho especificado.

Verifique o nome do caminho para o servidor do modelo de trabalho.

027-740

Impossível efetuar o login no servidor de modelo de trabalho.

Verifique o nome de usuário e a senha de login.

027-741

Impossível conectar-se com o servidor de modelo de trabalho.

Peça ao administrador de rede para verificar os ambientes da rede e do servidor.

027-742

Impossível armazenar o modelo de trabalho pois não há espaço suficiente no disco.

Remova os dados desnecessários do disco rígido para aumentar o espaço livre.

027-743

O servidor de modelo de trabalho especificado está incorreto.

Verifique as configurações do servidor do modelo de trabalho.

027-744

Existe um problema no nome do domínio do servidor de modelo de trabalho.

Certifique-se de que a conexão com o servidor DNS e o nome de domínio estejam registrados para o servidor DNS.

027-745

O endereço do servidor DNS não está registrado na máquina.

Registre o endereço de servidor DNS na máquina ou configure o endereço do servidor do modelo de trabalho por meio de um endereço IP.

027-746

As configurações do servidor de pool de modelo de trabalho especificado estão incorretas.

Configure a porta correta.

027-750

Tentativa de mandar um fluxo de trabalho par um documento de impressão. A impressão de documentos não tem o suporte dos fluxos de trabalho.

Verifique o documento antes de iniciar o fluxo de trabalho.

027-751

Ocorreu um erro ao seguir o fluxo de trabalho.

Verifique as configurações do fluxo de trabalho.

027-770

Os dados de impressão não podem ser processados po causa de um erro PDL.

Verifique os dados de impressão e tente imprimir novamente.

027-771

Ocorreu um erro de disco cheio.

Remova os dados desnecessários do disco rígido para aumentar o espaço livre.

047-210

Ocorreu um erro com o módulo de separação de trabalhos.

Execute um ciclo de alimentação na máquina. Se o funcionamento da máquina não melhorar após a execução das soluções pertinentes, entre em contato com o Centro Xerox de Atendimento ao Cliente.

047-320

Ocorreu um erro de comunicação com o Módulo de Acabamento.

Desligue/ligue a máquina. Se o erro persistir, entre em contato com o Centro Xerox de Atendimento ao Cliente.

062-210

O alimentador de originais está com defeito.

Entre em contato com o Centro Xerox de Atendimento ao Cliente.

062-211

Ocorreu um erro no alimentador de originais.

Entre em contato com o Centro Xerox de Atendimento ao Cliente.

062-220

Consulte 062-210.

062-277

Ocorreu um erro de comunicação entre a unidade de digitalização de documento e o alimentador de originais.

Entre em contato com o Centro Xerox de Atendimento ao Cliente.

062-278

Ocorreu um erro no alimentador de originais.

Execute um ciclo de alimentação na máquina. Se o funcionamento da máquina não melhorar após a execução das soluções pertinentes, entre em contato com o Centro Xerox de Atendimento ao Cliente.

062-790

O documento digitalizado está protegido contra cópia.

Verifique se o deocumento pode ser copiado.

063-210

Consulte 062-211.

065-210

Ocorreu um erro com a máquina.

Entre em contato com o Centro Xerox de Atendimento ao Cliente.

065-215

Ocorreu um erro no alimentador de originais.

Execute um ciclo de alimentação na máquina. Se o funcionamento da máquina não melhorar após a execução das soluções pertinentes, entre em contato com o Centro Xerox de Atendimento ao Cliente.

065-216

Ocorreu um erro no alimentador de originais.

Execute um ciclo de alimentação na máquina. Se o funcionamento da máquina não melhorar após a execução das soluções pertinentes, entre em contato com o Centro Xerox de Atendimento ao Cliente.

065-219

Consulte 062-210.

071-210

Mau funcionamento da Bandeja 1.

Verifique o papel da que foi carregado na Bandeja 1 e execute o ciclo de alimentação da máquina. Se o funcionamento da máquina não melhorar após a execução das soluções pertinentes, entre em contato com o Centro Xerox de Atendimento ao Cliente. Podem ser usadas outras bandejas de papel além da Bandeja 1.

072-210

Mau funcionamento da Bandeja 2.

Verifique o papel que está na Bandeja 2 e execute o ciclo de alimentação da máquina. Se o funcionamento da máquina não melhorar após a execução das soluções pertinentes, entre em contato com o Centro Xerox de Atendimento ao Cliente. Podem ser usadas outras bandejas de papel além da Bandeja 2.

073-210

Mau funcionamento da Bandeja 3.

Verifique o papel que está na Bandeja 3 e execute o ciclo de alimentação da máquina. Se o funcionamento da máquina não melhorar após a execução das soluções pertinentes, entre em contato com o Centro Xerox de Atendimento ao Cliente. Podem ser usadas outras bandejas de papel além da Bandeja 3.

075-100

Mau funcionamento da Bandeja 5 (Manual).

Execute um ciclo de alimentação na máquina. Se o funcionamento da máquina não melhorar após a execução das soluções pertinentes, entre em contato com o Centro Xerox de Atendimento ao Cliente.

075-109

Mau funcionamento da Bandeja 5 (Manual).

Execute um ciclo de alimentação na máquina. Se o funcionamento da máquina não melhorar após a execução das soluções pertinentes, entre em contato com o Centro Xerox de Atendimento ao Cliente.

075-135

Mau funcionamento da Bandeja 5 (Manual).

Execute um ciclo de alimentação na máquina. Se o funcionamento da máquina não melhorar após a execução das soluções pertinentes, entre em contato com o Centro Xerox de Atendimento ao Cliente.

075-210

Mau funcionamento da Bandeja 5 (Manual).

Execute um ciclo de alimentação na máquina. Se o funcionamento da máquina não melhorar após a execução das soluções pertinentes, entre em contato com o Centro Xerox de Atendimento ao Cliente.

075-211

Mau funcionamento da Bandeja 5 (Manual).

Execute um ciclo de alimentação na máquina. Se o funcionamento da máquina não melhorar após a execução das soluções pertinentes, entre em contato com o Centro Xerox de Atendimento ao Cliente.

078-213

Mau funcionamento da Badeja 5 (Manual).

Execute um ciclo de alimentação na máquina. Se os erros não forem corrigidos após a execução das soluções pertinentes, entre em contato com o Centro Xerox de Atendimento ao Cliente.

078-214

Mau funcionamento da Badeja 5 (Manual).

Execute um ciclo de alimentação na máquina. Se os erros não forem corrigidos após a execução das soluções pertinentes, entre em contato com o Centro Xerox de Atendimento ao Cliente.

078-282

Mau funcionamento da Badeja 5 (Manual).

Execute um ciclo de alimentação na máquina. Se os erros não forem corrigidos após a execução das soluções pertinentes, entre em contato com o Centro Xerox de Atendimento ao Cliente.

078-283

Mau funcionamento da Badeja 5 (Manual).

Execute um ciclo de alimentação na máquina. Se os erros não forem corrigidos após a execução das soluções pertinentes, entre em contato com o Centro Xerox de Atendimento ao Cliente.

078-281

Verifique o papel que está na Bandeja 5 e então desligue/ligue a impressora.

078-282

Desligue/ligue a impressora.

091-311

Falha do limpador Corotron de carga.

Execute um ciclo de alimentação na máquina. Se os erros não forem corrigidos após a execução das soluções pertinentes, entre em contato com o Centro Xerox de Atendimento ao Cliente.

091-320

Falha do limpador Corotron de carga.

Desligue/ligue a máquina.

116-210

Ocorreu um erro com o leitor de mídia.

Execute um ciclo de alimentação na máquina. Se o funcionamento da máquina não melhorar após a execução das soluções pertinentes, entre em contato com o Centro Xerox de Atendimento ao Cliente.

116-701

A impressão de 2 faces não pode ser feita pois não há espaço suficiente na memória.

Imprima cada face.

116-704

Uma mídia não foi inserida corretamente.

Insira a mídia corretamente.

116-713

O trabalho foi dividido e impresso pois não há espaço suficiente no disco.

Remova os dados desnecessários do disco rígido para aumentar o espaço livre.

116-780

Há um problema com o documento anexado ao e-mail recebido.

Verifique o ambiente o documento anexado.

123-400

Ocorreu um erro na máquina.

Execute um ciclo de alimentação na máquina. Se o funcionamento da máquina não melhorar após a execução das soluções pertinentes, entre em contato com o Centro Xerox de Atendimento ao Cliente.

124-709

O número de páginas excede a quantidade de páginas que podem ser grampeadas.

Diminua o número de páginas ou cancele as configurações de grampeamento e tente imprimir novamente.

127-210

Ocorreu um erro na máquina.

Execute um ciclo de alimentação na máquina. Se o funcionamento da máquina não melhorar após a execução das soluções pertinentes, entre em contato com o Centro Xerox de Atendimento ao Cliente.

Detectado um um erro de comunicação entre a impressora e o controlador.

Retire e insira novamente o cabo de conexão entre a impressora e a controladora. Desligue e ligue a impressora e a controladora. Se o problema persistir, entre em contato com o Centro Xerox de Atendimento ao Cliente.

127-212

Erro interno detectado pelo controlador na verificação de impressão.

Retire e insira novamente o cabo de comando/vídeo entre a controladora e a impressora. Desligue e ligue a impressora e a controladora. Se o problema persistir, entre em contato com o Centro Xerox de Atendimento ao Cliente.

127-213

Detectada uma divergência com a versão de software do controlador.

Entre em contato com o Centro Xerox de Atendimento ao Cliente para obter informações e/ou instruções para solucionar o problema.

127-220

Erro de comunicação detectado pelo controlador no sistema de vídeo.

Retire e insira novamente o cabo de conexão entre a impressora e a controladora. Desligue e ligue a impressora e a controladora. Se o problema persistir, entre em contato com o Centro Xerox de Atendimento ao Cliente.

127-221

Erro de comunicação detectado pelo controlador.

Retire e insira novamente o cabo de conexão entre a impressora e a controladora. Desligue e ligue a impressora e a controladora. Se o problema persistir, entre em contato com o Centro Xerox de Atendimento ao Cliente.

127-311

Erro fatal detectado pelo controlador.

Desligue e ligue a controladora e a impressora. Se o problema persistir, entre em contato com o Centro Xerox de Atendimento ao Cliente.

Problemas gerais

A mensagem não limpará

Solução:

- Se a falha é um atolamento de papel, certifique-se de que todo papel seja removido da área apropriada e que não existam pequenos pedaços de papel escondidos ou deixados para traz.
- Reinicializa sua máquina **DESLIGANDO** e **LIGANDO** usando os botões Ligar/Desligar na parte frontal de sua máquina.

O original de 8.5 x 11 polegadas/A4 não foi aumentado para o formato de página 11 x 17 polegadas/A3.

Solução: Selecione uma percentual de aumento, ou selecione a bandeja de papel requerida para o % Auto reduzir/aumentar.

Transparências deformadas

Solução: Verifique se a opção Transparências está selecionada na tela Tipo de Papel. A máquina se ajusta automaticamente a diferentes tipos de material. O papel tolera mais calor que as transparências.

A saída não reflete as seleções feitas.

Solução: Se apropriado, selecione o botão depois de cada seleção na tela de toque.

A saída não é empilhada corretamente

Solução: Verifique se as guias da bandeja de papel estão travadas na posição de encontro do papel.

A máquina não LIGA

Solução:

- Verifique a instalação do cabo de energia.
- Pressione firmemente o botão **LIGAR/DESLIGAR**.
- Verifique se a tomada do AC está recebendo tensão. (Conecte outro aparelho à tomada para verificar a tensão.)

Páginas de um conjunto não estão grampeadas ou perfuradas.

Solução:

- Verifique se as guias da bandeja de papel estão travadas na posição de encontro do papel.
- Selecione a opção na tela de toque.
- Verifique se há grampos no cartucho do grampeador.
- Verifique se Recipiente de Sobra de Perfuração não está cheio.

As perfurações estão no lado errado

Solução: Certifique-se de que o papel perfurado está colocado corretamente na bandeja de papel, e que os furos estão posicionados conforme mostrado no rótulo da bandeja..

A tela de toque está completamente escura

Solução: Verifique se a máquina está no modo de Economia de Energia. Pressione o botão **Economia de Energia** no painel de controle

A tela de toque não está suficientemente luminosa

Solução: Use o **Sintonizador de Contraste** que está no lado esquerdo do painel de controle para ajustar o contraste da tela de toque.

Documentos não são alimentados corretamente

Solução:

- Se vocês estiver tendo problemas de alimentação de certos tipos de documentos, certifique-se de que o material é adequado para o alimentador de documento. Verifique as especificações do documento.
- Como uma alternativa, você pode colocar os documentos no vidro de originais.

Com um dispositivo de controle externo conectado a máquina exibe Pronta para Copiar, mas o usuários não conseguem efetuar o log in

Solução: Verifique o dispositivo interno para assegurar que ele está conectado adequadamente e ligado.

Outras falhas

Esta seção contém uma tabela de solução de problemas para ajudá-lo a localizar e resolver um problema. Localize o defeito na coluna Problema e execute a tarefa na coluna Ação corretiva.

A máquina não conclui um trabalho de cópia com êxito.

Solução:

- Verifique se sua máquina está conectada. A tela na janela do painel de controle deve conter algumas informações, ou a luz de Economia de energia deve estar acesa.
- Verifique se o cabo de alimentação está conectado à máquina e a um soquete de alimentação adequado.
- Quando tiver conectado o cabo de alimentação, pressione o botão LIG./DESL.

A máquina não conclui um trabalho de impressão com êxito.

Solução:

- A máquina está conectada à rede como uma impressora? Tente imprimir uma página de teste da estação de trabalho para a máquina, para verificar se ela está conectada à rede.
- Tente selecionar o botão de Digitalização em rede. Se o botão de Digitalização em rede está sendo exibido, mas está acinzentado e não selecionável, tente desligar a máquina pressionando o botão Lig./Desl. Aguarde dois minutos e pressione o botão Lig./Desl. para reiniciar a máquina.
- A Digitalização em rede não está instalada na sua máquina. As opções de digitalização estão disponíveis com seu Representante de Vendas Xerox.
- Talvez a máquina não esteja configurada na rede. Entre em contato com o Administrador do sistema para conectar a máquina à rede.

Qualidade da Imagem

Fundo Escuro

Solução: Acesse a tela Tipo de Original selecionado a guia Qualidade de Imagem.

O fundo de sua saída está sujo, cinza, com sombras ou tem um tonalidade.

Solução: Acesse o controle Clarear/Escurecer da guia Configurações Gerais.

Solução: Use um pano sem fiapos, ligeiramente umedecido com o Líquido de Limpeza ou Removedor de Película Xerox ou use outro limpador de vidro não abrasivo para limpar o

- Vidro de originais
- A parte branca interna do Distribuidor de Documento.

Solução: Verifique se as guias da bandeja do papel estão de encontro às bordas dos originais colocados.

Fundos Estampados, Mosqueados ou Granulados

Solução: Acesse a tela Tipo de Original selecionado a guia Qualidade de Imagem. Verifique se o Tipo de Original, Foto NÃO está selecionado.

O fundo de sua saída está em padrão moiré, manchado, tem padrão digital ou ondulado, faz impressões com quadrados ou pequenos blocos.

Solução: Acesse a tela Nitidez/Saturação de Cor selecionado a guia Qualidade de Imagem.

Abra e então feche totalmente o Distribuidor de Documento.

Coloque o original com a face para baixo e na parte posterior esquerda do vidro de originais. Coloque uma folha de papel em branco em cima do original.

Linhas Pretas, Listras, Manchas ou Faixas

Solução: Antes de executar qualquer uma das etapas a seguir, SEMPRE verifique o status do USCs/Suprimentos pressionando o botão Status da Máquina e selecionando a guia Suprimentos.

A saída contém linhas pretas ou cinzas pontilhadas ou contínuas, tem riscos ou bordas indefinidas.

Solução: Para trabalhos de cópia/digitalização, execute o que segue:

- Acesse o controle Clarear/Escurecer selecionado a guia Qualidade de Imagem.
- Acesse a tela Nitidez/Saturação de Cor selecionado a guia Qualidade de Imagem.
- Verifique se a rolagem de Nitidez está definida para uma configuração mais suave.
- Se vocês estiver copiando seu original do Vidro de originais, acesse a tela de Tamanho de Original selecionando o botão Tamanho de Original na guia Ajuste de Layout.
- Limpe o Vidro de originais.
- Verifique se as guias da bandeja do papel estão de encontro às bordas do papel colocado.

Linhas Colorida, Listras, Pintas, Manchas ou Faixas

Solução: Para o trabalhos de impressão em rede ou trabalhos de cópias/digitalizações, execute o seguinte:

- Se ocorrerem linhas ou raias, verifique o Conjunto do Limpador IBT quanto a desgastes ou dano e substitua conforme for necessário.
- Se o defeito ocorrer a cada 36 mm nas impressões, não substitua o Fotorreceptor. Esse intervalo é causado por uma Unidade Reveladora danificada ou defeituosa.
- Se linhas, raias ou exclusões aparecerem no sentido do processo somente com o Preto, substitua então o Conjunto do Scorotron Preto.
- Se houver pintas ou faixas a a cada 126 mm nas impressões, os Cartuchos Amarelo, Magenta e Ciano estão danificados ou foram expostos à luminosidade.

A saída contém linhas coloridas, raias, pontos, listras (pontilhadas ou contínuas) e/ou riscos ou bordas indefinidas.

Solução:

- Execute trabalhos com cores individuais (amarelo, magenta, ciano) para determinar qual fotorreceptor colorido pode estar danificado ou ter sofrido um choque luminoso.
- Substitua o cartucho do fotorreceptor colorido apropriado.
- Se houver pontos ou faixas a cada 188 mm, o Fotorreceptor preto está danificado ou sofreu um choque luminoso. Substitua o Cartucho do fotorreceptor preto.
- Verifique se as guias da bandeja do papel estão de encontro às bordas do papel colocado.

Completamente Preto

Completamente Preto

Solução: A falha requer uma investigação mais profunda. Entre em contrato com o Centro Xerox de Boas Vindas e Suporte a Serviços (acesse www.xerox.com.br e clique no link Fale Conosco para obter informações específicas de contato/números telefônicos de sua área).

A saída está completamente preta ou cinza em todo o papel.

Solução: Antes de ligar para o Centro Xerox de Boas Vindas e Suporte a Serviços, anote o número de série da sua máquina.

Completamente em Branco

Solução: Se você estiver copiando seu original no Distribuidor de Documento, certifique-se de que seu original foi colocado com a face para cima e as guias do distribuidor de documento estão ao das bordas dos originais colocados.

O papel é entregue pela máquina, mas não há imagem.

Solução: Se você estiver copiando seu original no Vidro de originais, certifique-se de que seu original foi colocado com a face para baixo e na parte posterior esquerda do vidro de originais.

Linhas Brancas, Listras, Pintas, Faixas ou Exclusões

Solução: Certifique-se que o papel que foi colocado está dentro das especificações da máquina. Vá para a seção Papéis e materiais para obter informações sobre as especificações e armazenamento do papel.

A saída contém faixas brancas pontilhadas ou contínuas, estão riscadas ou com áreas em branco onde o original contém uma imagem escura.

Solução: Coloque uma nova resma de papel na bandeja selecionada.

Parcialmente em Branco ou Imagem Pela Metade

Solução: Se você estiver copiando seu original no Distribuidor de Documento, certifique-se de que seu original foi colocado com a face para cima e as guias do distribuidor de documento estão ao lado das bordas dos originais colocados.

Solução: Se você estiver copiando seu original no Vidro de originais, certifique-se de que seu original foi colocado com a face para baixo e na parte posterior esquerda do vidro de originais.

A saída tem uma borda preta, somente parte da imagem é visível.

Solução: Se você estiver copiando seu original do Vidro de originais, selecione o tamanho de papel requerido para fazer a cópia. NÃO use a opção Auto Papel.

Solução: Verifique se o tamanho e o tipo do papel estão definidos corretamente para a bandeja de papel selecionada.

Imagem Desfocada ou Distorcida

Imagem Desfocada ou Distorcida

Solução: Use um pano sem fiapos, ligeiramente umedecido com o Líquido de Limpeza ou Removedor de Película Xerox ou use outro limpador de vidro não abrasivo para limpar o:

- Vidro de originais
- A parte branca interna do Distribuidor de Documento.

A saída não tem nitidez e está fora de foco. Algumas áreas foram aumentadas ou diminuídas.

Solução: Se você estiver copiando um original encadernado no Vidro de originais, pressione o original para baixo. Tenha cuidado para não a encadernação de seu original.

Solução: Abra e então feche totalmente o Distribuidor de Documento.

Papel Danificado

Solução: Abra a porta dianteira e verifique se não há obstáculos no trajeto do papel. Consulte o tópico Remoção de Atolamento para obter informações sobre como limpar os trajetos do papel.

O papel está rasgado, amassado ou enrugado. As bordas ou os cantos ficam ondulados.

Solução: Certifique-se de que o papel colocado esteja dentro das especificações da máquina. Vá para a seção Papéis e materiais para obter informações sobre as especificações e armazenamento do papel.

Solução: Coloque uma nova resma de papel na bandeja selecionada.

Claro, Fraco ou Descolorido

Solução: Verifique se a rolagem Clarear/Escurecer na guia Configurações Gerais está definida com uma configuração mais escura.

A saída está clara demais ou desbotada, com áreas sólidas não pretas ou sombreamento inconsistente.

Solução: Se houver uma mensagem na tela sobre pouco toner, substitua o cartucho de toner.

Imagem Dupla ou Transparente

Solução: Se eu original ou saída tem 2 faces, verifique se o papel não é fino demais. Verifique se a rolagem Clarear/Escurecer na guia Configurações Gerais está definida com uma configuração mais escura.

Imagem Dupla ou Transparente

A imagem impressa se repete, apresenta efeito de imagem secundária ou sombras com uma reprodução da imagem.

Solução:

Abra e então feche totalmente o Distribuidor de Documento.

Se seu original for fino demais coloque-o com a face para baixo na partes posterior esquerda do vidro de originais.

Coloque uma folha de papel em branco em cima do original.

Enviesado ou Torto

Solução: Certifique-se de as guias da bandeja de papel estão de encontro às bordas do papel colocado.

A saída não está reta, mas inclinada em um ângulo

Solução:

Certifique-se de que o papel colocado esteja dentro das especificações da máquina. Consulte o tutorial de Papel e Material para obter informações sobre as especificações e armazenamento do papel.

- Coloque uma nova resma de papel na bandeja selecionada.
- Abra a porta dianteira e verifique se não há obstáculos no trajeto do papel.
- Consulte o tópico Remoção de Atolamento para obter informações sobre como limpar os trajetos do papel.
- Certifique-se que seu original foi colocado com a face para baixo e na parte posterior esquerda do vidro de originais.
- Alinhe seu documento com as bordas do vidro.
- Verifique se seus originais estão planos e em boas condições.

Densidade Irregular, Áreas Claras ou Escuras

Solução: Acesse a tela Efeitos de Cor selecionado a guia Qualidade de Imagem. Verifique se a opção Supressão de Sombra está selecionada.

A saída tem sombreamento inconsistente, um lado do documento está

Solução: Abra e então feche totalmente o Distribuidor de Documento.

Toner não fundido se solta

Solução: Certifique-se de que o papel colocado esteja dentro das especificações da máquina.

Solução: Vá para a seção Papéis e materiais para obter informações sobre as especificações e armazenamento do papel.

A tinta na saída não é permanente e mancha, borra e se solta.

Solução: Coloque uma nova resma de papel na bandeja selecionada.

Falha de registro ou Deslocamento da imagem

Solução: Certifique-se de as guias da bandeja de papel estão de encontro às bordas do papel colocado.

A imagem de saída não está na posição correta, algumas imagens estão incompletas.

Solução: Se você estiver copiando seu original no Distribuidor de Documento, certifique-se de que seu original foi colocado com a face para cima e as guias do distribuidor de documento estão de encontro às bordas dos originais colocados.

Solução: Se você estiver copiando seu original no Vidro de originais, certifique-se de que seu original foi colocado com a face para baixo e na parte posterior esquerda do vidro de originais.

Dicas e sugestões

Dicas e sugestões de Fusor

Ampliar a vida útil do fusor

Para ampliar a vida útil do fusor, a Xerox recomenda o uso de vários fusores. Vários fusores oferecem saída máxima de cópia/impressão por períodos mais longos e garantem que sejam evitados defeitos na imagem no momento da saída. Dependendo dos tipos de trabalho e sua frequência, você pode querer mais do que um fusor:

um fusor para papéis maiores

- um rolo de fusor para papéis menores

Como evitar atolamentos no Fusor

1. Vários tipos de material especial (por exemplo, todos os papéis Revestidos, Etiquetas e papéis Alta Gramatura 2) devem ser alimentados com a face para cima (não invertidos). Se forem alimentados de forma errada com a face para baixo, é muito provável que ocorram atolamentos na entrada para o Inversor. Vários desses atolamentos podem resultar em dano ao Fusor. É importante definir o tipo de material pela g/m². Ao selecionar o material, observe a g/m² do papel e selecione o tipo de papel apropriado (modo).

64 a 105 g/m²	Modo Comum
106 a 176 g/m²	Modo Alta Gramatura 1 ou Revestido 1
177 a 220 g/m²	Modo Alta Gramatura 2 ou Revestido 2
221 a 300 g/m²	Modo Alta Gramatura 2 ou Revestido 2

NOTA

A configuração do tipo de material na Interface de Usuário da máquina não se aplica à impressão a partir da área de trabalho do cliente. Se o cliente tentar enviar um trabalho de impressão e selecionar Usar Configurações da Máquina, na tela de propriedades da impressão, então é possível que o tipo de material não seja o da gramatura correta na bandeja de papel e poderão ocorrer atolamentos no Fusor ou Inversor. Portanto, é recomendado que o cliente selecione o tipo de material apropriado no driver de impressão e nunca selecione Usar Configurações da Máquina.

2. Alimentação de múltiplas folhas da Bandeja Manual: Ventile a resma de papel antes de colocá-la na bandeja manual para prevenir as alimentações de múltiplas folhas. Se este problema persistir, substitua o papel por uma resma fresca.
3. Alimentação de múltiplas folhas da Bandeja manual: Ventile a pilha de papel antes de colocá-la na bandeja manual para prevenir as alimentações de múltiplas folhas. Se este problema persistir, substitua o papel por uma resma fresca.
4. Executar com papéis com Alta Gramatura 1 ou Revestido 1:
   - Papéis com 17 polegadas/431,8 mm ou maiores com Alta Gramatura 1/Revestidos1 (105-176 gramas) podem algumas vezes serem cortados em "Fibra Longitudinal". Os papéis Alta Gramatura 1/Revestido 1 cortados desta maneira serão praticamente tão rígidos quanto os papéis Alta Gramatura 2 e, provavelmente, apresentarão atolamentos se forem alimentados nos modos Alta Gramatura 1 ou Revestido 1, porque serão alimentados com a face para cima no inversor.
   - Ao verificar o tamanho do papel na embalagem da resma, é possível identificar o papel de Fibra Longitudinal. O segundo número no tamanho indica o sentido da fibra. Por exemplo, 279 x 432 mm/11 x 17 polegadas/A3 indica que a fibra está no sentido de 431,8 mm/17 polegadas. Este papel é Fibra Longa. 432 x 279 mm/17 x 11 polegadas indica que a fibra está no sentido de 279,4 mm/11 polegadas. Este papel é Fibra Curta.
   - Papéis de Alta Gramatura 1 ou Revestido 1 designados como 279 x 432 mm/11 x 17 polegadas/A3, 304,8 x 457,2 mm/12 x 18 polegadas, 330,2 x 482,6 mm/13 x 19 polegadas etc. são de Fibra Longitudinal e devem ser alimentados no modo Alta Gramatura 2/Revestido 2. Se o papel não for fornecido em uma embalagem, consulte o fornecedor sobre o sentido da fibra.

Figura 1. Para papéis Alta Gramatura 1 ou Revestido 1 (de 106 a 176 g/m²), 431,8 mm/17 polegadas ou maiores

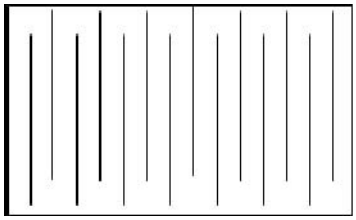

Alimente-os nos modos Alta Gramatura 1/Revestido 1

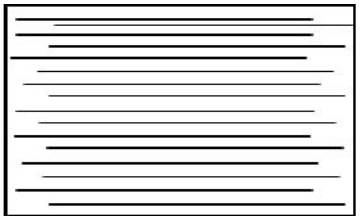

Alimente-os nos modos Alta Gramatura 2/Revestido 2

Como Evitar Danos no Fusor

1. Para evitar marcas de linha e de desgaste de 11 polegadas/279,4 mm, você pode requerer o uso de dois Fusores - um para executar material de 8,5x 11 polegadas/A4, e outro para executar material de 12 x 18 polegadas/304,8 x 457,2 mm ou maiores. Isso se aplica especialmente às pessoas que trabalham com Artes Gráficas.
2. Defeitos de qualidade de imagem, como marcas ou pontos, ocorrerão a cada 110 mm/4,3 polegadas nas impressões se o rolo do Fusor estiver danificado. Defeitos que ocorrem a cada 98 mm/3,89 polegadas indicam uma correia do Fusor danificada.

Dicas e sugestões

- Mensagens de requisitos do sistema (por exemplo, "Encomendar Recipiente de Toner Usado", "Recipiente de Sobras de Perfuração Cheio") às vezes podem ser bloqueadas pela tela de interface do usuário atual. Feche a janela Status de Trabalho e abra a tela Status da Máquina/Suprimentos para verificar o status dos consumíveis.
- Se a máquina parar de executar no meio de um trabalho ou não começa a imprimir depois que um trabalho é enviado, verifique a tela Status da Máquina/Suprimento para determinar a se os suprimentos precisam ser substituídos. O sistema será interrompido se não houver consumíveis suficientes para um trabalho enviado. Se o problema persistir, verifique a tela Status da Máquina/Falha, selecione a falha, e cliquem no botão Instruções.
- Se a máquina parar de executar no meio de um trabalho ou não começa a imprimir depois que um trabalho é enviado, verifique se a bandeja de papel não está vazia. O sistema será interrompido se não houver material suficiente para um trabalho enviado. Se o problema persistir, verifique a tela Status da Máquina/Falha, selecione a falha, e cliquem no botão Instruções.
- O sistema não proíbe substratos revestidos na frente e verso nas bandejas internas (Bandejas 1-3), no entanto, pode haver um aumento significativo de atolamentos ou alimentações múltiplas. Se grandes quantidades de papel revestido vão ser utilizadas, e se estiver disponível, o OHCF opcional é recomendado para alimentação de papel.
- Ao utilizar pilhas 11x17/A3 com revestimento pesado, fechar a Bandejas 1-3 com força demais resultará em leitura errada de tamanho de papel. Abra e feche com cuidado a bandeja para permitir que os sensores de papel identifiquem corretamente o tamanho de papel.
- Se houver algum obstáculo para os braços de ajuste enquanto estiverem recarregando papel na Bandeja 5 (Manual), a configuração do tamanho do papel retornará ao padrão e fará com que o trabalho pare até que o usuário corrija a configuração do tamanho do papel.

11

Especificações

Especificações do mecanismo de impressão

- Bandejas 1, 2 e 3 Cada bandeja acomoda no máximo 550 folhas de encadernação de 18 libras a 110 libras e papéis não revestidos para capas (64-300 gm²); material revestido de 28 libras a 80 libras para capas de (106-220 gm²)
- Bandeja Manual (Bandeja 5): Cada bandeja acomoda no máximo 250 folhas de encadernação de 18 lb a 110 lb (64-300 gm²) em papel não revestido para capa; material revestido de 28 lb a 80 lb (106-300 gm²) para capas
- Todas as bandeja funcionam com material revestido, de alta gramatura, transparência, etiquetas e guias

Intervalos de tamanho do papel

- Mínimo:
  - Bandejas 1-3 5,5 x 7,2 polegadas/A5 (140 x 182 mm)
  - Bandeja Manual: 4 x 5,6 polegadas/100 x 148 mm
- Máximo: 13 x 19.2 polegadas/330 x 488 mm

Tempo de aquecimento

- 150 segundos ou menos (depois de ligado ou após sair do modo de Economia de Energia).
- 30 segundos ou menos (depois de ligado ou após sair do modo de Baixo Consumo).

Tempo de saída da primeira impressão

- 11,2 segundos ou menos para cor (quando a máquina estiver no modo Pronto).
- 7,5 segundos ou menos para branco e preto (quando a máquina estiver no modo Pronto).

Alimentador Automático de Documentos em Frente e Verso (AADFV).

- capacidade para 250 folhas (com base em papel simples de 24 libras/90 gm²).
- Tamanhos de Documentos Originais 5,5 x 8,5 pol./A5 a 11 x 17 pol./A3
- Gramaturas de papel: Execução automática de frente e verso de todos os tamanhos de materiais de até no máximo 80 lb, capa/200 gm²; execução manual de frente e

verso de material de até 110 lb, capa/300 gm² ou revestido de 100 lb, capa/280 gm² (a partir da Bandeja manual)

- Originais com tamanhos mistos são permitidos se selecionado na IU e as bordas guia tiverem as mesmas dimensões (8.5 x 11 polegadas/A4 ABC, 11 x 17 polegadas/A3 ABC, 8.5 x 11 polegadas/A4 ABL e 8.5 x 14

Resolução da Digitalização

- Mecanismo de Impressão: 2400 x 2400 x 1 dpi
- Cópia: 600 x 600 x 1 dpi
- Impressão (somente fonte cinza) 600 x 600 x 1 dpi

Mais acessórios opcionais

Kit de Interface Externa

O Kit de Interface Externa permite a conexão de dispositivos externos, como Auditrons e dispositivos operados por moedas. Isso será executado nos modos de cópia e impressão.

12

Alimentador de Alta Capacidade (1 bandeja AAC/Bandeja 6)

Visão geral do AAC (Bandeja 6)

O Alimentador de Alta Capacidade de 1 bandeja opcional (AAC)/Bandeja 6 tem o objetivo principal de ser utilizado como alimentador de grandes quantidades e acomoda materiais de 216 x 279 mm/8,5 x 11 pol./A4 com Alimentação pela Borda Longa (ABL).

Colocação de papel no AAC (Bandeja 6)

1. Selecione o papel apropriado para o trabalho de impressão.

2. Puxe a bandeja para fora lentamente até que ela pare.

3. Abra a resma de papel com o lado da emenda para cima.
4. Ventile as folhas antes de colocá-las na bandeja.
5. Coloque o papel na bandeja.

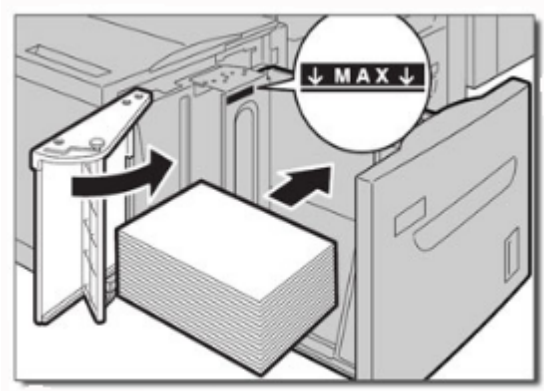

   a) Alinhe o as bordas do papel com a borda DIREITA da bandeja.
   b) Mova as guias de papel para que apenas toquem nas bordas da pilha de papéis.

   Não coloque material acima da linha MAX.

6. Empurre delicadamente a bandeja até que pare.

   Se for ativada pelo administrador do sistema, a tela de configurações da bandeja de papel poderá ser exibida na interface com o usuário.

7. Se tiverem sido feitas alterações na bandeja de papel, selecione o botão **Alterar configurações**; caso contrário, continue na próxima etapa.
   a) Faça as seleções desejadas para **Tipo de papel/Gramatura do papel**, **Tamanho do papel** e **Cor do papel**.
   b) Se for necessário, faça as alterações desejadas nos ajustes de curvatura e alinhamento do papel.

      NOTA

      Consulte a Administração do Sistema para obter informações detalhadas sobre as opções de ajuste de curvatura e alinhamento do papel.

   c) Selecione **Salvar** até retornar à janela de configurações da bandeja.

8. Selecione **Confirmar** para fechar a janela.

Solução de problemas

Remover atolamentos de papel na Bandeja 6 (AAC de 1 Bandeja).

1. Abra a Bandeja 6 e remova qualquer papel atolado.

   NOTA

   Se o papel estiver rasgado, verifique se não há pedaços de papel dentro da máquina.

2. Feche a bandeja com cuidado.
3. Mova a Bandeja 6 com cuidado para o lado esquerdo até que ela pare.

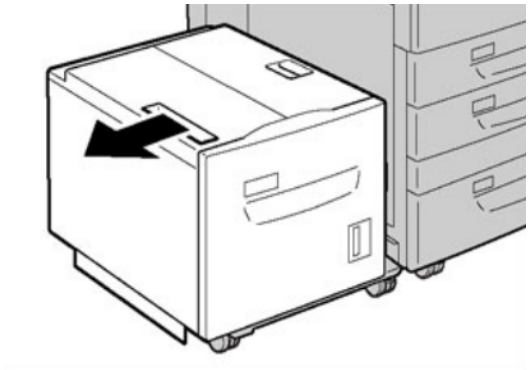

4. Segure a alça da tampa superior e abra a tampa.

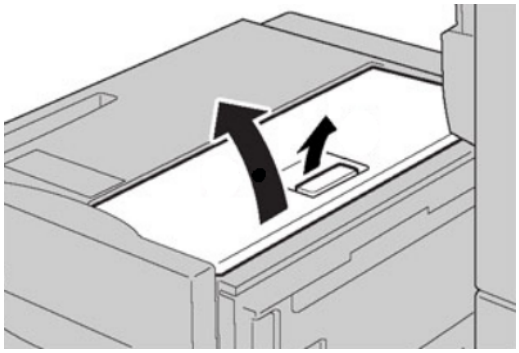

5. Remova qualquer papel atolado na tampa superior da área da Bandeja 6.
6. Feche a tampa superior da Bandeja 6.
7. Retorne a Bandeja 6 para sua posição original.

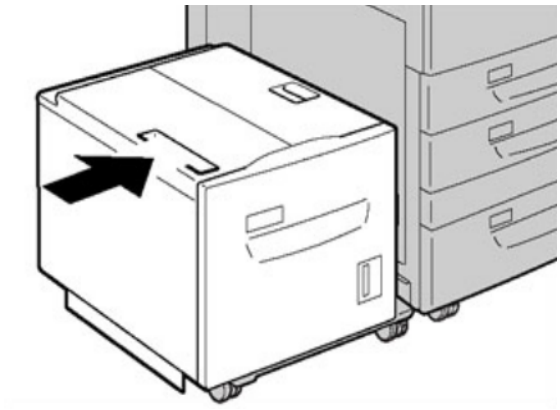

AAC (Bandeja 6) e atolamentos na tampa esquerda inferior

1. Mova com cuidado a Bandeja 6 para a esquerda até que ela pare.

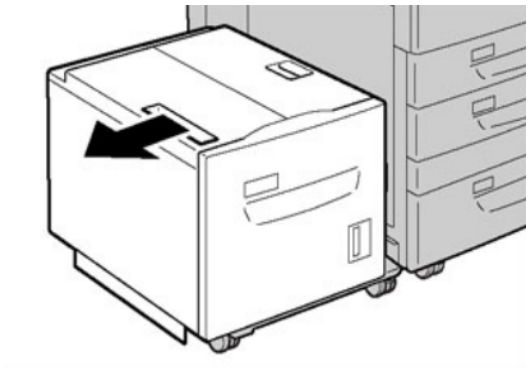

2. Abra com cuidado a tampa inferior esquerda segurando a alavanca de liberação.

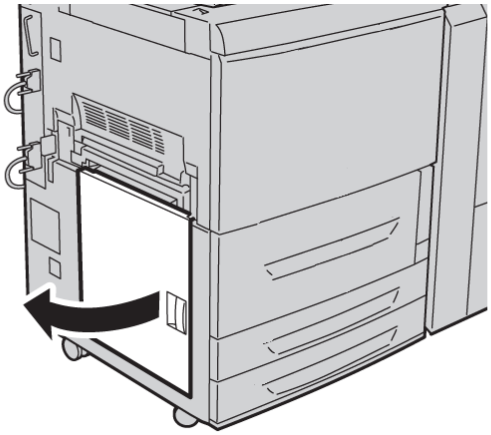

3. Remova o papel atolado.

   NOTA

   Se o papel estiver rasgado, verifique se não há pedaços de papel dentro da máquina.

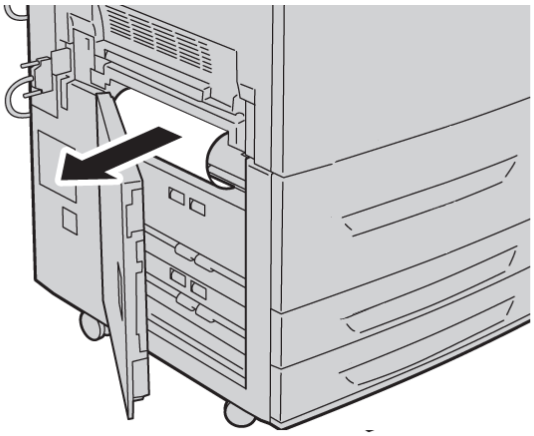

4. Feche com cuidado a tampa inferior esquerda.

5. Mova com cuidado a Bandeja 6 de volta para sua posição.

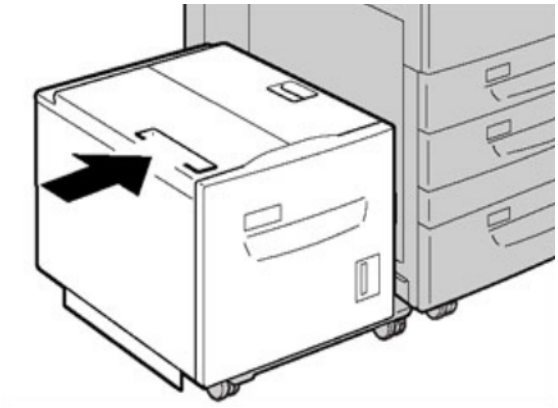

Códigos de falhas do AAC (1 Bandeja)

Se um erro fez com que a impressão terminasse de modo anormal, ou se ocorreu um mau funcionamento na máquina, é exibido então um código de erro. Se um código de erro for exibido, todos os dados de impressão da máquina e todos os dados de impressão armazenados na memória embutida da máquina serão descartados.

NOTA

Se aparecer um código de erro que não esteja listado na tabela abaixo, ou se um erro persistir após seguir a solução apresentada, entre em contato com o Centro Xerox de Atendimento ao Cliente.

024-955

Causa: A Bandeja 6 está vazia/sem papel.

Solução: Coloque papel na Bandeja 6.

024-974

Causa: O tamanho do papel atribuído e o tamanho do papel na bandeja diferem quando o papel é alimentado do insersor.

Solução: Redefina o papel ou cancele o trabalho.

078-100

Causa: Mau funcionamento da Bandeja 6 (Opcional).

Solução: Verifique o papel colocado na Bandeja 6. Ligue e desligue a máquina. Se os erros de bandeja não forem corrigidos após a execução das soluções pertinentes, entre em contato com o Centro Xerox de Atendimento ao Cliente.

078-101

Causa: Mau funcionamento da Bandeja 6 (Opcional).

Solução: Verifique o papel colocado na Bandeja 6. Ligue e desligue a máquina. Se os erros de bandeja não forem corrigidos após a execução das soluções pertinentes, entre em contato com o Centro Xerox de Atendimento ao Cliente.

078-102

Causa: Mau funcionamento da Bandeja 6 (Opcional).

Solução: Verifique o papel colocado na Bandeja 6. Ligue e desligue a máquina. Se os erros de bandeja não forem corrigidos após a execução das soluções pertinentes, entre em contato com o Centro Xerox de Atendimento ao Cliente.

078-151

Causa: Mau funcionamento da Bandeja 6 (Opcional).

Solução: Verifique o papel colocado na Bandeja 6. Ligue e desligue a máquina. Se os erros de bandeja não forem corrigidos após a execução das soluções pertinentes, entre em contato com o Centro Xerox de Atendimento ao Cliente.

078-250

Causa: Mau funcionamento da bandeja de alta capacidade (Bandeja 6).

Solução: Execute um ciclo de alimentação na máquina. Se a máquina não for concertada após executar as soluções pertinentes, entre em contato com o Centro Xerox de Atendimento ao Cliente.

078-260

Causa: Mau funcionamento da Bandeja 6 (Opcional).

Solução: Verifique o papel colocado na Bandeja 6. Ligue e desligue a máquina. Se os erros de bandeja não forem corrigidos após a execução das soluções pertinentes, entre em contato com o Centro Xerox de Atendimento ao Cliente.

078-261

Causa: Mau funcionamento da Bandeja 6 (Opcional).

Solução: Verifique o papel colocado na Bandeja 6. Ligue e desligue a máquina. Se os erros de bandeja não forem corrigidos após a execução das soluções pertinentes, entre em contato com o Centro Xerox de Atendimento ao Cliente.

078-262

Causa: Mau funcionamento da Bandeja 6 (Opcional).

Solução: Verifique o papel colocado na Bandeja 6. Ligue e desligue a máquina. Se os erros de bandeja não forem corrigidos após a execução das soluções pertinentes, entre em contato com o Centro Xerox de Atendimento ao Cliente.

078-263

Causa: Mau funcionamento da Bandeja 6 (Opcional).

Solução: Verifique o papel colocado na Bandeja 6. Ligue e desligue a máquina. Se os erros de bandeja não forem corrigidos após a execução das soluções pertinentes, entre em contato com o Centro Xerox de Atendimento ao Cliente.

078-264

Causa: Mau funcionamento da Bandeja 6 (Opcional).

Solução: Verifique o papel colocado na Bandeja 6. Ligue e desligue a máquina. Se os erros de bandeja não forem corrigidos após a execução das soluções pertinentes, entre em contato com o Centro Xerox de Atendimento ao Cliente.

078-265

Causa: Mau funcionamento da Bandeja 6 (Opcional).

Solução: Verifique o papel colocado na Bandeja 6. Ligue e desligue a máquina. Se os erros de bandeja não forem corrigidos após a execução das soluções pertinentes, entre em contato com o Centro Xerox de Atendimento ao Cliente.

078-266

Causa: Mau funcionamento da Bandeja 6 (Opcional).

Solução: Verifique o papel colocado na Bandeja 6. Ligue e desligue a máquina. Se os erros de bandeja não forem corrigidos após a execução das soluções pertinentes, entre em contato com o Centro Xerox de Atendimento ao Cliente.

078-267

Causa: Mau funcionamento da Bandeja 6 (Opcional).

Solução: Verifique o papel colocado na Bandeja 6. Ligue e desligue a máquina. Se os erros de bandeja não forem corrigidos após a execução das soluções pertinentes, entre em contato com o Centro Xerox de Atendimento ao Cliente.

078-268

Causa: Mau funcionamento da Bandeja 6 (Opcional).

Solução: Verifique o papel colocado na Bandeja 6. Ligue e desligue a máquina. Se os erros de bandeja não forem corrigidos após a execução das soluções pertinentes, entre em contato com o Centro Xerox de Atendimento ao Cliente.

078-269

Causa: Mau funcionamento da Bandeja 6 (Opcional).

Solução: Verifique o papel colocado na Bandeja 6. Ligue e desligue a máquina. Se os erros de bandeja não forem corrigidos após a execução das soluções pertinentes, entre em contato com o Centro Xerox de Atendimento ao Cliente.

078-270

Causa: Mau funcionamento da Bandeja 6 (Opcional).

Solução: Verifique o papel colocado na Bandeja 6. Ligue e desligue a máquina. Se os erros de bandeja não forem corrigidos após a execução das soluções pertinentes, entre em contato com o Centro Xerox de Atendimento ao Cliente.

078-271

Causa: Mau funcionamento da Bandeja 6 (Opcional).

Solução: Verifique o papel colocado na Bandeja 6. Ligue e desligue a máquina. Se os erros de bandeja não forem corrigidos após a execução das soluções pertinentes, entre em contato com o Centro Xerox de Atendimento ao Cliente.

078-272

Causa: Mau funcionamento da Bandeja 6 (Opcional).

Solução: Verifique o papel colocado na Bandeja 6. Ligue e desligue a máquina. Se os erros de bandeja não forem corrigidos após a execução das soluções pertinentes, entre em contato com o Centro Xerox de Atendimento ao Cliente.

078-273

Causa: Mau funcionamento da Bandeja 6 (Opcional).

Solução: Verifique o papel colocado na Bandeja 6. Ligue e desligue a máquina. Se os erros de bandeja não forem corrigidos após a execução das soluções pertinentes, entre em contato com o Centro Xerox de Atendimento ao Cliente.

078-274

Causa: Mau funcionamento da Bandeja 6 (Opcional).

Solução: Verifique o papel colocado na Bandeja 6. Ligue e desligue a máquina. Se os erros de bandeja não forem corrigidos após a execução das soluções pertinentes, entre em contato com o Centro Xerox de Atendimento ao Cliente.

078-275

Causa: Mau funcionamento da Bandeja 6 (Opcional).

Solução: Verifique o papel colocado na Bandeja 6. Ligue e desligue a máquina. Se os erros de bandeja não forem corrigidos após a execução das soluções pertinentes, entre em contato com o Centro Xerox de Atendimento ao Cliente.

078-276

Causa: Mau funcionamento da Bandeja 6 (Opcional).

Solução: Verifique o papel colocado na Bandeja 6. Ligue e desligue a máquina. Se os erros de bandeja não forem corrigidos após a execução das soluções pertinentes, entre em contato com o Centro Xerox de Atendimento ao Cliente.

078-277

Causa: Mau funcionamento da Bandeja 6 (Opcional).

Solução: Verifique o papel colocado na Bandeja 6. Ligue e desligue a máquina. Se os erros de bandeja não forem corrigidos após a execução das soluções pertinentes, entre em contato com o Centro Xerox de Atendimento ao Cliente.

078-278

Causa: Mau funcionamento da Bandeja 6 (Opcional).

Solução: Verifique o papel colocado na Bandeja 6. Ligue e desligue a máquina. Se os erros de bandeja não forem corrigidos após a execução das soluções pertinentes, entre em contato com o Centro Xerox de Atendimento ao Cliente.

078-279

Causa: Mau funcionamento da Bandeja 6 (Opcional).

Solução: Verifique o papel colocado na Bandeja 6. Ligue e desligue a máquina. Se os erros de bandeja não forem corrigidos após a execução das soluções pertinentes, entre em contato com o Centro Xerox de Atendimento ao Cliente.

078-280

Causa: Mau funcionamento da Bandeja 6 (Opcional).

Solução: Verifique o papel colocado na Bandeja 6. Ligue e desligue a máquina. Se os erros de bandeja não forem corrigidos após a execução das soluções pertinentes, entre em contato com o Centro Xerox de Atendimento ao Cliente.

078-300

Causa: Mau funcionamento da Bandeja de Papel 6 (Opcional).

Solução: Verifique o papel colocado na Bandeja 6. Ligue e desligue a máquina. Se os erros não forem corrigidos após as soluções pertinentes, entre em contato com o Centro Xerox de Atendimento ao Cliente.

078-301

Causa: Mau funcionamento da Bandeja de Papel 6 (Opcional).

Solução: Verifique o papel colocado na Bandeja 6. Ligue e desligue a máquina. Se os erros não forem corrigidos após as soluções pertinentes, entre em contato com o Centro Xerox de Atendimento ao Cliente.

078-500

Causa: Mau funcionamento da Bandeja de Papel 6 (Opcional).

Solução: Verifique o papel colocado na Bandeja 6. Ligue e desligue a máquina. Se os erros não forem corrigidos após as soluções pertinentes, entre em contato com o Centro Xerox de Atendimento ao Cliente.

078-901

Causa: Mau funcionamento da Bandeja de Papel 6 (Opcional).

Solução: Verifique o papel colocado na Bandeja 6. Ligue e desligue a máquina. Se os erros não forem corrigidos após as soluções pertinentes, entre em contato com o Centro Xerox de Atendimento ao Cliente.

078-941

Causa: Mau funcionamento da Bandeja de Papel 6 (Opcional).

Solução: Verifique o papel colocado na Bandeja 6. Ligue e desligue a máquina. Se os erros não forem corrigidos após as soluções pertinentes, entre em contato com o Centro Xerox de Atendimento ao Cliente.

078-942

Causa: Mau funcionamento da Bandeja de Papel 6 (Opcional).

Solução: Verifique o papel colocado na Bandeja 6. Ligue e desligue a máquina. Se os erros não forem corrigidos após as soluções pertinentes, entre em contato com o Centro Xerox de Atendimento ao Cliente.

078-943

Causa: Mau funcionamento da Bandeja de Papel 6 (Opcional).

Solução: Verifique o papel colocado na Bandeja 6. Ligue e desligue a máquina. Se os erros não forem corrigidos após as soluções pertinentes, entre em contato com o Centro Xerox de Atendimento ao Cliente.

13

Alimentador de Alta Capacidade Superdimensionado (OHCF), 1 ou 2 bandejas (Bandejas 6/7)

O Alimentador de Alta Capacidade Superdimensionado (OHCF) está disponível com a opção de 1 ou 2 bandejas. O OHCF alimenta uma variedade de tamanhos de papel, incluindo material padrão e de tamanho grande até 13 x 192 pol./330,2 x 488 mm. Cada bandeja acondiciona 2000 folhas.

Suporte para cartão postal

O Suporte para cartão postal é fornecido de fábrica com o OHCF. O Suporte para cartão postal permite a impressão em materiais de tamanho menor sem a necessidade de corte ou classificação de pós-processamento. O Suporte para cartão postal acomoda especificamente materiais ABC de 4 x 6 pol. (101,6 x 152,4 mm).

Utilização do Suporte para cartão postal

Use o seguinte procedimento para instalar e usar o Suporte para cartão postal ao imprimir em mídias menores (4 x 6 pol./101,6 x 152,4 mm).

1. Abra cuidadosamente uma das bandejas de papel até que ela pare e retire o papel.

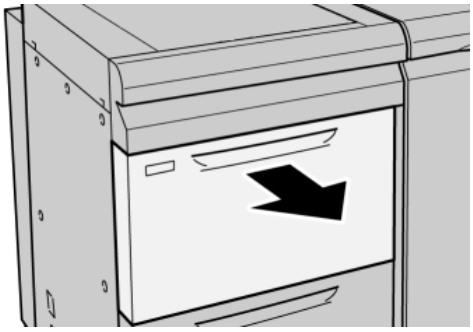

2. Mova as guias de papel para sua maior posição.

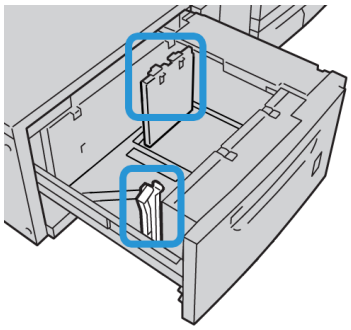

3. Abra a tampa dianteira do OHCF.

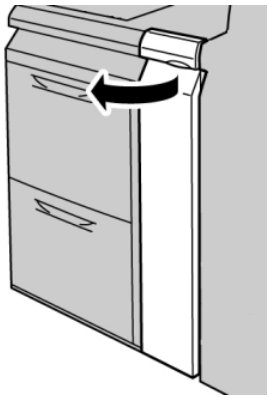

4. Remova o Suporte para cartão postal de dentro da tampa dianteira do OHCF.
5. Instale o Suporte para cartão postal para que ele se encaixe nos pinos de localização no frame superior e nos sulcos na parte inferior da bandeja.

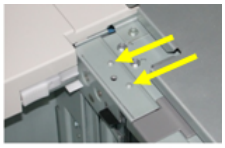

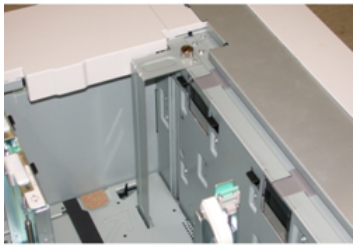

6. Aperte o parafuso-borboleta para que ele encaixe o Suporte para cartão postal no lugar.

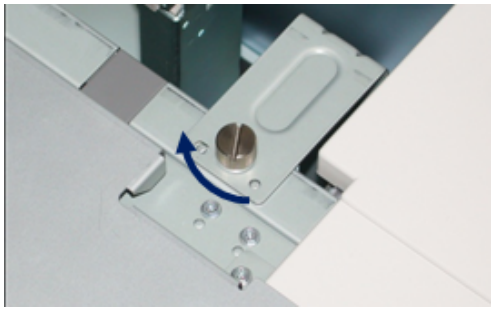

7. Coloque o material de cartão postal e ajuste as guias de papel de encontro ao material.

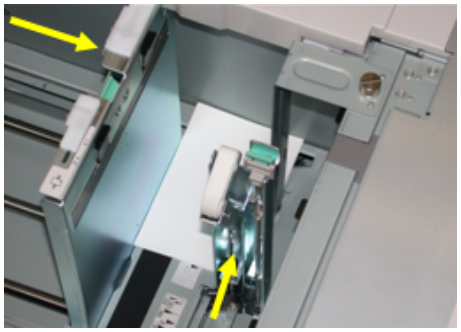

8. Feche a bandeja de papel e confirme as novas configurações na interface com o usuário.
9. Execute o trabalho de impressão.
10. Após a conclusão do trabalho de impressão, remova o material de cartão postal e o Suporte para cartão postal da bandeja.
11. Armazene o Suporte para cartão postal dentro da tampa dianteira do OHCF.

Colocação de mídia nas Bandejas OHCF 1 ou 2

Colocação de mídia no OHCF (Bandejas 1 ou 2)

1. Selecione o papel apropriado para o trabalho de impressão.
2. Puxe a bandeja para fora lentamente até que ela pare.
3. Abra a resma de papel com o lado da emenda para cima.
4. Ventile as folhas antes de colocá-las na bandeja.
5. Coloque papel na bandeja.
6. Ajuste as guias do papel pressionando a trava da guia e movendo a Guia da borda cuidadosamente até que ela encoste levemente na borda do material na bandeja.

   Não coloque os materiais acima da linha MAX localizada na Guia de borda traseira.
7. Se for necessário, defina as alavancas de ajuste de enviesamento na posição desejada para o trabalho de impressão.
8. Empurre delicadamente a bandeja até que pare.

   Se for ativada pelo administrador do sistema, a tela de configurações da bandeja de papel poderá ser exibida na interface com o usuário.
9. Se tiverem sido feitas alterações na bandeja de papel, selecione o botão **Alterar configurações**; caso contrário, continue na próxima etapa.
   a) Faça as seleções desejadas para **Tipo de papel/Gramatura do papel**, **Tamanho do papel** e **Cor do papel**.
   b) Se for necessário, faça as alterações desejadas nos ajustes de curvatura e alinhamento do papel.

      NOTA

      Consulte a Administração do Sistema para obter informações detalhadas sobre as opções de ajuste de curvatura e alinhamento do papel.
   c) Selecione **Salvar** até retornar à janela de configurações da bandeja.
10. Selecione **Confirmar** para fechar a janela.

Colocação de divisórias no OHCF (Bandejas 1 ou 2)

NOTA

Se o GBC AdvancedPunch opcional estiver conectado à sua máquina, consulte a documentação do cliente do GBC AdvancedPunch para obter instruções sobre a colocação de divisórias nas bandejas.

1. Selecione o papel apropriado para o trabalho de impressão.
2. Puxe a bandeja para fora lentamente até que ela pare.
3. Ventile as folhas de divisória antes de colocá-las na bandeja.
4. Coloque e alinhe a borda da folha de divisória em relação à borda direita da bandeja na direção ABL, conforme mostrado na seguinte ilustração:

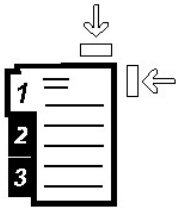

5. Ajuste as guias do papel pressionando a trava da guia e movendo a Guia da borda cuidadosamente até que ela encoste levemente na borda do material na bandeja.

   Não coloque os materiais acima da linha MAX localizada na Guia de borda traseira.
6. Se for necessário, defina as alavancas de ajuste de enviesamento na posição desejada para o trabalho de impressão.
7. Empurre delicadamente a bandeja até que pare.

   Se for ativada pelo administrador do sistema, a tela de configurações da bandeja de papel poderá ser exibida na interface com o usuário.
8. Se tiverem sido feitas alterações na bandeja de papel, selecione o botão **Alterar configurações**; caso contrário, continue na próxima etapa.
   a) Faça as seleções desejadas para **Tipo de papel/Gramatura do papel**, **Tamanho do papel** e **Cor do papel**.
   b) Se for necessário, faça as alterações desejadas nos ajustes de curvatura e alinhamento do papel.

      NOTA

      Consulte a Administração do Sistema para obter informações detalhadas sobre as opções de ajuste de curvatura e alinhamento do papel.

   c) Selecione **Salvar** até retornar à janela de configurações da bandeja.
9. Selecione **Confirmar** para fechar a janela.

Colocação de transparências no OHCF (Bandejas 1 ou 2)

1. Selecione o papel apropriado para o trabalho de impressão.
2. Puxe a bandeja para fora lentamente até que ela pare.
3. Antes de colocar as transparências na bandeja, ventile-as para evitar que grudem.
4. Coloque as transparências sobre uma pequena pilha de papel do mesmo tamanho e alinhe a borda da transparência em relação à borda direita, conforme mostrado na seguinte ilustração:

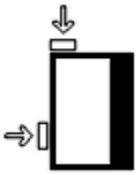

5. Ajuste as guias do papel pressionando a trava da guia e movendo a Guia da borda cuidadosamente até que ela encoste levemente na borda do material na bandeja.

Não coloque os materiais acima da linha MAX localizada na Guia de borda traseira.

6. Se for necessário, defina as alavancas de ajuste de enviesamento na posição desejada para o trabalho de impressão.
7. Empurre delicadamente a bandeja até que pare.

   Se for ativada pelo administrador do sistema, a tela de configurações da bandeja de papel poderá ser exibida na interface com o usuário.
8. Se tiverem sido feitas alterações na bandeja de papel, selecione o botão **Alterar configurações**; caso contrário, continue na próxima etapa.
   a) Faça as seleções desejadas para **Tipo de papel/Gramatura do papel**, **Tamanho do papel** e **Cor do papel**.
   b) Se for necessário, faça as alterações desejadas nos ajustes de curvatura e alinhamento do papel.

      NOTA

      Consulte a Administração do Sistema para obter informações detalhadas sobre as opções de ajuste de curvatura e alinhamento do papel.

   c) Selecione **Salvar** até retornar à janela de configurações da bandeja.
9. Selecione **Confirmar** para fechar a janela.

Colocação de papel pré-perfurado no OHCF (Bandejas 1 ou 2) para trabalhos de impressão em 1 face

1. Selecione o papel apropriado para o trabalho de impressão.
2. Puxe a bandeja para fora lentamente até que ela pare.
3. Abra a resma de papel com o lado da emenda para cima.
4. Ventile as folhas antes de colocá-las na bandeja.
5. Coloque e registre o papel de encontro à direita da bandeja, conforme descrito abaixo para a orientação ABL:

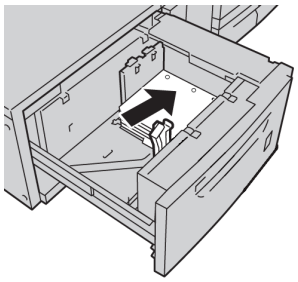

6. Ajuste as guias do papel pressionando a trava da guia e movendo a Guia da borda cuidadosamente até que ela encoste levemente na borda do material na bandeja.

   Não coloque os materiais acima da linha MAX localizada na Guia de borda traseira.
7. Se for necessário, defina as alavancas de ajuste de enviesamento na posição desejada para o trabalho de impressão.
8. Empurre delicadamente a bandeja até que pare.

   Se for ativada pelo administrador do sistema, a tela de configurações da bandeja de papel poderá ser exibida na interface com o usuário.

9. Se tiverem sido feitas alterações na bandeja de papel, selecione o botão **Alterar configurações**; caso contrário, continue na próxima etapa.
   a) Faça as seleções desejadas para **Tipo de papel/Gramatura do papel**, **Tamanho do papel** e **Cor do papel**.
   b) Se for necessário, faça as alterações desejadas nos ajustes de curvatura e alinhamento do papel.

      NOTA

      Consulte a Administração do Sistema para obter informações detalhadas sobre as opções de ajuste de curvatura e alinhamento do papel.

   c) Selecione **Salvar** até retornar à janela de configurações da bandeja.
10. Selecione **Confirmar** para fechar a janela.

Colocação de papel pré-perfurado no OHCF (Bandejas 1 ou 2) para trabalhos de impressão em 2 faces

1. Selecione o papel apropriado para o trabalho de impressão.
2. Puxe a bandeja para fora lentamente até que ela pare.
3. Abra a resma de papel com o lado da emenda para cima.
4. Ventile as folhas antes de colocá-las na bandeja.
5. Coloque e registre o papel de encontro à direita da bandeja, conforme descrito abaixo para a orientação ABL:

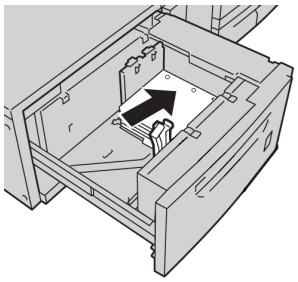

6. Coloque e registre o papel de encontro à direita da bandeja, conforme descrito abaixo para a orientação ABC:

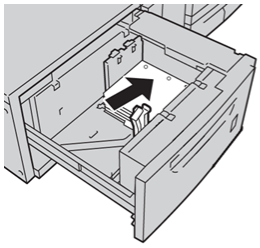

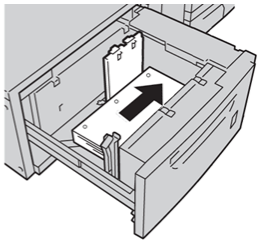

7. Ajuste as guias do papel pressionando a trava da guia e movendo a Guia da borda cuidadosamente até que ela encoste levemente na borda do material na bandeja.

   Não coloque os materiais acima da linha MAX localizada na Guia de borda traseira.

8. Se for necessário, defina as alavancas de ajuste de enviesamento na posição desejada para o trabalho de impressão.
9. Empurre delicadamente a bandeja até que pare.

   Se for ativada pelo administrador do sistema, a tela de configurações da bandeja de papel poderá ser exibida na interface com o usuário.
10. Se tiverem sido feitas alterações na bandeja de papel, selecione o botão **Alterar configurações**; caso contrário, continue na próxima etapa.
    a) Faça as seleções desejadas para **Tipo de papel/Gramatura do papel**, **Tamanho do papel** e **Cor do papel**.
    b) Se for necessário, faça as alterações desejadas nos ajustes de curvatura e alinhamento do papel.

       NOTA

       Consulte a Administração do Sistema para obter informações detalhadas sobre as opções de ajuste de curvatura e alinhamento do papel.

    c) Selecione **Salvar** até retornar à janela de configurações da bandeja.
11. Selecione **Confirmar** para fechar a janela.

Seletores de ajuste de enviesamento

Os seletores de ajuste de enviesamento são encontrados em todas as bandejas de papel. Esses seletores são usados para melhorar a precisão da alimentação do papel e para reduzir os problemas de enviesamento de papel.

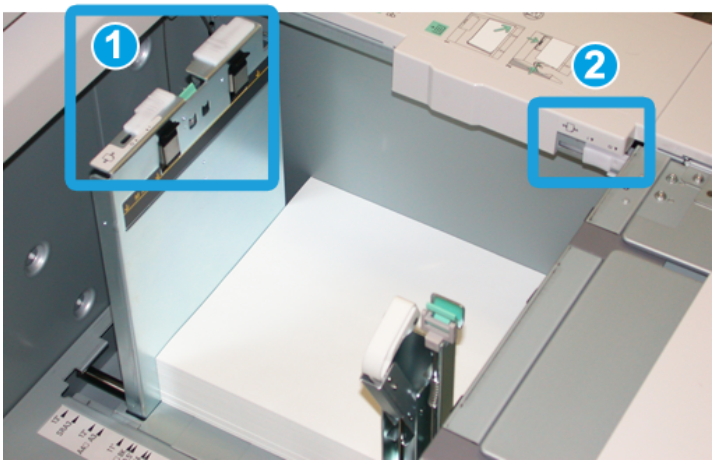

1. Seletor de ajuste de enviesamento traseiro
2. Seletor de ajuste de enviesamento da lateral direita

- Esses seletores devem permanecer na posição padrão. A posição desses seletores só deverá ser alterada quando houver um problema de enviesamento durante a execução de um trabalho de impressão e/ou utilização de um tipo de material específicos.

- A alteração da posição padrão dos seletores de ajuste de enviesamento pode causar mais problemas de enviesamento durante a execução de determinados tipos de material, como papel revestido, etiqueta, transparência e filme.

Execute o procedimento a seguir para definir os seletores de ajuste de enviesamento.

1. Puxe a bandeja para fora lentamente até que ela pare.
2. Deslize o seletor de ajuste de enviesamento traseiro para a direita (conforme mostrado na figura acima).
3. Empurre delicadamente a bandeja até que pare.
4. Na janela Propriedades da bandeja, digite as informações corretas sobre o papel, incluindo tamanho, tipo, gramatura e, se for necessário, a opção de curvatura e/ou alinhamento do papel.
5. Selecione **OK** para salvar as informações e fechar a janela Propriedades da bandeja.
6. Execute o trabalho de impressão.
   - O papel é alimentado com precisão sem enviesamento e a saída impressa é satisfatória; o trabalho está concluído.
   - O papel fica enviesado e a saída impressa é insatisfatória; passe para a próxima etapa.
7. Puxe a bandeja para fora lentamente até que ela pare.
8. Retorne o seletor de ajuste de enviesamento traseiro para a posição padrão à esquerda.
9. Deslize o seletor de ajuste de enviesamento da lateral direita para a frente da bandeja do papel.
10. Empurre delicadamente a bandeja até que pare.
11. Na janela Propriedades da bandeja, digite as informações corretas sobre o papel, incluindo tamanho, tipo, gramatura e, se for necessário, a opção de curvatura e/ou alinhamento do papel.
12. Selecione **OK** para salvar as informações e fechar a janela Propriedades da bandeja.
13. Execute o trabalho de impressão.
    - O papel é alimentado com precisão sem enviesamento e a saída impressa é satisfatória; o trabalho está concluído.
    - O papel fica enviesado e a saída impressa é insatisfatória; passe para a próxima etapa.
14. Puxe a bandeja para fora lentamente até que ela pare.
15. Retorne o seletor de ajuste de enviesamento da lateral direita para a traseira da bandeja do papel; essa é a posição padrão.
16. Empurre delicadamente a bandeja até que pare.
17. Se ainda houver problemas de enviesamento, consulte as informações de configuração avançada de material, no Guia do Administrador do Sistema.

Solução de problemas do OHCF

Remoção de atolamentos do OHCF

DICA

Certifique-se sempre de que os atolamentos de papel, incluindo pequenos pedaços de papel rasgado, tenham sido eliminados antes de continuar os trabalhos de impressão.

NOTA

As soluções diferem de acordo com a localização do atolamento de papel. Siga as instruções exibidas para remover o papel atolado.

Atolamentos de papel nas bandejas do OHCF

1. Retire a bandeja na qual o atolamento ocorreu.

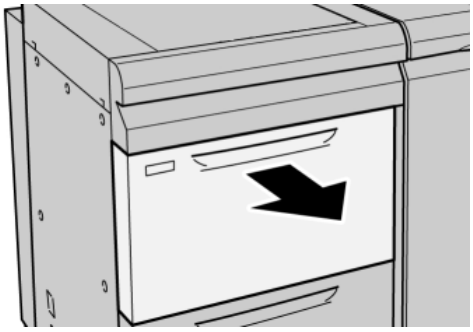

2. Remova o papel atolado.

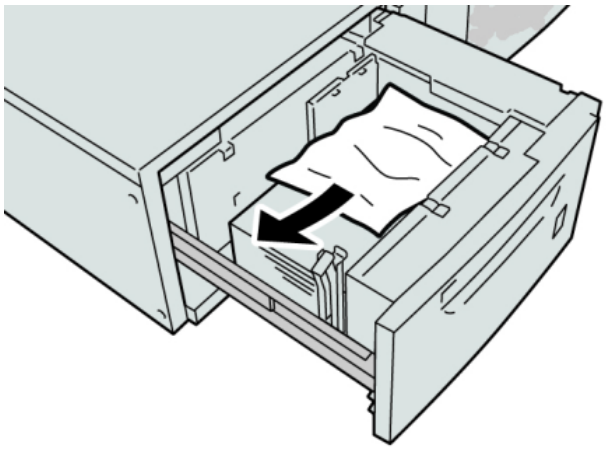

NOTA

Se o papel estiver rasgado, verifique dentro da máquina e remova-o.

3. Empurre delicadamente a bandeja até que pare.

Atolamentos de papel na alavanca 1a e no botão 1c do OHCF

1. Abra a tampa dianteira do OHCF.

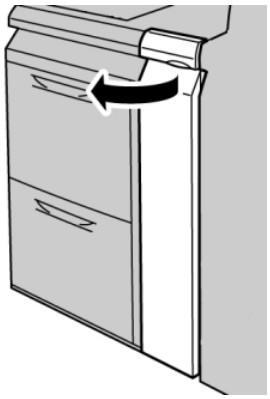

2. Mova a alavanca **1a** para a direita e gire o botão **1c** para a direita. Remova o papel atolado.

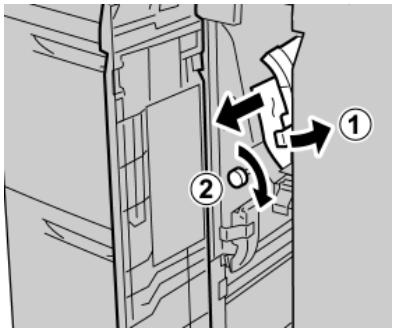

NOTA

Se o papel estiver rasgado, verifique dentro da máquina e remova-o.

3. Retorne a alavanca 1a à posição original.

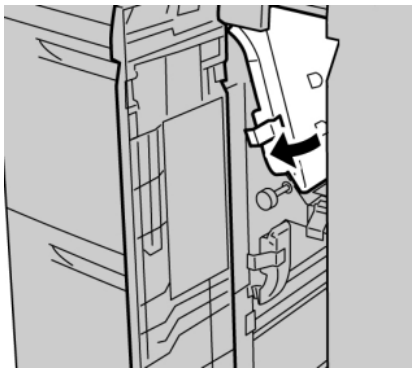

4. Feche a tampa dianteira do OHCF.

NOTA

Se a tampa dianteira do OHCF não estiver totalmente fechada, será exibida uma mensagem e a máquina não funcionará.

Atolamentos de papel na alavanca 1b e no botão 1c do OHCF

1. Abra a tampa dianteira do OHCF.

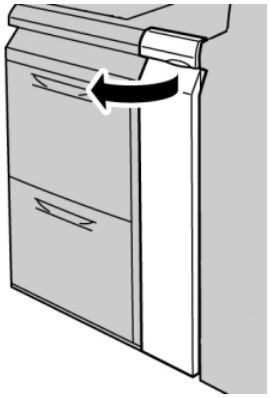

2. Mova a alavanca **1b** para a direita e gire o botão **1c** para a direita. Remova o papel atolado.

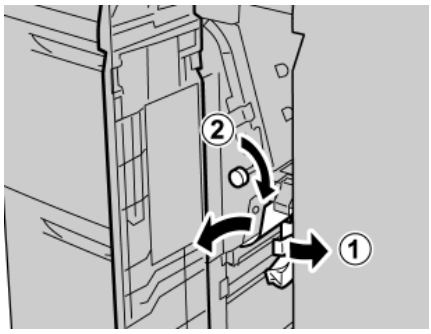

NOTA

Se o papel estiver rasgado, verifique dentro da máquina e remova-o.

3. Retorne a alavanca **1b** à posição original.

4. Feche a tampa dianteira do OHCF.

NOTA

Se a tampa dianteira do OHCF não estiver totalmente fechada, será exibida uma mensagem e a máquina não funcionará.

Atolamentos de papel na alavanca 1d e no botão 1c do OHCF

1. Abra a tampa dianteira do OHCF.

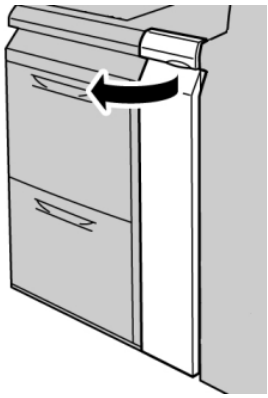

2. Mova a alavanca **1d** para cima e remova o papel atolado.

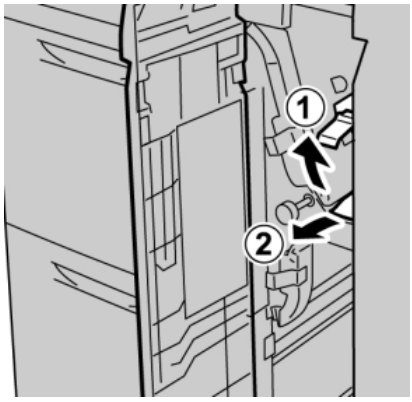

NOTA

Se o papel estiver rasgado, verifique dentro da máquina e remova-o.

3. Se não for possível remover o papel, gire o botão **1c** no sentido horário e depois remova o papel atolado.

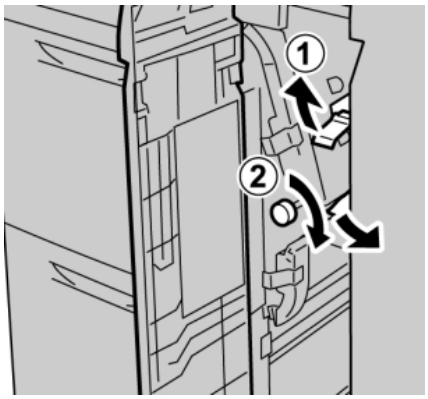

NOTA

Se o papel estiver rasgado, verifique dentro da máquina e remova-o.

4. Retorne a alavanca **1d** à posição original.

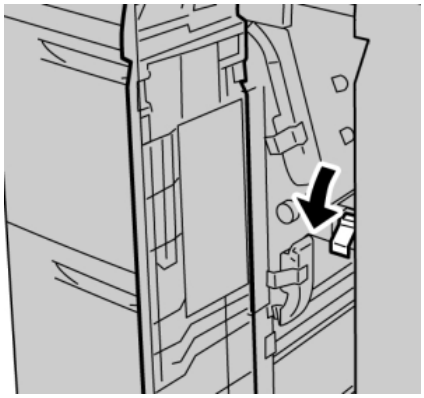

5. Feche a tampa dianteira do OHCF.

NOTA

Se a tampa dianteira do OHCF não estiver totalmente fechada, será exibida uma mensagem e a máquina não funcionará.

Códigos de falhas do OHCF

Código de falha	Causa possível	Solução recomendada
024 955, 024 956	Uma bandeja do OHCF está vazia ou sem papel	Adicione papel à bandeja do OHCF correta.

Alimentador de Alta Capacidade Superdimensionado (OHCF), 1 ou 2 bandejas (Bandejas 6/7) **(continuação)**

Código de falha	Causa possível	Solução recomendada
077 210	Uma bandeja do OHCF está quebrada.	1. Desligar/Ligar. 2. Se os problemas persistirem, entre em contato com o Centro de Atendimento ao Cliente. Enquanto isso, é possível usar outras bandejas que não sejam as do OHCF.
078 100, 078 101, 078 102	Uma bandeja do OHCF apresentou mau funcionamento	1. Verifique o papel na bandeja com mau funcionamento. 2. Desligue/ligue a máquina. 3. Se o erro persistir, entre em contato com o Centro de Atendimento ao Cliente.
078 210, 078 211	Mau funcionamento de uma bandeja opcional do OHCF	1. Verifique a configuração do papel das bandejas e desligue/ligue a máquina. 2. Se os problemas persistirem, entre em contato com o Centro de Atendimento ao Cliente. **NOTA** Enquanto isso, é possível usar outras bandejas que não sejam as do OHCF.
078 260, 078 261, 078 262, 078 263, 078 264, 078 265, 078 266, 078 267, 078 268, 078 269, 078 270, 078 271, 078 272, 078 273, 078 274, 078 275, 078 276, 078 277, 078 278, 078 279, 078 280	Mau funcionamento de uma bandeja do OHCF	1. Verifique o papel carregado nas bandejas. 2. Desligue/ligue a máquina. 3. Se os problemas persistirem, entre em contato com o Centro de Atendimento ao Cliente.

Alimentador de Alta Capacidade Superdimensionado (OHCF), 1 ou 2 bandejas (Bandejas 6/7) **(continuação)**

Código de falha	Causa possível	Solução recomendada
078 300, 078 301, 078 500, 078 901, 078 941, 078 942, 078 943	Uma bandeja do OHCF apresentou mau funcionamento	1. Verifique o papel na bandeja com mau funcionamento. 2. Desligue/ligue a máquina. 3. Se o erro persistir, entre em contato com o Centro de Atendimento ao Cliente.

Especificações do OHCF

Alimentador de Alta Capacidade para Tamanho 13 x 19 pol. (OHCF/Bandejas A1-1 e A1-2)

Item	Especificação
Tamanho da folha	ABC: 8,5 x 11 pol./A4, 8,5 x 13 pol., 8,5 x 14 pol., 10 x 14 pol./B4, 11 x 17 pol./A3, 12 x 18 pol., 12,6 x 17,7 pol./SRA3, 13 x 18 pol., 13 x 19 pol., 12,6 x 19,2 pol., B5, 4 x 6 pol./101,6 x 152,4 mm (cartão postal) ABL: B5, 7,25 x 10.5 pol. (executivo), A4, 8,5 x 11 pol., 8,0 x 10 pol. **Tamanhos personalizados:** 182-330 mm (7,2-13 pol.) de largura e 182-488 mm (7,2-19,2 pol.) de comprimento
Gramatura do papel	capa de 18 lb. a 130 lb./55-350 g/m²
Capacidade de papel	2.000 folhas/gaveta **Importante:** Quando usar papel de até 24 lb./90 g/m².

14

Módulo de Interface

Visão geral

O Módulo de Interface é um dispositivo de acabamento opcional usado junto com outros dispositivos de acabamento opcionais. Ele é mostrado aqui com o Empilhador de alta capacidade opcional.

Painel de controle

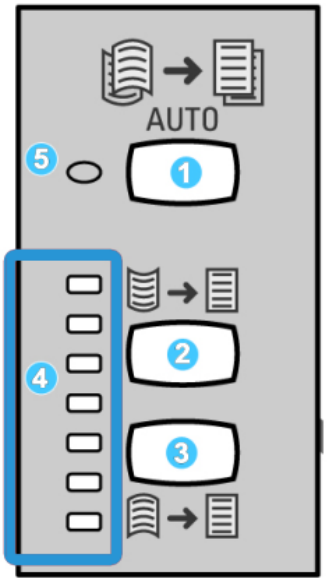

O Painel de controle consiste em:

1. Botão Curvatura automática: Este botão seleciona a função Eliminação de curvatura automática.
2. Botão Curvatura manual para cima: Este botão seleciona os três valores de curvatura manual para cima.
3. Botão Curvatura manual para baixo: Este botão seleciona os três valores de curvatura manual para baixo.
4. Indicadores de Curvatura para cima/Para baixo: Indicam a quantidade de curvatura manual (para cima ou para baixo) selecionada.
5. Indicador de Curvatura automática: Indica que o Modo de curvatura automática está selecionado.

Se você quiser ajustar rapidamente, e sempre que for necessário, a curvatura do papel na saída impressa, você pode usar os botões Curvatura Manual para Cima e Curvatura Manual para Baixo. Se a saída impressa tiver muita curvatura depois de usar esses botões, consulte o Guia do Administrador do Sistema para obter informações sobre como ajustar a curvatura do papel usando o recurso Correção de curvatura do papel (Configuração avançada de material). Os botões de curvatura do papel do MI são abordados em mais detalhes posteriormente, nesta seção.

Trajeto do papel

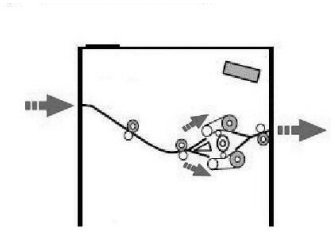

Quando o material entra no MI, ele é alimentado no eliminador de curvatura do MI para a correção de curvatura do papel. O eliminador de curvatura do MI tem rolos superiores e inferiores de eliminação de curvatura que aplicam pressão ao material com base no seguinte:

- Padrão do sistema
- Seleções manuais feitas no painel de controle do MI

Com base nas configurações de curvatura do papel (eliminação de curvatura), o inversor do eliminador de curvatura do MI encaminha o papel para o trajeto de curvatura para cima (côncava) ou para o trajeto de curvatura para baixo (convexa). O grau de pressão é aplicado independentemente aos braços superior e inferior do eliminador de curvatura.

A partir do eliminador de curvatura do Módulo de interface, o material de impressão é resfriado e encaminhado do módulo de interface para os dispositivos de acabamento opcionais acoplados à máquina.

Configurações de curvatura de papel no Módulo de Interface

Configurações predefinidas do Eliminador de curvatura

O Módulo de interface foi projetado com várias predefinições automatizadas para o controle da curvatura do papel. Ao usar estas configurações, o quanto a curvatura precisa ser corrigida é automaticamente definido pelo eliminador de curvatura do Módulo de Interface. Assim, se a curvatura do papel for um problema, use uma das configurações predefinidas do eliminador de curvatura do Módulo de Interface para eliminar esse problema.

Quando o material passa pelo eliminador de curvatura do Módulo de Interface, você é notificado da quantidade atual de correção de curvatura por meio dos vários LEDs no Painel de controle do Módulo de interface. Se precisar corrigir a curvatura ainda mais, você poderá selecionar manualmente a correção de curvatura no Painel de controle do Módulo de interface.

Botões de eliminação de curvatura manual

O modo Eliminador de Curvatura Manual do Módulo de Interface apresenta sete níveis de correção de curvatura disponíveis no Painel de controle do Módulo de Interface: três níveis de correção de curvatura Para cima e três níveis de correção de curvatura Para baixo, mais o nível Sem correção.

A quantidade de correção de curvatura é alterada selecionando-se um botão relacionado. A quantidade selecionada atual de correção de curvatura é exibida pelos LEDs do Painel de Controle.

Espetrofotômetro Interno (ILS)

O Módulo de interface (MI) é equipado com um espetrofotômetro interno. Esse espetrofotômetro interno é às vezes referenciado como um Sensor em linha (ILS). O ILS fornece ao cliente uma ferramenta de calibração interna que funciona com o servidor de impressão para proporcionar capacidades exclusivas de calibração e criação de perfis, que incluem o seguinte:

- A habilidade de calibrar a impressora digital a partir do servidor de cores sem alimentar manualmente os gráficos de calibração (também conhecidos como alvos de calibração)
- Esse é um processo semiautomatizado:
  - Ele é iniciado pelo operador
  - Digitaliza e mede os alvos automaticamente sem um espetrofotômetro externo
  - Restaura as tabelas de cores aos valores originais para manter a cor consistente
- Os operadores podem criar perfis de destino ou saída sem ter que digitalizar alvos com um espetrofotômetro externo:
  - A impressora digital imprime os alvos de cores enquanto o ILS os mede
  - O sistema, então, desenvolve um mapa para que as cores de saída possam ser produzidas e que repliquem precisamente um padrão conhecido como GRACoL ou SWAP
  - O mapeamento é escrito no perfil para o tipo de material e retícula em uso

NOTA

Essas capacidades de calibração e criação de perfis são aplicáveis a qualquer servidor de impressão, inclusive aos Servidores de Impressão EX e FreeFlow.

Solução de problemas

Remoção de atolamentos

DICA

Certifique-se sempre de que os atolamentos de papel, incluindo pequenos pedaços de papel rasgado, tenham sido eliminados antes de continuar os trabalhos de impressão.

NOTA

As soluções diferem de acordo com a localização do atolamento de papel. Siga as instruções exibidas para remover o papel atolado.

Atolamentos de papel na alavanca 1a

1. Abra a tampa dianteira do Módulo de Interface.

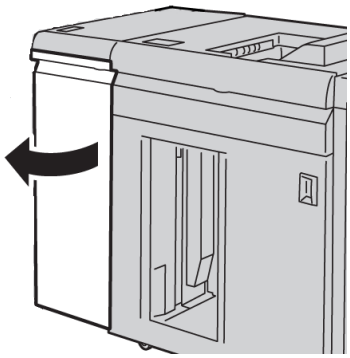

2. Mova a alavanca **1a** para baixo e remova o papel atolado.

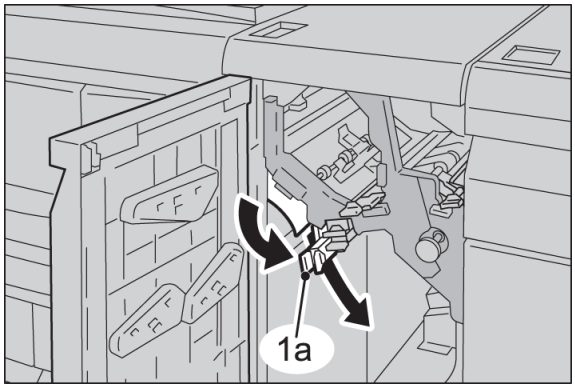

3. Retorne a alavanca **1a** para a posição original.

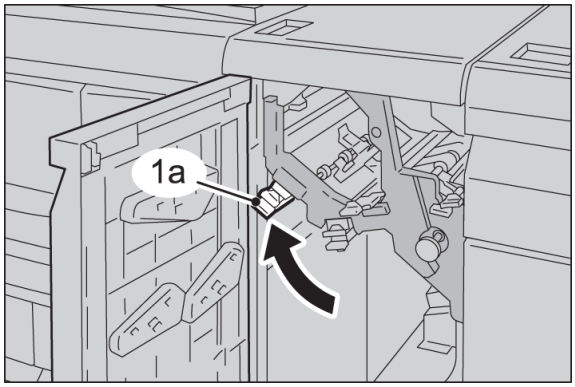

4. Feche a tampa dianteira do Módulo de Interface.

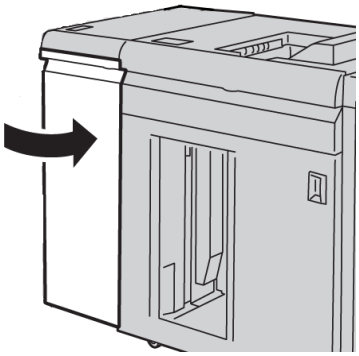

5. Siga as instruções na interface com o usuário para limpar outras áreas ou retomar o trabalho de impressão.

Atolamentos de papel na alavanca 2a

1. Abra a tampa dianteira do Módulo de Interface.

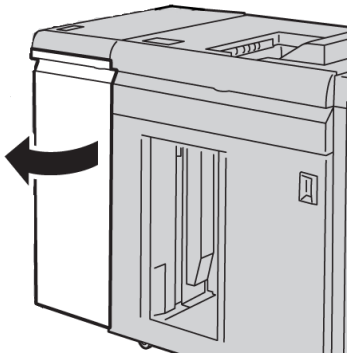

2. Mova a alavanca **2a** para cima, gire o botão **2c** no sentido anti-horário e remova o papel atolado.

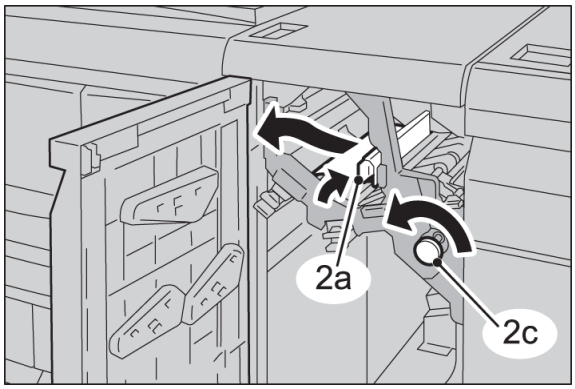

3. Retorne a alavanca **2a** para a posição original.

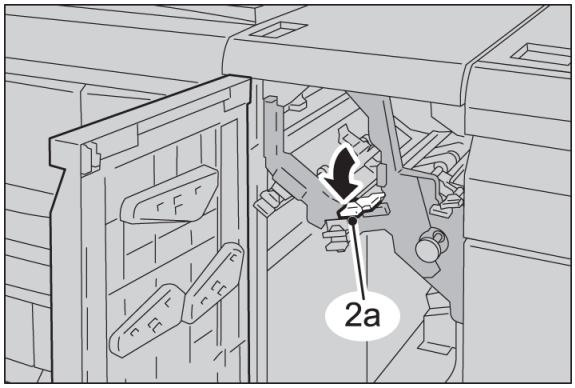

4. Feche a tampa dianteira do Módulo de Interface.

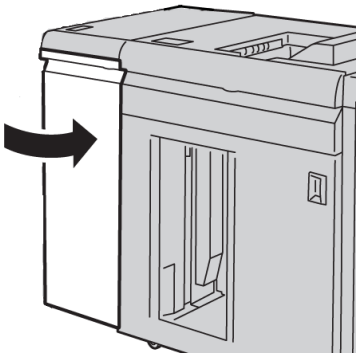

5. Siga as instruções na interface com o usuário para limpar outras áreas ou retomar o trabalho de impressão.

Atolamentos de papel na alavanca 2b

1. Abra a tampa dianteira do Módulo de Interface.

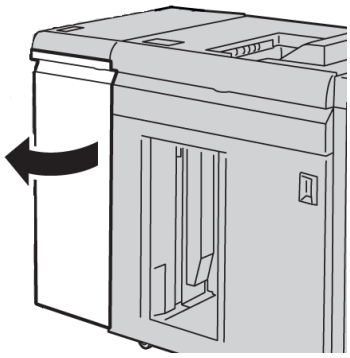

2. Mova a alavanca para baixo, gire o botão **2c** no sentido anti-horário e remova o papel atolado.

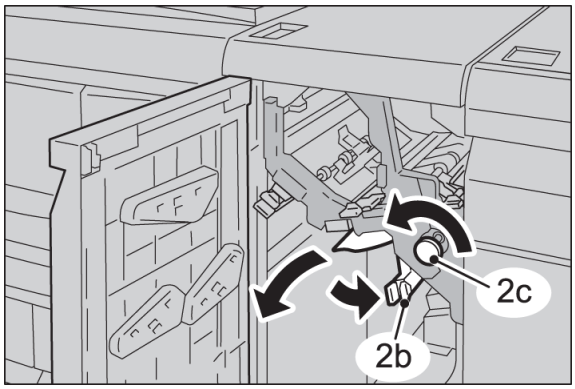

3. Retorne a alavanca **2b** para a posição original.

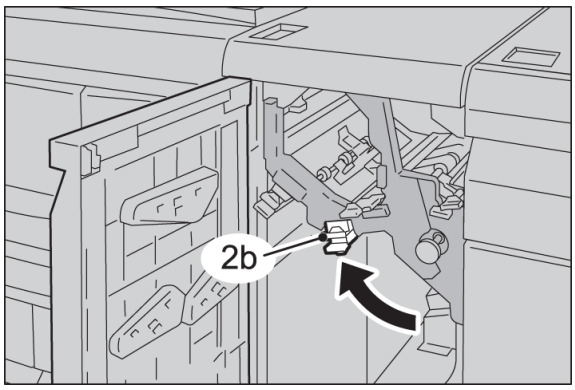

4. Feche a tampa dianteira do Módulo de Interface.

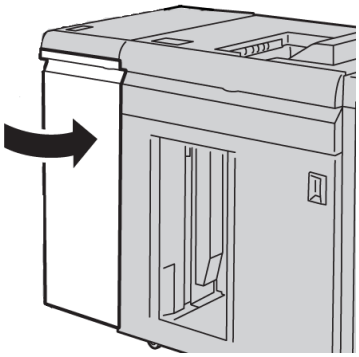

5. Siga as instruções na interface com o usuário para limpar outras áreas ou retomar o trabalho de impressão.

Códigos de falha

A tabela de códigos de falha lista problemas e soluções sugeridas que se aplicam ao Módulo de interface. Se o problema persistir depois que você seguir todas as instruções, entre em contato com o Centro Xerox de Atendimento ao Cliente.

Código de falha	Causa possível	Solução recomendada
048-100 048-101 048-102 048-103 048-900 048-901 048-903	Atolamento de papel: • Ocorreu um atolamento durante a alimentação. • Uma notificação de atolamento é exibida na IU.	• Abra a porta dianteira. • Remova cuidadosamente todas as folhas e sobras de papel das áreas de eliminação de atolamento. • Feche a porta dianteira. Verifique se o papel usado está dentro das especificações aprovadas de papel.
048-300	A porta dianteira está aberta.	Feche a porta dianteira.
048-310 048-311 048-312 048-313 048-314 048-315 048-316	Problema com o sensor do eliminador de curvatura ou correia	Desligue e torne a ligar o equipamento.
048-317 048-318 048-319	Falha do ventilador de refrigeração	Desligue e torne a ligar o equipamento.

Módulo de Interface

(continuação)

Código de falha	Causa possível	Solução recomendada
048-320 048-321 048-322 048-324 048-325 048-326 048-327	Falha de comunicação ou de conexão	• Verifique a conexão entre o Módulo de interface e o(s) dispositivo(s) de acabamento conectado(s). • Elimine totalmente os atolamentos entre o MI e a conexão do(s) dispositivo(s) de acabamento. • Certifique-se de que todas as alças/alavancas de eliminação de atolamento sejam retornadas às suas posições fechadas. • Depois de eliminar todos os atolamentos, remova qualquer papel ejetado da área de saída de acabamento. • Desligue/ligue a máquina.

15

Empilhador de alta capacidade (EAC)

Visão geral

O Empilhador de alta capacidade (EAC) é um dispositivo de acabamento opcional que fornece recursos de empilhamento e deslocamento para a saída em uma Bandeja do empilhador.

NOTA

O EAC requer MI. O MI atua como um dispositivo de comunicação e trajeto do papel entre a máquina e o EAC.

1. Módulo de interface (MI)
2. Empilhador de alta capacidade (EAC)

NOTA

O sistema pode acomodar um máximo de dois Empilhadores de alta capacidade de cada vez. Se o sistema tiver dois empilhadores acoplados, eles serão denominados como B1 e B2. Além disso, com dois empilhadores acoplados, e quando um deles estiver cheio, ocorrerá a alternância automática entre os dois empilhadores para assegurar a produtividade máxima para o sistema.

Identificação dos componentes

O EAC compreende os seguintes componentes:

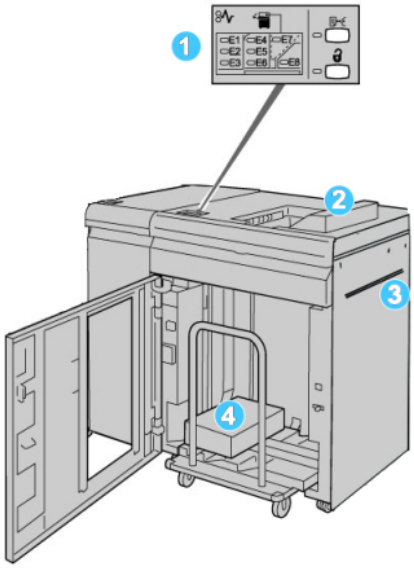

1. **Painel de controle**: Fornece o controle manual das diversas funções do EAC
2. **Bandeja superior**: Armazena 500 folhas no máximo

   NOTA

   As etiquetas devem ser enviadas para a Bandeja superior.

3. **Bandeja manual**: Usada apenas quando um segundo dispositivo de empilhamento/acabamento está instalado. Esse trajeto transporta material pelo EAC para outro dispositivo de acabamento acoplado.
4. **Bandeja do empilhador/Carro**: Jogos alceados (até um total de 5000 folhas) são transportados para a Bandeja do empilhador, localizada em um Carro do empilhador móvel.

Painel de controle

O painel de controle do EAC consiste em:

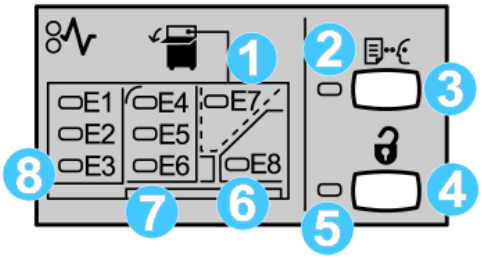

1. Atolamento da Bandeja superior: Este indicador pisca quando há um atolamento na área da bandeja superior (E7).
2. Indicador de amostra: Este indicador pisca até que um jogo de prova seja entregue na bandeja superior.
3. Botão Amostra: Pressione este botão para fazer com que o EAC entregue uma impressão de amostra adicional, de forma que a integridade da pilha seja mantida. Uma amostra de uma única página é fornecida para a área de saída.
4. Botão Descarregar: Pressione uma vez para abaixar a Bandeja do empilhador e destravar a porta dianteira do EAC.
5. Indicador de Descarregamento: Este indicador acende quando a Bandeja do empilhador alcança a posição inferior e a porta dianteira pode ser aberta.
6. Atolamento na saída: Este indicador pisca quando há um atolamento na área da saída (E8).
7. Área de atolamento no Transporte do empilhador: Estes indicadores piscam quando há um atolamento nas áreas E4, E5 e/ou E6.
8. Área de atolamento na Entrada do empilhador: Estes indicadores piscam quando há um atolamento nas áreas E1, E2 e/ou E3.

Bandeja superior do Empilhador de Alta Capacidade

A Bandeja superior oferece o seguinte:

- As cópias/impressões são alinhadas facilmente, sem dobras ou vincos na saída.
- Para permitir a coleta mais fácil da saída, é possível interromper o Empilhador de Alta Capacidade selecionando-se o botão Parar na IU.

Esvaziar a Bandeja do Empilhador

1. Pressione o botão Descarregar no painel de controle do EAC.

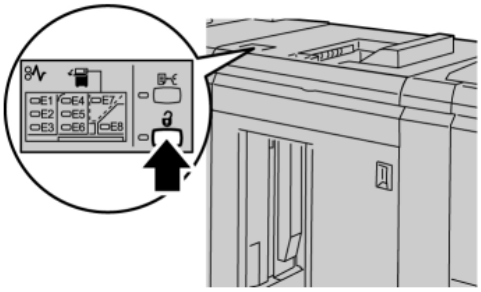

   Aguarde até que o indicador Descarregar acenda e então abra a porta dianteira do EAC.

2. Abra a porta dianteira depois que a luz do indicador **Descarregar** acender.
3. Posicione a barra de segurança sobre o papel empilhado.
4. Puxe o Carro do empilhador para fora do EAC.

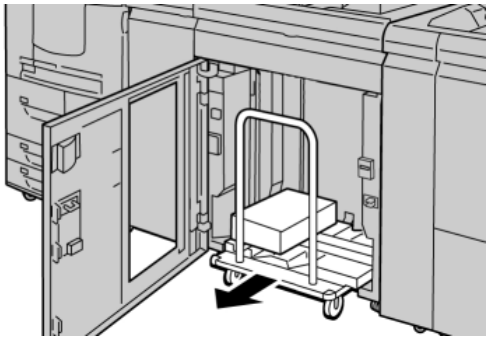

5. Remova a barra de segurança.
6. Remova o papel da Bandeja do empilhador.
7. Empurre o Carro do empilhador vazio direto para dentro do Empilhador de alta capacidade.
8. Posicione a barra de segurança na área fixa no interior do EAC.
9. Feche a porta dianteira; a bandeja será elevada para a posição operacional.

Solução de problemas

Problemas gerais

Os carretéis HCS não estão mais em contato com o papel

Causa: O problema ocorre ao imprimir com toner incolor e usando material de 120 g/m² revestido e tamanhos grandes (como 304,8 x 457,2 mm/12 x 18 polegadas).

Solução: Ajuste a curvatura do papel antes de imprimir o trabalho. Consulte o Guia do Administrador do Sistema para obter informações específicas sobre configurações e ajuste da curvatura do papel.

Remoção de atolamento

DICA

Certifique-se sempre de que os atolamentos de papel, incluindo pequenos pedaços de papel rasgado, tenham sido eliminados antes de continuar os trabalhos de impressão.

NOTA

As soluções diferem de acordo com a localização do atolamento de papel. Siga as instruções exibidas para remover o papel atolado.

Atolamentos na entrada do EAC (E1, E2 e E3)

Execute as etapas a seguir para eliminar o atolamento e continuar a impressão:

1. Abra a tampa dianteira do EAC.

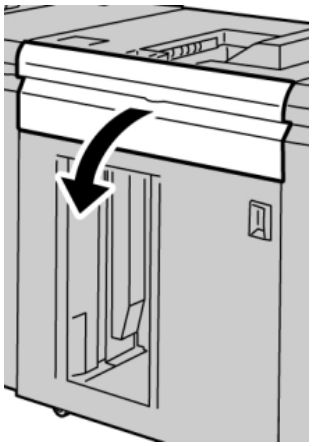

2. Levante a(s) alça(s) verde(s) e/ou gire o botão verde e remova o papel na área de entrada.

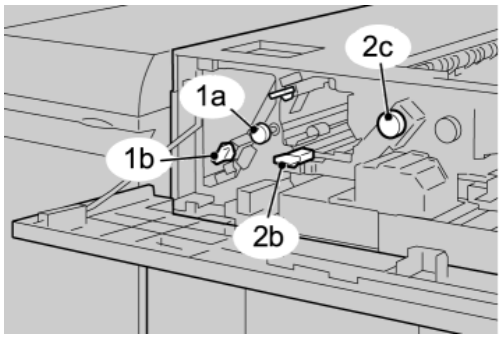

3. Feche a(s) alça(s) verde(s).
4. Feche a tampa dianteira do EAC.
5. Se a interface com o usuário indicar um atolamento no mecanismo de impressão, siga as instruções da tela para retirar o papel da área indicada.
6. Siga as instruções exibidas na interface com o usuário para retomar a impressão.

Atolamentos no transporte do EAC (E4, E5 e E6)

Execute as etapas a seguir para eliminar o atolamento e continuar a impressão:

1. Abra a tampa dianteira do EAC.

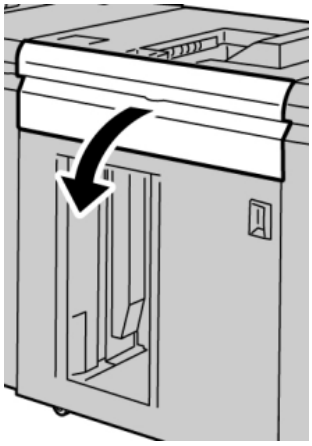

2. Levante a(s) alça(s) verde(s) e/ou gire o botão verde e remova o papel na área de entrada.

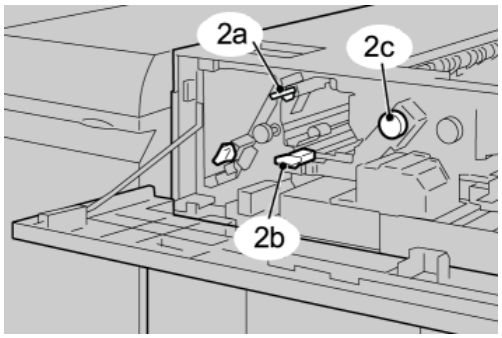

3. Feche a(s) alça(s) verde(s).
4. Feche a tampa dianteira do EAC.
5. Pressione o botão Descarregar no painel de controle do EAC.

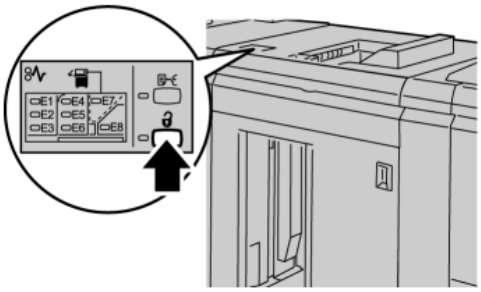

Aguarde até que o indicador Descarregar acenda e então abra a porta dianteira do EAC.

6. Abra a porta dianteira depois que a luz do indicador **Descarregar** acender.
7. Retire o carro do empilhador e remova cuidadosamente o papel atolado.

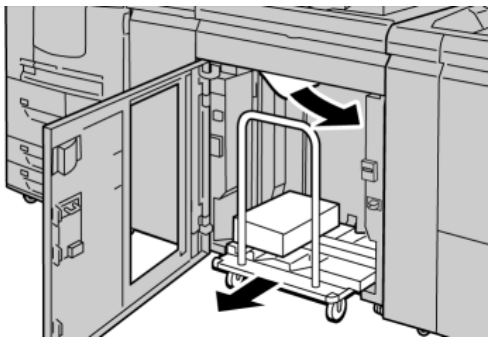

8. Recoloque o carro do empilhador diretamente no EAC.
9. Feche a porta dianteira.
10. Se a interface com o usuário indicar um atolamento no mecanismo de impressão, siga as instruções da tela para retirar o papel da área indicada.

11. Siga as instruções exibidas na interface com o usuário para retomar a impressão.

Atolamento da bandeja superior do EAC (E7)

Execute as etapas a seguir para eliminar o atolamento e continuar a impressão:

1. Remova qualquer saída entregue na Bandeja superior.

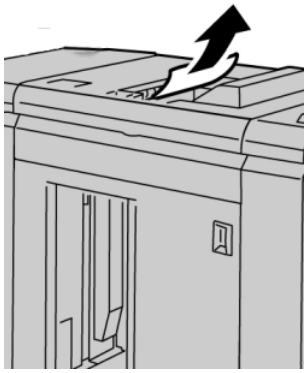

2. Abra a tampa dianteira do EAC.

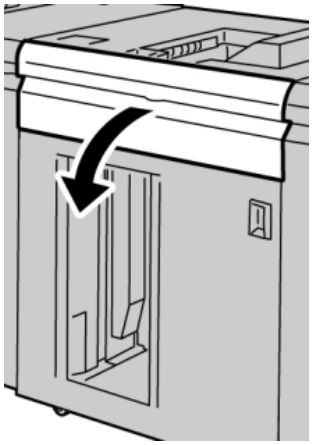

3. Levante a(s) alça(s) verde(s) e/ou gire o botão verde e remova o papel na área de entrada.

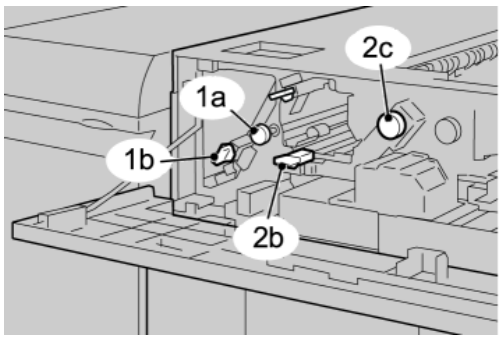

4. Feche a(s) alça(s) verde(s).
5. Feche a tampa dianteira do EAC.

6. Se a interface com o usuário indicar um atolamento no mecanismo de impressão, siga as instruções da tela para retirar o papel da área indicada.
7. Siga as instruções exibidas na interface com o usuário para retomar a impressão.

Atolamento na saída do EAC (E8)

Execute as etapas a seguir para eliminar o atolamento e continuar a impressão:

1. Abra a tampa dianteira do EAC.

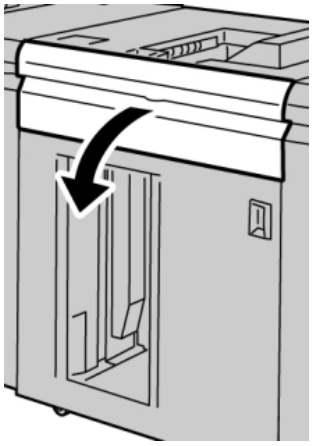

2. Levante a alça verde e/ou gire o botão verde e remova o papel na área de entrada.

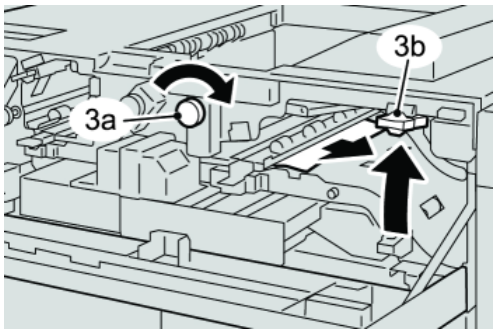

3. Levante a alça verde e/ou gire o botão verde e remova o papel na área de entrada.

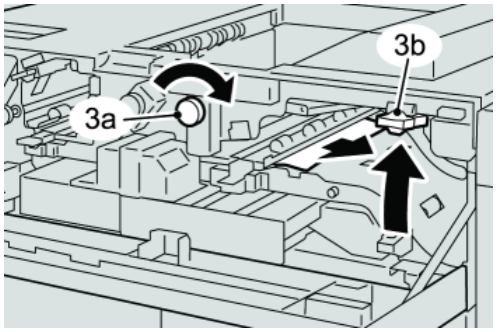

4. Feche a(s) alça(s) verde(s).
5. Feche a tampa dianteira do EAC.

6. Se a interface com o usuário indicar um atolamento no mecanismo de impressão, siga as instruções da tela para retirar o papel da área indicada.
7. Siga as instruções exibidas na interface com o usuário para retomar a impressão.

Dicas e sugestões para o uso do EAC

Consulte as seguintes dicas e sugestões ao usar o EAC:

1. Verifique o papel na Bandeja do material quanto a curvatura.
   a) Se não houver curvatura e se a saída for aceitável (atende ao cliente), você concluiu o trabalho.
   b) Se não houver curvatura e se a saída NÃO for aceitável, ligue para o atendimento técnico.
   c) Se HOUVER curvatura, vá para a próxima etapa.
2. Verifique o papel na Bandeja do material quanto a curvatura.
3. Ajuste a curvatura do papel usando os controles de eliminação de curvatura na parte superior do Módulo de interface.
4. Se a saída não melhorar, ajuste a curvatura do papel novamente.
5. Se a saída ainda não tiver melhorado, ligue para o Centro de Atendimento ao Cliente.

Perda de alimentação elétrica

Se a alimentação para o Empilhador de alta capacidade for interrompida:

- Certifique-se de que o cabo de alimentação esteja conectado na tomada de parede apropriada.
- Verifique se o interruptor de alimentação da máquina está na posição "Ligado"
- Verifique se o Indicador de Falha de Aterramento está na posição "Ligado"
- Se a alimentação não tiver sido restaurada pelo procedimento acima, solicite atendimento técnico.

Códigos de falha

Código de falha	Causa possível	Solução recomendada
049-100 049-101 049-102	Falha do sensor da bandeja superior	• Remova cuidadosamente todas as folhas e sobras de papel das áreas de eliminação de atolamento. • Desligue/ligue a máquina • Se o problema persistir, entre em contato com o Centro de Atendimento ao Cliente.
049 104 049 105 049 106 049 108	Falha de Sensor de saída da bandeja manual	• Remova cuidadosamente todas as folhas e sobras de papel das áreas de eliminação de atolamento. • Desligue/ligue a máquina • Se o problema persistir, entre em contato com o Centro de Atendimento ao Cliente.
049 113 049 114 049 115 049 116	Falha do sensor do empilhador	• Remova cuidadosamente todas as folhas e sobras de papel das áreas de eliminação de atolamento. • Desligue/ligue a máquina • Se o problema persistir, entre em contato com o Centro de Atendimento ao Cliente.
049 117 049 119	Falha de Sensor de trajeto da bandeja manual	• Remova cuidadosamente todas as folhas e sobras de papel das áreas de eliminação de atolamento. • Desligue/ligue a máquina • Se o problema persistir, entre em contato com o Centro de Atendimento ao Cliente.
049 121	Atolamento do sensor de saída do empilhador	• Remova cuidadosamente todas as folhas e sobras de papel das áreas de eliminação de atolamento. • Desligue/ligue a máquina • Se o problema persistir, entre em contato com o Centro de Atendimento ao Cliente.

Empilhador de alta capacidade (EAC)
(continuação)

Código de falha	Causa possível	Solução recomendada
049 210 049 211	Falha do sensor da porta dianteira do EAC	• Abra a Porta dianteira do Empilhador de alta capacidade. • Remova cuidadosamente todas as folhas e sobras de papel das áreas de eliminação de atolamento. • Desligue/ligue a máquina • Feche a porta dianteira do Empilhador de alta capacidade. • Se o problema persistir, entre em contato com o Centro de Atendimento ao Cliente.
049 212 049 213	Falha de empilhador na posição superior/inferior	• Desligue/ligue a máquina • Se o problema persistir, entre em contato com o Centro de Atendimento ao Cliente.
049 214 049 215 049 216	Falha do sensor do carro do empilhador	• Desligue/ligue a máquina • Se o problema persistir, entre em contato com o Centro de Atendimento ao Cliente.
049 217 049 218	Falha do sensor de empilhador cheio	• Desligue/ligue a máquina • Se o problema persistir, entre em contato com o Centro de Atendimento ao Cliente.
049 219	Falha da porta dianteira do EAC	• Desligue/ligue a máquina • Se o problema persistir, entre em contato com o Centro de Atendimento ao Cliente.
049 220 049 221	Falha de limite superior/inferior do empilhador	• Desligue/ligue a máquina • Se o problema persistir, entre em contato com o Centro de Atendimento ao Cliente.

(continuação)

Código de falha	Causa possível	Solução recomendada
049 224 049 225	Falha do sensor de entrada/saída de papel	• Remova cuidadosamente todas as folhas e sobras de papel das áreas de eliminação de atolamento. • Desligue/ligue a máquina • Se o problema persistir, entre em contato com o Centro de Atendimento ao Cliente.
049 228, 049 229, 049 232, 049 233, 049 234, 049 235, 049 236, 049 237, 049 238, 049 239, 049 240, 049 241, 049 242, 049 243, 049 248, 049 251, 049 252, 049 253, 049 280, 049 281, 049 282, 049 283, 049 284, 049 285,	Falha do sensor do EAC	• Remova cuidadosamente todas as folhas e sobras de papel das áreas de eliminação de atolamento. • Desligue/ligue a máquina • Se o problema persistir, entre em contato com o Centro de Atendimento ao Cliente.
049 286 049 287 049 288 049 300 049 310 049 500 049 700	Falha de comunicação ou software do EAC	• Verifique a conexão entre o Módulo de interface e o EAC. • Desligue/ligue a máquina • Se o problema persistir, entre em contato com o Centro de Atendimento ao Cliente.
049 900 049 901 049 902 049 903 049 905 049 907 049 908	O EAC detecta papel restante em: • Bandeja superior • Bandeja manual • Carro do empilhador Não há papel presente: • Falha do sensor do EAC	• Remova cuidadosamente todas as folhas e sobras de papel das áreas de eliminação de atolamento. • Desligue/ligue a máquina • Se o problema persistir, entre em contato com o Centro de Atendimento ao Cliente.
049 940	Falha da porta dianteira do EAC	• Desligue/ligue a máquina • Se o problema persistir, entre em contato com o Centro de Atendimento ao Cliente.

Empilhador de alta capacidade (EAC)
(continuação)

Código de falha	Causa possível	Solução recomendada
049 941	Falha de carro do empilhador	• Desligue/ligue a máquina • Se o problema persistir, entre em contato com o Centro de Atendimento ao Cliente.
049 945	O EAC detecta a Bandeja superior como sempre cheia	• Remova cuidadosamente todas as folhas e sobras de papel das áreas de eliminação de atolamento. • Desligue/ligue a máquina • Se o problema persistir, entre em contato com o Centro de Atendimento ao Cliente.
049 960 049 964	Falha de sensor	• Desligue/ligue a máquina • Se o problema persistir, entre em contato com o Centro de Atendimento ao Cliente.
049 965 049 966	Falha de limite de altura do empilhador ou detecção de cheia	• Desligue/ligue a máquina • Se o problema persistir, entre em contato com o Centro de Atendimento ao Cliente.
049 967	O EAC detecta o papel que ainda resta no carro do empilhador após a abertura ou o fechamento da porta dianteira.	• Abra a Porta dianteira do Empilhador de alta capacidade. • Remova qualquer papel que esteja no carro do empilhador. • Feche a porta dianteira • Se for necessário, desligue/ligue a máquina • Se o problema persistir, entre em contato com o Centro de Atendimento ao Cliente.

(continuação)

Código de falha	Causa possível	Solução recomendada
049 968	Falha de tamanhos múltiplos, detecção de cheio do empilhador	• Abra a Porta dianteira do Empilhador de alta capacidade. • Remova qualquer papel que esteja no carro do empilhador. • Feche a porta dianteira • Se for necessário, desligue/ligue a máquina • Se o problema persistir, entre em contato com o Centro de Atendimento ao Cliente.
049 969	Falha do motor do elevador do carro do empilhador	• Abra a Porta dianteira do Empilhador de alta capacidade. • Remova qualquer papel que esteja no carro do empilhador. • Feche a porta dianteira • Se necessário, desligue/ligue a máquina • Se o problema persistir, entre em contato com o Centro de Atendimento ao Cliente.
049 970 049 971 049 972	Falha de limite ou sensor de cheio do empilhador	• Abra a Porta dianteira do Empilhador de alta capacidade. • Remova qualquer papel que esteja no carro do empilhador. • Feche a porta dianteira • Se for necessário, desligue/ligue a máquina • Se o problema persistir, entre em contato com o Centro de Atendimento ao Cliente.

Empilhador de alta capacidade (EAC)
(continuação)

Código de falha	Causa possível	Solução recomendada
049 973	O EAC detecta falsamente que o botão Descarregamento de papel foi pressionado.	• Abra a Porta dianteira do Empilhador de alta capacidade. • Remova qualquer papel que esteja no carro do empilhador. • Feche a porta dianteira • Se necessário, desligue/ligue a máquina • Se o problema persistir, entre em contato com o Centro de Atendimento ao Cliente.

Especificações

Recomendações para papel

- A Bandeja do empilhador aceitará papel de 55 a 350 g/m² (revestido ou não), com a possibilidade de degradação da qualidade do material e aumento da taxa de atolamentos para materiais com mais de 300g/m².
- As transparências podem ser usadas tanto na Bandeja superior quanto na Bandeja do empilhador. A altura da pilha deve ficar limitada a 100 transparências.
- Papel revestido com menos de 100 g/m² talvez não possa ser usado de modo tão confiável quanto papel revestido com mais de 100 g/m².
- Papel de tamanho fora do padrão, mais longo que 305 mm (12 pol.) na direção de alimentação, requer a medida mínima de 210 mm (8,3 pol) perpendicular à direção de alimentação.
- Os papéis fora do padrão abaixo de 254 mm (10 pol.) na direção perpendicular à da alimentação necessitam de pelo menos 330 mm (13 pol.) na direção de alimentação.

16

Módulo de acabamento criador de livretos/padrão

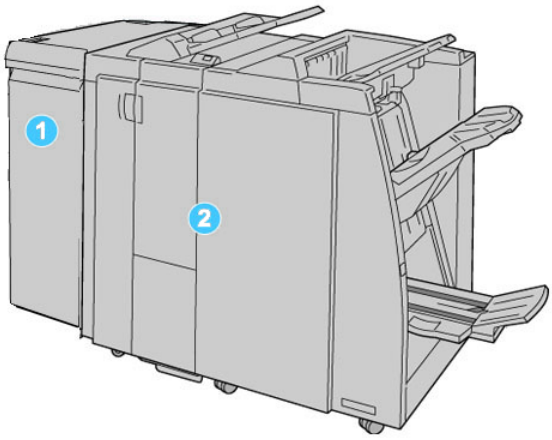

1. Módulo de interface: Este módulo REQUERIDO atua como um dispositivo de comunicação e como uma trajeto de papel entre a máquina e o Módulo de Acabamento ou Módulo de Acabamento Criador de Livreto.
2. Módulo de acabamento criador de livreto ou padrão. Estes módulos de acabamento fornecem uma ampla variedade de opções de acabamento e dobra. O Módulo de Acabamento Criador de Livreto é mostrado na ilustração acima.

NOTA

O Módulo de acabamento padrão ou criador de livretos pode ser denominado simplesmente de módulo de acabamento.

O Módulo de acabamento padrão/criador de livretos inclui os seguintes componentes:

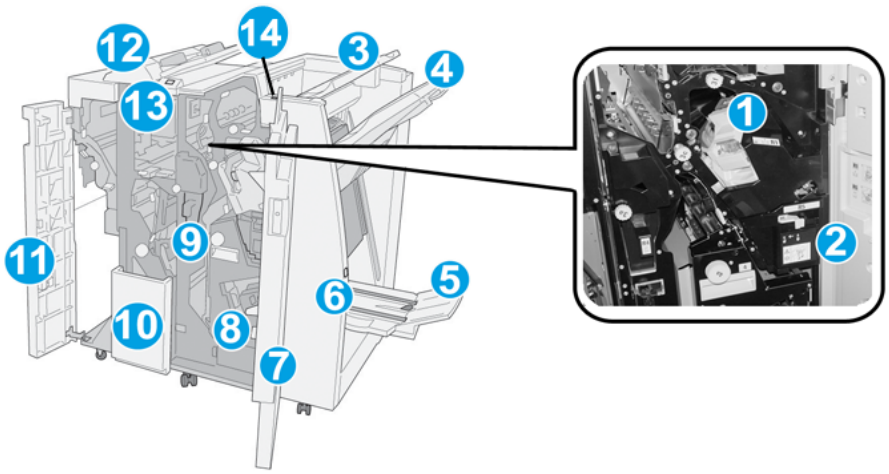

Número	Componente	Função
1	Cartucho de grampos	Contém grampos; remova este cartucho para substituir os grampos e eliminar atolamentos de grampos.
2	Recipiente de sobras de grampos	Recipiente de sobras de grampos; remova este recipiente quando estiver cheio.
3	Bandeja superior	A Bandeja superior é usada para a saída empilhada e pode receber até 500 folhas de papel de 75 g/m². As cópias são entregues aqui quando funções específicas da saída são selecionadas, como Classificação automática, Alceado, Sem alcear ou Normal.
4	Bandeja do empilhador (intermediária)	A Bandeja do empilhador é usada para a saída com deslocamento e/ou grampeada e pode conter até 2000 folhas de papel de 75 g/m². Essa bandeja também recebe cópias com perfuração e dobra em Z. **NOTA** As Bandejas superior e do empilhador podem ser usadas para saída com perfuração (opcional)
5	Bandeja de saída de livreto	Disponível somente com o Módulo de acabamento criador de livretos. A bandeja de Livreto recebe livretos encadernados pela lombada quando você seleciona Dobra em C ou Dobra em C + Grampeamento.
6	Botão Bandeja de saída de livreto	Disponível somente com o Módulo de acabamento criador de livretos. Quando você pressiona esse botão, a bandeja de saída de livreto é elevada, de modo que você pode retirar os livretos da área de saída.
7	Tampa direita	Abra para eliminar atolamentos de papel, substituir grampos, eliminar grampos atolados ou remover sobras do perfurador.

(continuação)

Número	Componente	Função
8	Cartuchos de grampos para livreto	Disponível somente com o Módulo de acabamento criador de livretos. Há dois cartuchos de grampos para livreto. Remova esse cartucho para substituir os grampos e eliminar atolamentos de grampos.
9	Recipiente de sobras de perfuração	Coleta as sobras do perfurador. Abra para remover as sobras.
10	Bandeja de saída de dobra C/Z (opcional)	A bandeja do Dobrador opcional recebe cópias quando você seleciona dobra em C ou em Z de saída 8,5 x 11 pol./ A4 e material 11 x 17 pol./A3.
11	Tampa esquerda.	Abra essa tampa para acessar a máquina e eliminar atolamentos de papel.
12	Módulo de inserção pós-processo/Bandeja 8	• A Bandeja 8 (Módulo de inserção pós-processo) é padrão nesse módulo de acabamento e é usada para carregar papéis que serão usados como separadores e capas. • O papel carregado aqui não se destina à impressão; use essa bandeja para material pré-impresso e para inserção na saída impressa. (Essa bandeja também é conhecida como Interposer) • A Bandeja 8 pode conter um máximo de 200 folhas com o uso de papel de 75 g/m². • O papel pode ser colocado na direção ABL ou ABC.
13	Botão Bandeja de saída com dobra C/Z	Pressione este botão para abrir a bandeja de saída com dobra C/Z.
14	Botão de eliminação de curvatura manual	Ao pressionar este botão, um recurso de eliminação de curvatura é ativado para o material de saída. Isso se aplica especialmente a papel mais leve.

Recurso de eliminação de curvatura manual no módulo de acabamento

O módulo de acabamento inclui uma função de eliminação de curvatura manual que permite ajustar a curvatura da saída de impressão quando necessário.

Pressionar o botão de Eliminação de curvatura alterna o recurso de eliminação de curvatura entre os modos Automático, Ligado e Desligado.

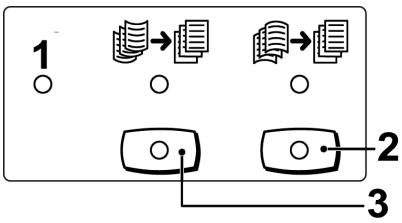

1. Botão **Automático**: quando este indicador estiver aceso, a correção de curvatura adequada é executada automaticamente, dependendo do tamanho e da orientação da saída impressa. O botão deve ser definido como Automático na maioria das situações. O botão é alternado automaticamente para o modo Automático quando:
   - A máquina é ligada
   - A máquina sai do modo de Economia de energia
2. Quando este botão é pressionado e o indicador de curvatura para baixo está aceso, a correção de curvatura para baixo é realizada em todas as saídas impressas. Se a sua saída estiver curvada para baixo, pressione esse botão para evitar curvaturas para baixo.
3. Quando este botão é pressionado e o indicador de curvatura para cima está aceso, a correção de curvatura para cima é realizada em todas as saídas impressas. Se a sua saída estiver curvada para cima, pressione esse botão para evitar curvaturas para cima.

NOTA

Quando não houver indicadores acesos, a máquina não realiza correções de curvatura na saída impressa.

Recurso de dobra

Se a sua máquina estiver equipada com o Dobrador C/Z opcional, você poderá fazer impressões usando a opção de dobra. Essa opção dobra suas impressões ao meio (únicas) ou em três partes (tipos de dobra em C ou em Z). A opção de dobra é selecionada no driver de impressão.

NOTA

Para usar a opção de dobra, a orientação dos documentos deve ser alimentação pela borda curta (ABC). Você deve selecionar uma bandeja de papel que contenha material ABC.

Tipos de dobra

Estes tipos de dobra estão disponíveis:

Dobra Única (Dupla)

Uma dobra dupla tem uma dobra que cria dois painéis para a saída.

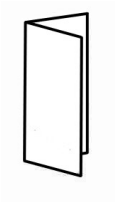

NOTA

A opção de Dobra Única está disponível somente com o Módulo de Acabamento Criador de Livretos.

Dobra em C

Uma dobra em C tem duas dobras que criam uma saída de três painéis.

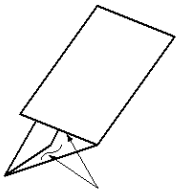

Dobra em Z

Uma dobra em Z tem duas dobras em direções opostas, resultando em um tipo de dobra em leque.

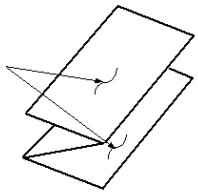

Dobra em Z em meia folha (mostrada aqui com perfuração de 3 furos)

Assim como uma dobra em Z normal, tem duas dobras que são feitas em direções opostas. A diferença entre uma dobra em Z normal e uma meia folha com dobra em Z é que a meia folha com dobra em Z não tem duas dobras iguais. As duas dobras são desiguais, o que permite que uma margem da meia folha com dobra em Z seja mais longa, permitindo o grampeamento ou a perfuração.

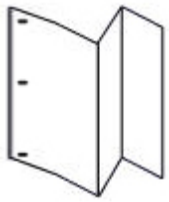

Colocação de papel/divisórias na Bandeja 8 (Módulo de inserção pós-processo)

1. Se for necessário, remova o material restante carregado atualmente na Bandeja 8.
2. Segure o centro das guias de papel e deslize-as para o tamanho de papel desejado.

3. Coloque o papel/divisórias, fazendo o alinhamento com a parte dianteira da bandeja.

   a) Se o papel for pré-impresso, coloque-o com a face impressa para cima.
   b) Se o material for divisória, coloque o lado de divisória para ser alimentado primeiro (na direção da seta, conforme mostrado na ilustração acima).
4. Na janela Propriedades da bandeja, digite as informações corretas sobre o papel, incluindo tamanho, tipo, gramatura e, se necessário, a opção de eliminação de curvatura e/ou alinhamento do papel.

   Se for ativada pelo administrador do sistema, a tela Propriedades da bandeja do papel poderá ser exibida na interface com o usuário.
5. Selecione **OK** para salvar as informações e fechar a janela Propriedades da bandeja.

Manutenção

Suprimentos consumíveis do Criador de livretos/padrão

Você pode solicitar suprimentos Xerox, incluindo grampos, cartuchos de grampos e recipientes de sobras de grampos, acessando www.xerox.com e clicando no link Fale conosco para obter informações de contato/números de telefone em sua área ou clicando em Suprimentos e digitando/selecionando informações específicas de sua máquina (família de produtos e tipo de modelo).

NOTA

Consulte sempre o site www.xerox.com para obter os códigos de produto das CRUs (Unidades Substituíveis pelo Cliente) mais recentes.

Armazene os itens de suprimentos e peças Xerox em suas embalagens originais em local conveniente.

Item	Unidade do suprimento enviada com o módulo de acabamento/Quantidade do pedido
Cartucho de grampos/recipiente de sobras de grampos	4 cartuchos de grampos (5000 grampos por cartucho) e 1 recipiente de sobras de grampos por caixa
Cartucho de grampos do Módulo de acabamento criador de livretos	Pacote de 4: refis de 5000 grampos cada

Substituir o cartucho de grampos padrão

Quando é hora de substituir um cartucho de grampos, uma mensagem é exibida na IU.

1. Verifique se a impressão foi interrompida na máquina.
2. Abra a Tampa direita do módulo de acabamento.

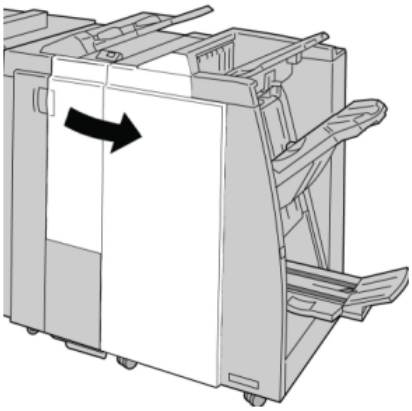

3. Segure a alça do cartucho de grampos localizada em **R1** e puxe o cartucho de grampos do módulo de acabamento.

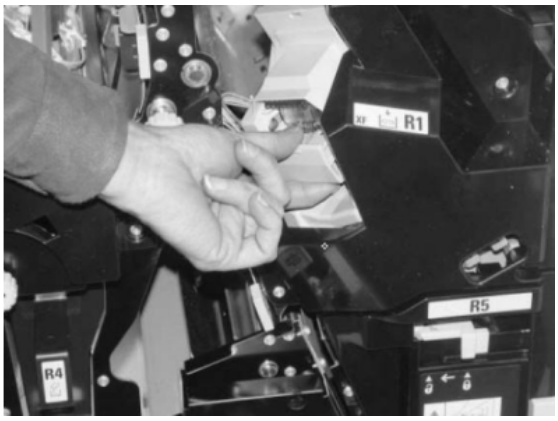

4. Mantenha as posições conforme o indicado pela seta e remova o cartucho de grampos da unidade.

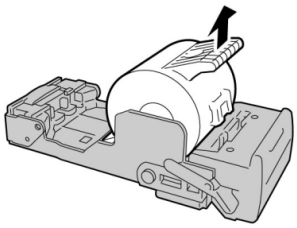

5. Empurre um novo cartucho de grampos para dentro da unidade.

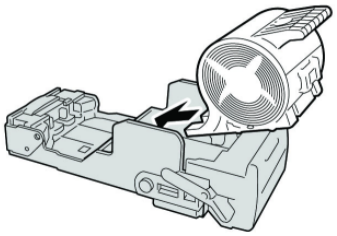

6. Reinstale a unidade do cartucho em sua posição original no módulo de acabamento.

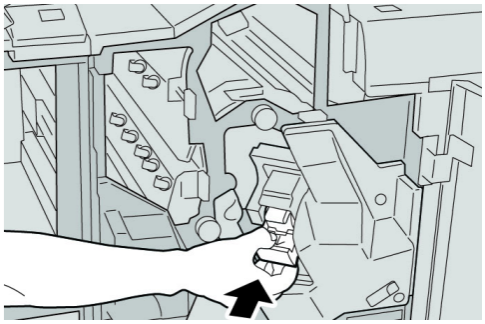

7. Feche a Tampa direita do módulo de acabamento.

NOTA

Será exibida uma mensagem e a máquina não funcionará se a tampa direita estiver aberta, mesmo que levemente.

Substituição do cartucho de grampos de livreto

Além do grampeador padrão, o Módulo de acabamento criador de livretos é equipado com um grampeador de livretos. Quando é necessário substituir o grampeador de livretos, uma mensagem aparece na IU.

1. Verifique se a impressão foi interrompida na máquina.
2. Abra a Tampa direita do módulo de acabamento.

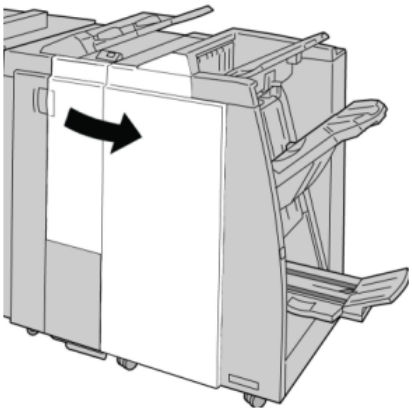

3. Enquanto pressiona a alavanca para a direita, retire a unidade do cartucho de grampos de livreto.

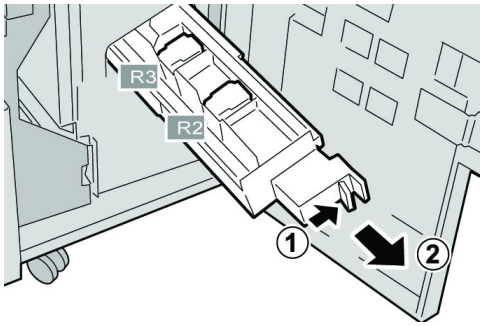

4. Segure a unidade do cartucho de grampos pelas linguetas e levante para removê-la.

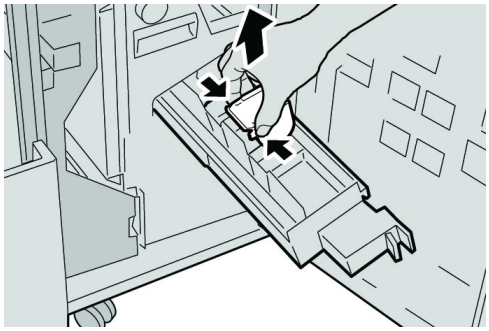

5. Segure as linguetas do novo cartucho de grampos e empurre-o para dentro da unidade.

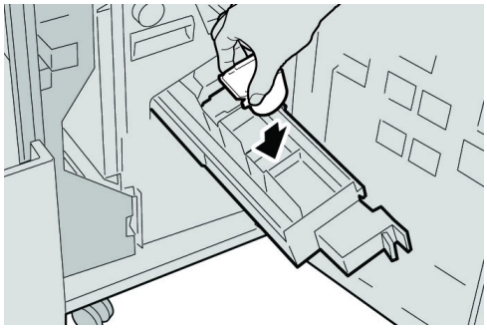

6. Empurre a unidade do cartucho de grampos para a posição original na máquina.

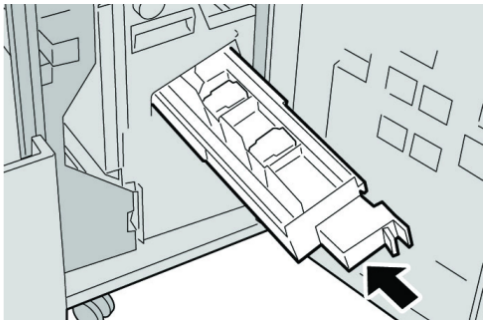

7. Feche a Tampa direita do módulo de acabamento.

NOTA

Será exibida uma mensagem e a máquina não funcionará se a tampa direita estiver aberta, mesmo que levemente.

Substituição do Recipiente de sobras de grampos no módulo de acabamento

A máquina exibe uma mensagem que indica que o Recipiente de sobras de grampos está cheio. Para substituir o recipiente:

1. Verifique se a impressão foi interrompida na máquina.
2. Abra a Tampa direita do módulo de acabamento.

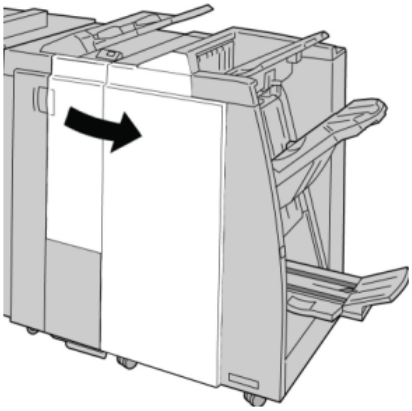

3. Localize o Recipiente de sobras de grampos (**R5**) no módulo de acabamento e mova a alavanca de travamento para a posição destravada.

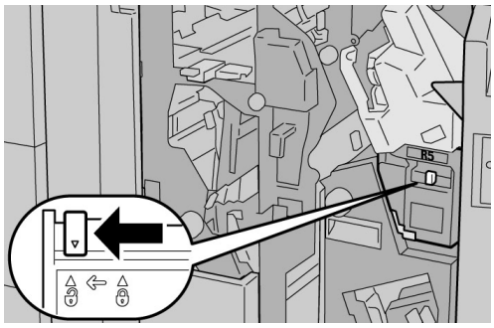

4. Pressione R5 conforme mostrado na figura e remova o recipiente de sobras de grampos da máquina.

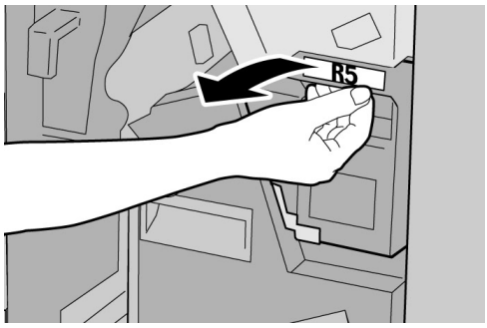

5. Coloque o recipiente de sobras de grampos usado em uma embalagem de plástico fornecida.

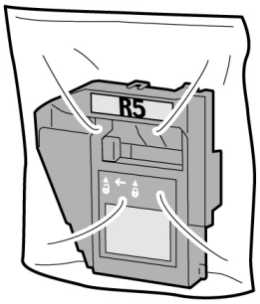

NOTA

Não devolva o recipiente desmontado (usado) para o Centro de Atendimento ao Cliente.

6. Segure o novo recipiente de sobras de grampos pela área da alça **R5** e empurre-o para dentro da máquina.

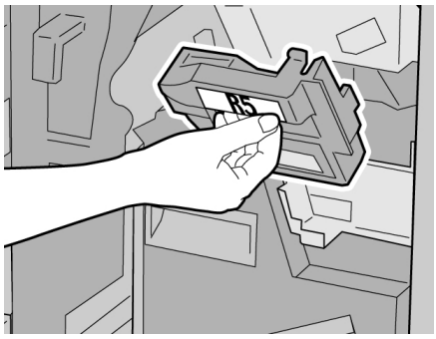

NOTA

Para evitar ferimentos, não coloque os dedos sobre o recipiente.

7. Empurre **R5** até que a alavanca de travamento se mova para a posição travada.

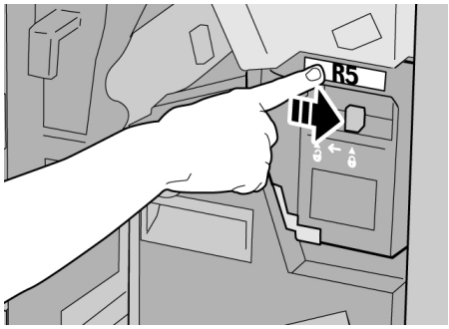

8. Feche a Tampa direita do módulo de acabamento.

NOTA

Será exibida uma mensagem e a máquina não funcionará se a tampa direita estiver aberta, mesmo que levemente.

Esvaziar o Recipiente de sobras de perfuração

A IU exibe uma mensagem que indica o momento de esvaziar o Recipiente de sobras de perfuração.

CUIDADO

Somente remova esse recipiente quando o sistema estiver ligado. Se você desligar a alimentação ao esvaziar o recipiente, a máquina não poderá detectar que ele foi esvaziado.

1. Verifique se a impressão foi interrompida na máquina.
2. Abra a Tampa direita do módulo de acabamento.

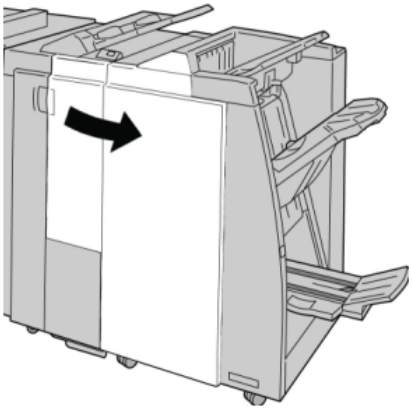

3. Retire o recipiente do módulo de acabamento (**R4**).

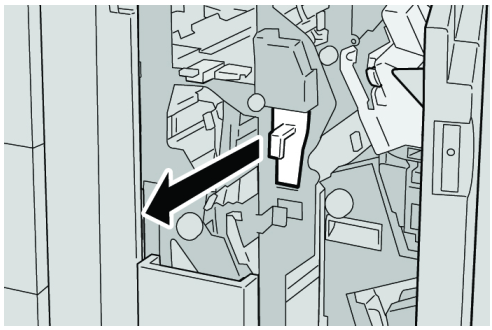

4. Descarte todas as sobras de perfuração em um recipiente apropriado.

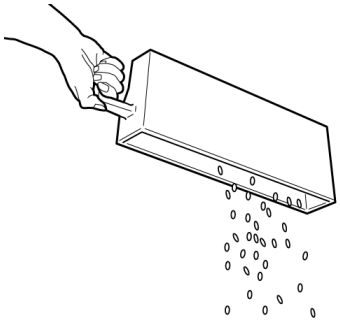

5. Recoloque o recipiente vazio na máquina.

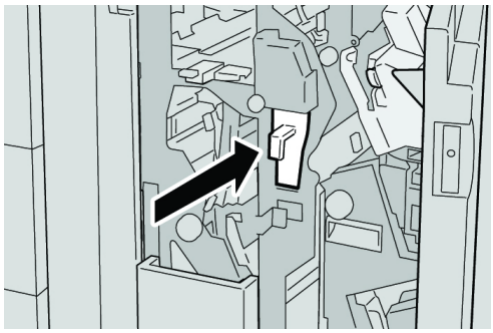

6. Feche a Tampa direita do módulo de acabamento.

NOTA

Será exibida uma mensagem e a máquina não funcionará se a tampa direita estiver aberta, mesmo que levemente.

Solução de problemas do Módulo de acabamento

DICA

Certifique-se sempre de que os atolamentos de papel, incluindo pequenos pedaços de papel rasgado, tenham sido eliminados antes de continuar os trabalhos de impressão.

NOTA

As soluções diferem de acordo com a localização do atolamento de papel. Siga as instruções exibidas para remover o papel atolado.

Atolamentos de papel na Bandeja 8 (Módulo de inserção pós-processo)

1. Pressione o botão **Tampa**.

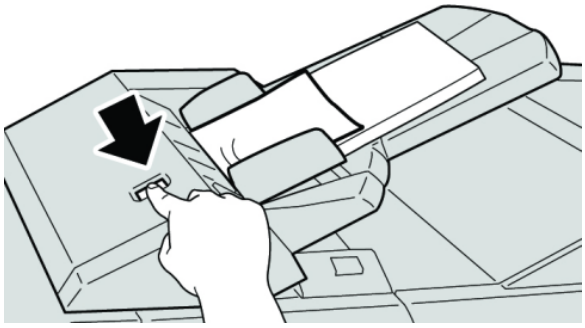

2. Abra a tampa **1e** e remova o papel atolado e todo o papel carregado na bandeja.

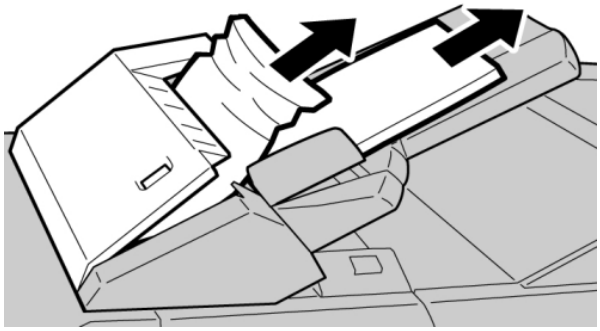

NOTA

Se o papel estiver rasgado, verifique dentro da máquina e remova-o.

3. Ventile o papel removido, assegurando que todos os quatro cantos estão devidamente alinhados e carregue-o novamente.
4. Empurre a tampa **1e** até ouvir um clique.

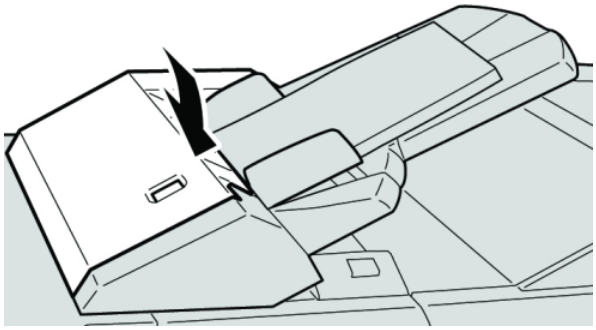

NOTA

Uma mensagem será exibida e a máquina não funcionará se a tampa estiver aberta, até mesmo ligeiramente.

Atolamentos de papel na alavanca 1a e botão 1c

1. Verifique se a impressão foi interrompida na máquina.
2. Abra a tampa esquerda do módulo de acabamento.

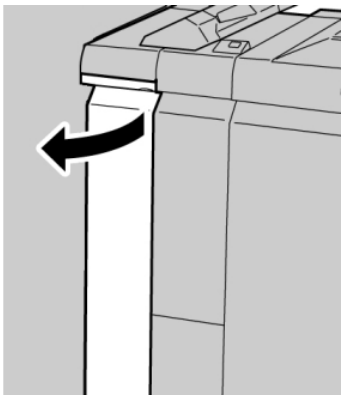

3. Mova a alavanca **1a** para baixo e gire o botão **1c** para a esquerda. Remova o papel atolado.

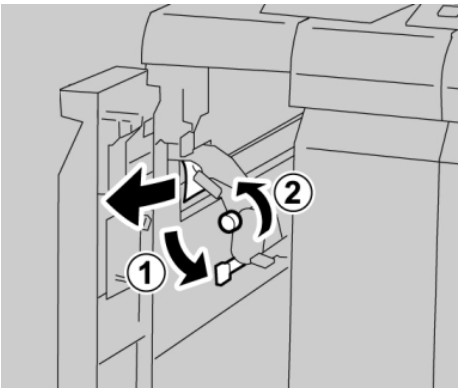

NOTA

Se o papel estiver rasgado, verifique dentro da máquina e remova-o.

4. Retorne a alavanca **1a** para a posição original.

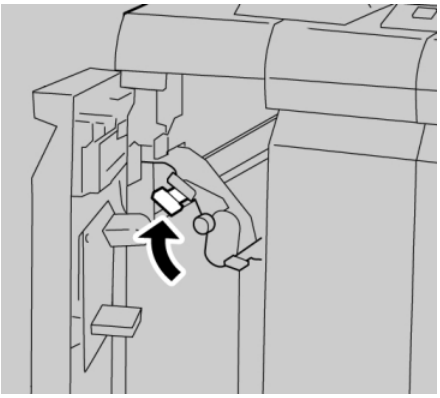

5. Feche totalmente a tampa esquerda do módulo de acabamento.

   NOTA

   A máquina não funcionará se a tampa estiver aberta, mesmo que levemente.

Atolamentos de papel na alavanca 1d

1. Verifique se a impressão foi interrompida na máquina.
2. Abra a tampa esquerda do módulo de acabamento.

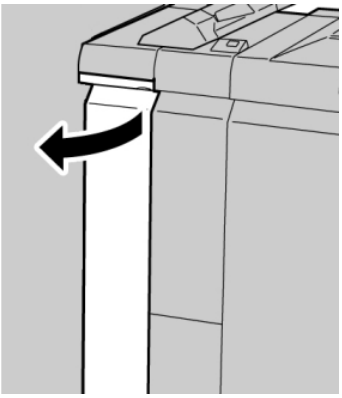

3. Mova a alavanca **1d** para cima e remova o papel atolado.

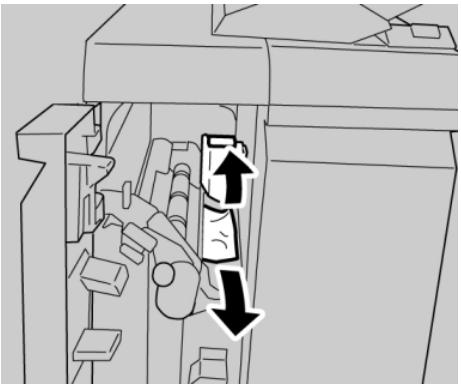

NOTA

Se o papel estiver rasgado, verifique dentro da máquina e remova-o.

4. Mova a alavanca **1d** para a posição original.

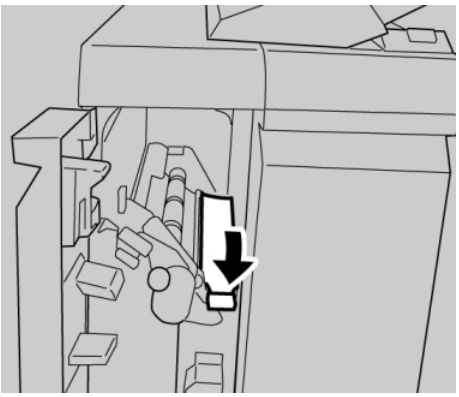

5. Feche totalmente a tampa esquerda do módulo de acabamento.

NOTA

A máquina não funcionará se a tampa estiver aberta, mesmo que levemente.

Atolamentos de papel na alavanca 1b

1. Verifique se a impressão foi interrompida na máquina.
2. Abra a tampa esquerda do módulo de acabamento.

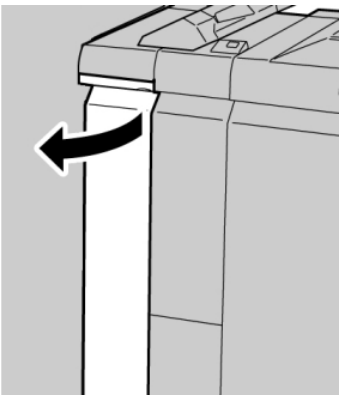

3. Mova a alavanca **1b** para a direita e remova o papel atolado.

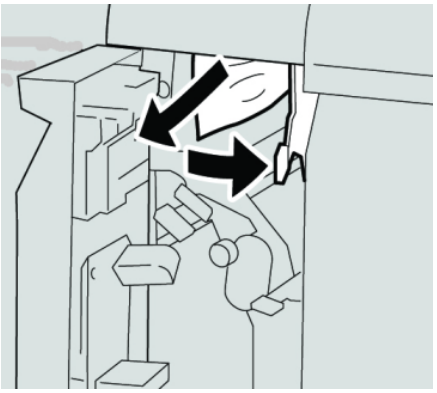

NOTA

Se o papel estiver rasgado, verifique dentro da máquina e remova-o.

4. Mova a alavanca **1b** para a posição original.

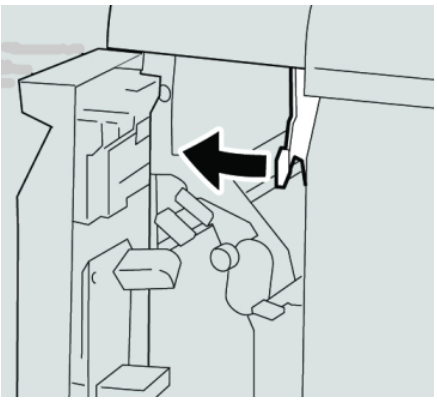

5. Feche totalmente a tampa esquerda do módulo de acabamento.

NOTA

A máquina não funcionará se a tampa estiver aberta, mesmo que levemente.

Atolamentos de papel nas alavancas 3b e 3d

1. Verifique se a impressão foi interrompida na máquina.

2. Abra a Tampa direita do módulo de acabamento.

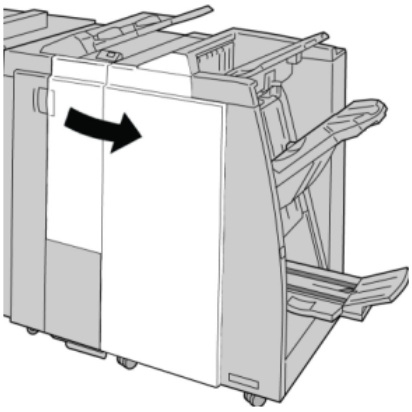

3. Mova as alavancas **3b** e **3d**; remova o papel atolado.

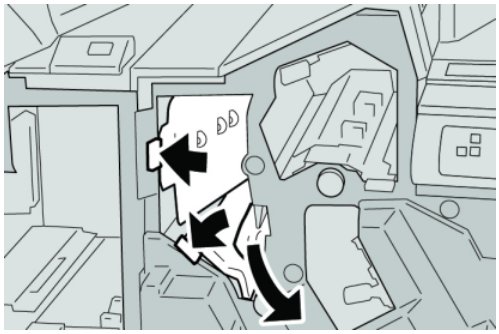

NOTA

Se o papel estiver rasgado, verifique dentro da máquina e remova-o.

4. Retorne as alavancas **3b** e **3d** às suas posições originais.

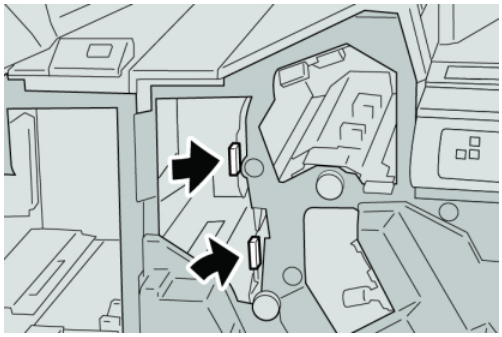

5. Feche a Tampa direita do módulo de acabamento.

NOTA

Será exibida uma mensagem e a máquina não funcionará se a tampa direita estiver aberta, mesmo que levemente.

Atolamentos de papel na alavanca 3e e botão 3c

1. Verifique se a impressão foi interrompida na máquina.

2. Abra a Tampa direita do módulo de acabamento.

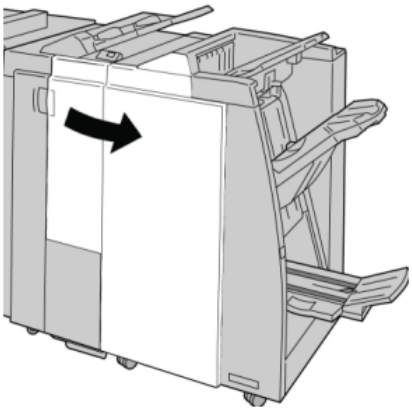

3. Mova a alavanca **3e** e gire o botão **3c**; remova o papel atolado.

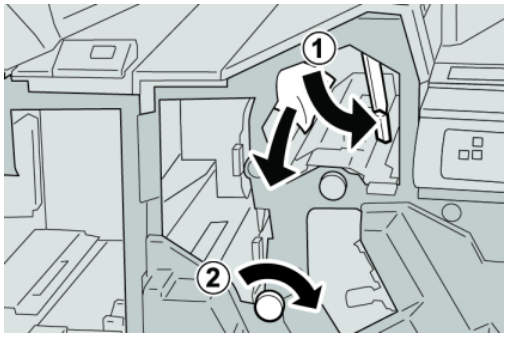

NOTA

Se o papel estiver rasgado, verifique dentro da máquina e remova-o.

4. Retorne a alavanca **3e** para a posição original.

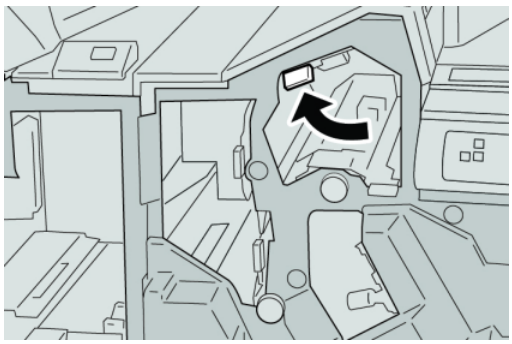

5. Feche a Tampa direita do módulo de acabamento.

NOTA

Será exibida uma mensagem e a máquina não funcionará se a tampa direita estiver aberta, mesmo que levemente.

Atolamentos de papel na alavanca 3g e botão 3f

1. Verifique se a impressão foi interrompida na máquina.
2. Abra a Tampa direita do módulo de acabamento.

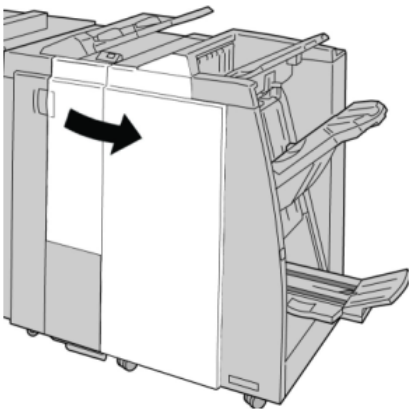

3. Mova a alavanca **3g** e gire o botão **3f**; remova o papel atolado.

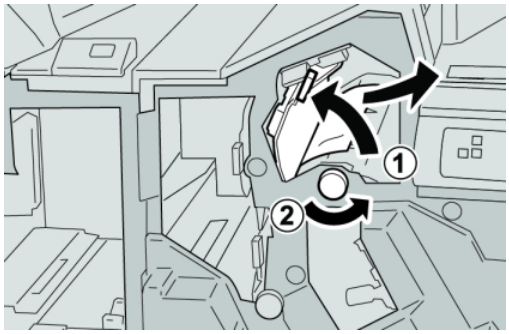

NOTA

Se o papel estiver rasgado, verifique dentro da máquina e remova-o.

4. Retorne a alavanca **3g** para a posição original.

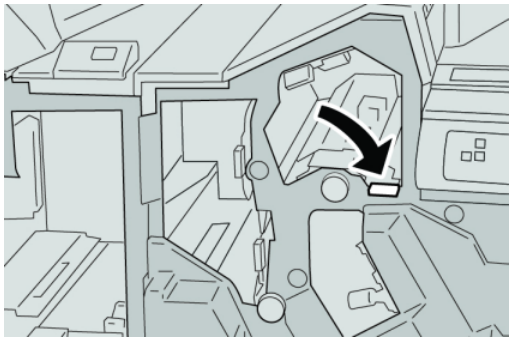

5. Feche a Tampa direita do módulo de acabamento.

NOTA

Será exibida uma mensagem e a máquina não funcionará se a tampa direita estiver aberta, mesmo que levemente.

Atolamentos de papel na alavanca 4b e botão 3a

1. Verifique se a impressão foi interrompida na máquina.
2. Abra a Tampa direita do módulo de acabamento.

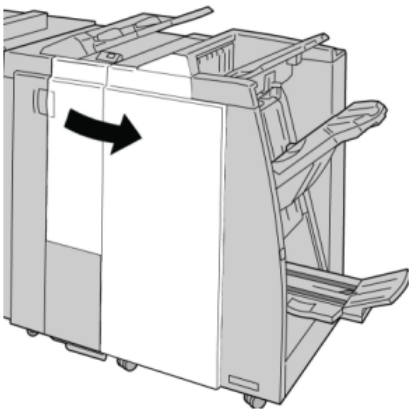

3. Mova a alavanca **4b** e gire o botão **3a**; remova o papel atolado.

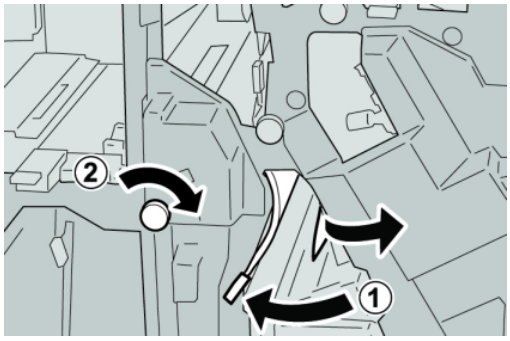

NOTA

Se o papel estiver rasgado, verifique dentro da máquina e remova-o.

4. Retorne a alavanca **4b** para a posição original.

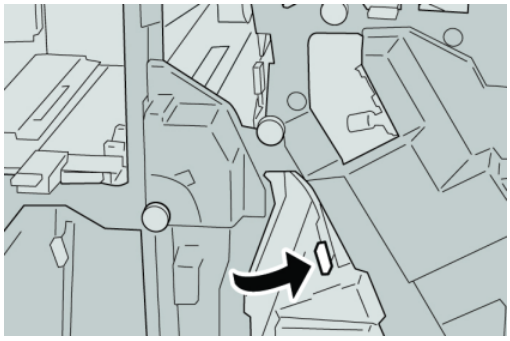

5. Feche a Tampa direita do módulo de acabamento.

NOTA

Será exibida uma mensagem e a máquina não funcionará se a tampa direita estiver aberta, mesmo que levemente.

Atolamentos de papel na alavanca 2a e botão 3a

1. Verifique se a impressão foi interrompida na máquina.
2. Abra a Tampa direita do módulo de acabamento.

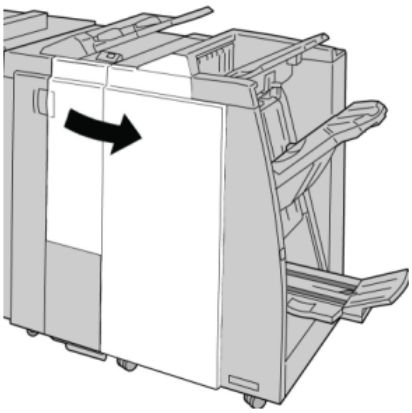

3. Mova a alavanca **2a** e gire o botão **3a**; remova o papel atolado.

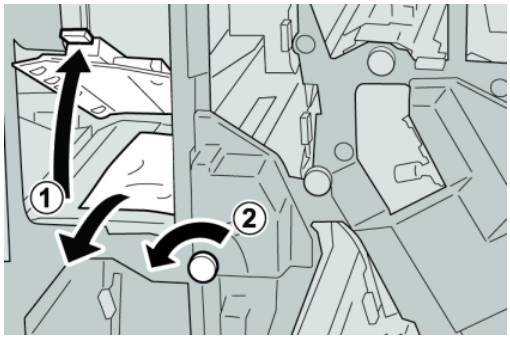

NOTA

Se o papel estiver rasgado, verifique dentro da máquina e remova-o.

4. Retorne a alavanca **2a** para a posição original.

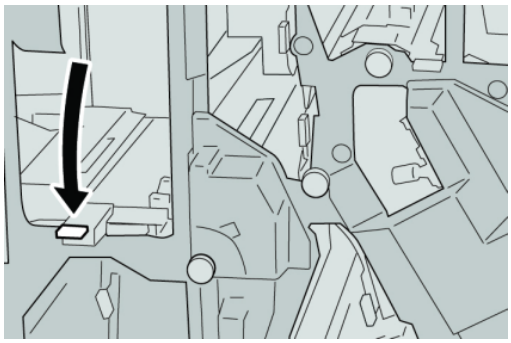

5. Feche a Tampa direita do módulo de acabamento.

NOTA

Será exibida uma mensagem e a máquina não funcionará se a tampa direita estiver aberta, mesmo que levemente.

Atolamentos de papel na alavanca 2b e botão 2c

1. Verifique se a impressão foi interrompida na máquina.
2. Abra a Tampa direita do módulo de acabamento.

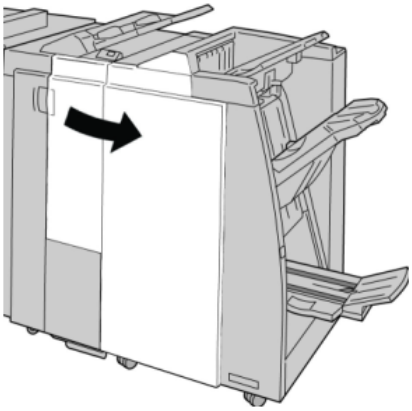

3. Mova a alavanca **2b** e gire o botão **2c**; remova o papel atolado.

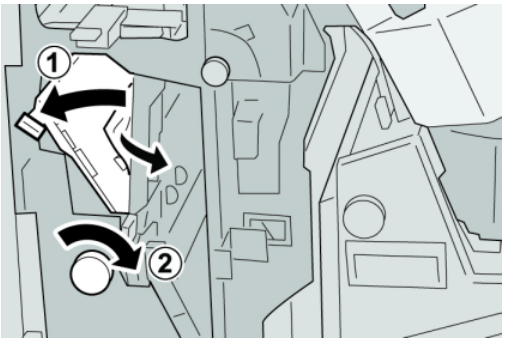

NOTA

Se o papel estiver rasgado, verifique dentro da máquina e remova-o.

4. Retorne a alavanca **2b** para a posição original.

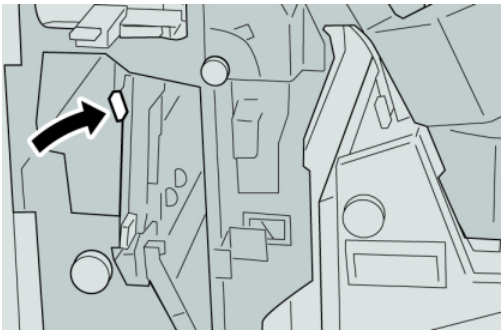

5. Feche a Tampa direita do módulo de acabamento.

NOTA

Será exibida uma mensagem e a máquina não funcionará se a tampa direita estiver aberta, mesmo que levemente.

Atolamentos de papel em 2c, 2e, 2f e 2d

1. Verifique se a impressão foi interrompida na máquina.
2. Abra a Tampa direita do módulo de acabamento.

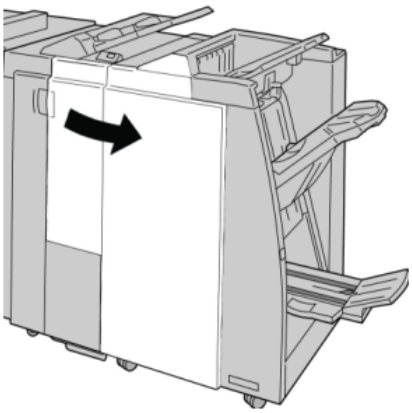

3. Remova a bandeja de saída (**2d**), vire a alavanca **2e/2f** para a direita e remova o papel atolado.

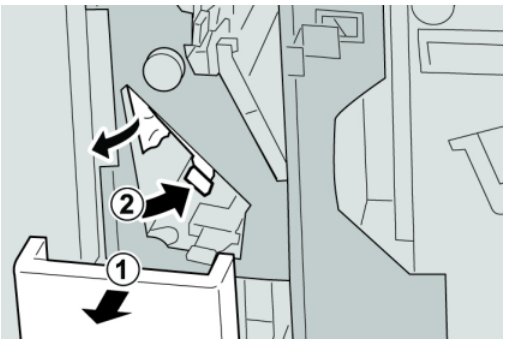

NOTA

Se o papel estiver rasgado, verifique dentro da máquina e remova-o.

4. Se você não conseguir remover o papel, retorne a alavanca **2e/2f** para a posição original. Vire a alavanca **2e/2f**, gire o botão **2c** para a direita e remova o papel atolado.

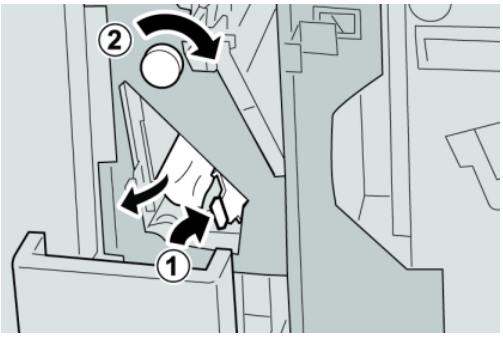

NOTA

Se o papel estiver rasgado, verifique dentro da máquina e remova-o.

5. Retorne a alavanca aberta (**2f**) ou (**2e**) para sua posição original e feche a bandeja de saída (**2d**).

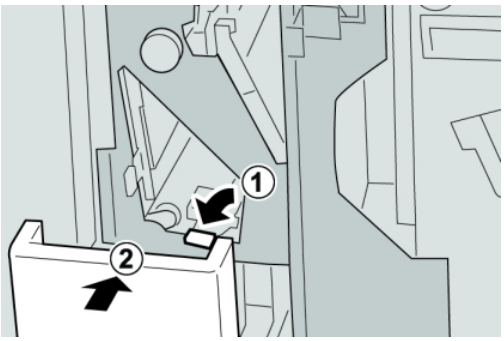

6. Feche a Tampa direita do módulo de acabamento.

NOTA

Será exibida uma mensagem e a máquina não funcionará se a tampa direita estiver aberta, mesmo que levemente.

Atolamentos de papel em 2d e na alavanca 2g

1. Verifique se a impressão foi interrompida na máquina.
2. Abra a Tampa direita do módulo de acabamento.

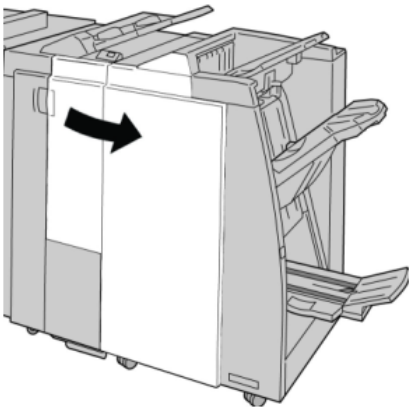

3. Remova a bandeja de saída do dobrador (**2d**), vire a alavanca **2g** e remova o papel atolado.

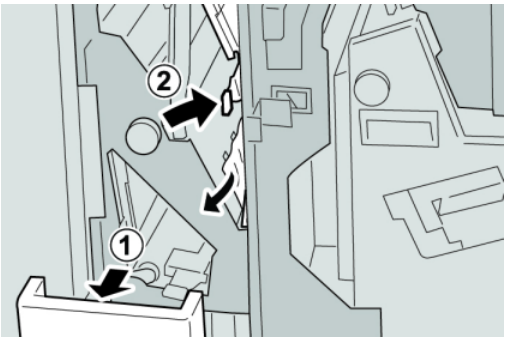

NOTA

Se o papel estiver rasgado, verifique dentro da máquina e remova-o.

4. Retorne a alavanca aberta (**2g**) para sua posição original e feche a bandeja de saída (**2d**).

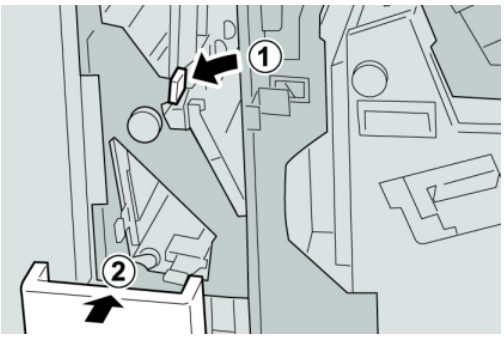

5. Feche a Tampa direita do módulo de acabamento.

NOTA

Será exibida uma mensagem e a máquina não funcionará se a tampa direita estiver aberta, mesmo que levemente.

Atolamentos de papel na unidade 4 e botão 4a

1. Verifique se a impressão foi interrompida na máquina.
2. Abra a Tampa direita do módulo de acabamento.

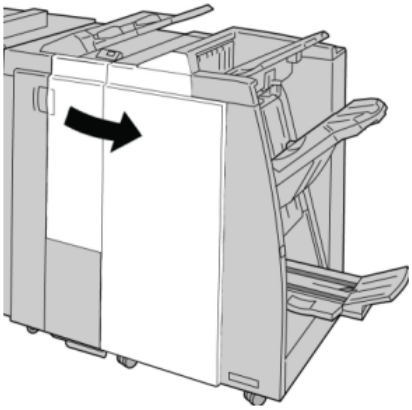

3. Remova a unidade **4**.

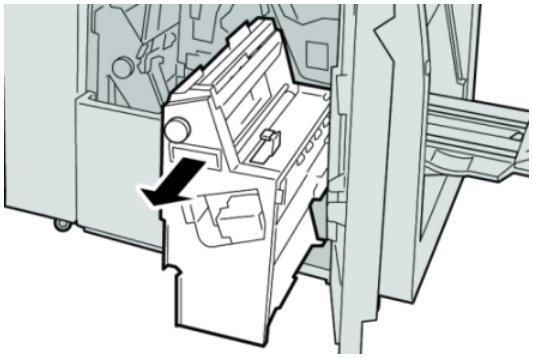

4. Gire o botão **4a** para remover o papel atolado do lado esquerdo da unidade **4**.

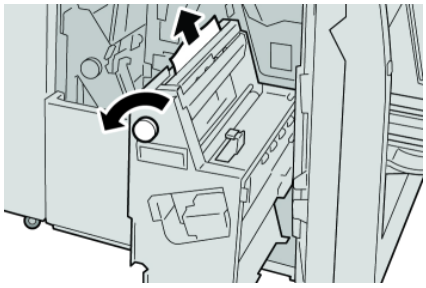

NOTA

Se o papel estiver rasgado, verifique dentro da máquina e remova-o.

5. Retorne a unidade **4** à sua posição original.

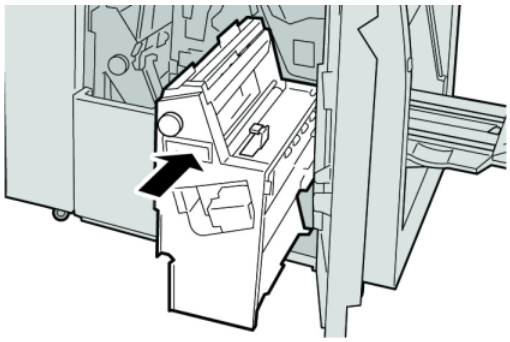

6. Feche a Tampa direita do módulo de acabamento.

NOTA

Será exibida uma mensagem e a máquina não funcionará se a tampa direita estiver aberta, mesmo que levemente.

Atolamentos de papel na bandeja superior do módulo de acabamento

1. Verifique se a impressão foi interrompida na máquina.
2. Remova o papel atolado da bandeja superior do módulo de acabamento.

NOTA

Se o papel estiver rasgado, verifique dentro da máquina e remova-o.

3. Abra e feche a tampa direita do módulo de acabamento.

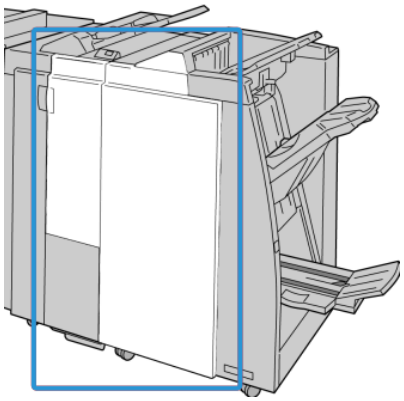

NOTA

A máquina não funcionará se a tampa estiver aberta, mesmo que levemente.

Atolamentos de papel na bandeja do empilhador do módulo de acabamento

1. Verifique se a impressão foi interrompida na máquina.

2. Remova o papel atolado da bandeja do empilhador do módulo de acabamento.

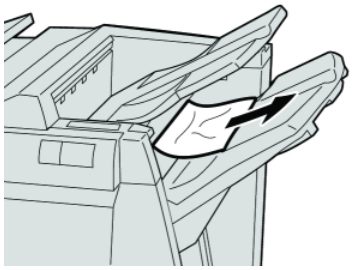

NOTA

Se o papel estiver rasgado, verifique dentro da máquina e remova-o.

3. Abra e feche a tampa direita do módulo de acabamento.

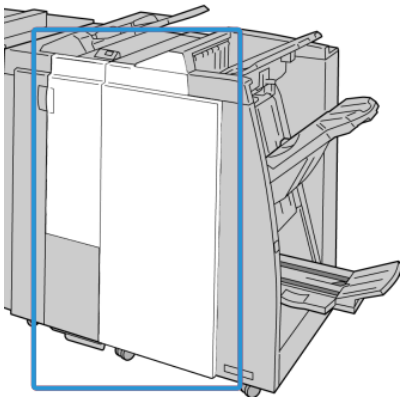

NOTA

A máquina não funcionará se a tampa estiver aberta, mesmo que levemente.

Atolamentos de papel na bandeja do criador de livretos opcional

1. Verifique se a impressão foi interrompida na máquina.
2. Abra a Tampa direita do módulo de acabamento.

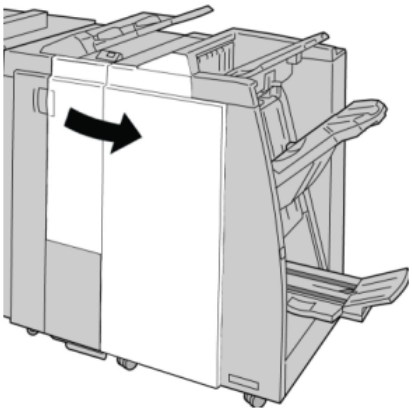

3. Gire o botão **4a** e remova qualquer papel atolado da bandeja do criador de livretos opcional.

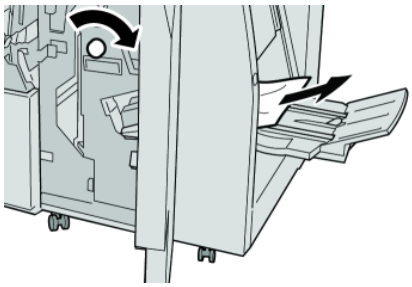

NOTA

Se o papel estiver rasgado, verifique dentro da máquina e remova-o.

4. Feche a Tampa direita do módulo de acabamento.

NOTA

Será exibida uma mensagem e a máquina não funcionará se a tampa direita estiver aberta, mesmo que levemente.

Falhas de grampeador

Siga os procedimentos fornecidos quando a saída não estiver grampeada ou os grampos estiverem dobrados. Entre em contato com nosso Centro de Atendimento ao Cliente se o problema persistir após tentar as soluções a seguir. As falhas do grampeador na saída são semelhantes àquelas mostradas na ilustração a seguir.

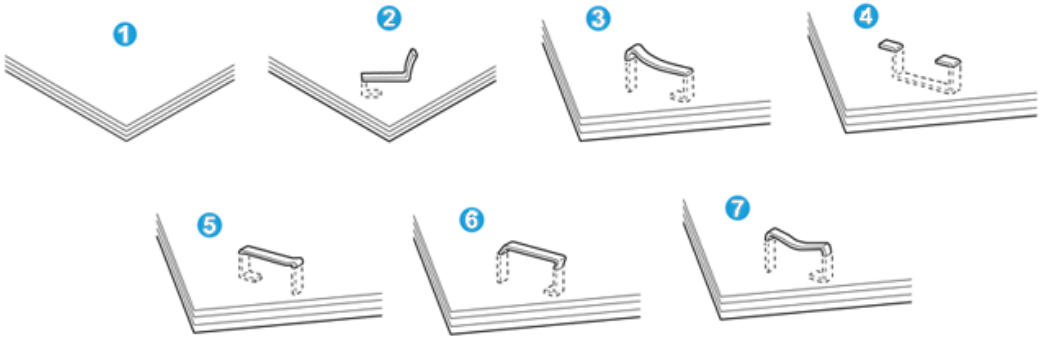

1. Sem grampos
2. Grampo dobrado
3. Um lado do grampo para cima
4. Grampo dobrado na direção contrária
5. Grampo achatado
6. Grampo inteiro para cima
7. Grampo para cima com o centro pressionado

Se a saída estiver grampeada conforme mostrado na figura acima, entre em contato com nosso Centro de Atendimento ao Cliente.

NOTA

Dependendo do tipo de papel que está sendo grampeado, as pontas grampeadas poderão ficar dobradas. Se as pontas dobradas ficarem presas dentro da máquina, poderão ocorrer atolamentos de papel. Remova o grampo dobrado ao abrir a tampa do cartucho de grampos. Se você não remover o grampo dobrado, poderá ocorrer um atolamento de grampos. Use a tampa do cartucho de grampos somente ao remover o grampo dobrado.

Atolamentos de grampos no cartucho de grampos padrão

NOTA

Sempre verifique dentro do módulo de acabamento se há grampos individuais ou sobras de grampos.

1. Verifique se a impressão foi interrompida na máquina.
2. Abra a Tampa direita do módulo de acabamento.

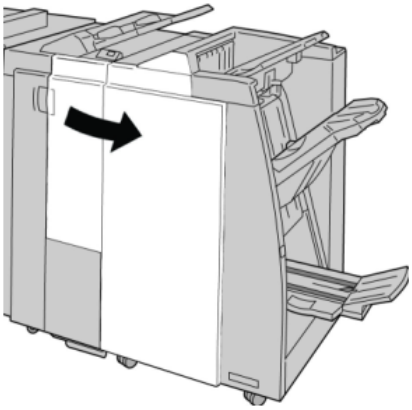

3. Segure a alça do cartucho de grampos localizada em **R1** e puxe o cartucho de grampos do módulo de acabamento.

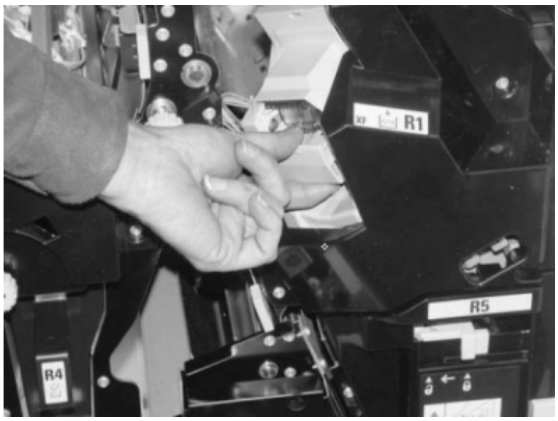

4. Verifique se há grampos restantes no módulo de acabamento e remova-os se for necessário.

5. Abra a unidade de cartucho de grampos conforme mostrado e remova o grampo atolado.

   AVISO

   Para evitar ferimentos nos seus dedos, remova cuidadosamente os grampos atolados do cartucho.

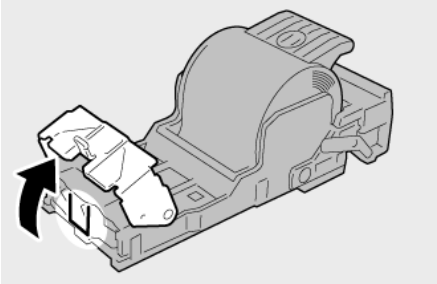

6. Reinstale a unidade do cartucho em sua posição original no módulo de acabamento.

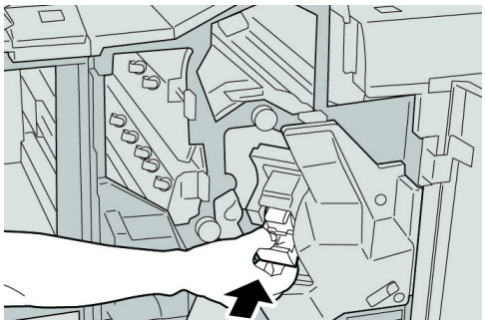

7. Feche a Tampa direita do módulo de acabamento.

   NOTA

   Será exibida uma mensagem e a máquina não funcionará se a tampa direita estiver aberta, mesmo que levemente.

Atolamentos de grampos no cartucho do criador de livretos

NOTA

Sempre verifique se há grampos individuais ou sobras de grampos dentro do módulo de acabamento.

1. Verifique se a impressão foi interrompida na máquina.

2. Abra a Tampa direita do módulo de acabamento.

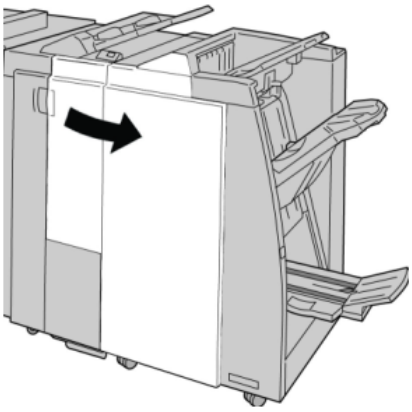

3. Enquanto pressiona a alavanca para a direita, retire a unidade do cartucho de grampos de livreto.

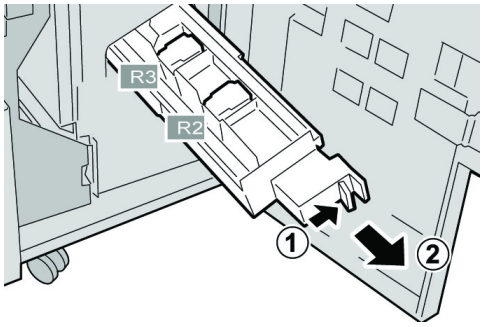

4. Segure a unidade do cartucho de grampos pelas linguetas e levante para removê-la.

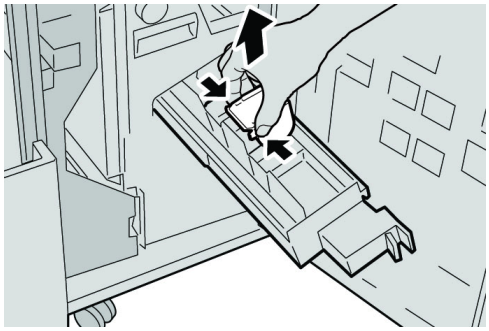

5. Remova os grampos atolados do cartucho.

AVISO

Para evitar ferimentos nos seus dedos, remova cuidadosamente os grampos atolados do cartucho.

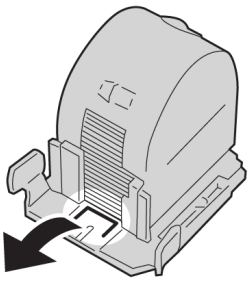

6. Segure as linguetas do novo cartucho de grampos e empurre-o para dentro da unidade.

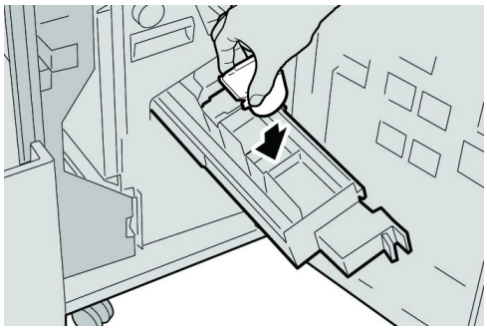

7. Empurre a unidade do cartucho de grampos para a posição original na máquina.

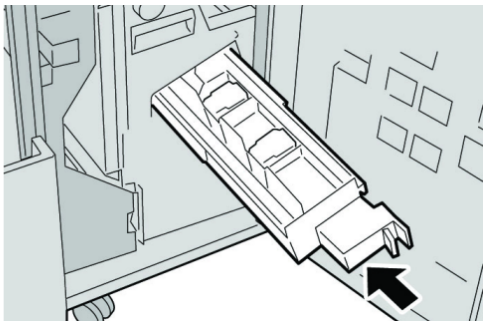

8. Feche a Tampa direita do módulo de acabamento.

NOTA

Será exibida uma mensagem e a máquina não funcionará se a tampa direita estiver aberta, mesmo que levemente.

Reinserção do cartucho de grampos padrão

Use este procedimento se o cartucho de grampos padrão for inserido incorretamente na máquina.

NOTA

Sempre verifique se há grampos individuais ou sobras de grampos dentro do módulo de acabamento.

1. Verifique se a impressão foi interrompida na máquina.

2. Abra a Tampa direita do módulo de acabamento.

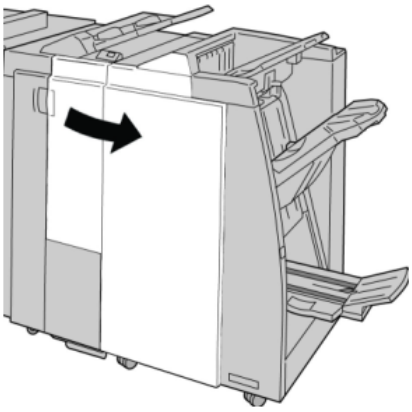

3. Segure a alça do cartucho de grampos localizada em **R1** e puxe o cartucho de grampos do módulo de acabamento.

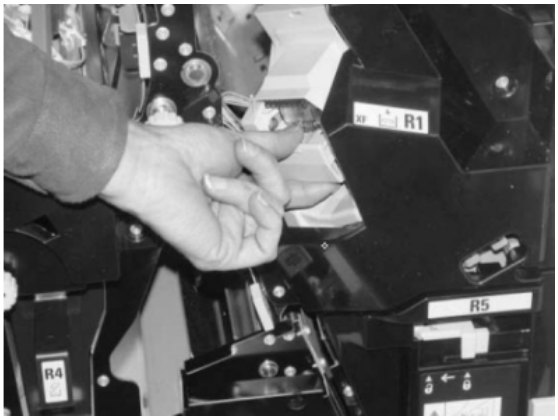

4. Se necessário, abra a unidade de cartucho de grampos conforme mostrado e remova o grampo atolado.

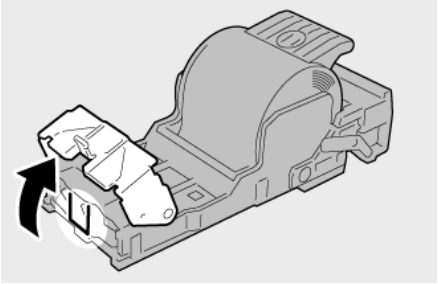

5. Mova a alavanca na parte traseira da unidade de cartucho de grampos para baixo.

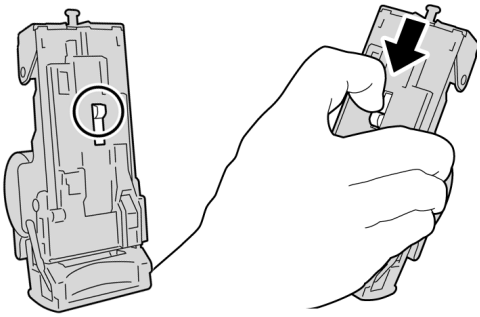

6. Segure a alavanca para baixo, vire a unidade e remova o cartucho de grampos da unidade.

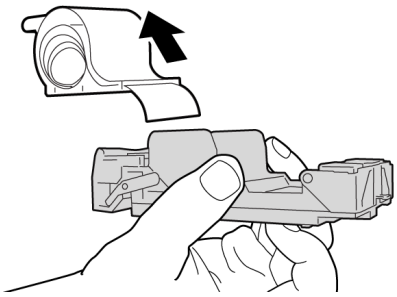

7. Retire os grampos externos ao longo da linha.

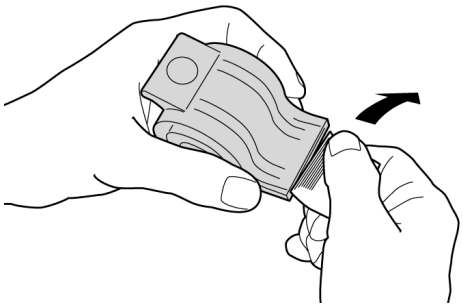

8. Empurre um novo cartucho de grampos para dentro da unidade.

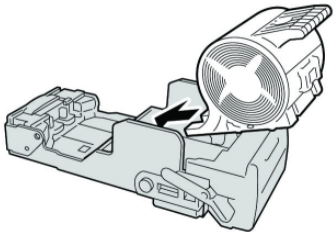

9. Reinstale a unidade do cartucho em sua posição original no módulo de acabamento.

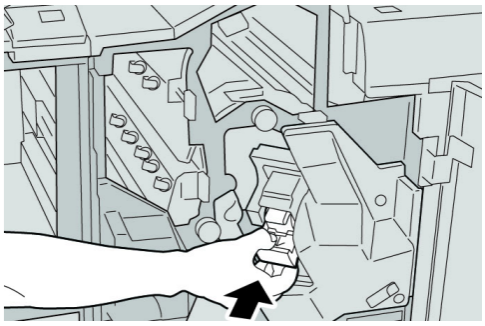

10. Feche a Tampa direita do módulo de acabamento.

NOTA

Será exibida uma mensagem e a máquina não funcionará se a tampa direita estiver aberta, mesmo que levemente.

Códigos de falha

Se um erro fez com que a impressão terminasse de modo anormal, ou se ocorreu um mau funcionamento no Módulo de acabamento criador de livretos, é exibido então um código de erro.

Se aparecer um código de erro que não esteja listado na tabela abaixo, ou se um erro persistir após seguir a solução apresentada, entre em contato com o Centro Xerox de Atendimento ao Cliente.

Se um código de erro for exibido, todos os dados de impressão da máquina e todos os dados de impressão armazenados na memória embutida da máquina serão descartados.

Código de falha	Causa possível	Solução recomendada
012 125, 012 132, 012 211, 012 212, 012 213, 012 214, 012 215, 012 216, 012 217, 012 218, 012 219, 012 221, 012 223, 012 225, 012 226, 012 227, 012 228, 012 229, 012 230, 012 235, 012 236, 012 237, 012 238, 012 239, 012 240, 012 241, 012 243, 012 246, 012 247, 012 248, 012 250, 012 251, 012 252, 012 253, 012 254, 012 255, 012 260, 012 263, 012 264, 012 265, 012 282, 012 283, 012 291, 012 296	Mau funcionamento do Módulo de acabamento	• Verifique se há qualquer obstrução no trajeto do papel e limpe-a. • Desligue/ligue a máquina e, se necessário, reenvie/reinicie seu trabalho de impressão. Se o erro persistir, entre em contato com o Centro de Atendimento ao Cliente.
012 400	Recipiente de sobras de grampos quase cheio	Siga os procedimentos para remover e substituir o recipiente de sobras de grampos no módulo de acabamento.
012 949	O Recipiente de sobras de perfuração do Módulo de acabamento não está acoplado	Verifique se o recipiente de sobras de perfuração está instalado no módulo de acabamento e inserido corretamente.
024 931	O Recipiente de sobras de grampos está cheio ou quase cheio	Remova o Recipiente de sobras de grampos e reinstale um novo recipiente.
024 932	O Recipiente de sobras de grampos não está acoplado	Verifique se o Recipiente de sobras de grampos está instalado no módulo de acabamento e inserido corretamente.

Módulo de acabamento criador de livretos/padrão
(continuação)

Código de falha	Causa possível	Solução recomendada
024 943	O cartucho de grampos do livreto está vazio ou ocorreu um erro de grampeamento.	Verifique o cartucho de grampos e recoloque-o corretamente. Se for necessário, substitua-o por um novo cartucho. Retome o trabalho.
024 957	As bandejas do Módulo de inserção estão vazias/sem papel	Coloque papel nas bandejas de papel do Módulo de inserção.
024 974	O tamanho do papel designado e o tamanho do papel na bandeja são diferentes ao alimentar papel	Restaure o papel ou cancele o trabalho.
024 976	Falha de grampo do Módulo de acabamento	Verifique os grampos e restaure corretamente.
024 977	A alimentação de grampo do Módulo de acabamento não está pronta	Verifique os grampos e restaure corretamente.
024 978	A operação de grampo do Módulo de acabamento de livreto não está pronta	Verifique os grampos e restaure corretamente.
024 979	O cartucho de grampos está vazio	Verifique os grampos. Siga os procedimentos para remover e substituir o cartucho de grampos
024 980	A bandeja do empilhador do módulo de acabamento está cheia	Remova todo o papel da bandeja do empilhador.
024 981	A bandeja superior do módulo de acabamento está cheia	Remova todo o papel da bandeja superior do módulo de acabamento.
024 982	O aviso de segurança inferior da bandeja do empilhador do módulo de acabamento está ligado	Remova todo o papel da bandeja do empilhador e qualquer outra obstrução.
024 983	A bandeja de livretos do módulo de acabamento está cheia	Remova todo o papel da bandeja de livretos.
024 984	O sinal F de pouco grampo no grampeador de livretos está ligado	Remova todo o papel da bandeja de livretos.
024 985	O sinal R de pouco grampo no grampeador de livretos está ligado	Remova todo o papel da bandeja de livretos.
024 987	A bandeja do dobrador de livretos está cheia	Remova todo o papel da bandeja. Defina a bandeja de saída para três dobras.

(continuação)

Código de falha	Causa possível	Solução recomendada
024 988	A bandeja do dobrador de livretos está cheia	Verifique se a bandeja do dobrador está acoplada e definida corretamente.
024 989	Há um problema com o grampeador do criador de livretos	Verifique o cartucho de grampos e restaure-o corretamente.
047 320	Ocorreu um erro de comunicação com o Módulo de acabamento	Desligue/ligue a máquina. Se o erro persistir, entre em contato com o Centro de Atendimento ao Cliente.
112 700	O Recipiente de sobras de perfuração está cheio ou quase cheio	Remova e esvazie o recipiente de sobras e reinstale.
116 790	As configurações para grampeamento são canceladas e os dados são impressos	Confirme a posição do grampo e tente imprimir novamente.
124 705	As configurações de perfuração são canceladas	Confirme a posição de perfuração e tente imprimir novamente.
124 706	As configurações de dobra são canceladas	Confirme as configurações de dobra e tente imprimir novamente.
124 709	O número de páginas excede a quantidade de páginas que podem ser grampeadas	Diminua o número de páginas ou cancele as configurações de grampeamento e tente imprimir novamente.

Especificações

Módulo de acabamento criador de livretos/padrão

Item	Especificação
Tipo de bandeja	Bandeja superior: Alceado/Sem alcear **NOTA** As transparências podem ser enviadas SOMENTE para a bandeja SUPERIOR do Módulo de acabamento. As transparências NÃO podem ser enviadas para a bandeja do empilhador (intermediária). Bandeja do empilhador (intermediária): Alceado/Sem alcear (deslocamento disponível)

Módulo de acabamento criador de livretos/padrão

(continuação)

Item	Especificação
Tamanho de papel suportado	Bandeja superior: • Máximo: SRA3, 13 x19 pol., 12,6 x19,2 pol., 330 x 488 mm (tamanho personalizado) • Mínimo: 100 x 148 mm (ABC), 4 x 6 pol. (ABC), cartões postais A6 (ABC) Bandeja do empilhador (intermediária): • Máximo: 13 x 19 pol. (330 x 488 mm), SRA3 • Mínimo: B5, Executivo (7,25 x 10,5 pol.) Bandeja do Dobrador C/Z opcional: Suporta A4 (ABC) e 8,5 x 11 pol (ABC) Entrega para um dispositivo DFA de terceiros: • Máximo: 13 x 19 pol., SRA3 • Mínimo: B5, Executivo (7,25 x 10,5 pol.)
Gramatura de papel suportada	Bandejas: Bandeja superior: 55 a 350 g/m² Bandeja do empilhador (intermediária): 55 a 300 g/m² • Bandeja do Dobrador C/Z opcional: 64 a 90 g/m² Entrega para um dispositivo DFA de terceiros: 55 a 350 g/m²
Capacidade das bandejas	Bandeja superior: 500 folhas Bandeja do empilhador (intermediária): 2.000 folhas, 200 conjuntos* • Bandeja do Dobrador C/Z opcional: Mínimo de 30 folhas *Ao usar A4 ABL, B5 ABL, 8,5 x 11 pol. ABL, 8 x 10 pol. ABL, 7,5 x 10,5 pol. ABL somente. Durante o uso de papel de outros tamanhos, a capacidade da bandeja é de 1.500 folhas e 100 conjuntos. **A bandeja talvez não aceite alguns tipos de papel.

(continuação)

Item	Especificação
Grampeamento (comprimento variável)	Máximo de folhas por grampo: 100 folhas • Ao usar um tamanho de papel maior que A4 ou 8,5 x 11 pol., o número máximo de folhas que podem ser grampeadas é 65. • As extremidades do grampo podem dobrar com o uso de certos tipos de papel. Tamanho do papel: • Máximo: A3/11 x 17 pol. • Mínimo: B5, Executivo (7,25 x 10,5 pol.) Posição dos grampos: • 1 local: (frente: grampeamento em ângulo, centro: grampeamento paralelo, parte de trás: grampeamento paralelo*) • 2 locais: (grampeamento paralelo) • 4 locais: A4 (ABL) e grampeamento paralelo de 8,5 x 11 pol. (ABL) *: Grampeamento em ângulo para A3 e A4
Perfuração	Tamanho de papel suportado: • Máximo: A3/11 x 17 pol. • Mínimo: ABL B5 (2 orifícios), ABL A4 (4 orifícios) Número de orifícios: 2, 4, 3 (opcional) Tipo do papel: 55 a 220 g/m²

Módulo de acabamento criador de livretos/padrão
(continuação)

Item	Especificação
Criação de livreto/Dobra simples	Número máximo de folhas: • Dobra e grampo: 25 folhas • Dobra apenas: 5 folhas Com o uso de papel Xerox de 75 g/m², somente 14 folhas poderão ser grampeadas se uma capa for adicionada. Tamanho do papel: • Máximo: A3/13 x 18 pol. • Mínimo: ABC A4, ABC 8,5 x 11 pol. **NOTA** Ao usar papéis de gramatura mais baixa, podem ocorrer atolamentos de material com Criação de livreto, Dobra simples e grampeamento para saídas com 25 folhas ou mais. Se ocorrerem atolamentos de material, é recomendável selecionar um tipo de material diferente para o trabalho. Tipo do papel: Dobra apenas ou Dobra e grampo: 55 a 350 g/m² não revestido, 106 a 300 g/m² revestido Gramaturas de papel/Capacidade de livreto: • 64 a 80 g/m², não revestido: 25 folhas • 81 a 90 g/m², não revestido: 20 folhas • 91 a 105 g/m², não revestido: 10 folhas • 106 a 128 g/m², não revestido: 10 folhas, revestido: 10 folhas • 129 a 150 g/m², não revestido: 10 folhas, revestido: 10 folhas • 151 a 176 g/m², não revestido: 10 folhas, revestido: 10 folhas • 177 a 220 g/m², não revestido: 5 folhas, revestido: 5 folhas • 221 a 256 g/m², 4 folhas no máximo, revestido ou não revestido • 257 a 350 g/m², 3 folhas no máximo, revestido ou não revestido
Dobra	**NOTA** Os conjuntos de dobras não grampeados estão limitados a 5 folhas de papel.
Bandeja 8 (Módulo de Inserção, também chamado "Interposer")	Tamanho do papel: • Máximo: A3/11 x 17 pol. • Mínimo: B5, Executivo (7,25 x 10,5 pol.) A máquina não imprime em papel carregado na Bandeja 8. Capacidade: 200 folhas ao usar o papel Xerox 20 lb./75 g/m². Tipo do papel: 64 a 220 g/m²

Dobrador C/Z opcional

Item	Especificação
Dobra em Z em meia folha	Tamanho do papel em Z: 11 x 17 pol./A3, 10 x 14 pol./B4, 8K Tipo do papel: 16 a 24 lb./64 a 90 g/m² Bandeja de saída: Bandeja do empilhador (intermediária) • Capacidade: - Máximo: 80 folhas (dobra em Z em papel A3/11 x 17 pol. Xerox de 75 g/m²) - 20 folhas para 8K e 10 x 14 pol./B4
Dobra em C Dobra em Z	Tamanho do papel: A4/8.5 x 11 pol. Número de folhas a serem dobradas: 1 folha Capacidade: Mínimo de 30 folhas (ao usar papel Xerox de 75 g/m²) Tipo do papel: 16 a 24 lb./64 a 90 g/m² Bandeja de saída: Bandeja do Dobrador C/Z
Dobra simples	Consulte as especificações de criação de livreto/dobra simples para obter mais informações

17

Módulo aparador SquareFold

Visão geral

O módulo aparador SquareFold é um dispositivo de acabamento opcional usado junto com outro dispositivo de acabamento opcional que contém um criador de livretos.

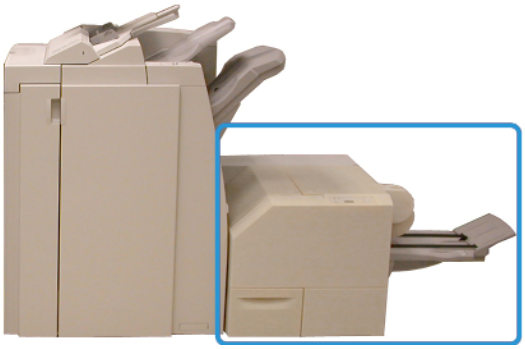

NOTA

O módulo aparador SquareFold exige um módulo de acabamento com um criador de livretos acoplado.

O módulo aparador SquareFold:

- Recebe o livreto da área do criador de livretos do módulo de acabamento
- aplaina a lombada do livreto, reduzindo assim sua espessura e dando a aparência de um livro com encadernação perfeita
- Apara/recorta a face (borda) do livreto, resultando em uma borda com acabamento perfeito

O livreto é montado e grampeado na área do livreto do módulo de acabamento; dessa forma, o livreto é inserido no módulo aparador SquareFold já montado. Quaisquer ajustes na imagem do original e no seu posicionamento na página do livreto devem ser feitos na interface do usuário da máquina ou no servidor de de impressão.

NOTA

Consulte sempre a seção Dicas e sugestões deste manual antes de usar o módulo aparador SquareFold. A seção dicas e sugestões oferece informações valiosas sobre a configuração dos trabalhos, que por sua vez garantem a melhor saída possível para os trabalhos de impressão/cópia.

Convém realizar um ou mais testes de impressão/cópia antes de executar trabalhos maiores.

Identificação dos componentes

Componentes principais

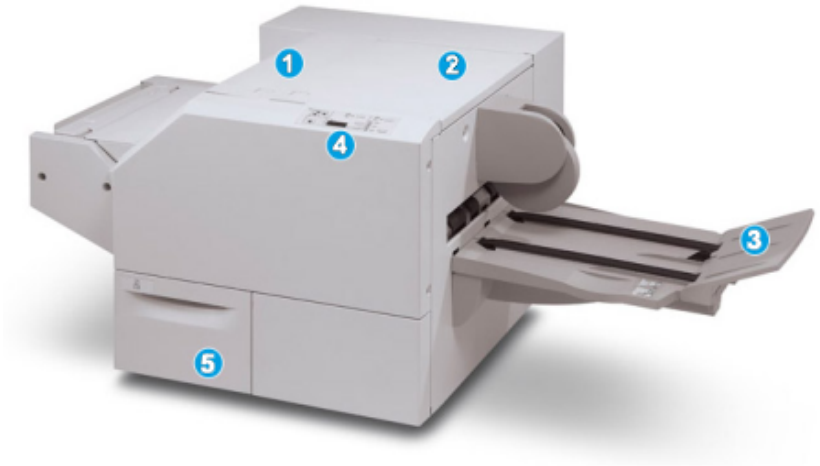

Os principais componentes consistem em:

1. Tampa superior esquerda: Abra esta tampa para remover atolamentos de papel. O mecanismo de dobra quadrada fica nesta área.
2. Tampa superior direita: Abra esta tampa para remover atolamentos de papel. O mecanismo de aparo fica nesta área.
3. Bandeja de saída de livreto: Esta bandeja recebe a saída de livretos com dobra quadrada do módulo de acabamento.
4. Painel de controle: O painel de controle consiste em um visor, botões e várias luzes indicadoras.
5. Recipiente de sobras do aparador: Coleta as sobras do aparador. Puxe e abra para remover e descartar as sobras do aparador.

NOTA

As tampas superiores não poderão ser abertas durante o funcionamento normal ou quando a máquina estiver ociosa. As tampas só poderão ser abertas quando um indicador estiver aceso e quando ocorrer atolamento/falha no módulo aparador SquareFold.

Trajeto do papel

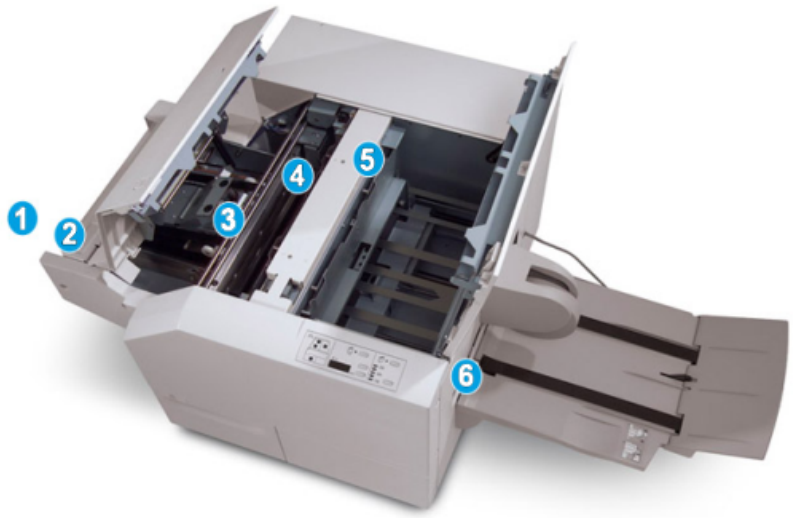

1. O livreto deixa a área de livreto do módulo de acabamento e é inserido no módulo aparador SquareFold.
2. O sensor de saída de livretos (no módulo aparador SquareFold) detecta a borda de ataque (lombada) do livreto e move o livreto para a área de dobra quadrada.
3. Quando a lombada do livreto atinge a área da dobra quadrada, o livreto é grampeado e a operação de dobra quadrada é iniciada.
4. O livreto é aplainado e a lombada é ajustada de acordo com a configuração de dobra quadrada indicada no painel de controle.
5. Quando o livreto estiver aplainado e a lombada ajustada, ele será movido para a área do aparador.

a. Com base no tamanho do livreto acabado, o livreto é movido até que a borda de fuga alcance o cortador do aparador.
b. A borda de fuga é aparada/cortada (com base no tamanho do livreto acabado, inserido na configuração Modo aparador).

6. Em seguida, o livreto é movido para a área de saída, da qual é transportado para a Bandeja de saída de livreto.

NOTA

Os livretos que saem do módulo aparador SquareFold podem conter restos/sobras de aparas do livreto aparado anteriormente. Esse é um fato normal, resultante da formação de eletricidade estática. Se os livretos contiverem restos/sobras de aparas, remova as sobras e descarte-as.

Painel de controle

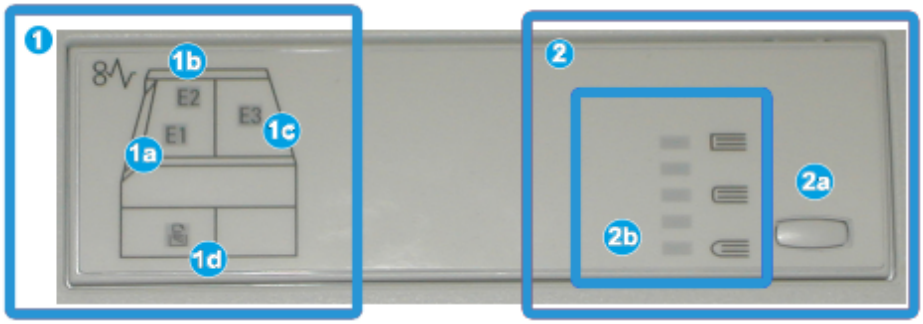

O painel de controle consiste em:

1. Indicadores de falhas: Esses indicadores acendem quando ocorre falha ou atolamento em uma área específica do módulo aparador SquareFold.

a. Esse indicador acende quando ocorre atolamento no momento em que o livreto deixa a área de saída do módulo de acabamento.
b. Esse indicador acende quando ocorre atolamento na área da dobra quadrada.
c. Esse indicador acende quando ocorre atolamento na área do aparador.

NOTA

Se um desses indicadores (1a, 1b, 1c) estiver aceso, as tampas superiores poderão ser abertas e o atolamento/falha resolvido; caso contrário, durante a operação normal ou quando a máquina estiver ociosa, não será possível abrir as tampas superiores.

d. Esse indicador acende quando o Recipiente de sobras do aparador é retirado ou quando está cheio.

2. Opções de Dobra quadrada: Esta área do painel de controle contém:

NOTA

As opções de Dobra quadrada estão disponíveis no driver de impressão do computador, no servidor de impressão ou na interface com o usuário da máquina (se for uma copiadora/impressora). Esse assunto é discutido de maneira mais detalhada na seção "Opções de Dobra quadrada".

a. Botão Configurações: Pressione este botão para ajustar a configuração Dobra quadrada; consulte o próximo item.
b. Opções de Dobra quadrada: Selecione a configuração desejada, estas configurações são discutidas de maneira mais detalhada na seção "Opções de Dobra Quadrada".

Recurso Dobra quadrada

A função Dobra Quadrada pode ser acessada/selecionada no driver de impressão do computador, no servidor de impressão ou na interface com o usuário da máquina.

NOTA

A função Dobra quadrada só estará disponível quando sua máquina estiver conectada a um módulo de acabamento com um criador de livretos e ao módulo aparador SquareFold.

NOTA

O termo Prensagem de Livro é utilizado como sinônimo dos termos Dobra Quadrada ou Dobragem Quadrada.

Opções de dobra quadrada

A função Dobra quadrada (Prensagem de livro) pode ser ativada ou desativada, de acordo com a preferência do usuário. Quando a função estiver ativada, você poderá selecionar uma das cinco opções, de acordo com as requisitos do trabalho de livreto acabado.

NOTA

No restante desta seção, são mostrados o Painel de Controle do Módulo Aparador SquareFold e a tela da interface com o usuário da máquina. As telas do driver de impressão e do servidor de impressão não são mostradas. As descrições de cada opção da Dobra quadrada são aplicáveis aos trabalhos de impressão na rede e a qualquer servidor/driver de impressão conectado à máquina.

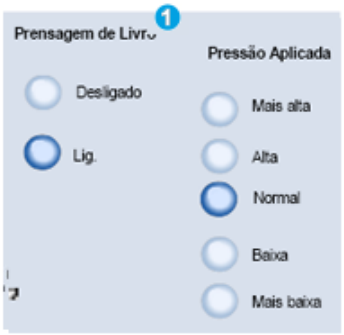

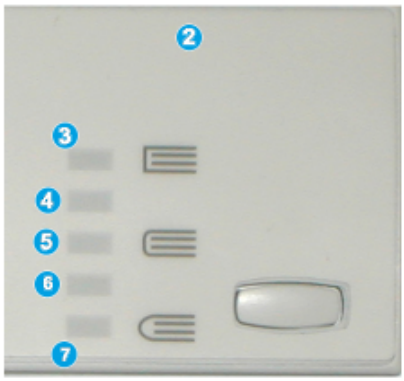

1. As opções de Dobra Quadrada/Prensagem de Livreto na interface do usuário da máquina mostradas na ilustração são meramente uma representação. As imagens reais da interface de usuário da máquina podem variar dependendo da máquina à qual ela está conectada.
2. Painel de controle do módulo aparador SquareFold
3. **+2/Mais alta/Alta 2**: Use esta configuração quando quiser aplicar a pressão máxima à lombada do livreto. Quanto maior for a pressão aplicada ao livreto, mais aplainada ficará a lombada do livreto. +2 é o maior valor de pressão que pode ser aplicado ao livreto.

   Além disso, talvez você queira selecionar essa configuração quando o livreto acabado tiver cinco páginas ou menos e for em papel com gramatura mais elevada (200 g/m² ou mais).

4. **+1/Alta/Alta 1**: Use esta configuração quando quiser aplicar mais pressão à lombada do livreto, mas não tanta pressão quanto a configuração +2 usa.
5. Auto/Normal: Esta é a configuração padrão da máquina e é usada na maior parte dos trabalhos.
6. **-1/Baixa/Baixa 1**: Use esta configuração quando quiser aplicar menos pressão à lombada do livreto. Quanto menor for a pressão aplicada ao livreto, mais arredondada será a lombada do livreto.
7. **-2/Mais baixa/Baixa 2**: Use essa configuração quando o livreto acabado tiver cinco páginas ou menos e for em papel com gramatura mais baixa (100 g/m² ou menos). -2 é o menor valor de pressão que pode ser aplicado ao livreto.

Escolha a configuração mais adequada às necessidades da saída de livreto.

NOTA

Convém realizar um ou mais testes de impressão antes de executar trabalhos maiores.

A ilustração a seguir mostra dois livretos diferentes: um livreto com dobra quadrada e um livreto sem dobra quadrada.

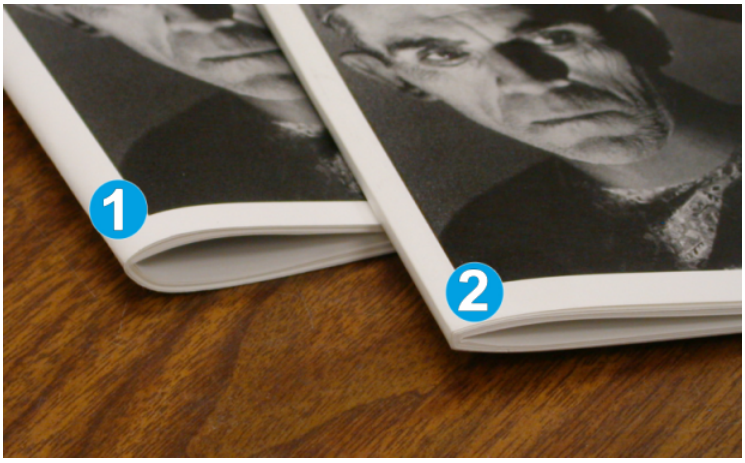

1. Este livreto não tem dobra quadrada. Ele tem uma aparência mais espessa e arredondada na lombada.
2. Este livreto tem dobra quadrada. A lombada do livreto é achatada e aplainada, com a aparência de um livro perfeito.

Acesso às opções de Dobra quadrada

Acesso ás opções de Dobra Quadrado para trabalhos de impressão em rede

Para trabalhos de impressão em rede, o recurso Dobra quadrada e suas opções relacionadas podem ser acessados pelo driver de impressão do computador (antes do envio do trabalho para impressão) ou no servidor de impressão (após o envio do trabalho para impressão). Para acessar o recurso/as opções de Dobra quadrada para trabalhos de impressão em rede, faça o seguinte:

1. No caso de trabalhos enviados do computador, passe para a próxima etapa.
   - No caso de trabalhos que já estão no servidor de impressão, passe para a Etapa 3.
2. No computador, abra o trabalho desejado no aplicativo adequado (por exemplo, Microsoft Word ou Adobe Reader).
   a) Selecione **Arquivo** e **Imprimir**.
   b) Na janela Imprimir, selecione a máquina desejada (com o módulo aparador SquareFold acoplado) e depois selecione **Propriedades** para a máquina.
   c) Passe para a Etapa 4.
3. No servidor de impressão, abra as Propriedades do trabalho desejado:
   a) Clique duas vezes no trabalho (nas filas Reter ou Trabalhos de impressão).
   b) Na janela Propriedades, vá para a guia Acabamento/Saída.
   c) Passe para a etapa seguinte.
4. Verifique se a bandeja de saída correta está selecionada (Bandeja do criador de livretos).
5. Se necessário, verifique se as funções Grampeamento/Acabamento/Dobra corretas estão selecionadas.
6. Selecione a opção de Dobra quadrada (Prensagem de livro) desejada.
7. Selecione **OK** para salvar as seleções e feche a janela Propriedades.
8. Envie o trabalho para a máquina.

Acesso às opções de Dobra Quadrado para trabalhos de cópia

1. A partir da interface do usuário da máquina, selecione **Copiar**, depois a guia **Formato de Saída**.
2. Selecione **Criar Livreto** ou **Dobrar**.
3. Na tela Criação de Livreto execute o seguinte:
   a) Selecione **Ligar**.
   b) Selecione **Dobrar e Grampear**.
   c) Na tela Criar Livreto - Dobrar e Grampear , selecione ou **Somente Dobrar** ou **Dobrar e Grampear**.

      Para acessar a função Dobra Quadrada , selecione o botão **Aparar/Prensar Livreto** .
4. Na tela Dobrar , selecione **Dobra Única**.

a) Selecione **Dobrar como Conjunto**.
b) Selecione o botão **Aparar/Prensar Livreto** para acessar a função Dobra Quadrada (Prensagem de Livro).

Recurso Aparador

A função Dobra Quadrada pode ser acessada/selecionada no driver de impressão do computador, no servidor de impressão ou na interface com o usuário da máquina.

NOTA

A função Aparador só estará disponível quando sua máquina estiver conectada a um módulo de acabamento com um criador de livretos e ao módulo aparador SquareFold.

Opções do Aparador

Ao usar as opções do Aparador, sempre considere o seguinte:

- Os livretos que saem do Módulo Aparador SquareFold podem conter restos/sobras de aparas do livreto aparado anteriormente. Esse é um fato normal, resultante da formação de eletricidade estática. Se os livretos contiverem restos/sobras de aparas, remova as sobras e descarte-as.
- A função Aparador pode ser ativada ou desativada, de acordo com a preferência do usuário. Quando a função estiver ativada, você pode ajustar a configuração da para em incrementos de 0,1mm/0,0039 polegada, dependendo dos requisitos de acabamento do trabalho de livreto.

NOTA

No restante desta seção a tela da interface com o usuário da máquina é mostrada. As telas do driver de impressão e do servidor de impressão não são mostradas. As descrições de cada opção do Aparador são aplicáveis aos trabalhos de impressão na rede e a qualquer servidor/driver de impressão conectado à máquina.

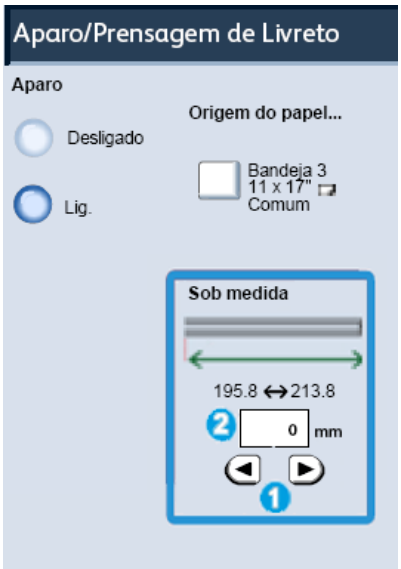

1. Selecione os botões de seta para aumentar ou diminuir a configuração do aparador. São feitos ajustes em incrementos de 0,1 mm/0,0039 pol.
2. A configuração do aparador é baseada em:
   - O número de folhas no livreto acabado,
   - A largura do livreto acabado (como 8,5 pol./210 mm ou 5,5 pol./149 mm),
   - O tipo de material de impressão (por exemplo, revestido/não revestido, brilhante) e
   - A gramatura do material

NOTA

Importante! Talvez seja necessário testar várias configurações para determinar a mais adequada ao seu trabalho específico. Além disso, convém realizar um ou mais testes de impressão antes de executar trabalhos maiores para garantir a melhor saída possível para o livreto.

NOTA

Não é possível ajustar as configurações de apara para remover menos de 2 mm (0,078 pol.) ou mais de 20 mm (0,787 pol.) de material da borda do livreto. Os ajustes abaixo de 2 mm (0,078 pol.) podem gerar apara com pouca qualidade e ajustes acima de 20 mm (0,078 pol.) resultarão em ausência de apara na borda do livreto.

Escolha a configuração mais adequada às necessidades da saída de livreto.

Diretrizes para aparar

A tabela a seguir mostra diversos cenários com diferentes gramaturas de papel, tipos de material e seleções de configuração de apara. Use essa tabela como diretriz ao selecionar uma configuração de apara para seu trabalho específico.

NOTA

As configurações exibidas na tabela a seguir servem como exemplos e não visam representar todos os cenários de trabalho possíveis; novamente, use a tabela somente como diretriz.

Número do cenário	Tamanho do papel	Tamanho do livreto acabado	Gramatura do papel (lbs./g/m²)	Configuração do aparo aproximado (mm)	Número de páginas no livreto acabado
1	8,5 x 11 pol./A4 (210 x 298 mm)	5,5 x 8,5 pol./149 x 210 mm	20 lbs./75 g/m²	130	20
2	8,5 x 11 pol./A4 (210 x 298 mm)	5,5 x 8,5 pol./149 x 210 mm	24 lbs./90 g/m²	125	14
3	8,5 x 11 pol./A4 (210 x 298 mm)	5,5 x 8,5 pol./149 x 210 mm	32 lbs./120 g/m²	135	10
4	8,5 x 11 pol./A4 (210 x 298 mm)	5,5 x 8,5 pol./149 x 210 mm	20 lbs./75 g/m²	125	10
5	8,5 x 11 pol./A4 (210 x 298 mm)	5,5 x 8,5 pol./149 x 210 mm	80 lbs./120 g/m²	135	12
6	8,5 x 14 pol./B4 (250 x 353 mm)	8,5 x 7 pol./250 x 176.5 mm	20 lbs./75 g/m²	172	6
7	8,5 x 14 pol./B4 (250 x 353 mm)	8,5 x 7 pol./250 x 176.5 mm	24 lbs./90 g/m²	170	6
8	11 x 17 pol./A3 (297 x 420 mm)	8,5 x 11 pol./A4 (210 x 297 mm)	24 lbs./90 g/m²	200	14
9	11 x 17 pol./A3 (297 x 420 mm)	8,5 x 11 pol./A4 (210 x 297 mm)	80 lbs./216 g/m²	205	5
10	11 x 17 pol./A3 (297 x 420 mm)	8,5 x 11 pol./A4 (210 x 297 mm)	20 lbs./75 g/m²	210	22
11	11 x 17 pol./A3 (297 x 420 mm)	8,5 x 11 pol./A4 (210 x 297 mm)	24 lbs./90 g/m²	210	8
12	11 x 17 pol./A3 (297 x 420 mm)	8,5 x 11 pol./A4 (210 x 297 mm)	80 lbs./120 g/m²	205	10
13	12 x 18 pol./305 x 458 mm	6 x 9 pol./152 x 229 mm	80 lbs./120 g/m²	220	6
14	12 x 18 pol./305 x 458 mm	6 x 9 pol./152 x 229 mm	80 lbs./120 g/m²	215	5
15	12 x 18 pol./305 x 458 mm	6 x 9 pol./152 x 229 mm	80 lbs./120 g/m²	210	4
16	12 x 18 pol./305 x 458 mm	6 x 9 pol./152 x 229 mm	28 lbs./105 g/m²	220	16
17	12 x 18 pol./305 x 458 mm	6 x 9 pol./152 x 229 mm	80 lbs./120 g/m²	210	14

Acesso às opções do Aparador

Acesso às opções do Aparador para trabalhos de impressão em rede

Para trabalhos de impressão em rede, o recurso Aparador e suas opções relacionadas podem ser acessados pelo driver de impressão do computador (antes do envio do trabalho para impressão) ou no servidor de impressão (após o envio do trabalho para impressão). Para acessar o recurso/as opções do Aparador para trabalhos de impressão em rede, faça o seguinte:

1. No caso de trabalhos enviados do computador, passe para a próxima etapa.
   - No caso de trabalhos que já estão no servidor de impressão, passe para a Etapa 3.
2. No computador, abra o trabalho desejado no aplicativo adequado (por exemplo, Microsoft Word ou Adobe Reader).
   a) Selecione **Arquivo** e **Imprimir**.
   b) Na janela Imprimir, selecione a máquina desejada (com o módulo aparador SquareFold acoplado) e depois selecione **Propriedades** para a máquina.
   c) Passe para a Etapa 4.
3. No servidor de impressão, abra as Propriedades do trabalho desejado:
   a) Clique duas vezes no trabalho (nas filas Reter ou Trabalhos de impressão).
   b) Na janela Propriedades, vá para a guia Acabamento/Saída.
   c) Passe para a etapa seguinte.
4. Verifique se a bandeja de saída correta está selecionada (Bandeja do criador de livretos).
5. Se necessário, verifique se as funções Grampeamento/Acabamento/Dobra corretas estão selecionadas.
6. Selecione a opção de Aparador desejada.
7. Selecione **OK** para salvar as seleções e feche a janela Propriedades.
8. Envie o trabalho para a máquina.

Acesso às opções do Aparador para trabalhos de cópia

1. A partir da interface do usuário da máquina, selecione **Copiar**, depois a guia **Formato de Saída**.
2. Selecione **Criar Livreto** ou **Dobrar**.
3. Na tela Criar Livreto execute o que se segue:
   a) Selecione **Ligar**.
   b) Selecione **Dobrar e Grampear**
   c) Na tela Criar Livreto - Dobrar e Grampear , selecione ou **Somente Dobrar** ou **Dobrar e Grampear**.

      Para acessar a função Aparador , selecione o botão **Aparar/Prensar Livreto** .
4. Na tela Dobrar , selecione **Dobra Única**.
   a) Selecione **Dobrar como Conjunto**.
   b) Selecione o botão **Aparar/Prensar Livreto** para acessar a função Aparar.

Dicas e sugestões

Impressão de imagens de páginas inteiras em livretos

Ao usar imagens de página inteira, verifique se o tamanho do livreto acabado comporta imagens de página inteira e se, quando o livreto for aparado, essas imagens não ficam truncadas. Consulte a ilustração.

1. O livreto tem capas dianteira e traseira pré-impressas com imagem de página inteira. Ele foi impresso em papel 8,5 x 14 pol./B4. A capa dianteira, que foi aparada, exibe a imagem inteira.
2. Esse mesmo livreto foi impresso em papel 8,5 x 11 pol./A4. A imagem na capa dianteira ficou truncada após ser aparada.

Antes de imprimir um trabalho de livreto, avalie o trabalho todo, incluindo:

- Qual é o tamanho desejado do livreto acabado?
- O livreto contém imagens de página inteira?
- Você está usando capas pré-impressas com imagens de página inteira?
- Você está aparando o livreto?
- Você precisa deslocar imagens de página inteira para garantir que caibam no livreto acabado?

Essas são perguntas importantes que podem afetar a saída dos trabalhos de livreto, sobretudo se você estiver usando imagens de página inteira e aparando as bordas dos livretos.

Siga estas dicas

Siga estas dicas para garantir a saída desejada:

- Realize sempre um ou mais testes de impressão do trabalho antes de executar saídas maiores.
- Verifique se há imagens/texto truncados nos testes de impressão.
- Se houver necessidade de deslocar imagens/texto, use as várias opções do driver de impressão do aplicativo; consulte as informações da Ajuda do driver de impressão.
- Lembre-se de que: pode ser necessário realizar um ou mais testes de impressão para obter a saída desejada.

Solução de problemas

Remoção de atolamento

NOTA

As tampas superiores não poderão ser abertas durante o funcionamento normal ou quando a máquina estiver ociosa. As tampas só poderão ser abertas quando um indicador estiver aceso e quando ocorrer atolamento/falha no módulo aparador SquareFold. Para obter detalhes do indicador, consulte as informações do painel de controle apresentadas anteriormente nesta seção.

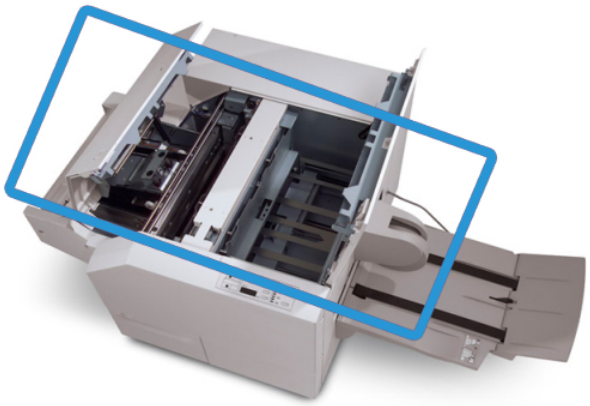

O trajeto do papel é mostrado na ilustração acima. Remova os atolamentos que possam ocorrer no trajeto do papel. Se ocorrer um atolamento, a máquina interromperá a impressão e uma mensagem será exibida na interface com o usuário (IU).

NOTA

Para determinar se o atolamento/falha ocorre no módulo de acabamento ou no módulo aparador SquareFold, inicie sempre a solução de problemas no módulo aparador SquareFold.

Remoção de atolamentos

Use o procedimento a seguir para remover atolamentos ou falhas e depois retomar a impressão:

1. Siga as instruções exibidas na interface com o usuário da máquina.
2. Se for solicitado pela interface com o usuário da máquina, abra a Tampa superior esquerda e a Tampa superior direita do módulo aparador SquareFold.
3. Verifique se há atolamentos de livreto no trajeto do papel do módulo aparador SquareFold e remova-os.
4. Verifique se há sobras de aparas no trajeto do papel e remova-as.
5. Feche as Tampas superiores direita e esquerda.
6. Esvazie o Recipiente de sobras do aparador.
7. Verifique se o Recipiente de sobras do aparador está completamente empurrado para dentro/fechado.
8. Verifique se todas as tampas do módulo aparador SquareFold estão fechadas.
9. Se o Painel de Controle do Módulo Aparador SquareFold e/ou a interface do usuário da máquina indicar que ainda há um atolamento, verifique novamente o Módulo Aparador SquareFold (etapas 1 a 8).
10. Se necessário, abra o módulo de acabamento para verificar se há atolamento/falha no trajeto do módulo de acabamento.
11. Siga as instruções exibidas na interface do usuário da máquina para retomar a impressão.

Remoção de atolamentos E1/E2

Use o procedimento a seguir para remover atolamentos quando o LED E1 e/ou E2 estiver aceso no painel de controle do Módulo aparador SquareFold.

1. Verifique se a máquina não está funcionando e pressione o botão na tampa esquerda da unidade do Aparador para abrir a tampa.

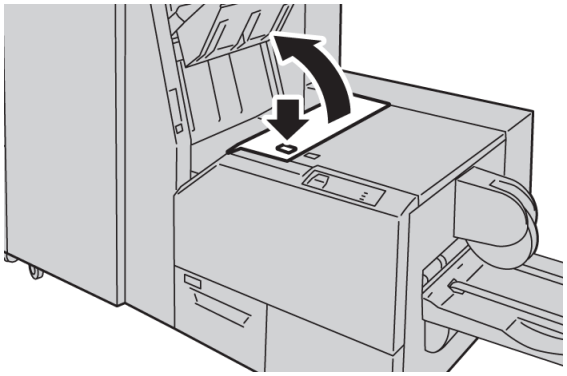

2. Remova o papel atolado.

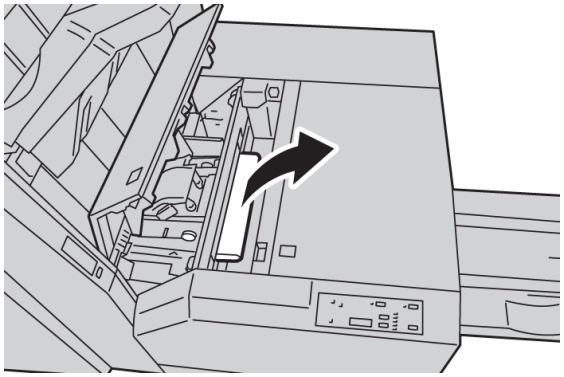

3. Se não conseguir remover o papel na Etapa 2, abra a tampa direita do módulo de acabamento.

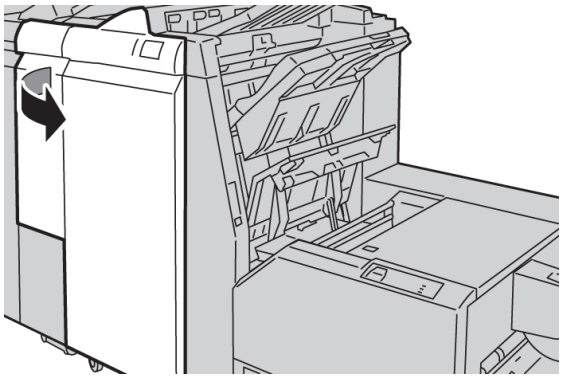

4. Gire o botão 4a para a direita e depois remova o papel atolado.

5. Feche a tampa esquerda da unidade do Aparador.

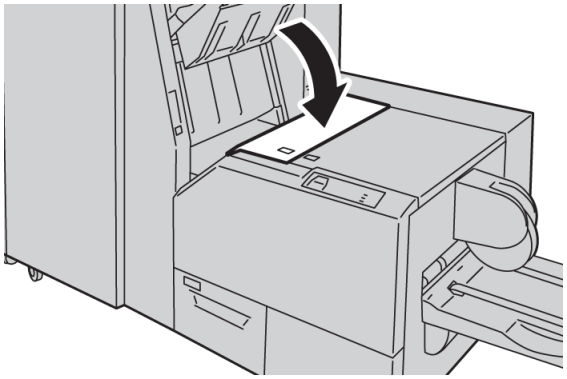

6. Se você abriu a tampa direita do módulo de acabamento na Etapa 3, feche-a.

NOTA

Será exibida uma mensagem e a máquina não funcionará se a tampa direita do módulo de acabamento estiver aberta, mesmo que levemente.

Remoção de atolamentos E3

Use o procedimento a seguir para remover atolamentos quando o LED E3 estiver aceso no painel de controle do Módulo aparador SquareFold.

1. Verifique se a máquina não está funcionando e pressione o botão na tampa direita da unidade do Aparador para abrir a tampa.

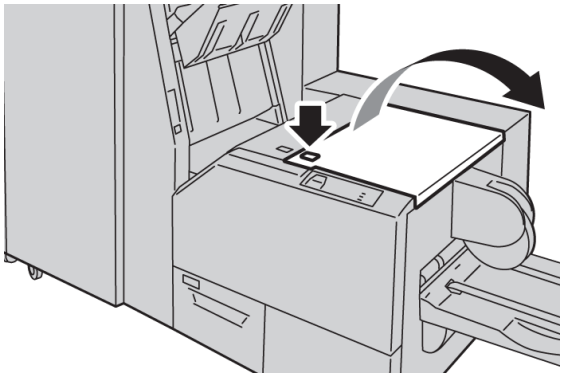

2. Remova o papel atolado.

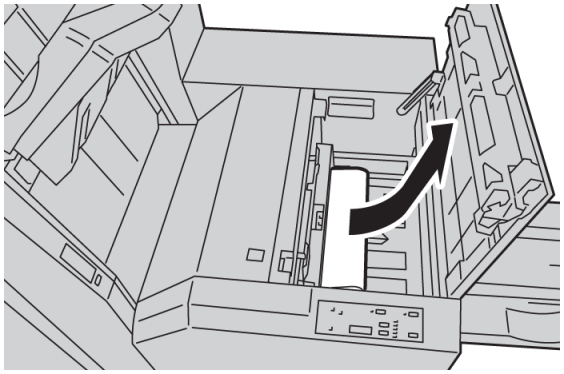

3. Feche a tampa direita da unidade do Aparador.

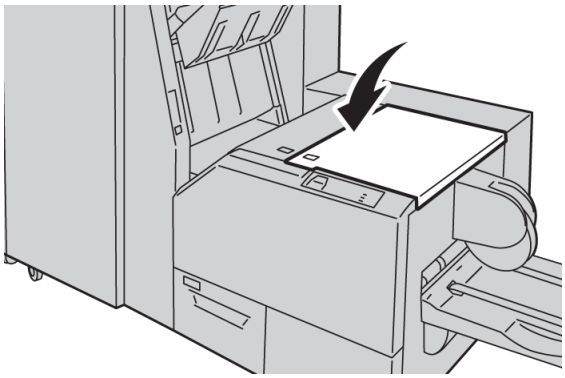

Códigos de falha

Se ocorrer um atolamento/falha no Módulo Aparador SquareFold, a interface do usuário da máquina exibirá uma mensagem de atolamento/falha. A tabela a seguir fornece uma lista de códigos de falhas do Módulo Aparador SquareFold e uma lista dos códigos de falhas do módulo de acabamento relacionadas.

NOTA

As tampas superiores não poderão ser abertas durante o funcionamento normal ou quando a máquina estiver ociosa. As tampas só poderão ser abertas quando um indicador estiver aceso e quando ocorrer atolamento/falha no módulo aparador SquareFold. Para obter detalhes do indicador, consulte as informações do painel de controle apresentadas anteriormente nesta seção.

Código de falha	Causa possível	Solução recomendada
013-100 013-101 013-102 013-103 013-104 013-105 013-106 013-303 013-915 013-916 013-917 013-918 013-919	Atolamento/falha com o Módulo aparador SquareFold	1. Abra as tampas superiores direita e esquerda do módulo aparador SquareFold. 2. Remova cuidadosamente todas as folhas e sobras de papel das áreas de eliminação de atolamento. 3. Feche as tampas superiores direita e esquerda do módulo aparador SquareFold. 4. Examine o Recipiente de sobras do aparador: • Se estiver cheio, esvazie-o e coloque-o novamente no módulo aparador SquareFold. • Se ele estiver parcialmente retirado, empurre-o para dentro completamente. 5. Se necessário, siga as instruções restantes na interface do usuário da máquina. 6. Se a falha persistir, repita as Etapas 1 a 5; se ainda assim a falha persistir, chame o Atendimento Técnico.

(continuação)

Código de falha	Causa possível	Solução recomendada
013-221 013-222 013-223 013-224 013-225 013-226 013-227 013-228 013-229 013-230 013-231 013-232 013-233 013-234 013-235 013-236 013-237 013-238 013-239 013-240 013-241 013-242 013-243 013-246	Atolamento ou erro de comunicação com o Módulo aparador SquareFold	1. Desligue/ligue a máquina. 2. Se a falha persistir, chame o Atendimento Técnico.
013-303 013-304	Uma tampa superior está aberta.	1. Abra as tampas superiores direita e esquerda do módulo aparador SquareFold. 2. Feche as tampas superiores direita e esquerda do módulo aparador SquareFold. 3. Se a falha persistir, desligue/ligue a máquina. 4. Se a falha persistir, chame o Atendimento Técnico.

Módulo aparador SquareFold

(continuação)

Código de falha	Causa possível	Solução recomendada
013-208 013-940 013-941	O Recipiente de sobras do aparador está cheio ou com defeito.	1. Puxe e abra o recipiente e remova as sobras de aparas dele. 2. Coloque novamente o recipiente no módulo aparador SquareFold. 3. Verifique se o recipiente está totalmente inserido e se a luz indicadora não está acesa. 4. Se a falha persistir, repita as Etapas 1 a 3. 5. Se a falha persistir, desligue/ligue a máquina. 6. Se a falha persistir, chame o Atendimento Técnico.
013-943	A Bandeja de livretos no Módulo aparador SquareFold está cheia.	1. Remova os livretos da bandeja. 2. Se a falha persistir, desligue/ligue a máquina. 3. Se a falha persistir, chame o Atendimento Técnico.
012-115 012-264 012-302	Atolamento ou falha do módulo de acabamento	1. Se a interface do usuário da máquina continuar a refletir uma falha/atolamento, abra o módulo de acabamento e remova todos os atolamentos. Feche a(s) tampa(s) do módulo de acabamento. 2. Siga as instruções mostradas na interface do usuário da máquina para retomar a impressão/cópia. 3. Se a falha persistir, desligue/ligue a máquina. 4. Se a falha persistir, chame o Atendimento Técnico.

Dados técnicos

Especificações

Item	Especificações
Tamanho do papel	• Máximo: 13 x 18 pol./330 x 457 mm • Mínimo: 8,5 x 11 pol./A4 ABC **NOTA** O Módulo aparador SquareFold requer o Módulo de interface e o Módulo de acabamento criador de livretos.
Capacidade de aparo	• Livreto de 5 a 20 folhas (até 80 faces impressas) em 24 lb./90 g/m² • Livreto de 5 a 25 folhas (até 100 faces impressas) em 200 lb./75 g/m² Quantidade de corte: 2 a 20 mm, ajustáveis em incrementos de 0,1 mm
Gramaturas de papel	16 lb. bond - 90 lb. capa (60 a 220 g/m²)

Índice remissivo

A

Ajuda 2-1
na World Wide Web 2-1
no CD/DVD de documentação do cliente do servidor de impressão 2-1
sobre documentação do cliente em CD/DVD 2-1
ajuda da World Wide Web
www.xerox.com.br 2-1
Ajuste de Layout 5-9
Apagamento das Bordas
Apagar Bordas 5-11
Cópia de Livro 5-9
Cópia de Livro em 2 Faces 5-10
Deslocar de Imagem 5-11
Inverter Imagem 5-14
Mudança de Imagem
Orientação do Original 5-14
Rotação da Imagem 5-12
Tamanho do Original 5-11
Alimentação
interruptor de alimentação
botão de alimentação
ligar
desligar
Alimentador de Alta Capacidade (AAC) 1-6
AAC (Bandeja 6) e atolamentos na tampa esquerda inferior
Códigos de falhas do AAC (1 Bandeja) 12-6
colocação de papel no AAC (Bandeja 6)
Remover atolamentos nas Bandeja 6 (AAC de 1 Bandeja) 12-3
Solução de problemas 12-3
visão geral 12-1
Alimentador de Alta Capacidade (HCF) 12-1
AAC (Bandeja 6) e atolamentos na tampa esquerda inferior 12-4
colocação de papel no AAC (Bandeja 6) 12-1
Alimentador de Alta Capacidade para Tamanho 13 x 19 pol.
Especificações do OHCF 13-16
Solução de problemas do OHCF 13-10
Alimentador de Alta Capacidade Superdimensionado (OHCF) 1-7, 1-7, 13-1, 13-1
Alimentador de originais
cópia básica usando o alimentador de originais 5-1
Alimentador de Originais 1-3
Cópia básica utilizando o alimentador de originais.
Anotações 5-26
Apagamento das Bordas
Apagar Bordas 5-11
Aprimoramento da Imagem 5-7
Aprimoramento de Imagem
Atolamentos de papel 10-1
Atolamentos de documento debaixo da correia do alimentador de originais 10-4
Atolamentos de envelopes na Bandeja Manual 10-10
Atolamentos do alimentador de originais 10-1
Atolamentos na tampa esquerda inferior 10-5
Atolamentos na unidade principal 10-6
Bandeja 1-3 10-8
Bandeja Manual (Bandeja 5) 10-9
Inversor de atolamentos (tampa inferior direita) 10-11
Módulo de Acabamento Padrão Plus
alavanca 1b 16-18
alavanca 1d 16-17
Bandeja 8 (Insersor Pós-processo) 16-15
bandeja do empilhador de acabamento 16-30
bandeja superior do módulo de acabamento 16-30
Módulo de interface
alavanca 2a 14-6
Módulo de Interface
alavanca 1a 14-5
alavanca 2b 14-8
na alavanca 1a do Módulo de interface
na alavanca 1a e no botão 1c do OHCF
na alavanca 1b e no botão 1c do OHCF
na alavanca 1d e no botão 1c do OHCF
na alavanca 2a do Módulo de interface
na alavanca 2b do Módulo de interface
nas bandejas do OHCF (A1-1 e A1-2)
no Módulo de interface

OHCF
alavanca 1d e botão 1c 13-13
bandejas internas A1-1 e A1-2 13-10
na alavanca 1b e no botão 1c 13-11, 13-12
Atributos da Bandeja do Papel 8-5

B

Bandeja 5 1-3
Consulte também Bandejas
Consulte também Bandejas
Bandeja 6, Consulte Alimentador de Alta Capacidade (AAC)
, Consulte Alimentador de Alta Capacidade (AAC)
Bandeja manual, Consulte Bandejas
, Consulte Bandejas
Bandeja Manual 1-3
Bandejas 4-5, 4-5
colocação de divisória no OHCF (Bandejas 6/7) 13-4
colocação de divisórias na Bandeja 5 (Manual)
colocação de divisórias nas Bandejas 1, 2 e 3 4-2
colocação de material na bandeja manual (Bandeja 5) 4-5
colocação de material nas Bandejas 1, 2 e 3
colocação de material no OHCF
colocação de material pré-perfurado na Bandeja 5 (Manual) 4-8
colocação de material pré-perfurado nas Bandejas 1, 2 e 3 4-4
colocação de material pré-perfurado no OHCF (Bandejas 6/7) 13-6, 13-7
colocação de mídia nas Bandejas 1, 2 e 3 4-1
Colocação de mídia nos dispositivos de alimentação adicionais. 13-4
colocação de papel na Bandeja 5 (Manual) 4-5
Colocação de papel na OHCF (Bandejas 6/7) 13-4
colocação de papel nas Bandejas 1, 2 e 3 4-1
colocação de papel no OHCF (Bandejas 6/7)
colocação de transparências na Bandeja 5 (Manual) 4-7
colocação de transparências nas Bandejas 1, 2 e 3 4-3
colocação de transparências no OHCF (Bandejas 6/7) 13-5
colocação divisórias na Bandeja 5 (Manual) 4-6
colocação do papel na bandeja 5 (Manual)
com trabalhos de impressão em 1 face e o OHCF opcional 13-6
com trabalhos de impressão em 2 faces e o OHCF opcional 13-7
Bandejas 6/7, Consulte Alimentador de Alta Capacidade Superdimensionado (OHCF)
, Consulte Alimentador de Alta Capacidade Superdimensionado (OHCF)

C

Capas 5-20
Clarear/Escurecer 5-6
Códigos de erros, Consulte Códigos de falhas
, Consulte Códigos de falhas
Códigos de falha
Códigos de falhas do Módulo de interface 14-9
Códigos de falhas do OHCF 13-14
Como pedir suprimentos
Customer Replaceable Units (Unidades Substituíveis pelo Cliente) (CRUS). 9-6
Componentes da máquina 1-1
Configuração da Máquina 8-2
Conjunto de Amostras 7-3
Contadores de Uso 8-4
Cópia 5-1
Cor de Saída 5-5
Guia Ajuste de Layout 5-9
Guia Cópia
Guia de Cópia 5-3
Guia Formato de Saída 5-15
Guia Qualidade da Imagem 5-6
Origem do Papel 5-5
Reduzir/Ampliar 5-3
Cópia de Livro
Cópia de Livro em 2 Faces 5-10
Cópia de Livro em 2 Faces 5-10
Cópia de Livros 5-9
Cópia em 2 faces 5-16
Cor de Saída 5-5
Criação de Livreto
Criação de Livretos 5-18

Customer Replaceable Units (Unidades Substituíveis pelo Cliente) (CRUS). 9-6

D

Definição
Deslocamento de Margem para Guia
Deslocar da Margem para Guia 5-28
Deslocar de Imagem 5-11
Digitalização em rede 6-1
Modelos 6-2
procedimento de digitalização 6-2
visão geral da digitalização em rede 6-1
visão geral de digitalização em rede
Dispositivos de acabamento 1-5
Dispositivos de acabamento de terceiros
Dispositivos de alimentação 1-5
Dispositivos opcionais de acabamento 1-5
Dispositivos opcionais de acamento
Dispositivos opcionais de alimentação 1-5
Divisória
colocação na bandeja manual (Bandeja 5) 4-6
colocação nas Bandejas 1, 2 e 3 4-2
colocação no OHCF (Bandejas 6/7) 13-4
Dobra 5-29

E

Economia de energia
botão de economia de energia
modos de economia de energia
sair do Modo de Economia de Energia
Economia de Energia 1-12
Efeitos de cor 5-8
Eliminação de atolamentos
no Módulo de interface
Empilhador de alta capacidade
EAC 1-9
Empilhador de alta capacidade (EAC) 15-1
Empilhador de alta capacidade (HCS)
Envio de um trabalho de impressão 3-1
do Servidor de impressão Xerox EX 3-2
do Servidor de impressão Xerox FreeFlow 3-1
do seu computador 3-1
Equilíbrio de Cores 5-8
Especificações 11-1
Especificações de configuração básica
Especificações do mecanismo de impressão 11-1
Mais acessórios opcionais 11-2

F

Falhas 8-2
Falhas atuais 8-3
Histórico da falha
Histórico de Falhas 8-3
Mensagens atuais 8-3
Falhas atuais 8-3
Formato de Saída 5-15
Anotações 5-26
Capas 5-20
Cópia em 2 faces 5-16
Criação de Livreto
Criação de Livretos 5-18
Deslocamento de Margem para Guia
Deslocar da Margem para Guia 5-28
Dobra 5-29
Layout de Página 5-25
Várias em 1
Repetir Variáveis
Marca d'água 5-27
Marca d'água Protegida 5-27
Opções de Transparência 5-24
Pôster 5-26
Repetir Variáveis 5-25
Saída com Face para Cima/Baixo 5-29
Saída de Cópia 5-17
Várias em 1 5-25

G

Guia de Trabalhos Concluídos 7-1
Guia Recursos 8-5
Guia Trabalhos de Impressão Protegida e Mais
Impressão Programada 7-3
Impressão Protegida
Jogo de Amostra

H

Histórico da falha
Histórico de Falhas 8-3

I

Impressão 3-1
do Servidor de impressão Xerox EX 3-2
do Servidor de impressão Xerox FreeFlow 3-1
do seu computador 3-1
Impressão Programada 7-3
Impressão Protegida 7-2

Imprimir relatórios 8-2
Informação de Faturamento 8-3
Contadores de Uso 8-4
Informações de faturamento da conta do usuário 8-4
medidores de faturamento/contadores de uso 8-3
Informações de faturamento
Contadores de Uso
Informações de faturamento da conta do usuário
medidores de faturamento/contadores de uso
Informações de faturamento da conta do usuário 8-4
Informações sobre a Máquina 8-1
Configuração da Máquina 8-2
Imprimir relatórios 8-2
Número de série da máquina 8-1
Sobrescrever Disco Rígido 8-2
Software do Sistema Atual 8-2
Status da bandeja do papel 8-2
Versão do software
Versão do Software 8-2
Interface com o usuário (IU) 1-4
Inverter Imagem 5-14

J

Jogo de Amostra

L

Layout de Página
Repetir Variáveis 5-25
Várias em 1 5-25
Repetir Variáveis
Limpeza da máquina 9-1
limpeza do exterior 9-2
limpeza dos rolos do alimentador de originais 9-5
Limpeza da tampa e do vidro de originais 9-2

M

Manutenção 9-1
Customer Replaceable Units (Unidades Substituíveis pelo Cliente) (CRUS).
substituição de suprimentos de consumo
Marca d'água 5-27
Marca d'água Híbrida, Consulte Marca d'água Protegida
, Consulte Marca d'água Protegida
Marca d'água Protegida 5-27
Material
colocação de material na bandeja manual (Bandeja 5) 4-5
colocação de material nas Bandejas 1, 2 e 3
colocação de material no OHCF opcional
Material pré-perfurado
colocação na bandeja manual (Bandeja 5) 4-8
colocação nas Bandejas 1, 2 e 3 4-4
colocação no OHCF (Bandejas 6/7) 13-6, 13-7
medidores de faturamento/contadores de uso 8-3
Mensagens atuais 8-3
Mídia
colocação de material no OHCF opcional 13-4
colocação de mídia nas Bandejas 1, 2 e 3 4-1
Modo de baixo consumo 1-12
Modo de repouso 1-12
Módulo aparador SquareFold 1-11, 17-1
Módulo de acabamento criador de livretos 1-10
Módulo de acabamento criador de livretos/padrão 1-10
Módulo de acabamento padrão 1-10
Módulo de Acabamento Padrão Plus
atolamentos de papel
alavanca 1b 16-18
alavanca 1d 16-17
Bandeja 8 (Insersor Pós-processo) 16-15
bandeja do empilhador de acabamento 16-30
bandeja superior do módulo de acabamento 16-30
falhas do grampeador 16-32
manutenção
recipiente de sobras de grampos padrão, substituição 16-8, 16-11
recipiente de sobras de perfuração, esvaziar 16-13
Módulo de acabamento
tipos de dobra 16-5
recipiente de sobras de grampos padrão, substituição 16-8, 16-11

recipiente de sobras de perfuração, esvaziar 16-13
tipos de dobra 16-5
Módulo de interface 1-8
atolamentos de papel na alavanca 1a 14-5
atolamentos de papel na alavanca 2a 14-6
atolamentos de papel na alavanca 2b 14-8
botões de eliminção de curvatura manual no Módulo de Interface
códigos de falhas 14-9
configurações de curvatura de papel no Módulo de Interface 14-3
configurações predefinidas de curvatura de papel no Módulo de Interface
Espectofotômetro Interno (ILS)
painel de controle 14-2
remoção de atolamentos 14-5
solução de problemas 14-5
trajeto do papel 14-3
Módulo de Interface 14-1
botões de eliminação de curvatura manual no Módulo de Interface 14-4
configurações predefinidas de curvatura de papel no Módulo de Interface 14-3
Espetrofotômetro Interno (ILS) 14-4
Mudança de Cores 5-8
Mudança de Imagem

N

Nitidez 5-6
Número de série
na IU
na máquina
Número de série da máquina 8-1
na IU
na máquina

O

Opções de Imagem 5-6
Opções de Transparência 5-24
Orientação do Original 5-14
Origem do Papel 5-5

P

Papel
bandeja 5 (Manual) 4-5
bandejas, 1,2 e 3 4-1
bandejas 1, 2 e 3
colocação de papel na bandeja manual (Bandeja 5) 4-5
Colocação de papel na OHCF (Bandejas 6/7) 13-4
colocação de papel nas Bandejas 1, 2 e 3 4-1
colocação de papel no OHCF (Bandejas 6/7)
configurações de curvatura de papel no Módulo de Interface
curvatura
configurações no MI 14-3
configurações no Módulo de Interface(MI) 14-3
Perfuração Avançada GBC 1-8
Pôster 5-26
Problemas de saída impressa
configurações de curvatura de papel no Módulo de Interface 14-3
Problemas gerais 10-29
Programação Armazenada 8-5

Q

Qualidade de Imagem
Aprimoramento da Imagem 5-7
Aprimoramento de Imagem
Efeitos de cor 5-8
Equilíbrio de Cores 5-8
Guia Qualidade da Imagem 5-6
Mudança de Cores 5-8
Opções de Imagem 5-6
Tipo de Original
Tipo do Original 5-6

R

Recursos
Atributos da Bandeja do Papel 8-5
Programação Armazenada 8-5
Reduzir/Ampliar 5-3
Remoção de atolamento, Consulte Atolamentos de Papel
, Consulte Atolamentos de Papel
Repetir Variáveis 5-25
Rotação da Imagem 5-12

S

Saída com Face para Cima/Baixo 5-29
Saída de Cópia 5-17
Saturação 5-6
Seletores de ajuste de enviesamento
    para as Bandejas 1 e 2 13-8
    para as bandejas A1-1 e A1-2 (OHCF) 13-8
Servidor de impressão
    visão geral 1-5
Sobrescrever Disco Rígido 8-2
Software do Sistema Atual 8-2
Solução de problemas 10-1
    Dicas e sugestões 10-36, 10-38
    Dicas e sugestões de Fusor 10-36
    Outras falhas 10-30
    Qualidade da Imagem 10-31
    Resolução de problemas do Módulo de interface 14-5
    Solução de problemas do OHCF 13-10
Status da bandeja do papel 8-2
Status da máquina
    Falhas 8-2
    Guia Recursos
    Informação de Faturamento 8-3
    Informações de faturamento
    Informações sobre a Máquina 8-1
    Programação Armazenada
    Suprimentos 8-3
Status da Máquina 8-1
    Guia Recursos 8-5
Status de Trabalho 7-1
    Conjunto de Amostras 7-3
    Guia de Trabalhos Concluídos 7-1
    Guia Trabalhos ativos 7-1
    Guia Trabalhos de Impressão Protegida e Mais 7-2
    Impressão Programada 7-3
    Impressão Protegida 7-2
    visão geral 7-1
Status do Trabalho
    Guia Trabalhos ativos
    Guia Trabalhos Concluídos
    Guia Trabalhos de Impressão Protegida e Mais
    Impressão Programada
    Impressão Protegida
    Jogo de Amostra
    visão geral
Substituição de suprimentos de consumo
    Substituição do cartucho de toner 9-8
    Substituição do cartucho do fotorreceptor 9-11
    Substituição do corotron de carga 9-17
    Substituição do frasco de toner usado 9-10
    Substituição do fusor
    Substituição do Fusor 9-21
Suporte para cartão postal 13-2
    utilização do Suporte para cartão postal 13-2
Suprimentos 8-3

T

Tamanho do Original 5-11
Tipo de Original
Tipo do Original 5-6
Trabalhos ativos 7-1
Trabalhos come Impressão Protegida e Mais Guias
    Conjunto de Amostras 7-3
    Impressão Protegida 7-2
Trabalhos Concluídos
Trabalhos de impressão em 1 Face
    colocação de material pré-perfurado no OHCF (Bandejas 6/7) 13-6
Trabalhos de impressão em 2 faces
    colocação de material pré-perfurado no OHCF (Bandejas 6/7) 13-7
Trabalhos de Impressão Protegida e Mais 7-2
Transparências
    colocação na bandeja manual (Bandeja 5) 4-7
    colocação nas Bandejas 1, 2 e 3 4-3
    colocação no OHCF (Bandejas 6/7) 13-5

V

Várias em 1 5-25
Verificação do status dos CRUs 9-7
Versão do software
Versão do Software 8-2
Vidro de originais
    Cópia básica utilizando o vidro de originais. 5-2

xerox®