Версия 1.0
Февраль 2015 г.

Печатные машины Xerox® Color 800i/1000i и Xerox® Color 800/1000

Руководство пользователя

© Корпорация Xerox, 2014. Все права защищены. Xerox® и Xerox and Design® являются товарными знаками корпорации Xerox в США и других странах.

FreeFlow®, SquareFold®, Xerox prInteract™, MeterAssistant®, SuppliesAssistant®, CentreWare®, Scan to PC Desktop® и Xerox Extensible Interface Platform® являются товарными знаками корпорации Xerox Corporation в США и других странах. Статус аппарата, версии ПО и технические данные могут изменяться без предварительного уведомления.

Microsoft, Windows, Windows XP, Windows Vista, Internet Explorer, и Word являются зарегистрированными товарными знаками корпорации Microsoft Corporation в США и других странах.

PANTONE® является зарегистрированным товарным знаком компании Pantone Inc. ScanFlowStore® является зарегистрированным товарным знаком компании Nuance Communications Inc.

Apple®, Macintosh®, Mac OS® и EtherTalk™ являются товарными знаками или зарегистрированными товарными знаками корпорации Apple Computer, Inc., зарегистрированной в США и других странах. Фрагменты технической документации Apple для пользователей используются с разрешения компании Apple Computer Inc.

Adobe, логотип Adobe, Acrobat, логотип Acrobat, Acrobat Reader, Distiller, логотип Adobe PDF, Adobe PDF JobReady, Illustrator, InDesign и Photoshop являются зарегистрированными товарными знаками Adobe Systems, Inc. PostScript является зарегистрированным товарным знаком Adobe, используемым в составе Adobe PostScript Interpreter, языка описания страниц Adobe и других продуктов Adobe. Эти продукты не одобрены и не поддерживаются компанией Adobe Systems, издателем программы Adobe Photoshop.

Fiery® и PrintMe® являются зарегистрированными товарными знаками Electronics For Imaging, Inc. Creo® является зарегистрированным товарным знаком Creo, Inc. Plockmatic™ является товарным знаком CFS Products Inc. GBC® и AdvancedPunch™ являются товарными знаками или зарегистрированными товарными знаками General Binding Corporation. GBC® и e/Binder 200™ являются товарными знаками или зарегистрированными товарными знаками корпорации General Binding Corporation. HP, HPGL, HPGL/2 и HP-UX являются зарегистрированными товарными знаками компании Hewlett-Packard Corporation. Netscape® является зарегистрированным товарным знаком компании Netscape Communications. UNIX® является зарегистрированным товарным знаком компании Open Group. Mozilla Firefox™ является товарным знаком компании Mozilla Foundation. AOL® является зарегистрированным товарным знаком корпорации AOL Incorporated. Linux® является зарегистрированным товарным знаком Линуса Торвальдса (Linus Torvalds). Netware® является зарегистрированным товарным знаком компании Novell Incorporated. Equitrac Office® является зарегистрированным товарным знаком корпорации Equitrac Corporation. Solaris® является зарегистрированным товарным знаком Sun Microsystems, Inc. Kerberos является товарным знаком Массачусетского технологического института. DocuWorks® является зарегистрированным товарным знаком корпорации Fuji Xerox Co., Ltd.

BR678

Содержание

1 Краткое описание аппарата....1-1

Краткое руководство (ссылки)....1-2

Интерфейс пользователя....1-3

Вход в систему....1-4

Язык....1-4

Смена языка....1-4

Экономия энергии....1-5

Краткое описание сервера печати....1-5

матрица с полной шириной....1-5

Специальные тонеры....1-6

Золото и серебряный тонер....1-7

Прозрачный тонер....1-7

Полная заливка....1-8

Точечное покрытие....1-8

Включение и выключение аппарата....1-8

Устройства подачи и послепечатной обработки....1-9

Податчик большой емкости для крупноформатных материалов (OHCF)....1-9

Интерфейсный модуль....1-10

Перфоратор GBC®AdvancedPunch™....1-11

Укладчик большой емкости....1-11

Термопереплетное устройство....1-12

Стандартный финишер....1-13

Финишер брошюровщика....1-13

Модуль перпендикулярной фальцовки триммера....1-14

Стандартный финишер с дополнительными функциями....1-14

Устройства послепечатной обработки сторонних производителей....1-15

2 Поддержка и справочная информация....2-1

Справка по интерфейсу пользователя....2-1

Справка в Интернете....2-2

Документация пользователя по серверу печати....2-2

3 Статус аппарата/работы....3-1

Статус аппарата....3-1

Меню «Система»....3-1

Область статуса тонера....3-1

Выставление счетов и счетчики....3-2

Просмотр и сброс показаний счетчиков копий и счетчиков использования....3-2
Сведения о выставлении счетов и счетчиках....3-2
Сведения о количестве отпечатков....3-3
Обслуживание (на интерфейсе пользователя)....3-4
Статус работы....3-5
Область статуса работы/аппарата....3-5
Сводка работы....3-6
Пауза....3-6

4 Отправка работы печати....4-1
Печать с компьютера....4-1
Печать с сервера печати Xerox FreeFlow....4-1
Печать с сервера печати Xerox EX (на основе ПО EFI)....4-2
Печать с сервера печати Xerox CX (на основе ПО Creo)....4-2

5 Функции системного администратора....5-1
Вход в систему с правами администратора....5-1
Опции системного администратора....5-2

6 Сведения о бумаге....6-1
Вкладывание материала в лотки 1 и 2....6-1
Вкладывание бумаги в лотки....6-1
Вкладывание бумаги с выступами....6-1
Вкладывание прозрачных пленок....6-2
Вкладывание перфорированного материала для работ односторонней печати....6-3
Вкладывание перфорированного материала для работ двусторонней печати....6-3
Рычажки регулировки перекоса....6-5
Свойства лотка....6-6
Несоответствие материала в лотке....6-8

7 Управление библиотекой материалов....7-1
Список рекомендованных материалов....7-2
Управление материалами....7-2
Окно «Управление библиотекой материалов»....7-3
Добавление записи о материале....7-3
Копирование записи о материале....7-4
Создание материала (в окне «Управление библиотекой материалов»)....7-5
Создание материала (в окне «Св-ва лотка»)....7-5
Редактирование существующего материала в библиотеке материалов....7-6

Удаление материала из библиотеки материалов....7-7

8 Дополн. настройка материала....8-1

Опции функции «Дополн. настройка материала»....8-2

Советы по применению опций функции «Дополн. настройка материала»....8-3

Создание и изменение опций функции «Дополн. настройка материала»....8-4

Опции лотка для бумаги/подачи бумаги....8-5

Материал только по имени....8-5

Обнаружение подачи нескольких листов....8-5

Уровень определения опустошения лотка....8-6

Эффект старения изображ....8-6

Обдув лотка....8-6

Включить обогрев лотка....8-7

Опции тракта/транспортировки бумаги....8-7

Давление выравнивающих роликов....8-7

2-й ролик переноса смещения....8-8

Пятна на отпечатках....8-9

Сдвиг цветов....8-10

Выбор настроек опции «2-й ролик переноса смещения»....8-10

Температура фьюзера....8-11

Профиль настройки фальцовки....8-12

9 Обслуживание....9-1

Процедуры очистки....9-1

Очистка экрана интерфейса пользователя....9-1

Очистка тракта бумаги....9-1

Очистка участка 2 тракта бумаги....9-2

Очистка тракта бумаги: участки 3 и 4....9-4

Очистка участка 5 тракта бумаги....9-7

Очистка участка 6 тракта бумаги....9-9

Очистка участка 7 тракта бумаги....9-12

Замена расходных материалов....9-16

Расходные материалы....9-16

Замена тонер-картриджа....9-17

Сборник отработанного тонера....9-19

Замена сборника отработанного тонера....9-20

Замена узла полотна фьюзера....9-21

10 Устранение неисправностей.....10-1
Определение серийного номера аппарата.....10-1
Серийный номер аппарата в интерфейсе пользователя.....10-1
Серийный номер на аппарате.....10-2
Обращение в сервисную службу.....10-2
Неисправности общего характера.....10-3
Извлечение застрявшей бумаги.....10-8
Автоматический вывод бумаги.....10-8
Застревание в лотках 1 и 2.....10-9
Застревание на участке 2.....10-10
Застревание на участках 3 и 4.....10-13
Застревание на участке 5.....10-16
Застревание на участке 6.....10-18
Застревание на участке 7.....10-21
Коды неисправностей.....10-24
Качество изображения.....10-51
Замена коротронов.....10-54
Срок замены блока коротрона заряда.....10-54
Определение узла коротрона заряда, требующего замены.....10-54
Образцы полос.....10-55

11 Технические данные.....11-1
Технические характеристики аппарата.....11-1
Емкость лотка.....11-1
Сведения о лотках для бумаги.....11-2
Время разогрева аппарата.....11-2
Время вывода первой копии.....11-2
Характеристики бумаги.....11-3
Условия окружающей среды.....11-4

12 Сдвигающий выходной лоток (OCT).....12-1
Включение режима сдвига на сервере печати EX.....12-1

13 Податчик большой емкости для крупноформатных материалов (OHCF).....13-1
Обзор.....13-1
Лоток для подачи открыток.....13-2
Использование лотка для подачи открыток.....13-3
Вкладывание материала в податчик OHCF.....13-5
Вкладывание бумаги в податчик OHCF.....13-5

Вкладывание бумаги с выступами в податчик OHCF....13-5
Вкладывание прозрачных пленок в податчик OHCF....13-6
Вкладывание перфорированного материала в податчик большой емкости для крупноформатных материалов для работ с односторонней печатью....13-7
Вкладывание перфорированного материала в податчик большой емкости для крупноформатных материалов для работ с двусторонней печатью....13-7
Рычажки регулировки перекоса....13-9
Свойства лотка....13-11
Несоответствие материала в лотке....13-12
Устранение неисправностей – податчик OHCF....13-13
Извлечение застрявшей бумаги из податчика OHCF....13-13
Застревание бумаги в лотках податчика OHCF....13-14
Застревание бумаги в податчике OHCF – рычажок 1a и ручка 1c....13-14
Застревание в податчике OHCF – рычажок 1b и ручка 1c....13-15
Застревание бумаги в податчике OHCF – рычажок 1d и ручка 1c....13-16
Коды неисправностей податчика OHCF....13-18
Характеристики податчика OHCF....13-26

14 Интерфейсный модуль....14-1
Обзор....14-1
Панель управления....14-2
Тракт бумаги....14-3
Настройки скручивания бумаги на модуле....14-3
Предустановки разглаживания бумаги....14-3
Кнопки ручной настройки устройства разглаживания....14-4
Устранение неисправностей....14-4
Извлечение застрявшей бумаги....14-4
Застревание бумаги (рычажок 1a)....14-4
Застревание бумаги (рычажок 2a)....14-6
Застревание бумаги (рычажок 2b)....14-7
Коды неисправностей....14-8

15 Укладчик большой емкости (HCS)....15-1
Обзор....15-1
Идентификация компонентов....15-2
Панель управления....15-3
Верхний лоток укладчика HCS....15-3
Разгрузка лотка укладчика....15-4

Устранение неисправностей....15-5
Неисправности общего характера....15-5
Извлечение застрявшей бумаги....15-5
Застревание на входе укладчика HCS (E1, E2 и E3)....15-5
Застревание на участке подачи укладчика HCS (E4, E5 и E6)....15-6
Застревание в верхнем лотке HCS (E7)....15-8
Застревание на выходе укладчика HCS (E8)....15-9
Советы и рекомендации по использованию укладчика большой емкости (HCS)....15-10
Сбой питания....15-10
Коды неисправностей....15-10
Характеристики....15-26

16 Термопереплетное устройство....16-1
Элементы переплетного устройства....16-2
Внешние элементы....16-2
Устройство для вставки обложек....16-4
Внутренние элементы....16-5
Панель управления переплетного устройства....16-6
Автоматический выключатель переплетного устройства....16-7
Тракт скрепления книги....16-8
Обходной тракт....16-8
Стандартный тракт....16-9
Тракт устройства для вставки обложек....16-10
Включение и выключение питания....16-11
Режим энергосбережения....16-11
Вкладывание материала в лоток для вставки обложек....16-12
Извлечение книг из переплетного устройства....16-13
Отправка работ в переплетное устройство....16-13
Печать с компьютера с отправкой в переплетное устройство....16-14
Печать с сервера печати Xerox FreeFlow с отправкой в термопереплетное устройство....16-14
Ручной режим переплетного устройства при отправке работы с сервера печати FreeFlow....16-14
Печать и скрепление с распечатанными обложками с помощью сервера печати FreeFlow....16-16
Печать и скрепление с использованием одного файла и сервера печати FreeFlow....16-17
Печать с сервера печати Xerox CX (на основе ПО Creo) с отправкой в термопереплетное устройство....16-19

Ручной режим переплетного устройства при отправке работы с сервера печати CX....16-19
Печать и скрепление с использованием одного файла и сервера печати CX....16-20
Печать и скрепление с использованием двух файлов и сервера печати CX....16-21
Печать с сервера печати Xerox EX (на основе ПО EFI) с отправкой в термопереплетное устройство....16-23
Ручной режим переплетного устройства при отправке работы с сервера печати EX....16-23
Печать и скрепление с распечатанными обложками с помощью сервера печати EX....16-24
Печать и скрепление с использованием одного файла и сервера печати EX....16-25
Обслуживание....16-28
Очистка переплетного устройства....16-28
Опорожнение сборника отходов триммера....16-28
Лоток для гранул с клеем....16-29
Пополнение лотка для гранул с клеем....16-30
Устранение неисправностей переплетного устройства....16-30
Застревание на участках E1 и E2....16-30
Застревание на участке E3....16-32
Застревание на участке E4....16-33
Застревание на участках E5 и E6....16-34
Неисправности общего характера....16-36
Сбой питания в процессе работы....16-36
Настройка печатаемого изображения и обрезки....16-36
Коды неисправностей....16-37
Рекомендации по формату бумаги и обрезке для книг с термоклеевым переплетом....16-41
Технические характеристики переплетного устройства....16-42
17 Стандартный финишер и финишер брошюровщика....17-1
Кнопки ручной настройки разглаживания бумаги финишера....17-4
Функция фальцовки....17-5
Типы фальцовки....17-5
Вкладывание обычной бумаги и бумаги с выступами в лоток 8/T1 (интерпозер)....17-6
Обслуживание....17-7
Расходные материалы для стандартного финишера и финишера брошюровщика....17-7
Замена стандартного картриджа сшивателя....17-8
Замена картриджа сшивателя брошюровщика....17-9
Замена сборника отходов сшивателя на финишере....17-11

Опорожнение сборника отходов перфорации....17-13
Устранение неисправностей финишера....17-14
Застревание бумаги в лотке 8/T1 (интерпозер)....17-14
Застревание бумаги (рычажок 1a и ручка 1c)....17-15
Застревание бумаги (рычажок 1d)....17-16
Застревание бумаги (рычажок 1b)....17-17
Застревание бумаги (рычажки 3b и 3d)....17-18
Застревание бумаги (рычажок 3e и ручка 3c)....17-19
Застревание бумаги (рычажок 3g и ручка 3f)....17-20
Застревание бумаги (рычажок 4b и ручка 3a)....17-21
Застревание бумаги (рычажок 2a и ручка 3a)....17-22
Застревание бумаги (рычажок 2b и ручка 2c)....17-23
Застревание бумаги на участках 2c, 2e, 2f и 2d....17-24
Застревание бумаги (участок 2d и рычажок 2g)....17-26
Застревание бумаги (блок 4 и ручка 4a)....17-27
Застревание бумаги в верхнем лотке финишера....17-28
Застревание бумаги в лотке укладчика финишера....17-29
Застревание бумаги в лотке дополнительного брошюровщика....17-30
Неисправности сшивателя....17-31
Застревание скрепок в стандартном картридже сшивателя....17-31
Застревание скрепок в картридже брошюровщика....17-33
Повторная вставка стандартного картриджа сшивателя....17-35
Коды неисправностей....17-37
Характеристики....17-49
Стандартный финишер и финишер брошюровщика....17-49
Дополнительный модуль C/Z-фальцовки....17-53

18 Модуль перпендикулярной фальцовки триммера....18-1
Обзор....18-1
Идентификация компонентов....18-2
Основные компоненты....18-2
Тракт бумаги....18-3
Панель управления....18-4
Режим перпендикулярной фальцовки....18-5
Параметры перпендикулярной фальцовки....18-5
Доступ к параметрам перпендикулярной фальцовки....18-7
Режим триммера....18-7
Параметры триммера....18-8
Указания по обрезке....18-9

Доступ к опциям триммера....18-10
Советы и рекомендации....18-11
Печать полностраничных изображений на брошюрах....18-11
Рекомендации....18-12
Устранение неисправностей....18-13
Извлечение застрявшей бумаги....18-13
Извлечение застрявшей бумаги....18-13
Извлечение застрявшей бумаги на участках E1 и E2....18-14
Извлечение застрявшей бумаги на участке E3....18-16
Коды неисправностей....18-17
Технические данные....18-29
Характеристики....18-29

19 Стандартный финишер с дополнительными функциями....19-1
Обзор....19-1
Модуль финишера....19-2
Основные компоненты модуля финишера....19-2
Функция фальцовки....19-4
Типы фальцовки....19-4
Вкладывание обычной бумаги и бумаги с выступами в лоток 8/T1 (интерпозер)....19-5
Транспортер финишера....19-6
Основные компоненты транспортера финишера....19-6
Индикаторы состояния транспортера финишера....19-8
Обслуживание стандартного финишера с дополнительными функциями....19-9
Расходные материалы стандартного финишера с дополнительными функциями....19-9
Замена стандартного картриджа сшивателя....19-9
Замена сборника отходов сшивателя на финишере....19-11
Опорожнение сборника отходов перфорации....19-13
Устранение неисправностей....19-14
Застревание бумаги в модуле финишера....19-14
Застревание бумаги в лотке 8/T1 (интерпозер)....19-14
Застревание бумаги за левой крышкой финишера....19-15
Застревание бумаги под правой крышкой финишера....19-18
Застревание бумаги в дополнительном блоке C/Z-фальцовки....19-23
Застревание бумаги на участке вывода финишера....19-30
Застревание бумаги в транспортере финишера....19-31

Застревание на участке 1.....19-31
Застревание на участке 2.....19-33
Застревание на участке 3.....19-34
Застревание на участке 4.....19-35
Неисправности сшивателя.....19-36
Застревание скрепок в стандартном картридже сшивателя.....19-37
Коды неисправностей стандартного финишера с дополнительными функциями.....19-38
Коды неисправностей модуля финишера.....19-38
Коды неисправностей транспортера финишера.....19-40
Коды неисправностей стороннего DFA-устройства.....19-43
Характеристики.....19-45
Характеристики модуля финишера.....19-45
Дополнительный модуль C/Z-фальцовки.....19-49
Характеристики транспортера финишера.....19-49

1

Краткое описание аппарата

На рис. ниже приведена базовая конфигурация цифровой печатной машины.

1. Устройство печати – вид слева
   a. Верхняя левая дверца – за ней размещаются тонер-картриджи
   b. Верхняя правая дверца – за ней размещаются тонер-картриджи
   c. Левая передняя дверца
   d. Правая передняя дверца
   e. Лотки 1 и 2; дополнительные устройства подачи бумаги
2. Устройство печати – вид справа
   a. Левая передняя дверца
   b. Правая передняя дверца
3. Интерфейс пользователя
4. Сдвигающий выходной лоток; дополнительные устройства послепечатной обработки

Краткое руководство (ссылки)

Ниже приведены ссылки, позволяющие ознакомиться с краткими руководствами по работе с аппаратом.

- Включение и выключение аппарата
- Поддержка и справочная информация
- Вкладывание бумаги в лотки
- Отправка работы печати
- Извлечение застрявшей бумаги

- Замена тонер-картриджа
- Замена сборника отработанного тонера
- Вход в систему с правами администратора

Интерфейс пользователя

В интерфейсе пользователя отображаются сообщения, указывающие статус аппарата в различных состояниях: ожидания, работы или неисправности.

Связанные разделы:

Справка по интерфейсу пользователя

Меню «Система»

Статус работы

Вход в систему

Язык

Экономия энергии

Пауза

Область статуса тонера

Обслуживание (на интерфейсе пользователя)

Управление библиотекой материалов

Сведения о бумаге

Статус аппарата

Вход в систему

Существует три уровня входа в систему:

- **Оператор:** уровень входа по умолчанию.
- **Администратор:** этот уровень также позволяет настраивать настройки по умолчанию для системы и отдельные работы печати путем создания, настройки или изменения параметров для определенных режимов.
- **Основной технический оператор:** этот уровень предназначен для пользователей, получивших сертификат Xerox на выполнение определенных видов обслуживания, обычно выполняемых сервис-инженером заказчика.

ПРИМЕЧАНИЕ

Дополнительные сведения о режимах администратора и основного технического оператора см. в руководстве администратора.

Связанные разделы:

Вход в систему с правами администратора

Язык

ПРИМЕЧАНИЕ

Количество языков, доступных в системе, зависит от настроек, выбранных в ходе первоначальной установки.

При нажатии кнопки определенного языка переключение интерфейса на этот язык выполняется немедленно. Подтверждение не требуется.

Смена языка

Чтобы изменить язык интерфейса, выполните следующие действия.

1. Нажмите кнопку **Язык** в интерфейсе пользователя.
2. Нажмите кнопку нужного языка. Язык интерфейса пользователя изменится, и окно «Язык» будет закрыто.
3. Нажмите кнопку **Отмена**, чтобы вернуться к главному экрану интерфейса пользователя.

Экономия энергии

Аппарат автоматически переходит в режим энергосбережения через 15 минут простоя. Время можно изменить, выбрав значение в диапазоне 1–240 минут, для чего необходимо войти в режим «Администратор».

В системе предусмотрено два режима энергосбережения:

- **Управляющий компьютер и механизм печати** — перевод аппарата и управляющего компьютера в режим энергосбережения.
- **Только механизм печати** — в режим энергосбережения переводится только аппарат.

Система выходит из режима энергосбережения при отправке работы на печать или активации интерфейса пользователя на компьютере.

ПРИМЕЧАНИЕ

Чтобы вручную выйти из режима энергосбережения, нажмите кнопку **Энергосбережение** на управляющем компьютере.

Дополнительные сведения об этом режиме см. в руководстве системного администратора.

Краткое описание сервера печати

Для работы с аппаратом может использоваться один из следующих серверов печати:

- сервер печати Xerox® FreeFlow®;
- сервер печати Xerox® CX на платформе Creo®;
- сервер печати Xerox® EX на платформе Fiery®.

ПРИМЕЧАНИЕ

Дополнительные сведения о конкретном сервере печати см. в поставляемой с ним документации пользователя.

матрица с полной шириной.

Данная цифровая печатная машина может оснащаться внутренней функцией калибровки цвета, называемой «Матрица полной ширины». Это устройство размещается на участке 6 с правой стороны печатающего устройства.

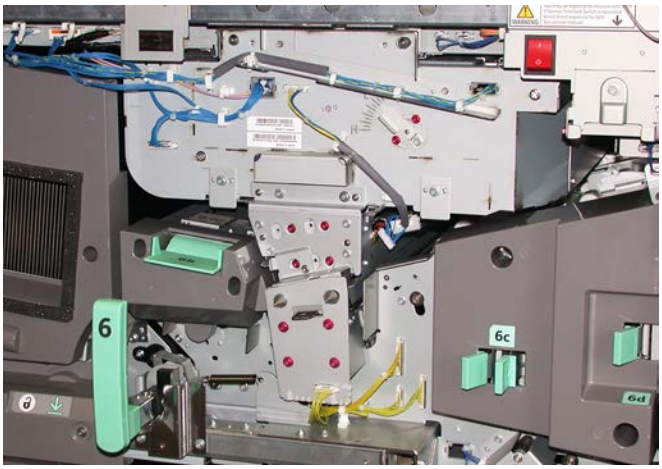

ПРИМЕЧАНИЕ

Если функция полноширинной матрицы на печатной машине будет недоступна, обратитесь в представительство Xerox.

Для сканирования готового изображения и исправления ошибок в регистрации, плотности и цвете функция «Матрица с полной шириной» использует ксерографические параметры и данные диагностики. Этот процесс называется калибровкой сервера печати с цифровой печатной машиной. Теперь в качестве эталонов известных цветов тест-листа используются внутренние контрольные полоски для калибровки цвета. Цветовые значения автоматически регулируются для создания точных и стабильных репродукций, поэтому вмешательство пользователя не требуется. Также это дает возможность пользователю точнее регулировать качество изображения в системе.

ПРИМЕЧАНИЕ

При калибровке сервера печати с цифровой печатной машиной руководствуйтесь документацией пользователя к серверу печати. Дополнительные сведения о функции «Матрица полной ширины» содержатся также в руководстве системного администратора.

Специальные тонеры

На печатной машине Xerox, помимо цветов CMYK, можно печатать с помощью пятого модуля, используя один из следующих специальный тонеров:

- прозрачный;
- золотой;
- серебряный.

При пятицветой печати скорость печати составляет **80/100** отпечатков в минуту на всех поддерживаемых материалах.

Золото и серебряный тонер

Золотой и серебряный тонеры для пятого цветного картриджа представляют собой металлизированные краски **Pantone** с высокой отражательной способностью. Они обеспечивают альтернативу внепоточному фольгированному тиснению работ печати.

Эти металлизированные краски применяются для выделения логотипов и графики с использованием золотого или серебряного цвета. Эти тонеры используются для такой печатной продукции, как сертификаты, приглашения, фотобуклеты, информационные материалы, а также для упаковки.

Прозрачный тонер

Прозрачный тонер представляет собой дополнительный пятый модуль, обеспечивающий полное или точечное покрытие страницы для улучшения внешнего вида отпечатков.

Для функции прозрачного тонера предусмотрено два способа покрытия отпечатков. К ним относятся: полная заливка и точечное покрытие (применяется только к определенным участкам). Оба способа обеспечивают нанесение глянцевого прозрачного покрытия, позволяющего добиться различных визуальных эффектов.

Полная заливка

Покрытие методом полной заливки обеспечивает однородное глянцевое покрытие на печатаемых копиях для создания профессиональных печатных материалов. При полной заливке создается прозрачное глянцевое покрытие на всей странице, что позволяет значительно улучшить внешний вид отпечатков.

Точечное покрытие

С помощью опции точечного покрытия в поддерживаемом приложении пользователь может указать конкретный участок или несколько участков отпечатка, на которые будет нанесен прозрачный тонер. Нанесение покрытия служит для выделения определенных участков отпечатка. Применение точечного глянцевого покрытия:

- отделка глянцевым покрытием определенных участков работы печати;
- создание художественных эффектов и выделение участков работы печати;
- улучшение внешнего вида металлизированных элементов с помощью основных цветов (серебряный, золотой или медный);
- усиление пастельных цветов с приданием эффекта перламутра;
- выделение изображений с целью создания визуального объемного эффекта;
- привлечение внимания к тексту заголовка;
- выделение фотографий, логотипов и других рисунков;
- выделение водяных знаков.

Включение и выключение аппарата

Для **ВКЛЮЧЕНИЯ** и **ВЫКЛЮЧЕНИЯ** аппарата используется выключатель питания.

- Включение питания: для включения питания аппарата переведите выключатель питания в положение **включено**.

  На экране появится сообщение с указанием дождаться разогрева фьюзера и окончания проверки состояния системы. В это время можно устанавливать настройки работы — процесс печати начнется автоматически, как только аппарат перейдет в состояние готовности.

- Отключение питания: для отключения питания аппарата переведите выключатель питания в положение **выключено**.

  ПРИМЕЧАНИЕ

  Прежде чем снова включать аппарат, подождите не менее 10 секунд.

Кнопка питания находится на печатающем устройстве с правой стороны (см. рисунок). Местоположение кнопки питания показано овалом.

Устройства подачи и послепечатной обработки

Аппарат может быть оборудован различными дополнительными устройствами подачи материала и послепечатной обработки. Эти устройства кратко описываются в следующих разделах, в которых также приведена информация о том, где можно найти информацию о каждом устройстве.

Податчик большой емкости для крупноформатных материалов (OHCF)

Двухлотковый податчик большой емкости для крупноформатных материалов

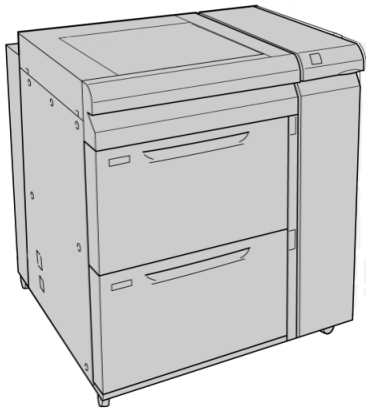

Связанные разделы:

Податчик большой емкости для крупноформатных материалов (OHCF)

Интерфейсный модуль

Интерфейсный модуль требуется для работы всех устройств послепечатной обработки.

Интерфейсный модуль обеспечивает связь между печатающим устройством и всеми присоединенными устройствами послепечатной обработки.

Связанные разделы:

Интерфейсный модуль

Перфоратор GBC®AdvancedPunch™

Перфоратор GBC AdvancedPunch можно подсоединять к различным дополнительным устройствам послепечатной обработки.

Перфоратор GBC AdvancedPunch обеспечивает дополнительную послепечатную обработку за счет перфорирования документов формата A4 или 8,5 x 11 дюймов для переплетов разного вида. Типы перфорации включают от 19 до 32 отверстий для материалов формата 8,5 x 11 дюймов и от 21 до 47 отверстий для материалов формата A4.

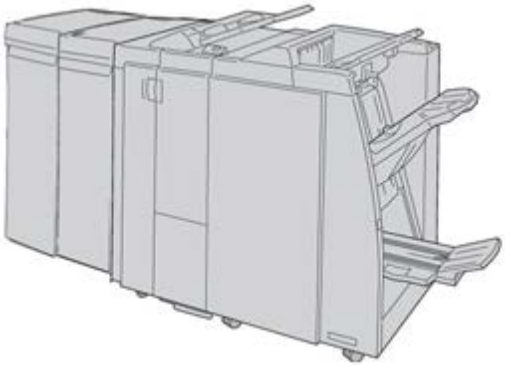

ПРИМЕЧАНИЕ

На рисунке перфоратор GBC AdvancedPunch изображен вместе с обязательным интерфейсным модулем и дополнительным финишером брошюровщика (с дополнительным модулем C/Z-фальцовки).

Информация о данном устройстве содержится на компакт-диске с документацией пользователя, который входит в комплект устройства. Документацию также можно загрузить на сайте www.xerox.com. На этом сайте следует ввести название аппарата в поле «Search» (Поиск) и нажать ссылку «User Documentation» (Документация пользователя).

Укладчик большой емкости

Укладчик большой емкости (HCS) – дополнительное устройство послепечатной обработки, обеспечивающее сдвиг и укладку готовых работ в лотке укладчика.

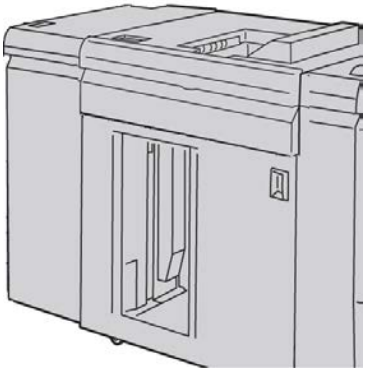

Связанные разделы:

Укладчик большой емкости (HCS)

Термопереплетное устройство

Термопереплетное устройство является дополнительным устройством послепечатной обработки для скрепления распечатанных листов в готовую книгу. В книжный блок можно включать переднюю и заднюю обложки.

ПРИМЕЧАНИЕ

Для термопереплетного устройства требуется интерфейсный модуль.

Термоклеевое скрепление представляет собой процесс, при котором листы скрепляются клеем, а их кромки обрезаются. Клеем скрепляются внутренние листы книги. При необходимости могут использоваться передние и задние обложки. Готовая работа представляет собой переплетенную книгу с обложкой для крытья книжного блока.

Стандартный финишер

Для данного финишера предусмотрен большой выбор устройств послепечатной обработки и фальцовки.

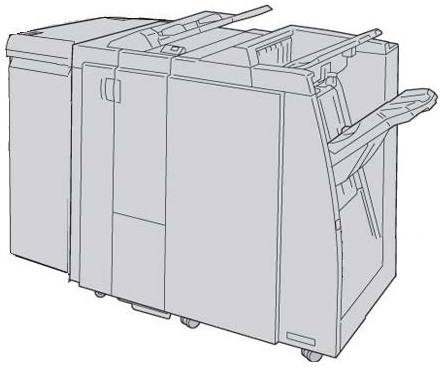

ПРИМЕЧАНИЕ

Стандартный финишер здесь изображен с обязательным интерфейсным модулем и дополнительным модулем C/Z-фальцовки.

Связанные разделы:

Стандартный финишер и финишер брошюровщика

Финишер брошюровщика

Для данного финишера предусмотрен большой выбор устройств послепечатной обработки и фальцовки.

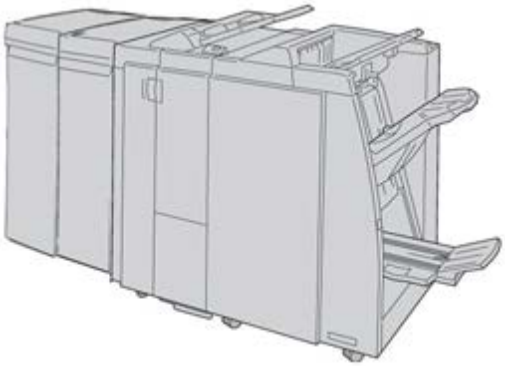

ПРИМЕЧАНИЕ

Финишер брошюровщика здесь изображен с обязательным интерфейсным модулем и дополнительным модулем C/Z-фальцовки.

Связанные разделы:

Стандартный финишер и финишер брошюровщика

Модуль перпендикулярной фальцовки триммера

Модуль перпендикулярной фальцовки триммера является дополнительным устройством послепечатной обработки, используемым совместно с устройством послепечатной обработки, снабженным брошюровщиком.

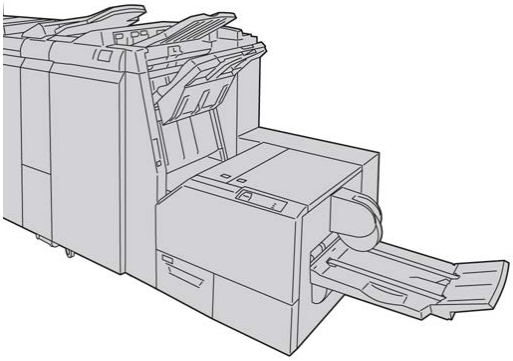

ПРИМЕЧАНИЕ

Модуль перпендикулярной фальцовки триммера показан здесь вместе с обязательными интерфейсным модулем и финишером брошюровщика.

Связанные разделы:

Модуль перпендикулярной фальцовки триммера

Стандартный финишер с дополнительными функциями

Стандартный финишер с дополнительными функциями служит интерфейсом для перемещения бумаги от печатающего устройства к любому стороннему DFA-устройству, подключенному к аппарату.

ПРИМЕЧАНИЕ

Для стандартного финишера с дополнительными функциями требуется интерфейсный модуль.

Устройства послепечатной обработки сторонних производителей

Предусмотрено также использование DFA-устройств сторонних производителей. Для получения дополнительных сведений см. руководство к устройству послепечатной обработки или обратитесь в представительство компании Xerox.

ПРИМЕЧАНИЕ

Для всех DFA-устройств сторонних производителей требуется наличие интерфейсного модуля и стандартного финишера с дополнительными функциями.

2

Поддержка и справочная информация

Справка по интерфейсу пользователя

В интерфейсе пользователя аппарата предусмотрена интерактивная справочная система.

В интерактивной справочной системе содержатся сведения по следующим темам:

- использование и обслуживание аппарата и дополнительных устройств;
- установка и изменение паролей и настроек по умолчанию.

Когда в раскрывающемся меню выбирается пункт **Справка**, открывается новое окно, в котором содержатся те же сведения, что и в данном руководстве и в руководстве системного администратора.

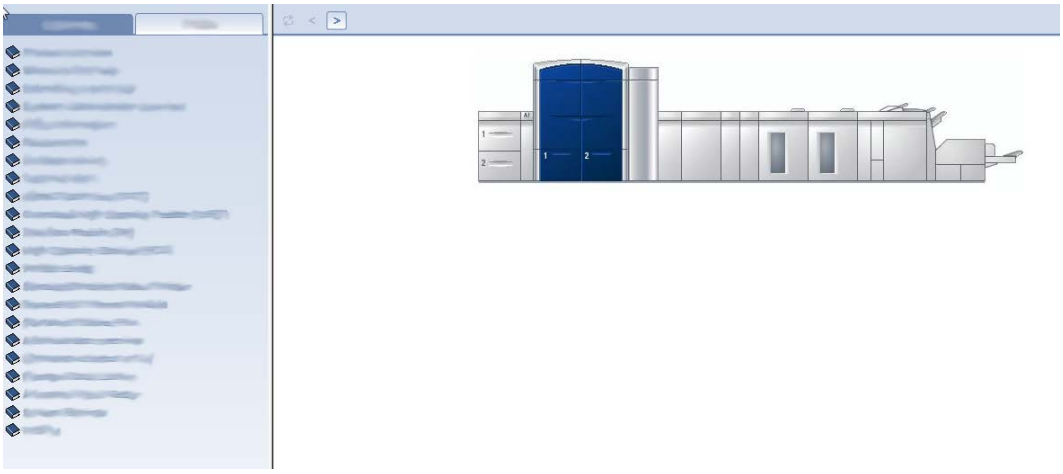

В главном окне справки доступны различные темы и сведения:

- В левой части окна справки содержатся две вкладки:
  - **Содержание**: доступ к различной справочной информации об аппарате, такой как описание аппарата и информация о бумаге.
  - **Указатель**: доступ к предметному указателю и различным темам.
- В области «Содержание» основные темы отображаются справа от пиктограмм в виде книг. При нажатии на пиктограмму книги тема раскрывается, и становятся доступны вложенные темы.
- При нажатии кнопки со стрелкой «вправо» или «влево» происходит переход соответственно к следующей или предыдущей теме в том порядке, в каком они отображаются на вкладке.

Справка в Интернете

Ресурсы Xerox в Интернете: для получения справки о системе и использовании, документации пользователя и сервисной поддержки перейдите на страницу www.xerox.com и щелкните ссылку **Контакты**, чтобы узнать контактные данные или номера телефонов для вашего региона.

Перед обращением в службу поддержки рекомендуется записать серийный номер аппарата. Серийный номер аппарата указан на вкладке Информация об аппарате (**Система > Информация об аппарате**).

Связанные разделы:

Меню «Система»

Документация пользователя по серверу печати

Сопроводительная документация пользователя для сервера печати содержится на CD/DVD-диске и поставляется с сервером печати. Эти документы необходимо распечатать после завершения установки.

3

Статус аппарата/работы

Связанные разделы:

Определение серийного номера аппарата

Обращение в сервисную службу

Статус аппарата

Меню «Система»

В меню «Система» предусмотрены следующие пункты:

- **Сведения об аппарате** — информация об установленном системном ПО и дополнительных устройствах подачи и послепечатной обработки, сведения журнала ошибок, телефон службы технической поддержки и серийный номер аппарата.
- **Выкл. управляющий ПК** — выключение интерфейса пользователя и управляющего компьютера.
- **Перезагр. польз. интерф.** — завершение работы и выход из интерфейса пользователя с последующей перезагрузкой.
- **Вых. из польз. интерф.** — выход из интерфейса пользователя без выключения управляющего компьютера.

Область статуса тонера

В этой области интерфейса пользователя отображается статус тонер-картриджей в виде шкалы, на которой указывается уровень (количество) тонера для каждого картриджа.

ПРИМЕЧАНИЕ

В аппарате может быть установлен дополнительный пятый тонер-картридж. Все приведенные характеристики тонер-картриджей также относятся к дополнительному пятому тонер-картриджу.

Связанные разделы:

Замена тонер-картриджа

Выставление счетов и счетчики

В системе используются различные счетчики в зависимости от конфигурации и настроек аппарата.

Связанные разделы:

Сведения о выставлении счетов и счетчиках

Сведения о количестве отпечатков

Просмотр и сброс показаний счетчиков копий и счетчиков использования

Просмотр и сброс показаний счетчиков копий и счетчиков использования

ПРИМЕЧАНИЕ

Показания счетчиков копий не сбрасываются.

1. В интерфейсе пользователя аппарата выберите **Счетчики копий и использования**.
2. На экран будет выведено окно **Счетчики копий и счетчики использования**.
3. Для сброса показаний счетчиков выполните следующее:
   a) Перейдите на вкладку Счетчики использования.
   b) Выберите **Сбросить все**.
   Появится сообщение: Обнулить все счетчики использования?
   c) Для сброса показаний счетчиков выберите **Да**, для выхода и возврата к счетчикам выберите **Нет**.
4. Выберите **Закрыть** для выхода из раздела счетчиков и возврата в главное окно интерфейса пользователя.

Сведения о выставлении счетов и счетчиках

- На вкладке **Счетчики копий** отображается общее количество цветных и черно-белых отпечатков. Отображение информации зависит от региона.

  ПРИМЕЧАНИЕ

  Показания данных счетчиков не сбрасываются.

- Вкладка Счетчик использования аналогична счетчику пробега в автомобиле. После обнуления этого счетчика отслеживание количества отпечатков длится до тех пор, пока пользователь не нажмет кнопку **Сбросить все**.

ПРИМЕЧАНИЕ

Если имеется дополнительный прозрачный тонер, на вкладке «Счетчики использования» отображается два дополнительных счетчика «Сбросить число отпечатков» и «Сбросить число больших отпечатков».

ПРИМЕЧАНИЕ

Отображаемые на этом экране данные зависят от конкретного региона.

Сведения о количестве отпечатков

Счетчики показывают общее количество отпечатков. Отпечатком считается изображение на одной стороне листа. Счетчики показывают общее количество отпечатков для всех работ печати. Сведения о количестве отпечатков делятся на следующие категории:

- Цветных отпечатков — общее количество цветных отпечатков независимо от размера материала.
  - При выполнении каждого цветного одностороннего отпечатка показание счетчика увеличивается на единицу.
  - При выполнении каждого цветного двустороннего отпечатка показание счетчика увеличивается на два.
- Черно-белых отпечатков — общее количество черно-белых отпечатков независимо от размера материала.
  - При выполнении каждого черно-белого одностороннего отпечатка показание счетчика увеличивается на единицу.
  - При выполнении каждого черно-белого двустороннего отпечатка показание счетчика увеличивается на два.
- Всего отпечатков — общее количество всех отпечатков независимо от материала и цвета. Это сумма цветных и черно-белых отпечатков.
- Больших цветных отпечатков — общее количество крупноформатных цветных отпечатков. Отпечатком считается одна сторона листа (например, 11 x 17 дюймов или A3). Большими считаются отпечатки, размер которых превышает 8,5 x 14 дюймов или B4.
  - При выполнении каждого большого цветного одностороннего отпечатка показание счетчика увеличивается на единицу.
  - При выполнении каждого большого цветного двустороннего отпечатка показание счетчика увеличивается на два.

ПРИМЕЧАНИЕ

Показания данного счетчика не прибавляются к показаниям счетчика «Всего отпечатков», поскольку они прибавляются к показаниям счетчика «Цветных отпечатков».

- Больших ч/б отпечатков — общее количество крупноформатных черно-белых отпечатков. Отпечатком считается одна сторона листа (например, 11 x 17 дюймов или A3). Большими считаются отпечатки, размер которых превышает 8,5 x 14 дюймов или B4.
  - При выполнении каждого большого черно-белого одностороннего отпечатка показание счетчика увеличивается на единицу.
  - При выполнении каждого большого черно-белого двустороннего отпечатка показание счетчика увеличивается на два.

ПРИМЕЧАНИЕ

Показания данного счетчика не прибавляются к показаниям счетчика «Всего отпечатков», поскольку они прибавляются к показаниям счетчика «Черно-белых отпечатков».

Обслуживание (на интерфейсе пользователя)

При нажатии кнопки **Обслуживание** в интерфейсе пользователя открывается окно, в котором отображается статус всех расходных материалов.

В режиме «Администратор» отображается дополнительная вкладка **Обслуживание**. Дополнительные сведения см. в руководстве системного администратора.

ПРИМЕЧАНИЕ

Когда заканчивается ресурс модуля, заменяемого заказчиком, аппарат автоматически прерывает выполнение текущей работы и не перезапускается, пока расходный материал не будет заменен.

СОВЕТ

Аппарат не прерывает выполнение работы и не прекращает функционирование, если заканчивается срок службы модуля, заменяемого сервисным инженером. Модули, заменяемые сервисным инженером, могут продолжать работать гораздо дольше, чем указывает индикатор срока службы. Сервисный инженер использует информацию, отображаемую этим индикатором статуса, при каждом сеансе обслуживания аппарата.

Связанные разделы:

Замена расходных материалов

Расходные материалы

Статус работы

Область статуса работы/аппарата

В этой области экрана отображается статус аппарата, а также статус текущей работы печати (кнопка «Сводка»).

1. Область статуса работы
2. Область статуса аппарата

СОВЕТ

На некоторых серверах печати статус печатаемых работ на печатающем устройстве может не обновляться. Это означает, что индикатор выполнения работы в интерфейсе печатающего устройства показывает нулевой процент выполнения. В этом случае следует проверять статус печатаемой работы в интерфейсе пользователя сервера печати.

Сводка работы

При нажатии кнопки **Сводка** открывается окно **Сводка текущей работы**. Кнопка **Сводка** доступна для выбора только при печати работ.

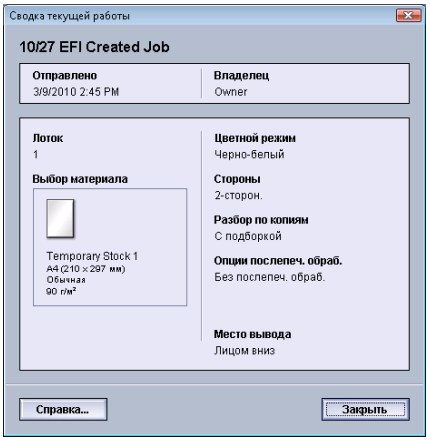

Пауза

Нажатие кнопки **Пауза** во время печати работы приводит к остановке или приостановке процесса печати.

После приостановки работы можно возобновить печать или отменить работу.

ПРИМЕЧАНИЕ

В зависимости от настроек, заданных администратором, аппарат может автоматически возобновлять печать по истечении заданного периода даже без нажатия пользователем кнопки «Возобновить». Для получения дополнительных сведений обратитесь к администратору или руководству для системного администратора.

4

Отправка работы печати

Для данных упражнений необходимо руководство пользователя и руководство системного администратора в формате PDF. Если эти руководства в формате PDF отсутствуют, их можно загрузить на сайте www.xerox.com.

В упражнениях приведены инструкции по руководств пользователя и системного администратора.

Печать с компьютера

1. Откройте на компьютере один из файлов PDF с помощью приложения Adobe® Acrobat Reader.
2. В меню **Файл > Печать**.
3. Выберите принтер и очередь печати.
4. Нажмите кнопку **Свойства** для данного аппарата.
5. Выберите параметры печати (такие как количество страниц и одно- или двустороннюю печать).
6. Нажмите кнопку **OK**, чтобы закрыть окно Свойства.
7. Нажмите **OK**, чтобы отправить работу на принтер.

Печать с сервера печати Xerox FreeFlow

1. Скопируйте файлы PDF с пользовательской документацией на запоминающее устройство (например, флеш-накопитель или CD/DVD-диск).
2. Подключите запоминающее устройство к серверу печати.
3. На сервере печати FreeFlow выберите **Режимы > Печать из файла**.
4. Нажмите кнопку **Обзор**.
5. Перейдите к запоминающему устройству, на котором сохранены файлы PDF.

6. Выберите и выделите один из файлов PDF (Руководство пользователя, Руководство системного администратора).
7. Нажмите кнопку **OK**.
8. Выберите нужную очередь печати.
9. Выберите параметры печати (такие как количество страниц и одно- или двустороннюю печать).
10. Нажмите кнопку **Печать**.

    Работа отправится в выбранную очередь и будет задержана или сразу распечатается.
11. Нажмите кнопку **Закрыть**.

Печать с сервера печати Xerox EX (на основе ПО EFI)

1. Скопируйте файлы PDF с пользовательской документацией на запоминающее устройство (например, флеш-накопитель или CD/DVD-диск).
2. Подключите запоминающее устройство к серверу печати.
3. В меню сервера печати Xerox EX выберите **File (Файл) > Import Job (Импорт работы)**.
4. Выберите очередь, например **Печать** или **Приостановленные**.
5. Нажмите кнопку **Добавить**.
6. Перейдите к запоминающему устройству, на котором сохранены файлы PDF.
7. Выберите и выделите один из файлов PDF (Руководство пользователя, Руководство системного администратора).
8. Нажмите кнопку **Открыть**.
9. Нажмите кнопку **Импорт**.

   Работа отправляется в выбранную очередь или на принтер для немедленной печати.

Печать с сервера печати Xerox CX (на основе ПО Creo)

1. Скопируйте файлы PDF с пользовательской документацией на запоминающее устройство (например, флеш-накопитель или CD/DVD-диск).
2. Подключите запоминающее устройство к серверу печати.
3. В меню сервера печати Xerox CX выберите **File (Файл) > Import Job (Импорт работы)**.
4. Выберите очередь, например **ProcessStore** (Процесс хранения) или **ProcessPrint** (Процесс печати).

5. Перейдите к запоминающему устройству, на котором сохранены файлы PDF.
6. Выберите и выделите один из файлов PDF (Руководство пользователя, Руководство системного администратора).
7. Нажмите кнопку **Добавить**.
8. Нажмите кнопку **Импорт**.

   Работа отправляется в выбранную очередь или на принтер для немедленной печати.

5

Функции системного администратора

Вход в систему с правами администратора

1. Нажмите кнопку **Вход в систему** в главном окне интерфейса пользователя. Будет выведен экран Вход в систему.
2. В меню "Вход в систему" выберите опцию "Администратор".
3. Введите с клавиатуры пароль администратора.

   ПРИМЕЧАНИЕ

   В целях безопасности на экране отображаются только звездочки (*).

4. Нажмите кнопку **OK**.

   ПРИМЕЧАНИЕ

   Рекомендуется после установки аппарата при первой же возможности изменить пароль администратора по умолчанию, чтобы предотвратить несанкционированный доступ к режиму администратора.

5. Для того чтобы выйти из режима «Администратор», нажмите кнопку **Выход из системы**.

Опции системного администратора

В режиме системного администратора можно устанавливать, изменять и проверять следующие функции:

- Коррекция разглаживания бумаги (Дополн. настройка материала)
- Пробная печать (при изменениях опций в разделе «Дополн. настройка материала»)
- Системные настройки, в том числе:
  - язык
  - смена пароля администратора
  - сброс пароля основного технического оператора
  - автоматическое отображение окон ошибок
  - дата и время
  - настройки производительности
  - настройки энергосбережения
  - звуковые сигналы
  - настройки лотков, например автоматическое переключение лотков
  - выходные устройства
  - настройки качества изображения
  - полноширинная матрица
- Функции профилей, в том числе:
  - выравнивание
  - настройку фальцовки (отображается, если подключен дополнительный финишер)
  - устройства послепечатной обработки: эта опция доступна, только если к системе подключено дополнительное стороннее DFA-устройство. Данная функция позволяет выбрать определенные настройки для подключенного DFA-устройства.

Дополнительные сведения и инструкции относительно различных функций администратора см. в руководстве системного администратора.

6

Сведения о бумаге

Вкладывание материала в лотки 1 и 2

Вкладывание бумаги в лотки

1. Выберите подходящий материал для данной работы печати.
2. Аккуратно выдвиньте лоток до упора.
3. Откройте пачку бумаги так, чтобы шов упаковки находился сверху.
4. Перед вкладыванием листов в лоток распустите их веером.
5. Вложите бумагу и выровняйте ее по правой стороне лотка.
6. Отрегулируйте направляющие бумаги, нажав на защелку направляющей и аккуратно передвигая ее, пока она не коснется кромки материала в лотке.

   Не вкладывайте материалы выше линии максимального заполнения на задней направляющей.
7. При необходимости установите рычажки регулировки перекоса в нужное положение для работы печати.
8. Аккуратно задвиньте лоток в аппарат до упора.

   Если эта опция включена системным администратором, экран свойств лотка для бумаги может отображаться в интерфейсе пользователя.
9. В окне «Св-ва лотка» введите точные сведения о бумаге, включая формат, тип и плотность, и, при необходимости, укажите для лотка параметры разглаживания и (или) выравнивания.
10. Нажмите кнопку **OK**, чтобы сохранить настройки, и закройте окно Св-ва лотка.

Вкладывание бумаги с выступами

1. Выберите подходящий материал для данной работы печати.
2. Аккуратно выдвиньте лоток до упора.
3. Перед вкладыванием листов с выступами в лоток распустите их веером.

4. При вкладывании бумаги с выступами выровняйте стопку по правому краю лотка в направлении подачи длинной кромкой, как показано на рисунке ниже:

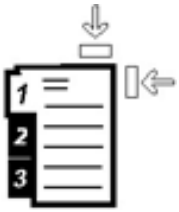

5. Отрегулируйте направляющие бумаги, нажав на защелку направляющей и аккуратно передвигая ее, пока она не коснется кромки материала в лотке.

   Не вкладывайте материалы выше линии максимального заполнения на задней направляющей.

6. При необходимости установите рычажки регулировки перекоса в нужное положение для работы печати.
7. Аккуратно задвиньте лоток в аппарат до упора.

   Если эта опция включена системным администратором, экран свойств лотка для бумаги может отображаться в интерфейсе пользователя.

8. В окне «Св-ва лотка» введите точные сведения о бумаге, включая формат, тип и плотность, и, при необходимости, укажите для лотка параметры разглаживания и (или) выравнивания.
9. Нажмите кнопку **OK**, чтобы сохранить настройки, и закройте окно Св-ва лотка.

Вкладывание прозрачных пленок

1. Выберите подходящий материал для данной работы печати.
2. Аккуратно выдвиньте лоток до упора.
3. Перед вкладыванием в лоток распустите листы пленки веером, чтобы они не слипались между собой.
4. Вкладывайте прозрачные пленки поверх небольшой стопки бумаги, выровняв их края по правому краю лотка, как показано на рисунке ниже:

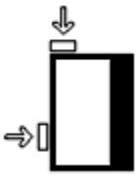

5. Отрегулируйте направляющие бумаги, нажав на защелку направляющей и аккуратно передвигая ее, пока она не коснется кромки материала в лотке.

   Не вкладывайте материалы выше линии максимального заполнения на задней направляющей.

6. При необходимости установите рычажки регулировки перекоса в нужное положение для работы печати.
7. Аккуратно задвиньте лоток в аппарат до упора.

   Если эта опция включена системным администратором, экран свойств лотка для бумаги может отображаться в интерфейсе пользователя.

8. В окне «Св-ва лотка» введите точные сведения о бумаге, включая формат, тип и плотность, и, при необходимости, укажите для лотка параметры разглаживания и (или) выравнивания.
9. Нажмите кнопку **OK**, чтобы сохранить настройки, и закройте окно Св-ва лотка.

Вкладывание перфорированного материала для работ односторонней печати

1. Выберите подходящий материал для данной работы печати.
2. Аккуратно выдвиньте лоток до упора.
3. Откройте пачку бумаги так, чтобы шов упаковки находился сверху.
4. Перед вкладыванием листов в лоток распустите их веером.
5. Вложите бумагу и выровняйте ее по правой стороне лотка, как показано ниже в направлении подачи длинной кромкой:

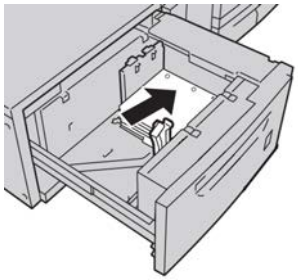

6. Отрегулируйте направляющие бумаги, нажав на защелку направляющей и аккуратно передвигая ее, пока она не коснется кромки материала в лотке.

   Не вкладывайте материалы выше линии максимального заполнения на задней направляющей.
7. При необходимости установите рычажки регулировки перекоса в нужное положение для работы печати.
8. Аккуратно задвиньте лоток в аппарат до упора.

   Если эта опция включена системным администратором, экран свойств лотка для бумаги может отображаться в интерфейсе пользователя.
9. В окне «Св-ва лотка» введите точные сведения о бумаге, включая формат, тип и плотность, и, при необходимости, укажите для лотка параметры разглаживания и (или) выравнивания.
10. Нажмите кнопку **OK**, чтобы сохранить настройки, и закройте окно Св-ва лотка.

Вкладывание перфорированного материала для работ двусторонней печати

Перфорированная бумага вкладывается в любой лоток для подачи длинной (LEF) или короткой (SEF) кромкой.

1. Выберите подходящий материал для данной работы печати.
2. Аккуратно выдвиньте лоток до упора.
3. Откройте пачку бумаги так, чтобы шов упаковки находился сверху.

4. Перед вкладыванием листов в лоток распустите их веером.
5. Вложите бумагу и выровняйте ее по правой стороне лотка, как показано ниже в направлении подачи длинной кромкой:

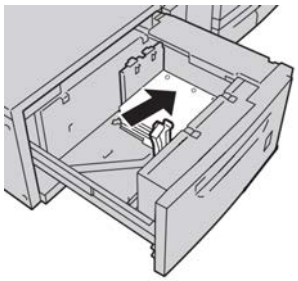

6. Вложите бумагу короткой кромкой вперед и выровняйте ее по правой стороне лотка, как показано ниже.

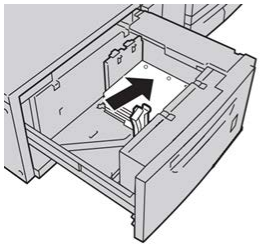

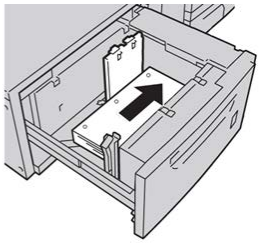

7. Отрегулируйте направляющие бумаги, нажав на защелку направляющей и аккуратно передвигая ее, пока она не коснется кромки материала в лотке.

   Не вкладывайте материалы выше линии максимального заполнения на задней направляющей.
8. При необходимости установите рычажки регулировки перекоса в нужное положение для работы печати.
9. Аккуратно задвиньте лоток в аппарат до упора.

   Если эта опция включена системным администратором, экран свойств лотка для бумаги может отображаться в интерфейсе пользователя.
10. В окне «Св-ва лотка» введите точные сведения о бумаге, включая формат, тип и плотность, и, при необходимости, укажите для лотка параметры разглаживания и (или) выравнивания.
11. Нажмите кнопку **OK**, чтобы сохранить настройки, и закройте окно Св-ва лотка.

Рычажки регулировки перекоса

Рычажки регулировки перекоса имеются во всех лотках для бумаги. Эти рычажки используются для повышения точности подачи бумаги и сокращения количества проблем, связанных с перекосом.

1. Задний рычажок регулировки перекоса
2. Правый рычажок регулировки перекоса

- Стандартное положение этих рычажков изменять не следует. Положение этих рычажков можно изменять только в том случае, если при выполнении определенной работы печати и (или) печати на определенном типе материала возникают проблемы перекоса.
- Изменение стандартного положения рычажков регулировки перекоса может вызвать дополнительные проблемы при печати на определенных типах материала, например на бумаге с покрытием, наклейках и прозрачных пленках.

Порядок установки рычажков регулировки перекоса приводится ниже.

1. Аккуратно выдвиньте лоток до упора.
2. Сдвиньте рычажок регулировки перекоса вправо.
3. Аккуратно задвиньте лоток в аппарат до упора.
4. В окне «Св-ва лотка» введите точные сведения о бумаге, включая формат, тип и плотность, и, при необходимости, укажите для лотка параметры разглаживания и (или) выравнивания.
5. Нажмите кнопку **OK**, чтобы сохранить настройки, и закройте окно Св-ва лотка.
6. Запустите работу печати.
   - Если бумага подается правильно, без перекоса, и качество отпечатков удовлетворительное, другие действия не требуются.
   - Если бумага перекашивается и качество отпечатков неудовлетворительное, перейдите к следующему действию.

7. Аккуратно выдвиньте лоток до упора.
8. Верните задний рычажок регулировки перекоса влево (стандартное положение).
9. Передвиньте правый рычажок регулировки перекоса вперед, по направлению к передней части лотка.
10. Аккуратно задвиньте лоток в аппарат до упора.
11. В окне «Св-ва лотка» введите точные сведения о бумаге, включая формат, тип и плотность, и, при необходимости, укажите для лотка параметры разглаживания и (или) выравнивания.
12. Нажмите кнопку **OK**, чтобы сохранить настройки, и закройте окно Св-ва лотка.
13. Запустите работу печати.
    - Если бумага подается правильно, без перекоса, и качество отпечатков удовлетворительное, другие действия не требуются.
    - Если бумага перекашивается и качество отпечатков неудовлетворительное, перейдите к следующему действию.
14. Аккуратно выдвиньте лоток до упора.
15. Верните правый рычажок регулировки перекоса в исходное положение (в задней части лотка для бумаги).
16. Аккуратно задвиньте лоток в аппарат до упора.
17. Если проблемы с перекосом изображения устранить не удается, см. раздел «Дополнительная настройка материала» в руководстве системного администратора.

Свойства лотка

В окне Св-ва лотка можно просматривать и выбирать различные функции лотка для бумаги. Доступные варианты зависят от уровня доступа пользователя: оператор или администратор. Ниже приведены параметры, доступные в режиме «Оператор».

- **Сведения о материале —** в этой области отображаются сведения о текущем лотке, включая размер, тип, плотность, цвет и ориентацию (LEF или SEF) бумаги.
  - **Комментарий —** этот раздел служит для ввода данных о бумаге, например торгового наименования (названия бренда), или сведений, относящихся к данной работе. Максимально допустимая длина: 256 символов.
  - **Подача длинной кромкой/Подача короткой кромкой** (LEF/SEF) — указывает ориентацию бумаги при вкладывании в лоток: в направлении LEF или SEF.
- **Включить лоток —** разрешение на использования выбранного лотка.
- **Отключить лоток —** установка запрета на использование выбранного лотка.

- **Заменить**:
  - если этот флажок снят, в интерфейсе пользователя отображается соответствующее сообщение, когда материал в лотке не соответствует настройкам материала в окне «Св-ва лотка». Необходимо вложить в лоток материал, указанный в окне «Св-ва лотка»;
  - если этот флажок установлен, при несовпадении материала в лотке с материалом, указанным в окне его свойств, предупреждение в интерфейсе пользователя не отображается.
- **Автомат. показывать свойства лотка, когда открыт лоток —** если это флажок установлен, при открытии лотка всегда открывается окно «Св-ва лотка».
- **Библиотека материалов —** доступ к окну Управление библиотекой материалов, где содержатся имена всех материалов, которые были созданы пользователем или скопированы из списка рекомендованных материалов (в том числе с изменениями). Пользователь выбирает в списке материал, который назначается лотку.
- **Список рекомендованных материалов —** перечень всех предварительно настроенных материалов по умолчанию, предусмотренных для аппарата. Пользователь может выбрать материал в данном списке, чтобы временно назначить его лотку. Когда окно Св-ва лотка закрывается, имя материала отображается курсивом синего цвета. Это означает, что данный материал временный. При выборе другого материала данный материал удаляется.
- **Создать материал —** создание материала, назначаемого лотку. Данный материал можно сделать постоянным, сохранив его в библиотеке материалов, или оставить временным.
- **Профиль выравнивания —** нажав эту кнопку, пользователь может выбрать системный профиль по умолчанию или специальный профиль, созданный и сохраненный администратором.

Связанные разделы:

Управление библиотекой материалов

Опции функции «Дополн. настройка материала»

Список рекомендованных материалов

Создание материала (в окне «Св-ва лотка»)

Несоответствие материала в лотке

Если бумага в лотке не соответствует настройкам, заданным в окне Св-ва лотка, в интерфейсе пользователя может появиться сообщение «Несоответствие формата материала».

ПРИМЕЧАНИЕ

Эта функция доступна, если она включена администратором. Дополнительные сведения см. в руководстве системного администратора.

При получении этого сообщения выполните следующие действия.

1. Вложите материал, указанный в окне Несоответствие формата материала, или
2. Измените настройки в окне Св-ва лотка, чтобы они соответствовали содержимому лотка.
   a) Проверьте формат, тип (с покрытием, без покрытия) и плотность бумаги в лотке.
   b) Введите эти данные в окне Св-ва лотка.

7

Управление библиотекой материалов

В библиотеке материалов можно задать атрибуты материала (например, формат, цвет, тип и плотность) и назначить имя для идентификации материала и связанных с ним атрибутов.

При нажатии кнопки **Библиотека материалов** открывается окно Управление библиотекой материалов.

ПРИМЕЧАНИЕ

Доступность кнопки «Библиотека материалов» на интерфейсе пользователя зависит от настройки, устанавливаемой системным администратором (в режиме системного администратора) в разделе «Системные настройки». Если кнопка «Библиотека материалов» на интерфейсе пользователя не отображается, значит администратор установил, чтобы она отображалась только в режиме администратора. В этому случае следует обратиться к администратору. Для получения дополнительных сведений также см. руководство системного администратора.

В окне Управление библиотекой материалов содержится список рекомендуемых материалов и список библиотеки материалов:

- Список рекомендованных материалов: содержит имена всех запрограммированных видов бумаги, доступных для аппарата.
- Библиотека материалов – данный список во многом похож на список рекомендованных материалов и также содержит имена всех видов бумаги, доступных для аппарата. Однако в отличие о списка рекомендованных материалов он содержит перечень материалов, которые были созданы пользователем или скопированы из списка рекомендованных материалов (в том числе с изменениями). Пользователь выбирает материал для каждого лотка и работы печати.

Связанные разделы:

Управление материалами

Список рекомендованных материалов

Окно «Управление библиотекой материалов»

Список рекомендованных материалов

Сведения о поддерживаемых типах бумаги всегда можно найти в списке рекомендуемых материалов. Список рекомендованных материалов обновляется по мере необходимости. В него включаются сведения о новых типах бумаги и других материалов. Список можно найти на сайте www.xerox.com.

Кроме того, этот список доступен на аппарате в окне Св-ва лотка и с помощью функции Библиотека материалов.

Управление материалами

После того, как тип материала определен, именован и сохранен в качестве нового материала, он становится доступен в библиотеке материалов. Сохраненный материал можно быстро выбрать и использовать для соответствующего лотка или работы печати.

В окне «Управление библиотекой материалов» можно выполнить следующие задачи:

- Добавление материала из списка рекомендованных материалов в библиотеку материалов.
- Копирование материалов из списка рекомендованных материалов и настройку их свойств.
- Копирование существующего материала из библиотеки материала и изменение его свойств.
- Изменение существующей записи материала;
- Создание и сохранение нового материала; материалы можно создавать двумя способами:
  - в окне Управление библиотекой материалов;
  - в окне Св-ва лотка
- Удаление записи о материале.
- Изменение последовательности отображения материалов путем их перемещения вверх или вниз в списке «Библиотека материалов».

Окно «Управление библиотекой материалов»

Окно Управление библиотекой материалов содержит Список рекомендуемых материалов, список Библиотека материалов и следующие опции:

- **Макет по умолчанию**: восстановление первоначального вида списка «Библиотека материалов».
- **Свойства** — просмотр и изменение свойств материалов, которые содержатся в библиотеке материалов. Имена материалов изменять нельзя. Свойства материалов в списке рекомендуемых материалов можно только просматривать — их изменение недоступно.
- **Создать**: создание материала и его сохранение в библиотеке материалов.
- **Копировать**: копирование материала из списка рекомендованных материалов или из библиотеки материалов, изменение его свойств и сохранение в библиотеке материалов в качестве нового материала.
- **Справка**: получение информации о функции «Управление библиотекой материалов» из интерактивной справки.
- **Удалить**: удаление материала из библиотеки материалов.
- **Добавить в библиотеку материалов**: добавление материала из списка рекомендуемых материалов в список «Библиотека материалов».
- Сортировка: Предусмотрены варианты **По столбцам** и **Вручную**.
- Кнопки **вверх/вниз**: перемещение материала вверх или вниз в списке «Библиотека материалов».
- **Закрыть**: закрытие окна «Управление библиотекой материалов».

Связанные разделы:

Добавление записи о материале

Копирование записи о материале

Создание материала (в окне «Управление библиотекой материалов»)

Создание материала (в окне «Св-ва лотка»)

Редактирование существующего материала в библиотеке материалов

Удаление материала из библиотеки материалов

Добавление записи о материале

Для удаления материала из списка «Библиотека материалов» воспользуйтесь приведенными ниже указаниями.

ПРИМЕЧАНИЕ

В библиотеку материалов можно добавлять только предварительно заданные материалы из списка рекомендуемых материалов.

1. Нажмите кнопку **Библиотека материалов**.

   Откроется окно «Управление библиотекой материалов».
2. Выберите материал в списке рекомендуемых материалов.
3. Нажмите кнопку **Добавить в библиотеку материалов**.

   Материал из списка рекомендуемых материалов будет добавлен в конец списка «Библиотека материалов».
4. Для перемещения материала в списке «Библиотека материалов» воспользуйтесь кнопками **Вверх/Вниз**.
5. Выберите **Закрыть**, чтобы закрыть окно «Управление библиотекой материалов».

Копирование записи о материале

Иногда в существующей записи о материале (в списке рекомендованных материалов или в библиотеке материалов) уже содержится большинство свойств, требуемых для новой записи. В этом случае просто скопируйте существующий материал и измените его атрибуты, чтобы создать новую запись о материале.

1. Нажмите кнопку **Библиотека материалов**.

   Откроется окно «Управление библиотекой материалов».
2. Выберите материал в списке рекомендуемых материалов или в библиотеке материалов.
3. Нажмите кнопку **Копировать**.
   Откроется окно «Св-ва материала».
4. Введите имя нового материала и измените необходимые атрибуты.
5. Нажмите кнопку **Дополн. настройка**.
   a) Выберите настройки в окне Дополн. настройка материала.
   b) Нажмите кнопку **OK**, чтобы сохранить внесенные изменения и закрыть окно Дополн. настройка материала.
6. Нажмите кнопку **OK**, чтобы выполнить сохранение и закрыть окно Св-ва материала. Материал будет добавлен в конец списка «Библиотека материалов».
7. Для перемещения материала в списке «Библиотека материалов» воспользуйтесь кнопками **Вверх/Вниз**.
8. Выберите **Закрыть**, чтобы закрыть окно «Управление библиотекой материалов».

Связанные разделы:

Опции функции «Дополн. настройка материала»

Создание и изменение опций функции «Дополн. настройка материала»

Создание материала (в окне «Управление библиотекой материалов»)

1. Нажмите кнопку **Библиотека материалов**.

   Откроется окно «Управление библиотекой материалов».
2. Нажмите кнопку **Создать**.

   Откроется окно **Настр. нового материала**.
3. Введите имя нового материала и измените необходимые атрибуты.
4. Нажмите кнопку **Дополн. настройка**.
   a) Выберите настройки в окне Дополн. настройка материала.
   b) Нажмите кнопку **OK**, чтобы сохранить внесенные изменения и закрыть окно Дополн. настройка материала.
5. Нажмите кнопку **OK**, чтобы выполнить сохранение и закрыть окно **Настр. нового материала**.
   Материал будет добавлен в конец списка «Библиотека материалов».
6. Для перемещения материала в списке «Библиотека материалов» воспользуйтесь кнопками **Вверх**/**Вниз**.
7. Выберите **Закрыть**, чтобы закрыть окно «Управление библиотекой материалов».

Связанные разделы:

Опции функции «Дополн. настройка материала»

Создание и изменение опций функции «Дополн. настройка материала»

Создание материала (в окне «Св-ва лотка»)

Создание материала (в окне «Св-ва лотка»)

1. В интерфейсе пользователя аппарата дважды щелкните лоток, в который требуется вложить новый материал.

   Откроется окно «Свойства лотка» для этого лотка.
2. Нажмите кнопку **Создать**.

   Откроется окно **Настр. нового материала**.
3. Введите имя нового материала и измените необходимые атрибуты.
4. Нажмите кнопку **Дополн. настройка**.
   a) Выберите настройки в окне Дополн. настройка материала.
   b) Нажмите кнопку **OK**, чтобы сохранить внесенные изменения и закрыть окно Дополн. настройка материала.
5. Материал в списке «Библиотека материалов» может быть временным или постоянным:
   - Чтобы сделать материал временным, следует снять флажок Сохр. в библиотеке матер-в.

- Чтобы сделать материал постоянным, следует установить флажок Сохр. в библиотеке матер-в.

6. Нажмите кнопку **OK**, чтобы выполнить сохранение и закрыть окно **Настр. нового материала**.
7. Нажмите кнопку **OK** еще раз, чтобы закрыть окно «**Свойства лотка**».

   Новый материал отображается в интерфейсе пользователя.

   ПРИМЕЧАНИЕ

   Прежде чем приступать к выполнению работы, убедитесь, что в лоток вложен такой же материал, как указан в настройке.

Связанные разделы:

Свойства лотка

Опции функции «Дополн. настройка материала»

Создание и изменение опций функции «Дополн. настройка материала»

Создание материала (в окне «Управление библиотекой материалов»)

Редактирование существующего материала в библиотеке материалов

Воспользуйтесь приведенными ниже инструкциями для редактирования существующего материала в библиотеке материалов.

1. Нажмите кнопку **Библиотека материалов**.

   Откроется окно «Управление библиотекой материалов».
2. Выберите материал в библиотеке материалов.
3. Нажмите кнопку **Свойства**.

   Откроется окно «Св-ва материала».
4. Измените необходимые атрибуты.
5. Нажмите кнопку **Дополн. настройка**.
   a) Выберите настройки в окне Дополн. настройка материала.
   b) Нажмите кнопку **OK**, чтобы сохранить внесенные изменения и закрыть окно Дополн. настройка материала.
6. Нажмите кнопку **OK**, чтобы сохранить измененные параметры материала и закрыть окно **Св-ва материала**.
7. Выберите **Закрыть**, чтобы закрыть окно «Управление библиотекой материалов».

Связанные разделы:

Опции функции «Дополн. настройка материала»

Создание и изменение опций функции «Дополн. настройка материала»

Удаление материала из библиотеки материалов

Для удаления материала из списка «Библиотека материалов» воспользуйтесь приведенными ниже инструкциями.

1. Нажмите кнопку **Библиотека материалов**.

   Откроется окно «Управление библиотекой материалов».

2. Выберите материал в библиотеке материалов.
3. Нажмите кнопку **Удалить**.

   Откроется окно с вопросом «Удалить этот материал?».

   Выберите **Да**, чтобы удалить материал из библиотеки материалов.

4. Выберите **Закрыть**, чтобы закрыть окно «Управление библиотекой материалов».

8

Дополн. настройка материала

В разделе **Дополн. настройка материала** пользователь может задать дополнительные настройки материала, помимо обычных настроек размера, плотности, типа и т. п.

Доступ к разделу **Дополн. настройка материала** осуществляется из окна Св-ва материала или Настр. нового материала. Раздел «Настройка коррекции разглаживания бумаги» отображается только в режиме системного администратора.

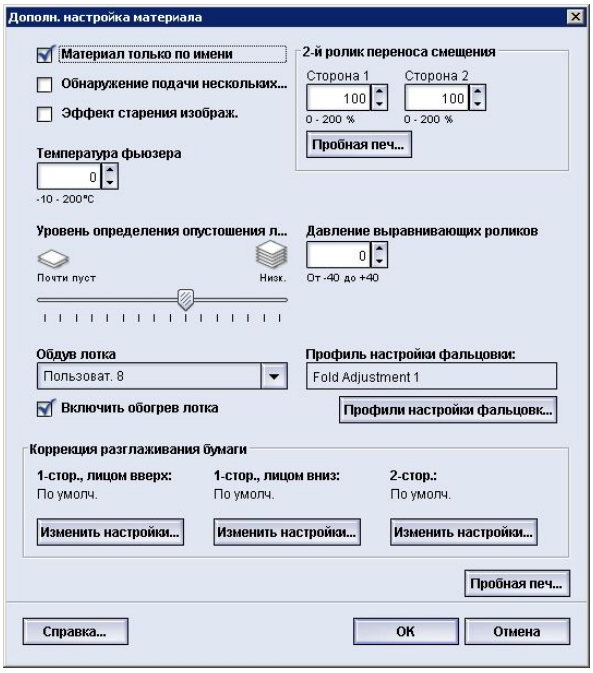

Для некоторых материалов (включая тип и плотность, наличие покрытия и скручивания) может потребоваться особый тип перемещения по тракту бумаги. Например, некоторые типы бумаги могут перекашиваться или скручиваться по мере продвижения по тракту бумаги в аппарате.

С помощью функции **Дополн. настройка материала** можно задать особые пользовательские параметры для разных типов материала и работ, как указано выше. Эти пользовательские материалы можно применять по необходимости, чтобы достичь оптимального качества отпечатков и работ. Материалы могут быть временными (для определенной, разовой работы) или постоянными, добавленными в библиотеку материалов.

Задав пользовательские настройки для определенных типов материала, можно избежать перекоса и искривления готовых отпечатков, излишнего или недостаточного количества тонера в определенных областях, а также неправильного размещения изображений на готовых отпечатках (например, на стороне 1 и (или) на стороне 2).

ПРИМЕЧАНИЕ

При создании пользовательского материала, временного или постоянного, аппарат передает информацию о нем на сервер печати. Сервер печати, в свою очередь, добавляет эту информацию в опции печати для работ.

Связанные разделы:

Опции функции «Дополн. настройка материала»

Материал только по имени

Обнаружение подачи нескольких листов

Уровень определения опустошения лотка

Обдув лотка

Включить обогрев лотка

Давление выравнивающих роликов

2-й ролик переноса смещения

Температура фьюзера

Профиль настройки фальцовки

Создание и изменение опций функции «Дополн. настройка материала»

Опции функции «Дополн. настройка материала»

В разделе **Дополн. настройка материала** содержатся опции, влияющие на следующие компоненты и режимы аппарата:

- Опции лотка для бумаги и подачи бумаги, в том числе:
  - Материал только по имени
  - Уровень определения опустошения лотка
  - Обдув лотка

- Обнаружение подачи нескольких листов
- Включить обогрев лотка

- Опции тракта и транспортировки бумаги, в том числе:
  - Давление выравнивающих роликов
  - 2-й ролик переноса смещения
  - Температура фьюзера

- Профиль настройки фальцовки

Далее в данном разделе приведена информация обо всех этих опциях, а также пошаговые инструкции по работе с ними, если они необходимы.

Опции коррекции разглаживания бумаги и возможность выполнения пробной печати доступны только в режиме администратора. Дополнительные сведения см. в руководстве системного администратора.

Связанные разделы:

Материал только по имени

Обнаружение подачи нескольких листов

Уровень определения опустошения лотка

Обдув лотка

Включить обогрев лотка

Давление выравнивающих роликов

2-й ролик переноса смещения

Температура фьюзера

Профиль настройки фальцовки

Создание и изменение опций функции «Дополн. настройка материала»

Советы по применению опций функции «Дополн. настройка материала»

Перед тем как использовать те или иные опции режима «Дополн. настройка материала», запомните следующее:

- Рекомендуется выбирать опции по одной. Это поможет вам определить, обеспечивает ли данная опция получение нужных отпечатков.

  Настоятельно рекомендуется после выбора каждой опции в разделе «Дополн. настройка материала» выполнять пробную печать. Это позволит вам оценить отпечаток и принять решение о приемлемости опции. Для выполнения пробной печати необходимо войти в систему с правами администратора.

- Если вы решите, что качество отпечатка неприемлемое, еще раз измените значение выбранной опции (если это возможно) или верните значение опции по умолчанию и перейдите к следующей опции.
- Не забывайте, что любые настройки той или иной опции, применяемые к определенной работе печати, в следующий раз могут не обеспечивать такое же качество отпечатка даже при использовании для аналогичной работы. Это особенно актуально, если в помещении, где расположен аппарат, изменяется температура и влажность.
- Если поле повторения данных действий вы решите, что качество отпечатка неприемлемое, войдите в систему с правами администратора, выберите опции и выполнить пробную печать. Повторите эти действия несколько раз, выполняя пробную печать и оценивая качество отпечатка. Если отпечатки все равно будут получаться неприемлемого качества, обратитесь в сервисный центр.

Создание и изменение опций функции «Дополн. настройка материала»

Ниже приведены указания по выбору опций в разделе Дополн. настройка материала для создания записи материала или изменения существующей записи.

1. Выполните одно из следующих действий:
   a) Создайте запись материала (в окне Управление библиотекой материалов);
   b) Скопируйте существующую запись материала (из окна Управление библиотекой материалов или из окна Св-ва лотка);
   c) Измените существующую запись материала (в окне Управление библиотекой материалов) с помощью кнопки **Свойства**.
2. В окне Настр. нового материала или Св-ва материала выберите или измените нужные атрибуты, включая имя нового материала, если это требуется.
3. Нажмите кнопку **Дополн. настройка**.
   Откроется окно Дополн. настройка материала.
4. Выберите настройки, в том числе следующие:
   a) Материал только по имени
   b) Обнаружение подачи нескольких листов
   c) 2-й ролик переноса смещения; пошаговые инструкции см. в разделе Выбор настроек опции «2-й ролик переноса смещения»
   d) Температура фьюзера
   e) Уровень определения опустошения лотка
   f) Давление выравнивающих роликов
   g) Обдув лотка
   h) Профиль настройки фальцовки (доступен, только если на аппарате установлен дополнительный финишер)
5. Нажмите кнопку **OK**, чтобы закрыть окно Дополн. настройка материала.
6. Нажмите кнопку **OK**, чтобы выполнить сохранение и закрыть окно Настр. нового материала или окно Св-ва материала.
7. Выберите **Закрыть**, чтобы закрыть окно «Управление библиотекой материалов».

Связанные разделы:

Материал только по имени

Обнаружение подачи нескольких листов

Уровень определения опустошения лотка

Обдув лотка

Включить обогрев лотка

Давление выравнивающих роликов

2-й ролик переноса смещения

Температура фьюзера

Профиль настройки фальцовки

Выбор настроек опции «2-й ролик переноса смещения»

Опции лотка для бумаги/подачи бумаги

Материал только по имени

Если эта опция выбрана (установлен флажок) (выбрано значение «да» или «истина»), материал можно задать на сервере печати или в интерфейсе драйвера принтера на клиентском компьютере, только если напрямую выбрать его имя (отображаемое в библиотеке материалов). С помощью сопоставления параметров материала (например, его плотности, типа и покрытия) сделать это невозможно. Если выбрать эту опцию (установить соответствующий флажок), можно предотвратить случайное использование дорогого или специального материала в качестве прокладочных листов вследствие автоматического выбора бумаги или общих запросов на бумагу, отправляемых пользователем.

Если эта опция не выбрана (установлено значение «нет» или «ложь»), материал можно задать на сервере печати или в интерфейсе драйвера принтера на клиентском компьютере, указав атрибуты (например, его плотность, тип и покрытие), соответствующие данному материалу в библиотеке материалов. Имена материалов также можно использовать для выбора материалов для работ печати, но это не единственно возможный способ.

Обнаружение подачи нескольких листов

Данная опция используется в тех редких случаях, когда для работы требуется, чтобы в одном лотке был материал разного типа. Например, в одной работе может использоваться материал разной плотности:

- В лотке 1 содержится бумага плотностью 90 г/кв. м и обложки плотностью 350 г/кв. м.

- В этой работе печати оба материала подаются из одного лотка.
- При выборе опции «Обнаружение подачи нескольких листов» предотвращается одновременная подача нескольких листов. Это позволяет выполнить указанную работу печати с использованием двух материалов из одного лотка без сбоев и застреваний.

Уровень определения опустошения лотка

Эта опция доступна, если для параметра Способ автопереключ. лотков задано значение Почти пуст (**Системные настройки > Параметры лотка**); в противном случае эта опция игнорируется. Если эта опция доступна, значит лоток почти пуст. Это сообщение отображается в зависимости от настройки индикатора Уровень определения опустошения лотка.

Эффект старения изображ.

Данная опция доступна только для текстурированного и тисненого материала. Она применяется для придания всему изображению эффекта старения или выцветания.

Обдув лотка

Опция «Обдув лотка» позволяет оптимизировать и контролировать окружающие условия в лотках для бумаги, обеспечивая оптимальную печать.

Она используется для включения и отключения вентиляторов в лотках для бумаги с целью предотвращения неправильной подачи, подачи нескольких листов одновременно, застревания бумаги и других проблем с подачей материала из лотков. Эти вентиляторы обдувают воздухом стопку бумаги в процессе подачи и разделяют листы бумаги, обеспечивая стабильную подачу.

Предусмотрены следующие варианты режима Обдув лотка:

- **По умолчанию**: как видно по названию этой опции, она используется по умолчанию. При выборе этой опции вентиляторы лотка для бумаги автоматически регулируются согласно системным настройкам, оптимизированным для разных типов бумаги Xerox.
- **Поддержка подачи неск. листов**: данная опция выбирается в случае подачи нескольких листов. При этом изменяется функция обдува лотка — снижается расход воздуха, чтобы не происходила подача сразу нескольких листов. Предварительно заданная настройка пониженного расхода воздуха хранится в энергонезависимой памяти аппарата.
- **Поддержка сбоев подачи**: данная опция выбирается в случае сбоев подачи листов. При этом изменяется функция обдува лотка — снижается расход воздуха, чтобы не происходило застревание листов. Данная предварительно заданная настройка пониженного расхода воздуха также хранится в энергонезависимой памяти аппарата.

- **Принудит. выкл.**: данная опция выбирается, если при выборе указанных выше опций подача листов не меняется. При выборе данной опции отключаются все функции обдува.
- **Пользов. 1-8**: по умолчанию это пустые настройки в энергонезависимой памяти. При необходимости они используются для создания пользовательских параметров обдува. Если ни одна из остальных опций не позволила устранить проблему, представитель Xerox совместно с клиентом и специалистами Xerox создает пользовательскую настройку. Она создается исходя из используемого материала и наиболее подходящих значений параметра обдува для достижения нужного результата. Эти значения затем сохраняются в энергонезависимой памяти аппарата как пользовательские настройки (1-8).

Включить обогрев лотка

Опция «Включить обогрев лотка» применяется в сочетании с опцией «Обдув лотка». Если поставить этот флажок, включается обогрев лотка. Обогреватель поддерживает внутреннюю температуру лотка для бумаги на должном уровне. В зависимости от температуры и влажности снаружи обогреватель отправляет информацию вентиляторам лотка. После этого вентиляторы лотка включаются и обеспечивают требуемый обдув стопки, предотвращая подачу нескольких листов одновременно и застревание бумаги.

Опции тракта/транспортировки бумаги

Давление выравнивающих роликов

Используйте эту опцию при работе с особыми типами бумаги с тенденцией к сдвигу или перекосу, в результате чего изображение на отпечатке размещается неверно. Эта опция также используется при печати на некоторых видах бумаги с низкой или очень высокой плотностью, для которой требуется меньшее или большее усилие прижима роликов во избежание повреждения краев отпечатков.

Примеры:

- Некоторые виды бумаги высокой плотности с покрытием сдвигаются и перекашиваются, из-за чего изображение на отпечатке размещается неправильно. В этом случае может потребоваться увеличить давление прижима роликов, чтобы устранить сдвиг и перекос.
- Для некоторых видов бумаги с низкой плотностью давление прижима роликов может быть слишком велико, из-за чего повреждаются края отпечатков. В этом случае усилие прижима роликов можно снизить.

СОВЕТ

Увеличивая усилие прижима роликов в случае некоторых неполадок, можно отложить обращение в сервисную службу. Однако для восстановления всех функций подачи аппарата может потребоваться как можно скорее обратиться в сервисную службу.

ПРИМЕЧАНИЕ

Настройка по умолчанию: 0. Рекомендуется оставить значение по умолчанию без изменений, пока не будет выполнена пробная печать и оценка результатов печати.

Изменение значения по умолчанию следует рассматривать как временное решение, поскольку условия окружающей среды ежедневно меняются. По завершении работы печати рекомендуется вернуть для данной функции значение по умолчанию.

2-й ролик переноса смещения

Второй ролик переноса смещения расположен на участке переноса изображения с ремня на бумагу. Опция 2-й ролик переноса смещения обычно применяется к особым видам материала, например, к очень плотной бумаге (220 г/кв. м или выше, 10 пунктов или 12 пунктов). Однако иногда она также применяется к бумаге малой плотности. При использовании плотной или тонкой бумаги может потребоваться изменить параметр «Сторона 1» для всех работ односторонней печати.

Если при печати на очень плотной бумаге постоянно возникают дефекты, проверьте следующие области отпечатка, чтобы узнать, требуется ли коррекция опции 2-й ролик переноса смещения (для стороны 1 и (или) стороны 2).

1. Если работа печатается лицевой стороной вниз или в режиме 1-N, проверьте сторону 1 на наличие дефектов в верхней части листов в стопке, а также сторону 2 на наличие дефектов на нижней стороне листов в стопке.
2. Если работа печатается лицевой стороной вверх или в режиме N-1, проверьте сторону 2 на наличие дефектов в верхней части листов в стопке, а также сторону 1 на наличие дефектов на нижней стороне листов в стопке.

ПРИМЕЧАНИЕ

По умолчанию для настройки «Стороны 1 и 2» установлено значение 100 %. Рекомендуется оставить значение по умолчанию без изменений, пока не будет выполнена пробная печать и оценка результатов печати.

СОВЕТ

Для проверки отпечатка перед сохранением изменения настройки 2-й ролик переноса смещения можно выполнить пробную печать. Для выполнения пробной печати необходимо войти в систему с правами администратора. Функция Пробная печать доступна только в режиме администратора.

Связанные разделы:

Пятна на отпечатках

Сдвиг цветов

Выбор настроек опции «2-й ролик переноса смещения»

Пятна на отпечатках

Если на отпечатках присутствуют мелкие пятна, вызванные неровным покрытием сухими чернилами/тонером на больших однородных участках, печатаемых ровным цветом, воспользуйтесь опцией «2-й ролик переноса смещения». На рисунке ниже приведен пример отпечатков с мелкими пятнами и без них.

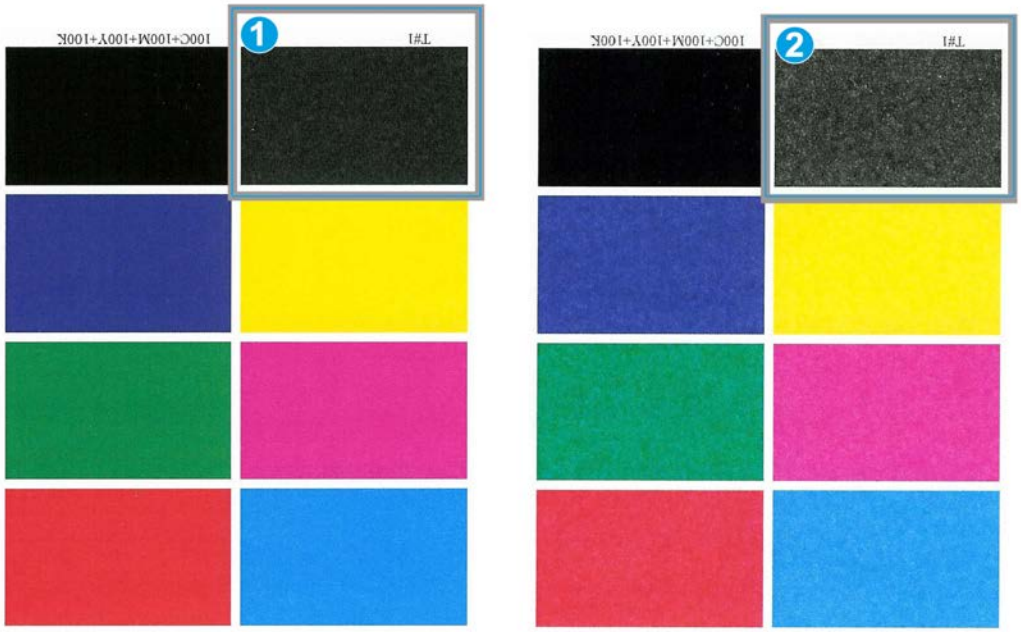

1. Без пятен
2. Пятна на отпечатках

При наличии мелких пятен увеличьте одно или оба значения опции «2-й ролик переноса смещения». Если качество изображения такое же, как при настройке по умолчанию в 100 %, или ниже, уменьшайте одно или оба значения опции «2-й ролик переноса смещения» до тех пор, пока качество изображения не станет удовлетворительным.

Сдвиг цветов

Если на отпечатках цвета сдвинуты и значительно отличаются от нужного результата, воспользуйтесь опцией «2-й ролик переноса смещения». На рисунке ниже приведен пример отпечатков со сдвигом цветов и без него.

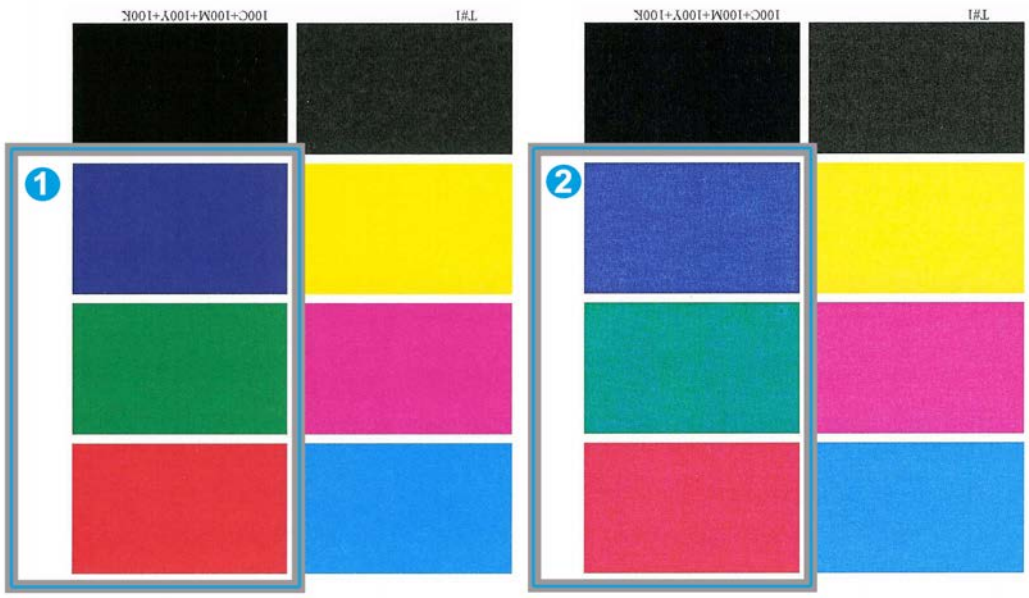

1. Без сдвига цветов: нужный результат
2. Со сдвигом цветов: нежелательный результат

При наличии сдвига цветов увеличьте одно или оба значения опции «2-й ролик переноса смещения».

Изменение значения по умолчанию следует рассматривать как временное решение, поскольку условия окружающей среды ежедневно меняются. По завершении работы печати рекомендуется вернуть для данной функции значение по умолчанию.

Выбор настроек опции «2-й ролик переноса смещения»

Выберите настройки для опции 2-й ролик переноса смещения (в окне Дополн. настройка материала) согласно приведенным ниже инструкциям.

1. Нажмите кнопку **Библиотека материалов**.

Откроется окно «Управление библиотекой материалов».

2. Выполните одно из следующих действий:

a) Нажмите кнопку **Создать**;

b) Выберите нужный материал из списка рекомендованных материалов или из библиотеки материалов и нажмите кнопку **Копировать**;

c) Выберите нужный материал в библиотеке материалов и нажмите кнопку **Свойства**.

Откроется окно Настр. нового материала или Св-ва материала.

3. Измените необходимые атрибуты.
4. Нажмите кнопку **Дополн. настройка**.
   Откроется окно Дополн. настройка материала.
5. Кнопками со стрелками вверх и вниз выберите нужную настройку опции 2-й ролик переноса смещения для Стороны 1 и (или) Стороны 2.
6. Нажмите кнопку **OK**, чтобы закрыть окно Дополн. настройка материала.
7. Нажмите кнопку **OK**, чтобы выполнить сохранение и закрыть окно Настр. нового материала или окно Св-ва материала.
8. Выберите **Закрыть**, чтобы закрыть окно «Управление библиотекой материалов».

Температура фьюзера

С помощью этой опции пользователь может отрегулировать температуру фьюзера для определенных типов материала.

Коррекция температуры фьюзера позволяет аппарату поддерживать максимальную производительность при выполнении работ с разными типами печатных материалов, поскольку при этом ремень фьюзера и сопутствующие компоненты быстро охлаждаются при переключении с бумаги высокой плотности на бумагу низкой плотности.

Чтобы поддерживать максимальную производительность при выполнении работ с разными типами печатных материалов при переходе с бумаги высокой плотности на бумагу низкой плотности, ремень фьюзера и соответствующие компоненты необходимо быстро охлаждать. Технология данного фьюзера и соответствующих компонентов обеспечивает возможность быстрого нагрева и охлаждения, благодаря чему гарантируется максимальная производительность печати, особенно при выполнении работ с разными типами печатных материалов.

В большинстве случаев температура фьюзера автоматически регулируется аппаратом по мере необходимости. Однако в некоторых, очень редких ситуациях, пользователю может потребоваться выполнить минимальную коррекцию температуры фьюзера при работе с печатными материалами определенной плотности или при выполнении работ определенного типа (например, при создании очень плотных обложек в сочетании с отпечатками на бумаге малой плотности).

С помощью опции «Температура фьюзера» пользователь может увеличить или уменьшить температуру фьюзера в диапазоне от -10 градуса до +10 градусов по Цельсию (от -18 до +18 градусов по Фаренгейту).

ПРИМЕЧАНИЕ

Настройка по умолчанию: 0. Рекомендуется оставить значение по умолчанию без изменений, пока не будет выполнена пробная печать и оценка результатов печати.

СОВЕТ

Изменение значения по умолчанию следует рассматривать как временное решение, поскольку условия окружающей среды ежедневно меняются. По завершении работы печати рекомендуется вернуть для данной функции значение по умолчанию.

Профиль настройки фальцовки

С помощью этой опции можно выбрать нужный профиль настройки фальцовки.

ПРИМЕЧАНИЕ

Данная опция доступна только в том случае, если к аппарату подключен стандартный финишер, финишер брошюровщика или стандартный финишер с дополнительными функциями.

В раскрывающемся меню Профиль настройки фальцовки выберите нужный профиль. В этом меню содержатся предварительно заданные профили, создаваемые и настраиваемые с помощью функции **Профили** на интерфейсе пользователя.

ПРИМЕЧАНИЕ

Дополнительные сведения см. в разделе «Профили» руководства системного администратора.

9

Обслуживание

Процедуры очистки

Для очистки наружных поверхностей смочите бумажное полотенце или чистую мягкую ткань жидким неабразивным средством для очистки стекол или водой.

ВНИМАНИЕ!

Не используйте другие очистители или растворители для очистки аппарата, так как они могут вступить в реакцию с краской и вызвать ее отслоение.

ВНИМАНИЕ!

Не проливайте и не распыляйте жидкость непосредственно в лотки. Жидкость необходимо сначала нанести на ткань.

Очистка экрана интерфейса пользователя

Очистку экрана необходимо проводить в начале каждого рабочего дня. Удалите все следы пыли и отпечатков пальцев с помощью чистой безворсовой ткани.

ВНИМАНИЕ!

Во избежание повреждения не используйте очистители Xerox, воду или промышленные очистители для очистки экрана.

Очистка тракта бумаги

ПРИМЕЧАНИЕ

Рекомендуется выполнять описанные ниже действия ежедневно, предпочтительно в начале рабочего дня перед включением аппарата и разогревом фьюзера. Очищать необходимо только рекомендуемые участки тракта бумаги, согласно приведенному описанию.

ПРЕДУПРЕЖДЕНИЕ

Если аппарат включен и фьюзер нагрет, прежде чем выполнять эту процедуру, отключите аппарат и дайте фьюзеру время остыть. Для этого необходимо около 30 минут.

ПРИМЕЧАНИЕ

Если в аппарате часто скапливается большое количество бумажной пыли, обратитесь в представительство Xerox по расходным материалам, чтобы получить рекомендации по использованию других типов бумаги. Если в ходе анализа специалист Xerox выяснит, что загрязнение постоянно возникает в связи с резкой бумаги или использованием нерекомендуемых материалов, на заказчика могут быть возложены все дополнительные расходы за услуги, не покрываемые контрактом на обслуживание.

Очистка участка 2 тракта бумаги

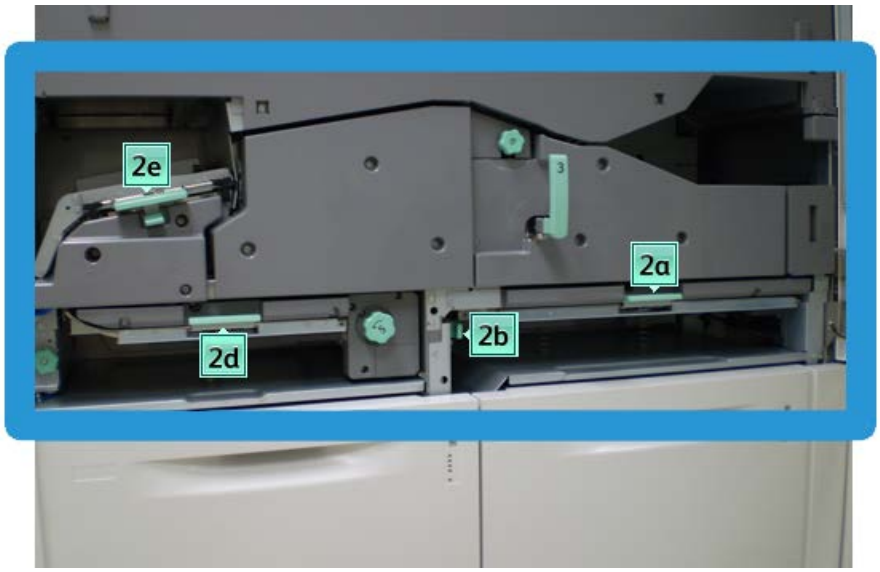

1. Откройте передние левую и правую дверцы (левая сторона печатающего устройства).

2. Для очистки тракта бумаги следует использовать влажную (но не мокрую) безворсовую ткань. Очистку следует выполнять только в участках очистки застревания, обозначенных на рисунке зелеными рычажками.

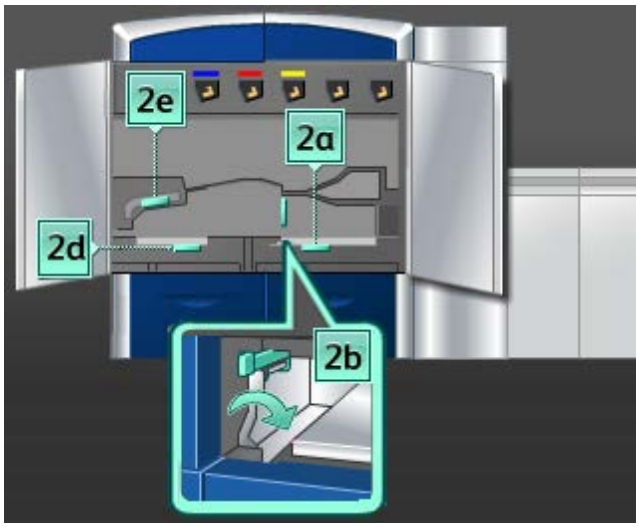

   a) Откройте каждый участок и очистите поверхности участков, обозначенных на рисунке зелеными рычажками.
   b) Удалите оставшуюся влагу сухой безворсовой тканью.
3. Верните все зеленые рычажки в исходное положение.
4. Закройте передние левую и правую дверцы (левая сторона печатающего устройства).

Очистка тракта бумаги: участки 3 и 4

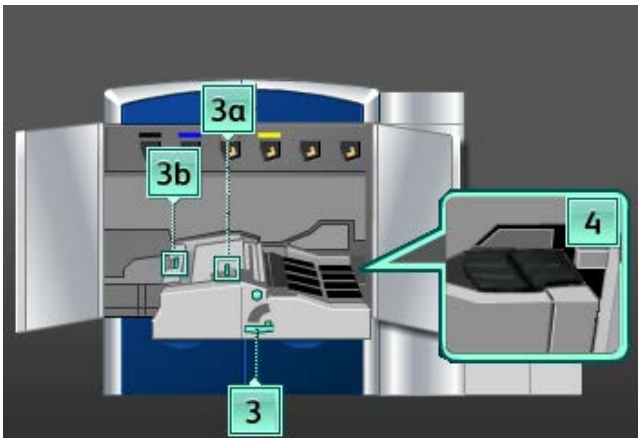

1. Откройте передние левую и правую дверцы (левая сторона печатающего устройства).

2. Возьмитесь за ручку **3** и поверните ее в направлении, указанном стрелкой.

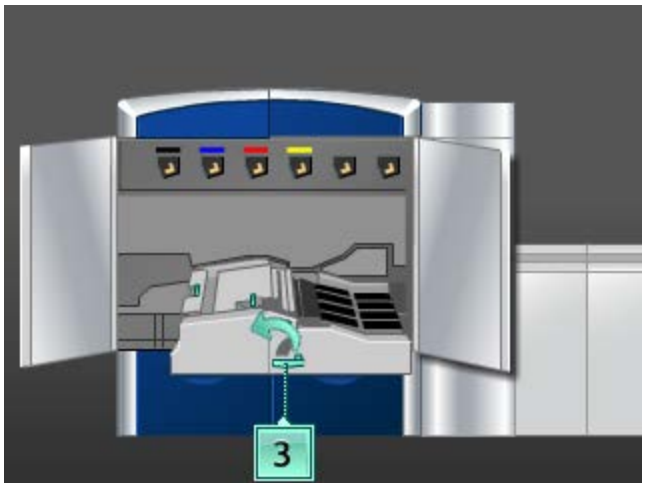

3. Аккуратно выдвиньте секцию транспортера бумаги до упора.

4. Для очистки тракта бумаги следует использовать влажную (но не мокрую) безворсовую ткань. Очистку следует выполнять только в участках очистки застревания, обозначенных на рисунке зелеными рычажками.

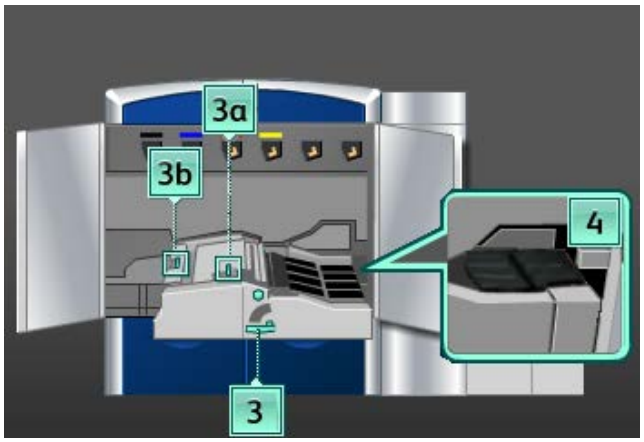

   a) Откройте каждый участок и очистите поверхности участков, обозначенных на рисунке зелеными рычажками.
   b) Удалите оставшуюся влагу сухой безворсовой тканью.

5. Верните все зеленые рычажки в исходное положение.
6. С помощью безворсовой ткани очистите ремни в участке 3, поворачивая их по ходу продвижения бумаги.

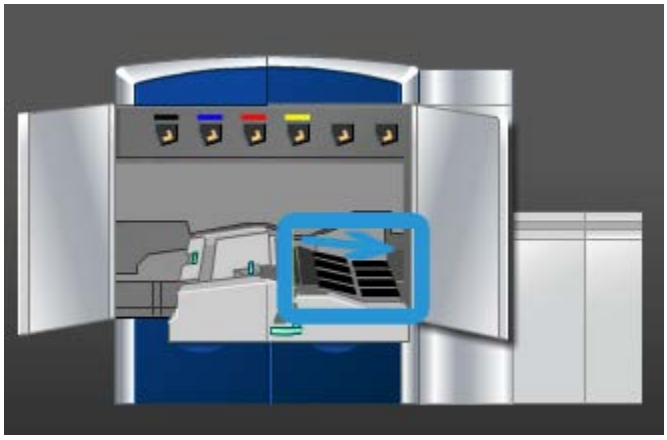

   Продолжайте протирать ремни, поворачивая их.

   ПРИМЕЧАНИЕ

   Не касайтесь ремней голыми руками, так как это может привести к загрязнению и вызвать застревание бумаги. Поворачивайте ремни с помощью безворсовой ткани.

7. Возьмитесь за ручку **3** и аккуратно задвиньте секцию транспортера бумаги до упора. Поверните ручку в направлении, указанном стрелкой, чтобы зафиксировать модуль.

8. С помощью безворсовой ткани очистите ремни в участке 4, поворачивая их по ходу продвижения бумаги.

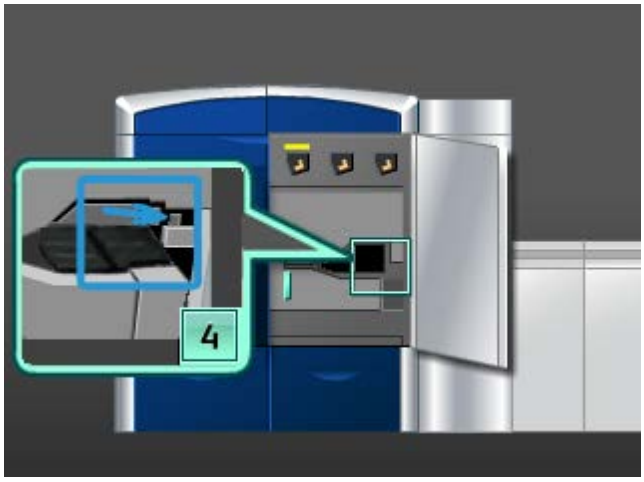

Продолжайте протирать ремни, поворачивая их.

ПРИМЕЧАНИЕ

Не касайтесь ремней голыми руками, так как это может привести к загрязнению и вызвать застревание бумаги. Поворачивайте ремни с помощью безворсовой ткани.

9. Закройте передние левую и правую дверцы (левая сторона печатающего устройства).

Очистка участка 5 тракта бумаги

1. Откройте левую переднюю дверцу (правая сторона печатающего устройства).

2. Возьмитесь за ручку **5** и поверните ее в направлении, указанном стрелкой, затем аккуратно выдвиньте фьюзер до упора.

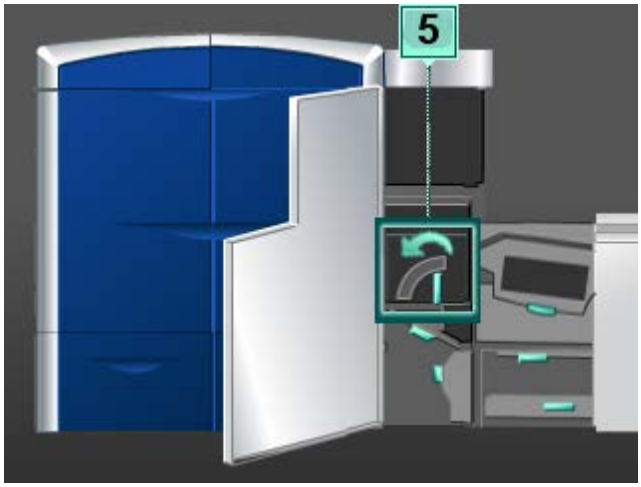

3. С помощью безворсовой ткани очистите ремни в участке 5 (слева), поворачивая их по ходу продвижения бумаги.

Продолжайте протирать ремни, поворачивая их.

ПРИМЕЧАНИЕ

Не касайтесь ремней голыми руками, так как это может привести к загрязнению и вызвать застревание бумаги. Поворачивайте ремни с помощью безворсовой ткани.

4. С помощью безворсовой ткани очистите ремни в участке 5 (справа), поворачивая их по ходу продвижения бумаги.

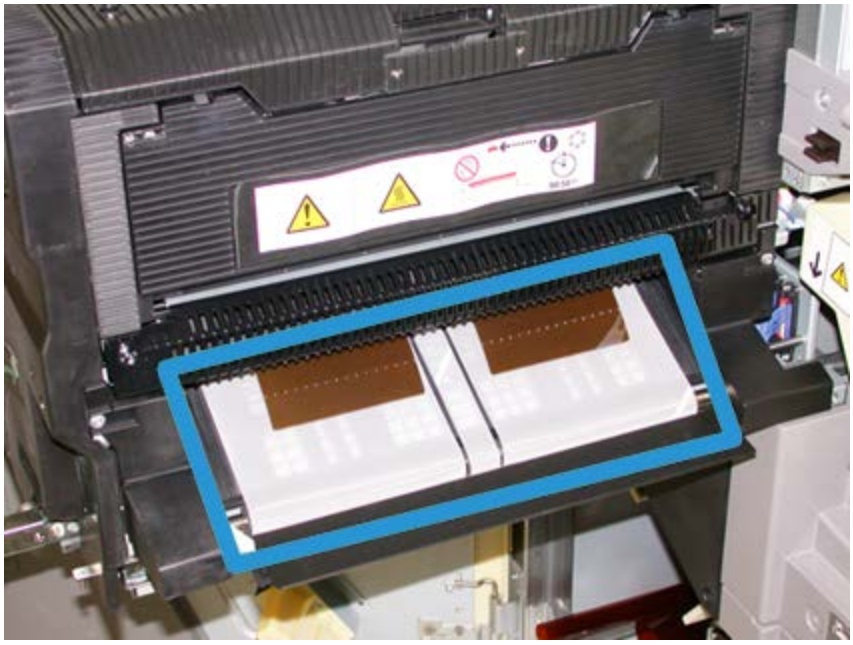

Продолжайте протирать ремни, поворачивая их.

ПРИМЕЧАНИЕ

Не касайтесь ремней голыми руками, так как это может привести к загрязнению и вызвать застревание бумаги. Поворачивайте ремни с помощью безворсовой ткани.

5. Возьмитесь за ручку **5** и аккуратно задвиньте фьюзер до упора.
6. Закройте левую переднюю дверцу (правая сторона печатающего устройства).

Очистка участка 6 тракта бумаги

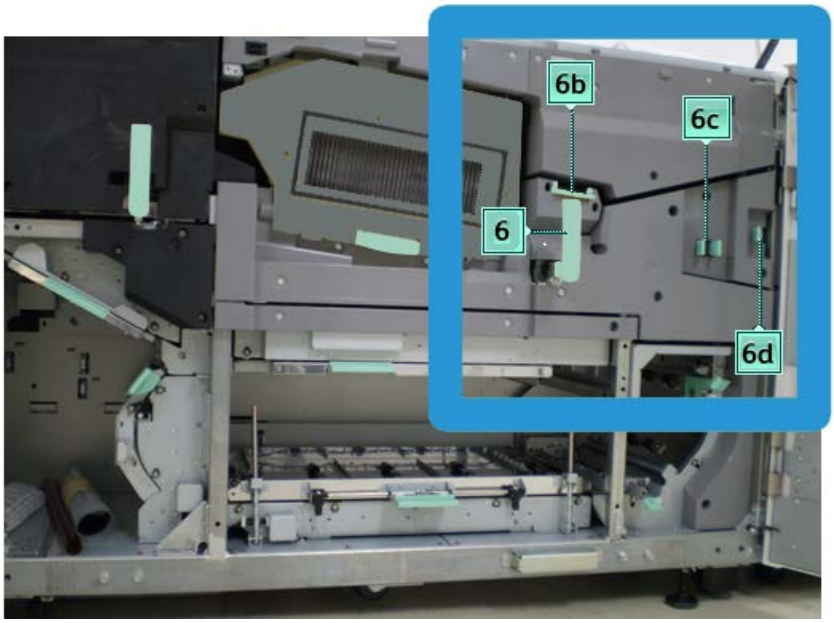

1. Откройте передние левую и правую дверцы (правая сторона печатающего устройства).

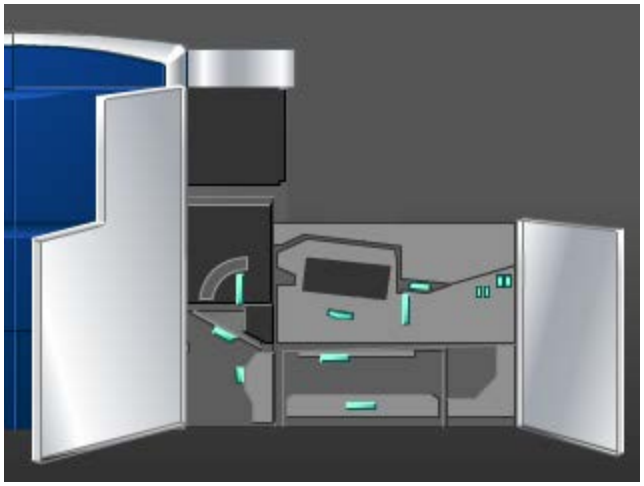

2. Возьмитесь за ручку **6** и поверните ее в направлении, указанном стрелкой, затем аккуратно выдвиньте узел выходной секции до упора.

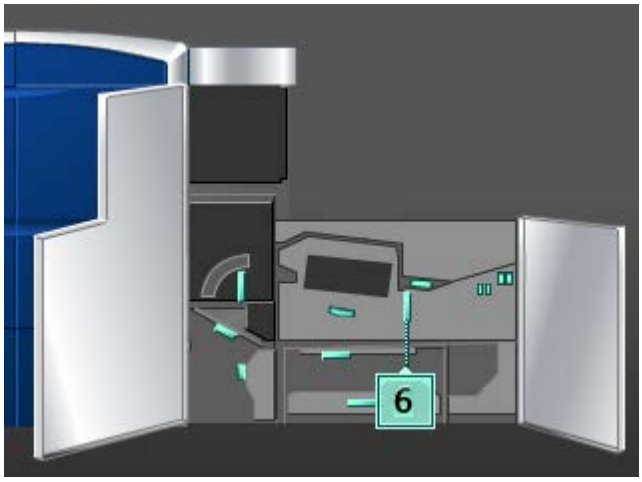

3. Для очистки тракта бумаги следует использовать влажную (но не мокрую) безворсовую ткань. Очистку следует выполнять только в участках очистки застревания, обозначенных на рисунке зелеными рычажками.

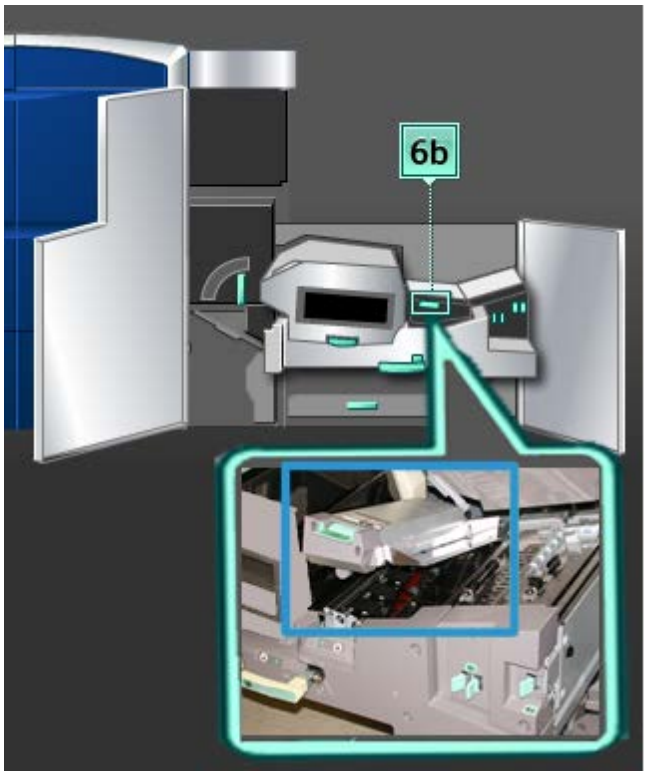

ПРИМЕЧАНИЕ

Во время очистки участка **6** не касайтесь белого валика опорного напряжения.

a) Откройте каждый участок и очистите поверхности участков, обозначенных на рисунке зелеными рычажками.
b) Удалите оставшуюся влагу сухой безворсовой тканью.

4. Верните рычажок **6b** в исходное положение.

5. Для очистки тракта бумаги следует использовать влажную (но не мокрую) безворсовую ткань. Очистку следует выполнять только в участках очистки застревания, обозначенных на рисунке зелеными рычажками.

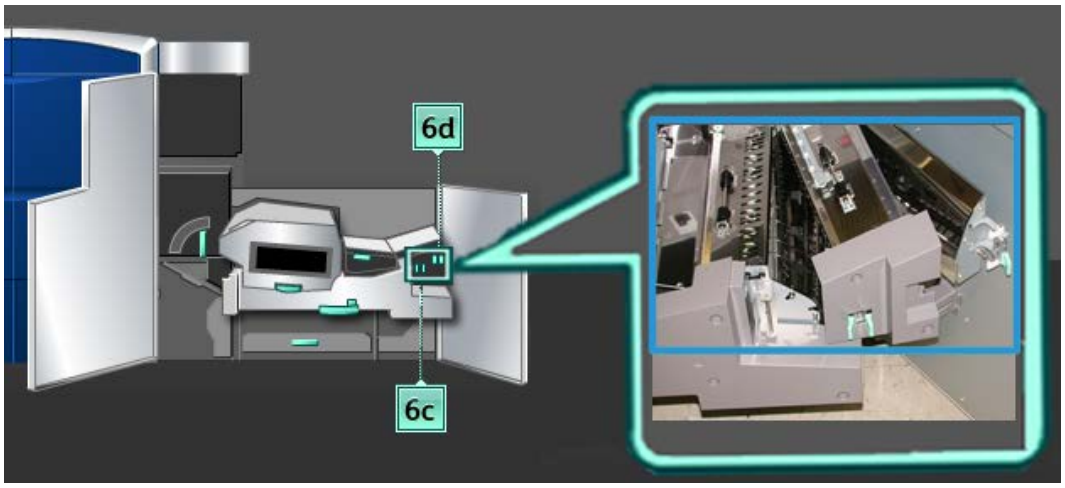

   a) Откройте каждый участок и очистите поверхности участков, обозначенных на рисунке зелеными рычажками.
   b) Удалите оставшуюся влагу сухой безворсовой тканью.
6. Верните рычажок **6c** в исходное положение.
7. Верните рычажок **6d** в исходное положение.
8. Возьмитесь за ручку **6** и аккуратно задвиньте узел выходной секции до упора.
9. Поверните ручку **6** в направлении, указанном стрелкой, чтобы зафиксировать узел выходной секции.
10. Закройте левую переднюю дверцу (правая сторона печатающего устройства).

Очистка участка 7 тракта бумаги

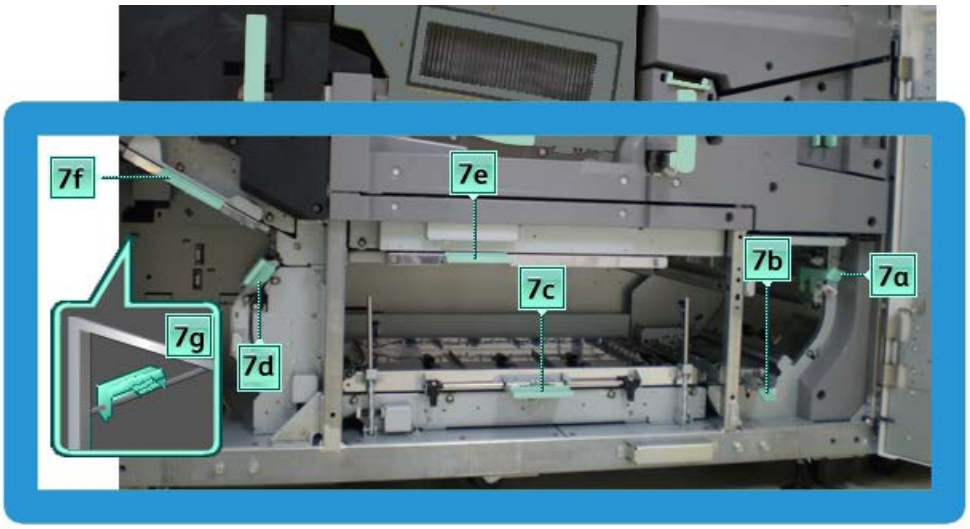

1. Откройте передние левую и правую дверцы (правая сторона печатающего устройства).

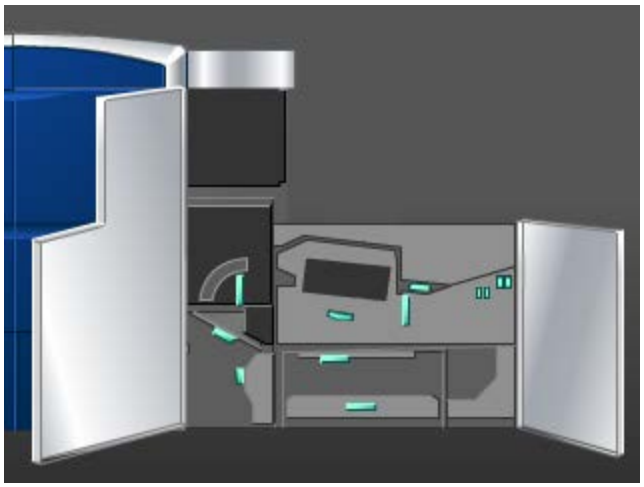

2. Поднимите рычажок **7g** и переместите его вправо.

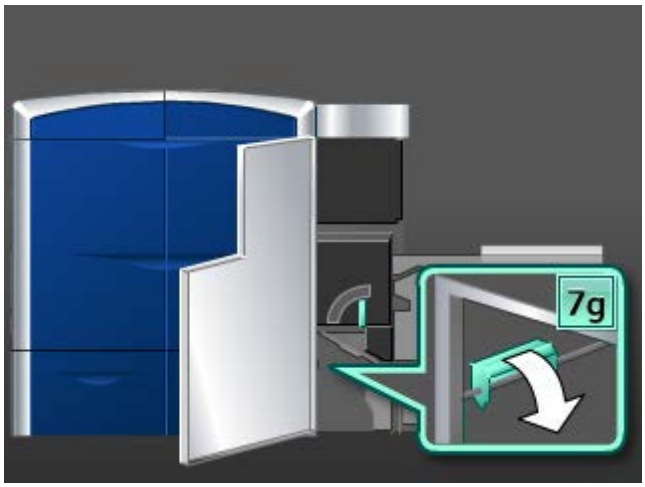

3. Для очистки тракта бумаги следует использовать влажную (но не мокрую) безворсовую ткань. Очистку следует выполнять только в участках очистки застревания, обозначенных на рисунке зелеными рычажками.
   a) Откройте каждый участок и очистите поверхности участков, обозначенных на рисунке зелеными рычажками.
   b) Удалите оставшуюся влагу сухой безворсовой тканью.
4. Верните рычажок **7g** в исходное положение.
5. Возьмитесь за рычажок **7f** и переместите его вниз.

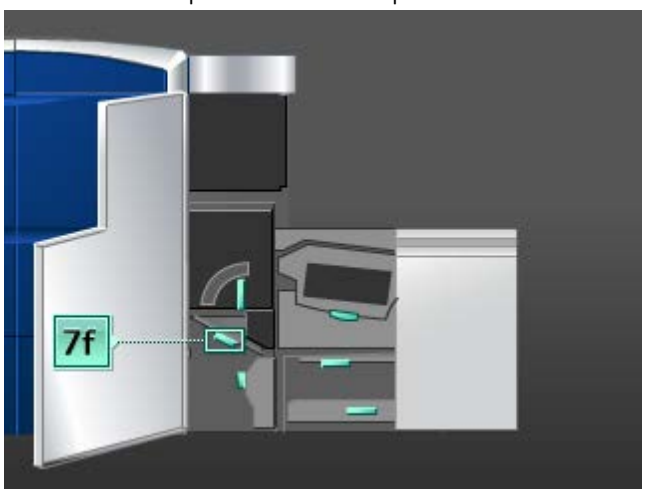

6. Для очистки тракта бумаги следует использовать влажную (но не мокрую) безворсовую ткань. Очистку следует выполнять только в участках очистки застревания, обозначенных на рисунке зелеными рычажками.
   a) Откройте каждый участок и очистите поверхности участков, обозначенных на рисунке зелеными рычажками.
   b) Удалите оставшуюся влагу сухой безворсовой тканью.
7. Верните рычажок **7f** в исходное положение.

8. Возьмитесь за рычажок **7b** и переместите его влево.

9. Для очистки тракта бумаги следует использовать влажную (но не мокрую) безворсовую ткань. Очистку следует выполнять только в участках очистки застревания, обозначенных на рисунке зелеными рычажками.
   a) Откройте каждый участок и очистите поверхности участков, обозначенных на рисунке зелеными рычажками.
   b) Удалите оставшуюся влагу сухой безворсовой тканью.
10. Верните рычажок **7d** в исходное положение.
11. Возьмитесь за рычажок **7e** и переместите его вниз.

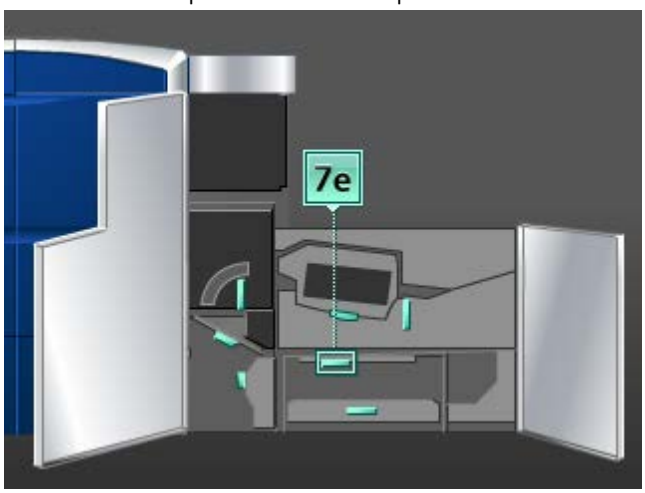

12. Для очистки тракта бумаги следует использовать влажную (но не мокрую) безворсовую ткань. Очистку следует выполнять только в участках очистки застревания, обозначенных на рисунке зелеными рычажками.
   a) Откройте каждый участок и очистите поверхности участков, обозначенных на рисунке зелеными рычажками.
   b) Удалите оставшуюся влагу сухой безворсовой тканью.
13. Верните рычажок **7e** в исходное положение.

14. Поднимите рычажок **7c**.

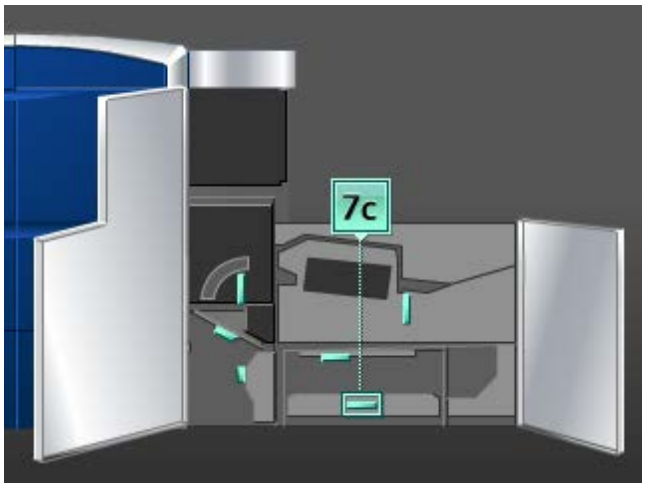

15. Для очистки тракта бумаги следует использовать влажную (но не мокрую) безворсовую ткань. Очистку следует выполнять только в участках очистки застревания, обозначенных на рисунке зелеными рычажками.

a) Откройте каждый участок и очистите поверхности участков, обозначенных на рисунке зелеными рычажками.

b) Удалите оставшуюся влагу сухой безворсовой тканью.

16. Верните рычажок **7c** в исходное положение.

17. Поднимите рычажок **7b**.

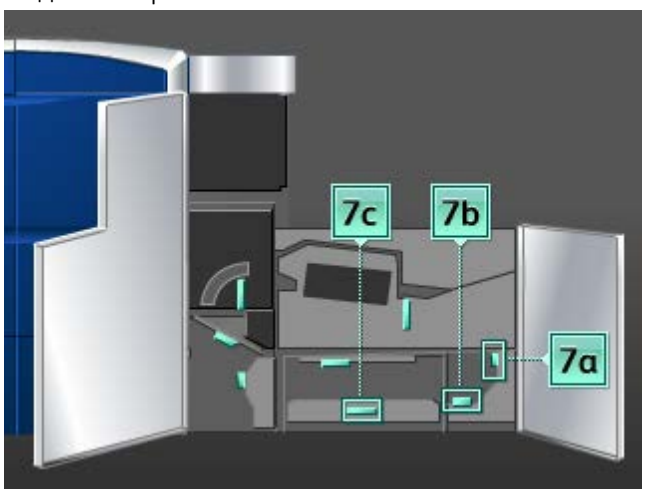

18. Для очистки тракта бумаги следует использовать влажную (но не мокрую) безворсовую ткань. Очистку следует выполнять только в участках очистки застревания, обозначенных на рисунке зелеными рычажками.

a) Откройте каждый участок и очистите поверхности участков, обозначенных на рисунке зелеными рычажками.

b) Удалите оставшуюся влагу сухой безворсовой тканью.

19. Верните рычажок **7b** в исходное положение.

20. Возьмитесь за рычажок **7a** и переместите его влево.

21. Для очистки тракта бумаги следует использовать влажную (но не мокрую) безворсовую ткань. Очистку следует выполнять только в участках очистки застревания, обозначенных на рисунке зелеными рычажками.
    a) Откройте каждый участок и очистите поверхности участков, обозначенных на рисунке зелеными рычажками.
    b) Удалите оставшуюся влагу сухой безворсовой тканью.
22. Верните рычажок **7a** в исходное положение.
23. Закройте левую переднюю дверцу (правая сторона печатающего устройства).

Замена расходных материалов

Расходные материалы

Расходные материалы, бумагу и другие материалы Xerox можно заказать на сайте www.xerox.com, щелкнув либо ссылку «Контакты», чтобы получить конкретную информацию/номера телефонов представителей в данном регионе, либо ссылку «Где купить», после чего потребуется ввести сведения об аппарате (семейство и номер модели).

ПРИМЕЧАНИЕ

Коды блоков, заменяемых пользователем (Customer Replaceable Unit, CRU), следует сверять на сайте www.xerox.com.

Храните расходные материалы и модули Xerox в оригинальной упаковке в удобном месте.

Ниже перечислены расходные материалы для этого аппарата. Рекомендуется иметь запас этих комплектующих во избежание простоя при необходимости их замены.

Наименование	Блок, поставляемый с аппаратом/количество при повторном заказе	Примерный ресурс (кол-во полноцветных отпечатков)
Тонер-картридж черный	1/коробка	50 тыс.
Тонер-картридж голубой	1/коробка	55 тыс.
Тонер-картридж пурпурный	1/коробка	51 тыс.
Тонер-картридж желтый	1/коробка	55 тыс.
Тонер-картридж прозрачный	1/коробка	55 тыс.
Тонер-картридж золотой	1/коробка	55 тыс.
Тонер-картридж серебряный	1/коробка	55 тыс.
Сборник отработанного тонера	1	120 тыс.
Узел полотна фьюзера	1	400 тыс.

ПРИМЕЧАНИЕ

- Прогноз ресурса тонер-картриджа основан на 7,5-процентном заполнении на цвет (4 цвета = 30 %) при стандартизированных условиях печати на листе A4 (8,5 x 11 дюймов) эталонной бумаги Xerox Digital Color Xpressions+ плотностью 90 г/кв. м и Colotech Plus 90 г/кв. м. Фактический ресурс может значительно отличаться в зависимости от интенсивности цвета, площади заполнения, материала и режима печати.
- Для заказа сборников отработанного тонера, узлов полотна фьюзера и модулей коротрона заряда обращайтесь в местное представительство Xerox. Эти компоненты предоставляются бесплатно, если заказ оформляется представительством Xerox.

Коротроны заряда должен заменять только обученный, квалифицированный основной технический оператор.

Замена тонер-картриджа

ПРИМЕЧАНИЕ

Используются черный (K), голубой (C), пурпурный (M) и желтый (Y) тонер-картриджи, а также любые дополнительные картриджи, которые можно приобрести. Дополнительные прозрачный, золотой и серебряный тонер-картриджи размещаются в отсеке пятого модуля.

ПРИМЕЧАНИЕ

При замене пятого цветного тонер-картриджа основной технический оператор включает функцию нового цвета.

ВНИМАНИЕ!

Извлекайте тонер-картриджи только при появлении сообщения о необходимости замены их в интерфейсе пользователя, чтобы не рассыпать тонер.

1. Поместите защитную подкладку под область, где установлены тонер-картриджи.
2. С левой стороны печатающего устройства откройте верхнюю правую и (или) верхнюю левую дверцы.

3. Поверните картридж в положение снятия блокировки, как показано на иллюстрации ниже.

4. Извлеките картридж и выполните его утилизацию в соответствии с требованиями местного законодательства.

СОВЕТ

Не используйте теплую или горячую воду либо очистители для удаления тонера с кожи или одежды. Это приведет к закреплению тонера и затруднит удаление его остатков. Если тонер попадет на кожу или одежду, попробуйте удалить его с помощью щетки, сдуть или смыть холодной водой с мылом.

5. Извлеките новый картридж из упаковки.
6. Сильно встряхните новый картридж и (или) постучите по нему рукой, чтобы равномерно распределить тонер.

ВНИМАНИЕ!

При транспортировке тонер оседает и слеживается, поэтому перед установкой в аппарат тонера в картридж необходимо разрыхлить. Если тонер не разрыхлить, это может привести к повреждению механизма на торце картриджа.

7. Для того чтобы установить новый картридж, вставьте его в отсек стороной со стрелкой вверх и аккуратно задвиньте до упора.

ВНИМАНИЕ!

Если за один раз требуется заменить несколько картриджей, следите за тем, чтобы не перепутать их цвета.

8. Поверните картридж в положение блокировки.
9. С левой стороны печатающего устройства закройте верхнюю правую и (или) верхнюю левую дверцы.

Сборник отработанного тонера

Сборник отработанного тонера служит для сбора отходов тонера, которые остаются в процессе печати. Два сборника отработанного тонера расположены в задней части аппарата.

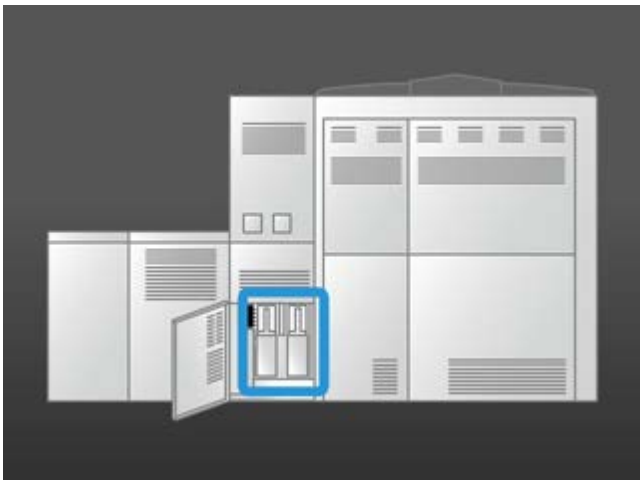

При заполнении сборника на экране появляется сообщение с указанием по его замене. Благодаря наличию второй емкости для отходов аппарат продолжает функционировать, пока не будет заполнена вторая емкость. Это позволяет заменять полный сборник пустым, не прерывая работу аппарата.

Замена сборника отработанного тонера

ПРИМЕЧАНИЕ

При извлечении заполненного сборника из аппарата нужно соблюдать осторожность и не делать резких движений, чтобы тонер не просыпался.

1. Откройте панель сборника отработанного тонера с тыльной стороны аппарата.

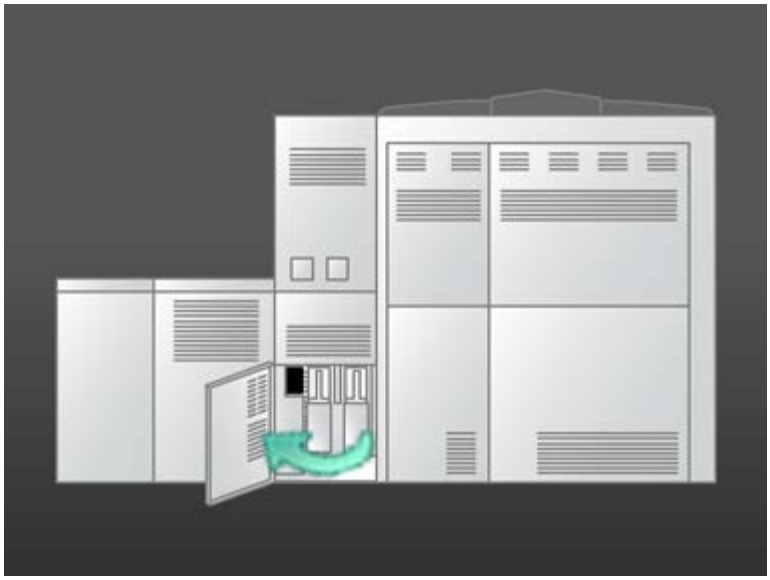

2. Возьмитесь за ручку полного сборника и вытяните его из аппарата.

3. Извлеките заполненную емкость из аппарата.

4. Извлеките колпачок из держателя сбоку сборника и плотно вставьте его в открытое отверстие наверху заполненного сборника.

5. Утилизацию полного сборника следует выполнять в соответствии с требованиями местного законодательства.
6. Извлеките новый пустой сборник из упаковки и вставьте его в аппарат.
7. Аккуратно вставьте новый сборник в аппарат.
8. Закройте панель сборника отработанного тонера с тыльной стороны аппарата.

Замена узла полотна фьюзера

Для узла полотна фьюзера в интерфейсе пользователя могут отображаться два сообщения. Первое уведомляет о том, что полотно почти изношено и следует приобрести новый блок. Второе сообщение отображается, когда полотно фьюзера полностью изношено и требует замены. При появлении этого сообщения аппарат завершает работу и не поддерживает печать, пока не будет заменено полотно.

ПРЕДУПРЕЖДЕНИЕ

Будьте осторожны при извлечении застрявшей бумаги на участке фьюзера: фьюзер сильно нагревается и об него можно обжечься.

1. Откройте передние левую и правую дверцы (правая сторона печатающего устройства).

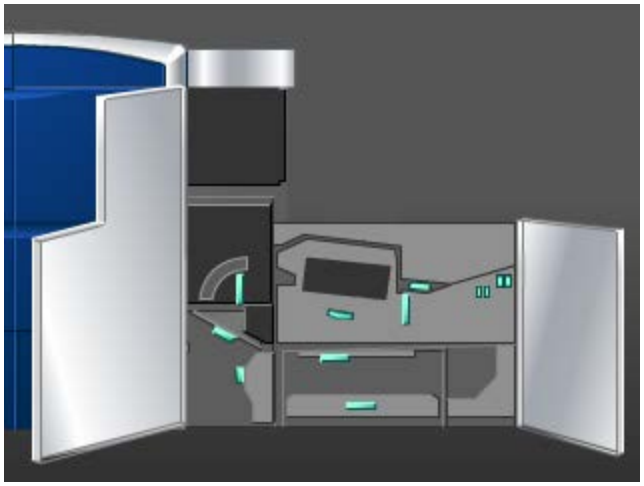

2. Возьмитесь за ручку **5** и поверните ее в направлении, указанном стрелкой, затем аккуратно выдвиньте фьюзер до упора.

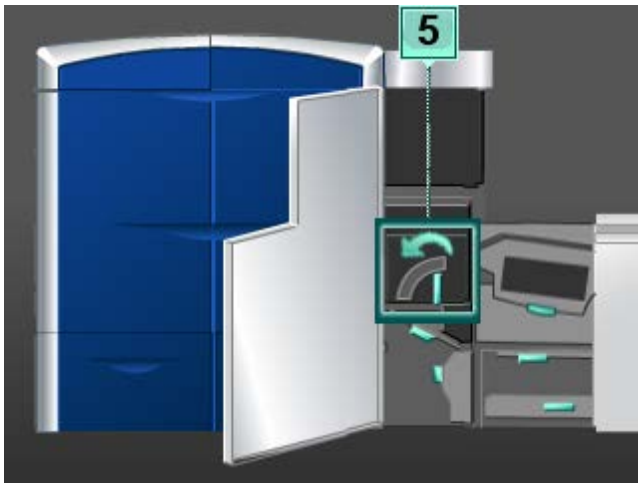

3. Надавите на рычажок; откроется зона выхода фьюзера.

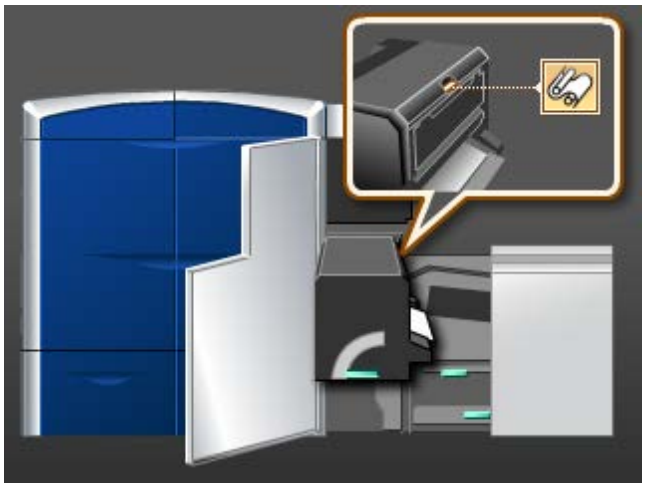

4. Возьмитесь за ручки узла полотна фьюзера, потяните узел и извлеките его из аппарата.

Утилизацию старого полотна фьюзера следует осуществлять в соответствии с требованиями местного законодательства.

5. Извлеките новый узел полотна фьюзера из коробки и освободите его от защитной оболочки.

6. Держа полотно за ручки, вставьте его во фьюзер.

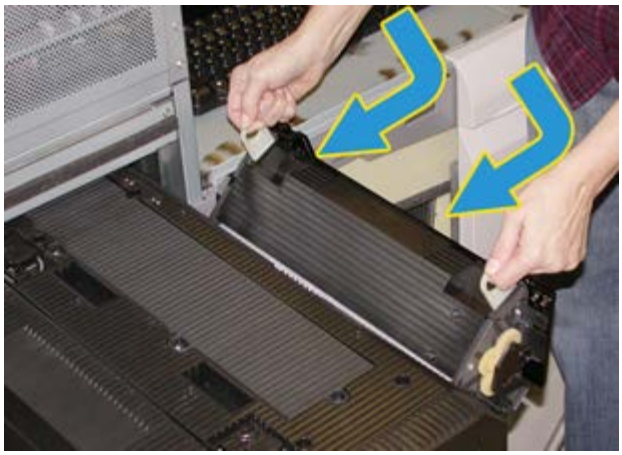

7. Закройте зону выхода фьюзера.

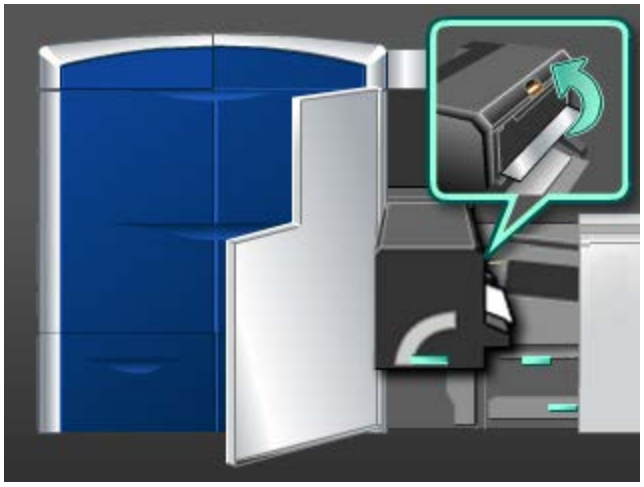

8. Возьмитесь за ручку **5** и аккуратно задвиньте фьюзер до упора.
9. Поверните ручку **5** в направлении, указанном стрелкой, чтобы зафиксировать модуль фьюзера.
10. Закройте передние левую и правую дверцы (правая сторона печатающего устройства).
11. Для возобновления работы печати выполните инструкции, отображаемые в интерфейсе пользователя.

10

Устранение неисправностей

Определение серийного номера аппарата

Серийный номер аппарата можно узнать в интерфейсе пользователя или найти на корпусе аппарата.

Связанные разделы:

Обращение в сервисную службу

Серийный номер аппарата в интерфейсе пользователя

Серийный номер аппарата можно узнать с помощью интерфейса пользователя, в меню **Система > Сведения об аппарате**.

Серийный номер на аппарате

Если не удастся включить аппарат и получить доступ к вкладке **Сведения об аппарате**, серийный номер можно найти на корпусе аппарата снизу слева.

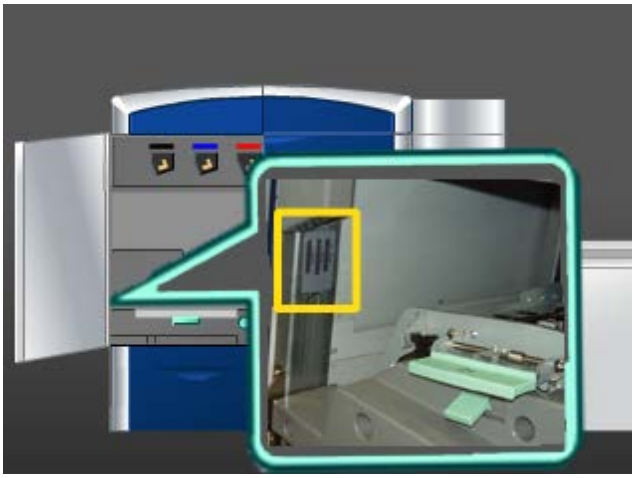

Ниже описана процедура поиска серийного номера на корпусе аппарата.

1. Откройте левую переднюю дверцу (левая сторона печатающего устройства).
2. В левой нижней части аппарата найдите рамку с серийным номером.
3. Закройте левую переднюю дверцу (левая сторона печатающего устройства).

Обращение в сервисную службу

1. Запишите коды неисправностей, выводимые на экран.
2. Запишите серийный номер аппарата, который отображается в разделе **Система > Сведения об аппарате**. Если серийный номер не будет отображаться, откройте правую или левую переднюю дверцу с левой стороны печатающего устройства. Серийный номер указан на белой наклейке на корпусе аппарата.
3. Если возникают проблемы с качеством печати, напечатайте образец, который поможет вам описать проблему при общении с оператором сервисной службы по телефону.
4. По возможности звоните в службу поддержки, находясь рядом с аппаратом. Выполняйте инструкции, которые вам будет давать оператор.
5. По вопросам технической поддержки системы, помощи пользователям и технического обслуживания, следует использовать соответствующие номера телефонов. Узнать конкретные номера для вашего региона можно на веб-сайте www.xerox.ru, щелкнув ссылку **Поддержка и драйверы**.

Связанные разделы:

Определение серийного номера аппарата

Неисправности общего характера

Если невозможно включить аппарат и получить доступ к экрану Сведения об аппарате, чтобы посмотреть серийный номер, откройте две основные передние дверцы. Наклейка с серийным номером расположена в центре нижней рамки аппарата. Если после выполнения данных инструкций неисправность не устранится, обратитесь в представительство Xerox.

ПРИМЕЧАНИЕ

Если на сервере печати сообщается о неисправности аппарата, а в интерфейсе пользователя такое сообщение не появляется, выберите в меню **Система > Сведения об аппарате**, затем перейдите на вкладку Журнал ошибок, чтобы вывести на экран журнал неисправностей.

Неисправность	Рекомендуемое решение
Аппарат не включается	• Убедитесь, что шнур питания правильно подключен к розетке. • Убедитесь, что выключатель питания за передней дверцей находится в положении «включено». • Проверьте автоматические выключатели устройства защитного отключения. • Если в помещении нет проблем с питанием и вы перепробовали все предлагаемые решения, но аппарат не включается, обратитесь за помощью в сервисный центр.
Невозможно включить аппарат и получить доступ к экрану «Сведения об аппарате», чтобы узнать серийный номер.	Откройте две основные передние дверцы. Серийный номер указывается на раме над лотками 1 и 2 с левой стороны печатающего устройства.
Аппарату не удается полностью выполнить работу печати.	• Возможно, аппарат не установлен в сети в качестве принтера. Попытайтесь напечатать пробную страницу на аппарате с рабочей станции, чтобы убедиться, что аппарат установлен в сети. • Убедитесь, что кабель питания подключен к аппарату и к подходящей розетке питания. • Убедитесь в правильности и надежности подключения сетевых кабелей к аппарату. • Удалите работу печати из очереди и снова отправьте ее на печать. • Выключите и снова включите аппарат, чтобы перезагрузить его. • Возможно, аппарат не установлен в сети. Попросите системного администратора подсоединить аппарат к сети.

Неисправность	Рекомендуемое решение
Переход к печати следующей работы занимает более одной минуты.	Системе требуется примерно две минуты, чтобы переключиться между режимами печати и выполнить необходимые настройки для следующей работы печати, включая настройки регистрации цветов, плотности, уровня заряда, уровня смещения и т. п. • В системе предусмотрено четыре режима печати: - четырехцветный (YMCK: желтый, пурпурный, голубой, черный); - четырехцветный + дополнительный прозрачный, золотой или серебряный тонер; - только черно-белая печать (K); - только печать прозрачным, золотым или серебряным тонером. • Если для следующей работы требуется переключение режима печати, например с черно-белого на четырехцветный, для выполнения всех необходимых настроек системе может потребоваться около двух минут. • В это время в интерфейсе пользователя отображается сообщение «Настройка качества изображ.». • Печать следующей работы начинается после завершения настройки системы. Кроме того, необходимо учитывать следующее: • При холодном старте (включение питания или выход из режима энергосбережения) время вывода первой копии составляет менее пяти минут. • При выходе из режима ожидания время вывода первой копии составляет менее одной минуты.
После устранения застревания бумаги в интерфейсе пользователя отображается сообщение «Неправильно установлено устройство коротрона заряда». При этом никакие действия ни с одним из узлов коротрона не производились.	• Аппарат автоматически очищает узлы коротрона заряда после печати 1000 страниц. • При застревании в ходе автоматической очистки коротрона заряда этот процесс прерывается и в интерфейсе пользователя отображается соответствующее сообщение. • Чтобы сбросить оповещение и возобновить печать, просто нажмите кнопку «Отмена» в сообщении. Коротроны заряда должен заменять только обученный, квалифицированный основной технический оператор.

Неисправность	Рекомендуемое решение
Отпечатки печатаются на бумаге другого формата	• Убедитесь, что в лотки вложена требуемая бумага. • Выберите формат, плотность и лоток для бумаги в меню аппарата на компьютере. • Убедитесь, что в окне Св-ва лотка правильно задана плотность бумаги. • Убедитесь, что в интерфейсе драйвере принтера не выбрана опция **По размеру бумаги** или аналогичная.
Бумага подается неправильно или постоянно мнется	• Если в интерфейсе пользователя отображается сообщение, следуйте инструкциям на экране. • В лоток следует вкладывать подходящую бумагу в правильном порядке и следить, чтобы ее уровень не превышал отметки MAX. См. список рекомендуемых материалов. • Переверните стопку бумаги (в любом из направлений) в выбранном лотке. • Уберите несколько первых и последних листов из стопки бумаги в лотке. • Распустите веером листы со всех четырех сторон стопки в выбранном лотке. • Замените бумагу в выбранном лотке бумагой из новой пачки. • Извлеките частично поданную бумагу из лотков. • Убедитесь, что используемая бумага хранилась надлежащим образом.
Интерфейс пользователя не реагирует на команды	• В меню выберите **Система > Перезагр. польз. интерф.**. • В меню выберите **Система > Выкл. управляющий ПК**. После завершения работы управляющего компьютера подождите 15 секунд и перезагрузите его, нажав кнопку выключения на компьютере. • Если неисправность устранить не удается, обратитесь в сервисный центр.
Интерфейс пользователя заблокирован.	Если интерфейс пользователя заблокирован и не работают клавиатура и мышь, нажмите и удерживайте кнопку питания на компьютере, пока он не отключится. Подождав 30 секунд, нажмите кнопку питания на компьютере, чтобы перезагрузить интерфейс пользователя.
На экране интерфейса пользователя нет изображения.	• Убедитесь, что кнопка монитора нажата и горит. • Убедитесь, что кабель монитора правильно вставлен в разъем на обратной стороне компьютера.

Неисправность	Рекомендуемое решение
Из лотка подается одновременно несколько листов бумаги	• Не вкладывайте бумагу выше линии максимального заполнения лотка. • Извлеките бумагу из лотка и распустите листы веером, чтобы разделить их. • Перфорированные листы могут слипаться между собой, цепляясь краями отверстий. Извлеките бумагу из лотка и распустите листы веером, чтобы разделить их. • Бумага и прозрачные пленки могут слипаться под воздействием статического электричества, если воздух слишком сухой. Для снижения воздействия статического электричества необходимо повысить влажность в помещении. • Перед вкладыванием в лоток аккуратно распустите прозрачные пленки веером, чтобы разделить листы.
Застревание бумаги на выходе из лотков	• Убедитесь, что направляющие лотка для бумаги плотно прилегают к пачке. • Не вкладывайте бумагу выше линии максимального заполнения лотка. • Аккуратно закройте лоток, чтобы стопка бумаги не сдвигалась.
Застревание бумаги на выводе из аппарата в сдвигающий выходной лоток	• Если не установлены другие устройства вывода, сдвигающий выходной лоток может вмещать до 500 листов бумаги плотностью 90 г/кв. м. Опорожните сдвигающий лоток, когда количество отпечатков в нем будет приближаться к этому ограничению. • Убедитесь, что первый лист не блокирует выход бумаги, особенно это касается отпечатков формата A3 (11 x 17 дюймов).

Неисправность	Рекомендуемое решение
Чрезмерное скручивание бумаги	Скручивание бумаги зависит от следующих факторов: • Выбор плотности и типа бумаги. • Количество тонера, наносимого на лист: чем больше масса тонера, тем сильнее скручивается бумага. • Плотность бумаги и наличие на ней покрытия. • Влажность окружающей среды. • Иногда можно минимизировать скручивание бумаги, перевернув стопку в лотке и повторив печать. Если бумага по-прежнему будет чрезмерно скручиваться, используйте более плотную бумагу. • Чтобы обеспечить непрерывную работу аппарата, необходимо опорожнять устройство вывода, когда количество отпечатков в нем достигает максимального уровня (ограничения приведены в характеристиках устройства вывода). • Следует попробовать печатать на более плотной бумаге или на бумаге, менее чувствительной к влажности. Скручивание бумаги корректируется следующими способами: • с помощью функции «Дополн. настройка материала» (опция «Коррекция разглаживания бумаги») в режиме системного администратора; дополнительные сведения см. в руководстве системного администратора; • кнопками ручной настройки разглаживания бумаги на панели управления дополнительного интерфейсного модуля, если он установлен; см. раздел «Интерфейсный модуль» далее в этом руководстве; • кнопками ручной настройки разглаживания бумаги на дополнительном стандартном финишере или финишере брошюровщика, если он установлен; См. раздел «Стандартный финишер и финишер брошюровщика» далее в этом руководстве.
Сообщение «Сбой программного средства»: Программа на системном компьютере реагирует некорректно.	Произошла ошибка в программе LogHarvest Plus. Для программы LogHarvest Plus предусмотрен значок в виде дома в нижнем правом углу экрана интерфейса. Для устранения ошибки выберите **Программы > Запуск > LogHarvest Plus**.

Связанные разделы:

Включение и выключение аппарата

Определение серийного номера аппарата

Меню «Система»

Процедуры очистки

Замена расходных материалов

Извлечение застрявшей бумаги

При любых застреваниях бумаги в аппарате, особенно на участке фьюзера, проверяйте сообщения на экране интерфейса пользователя и выполняйте указания по поиску и извлечению застрявших листов, а также следите за информацией об автоматическом выводе листов в выходной лоток.

СОВЕТ

Прежде чем приступать к выполнению работ печати, необходимо убедиться в отсутствии застрявшей бумаги, включая всевозможные обрывки.

Связанные разделы:

Коды неисправностей

Застревание в лотках 1 и 2

Застревание на участке 2

Застревание на участках 3 и 4

Застревание на участке 5

Застревание на участке 6

Застревание на участке 7

Автоматический вывод бумаги

Когда в аппарате застревает бумага, выводится сообщение «Идет выброс». Все неиспользованные листы, находящиеся после места застревания, автоматически выводятся из тракта бумаги в ближайший выходной лоток. Пригодные листы укладываются в назначенном для работы выходном устройстве. Однако все листы, находящиеся в аппарате до места застревания, автоматически не выводятся. Бумагу на этих участках необходимо извлекать вручную.

ПРИМЕЧАНИЕ

После завершения вывода на экране интерфейса отображается сообщение с указанием выходных лотков с выброшенными листами и количества этих листов.
Все эти листы необходимо извлечь.

Застревание в лотках 1 и 2

1. Аккуратно выдвиньте лоток до упора.
2. Извлеките застрявшую бумагу.

   ПРИМЕЧАНИЕ

   Если бумага порвалась, извлеките ее изнутри аппарата.

3. Аккуратно задвиньте лоток в аппарат до упора.
4. Для того чтобы очистить другие участки и возобновить выполнение работы печати, следуйте инструкциям в интерфейсе пользователя.

Застревание на участке 2

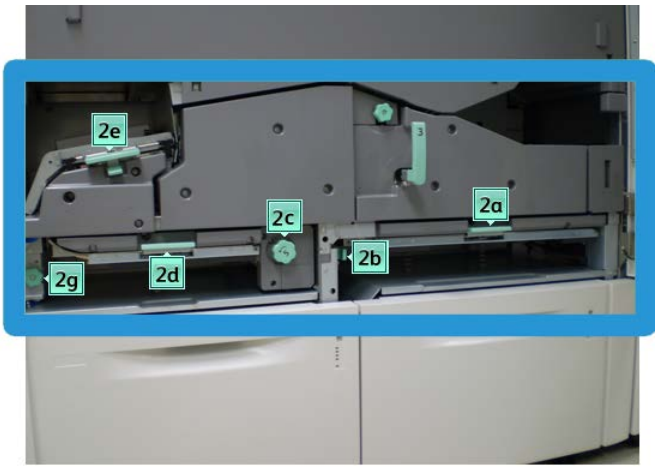

1. Откройте передние левую и правую дверцы (левая сторона печатающего устройства).

2. Поднимите рычажок **2e**, чтобы извлечь застрявшую бумагу.

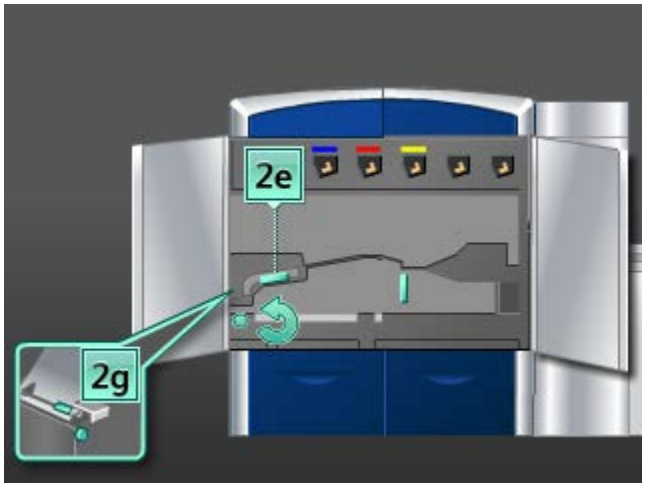

3. Поверните ручку **2g** в направлении стрелки, чтобы извлечь застрявшую бумагу.

4. Верните рычажок **2e** в исходное положение.
5. Надавите на рычажок **2d** и поверните ручку **2c** в направлении стрелки, чтобы извлечь застрявшую бумагу.

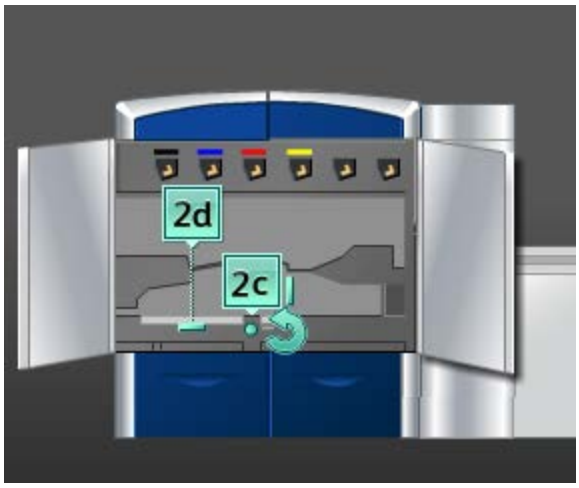

6. Верните рычажок **2d** в исходное положение.
7. Возьмитесь за рычажок **2b** и сдвиньте его вправо. Поверните ручку **2c** в направлении стрелки, чтобы извлечь застрявшую бумагу.

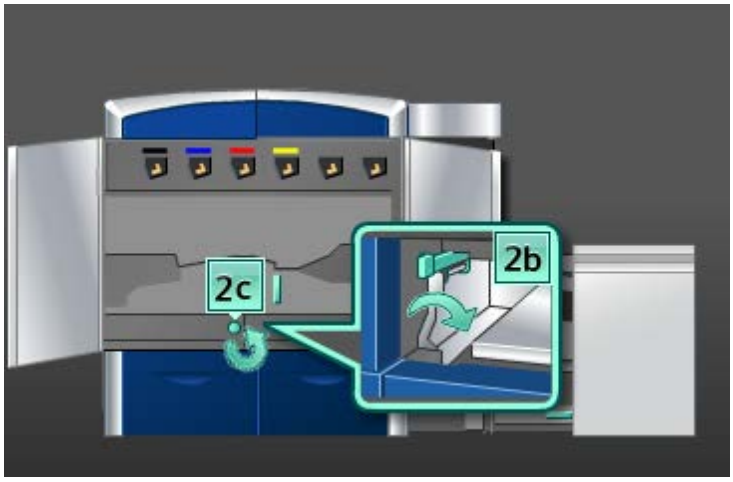

8. Верните рычажок **2b** в исходное положение.

9. Надавите на рычажок **2a**, чтобы извлечь застрявшую бумагу.

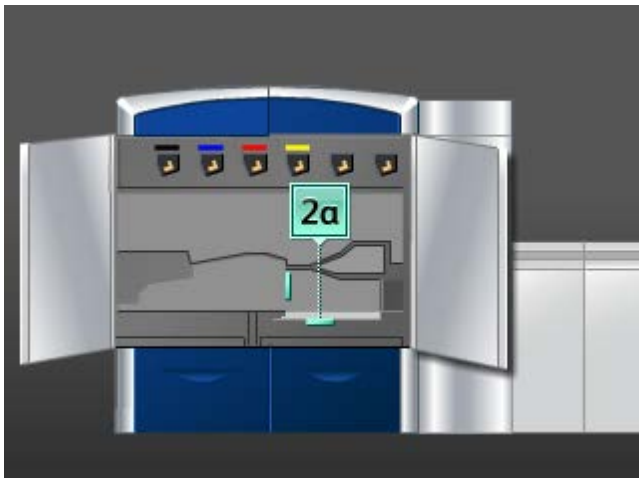

10. Верните рычажок **2a** в исходное положение.
11. Закройте передние левую и правую дверцы (левая сторона печатающего устройства).
12. Для того чтобы очистить другие участки и возобновить выполнение работы печати, следуйте инструкциям в интерфейсе пользователя.

Застревание на участках 3 и 4

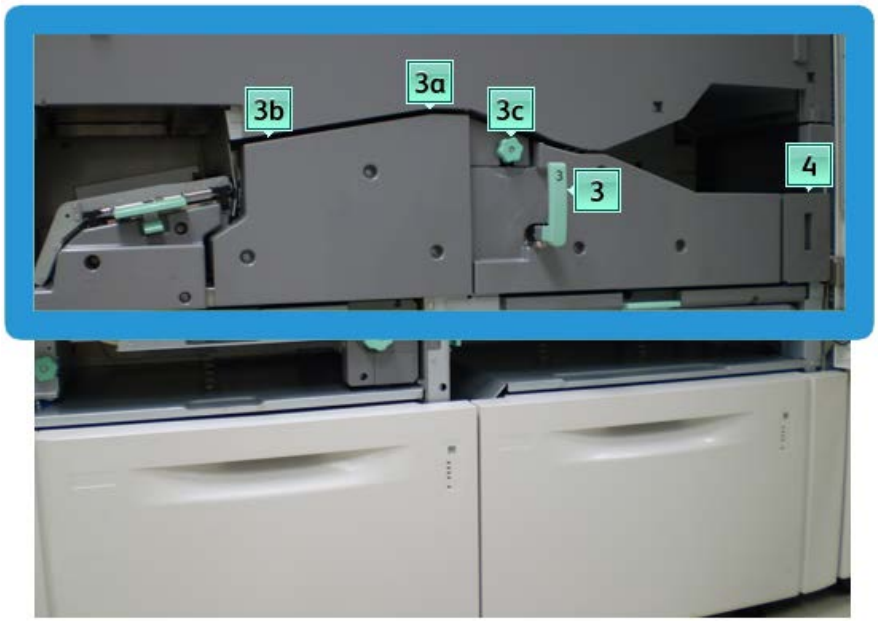

1. Откройте передние левую и правую дверцы (левая сторона печатающего устройства).

2. Возьмитесь за ручку **3** и поверните ее в направлении, указанном стрелкой.

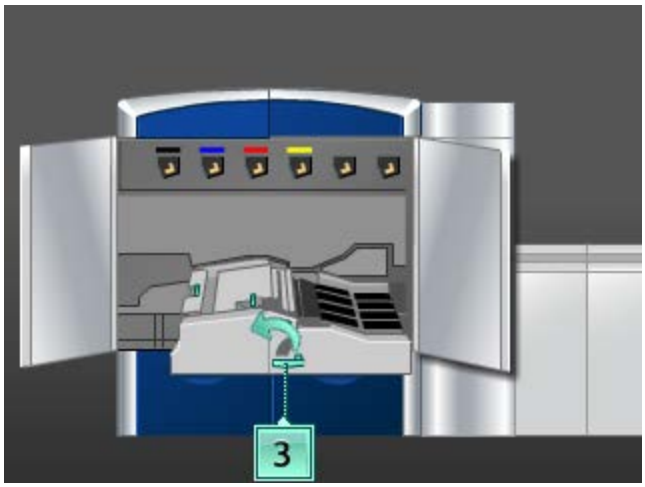

3. Аккуратно выдвиньте секцию транспортера бумаги до упора.
4. Поднимите рычажок **3b**, сдвиньте его влево и извлеките застрявшую бумагу.

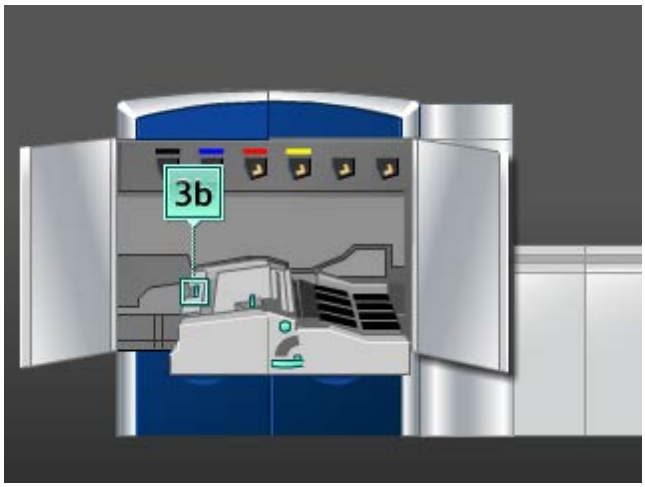

5. Верните рычажок **3b** в исходное положение.
6. Поднимите рычажок **3a**, сдвиньте его влево и поверните ручку **3c** в направлении стрелки, чтобы извлечь застрявшую бумагу.

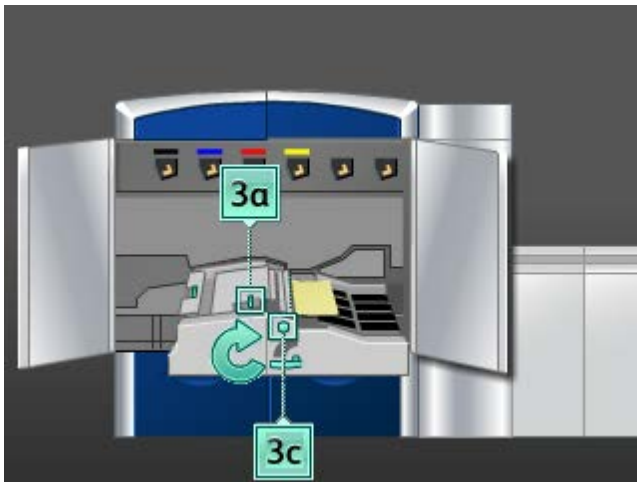

7. Верните рычажок **3a** в исходное положение.
8. Возьмитесь за ручку **3** и аккуратно задвиньте секцию транспортера бумаги до упора. Поверните ручку в направлении, указанном стрелкой, чтобы зафиксировать модуль.
9. Извлеките бумагу на участке **4**.

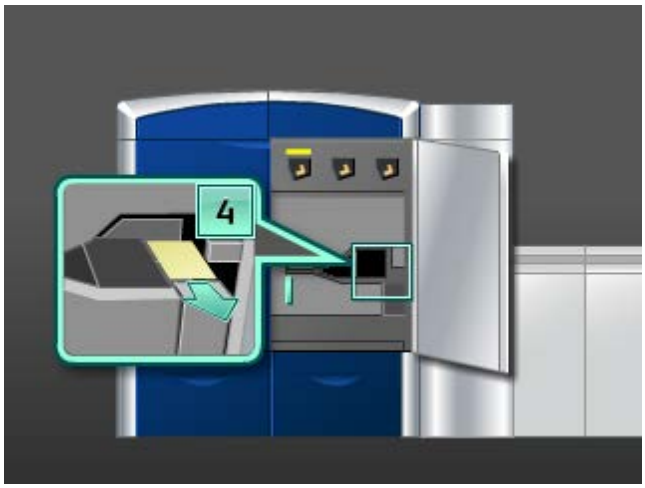

10. Закройте передние левую и правую дверцы (левая сторона печатающего устройства).
11. Для того чтобы очистить другие участки и возобновить выполнение работы печати, следуйте инструкциям в интерфейсе пользователя.

Застревание на участке 5

ПРЕДУПРЕЖДЕНИЕ

Будьте осторожны при извлечении застрявшей бумаги на участке фьюзера: фьюзер сильно нагревается и об него можно обжечься.

1. Откройте левую переднюю дверцу (правая сторона печатающего устройства).

2. Возьмитесь за ручку **5** и поверните ее в направлении, указанном стрелкой, затем аккуратно выдвиньте фьюзер до упора.

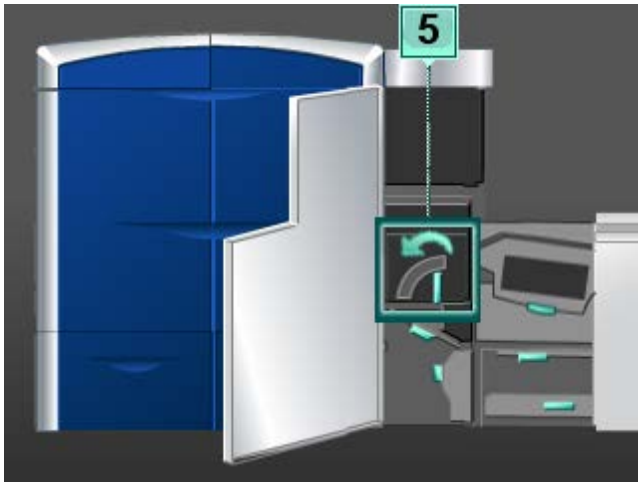

3. Осторожно извлеките бумагу, которая застряла с левой стороны фьюзера.

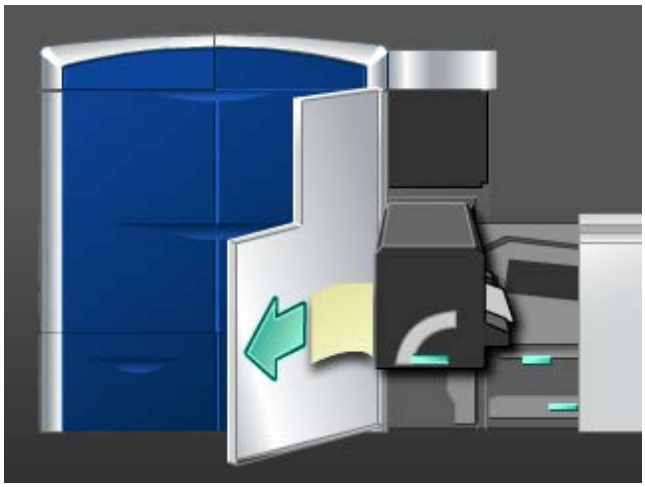

4. Надавите на рычажок; откроется зона выхода фьюзера. Осторожно извлеките бумагу, которая застряла с правой стороны фьюзера.

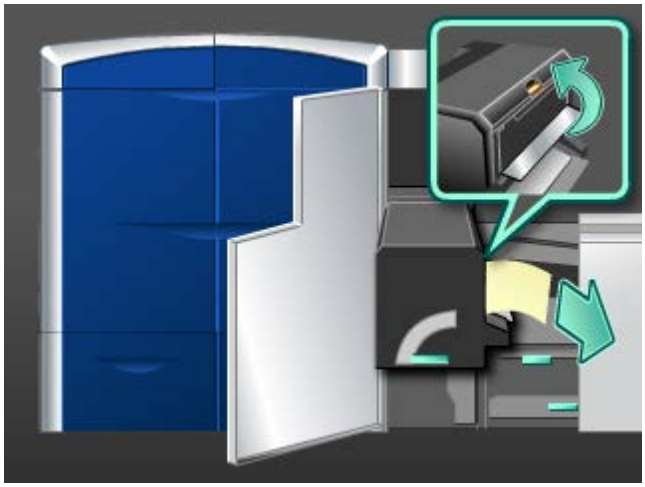

5. Закройте зону выхода фьюзера.

6. Возьмитесь за ручку **5** и аккуратно задвиньте фьюзер до упора.
7. Поверните ручку **5** в направлении, указанном стрелкой, чтобы зафиксировать модуль фьюзера.
8. Закройте левую переднюю дверцу (правая сторона печатающего устройства).
9. Для того чтобы очистить другие участки и возобновить выполнение работы печати, следуйте инструкциям в интерфейсе пользователя.

Застревание на участке 6

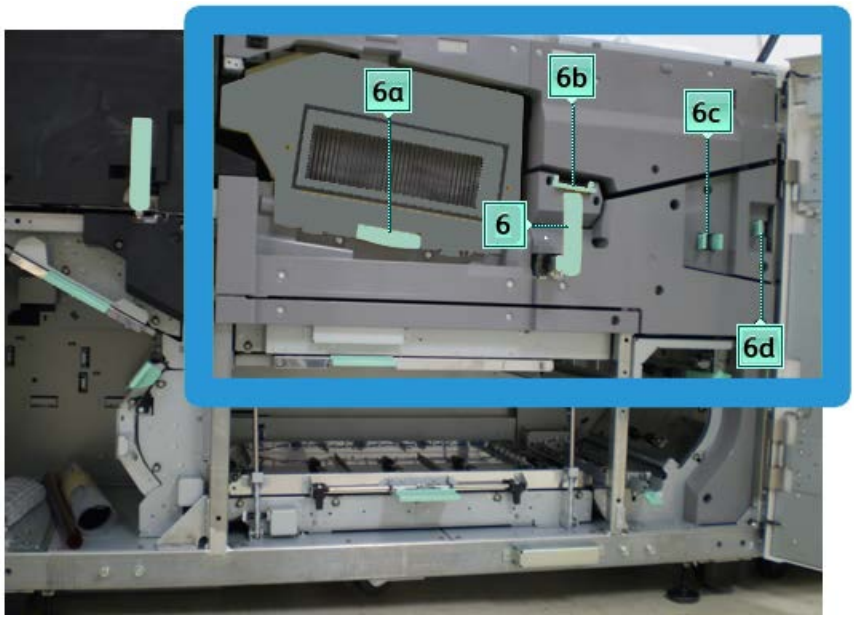

1. Откройте передние левую и правую дверцы (правая сторона печатающего устройства).

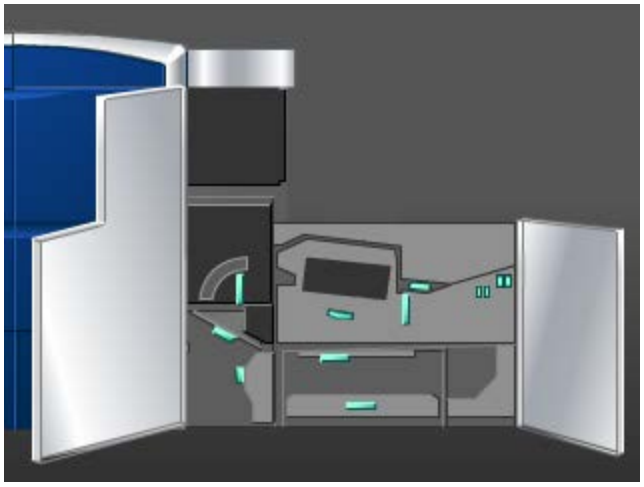

2. Возьмитесь за ручку **6** и поверните ее в направлении, указанном стрелкой, затем аккуратно выдвиньте узел выходной секции до упора.

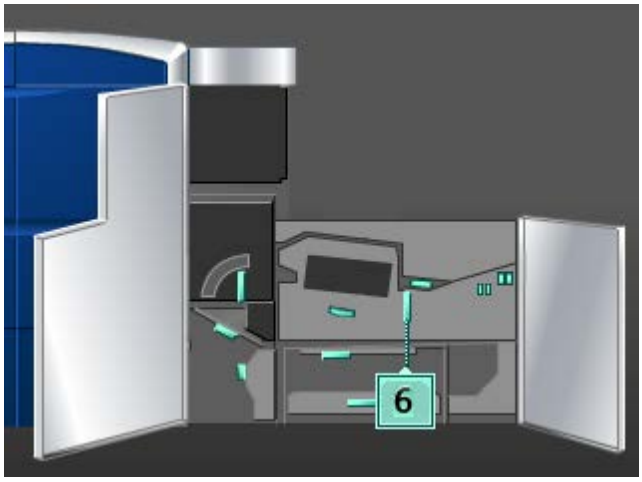

3. Поднимите рычажки **6a** и **6b** и извлеките застрявшую бумагу.

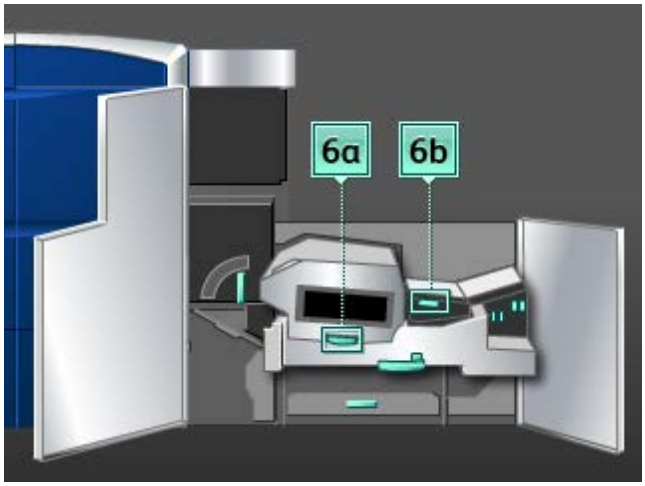

4. Верните рычажки **6a** и **6b** в исходное положение.
5. Возьмитесь за рычажок **6c**, переместите его влево и извлеките застрявшую бумагу.

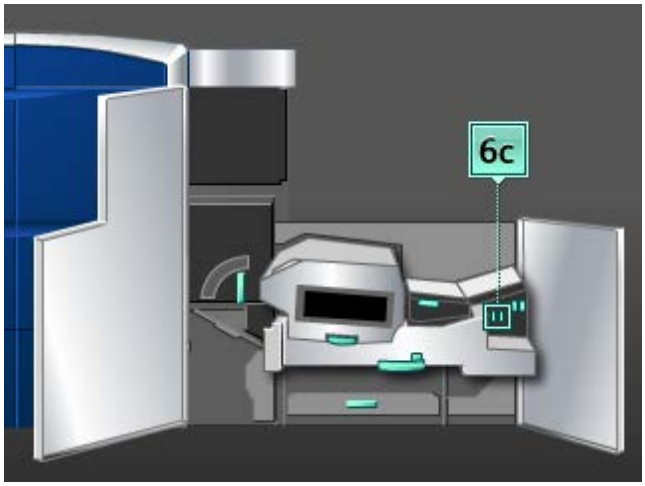

6. Верните рычажок **6c** в исходное положение.

7. Возьмитесь за рычажок **6d**, переместите его вправо и извлеките застрявшую бумагу.

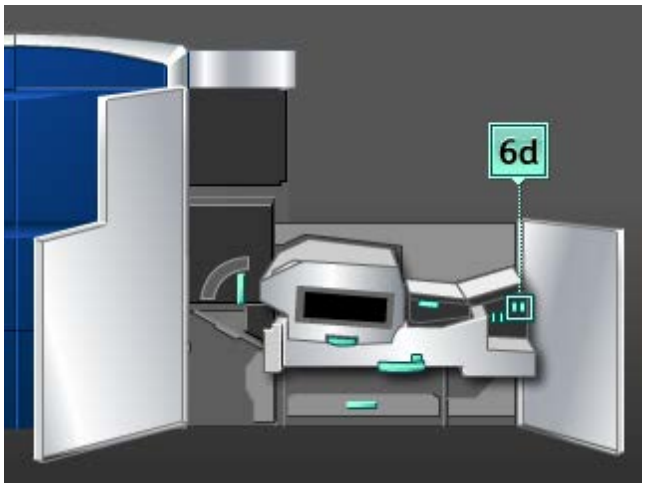

8. Верните рычажок **6d** в исходное положение.
9. Возьмитесь за ручку **6** и аккуратно задвиньте узел выходной секции до упора.
10. Поверните ручку **6** в направлении, указанном стрелкой, чтобы зафиксировать узел выходной секции.
11. Закройте передние левую и правую дверцы (правая сторона печатающего устройства).
12. Для того чтобы очистить другие участки и возобновить выполнение работы печати, следуйте инструкциям в интерфейсе пользователя.

Застревание на участке 7

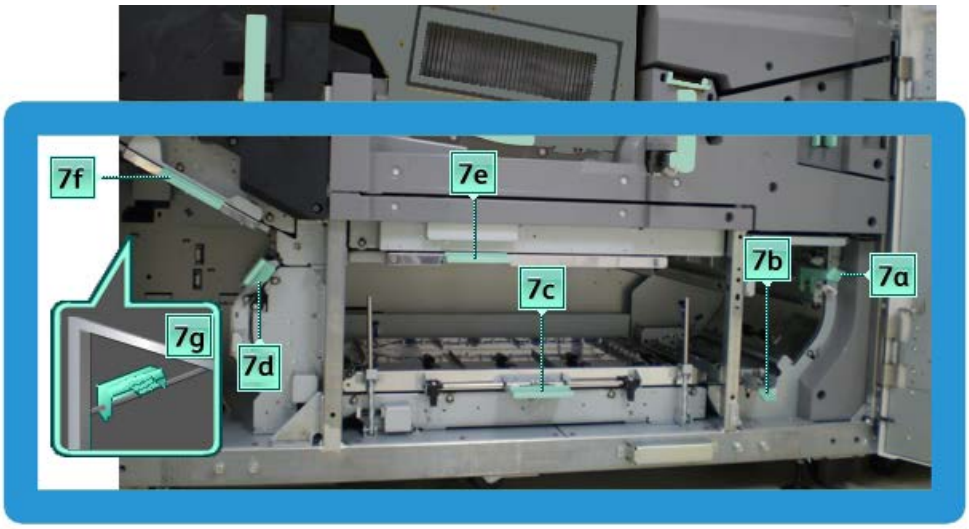

ПРИМЕЧАНИЕ

Область **7** используется только для двусторонней печати.

1. Откройте передние левую и правую дверцы (правая сторона печатающего устройства).

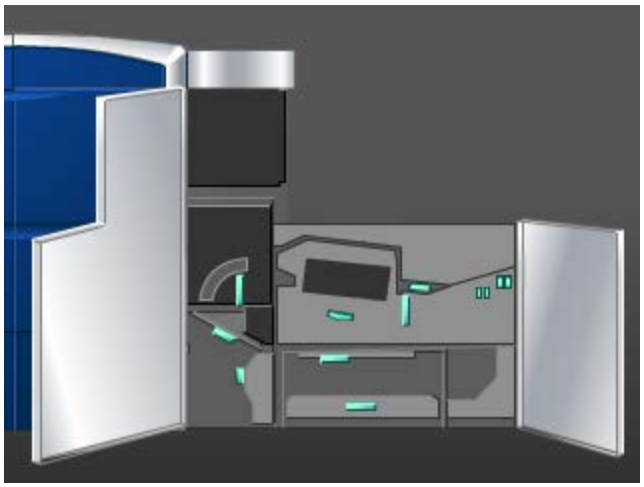

2. Поднимите рычажок **7g** и переместите его вправо, чтобы извлечь застрявшую бумагу.

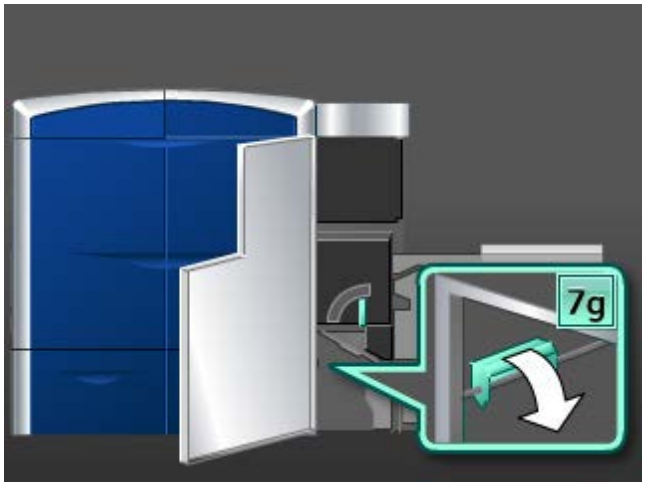

3. Верните рычажок **7g** в исходное положение.
4. Возьмитесь за рычажок **7f**, переместите его вниз и извлеките застрявшую бумагу.

5. Верните рычажок **7f** в исходное положение.
6. Возьмитесь за рычажок **7d**, переместите его влево и извлеките застрявшую бумагу.

7. Верните рычажок **7d** в исходное положение.
8. Возьмитесь за рычажок **7e**, перемести е его вниз и извлеките застрявшую бумагу.

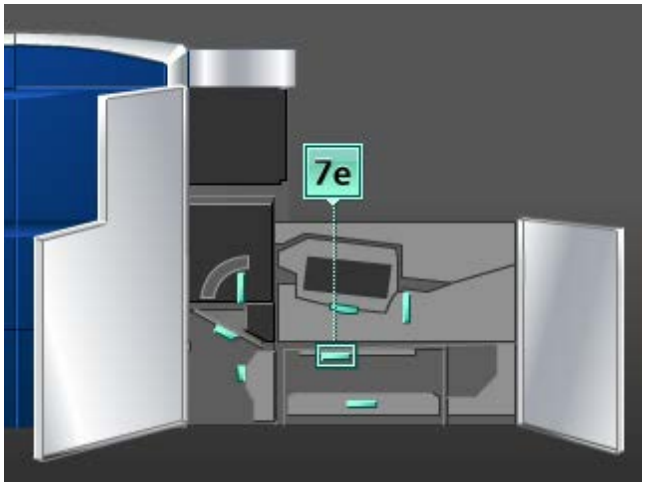

9. Верните рычажок **7e** в исходное положение.
10. Поднимите рычажок **7c** и извлеките застрявшую бумагу.

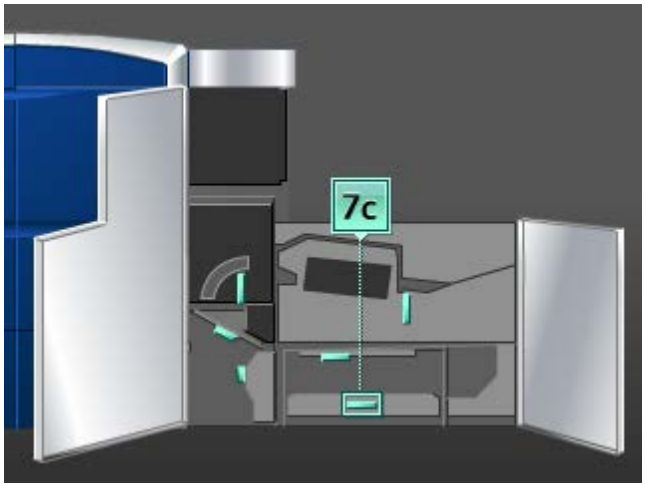

11. Верните рычажок **7c** в исходное положение.
12. Поднимите рычажок **7b** и извлеките застрявшую бумагу.

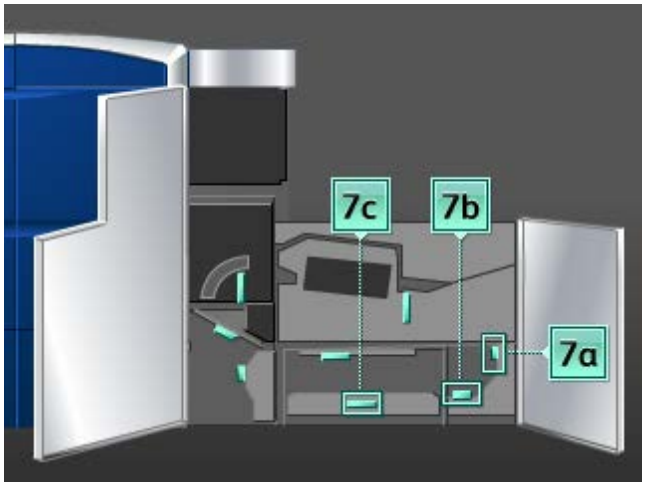

13. Верните рычажок **7b** в исходное положение.
14. Возьмитесь за рычажок **7a**, переместите его влево и извлеките застрявшую бумагу.
15. Верните рычажок **7a** в исходное положение.
16. Закройте передние левую и правую дверцы (правая сторона печатающего устройства).
17. Для того чтобы очистить другие участки и возобновить выполнение работы печати, следуйте инструкциям в интерфейсе пользователя.

Коды неисправностей

При ошибке во время печати или неисправности аппарата на экране выводится код неисправности. Если на экране отображается код неисправности, которого нет в таблице ниже, или неисправность не удается устранить, выполнив указанные далее действия, обратитесь в сервисный центр Xerox. При отображении кода неисправности сбрасываются все данные печати на аппарате, а также данные в его встроенной памяти.

Код неисправности	Вероятная причина	Рекомендуемое решение
010 300	Открыта секция фьюзера.	Откройте передние дверцы и убедитесь, что дверца фьюзера закрыта. Выключите и снова включите аппарат.
010 310, 010 311, 010 312, 010 313, 010 314, 010 315, 010 316, 010 317, 010 318, 010 319, 010 321, 010 323, 010 324, 010 325, 010 326, 010 327, 010 328, 010 333, 010 334, 010 335, 010 336, 010 337, 010 338, 010 341, 010 342, 010 343, 010 344, 010 347, 010 348, 010 349, 010 350, 010 351, 010 352, 010 353, 010 354, 010 355, 010 356, 010 357, 010 369, 010 370, 010 371, 010 374, 010 379, 010 380, 010 386, 010 387, 010 389	Неверная скорость ремня фьюзера	Выключите и снова включите аппарат. Если неисправность не устранится, обратитесь в сервисный центр.
010 360, 010 401	Неверная температура или отсоединение фьюзера	Выключите и снова включите аппарат. Если неисправность не устранится, обратитесь в сервисный центр.

Код неисправности	Вероятная причина	Рекомендуемое решение
010 362, 010 363, 010 364, 010 365	Скручивание бумаги (ошибки устройства разглаживания)	Выключите и снова включите аппарат. Если неисправность не устранится, обратитесь в сервисный центр.
010 366	Датчик выхода ремня фьюзера не изменил состояние в течение одной секунды после подачи питания на привод фьюзера	Выключите и снова включите аппарат. Если неисправность не устранится, обратитесь в сервисный центр.
010 367 010 368	Неисправность датчика	Выключите и снова включите аппарат. Если неисправность не устранится, обратитесь в сервисный центр.
010 381 010 382	Сбой вентилятора прижимного вала	Выключите и снова включите аппарат. Если неисправность не устранится, обратитесь в сервисный центр.
010 400	Неисправность полотна фьюзера	Выключите и снова включите аппарат. Если неисправность не устранится, обратитесь в сервисный центр.
010 406	Неисправность ремня фьюзера	Выключите и снова включите аппарат. Если ошибка не устранится, обратитесь к квалифицированному специалисту, прошедшему обучение по программе Xerox Productivity Plus (XPP), который также известен как основной технический оператор (Technical Key Operator, TKO). Если неисправность не устранится, обратитесь в сервисный центр.

Код неисправности	Вероятная причина	Рекомендуемое решение
010 407	Неисправность прижимного вала	Выключите и снова включите аппарат. Если ошибка не устранится, обратитесь к квалифицированному специалисту, прошедшему обучение по программе Xerox Productivity Plus (XPP), который также известен как основной технический оператор (Technical Key Operator, TKO). Если неисправность не устранится, обратитесь в сервисный центр.
010 408	Закончился срок службы листа	Выключите и снова включите аппарат. Если ошибка не устранится, обратитесь к квалифицированному специалисту, прошедшему обучение по программе Xerox Productivity Plus (XPP), который также известен как основной технический оператор (Technical Key Operator, TKO). Если неисправность не устранится, обратитесь в сервисный центр.
010 409	Неисправность упора прижимного вала	Выключите и снова включите аппарат. Если ошибка не устранится, обратитесь к квалифицированному специалисту, прошедшему обучение по программе Xerox Productivity Plus (XPP), который также известен как основной технический оператор (Technical Key Operator, TKO). Если неисправность не устранится, обратитесь в сервисный центр.

Код неисправности	Вероятная причина	Рекомендуемое решение
010 410	Ошибка ограничения ремня переноса блока обрезки	Выключите и снова включите аппарат. Если ошибка не устранится, обратитесь к квалифицированному специалисту, прошедшему обучение по программе Xerox Productivity Plus (XPP), который также известен как основной технический оператор (Technical Key Operator, TKO). Если неисправность не устранится, обратитесь в сервисный центр.
010 411	Неисправность выхода ремня V-образного лотка	Выключите и снова включите аппарат. Если ошибка не устранится, обратитесь к квалифицированному специалисту, прошедшему обучение по программе Xerox Productivity Plus (XPP), который также известен как основной технический оператор (Technical Key Operator, TKO). Если неисправность не устранится, обратитесь в сервисный центр.
010 412	Неисправность верхнего ремня охлаждения	Выключите и снова включите аппарат. Если ошибка не устранится, обратитесь к квалифицированному специалисту, прошедшему обучение по программе Xerox Productivity Plus (XPP), который также известен как основной технический оператор (Technical Key Operator, TKO). Если неисправность не устранится, обратитесь в сервисный центр.

Код неисправности	Вероятная причина	Рекомендуемое решение
010 413	Неисправность узла ролика	Выключите и снова включите аппарат. Если ошибка не устранится, обратитесь к квалифицированному специалисту, прошедшему обучение по программе Xerox Productivity Plus (XPP), который также известен как основной технический оператор (Technical Key Operator, TKO). Если неисправность не устранится, обратитесь в сервисный центр.
010 416	Неисправность нижнего ремня охлаждения	Выключите и снова включите аппарат. Если ошибка не устранится, обратитесь к квалифицированному специалисту, прошедшему обучение по программе Xerox Productivity Plus (XPP), который также известен как основной технический оператор (Technical Key Operator, TKO). Если неисправность не устранится, обратитесь в сервисный центр.
010 600 010 601	Сбой датчика температуры окружающей среды	Выключите и снова включите аппарат. Если неисправность не устранится, обратитесь в сервисный центр.
010 602 010 603 010 603 010 604	Неисправность датчиков IRS1 и IRS2 прижимного вала	Выключите и снова включите аппарат. Если неисправность не устранится, обратитесь в сервисный центр.
010 606	Неисправность ремня фьюзера	Выключите и снова включите аппарат. Если неисправность не устранится, обратитесь в сервисный центр.

Код неисправности	Вероятная причина	Рекомендуемое решение
010 910	Неисправность полотна фьюзера	Выключите и снова включите аппарат. Если ошибка не устранится, обратитесь к квалифицированному специалисту, прошедшему обучение по программе Xerox Productivity Plus (XPP), который также известен как основной технический оператор (Technical Key Operator, TKO). Если неисправность не устранится, обратитесь в сервисный центр.
010 911	Неправильно установлено полотно фьюзера	Выключите и снова включите аппарат. Если ошибка не устранится, обратитесь к квалифицированному специалисту, прошедшему обучение по программе Xerox Productivity Plus (XPP), который также известен как основной технический оператор (Technical Key Operator, TKO). Если неисправность не устранится, обратитесь в сервисный центр.
024 210, 024 211, 024 700, 024 701	Сбой связи между системой и сигнальным индикатором	Выключите и снова включите аппарат. Если неисправность не устранится, обратитесь в сервисный центр.
024 910	Сервер печати не запускается, так как извлечена вспомогательная плата сервера печати	Вставьте вспомогательную плату. Выключите и снова включите аппарат.
024 911 024 912	Несоответствие материала настройке на сервере печати	Отмените работу. Выключите и включите аппарат. • Поверьте материал в лотке, и убедитесь, что он соответствует настройке в окне «Св-ва лотка» интерфейса пользователя аппарата.

Код неисправности	Вероятная причина	Рекомендуемое решение
024 913	Управление операцией невозможно, так как параметры файла материала, заданные для работы, отличаются при получении работы и при ее печати	Отмените работу. Выключите и снова включите аппарат.
024 914	Очередь листов переполнена	Отмените работу. Выключите и снова включите аппарат.
024 915	При выполнении работы в интерфейсе пользователя компьютера была нажата кнопка «Стоп»	Возобновите работу. Отмените работу. Выключите и снова включите аппарат.
024 916	При выполнении работы в интерфейсе пользователя компьютера или сервера печати была нажата кнопка «Удалить»	Выключите и снова включите аппарат.
027 321	Отсутствие питания на сервере печати	Отмените работу. Выключите и снова включите сервер печати.
027 322	Инициализация запроса с сервера печати	Отмените работу. Выключите и снова включите сервер печати.
027 323, 027 324, 027 325, 027 326, 027 327, 027 328, 027 329, 027 330, 027 331	Коды неисправностей видеокабеля сервера печати	Отмените работу. Выключите и снова включите сервер печати. Выключите и снова включите аппарат. Если неисправность не устранится, обратитесь в сервисный центр.
027 400	Работа печати остановлена в сервере печати	Возобновите работу на сервере печати. Выключите и снова включите аппарат. Если неисправность не устранится, обратитесь в сервисный центр.
042 310, 042 311, 042 312, 042 313, 042 314, 042 315, 042 316, 042 317, 042 318, 042 319, 042 321, 042 322, 042 323, 042 324, 042 325, 042 326, 042 327, 042 328, 042 329, 042 330, 042 331, 042 332, 042 333, 042 334	Сбои привода принт-картриджа аппарата	Выключите и снова включите аппарат. Если неисправность не устранится, обратитесь в сервисный центр.

Код неисправности	Вероятная причина	Рекомендуемое решение
042 335	Сбой привода ремня переноса	Выключите и снова включите аппарат. Если неисправность не устранится, обратитесь в сервисный центр.
042 336	Неверное положение ремня	Выключите и снова включите аппарат. Если неисправность не устранится, обратитесь в сервисный центр.
042 337	Сбой датчика кромки ремня	Выключите и снова включите аппарат. Если неисправность не устранится, обратитесь в сервисный центр.
042 338, 042 339, 042 340, 042 341, 042 342, 042 343, 042 344, 042 347, 042 348, 042 349, 042 350, 042 351, 042 352, 042 353, 042 354, 042 355, 042 356, 042 357, 042 358, 042 359, 042 360, 042 361, 042 362, 042 363, 042 364, 042 365, 042 366, 042 367, 042 368, 042 369, 042 370, 042 371, 042 372, 042 373, 042 374, 042 375, 042 376, 042 377, 042 378, 042 379, 042 380, 042 381	Коды неисправностей вентилятора	Выключите и снова включите аппарат. Если неисправность не устранится, обратитесь в сервисный центр.
042 382, 042 383, 042 384, 042 385, 042 386, 042 387,	Ошибки сигналов кодировщика принт-картриджа	Выключите и снова включите аппарат. Если неисправность не устранится, обратитесь в сервисный центр.
042 400, 042 401, 042 402, 042 403, 042 404, 042 405, 042 406, 042 407, 042 408, 042 409, 042 410	Различные сбои аппарата	Выключите и снова включите аппарат. Если ошибка не устранится, обратитесь к квалифицированному специалисту, прошедшему обучение по программе Xerox Productivity Plus (XPP), который также известен как основной технический оператор (Technical Key Operator, TKO). Если неисправность не устранится, обратитесь в сервисный центр.

Код неисправности	Вероятная причина	Рекомендуемое решение
042 600, 042 601, 042 602, 042 603, 042 604, 042 605, 042 606, 042 607, 042 608, 042 609, 042 610, 042 611	Ошибки фазы привода принт-картриджа	Выключите и снова включите аппарат. Если неисправность не устранится, обратитесь в сервисный центр.
042 620, 042 622, 042 623, 042 624, 042 625, 042 626, 042 627, 042 628, 042 629, 042 630, 042 631, 042 632, 042 633, 042 634, 042 635, 042 636	Коды неисправностей ремня регистрации	Выключите и снова включите аппарат. Если неисправность не устранится, обратитесь в сервисный центр.
045 312, 045 313, 045 314	Ошибка логики программного обеспечения	Выключите и снова включите аппарат. Если неисправность не устранится, обратитесь в сервисный центр.
045 316, 045 317, 045 319, 045 320, 045 330, 045 331, 045 332, 045 333, 045 334, 045 335, 045 336, 045 337, 045 339, 045 340, 045 341,	Сбои материнской платы ОЗУ	Выключите и снова включите аппарат. Если неисправность не устранится, обратитесь в сервисный центр.
045 321, 045 322, 045 324, 045 325	Ошибка при проверке ПЗУ материнской платой	Выключите и снова включите аппарат. Если неисправность не устранится, обратитесь в сервисный центр.
045 326, 045 327, 045 328, 045 329, 045 342, 045 353, 045 358, 045 359, 045 360, 045 361, 045 362, 045 363, 045 364, 045 365, 045 366, 045 367, 045 368, 045 369, 045 370, 045 371, 045 372, 045 373, 045 374, 045 375, 045 376, 045 377, 045 378, 045 600, 047 310, 047 320,	Сбой связи	Выключите и снова включите аппарат. Если неисправность не устранится, обратитесь в сервисный центр.
045 349 045 350	Ошибки логики программного обеспечения	Выключите и снова включите аппарат. Если неисправность не устранится, обратитесь в сервисный центр.
045 351 045 352	Обнаружены ошибки материнской платы привода	Выключите и снова включите аппарат.

Код неисправности	Вероятная причина	Рекомендуемое решение
045 354, 045 355, 045 356, 045 357	Несоответствие программного обеспечения	Выключите и снова включите аппарат. Если неисправность не устранится, обратитесь в сервисный центр.
045 379, 045 380, 045 381, 045 382, 045 383, 045 384, 045 385	Перегорание предохранителя на материнской плате привода	Выключите и снова включите аппарат. Если неисправность не устранится, обратитесь в сервисный центр.
045 390, 045 391, 045 392, 045 393, 045 394	Ошибки данных ПЗУ	Выключите и снова включите аппарат. Если неисправность не устранится, обратитесь в сервисный центр.
048 300	Открыта передняя дверца аппарата	Закройте переднюю дверцу. Выключите и снова включите аппарат.
048 324	Такое застревание происходит, когда установлен дополнительный перфоратор GBC. Застревание может возникать между перфоратором GBC и дополнительным устройством послепечатной обработки.	• Извлеките бумагу, застрявшую между перфоратором GBC и дополнительным устройством послепечатной обработки (таким как укладчик большой емкости или финишер стандартный/брошюровщика). • Полностью откройте и снова закройте рычажок для устранения застревания между перфоратором GBC и дополнительным устройством послепечатной обработки. • После устранения всех застреваний из перфоратора GBC в дополнительное устройство послепечатной обработки выбрасывается лист — извлеките его.

Код неисправности	Вероятная причина	Рекомендуемое решение
061 310, 061 311, 061 312, 061 313, 061 314, 061 315, 061 316, 061 317, 061 318, 061 319, 061 320, 061 321, 061 322, 061 323, 061 324, 061 325, 061 326, 061 327, 061 328, 061 329, 061 330, 061 331, 061 332, 061 333, 061 334, 061 335, 061 336, 061 337, 061 338, 061 339, 061 340, 061 341, 061 342, 061 343, 061 344, 061 345, 061 346, 061 347, 061 348, 061 349, 061 350, 061 351, 061 352, 061 353, 061 354, 061 355, 061 356, 061 357, 061 358, 061 359, 061 360, 061 361, 061 362, 061 363, 061 364, 061 365, 061 366, 061 367, 061 368, 061 369, 061 370, 061 371, 061 372, 061 373, 061 374, 061 375	Коды неисправностей аппарата	Выключите и снова включите аппарат. Если неисправность не устранится, обратитесь в сервисный центр.
061 382, 061 383, 061 384, 061 385, 061 386, 061 387	Ошибка чтения/записи	Выключите и снова включите аппарат. Если неисправность не устранится, обратитесь в сервисный центр.
061 388, 061 389, 061 390, 061 391, 061 392, 061 393	Сбой питания	Выключите и снова включите аппарат. Если неисправность не устранится, обратитесь в сервисный центр.
061 602, 061 603, 061 604, 061 605, 061 606, 061 607	Ошибка сигнала принт-картриджа	Выключите и снова включите аппарат. Если неисправность не устранится, обратитесь в сервисный центр.
061 608, 061 609, 061 610, 061 611, 061 612, 061 613	Ошибка сигнала устройства произвольного оптического сканирования	Выключите и снова включите аппарат. Если неисправность не устранится, обратитесь в сервисный центр.

Код неисправности	Вероятная причина	Рекомендуемое решение
071 101	Неисправность датчика вывода бумаги в лотке 1	Извлеките застрявшую бумагу из лотка 1. Выключите и снова включите аппарат. Если неисправность не устранится, обратитесь в сервисный центр.
071 210, 071 211, 071 212, 071 213, 071 214, 071 215, 071 216, 071 217, 071 218, 071 219, 071 221, 071 222, 072 210, 072 211, 072 212, 072 213, 072 214, 072 215, 072 216, 072 217, 072 218, 072 219, 072 221, 072 222,	Неисправность лотка 1 или 2	Проверьте бумагу в лотке 1 или 2. Выключите и снова включите аппарат. Если неисправность не устранится, обратитесь в сервисный центр. **ПРИМЕЧАНИЕ** Помимо лотков 1 и 2 можно использовать другие лотки — в зависимости от того, какой из лотков неисправен.
071 401	Неисправность ролика подачи, торможения или захвата в лотке 1	Если ошибка не устранится, обратитесь к квалифицированному специалисту, прошедшему обучение по программе Xerox Productivity Plus (XPP), который также известен как основной технический оператор (Technical Key Operator, TKO). Если неисправность не устранится, обратитесь в сервисный центр.
071 901	Застревание бумаги в лотке 1	Извлеките застрявшую бумагу из лотка 1. Выключите и снова включите аппарат. Если неисправность не устранится, обратитесь в сервисный центр.
071 940	В лотке 1 уровень бумаги «Пуст» или «Почти пуст»	Убедитесь, что бумага в лоток 1 вложена правильно. Выключите и снова включите аппарат. Если неисправность не устранится, обратитесь в сервисный центр.

Код неисправности	Вероятная причина	Рекомендуемое решение
071 941	Неправильное положение бумаги при печати работы. Возможно, бумага в лоток 1 вложена неправильно.	Убедитесь в правильной ориентации бумаги для данной работы печати и в том, что выбран нужный лоток. Если неисправность не устранится, обратитесь в сервисный центр.
071 942	Ошибка лотка 1 при печати из лотка 1.	Убедитесь в правильной ориентации бумаги для данной работы печати и в том, что выбран нужный лоток. Выключите и снова включите аппарат. Если неисправность не устранится, обратитесь в сервисный центр.
071 943 072 943	Лоток 1 или 2 отключены. Это может привести к недоступности бумаги в лотке 1 или 2 и переключению на другой лоток.	Убедитесь, что бумага в лоток 1 или 2 вложена правильно. Выключите и снова включите аппарат. Если неисправность не устранится, обратитесь в сервисный центр.
071 944 071 945 072 944	Для сервера печати установлена подача бумаги из лотка 1 и 2, но лоток 1 или 2 физически не установлен	Убедитесь, что бумага в лоток 1 или 2 вложена правильно. Выключите и снова включите аппарат. Если неисправность не устранится, обратитесь в сервисный центр.
072 101	Неисправность датчика лотка 2	Извлеките застрявшую бумагу. Выключите и снова включите аппарат. Если неисправность не устранится, обратитесь в сервисный центр.
072 901	Неисправность ролика подачи, торможения или захвата в лотке 2.	Выключите и снова включите аппарат. Если неисправность не устранится, обратитесь в сервисный центр.
072 940 072 942	В лотке 2 уровень бумаги «Пуст» или «Почти пуст», и не удается переключиться на другой лоток.	Убедитесь, что бумага в лоток 2 вложена правильно. Выключите и снова включите аппарат. Если неисправность не устранится, обратитесь в сервисный центр.

Код неисправности	Вероятная причина	Рекомендуемое решение
072 941	Неправильное положение бумаги во время печати работы, листы вложены неправильно.	Убедитесь в правильной ориентации бумаги для данной работы печати и в том, что выбран нужный лоток. Выключите и снова включите аппарат. Если неисправность не устранится, обратитесь в сервисный центр.
073 900 073 901	Застревание бумаги на датчике двусторонней печати	Извлеките застрявшую бумагу. Выключите и снова включите аппарат. Если неисправность не устранится, обратитесь в сервисный центр.
077 100, 077 101, 077 102, 077 103, 077 104, 077 105, 077 106, 077 107, 077 108, 077 109, 077 111, 077 112, 077 113, 077 114, 077 115, 077 116, 077 117, 077 118, 077 119, 077 121, 077 122, 077 123, 077 124, 077 125, 077 126, 077 127, 077 128, 077 129, 077 130, 077 131, 077 132, 077 134, 077 135, 077 136, 077 137, 077 138, 077 139, 077 140, 077 900, 077 900, 077 901, 077 902, 077 903, 077 904, 077 905, 077 906, 077 907, 077 908, 077 909, 077 910, 077 911, 077 912, 077 913, 077 914, 077 915, 077 916, 077 917, 077 918, 077 919, 077 920, 077 921, 077 922, 077 923, 077 924, 077 925, 077 926, 077 928, 077 929, 077 930, 077 931, 077 932, 077 933, 077 934, 077 935, 077 937, 077 938, 077 939	Коды неисправностей, связанных с застреванием бумаги	Устраните все препятствия в тракте бумаги, извлеките застрявшую бумагу. Выключите и снова включите аппарат. Если неисправность не устранится, обратитесь в сервисный центр.
077 213 077 214	Застревание на датчике вывода бумаги не регистрируется	Выключите и снова включите аппарат.
077 300 077 301 077 302	Транспортный желоб открыт на участке лотка для бумаги	Выключите и снова включите аппарат. Если неисправность не устранится, обратитесь в сервисный центр.

Код неисправности	Вероятная причина	Рекомендуемое решение
077 303 077 304	Передние правая и левая дверца открыты с правой или с левой стороны печатающего устройства.	Закройте дверцы. Выключите и снова включите аппарат. Если неисправность не устранится, обратитесь в сервисный центр.
077 305	Выходная секция открыта	Осмотрите выходную дверцу. Откройте и снова закройте дверцу. Выключите и снова включите аппарат. Если неисправность не устранится, обратитесь в сервисный центр.
077 306	Не удается обнаружить секцию тракта бумаги с левой стороны печатающего механизма.	Осмотрите модуль тракта бумаги. Откройте и снова закройте модуль тракта бумаги, убедившись в отсутствии явных причин неисправности. Выключите и снова включите аппарат. Если неисправность не устранится, обратитесь в сервисный центр.
077 307	Открыт сервисный фиксатор	Закройте сервисный фиксатор. Выключите и снова включите аппарат. Если неисправность не устранится, обратитесь в сервисный центр.
077 310	Сбой привода бокового смещения	Выключите и снова включите аппарат. Если неисправность не устранится, обратитесь в сервисный центр.
077 320, 077 321, 077 322, 077 323, 077 324	Механическая неисправность аппарата	Выключите и снова включите аппарат. Если неисправность не устранится, обратитесь в сервисный центр.

Код неисправности	Вероятная причина	Рекомендуемое решение
077 331, 077 332, 077 333, 077 334, 077 335, 077 336 077 337, 077 338, 077 339, 077 340, 077 341, 077 342, 077 343, 077 344, 077 345, 077 346, 077 347, 077 348, 077 349, 077 350, 077 351, 077 352, 077 353, 077 354, 077 355, 077 355, 077 356	Сбой датчика тракта	Выключите и снова включите аппарат. Если неисправность не устранится, обратитесь в сервисный центр.
077 400	Работа запущена во время прогрева пневмосистемы	Убедитесь в готовности пневмосистемы. Выключите и снова включите аппарат. Если неисправность не устранится, обратитесь в сервисный центр.
077 401	Закончился срок службы щетки вакуумного транспортера	Выключите и снова включите аппарат. Если ошибка не устранится, обратитесь к квалифицированному специалисту, прошедшему обучение по программе Xerox Productivity Plus (XPP), который также известен как основной технический оператор (Technical Key Operator, TKO). Если неисправность не устранится, обратитесь в сервисный центр.
077 600	Наружная температура превышает заданный диапазон	Выключите и снова включите аппарат. Если неисправность не устранится, обратитесь в сервисный центр.
077 601	Регистрация передней кромки за пределами допустимого диапазона	Убедитесь в отсутствии помех в тракте бумаги. Выключите и снова включите аппарат. Если неисправность не устранится, обратитесь в сервисный центр.
077 602	Влажность окружающей среды превышает допустимый диапазон	Выключите и снова включите аппарат. Если неисправность не устранится, обратитесь в сервисный центр.

Код неисправности	Вероятная причина	Рекомендуемое решение
077 603, 077 604, 077 605, 077 606, 077 607, 077 608, 077 609, 077 610, 077 611, 077 612, 077 613, 077 614, 077 615, 077 616, 077 617	Сбой контактного датчика изображения (CIS-датчика)	Выключите и снова включите аппарат. Если неисправность не устранится, обратитесь в сервисный центр.
077 618, 077 619, 077 620, 077 621	Ошибка прижима устройства выравнивания	Извлеките застрявшую бумагу. Выключите и снова включите аппарат. Если неисправность не устранится, обратитесь в сервисный центр.
077 622	Сбой привода регулировки перекоса	Извлеките застрявшую бумагу. Выключите и снова включите аппарат. Если неисправность не устранится, обратитесь в сервисный центр.
077 941 077 942	Несоответствие формата бумаги	Извлеките застрявшую бумагу. Отмените работу. Выключите и включите аппарат. • Поверьте материал в лотке, и убедитесь, что он соответствует настройке в окне «Св-ва лотка» интерфейса пользователя аппарата.
089 310, 089 311, 089 312, 089 313, 089 314, 089 315	Ошибка значения настройки технологии управления регистрацией изображения	Выключите и снова включите аппарат.
089 600, 089 601, 089 602	Неисправность датчика или некорректное создание E Patch	Выключите и снова включите аппарат. Если неисправность не устранится, обратитесь в сервисный центр.
089 603, 089 604, 089 605, 089 606, 089 607, 089 608, 089 609, 089 610, 089 611, 089 612, 089 613, 089 614, 089 615, 089 616, 089 617, 089 618, 089 619, 089 620, 089 621, 089 622, 089 623, 089 624, 089 625, 089 626, 089 627, 089 628, 089 629, 089 630, 089 631, 089 632, 089 633	Коды неисправностей регистрации цвета	Выключите и снова включите аппарат.

Код неисправности	Вероятная причина	Рекомендуемое решение
089 920 089 921	Неправильно установлен сборник отработанного тонера	Установите сборник отработанного тонера в правильное положение. Выключите и снова включите аппарат.
089 922 089 923	Переполнен сборник отработанного тонера	Опорожните сборник отработанного тонера. Выключите и снова включите аппарат.
089 925, 089 926, 089 927, 089 928, 089 929	Сбой связи с модулем памяти заменяемого пользователем блока принт-картриджа	Выключите и снова включите аппарат. Если ошибка не устранится, обратитесь к квалифицированному специалисту, прошедшему обучение по программе Xerox Productivity Plus (XPP), который также известен как основной технический оператор (Technical Key Operator, TKO). Принт-картриджи должен заменять только обученный, квалифицированный основной технический оператор. Если неисправность не устранится, обратитесь в сервисный центр.
091 310, 091 311, 091 312, 091 313, 091 314, 091 315	Сбой очистителя коротрона заряда высоковольтного источника питания	Выключите и снова включите аппарат. Если неисправность не устранится, обратитесь в сервисный центр.
091 316	Сбой связи с модулем памяти заменяемого пользователем блока	Выключите и снова включите аппарат. Если неисправность не устранится, обратитесь в сервисный центр.

Код неисправности	Вероятная причина	Рекомендуемое решение
091 317, 091 318, 091 319, 091 320, 091 321, 091 322, 091 323	Сбой привода очистителя коротрона заряда	Выключите и снова включите аппарат. Если ошибка не устранится, обратитесь к квалифицированному специалисту, прошедшему обучение по программе Xerox Productivity Plus (XPP), который также известен как основной технический оператор (Technical Key Operator, TKO). Коротроны заряда должен заменять только обученный, квалифицированный основной технический оператор. Если неисправность не устранится, обратитесь в сервисный центр.
091 400, 091 401, 091 402, 091 403, 091 404, 091 405, 091 406, 091 407, 091 408, 091 409, 091 410, 091 411 091 412, 091 413, 091 414, 091 415, 091 416, 091 417	Неисправность коротрона заряда	Выключите и снова включите аппарат. Если ошибка не устранится, обратитесь к квалифицированному специалисту, прошедшему обучение по программе Xerox Productivity Plus (XPP), который также известен как основной технический оператор (Technical Key Operator, TKO). Коротроны заряда должен заменять только обученный, квалифицированный основной технический оператор. Если неисправность не устранится, обратитесь в сервисный центр.

Код неисправности	Вероятная причина	Рекомендуемое решение
091 418, 091 419, 091 420, 091 421, 091 422, 091 423, 091 424, 091 425, 091 426, 091 427, 091 428, 091 429 091 430, 091 431, 091 431 091 433, 091 434, 091 435	Неисправность принт-картриджа	Выключите и снова включите аппарат. Если ошибка не устранится, обратитесь к квалифицированному специалисту, прошедшему обучение по программе Xerox Productivity Plus (XPP), который также известен как основной технический оператор (Technical Key Operator, TKO). Принт-картриджи должен заменять только обученный, квалифицированный основной технический оператор. Если неисправность не устранится, обратитесь в сервисный центр.
091 436, 091 437	Сборник отработанного тонера почти заполнен	Замените сборник отработанного тонера.
091 910, 091 911, 091 912, 091 913, 091 914, 091 915	Неправильно установлен коротрон заряда	Установите коротрон заряда в правильное положение. Это должен выполнять только обученный, квалифицированный основной технический оператор. Выключите и снова включите аппарат. Если неисправность не устранится, обратитесь в сервисный центр.
091 916, 091 917, 091 918, 091 919, 091 920, 091 921	Неправильно установлен модуль памяти заменяемого пользователем блока принт-картриджа	Установите модуль памяти блока принт-картриджа в правильное положение. Это должен выполнять только обученный, квалифицированный основной технический оператор. Выключите и снова включите аппарат. Если неисправность не устранится, обратитесь в сервисный центр.

Код неисправности	Вероятная причина	Рекомендуемое решение
091 922, 091 923, 091 924, 091 925, 091 926, 091 927	Ошибка проводки коротрона заряда	Выключите и снова включите аппарат. Если неисправность не устранится, обратитесь в сервисный центр.
091 928, 091 929, 091 930, 091 931, 091 932, 091 933	Закончился срок службы коротрона заряда	Выключите и снова включите аппарат. Если неисправность не устранится, обратитесь в сервисный центр.
091 934, 091 935, 091 936, 091 937, 091 938, 091 939	Неисправность принт-картриджа	Выключите и снова включите аппарат. Если неисправность не устранится, обратитесь в сервисный центр.
092 310, 092 311, 092 312, 092 313, 092 314, 092 315	Напряжение заряда принт-картриджа не соответствует требованиям	Выключите и снова включите аппарат. Если неисправность не устранится, обратитесь в сервисный центр.
092 350, 092 351, 092 352, 092 353, 092 354, 092 355	Сбой привода размыкания контура	Выключите и снова включите аппарат. Если неисправность не устранится, обратитесь в сервисный центр.
092 356, 092 357, 092 358, 092 359, 092 360, 092 361	Неисправность в системе обработки изображений.	Выключите и снова включите аппарат. Если неисправность не устранится, обратитесь в сервисный центр.
092 606, 092 607, 092 608, 092 609, 092 610, 092 611, 092 612, 092 613, 092 614, 092 615, 092 616, 092 617, 092 618, 092 619, 092 620, 092 621, 092 622, 092 623	Коды неисправностей автоматической мини-системы регулирования плотности	Выключите и снова включите аппарат. Если неисправность не устранится, обратитесь в сервисный центр.
092 624, 092 625, 092 626, 092 627, 092 628, 092 629, 092 630, 092 631, 092 632, 092 633, 092 634, 091 635, 092 636, 092 637, 092 638, 092 639, 092 640, 092 641	Расхождения корректировки плотности	Выключите и снова включите аппарат. Если неисправность не устранится, обратитесь в сервисный центр.
092 642 092 643 092 644 092 945	Сбои датчика автоматической системы регулирования плотности.	Выключите и снова включите аппарат. Если неисправность не устранится, обратитесь в сервисный центр.

Код неисправности	Вероятная причина	Рекомендуемое решение
092 646 092 647	Сбой датчика температуры	Выключите и снова включите аппарат. Если неисправность не устранится, обратитесь в сервисный центр.
092 648 092 649	Сбой датчика влажности	Выключите и снова включите аппарат. Если неисправность не устранится, обратитесь в сервисный центр.
092 650, 092 651, 092 652, 092 653, 092 654, 092 655, 092 656, 092 657, 092 658, 092 659, 092 660, 092 661	Ошибка вывода автоматической системы управления подачей тонера	Выключите и снова включите аппарат. Если неисправность не устранится, обратитесь в сервисный центр.
092 662, 092 663, 092 664, 092 665, 092 666, 092 667, 092 668, 092 669, 092 670, 092 671, 092 672, 092 673, 092 674, 092 675, 092 676, 092 677, 092 678, 092 679, 092 680, 092 681, 092 682, 092 683, 092 684, 092 685	Ошибки значений электростатического напряжения.	Выключите и снова включите аппарат. Если неисправность не устранится, обратитесь в сервисный центр.
092 920, 092 921, 092 922, 092 923, 092 924, 092 925, 092 926, 092 927, 092 928, 092 929, 092 930, 092 931, 092 932, 092 933, 092 934, 092 935, 092 936, 092 937	Ошибки модуля памяти заменяемого пользователем блока принт-картриджа	Выключите и снова включите аппарат. Если неисправность не устранится, обратитесь в сервисный центр.
092 938	Эта ошибка возникает при некорректной работе программного обеспечения очистителя коротрона заряда	Выключите и снова включите аппарат. Если неисправность не устранится, обратитесь в сервисный центр.
093 310, 093 911, 093 912, 093 913, 093 914, 093 915, 093 916, 093 917, 093 918, 093 919, 093 920, 093 921	Ошибки подачи	Выключите и снова включите аппарат. Если неисправность не устранится, обратитесь в сервисный центр.
093 322	Сбой связи с модулем памяти заменяемого пользователем блока	Выключите и снова включите аппарат. Если неисправность не устранится, обратитесь в сервисный центр.

Код неисправности	Вероятная причина	Рекомендуемое решение
093 400, 093 401, 093 402, 093 403, 093 404, 093 405 093 406, 093 407, 093 408, 093 409, 093 410, 093 411	Неисправность тонер-картриджа	Замените тонер-картридж.
093 413, 093 414, 093 415, 093 416, 093 417, 093 418	Ошибка расписания замены устройства подачи	Обратитесь в сервисный центр.
093 910, 093 911, 093 912, 093 913, 093 914, 093 915	Сбой связи между модулем памяти заменяемого пользователем блока и тонер-картриджем	Переустановите тонер-картридж. Выключите и снова включите аппарат.
093 916, 093 917, 093 918, 093 919, 093 920, 093 921, 093 922, 093 923, 093 924, 093 925, 093 926, 093 927, 093 928, 093 929, 093 930, 093 931, 093 932, 093 933 093 934, 093 935, 093 936, 093 937, 093 938, 093 939	Сбои тонер-картриджа	Переустановите тонер-картридж. Выключите и снова включите аппарат.
093 940	Аппарат продолжает печать при открытой дверце тонер-картриджа	Закройте дверцу устройства подачи. Выключите и снова включите аппарат.
093 941	Не удается обнаружить модуль ремня переноса изображения (IBT)	Закройте дверцу. Выключите и снова включите аппарат.
094 310 094 311	Неисправность ремня переноса изображения (IBT)	Выключите и снова включите аппарат. Если неисправность не устранится, обратитесь в сервисный центр.
094 312	Сбой контакта или отведения дополнительного ремня переноса смещения	Выключите и снова включите аппарат. Если неисправность не устранится, обратитесь в сервисный центр.
094 313	Сбой датчика начального положения второго регулируемого кулачка привода прижатия	Выключите и снова включите аппарат. Если неисправность не устранится, обратитесь в сервисный центр.
094 314, 094 315, 094 316 094 317	Сбой ролика отведения	Выключите и снова включите аппарат. Если неисправность не устранится, обратитесь в сервисный центр.

Код неисправности	Вероятная причина	Рекомендуемое решение
094 414	Обнаружено состояние обратного хода ремня переноса изображения	Выключите и снова включите аппарат. Если неисправность не устранится, обратитесь в сервисный центр.
094 415, 094 416, 094 417, 094 418, 094 419	Неисправность ремня переноса смещения	Выключите и снова включите аппарат. Если ошибка не устранится, обратитесь к квалифицированному специалисту, прошедшему обучение по программе Xerox Productivity Plus (XPP), который также известен как основной технический оператор (Technical Key Operator, TKO). Если неисправность не устранится, обратитесь в сервисный центр.
094 420 094 421 094 424	Неисправность ремня переноса изображения (IBT)	Выключите и снова включите аппарат. Если ошибка не устранится, обратитесь к квалифицированному специалисту, прошедшему обучение по программе Xerox Productivity Plus (XPP), который также известен как основной технический оператор (Technical Key Operator, TKO). Если неисправность не устранится, обратитесь в сервисный центр.
094 422	Неисправность блока обрезки модуля переноса	Выключите и снова включите аппарат. Если ошибка не устранится, обратитесь к квалифицированному специалисту, прошедшему обучение по программе Xerox Productivity Plus (XPP), который также известен как основной технический оператор (Technical Key Operator, TKO). Если неисправность не устранится, обратитесь в сервисный центр.

Код неисправности	Вероятная причина	Рекомендуемое решение
094 423	Неисправность фильтра	Выключите и снова включите аппарат. Если ошибка не устранится, обратитесь к квалифицированному специалисту, прошедшему обучение по программе Xerox Productivity Plus (XPP), который также известен как основной технический оператор (Technical Key Operator, TKO). Если неисправность не устранится, обратитесь в сервисный центр.
094 600, 094 601, 094 602, 094 603, 094 604, 094 605	Сбои ролика переноса смещения	Выключите и снова включите аппарат. Если неисправность не устранится, обратитесь в сервисный центр.
094 606	Ошибка измерения температуры окружающей среды	Выключите и снова включите аппарат. Если неисправность не устранится, обратитесь в сервисный центр.
094 607	Ошибка измерения влажности воздуха	Выключите и снова включите аппарат. Если неисправность не устранится, обратитесь в сервисный центр.
094 910 094 911	Несоответствие переключателя наличия печатающего устройства	Выключите и снова включите аппарат. Если неисправность не устранится, обратитесь в сервисный центр.
094 930, 094 931, 094 932, 094 933, 094 934, 094 935	Обнаружено состояние «Закончился тонер»	Замените пустой тонер-картридж. Выключите и снова включите аппарат.
094 936	Открыта дверца тонер-картриджа	Закройте крышку устройства подачи.
102 313	Сбой связи	Выключите и снова включите аппарат. Если неисправность не устранится, обратитесь в сервисный центр.

Код неисправности	Вероятная причина	Рекомендуемое решение
102 316	Обнаружено выключение питания интерфейса пользователя	Выключите и снова включите аппарат.
121 310 121 311	Сбой связи	Выключите и снова включите аппарат. Если неисправность не устранится, обратитесь в сервисный центр.
121 333, 121 334, 121 335, 121 336	Неисправность EPSV	Выключите и снова включите аппарат. Если неисправность не устранится, обратитесь в сервисный центр.
124 310	Сбой ОЗУ	Выключите и снова включите аппарат. Если неисправность не устранится, обратитесь в сервисный центр.
124 311	Ошибка в области энергонезависимой памяти (ПЗУ)	Выключите и снова включите аппарат. Если неисправность не устранится, обратитесь в сервисный центр.
124 312	Ошибка системной логики	Выключите и снова включите аппарат. Если неисправность не устранится, обратитесь в сервисный центр.
124 313 124 314	Проблема с флеш-накопителем в порту USB управляющего компьютера.	Выключите и снова включите аппарат. Если неисправность не устранится, обратитесь в сервисный центр.
124 315	Несоответствие данных счетчику копий	Выключите и снова включите аппарат. Если неисправность не устранится, обратитесь в сервисный центр.
124 316	Несоответствие серийного номера	Выключите и снова включите аппарат. Если неисправность не устранится, обратитесь в сервисный центр.

Код неисправности	Вероятная причина	Рекомендуемое решение
124 318 124 319	Несовместимость аппаратного/программного обеспечения интерфейсного модуля.	Выключите и снова включите аппарат. Если неисправность не устранится, обратитесь в сервисный центр.
124 320	Сбой связи между аппаратом и сервером печати	Выключите и снова включите аппарат. Если неисправность не устранится, обратитесь в сервисный центр.
124 321 124 322 124 323	Несоответствие данных с модулем памяти заменяемого пользователем блока	Выключите и снова включите аппарат. Если неисправность не устранится, обратитесь в сервисный центр.
124 324 124 325 124 326	Несоответствие данных между печатной платой аппарата и модулем памяти заменяемого пользователем блока	Выключите и снова включите аппарат. Если неисправность не устранится, обратитесь в сервисный центр.
124 327 124 328 124 329	Неисправность модуля принт-картриджа	Выключите и снова включите аппарат. Если неисправность не устранится, обратитесь в сервисный центр.
124 330 124 331 124 332	Ошибка между модулем памяти заменяемого пользователем блока и системной печатной платой	Выключите и снова включите аппарат. Если неисправность не устранится, обратитесь в сервисный центр.

Связанные разделы:

Извлечение застрявшей бумаги

Застревание в лотках 1 и 2

Застревание на участке 2

Застревание на участках 3 и 4

Застревание на участке 5

Застревание на участке 6

Застревание на участке 7

Качество изображения

В данном разделе приведена таблица для устранения проблем, связанных с качеством изображения. Неисправности перечислены в столбце «Неисправность», а способы их устранения – в столбце «Рекомендуемое решение». Если после выполнения данных инструкций неисправность не устранится, обратитесь в сервисный центр Xerox.

Неисправность	Рекомендуемое решение
Белые и темные пятна на отпечатках (особенно при печати работ с небольшой областью покрытия)	Это может быть вызвано тем, что в принт-картридж попало слишком много тонера; выполните процедуру очистки тонера. Дополнительные сведения и инструкции по выполнению этой процедуры см. в руководстве системного администратора.
Цветные линии, штрихи, пятна, смазывание изображения или полосы.	Прежде чем предпринимать какие-то действия, проверьте состояние расходных материалов и заменяемых пользователем блоков, нажав кнопку **Обслуживание** в интерфейсе пользователя. • Если появляются линии или штрихи, проверьте узел очистки ремня переноса изображения (IBT) на предмет износа и повреждения, при необходимости замените его. • Если такие дефекты появляются на отпечатке через каждые 36 мм, не меняйте принт-картридж. Этот дефект вызван повреждением или неисправностью блока проявления. • Если появляются только черные линии, штрихи или пробелы в направлении обработки, замените узел черного коротрона. Коротроны заряда должен заменять только обученный, квалифицированный основной технический оператор. • Если на отпечатках пятна или полосы появляются через каждые 126 мм, значит поврежден или засвечен желтый, пурпурный или голубой принт-картридж. Принт-картриджи должен заменять только обученный, квалифицированный основной технический оператор.

Неисправность	Рекомендуемое решение
Отпечатки имеют цветные линии, штрихи, пятна, полосы (пунктирные либо непрерывные) и (или) царапины или непропечатанные кромки	• Выполните работы с отдельными цветами (желтый, пурпурный, голубой), чтобы определить, какой из принт-картриджей может быть поврежден или засвечен. • Замените соответствующий цветной принт-картридж. Принт-картриджи должен заменять только обученный, квалифицированный основной технический оператор. • Если на отпечатках пятна или полосы появляются через каждые 188 мм, значит поврежден или засвечен черный принт-картридж. Замените черный принт-картридж. Принт-картриджи должен заменять только обученный, квалифицированный основной технический оператор. • Убедитесь, что направляющие лотка придвинуты к кромкам вложенной бумаги.
На отпечатках возникают полосы с низким глянцем	Выполнение печати на бумаге любой плотности с номинальной скоростью может привести к появлению полос низкого глянца. На плотных материалах этот дефект возникает на расстоянии около 127 мм от передней кромки, а ширина полосы равна примерно 76 мм. На материалах малой плотности дефект возникает на расстоянии около 152 мм от передней кромки, а ширина полосы равна примерно 50 мм. **ПРИМЕЧАНИЕ** При возникновении этого дефекта установите для настройки «Производ-ть» значение «Плотность бумаги одного типа». Если после этого данный дефект не устранится, обратитесь за помощью в сервисное представительство Xerox.
При печати весь лист покрывается черной или серой краской	Прежде чем звонить в центр сервисного обслуживания Xerox, запишите серийный номер аппарата.
Белые линии, штрихи, пятна, широкие полосы или пробелы	Проверьте, соответствует ли вложенная бумага характеристикам аппарата. Характеристики бумаги и правила ее хранения приведены в разделе «Бумага и материалы».
На отпечатках видны белые полосы (пунктирные либо сплошные), царапины или непропечатанные участки (там, где оригинал содержит темное изображение)	Вложите бумагу из новой пачки в выбранный лоток.
Черные линии, штрихи, пятна или полосы	Прежде чем предпринимать какие-либо из перечисленных действий, проверьте статус расходных материалов/блоков, заменяемых заказчиком, нажав кнопку **Обслуживание** в интерфейсе пользователя.

Неисправность	Рекомендуемое решение
На отпечатках по краю появляется черная полоса, видна только часть изображения	Убедитесь, что для выбранного лотка задан правильный формат и тип бумаги.
Отпечатки слишком светлые или размытые, участки со сплошным покрытием не черные, или их тон неоднороден	Если на экране отображается предупреждение о низком уровне тонера, замените тонер-картридж.
Перекос или искажение изображения	Убедитесь, что направляющие лотка придвинуты к кромкам вложенной бумаги.
Изображение на отпечатке находится под углом	• Проверьте, соответствует ли вложенная бумага характеристикам аппарата. Дополнительные сведения о бумаге и правилах хранения см. в разделе «Сведения о бумаге». Сведения о характеристиках бумаги см. в разделе «Технические данные». • Вложите бумагу из новой пачки в выбранный лоток. • Откройте переднюю дверцу и убедитесь в отсутствии препятствий в тракте бумаги.
Незакрепленный тонер стирается с листа	Проверьте, соответствует ли вложенная бумага характеристикам аппарата. Дополнительные сведения о бумаге и правилах хранения см. в разделе «Сведения о бумаге». Сведения о характеристиках бумаги см. в разделе «Технические данные».
Чернила на отпечатке не стойкие, они смазываются и стираются	Вложите бумагу из новой пачки в выбранный лоток.
Неправильное расположение или сдвиг изображения	Убедитесь, что направляющие лотка вплотную придвинуты к кромкам вложенной бумаги.
На задней кромке отпечатков имеются пропуски нанесения тонера, разнородная плотность или недостаточная глубина цвета; обычно это происходит при использовании слишком плотного или недостаточно плотного материала	В режиме администратора выполните следующее: • создайте пользовательский материал и добавьте его в библиотеку материалов; • в разделе «Дополн. настройка материала» отрегулируйте настройку «2-й ролик переноса смещения» и снова отправьте работу; • при необходимости повторяйте регулировку настройки «2-й ролик переноса смещения», пока не добьетесь нужного результата; • если отпечатки по-прежнему будут получаться неприемлемого качества, обратитесь в сервисный центр.

Замена коротронов

Коротроны заряда должен заменять только обученный, квалифицированный основной технический оператор.

Срок замены блока коротрона заряда

В отличие от других расходных компонентов аппарата, сообщение о необходимости замены коротрона не отображается в интерфейсе пользователя. Модуль коротрона следует заменять только при появлении на отпечатках дефектов изображения, таких как «полосы» или «радужные полосы». На вкладке **Обслуживание** отображается символ желтого треугольника или красного кружка, после того как будет напечатано заданное количество отпечатков с помощью данного модуля коротрона. На эти символы не следует обращать внимание: продолжайте использовать модуль коротрона до появления полос на отпечатках.

Определение узла коротрона заряда, требующего замены

Если на отпечатках станут заметны цветные линии или полосы, может потребоваться замена модуля коротрона заряда. Для того чтобы определить, какой модуль требует замены, извлеките и отправьте на печать файл **CorotronTest.pdf** с CD/DVD-диска с документацией пользователя. На готовом отпечатке полосы будут отображаться на контрольной цветной полоске того коротрона, который требует замены. Если полосы будут появляться на нескольких цветовых контрольных полосках, значит потребуется заменить несколько коротронов.

Образцы полос

Ниже приведены примеры пробных отпечатков, на которых видны полосы на цветных полосках коротрона, требующего замены, и в трехцветных полосках. Трехцветная полоска (CMY) представлена для упрощения идентификации цвета, оставляющего полосы.

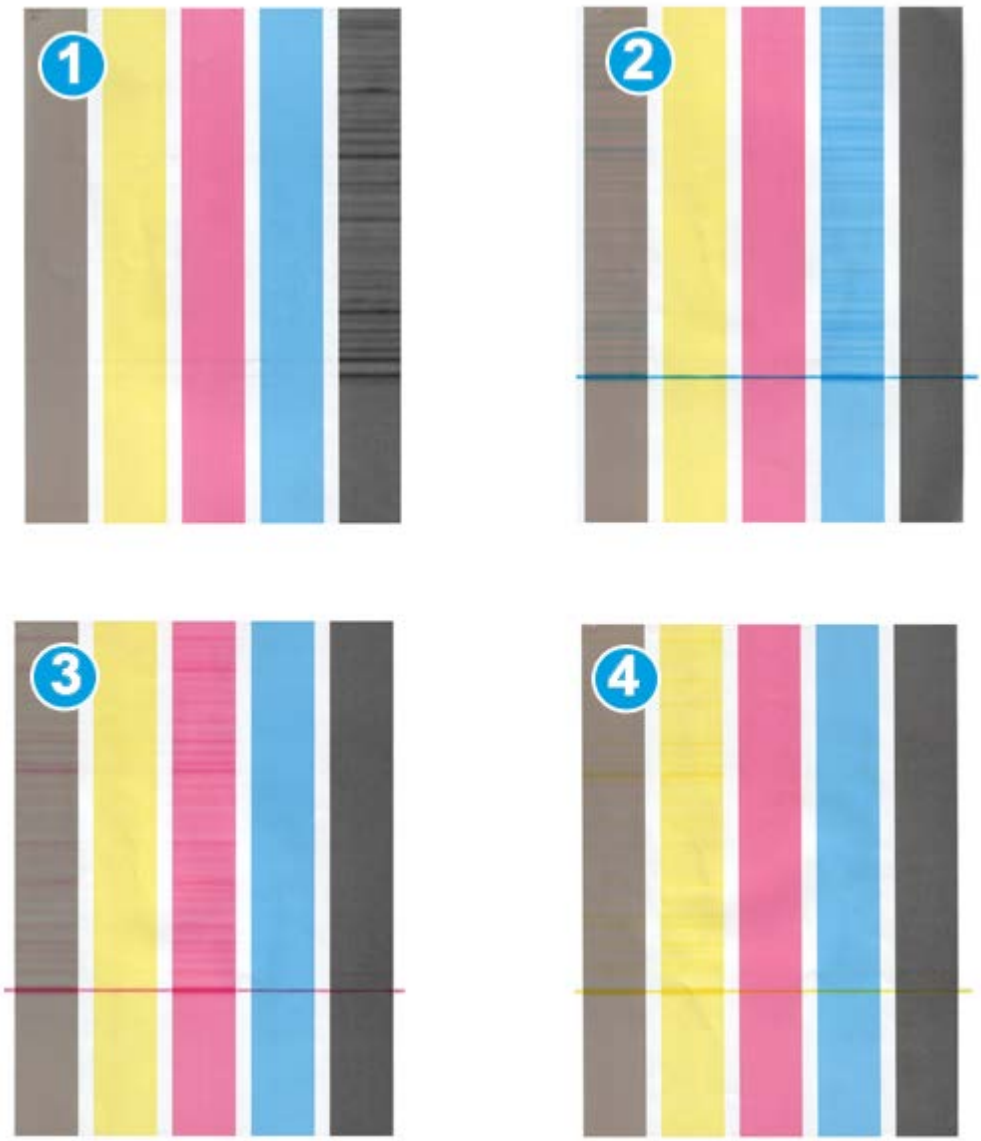

1. Черные полосы
2. Голубые полосы
3. Пурпурные полосы
4. Желтые полосы

11

Технические данные

Технические характеристики аппарата

Емкость лотка

Лотки 1 и 2 идентичны, емкость каждого лотка – 2000 листов. Лотки предназначены для бумаги со следующими характеристиками:

- Плотность от 55 г/кв. м (обычная) до 350 г/кв. м (обложки).
- Формат от 7,2 x 7,2 дюйма (182 x 182 мм) до 13 x 19,2 дюйма (330 x 488 мм).
- При использовании дополнительного лотка для подачи открыток минимальный формат составляет 101,64 x 152,4 мм (4 x 6 дюймов).

  ПРИМЕЧАНИЕ

  Подробные сведения о дополнительном лотке для подачи открыток можно получить в разделе «Податчик большой емкости для крупноформатных материалов» в данном руководстве и в сервисном центре.

- все типы материалов, включая прозрачные пленки, наклейки, бланки, бумагу с покрытием и без него, с отверстиями, а также самокопирующую бумагу;
- подача длинной кромкой(LEF)/вертикальная ориентация или подача короткой кромкой (SEF)/горизонтальная ориентация (в зависимости от фактического размера бумаги).

Кроме того, лотки:

- оснащены функцией автоматического определения формата; тип, плотность, формат и ориентация бумаги отображаются в интерфейсе пользователя при закрытии лотка;
- поддерживают автоматическую регулировку положения лотка в зависимости от размера бумаги (переднее и заднее положение, выполняется при закрытии лотка).

ПРИМЕЧАНИЕ

Информация о емкости лотка дополнительного податчика большой емкости для крупноформатных оригиналов приведена в соответствующем разделе данного руководства.

Сведения о лотках для бумаги

- Тип: бумага с покрытием и без него, прозрачные пленки, наклейки, бумага для термопереноса, разделители с выступами, бумага с отверстиями (LEF), самокопирующая бумага
- Размеры: мин. 182 x 182 мм (7,2 x 7,2 дюйма)

  ПРИМЕЧАНИЕ

  При использовании дополнительного лотка для подачи открыток минимальный формат составляет 101,64 x 152,4 мм (4 x 6 дюймов). Подробные сведения о дополнительном лотке для подачи открыток можно получить в разделе «Податчик большой емкости для крупноформатных материалов».

- Максимум 330,2 x 488 мм (13 x 19,2 дюйма)
- Плотность: от 55 (обычная) до 350 (обложка) г/кв. м с покрытием и без него

Время разогрева аппарата

Время разогрева аппарата зависит от его текущего состояния (режима). Время разогрева аппарата приводится ниже.

- При холодном старте (при включении питания или из режима энергосбережения) менее пяти минут.
- Из режима сна (экономии энергии) менее пяти минут.
- Из режима ожидания менее одной минуты.
- При переключении режимов печати (например, с черно-белого на четырехцветный) примерно две минуты.

Время вывода первой копии

При выходе из режима ожидания время вывода первой копии составляет менее одной минуты.

- При холодном старте (при включении питания или из режима энергосбережения) время вывода первой копии составляет менее пяти минут.

Характеристики бумаги

ПРИМЕЧАНИЕ

Полный перечень материалов см. в списке рекомендуемых материалов. Список рекомендуемых материалов доступен в разделе «Управление библиотекой материалов» и на сайте www.xerox.com.

Тип бумаги	Формат бумаги	Размер (мм) SEF x LEF	Плотность (г/кв. м)	Тип покрытия
Обычная Тисненая Открытки Перфорированная	B5 SEF/LEF A4 SEF/LEF A4-обложка SEF/LEF DT Special A4 SEF/LEF B4 SEF A3 SEF SRA3 SEF DT Special A3 SEF 4 x 6 дюймов SEF 7,25 x 10,5 дюйма SEF/LEF 8 x 10 дюймов SEF/LEF 8,46 x 12,4 дюйма SEF 8,5 x 11 дюймов SEF/LEF 8,5 x 13 дюймов SEF/LEF 8,5 x 14 дюймов SEF 9 x 11 дюймов SEF/LEF 11 x 15 дюймов SEF 11 x 17 дюймов SEF 12 x 18 дюймов SEF 12,6 x 19,2 дюйма SEF 13 x 18 дюймов SEF 16-kai (TFX) SEF/LEF 16-kai (GCO) SEF/LEF Pa-kai (TFX) SEF pa-kai (GCO) SEF	182.0 x 257.0 210.0 x 297.0 223.0 x 297.0 226.0 x 310.0 257.0 x 64.0 297.0 x 420.0 320.0 x 450.0 310.0 x 432.0 101.6 x 152.4 184.2 x 266.7 203.2 x 254.0 215.0 x 315.0 215.9 x 279.4 215.9 x 330.2 215.9 x 355.6 228.6 x 279.4 279.4 x 381.0 279.4 x 431.8 304.8 x 457.2 320.0 x 488.0 330.2 x 457.2 194.0 x 267.0 195.0 x 270.0 267.0 x 388.0 270.0 x 390.0	55 – 80 81 – 105 106 – 135 136 – 150 151 – 186 187 – 220 221 – 256 257 – 300 301 – 350	Без покрытия С покрытием
Executive LEF	10,5 x 7,25 дюйма LEF	184.2 x 266.7	---	---
Quatro LEF	8 x 10 дюймов	203.2 x 254.0	---	---
Government-Legal SEF/LEF	8,5 x 13 дюймов	215.9 x 330.2	---	---
DT Special A4 SEF/LEF	8,90 x 12,20 дюйма	226.0 x 310.0	---	---
DT Special A3 SEF	12,20 x 17,00 дюймов	310.0 x 432.0	---	---

Тип бумаги	Формат бумаги	Размер (мм) SEF x LEF	Плотность (г/кв. м)	Тип покрытия
SRA3 SEF	12,60 x 17,72 дюйма	320.0 x 450.0	---	---
Прозрачная пленка	8,5 x 11 дюймов/A4 LEF	215.9 x 279.4	---	---
Наклейки	8,5 x 11 дюймов/A4 LEF	215.9 x 279.4	190	Глянцевая Матовая
Разделители с выступами	8,5 x 11 дюймов/A4 LEF	215.9 x 279.4	163	Без покрытия

Условия окружающей среды

Аппарат переходит в режим энергосбережения по истечении 15 минут бездействия. Заводская настройка (15 минут) может быть изменена администратором. Дополнительные сведения см. в Руководстве системного администратора.

Температура и влажность воздуха

10-32° C, относительная влажность 15-85 %, зона J (образование конденсата недопустимо)

12

Сдвигающий выходной лоток (OCT)

В сдвигающий выходной лоток выводятся готовые работы печати. Готовые комплекты смещаются относительно друг друга для упрощения разделения. Емкость сдвигающего выходного лотка составляет 500 листов бумаги плотностью 90 г/кв. м.

Включение режима сдвига на сервере печати EX

ПРИМЕЧАНИЕ

Данная информация предназначена только для пользователей, у которых сервер печати EX соединяется с печатающим устройством.

Если при печати работ появляется сообщение о том, что сдвигающий выходной лоток (OCT) не сдвигает готовые работы, следует убедиться, что на сервере печати EX включен режим сдвига. Ниже приведен порядок включения режима сдвига.

1. При необходимости отмените печать работы.
2. Выберите работу.

3. Откройте раздел «Свойства» работы.
4. Выберите вкладку «Послепечатная обработка».
5. Убедитесь, что в качестве выходного лотка выбран сдвигающий выходной лоток.
6. Выберите режим сдвига (установите флажок).
7. Нажмите кнопку OK, чтобы сохранить настройку и закрыть окно «Свойства».
8. Отправьте работу печати еще раз.

13

Податчик большой емкости для крупноформатных материалов (OHCF)

Обзор

Дополнительный податчик большой емкости для крупноформатных материалов (OHCF) с двумя выдвижными секциями обеспечивает подачу материалов разного формата, включая как стандартные, так и крупноформатные материалы размером до 330 x 488 мм (13 x 19,2 дюйма). Каждая выдвижная секция вмещает 2000 листов.

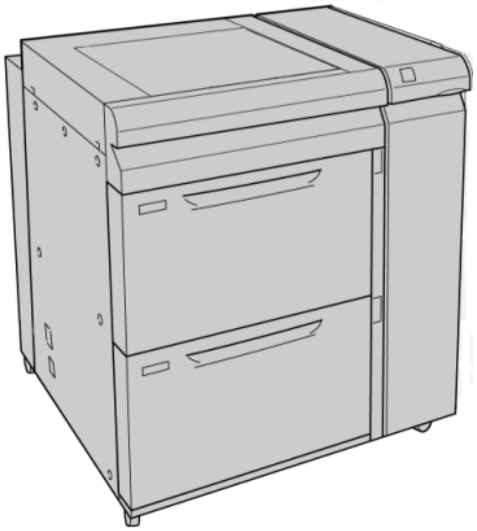

ПРИМЕЧАНИЕ

Податчик OHCF поставляется с установленным на заводе-изготовителе лотком для подачи открыток.

Лоток для подачи открыток

Податчик OHCF поставляется с установленным на заводе-изготовителе лотком для подачи открыток. Лоток для подачи открыток позволяет выполнять печать на материалах меньшего формата без необходимости последующей обрезки или сортировки. Лоток для подачи открыток специально предназначен для материалов размером 101,6 x 152,4 мм (4 x 6 дюймов) с подачей короткой кромкой (SEF).

Использование лотка для подачи открыток

При установке и использовании лотка для подачи открыток для печати на материалах меньшего формата (101,6 x 152,4 мм/4 x 6 дюймов) следует выполнить указанные ниже действия.

1. Аккуратно откройте до конца один из лотков и выньте из него бумагу.

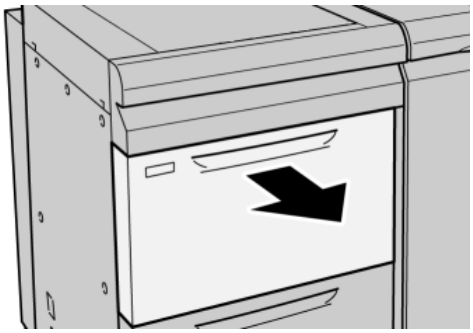

2. Сдвиньте направляющие в положение для максимального размера бумаги.

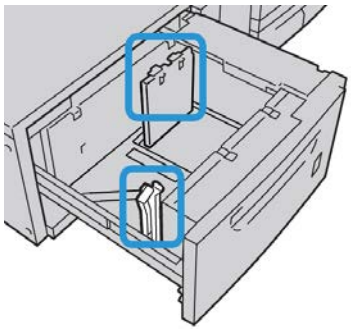

3. Откройте переднюю крышку податчика OHCF.

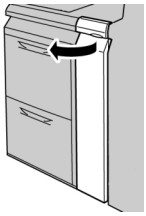

4. Снимите лоток для подачи открыток с внутренней части передней крышки податчика OHCF.

5. Установите лоток для подачи открыток так, чтобы он располагался на штырьках верхней рамки и в пазах в нижней части лотка.

6. Затяните ручной винт так, чтобы он зафиксировал лоток для подачи открыток.

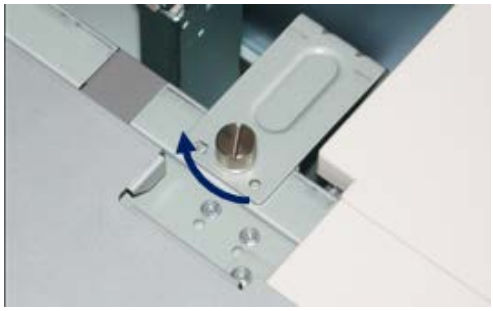

7. Вложите открытки в лоток и настройте направляющие так, чтобы они касались краев бумаги.

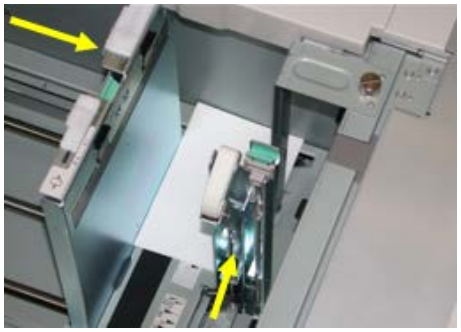

8. Закройте лоток для бумаги и подтвердите новые настройки через пользовательский интерфейс.
9. Запустите работу печати.
10. После завершения работы печати, удалите открытки из лотка для бумаги и снимите лоток для подачи открыток.
11. Лоток для подачи открыток следует хранить на внутренней части передней крышки податчика OHCF.

Вкладывание материала в податчик OHCF

Вкладывание бумаги в податчик OHCF

1. Выберите подходящий материал для данной работы печати.
2. Аккуратно выдвиньте лоток до упора.
3. Откройте пачку бумаги так, чтобы шов упаковки находился сверху.
4. Перед вкладыванием листов в лоток распустите их веером.
5. Вложите бумагу в лоток.
6. Отрегулируйте направляющие бумаги, нажав на защелку направляющей и аккуратно передвигая ее, пока она не коснется кромки материала в лотке.

   Не вкладывайте материалы выше линии максимального заполнения на задней направляющей.
7. При необходимости установите рычажки регулировки перекоса в нужное положение для работы печати.
8. Аккуратно задвиньте лоток в аппарат до упора.

   Если эта опция включена системным администратором, экран свойств лотка для бумаги может отображаться в интерфейсе пользователя.
9. В окне «Св-ва лотка» введите точные сведения о бумаге, включая формат, тип и плотность, и, при необходимости, укажите для лотка параметры разглаживания и (или) выравнивания.
10. Нажмите кнопку **OK**, чтобы сохранить настройки, и закройте окно Св-ва лотка.

Вкладывание бумаги с выступами в податчик OHCF

ПРИМЕЧАНИЕ

Если аппарат оборудован перфоратором GBC AdvancedPunch, указания по вкладыванию бумаги с выступами в лотки см. в документации пользователя к данному перфоратору.

1. Выберите подходящий материал для данной работы печати.
2. Аккуратно выдвиньте лоток до упора.
3. Перед вкладыванием листов с выступами в лоток распустите их веером.

4. При вкладывании бумаги с выступами выровняйте стопку по правому краю лотка в направлении подачи длинной кромкой, как показано на рисунке ниже:

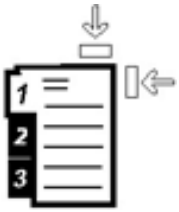

5. Отрегулируйте направляющие бумаги, нажав на защелку направляющей и аккуратно передвигая ее, пока она не коснется кромки материала в лотке.

   Не вкладывайте материалы выше линии максимального заполнения на задней направляющей.

6. При необходимости установите рычажки регулировки перекоса в нужное положение для работы печати.
7. Аккуратно задвиньте лоток в аппарат до упора.

   Если эта опция включена системным администратором, экран свойств лотка для бумаги может отображаться в интерфейсе пользователя.

8. В окне «Св-ва лотка» введите точные сведения о бумаге, включая формат, тип и плотность, и, при необходимости, укажите для лотка параметры разглаживания и (или) выравнивания.
9. Нажмите кнопку **OK**, чтобы сохранить настройки, и закройте окно Св-ва лотка.

Вкладывание прозрачных пленок в податчик OHCF

1. Выберите подходящий материал для данной работы печати.
2. Аккуратно выдвиньте лоток до упора.
3. Перед вкладыванием в лоток распустите листы пленки веером, чтобы они не слипались между собой.
4. Вкладывайте прозрачные пленки поверх небольшой стопки бумаги, выровняв их края по правому краю лотка, как показано на рисунке ниже:

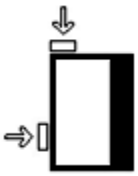

5. Отрегулируйте направляющие бумаги, нажав на защелку направляющей и аккуратно передвигая ее, пока она не коснется кромки материала в лотке.

   Не вкладывайте материалы выше линии максимального заполнения на задней направляющей.

6. При необходимости установите рычажки регулировки перекоса в нужное положение для работы печати.
7. Аккуратно задвиньте лоток в аппарат до упора.

   Если эта опция включена системным администратором, экран свойств лотка для бумаги может отображаться в интерфейсе пользователя.

8. В окне «Св-ва лотка» введите точные сведения о бумаге, включая формат, тип и плотность, и, при необходимости, укажите для лотка параметры разглаживания и (или) выравнивания.

Вкладывание перфорированного материала в податчик большой емкости для крупноформатных материалов для работ с односторонней печатью

1. Выберите подходящий материал для данной работы печати.
2. Аккуратно выдвиньте лоток до упора.
3. Откройте пачку бумаги так, чтобы шов упаковки находился сверху.
4. Перед вкладыванием листов в лоток распустите их веером.
5. Вложите бумагу и выровняйте ее по правой стороне лотка, как показано ниже в направлении подачи длинной кромкой:

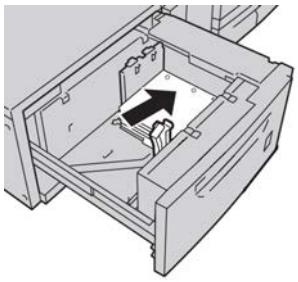

6. Отрегулируйте направляющие бумаги, нажав на защелку направляющей и аккуратно передвигая ее, пока она не коснется кромки материала в лотке.

   Не вкладывайте материалы выше линии максимального заполнения на задней направляющей.
7. При необходимости установите рычажки регулировки перекоса в нужное положение для работы печати.
8. Аккуратно задвиньте лоток в аппарат до упора.

   Если эта опция включена системным администратором, экран свойств лотка для бумаги может отображаться в интерфейсе пользователя.
9. В окне «Св-ва лотка» введите точные сведения о бумаге, включая формат, тип и плотность, и, при необходимости, укажите для лотка параметры разглаживания и (или) выравнивания.
10. Нажмите кнопку **OK**, чтобы сохранить настройки, и закройте окно Св-ва лотка.

Вкладывание перфорированного материала в податчик большой емкости для крупноформатных материалов для работ с двусторонней печатью

1. Выберите подходящий материал для данной работы печати.
2. Аккуратно выдвиньте лоток до упора.
3. Откройте пачку бумаги так, чтобы шов упаковки находился сверху.
4. Перед вкладыванием листов в лоток распустите их веером.

5. Вложите бумагу и выровняйте ее по правой стороне лотка, как показано ниже в направлении подачи длинной кромкой:

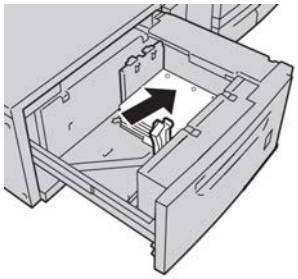

6. Вложите бумагу короткой кромкой вперед и выровняйте ее по правой стороне лотка, как показано ниже.

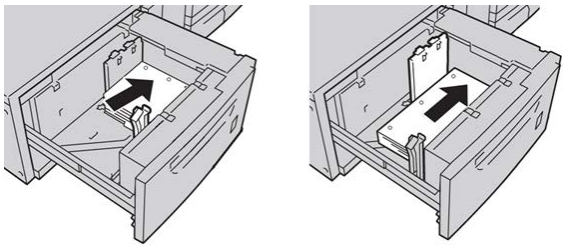

7. Отрегулируйте направляющие бумаги, нажав на защелку направляющей и аккуратно передвигая ее, пока она не коснется кромки материала в лотке.

   Не вкладывайте материалы выше линии максимального заполнения на задней направляющей.

8. При необходимости установите рычажки регулировки перекоса в нужное положение для работы печати.
9. Аккуратно задвиньте лоток в аппарат до упора.

   Если эта опция включена системным администратором, экран свойств лотка для бумаги может отображаться в интерфейсе пользователя.

10. В окне «Св-ва лотка» введите точные сведения о бумаге, включая формат, тип и плотность, и, при необходимости, укажите для лотка параметры разглаживания и (или) выравнивания.
11. Нажмите кнопку **OK**, чтобы сохранить настройки, и закройте окно Св-ва лотка.

Рычажки регулировки перекоса

Рычажки регулировки перекоса имеются во всех лотках для бумаги. Эти рычажки используются для повышения точности подачи бумаги и сокращения количества проблем, связанных с перекосом.

1. Задний рычажок регулировки перекоса
2. Правый рычажок регулировки перекоса

- Стандартное положение этих рычажков изменять не следует. Положение этих рычажков можно изменять только в том случае, если при выполнении определенной работы печати и (или) печати на определенном типе материала возникают проблемы перекоса.
- Изменение стандартного положения рычажков регулировки перекоса может вызвать дополнительные проблемы при печати на определенных типах материала, например на бумаге с покрытием, наклейках и прозрачных пленках.

Порядок установки рычажков регулировки перекоса приводится ниже.

1. Аккуратно выдвиньте лоток до упора.
2. Сдвиньте рычажок регулировки перекоса вправо.
3. Аккуратно задвиньте лоток в аппарат до упора.
4. В окне «Св-ва лотка» введите точные сведения о бумаге, включая формат, тип и плотность, и, при необходимости, укажите для лотка параметры разглаживания и (или) выравнивания.
5. Нажмите кнопку **OK**, чтобы сохранить настройки, и закройте окно Св-ва лотка.
6. Запустите работу печати.
   - Если бумага подается правильно, без перекоса, и качество отпечатков удовлетворительное, другие действия не требуются.
   - Если бумага перекашивается и качество отпечатков неудовлетворительное, перейдите к следующему действию.

7. Аккуратно выдвиньте лоток до упора.
8. Верните задний рычажок регулировки перекоса влево (стандартное положение).
9. Передвиньте правый рычажок регулировки перекоса вперед, по направлению к передней части лотка.
10. Аккуратно задвиньте лоток в аппарат до упора.
11. В окне «Св-ва лотка» введите точные сведения о бумаге, включая формат, тип и плотность, и, при необходимости, укажите для лотка параметры разглаживания и (или) выравнивания.
12. Нажмите кнопку **OK**, чтобы сохранить настройки, и закройте окно Св-ва лотка.
13. Запустите работу печати.
    - Если бумага подается правильно, без перекоса, и качество отпечатков удовлетворительное, другие действия не требуются.
    - Если бумага перекашивается и качество отпечатков неудовлетворительное, перейдите к следующему действию.
14. Аккуратно выдвиньте лоток до упора.
15. Верните правый рычажок регулировки перекоса в исходное положение (в задней части лотка для бумаги).
16. Аккуратно задвиньте лоток в аппарат до упора.
17. Если проблемы с перекосом изображения устранить не удается, см. раздел «Дополнительная настройка материала» в руководстве системного администратора.

Свойства лотка

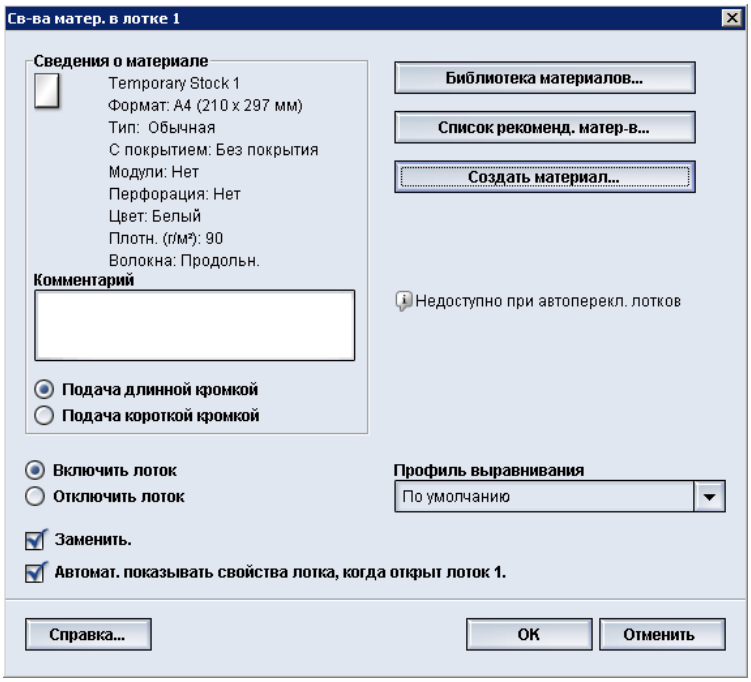

В окне Св-ва лотка можно просматривать и выбирать различные функции лотка для бумаги. Доступные варианты зависят от уровня доступа пользователя: оператор или администратор. Ниже приведены параметры, доступные в режиме «Оператор».

- **Сведения о материале** — в этой области отображаются сведения о текущем лотке, включая размер, тип, плотность, цвет и ориентацию (LEF или SEF) бумаги.
  - **Комментарий** — этот раздел служит для ввода данных о бумаге, например торгового наименования (названия бренда), или сведений, относящихся к данной работе. Максимально допустимая длина: 256 символов.
  - **Подача длинной кромкой/Подача короткой кромкой** (LEF/SEF) — указывает ориентацию бумаги при вкладывании в лоток: в направлении LEF или SEF.
- **Включить лоток** — разрешение на использования выбранного лотка.
- **Отключить лоток** — установка запрета на использование выбранного лотка.

- **Заменить**:
  - если этот флажок снят, в интерфейсе пользователя отображается соответствующее сообщение, когда материал в лотке не соответствует настройкам материала в окне «Св-ва лотка». Необходимо вложить в лоток материал, указанный в окне «Св-ва лотка»;
  - если этот флажок установлен, при несовпадении материала в лотке с материалом, указанным в окне его свойств, предупреждение в интерфейсе пользователя не отображается.
- **Автомат. показывать свойства лотка, когда открыт лоток** — если это флажок установлен, при открытии лотка всегда открывается окно «Св-ва лотка».
- **Библиотека материалов** — доступ к окну Управление библиотекой материалов, где содержатся имена всех материалов, которые были созданы пользователем или скопированы из списка рекомендованных материалов (в том числе с изменениями). Пользователь выбирает в списке материал, который назначается лотку.
- **Список рекомендованных материалов** — перечень всех предварительно настроенных материалов по умолчанию, предусмотренных для аппарата. Пользователь может выбрать материал в данном списке, чтобы временно назначить его лотку. Когда окно Св-ва лотка закрывается, имя материала отображается курсивом синего цвета. Это означает, что данный материал временный. При выборе другого материала данный материал удаляется.
- **Создать материал** — создание материала, назначаемого лотку. Данный материал можно сделать постоянным, сохранив его в библиотеке материалов, или оставить временным.
- **Профиль выравнивания** — пользователь может выбрать системный профиль по умолчанию или специальный профиль, созданный и сохраненный администратором.

Несоответствие материала в лотке

Если бумага в лотке не соответствует настройкам, заданным в окне Св-ва лотка, в интерфейсе пользователя может появиться сообщение Несоответствие формата материала.

ПРИМЕЧАНИЕ

Эта функция доступна, если она включена администратором. Дополнительные сведения см. в руководстве системного администратора.

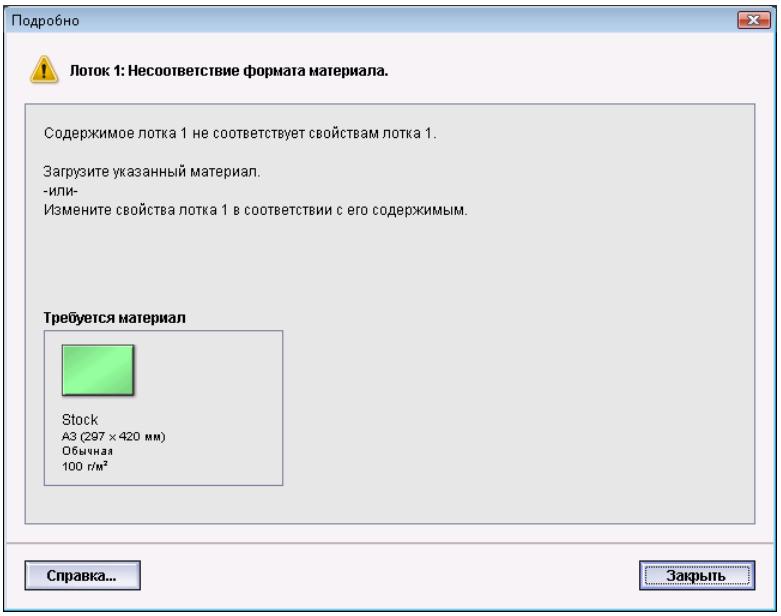

При получении этого сообщения выполните следующие действия.

1. Вложите материал, указанный в окне Несоответствие формата материала, или
2. Измените настройки в окне Св-ва лотка, чтобы они соответствовали содержимому лотка.
   a) Проверьте формат, тип (с покрытием, без покрытия) и плотность бумаги в лотке.
   b) Введите эти данные в окне Св-ва лотка.

Устранение неисправностей – податчик OHCF

Извлечение застрявшей бумаги из податчика OHCF

СОВЕТ

Прежде чем приступать к выполнению работ печати, необходимо убедиться в отсутствии застрявшей бумаги, включая всевозможные обрывки.

ПРИМЕЧАНИЕ

Способ извлечения бумаги зависит от участка, на котором произошло застревание. Для извлечения застрявшей бумаги следуйте указаниям, отображаемым на экране.

Застревание бумаги в лотках податчика OHCF

1. Выдвиньте лоток, в котором застряла бумага.

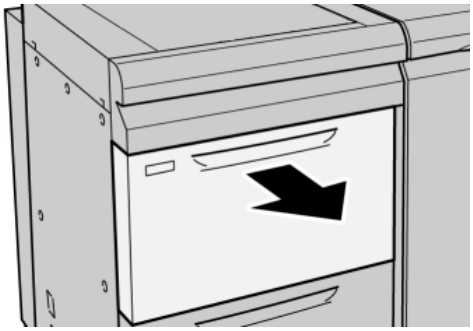

2. Извлеките застрявшую бумагу.

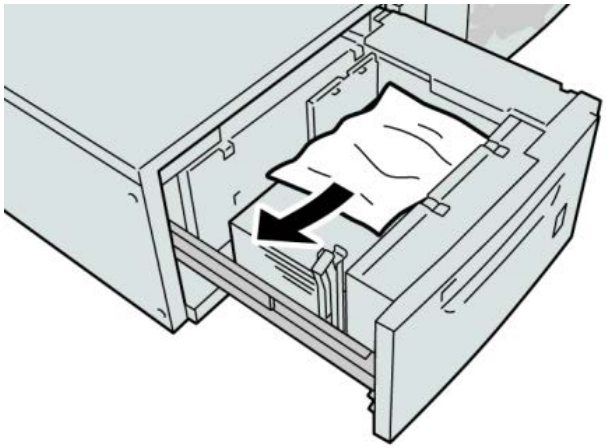

ПРИМЕЧАНИЕ

Если бумага порвалась, извлеките ее изнутри аппарата.

3. Аккуратно задвиньте лоток в аппарат до упора.

Застревание бумаги в податчике OHCF – рычажок 1a и ручка 1c

1. Откройте переднюю крышку податчика OHCF.

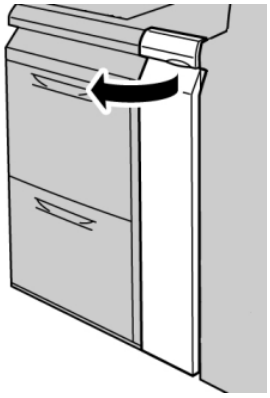

2. Поверните рычажок **1a** вправо, затем поверните ручку **1c** вправо. Извлеките застрявшую бумагу.

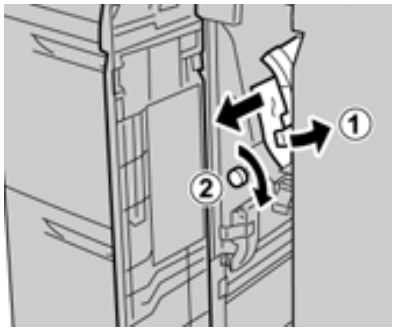

ПРИМЕЧАНИЕ

Если бумага порвалась, извлеките ее изнутри аппарата.

3. Верните рычажок 1a в исходное положение.

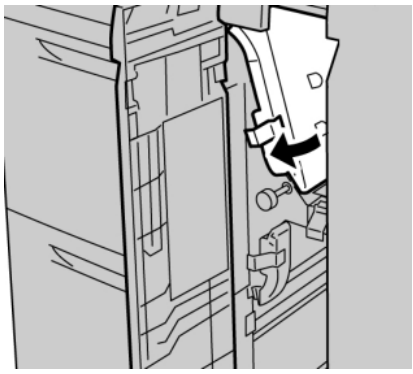

4. Закройте переднюю крышку податчика OHCF.

ПРИМЕЧАНИЕ

Если передняя крышка податчика OHCF закрыта неплотно, на экране выводится предупреждение и аппарат не работает.

Застревание в податчике OHCF – рычажок 1b и ручка 1c

1. Откройте переднюю крышку податчика OHCF.

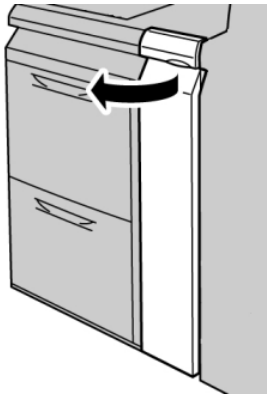

2. Поверните рычажок **1b** вправо, затем поверните ручку **1c** вправо. Извлеките застрявшую бумагу.

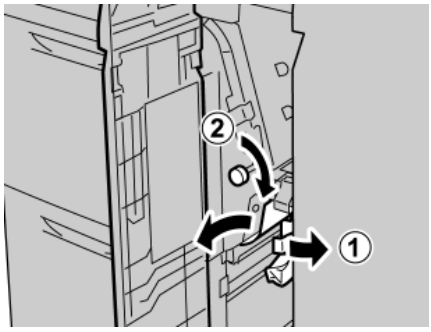

ПРИМЕЧАНИЕ

Если бумага порвалась, извлеките ее изнутри аппарата.

3. Верните рычажок **1b** в исходное положение.

4. Закройте переднюю крышку податчика OHCF.

ПРИМЕЧАНИЕ

Если передняя крышка податчика OHCF закрыта неплотно, на экране выводится предупреждение и аппарат не работает.

Застревание бумаги в податчике OHCF – рычажок 1d и ручка 1c

1. Откройте переднюю крышку податчика OHCF.

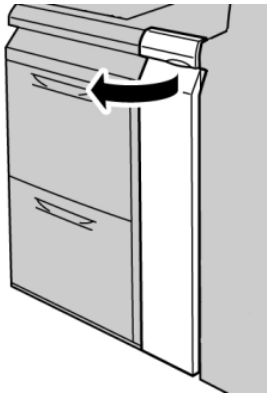

2. Поднимите рычажок **1d** и извлеките застрявшую бумагу.

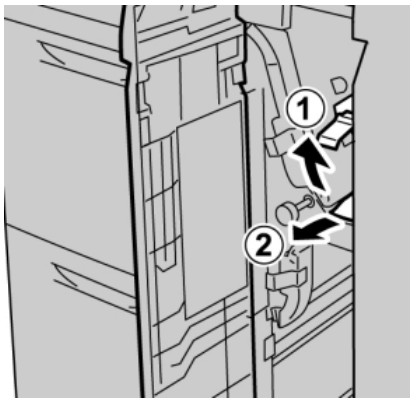

ПРИМЕЧАНИЕ

Если бумага порвалась, извлеките ее изнутри аппарата.

3. Если бумага не извлекается, поверните ручку **1c** по часовой стрелке и извлеките застрявшую бумагу.

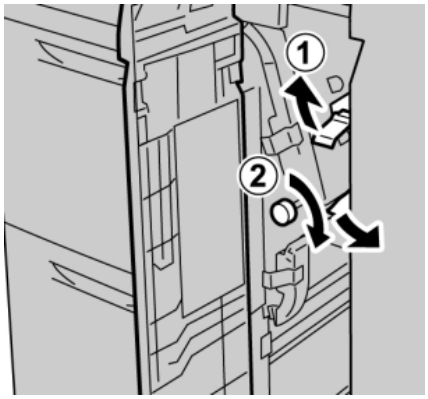

ПРИМЕЧАНИЕ

Если бумага порвалась, извлеките ее изнутри аппарата.

4. Верните рычажок **1d** в исходное положение.

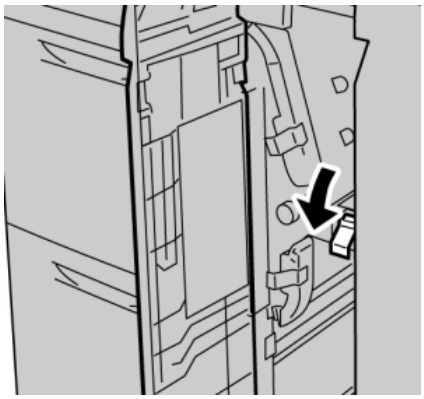

5. Закройте переднюю крышку податчика OHCF.

ПРИМЕЧАНИЕ

Если передняя крышка податчика OHCF закрыта неплотно, на экране выводится предупреждение и аппарат не работает.

Коды неисправностей податчика OHCF

024-955

Причина: Лоток податчика OHCF пуст или в нем закончилась бумага.

Устранение: Вложите бумагу в лоток податчика OHCF, чтобы устранить неисправность.

024-956

Причина: Лоток податчика OHCF пуст или в нем закончилась бумага.

Устранение: Вложите бумагу в лоток податчика OHCF, чтобы устранить неисправность.

077-210

Причина: Лоток податчика OHCF неисправен.

Устранение: Выполните следующее:

- Выключите и снова включите аппарат.
- Если неисправность не устранится, обратитесь в сервисный центр.

ПРИМЕЧАНИЕ

В это время можно использовать другие лотки, кроме лотков податчика OHCF.

078-100

Причина: Неисправность в работе лотка податчика OHCF.

Устранение: Выполните следующее:

- Проверьте бумагу в лотке, для которого указывается неисправность.
- Выключите и снова включите аппарат.
- Если неисправность не устранится, обратитесь в сервисный центр.

ПРИМЕЧАНИЕ

В это время можно использовать другие лотки, кроме лотков податчика OHCF.

078-101

Причина: Неисправность в работе лотка податчика OHCF.

Устранение: Выполните следующее:

- Проверьте бумагу в лотке, для которого указывается неисправность.
- Выключите и снова включите аппарат.

- Если неисправность не устранится, обратитесь в сервисный центр.

ПРИМЕЧАНИЕ

В это время можно использовать другие лотки, кроме лотков податчика OHCF.

078-101

Причина: Неисправность в работе лотка податчика OHCF.

Устранение: Выполните следующее:

- Проверьте бумагу в лотке, для которого указывается неисправность.
- Выключите и снова включите аппарат.
- Если неисправность не устранится, обратитесь в сервисный центр.

ПРИМЕЧАНИЕ

В это время можно использовать другие лотки, кроме лотков податчика OHCF.

078-210

Причина: Неисправность в работе лотка податчика OHCF.

Устранение: Выполните следующее:

- Проверьте настройку бумаги для лотков. Выключите и снова включите аппарат.
- Если неисправность не устранится, обратитесь в сервисный центр.

ПРИМЕЧАНИЕ

В это время можно использовать другие лотки, кроме лотков податчика OHCF.

078-211

Причина: Неисправность в работе лотка податчика OHCF.

Устранение: Выполните следующее:

- Проверьте настройку бумаги для лотков. Выключите и снова включите аппарат.
- Если неисправность не устранится, обратитесь в сервисный центр.

ПРИМЕЧАНИЕ

В это время можно использовать другие лотки, кроме лотков податчика OHCF.

078-260

Причина: Неисправность в работе лотка податчика OHCF.

Устранение: Выполните следующее:

1. Проверьте бумагу, загруженную в лотки.
2. Выключите и снова включите аппарат.
3. Если неисправность не устранится, обратитесь в сервисный центр.

ПРИМЕЧАНИЕ

В это время можно использовать другие лотки, кроме лотков податчика OHCF.

078-261

Причина: Неисправность в работе лотка податчика OHCF.

Устранение: Выполните следующее:

1. Проверьте бумагу, загруженную в лотки.
2. Выключите и снова включите аппарат.
3. Если неисправность не устранится, обратитесь в сервисный центр.

ПРИМЕЧАНИЕ

В это время можно использовать другие лотки, кроме лотков податчика OHCF.

078-262

Причина: Неисправность в работе лотка податчика OHCF.

Устранение: Выполните следующее:

1. Проверьте бумагу, загруженную в лотки.
2. Выключите и снова включите аппарат.
3. Если неисправность не устранится, обратитесь в сервисный центр.

ПРИМЕЧАНИЕ

В это время можно использовать другие лотки, кроме лотков податчика OHCF.

078-263

Причина: Неисправность в работе лотка податчика OHCF.

Устранение: Выполните следующее:

1. Проверьте бумагу, загруженную в лотки.
2. Выключите и снова включите аппарат.
3. Если неисправность не устранится, обратитесь в сервисный центр.

ПРИМЕЧАНИЕ

В это время можно использовать другие лотки, кроме лотков податчика OHCF.

078-264

Причина: Неисправность в работе лотка податчика OHCF.

Устранение: Выполните следующее:

1. Проверьте бумагу, загруженную в лотки.
2. Выключите и снова включите аппарат.
3. Если неисправность не устранится, обратитесь в сервисный центр.

ПРИМЕЧАНИЕ

В это время можно использовать другие лотки, кроме лотков податчика OHCF.

078-265

Причина: Неисправность в работе лотка податчика OHCF.

Устранение: Выполните следующее:

1. Проверьте бумагу, загруженную в лотки.
2. Выключите и снова включите аппарат.
3. Если неисправность не устранится, обратитесь в сервисный центр.

ПРИМЕЧАНИЕ

В это время можно использовать другие лотки, кроме лотков податчика OHCF.

078-266

Причина: Неисправность в работе лотка податчика OHCF.

Устранение: Выполните следующее:

1. Проверьте бумагу, загруженную в лотки.
2. Выключите и снова включите аппарат.
3. Если неисправность не устранится, обратитесь в сервисный центр.

ПРИМЕЧАНИЕ

В это время можно использовать другие лотки, кроме лотков податчика OHCF.

078-267

Причина: Неисправность в работе лотка податчика OHCF.

Устранение: Выполните следующее:

1. Проверьте бумагу, загруженную в лотки.
2. Выключите и снова включите аппарат.
3. Если неисправность не устранится, обратитесь в сервисный центр.

ПРИМЕЧАНИЕ

В это время можно использовать другие лотки, кроме лотков податчика OHCF.

078-268

Причина: Неисправность в работе лотка податчика OHCF.

Устранение: Выполните следующее:

1. Проверьте бумагу, загруженную в лотки.
2. Выключите и снова включите аппарат.
3. Если неисправность не устранится, обратитесь в сервисный центр.

ПРИМЕЧАНИЕ

В это время можно использовать другие лотки, кроме лотков податчика OHCF.

078-269

Причина: Неисправность в работе лотка податчика OHCF.

Устранение: Выполните следующее:

1. Проверьте бумагу, загруженную в лотки.

2. Выключите и снова включите аппарат.
3. Если неисправность не устранится, обратитесь в сервисный центр.

ПРИМЕЧАНИЕ

В это время можно использовать другие лотки, кроме лотков податчика OHCF.

078-270

Причина: Неисправность в работе лотка податчика OHCF.

Устранение: Выполните следующее:

1. Проверьте бумагу, загруженную в лотки.
2. Выключите и снова включите аппарат.
3. Если неисправность не устранится, обратитесь в сервисный центр.

ПРИМЕЧАНИЕ

В это время можно использовать другие лотки, кроме лотков податчика OHCF.

078-271

Причина: Неисправность в работе лотка податчика OHCF.

Устранение: Выполните следующее:

1. Проверьте бумагу, загруженную в лотки.
2. Выключите и снова включите аппарат.
3. Если неисправность не устранится, обратитесь в сервисный центр.

ПРИМЕЧАНИЕ

В это время можно использовать другие лотки, кроме лотков податчика OHCF.

078-272

Причина: Неисправность в работе лотка податчика OHCF.

Устранение: Выполните следующее:

1. Проверьте бумагу, загруженную в лотки.
2. Выключите и снова включите аппарат.
3. Если неисправность не устранится, обратитесь в сервисный центр.

ПРИМЕЧАНИЕ

В это время можно использовать другие лотки, кроме лотков податчика OHCF.

078-273

Причина: Неисправность в работе лотка податчика OHCF.

Устранение: Выполните следующее:

1. Проверьте бумагу, загруженную в лотки.
2. Выключите и снова включите аппарат.
3. Если неисправность не устранится, обратитесь в сервисный центр.

ПРИМЕЧАНИЕ

В это время можно использовать другие лотки, кроме лотков податчика OHCF.

078-274

Причина: Неисправность в работе лотка податчика OHCF.

Устранение: Выполните следующее:

1. Проверьте бумагу, загруженную в лотки.
2. Выключите и снова включите аппарат.
3. Если неисправность не устранится, обратитесь в сервисный центр.

ПРИМЕЧАНИЕ

В это время можно использовать другие лотки, кроме лотков податчика OHCF.

078-275

Причина: Неисправность в работе лотка податчика OHCF.

Устранение: Выполните следующее:

1. Проверьте бумагу, загруженную в лотки.
2. Выключите и снова включите аппарат.
3. Если неисправность не устранится, обратитесь в сервисный центр.

ПРИМЕЧАНИЕ

В это время можно использовать другие лотки, кроме лотков податчика OHCF.

078-276

Причина: Неисправность в работе лотка податчика OHCF.

Устранение: Выполните следующее:

1. Проверьте бумагу, загруженную в лотки.
2. Выключите и снова включите аппарат.
3. Если неисправность не устранится, обратитесь в сервисный центр.

ПРИМЕЧАНИЕ

В это время можно использовать другие лотки, кроме лотков податчика OHCF.

078-277

Причина: Неисправность в работе лотка податчика OHCF.

Устранение: Выполните следующее:

1. Проверьте бумагу, загруженную в лотки.
2. Выключите и снова включите аппарат.
3. Если неисправность не устранится, обратитесь в сервисный центр.

ПРИМЕЧАНИЕ

В это время можно использовать другие лотки, кроме лотков податчика OHCF.

078-278

Причина: Неисправность в работе лотка податчика OHCF.

Устранение: Выполните следующее:

1. Проверьте бумагу, загруженную в лотки.
2. Выключите и снова включите аппарат.
3. Если неисправность не устранится, обратитесь в сервисный центр.

ПРИМЕЧАНИЕ

В это время можно использовать другие лотки, кроме лотков податчика OHCF.

078-279

Причина: Неисправность в работе лотка податчика OHCF.

Устранение: Выполните следующее:

1. Проверьте бумагу, загруженную в лотки.
2. Выключите и снова включите аппарат.
3. Если неисправность не устранится, обратитесь в сервисный центр.

ПРИМЕЧАНИЕ

В это время можно использовать другие лотки, кроме лотков податчика OHCF.

078-280

Причина: Неисправность в работе лотка податчика OHCF.

Устранение: Выполните следующее:

1. Проверьте бумагу, загруженную в лотки.
2. Выключите и снова включите аппарат.
3. Если неисправность не устранится, обратитесь в сервисный центр.

ПРИМЕЧАНИЕ

В это время можно использовать другие лотки, кроме лотков податчика OHCF.

078-300

Причина: Неисправность в работе лотка податчика OHCF.

Устранение: Выполните следующее:

1. Проверьте бумагу, загруженную в лотки.
2. Выключите и снова включите аппарат.
3. Если неисправность не устранится, обратитесь в сервисный центр.

ПРИМЕЧАНИЕ

В это время можно использовать другие лотки, кроме лотков податчика OHCF.

078-301

Причина: Неисправность в работе лотка податчика OHCF.

Устранение: Выполните следующее:

1. Проверьте бумагу, загруженную в лотки.
2. Выключите и снова включите аппарат.
3. Если неисправность не устранится, обратитесь в сервисный центр.

ПРИМЕЧАНИЕ

В это время можно использовать другие лотки, кроме лотков податчика OHCF.

078-500

Причина: Неисправность в работе лотка податчика OHCF.

Устранение: Выполните следующее:

1. Проверьте бумагу, загруженную в лотки.
2. Выключите и снова включите аппарат.
3. Если неисправность не устранится, обратитесь в сервисный центр.

ПРИМЕЧАНИЕ

В это время можно использовать другие лотки, кроме лотков податчика OHCF.

078-901

Причина: Неисправность в работе лотка податчика OHCF.

Устранение: Выполните следующее:

1. Проверьте бумагу, загруженную в лотки.
2. Выключите и снова включите аппарат.
3. Если неисправность не устранится, обратитесь в сервисный центр.

ПРИМЕЧАНИЕ

В это время можно использовать другие лотки, кроме лотков податчика OHCF.

078-941

Причина: Неисправность в работе лотка податчика OHCF.

Устранение: Выполните следующее:

1. Проверьте бумагу, загруженную в лотки.
2. Выключите и снова включите аппарат.
3. Если неисправность не устранится, обратитесь в сервисный центр.

ПРИМЕЧАНИЕ

В это время можно использовать другие лотки, кроме лотков податчика OHCF.

078-942

Причина: Неисправность в работе лотка податчика OHCF.

Устранение: Выполните следующее:

1. Проверьте бумагу, загруженную в лотки.

2. Выключите и снова включите аппарат.
3. Если неисправность не устранится, обратитесь в сервисный центр.

   ПРИМЕЧАНИЕ

   В это время можно использовать другие лотки, кроме лотков податчика OHCF.

078-943

Причина: Неисправность в работе лотка податчика OHCF.

Устранение: Выполните следующее:

1. Проверьте бумагу, загруженную в лотки.
2. Выключите и снова включите аппарат.
3. Если неисправность не устранится, обратитесь в сервисный центр.

   ПРИМЕЧАНИЕ

   В это время можно использовать другие лотки, кроме лотков податчика OHCF.

Характеристики податчика OHCF

Податчик большой емкости для крупноформатных материалов (OHCF/лотки A1-1 и A1-2)

Параметр	Данные
Формат листа	Подача короткой кромкой: 8,5 x 11 дюймов/A4, 8,5 x 13 дюймов, 8,5 x 14 дюймов, 10 x 14 дюймов/B4, 11 x 17 дюймов/A3, 12 x 18 дюймов, 12,6 x 17,7 дюйма/SRA3, 13 x 18 дюймов, 13 x 19 дюймов, 12,6 x 19,2 дюйма, B5 Подача длинной кромкой: B5, 7,25 x 10,5 дюйма (Executive), A4, 8,5 x 11 дюймов, 8,0 x 10 дюймов Нестандартные размеры: ширина 182-330 мм (7,2-13 дюймов), длина 182-488 мм (7,2-19,2 дюйма)
Плотность бумаги	55–350 г/кв. м (обложка)
Емкость лотков	2000 листов на секцию При использовании бумаги Xerox плотностью до 90 г/кв. м.

14

Интерфейсный модуль

Обзор

Интерфейсный модуль — это дополнительное устройство послепечатной обработки, используемое совместно с другими дополнительными устройствами послепечатной обработки. На рисунке изображен модуль с дополнительным укладчиком большой емкости.

Панель управления

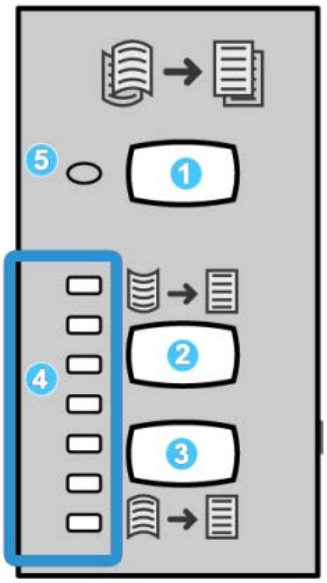

Элементы панели управления

1. Кнопка автоматического разглаживания — служит для выбора автоматической функции разглаживания.
2. Кнопка разглаживания вогнутого скручивания в ручном режиме — служит для выбора одного из трех значений разглаживания вогнутого скручивания.
3. Кнопка разглаживания выпуклого скручивания в ручном режиме — служит для выбора одного из трех значений разглаживания выпуклого скручивания.
4. Индикаторы вогнутого и выпуклого разглаживания — показывают выбранную степень разглаживания в ручном режиме (вогнутого или выпуклого скручивания).
5. Индикатор автоматического разглаживания — показывает, что выбран режим автоматического разглаживания.

Если скручивание отпечатков нужно оперативно устранить прямо на месте, можно воспользоваться кнопками ручного разглаживания выпуклого или вогнутого скручивания. Если после использования этих кнопок отпечатки будут оставаться чрезмерно скрученными, следует обратиться к руководству системного администратора, где приведены сведения по использованию функции коррекции разглаживания бумаги. В этом разделе приведена более подробная информация о кнопках коррекции скручивания.

Тракт бумаги

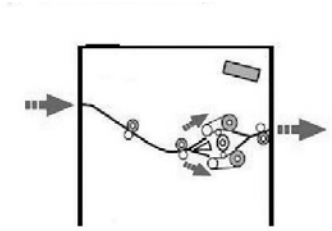

Когда материал поступает в модуль, он подается на устройство разглаживания для коррекции скручивания. Устройство разглаживания состоит из верхнего и нижнего роликов, прижимающих материал в зависимости от следующих настроек:

- настройки по умолчанию;
- ручных настроек, заданных на панели управления модуля.

В зависимости от настроек скручивания (разглаживания) бумаги затвор устройства разглаживания направляет бумагу по восходящему тракту (при вогнутом скручивании) или по нисходящему (при выпуклом скручивании). Усилие прилагается независимо к верхнему и нижнему рычагам устройства разглаживания.

После прохождения устройства разглаживания материал охлаждается и направляется в другое дополнительное устройство послепечатной обработки, подключенное к аппарату.

Настройки скручивания бумаги на модуле

Предустановки разглаживания бумаги

В модуле предусмотрено несколько предустановок автоматического разглаживания бумаги. При их использовании автоматически устанавливается величина коррекции для устройства разглаживания. Поэтому если бумага скручивается, применение одного из профилей предустановок устройства разглаживания обычно устраняет данную проблему.

Когда материал проходит через устройство разглаживания, степень коррекции скручивания отображается светодиодами на панели управления модуля. Если требуется дополнительная настройка коррекции скручивания, ее можно задать вручную с панели управления модуля.

Кнопки ручной настройки устройства разглаживания

Для разглаживания бумаги в ручном режиме на панели управления модуля предусмотрено семь уровней коррекции скручивания: три уровня коррекции вогнутого скручивания, три уровня коррекции выпуклого скручивания и уровень нулевой коррекции.

Степень коррекции скручивания изменяется нажатием соответствующей кнопки. Индикация текущей степени коррекции скручивания осуществляется светодиодами на панели управления.

Устранение неисправностей

Извлечение застрявшей бумаги

СОВЕТ

Прежде чем приступать к выполнению работ печати, необходимо убедиться в отсутствии застрявшей бумаги, включая всевозможные обрывки.

ПРИМЕЧАНИЕ

Способ извлечения бумаги зависит от участка, на котором произошло застревание. Для извлечения застрявшей бумаги следуйте указаниям, отображаемым на экране.

Застревание бумаги (рычажок 1a)

1. Откройте переднюю крышку модуля.

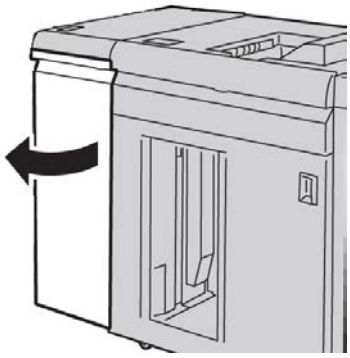

2. Передвиньте рычажок **1a** вниз и извлеките застрявшую бумагу.

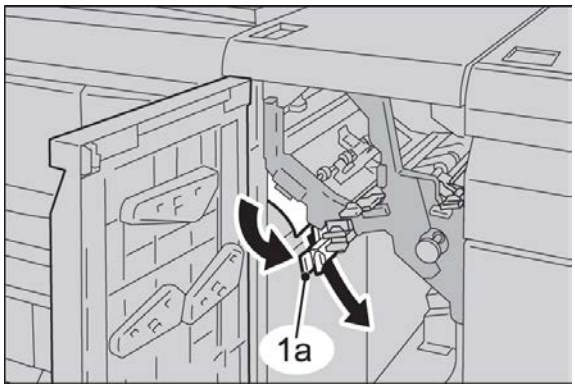

3. Верните рычажок **1a** в исходное положение.

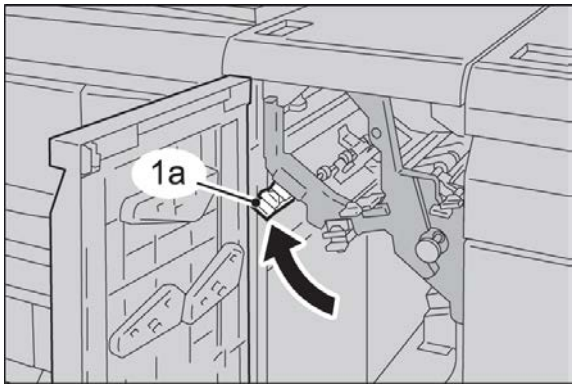

4. Закройте переднюю крышку модуля.

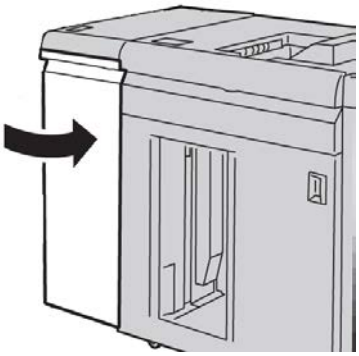

5. Для того чтобы очистить другие участки и возобновить выполнение работы печати, следуйте инструкциям в интерфейсе пользователя.

Застревание бумаги (рычажок 2a)

1. Откройте переднюю крышку модуля.

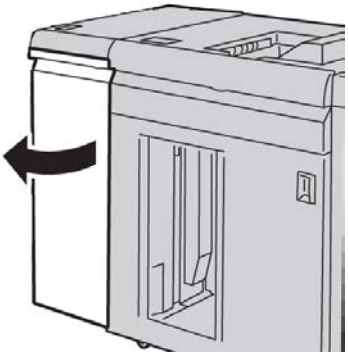

2. Передвиньте рычажок **2a** вверх, поверните ручку **2c** против часовой стрелки и извлеките застрявшую бумагу.

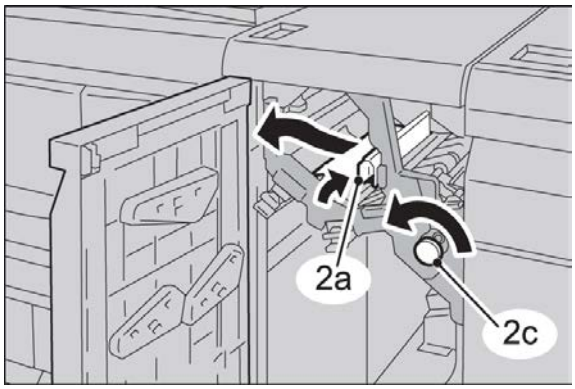

3. Верните рычажок **2a** в исходное положение.

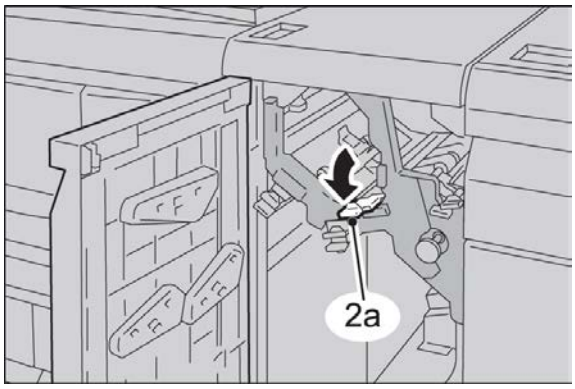

4. Закройте переднюю крышку модуля.

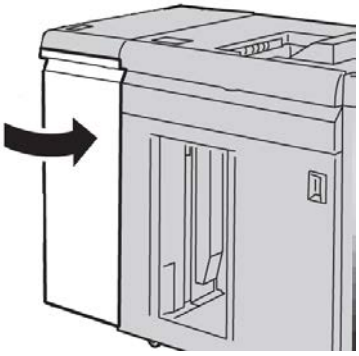

5. Для того чтобы очистить другие участки и возобновить выполнение работы печати, следуйте инструкциям в интерфейсе пользователя.

Застревание бумаги (рычажок 2b)

1. Откройте переднюю крышку модуля.

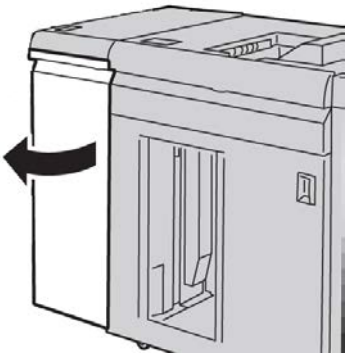

2. Передвиньте рычажок вниз, поверните ручку **2c** против часовой стрелки и извлеките застрявшую бумагу.

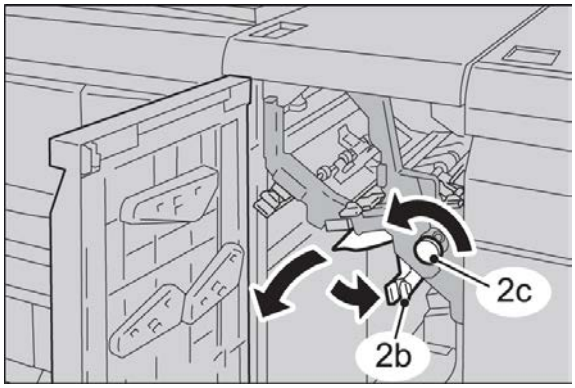

3. Верните рычажок **2b** в исходное положение.

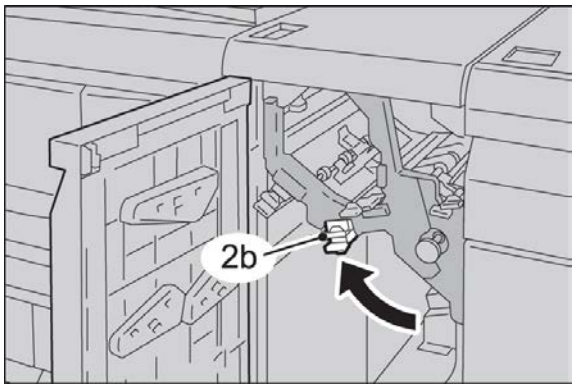

4. Закройте переднюю крышку модуля.

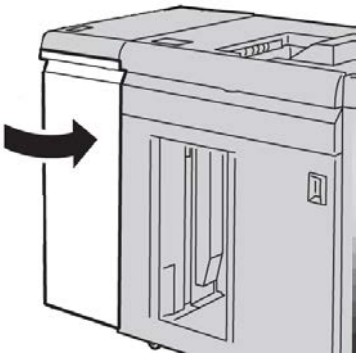

5. Для того чтобы очистить другие участки и возобновить выполнение работы печати, следуйте инструкциям в интерфейсе пользователя.

Коды неисправностей

В таблице кодов неисправностей перечислены неполадки и рекомендуемые решения для интерфейсного модуля (интерфейсного модуля охлаждения). Если после выполнения данных инструкций неисправность не устранится, обратитесь в сервисный центр Xerox.

048-100

Причина: Застревание бумаги:

- застревание при подаче;
- уведомление о застревании, отображаемое в интерфейсе пользователя.

Устранение: Выполните следующее:

1. Откройте переднюю дверцу интерфейсного модуля или интерфейсного модуля охлаждения.
2. Аккуратно извлеките все листы и обрывки бумаги на участках застревания.
3. Закройте переднюю дверцу. Убедитесь, что используемая бумага соответствует предусмотренным требованиям.

048-101

Причина: Застревание бумаги:

- застревание при подаче;
- уведомление о застревании, отображаемое в интерфейсе пользователя.

Устранение: Выполните следующее:

1. Откройте переднюю дверцу интерфейсного модуля или интерфейсного модуля охлаждения.
2. Аккуратно извлеките все листы и обрывки бумаги на участках застревания.
3. Закройте переднюю дверцу. Убедитесь, что используемая бумага соответствует предусмотренным требованиям.

048-102

Причина: Застревание бумаги:

- застревание при подаче;
- уведомление о застревании, отображаемое в интерфейсе пользователя.

Устранение: Выполните следующее:

1. Откройте переднюю дверцу интерфейсного модуля или интерфейсного модуля охлаждения.
2. Аккуратно извлеките все листы и обрывки бумаги на участках застревания.
3. Закройте переднюю дверцу. Убедитесь, что используемая бумага соответствует предусмотренным требованиям.

048-103

Причина: Застревание бумаги:

- застревание при подаче;
- уведомление о застревании, отображаемое в интерфейсе пользователя.

Устранение: Выполните следующее:

1. Откройте переднюю дверцу интерфейсного модуля или интерфейсного модуля охлаждения.
2. Аккуратно извлеките все листы и обрывки бумаги на участках застревания.
3. Закройте переднюю дверцу. Убедитесь, что используемая бумага соответствует предусмотренным требованиям.

048-300

Причина: Открыта передняя дверца интерфейсного модуля или интерфейсного модуля охлаждения.

Устранение: Закройте переднюю дверцу интерфейсного модуля или интерфейсного модуля охлаждения.

048-310

Причина: Сбой датчика или ремня устройства разглаживания в интерфейсном модуле или интерфейсном модуле охлаждения

Устранение: Выключите и снова включите аппарат (печатающее устройство). Если неисправность не устранится, обратитесь в сервисный центр.

048-311

Причина: Сбой датчика или ремня устройства разглаживания в интерфейсном модуле или интерфейсном модуле охлаждения

Устранение: Выключите и снова включите аппарат (печатающее устройство). Если неисправность не устранится, обратитесь в сервисный центр.

048-312

Причина: Сбой датчика или ремня устройства разглаживания в интерфейсном модуле или интерфейсном модуле охлаждения

Устранение: Выключите и снова включите аппарат (печатающее устройство). Если неисправность не устранится, обратитесь в сервисный центр.

048-313

Причина: Сбой датчика или ремня устройства разглаживания в интерфейсном модуле или интерфейсном модуле охлаждения

Устранение: Выключите и снова включите аппарат (печатающее устройство). Если неисправность не устранится, обратитесь в сервисный центр.

048-314

Причина: Сбой датчика или ремня устройства разглаживания в интерфейсном модуле или интерфейсном модуле охлаждения

Устранение: Выключите и снова включите аппарат (печатающее устройство). Если неисправность не устранится, обратитесь в сервисный центр.

048-315

Причина: Сбой датчика или ремня устройства разглаживания в интерфейсном модуле или интерфейсном модуле охлаждения

Устранение: Выключите и снова включите аппарат (печатающее устройство). Если неисправность не устранится, обратитесь в сервисный центр.

048-316

Причина: Сбой датчика или ремня устройства разглаживания в интерфейсном модуле или интерфейсном модуле охлаждения

Устранение: Выключите и снова включите аппарат (печатающее устройство). Если неисправность не устранится, обратитесь в сервисный центр.

048-317

Причина: Сбой вентилятора охлаждения интерфейсного модуля или интерфейсного модуля охлаждения

Устранение: Выключите и снова включите аппарат (печатающее устройство). Если неисправность не устранится, обратитесь в сервисный центр.

048-318

Причина: Сбой вентилятора охлаждения интерфейсного модуля или интерфейсного модуля охлаждения

Устранение: Выключите и снова включите аппарат (печатающее устройство). Если неисправность не устранится, обратитесь в сервисный центр.

048-319

Причина: Сбой вентилятора охлаждения интерфейсного модуля или интерфейсного модуля охлаждения

Устранение: Выключите и снова включите аппарат (печатающее устройство). Если неисправность не устранится, обратитесь в сервисный центр.

048-320

Причина: Сбой связи или неисправность подключения интерфейсного модуля или интерфейсного модуля охлаждения

Устранение: Выполните следующее:

- Проверьте соединение между интерфейсным модулем или интерфейсным модулем охлаждения и подключенными устройствами послепечатной обработки.
- Необходимо извлечь застрявшую бумагу между интерфейсным модулем или интерфейсным модулем охлаждения и подключенными устройствами послепечатной обработки.
- Все рычажки и ручки после излечения застрявшей бумаги следует вернуть в исходное положение.
- После излечения застрявшей бумаги необходимо убрать выброшенную из аппарата бумагу на участке вывода отпечатков в финишере.
- Выключите и снова включите аппарат.

048-321

Причина: Сбой связи или неисправность подключения интерфейсного модуля или интерфейсного модуля охлаждения

Устранение: Выполните следующее:

- Проверьте соединение между интерфейсным модулем или интерфейсным модулем охлаждения и подключенными устройствами послепечатной обработки.
- Необходимо извлечь застрявшую бумагу между интерфейсным модулем или интерфейсным модулем охлаждения и подключенными устройствами послепечатной обработки.
- Все рычажки и ручки после излечения застрявшей бумаги следует вернуть в исходное положение.
- После излечения застрявшей бумаги необходимо убрать выброшенную из аппарата бумагу на участке вывода отпечатков в финишере.
- Выключите и снова включите аппарат.

048-322

Причина: Сбой связи или неисправность подключения интерфейсного модуля или интерфейсного модуля охлаждения

Устранение: Выполните следующее:

- Проверьте соединение между интерфейсным модулем или интерфейсным модулем охлаждения и подключенными устройствами послепечатной обработки.
- Необходимо извлечь застрявшую бумагу между интерфейсным модулем или интерфейсным модулем охлаждения и подключенными устройствами послепечатной обработки.
- Все рычажки и ручки после излечения застрявшей бумаги следует вернуть в исходное положение.
- После излечения застрявшей бумаги необходимо убрать выброшенную из аппарата бумагу на участке вывода отпечатков в финишере.
- Выключите и снова включите аппарат.

048-324

Причина: Сбой связи или неисправность подключения интерфейсного модуля или интерфейсного модуля охлаждения

Устранение: Выполните следующее:

- Проверьте соединение между интерфейсным модулем или интерфейсным модулем охлаждения и подключенными устройствами послепечатной обработки.
- Необходимо извлечь застрявшую бумагу между интерфейсным модулем или интерфейсным модулем охлаждения и подключенными устройствами послепечатной обработки.
- Все рычажки и ручки после излечения застрявшей бумаги следует вернуть в исходное положение.
- После излечения застрявшей бумаги необходимо убрать выброшенную из аппарата бумагу на участке вывода отпечатков в финишере.
- Выключите и снова включите аппарат.

048-325

Причина: Сбой связи или неисправность подключения интерфейсного модуля или интерфейсного модуля охлаждения

Устранение: Выполните следующее:

- Проверьте соединение между интерфейсным модулем или интерфейсным модулем охлаждения и подключенными устройствами послепечатной обработки.
- Необходимо извлечь застрявшую бумагу между интерфейсным модулем или интерфейсным модулем охлаждения и подключенными устройствами послепечатной обработки.
- Все рычажки и ручки после излечения застрявшей бумаги следует вернуть в исходное положение.

- После излечения застрявшей бумаги необходимо убрать выброшенную из аппарата бумагу на участке вывода отпечатков в финишере.
- Выключите и снова включите аппарат.

048-326

Причина: Сбой связи или неисправность подключения интерфейсного модуля или интерфейсного модуля охлаждения

Устранение: Выполните следующее:

- Проверьте соединение между интерфейсным модулем или интерфейсным модулем охлаждения и подключенными устройствами послепечатной обработки.
- Необходимо извлечь застрявшую бумагу между интерфейсным модулем или интерфейсным модулем охлаждения и подключенными устройствами послепечатной обработки.
- Все рычажки и ручки после излечения застрявшей бумаги следует вернуть в исходное положение.
- После излечения застрявшей бумаги необходимо убрать выброшенную из аппарата бумагу на участке вывода отпечатков в финишере.
- Выключите и снова включите аппарат.

048-327

Причина: Сбой связи или неисправность подключения интерфейсного модуля или интерфейсного модуля охлаждения

Устранение: Выполните следующее:

- Проверьте соединение между интерфейсным модулем или интерфейсным модулем охлаждения и подключенными устройствами послепечатной обработки.
- Необходимо извлечь застрявшую бумагу между интерфейсным модулем или интерфейсным модулем охлаждения и подключенными устройствами послепечатной обработки.
- Все рычажки и ручки после излечения застрявшей бумаги следует вернуть в исходное положение.
- После излечения застрявшей бумаги необходимо убрать выброшенную из аппарата бумагу на участке вывода отпечатков в финишере.
- Выключите и снова включите аппарат.

048-900

Причина: Застревание бумаги:

- застревание при подаче;
- уведомление о застревании, отображаемое в интерфейсе пользователя.

Устранение: Выполните следующее:

1. Откройте переднюю дверцу интерфейсного модуля или интерфейсного модуля охлаждения.
2. Аккуратно извлеките все листы и обрывки бумаги на участках застревания.

3. Закройте переднюю дверцу. Убедитесь, что используемая бумага соответствует предусмотренным требованиям.

048-901

Причина: Застревание бумаги:

- застревание при подаче;
- уведомление о застревании, отображаемое в интерфейсе пользователя.

Устранение: Выполните следующее:

1. Откройте переднюю дверцу интерфейсного модуля или интерфейсного модуля охлаждения.
2. Аккуратно извлеките все листы и обрывки бумаги на участках застревания.
3. Закройте переднюю дверцу. Убедитесь, что используемая бумага соответствует предусмотренным требованиям.

048-903

Причина: Застревание бумаги:

- застревание при подаче;
- уведомление о застревании, отображаемое в интерфейсе пользователя.

Устранение: Выполните следующее:

1. Откройте переднюю дверцу интерфейсного модуля или интерфейсного модуля охлаждения.
2. Аккуратно извлеките все листы и обрывки бумаги на участках застревания.
3. Закройте переднюю дверцу. Убедитесь, что используемая бумага соответствует предусмотренным требованиям.

15

Укладчик большой емкости (HCS)

Обзор

Укладчик большой емкости (HCS) – дополнительное устройство послепечатной обработки, обеспечивающее сдвиг и укладку готовых работ в лотке укладчика.

1. Интерфейсный модуль или интерфейсный модуль охлаждения
2. Укладчик большой емкости (HCS)

Для укладчика HCS требуется интерфейсный модуль или интерфейсный модуль охлаждения. Тип модуля зависит от аппарата и конфигурации системы. Интерфейсный модуль служит устройством связи и трактом бумаги между аппаратом и укладчиком HCS.

СОВЕТ

К аппарату можно одновременно подключать до двух укладчиков большой емкости. Если в системе установлены два укладчика, им присваиваются коды B1 и B2. Кроме того, при использовании двух укладчиков, если один из них заполняется, происходит автоматическое переключение на другой укладчик, что обеспечивает максимальную производительность системы.

ПРИМЕЧАНИЕ

В зависимости от аппарата и конфигурации системы использование двух укладчиков большой емкости может быть недоступно. За информацией следует обращаться в сервисный центр.

Идентификация компонентов

Укладчик большой емкости (HCS) состоит из следующих компонентов.

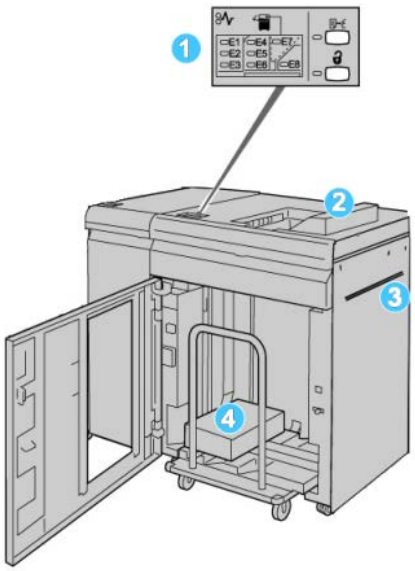

1. **Панель управления**. Обеспечивает ручное управление функциями укладчика HCS.
2. **Верхний лоток**. Вмещает 500 листов.

   ПРИМЕЧАНИЕ

   Наклейки должны выводиться в верхний лоток.

3. **Обходной лоток**. Используется только когда установлено второе устройство укладки (послепечатной обработки). Этот тракт служит для подачи материала через укладчик HCS в другое подключенное устройство послепечатной обработки.
4. **Лоток (тележка) укладчика**. Обеспечивает подборку комплектов (до 5000 листов) и их транспортировку в лоток укладчика, расположенный на передвижной тележке укладчика.

ПРИМЕЧАНИЕ

При использовании плотных или толстых листов лоток (тележка) укладчика может вмещать менее 5000 листов.

Панель управления

Элементы панели управления HCS

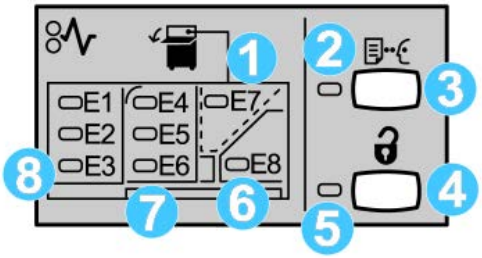

1. Индикатор застревания на участке верхнего лотка: мигает при застревании на участке верхнего лотка (E7).
2. Индикатор пробной печати: индикатор мигает, когда в верхний лоток выводится пробный отпечаток.
3. Кнопка пробной печати: при нажатии этой кнопки укладчик HCS выводит в верхний лоток следующий подобранный комплект. Пробный отпечаток из одной страницы поступает в область вывода.
4. Кнопка разгрузки: при однократном нажатии этой кнопки опускается лоток укладчика и отпирается передняя дверца HCS.
5. Индикатор разгрузки: загорается после того, как лоток укладчика опускается в нижнее положение и можно открыть переднюю дверцу.
6. Индикатор застревания в области выхода: мигает при застревании в области выхода (E8).
7. Индикатор застревания в зоне подачи укладчика: мигает при застревании на участке E4, E5 или E6.
8. Индикатор застревания в области входа укладчика: мигает при застревании на участке E1, E2 или E3.

Верхний лоток укладчика HCS

Верхний лоток обеспечивает следующее:

- Копии и отпечатки на выходе легко выравниваются, без складок и морщин.
- Чтобы облегчить извлечение готовых копий, укладчик HCS можно остановить нажатием кнопки «Стоп» на пользовательском интерфейсе аппарата.

Разгрузка лотка укладчика

1. На панели управления укладчика HCS нажмите кнопку разгрузки.

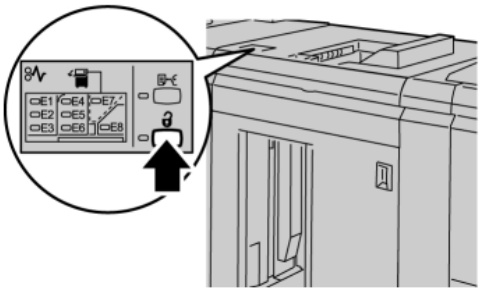

   Дождитесь, когда загорится индикатор разгрузки, затем откройте переднюю дверцу укладчика.
2. Откройте переднюю дверцу, после того как загорится индикатор **разгрузки**.
3. Поместите удерживающую планку сверху стопки бумаги.
4. Выдвиньте тележку из укладчика большой емкости.

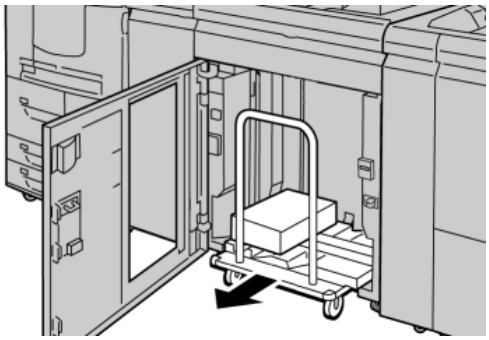

5. Снимите удерживающую планку.
6. Уберите бумагу из лотка укладчика.
7. Задвиньте пустую тележку укладчика в HCS.
8. Поместите удерживающую планку в неподвижное место внутри HCS.
9. Закройте переднюю дверцу: лоток поднимется в рабочее положение.

Устранение неисправностей

Неисправности общего характера

Планки укладчика большой емкости не касаются бумаги

Причина: Такая проблема возникает при печати прозрачным тонером и использовании материала плотностью 120 г/кв. м, материала с покрытием и крупноформатного материала (например, 304,8 x 457,2 мм / 12 x 18 дюймов).

Устранение: Скорректируйте разглаживание бумаги перед печатью работы. Сведения о настройках и коррекции разглаживания бумаги см. в руководстве системного администратора.

Извлечение застрявшей бумаги

СОВЕТ

Прежде чем приступать к выполнению работ печати, необходимо убедиться в отсутствии застрявшей бумаги, включая всевозможные обрывки.

ПРИМЕЧАНИЕ

Способ извлечения бумаги зависит от участка, на котором произошло застревание. Для извлечения застрявшей бумаги следуйте указаниям, отображаемым на экране.

Застревание на входе укладчика HCS (E1, E2 и E3)

Чтобы устранить застревание и продолжить печать, выполните следующие действия.

1. Откройте переднюю крышку укладчика большой емкости.

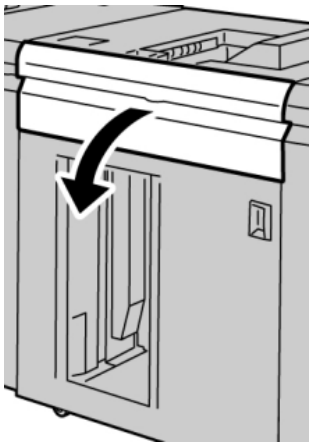

2. Подняв зеленую ручку и (или) повернув зеленый рычажок, извлеките всю бумагу из входного участка.

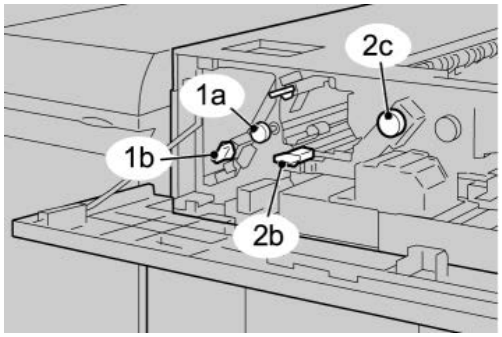

3. Опустите ручку и верните рычажок в исходное положение.
4. Закройте переднюю крышку укладчика HCS.
5. Если на экране появится сообщение о застревании в печатающем устройстве, извлеките бумагу на указанных участках, выполнив отображаемые инструкции.
6. Для возобновления печати выполните инструкции, которые отображаются на экране.

Застревание на участке подачи укладчика HCS (E4, E5 и E6)

Чтобы устранить застревание и продолжить печать, выполните следующие действия.

1. Откройте переднюю крышку укладчика большой емкости.

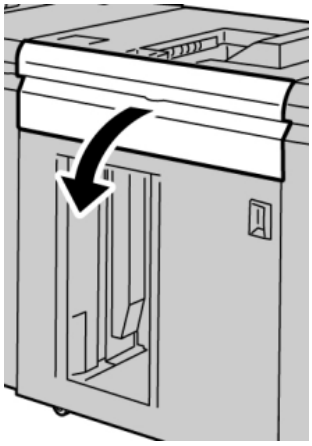

2. Подняв зеленую ручку и (или) повернув зеленый рычажок, извлеките всю бумагу из входного участка.

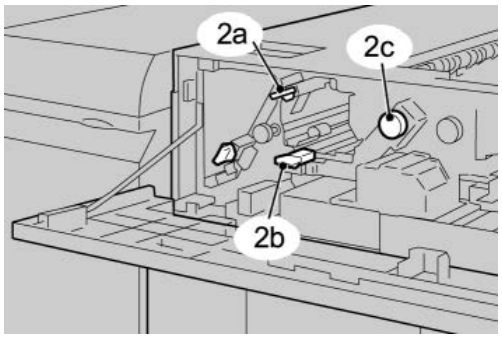

3. Опустите ручку и верните рычажок в исходное положение.
4. Закройте переднюю крышку укладчика HCS.
5. На панели управления укладчика HCS нажмите кнопку разгрузки.

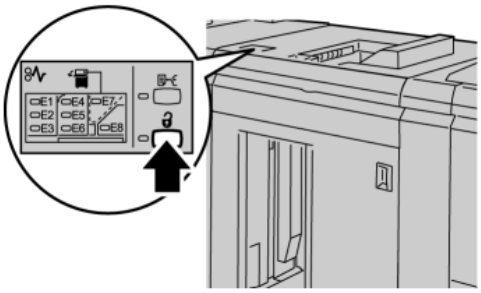

Дождитесь, когда загорится индикатор разгрузки, затем откройте переднюю дверцу укладчика.

6. Откройте переднюю дверцу, после того как загорится индикатор **разгрузки**.
7. Выдвиньте тележку укладчика и аккуратно извлеките застрявшую бумагу.

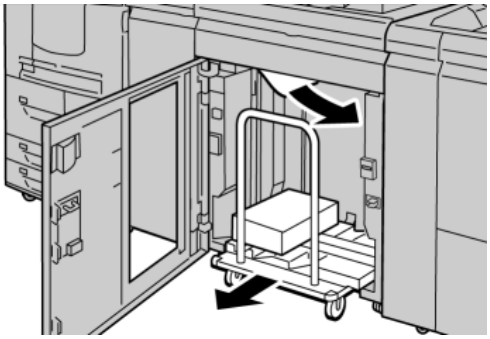

8. Задвиньте тележку укладчика в HCS.
9. Закройте переднюю дверцу.
10. Если на экране появится сообщение о застревании в печатающем устройстве, извлеките бумагу на указанных участках, выполнив отображаемые инструкции.
11. Для возобновления печати выполните инструкции, которые отображаются на экране.

Застревание в верхнем лотке HCS (E7)

Чтобы устранить застревание и продолжить печать, выполните следующие действия.

1. Извлеките отпечатки, выведенные в верхний лоток.

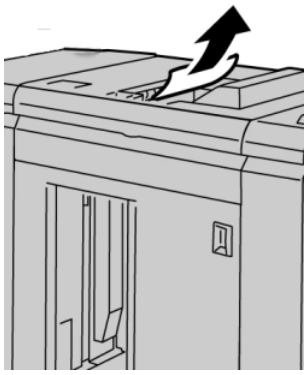

2. Откройте переднюю крышку укладчика большой емкости.

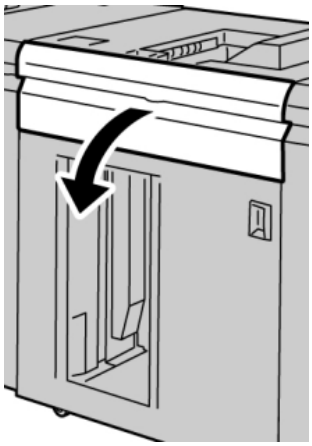

3. Подняв зеленую ручку и (или) повернув зеленый рычажок, извлеките всю бумагу из входного участка.

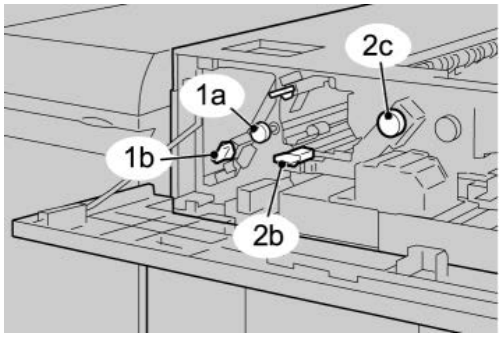

4. Опустите ручку и верните рычажок в исходное положение.
5. Закройте переднюю крышку укладчика HCS.
6. Если на экране появится сообщение о застревании в печатающем устройстве, извлеките бумагу на указанных участках, выполнив отображаемые инструкции.
7. Для возобновления печати выполните инструкции, которые отображаются на экране.

Застревание на выходе укладчика HCS (E8)

Чтобы устранить застревание и продолжить печать, выполните следующие действия.

1. Откройте переднюю крышку укладчика большой емкости.

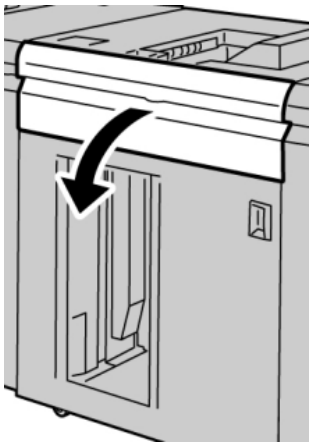

2. Подняв зеленую ручку и (или) повернув зеленый рычажок, извлеките всю бумагу из входного участка.

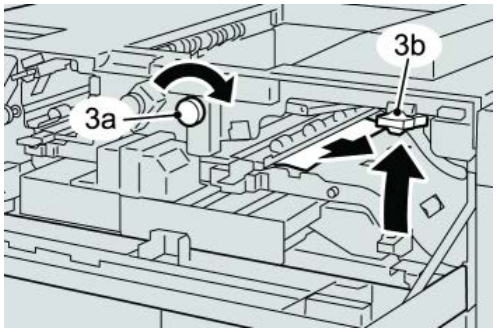

3. Подняв зеленую ручку и (или) повернув зеленый рычажок, извлеките всю бумагу из входного участка.

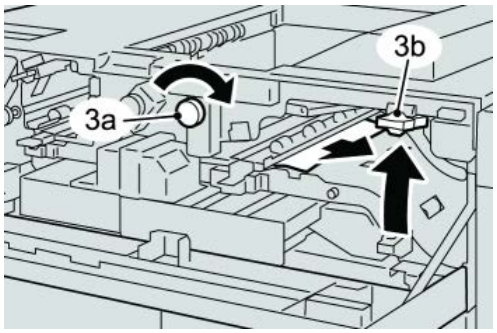

4. Опустите ручку и верните рычажок в исходное положение.
5. Закройте переднюю крышку укладчика HCS.
6. Если на экране появится сообщение о застревании в печатающем устройстве, извлеките бумагу на указанных участках, выполнив отображаемые инструкции.
7. Для возобновления печати выполните инструкции, которые отображаются на экране.

Советы и рекомендации по использованию укладчика большой емкости (HCS)

Ниже приведены рекомендации по использованию укладчика HCS.

1. Убедитесь в том, что бумага в лотке укладчика не скручивается.
   a) Если бумага не скручивается и качество отпечатков приемлемое, значит все в порядке.
   b) Если бумага не скручивается, но качество отпечатков неприемлемое, обратитесь в сервисную службу.
   c) Если бумага скручивается, перейдите к следующему пункту.
2. Убедитесь в том, что бумага в лотке укладчика не скручивается.
3. Отрегулируйте скручивание бумаги с помощью элементов управления устройства разглаживания вверху интерфейсного модуля (или интерфейсного модуля охлаждения).
4. Если качество отпечатков не улучшится, снова установите настройку скручивания.
5. Если качество по-прежнему будет неприемлемым, обратитесь в сервисный центр.

Сбой питания

При сбое питания укладчика HCS выполните следующее.

- Убедитесь, что вилка шнура питания вставлена в подходящую розетку.
- Убедитесь, что выключатель питания аппарата включен.
- Убедитесь, что индикатор устройства защитного отключения находится в положении «**включено**».
- Если после вышеуказанных проверок питание не восстановится, обратитесь в сервисную службу.

Коды неисправностей

049-100

Причина: Неисправность датчика верхнего лотка укладчика HCS.

Устранение: Выполните следующее:

Выключите и снова включите аппарат.

Если неисправность не устранится, обратитесь в сервисный центр.

- Аккуратно извлеките все листы и обрывки бумаги на участках застревания.

049-101

Причина: Неисправность датчика верхнего лотка укладчика HCS.

Устранение: Выполните следующее:

Выключите и снова включите аппарат.

Если неисправность не устранится, обратитесь в сервисный центр.

- Аккуратно извлеките все листы и обрывки бумаги на участках застревания.

049-102

Причина: Неисправность датчика верхнего лотка укладчика HCS.

Устранение: Выполните следующее:

Выключите и снова включите аппарат.

Если неисправность не устранится, обратитесь в сервисный центр.

- Аккуратно извлеките все листы и обрывки бумаги на участках застревания.

049-104

Причина: Сбой датчика на выходе обходного лотка укладчика HCS

Устранение: Выполните следующее:

Выключите и снова включите аппарат.

Если неисправность не устранится, обратитесь в сервисный центр.

- Аккуратно извлеките все листы и обрывки бумаги на участках застревания.

049-105

Причина: Сбой датчика на выходе обходного лотка укладчика HCS

Устранение: Выполните следующее:

Выключите и снова включите аппарат.

Если неисправность не устранится, обратитесь в сервисный центр.

- Аккуратно извлеките все листы и обрывки бумаги на участках застревания.

049-106

Причина: Сбой датчика на выходе обходного лотка укладчика HCS

Устранение: Выполните следующее:

Выключите и снова включите аппарат.

Если неисправность не устранится, обратитесь в сервисный центр.

- Аккуратно извлеките все листы и обрывки бумаги на участках застревания.

049-108

Причина: Сбой датчика на выходе обходного лотка укладчика HCS

Устранение: Выполните следующее:

Выключите и снова включите аппарат.

Если неисправность не устранится, обратитесь в сервисный центр.

- Аккуратно извлеките все листы и обрывки бумаги на участках застревания.

049-113

Причина: Ошибка датчика укладчика

Устранение: Выполните следующее:

Выключите и снова включите аппарат.

Если неисправность не устранится, обратитесь в сервисный центр.

- Аккуратно извлеките все листы и обрывки бумаги на участках застревания.

049-114

Причина: Ошибка датчика укладчика

Устранение: Выполните следующее:

Выключите и снова включите аппарат.

Если неисправность не устранится, обратитесь в сервисный центр.

- Аккуратно извлеките все листы и обрывки бумаги на участках застревания.

049-115

Причина: Ошибка датчика укладчика

Устранение: Выполните следующее:

Выключите и снова включите аппарат.

Если неисправность не устранится, обратитесь в сервисный центр.

- Аккуратно извлеките все листы и обрывки бумаги на участках застревания.

049-116

Причина: Ошибка датчика укладчика

Устранение: Выполните следующее:

Выключите и снова включите аппарат.

Если неисправность не устранится, обратитесь в сервисный центр.

- Аккуратно извлеките все листы и обрывки бумаги на участках застревания.

049-117

Причина: Ошибка датчика тракта обходного лотка

Устранение: Выполните следующее:

Выключите и снова включите аппарат.

Если неисправность не устранится, обратитесь в сервисный центр.

- Аккуратно извлеките все листы и обрывки бумаги на участках застревания.

049-119

Причина: Ошибка датчика тракта обходного лотка

Устранение: Выполните следующее:

Выключите и снова включите аппарат.

Если неисправность не устранится, обратитесь в сервисный центр.

- Аккуратно извлеките все листы и обрывки бумаги на участках застревания.

049-121

Причина: Застревание в участке датчика выхода укладчика

Устранение: Выполните следующее:

Выключите и снова включите аппарат.

Если неисправность не устранится, обратитесь в сервисный центр.

- Аккуратно извлеките все листы и обрывки бумаги на участках застревания.

049-210

Причина: Ошибка датчика передней дверцы HCS

Устранение: Выполните следующее:

Выключите и снова включите аппарат.

Если неисправность не устранится, обратитесь в сервисный центр.

- Откройте переднюю дверцу укладчика HCS.
- Аккуратно извлеките все листы и обрывки бумаги на участках застревания.
- Закройте переднюю дверцу укладчика HCS.

049-211

Причина: Ошибка датчика передней дверцы HCS

Устранение: Выполните следующее:

Выключите и снова включите аппарат.

Если неисправность не устранится, обратитесь в сервисный центр.

- Откройте переднюю дверцу укладчика HCS.
- Аккуратно извлеките все листы и обрывки бумаги на участках застревания.
- Закройте переднюю дверцу укладчика HCS.

049-212

Причина: Ошибка поднимания/опускания укладчика

Устранение: Выполните следующее:

Выключите и снова включите аппарат.

Если неисправность не устранится, обратитесь в сервисный центр.

049-213

Причина: Ошибка поднимания/опускания укладчика

Устранение: Выполните следующее:

Выключите и снова включите аппарат.

Если неисправность не устранится, обратитесь в сервисный центр.

049-214

Причина: Ошибка датчика тележки укладчика

Устранение: Выполните следующее:

Выключите и снова включите аппарат.

Если неисправность не устранится, обратитесь в сервисный центр.

049-215

Причина: Ошибка датчика тележки укладчика

Устранение: Выполните следующее:

Выключите и снова включите аппарат.

Если неисправность не устранится, обратитесь в сервисный центр.

049-216

Причина: Ошибка датчика тележки укладчика

Устранение: Выполните следующее:

Выключите и снова включите аппарат.

Если неисправность не устранится, обратитесь в сервисный центр.

049-217

Причина: Ошибка датчика заполнения укладчика

Устранение: Выполните следующее:

Выключите и снова включите аппарат.

Если неисправность не устранится, обратитесь в сервисный центр.

049-218

Причина: Ошибка датчика заполнения укладчика

Устранение: Выполните следующее:

Выключите и снова включите аппарат.

Если неисправность не устранится, обратитесь в сервисный центр.

049-219

Причина: Неисправность передней дверцы укладчика HCS

Устранение: Выполните следующее:

Выключите и снова включите аппарат.

Если неисправность не устранится, обратитесь в сервисный центр.

049-220

Причина: Ошибка верхнего/нижнего предела укладчика

Устранение: Выполните следующее:

Выключите и снова включите аппарат.

Если неисправность не устранится, обратитесь в сервисный центр.

049-221

Причина: Ошибка верхнего/нижнего предела укладчика

Устранение: Выполните следующее:

Выключите и снова включите аппарат.

Если неисправность не устранится, обратитесь в сервисный центр.

049-224

Причина: Ошибка датчика подачи/вывода бумаги

Устранение: Выполните следующее:

Выключите и снова включите аппарат.

Если неисправность не устранится, обратитесь в сервисный центр.

- Аккуратно извлеките все листы и обрывки бумаги на участках застревания.

049-225

Причина: Ошибка датчика подачи/вывода бумаги

Устранение: Выполните следующее:

Выключите и снова включите аппарат.

Если неисправность не устранится, обратитесь в сервисный центр.

- Аккуратно извлеките все листы и обрывки бумаги на участках застревания.

049-228

Причина: Ошибка датчика укладчика HCS

Устранение: Выполните следующее:

Выключите и снова включите аппарат.

Если неисправность не устранится, обратитесь в сервисный центр.

- Аккуратно извлеките все листы и обрывки бумаги на участках застревания.

049-229

Причина: Ошибка датчика укладчика HCS

Устранение: Выполните следующее:

Выключите и снова включите аппарат.

Если неисправность не устранится, обратитесь в сервисный центр.

- Аккуратно извлеките все листы и обрывки бумаги на участках застревания.

049-232

Причина: Ошибка датчика укладчика HCS

Устранение: Выполните следующее:

Выключите и снова включите аппарат.

Если неисправность не устранится, обратитесь в сервисный центр.

- Аккуратно извлеките все листы и обрывки бумаги на участках застревания.

049-233

Причина: Ошибка датчика укладчика HCS

Устранение: Выполните следующее:

Выключите и снова включите аппарат.

Если неисправность не устранится, обратитесь в сервисный центр.

- Аккуратно извлеките все листы и обрывки бумаги на участках застревания.

049-234

Причина: Ошибка датчика укладчика HCS

Устранение: Выполните следующее:

Выключите и снова включите аппарат.

Если неисправность не устранится, обратитесь в сервисный центр.

- Аккуратно извлеките все листы и обрывки бумаги на участках застревания.

049-235

Причина: Ошибка датчика укладчика HCS

Устранение: Выполните следующее:

Выключите и снова включите аппарат.

Если неисправность не устранится, обратитесь в сервисный центр.

- Аккуратно извлеките все листы и обрывки бумаги на участках застревания.

049-236

Причина: Ошибка датчика укладчика HCS

Устранение: Выполните следующее:

Выключите и снова включите аппарат.

Если неисправность не устранится, обратитесь в сервисный центр.

- Аккуратно извлеките все листы и обрывки бумаги на участках застревания.

049-237

Причина: Ошибка датчика укладчика HCS

Устранение: Выполните следующее:

Выключите и снова включите аппарат.

Если неисправность не устранится, обратитесь в сервисный центр.

- Аккуратно извлеките все листы и обрывки бумаги на участках застревания.

049-238

Причина: Ошибка датчика укладчика HCS

Устранение: Выполните следующее:

Выключите и снова включите аппарат.

Если неисправность не устранится, обратитесь в сервисный центр.

- Аккуратно извлеките все листы и обрывки бумаги на участках застревания.

049-239

Причина: Ошибка датчика укладчика HCS

Устранение: Выполните следующее:

Выключите и снова включите аппарат.

Если неисправность не устранится, обратитесь в сервисный центр.

- Аккуратно извлеките все листы и обрывки бумаги на участках застревания.

049-240

Причина: Ошибка датчика укладчика HCS

Устранение: Выполните следующее:

Выключите и снова включите аппарат.

Если неисправность не устранится, обратитесь в сервисный центр.

- Аккуратно извлеките все листы и обрывки бумаги на участках застревания.

049-241

Причина: Ошибка датчика укладчика HCS

Устранение: Выполните следующее:

Выключите и снова включите аппарат.

Если неисправность не устранится, обратитесь в сервисный центр.

- Аккуратно извлеките все листы и обрывки бумаги на участках застревания.

049-242

Причина: Ошибка датчика укладчика HCS

Устранение: Выполните следующее:

Выключите и снова включите аппарат.

Если неисправность не устранится, обратитесь в сервисный центр.

- Аккуратно извлеките все листы и обрывки бумаги на участках застревания.

049-243

Причина: Ошибка датчика укладчика HCS

Устранение: Выполните следующее:

Выключите и снова включите аппарат.

Если неисправность не устранится, обратитесь в сервисный центр.

- Аккуратно извлеките все листы и обрывки бумаги на участках застревания.

049-248

Причина: Ошибка датчика укладчика HCS

Устранение: Выполните следующее:

Выключите и снова включите аппарат.

Если неисправность не устранится, обратитесь в сервисный центр.

- Аккуратно извлеките все листы и обрывки бумаги на участках застревания.

049-251

Причина: Ошибка датчика укладчика HCS

Устранение: Выполните следующее:

Выключите и снова включите аппарат.

Если неисправность не устранится, обратитесь в сервисный центр.

- Аккуратно извлеките все листы и обрывки бумаги на участках застревания.

049-252

Причина: Ошибка датчика укладчика HCS

Устранение: Выполните следующее:

Выключите и снова включите аппарат.

Если неисправность не устранится, обратитесь в сервисный центр.

- Аккуратно извлеките все листы и обрывки бумаги на участках застревания.

049-253

Причина: Ошибка датчика укладчика HCS

Устранение: Выполните следующее:

Выключите и снова включите аппарат.

Если неисправность не устранится, обратитесь в сервисный центр.

- Аккуратно извлеките все листы и обрывки бумаги на участках застревания.

049-280

Причина: Ошибка датчика укладчика HCS

Устранение: Выполните следующее:

Выключите и снова включите аппарат.

Если неисправность не устранится, обратитесь в сервисный центр.

- Аккуратно извлеките все листы и обрывки бумаги на участках застревания.

049-281

Причина: Ошибка датчика укладчика HCS

Устранение: Выполните следующее:

Выключите и снова включите аппарат.

Если неисправность не устранится, обратитесь в сервисный центр.

- Аккуратно извлеките все листы и обрывки бумаги на участках застревания.

049-282

Причина: Ошибка датчика укладчика HCS

Устранение: Выполните следующее:

Выключите и снова включите аппарат.

Если неисправность не устранится, обратитесь в сервисный центр.

- Аккуратно извлеките все листы и обрывки бумаги на участках застревания.

049-283

Причина: Ошибка датчика укладчика HCS

Устранение: Выполните следующее:

Выключите и снова включите аппарат.

Если неисправность не устранится, обратитесь в сервисный центр.

- Аккуратно извлеките все листы и обрывки бумаги на участках застревания.

049-284

Причина: Ошибка датчика укладчика HCS

Устранение: Выполните следующее:

Выключите и снова включите аппарат.

Если неисправность не устранится, обратитесь в сервисный центр.

- Аккуратно извлеките все листы и обрывки бумаги на участках застревания.

049-285

Причина: Ошибка датчика укладчика HCS

Устранение: Выполните следующее:

Выключите и снова включите аппарат.

Если неисправность не устранится, обратитесь в сервисный центр.

- Аккуратно извлеките все листы и обрывки бумаги на участках застревания.

049-286

Причина: Ошибка связи или программного обеспечения HCS

Устранение: Выполните следующее:

Выключите и снова включите аппарат.

Если неисправность не устранится, обратитесь в сервисный центр.

- Проверьте связь между интерфейсным модулем охлаждения и укладчиком HCS.

049-287

Причина: Ошибка связи или программного обеспечения HCS

Устранение: Выполните следующее:

Выключите и снова включите аппарат.

Если неисправность не устранится, обратитесь в сервисный центр.

- Проверьте связь между интерфейсным модулем охлаждения и укладчиком HCS.

049-288

Причина: Ошибка связи или программного обеспечения HCS

Устранение: Выполните следующее:

Выключите и снова включите аппарат.

Если неисправность не устранится, обратитесь в сервисный центр.

- Проверьте связь между интерфейсным модулем охлаждения и укладчиком HCS.

049-300

Причина: Ошибка связи или программного обеспечения HCS

Устранение: Выполните следующее:

Выключите и снова включите аппарат.

Если неисправность не устранится, обратитесь в сервисный центр.

- Проверьте связь между интерфейсным модулем охлаждения и укладчиком HCS.

049-310

Причина: Ошибка связи или программного обеспечения HCS

Устранение: Выполните следующее:

Выключите и снова включите аппарат.

Если неисправность не устранится, обратитесь в сервисный центр.

- Проверьте связь между интерфейсным модулем охлаждения и укладчиком HCS.

049-500

Причина: Ошибка связи или программного обеспечения HCS

Устранение: Выполните следующее:

Выключите и снова включите аппарат.

Если неисправность не устранится, обратитесь в сервисный центр.

- Проверьте связь между интерфейсным модулем охлаждения и укладчиком HCS.

049-700

Причина: Ошибка связи или программного обеспечения HCS

Устранение: Выполните следующее:

Выключите и снова включите аппарат.

Если неисправность не устранится, обратитесь в сервисный центр.

- Проверьте связь между интерфейсным модулем охлаждения и укладчиком HCS.

049-900

Причина: Системой укладчика HCS регистрируется наличие бумаги в верхнем лотке HCS, обходном лотке HCS или лотке укладчика HCS. Но бумага там отсутствует — это сбой датчика укладчика HCS.

Устранение: Выполните следующее:

Выключите и снова включите аппарат.

Если неисправность не устранится, обратитесь в сервисный центр.

- Аккуратно извлеките все листы и обрывки бумаги на участках застревания.

049-901

Причина: Системой укладчика HCS регистрируется наличие бумаги в верхнем лотке HCS, обходном лотке HCS или лотке укладчика HCS. Но бумага там отсутствует — это сбой датчика укладчика HCS.

Устранение: Выполните следующее:

Выключите и снова включите аппарат.

Если неисправность не устранится, обратитесь в сервисный центр.

- Аккуратно извлеките все листы и обрывки бумаги на участках застревания.

049-902

Причина: Системой укладчика HCS регистрируется наличие бумаги в верхнем лотке HCS, обходном лотке HCS или лотке укладчика HCS. Но бумага там отсутствует — это сбой датчика укладчика HCS.

Устранение: Выполните следующее:

Выключите и снова включите аппарат.

Если неисправность не устранится, обратитесь в сервисный центр.

- Аккуратно извлеките все листы и обрывки бумаги на участках застревания.

049-903

Причина: Системой укладчика HCS регистрируется наличие бумаги в верхнем лотке HCS, обходном лотке HCS или лотке укладчика HCS. Но бумага там отсутствует — это сбой датчика укладчика HCS.

Устранение: Выполните следующее:

Выключите и снова включите аппарат.

Если неисправность не устранится, обратитесь в сервисный центр.

- Аккуратно извлеките все листы и обрывки бумаги на участках застревания.

049-905

Причина: Системой укладчика HCS регистрируется наличие бумаги в верхнем лотке HCS, обходном лотке HCS или лотке укладчика HCS. Но бумага там отсутствует — это сбой датчика укладчика HCS.

Устранение: Выполните следующее:

Выключите и снова включите аппарат.

Если неисправность не устранится, обратитесь в сервисный центр.

- Аккуратно извлеките все листы и обрывки бумаги на участках застревания.

049-907

Причина: Системой укладчика HCS регистрируется наличие бумаги в верхнем лотке HCS, обходном лотке HCS или лотке укладчика HCS. Но бумага там отсутствует — это сбой датчика укладчика HCS.

Устранение: Выполните следующее:

Выключите и снова включите аппарат.

Если неисправность не устранится, обратитесь в сервисный центр.

- Аккуратно извлеките все листы и обрывки бумаги на участках застревания.

049-908

Причина: Системой укладчика HCS регистрируется наличие бумаги в верхнем лотке HCS, обходном лотке HCS или лотке укладчика HCS. Но бумага там отсутствует — это сбой датчика укладчика HCS.

Устранение: Выполните следующее:

Выключите и снова включите аппарат.

Если неисправность не устранится, обратитесь в сервисный центр.

- Аккуратно извлеките все листы и обрывки бумаги на участках застревания.

049-940

Причина: Неисправность передней дверцы укладчика HCS

Устранение: Выполните следующее:

Выключите и снова включите аппарат.

Если неисправность не устранится, обратитесь в сервисный центр.

049-941

Причина: Сбой тележки укладчика

Устранение: Выполните следующее:

Выключите и снова включите аппарат.

Если неисправность не устранится, обратитесь в сервисный центр.

049-945

Причина: HCS всегда определяет верхний лоток как переполненный

Устранение: Выполните следующее:

Выключите и снова включите аппарат.

Если неисправность не устранится, обратитесь в сервисный центр.

- Аккуратно извлеките все листы и обрывки бумаги на участках застревания.

049-960

Причина: Ошибка датчика укладчика HCS

Устранение: Выполните следующее:

Выключите и снова включите аппарат.

Если неисправность не устранится, обратитесь в сервисный центр.

049-964

Причина: Ошибка датчика укладчика HCS

Устранение: Выполните следующее:

Выключите и снова включите аппарат.

Если неисправность не устранится, обратитесь в сервисный центр.

049-965

Причина: Ошибка ограничения высоты укладчика или обнаружения переполнения

Устранение: Выполните следующее:

Выключите и снова включите аппарат.

Если неисправность не устранится, обратитесь в сервисный центр.

049-966

Причина: Ошибка ограничения высоты укладчика или обнаружения переполнения

Устранение: Выполните следующее:

Выключите и снова включите аппарат.

Если неисправность не устранится, обратитесь в сервисный центр.

049-967

Причина: После открытия или закрытия передней дверцы системой укладчика HCS регистрируется наличие бумаги в тележке укладчика.

Устранение: Выполните следующее:

Выключите и снова включите аппарат.

Если неисправность не устранится, обратитесь в сервисный центр.

- Откройте переднюю дверцу укладчика HCS.
- Извлеките всю бумагу из тележки укладчика.
- Закройте переднюю дверцу укладчика HCS.

049-968

Причина: Ошибка определения переполнения укладчика, смешанного формата

Устранение: Выполните следующее:

Выключите и снова включите аппарат.

Если неисправность не устранится, обратитесь в сервисный центр.

- Откройте переднюю дверцу укладчика HCS.
- Извлеките всю бумагу из тележки укладчика.
- Закройте переднюю дверцу укладчика HCS.

049-969

Причина: Ошибка привода подъемника тележки укладчика

Устранение: Выполните следующее:

Выключите и снова включите аппарат.

Если неисправность не устранится, обратитесь в сервисный центр.

- Откройте переднюю дверцу укладчика HCS.
- Извлеките всю бумагу из тележки укладчика.
- Закройте переднюю дверцу укладчика HCS.

049-970

Причина: Ошибка датчика переполнения или ограничения укладчика

Устранение: Выполните следующее:

Выключите и снова включите аппарат.

Если неисправность не устранится, обратитесь в сервисный центр.

- Откройте переднюю дверцу укладчика HCS.
- Извлеките всю бумагу из тележки укладчика.
- Закройте переднюю дверцу укладчика HCS.

049-971

Причина: Ошибка датчика переполнения или ограничения укладчика

Устранение: Выполните следующее:

Выключите и снова включите аппарат.

Если неисправность не устранится, обратитесь в сервисный центр.

- Откройте переднюю дверцу укладчика HCS.
- Извлеките всю бумагу из тележки укладчика.
- Закройте переднюю дверцу укладчика HCS.

049-972

Причина: Ошибка датчика переполнения или ограничения укладчика

Устранение: Выполните следующее:

Выключите и снова включите аппарат.

Если неисправность не устранится, обратитесь в сервисный центр.

- Откройте переднюю дверцу укладчика HCS.
- Извлеките всю бумагу из тележки укладчика.
- Закройте переднюю дверцу укладчика HCS.

049-973

Причина: HCS ошибочно определяет нажатие кнопки разгрузки бумаги

Устранение: Выполните следующее:

Выключите и снова включите аппарат.

Если неисправность не устранится, обратитесь в сервисный центр.

- Откройте переднюю дверцу укладчика HCS.

- Извлеките всю бумагу из тележки укладчика.
- Закройте переднюю дверцу укладчика HCS.

Характеристики

Инструкции по бумаге

- Лоток укладчика принимает бумагу плотностью 55-350 г/кв. м (материалы с покрытием и без покрытия) с возможностью снижения количества материала и увеличения частоты застреваний бумаги для материалов плотностью более 300 г/кв. м.
- Прозрачные пленки можно выводить в верхний лоток или лоток укладчика. В стопке должно быть не более 100 листов прозрачной пленки.
- Надежность подачи бумаги с покрытием плотностью менее 100 г/кв. м ухудшается.
- Нестандартная бумага длиной более 305 мм в направлении подачи должна иметь ширину не менее 210 мм (поперек направления подачи).
- Нестандартная бумага длиной менее 254 мм поперек направления подачи должна иметь длину не менее 330 мм (в направлении подачи).

16

Термопереплетное устройство

Термопереплетное устройство является дополнительным устройством послепечатной обработки для скрепления распечатанных листов в готовую книгу. В книжный блок можно включать переднюю и заднюю обложки.

Термоклеевое скрепление представляет собой процесс, при котором листы скрепляются клеем, а их кромки обрезаются. Клеем скрепляются внутренние листы книги. При необходимости могут использоваться передние и задние обложки. Готовая работа представляет собой переплетенную книгу с обложкой для крытья книжного блока.

Элементы переплетного устройства

Внешние элементы

1. Светодиод накопительного лотка

Светодиод горит, когда крышка накопительного лотка заперта во время работы переплетного устройства. Это предотвращает доступ к внутренним элементам в целях безопасности.

ПРИМЕЧАНИЕ

Светодиод также загорается при включении принтера и термопереплетного устройства. После включения светодиод гаснет.

2. Крышка накопительного лотка

Открывается для извлечения застрявшей бумаги или вкладывания книжного блока для работы в ручном режиме.

3. Верхняя крышка

Открывается для извлечения застрявшей бумаги.

4. Накопительный лоток

В данный лоток поступают готовые листы книжного блока для создания готовой книги.

5. Устройство для вставки обложек

В него вкладывается бумага для обложек или вставок.

6. Лоток для гранул с клеем

Открывается для добавления гранул с клеем при скреплении книжного блока.

7–8. Левая и правая передние дверцы

Открываются для извлечения застрявшей бумаги или для доступа к внутренним элементам.

9. Светодиод передних дверец

При скреплении книжного блока передние дверцы заперты и светодиод горит оранжевым светом. Когда скрепление не выполняется, светодиод не горит и передние дверцы можно открыть для извлечения застрявшей бумаги или для доступа к внутренним элементам.

ПРИМЕЧАНИЕ

Светодиод также загорается при включении принтера и термопереплетного устройства. После включения светодиод гаснет.

10. Сборник отходов триммера

В этот лоток попадают обрезки бумаги от листов книжного блока. Лоток легко снимается для очистки от отходов обрезки.

11. Лоток укладчика книг

В него подаются готовые переплетенные книги.

12. Кнопка и светодиод лотка укладчика книг

Кнопка служит для открытия лотка укладчика книг. Светодиод мигает зеленым светом, когда лоток открывается или закрывается. Светодиод горит постоянным зеленым светом, когда лоток открыт и можно доставать готовые книги.

13. Индикатор заполнения лотка укладчика книг

Светодиод мигает, когда происходит скрепление книжного блока. Светодиод горит постоянным зеленым светом, когда лоток укладчика книг заполнен.

14. Передняя дверца входного транспортера

Служит для извлечения застрявшей бумаги на участке входного тракта бумаги (E4). Кроме того, здесь хранится совок для гранул с клеем.

Устройство для вставки обложек

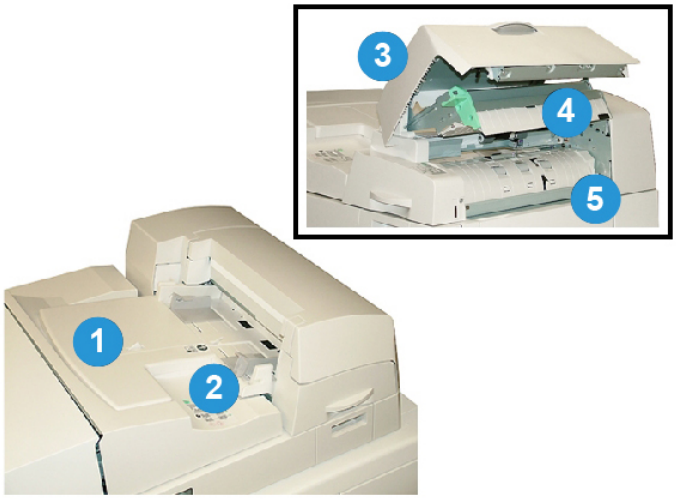

1. Лоток для вставки обложек

Лоток предназначен для материала для обложек и вставок, скрепляемых с книжным блоком.

2. Направляющая ширины бумаги

Направляющая должны слегка касаться материала в лотке.

3. Крышка устройства для вставки обложек

Для доступа к внутренним элементам.

4. Внутренняя крышка устройства для вставки обложек

Для извлечения застрявшей бумаги.

5. Правая перегородка устройства для вставки обложек

Для извлечения застрявшей бумаги.

Внутренние элементы

1. Транспортер обложек

Подает листы из лотка для вставки обложек на участок скрепления.

2. Обходной транспортер

Подает материал для обложек на участок скрепления из лотка для вставки обложек или из принтера (сетевая работа печати). Если скрепление книги не требуется, отпечатки подаются из тракта подачи бумаги (слева от термопереплетного устройства) напрямую через переплетное устройство в следующее устройство послепечатной обработки.

3. Клеевой блок

В нем клей наносится на книжный блок для скрепления корешка страниц.

4. Участок скрепления

Здесь книжный блок скрепляется с обложками.

4. Участок обрезки

Здесь обрезаются страницы книжного блока. Готовые книги затем подаются в лоток укладчика книг.

Панель управления переплетного устройства

1. Индикаторы неисправности

Эти индикаторы загораются при возникновении неполадок или застревании бумаги на определенном участке переплетного устройства.

2. Индикатор температуры клея

Показывает температуру клея:

Мигает

Переплетное устройство и клей разогреваются.

Не горит

Переплетное устройство находится в режиме энергосбережения.

Горит

Переплетное устройство готово к работе.

3. Кнопка ручного режима и включения разогрева клея

Для включения разогрева клея или ручного режима для обработки работы.

Автоматический выключатель переплетного устройства

1. Автоматический выключатель

Находится на задней панели переплетного устройства. При перегрузке или коротком замыкании в цепи питание аппарата автоматические отключается. Из-за перегрузки выключатель питания переводится в положение **выключено**. Для сброса после перегрузки выключатель переводится в положение **включено**.

2. Кнопка проверки автоматического выключателя

Данная кнопка активируется с помощью заостренного инструмента для проверки автоматического выключателя.

Тракт скрепления книги

Обходной тракт

Обходной тракт используется тогда, когда для поступающей работы не требуется переплетное устройство. Работа поступает их тракта бумаги принтера, проходит через переплетное устройство и подается на следующее устройство послепечатной обработки.

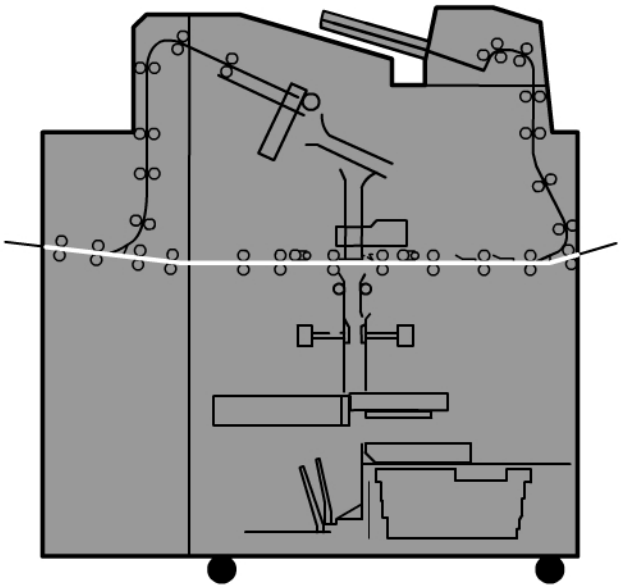

Стандартный тракт

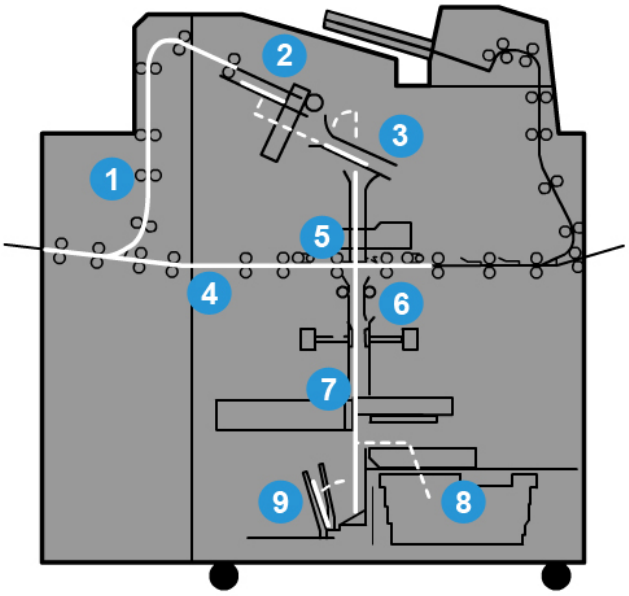

1. Тракт приема работы печати

По данному тракту бумага поступает в накопительный лоток.

2. Накопительный лоток

При поступлении в накопительный лоток бумага складывается в книжный блок.

3. Основной и вспомогательный захваты

Основной и вспомогательный захваты перемещают книжный блок в клеевой блок.

4. Обходной транспортер

Поступающая обложка, если это задано в настройках, через обходной транспортер поступает в клеевой блок для скрепления с книжным блоком.

5. Клеевой блок

Здесь наносится клей на корешок книжного блока.

6. Участок скрепления

Здесь книжный блок с нанесенным клеем скрепляется с материалом для обложки и подается на следующий участок. Если материал для обложки не указан, книжный блок проходит через тракт для обрезки и поступает в лоток укладчика книг.

7. Обрезка

Кромки переплетенной книги с трех сторон, где нет переплета, обрезаются резаком в размер.

8. Сборник отходов триммера

При обрезании кромок книги обрезки бумаги накапливаются в сборнике отходов триммера.

9. Лоток укладчика книг

В завершение готовые книги подаются в лоток укладчика книг.

Тракт устройства для вставки обложек

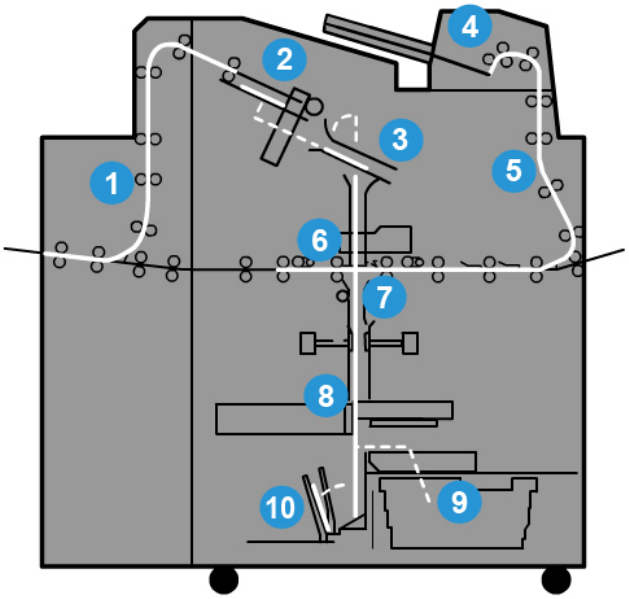

1. Тракт приема работы печати

По данному тракту бумага поступает в накопительный лоток.

2. Накопительный лоток

При поступлении в накопительный лоток бумага складывается в книжный блок.

3. Основной и вспомогательный захваты

Основной и вспомогательный захваты перемещают книжный блок в клеевой блок.

4. Устройство для вставки обложек

При необходимости в данный лоток вкладывается материал для обложек.

5. Обходной транспортер

По обходному транспортеру материал для обложек перемещается в клеевой блок, куда затем поступает книжный блок.

6. Клеевой блок

Здесь наносится клей на корешок книжного блока.

7. Участок скрепления

Здесь книжный блок с нанесенным клеем скрепляется с материалом для обложки и подается на следующий участок. Если материал для обложки не указан, книжный блок проходит через тракт для обрезки и поступает в лоток укладчика книг.

8. Обрезка

Кромки переплетенной книги обрезаются резаком в размер.

9. Сборник отходов триммера

При обрезании кромок книги обрезки бумаги накапливаются в сборнике отходов триммера.

10. Лоток укладчика книг

В завершение готовые книги подаются в лоток укладчика книг.

Включение и выключение питания

Электропитание переплетного устройства регулируется системой. Если система включается, переплетное устройство также включается. Если система выключается, переплетное устройство также отключается.

Режим энергосбережения

Режим энергосбережения переплетного устройства не зависит от режима энергосбережения системы. Однако при необходимости можно установить для обоих режимов энергосбережения одинаковые интервалы настройки. Для переплетного устройства установлена настройка по умолчанию 10 минут. Через 10 минут неактивности устройство переходит в режим энергосбережения (и выключается подогреватель клея). Время можно изменить, выбрав значение в диапазоне 1–240 минут, для чего необходимо войти в режим «Администратор».

Если для режима энергосбережения системы задан меньший интервал времени, то при переходе системы в режим энергосбережения переплетное устройство также переходит в этот режим. По умолчанию система автоматически переходит в режим энергосбережения через 15 минут простоя.Время можно изменить, выбрав значение в диапазоне 1–240 минут, для чего необходимо войти в режим «Администратор».

ПРИМЕЧАНИЕ

Для обеспечения максимальной эффективность работы переплетного устройства для его режима энергосбережения рекомендуется интервал по умолчанию 10 минут.

Вкладывание материала в лоток для вставки обложек

Данный лоток является альтернативным источником материала для обложек. Обложки могут печататься на принтере и подаваться с него или вручную вкладываться в данный лоток. Это особенно полезно в тех случаях, когда для книги используются обложки с печатью.

ВНИМАНИЕ!

Не применяйте рваную и мятую бумагу и бумагу со скрепками и лентами.

ПРИМЕЧАНИЕ

- Не вкладывайте бумагу разного формата.
- В лоток можно вкладывать до 200 листов материала для обложек.
- Форматы бумаги для лотка для вставки обложек:
  - Ширина бумаги: B4/257-330,2 мм (10,5-13 дюймов)
  - Длина бумаги: 364-488 мм (14,33 (B4)-19,187 дюйма)

1. Откройте пачку бумаги так, чтобы шов упаковки находился сверху.
2. Перед вкладыванием листов в лоток распустите их веером.
3. Вложив бумагу в лоток для вставки, отрегулируйте направляющие по ширине бумаги.

   ПРИМЕЧАНИЕ

   Прежде чем вставлять бумагу в лоток, убедитесь в отсутствии ее дефектов и проверьте, чтобы листы были выровнены по кромкам.

   a) Вложите бумагу наружной стороной вверх, верхней стороной к задней части лотка.

b) Выровняйте листы по задней стенке лотка.

4. В пользовательском интерфейсе принтера в окне Св-ва лотка введите сведения о бумаге, включая формат, тип и плотность.
5. Нажмите кнопку **OK**, чтобы сохранить настройки, и закройте окно Св-ва лотка.

Извлечение книг из переплетного устройства

1. Будет гореть светодиод лотка укладчика книг. Это означает, что готовая книга выведена в данный лоток.
2. Нажмите кнопку для открытия лотка укладчика книг.
3. Извлеките книгу и закройте лоток.

Отправка работ в переплетное устройство

Для данных упражнений необходимо руководство пользователя и руководство системного администратора в формате PDF. Если эти руководства в формате PDF отсутствуют, их можно загрузить на сайте www.xerox.com.

В упражнениях приведены инструкции по руководств пользователя и системного администратора.

Печать с компьютера с отправкой в переплетное устройство

1. Откройте на компьютере один из файлов PDF с помощью приложения Adobe® Acrobat Reader.
2. В меню **Файл > Печать**.
3. Выберите принтер.
4. Выберите очередь удержания.
5. Нажмите кнопку **OK**, чтобы отправить работу на принтер.

   Работа отправится в очередь удержания до разблокирования для печати.
6. Перейдите к серверу печати, подключенному к принтеру.
7. Для печати работы перейдите к соответствующей операции сервера печати в данном разделе и следуйте указаниям по настройке и разблокированию работы для печати и обработки в переплетном устройстве.

Печать с сервера печати Xerox FreeFlow с отправкой в термопереплетное устройство

В описаниях приведенных ниже операций даны указания по разным типам работ печати, отправляемых с сервера печати на переплетное устройство. Для успешного выполнения работ печати внимательно прочтите указания и выполните их.

Ручной режим переплетного устройства при отправке работы с сервера печати FreeFlow

Далее приведен порядок использования ручного режима переплетного устройства для обложек и книжных блоков при создании готовой книги. Перед использованием ручного режима переплетного устройства надо распечатать обложки и страницы книжного блока.

1. Распечатайте отдельно обложки и страницы книжного блока и поместите их рядом с термопереплетным устройством.
2. Вложите обложки с печатью в лоток для вставки обложек переплетного устройства. Установите направляющие, чтобы они слегка касались кромок листов.
3. В пользовательском интерфейсе системы подтвердите или измените свойства лотка для обложек с печатью.

   В интерфейсе системы лоток отображается как T1.
4. На сервере печати выберите **Принтер > Послепечатная обработка**.

   Откроется окно Послепечатная обработка, в котором перечислены доступные финишеры.
5. В разделе Внутренние финишеры дважды щелкните Термопереплетное устройство.

   Откроется окно Термопереплетное устройство - настройки.
6. Для настройки Ручной режим установите переключатель Включить.

При выборе данной настройки переплетное устройство отключается от печатной машины (принтера). Когда переплетное устройство находится в ручном режиме, все укладчики и переплетные устройства, установленные в технологической линии перед данным переплетным устройством, имеют связь с печатной машиной/принтеров, но устройства послепечатной обработки, расположенные после него, использовать нельзя.

7. Выберите единицы измерения (дюймы или миллиметры) в поле Единицы.
8. Для настройки Тип режима выберите значение Переплет и обрезка для обычного скрепления книжного блока.
9. В меню Материал блока книги выберите материал, на котором печатались книжные блоки.
10. В разделе Обложка выберите материал, на котором печатались обложки.
11. Для настройки опции Положение обложки подтвердите стандартные значения 0,00 для параметров В центре и Сторона.
12. Для настройки Коррекция поворота подтвердите стандартные значения 0,00 для параметров Сверху, Передняя и Снизу.
13. В разделе Обрезка выберите опцию Без полей.

    Обрезка переплетенной книги с трех сторон, где нет переплета. Данный вариант обеспечивает наилучшее качество готовой работы.

14. В раскрывающемся списке Стандартный формат выберите формат для готовой книги.
15. Для опции Положение по вертикали оставьте стандартное значение 0,00.

    Если нижнюю кромку надо обрезать больше, а верхнюю меньше, значение данной настройки уменьшают. Если верхнюю кромку надо обрезать больше, а нижнюю меньше, значение данной настройки увеличивают. Общая величина обрезки не меняется — только переплетаемая книга в процессе обрезания сдвигается вверх или вниз.

16. Нажмите кнопку **OK**.

    Теперь термопереплетное устройство готово к работе в ручном режиме и отключено от принтера для обработки последующих работ. Введенные параметры отправлены на переплетное устройство для работы в ручном режиме. Остальные работы можно выполнять на принтере, если они выводятся в укладчик перед термопереплетным устройством, а не в находящееся за ним устройство послепечатной обработки, установленное в данной конфигурации.

17. На переплетном устройстве откройте крышку накопительного лотка.
18. Поднимите ручки **1** и **2**, чтобы получить доступ к участку книжного блока.
19. Вставьте страницы книжного блока длинной кромкой вперед, лицевой стороной вниз.
20. Сдвиньте зеленый рычажок, чтобы установить направляющие по размеру бумаги.
21. Опустите ручки **2** и **1**.
22. Закройте крышку накопительного лотка.
23. Нажмите зеленую кнопку **Старт** на панели управления переплетного устройства.

    Теперь книга переплетена и (или) обрезана.

24. Откройте лоток укладчика книг, нажав зеленую кнопку, и извлеките книгу.

25. Перейдите к серверу печати.
26. Выберите пункты **Принтер > Послепечатная обработка**.
27. Дважды щелкните Термопереплетное устройство и выберите значение **Выключить**.

    Переплетное устройство выйдет из ручного режима.

Печать и скрепление с распечатанными обложками с помощью сервера печати FreeFlow

В данной процедуре используются обложки с печатью из материала крупного формата (например, 11 x 17 дюймов/A3), вложенные в лоток для вставки обложек переплетного устройства. Печатается один файл с содержимым блока книги, и страницы отправляются на переплетное устройство. В переплетном устройстве обложки автоматически подаются и скрепляются с блоком книги для создания готовой книги.

1. Вложите обложки с печатью в лоток для вставки обложек переплетного устройства. Установите направляющие, чтобы они слегка касались кромок листов.
2. В пользовательском интерфейсе системы подтвердите или измените свойства лотка для обложек с печатью.

   В интерфейсе системы лоток отображается как T1.
3. Вложите материал для страниц книжного блока в лотки принтера и подтвердите настройки на пользовательском интерфейсе системы.
4. Отправьте работу, включающую обложки и страницы книжного блока, в очередь удержания сервера печати.
5. На сервере печати выберите работу в очереди удержания и нажмите кнопку **Свойства работы**.

   Откроется окно Свойства работы.
6. Перейдите на вкладку **Основные**.
7. В разделе Paper Stock (Бумажный материал) нажмите кнопку **Loaded Stocks** (Загруженный материал) и выберите вложенный материал.
8. Для настройки Стороны выберите **2-стор.**.
9. Перейдите в меню Stapling/Finishing (Сшивание/послепечатная обработка) и выберите **Perfect Bind (Термоклеевое скрепление) > Portrait Left (По верт. слева)**.

   При выборе данной настройки корешок формируется с левой стороны книги, если смотреть на нее с лицевой стороны.
10. Выберите Настройки послепечатной обработки.

    Откроется окно Термопереплетное устройство - настройки.
11. Выберите единицы измерения (дюймы или миллиметры) в поле Единицы.
12. В поле Тип выберите значение **Pre-printed Cover** (Обложка с печатью).
13. В поле Stock (Материал) выберите материал для обложек, вложенный в лоток для вставки обложек переплетного устройства.

    Его можно выбрать в разделе Loaded Stocks (Загруженный материал), поскольку он уже вложен в лоток.

14. Для настройки опции Положение обложки подтвердите стандартные значения **0,00** для параметров В центре и Сторона.
15. Для настройки Коррекция поворота подтвердите стандартные значения **0,00** для параметров Сверху, Передняя и Снизу.
16. В разделе Обрезка выберите опцию Без полей.

    Обрезка переплетенной книги с трех сторон, где нет переплета. Данный вариант обеспечивает наилучшее качество готовой работы.
17. В раскрывающемся списке Стандартный формат выберите формат для готовой книги.
18. Для опции Положение по вертикали оставьте стандартное значение **0,00**.

    Если нижнюю кромку надо обрезать больше, а верхнюю меньше, значение данной настройки уменьшают. Если верхнюю кромку надо обрезать больше, а нижнюю меньше, значение данной настройки увеличивают. Общая величина обрезки не меняется — только переплетаемая книга в процессе обрезания сдвигается вверх или вниз.
19. Нажмите кнопку **OK**, чтобы сохранить настройки и закрыть окно.
20. Нажмите кнопку **Печать**.

    Работа будет отправлена на принтер и переплетное устройство.
21. На переплетном устройстве будет гореть светодиод лотка укладчика книг. Это означает, что готовая книга выведена в данный лоток.
22. Нажмите кнопку для открытия лотка укладчика книг.
23. Извлеките книгу и закройте лоток.

Печать и скрепление с использованием одного файла и сервера печати FreeFlow

В данной процедуре используется один файл и крупноформатный первый лист, выполняющий функцию обложки для крытья блока. Остальные страницы в файле имеют размер книжного блока.

1. Откройте файл и убедитесь, что первая страница правильно расположена для одно- или двусторонней печати. Ее размер должен быть больше, чем размер страниц книжного блока.

   После проверки закройте файл.
2. Вложите материал для обложки в лотки принтера и подтвердите настройки на пользовательском интерфейсе.
3. Вложите материал для страниц книжного блока в лотки принтера и подтвердите настройки на пользовательском интерфейсе системы.
4. Отправьте работу, включающую обложки и страницы книжного блока, в очередь удержания сервера печати.
5. На сервере печати выберите работу в очереди удержания и нажмите кнопку **Свойства работы**.

   Откроется окно Свойства работы.
6. Перейдите на вкладку **Основные**.

7. В разделе Paper Stock (Бумажный материал) нажмите кнопку **Loaded Stocks** (Загруженный материал) и выберите вложенный материал.
8. Для настройки Стороны выберите **2-стор.**.
9. Перейдите в меню Stapling/Finishing (Сшивание/послепечатная обработка) и выберите **Perfect Bind (Термоклеевое скрепление) > Portrait Left (По верт. слева)**.

   При выборе данной настройки корешок формируется с левой стороны книги, если смотреть на нее с лицевой стороны.
10. Выберите Настройки послепечатной обработки.

    Откроется окно Термопереплетное устройство - настройки.
11. Выберите единицы измерения (дюймы или миллиметры) в поле Единицы.
12. В поле Тип выберите значение **Обложка в объеме работы**.
13. В поле Материал выберите лоток с материалом для обложек.

    Его можно выбрать в разделе Loaded Stocks (Загруженный материал), поскольку он уже вложен в лоток.
14. Для настройки опции Положение обложки подтвердите стандартные значения 0,00 для параметров В центре и Сторона.
15. Для настройки Коррекция поворота подтвердите стандартные значения 0,00 для параметров Сверху, Передняя и Снизу.
16. В разделе Обрезка выберите опцию Без полей.

    Обрезка переплетенной книги с трех сторон, где нет переплета. Данный вариант обеспечивает наилучшее качество готовой работы.
17. В раскрывающемся списке Стандартный формат выберите формат для готовой книги.
18. Для опции Положение по вертикали оставьте стандартное значение 0,00.

    Если нижнюю кромку надо обрезать больше, а верхнюю меньше, значение данной настройки уменьшают. Если верхнюю кромку надо обрезать больше, а нижнюю меньше, значение данной настройки увеличивают. Общая величина обрезки не меняется — только переплетаемая книга в процессе обрезания сдвигается вверх или вниз.
19. Нажмите кнопку **OK**, чтобы сохранить настройки и закрыть окно.
20. Нажмите кнопку **Печать**.

    Работа будет отправлена на принтер и переплетное устройство.
21. На переплетном устройстве будет гореть светодиод лотка укладчика книг. Это означает, что готовая книга выведена в данный лоток.
22. Нажмите кнопку для открытия лотка укладчика книг.
23. Извлеките книгу и закройте лоток.

Печать с сервера печати Xerox CX (на основе ПО Creo) с отправкой в термопереплетное устройство

В описаниях приведенных ниже операций даны указания по разным типам работ печати, отправляемых с сервера печати на переплетное устройство. Для успешного выполнения работ печати внимательно прочтите указания и выполните их.

Ручной режим переплетного устройства при отправке работы с сервера печати CX

Далее приведен порядок использования ручного режима переплетного устройства для обложек и книжных блоков при создании готовой книги. Перед использованием ручного режима переплетного устройства надо распечатать обложки и страницы книжного блока.

1. Распечатайте отдельно обложки и страницы книжного блока и поместите их рядом с термопереплетным устройством.
2. Вложите обложки с печатью в лоток для вставки обложек переплетного устройства. Установите направляющие, чтобы они слегка касались кромок листов.
3. В пользовательском интерфейсе системы подтвердите или измените свойства лотка для обложек с печатью.

   В интерфейсе системы лоток отображается как T1.
4. На панели значков сервера печати щелкните значок **Активировать термопереплетное устройство**.

   Значок Состояние принтера в левой части экрана покажет Термопереплетное устройство - ручной режим.
5. В раскрывающемся списке Tools (Инструменты) выберите значение **Термопереплетное устройство - ручной режим**.

   Откроется окно «Термопереплетное устройство - ручной режим».
6. В поле Тип работы выберите **Переплет** или **Обрезка**.

   При выборе варианта Переплет выполняется скрепление и обрезка, а при выборе варианта Обрезка — только обрезка.

   При выборе варианта Обрезка открывается окно для установки величины обрезки передней кромки.
7. Чтобы открыть окно «Trim Settings» (Настройки обрезки), нажмите кнопку «Сохранить».
8. В поле Trim method (Способ обрезки) выберите значение **None** (Нет), **Fore Edge** (Передняя кромка) или **Cut to Size** (Обрезать в размер).
9. После установки настроек режима Обрезка нажмите кнопку **Сохранить**.
10. Выберите настройки в разделе Body paremeters (Параметры блока книги):
    a) Формат бумаги книжного блока.
    b) Тип бумаги (если бумага не обычная)
    c) Покрытие (без покрытия, глянцевое, матовое)

11. Выберите настройки в разделе Cover parameters (Параметры обложки):
    a) Формат бумаги для обложки
    b) Тип бумаги (если бумага не обычная)
    c) Покрытие (без покрытия, глянцевое, матовое)
12. Нажмите кнопку **Submit** (Передать).
13. При появлении сообщения об отправке параметров на переплетное устройство нажмите кнопку **OK**.
14. В окне Manual Perfect Binder (Термопереплетное устройство - ручной режим) выберите **Закрыть**.
15. На переплетном устройстве откройте крышку накопительного лотка.
16. Поднимите ручки **1** и **2**, чтобы получить доступ к участку книжного блока.
17. Вставьте страницы книжного блока длинной кромкой вперед, лицевой стороной вниз.
18. Сдвиньте зеленый рычажок, чтобы установить направляющие по размеру бумаги.
19. Опустите ручки **2** и **1**.
20. Закройте крышку накопительного лотка.
21. Нажмите зеленую кнопку **Старт** на панели управления переплетного устройства.

    Теперь книга переплетена и (или) обрезана.
22. Откройте лоток укладчика книг, нажав зеленую кнопку, и извлеките книгу.
23. Перейдите к серверу печати.
24. На панели значков сервера печати щелкните значок Термопереплетное устройство.

    В поле Состояние принтера отобразится Готов, и снова установится связь переплетного устройства с принтером.

Печать и скрепление с использованием одного файла и сервера печати CX

В данной процедуре используется один файл, в котором содержится обложка и страницы книжного блока. Файл отправляется на сервер печати, настраивается для послепечатной обработки в термопереплетном устройстве, затем разблокируется для обработки и печати.

1. Вложите материал для обложки в лотки принтера и подтвердите настройки на пользовательском интерфейсе.
2. Вложите материал для страниц книжного блока в лотки принтера и подтвердите настройки на пользовательском интерфейсе системы.
3. Отправьте работу, включающую обложки и страницы книжного блока, в очередь удержания сервера печати.
4. На сервере печати выберите работу в очереди удержания и нажмите кнопку **Свойства работы**.

   Откроется окно Свойства работы.
5. Введите число копий для печати и скрепления в поле Copies and pages (Копии и страницы).
6. В меню **Print Method** (Метод печати) выберите **Simplex** (Односторонняя) или **Duplex** (Двусторонняя).

Для варианта Duplex можно выбрать макет **Сверху до верха** или **Сверху до низа**.

7. В меню **Бумажный материал** выберите параметры бумаги для книжного блока.
8. Для установки параметров материала обложки выберите пункт **Finishing** (Послепечатная обработка).
   a) В меню Output tray (Выходной лоток) выберите опцию **Perfect Binder Tray** (Лоток термопереплетного устройства).
   b) В меню Pull Cover From (Лоток для обложек) выберите лоток для материала обложек. Это может быть определенный лоток на печатной машине или лоток для вставки обложек переплетного устройства.

      Для печати обложки из файла следует выбрать лоток на печатной машине.
   c) Выберите вариант в меню Cover Content (Содержимое обложки).
   d) Если в файле содержится название или изображение для корешка, в поле Spine (Корешок) выберите вариант **From file** (Из файла); в противном случае оставьте стандартное значение Blank (Пустой лист).
   e) В поле Binding (Переплет) выберите размещение переплета: **Слева**, **Справа**, **Сверху** или **Снизу**.

      Обычно применяется вариант Слева, а для печати в ориентации календаря — вариант Сверху.
   f) Для установки режима обрезки выберите **Trimming job** (Обрезка).
   g) В поле Режим выберите **Fore Edge** (Передняя кромка) или **Cut to Size** (Обрезать в размер).
9. Задав настройку Обрезка, нажмите кнопку **Сохранить**.
10. Проверьте настройки по изображению.
11. Убедитесь в правильности макета.
12. Нажмите кнопку **Submit** (Передать), чтобы напечатать работу.
13. На переплетном устройстве будет гореть светодиод лотка укладчика книг. Это означает, что готовая книга выведена в данный лоток.
14. Нажмите кнопку для открытия лотка укладчика книг.
15. Извлеките книгу и закройте лоток.

Печать и скрепление с использованием двух файлов и сервера печати CX

В данной процедуре используется один файл для обложек с печатью из материала крупного формата, вложенного в лоток для вставки обложек переплетного устройства. Затем на принтере печатается второй файл со страницами книжного блока и отправляется в переплетное устройство для скрепления с автоматически подаваемыми обложками.

1. Отправьте файл обложки в очередь удержания на сервере печати.
2. На сервере печати в очереди удержания откройте окно Свойства работы для файла обложки.
3. Введите число копий для печати и скрепления в поле Copies and pages (Копии и страницы).

4. В меню **Print Method** (Метод печати) выберите **Simplex** (Односторонняя) или **Duplex** (Двусторонняя).

   Для варианта Duplex можно выбрать макет **Сверху до верха** или **Сверху до низа**.
5. В меню **Бумажный материал** выберите параметры бумаги для книжного блока.
6. Для установки параметров материала обложки выберите пункт **Finishing** (Послепечатная обработка).
7. В поле Output tray (Выходной лоток) выберите лоток или значение **Auto Output Tray** (Авто).
8. Сохраните настройку, закройте окно Свойства работы и разблокируйте работу печати обложек.
9. Извлеките распечатанные обложки из выходного лотка.
10. Вложите обложки с печатью в лоток для вставки обложек переплетного устройства. Установите направляющие, чтобы они слегка касались кромок листов.
11. В пользовательском интерфейсе системы подтвердите или измените свойства лотка для обложек с печатью.

    В интерфейсе системы лоток отображается как T1.
12. Отправьте файл со страницами книжного блока в очередь удержания на сервере печати.
13. Вложите материал для страниц книжного блока в лотки принтера и подтвердите настройки на пользовательском интерфейсе системы.
14. На сервере печати выберите работу в очереди удержания и нажмите кнопку **Свойства работы**.

    Откроется окно Свойства работы.
15. Введите число копий для печати и скрепления в поле Copies and pages (Копии и страницы).
16. В меню **Print Method** (Метод печати) выберите **Simplex** (Односторонняя) или **Duplex** (Двусторонняя).

    Для варианта Duplex можно выбрать макет **Сверху до верха** или **Сверху до низа**.
17. В меню **Бумажный материал** выберите параметры бумаги для книжного блока.
18. Для установки параметров материала обложки выберите пункт **Finishing** (Послепечатная обработка).
    a) В меню Output tray (Выходной лоток) выберите опцию **Perfect Binder Tray** (Лоток термопереплетного устройства).
    b) В меню Pull Cover From (Лоток для обложек) выберите лоток для вставки обложек переплетного устройства для материала обложек.
    c) Выберите вариант в меню Cover Content (Содержимое обложки).
    d) Если в файле содержится название или изображение для корешка, в поле Spine (Корешок) выберите вариант **From file** (Из файла); в противном случае оставьте стандартное значение Blank (Пустой лист).
    e) В поле Binding (Переплет) выберите размещение переплета: **Слева**, **Справа**, **Сверху** или **Снизу**.

       Обычно применяется вариант Слева, а для печати в ориентации календаря — вариант Сверху.

f) Для установки режима обрезки выберите **Trimming job** (Обрезка).
g) В поле Режим выберите **Fore Edge** (Передняя кромка) или **Cut to Size** (Обрезать в размер).

19. Задав настройку Обрезка, нажмите кнопку **Сохранить**.
20. Нажмите кнопку **Submit** (Передать), чтобы напечатать работу.
21. На переплетном устройстве будет гореть светодиод лотка укладчика книг. Это означает, что готовая книга выведена в данный лоток.
22. Нажмите кнопку для открытия лотка укладчика книг.
23. Извлеките книгу и закройте лоток.

Печать с сервера печати Xerox EX (на основе ПО EFI) с отправкой в термопереплетное устройство

В описаниях приведенных ниже операций даны указания по разным типам работ печати, отправляемых с сервера печати на переплетное устройство. Для успешного выполнения работ печати внимательно прочтите указания и выполните их.

Ручной режим переплетного устройства при отправке работы с сервера печати EX

Далее приведен порядок использования ручного режима переплетного устройства для обложек и книжных блоков при создании готовой книги. Перед использованием ручного режима переплетного устройства надо распечатать обложки и страницы книжного блока.

1. Распечатайте отдельно обложки и страницы книжного блока и поместите их рядом с термопереплетным устройством.
2. Вложите обложки с печатью в лоток для вставки обложек переплетного устройства. Установите направляющие, чтобы они слегка касались кромок листов.
3. В пользовательском интерфейсе системы подтвердите или измените свойства лотка для обложек с печатью.

   В интерфейсе системы лоток отображается как T1.
4. Переведите переплетное устройство в ручной режим на сервере печати.
5. На переплетном устройстве откройте крышку накопительного лотка.
6. Поднимите ручки **1** и **2**, чтобы получить доступ к участку книжного блока.
7. Вставьте страницы книжного блока длинной кромкой вперед, лицевой стороной вниз.
8. Сдвиньте зеленый рычажок, чтобы установить направляющие по размеру бумаги.
9. Опустите ручки **2** и **1**.
10. Закройте крышку накопительного лотка.
11. Нажмите зеленую кнопку **Старт** на панели управления переплетного устройства.

    Теперь книга переплетена и (или) обрезана.
12. Откройте лоток укладчика книг, нажав зеленую кнопку, и извлеките книгу.
13. Перейдите к серверу печати.

14. На сервере печати отключите ручной режим переплетного устройства и восстановите его связь с системой.

Печать и скрепление с распечатанными обложками с помощью сервера печати EX

В данной процедуре используются обложки с печатью из материала крупного формата (например, 11 x 17 дюймов/A3), вложенные в лоток для вставки обложек переплетного устройства. Печатается один файл с содержимым блока книги, и страницы отправляются на переплетное устройство. В переплетном устройстве обложки автоматически подаются и скрепляются с блоком книги для создания готовой книги.

1. Вложите обложки с печатью в лоток для вставки обложек переплетного устройства. Установите направляющие, чтобы они слегка касались кромок листов.
2. В пользовательском интерфейсе системы подтвердите или измените свойства лотка для обложек с печатью.

   В интерфейсе системы лоток отображается как T1.
3. Вложите материал для страниц книжного блока в лотки принтера и подтвердите настройки на пользовательском интерфейсе системы.
4. Отправьте работу, включающую страницы книжного блока, в очередь удержания сервера печати.
5. На сервере печати выберите работу в очереди удержания и нажмите кнопку **Свойства работы**.

   Откроется окно Свойства работы.
6. В меню **Quick Access** (Быстрый доступ) установите количество копий для печати и скрепления в поле Copies (Копии).
7. При печати на обеих сторонах страниц книжного блока в разделе Duplex (Двусторонняя) выберите **Сверху до верха** или **Сверху до низа**.
8. На панели меню откройте вкладку **Layout** (Макет).
9. Установите переключатель **Booklet** (Брошюра).
10. В разделе Booklet Type (Тип брошюры) выберите **1-up Perfect** (1 на лист, термозакрепление).

    Откроется окно для установки параметров термопереплетного устройства.
11. Слева от поля 1-up Perfect выберите расположение переплета книги:

    - **Left Binding** (Переплет слева): стандартная и наиболее часто используемая настройка для книг.
    - **Сверху**: переплет календарного типа.
    - **Right Binding** (Переплет справа): используется для книг на языках Ближнего Востока и Азии.
12. В разделе Trim (Обрезка) выберите величину обрезки; предусмотрены следующие варианты:

    - **Use Specified Values** (Использовать заданные значения): величина обрезки для трех сторон без переплета устанавливается вручную с помощью стрелок настройки.

- **None** (Нет): обрезка работы не производится, выполняется только скрепление.
- **Minimum Trim** (Мин. обрезка): сервером печати автоматически применяется минимально возможная обрезка менее 6,35 мм (0,25 дюйма).
- **Calculate Trim From Finish Size** (Расчет обрезки по размеру готовой книги): установка ширины и длины размера готовой переплетенной книги после обрезки.

Кнопка Trim Angles (Углы обрезки) предназначена только для тех случаев, когда углы переплетенной книги не прямые, то есть ее форма не прямоугольная. Если после скрепления нескольких книг обнаруживается, что одна из сторон переплетенной книги обрезана под углом, обрезку можно скорректировать настройками для угла кромки Сверху, Снизу и Спереди.

13. Выберите значение в поле Body Paper Size (Формат бумаги книги) для бумаги книжного блока, вложенной в лоток принтера.
14. Выберите значение в поле Cover Paper Size (Формат бумаги обложки) для бумаги обложки, вложенной в лоток принтера.
15. В разделе Cover Content (Содержимое обложки) в поле Content (Содержимое) выберите значение **С печатью**.
16. Кнопками со стрелками установите размер корешка в поле Spine Width (Ширина корешка).
17. В разделе Body Position (Положение блока книги) для настройки Booklet Scaling (Масштаб брошюры) выберите значение **Нет** или **Shrink to Body Size** (Уменьшить до размера блока книги).
18. В поле Centering Adjustment (Центрирование) выберите вариант расположения изображений книги на страницах: **At the center** (В центре) или **At the spine** (По корешку). При необходимости можно точно настроить положение кнопками со стрелками.
19. Для печати и скрепления книги нажмите кнопку **Печать**.

    Для проверки настроек обрезки и положения перед печатью большого количества копий выберите **Печать > Proof Print (Пробная печать)**.
20. На переплетном устройстве будет гореть светодиод лотка укладчика книг. Это означает, что готовая книга выведена в данный лоток.
21. Нажмите кнопку для открытия лотка укладчика книг.
22. Извлеките книгу и закройте лоток.

Печать и скрепление с использованием одного файла и сервера печати EX

В данной процедуре используется один файл, в котором содержится обложка и страницы книжного блока. Файл отправляется на сервер печати, настраивается для послепечатной обработки в термопереплетном устройстве, затем разблокируется для обработки и печати.

1. Вложите материал для обложки в лотки принтера и подтвердите настройки на пользовательском интерфейсе.
2. Вложите материал для страниц книжного блока в лотки принтера и подтвердите настройки на пользовательском интерфейсе системы.

3. Отправьте работу, включающую обложки и страницы книжного блока, в очередь удержания сервера печати.
4. На сервере печати выберите работу в очереди удержания и нажмите кнопку **Свойства работы**.

   Откроется окно Свойства работы.
5. В меню **Quick Access** (Быстрый доступ) установите количество копий для печати и скрепления в поле Copies (Копии).
6. При печати на обеих сторонах страниц книжного блока в разделе Duplex (Двусторонняя) выберите **Сверху до верха** или **Сверху до низа**.
7. На панели меню откройте вкладку **Layout** (Макет).
8. Установите переключатель **Booklet** (Брошюра).
9. В разделе Booklet Type (Тип брошюры) выберите **1-up Perfect** (1 на лист, термозакрепление).

   Откроется окно для установки параметров термопереплетного устройства.
10. Слева от поля 1-up Perfect выберите расположение переплета книги:
    - **Left Binding** (Переплет слева): стандартная и наиболее часто используемая настройка для книг.
    - **Сверху**: переплет календарного типа.
    - **Right Binding** (Переплет справа): используется для книг на языках Ближнего Востока и Азии.
11. В разделе Trim (Обрезка) выберите величину обрезки; предусмотрены следующие варианты:
    - **Use Specified Values** (Использовать заданные значения): величина обрезки для трех сторон без переплета устанавливается вручную с помощью стрелок настройки.
    - **None** (Нет): обрезка работы не производится, выполняется только скрепление.
    - **Minimum Trim** (Мин. обрезка): сервером печати автоматически применяется минимально возможная обрезка менее 6,35 мм (0,25 дюйма).
    - **Calculate Trim From Finish Size** (Расчет обрезки по размеру готовой книги): установка ширины и длины размера готовой переплетенной книги после обрезки.

    Кнопка Trim Angles (Углы обрезки) предназначена только для тех случаев, когда углы переплетенной книги не прямые, то есть ее форма не прямоугольная. Если после скрепления нескольких книг обнаруживается, что одна из сторон переплетенной книги обрезана под углом, обрезку можно скорректировать настройками для угла кромки Сверху, Снизу и Спереди.
12. Выберите значение в поле Body Paper Size (Формат бумаги книги) для бумаги книжного блока, вложенной в лоток принтера.
13. Выберите значение в поле Cover Paper Size (Формат бумаги обложки) для бумаги обложки, вложенной в лоток принтера.
14. В разделе Cover Content (Содержимое обложки) в поле Content (Содержимое) выберите один из следующих вариантов:
    - **Front & Back Separately** (Передняя и задняя отдельно): изображения для передней обложки содержатся на первой странице файла, а для задней

обложки — на последней странице. При выборе данной настройки также следует установить для настроек «Передняя обложка» (Страница 1) и «Задняя обложка» (Страница N) одно из следующих значений: Печать снаружи, Печать внутри, На обеих сторонах, «Do not Print» (Не печатать).

ПРИМЕЧАНИЕ

При печати на обеих сторонах передней обложки сторона 2 размещается на внутренней стороне обложки, а при печати на обеих сторонах задней обложки на внутренней стороне размещается предпоследняя страница (Страница N–1).

- **Front & Back Together** (Передняя и задняя вместе): первая страница в файле является большим листом, содержащим переднюю и заднюю обложки. В переплетном устройстве этим листом покрывается книжный блок. При выборе данной настройки также следует выбрать для параметра Content (Содержимое) значение **Print on the outside of the cover** (Печать снаружи обложки) (если изображения в файле содержатся только для наружной стороны обложки) или **Print on Both sides of the cover** (Печать на обеих сторонах обложки) (если изображения в файле содержатся для наружной и внутренней сторон обложки).
- **С печатью**: печать на обложке выполняется отдельно, и создание обложки сервером печати из файла не требуется.

15. Кнопками со стрелками установите размер корешка в поле Spine Width (Ширина корешка).

Для печати на корешке, когда изображение содержится в файле, выберите для настройки Spine Content (Содержимое корешка) значение **Document Page** (Страница документа).

16. В разделе Body Position (Положение блока книги) для настройки Booklet Scaling (Масштаб брошюры) выберите значение **Нет** или **Shrink to Body Size** (Уменьшить до размера блока книги).

17. В поле Centering Adjustment (Центрирование) выберите вариант расположения изображений книги на страницах: **At the center** (В центре) или **At the spine** (По корешку). При необходимости можно точно настроить положение кнопками со стрелками.

18. Для печати и скрепления книги нажмите кнопку **Печать**.

Для проверки настроек обрезки и положения перед печатью большого количества копий выберите **Печать > Proof Print (Пробная печать)**.

19. На переплетном устройстве будет гореть светодиод лотка укладчика книг. Это означает, что готовая книга выведена в данный лоток.

20. Нажмите кнопку для открытия лотка укладчика книг.

21. Извлеките книгу и закройте лоток.

Обслуживание

При выполнении операций по обслуживанию соблюдайте следующие правила:

- Рекомендуется выполнять все операции по очистке ежедневно, предпочтительно в начале рабочего дня перед включением аппарата и разогревом фьюзера.
- Если система включена и фьюзер нагрет, прежде чем выполнять операции по очистке, выключите систему и дайте фьюзеру время остыть. Для этого необходимо около 30 минут.
- Очищать необходимо только рекомендуемые участки тракта бумаги, указанные в процедурах по очистке.

Очистка переплетного устройства

1. Выключите систему, нажав кнопку питания (на печатающем устройстве с правой стороны).
2. Отсоедините шнур питания на задней панели переплетного устройства.
3. Для очистки крышек и дверец следует использовать влажную (но не мокрую) безворсовую ткань.
4. Откройте каждый участок с зелеными рычажками и очистите поверхности.
5. Удалите оставшуюся влагу сухой безворсовой тканью.
6. Верните все зеленые рычажки в исходное положение.
7. Подключите шнур питания к переплетному устройству.
8. Включите систему.

Опорожнение сборника отходов триммера

Перед выполнением данной операции следует ознакомиться со следующими материалами:

- Не открывайте сборник отходов триммера, когда переплетное устройство работает. Для опорожнения лотка, прежде чем его открыть, дождитесь завершения работы.
- Не кладите в лоток пластиковый пакет. При этом уменьшается емкость лотка и может происходить повреждение аппарата или появление кодов неисправности.
- Когда сборник отходов триммера становится полным, работа принтера останавливается и выводится сообщение с соответствующим указанием. После опорожнения сборника работа возобновляется.

СОВЕТ

При выполнении объемных работ со скреплением сборник отходов триммера необходимо опорожнять чаще, чем обычно.

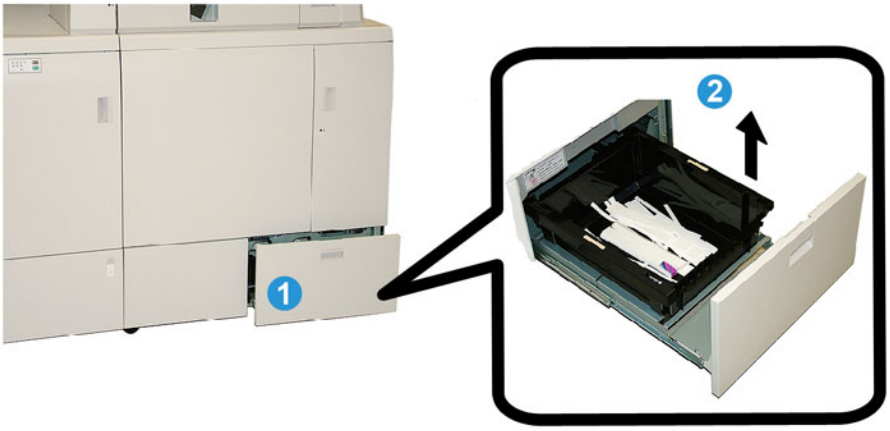

1. Откройте сборник отходов триммера.
2. Извлеките внутренний контейнер лотка.
3. Вытряхните содержимое контейнера в мусорную корзину.
4. Убедитесь, что на участке лотка в аппарате не осталось отходов.
5. Вставьте контейнер в сборник отходов триммера.
6. Аккуратно закройте сборник отходов триммера.

Лоток для гранул с клеем

Перед выполнением данной операции следует ознакомиться со следующими материалами:

- Запас гранул с клеем можно пополнять во время работы переплетного устройства.
- Используйте только такой клей, который предназначен для данного переплетного устройства. Применение другого клея может вызвать неисправность переплетного устройства.
- Храните клей в прохладном помещении с хорошей вентиляцией, где нет высокой температуры и влажности. При наличии открытого пламени или под действием высокой температуры клей может воспламеняться.
- Не загружайте в лоток слишком много гранул с клеем, иначе дверцы не будут закрываться и гранулы попадут на другие участки переплетного устройства и вызовут нарушения в его работе.
- Нельзя использовать упавшие на пол гранулы с клеем, иначе в переплетное устройство попадет грязь или пыль и вызовет его неисправность.
- В лоток для клея нельзя вкладывать ничего, кроме гранул с клеем, иначе в переплетном устройстве может произойти возгорание.

- В процессе работы переплетного устройства запас гранул с клеем расходуется. Переплетное устройство рассчитано на 380 грамм клея.

Пополнение лотка для гранул с клеем

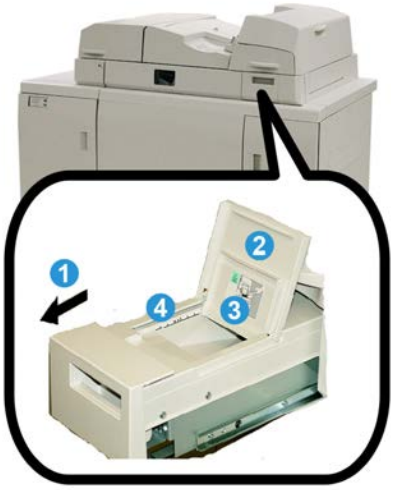

1. Откройте лоток для гранул с клеем.
2. Откройте наружную крышку.
3. Откройте внутреннюю крышку.
4. Добавьте в лоток гранулы с клеем с помощью предусмотренного совка, чтобы выровненный уровень гранул был чуть ниже предельной отметки.
5. Закройте внутреннюю и наружную крышки.
6. Закройте лоток для гранул с клеем так, чтобы был слышен щелчок.

Устранение неисправностей переплетного устройства

ПРИМЕЧАНИЕ

- Оповещение о застревании бумаги предусмотрено на пользовательском интерфейсе принтера и на панели управления переплетного устройства.
- Для устранения неоднократных застреваний бумаги выполните указания, которые выводятся на пользовательском интерфейсе принтера и на панели управления переплетного устройства.

Застревание на участках E1 и E2

1. Откройте крышку накопительного лотка.

2. Сдвиньте ручку **1b** влево и извлеките застрявшую бумагу.

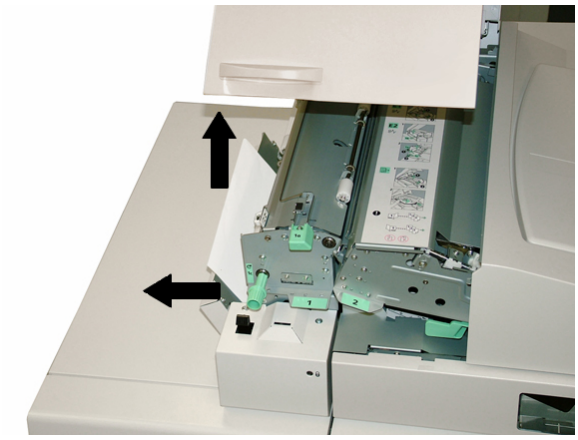

3. Сдвиньте ручку **1a** влево, поверните ручку **1c** и извлеките застрявшую бумагу.

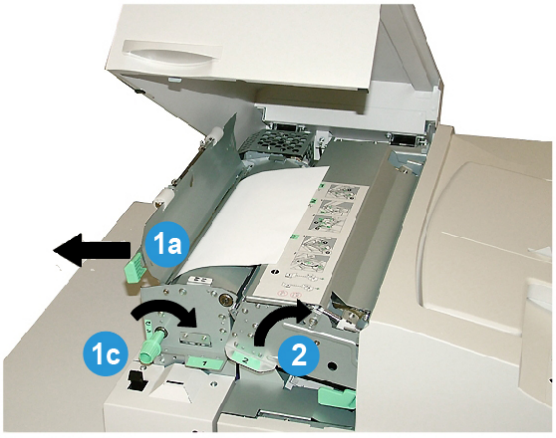

4. Поднимите ручку **2** вправо и извлеките застрявшую бумагу.
5. Верните ручки **2**, **1a** и **1b** в исходное положение.
6. Закройте крышку накопительного лотка.
7. Для возобновления работы печати выполните указания, отображаемые в пользовательском интерфейсе системы.

Застревание на участке E3

ПРИМЕЧАНИЕ

Если застревание происходит после выхода книжного блока с накопительного участка, бумага выбрасывается с проклеенным корешком книжного блока без скрепления с обложкой.

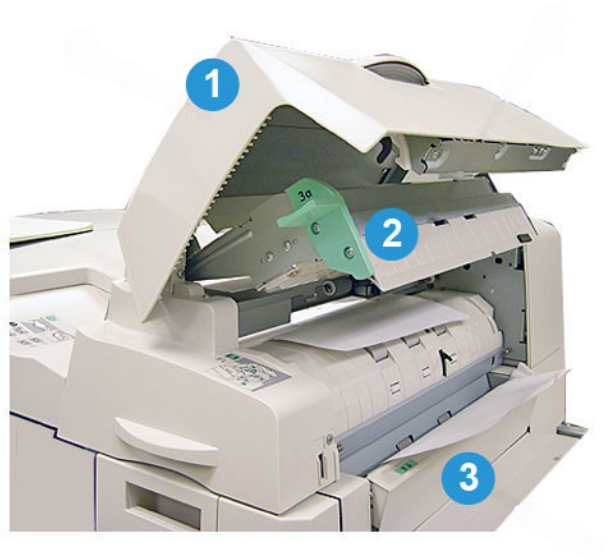

1. Откройте крышку лотка для вставки обложек.
2. Откройте внутреннюю крышку лотка для вставки обложек (**3a**).
3. Откройте правую направляющую (**3b**).
4. Извлеките застрявшую бумагу.
5. Закройте участки **3b** и **3a** и крышку лотка для вставки обложек.
6. При необходимости снова вложите бумагу в лоток для вставки обложек.
7. Для возобновления работы печати выполните указания, отображаемые в пользовательском интерфейсе системы.

Застревание на участке E4

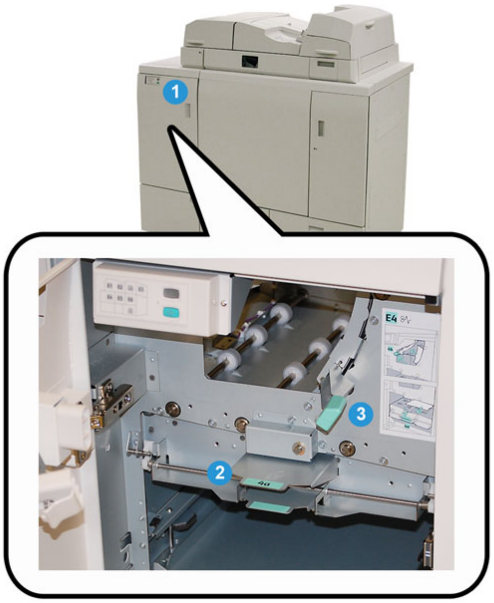

1. Откройте переднюю дверцу входного транспортера.
2. Откройте участок **4a** и извлеките застрявшую бумагу.
3. Откройте участок **4b** и извлеките застрявшую бумагу.
4. Верните ручки **4b** и **4a** в исходное положение.
5. Для возобновления работы печати выполните указания, отображаемые в пользовательском интерфейсе системы.

Застревание на участках E5 и E6

ПРИМЕЧАНИЕ

Когда горит светодиод передней крышки переплетного устройства, левая и правая передние дверцы не открываются.

1. Откройте левую и правую дверцы.

2. Подняв ручку **5a**, извлеките застрявшую бумагу.

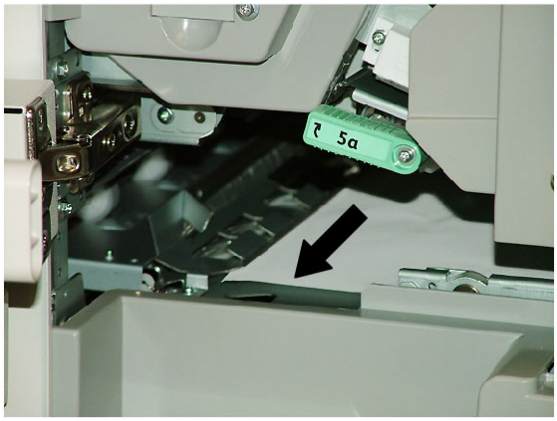

3. Верните ручку **5a** в исходное положение.

4. Подняв ручку **5b**, поверните ручку **6d** и извлеките застрявшую бумагу.

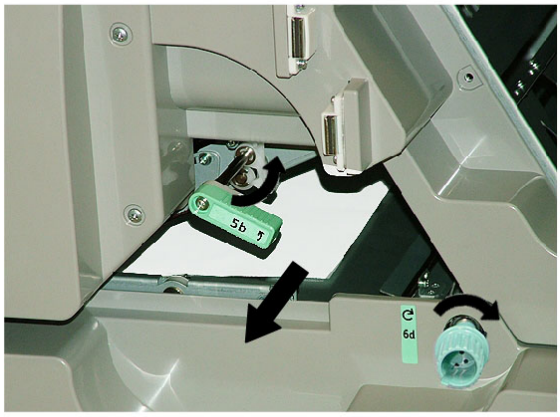

5. Верните ручку **5b** в исходное положение.
6. Откройте участки **6a** и **6b**.

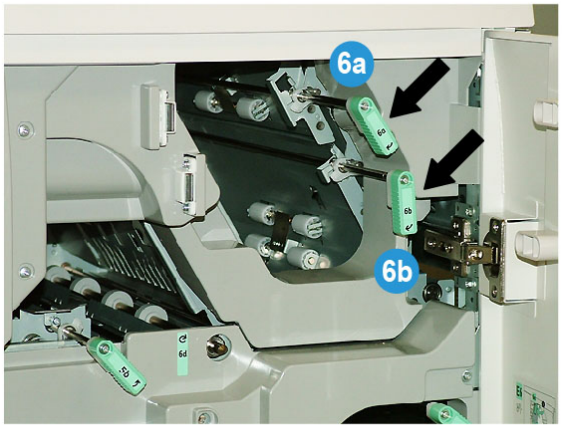

7. Извлеките застрявшую бумагу.

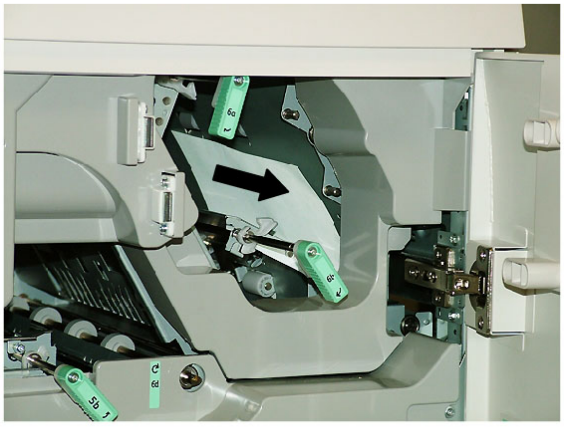

8. Верните ручки **6a** и **6b** в исходное положение.

9. Откройте участок **6c** и извлеките застрявшую бумагу.

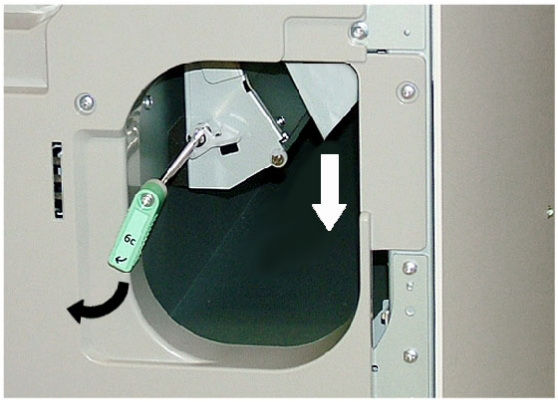

10. Верните ручку **6c** в исходное положение.
11. Закройте левую и правую передние дверцы переплетного устройства.
12. Для возобновления работы печати выполните указания, отображаемые в пользовательском интерфейсе системы.

Неисправности общего характера

Сбой питания в процессе работы

ПРИМЕЧАНИЕ

Когда происходит сбой питания переплетного устройства в процессе выполнения работы печати, в тракте бумаги могут остаться обрезки книги. Для очистки тракта бумаги выполните следующее.

1. Выключите систему, нажав кнопку питания (на печатающем устройстве с правой стороны).
2. Откройте лоток укладчика книг.
3. Проверьте наличие обрезков бумаги в лотке.

   Удалите обрезки, если они есть.
4. Закройте лоток укладчика книг.
5. Выполните пробную работу, чтобы проверить исправность работы переплетного устройства.

Настройка печатаемого изображения и обрезки

Если параметры напечатанной книги не устраивают, можно скорректировать настройки на пользовательском интерфейсе системы.

Наличие вариантов настроек изображения и обрезки зависит от сервера печати. Сведения о данных настройках см. в документации к серверу печати.

Коды неисправностей

053-100, 053-101, 053-102, 053-103, 053-104, 053-105, 053-106, 053-107, 053-108, 053-109, 053-110, 053-111, 053-112, 053-113, 053-114, 053-115, 053-116, 053-117, 053-118, 053-119, 053-120, 053-121, 053-122, 053-123, 053-124, 053-125, 053-126, 053-127, 053-128, 053-129, 053-130, 053-131, 053-132, 053-133, 053-134, 053-135, 053-136, 053-137, 053-138, 053-139, 053-140, 053-141, 053-142, 053-143, 053-144, 053-145, 053-146, 053-147, 053-148

Причина: Застревание бумаги

Устранение: Извлеките застрявшую бумагу; для возобновления работы выполните указания, отображаемые в пользовательском интерфейсе системы.

053-210, 053-211, 053-212, 053-213, 053-214, 053-215, 053-216, 053-217, 053-218, 053-219, 053-220, 053-221, 053-222, 053-223, 053-224, 053-225, 053-226, 053-227, 053-228, 053-229, 053-230, 053-231, 053-232, 053-233, 053-234, 053-235, 053-236, 053-237, 053-238, 053-239, 053-240, 053-241, 053-242, 053-243, 053-244, 053-245, 053-246, 053-247, 053-248, 053-249, 053-250, 053-251, 053-252, 053-253, 053-254, 053-255, 053-256, 053-257, 053-258, 053-259, 053-260, 053-261, 053-262, 053-263, 053-264, 053-265, 053-266, 053-267, 053-268, 053-269, 053-270, 053-271, 053-272, 053-273, 053-274, 053-275, 053-276, 053-277, 053-278, 053-279, 053-280, 053-281, 053-282, 053-283, 053-284, 053-285, 053-286, 053-287, 053-288, 053-289, 053-290, 053-291, 053-292, 053-293, 053-294, 053-295, 053-296, 053-297, 053-298, 053-299

Причина: Неисправность внутреннего элемента

Устранение: Выключите и снова включите систему. Если неисправность не устранится, обратитесь в сервисный центр.

053-301, 053-302, 053-303, 053-304, 053-305

Причина: Открыта крышка или дверца.

Устранение: Закройте открытую крышку или дверцу; для возобновления работы выполните указания, отображаемые на пользовательском интерфейсе системы.

053-310, 053-311, 053-312, 053-313, 053-314

Причина: Неисправность внутреннего элемента

Устранение: Выключите и снова включите систему. Если неисправность не устранится, обратитесь в сервисный центр.

053-315, 053-316

Причина: Программная ошибка

Устранение: Выключите и снова включите систему. Если неисправность не устранится, обратитесь в сервисный центр.

053-326

Причина: Программная ошибка

Устранение: Проверьте толщину поступающей работы и снова отправьте ее. Если неисправность не устранится, обратитесь в сервисный центр.

053-327, 053-328

Причина: Неисправность внутреннего элемента

Устранение: Выключите и снова включите систему. Если неисправность не устранится, обратитесь в сервисный центр.

053-332

Причина: Программная ошибка

Устранение: Выключите и снова включите систему. Если неисправность не устранится, обратитесь в сервисный центр.

053-333, 053-334

Причина: Неисправность внутреннего элемента

Устранение: Выключите и снова включите систему. Если неисправность не устранится, обратитесь в сервисный центр.

053-335

Причина: Программная ошибка

Устранение: Выключите и снова включите систему. Если неисправность не устранится, обратитесь в сервисный центр.

053-400

Причина: Открыт лоток укладчика книг

Устранение: Закройте лоток. Если неисправность не устранится, выключите и снова включите систему. Если неисправность не устранится, обратитесь в сервисный центр.

053-401

Причина: Открыта верхняя крышка

Устранение: Закройте крышку. Если неисправность не устранится, выключите и снова включите систему. Если неисправность не устранится, обратитесь в сервисный центр.

053-404

Причина: Открыт лоток для гранул с клеем

Устранение: Закройте лоток. Если неисправность не устранится, выключите и снова включите систему. Если неисправность не устранится, обратитесь в сервисный центр.

053-405

Причина: Заполнен сборник отходов триммера

Устранение: Опорожните лоток. Для возобновления работы печати выполните указания, отображаемые в пользовательском интерфейсе системы.

053-406

Причина: Заполнен лоток укладчика книг

Устранение: Опорожните лоток. Для возобновления работы печати выполните указания, отображаемые в пользовательском интерфейсе системы.

053-407, 053-408

Причина: Заканчивается срок службы ножа резака

Устранение: Обратитесь в сервисный центр.

053-409

Причина: Мало клея или он закончился

Устранение: Добавьте гранулы с клеем в лоток.

053-410

Причина: Заканчивается срок службы ножа резака

Устранение: Обратитесь в сервисный центр.

053-411

Причина: Заполнен сборник отходов триммера

Устранение: Опорожните лоток.

053-412

Причина: Мало клея или он закончился

Устранение: Добавьте гранулы с клеем в лоток. Для возобновления работы печати выполните указания, отображаемые в пользовательском интерфейсе системы.

053-900, 053-901, 052-902, 052-903, 052-904, 052-905, 052-906, 052-907, 052-908, 052-909, 052-910, 052-911, 052-912, 052-913, 052-914, 052-915, 052-916

Причина: Застревание бумаги

Устранение: Извлеките застрявшую бумагу; для возобновления работы выполните указания, отображаемые в пользовательском интерфейсе системы.

053-922

Причина: Не удается определить формат материала в лотке для вставки обложек или его количество превышает максимальный предел.

Устранение: Извлеките и снова вложите материал в лоток; проверьте настройки лотка на пользовательском интерфейсе системы.

054-210, 054-211, 054-212, 054-213, 054-214, 054-215, 054-216, 054-217, 054-218, 054-219, 054-220, 054-221, 054-222, 054-223, 054-224, 054-225, 054-226, 054-227, 054-228, 054-229, 054-230, 054-231, 054-232, 054-233, 054-234, 054-235, 054-236, 054-237, 054-238, 054-239, 054-240, 054-240, 054-241, 054-242, 054-243, 054-244, 054-245, 054-246, 054-247, 054-248, 054-249, 054-250, 054-251, 054-252, 054-253, 054-254, 054-255, 054-256, 054-257, 054-258, 054-259, 054-260, 054-261, 054-262, 054-263, 054-264, 054-265, 054-266, 054-267, 054-268, 054-269, 054-270, 054-271, 054-272, 054-273, 054-274, 054-275, 054-276, 054-277, 054-278, 054-279, 054-280, 054-281, 054-282, 054-283, 054-284, 054-285, 054-286, 054-287, 054-288, 054-289,

054-290, 054-291, 054-292, 054-293, 054-294, 054-295, 054-296, 054-297, 054-298, 054-299

Причина: Неисправность внутреннего элемента

Устранение: Выключите и снова включите систему. Если неисправность не устранится, обратитесь в сервисный центр.

055-210, 055-211, 055-212, 055-213, 055-214, 055-215, 055-216, 055-217, 055-218, 055-219, 055-220, 055-221, 055-222, 055-223, 055-224, 055-225, 055-226, 055-227, 055-228, 055-229, 055-230, 055-231, 055-232, 055-233, 055-234, 055-235, 055-236, 055-237, 055-238, 055-239, 055-240, 055-241, 055-242, 055-243, 055-244, 055-245, 055-246, 055-247, 055-248, 055-249, 055-250, 055-251, 055-252, 055-253, 055-254

Причина: Неисправность внутреннего элемента

Устранение: Выключите и снова включите систему. Если неисправность не устранится, обратитесь в сервисный центр.

153-700

Причина: Заканчивается срок службы ножа резака

Устранение: Обратитесь в сервисный центр.

153-701

Причина: Заполнен лоток укладчика книг

Устранение: Опорожните лоток. Для возобновления работы печати выполните указания, отображаемые в пользовательском интерфейсе системы.

153-702

Причина: Открыт лоток укладчика книг

Устранение: Закройте лоток. Если неисправность не устранится, выключите и снова включите систему. Если неисправность не устранится, обратитесь в сервисный центр.

153-703, 153-704

Причина: Книги с дефектами – книги без обрезки или части работы по созданию книги, отмененной в процессе выполнения, направляются в лоток укладчика книг.

Устранение: Откройте лоток укладчика книг и извлеките книги с дефектами. Их следует утилизировать надлежащим образом. Закройте лоток. Если неисправность не устранится, выключите и снова включите систему. Если неисправность не устранится, обратитесь в сервисный центр.

153-705

Причина: Открыт сборник отходов триммера

Устранение: Закройте лоток. Если неисправность не устранится, выключите и снова включите систему. Если неисправность не устранится, обратитесь в сервисный центр.

Рекомендации по формату бумаги и обрезке для книг с термоклеевым переплетом

Окончательный размер	Размер необрезанного книжного блока	Размер необрезанной обложки	Настройка обрезки сверху	Настройка обрезки передней кромки
Letter (8,5 x 11 дюймов)	9 x 12 дюймов (пол-листа 12 x 18 дюймов)	12 x 18 дюймов	0,50 дюйма	0,50 дюйма
A4	225 x 320 мм (пол-листа SRA3)	SRA3	11,5 мм	15 мм
Уменьшенный Letter (8,22 x 10,44 дюйма)	Letter (8,5 x 11 дюймов)	12 x 18 дюймов	0,28 дюйма	0,28 дюйма
Уменьшенный A4 (203 x 283 мм)	A4 (210 x 297 мм)	SRA3	7 мм	7 мм
6 x 9 дюймов	Лист Executive или Monarch (7,25 x 10,5 дюйма)	Нестандартный обрезной US Standard Fanfold (11 x 14,62 дюйма)	0,75 дюйма	1,25 дюйма
5,5 x 8,5 дюйма	Слишком мал: окончательный размер не подходит для термопереплетного устройства			
A5	JIS B5 (182 x 257 мм)	Нестандартный обрезной JIS B4 (257 x 364 мм)	23,5 мм	34 мм
8 x 8 дюймов	Нестандартный обрезной (мин. размер: (8,28 x 10,13 дюйма)	Нестандартный обрезной (мин. размер: 10,13 x 16,91 дюйма)	1.06	.28

Технические характеристики переплетного устройства

Тип скрепления

Термоклеевое скрепление представляет собой процесс, при котором листы скрепляются клеем, а их кромки обрезаются. Клеем скрепляются внутренние листы книги. При необходимости могут использоваться передние и задние обложки. Готовая работа представляет собой переплетенную книгу с обложкой для крытья книжного блока.

Тип обрезки

Печать под обрез, обрезка передней кромки, без обрезки

Ширина обрезки

Сверху и снизу: мин. 14 мм (0,55 дюйма); макс. 54 мм (2,125 дюйма)

Передняя кромка: мин. 7 мм (0,275 дюйма); макс. 34 мм (1,34 дюйма)

Толщина книги

Мин. 3 мм (0,118 дюйма)

Макс. 23 мм (1 дюйм)

Размеры книги

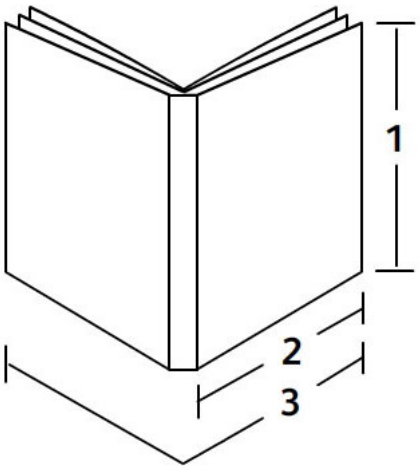

1. Ширина книги

Мин. 203 мм (8 дюймов)

Макс. 297 мм (11,7 дюйма)

2. Книжный блок

Мин. 148 мм (5,8 дюйма)

Макс. 216 мм (8,5 дюйма)

3. Обложка

Мин. 299 мм (11,8 дюйма)

Макс. 455 мм (17,9 дюйма)

Книжный блок

Станицы книжного блока подаются в переплетное устройство длинной кромкой вперед (LEF).

Форматы бумаги

8.5 x 11 дюйма/A4 (LEF); 6,93 x 9,84 дюйма/B5 (LEF); SRA4/8,85 x 12,59 дюйма (LEF)

Плотность бумаги

64–163 г/кв. м (17–43,5 фунта)

ПРИМЕЧАНИЕ

В качестве прокладочных листов в одной книге можно использовать до 10 равномерно распределенных листов бумаги плотностью 106–163 г/кв. м.

Количество листов на книгу (толщина)

10–200 листов высокосортной бумаги плотностью 64–80 г/кв. м (17–20 фунтов) толщиной до 25,4 мм (1 дюйм) для материала с покрытием

10–150 листов высокосортной бумаги плотностью 80–105 г/кв. м (20–28 фунтов) толщиной до 25,4 мм (1 дюйм) для материала с покрытием

1–10 листов бумаги плотностью 106–163 г/кв. м (28–43,4 фунта) для любого материала

ПРИМЕЧАНИЕ

Указано приблизительное количество страниц. Толщина книжного блока должна быть в диапазоне 3–23 мм (0,118–1 дюйм).

Обложка

Максимум один лист на книгу; листы подаются в переплетное устройство короткой кромкой вперед (SEF).

Форматы бумаги

11 x 17 дюйма/A3 (SEF), 9,84 x 13,90 дюйма/B4 (SEF), SRA3/12,59 x 17,71 дюйма (SEF)

Плотность бумаги

90–300 г/кв. м (24–80 фунтов), Xerox Colotech плотностью 350 г/кв. м

Обходной режим переплетного устройства

Форматы и плотность бумаги указываются в характеристиках принтера. Бумага данного типа может подаваться в обходном режиме переплетного устройства напрямую на следующее устройство послепечатной обработки. Характеристики принтера приводятся выше в данном руководстве.

Емкость лотка для клея

Около 380 грамм (0,8 фунта), примерно для 135 книг по 100 страниц бумаги формата A4 (8,5 x 11 дюймов) плотностью 64 г/кв. м (17 фунтов).

Емкость лотка для вставки обложек

200 листов бумаги плотностью 80 г/кв. м (20 фунтов)

Емкость сборника отходов триммера

Сборник рассчитан на количество обрезков бумаги примерно от 15 книг (при скреплении 100 книг на листах формата 8,5 x 11 дюймов/A4 и их обрезки до формата 6,93 x 9,84 дюйма/B5).

Емкость лотка укладчика книг

Ширина около 106 мм (4,17 дюйма)

Время разогрева

Не более 440 секунд (7 мин.)

17

Стандартный финишер и финишер брошюровщика

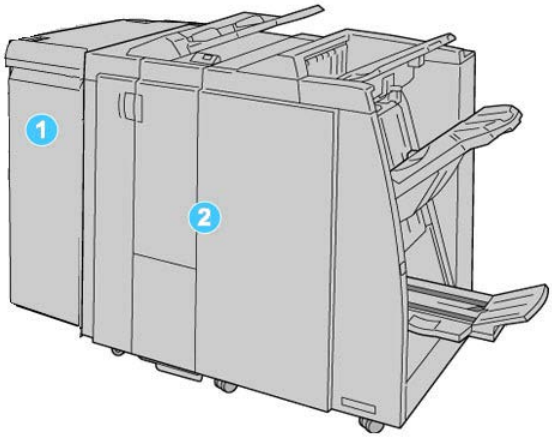

1. Интерфейсный модуль: обязательный модуль, который выступает в качестве промежуточного устройства и тракта бумаги между аппаратом и финишером (стандартным и брошюровщика).
2. Стандартный финишер и финишер брошюровщика: данные финишеры обеспечивают большой выбор вариантов послепечатной обработки. Финишер брошюровщика показан на рисунке выше.

ПРИМЕЧАНИЕ

В тексте данного руководства стандартный финишер или финишер брошюровщика может называться просто финишером.

Стандартный финишер и финишер брошюровщика включает следующие компоненты.

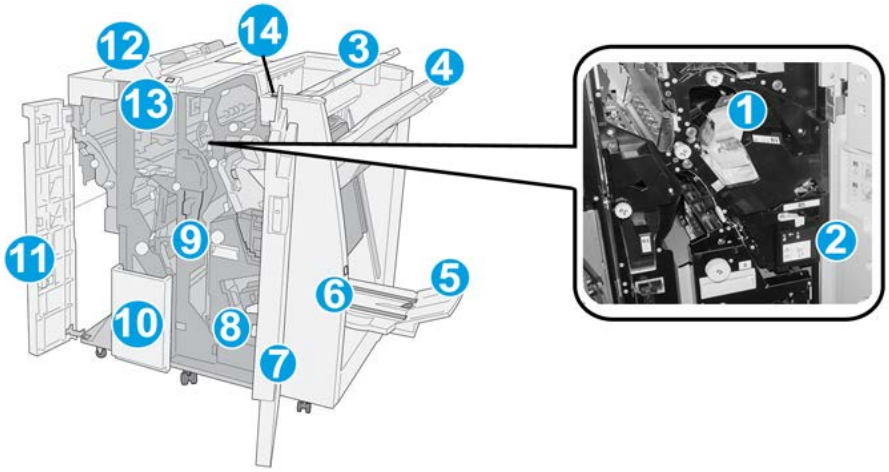

№	Компонент	Назначение
1	Картридж сшивателя	Содержит скрепки; этот картридж извлекается для замены скрепок и извлечения застрявших скрепок.
2	Сборник отходов сшивателя	Сборник для отходов сшивания; этот сборник отходов извлекается при заполнении.
3	Верхний лоток	Верхний лоток служит для укладки отпечатков и вмещает до 500 листов бумаги плотностью 80 г/кв. м (20 фунтов). Копии выводятся в этот лоток, когда выбираются определенные режимы вывода, такие как «Автоматическая сортировка», «С подборкой», «Без подборки» или «Нормальный».
4	Лоток укладчика (средний)	Лоток укладчика используется для сдвига и (или) укладки сшитых отпечатков и вмещает до 2000 листов бумаги плотностью 80 г/кв. м (20 фунтов). В этот лоток также выводятся копии с перфорацией или Z-фальцовкой. **ПРИМЕЧАНИЕ** Верхний лоток и лоток укладчика можно использовать для вывода готовых работ с перфорацией (опция).
5	Выходной лоток брошюровщика	Устанавливается только при наличии финишера брошюровщика. В лоток брошюровщика выводятся сшиваемые по перегибу брошюры при выборе фальцовки в одно сложение или фальцовки в одно сложение со сшиванием.
6	Кнопка выходного лотка брошюровщика	Устанавливается только при наличии финишера брошюровщика. При нажатии этой кнопки выходной лоток брошюровщика поднимается, давая возможность вынуть брошюры из области вывода.
7	Правая крышка	Крышка служит для извлечения застрявшей бумаги и скрепок, замены скрепок и опорожнения сборника отходов перфорации.

№	Компонент	Назначение
8	Картриджи сшивателя брошюровщика	Устанавливается только при наличии финишера брошюровщика. Предусмотрено два картриджа сшивателя брошюровщика. Этот картридж извлекается для замены скрепок и извлечения застрявших скрепок.
9	Сборник отходов перфорации	Служит для сбора отходов перфоратора. Откройте этот сборник для удаления отходов.
10	Выходной лоток C/Z-фальцовки (дополнительный)	Дополнительный лоток фальцовщика используется для C- или Z-фальцовки материалов формата A4/8,5 x 11 дюймов и A3/11 x 17 дюймов.
11	Левая крышка	Служит для доступа к аппарату и извлечения застрявшей бумаги.
12	Устройство послепечатной вставки листов, интерпозер (лоток 8/T1)	Этот лоток обозначается как **лоток 8** или **лоток T1**. Обозначение зависит от аппарата, на котором установлен финишер. Особенности лотка 8/T1: • Этот лоток является стандартным для данного финишера и служит для вкладывания бумаги, используемой в качестве разделителей и обложек. • На бумаге из этого лотка печать не выполняется. Данный лоток используется для материалов с предварительной печатью для вставки в готовые работы. (Этот лоток также называют интерпозером). • Максимальная емкость лотка 8: 200 листов при использовании бумаги плотностью 75 г/кв. м. • Бумагу можно подавать как длинной, так и короткой кромкой.
13	Кнопка выходного лотка C/Z-фальцовки	Эта кнопка служит для открытия выходного лотка C/Z-фальцовки.
14	Кнопка ручной настройки разглаживания	При нажатии этой кнопки включается функция разглаживания отпечатков. Она особенно полезна для бумаги с малой плотностью.

Кнопки ручной настройки разглаживания бумаги финишера

Финишер обеспечивает функцию ручного разглаживания, которая дает возможность пользователю по мере необходимости регулировать разглаживание отпечатков.

Нажатие кнопки устройства разглаживания обеспечивает переключение режимов разглаживания между "Авто", "Вкл" и "Выкл".

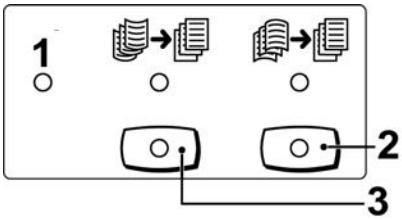

1. Кнопка **Авто**: когда горит этот индикатор, соответствующее разглаживание выполняется автоматически — в зависимости от формата и ориентации отпечатков. В большинстве случаев режим следует устанавливать на "Авто". Автоматическое переключение в режим "Авто" происходит в следующих ситуациях:
   - при включении аппарата;
   - при выходе аппарата из режима энергосбережения.
2. При нажатии этой кнопки, если горит индикатор вогнутого скручивания, выполняется коррекция данного скручивания для всех отпечатков. Если отпечатки загибаются вниз, нажмите эту кнопку для предотвращения такого скручивания.
3. При нажатии этой кнопки, если горит индикатор выпуклого скручивания, выполняется коррекция данного скручивания для всех отпечатков. Если отпечатки загибаются вверх, нажмите эту кнопку для предотвращения такого скручивания.

ПРИМЕЧАНИЕ

Если не горит ни один индикатор, аппарат не выполняет коррекции скручивания отпечатков.

Функция фальцовки

Если аппарат оборудован финишером брошюровщика и (или) модулем C/Z-фальцовки, при создании отпечатков можно использовать режим фальцовки. При фальцовке отпечатки складываются пополам (одно сложение) или втрое (C- или Z-фальцовка). Функция фальцовки выбирается в драйвере принтера.

ПРИМЕЧАНИЕ

Для использования функции фальцовки оригиналы необходимо подавать короткой кромкой (SEF). Следует выбрать лоток с материалом, подаваемым короткой кромкой.

Типы фальцовки

Режим фальцовки в одно сложение доступен только при наличии финишера брошюровщика. Функции C- и Z-фальцовки доступны только при наличии модуля C/Z-фальцовки.

Предусмотрены следующие типы фальцовки:

Фальцовка в одно сложение

При фальцовке в одно сложение отпечаток сгибается один раз и делится на две части. Сложенные опечатки выводятся в выходной лоток для брошюр.

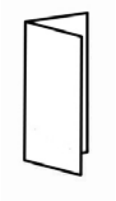

C-фальцовка

При C-фальцовке отпечаток сгибается дважды и делится на три части. Сложенные опечатки выводятся в выходной лоток C/Z-фальцовки.

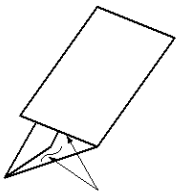

Z-фальцовка

При Z-фальцовке отпечаток сгибается дважды в противоположных направлениях, в результате чего получается подобие веера. Сложенные опечатки выводятся в выходной лоток C/Z-фальцовки.

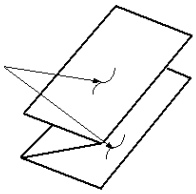

Z-фальцовка в пол-листа (здесь показана с перфорацией 3 отверстий)

Как и при обычной Z-фальцовке, отпечаток сгибается дважды в противоположных направлениях. Разница между обычной Z-фальцовкой и Z-фальцовкой в пол-листа состоит в том, что в последнем случае отпечаток сгибается дважды на неравные части. Благодаря этому при Z-фальцовке в пол-листа один край отпечатка получается длиннее, что позволяет выполнить на нем сшивание или перфорацию. Сложенные опечатки выводятся в выходной лоток C/Z-фальцовки.

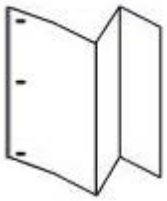

Вкладывание обычной бумаги и бумаги с выступами в лоток 8/T1 (интерпозер)

1. При необходимости извлеките материалы из лотка 8/T1.
2. Возьмитесь за направляющие для бумаги и сдвиньте их, установив нужный размер.

3. Вложите бумагу (бумагу с выступами), выровняв ее по передней стороне лотка.

   a) Бумага с предварительной печатью вкладывается стороной с печатью вверх.
   b) Материал с выступами вкладывается так, чтобы в аппарат первой входила сторона с выступами (в направлении стрелки, как показано на рис. выше).
4. В окне Свойства лотка введите точные сведения о бумаге, включая формат, тип, плотность, и, при необходимости, укажите параметры разглаживания и (или) выравнивания.

   Если эта опция включена системным администратором, экран свойств лотка для бумаги может отображаться в интерфейсе пользователя.
5. Нажмите кнопку **OK**, чтобы сохранить настройки, и закройте окно Св-ва лотка.

Обслуживание

Расходные материалы для стандартного финишера и финишера брошюровщика

Расходные материалы Xerox, включая скрепки, картриджи сшивателя и сборники отходов сшивателя, можно заказать на сайте Xerox по адресу www.xerox.com, щелкнув либо ссылку «Контакты», чтобы получить конкретную информацию/номера телефонов представителей в данном регионе, либо ссылку «Где купить», после чего потребуется ввести сведения об аппарате (семейство и номер модели).

ПРИМЕЧАНИЕ

Коды блоков, заменяемых пользователем (Customer Replaceable Unit, CRU), следует сверять на сайте www.xerox.com.

Храните расходные материалы и модули Xerox в оригинальной упаковке в удобном месте.

Наименование	Модуль, поставляемый с финишером, и количество при заказе
Картридж сшивателя и сборник отходов сшивателя	4 картриджа сшивателя (5000 скрепок на картридж) и 1 сборник отходов сшивателя на коробку

Наименование	Модуль, поставляемый с финишером, и количество при заказе
Картридж сшивателя финишера брошюровщика	4 упаковки: блоки по 5000 скрепок в каждом

Замена стандартного картриджа сшивателя

В интерфейсе пользователя отображается сообщение, уведомляющее о необходимости замены картриджа сшивателя.

1. Убедитесь в том, что аппарат прекратил печать.
2. Откройте правую крышку финишера.

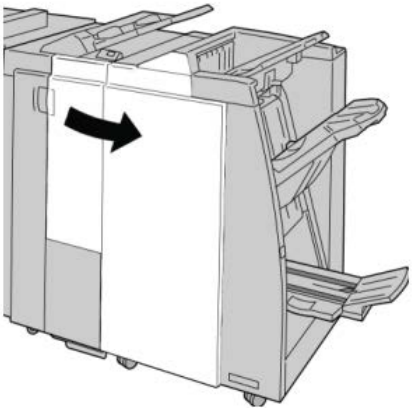

3. Возьмитесь за ручку картриджа сшивателя (участок **R1**) и извлеките картридж сшивателя из финишера.

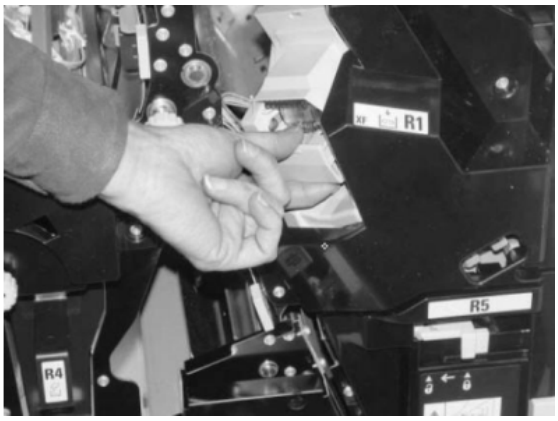

4. Возьмитесь за участки, указываемые стрелкой, и извлеките картридж сшивателя из блока.

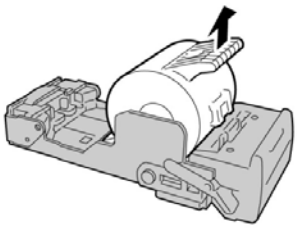

5. Вставьте новый картридж сшивателя в аппарат.

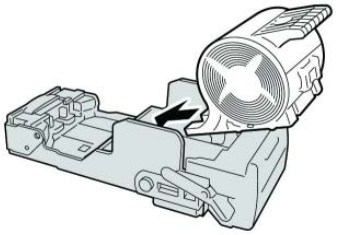

6. Установите картридж сшивателя на место.

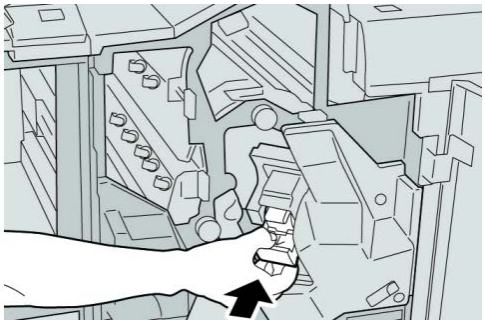

7. Закройте правую крышку финишера.

ПРИМЕЧАНИЕ

Если правая крышка закрыта неплотно, на экране выводится предупреждение и аппарат не работает.

Замена картриджа сшивателя брошюровщика

В дополнение к стандартному сшивателю финишер брошюровщика оборудован сшивателем брошюровщика. При необходимости замены этого сшивателя брошюровщика в интерфейсе пользователя отображается сообщение.

1. Убедитесь в том, что аппарат прекратил печать.
2. Откройте правую крышку финишера.

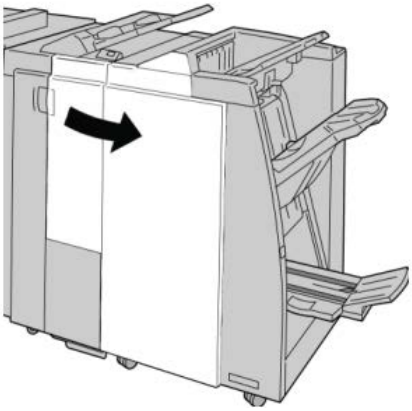

3. Повернув рычажок вправо, извлеките картридж сшивателя брошюровщика.

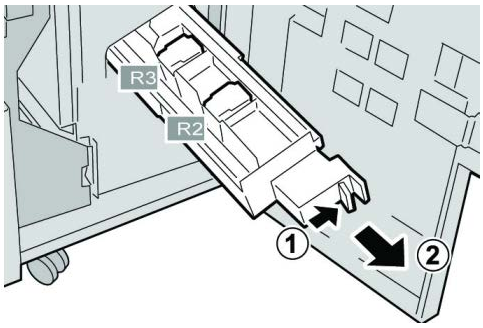

4. Удерживая картридж за выступы, поднимите и извлеките его.

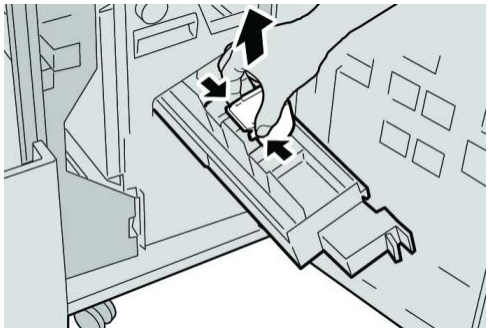

5. Возьмите новый картридж сшивателя за лапки и вставьте его в блок.

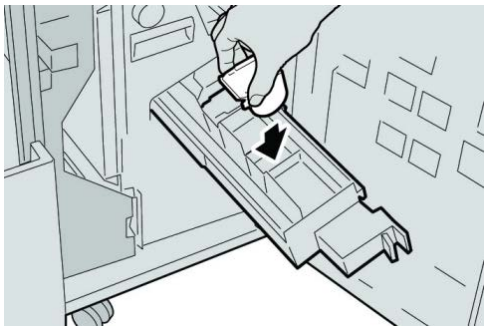

6. Вставьте картридж сшивателя на место.

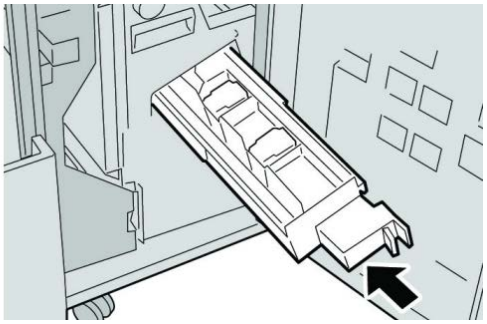

7. Закройте правую крышку финишера.

ПРИМЕЧАНИЕ

Если правая крышка закрыта неплотно, на экране выводится предупреждение и аппарат не работает.

Замена сборника отходов сшивателя на финишере

На экране аппарата отображается сообщение, уведомляющее о заполнении сборника отходов сшивателя. Порядок замены сборника отходов:

1. Убедитесь в том, что аппарат прекратил печать.
2. Откройте правую крышку финишера.

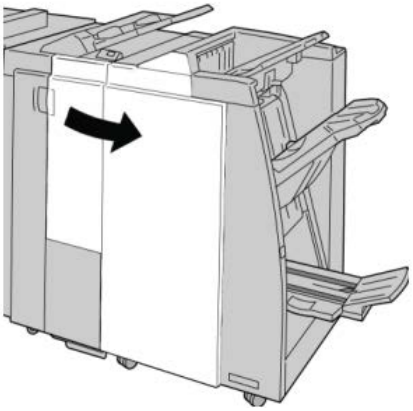

3. Найдите сборник отходов сшивателя (**R5**) в финишере и переведите стопорный рычажок в открытое положение.

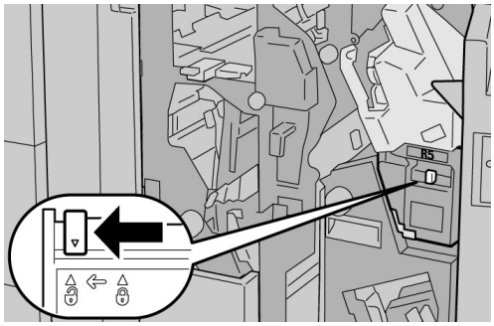

4. Удерживая R5, как показано на рисунке, извлеките сборник отходов сшивателя из аппарата.

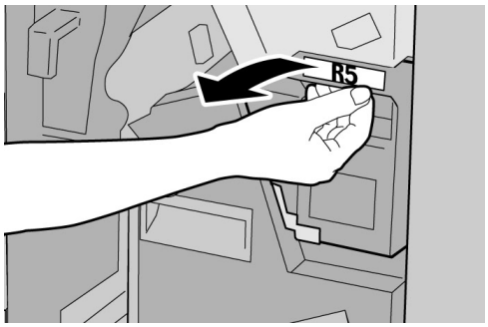

5. Поместите использованный сборник отходов сшивателя в пластиковый пакет, входящий в комплект поставки.

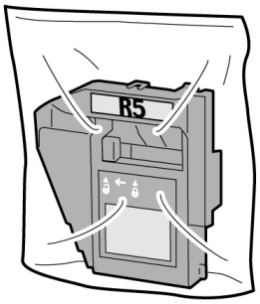

ПРИМЕЧАНИЕ

Не возвращайте разобранный (б/у) сборник отходов в сервисный центр.

6. Удерживая новый сборник отходов сшивателя за ручку **R5**, задвиньте его в аппарат.

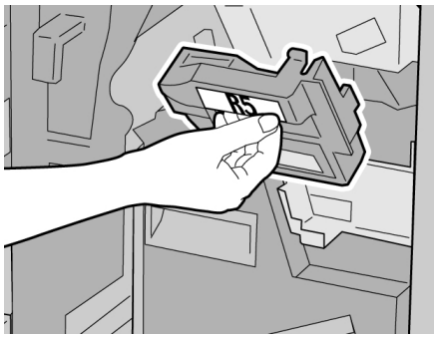

ПРИМЕЧАНИЕ

Во избежание травм не держитесь за верхнюю часть контейнера.

7. Вставьте **R5** на место: стопорный рычажок должен перейти в закрытое положение.

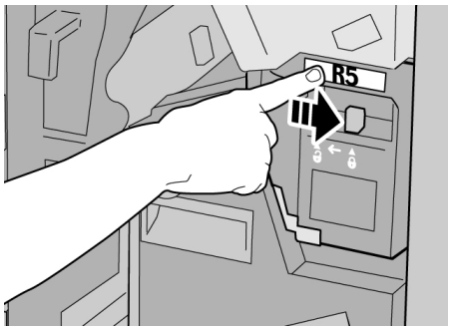

8. Закройте правую крышку финишера.

ПРИМЕЧАНИЕ

Если правая крышка закрыта неплотно, на экране выводится предупреждение и аппарат не работает.

Опорожнение сборника отходов перфорации

В интерфейсе пользователя отображается сообщение о необходимости опорожнения сборника отходов перфорации.

ВНИМАНИЕ!

Снимать сборник отходов перфорации можно только при включенном питании системы. Если при опорожнении сборника выключить питание, опорожнение не будет зарегистрировано системой.

1. Убедитесь в том, что аппарат прекратил печать.
2. Откройте правую крышку финишера.

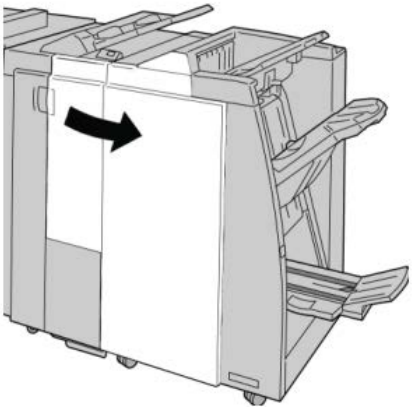

3. Извлеките сборник отходов из финишера (**R4**).

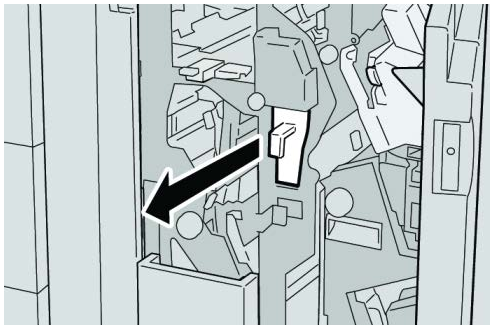

4. Вытряхните все отходы перфорации в соответствующую емкость.

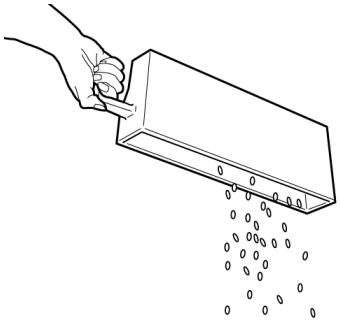

5. Установите пустой сборник отходов на место.

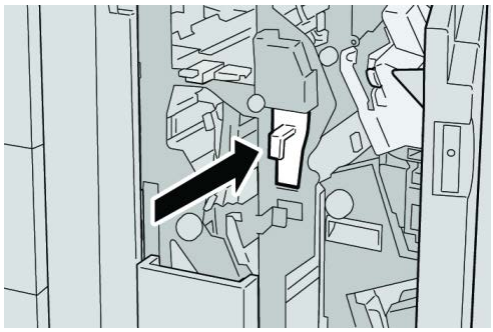

6. Закройте правую крышку финишера.

ПРИМЕЧАНИЕ

Если правая крышка закрыта неплотно, на экране выводится предупреждение и аппарат не работает.

Устранение неисправностей финишера

СОВЕТ

Прежде чем приступать к выполнению работ печати, необходимо убедиться в отсутствии застрявшей бумаги, включая всевозможные обрывки.

ПРИМЕЧАНИЕ

Способ извлечения бумаги зависит от участка, на котором произошло застревание. Для извлечения застрявшей бумаги следуйте указаниям, отображаемым на экране.

Застревание бумаги в лотке 8/T1 (интерпозер)

1. Нажмите кнопку **крышки**.

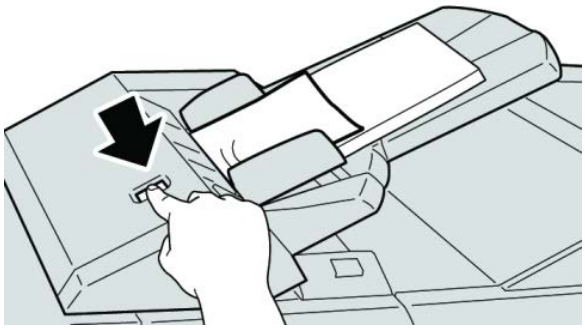

2. Откройте крышку **1e**, извлеките застрявшую бумагу и всю бумагу в лотке.

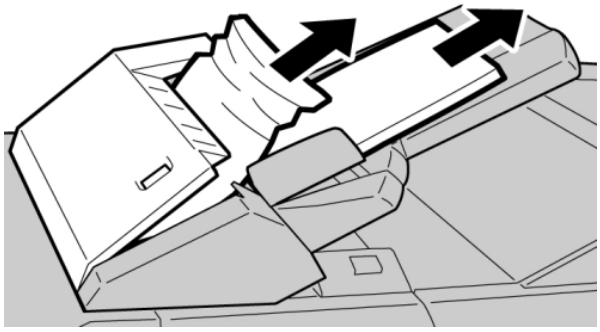

ПРИМЕЧАНИЕ

Если бумага порвалась, извлеките ее изнутри аппарата.

3. Распустите листы извлеченной бумаги веером, убедившись в том, что все четыре угла аккуратно выровнены, и снова вложите ее в лоток.
4. Нажмите на крышку **1e** до щелчка.

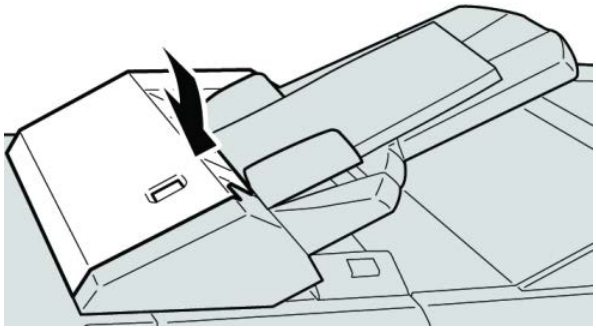

ПРИМЕЧАНИЕ

Если крышка закрыта неплотно, на экране выводится предупреждение и аппарат не работает.

Застревание бумаги (рычажок 1a и ручка 1c)

1. Убедитесь в том, что аппарат прекратил печать.
2. Откройте левую крышку финишера.

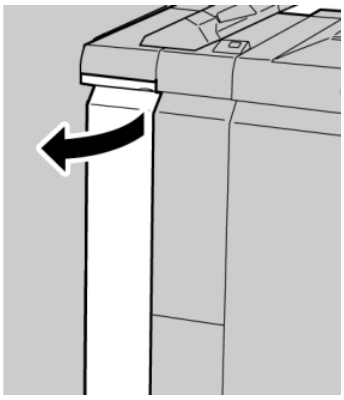

3. Передвиньте рычажок **1a** вниз и поверните ручку **1c** влево. Извлеките застрявшую бумагу.

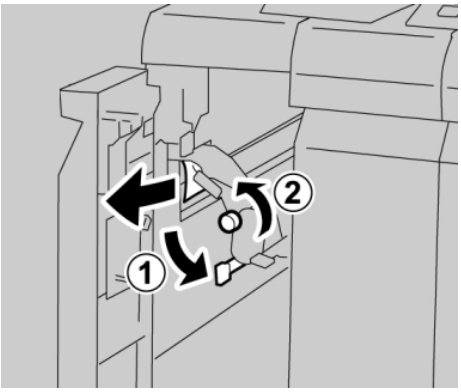

ПРИМЕЧАНИЕ

Если бумага порвалась, извлеките ее изнутри аппарата.

4. Верните рычажок **1a** в исходное положение.

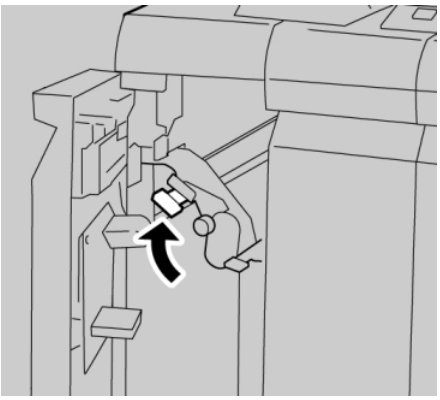

5. Плотно закройте левую крышку финишера.

ПРИМЕЧАНИЕ

Если крышка закрыта неплотно, аппарат не работает.

Застревание бумаги (рычажок 1d)

1. Убедитесь в том, что аппарат прекратил печать.

2. Откройте левую крышку финишера.

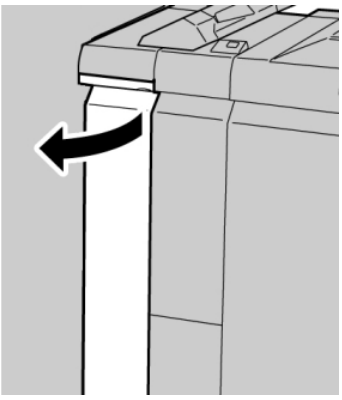

3. Поднимите рычажок **1d** вверх и извлеките застрявшую бумагу.

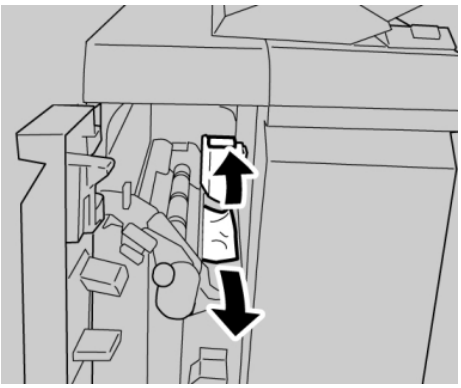

ПРИМЕЧАНИЕ

Если бумага порвалась, извлеките ее изнутри аппарата.

4. Верните рычажок **1d** в исходное положение.

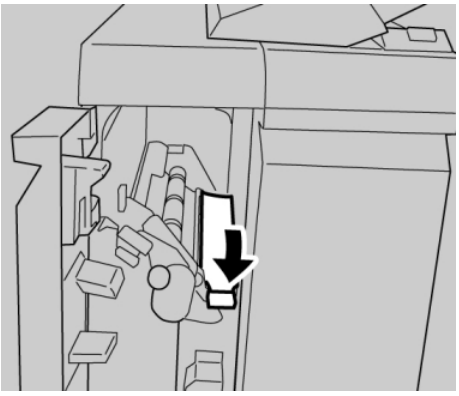

5. Плотно закройте левую крышку финишера.

ПРИМЕЧАНИЕ

Если крышка закрыта неплотно, аппарат не работает.

Застревание бумаги (рычажок 1b)

1. Убедитесь в том, что аппарат прекратил печать.

2. Откройте левую крышку финишера.

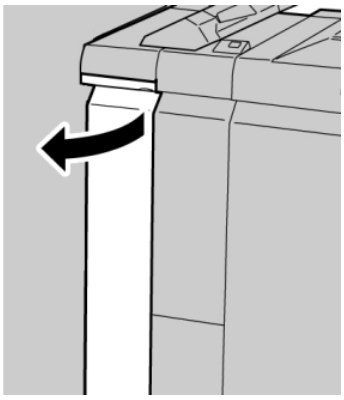

3. Переместите рычажок **1b** вправо и извлеките застрявшую бумагу.

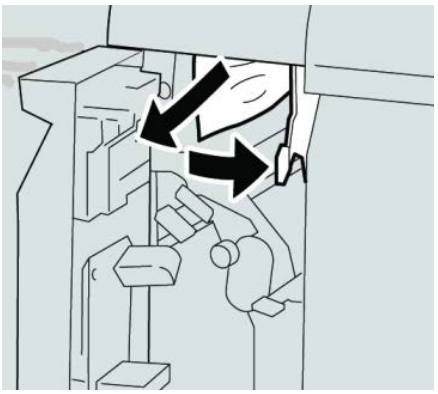

ПРИМЕЧАНИЕ

Если бумага порвалась, извлеките ее изнутри аппарата.

4. Верните рычажок **1b** в исходное положение.

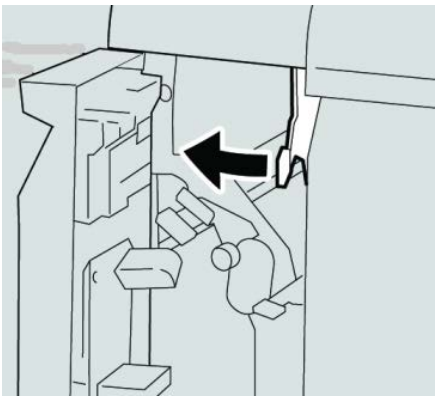

5. Плотно закройте левую крышку финишера.

ПРИМЕЧАНИЕ

Если крышка закрыта неплотно, аппарат не работает.

Застревание бумаги (рычажки 3b и 3d)

1. Убедитесь в том, что аппарат прекратил печать.

2. Откройте правую крышку финишера.

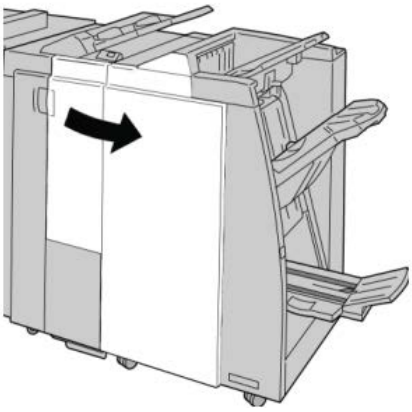

3. Сдвиньте рычажки **3b** и **3d**; извлеките застрявшую бумагу.

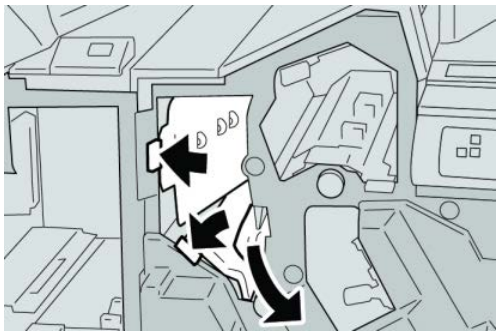

ПРИМЕЧАНИЕ

Если бумага порвалась, извлеките ее изнутри аппарата.

4. Верните рычажки **3b** и **3d** в исходное положение.

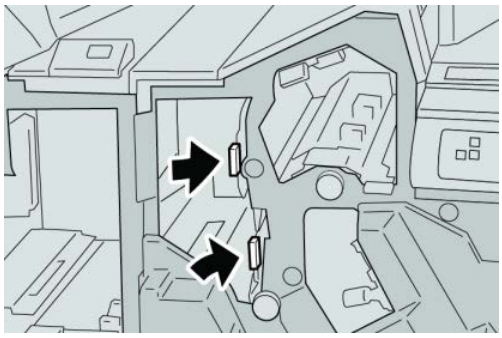

5. Закройте правую крышку финишера.

ПРИМЕЧАНИЕ

Если правая крышка закрыта неплотно, на экране выводится предупреждение и аппарат не работает.

Застревание бумаги (рычажок 3e и ручка 3c)

1. Убедитесь в том, что аппарат прекратил печать.

2. Откройте правую крышку финишера.

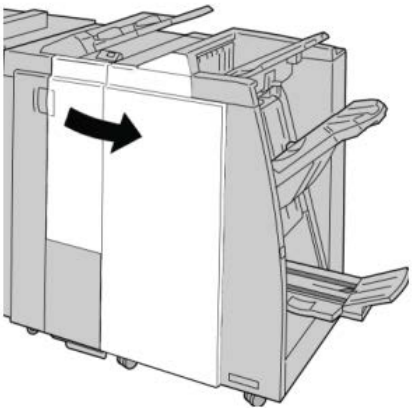

3. Переместите рычажок **3e** и поверните ручку **3c**; извлеките застрявшую бумагу.

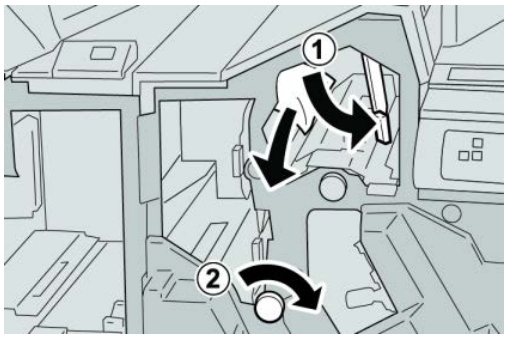

ПРИМЕЧАНИЕ

Если бумага порвалась, извлеките ее изнутри аппарата.

4. Верните рычажок **3e** в исходное положение.

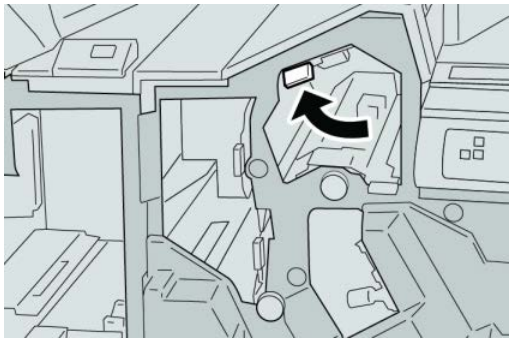

5. Закройте правую крышку финишера.

ПРИМЕЧАНИЕ

Если правая крышка закрыта неплотно, на экране выводится предупреждение и аппарат не работает.

Застревание бумаги (рычажок 3g и ручка 3f)

1. Убедитесь в том, что аппарат прекратил печать.

2. Откройте правую крышку финишера.

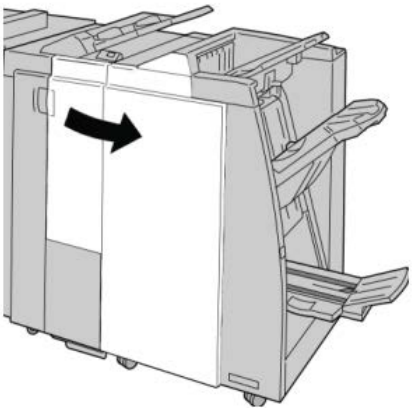

3. Переместите рычажок **3g** и поверните ручку **3f**; извлеките застрявшую бумагу.

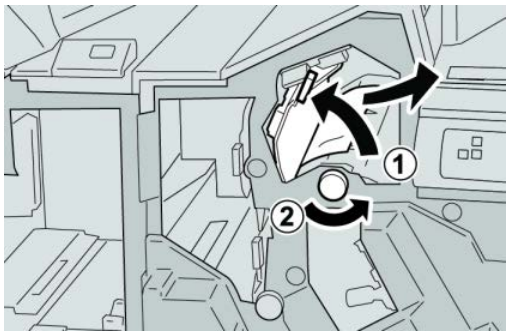

ПРИМЕЧАНИЕ

Если бумага порвалась, извлеките ее изнутри аппарата.

4. Верните рычажок **3g** в исходное положение.

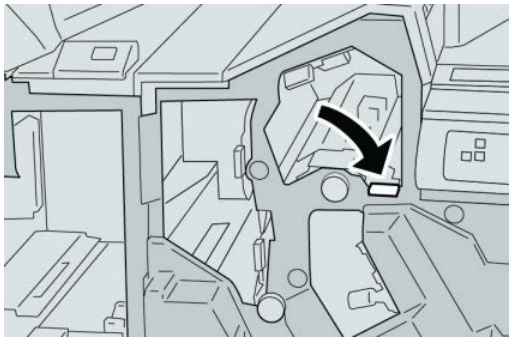

5. Закройте правую крышку финишера.

ПРИМЕЧАНИЕ

Если правая крышка закрыта неплотно, на экране выводится предупреждение и аппарат не работает.

Застревание бумаги (рычажок 4b и ручка 3a)

1. Убедитесь в том, что аппарат прекратил печать.

2. Откройте правую крышку финишера.

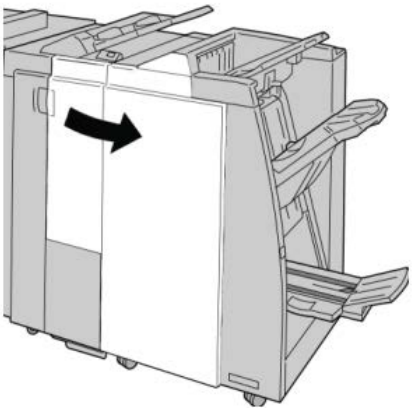

3. Переместите рычажок **4b** и поверните ручку **3a**; извлеките застрявшую бумагу.

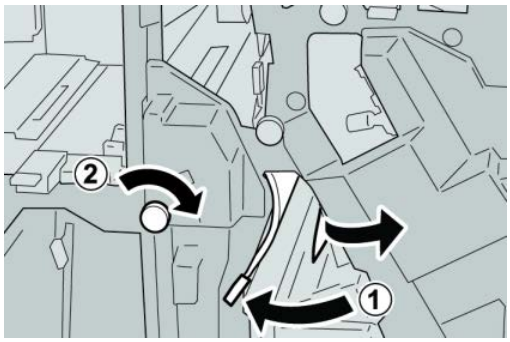

ПРИМЕЧАНИЕ

Если бумага порвалась, извлеките ее изнутри аппарата.

4. Верните рычажок **4b** в исходное положение.

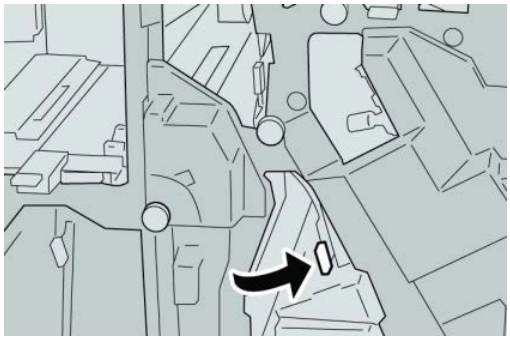

5. Закройте правую крышку финишера.

ПРИМЕЧАНИЕ

Если правая крышка закрыта неплотно, на экране выводится предупреждение и аппарат не работает.

Застревание бумаги (рычажок 2a и ручка 3a)

1. Убедитесь в том, что аппарат прекратил печать.

2. Откройте правую крышку финишера.

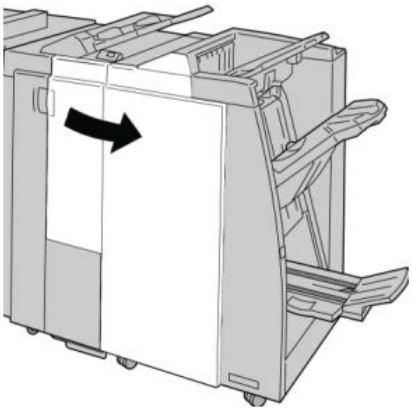

3. Переместите рычажок **2a** и поверните ручку **3a**; извлеките застрявшую бумагу.

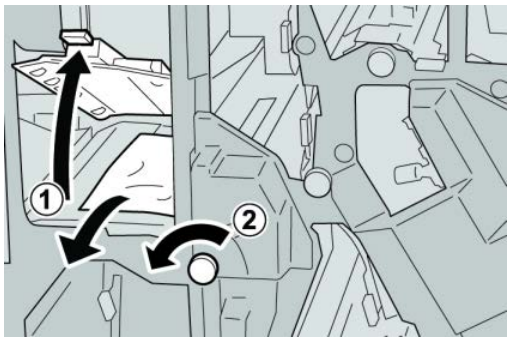

ПРИМЕЧАНИЕ

Если бумага порвалась, извлеките ее изнутри аппарата.

4. Верните рычажок **2a** в исходное положение.

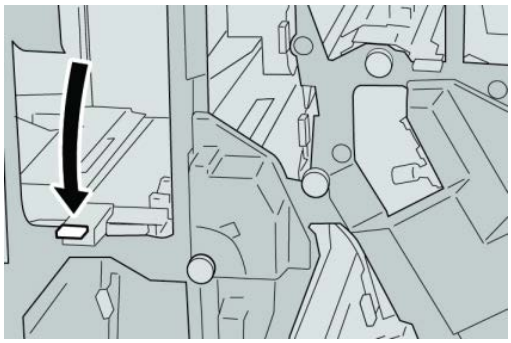

5. Закройте правую крышку финишера.

ПРИМЕЧАНИЕ

Если правая крышка закрыта неплотно, на экране выводится предупреждение и аппарат не работает.

Застревание бумаги (рычажок 2b и ручка 2c)

1. Убедитесь в том, что аппарат прекратил печать.

2. Откройте правую крышку финишера.

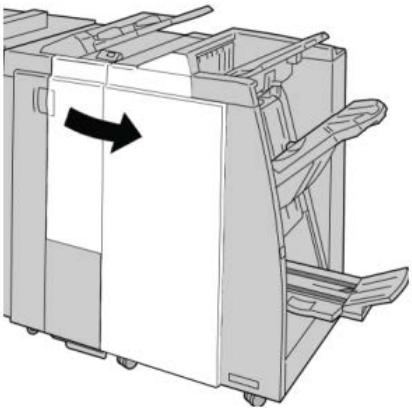

3. Переместите рычажок **2b** и поверните ручку **2c**; извлеките застрявшую бумагу.

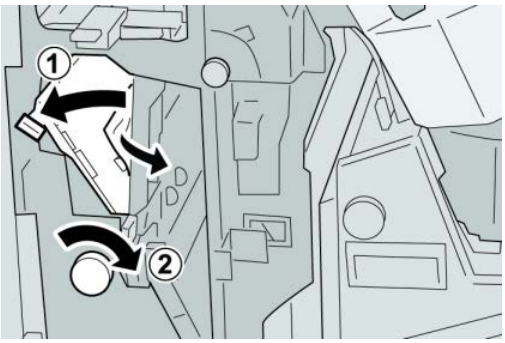

ПРИМЕЧАНИЕ

Если бумага порвалась, извлеките ее изнутри аппарата.

4. Верните рычажок **2b** в исходное положение.

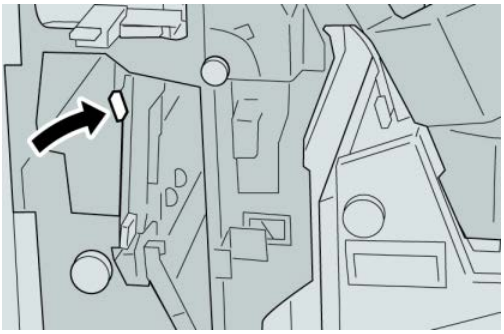

5. Закройте правую крышку финишера.

ПРИМЕЧАНИЕ

Если правая крышка закрыта неплотно, на экране выводится предупреждение и аппарат не работает.

Застревание бумаги на участках 2c, 2e, 2f и 2d

1. Убедитесь в том, что аппарат прекратил печать.

2. Откройте правую крышку финишера.

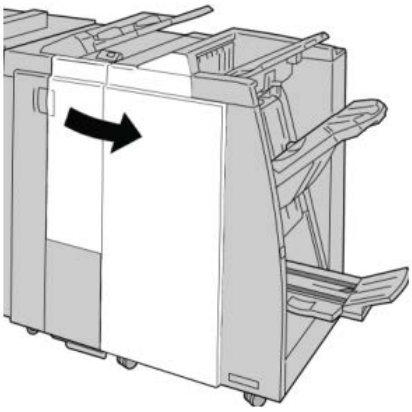

3. Выдвиньте выходной лоток фальцовщика (**2d**), поверните вправо рычажок **2e/2f** и извлеките застрявшую бумагу.

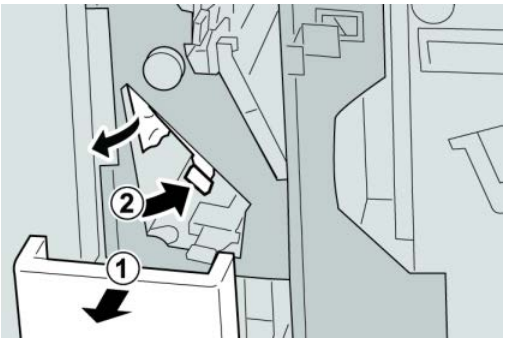

ПРИМЕЧАНИЕ

Если бумага порвалась, извлеките ее изнутри аппарата.

4. Если бумага не вынимается, верните рычажок **2e/2f** в исходное положение. Поверните рычажок **2e/2f**, поверните вправо ручку **2c** и извлеките застрявшую бумагу.

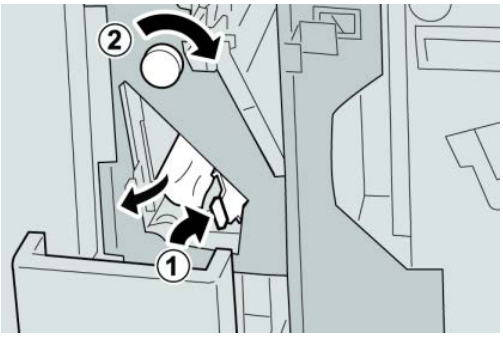

ПРИМЕЧАНИЕ

Если бумага порвалась, извлеките ее изнутри аппарата.

5. Верните открытый рычажок (**2f**) или (**2e**) в исходное положение и закройте выходной лоток (**2d**).

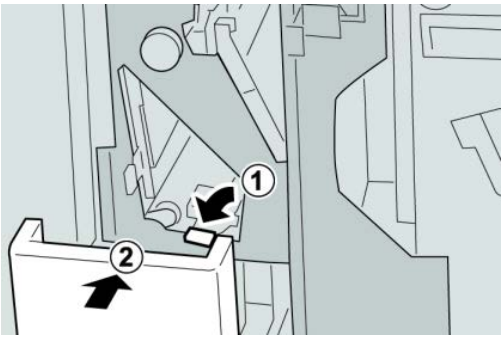

6. Закройте правую крышку финишера.

ПРИМЕЧАНИЕ

Если правая крышка закрыта неплотно, на экране выводится предупреждение и аппарат не работает.

Застревание бумаги (участок 2d и рычажок 2g)

1. Убедитесь в том, что аппарат прекратил печать.
2. Откройте правую крышку финишера.

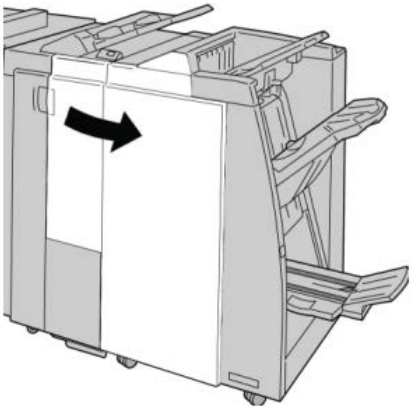

3. Выдвиньте выходной лоток фальцовщика (**2d**), поверните рычажок **2g** и извлеките застрявшую бумагу.

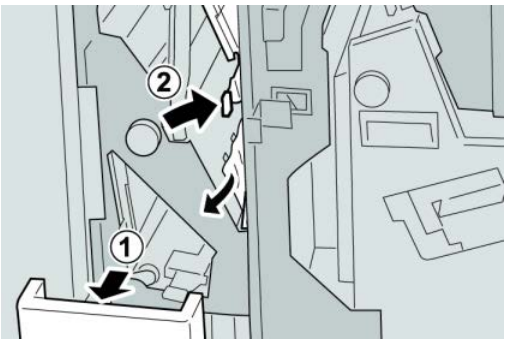

ПРИМЕЧАНИЕ

Если бумага порвалась, извлеките ее изнутри аппарата.

4. Верните открытый рычажок (**2g**) в исходное положение и закройте выходной лоток (**2d**).

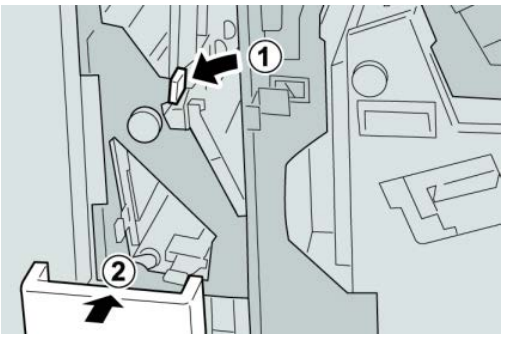

5. Закройте правую крышку финишера.

ПРИМЕЧАНИЕ

Если правая крышка закрыта неплотно, на экране выводится предупреждение и аппарат не работает.

Застревание бумаги (блок 4 и ручка 4a)

1. Убедитесь в том, что аппарат прекратил печать.
2. Откройте правую крышку финишера.

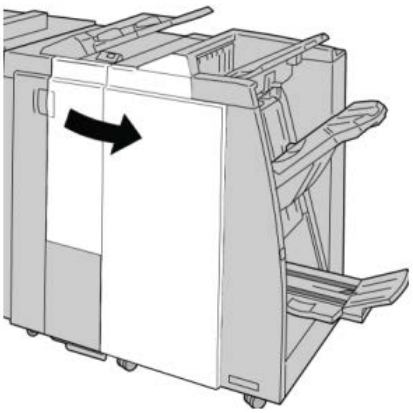

3. Извлеките модуль **4**.

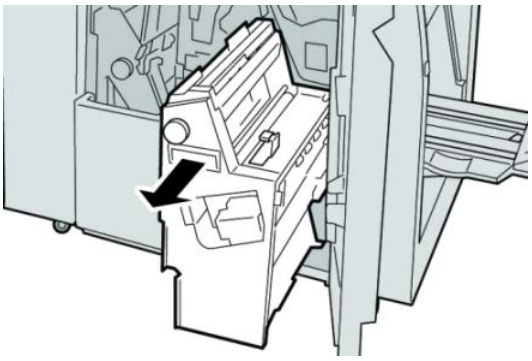

4. Поверните ручку **4a**, чтобы извлечь застрявшую бумагу с левой стороны модуля **4**.

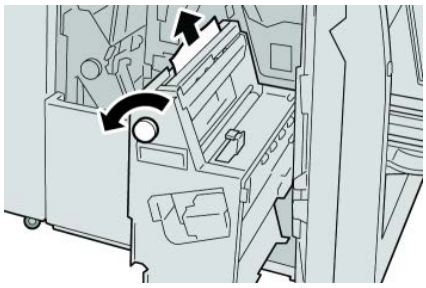

ПРИМЕЧАНИЕ

Если бумага порвалась, извлеките ее изнутри аппарата.

5. Верните рычажок **4** в исходное положение.

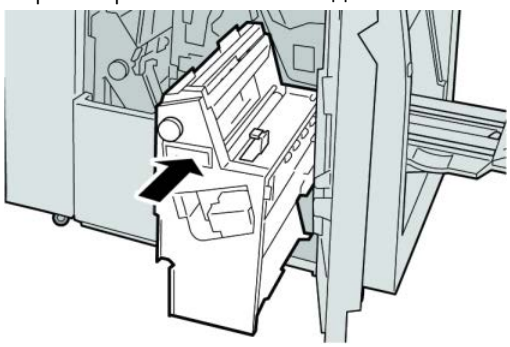

6. Закройте правую крышку финишера.

ПРИМЕЧАНИЕ

Если правая крышка закрыта неплотно, на экране выводится предупреждение и аппарат не работает.

Застревание бумаги в верхнем лотке финишера

1. Убедитесь в том, что аппарат прекратил печать.
2. Извлеките застрявшую бумагу из верхнего лотка финишера.

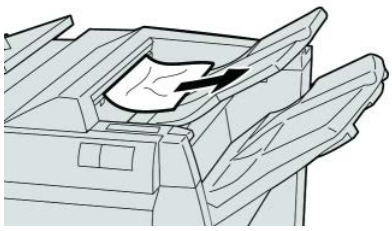

ПРИМЕЧАНИЕ

Если бумага порвалась, извлеките ее изнутри аппарата.

3. Откройте и снова закройте правую крышку финишера.

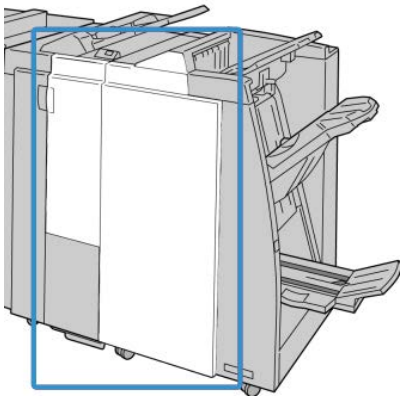

ПРИМЕЧАНИЕ

Если крышка закрыта неплотно, аппарат не работает.

Застревание бумаги в лотке укладчика финишера

1. Убедитесь в том, что аппарат прекратил печать.
2. Извлеките застрявшую бумагу из лотка укладчика финишера.

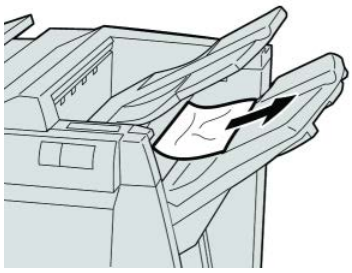

ПРИМЕЧАНИЕ

Если бумага порвалась, извлеките ее изнутри аппарата.

3. Откройте и снова закройте правую крышку финишера.

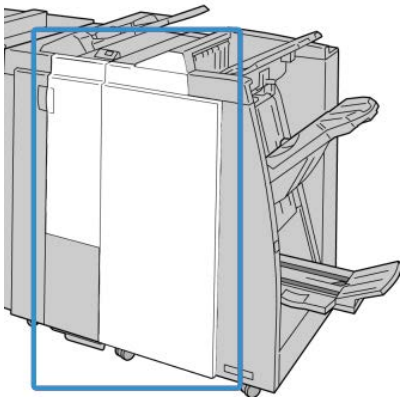

ПРИМЕЧАНИЕ

Если крышка закрыта неплотно, аппарат не работает.

Застревание бумаги в лотке дополнительного брошюровщика

1. Убедитесь в том, что аппарат прекратил печать.
2. Откройте правую крышку финишера.

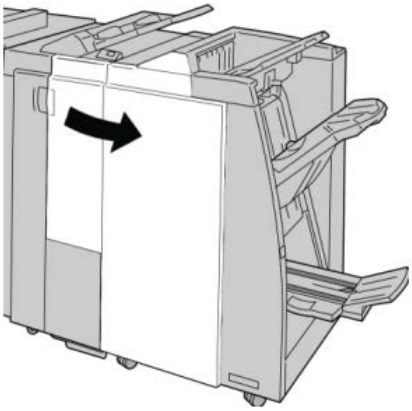

3. Поверните ручку **4a** и извлеките застрявшую бумагу из лотка дополнительного брошюровщика.

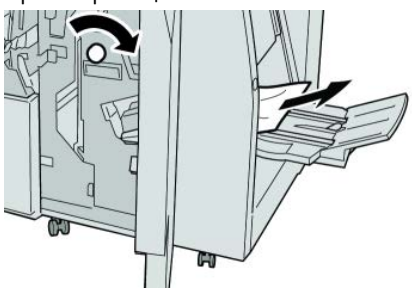

ПРИМЕЧАНИЕ

Если бумага порвалась, извлеките ее изнутри аппарата.

4. Закройте правую крышку финишера.

ПРИМЕЧАНИЕ

Если правая крышка закрыта неплотно, на экране выводится предупреждение и аппарат не работает.

Неисправности сшивателя

Если сшивание отпечатков не выполняется или скрепки гнутся, выполните следующее. Если проблема не устранится с помощью описанной процедуры, обратитесь в сервисный центр Xerox. Дефекты сшивания отпечатков могут быть следующими (см. рисунок).

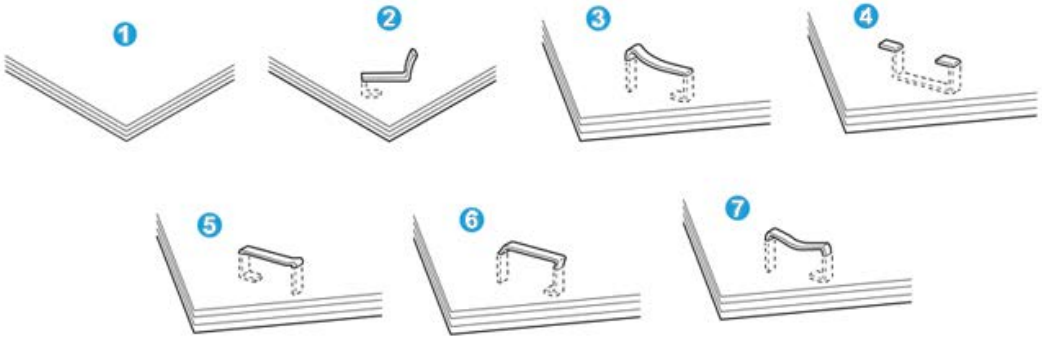

1. Нет скрепки
2. Скрепка погнулась
3. Одна сторона скрепки выше другой
4. Скрепка согнулась в обратном направлении
5. Скрепка сплющилась
6. Скрепка полностью находится над бумагой
7. Скрепка не прижимается по краям

Если отпечатки сшиваются, как показано на рисунке выше, обратитесь в сервисный центр.

ПРИМЕЧАНИЕ

В зависимости от типа сшиваемой бумаги может происходить сгибание скрепок. Когда гнутые скрепки застревают внутри аппарата, может застревать бумага. Извлеките гнутые скрепки, открыв крышку картриджа сшивателя. Если не извлечь гнутые скрепки, бумага может застревать. Крышку картриджа сшивателя следует открывать только при извлечении гнутых скрепок.

Застревание скрепок в стандартном картридже сшивателя

ПРИМЕЧАНИЕ

Необходимо регулярно проверять финишер, чтобы в нем не оставались отдельные скрепки и их части.

1. Убедитесь в том, что аппарат прекратил печать.

2. Откройте правую крышку финишера.

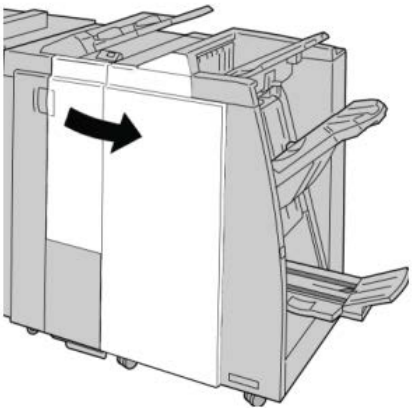

3. Возьмитесь за ручку картриджа сшивателя (участок **R1**) и извлеките картридж сшивателя из финишера.

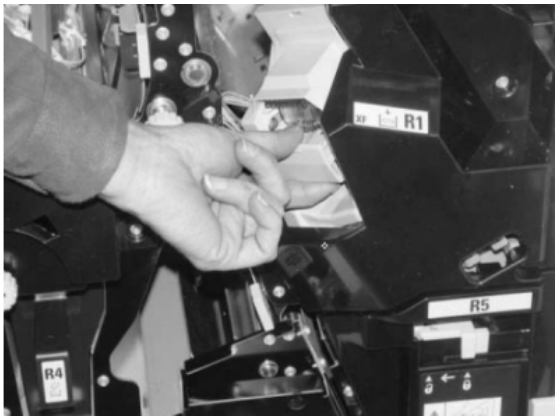

4. Убедитесь, что внутри финишера не остались скрепки, при необходимости удалите их.
5. Откройте блок картриджа сшивателя, как показано на рисунке, и извлеките застрявшие скрепки.

ПРЕДУПРЕЖДЕНИЕ

При извлечении застрявших скрепок из картриджа соблюдайте осторожность, чтобы не поранить пальцы.

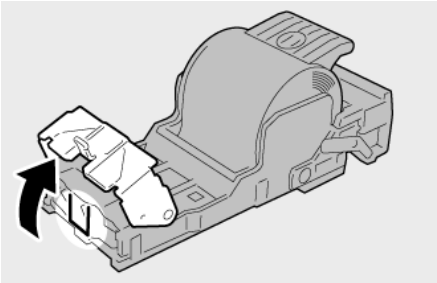

6. Установите картридж сшивателя на место.

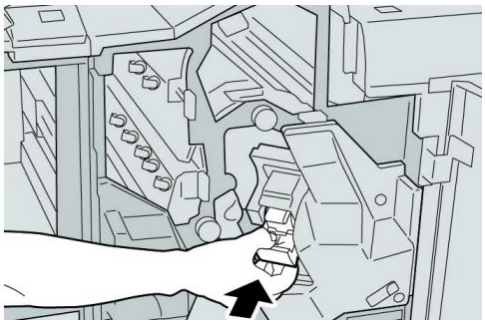

7. Закройте правую крышку финишера.

ПРИМЕЧАНИЕ

Если правая крышка закрыта неплотно, на экране выводится предупреждение и аппарат не работает.

Застревание скрепок в картридже брошюровщика

ПРИМЕЧАНИЕ

Необходимо регулярно проверять финишер, чтобы в нем не оставались отдельные скрепки и их части.

1. Убедитесь в том, что аппарат прекратил печать.
2. Откройте правую крышку финишера.

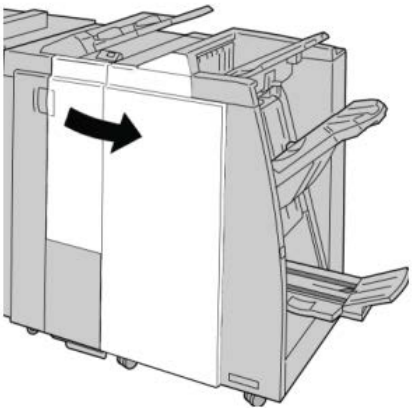

3. Повернув рычажок вправо, извлеките картридж сшивателя брошюровщика.

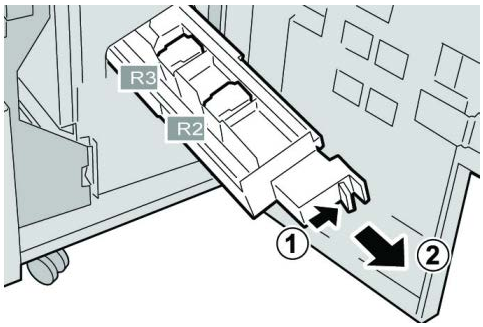

4. Удерживая картридж за выступы, поднимите и извлеките его.

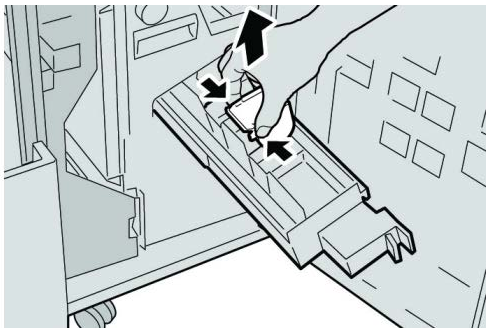

5. Удалите застрявшие скрепки из картриджа.

ПРЕДУПРЕЖДЕНИЕ

При извлечении застрявших скрепок из картриджа соблюдайте осторожность, чтобы не поранить пальцы.

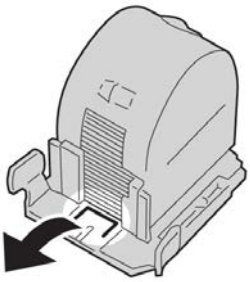

6. Возьмите новый картридж сшивателя за лапки и вставьте его в блок.

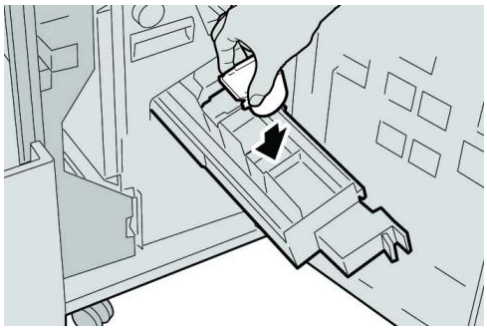

7. Вставьте картридж сшивателя на место.

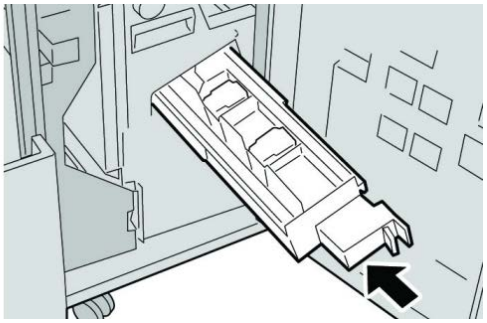

8. Закройте правую крышку финишера.

ПРИМЕЧАНИЕ

Если правая крышка закрыта неплотно, на экране выводится предупреждение и аппарат не работает.

Повторная вставка стандартного картриджа сшивателя

Данная операция выполняется, когда картридж сшивателя неверно вставлен в аппарат.

ПРИМЕЧАНИЕ

Необходимо регулярно проверять финишер, чтобы в нем не оставались отдельные скрепки и их части.

1. Убедитесь в том, что аппарат прекратил печать.
2. Откройте правую крышку финишера.

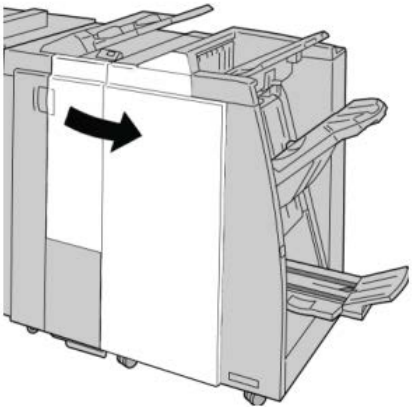

3. Возьмитесь за ручку картриджа сшивателя (участок **R1**) и извлеките картридж сшивателя из финишера.

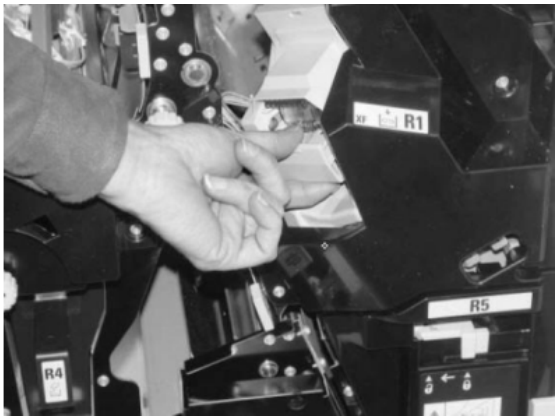

4. При необходимости откройте блок картриджа сшивателя, как показано на рисунке, и извлеките застрявшие скрепки.

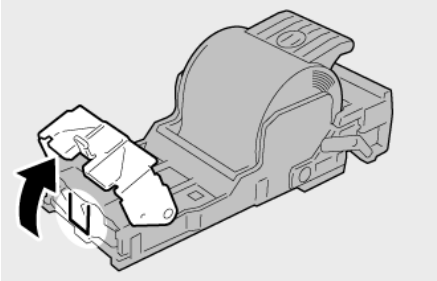

5. Поверните вниз рычажок на обратной стороне картриджа сшивателя.

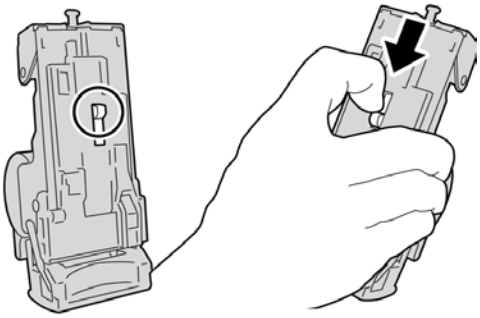

6. Удерживая рычажок в нижнем положении, переверните блок и извлеките из него картридж сшивателя.

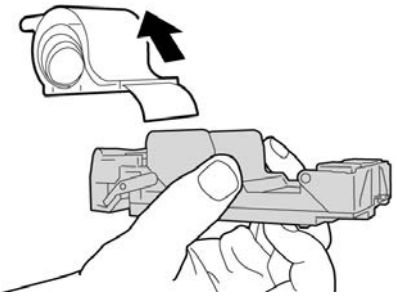

7. Уберите скрепки, оказавшиеся снаружи.

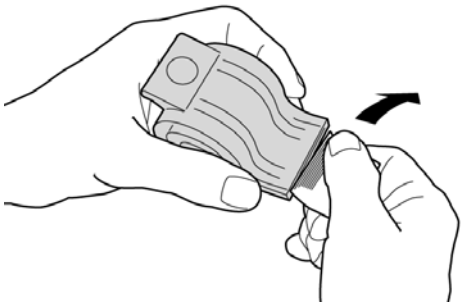

8. Вставьте новый картридж сшивателя в аппарат.

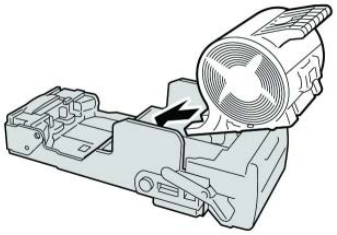

9. Установите картридж сшивателя на место.

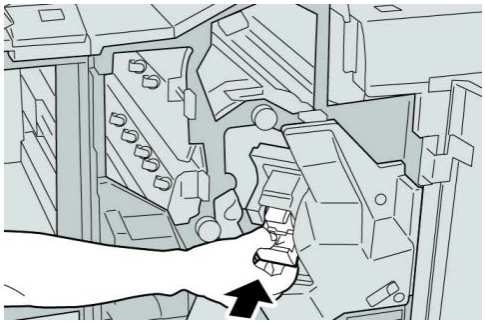

10. Закройте правую крышку финишера.

ПРИМЕЧАНИЕ

Если правая крышка закрыта неплотно, на экране выводится предупреждение и аппарат не работает.

Коды неисправностей

При возникновении ошибки, вызвавшей аварийное завершение печати, или неисправности финишера брошюровщика, на экран выводится код неисправности.

Если на экране отображается код ошибки, которого нет в таблице ниже, или ошибку не удается устранить, выполнив указанные далее действия, обратитесь в сервисный центр Xerox.

При отображении кода ошибки сбрасываются все данные печати аппарата, а также данные печати, хранящиеся в его встроенной памяти.

012-125

Причина: Неисправность в работе финишера.

Устранение: Выполните следующее:

Выключите и снова включите аппарат, при необходимости повторно отправьте или перезапустите работу печати.

Если неисправность устранить не удается, обратитесь в сервисный центр.

- Убедитесь в отсутствии помех в тракте бумаги, при необходимости устраните их.

012-132

Причина: Неисправность в работе финишера.

Устранение: Выполните следующее:

Выключите и снова включите аппарат, при необходимости повторно отправьте или перезапустите работу печати.

Если неисправность устранить не удается, обратитесь в сервисный центр.

- Убедитесь в отсутствии помех в тракте бумаги, при необходимости устраните их.

012-211

Причина: Неисправность в работе финишера.

Устранение: Выполните следующее:

Выключите и снова включите аппарат, при необходимости повторно отправьте или перезапустите работу печати.

Если неисправность устранить не удается, обратитесь в сервисный центр.

- Убедитесь в отсутствии помех в тракте бумаги, при необходимости устраните их.

012-212

Причина: Неисправность в работе финишера.

Устранение: Выполните следующее:

Выключите и снова включите аппарат, при необходимости повторно отправьте или перезапустите работу печати.

Если неисправность устранить не удается, обратитесь в сервисный центр.

- Убедитесь в отсутствии помех в тракте бумаги, при необходимости устраните их.

012-213

Причина: Неисправность в работе финишера.

Устранение: Выполните следующее:

Выключите и снова включите аппарат, при необходимости повторно отправьте или перезапустите работу печати.

Если неисправность устранить не удается, обратитесь в сервисный центр.

- Убедитесь в отсутствии помех в тракте бумаги, при необходимости устраните их.

012-214

Причина: Неисправность в работе финишера.

Устранение: Выполните следующее:

Выключите и снова включите аппарат, при необходимости повторно отправьте или перезапустите работу печати.

Если неисправность устранить не удается, обратитесь в сервисный центр.

- Убедитесь в отсутствии помех в тракте бумаги, при необходимости устраните их.

012-215

Причина: Неисправность в работе финишера.

Устранение: Выполните следующее:

Выключите и снова включите аппарат, при необходимости повторно отправьте или перезапустите работу печати.

Если неисправность устранить не удается, обратитесь в сервисный центр.

- Убедитесь в отсутствии помех в тракте бумаги, при необходимости устраните их.

012-216

Причина: Неисправность в работе финишера.

Устранение: Выполните следующее:

Выключите и снова включите аппарат, при необходимости повторно отправьте или перезапустите работу печати.

Если неисправность устранить не удается, обратитесь в сервисный центр.

- Убедитесь в отсутствии помех в тракте бумаги, при необходимости устраните их.

012-217

Причина: Неисправность в работе финишера.

Устранение: Выполните следующее:

Выключите и снова включите аппарат, при необходимости повторно отправьте или перезапустите работу печати.

Если неисправность устранить не удается, обратитесь в сервисный центр.

- Убедитесь в отсутствии помех в тракте бумаги, при необходимости устраните их.

012-218

Причина: Неисправность в работе финишера.

Устранение: Выполните следующее:

Выключите и снова включите аппарат, при необходимости повторно отправьте или перезапустите работу печати.

Если неисправность устранить не удается, обратитесь в сервисный центр.

- Убедитесь в отсутствии помех в тракте бумаги, при необходимости устраните их.

012-219

Причина: Неисправность в работе финишера.

Устранение: Выполните следующее:

Выключите и снова включите аппарат, при необходимости повторно отправьте или перезапустите работу печати.

Если неисправность устранить не удается, обратитесь в сервисный центр.

- Убедитесь в отсутствии помех в тракте бумаги, при необходимости устраните их.

012-221

Причина: Неисправность в работе финишера.

Устранение: Выполните следующее:

Выключите и снова включите аппарат, при необходимости повторно отправьте или перезапустите работу печати.

Если неисправность устранить не удается, обратитесь в сервисный центр.

- Убедитесь в отсутствии помех в тракте бумаги, при необходимости устраните их.

012-223

Причина: Неисправность в работе финишера.

Устранение: Выполните следующее:

Выключите и снова включите аппарат, при необходимости повторно отправьте или перезапустите работу печати.

Если неисправность устранить не удается, обратитесь в сервисный центр.

- Убедитесь в отсутствии помех в тракте бумаги, при необходимости устраните их.

012-225

Причина: Неисправность в работе финишера.

Устранение: Выполните следующее:

Выключите и снова включите аппарат, при необходимости повторно отправьте или перезапустите работу печати.

Если неисправность устранить не удается, обратитесь в сервисный центр.

- Убедитесь в отсутствии помех в тракте бумаги, при необходимости устраните их.

012-226

Причина: Неисправность в работе финишера.

Устранение: Выполните следующее:

Выключите и снова включите аппарат, при необходимости повторно отправьте или перезапустите работу печати.

Если неисправность устранить не удается, обратитесь в сервисный центр.

- Убедитесь в отсутствии помех в тракте бумаги, при необходимости устраните их.

012-227

Причина: Неисправность в работе финишера.

Устранение: Выполните следующее:

Выключите и снова включите аппарат, при необходимости повторно отправьте или перезапустите работу печати.

Если неисправность устранить не удается, обратитесь в сервисный центр.

- Убедитесь в отсутствии помех в тракте бумаги, при необходимости устраните их.

012-228

Причина: Неисправность в работе финишера.

Устранение: Выполните следующее:

Выключите и снова включите аппарат, при необходимости повторно отправьте или перезапустите работу печати.

Если неисправность устранить не удается, обратитесь в сервисный центр.

- Убедитесь в отсутствии помех в тракте бумаги, при необходимости устраните их.

012-229

Причина: Неисправность в работе финишера.

Устранение: Выполните следующее:

Выключите и снова включите аппарат, при необходимости повторно отправьте или перезапустите работу печати.

Если неисправность устранить не удается, обратитесь в сервисный центр.

- Убедитесь в отсутствии помех в тракте бумаги, при необходимости устраните их.

012-230

Причина: Неисправность в работе финишера.

Устранение: Выполните следующее:

Выключите и снова включите аппарат, при необходимости повторно отправьте или перезапустите работу печати.

Если неисправность устранить не удается, обратитесь в сервисный центр.

- Убедитесь в отсутствии помех в тракте бумаги, при необходимости устраните их.

012-235

Причина: Неисправность в работе финишера.

Устранение: Выполните следующее:

Выключите и снова включите аппарат, при необходимости повторно отправьте или перезапустите работу печати.

Если неисправность устранить не удается, обратитесь в сервисный центр.

- Убедитесь в отсутствии помех в тракте бумаги, при необходимости устраните их.

012-236

Причина: Неисправность в работе финишера.

Устранение: Выполните следующее:

Выключите и снова включите аппарат, при необходимости повторно отправьте или перезапустите работу печати.

Если неисправность устранить не удается, обратитесь в сервисный центр.

- Убедитесь в отсутствии помех в тракте бумаги, при необходимости устраните их.

012-237

Причина: Неисправность в работе финишера.

Устранение: Выполните следующее:

Выключите и снова включите аппарат, при необходимости повторно отправьте или перезапустите работу печати.

Если неисправность устранить не удается, обратитесь в сервисный центр.

- Убедитесь в отсутствии помех в тракте бумаги, при необходимости устраните их.

012-238

Причина: Неисправность в работе финишера.

Устранение: Выполните следующее:

Выключите и снова включите аппарат, при необходимости повторно отправьте или перезапустите работу печати.

Если неисправность устранить не удается, обратитесь в сервисный центр.

- Убедитесь в отсутствии помех в тракте бумаги, при необходимости устраните их.

012-239

Причина: Неисправность в работе финишера.

Устранение: Выполните следующее:

Выключите и снова включите аппарат, при необходимости повторно отправьте или перезапустите работу печати.

Если неисправность устранить не удается, обратитесь в сервисный центр.

- Убедитесь в отсутствии помех в тракте бумаги, при необходимости устраните их.

012-240

Причина: Неисправность в работе финишера.

Устранение: Выполните следующее:

Выключите и снова включите аппарат, при необходимости повторно отправьте или перезапустите работу печати.

Если неисправность устранить не удается, обратитесь в сервисный центр.

- Убедитесь в отсутствии помех в тракте бумаги, при необходимости устраните их.

012-241

Причина: Неисправность в работе финишера.

Устранение: Выполните следующее:

Выключите и снова включите аппарат, при необходимости повторно отправьте или перезапустите работу печати.

Если неисправность устранить не удается, обратитесь в сервисный центр.

- Убедитесь в отсутствии помех в тракте бумаги, при необходимости устраните их.

012-243

Причина: Неисправность в работе финишера.

Устранение: Выполните следующее:

Выключите и снова включите аппарат, при необходимости повторно отправьте или перезапустите работу печати.

Если неисправность устранить не удается, обратитесь в сервисный центр.

- Убедитесь в отсутствии помех в тракте бумаги, при необходимости устраните их.

012-246

Причина: Неисправность в работе финишера.

Устранение: Выполните следующее:

Выключите и снова включите аппарат, при необходимости повторно отправьте или перезапустите работу печати.

Если неисправность устранить не удается, обратитесь в сервисный центр.

- Убедитесь в отсутствии помех в тракте бумаги, при необходимости устраните их.

012-247

Причина: Неисправность в работе финишера.

Устранение: Выполните следующее:

Выключите и снова включите аппарат, при необходимости повторно отправьте или перезапустите работу печати.

Если неисправность устранить не удается, обратитесь в сервисный центр.

- Убедитесь в отсутствии помех в тракте бумаги, при необходимости устраните их.

012-248

Причина: Неисправность в работе финишера.

Устранение: Выполните следующее:

Выключите и снова включите аппарат, при необходимости повторно отправьте или перезапустите работу печати.

Если неисправность устранить не удается, обратитесь в сервисный центр.

- Убедитесь в отсутствии помех в тракте бумаги, при необходимости устраните их.

012-250

Причина: Неисправность в работе финишера.

Устранение: Выполните следующее:

Выключите и снова включите аппарат, при необходимости повторно отправьте или перезапустите работу печати.

Если неисправность устранить не удается, обратитесь в сервисный центр.

- Убедитесь в отсутствии помех в тракте бумаги, при необходимости устраните их.

012-251

Причина: Неисправность в работе финишера.

Устранение: Выполните следующее:

Выключите и снова включите аппарат, при необходимости повторно отправьте или перезапустите работу печати.

Если неисправность устранить не удается, обратитесь в сервисный центр.

- Убедитесь в отсутствии помех в тракте бумаги, при необходимости устраните их.

012-252

Причина: Неисправность в работе финишера.

Устранение: Выполните следующее:

Выключите и снова включите аппарат, при необходимости повторно отправьте или перезапустите работу печати.

Если неисправность устранить не удается, обратитесь в сервисный центр.

- Убедитесь в отсутствии помех в тракте бумаги, при необходимости устраните их.

012-253

Причина: Неисправность в работе финишера.

Устранение: Выполните следующее:

Выключите и снова включите аппарат, при необходимости повторно отправьте или перезапустите работу печати.

Если неисправность устранить не удается, обратитесь в сервисный центр.

- Убедитесь в отсутствии помех в тракте бумаги, при необходимости устраните их.

012-254

Причина: Неисправность в работе финишера.

Устранение: Выполните следующее:

Выключите и снова включите аппарат, при необходимости повторно отправьте или перезапустите работу печати.

Если неисправность устранить не удается, обратитесь в сервисный центр.

- Убедитесь в отсутствии помех в тракте бумаги, при необходимости устраните их.

012-255

Причина: Неисправность в работе финишера.

Устранение: Выполните следующее:

Выключите и снова включите аппарат, при необходимости повторно отправьте или перезапустите работу печати.

Если неисправность устранить не удается, обратитесь в сервисный центр.

- Убедитесь в отсутствии помех в тракте бумаги, при необходимости устраните их.

012-260

Причина: Неисправность в работе финишера.

Устранение: Выполните следующее:

Выключите и снова включите аппарат, при необходимости повторно отправьте или перезапустите работу печати.

Если неисправность устранить не удается, обратитесь в сервисный центр.

- Убедитесь в отсутствии помех в тракте бумаги, при необходимости устраните их.

012-263

Причина: Неисправность в работе финишера.

Устранение: Выполните следующее:

Выключите и снова включите аппарат, при необходимости повторно отправьте или перезапустите работу печати.

Если неисправность устранить не удается, обратитесь в сервисный центр.

- Убедитесь в отсутствии помех в тракте бумаги, при необходимости устраните их.

012-264

Причина: Неисправность в работе финишера.

Устранение: Выполните следующее:

Выключите и снова включите аппарат, при необходимости повторно отправьте или перезапустите работу печати.

Если неисправность устранить не удается, обратитесь в сервисный центр.

- Убедитесь в отсутствии помех в тракте бумаги, при необходимости устраните их.

012-265

Причина: Неисправность в работе финишера.

Устранение: Выполните следующее:

Выключите и снова включите аппарат, при необходимости повторно отправьте или перезапустите работу печати.

Если неисправность устранить не удается, обратитесь в сервисный центр.

- Убедитесь в отсутствии помех в тракте бумаги, при необходимости устраните их.

012-282

Причина: Неисправность в работе финишера.

Устранение: Выполните следующее:

Выключите и снова включите аппарат, при необходимости повторно отправьте или перезапустите работу печати.

Если неисправность устранить не удается, обратитесь в сервисный центр.

- Убедитесь в отсутствии помех в тракте бумаги, при необходимости устраните их.

012-283

Причина: Неисправность в работе финишера.

Устранение: Выполните следующее:

Выключите и снова включите аппарат, при необходимости повторно отправьте или перезапустите работу печати.

Если неисправность устранить не удается, обратитесь в сервисный центр.

- Убедитесь в отсутствии помех в тракте бумаги, при необходимости устраните их.

012-291

Причина: Неисправность в работе финишера.

Устранение: Выполните следующее:

Выключите и снова включите аппарат, при необходимости повторно отправьте или перезапустите работу печати.

Если неисправность устранить не удается, обратитесь в сервисный центр.

- Убедитесь в отсутствии помех в тракте бумаги, при необходимости устраните их.

012-296

Причина: Неисправность в работе финишера.

Устранение: Выполните следующее:

Выключите и снова включите аппарат, при необходимости повторно отправьте или перезапустите работу печати.

Если неисправность устранить не удается, обратитесь в сервисный центр.

- Убедитесь в отсутствии помех в тракте бумаги, при необходимости устраните их.

012-400

Причина: Сборник отходов сшивателя почти заполнен

Устранение: Следуйте указаниям по снятию и замене сборника отходов сшивателя в финишере.

012-949

Причина: Сборник отходов перфорации не установлен

Устранение: Убедитесь в том, что сборник отходов перфорации правильно установлен в финишере.

024-931

Причина: Сборник отходов сшивателя почти заполнен или переполнен

Устранение: Снимите сборник отходов сшивателя и установите новый.

024-932

Причина: Сборник отходов сшивателя не установлен

Устранение: Убедитесь в том, что сборник отходов сшивателя правильно установлен в финишере.

024-943

Причина: Картридж сшивателя брошюр пуст или произошел сбой сшивания.

Устранение: Выполните следующее:

- Проверьте картридж сшивателя и убедитесь в правильности его установки.
- При необходимости замените новым картриджем.
- Возобновите работу.

024-957

Причина: В лотке устройства послепечатной вставки листов (лоток 8/T1) нет бумаги

Устранение: Вложите бумагу в данный лоток.

024-974

Причина: При подаче бумаги из лотка устройства послепечатной вставки листов заданный формат бумаги и формат бумаги в лотке не совпадают.

Устранение: Переустановите формат бумаги или замените бумагу, либо отмените работу.

024-976

Причина: Сбой сшивания в финишере

Устранение: Проверьте скрепки и установите их правильно.

024-977

Причина: Подача скрепок в финишере не готова

Устранение: Проверьте скрепки и установите их правильно.

024-978

Причина: Сшивание в финишере-брошюровщике не готово.

Устранение: Проверьте скрепки и установите их правильно.

024-979

Причина: В картридже сшивателя закончились скрепки

Устранение: Проверьте наличие скрепок. Следуйте указаниям по снятию и замене картриджа сшивателя.

024-980

Причина: Переполнен лоток укладчика

Устранение: Извлеките бумагу из лотка укладчика.

024-981

Причина: Переполнен верхний лоток.

Устранение: Извлеките бумагу из верхнего лотка финишера.

024-982

Причина: Отображается предупреждение о безопасности нижнего лотка укладчика

Устранение: Извлеките бумагу из лотка укладчика и удалите все остальные помехи.

024-983

Причина: Переполнен лоток брошюровщика финишера

Устранение: Извлеките бумагу из лотка брошюровщика.

024-984

Причина: Горит индикатор: мало скрепок в сшивателе брошюровщике

Устранение: Извлеките бумагу из лотка брошюровщика.

024-985

Причина: Горит индикатор: мало скрепок в сшивателе брошюровщике

Устранение: Извлеките бумагу из лотка брошюровщика.

024-987

Причина: Переполнен лоток фальцовки брошюр

Устранение: Извлеките бумагу из лотка. Установите выходной лоток на тройное сложение.

024-988

Причина: Переполнен лоток фальцовки брошюр

Устранение: Убедитесь в правильности установки и настройки лотка фальцовщика.

024-989

Причина: Неисправность сшивателя брошюровщика

Устранение: Проверьте картридж сшивателя и убедитесь в правильности его установки.

047-320

Причина: Произошел сбой связи с финишером

Устранение: Выполните следующее:

Выключите и снова включите аппарат, при необходимости повторно отправьте или перезапустите работу печати.

Если неисправность устранить не удается, обратитесь в сервисный центр.

112-700

Причина: Сборник отходов перфорации почти заполнен или переполнен

Устранение: Снимите и опорожните сборник отходов, а затем установите его на место.

116-790

Причина: Настройки сшивания отменены, печать возможна

Устранение: Подтвердите положение сшивания и повторите попытку печати.

124-705

Причина: Настройки перфорации отменены

Устранение: Подтвердите положение перфорации и повторите попытку печати.

124-706

Причина: Настройки фальцовки отменены

Устранение: Подтвердите настройки фальцовки и повторите попытку печати.

124-709

Причина: Количество страниц превышает допустимое количество сшиваемых страниц

Устранение: Сократите количество страниц или отмените настройки сшивания, затем повторите попытку печати.

Характеристики

Стандартный финишер и финишер брошюровщика

Параметр	Данные
Тип лотка	• Верхний лоток: с подборкой и без нее **ПРИМЕЧАНИЕ** Прозрачные пленки можно выводить только в верхний лоток финишера. Прозрачные пленки нельзя выводить в (средний) лоток укладчика. • Лоток укладчика (средний): с подборкой и без нее (с функцией сдвига)

Параметр	Данные
Поддерживаемые форматы бумаги	Верхний лоток: • Макс. SRA3, 13 x 19 дюйма, 12,6 x 19,2 дюйма, 330 x 488 мм (нестандартный размер) • Мин. 100 x 148 мм (SEF), 4 x 6 дюймов (SEF), открытки A6 (SEF) Лоток укладчика (средний): • Макс. 330 x 488 мм (13 x 19 дюймов), SRA3 • Мин. B5, Executive (7,25 x 10,5 дюйма) Дополнительный лоток C/Z-фальцовщика: A4 (SEF) и 8,5 x 11 дюймов (SEF) Подача в поддерживаемое DFA-устройство стороннего производителя: • Макс. 13 x 19 дюймов, SRA3 • Мин. B5, Executive (7,25 x 10,5 дюйма)
Поддерживаемая плотность бумаги	Лотки: • Верхний лоток: 55-350 г/кв. м • Лоток укладчика (средний): 55-300 г/кв. м • Дополнительный лоток C/Z-фальцовщика: 64-90 г/кв. м Подача в поддерживаемое DFA-устройство стороннего производителя: 55-350 г/кв. м
Емкость лотка	Лотокукладчикасреднийлистовкомплектов • Верхний лоток: 500 листов • Дополнительный лоток C/Z-фальцовщика: мин. 30 листов * Только для форматов A4 LEF, B5 LEF, 8,5 x 11 дюймов LEF, 8 x 10 дюймов. LEF, 7,5 x 10,5 дюймов LEF. При использовании бумаги других форматов емкость лотка составляет 1500 листов и 100 комплектов. ** Лоток предназначен не для всех типов бумаги.

Параметр	Данные
Сшивание (с варьированием длины)	Максимально допустимое количество сшиваемых листов: 100 листов • При использовании формата бумаги свыше A4 или 8,5 x 11 дюймов, максимальное количество сшиваемых листов равно 65. • При использовании определенных типов бумаги может происходить сгибание скрепок. Формат бумаги: • Макс. A3/11 x 17 дюймов • Мин. B5, Executive (7,25 x 10,5 дюйма) Положение сшивания: • 1 позиция: (спереди: угловое сшивание, в центре: параллельное сшивание, сзади: параллельное сшивание*) • 2 позиции: (параллельное сшивание) • 4 позиции: A4 (LEF) и 8,5 x 11 дюймов (LEF), параллельное сшивание * Угловое сшивание для форматов A3 и A4
Перфорация	Поддерживаемые форматы бумаги: • Макс. A3/11 x 17 дюймов • Мин. B5 LEF (2 отверстия), A4 LEF (4 отверстия) Число отверстий: 2, 4, 3 (опция) Тип бумаги: 55-220 г/кв. м

Параметр	Данные
Создание брошюры в одно сложение	Макс. число листов: • Фальцовка и сшивание: 25 листов • Только фальцовка: 5 листов Если используется бумага Xerox плотностью 75 г/кв. м, при добавлении обложки допускается сшивание только 14 листов. Формат бумаги: • Макс. A3, 13 x 18 дюймов • Мин. A4 SEF, 8,5 x 11 дюймов SEF **ПРИМЕЧАНИЕ** При использовании менее плотной бумаги застревания могут возникать в режимах создания брошюры, фальцовки в одно сложение и сшивания, если число отпечатков превышает 25. В случае застреваний рекомендуется использовать для выбранной работы другой тип бумаги. Тип бумаги: «только фальцовка» или «фальцовка и сшивание» — 55-350 г/кв. м без покрытия, 106-300 г/кв. м с покрытием Плотность бумаги и объем брошюр: • 64-80 г/кв. м, без покрытия: 25 листов • 81-90 г/кв. м, без покрытия: 20 листов • 91-105 г/кв. м, без покрытия: 10 листов • 106-128 г/кв. м, без покрытия: 10 листов, с покрытием: 10 листов • 129-150 г/кв. м, без покрытия: 10 листов, с покрытием: 10 листов • 151-176 г/кв. м, без покрытия: 10 листов, с покрытием: 10 листов • 177-220 г/кв. м, без покрытия: 5 листов, с покрытием: 5 листов • 221-256 г/кв. м, макс. 4 листа с покрытием или без него • 257-350 г/кв. м, макс. 3 листа с покрытием или без него
Фальцовка	**ПРИМЕЧАНИЕ** Комплекты фальцовки без сшивания ограничиваются пятью листами бумаги.
Лоток 8/T1 (устройство послепечатной вставки листов — интерпозер)	Формат бумаги: • Макс. A3/11 x 17 дюймов • Мин. B5, Executive (7,25 x 10,5 дюйма) Аппарат не выполняет печать на бумаге из лотка 8/T1. Емкость: 200 листов при использовании бумаги Xerox плотностью 75 г/кв. м. Тип бумаги: 64-220 г/кв. м

Дополнительный модуль C/Z-фальцовки

Параметр	Данные
Z-фальцовка в пол-листа	• Формат бумаги: 11 x 17 дюймов/A3, 10 x 14 дюймов/B4, 8K • Емкость: - Макс. 80 листов (A3/11 x 17 дюймов, бумага Xerox 75 г/кв. м, Z-фальцовка) - 20 листов для формата 8K и 10 x 14 дюймов/B4 • Тип бумаги: 64-90 г/кв. м (16-24 фунта) • Выходной лоток: Лоток укладчика (средний)
C-фальцовка Z-фальцовка	• Формат бумаги: A4 (8,5 x 11 дюймов) • Количество фальцуемых листов: 1 лист • Емкость: мин. 30 листов (при использовании бумаги Xerox плотностью 75 г/кв. м) • Тип бумаги: 64-90 г/кв. м (16-24 фунта) • Выходной лоток: лоток C/Z-фальцовки
Фальцовка в одно сложение	Дополнительные сведения см. характеристики в разделе «Создание брошюры в одно сложение».

18

Модуль перпендикулярной фальцовки триммера

Обзор

Модуль перпендикулярной фальцовки триммера представляет собой дополнительное устройство для послепечатной обработки, используемое совместно с другими аналогичными устройствами, установленными в брошюровщике.

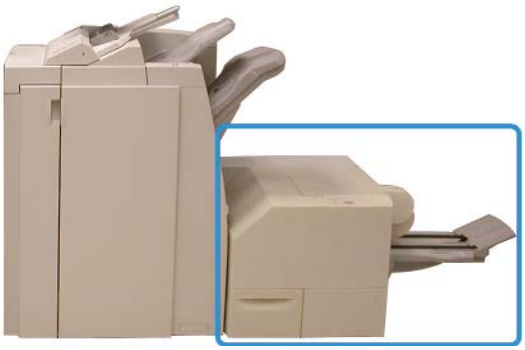

ПРИМЕЧАНИЕ

Модуль перпендикулярной фальцовки триммера требует наличия финишера с брошюровщиком.

Модуль перпендикулярной фальцовки триммера:

- получает брошюру из секции брошюровщика финишера;
- прессует корешок брошюры, уменьшая ее толщину и придавая внешний вид, аналогичный переплетенной книге;

- аккуратно обрезает кромку (внешнюю) брошюры.

Брошюра компонуется и сшивается в секции брошюровщика финишера, поэтому она поступает в модуль перпендикулярной фальцовки триммера уже в скомпонованном виде. Поэтому настройку изображений оригинала и их размещения на страницах брошюры следует выполнять с пользовательского интерфейса аппарата, из драйвера принтера или с сервера печати.

ПРИМЕЧАНИЕ

Прежде чем приступать к работе с модулем перпендикулярной фальцовки триммера, ознакомьтесь с соответствующим разделом советов и рекомендаций. В разделе «Советы и рекомендации» содержится важная информация о настройке работ, которая позволяет обеспечить наилучший результат при выполнении работ печати и копирования.

Чтобы добиться наилучших результатов, выполните один или несколько пробных отпечатков или копий, прежде чем приступать к объемной работе.

Идентификация компонентов

Основные компоненты

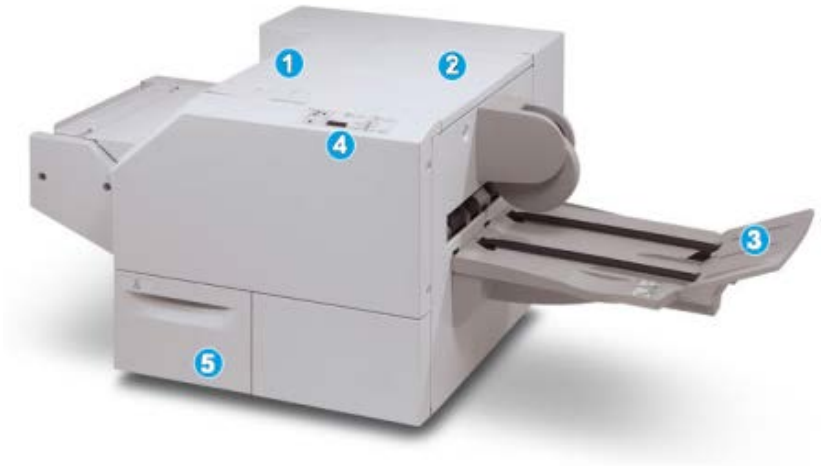

Основные компоненты следующие.

1. Верхняя левая крышка — Открывается для извлечения застрявшей бумаги. Здесь размещается механизм перпендикулярной фальцовки.
2. Верхняя правая крышка — Открывается для извлечения застрявшей бумаги. Здесь размещается механизм триммера.
3. Выходной лоток для брошюр — Для вывода обжатых и подрезанных брошюр из финишера.

4. Панель управления — Содержит дисплей (мнемосхему), кнопки и различные светоиндикаторы.
5. Сборник отходов триммера — Для сбора отходов подрезки. Для удаления и утилизации отходов триммера его необходимо выдвинуть.

ПРИМЕЧАНИЕ

Верхние крышки нельзя открывать во время работы аппарата и при его простое. Крышки можно открывать, только когда загорается индикатор и возникает застревание или сбой в модуле перпендикулярной фальцовки триммера.

Тракт бумаги

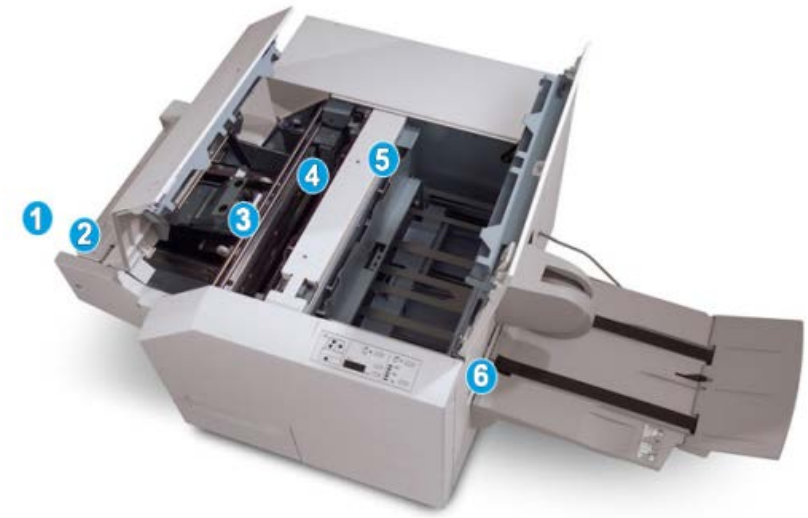

1. Брошюра из секции брошюровщика финишера поступает в модуль перпендикулярной фальцовки триммера.
2. Датчик выхода брошюры (в модуле перпендикулярной фальцовки триммера) определяет переднюю кромку (корешок) брошюры и перемещает ее в секцию перпендикулярной фальцовки.
3. Когда корешок брошюры поступает в секцию перпендикулярной фальцовки, брошюра зажимается и начинаются операции перпендикулярной фальцовки.
4. Брошюра разглаживается и корешок торцуется в соответствии с настройкой перпендикулярной фальцовки, указанной в панели управления.
5. После распрямления брошюры и прессования корешка брошюра поступает в секцию триммера.
   a. В зависимости от размеров готовой брошюры она перемещается до тех пор, пока задняя кромка не достигнет резчика триммера.
   b. Задняя кромка обрезается (в зависимости от размера готовой брошюры, заданного для настройки режима триммера).
6. После этого брошюра передается в зону выхода, а затем в выходной лоток брошюровщика.

ПРИМЕЧАНИЕ

При выходе из модуля перпендикулярной фальцовки триммера на брошюре могут оставаться отходы от обрезки предыдущей брошюры. Это происходит под воздействием статического электричества и не является неисправностью. Брошюры легко очищаются от отходов обрезки.

Панель управления

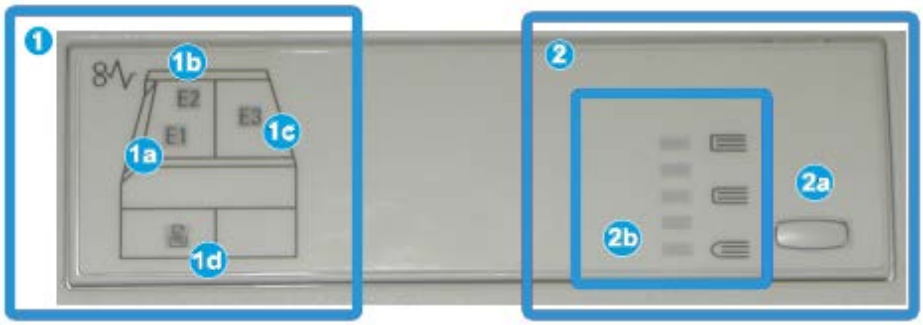

Элементы панели управления:

1. Индикаторы неисправностей — загораются при возникновении неисправности или застревании бумаги в определенной секции модуля перпендикулярной фальцовки триммера.
   a. Этот индикатор загорается при застревании бумаги на участке выхода брошюры финишера.
   b. Этот индикатор загорается при застревании бумаги в секции перпендикулярной фальцовки.
   c. Этот индикатор загорается при застревании бумаги в секции триммера.

      ПРИМЕЧАНИЕ

      Если горит какой-то из этих индикаторов (1a, 1b, 1c), можно открыть верхние крышки и устранить неисправность или извлечь застрявшую бумагу; в обычном режиме работы и при простоя аппарата верхние крышки открывать нельзя.

   d. Этот индикатор загорается, если сборник отходов триммера заполнен или выдвинут.
2. Параметры перпендикулярной фальцовки — в этой области панели управления размещаются следующие элементы:

   ПРИМЕЧАНИЕ

   Параметры перпендикулярной фальцовки можно настроить в драйвере принтера на компьютере, на сервере печати или с интерфейса пользователя аппарата (если он является принтером/копиром). Дополнительные сведения см. в разделе «Параметры перпендикулярной фальцовки».

   a. Кнопка настроек — для установки настроек перпендикулярной фальцовки (см. следующий элемент).

b. Параметры перпендикулярной фальцовки — для выбора настроек (см. раздел «Параметры перпендикулярной фальцовки»).

Режим перпендикулярной фальцовки

Режим перпендикулярной фальцовки можно настроить в драйвере принтера на компьютере, с пользовательского интерфейса аппарата или на сервере печати.

ПРИМЕЧАНИЕ

Режим перпендикулярной фальцовки доступен, только если аппарат подключен к финишеру с брошюровщиком и модулю перпендикулярной фальцовки триммера.

ПРИМЕЧАНИЕ

Термин «прессование блока» используется наравне с термином «перпендикулярная фальцовка».

Параметры перпендикулярной фальцовки

Режим перпендикулярной фальцовки (обжим блока) при необходимости можно включать и отключать. Если режим включен, можно выбрать одну из пяти опций в зависимости от требований к послепечатной обработке брошюры.

ПРИМЕЧАНИЕ

Оставшаяся часть данного раздела посвящена описанию панели управления модуля перпендикулярной фальцовки триммера и интерфейса пользователя аппарата. Экраны настройки сервера печати и драйвера принтера не рассматриваются. Описания каждой опции перпендикулярной фальцовки применимы к работам сетевой печати, а также к любым драйверам принтера и серверам печати, подключенным к аппарату.

1. Параметры перпендикулярной фальцовки (прессование блока) в интерфейсе пользователя аппарата показаны в качестве примера. Реальный вид интерфейса пользователя зависит от аппарата.
2. Панель управления модуля перпендикулярной фальцовки триммера

3. **+2/Выше/Высокое 2** — прессование корешка брошюры с максимальным усилием. Чем выше усилие, прикладываемое к брошюре, тем ближе форма ее корешка к квадрату. Максимальное усилие обжима брошюры равно +2.

   Кроме того, эту настройку можно использовать, если готовая брошюра включает не более пяти страниц и печатается на плотной бумаге (более 200 г/кв. м).

4. **+1/Высокое/Высокое 1** — прессование корешка брошюры с большим усилием (но меньшим, чем при настройке "+2").
5. Авто/Норма — настройка аппарата по умолчанию, используемая для большинства работ.
6. **-1/Низкий/Низкий 1** — используется, если к корешку брошюры необходимо приложить небольшое усилие. Чем ниже усилие обжима брошюры, тем ближе форма ее корешка к овальной.
7. **-2/Ниже/Низкий 2** — используется, если готовая брошюра содержит не более пяти листов и напечатана на бумаге небольшой плотности (менее 100 г/кв. м). Настройка «-2» обеспечивает наименьшее усилие обжима брошюры.

Выберите настройку, лучше всего соответствующую брошюре.

ПРИМЕЧАНИЕ

Выполните один или несколько пробных отпечатков, прежде чем приступать к объемной работе.

На рисунке ниже приведены две разные брошюры: одна с применением перпендикулярной фальцовки, а другая — без применения такой фальцовки.

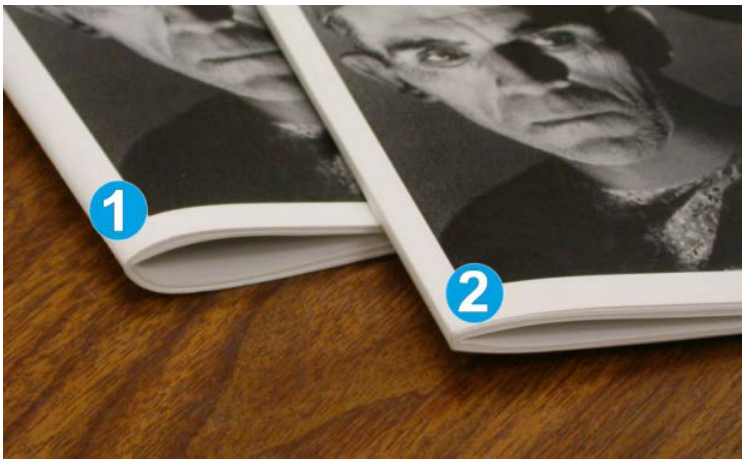

1. К этой брошюре перпендикулярная фальцовка не применялась. Ее корешок более округлый, а сама брошюра выглядит толще.
2. К этой брошюре применена перпендикулярная фальцовка. Корешок брошюры плоский и имеет форму, близкую к квадрату, что придает брошюре вид идеально переплетенной книги.

Доступ к параметрам перпендикулярной фальцовки

Для работ сетевой печати к режиму перпендикулярной фальцовки и связанным с ним опциям можно получить доступ либо через драйвер принтера на компьютере (перед отправкой работы на печать), либо через сервер печати (после отправки работы на печать). Для получения доступа к режиму/опциям перпендикулярной фальцовки для сетевых работ печати выполните следующие действия.

1. Для работ, отправляемых с компьютера, перейдите к следующему пункту.
   - Для работ, которые уже находятся на сервере печати, перейдите к пункту 3.
2. На компьютере откройте файл работы в соответствующем приложении (например, Microsoft Word® или Adobe Reader).
   a) В меню **Файл** выберите пункт **Печать**.
   b) В окне «Печать» выберите аппарат (с модулем перпендикулярной фальцовки триммера) и нажмите кнопку **Свойства** для этого аппарата.
   c) Перейдите к пункту 4.
3. На сервере печати, при необходимости, откройте окно свойств работы:
   a) дважды щелкните работу (в очереди приостановленных или напечатанных работ);
   b) в окне «Свойства» перейдите на вкладку «Послепечатная обработка/вывод»;
   c) перейдите к следующему действию.
4. Убедитесь в том, что выбран правильный выходной лоток (лоток брошюровщика).
5. При необходимости убедитесь, что выбраны правильные параметры сшивания, послепечатной обработки и фальцовки.
6. Выберите вариант перпендикулярной фальцовки (прессование блока).
7. Нажмите кнопку **OK**, чтобы сохранить выбранные настройки и закрыть окно «Свойства».
8. Отправьте работу на аппарат.

Режим триммера

Режим триммера можно настроить в драйвере принтера на компьютере, с пользовательского интерфейса аппарата или на сервере печати.

ПРИМЕЧАНИЕ

Функция триммера доступна, только если аппарат подключен к финишеру с брошюровщиком и модулю перпендикулярной фальцовки триммера.

Параметры триммера

При использовании параметров триммера необходимо учитывать следующие факторы.

- При выходе из модуля перпендикулярной фальцовки триммера на брошюре могут оставаться отходы от обрезки предыдущей брошюры. Это происходит под воздействием статического электричества и не является неисправностью. Брошюры легко очищаются от отходов обрезки.
- Функцию триммера при необходимости можно включать и отключать. Если данная функция включена, пользователь может задать настройку обрезки с шагом 0,1 мм в зависимости от требований к готовой брошюре.

ПРИМЕЧАНИЕ

Оставшаяся часть данного раздела посвящена описанию интерфейса пользователя аппарата. Экраны настройки сервера печати и драйвера принтера не рассматриваются. Описания каждой опции триммера применимы к работам сетевой печати, а также к любым драйверам принтера и серверам печати, подключенным к аппарату.

1. Для изменения настроек триммера используются кнопки со стрелками на сенсорном экране. Настройка выполняется с шагом 0,1 мм (0,0039 дюйма).
2. Настройка триммера зависит от следующих факторов:
   - число листов в готовой брошюре,
   - ширина готовой брошюры (например, 8,5 дюйма/210 мм или 5,5 дюйма/149 мм),
   - тип материала (например, с покрытием, без покрытия, глянцевый),
   - плотность материала.

ПРИМЕЧАНИЕ

Внимание! Для выбора наиболее подходящей настройки для конкретной работы можно попытаться использовать разные настройки. Кроме того, для обеспечения оптимального результата может потребоваться сделать один или несколько пробных отпечатков, прежде чем переходить к печати более крупных работ.

ПРИМЕЧАНИЕ

Настройки обрезки предусматривают удаление кромки брошюры только в пределах от 2 мм до 20 мм. Настройка менее 2 мм может привести к ухудшению качества обрезки, а настройка более 20 мм к тому, что обрезка кромки брошюры выполняться не будет.

Выберите настройку, лучше всего соответствующую брошюре.

Указания по обрезке

В таблице ниже приведены разные схемы, характерные для использования различной плотности бумаги, типов материалов и настроек обрезки. Эту таблицу можно использовать для справки при выборе настройки обрезки для конкретных работ.

ПРИМЕЧАНИЕ

Настройки, содержащиеся в таблице, приведены в качестве примеров и не могут удовлетворять всем возможным ситуациям. Еще раз напоминаем, что таблица приводится только для справки.

Номер варианта	Формат бумаги	Размер готовой брошюры	Плотность бумаги, г/кв. м	Примерная настройка обрезки, мм	Кол-во страниц в готовой брошюре
1	8,5 x 11 дюймов/A4 (210 x 298 мм)	5,5 x 8,5 дюйма/149 x 210 мм	75	130	20
2	8,5 x 11дюймов/A4 (210 x 298 мм)	5,5 x 8,5 дюйма/149 x 210 мм	90	125	14
3	8,5 x 11 дюймов/A4 (210 x 298 мм)	5,5 x 8,5 дюйма/149 x 210 мм	120	135	10
4	8,5 x 11 дюймов/A4 (210 x 298 мм)	5,5 x 8,5 дюйма/149 x 210 мм	75	125	10
5	8,5 x 11 дюймов/A4 (210 x 298 мм)	5,5 x 8,5 дюйма/149 x 210 мм	120	135	12
6	8,5 x 14 дюймов/B4 (250 x 353 мм)	8,5 x 7 дюймов/250 x 176,5 мм	75	172	6
7	8,5 x 14 дюймов/B4 (250 x 353 мм)	8,5 x 7 дюймов/250 x 176,5 мм	90	170	6

Номер варианта	Формат бумаги	Размер готовой брошюры	Плотность бумаги, г/кв. м	Примерная настройка обрезки, мм	Кол-во страниц в готовой брошюре
8	11 x 17 дюймов/A3 (297 x420 мм)	8,5 x 11 дюймов/A4 210 x 297 мм)	90	200	14
9	11 x 17 дюймов/A3 (297 x420 мм)	8,5 x 11 дюймов/A4 210 x 297 мм)	216	205	5
10	11 x 17 дюймов/A3 (297 x420 мм)	8,5 x 11 дюймов/A4 210 x 297 мм)	80	210	22
11	11 x 17 дюймов/A3 (297 x420 мм)	8,5 x 11 дюймов/A4 210 x 297 мм)	90	210	8
12	11 x 17 дюймов/A3 (297 x420 мм)	8,5 x 11 дюймов/A4 210 x 297 мм)	120	205	10
13	12 x 18 дюймов/305 x 458 мм	6 x 9 дюймов/152 x 229 мм	120	220	6
14	12 x 18 дюймов/305 x 458 мм	6 x 9 дюймов/152 x 229 мм	120	215	5
15	12 x 18 дюймов/305 x 458 мм	6 x 9 дюймов/152 x 229 мм	120	210	4
16	12 x 18 дюймов/305 x 458 мм	6 x 9 дюймов/152 x 229 мм	105	220	16
17	12 x 18 дюймов/305 x 458 мм	6 x 9 дюймов/152 x 229 мм	120	210	14

Доступ к опциям триммера

Для работ сетевой печати к режиму триммера и связанным с ним опциям можно получить доступ либо через драйвер принтера на компьютере (перед отправкой работы на печать), либо через сервер печати (после отправки работы на печать). Для получения доступа к функции и опциям триммера для сетевых работ печати выполните следующие действия.

1. Для работ, отправляемых с компьютера, перейдите к следующему пункту.
   - Для работ, которые уже находятся на сервере печати, перейдите к пункту 3.
2. На компьютере откройте файл работы в соответствующем приложении (например, Microsoft Word® или Adobe Reader).
   a) В меню **Файл** выберите пункт **Печать**.

b) В окне «Печать» выберите аппарат (с модулем перпендикулярной фальцовки триммера) и нажмите кнопку **Свойства** для этого аппарата.
c) Перейдите к пункту 4.

3. На сервере печати, при необходимости, откройте окно свойств работы:
   a) дважды щелкните работу (в очереди приостановленных или напечатанных работ);
   b) в окне «Свойства» перейдите на вкладку «Послепечатная обработка/вывод»;
   c) перейдите к следующему действию.
4. Убедитесь в том, что выбран правильный выходной лоток (лоток брошюровщика).
5. При необходимости убедитесь, что выбраны правильные параметры сшивания, послепечатной обработки и фальцовки.
6. Выберите вариант настройки триммера.
7. Нажмите кнопку **OK**, чтобы сохранить выбранные настройки и закрыть окно «Свойства».
8. Отправьте работу на аппарат.

Советы и рекомендации

Печать полностраничных изображений на брошюрах

При использовании изображений, печатаемых на всю страницу, убедитесь в том, что размеры готовой брошюры соответствуют размерам таких изображений и что они не будут повреждены при обрезке брошюры. См. иллюстрацию.

1. Эта брошюра включает предварительно напечатанные переднюю и заднюю обложки с изображением на всю страницу. Она напечатана на бумаге размером 8,5 x 14 дюймов/B4. Передняя обрезанная обложка содержит изображение целиком.
2. Эта же брошюра напечатана на бумаге размером 8,5 x 11 дюймов/A4. Изображение на передней обложке обрезано.

Прежде чем приступать к печати работ с брошюровкой, следует учесть все характеристики работы, включая следующее:

- размер готовой брошюры;
- наличие в брошюре изображений на всю страницу;
- использование предварительно напечатанных обложек с изображениями на всю страницу;
- необходимость обрезки брошюры;
- необходимость смещения полностраничного изображения для соответствия размерам готовой брошюры.

Эти факторы важны, так как могут повлиять на результаты выполнения работ с брошюровкой, особенно при использовании изображений на всю страницу и обрезки кромок брошюры.

Рекомендации

Эти рекомендации помогут вам добиться желаемого результата.

- Всегда выполняйте пробную печать одной или нескольких страниц работы, прежде чем приступать к печати в больших объемах.
- Проверяйте пробные отпечатки на наличие обрезанных изображений или текста.
- Если требуется сдвинуть изображение или текст, попробуйте применить различные настройки драйвера принтера в приложении (см. разделы справки для драйвера принтера).
- Учтите, что для достижения оптимального результата может потребоваться печать одной или нескольких копий.

Устранение неисправностей

Извлечение застрявшей бумаги

ПРИМЕЧАНИЕ

Верхние крышки нельзя открывать во время работы аппарата и при его простое. Крышки можно открывать, только когда загорается индикатор и возникает застревание или сбой в модуле перпендикулярной фальцовки триммера. Сведения об индикаторах приведены в разделе с описанием панели управления выше.

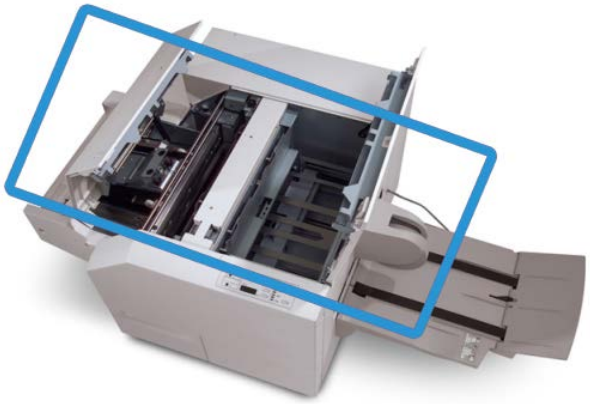

Тракт бумаги показан на рисунке выше. Извлеките застрявшую бумагу из тракта. Если происходит застревание, аппарат останавливает печать, а в интерфейсе пользователя может появиться соответствующее сообщение.

ПРИМЕЧАНИЕ

Чтобы определить, где произошло застревание или возникла неисправность, в финишере или в модуле перпендикулярной фальцовки триммера, следует начать поиск неисправности с модуля перпендикулярной фальцовки триммера.

Извлечение застрявшей бумаги

Ниже приведен порядок извлечения застрявшей бумаги или устранения неисправности и возобновления печати.

1. Следуйте инструкциям, отображаемым на экране аппарата.
2. При выводе на экран соответствующего указания откройте верхнюю левую крышку и верхнюю правую крышку модуля перпендикулярной фальцовки триммера.
3. Найдите в тракте бумаги модуля перпендикулярной фальцовки триммера застрявшие брошюры и удалите их.
4. Проверьте тракт бумаги на наличие обрывков бумаги и удалите их.
5. Закройте верхние левую и правую крышки.
6. Опустошите сборник отходов триммера.

7. Убедитесь в том, что сборник отходов триммера плотно закрыт.
8. Убедитесь в том, что все крышки модуля перпендикулярной фальцовки триммера закрыты.
9. Если на панели управления модуля перпендикулярной фальцовки триммера или в интерфейсе пользователя аппарата по-прежнему содержится сообщение о застрявшей бумаге, повторите проверки модуля (действия 1–8).
10. При необходимости откройте финишер, чтобы убедиться в отсутствии застрявшей бумаги/неисправностей в тракте финишера.
11. Для возобновления печати выполните указания, которые отображаются на интерфейсе пользователя аппарата.

Извлечение застрявшей бумаги на участках E1 и E2

Ниже приведен порядок извлечения застрявшей бумаги при включении индикаторов E1 и E2 на панели управления модуля перпендикулярной фальцовки.

1. Убедитесь, что аппарат выключен, затем нажмите кнопку на левой крышке блока триммера, чтобы открыть ее.

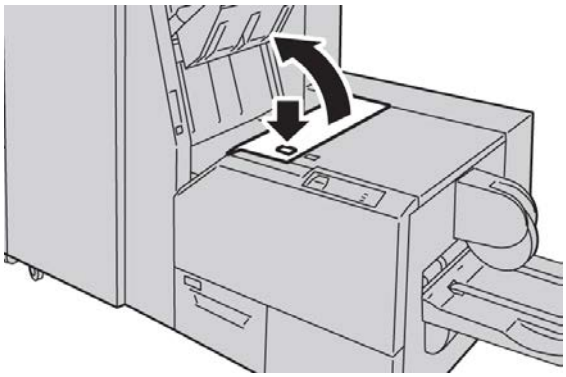

2. Извлеките застрявшую бумагу.

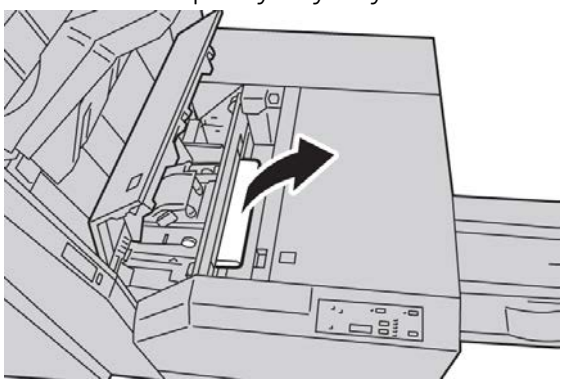

3. Если в действии 2 извлечь застрявшую бумагу не удалось, откройте правую крышку финишера.

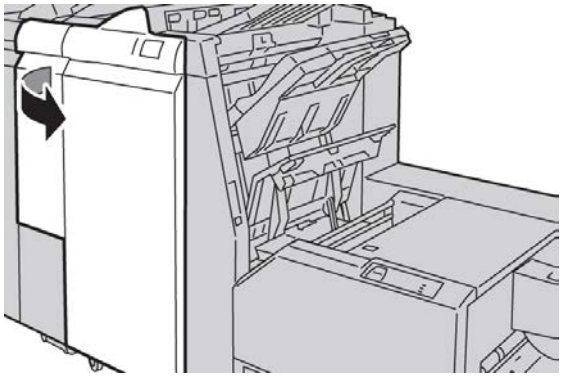

4. Поверните ручку 4a вправо, затем извлеките застрявшую бумагу.

5. Закройте левую крышку блока триммера.

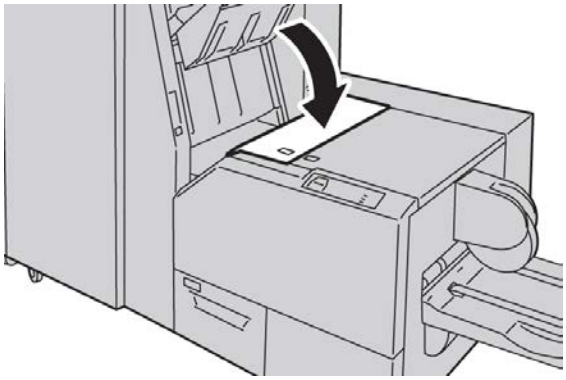

6. Если вы открывали правую крышку финишера (действие 3), закройте ее.

ПРИМЕЧАНИЕ

Если правая крышка финишера закрыта неплотно, на экране выводится предупреждение и аппарат не работает.

Извлечение застрявшей бумаги на участке E3

Ниже приведена процедура извлечения застрявшей бумаги при включении индикатора E3 на панели управления модуля перпендикулярной фальцовки.

1. Убедитесь, что аппарат выключен, затем нажмите кнопку на правой крышке блока триммера, чтобы открыть ее.

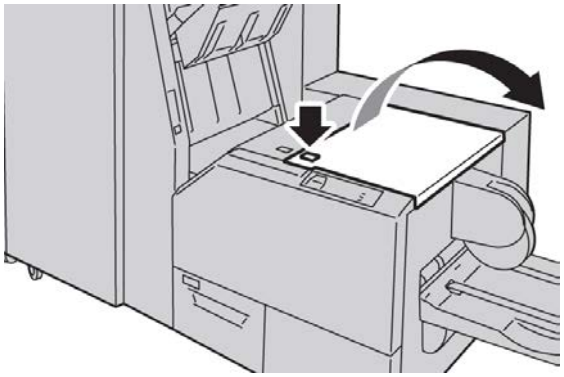

2. Извлеките застрявшую бумагу.

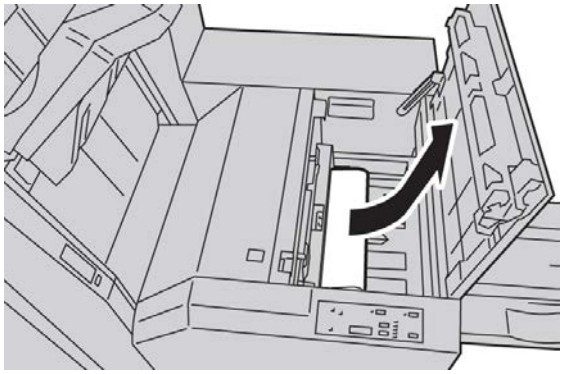

3. Закройте правую крышку блока триммера.

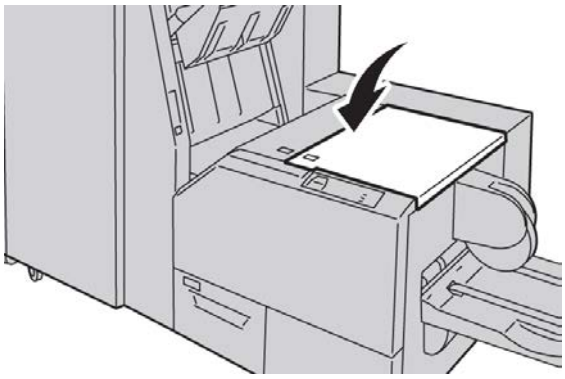

Коды неисправностей

Если застревание или неисправность возникает в модуле перпендикулярной фальцовки триммера, на экране аппарата выводится соответствующее сообщение. В таблице ниже приведен список кодов неисправностей для модуля перпендикулярной фальцовки триммера, а также список соответствующих кодов для финишера.

ПРИМЕЧАНИЕ

Верхние крышки нельзя открывать во время работы аппарата и при его простое. Крышки можно открывать, только когда загорается индикатор и возникает застревание или сбой в модуле перпендикулярной фальцовки триммера. Сведения об индикаторах приведены в разделе с описанием панели управления выше.

012-115

Причина: Ошибка или застревание финишера

Устранение: Выполните следующее:

1. Если на пользовательском интерфейсе аппарата по-прежнему имеется индикация неисправности или застревания, выполните следующее:
   - Откройте финишер.
   - Извлеките застрявшую бумагу.
   - Закройте крышки финишера.
2. Для возобновления печати выполните указания, которые отображаются на интерфейсе пользователя аппарата.
3. Если неисправность не устранится, выключите и снова включите аппарат.
4. Если неисправность не устранится, обратитесь в сервисную службу.

012-264

Причина: Ошибка или застревание финишера

Устранение: Выполните следующее:

1. Если на пользовательском интерфейсе аппарата по-прежнему имеется индикация неисправности или застревания, выполните следующее:
   - Откройте финишер.
   - Извлеките застрявшую бумагу.
   - Закройте крышки финишера.
2. Для возобновления печати выполните указания, которые отображаются на интерфейсе пользователя аппарата.
3. Если неисправность не устранится, выключите и снова включите аппарат.
4. Если неисправность не устранится, обратитесь в сервисную службу.

012-302

Причина: Ошибка или застревание финишера

Устранение: Выполните следующее:

1. Если на пользовательском интерфейсе аппарата по-прежнему имеется индикация неисправности или застревания, выполните следующее:
   - Откройте финишер.
   - Извлеките застрявшую бумагу.
   - Закройте крышки финишера.
2. Для возобновления печати выполните указания, которые отображаются на интерфейсе пользователя аппарата.
3. Если неисправность не устранится, выключите и снова включите аппарат.
4. Если неисправность не устранится, обратитесь в сервисную службу.

013-100

Причина: Застревание/ошибка модуля перпендикулярной фальцовки триммера

Устранение: Выполните следующее:

1. Откройте верхние левую и правую крышки модуля перпендикулярной фальцовки триммера.
2. Аккуратно извлеките все листы и обрывки бумаги из зон застревания.
3. Закройте верхние правую и левую крышки модуля перпендикулярной фальцовки триммера.
4. Проверьте сборник отходов триммера:
   - если сборник переполнен, опорожните его и снова вставьте в модуль перпендикулярной фальцовки триммера;
   - если сборник частично выдвинут, плотно закройте его.
5. При необходимости выполните дополнительные указания, отображаемые в интерфейсе пользователя аппарата.
6. Если неисправность не устранится, повторите предыдущие действия. Если неисправность сохранится и в этом случае, обратитесь в сервисную службу.

013-101

Причина: Застревание/ошибка модуля перпендикулярной фальцовки триммера

Устранение: Выполните следующее:

1. Откройте верхние левую и правую крышки модуля перпендикулярной фальцовки триммера.
2. Аккуратно извлеките все листы и обрывки бумаги из зон застревания.
3. Закройте верхние правую и левую крышки модуля перпендикулярной фальцовки триммера.
4. Проверьте сборник отходов триммера:
   - если сборник переполнен, опорожните его и снова вставьте в модуль перпендикулярной фальцовки триммера;

- если сборник частично выдвинут, плотно закройте его.

5. При необходимости выполните дополнительные указания, отображаемые в интерфейсе пользователя аппарата.
6. Если неисправность не устранится, повторите предыдущие действия. Если неисправность сохранится и в этом случае, обратитесь в сервисную службу.

013-102

Причина: Застревание/ошибка модуля перпендикулярной фальцовки триммера

Устранение: Выполните следующее:

1. Откройте верхние левую и правую крышки модуля перпендикулярной фальцовки триммера.
2. Аккуратно извлеките все листы и обрывки бумаги из зон застревания.
3. Закройте верхние правую и левую крышки модуля перпендикулярной фальцовки триммера.
4. Проверьте сборник отходов триммера:
   - если сборник переполнен, опорожните его и снова вставьте в модуль перпендикулярной фальцовки триммера;
   - если сборник частично выдвинут, плотно закройте его.
5. При необходимости выполните дополнительные указания, отображаемые в интерфейсе пользователя аппарата.
6. Если неисправность не устранится, повторите предыдущие действия. Если неисправность сохранится и в этом случае, обратитесь в сервисную службу.

013-103

Причина: Застревание/ошибка модуля перпендикулярной фальцовки триммера

Устранение: Выполните следующее:

1. Откройте верхние левую и правую крышки модуля перпендикулярной фальцовки триммера.
2. Аккуратно извлеките все листы и обрывки бумаги из зон застревания.
3. Закройте верхние правую и левую крышки модуля перпендикулярной фальцовки триммера.
4. Проверьте сборник отходов триммера:
   - если сборник переполнен, опорожните его и снова вставьте в модуль перпендикулярной фальцовки триммера;
   - если сборник частично выдвинут, плотно закройте его.
5. При необходимости выполните дополнительные указания, отображаемые в интерфейсе пользователя аппарата.
6. Если неисправность не устранится, повторите предыдущие действия. Если неисправность сохранится и в этом случае, обратитесь в сервисную службу.

013-104

Причина: Застревание/ошибка модуля перпендикулярной фальцовки триммера

Устранение: Выполните следующее:

1. Откройте верхние левую и правую крышки модуля перпендикулярной фальцовки триммера.
2. Аккуратно извлеките все листы и обрывки бумаги из зон застревания.
3. Закройте верхние правую и левую крышки модуля перпендикулярной фальцовки триммера.
4. Проверьте сборник отходов триммера:
   - если сборник переполнен, опорожните его и снова вставьте в модуль перпендикулярной фальцовки триммера;
   - если сборник частично выдвинут, плотно закройте его.
5. При необходимости выполните дополнительные указания, отображаемые в интерфейсе пользователя аппарата.
6. Если неисправность не устранится, повторите предыдущие действия. Если неисправность сохранится и в этом случае, обратитесь в сервисную службу.

013-105

Причина: Застревание/ошибка модуля перпендикулярной фальцовки триммера

Устранение: Выполните следующее:

1. Откройте верхние левую и правую крышки модуля перпендикулярной фальцовки триммера.
2. Аккуратно извлеките все листы и обрывки бумаги из зон застревания.
3. Закройте верхние правую и левую крышки модуля перпендикулярной фальцовки триммера.
4. Проверьте сборник отходов триммера:
   - если сборник переполнен, опорожните его и снова вставьте в модуль перпендикулярной фальцовки триммера;
   - если сборник частично выдвинут, плотно закройте его.
5. При необходимости выполните дополнительные указания, отображаемые в интерфейсе пользователя аппарата.
6. Если неисправность не устранится, повторите предыдущие действия. Если неисправность сохранится и в этом случае, обратитесь в сервисную службу.

013-106

Причина: Застревание/ошибка модуля перпендикулярной фальцовки триммера

Устранение: Выполните следующее:

1. Откройте верхние левую и правую крышки модуля перпендикулярной фальцовки триммера.
2. Аккуратно извлеките все листы и обрывки бумаги из зон застревания.

3. Закройте верхние правую и левую крышки модуля перпендикулярной фальцовки триммера.
4. Проверьте сборник отходов триммера:
   - если сборник переполнен, опорожните его и снова вставьте в модуль перпендикулярной фальцовки триммера;
   - если сборник частично выдвинут, плотно закройте его.
5. При необходимости выполните дополнительные указания, отображаемые в интерфейсе пользователя аппарата.
6. Если неисправность не устранится, повторите предыдущие действия. Если неисправность сохранится и в этом случае, обратитесь в сервисную службу.

013-208

Причина: Сборник отходов триммера заполнен или неисправен

Устранение: Выполните следующее:

1. Извлеките сборник отходов и вытряхните из него обрывки бумаги.
2. Установите сборник отходов на место в модуль перпендикулярной фальцовки триммера.
3. Убедитесь в том, что сборник отходов плотно закрыт, а индикатор погас.
4. Если неисправность не устранится, повторите предыдущие действия.
5. Если неисправность не устранится, выключите и снова включите аппарат.
6. Если неисправность не устранится, обратитесь в сервисную службу.

013-221

Причина: Застревание или ошибка связи модуля перпендикулярной фальцовки триммера

Устранение: Выполните следующее:

1. Выключите и снова включите аппарат.
2. Если неисправность не устранится, обратитесь в сервисную службу.

013-222

Причина: Застревание или ошибка связи модуля перпендикулярной фальцовки триммера

Устранение: Выполните следующее:

1. Выключите и снова включите аппарат.
2. Если неисправность не устранится, обратитесь в сервисную службу.

013-223

Причина: Застревание или ошибка связи модуля перпендикулярной фальцовки триммера

Устранение: Выполните следующее:

1. Выключите и снова включите аппарат.

2. Если неисправность не устранится, обратитесь в сервисную службу.

013-224

Причина: Застревание или ошибка связи модуля перпендикулярной фальцовки триммера

Устранение: Выполните следующее:

1. Выключите и снова включите аппарат.
2. Если неисправность не устранится, обратитесь в сервисную службу.

013-225

Причина: Застревание или ошибка связи модуля перпендикулярной фальцовки триммера

Устранение: Выполните следующее:

1. Выключите и снова включите аппарат.
2. Если неисправность не устранится, обратитесь в сервисную службу.

013-226

Причина: Застревание или ошибка связи модуля перпендикулярной фальцовки триммера

Устранение: Выполните следующее:

1. Выключите и снова включите аппарат.
2. Если неисправность не устранится, обратитесь в сервисную службу.

013-227

Причина: Застревание или ошибка связи модуля перпендикулярной фальцовки триммера

Устранение: Выполните следующее:

1. Выключите и снова включите аппарат.
2. Если неисправность не устранится, обратитесь в сервисную службу.

013-228

Причина: Застревание или ошибка связи модуля перпендикулярной фальцовки триммера

Устранение: Выполните следующее:

1. Выключите и снова включите аппарат.
2. Если неисправность не устранится, обратитесь в сервисную службу.

013-229

Причина: Застревание или ошибка связи модуля перпендикулярной фальцовки триммера

Устранение: Выполните следующее:

1. Выключите и снова включите аппарат.

2. Если неисправность не устранится, обратитесь в сервисную службу.

013-230

Причина: Застревание или ошибка связи модуля перпендикулярной фальцовки триммера

Устранение: Выполните следующее:

1. Выключите и снова включите аппарат.
2. Если неисправность не устранится, обратитесь в сервисную службу.

013-231

Причина: Застревание или ошибка связи модуля перпендикулярной фальцовки триммера

Устранение: Выполните следующее:

1. Выключите и снова включите аппарат.
2. Если неисправность не устранится, обратитесь в сервисную службу.

013-232

Причина: Застревание или ошибка связи модуля перпендикулярной фальцовки триммера

Устранение: Выполните следующее:

1. Выключите и снова включите аппарат.
2. Если неисправность не устранится, обратитесь в сервисную службу.

013-233

Причина: Застревание или ошибка связи модуля перпендикулярной фальцовки триммера

Устранение: Выполните следующее:

1. Выключите и снова включите аппарат.
2. Если неисправность не устранится, обратитесь в сервисную службу.

0013-234

Причина: Застревание или ошибка связи модуля перпендикулярной фальцовки триммера

Устранение: Выполните следующее:

1. Выключите и снова включите аппарат.
2. Если неисправность не устранится, обратитесь в сервисную службу.

013-235

Причина: Застревание или ошибка связи модуля перпендикулярной фальцовки триммера

Устранение: Выполните следующее:

1. Выключите и снова включите аппарат.

2. Если неисправность не устранится, обратитесь в сервисную службу.

013-236

Причина: Застревание или ошибка связи модуля перпендикулярной фальцовки триммера

Устранение: Выполните следующее:

1. Выключите и снова включите аппарат.
2. Если неисправность не устранится, обратитесь в сервисную службу.

013-237

Причина: Застревание или ошибка связи модуля перпендикулярной фальцовки триммера

Устранение: Выполните следующее:

1. Выключите и снова включите аппарат.
2. Если неисправность не устранится, обратитесь в сервисную службу.

013-238

Причина: Застревание или ошибка связи модуля перпендикулярной фальцовки триммера

Устранение: Выполните следующее:

1. Выключите и снова включите аппарат.
2. Если неисправность не устранится, обратитесь в сервисную службу.

013-239

Причина: Застревание или ошибка связи модуля перпендикулярной фальцовки триммера

Устранение: Выполните следующее:

1. Выключите и снова включите аппарат.
2. Если неисправность не устранится, обратитесь в сервисную службу.

013-240

Причина: Застревание или ошибка связи модуля перпендикулярной фальцовки триммера

Устранение: Выполните следующее:

1. Выключите и снова включите аппарат.
2. Если неисправность не устранится, обратитесь в сервисную службу.

013-241

Причина: Застревание или ошибка связи модуля перпендикулярной фальцовки триммера

Устранение: Выполните следующее:

1. Выключите и снова включите аппарат.

2. Если неисправность не устранится, обратитесь в сервисную службу.

013-242

Причина: Застревание или ошибка связи модуля перпендикулярной фальцовки триммера

Устранение: Выполните следующее:

1. Выключите и снова включите аппарат.
2. Если неисправность не устранится, обратитесь в сервисную службу.

013-243

Причина: Застревание или ошибка связи модуля перпендикулярной фальцовки триммера

Устранение: Выполните следующее:

1. Выключите и снова включите аппарат.
2. Если неисправность не устранится, обратитесь в сервисную службу.

013-246

Причина: Застревание или ошибка связи модуля перпендикулярной фальцовки триммера

Устранение: Выполните следующее:

1. Выключите и снова включите аппарат.
2. Если неисправность не устранится, обратитесь в сервисную службу.

013-303

Причина: Открыта верхняя крышка, застревание в модуле перпендикулярной фальцовки триммера или сбой данного модуля

Устранение: Выполните следующее:

1. Откройте верхние левую и правую крышки модуля перпендикулярной фальцовки триммера.
2. Аккуратно извлеките все листы и обрывки бумаги из зон застревания.
3. Закройте верхние правую и левую крышки модуля перпендикулярной фальцовки триммера.
4. Проверьте сборник отходов триммера:
   - если сборник переполнен, опорожните его и снова вставьте в модуль перпендикулярной фальцовки триммера;
   - если сборник частично выдвинут, плотно закройте его.
5. При необходимости выполните дополнительные указания, отображаемые в интерфейсе пользователя аппарата.
6. Если неисправность не устранится, повторите предыдущие действия.
7. Если неисправность не устранится, выключите и снова включите аппарат.
8. Если неисправность не устранится, обратитесь в сервисную службу.

013-304

Причина: Открыта верхняя крышка

Устранение: Выполните следующее:

1. Откройте верхние левую и правую крышки модуля перпендикулярной фальцовки триммера.
2. Закройте верхние правую и левую крышки модуля перпендикулярной фальцовки триммера.
3. Если неисправность не устранится, выключите и снова включите аппарат.
4. Если неисправность не устранится, обратитесь в сервисную службу.

013-915

Причина: Застревание/ошибка модуля перпендикулярной фальцовки триммера

Устранение: Выполните следующее:

1. Откройте верхние левую и правую крышки модуля перпендикулярной фальцовки триммера.
2. Аккуратно извлеките все листы и обрывки бумаги из зон застревания.
3. Закройте верхние правую и левую крышки модуля перпендикулярной фальцовки триммера.
4. Проверьте сборник отходов триммера:
   - если сборник переполнен, опорожните его и снова вставьте в модуль перпендикулярной фальцовки триммера;
   - если сборник частично выдвинут, плотно закройте его.
5. При необходимости выполните дополнительные указания, отображаемые в интерфейсе пользователя аппарата.
6. Если неисправность не устранится, повторите предыдущие действия. Если неисправность сохранится и в этом случае, обратитесь в сервисную службу.

013-916

Причина: Застревание/ошибка модуля перпендикулярной фальцовки триммера

Устранение: Выполните следующее:

1. Откройте верхние левую и правую крышки модуля перпендикулярной фальцовки триммера.
2. Аккуратно извлеките все листы и обрывки бумаги из зон застревания.
3. Закройте верхние правую и левую крышки модуля перпендикулярной фальцовки триммера.
4. Проверьте сборник отходов триммера:
   - если сборник переполнен, опорожните его и снова вставьте в модуль перпендикулярной фальцовки триммера;
   - если сборник частично выдвинут, плотно закройте его.

5. При необходимости выполните дополнительные указания, отображаемые в интерфейсе пользователя аппарата.
6. Если неисправность не устранится, повторите предыдущие действия. Если неисправность сохранится и в этом случае, обратитесь в сервисную службу.

013-917

Причина: Застревание/ошибка модуля перпендикулярной фальцовки триммера

Устранение: Выполните следующее:

1. Откройте верхние левую и правую крышки модуля перпендикулярной фальцовки триммера.
2. Аккуратно извлеките все листы и обрывки бумаги из зон застревания.
3. Закройте верхние правую и левую крышки модуля перпендикулярной фальцовки триммера.
4. Проверьте сборник отходов триммера:
   - если сборник переполнен, опорожните его и снова вставьте в модуль перпендикулярной фальцовки триммера;
   - если сборник частично выдвинут, плотно закройте его.
5. При необходимости выполните дополнительные указания, отображаемые в интерфейсе пользователя аппарата.
6. Если неисправность не устранится, повторите предыдущие действия. Если неисправность сохранится и в этом случае, обратитесь в сервисную службу.

013-918

Причина: Застревание/ошибка модуля перпендикулярной фальцовки триммера

Устранение: Выполните следующее:

1. Откройте верхние левую и правую крышки модуля перпендикулярной фальцовки триммера.
2. Аккуратно извлеките все листы и обрывки бумаги из зон застревания.
3. Закройте верхние правую и левую крышки модуля перпендикулярной фальцовки триммера.
4. Проверьте сборник отходов триммера:
   - если сборник переполнен, опорожните его и снова вставьте в модуль перпендикулярной фальцовки триммера;
   - если сборник частично выдвинут, плотно закройте его.
5. При необходимости выполните дополнительные указания, отображаемые в интерфейсе пользователя аппарата.
6. Если неисправность не устранится, повторите предыдущие действия. Если неисправность сохранится и в этом случае, обратитесь в сервисную службу.

013-919

Причина: Застревание/ошибка модуля перпендикулярной фальцовки триммера

Устранение: Выполните следующее:

1. Откройте верхние левую и правую крышки модуля перпендикулярной фальцовки триммера.
2. Аккуратно извлеките все листы и обрывки бумаги из зон застревания.
3. Закройте верхние правую и левую крышки модуля перпендикулярной фальцовки триммера.
4. Проверьте сборник отходов триммера:
   - если сборник переполнен, опорожните его и снова вставьте в модуль перпендикулярной фальцовки триммера;
   - если сборник частично выдвинут, плотно закройте его.
5. При необходимости выполните дополнительные указания, отображаемые в интерфейсе пользователя аппарата.
6. Если неисправность не устранится, повторите предыдущие действия. Если неисправность сохранится и в этом случае, обратитесь в сервисную службу.

013-940

Причина: Сборник отходов триммера заполнен или неисправен

Устранение: Выполните следующее:

1. Извлеките сборник отходов и вытряхните из него обрывки бумаги.
2. Установите сборник отходов на место в модуль перпендикулярной фальцовки триммера.
3. Убедитесь в том, что сборник отходов плотно закрыт, а индикатор погас.
4. Если неисправность не устранится, повторите предыдущие действия.
5. Если неисправность не устранится, выключите и снова включите аппарат.
6. Если неисправность не устранится, обратитесь в сервисную службу.

013-941

Причина: Сборник отходов триммера заполнен или неисправен

Устранение: Выполните следующее:

1. Извлеките сборник отходов и вытряхните из него обрывки бумаги.
2. Установите сборник отходов на место в модуль перпендикулярной фальцовки триммера.
3. Убедитесь в том, что сборник отходов плотно закрыт, а индикатор погас.
4. Если неисправность не устранится, повторите предыдущие действия.
5. Если неисправность не устранится, выключите и снова включите аппарат.
6. Если неисправность не устранится, обратитесь в сервисную службу.

013-943

Причина: Лоток брошюровщика модуля перпендикулярной фальцовки триммера заполнен

Устранение: Выполните следующее:

1. Извлеките брошюры из лотка.
2. Если неисправность не устранится, выключите и снова включите аппарат.
3. Если неисправность не устранится, обратитесь в сервисную службу.

Технические данные

Характеристики

Параметр	Данные
Формат бумаги	• Макс. 13 x 18 дюймов/330 x 457 мм • Мин. A4 (8,5 x 11 дюймов) SEF **ПРИМЕЧАНИЕ** Для работы модуля перпендикулярной фальцовки триммера требуются интерфейсный модуль и финишер брошюровщика.
Емкость триммера	• брошюра 5-20 листов (до 80 сторон с изображением) плотностью 90 г/кв. м • брошюра 5-25 листов (до 100 сторон с изображением) плотностью 80 г/кв. м Ширина обрезки: 2-20 мм, регулируется с шагом 0,1 мм
Плотность бумаги	60-220 г/кв. м

19

Стандартный финишер с дополнительными функциями

Стандартный финишер с дополнительными функциями служит устройством связи и трактом бумаги между печатающим устройством, обязательным интерфейсным модулем (или интерфейсным модулем охлаждения) и сторонним DFA-устройством, подключенным к аппарату.

Стандартный финишер с дополнительными функциями способен работать с различными дополнительными устройствами послепечатной обработки — от простых офисных печатающих устройств до высокотехнологичного оборудования, использующего другие физические интерфейсы и способы подключения.

Обзор

ПРИМЕЧАНИЕ

Для стандартного финишера с дополнительными функциями может потребоваться интерфейсный модуль или интерфейсный модуль охлаждения (в зависимости от аппарата и конфигурации).

Стандартный финишер с дополнительными функциями состоит из следующих двух модулей:

1. Модуль финишера
2. Транспортер финишера

Отпечатки подаются из аппарата (или любого другого дополнительного устройства послепечатной обработки) в модуль финишера. Транспортер финишера служит интерфейсом для передачи бумаги между модулем финишера и подключенным сторонним устройством вывода. Транспортер финишера перемещает бумагу из модуля финишера в один из трех выходов транспортера. Высота листа бумаги, заданная в стороннем DFA-устройстве, должна соответствовать размеру выхода 1 или 2 транспортера финишера.

Транспортер финишера способен работать с различными дополнительными устройствами послепечатной обработки — от простых офисных печатающих устройств до высокотехнологичного оборудования, использующего другие физические интерфейсы и способы подключения.

Модуль финишера

Основные компоненты модуля финишера

Модуль финишера включает следующие компоненты.

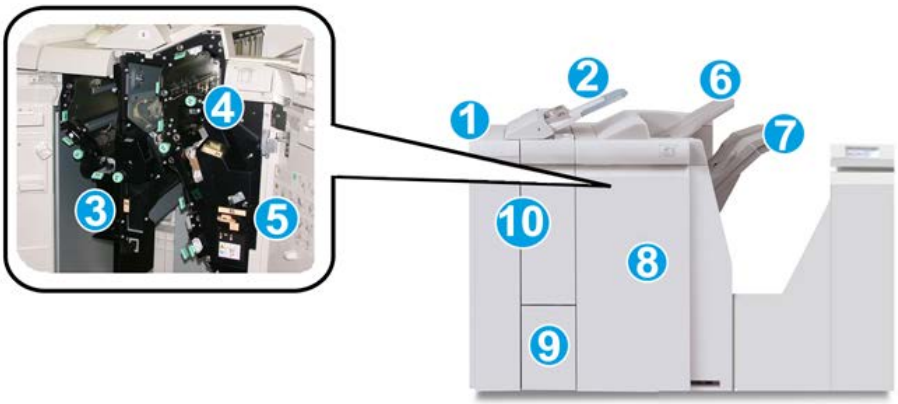

№	Компонент	Назначение
1	Модуль финишера	Отпечатки подаются из аппарата через обязательный интерфейсный модуль или интерфейсный модуль охлаждения (в зависимости от аппарата и конфигурации) в модуль финишера, откуда выводятся в транспортер финишера для подачи в стороннее устройство вывода. Модуль финишера показан на рисунке с дополнительным модулем C/Z-фальцовки.
2	Устройство послепечатной вставки листов, интерпозер (лоток 8/T1)	• Этот лоток является стандартным для данного финишера и служит для вкладывания бумаги, используемой в качестве разделителей и обложек. • На бумаге из этого лотка печать не выполняется. Данный лоток используется для материалов с предварительной печатью для вставки в готовые работы. (Этот лоток также называют интерпозером). • Максимальная емкость лотка 8: 200 листов при использовании бумаги плотностью 75 г/кв. м. • Бумагу можно подавать как длинной, так и короткой кромкой.
3	Сборник отходов перфорации	Служит для сбора отходов перфоратора. Откройте этот сборник для удаления отходов.
4	Картридж сшивателя	Содержит скрепки; этот картридж извлекается для замены скрепок и извлечения застрявших скрепок.
5	Сборник отходов сшивателя	Сборник для отходов сшивания; этот сборник отходов извлекается при заполнении.
6	Верхний лоток	Верхний лоток служит для укладки отпечатков и вмещает до 500 листов бумаги плотностью 80 г/кв. м (20 фунтов). Копии выводятся в этот лоток, когда выбираются определенные режимы вывода, такие как «Автоматическая сортировка», «С подборкой», «Без подборки» или «Нормальный».

№	Компонент	Назначение
7	Лоток укладчика (средний)	Лоток укладчика используется для сдвига и (или) укладки сшитых отпечатков и вмещает до 2000 листов бумаги плотностью 80 г/кв. м (20 фунтов). В этот лоток также выводятся копии с перфорацией или Z-фальцовкой. **ПРИМЕЧАНИЕ** Верхний лоток и лоток укладчика можно использовать для вывода готовых работ с перфорацией (опция).
8	Правая крышка	Крышка служит для извлечения застрявшей бумаги и скрепок, замены скрепок и опорожнения сборника отходов перфорации.
9	Выходной лоток C/Z-фальцовки (дополнительный)	Дополнительный лоток фальцовщика используется для C- или Z-фальцовки материалов формата A4/8,5 x 11 дюймов и A3/11 x 17 дюймов.
10	Левая крышка	Служит для доступа к аппарату и извлечения застрявшей бумаги.

Функция фальцовки

Если аппарат оборудован финишером брошюровщика и (или) модулем C/Z-фальцовки, при создании отпечатков можно использовать режим фальцовки. При фальцовке отпечатки складываются пополам (одно сложение) или втрое (C- или Z-фальцовка). Функция фальцовки выбирается в драйвере принтера.

ПРИМЕЧАНИЕ

Для использования функции фальцовки оригиналы необходимо подавать короткой кромкой (SEF). Следует выбрать лоток с материалом, подаваемым короткой кромкой.

Типы фальцовки

Режим фальцовки в одно сложение доступен только при наличии финишера брошюровщика. Функции C- и Z-фальцовки доступны только при наличии модуля C/Z-фальцовки.

Предусмотрены следующие типы фальцовки:

Фальцовка в одно сложение

При фальцовке в одно сложение отпечаток сгибается один раз и делится на две части. Сложенные опечатки выводятся в выходной лоток для брошюр.

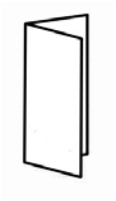

C-фальцовка

При C-фальцовке отпечаток сгибается дважды и делится на три части. Сложенные опечатки выводятся в выходной лоток C/Z-фальцовки.

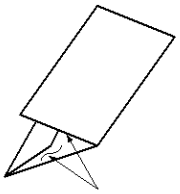

Z-фальцовка

При Z-фальцовке отпечаток сгибается дважды в противоположных направлениях, в результате чего получается подобие веера. Сложенные опечатки выводятся в выходной лоток C/Z-фальцовки.

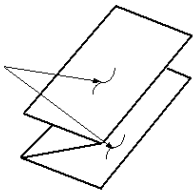

Z-фальцовка в пол-листа (здесь показана с перфорацией 3 отверстий)

Как и при обычной Z-фальцовке, отпечаток сгибается дважды в противоположных направлениях. Разница между обычной Z-фальцовкой и Z-фальцовкой в пол-листа состоит в том, что в последнем случае отпечаток сгибается дважды на неравные части. Благодаря этому при Z-фальцовке в пол-листа один край отпечатка получается длиннее, что позволяет выполнить на нем сшивание или перфорацию. Сложенные опечатки выводятся в выходной лоток C/Z-фальцовки.

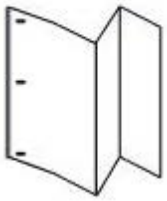

Вкладывание обычной бумаги и бумаги с выступами в лоток 8/T1 (интерпозер)

1. При необходимости извлеките материалы из лотка 8/T1.

2. Возьмитесь за направляющие для бумаги и сдвиньте их, установив нужный размер.

3. Вложите бумагу (бумагу с выступами), выровняв ее по передней стороне лотка.

   a) Бумага с предварительной печатью вкладывается стороной с печатью вверх.
   b) Материал с выступами вкладывается так, чтобы в аппарат первой входила сторона с выступами (в направлении стрелки, как показано на рис. выше).

4. В окне Свойства лотка введите точные сведения о бумаге, включая формат, тип, плотность, и, при необходимости, укажите параметры разглаживания и (или) выравнивания.

   Если эта опция включена системным администратором, экран свойств лотка для бумаги может отображаться в интерфейсе пользователя.

5. Нажмите кнопку **OK**, чтобы сохранить настройки, и закройте окно Св-ва лотка.

Транспортер финишера

Основные компоненты транспортера финишера

Компоненты транспортера финишера

№	Компонент	Назначение
1	Транспортер финишера	Транспортер финишера служит интерфейсом для передачи бумаги между модулем финишера и подключенным сторонним устройством вывода.
2	Дисплей состояния транспортера финишера 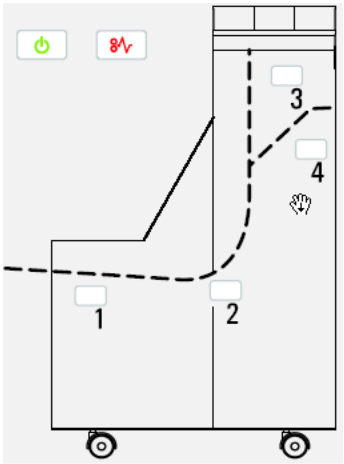	Дисплей служит для указания состояния транспортера финишера и отображения участков застревания бумаги.
3	Передняя дверца транспортера финишера	Служит для извлечения застрявшей бумаги и очистки участков тракта бумаги.

Индикаторы состояния транспортера финишера

Дисплей с мнемосхемами служит для индикации состояния транспортера финишера и участков застревания бумаги.

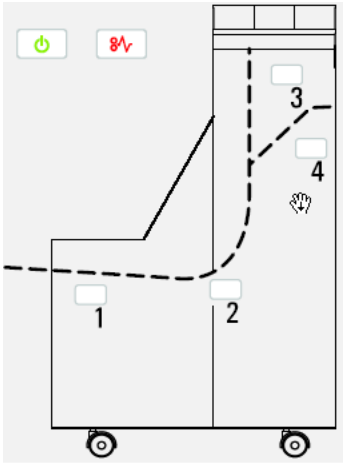

Подробные сведения см. в таблице ниже.

Позиция	Индикатор	Состояние	Причина
Индикатор питания	Зеленый	Включен	Питание транспортера финишера включено и он функционирует должным образом.
		Отключен	Питание транспортера финишера выключено.
Индикатор неисправности	Красный	Включен	Возможны следующие причины: • Застревание бумаги • Открыта передняя дверца
Участок 1	Красный	Включен	Застревание бумаги на участке 1
Участок 2	Красный	Включен	Застревание бумаги на участке 2
Участок 3	Красный	Включен	Застревание бумаги на участке 3
Участок 4	Красный	Включен	Застревание бумаги на участке 4

Обслуживание стандартного финишера с дополнительными функциями

Расходные материалы стандартного финишера с дополнительными функциями

Расходные материалы, бумагу и другие материалы Xerox можно заказать на сайте www.xerox.com, щелкнув либо ссылку «Контакты», чтобы получить конкретную информацию/номера телефонов представителей в данном регионе, либо ссылку «Где купить», после чего потребуется ввести сведения об аппарате (семейство и номер модели).

ПРИМЕЧАНИЕ

Коды блоков, заменяемых пользователем (Customer Replaceable Unit, CRU), следует сверять на сайте www.xerox.com.

Храните расходные материалы и модули Xerox в оригинальной упаковке в удобном месте.

Наименование	Модуль, поставляемый с финишером, и количество при заказе
Картридж сшивателя и сборник отходов сшивателя	4 картриджа сшивателя (5000 скрепок на картридж) и 1 сборник отходов сшивателя на коробку

Замена стандартного картриджа сшивателя

В интерфейсе пользователя отображается сообщение, уведомляющее о необходимости замены картриджа сшивателя.

1. Убедитесь в том, что аппарат прекратил печать.
2. Откройте правую крышку финишера.

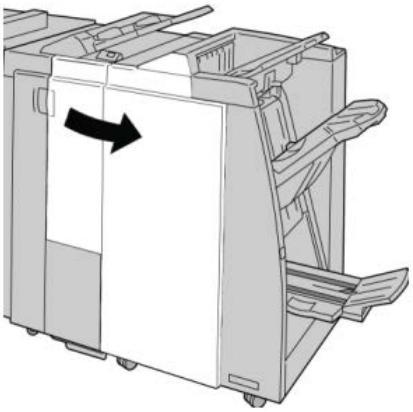

3. Возьмитесь за ручку картриджа сшивателя (участок **R1**) и извлеките картридж сшивателя из финишера.

4. Возьмитесь за участки, указываемые стрелкой, и извлеките картридж сшивателя из блока.

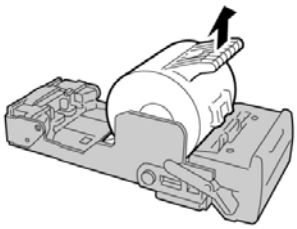

5. Вставьте новый картридж сшивателя в аппарат.

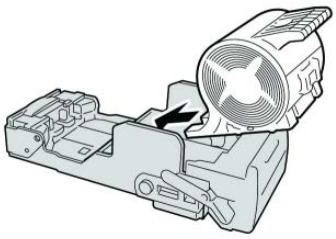

6. Установите картридж сшивателя на место.

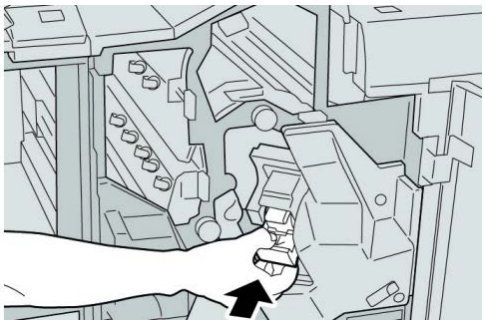

7. Закройте правую крышку финишера.

ПРИМЕЧАНИЕ

Если правая крышка закрыта неплотно, на экране выводится предупреждение и аппарат не работает.

Замена сборника отходов сшивателя на финишере

На экране аппарата отображается сообщение, уведомляющее о заполнении сборника отходов сшивателя. Порядок замены сборника отходов:

1. Убедитесь в том, что аппарат прекратил печать.
2. Откройте правую крышку финишера.

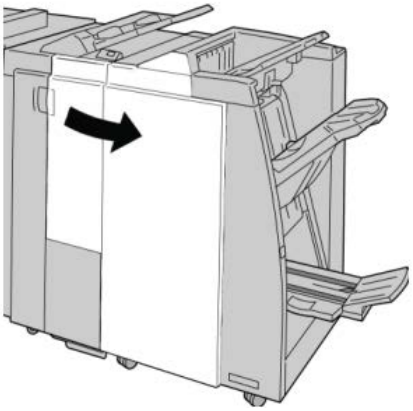

3. Найдите сборник отходов сшивателя (**R5**) в финишере и переведите стопорный рычажок в открытое положение.

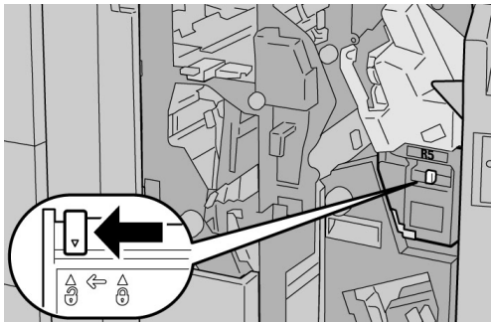

4. Удерживая R5, как показано на рисунке, извлеките сборник отходов сшивателя из аппарата.

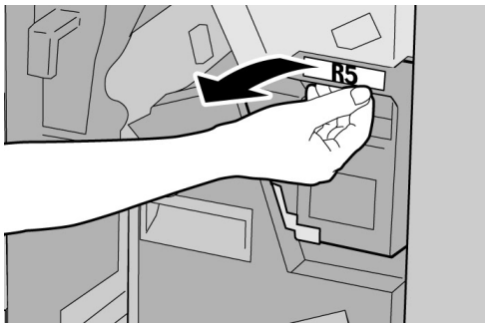

5. Поместите использованный сборник отходов сшивателя в пластиковый пакет, входящий в комплект поставки.

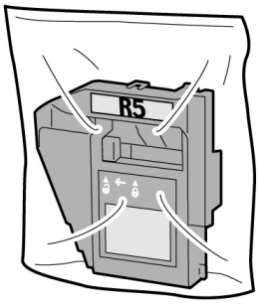

ПРИМЕЧАНИЕ

Не возвращайте разобранный (б/у) сборник отходов в сервисный центр.

6. Удерживая новый сборник отходов сшивателя за ручку **R5**, задвиньте его в аппарат.

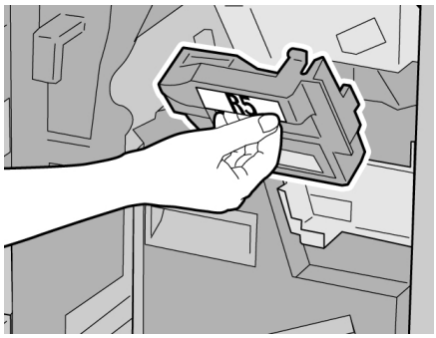

ПРИМЕЧАНИЕ

Во избежание травм не держитесь за верхнюю часть контейнера.

7. Вставьте **R5** на место: стопорный рычажок должен перейти в закрытое положение.

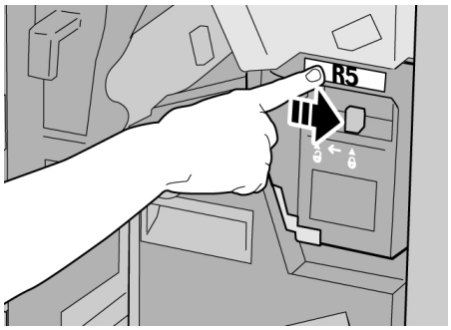

8. Закройте правую крышку финишера.

ПРИМЕЧАНИЕ

Если правая крышка закрыта неплотно, на экране выводится предупреждение и аппарат не работает.

Опорожнение сборника отходов перфорации

В интерфейсе пользователя отображается сообщение о необходимости опорожнения сборника отходов перфорации.

ВНИМАНИЕ!

Снимать сборник отходов перфорации можно только при включенном питании системы. Если при опорожнении сборника выключить питание, опорожнение не будет зарегистрировано системой.

1. Убедитесь в том, что аппарат прекратил печать.
2. Откройте правую крышку финишера.

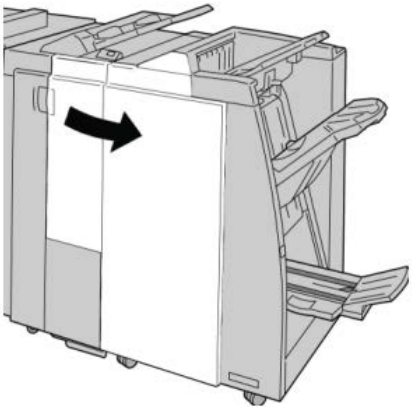

3. Извлеките сборник отходов из финишера (**R4**).

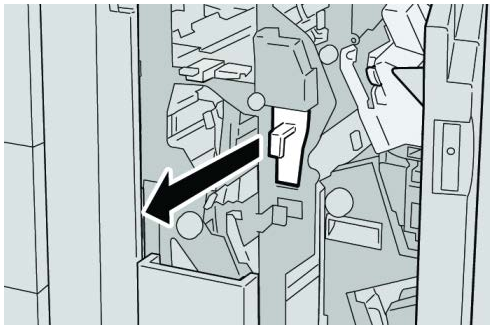

4. Вытряхните все отходы перфорации в соответствующую емкость.

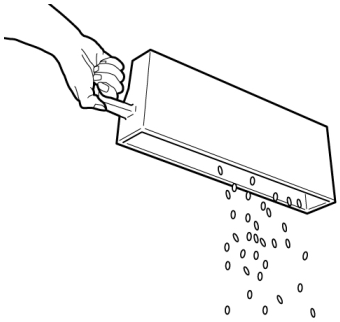

5. Установите пустой сборник отходов на место.

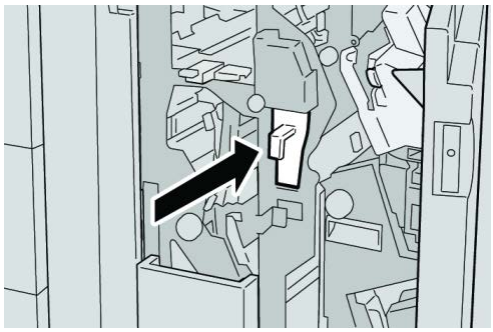

6. Закройте правую крышку финишера.

ПРИМЕЧАНИЕ

Если правая крышка закрыта неплотно, на экране выводится предупреждение и аппарат не работает.

Устранение неисправностей

Застревание бумаги в модуле финишера

Застревание бумаги в лотке 8/T1 (интерпозер)

1. Нажмите кнопку **крышки**.

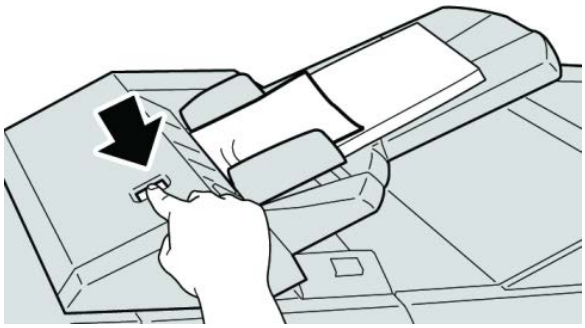

2. Откройте крышку **1e**, извлеките застрявшую бумагу и всю бумагу в лотке.

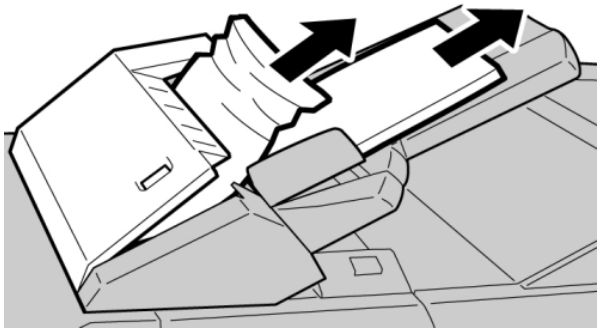

ПРИМЕЧАНИЕ

Если бумага порвалась, извлеките ее изнутри аппарата.

3. Распустите листы извлеченной бумаги веером, убедившись в том, что все четыре угла аккуратно выровнены, и снова вложите ее в лоток.
4. Нажмите на крышку **1e** до щелчка.

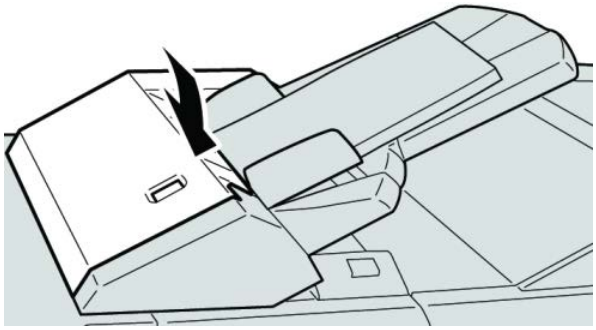

ПРИМЕЧАНИЕ

Если крышка закрыта неплотно, на экране выводится предупреждение и аппарат не работает.

Застревание бумаги за левой крышкой финишера

Застревание бумаги (рычажок 1a и ручка 1c)

1. Убедитесь в том, что аппарат прекратил печать.
2. Откройте левую крышку финишера.

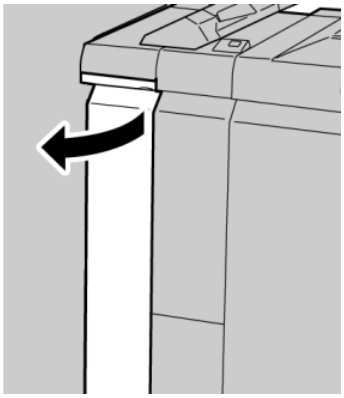

3. Передвиньте рычажок **1a** вниз и поверните ручку **1c** влево. Извлеките застрявшую бумагу.

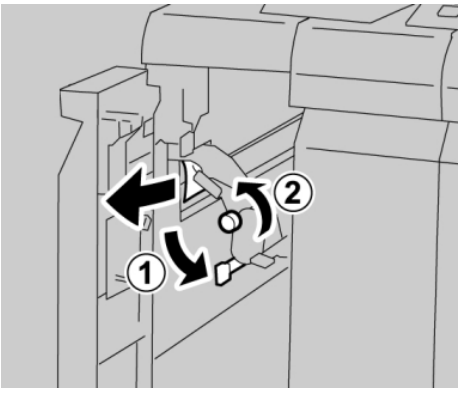

ПРИМЕЧАНИЕ

Если бумага порвалась, извлеките ее изнутри аппарата.

4. Верните рычажок **1a** в исходное положение.

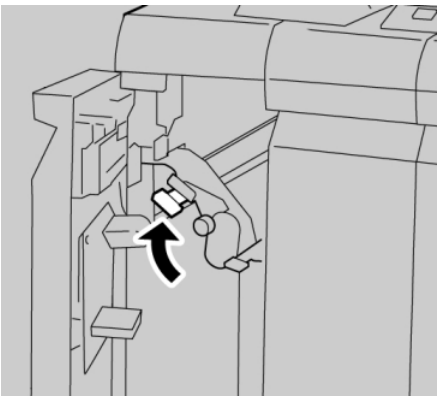

5. Плотно закройте левую крышку финишера.

ПРИМЕЧАНИЕ

Если крышка закрыта неплотно, аппарат не работает.

Застревание бумаги (рычажок 1d)

1. Убедитесь в том, что аппарат прекратил печать.
2. Откройте левую крышку финишера.

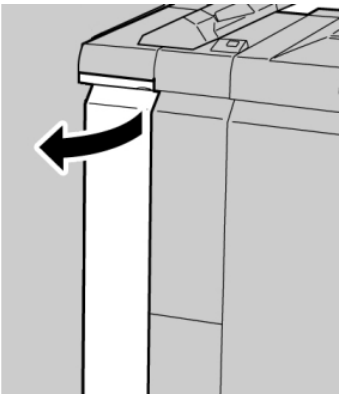

3. Поднимите рычажок **1d** вверх и извлеките застрявшую бумагу.

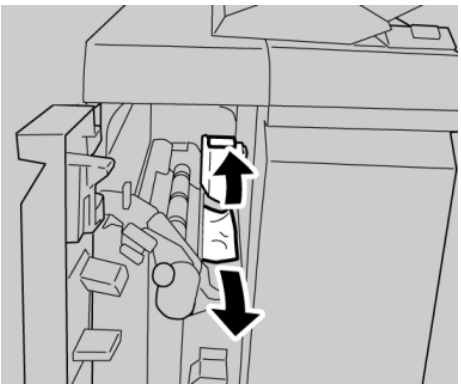

ПРИМЕЧАНИЕ

Если бумага порвалась, извлеките ее изнутри аппарата.

4. Верните рычажок **1d** в исходное положение.

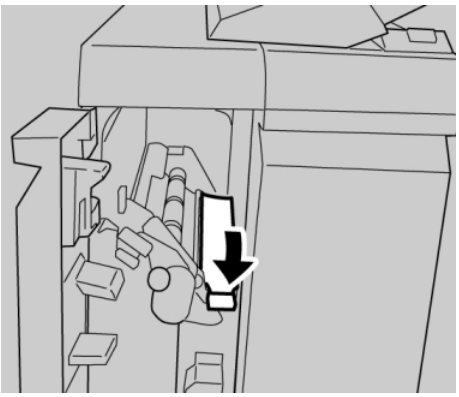

5. Плотно закройте левую крышку финишера.

ПРИМЕЧАНИЕ

Если крышка закрыта неплотно, аппарат не работает.

Застревание бумаги (рычажок 1b)

1. Убедитесь в том, что аппарат прекратил печать.
2. Откройте левую крышку финишера.

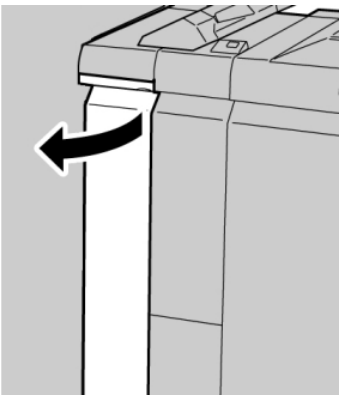

3. Переместите рычажок **1b** вправо и извлеките застрявшую бумагу.

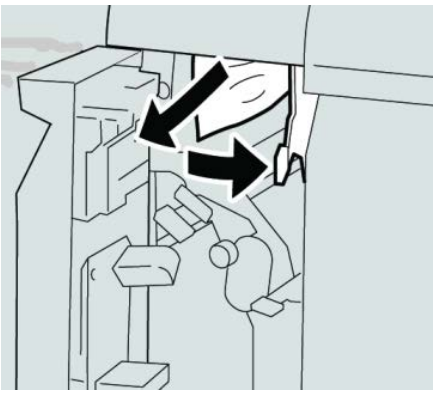

ПРИМЕЧАНИЕ

Если бумага порвалась, извлеките ее изнутри аппарата.

4. Верните рычажок **1b** в исходное положение.

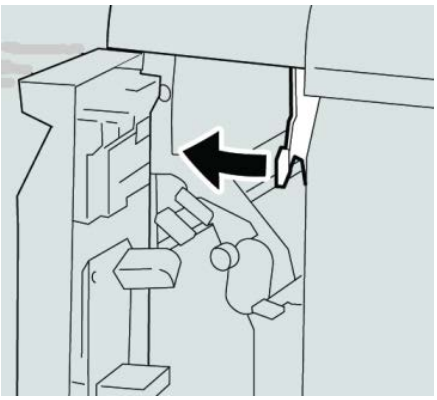

5. Плотно закройте левую крышку финишера.

ПРИМЕЧАНИЕ

Если крышка закрыта неплотно, аппарат не работает.

Застревание бумаги под правой крышкой финишера

Застревание бумаги (рычажки 3b и 3d)

СОВЕТ

Прежде чем приступать к выполнению работ печати, необходимо убедиться в отсутствии застрявшей бумаги, включая всевозможные обрывки.

1. Убедитесь в том, что аппарат прекратил печать.

2. Откройте правую крышку финишера.

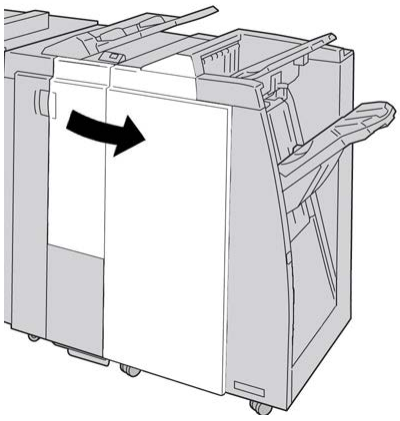

3. Сдвиньте рычажки **3b** и **3d**; извлеките застрявшую бумагу.

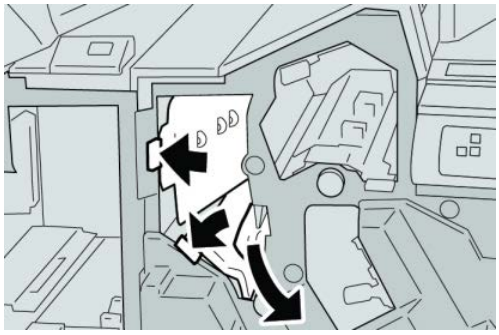

ПРИМЕЧАНИЕ

Если бумага порвалась, извлеките ее изнутри аппарата.

4. Верните рычажки **3b** и **3d** в исходное положение.

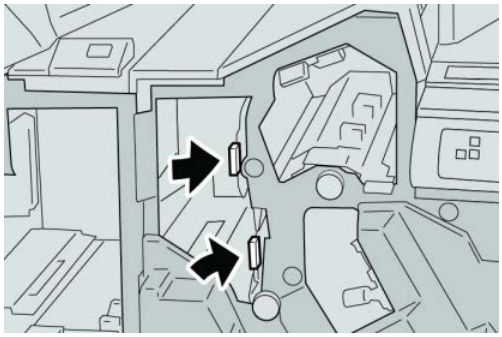

5. Закройте правую крышку финишера.

ПРИМЕЧАНИЕ

Если правая крышка закрыта неплотно, на экране выводится предупреждение и аппарат не работает.

Застревание бумаги (рычажок 3e и ручка 3c)

СОВЕТ

Прежде чем приступать к выполнению работ печати, необходимо убедиться в отсутствии застрявшей бумаги, включая всевозможные обрывки.

1. Убедитесь в том, что аппарат прекратил печать.
2. Откройте правую крышку финишера.

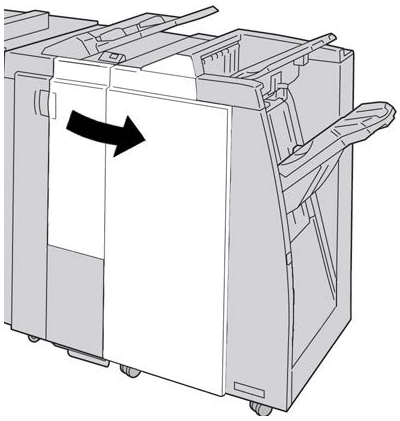

3. Переместите рычажок **3e** и поверните ручку **3c**; извлеките застрявшую бумагу.

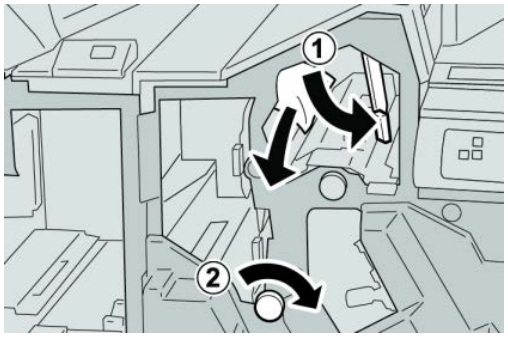

ПРИМЕЧАНИЕ

Если бумага порвалась, извлеките ее изнутри аппарата.

4. Верните рычажок **3e** в исходное положение.

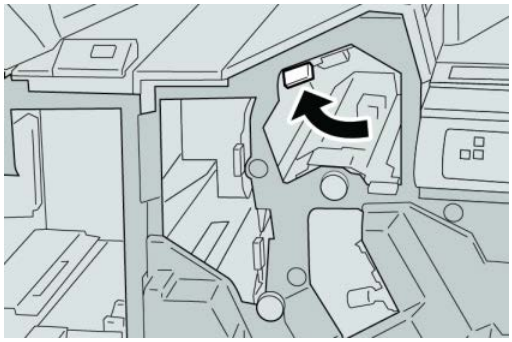

5. Закройте правую крышку финишера.

ПРИМЕЧАНИЕ

Если правая крышка закрыта неплотно, на экране выводится предупреждение и аппарат не работает.

Застревание бумаги (рычажок 3g и ручка 3f)

СОВЕТ

Прежде чем приступать к выполнению работ печати, необходимо убедиться в отсутствии застрявшей бумаги, включая всевозможные обрывки.

1. Убедитесь в том, что аппарат прекратил печать.
2. Откройте правую крышку финишера.

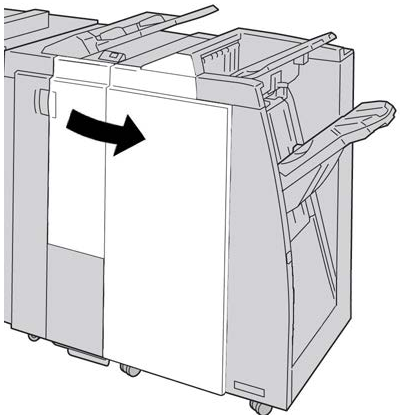

3. Переместите рычажок **3g** и поверните ручку **3f**; извлеките застрявшую бумагу.

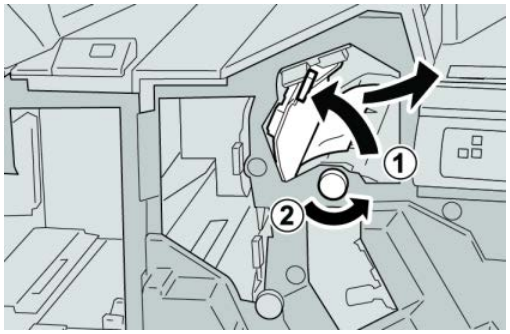

ПРИМЕЧАНИЕ

Если бумага порвалась, извлеките ее изнутри аппарата.

4. Верните рычажок **3g** в исходное положение.

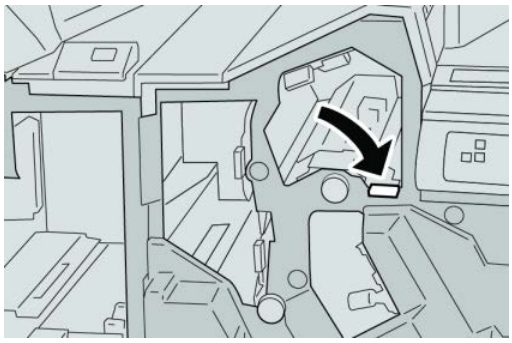

5. Закройте правую крышку финишера.

ПРИМЕЧАНИЕ

Если правая крышка закрыта неплотно, на экране выводится предупреждение и аппарат не работает.

Застревание бумаги (рычажок 4b и ручка 3a)

СОВЕТ

Прежде чем приступать к выполнению работ печати, необходимо убедиться в отсутствии застрявшей бумаги, включая всевозможные обрывки.

1. Убедитесь в том, что аппарат прекратил печать.
2. Откройте правую крышку финишера.

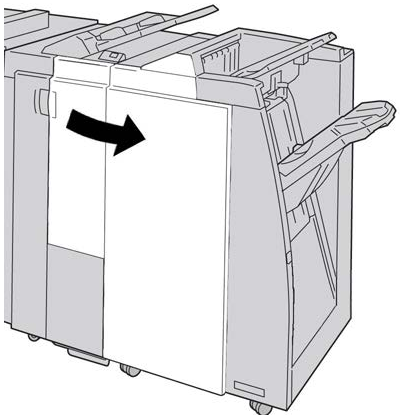

3. Переместите рычажок **4b** и поверните ручку **3a**; извлеките застрявшую бумагу.

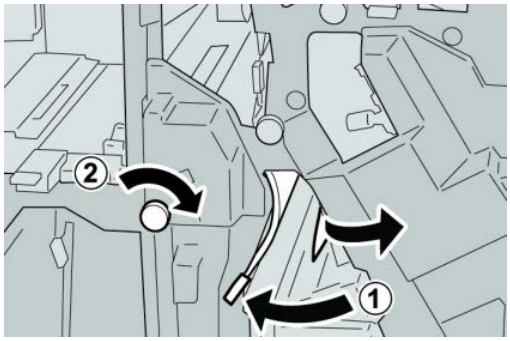

ПРИМЕЧАНИЕ

Если бумага порвалась, извлеките ее изнутри аппарата.

4. Верните рычажок **4b** в исходное положение.

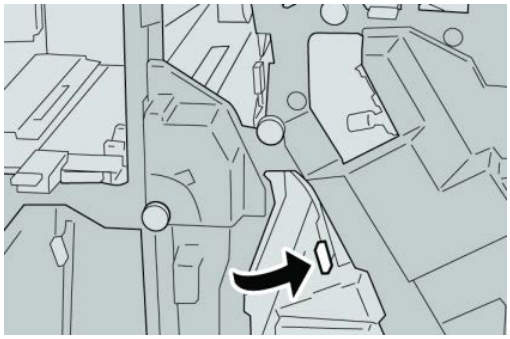

5. Закройте правую крышку финишера.

ПРИМЕЧАНИЕ

Если правая крышка закрыта неплотно, на экране выводится предупреждение и аппарат не работает.

Застревание бумаги в дополнительном блоке C/Z-фальцовки

СОВЕТ

Прежде чем приступать к выполнению работ печати, необходимо убедиться в отсутствии застрявшей бумаги, включая всевозможные обрывки.

В этом разделе описываются следующие процедуры извлечения застрявшей бумаги:

- Застревание бумаги (рычажок 2a и ручка 3a)
- Застревание бумаги (рычажок 2b и ручка 2c)
- Извлечение бумаги (ручка 2c, рычажки 2e и 2f и выходной лоток фальцовщика (2d))
- Застревание бумаги в выходном лотке фальцовщика (2d) и рычажке 2g

ПРИМЕЧАНИЕ

Способ извлечения бумаги зависит от участка, на котором произошло застревание. Для извлечения застрявшей бумаги следуйте указаниям, отображаемым на экране.

Застревание бумаги (рычажок 2a и ручка 3a)

СОВЕТ

Прежде чем приступать к выполнению работ печати, необходимо убедиться в отсутствии застрявшей бумаги, включая всевозможные обрывки.

1. Убедитесь в том, что аппарат прекратил печать.

2. Откройте правую крышку финишера.

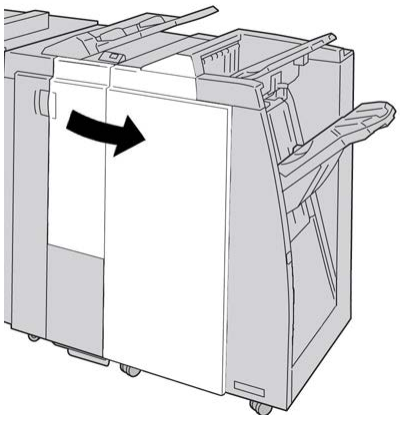

3. Переместите рычажок **2a** и поверните ручку **3a**; извлеките застрявшую бумагу.

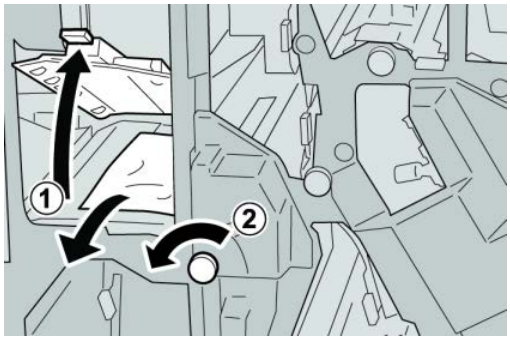

ПРИМЕЧАНИЕ

Если бумага порвалась, извлеките ее изнутри аппарата.

4. Верните рычажок **2a** в исходное положение.

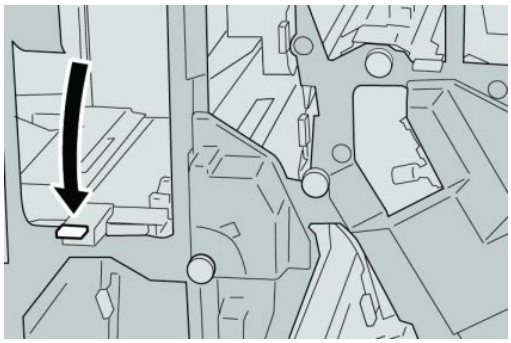

5. Закройте правую крышку финишера.

ПРИМЕЧАНИЕ

Если правая крышка закрыта неплотно, на экране выводится предупреждение и аппарат не работает.

Застревание бумаги (рычажок 2b и ручка 2c)

СОВЕТ

Прежде чем приступать к выполнению работ печати, необходимо убедиться в отсутствии застрявшей бумаги, включая всевозможные обрывки.

1. Убедитесь в том, что аппарат прекратил печать.
2. Откройте правую крышку финишера.

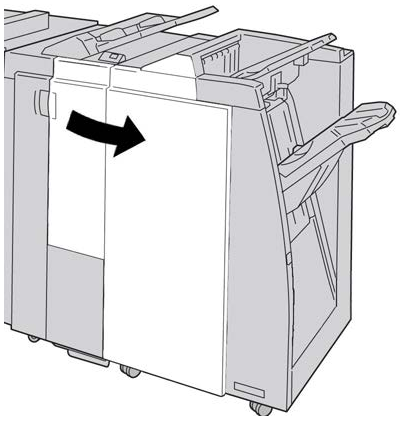

3. Переместите рычажок **2b** и поверните ручку **2c**; извлеките застрявшую бумагу.

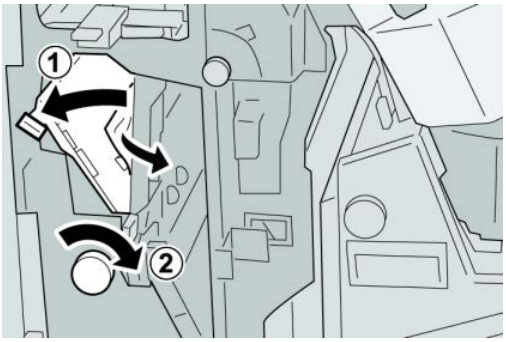

ПРИМЕЧАНИЕ

Если бумага порвалась, извлеките ее изнутри аппарата.

4. Верните рычажок **2b** в исходное положение.

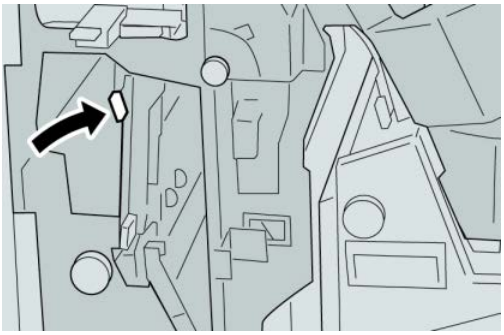

5. Закройте правую крышку финишера.

ПРИМЕЧАНИЕ

Если правая крышка закрыта неплотно, на экране выводится предупреждение и аппарат не работает.

Застревание бумаги на участках 2c, 2e, 2f и 2d

СОВЕТ

Прежде чем приступать к выполнению работ печати, необходимо убедиться в отсутствии застрявшей бумаги, включая всевозможные обрывки.

1. Убедитесь в том, что аппарат прекратил печать.
2. Откройте правую крышку финишера.

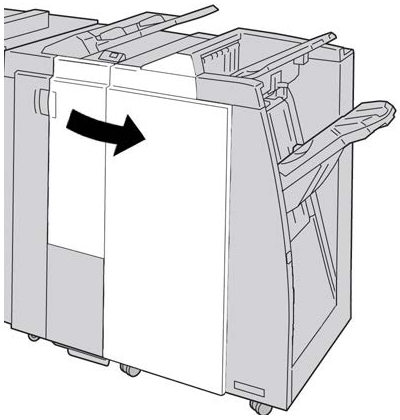

3. Выдвиньте выходной лоток фальцовщика (**2d**), поверните рычажок **2e** вправо и извлеките застрявшую бумагу.

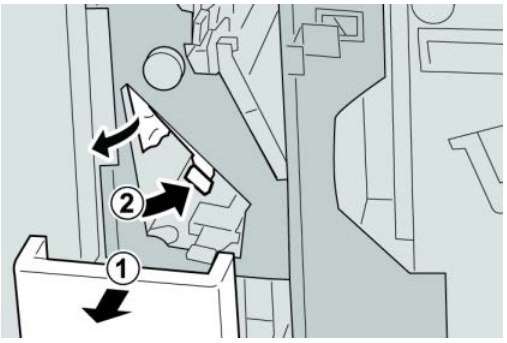

ПРИМЕЧАНИЕ

Если бумага порвалась, извлеките ее изнутри аппарата.

4. Если бумага не вынимается, верните рычажок **2e** в исходное положение. Поверните рычажок **2e**, поверните ручку **2c** вправо и извлеките застрявшую бумагу.

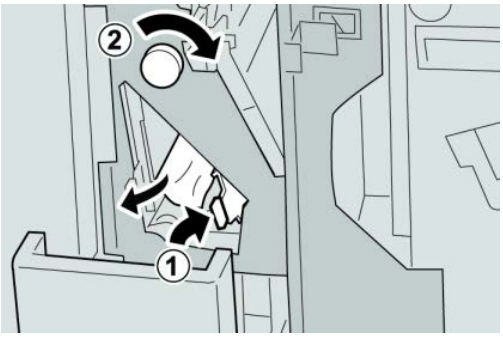

ПРИМЕЧАНИЕ

Если бумага порвалась, извлеките ее изнутри аппарата.

5. Верните открытый рычажок (**2f**) или (**2e**) в исходное положение и закройте выходной лоток (**2d**).

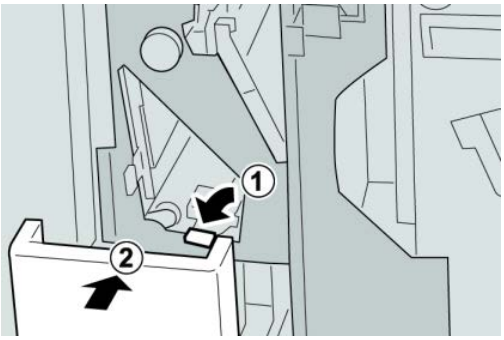

6. Закройте правую крышку финишера.

ПРИМЕЧАНИЕ

Если правая крышка закрыта неплотно, на экране выводится предупреждение и аппарат не работает.

Застревание бумаги (участок 2d и рычажок 2g)

СОВЕТ

Прежде чем приступать к выполнению работ печати, необходимо убедиться в отсутствии застрявшей бумаги, включая всевозможные обрывки.

1. Убедитесь в том, что аппарат прекратил печать.

2. Откройте правую крышку финишера.

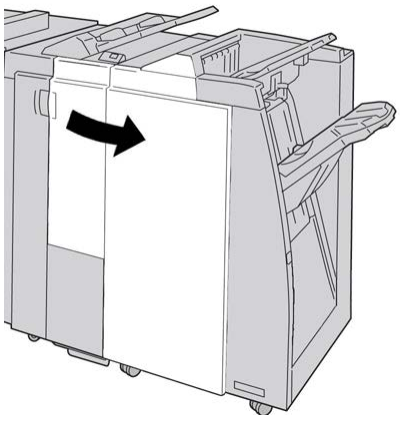

3. Выдвиньте выходной лоток фальцовщика (**2d**), поверните рычажок **2g** и извлеките застрявшую бумагу.

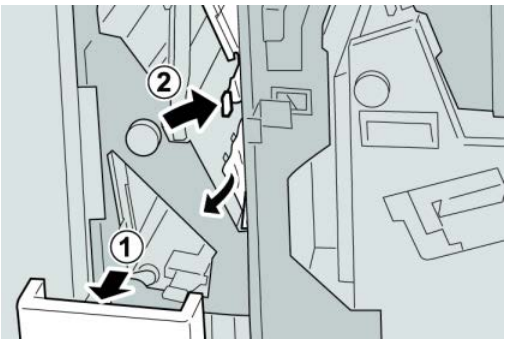

ПРИМЕЧАНИЕ

Если бумага порвалась, извлеките ее изнутри аппарата.

4. Верните открытый рычажок (**2g**) в исходное положение и закройте выходной лоток (**2d**).

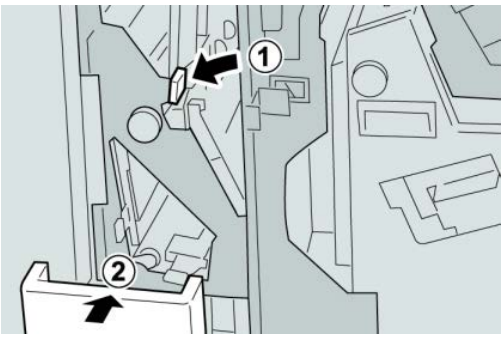

5. Закройте правую крышку финишера.

ПРИМЕЧАНИЕ

Если правая крышка закрыта неплотно, на экране выводится предупреждение и аппарат не работает.

Застревание на участках 4b и 4c

СОВЕТ

Прежде чем приступать к выполнению работ печати, необходимо убедиться в отсутствии застрявшей бумаги, включая всевозможные обрывки.

1. Убедитесь в том, что аппарат прекратил печать.
2. Откройте правую крышку финишера.

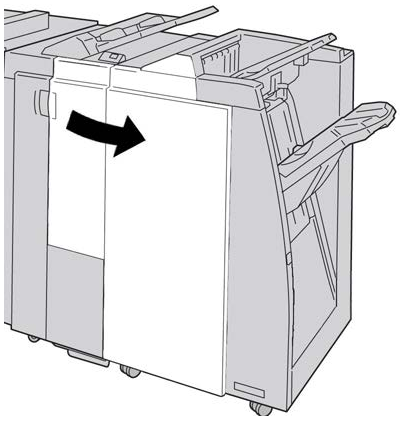

3. Переместите рычажки **4b** и **4c**; извлеките застрявшую бумагу.

ПРИМЕЧАНИЕ

Если бумага порвалась, извлеките ее изнутри аппарата.

4. Верните открытые рычажки (**4b** и **4c**) в исходное положение.
5. Закройте правую крышку финишера.

ПРИМЕЧАНИЕ

Если правая крышка закрыта неплотно, на экране выводится предупреждение и аппарат не работает.

Застревание бумаги на участке вывода финишера

СОВЕТ

Прежде чем приступать к выполнению работ печати, необходимо убедиться в отсутствии застрявшей бумаги, включая всевозможные обрывки.

В этом разделе описываются следующие процедуры извлечения застрявшей бумаги:

- Застревание бумаги в верхнем лотке финишера
- Застревание бумаги в лотке укладчика финишера

ПРИМЕЧАНИЕ

Способ извлечения бумаги зависит от участка, на котором произошло застревание. Для извлечения застрявшей бумаги следуйте указаниям, отображаемым на экране.

Застревание бумаги в верхнем лотке финишера

1. Убедитесь в том, что аппарат прекратил печать.
2. Извлеките застрявшую бумагу из верхнего лотка финишера.

ПРИМЕЧАНИЕ

Если бумага порвалась, извлеките ее изнутри аппарата.

3. Откройте и снова закройте правую крышку финишера.

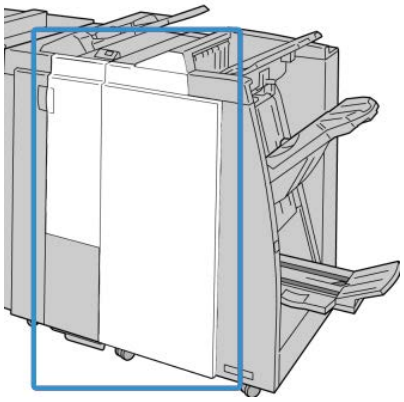

ПРИМЕЧАНИЕ

Если крышка закрыта неплотно, аппарат не работает.

Застревание бумаги в лотке укладчика финишера

1. Убедитесь в том, что аппарат прекратил печать.
2. Извлеките застрявшую бумагу из лотка укладчика финишера.

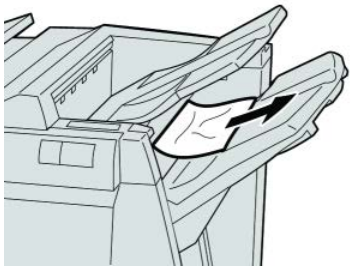

ПРИМЕЧАНИЕ

Если бумага порвалась, извлеките ее изнутри аппарата.

3. Откройте и снова закройте правую крышку финишера.

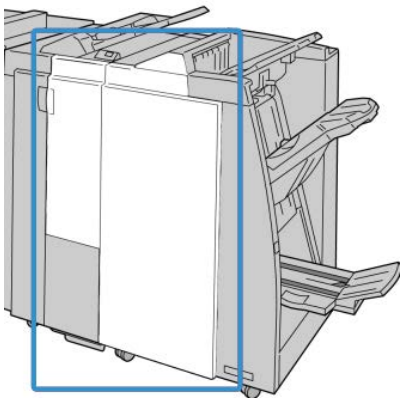

ПРИМЕЧАНИЕ

Если крышка закрыта неплотно, аппарат не работает.

Застревание бумаги в транспортере финишера

Застревание на участке 1

Способ извлечения бумаги зависит от участка, на котором произошло застревание. Для извлечения застрявшей бумаги следуйте указаниям, отображаемым на экране.

СОВЕТ

Прежде чем приступать к выполнению работ печати, необходимо убедиться в отсутствии застрявшей бумаги, включая всевозможные обрывки. Если бумага порвалась, извлеките ее из транспортера финишера.

1. Откройте переднюю дверцу транспортера финишера.

2. Возьмитесь за зеленую ручку **1** и аккуратно вытяните ее вниз.

3. Извлеките застрявшую бумагу.

   Если бумага застряла на выходе модуля финишера и на входе транспортера финишера, извлеките ее, потянув по направлению к транспортеру.

4. Верните зеленую ручку **1** в исходное положение.
5. Закройте переднюю дверцу транспортера финишера.
6. Убедитесь, что на дисплее состояния транспортера финишера погас индикатор застревания.
7. Для возобновления работы печати выполните инструкции, отображаемые в интерфейсе пользователя.

Застревание на участке 2

Способ извлечения бумаги зависит от участка, на котором произошло застревание. Для извлечения застрявшей бумаги следуйте указаниям, отображаемым на экране.

СОВЕТ

Прежде чем приступать к выполнению работ печати, необходимо убедиться в отсутствии застрявшей бумаги, включая всевозможные обрывки. Если бумага порвалась, извлеките ее из транспортера финишера.

1. Откройте переднюю дверцу транспортера финишера.

2. Возьмитесь за зеленую ручку **2** и аккуратно вытяните ее вниз и вправо.

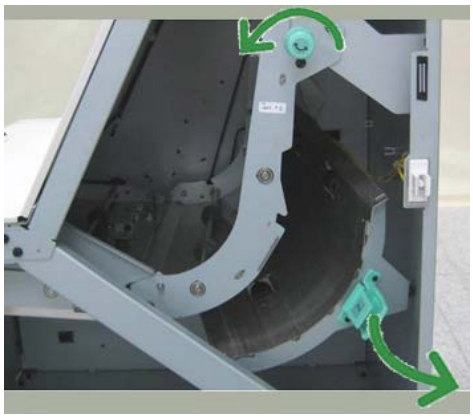

3. Извлеките застрявшую бумагу.
4. При необходимости поверните зеленую ручку в направлении, указанном на рисунке, чтобы извлечь бумагу, застрявшую на этом участке.
5. Верните зеленую ручку **2** в исходное положение.
6. Закройте переднюю дверцу транспортера финишера.
7. Убедитесь, что на дисплее состояния транспортера финишера погас индикатор застревания.

8. Для возобновления работы печати выполните инструкции, отображаемые в интерфейсе пользователя.

Застревание на участке 3

Способ извлечения бумаги зависит от участка, на котором произошло застревание. Для извлечения застрявшей бумаги следуйте указаниям, отображаемым на экране.

СОВЕТ

Прежде чем приступать к выполнению работ печати, необходимо убедиться в отсутствии застрявшей бумаги, включая всевозможные обрывки. Если бумага порвалась, извлеките ее из транспортера финишера.

1. Откройте переднюю дверцу транспортера финишера.

2. Возьмитесь за зеленую ручку **3** и аккуратно вытяните ее влево.

3. Извлеките застрявшую бумагу.
4. Верните зеленую ручку **3** в исходное положение.
5. Закройте переднюю дверцу транспортера финишера.
6. Убедитесь, что на дисплее состояния транспортера финишера погас индикатор застревания.

7. Для возобновления работы печати выполните инструкции, отображаемые в интерфейсе пользователя.

Застревание на участке 4

Способ извлечения бумаги зависит от участка, на котором произошло застревание. Для извлечения застрявшей бумаги следуйте указаниям, отображаемым на экране.

СОВЕТ

Прежде чем приступать к выполнению работ печати, необходимо убедиться в отсутствии застрявшей бумаги, включая всевозможные обрывки. Если бумага порвалась, извлеките ее из транспортера финишера.

1. Откройте переднюю дверцу транспортера финишера.

2. Возьмитесь за зеленую ручку **4** и аккуратно вытяните ее вправо.

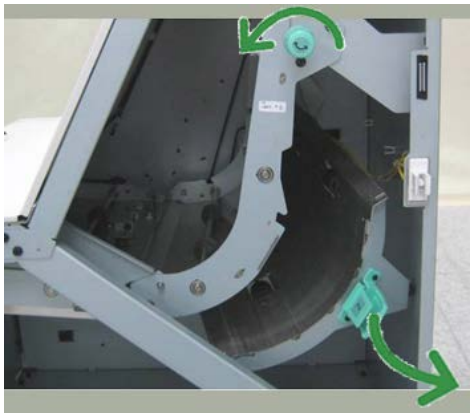

3. Извлеките застрявшую бумагу.
4. При наличии застрявшей бумаги на участке между выходом из транспортера финишера и входом подключенного стороннего устройства извлеките ее.
5. Верните зеленую ручку **4** в исходное положение.
6. Закройте переднюю дверцу транспортера финишера.

7. Убедитесь, что на дисплее состояния транспортера финишера погас индикатор застревания.
8. Для возобновления работы печати выполните инструкции, отображаемые в интерфейсе пользователя.

Неисправности сшивателя

Если сшивание отпечатков не выполняется или скрепки гнутся, выполните следующее. Если проблема не устранится с помощью описанной процедуры, обратитесь в сервисный центр Xerox. Дефекты сшивания отпечатков могут быть следующими (см. рисунок).

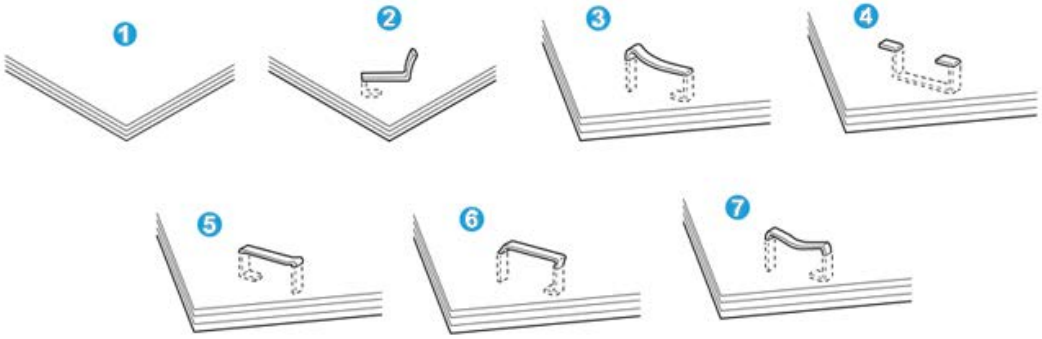

1. Нет скрепки
2. Скрепка погнулась
3. Одна сторона скрепки выше другой
4. Скрепка согнулась в обратном направлении
5. Скрепка сплющилась
6. Скрепка полностью находится над бумагой
7. Скрепка не прижимается по краям

Если отпечатки сшиваются, как показано на рисунке выше, обратитесь в сервисный центр.

ПРИМЕЧАНИЕ

В зависимости от типа сшиваемой бумаги может происходить сгибание скрепок. Когда гнутые скрепки застревают внутри аппарата, может застревать бумага. Извлеките гнутые скрепки, открыв крышку картриджа сшивателя. Если не извлечь гнутые скрепки, бумага может застревать. Крышку картриджа сшивателя следует открывать только при извлечении гнутых скрепок.

Застревание скрепок в стандартном картридже сшивателя

Для извлечения застрявших скрепок из стандартного картриджа сшивателя выполните следующие действия.

ПРИМЕЧАНИЕ

Необходимо регулярно проверять финишер, чтобы в нем не оставались отдельные скрепки и их части.

1. Убедитесь в том, что аппарат прекратил печать.
2. Откройте правую крышку финишера.

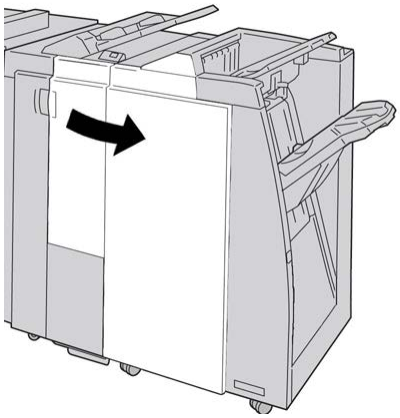

3. Возьмитесь за ручку картриджа сшивателя (участок **R1**) и извлеките картридж сшивателя из финишера.

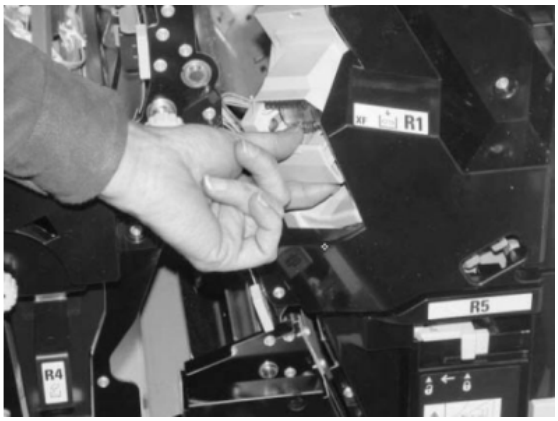

4. Убедитесь, что внутри финишера не остались скрепки, при необходимости удалите их.
5. Откройте блок картриджа сшивателя, как показано на рисунке, и извлеките застрявшие скрепки.

   ПРЕДУПРЕЖДЕНИЕ

   При извлечении застрявших скрепок из картриджа соблюдайте осторожность, чтобы не поранить пальцы.

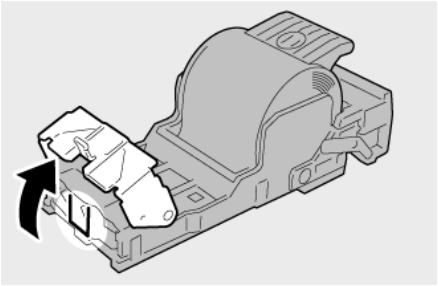

6. Установите картридж сшивателя на место.

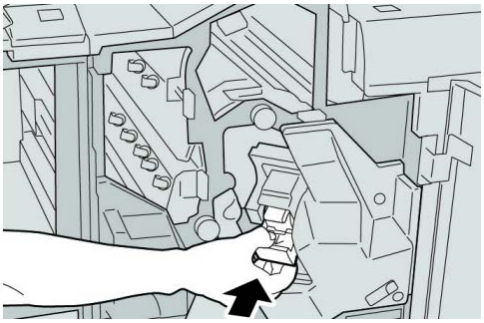

7. Закройте правую крышку финишера.

ПРИМЕЧАНИЕ

Если правая крышка закрыта неплотно, на экране выводится предупреждение и аппарат не работает.

Коды неисправностей стандартного финишера с дополнительными функциями

Коды неисправностей модуля финишера

Если на экране отображается код ошибки, которого нет в таблице ниже, или ошибку не удается устранить, выполнив указанные далее действия, обратитесь в сервисный центр Xerox.

013-108

Причина: Датчик на входе транспортера финишера не включается в течение заданного промежутка времени.

Устранение: Выполните следующее:

- Убедитесь в отсутствии препятствий или застрявшей бумаги в тракте бумаги модуля и транспортера финишера, при наличии устраните их.
- При необходимости выключите и включите аппарат либо повторно отправьте или перезапустите работу печати.
- Если неисправность устранить не удается, обратитесь в сервисный центр.

013-109

Причина: Датчик на выходе транспортера финишера не включается в течение заданного промежутка времени.

Устранение: Выполните следующее:

- Убедитесь в отсутствии препятствий или застрявшей бумаги в тракте бумаги модуля и транспортера финишера, при наличии устраните их.
- При необходимости выключите и включите аппарат либо повторно отправьте или перезапустите работу печати.
- Если неисправность устранить не удается, обратитесь в сервисный центр.

013-110

Причина: Датчик на выходе транспортера финишера не выключается в течение заданного промежутка времени.

Устранение: Выполните следующее:

- Убедитесь в отсутствии препятствий или застрявшей бумаги в тракте бумаги модуля и транспортера финишера, при наличии устраните их.
- При необходимости выключите и включите аппарат либо повторно отправьте или перезапустите работу печати.
- Если неисправность устранить не удается, обратитесь в сервисный центр.

013-910

Причина: Застревание бумаги на датчике входа транспортера финишера

Устранение: Выполните следующее:

- Убедитесь в отсутствии препятствий или застрявшей бумаги в тракте бумаги модуля и транспортера финишера, при наличии устраните их.
- При необходимости выключите и включите аппарат либо повторно отправьте или перезапустите работу печати.
- Если неисправность устранить не удается, обратитесь в сервисный центр.

013-911

Причина: Застревание бумаги на датчике выхода транспортера финишера

Устранение: Выполните следующее:

- Убедитесь в отсутствии препятствий или застрявшей бумаги в тракте бумаги модуля и транспортера финишера, при наличии устраните их.
- При необходимости выключите и включите аппарат либо повторно отправьте или перезапустите работу печати.
- Если неисправность устранить не удается, обратитесь в сервисный центр.

Коды неисправностей транспортера финишера

Если на экране отображается код ошибки, которого нет в таблице ниже, или ошибку не удается устранить, выполнив указанные далее действия, обратитесь в сервисный центр Xerox.

051-100

Причина: Застревание бумаги

Устранение: Выполните следующее:

- Убедитесь в отсутствии препятствий или застрявшей бумаги в тракте бумаги модуля и транспортера финишера, при наличии устраните их.
- При необходимости выключите и включите аппарат либо повторно отправьте или перезапустите работу печати.
- Если неисправность устранить не удается, обратитесь в сервисный центр.

051-101

Причина: Застревание бумаги

Устранение: Выполните следующее:

- Убедитесь в отсутствии препятствий или застрявшей бумаги в тракте бумаги модуля и транспортера финишера, при наличии устраните их.
- При необходимости выключите и включите аппарат либо повторно отправьте или перезапустите работу печати.
- Если неисправность устранить не удается, обратитесь в сервисный центр.

051-102

Причина: Застревание бумаги

Устранение: Выполните следующее:

- Убедитесь в отсутствии препятствий или застрявшей бумаги в тракте бумаги модуля и транспортера финишера, при наличии устраните их.
- При необходимости выключите и включите аппарат либо повторно отправьте или перезапустите работу печати.
- Если неисправность устранить не удается, обратитесь в сервисный центр.

051-103

Причина: Застревание бумаги

Устранение: Выполните следующее:

- Убедитесь в отсутствии препятствий или застрявшей бумаги в тракте бумаги модуля и транспортера финишера, при наличии устраните их.
- При необходимости выключите и включите аппарат либо повторно отправьте или перезапустите работу печати.
- Если неисправность устранить не удается, обратитесь в сервисный центр.

051-104

Причина: Застревание бумаги

Устранение: Выполните следующее:

- Убедитесь в отсутствии препятствий или застрявшей бумаги в тракте бумаги модуля и транспортера финишера, при наличии устраните их.
- При необходимости выключите и включите аппарат либо повторно отправьте или перезапустите работу печати.
- Если неисправность устранить не удается, обратитесь в сервисный центр.

051-105

Причина: Застревание бумаги

Устранение: Выполните следующее:

- Убедитесь в отсутствии препятствий или застрявшей бумаги в тракте бумаги модуля и транспортера финишера, при наличии устраните их.
- При необходимости выключите и включите аппарат либо повторно отправьте или перезапустите работу печати.
- Если неисправность устранить не удается, обратитесь в сервисный центр.

051-106

Причина: Застревание бумаги

Устранение: Выполните следующее:

- Убедитесь в отсутствии препятствий или застрявшей бумаги в тракте бумаги модуля и транспортера финишера, при наличии устраните их.
- При необходимости выключите и включите аппарат либо повторно отправьте или перезапустите работу печати.
- Если неисправность устранить не удается, обратитесь в сервисный центр.

051-107

Причина: Застревание бумаги

Устранение: Выполните следующее:

- Убедитесь в отсутствии препятствий или застрявшей бумаги в тракте бумаги модуля и транспортера финишера, при наличии устраните их.
- При необходимости выключите и включите аппарат либо повторно отправьте или перезапустите работу печати.
- Если неисправность устранить не удается, обратитесь в сервисный центр.

051-108

Причина: Застревание бумаги

Устранение: Выполните следующее:

- Убедитесь в отсутствии препятствий или застрявшей бумаги в тракте бумаги модуля и транспортера финишера, при наличии устраните их.

- При необходимости выключите и включите аппарат либо повторно отправьте или перезапустите работу печати.
- Если неисправность устранить не удается, обратитесь в сервисный центр.

051-109

Причина: Застревание бумаги

Устранение: Выполните следующее:

- Убедитесь в отсутствии препятствий или застрявшей бумаги в тракте бумаги модуля и транспортера финишера, при наличии устраните их.
- При необходимости выключите и включите аппарат либо повторно отправьте или перезапустите работу печати.
- Если неисправность устранить не удается, обратитесь в сервисный центр.

051-110

Причина: Застревание бумаги

Устранение: Выполните следующее:

- Убедитесь в отсутствии препятствий или застрявшей бумаги в тракте бумаги модуля и транспортера финишера, при наличии устраните их.
- При необходимости выключите и включите аппарат либо повторно отправьте или перезапустите работу печати.
- Если неисправность устранить не удается, обратитесь в сервисный центр.

051-111

Причина: Застревание бумаги

Устранение: Выполните следующее:

- Убедитесь в отсутствии препятствий или застрявшей бумаги в тракте бумаги модуля и транспортера финишера, при наличии устраните их.
- При необходимости выключите и включите аппарат либо повторно отправьте или перезапустите работу печати.
- Если неисправность устранить не удается, обратитесь в сервисный центр.

051-210

Причина: Неисправность электромагнита муфты регистрации

Устранение: Выполните следующее:

- При необходимости выключите и включите аппарат либо повторно отправьте или перезапустите работу печати.
- Если неисправность устранить не удается, обратитесь в сервисный центр.

051-211

Причина: Неисправность электромагнита отводящего устройства

Устранение: Выполните следующее:

- При необходимости выключите и включите аппарат либо повторно отправьте или перезапустите работу печати.
- Если неисправность устранить не удается, обратитесь в сервисный центр.

051-300

Причина: Открыта передняя дверца транспортера финишера

Устранение: Закройте переднюю дверцу транспортера финишера.

051-310

Причина: Ошибка обновления микропрограммы транспортера финишера

Устранение: Выполните следующее:

- При необходимости выключите и включите аппарат либо повторно отправьте или перезапустите работу печати.
- Если неисправность устранить не удается, обратитесь в сервисный центр.

051-900

Причина: Застревание бумаги

Устранение: Выполните следующее:

- Убедитесь в отсутствии препятствий или застрявшей бумаги в тракте бумаги модуля и транспортера финишера, при наличии устраните их.
- При необходимости выключите и включите аппарат либо повторно отправьте или перезапустите работу печати.
- Если неисправность устранить не удается, обратитесь в сервисный центр.

Коды неисправностей стороннего DFA-устройства

В таблице ниже приведен список кодов неисправностей, которые указывают на возникновение застревания или неисправности в подключенном стороннем DFA-устройстве.

Если на экране отображается код ошибки, которого нет в таблице ниже, или ошибку не удается устранить, выполнив указанные далее действия, обратитесь в сервисный центр Xerox.

051-910

Причина: DFA-устройство не готово или возникла другая неисправность устройства.

Устранение: Выполните следующее:

- См. документацию пользователя, поставляемого с этим DFA-устройством, в которой приведены инструкции по подключению устройства.
- При необходимости выключите и включите аппарат либо повторно отправьте или перезапустите работу печати.
- Если неисправность устранить не удается, обратитесь в сервисный центр.

051-911

Причина: DFA-устройство не готово или возникла другая неисправность устройства.

Устранение: Выполните следующее:

- См. документацию пользователя, поставляемого с этим DFA-устройством, в которой приведены инструкции по подключению устройства.
- При необходимости выключите и включите аппарат либо повторно отправьте или перезапустите работу печати.
- Если неисправность устранить не удается, обратитесь в сервисный центр.

051-912

Причина: DFA-устройство переполнено или закончились расходные материалы

Устранение: См. документацию пользователя, поставляемого с этим DFA-устройством, в которой приведены инструкции по устранению неисправности и (или) пополнению расходных материалов.

051-913

Причина: Застревание бумаги в DFA-устройстве

Устранение: Выполните следующее:

- См. документацию пользователя, поставляемого с этим DFA-устройством, в которой приведены инструкции по устранению неисправности.
- При необходимости задайте правильное значение профиля: см. главу «Профили» руководства системного администратора.
- При необходимости сведения об установке и изменении значений профиля можно найти в документации пользователя DFA-устройства.
- При необходимости выключите и включите аппарат либо повторно отправьте или перезапустите работу печати.
- Если неисправность устранить не удается, обратитесь в сервисный центр.

051-914

Причина: Застревание бумаги в DFA-устройстве

Устранение: Выполните следующее:

- См. документацию пользователя, поставляемого с этим DFA-устройством, в которой приведены инструкции по устранению неисправности.
- При необходимости задайте правильное значение профиля: см. главу «Профили» руководства системного администратора.
- При необходимости сведения об установке и изменении значений профиля можно найти в документации пользователя DFA-устройства.
- При необходимости выключите и включите аппарат либо повторно отправьте или перезапустите работу печати.
- Если неисправность устранить не удается, обратитесь в сервисный центр.

051-915

Причина: Застревание бумаги в DFA-устройстве

Устранение: Выполните следующее:

- См. документацию пользователя, поставляемого с этим DFA-устройством, в которой приведены инструкции по устранению неисправности.
- При необходимости задайте правильное значение профиля: см. главу «Профили» руководства системного администратора.
- При необходимости сведения об установке и изменении значений профиля можно найти в документации пользователя DFA-устройства.
- При необходимости выключите и включите аппарат либо повторно отправьте или перезапустите работу печати.
- Если неисправность устранить не удается, обратитесь в сервисный центр.

Характеристики

В этом разделе приводятся характеристики стандартного финишера с дополнительными функциями.

Характеристики модуля финишера

Параметр	Данные
Тип лотка	• Верхний лоток: с подборкой и без нее • Лоток укладчика (средний): с подборкой и без нее (с функцией сдвига)

Параметр	Данные
Поддерживаемые форматы бумаги	Верхний лоток: • Макс. SRA3, 13 x 19 дюйма, 12,6 x 19,2 дюйма, 330 x 488 мм (нестандартный размер) • Мин. 100 x 148 мм (SEF), 4 x 6 дюймов (SEF), открытки A6 (SEF) Лоток укладчика (средний): • Макс. 330 x 488 мм (13 x 19 дюймов), SRA3 • Мин. B5, Executive (7,25 x 10,5 дюйма) Лоток брошюровщика (только для дополнительного финишера брошюровщика): • Макс. 13 x 18 дюймов, SRA3 • Мин. A4 (SEF), 8,5 x 11 дюймов (SEF) Дополнительный лоток C/Z-фальцовщика: A4 (SEF) и 8,5 x 11 дюймов (SEF) Подача в поддерживаемое DFA-устройство стороннего производителя: • Макс. 13 x 19 дюймов, SRA3 • Мин. B5, Executive (7,25 x 10,5 дюйма)
Поддерживаемая плотность бумаги	Лотки: • Верхний лоток: 55-350 г/кв. м • Лоток укладчика (средний): 55-300 г/кв. м • Лоток брошюровщика (только для дополнительного финишера брошюровщика): - переплет по центру 64-300 г/кв. м - фальцовка по центру 60-105 г/кв. м • Дополнительный лоток C/Z-фальцовщика: 64-90 г/кв. м Подача в поддерживаемое DFA-устройство стороннего производителя: 55-350 г/кв. м
Емкость лотка	• Верхний лоток: 500 листов • Лоток укладчика (средний): 2000 листов, 200 комплектов* • Лоток брошюровщика (только для дополнительного финишера брошюровщика): 20 комплектов** • Дополнительный лоток C/Z-фальцовщика: мин. 30 листов * Только для форматов A4 LEF, B5 LEF, 8,5 x 11 дюймов LEF, 8 x 10 дюймов. LEF, 7,5 x 10,5 дюймов LEF. При использовании бумаги других форматов емкость лотка составляет 1500 листов и 100 комплектов. ** Лоток предназначен не для всех типов бумаги.

Параметр	Данные
Сшивание (с варьированием длины)	Максимально допустимое количество сшиваемых листов: 100 листов • При использовании формата бумаги свыше A4 или 8,5 x 11 дюймов, максимальное количество сшиваемых листов равно 65. • При использовании определенных типов бумаги может происходить сгибание скрепок. Формат бумаги: • Макс. A3/11 x 17 дюймов • Мин. B5, Executive (7,25 x 10,5 дюйма) Положение сшивания: • 1 позиция: (спереди: угловое сшивание, в центре: параллельное сшивание, сзади: параллельное сшивание*) • 2 позиции: (параллельное сшивание) • 4 позиции: A4 (LEF) и 8,5 x 11 дюймов (LEF), параллельное сшивание * Угловое сшивание для форматов A3 и A4
Перфорация	Предусмотренные форматы бумаги: • Макс. A3/11 x 17 дюймов • Мин. B5 LEF (2 отверстия), A4 LEF (4 отверстия) Число отверстий: 2, 4, 3 (опция) Тип бумаги: 55-220 г/кв. м

Параметр	Данные
Создание брошюры в одно сложение	Макс. число листов: • Фальцовка и сшивание: 25 листов • Только фальцовка: 5 листов Если используется бумага Xerox плотностью 75 г/кв. м, при добавлении обложки допускается сшивание только 14 листов. Формат бумаги: • Макс. A3, 13 x 18 дюймов • Мин. A4 SEF, 8,5 x 11 дюймов SEF **ПРИМЕЧАНИЕ** При использовании менее плотной бумаги застревания могут возникать в режимах создания брошюры, фальцовки в одно сложение и сшивания, если число отпечатков превышает 25. В случае застреваний рекомендуется использовать для выбранной работы другой тип бумаги. Тип бумаги: «только фальцовка» или «фальцовка и сшивание» — 55-350 г/кв. м без покрытия, 106-300 г/кв. м с покрытием Плотность бумаги и объем брошюр: • 64-80 г/кв. м, без покрытия: 25 листов • 81-90 г/кв. м, без покрытия: 20 листов • 91-105 г/кв. м, без покрытия: 10 листов • 106-128 г/кв. м, без покрытия: 10 листов, с покрытием: 10 листов • 129-150 г/кв. м, без покрытия: 10 листов, с покрытием: 10 листов • 151-176 г/кв. м, без покрытия: 10 листов, с покрытием: 10 листов • 177-220 г/кв. м, без покрытия: 5 листов, с покрытием: 5 листов • 221-256 г/кв. м, макс. 4 листа с покрытием или без него • 257-350 г/кв. м, макс. 3 листа с покрытием или без него
Фальцовка	**ПРИМЕЧАНИЕ** Комплекты фальцовки без сшивания ограничиваются пятью листами бумаги.
Лоток 8/T1 (устройство послепечатной вставки листов — интерпозер)	Формат бумаги: • Макс. A3/11 x 17 дюймов • Мин. B5, Executive (7,25 x 10,5 дюйма) Аппарат не выполняет печать на бумаге из лотка 8/T1. Емкость: 200 листов при использовании бумаги Xerox плотностью 75 г/кв. м. Тип бумаги: 64-220 г/кв. м

Дополнительный модуль C/Z-фальцовки

Параметр	Данные
Z-фальцовка в пол-листа	• Формат бумаги: 11 x 17 дюймов/A3, 10 x 14 дюймов/B4, 8K • Емкость: - Макс. 80 листов (A3/11 x 17 дюймов, бумага Xerox 75 г/кв. м, Z-фальцовка) - 20 листов для формата 8K и 10 x 14 дюймов/B4 • Тип бумаги: 64-90 г/кв. м (16-24 фунта) • Выходной лоток: лоток укладчика (средний)
C-фальцовка Z-фальцовка	• Формат бумаги: A4 (8,5 x 11 дюймов) • Количество фальцуемых листов: 1 лист • Емкость: мин. 30 листов (при использовании бумаги Xerox плотностью 75 г/кв. м) • Тип бумаги: 64-90 г/кв. м (16-24 фунта) • Выходной лоток: лоток C/Z-фальцовки

Характеристики транспортера финишера

Параметр	Данные
Формат бумаги	7,16 x 19,2 дюйма/182 x 488 мм, в направлении обработки. Регистрация в центре: 7,16 x 13 дюйма/182 x 330,2 мм, в направлении обработки.
Плотность бумаги	52-350 г/кв. м
Прозрачные пленки и бумага с покрытием	Можно использовать прозрачные пленки и бумагу с покрытием
Скорость	50-155 отпечатков в минуту (стр/мин)

Указатель

Администратор
вход в систему 5-1
опции 5-
2

Библиотека материалов
Бумага
емкость лотков 1 и 2 11-1
сведения о производительности для всех лотков 11-2
характеристики 11-3
вкладывание в лотки
лотки 1 и 2 6-1
лотки A1-1 и A1-2 податчика OHCF 13-5
емкость лотков 1 и 2 11-1
из лотка подается одновременно несколько листов бумаги 10-6
лотки 1 и 2 6-1
лотки A1-1 и A1-2 (податчик OHCF) 13-5
лотки A1-1 и A1-2 податчика OHCF
неправильная подача
сминание 10-5
из лотка подается одновременно несколько листов бумаги
скручивание
настройки на интерфейсном модуле
сведения о производительности для всех лотков 11-2
скручивание
настройки на интерфейсном модуле 10-7, 14-3
характеристики 11-3
Бумага с выступами
вкладывание в лотки 1 и 2 6-1
вкладывание в лотки A1-1 и A1-2 (податчик OHCF) 13-
5

Возобновить работу 3-6
Время вывода первой копии 11-2
Время разогрева 10-4
из режима ожидания 11-2
из режима сна (энергосбережения) 11-2
при переключении режимов печати 11-2
при холодном старте 11-2

Время разогрева аппарата
из режима сна (энергосбережения) 11-2
при переключении режимов печати 11-2
при холодном старте 11-2
из режима ожидания 11-2
из режима сна (энергосбережения) 11-2
при переключении режимов печати 11-2
при холодном старте 11-2
Вход в систему
кнопка «Вход в систему» 1-4
с правами администратора 5-1
Выкл. управляющий ПК 3-1
Выставление счетов
Счетчики копий 3-2
Вых. из польз. интерф. 3-
1

Дополнительные устройства подачи 1-9
Дополнительные устройства послепечатной обработки 1-9
Дополнительный перфоратор GBC

Емкость лотка
для лотков 1 и 2 11-1
для лотков 1 и 2 11-
1

Заказ расходных материалов
Список блоков, заменяемых пользователем 9-16
Заменяемые пользователем блоки
замена расходных материалов 9-16
замена сборника отработанного тонера 9-20
замена тонер-картриджа 9-17
замена узла полотна фьюзера 9-21
Заменяемые пользователем блоки
тонер-картридж 3-1
сборник отработанного тонера 9-19
Застревание бумаги
модуль принтера
лотки 1 и 2 10-9
OHCF
внутри лотков A1-1 и A1-2 податчика OHCF 13-14
внутри лотков A1-1 и A1-2 податчика OHCF 13-14

рычажок 1a и ручка 1c 13-14
рычажок 1b и ручка 1c 13-15
рычажок 1d и ручка 1c 13-16
Интерфейсный модуль
рычажок 1a 14-4
рычажок 2a 14-6
рычажок 2b 14-7
Модуль перпендикулярной фальцовки триммера 18-13
участки E1 и E2 18-14
участок E3 18-16
модуль принтера
лотки 1 и 2 10-9
участки 3 и 4 10-13
участок 2 10-10
участок 5 10-16
участок 6 10-18
участок 7 10-21
участок вывода отпечатков модуль принтера участок сдвигающего выходного лотка 10-6
участок лотка для бумаги 10-6
модуль принтера участок вывода отпечатков модуль принтера участок сдвигающего выходного лотка
Стандартный финишер с дополнительными функциями
верхний лоток финишера 17-28, 19-30
Лоток 8 (устройства послепечатной вставки листов) 17-14, 19-14
лоток укладчика сшивателя 17-29, 19-31
на участках 2c, 2e, 2f и 2d 19-26
на участке 2d, рычажок 2g 19-27
рычажки 3b и 3d 19-18
рычажок 1a и ручка 1c 19-15
рычажок 1b 17-17, 19-17
рычажок 1d 17-16, 19-16
рычажок 2b и ручка 2c 19-25
рычажок 2a и ручка 3a 19-23
рычажок 3e и ручка 3c 19-20
рычажок 3g и ручка 3f 19-21
рычажок 4b и ручка 3a 19-22
участки 4b и 4c 19-29
участок 1 19-31
участок 2 19-33
участок 3 19-34
участок 4 19-35
Укладчик большой емкости (HCS)
участки E1, E2 и E3 15-5
участки E4, E5 и E6 15-6
участок E7 15-8
участок E8 15-9

Интерфейс пользователя
Интерфейс пользователя 1-3
Интерфейс пользователя заблокирован 10-5
Интерфейс пользователя не реагирует 10-5
Интерфейс пользователя заблокирован
На экране интерфейса пользователя нет изображения
На экране интерфейса пользователя нет изображения 10-5
очистка экрана интерфейса пользователя
Справка по интерфейсу пользователя 2-1
Интерфейсный модуль 14-1
извлечение застрявшей бумаги 14-4
застревание бумаги – рычажок 1a 14-4
застревание бумаги – рычажок 2a 14-6
застревание бумаги – рычажок 2b 14-7
извлечение застрявшей бумаги 14-4
кнопки ручной настройки разглаживания бумаги на интерфейсном модуле 14-4
коды неисправностей 14-8
настройки разглаживания бумаги на интерфейсном модуле
настройки скручивания бумаги на интерфейсном модуле 14-3
панель управления 14-2
тракта бумаги 14-3
устранение неисправностей

Калибровка 1-5
Калибровка цвета 1-5
Качество изображения 10-51
Кнопка «Сводка» 3-6
Коды неисправностей 10-24
Коды неисправностей интерфейсного модуля 14-8
Коды неисправностей податчика OHCF
Модуль перпендикулярной фальцовки триммера 18-17
Коротрон заряда 9-17, 10-4, 10-42, 10-51, 10-54
Краткое руководство 1-2

Лотки

вкладывание бумаги в лотки 1 и 2 6-1
вкладывание бумаги с выступами в лотки 1 и 2 6-1
вкладывание бумаги с выступами в лотки A1-1 и A1-2 (податчик OHCF) 13-5
вкладывание материала в лотки 1 и 2 6-1
вкладывание материалов в лотки A1-1 и A1-2 (податчик OHCF) 13-5, 13-5
вкладывание перфорированного материала в лотки 1 и 2 6-3, 6-3
вкладывание перфорированного материала в лотки A1-1 и A1-2 (податчик OHCF) 13-7, 13-7
вкладывание прозрачных пленок в лотки 1 и 2 6-2
вкладывание прозрачных пленок в лотки A1-1 и A1-2 (податчик OHCF) 13-6
работы с двусторонней печатью
вкладывание перфорированного материала в лотки 1 и 2
работы с односторонней печатью
вкладывание перфорированного материала в лотки 1 и 2
с двусторонней печатью и дополнительным податчиком OHCF 13-7
с односторонней печатью и дополнительный податчик OHCF
с односторонней печатью и дополнительным податчиком OHCF 13-7
Лоток для подачи открыток 11-1, 13-2
использование лотка для подачи открыток 13-3

Материал
вкладывание материала в дополнительный податчик OHCF 13-5
вкладывание материала в лотки 1 и 2 6-1
Меню «Система» 3-1
Модуль перпендикулярной фальцовки
триммера 18-1
застревание бумаги 18-13
участки E1 и E2 18-14
участок E3 18-16
коды неисправностей 18-17
компоненты 18-2
обзор 18-1
опции триммера, доступ 18-10
панель управления 18-4
параметры триммера 18-8
параметры фальцовки 18-5
параметры фальцовки, доступ 18-7
светоиндикаторы 18-4
советы и рекомендации 18-11
полностраничные изображения, печать 18-11
тракт бумаги 18-3
устранение неисправностей 18-13
функция перпендикулярной фальцовки 18-5
параметры фальцовки 18-5
параметры фальцовки, доступ 18-5
функция триммера 18-7
инструкции по обрезке 18-9
опции триммера, доступ 18-10
параметры триммера 18-8
размер готовой брошюры 18-9
характеристики

Неполное выполнение работы печати 10-3
Несоответствие материала в лотке 6-8, 13-12

Обращение в сервисную службу 10-2, 10-2
Обслуживание 9-1
процедуры очистки 9-1
замена расходных материалов 9-16
Кнопка «Обслуживание» в интерфейсе пользователя 3-4
процедуры очистки 9-1
замена расходных материалов
Основной технический оператор 1-4, 9-17, 10-4, 10-25, 10-42, 10-51, 10-54
Отменить работу 3-6
Отпечатков в минуту (стр/мин) 1-1
Отправка работы печати 4-1
с компьютера 4-1
с сервера печати Xerox CX 4-2
с сервера печати Xerox EX 4-2
с сервера печати Xerox FreeFlow 4-1

Пауза
кнопка «Пауза»
кнопка паузы 3-6
Перезагр. польз. интерф. 3-1
Перфоратор GBC AdvancedPunch 1-11
Перфорированный материал
вкладывание в лотки 1 и 2 6-3, 6-3
вкладывание в лотки A1-1 и A1-2 (податчик OHCF) 13-7, 13-7
ПерфорированныйматериалЛотки
вкладывание в лотки 1 и 2 6-3, 6-3
работы с двусторонней печатью 6-3
работы с односторонней печатью 6-3
Печать 4-1

с компьютера 4-1
с сервера печати Xerox CX 4-2
с сервера печати Xerox EX 4-2
с сервера печати Xerox FreeFlow 4-1
Податчик большой емкости для крупноформатных материалов OHCF 1-9, 13-1
Устранение неисправностей – податчик OHCF 13-13
Характеристики податчика OHCF 13-26
Полноширинная матрица 1-5
Принт-картридж 10-51
Проблемы с отпечатками
Дефекты качества изображения 10-51
из лотка подается одновременно несколько листов бумаги 10-6
настройки скручивания бумаги на интерфейсном модуле 14-3
неправильная подача
сминание 10-5
отпечатки печатаются на бумаге другого формата 10-5
неправильная подача
сминание
из лотка подается одновременно несколько листов бумаги
скручивание
настройки скручивания бумаги на интерфейсном модуле
скручивание
настройки на интерфейсном модуле 10-7
Прозрачные пленки
вкладывание в лотки 1 и 2 6-2
вкладывание в лотки A1-1 и A1-2 (податчик OHCF) 13-6
Прозрачный тонер
Прозрачный тонер 1-7
Процедуры очистки 9-1
тракт бумаги 9-1
участки 3 и 4 9-4
участок 2 9-2
участок 5 9-7
участок 6 9-9
участок 7 9-12
экран интерфейса пользователя 9-1
тракт бумаги 9-1
участки 3 и 4 9-4
участок 2 9-2
участок 5 9-7
участок 6 9-9
участок 7 9-12
экран интерфейса пользователя 9-1

работы с двусторонней печатью
вкладывание перфорированного материала в лотки A1-1 и A1-2 (податчик OHCF)
Работы с двусторонней печатью
вкладывание перфорированного материала в лотки 1 и 2 6-3
вкладывание перфорированного материала в лотки A1-1 и A1-2 (податчик OHCF) 13-7
работы с односторонней печатью
вкладывание перфорированного материала в лотки A1-1 и A1-2 (податчик OHCF)
Работы с односторонней печатью
вкладывание перфорированного материала в лотки 1 и 2 6-3
вкладывание перфорированного материала в лотки A1-1 и A1-2 (податчик OHCF) 13-7
Расходные материалы
заказ блоков, заменяемых пользователем 9-16
замена узла полотна фьюзера 9-21
сборник отработанного тонера 9-19, 9-20
тонер-картридж 9-17
Режим сдвига
включение на сервере печати EX 12-1
для сдвигающего выходного лотка 12-1
Рычажки регулировки перекоса
для лотков 1 и 2
для лотков A1-1 и A1-2 (OHCF) 6-5, 13-9
для лотков A1-1 и A1-2 (OHCF)

Сведения о производительности 11-2
Сведения об аппарате 3-1
Сводка работы 3-6
Свойства лотка 6-6, 13-11
Сдвигающий выходной лоток (OCT) 12-1
Сервер печати
обзор 1-5
Серийный номер
на аппарате 10-2, 10-3
на интерфейсе пользователя 10-1
Серийный номер аппарата
на аппарате 10-2, 10-3
на интерфейсе пользователя 10-1

Системный администратор
вход в систему с правами администратора 5-1
опции 5-2
Смена языка 1-4
Специальный тонер 1-6
Список расходных материалов
Список блоков, заменяемых пользователем 9-16
Список рекомендуемых материалов
Список рекомендуемых материалов 7-2
Справка 2-1
в Интернете 2-2
в интерфейсе пользователя 2-1
для сервера печати на CD/DVD-диске с документацией пользователя 2-2
Меню «Справка» 2-1
Справка в Интернете
www.xerox.com 2-2
Стандартный финишер 1-13
Стандартный финишер и финишер брошюровщика 17-1
компоненты 17-1
Стандартный финишер с дополнительными функциями 1-14, 19-1
DFA-устройства сторонних производителей
коды неисправностей 19-43
застревание бумаги
верхний лоток финишера 17-28, 19-30
Лоток 8 (устройства послепечатной вставки листов) 17-14, 19-14
лоток укладчика сшивателя 17-29, 19-31
на участках 2c, 2e, 2f и 2d 19-26
на участке 2d, рычажок 2g 19-27
рычажки 3b и 3d 19-18
рычажок 1a и ручка 1c 19-15
рычажок 1b 17-17, 19-17
рычажок 1d 17-16, 19-16
рычажок 2b и ручка 2c 19-25
рычажок 2a и ручка 3a 19-23
рычажок 3e и ручка 3c 19-20
рычажок 3g и ручка 3f 19-21
рычажок 4b и ручка 3a 19-22
участки 4b и 4c 19-29
участок 1 19-31
участок 2 19-33
участок 3 19-34
участок 4 19-35
застревание скрепок
в стандартном картридже сшивателя 19-37
коды неисправностей
DFA-устройства сторонних производителей 19-43
Модуль финишера 19-38
Транспортер финишера 19-40
Модуль финишера
коды неисправностей 19-38
компоненты 19-2
типы фальцовки 17-5, 19-4
характеристики 19-45
дополнительный модуль C/Z-фальцовки 19-49
неисправности сшивателя 17-31, 19-36
обзор 19-1
обслуживание
сборник отходов перфорации, опорожнение 17-13, 19-13
стандартный картридж сшивателя, замена 17-8, 19-9
стандартный сборник отходов сшивателя, замена 17-11, 19-11
сборник отходов перфорации, опорожнение 17-13, 19-13
стандартный картридж сшивателя, замена 17-8, 19-9
стандартный сборник отходов сшивателя, замена 17-11, 19-11
типы фальцовки 17-5, 19-4
Транспортер финишера 19-49
индикаторы состояния 19-8
коды неисправностей 19-40
компоненты 19-6
характеристики 19-49
устранение неисправностей 19-14
характеристики 19-45, 19-49
Модуль финишера 19-45
дополнительный модуль C/Z-фальцовки 19-49
Транспортер финишера
Счетчики 3-2
Счетчики использования 3-2

Термопереплетное устройство 1-12 16-1
автоматический выключатель 16-7
коды неисправностей 16-37
панель управления 16-6
печать
с сервера печати FreeFlow в переплетное устройство 16-14
с сервера печати Xerox CX в переплетное устройство 16-19

с сервера печати Xerox EX в переплетное устройство 16-23
пополнение лотка для гранул с клеем 16-29
характеристики 16-42
автоматический выключатель 16-7
вкладывание материала в лоток для вставки обложек 16-12
внешние элементы 16-2
внутренние элементы 16-5
застревание бумаги
участки E1 и E2 16-30
участки E5 и E6 16-34
участок E3 16-32
участок E4 16-33
извлечение книг из переплетного устройства 16-13
коды неисправностей 16-37
настройка печатаемого изображения и обрезки 16-36
неисправности общего характера 16-36
обслуживание 16-28
обходной тракт 16-8
опорожнение сборника отходов триммера 16-28
отправка работ в переплетное устройство 16-13
очистка переплетного устройства 16-28
панель управления 16-6
печать
с компьютера в переплетное устройство 16-14
с сервера печати FreeFlow в переплетное устройство 16-14
с сервера печати Xerox CX в переплетное устройство 16-19
с сервера печати Xerox EX в переплетное устройство 16-23
печать и скрепление
два файла на сервер печати CX 16-21
единичный файл на сервер печати CX 16-20
единичный файл на сервер печати FreeFlow 16-17
единичный файл на сервер печати EX 16-25
обложки с печатью
Сервер печати EX 16-24
Сервер печати FreeFlow 16-16
питание 16-11
пополнение лотка для гранул с клеем 16-29
режим энергосбережения 16-11
ручной режим
Сервер печати CX 16-19
Сервер печати EX 16-23
Сервер печати FreeFlow 16-14
сбой питания в процессе работы 16-36
стандартный тракт 16-9
тракт скрепления книги 16-8
тракт устройства для вставки обложек 16-10
устранение неисправностей 16-30
устройство для вставки обложек 16-4
характеристики 16-42
элементы переплетного устройства 16-2
Технические данные 11-1
Технические характеристики аппарата 11-1
Тонер
замена сборника отработанного тонера 9-20, 9-20
замена тонер-картриджа 9-17, 9-17
золотой 1-7
Золотой 1-7
прозрачный 1-7, 1-7
ресурс тонер-картриджей 9-16, 9-16
сборник отработанного тонера 9-19, 9-19
серебряный 1-7
Серебряный 1-7
тонер
область «Статус»
картриджи 3-1, 3-1
Тракт бумаги 9-1
процедуры очистки
процедуры очистки
участки 3 и 4 9-4
участок 2 9-2
участок 5 9-7
участок 6 9-9
участок 7 9-12

Узел полотна фьюзера
замена узла полотна фьюзера 9-21
Укладчик большой емкости (HCS) 1-11
верхний лоток
кнопка «Стоп» 15-3
застревание бумаги
участки E1, E2 и E3 15-5
участки E4, E5 и E6 15-6
участок E7 15-8
участок E8 15-9
кнопка «Стоп» 15-3
коды неисправностей 15-10
компоненты 15-2
обзор 15-1
панель управления 15-3

разгрузка
лоток укладчика 15-4
сбой питания 15-10
советы и рекомендации 15-10
устранение неисправностей 15-5
характеристики 15-26
Уровни входа в систему
Администратор
Оператор
Администратор
Основной технический оператор 1-4
Основной технический оператор
Условия окружающей среды 11-4
Устранение неисправностей 10-1
Модуль перпендикулярной фальцовки триммера 18-13
Стандартный финишер с дополнительными функциями 19-14
Укладчик большой емкости (HCS) 15-5
укладчика большой емкости (HCS)
Устранение неисправностей – податчик OHCF 13-13
Устранение неисправностей интерфейсного модуля
Устройства подачи 1-9
Устройства послепечатной обработки 1-9
Устройства послепечатной обработки сторонних производителей 1-15

Финишер брошюровщика

Электропитание
включение питания 1-8
время разогрева аппарата 10-4
выключатель питания 1-8
кнопка питания
включение питания
отключение питания
кнопка питания 1-8
нет питания 10-3
время разогрева аппарата
отключение питания 1-8
Энергосбережение
кнопка «Энергосбережение» 1-5
режимы энергосбережения 1-5

Язык
Кнопка «Язык» 1-4

xerox