Версия 2.1
Август 2011 г.

Печатная машина Xerox® Color 800/1000

Руководство пользователя

© Xerox Corporation, 2011 г. Все права защищены.

Xerox®, FreeFlow®, GBC® AdvancedPunch®, SquareFold®, Xerox prInteract™, MeterAssistant™, SuppliesAssistant™ и RemoteAssistant™ являются товарными знаками Xerox Corporation в США и/или других странах. Статус изделия, версии ПО или /или технических условий может изменяться без предварительного уведомления.

Microsoft, Windows, Windows 2000, Windows XP, Windows Vista и Windows 7 являются зарегистрированным товарными знаками корпорации Microsoft.

PANTONE® является зарегистрированным товарным знаком Pantone, Inc.

Macintosh является зарегистрированным товарным знаком Apple Computer, Inc. в США и/или других странах. Элементы технической документации пользователя компании Apple используются с разрешения Apple Computer, Inc.

Adobe, логотип Adobe, Acrobat, логотип Acrobat, Acrobat Reader, Distiller, логотип Adobe PDF, Adobe PDF JobReady, Illustrator, InDesign и Photoshop являются зарегистрированными товарными знаками Adobe Systems, Inc. PostScript является зарегистрированным товарным знаком Adobe, используемым в составе Adobe PostScript Interpreter, языка описания страниц Adobe и других продуктов Adobe. Эти продукты не одобрены и не поддерживаются компанией Adobe Systems, издателем программы Adobe Photoshop.

Fiery® является зарегистрированным товарным знаком Electronics For Imaging, Inc. Creo® является зарегистрированным товарным знаком Creo, Inc. Plockmatic™ является зарегистрированным товарным знаком CFS Products Inc. GBC® и e/Binder 200™ являются товарными знаками или зарегистрированными товарными знаками General Binding Corporation. HP, HPGL, HPGL/2 и HP-UX являются зарегистрированными товарными знаками компании Hewlett-Packard Corporation. Netscape® является зарегистрированным товарным знаком Netscape Communications. UNIX® является зарегистрированным товарным знаком Open Group. Mozilla FireFox™ является зарегистрированным товарным знаком Mozilla Foundation.

Содержание

1 Обзор изделия....1-1

Краткое руководство/ссылки....1-2

Интерфейс пользователя....1-2

Меню «Система»....1-3

Область статуса системы/работы....1-3

Сводка работы....1-3

Вход в систему....1-4

Язык....1-4

Смена языка....1-4

Экономия энергии....1-4

Пауза....1-5

Область статуса тонера....1-5

Кнопка «Обслуживание»....1-6

Обзор сервера печати....1-6

Матрица с полной шириной....1-7

Прозрачный тонер....1-8

Производительность....1-8

Полная заливка....1-8

Точечное покрытие....1-9

Дополнительные устройства подачи и послепечатной обработки....1-9

Податчик большой емкости для крупноформатных оригиналов (OHCF)....1-10

Интерфейсный модуль....1-10

Дополнительный перфоратор GBC....1-11

Укладчик большой емкости (HCS)....1-12

Термопереплетное устройство....1-12

Стандартный финишер....1-13

Финишер брошюровщика....1-14

Модуль перпендикулярной фальцовки триммера....1-14

Стандартный финишер с дополнительными функциями....1-15

Устройства послепечатной обработки сторонних производителей....1-15

Включение и выключение аппарата....1-15

Расположение серийного номера аппарата....1-16

Серийный номер аппарата в интерфейсе пользователя....1-16

Серийный номер на аппарате....1-16

2 Где найти справочную информацию.....2-1
Справка интерфейса пользователя.....2-1
Справка в Интернете.....2-1
Документация пользователя по серверу печати.....2-1
Выставление счетов и счетчики.....2-2
Счетчики копий/счетчики использования.....2-2
Сведения о выставлении счетов и счетчиках.....2-2
Обращение в сервисную службу.....2-2
3 Отправка работы печати.....3-1
Печать с компьютера.....3-1
Печать с сервера печати Xerox FreeFlow.....3-1
Печать с сервера печати Xerox EX (на основе ПО EFI).....3-2
Печать с сервера печати Xerox CX (на основе ПО Creo).....3-2
4 Функции системного администратора.....4-1
Вход в систему с правами администратора.....4-1
Опции системного администратора.....4-1
5 Сведения о бумаге.....5-1
Загрузка материала в лотки 1 и 2.....5-1
Загрузка бумаги.....5-1
Загрузка материалов с выступами.....5-1
Загрузка прозрачных пленок.....5-2
Загрузка материалов с отверстиями для работ односторонней печати.....5-3
Загрузка материалов с отверстиями для работ двусторонней печати.....5-3
Рычажки регулировки перекоса.....5-4
Свойства лотка.....5-7
Несоответствие материала в лотке.....5-8
Создание нового временного материала.....5-10
Список рекомендованных материалов.....5-11
6 Обслуживание.....6-1
Процедуры очистки.....6-1
Очистка экрана интерфейса пользователя.....6-1
Очистка тракта бумаги.....6-1
Очистка участка 2 тракта бумаги.....6-2
Очистка участков 3 и 4 тракта бумаги.....6-4
Очистка участка 5 тракта бумаги.....6-7
Очистка участка 6 тракта бумаги.....6-10

Очистка участка 7 тракта бумаги....6-13
Замена расходных материалов....6-17
Расходные материалы....6-17
Замена тонер-картриджа....6-19
Емкость отработанного тонера....6-21
Замена емкости отработанного тонера....6-22
Замена узла полотна фьюзера....6-25
7 Устранение неисправностей....7-1
Общие неисправности....7-1
Устранение застревания....7-6
Застревание в лотках 1 и 2....7-6
Застревание в области 2....7-7
Застревание в областях 3 и 4....7-10
Застревание в области 5....7-13
Застревание в области 6....7-16
Застревание в области 7....7-19
Коды неисправностей....7-22
Качество изображения....7-52
Замена коротронов....7-55
Срок замены блока коротрона заряда....7-55
Определение узла коротрона заряда, требующего замены....7-55
Образцы полос....7-55
8 Технические данные....8-1
Технические характеристики аппарата....8-1
Емкость лотка....8-1
Сведения о лотках для бумаги....8-2
Время разогрева аппарата....8-2
Время вывода первой копии....8-2
Характеристики бумаги....8-3
Характеристики окружающей среды....8-4
9 Сдвигающий выходной лоток (OCT)....9-1
Включение режима сдвига на сервере печати EX....9-1
10 Податчик большой емкости для крупноформатных оригиналов (OHCF)....10-1
Обзор....10-1
Лоток для подачи открыток....10-2
Использование лотка для подачи открыток....10-2

Загрузка материалов в податчик большой емкости для крупноформатных оригиналов (OHCF)....10-4
Загрузка бумаги в податчик большой емкости для крупноформатных оригиналов (OHCF)....10-4
Загрузка бумаги с выступами в податчик большой емкости для крупноформатных оригиналов (OHCF)....10-5
Загрузка прозрачных пленок в податчик большой емкости для крупноформатных оригиналов (OHCF)....10-5
Загрузка материала с отверстиями в податчик большой емкости для крупноформатных оригиналов (OHCF) для односторонней печати....10-6
Загрузка материала с отверстиями в податчик большой емкости для крупноформатных оригиналов (OHCF) для двусторонней печати....10-7
Рычажки регулировки перекоса....10-8
Свойства лотка....10-10
Несоответствие материала в лотке....10-11
Устранение неисправностей податчика OHCF....10-12
Устранения застрявшей бумаги в податчике OHCF....10-12
Застревание бумаги в лотках OHCF....10-13
Застревание бумаги в податчике OHCF (рычажок 1a и ручка 1c)....10-14
Застревание в податчике OHCF (рычажок 1b и ручка 1c)....10-15
Застревание бумаги в податчике OHCF (рычажок 1d и ручка 1c)....10-16
Коды неисправностей податчика OHCF....10-18
Технические характеристики податчика OHCF....10-19

11 Интерфейсный модуль....11-1
Обзор....11-1
Панель управления....11-2
Тракт бумаги....11-3
Настройки скручивания бумаги в интерфейсном модуле....11-3
Предустановки разглаживания бумаги....11-3
Кнопки ручной настройки устройства разглаживания....11-4
Устранение неисправностей....11-4
Устранение застрявшей бумаги....11-4
Застревание бумаги (рычажок 1a)....11-4
Застревание бумаги (рычажок 2a)....11-6
Застревание бумаги (рычажок 2b)....11-7
Коды неисправностей....11-8

12 Укладчик большой емкости (HCS).....12-1
Обзор.....12-1
Идентификация компонентов.....12-2
Панель управления.....12-3
Верхний лоток укладчика HCS.....12-3
Разгрузка лотка укладчика.....12-4
Устранение неисправностей.....12-5
Общие неисправности.....12-5
Устранение застревания.....12-5
Застревания в зоне входа HCS (E1, E2 и E3).....12-5
Застревания в зоне подачи HCS (E4, E5 и E6).....12-6
Застревание в верхнем лотке HCS (E7).....12-8
Застревание на выходе HCS (E8).....12-9
Советы и рекомендации по использованию укладчика большой емкости (HCS).....12-10
Сбой питания.....12-10
Коды неисправностей.....12-11
Технические характеристики.....12-16
13 Термопереплетное устройство.....13-1
Элементы переплетного устройства.....13-2
Внешние элементы.....13-2
Устройство для вставки обложек.....13-4
Внутренние элементы.....13-5
Панель управления переплетного устройства.....13-6
Автоматический выключатель переплетного устройства.....13-7
Тракт скрепления книги.....13-8
Обходной тракт.....13-8
Стандартный тракт.....13-9
Тракт устройства для вставки обложек.....13-10
Включение и выключение питания.....13-11
Режим энергосбережения.....13-11
Вкладывание материала в лоток для вставки обложек.....13-12
Извлечение книг из переплетного устройства.....13-13
Отправка работ в переплетное устройство.....13-13
Печать с компьютера с отправкой в переплетное устройство.....13-14
Печать с сервера печати Xerox FreeFlow с отправкой в термопереплетное устройство.....13-14
Ручной режим переплетного устройства при отправке работы с сервера печати FreeFlow.....13-14

Печать и скрепление с распечатанными обложками с помощью сервера печати FreeFlow....13-16
Печать и скрепление с использованием одного файла и сервера печати FreeFlow....13-17
Печать с сервера печати Xerox CX (на основе ПО Creo) с отправкой в термопереплетное устройство....13-19
Ручной режим переплетного устройства при отправке работы с сервера печати CX....13-19
Печать и скрепление с использованием одного файла и сервера печати CX....13-20
Печать и скрепление с использованием двух файлов и сервера печати CX....13-21
Печать с сервера печати Xerox EX (на основе ПО EFI) с отправкой в термопереплетное устройство....13-23
Ручной режим переплетного устройства при отправке работы с сервера печати EX....13-23
Печать и скрепление с распечатанными обложками с помощью сервера печати EX....13-24
Печать и скрепление с использованием одного файла и сервера печати EX....13-25
Обслуживание....13-27
Очистка переплетного устройства....13-28
Опорожнение сборника отходов триммера....13-28
Лоток для гранул с клеем....13-29
Пополнение лотка для гранул с клеем....13-30
Устранение неисправностей переплетного устройства....13-30
Застревание на участках E1 и E2....13-30
Застревание на участке E3....13-31
Застревание на участке E4....13-33
Застревание на участках E5 и E6....13-34
Общие неисправности....13-37
Сбой питания в процессе работы....13-37
Настройка печатаемого изображения и обрезки....13-37
Коды неисправностей....13-37
Технические характеристики переплетного устройства....13-74

14 Финишер стандартный/ брошюровщика....14-1
Кнопки ручной настройки разглаживания бумаги финишера....14-4
Режим фальцовки....14-5
Типы фальцовки....14-5
Загрузка бумаги/бумаги с выступами в лоток 8 (интерпозер)....14-6
Обслуживание....14-7
Расходные материалы стандартного финишера/финишера брошюровщика....14-7

Замена стандартного картриджа сшивателя....14-7
Замена картриджа сшивателя брошюровщика....14-9
Замена сборника отходов сшивателя в финишере....14-10
Опустошение сборника отходов перфорации....14-12
Устранение неисправностей финишера....14-14
Застревание бумаги в лотке 8 (интерпозер)....14-14
Застревание бумаги (рычажок 1a и ручка 1c)....14-15
Застревание бумаги (рычажок 1d)....14-16
Застревание бумаги (рычажок 1b)....14-17
Застревание бумаги (рычажки 3b и 3d)....14-19
Застревание бумаги (рычажок 3e и ручка 3c)....14-20
Застревание бумаги (рычажок 3g и ручка 3f)....14-21
Застревание бумаги (рычажок 4b и ручка 3a)....14-22
Застревание бумаги (рычажок 2a и ручка 3a)....14-23
Застревание бумаги (рычажок 2b и ручка 2c)....14-24
Застревание бумаги (участки 2c, 2e, 2f и 2d)....14-25
Застревание бумаги (участок 2d и рычажок 2g)....14-26
Застревание бумаги (блок 4 и ручка 4a)....14-27
Застревание бумаги в верхнем лотке финишера....14-29
Застревание бумаги в лотке укладчика финишера....14-30
Застревание бумаги в дополнительном лотке брошюровщика....14-30
Неисправности сшивателя....14-31
Застревание скрепок в стандартном картридже сшивателя....14-32
Застревание скрепок в картридже брошюровщика....14-34
Повторная вставка стандартного картриджа сшивателя....14-36
Коды неисправностей....14-38
Технические характеристики....14-40
Финишер стандартный/брошюровщика....14-40
Дополнительный модуль C/Z-фальцовки....14-44

15 Модуль перпендикулярной фальцовки триммера....15-1
Обзор....15-1
Идентификация компонентов....15-2
Основные компоненты....15-2
Тракт бумаги....15-3
Панель управления....15-4
Режим перпендикулярной фальцовки....15-5
Опции перпендикулярной фальцовки....15-5

Доступ к опциям перпендикулярной фальцовки....15-7
Режим триммера....15-7
Параметры триммера....15-8
Указания по обрезке....15-9
Доступ к параметрам триммера....15-10
Советы и рекомендации....15-11
Печать полностраничных изображений на брошюрах....15-11
Рекомендации....15-12
Устранение неисправностей....15-12
Устранение застревания....15-12
Устранение застрявшей бумаги....15-13
Устранение застрявшей бумаги в участках E1/E2....15-14
Устранение застрявшей бумаги в участке E3....15-16
Коды неисправностей....15-17
Технические данные....15-20
Технические характеристики....15-20

16 Стандартный расширенный финишер....16-1
Общее описание....16-1
Модуль финишера....16-2
Основные компоненты модуля финишера....16-2
Режим фальцовки....16-4
Типы фальцовки....16-4
Загрузка бумаги/бумаги с выступами в лоток 8 (интерпозер)....16-4
Транспортер финишера....16-5
Основные компоненты транспортера финишера....16-5
Индикаторы состояния транспортера финишера....16-7
Обслуживание стандартного расширенного финишера....16-8
Расходные материалы стандартного расширенного финишера....16-8
Замена стандартного картриджа сшивателя....16-8
Замена сборника отходов сшивателя в финишере....16-10
Опустошение сборника отходов перфорации....16-12
Устранение неисправностей....16-13
Застревание бумаги в модуле финишера....16-13
Застревание бумаги в лотке 8 (интерпозер)....16-13
Застревание бумаги под левой крышкой финишера....16-14
Застревание бумаги (рычажок 1a и ручка 1c)....16-14
Застревание бумаги (рычажок 1d)....16-16

Застревание бумаги (рычажок 1b).....16-17
Застревание бумаги под правой крышкой финишера.....16-18
Застревание бумаги (рычажки 3b и 3d).....16-18
Застревание бумаги (рычажок 3e и ручка 3c).....16-19
Застревание бумаги (рычажок 3g и ручка 3f).....16-20
Застревание бумаги (рычажок 4b и ручка 3a).....16-21
Застревание бумаги в дополнительном блоке C/Z-фальцовки.....16-23
Застревание бумаги (рычажок 2a и ручка 3a).....16-23
Застревание бумаги (рычажок 2b и ручка 2c).....16-24
Застревание бумаги (участки 2c, 2e, 2f и 2d).....16-26
Застревание бумаги (участок 2d и рычажок 2g).....16-27
Застревание на участках 4b и 4c.....16-29
Застревание бумаги в зоне вывода финишера.....16-30
Застревание бумаги в верхнем лотке финишера.....16-30
Застревание бумаги в лотке укладчика финишера.....16-31
Застревание бумаги в транспортере финишера.....16-32
Застревание бумаги на участке 1.....16-32
Застревание бумаги на участке 2.....16-33
Застревание бумаги на участке 3.....16-34
Застревание бумаги на участке 4.....16-35
Неисправности сшивателя.....16-36
Застревание скрепок в стандартном картридже сшивателя.....16-37
Коды неисправностей стандартного расширенного финишера.....16-39
Коды неисправностей модуля финишера.....16-39
Коды неисправностей транспортера финишера.....16-40
Коды неисправностей стороннего DFA-устройства.....16-40
Технические характеристики.....16-42
Технические характеристики модуля финишера.....16-42
Дополнительный модуль C/Z-фальцовки.....16-45
Технические характеристики транспортера финишера.....16-45

1

Обзор изделия

Цифровая печатная машина Xerox 800/1000 представляет собой сетевой принтер для цветной и черно-белой печати, поддерживающий скорость печати 80/100 стр./мин.

На рис. ниже приведена базовая конфигурация цифровой печатной машины.

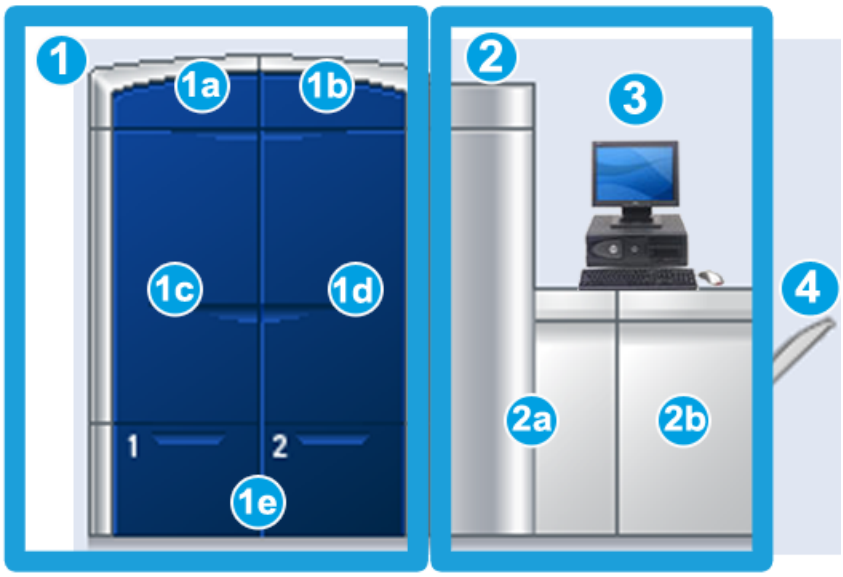

1. Устройство печати – вид слева

a. Верхняя левая дверца – содержит тонер-картриджи
b. Верхняя правая дверца – содержит тонер-картриджи
c. Левая передняя дверца
d. Правая передняя дверца
e. Лотки 1 и 2; дополнительные устройства подачи бумаги

2. Устройство печати – вид справа

a. Левая передняя дверца
b. Правая передняя дверца

3. Интерфейс пользователя (экран)
4. Сдвигающий выходной лоток (OCT); дополнительные устройства послепечатной обработки

Краткое руководство/ссылки

Ниже приведены ссылки, позволяющие ознакомиться с краткими руководствами по работе с аппаратом.

- *Включение и выключение аппарата*
- *Где найти справочную информацию*
- *Загрузка бумаги*
- *Отправка работы печати*
- *Устранение застревания*
- *Замена тонер-картриджа*
- *Замена емкости отработанного тонера*
- *Вход в систему с правами администратора*

Интерфейс пользователя

В интерфейсе пользователя отображаются сообщения, указывающие статус аппарата в различных состояниях: ожидания, работы или неисправности.

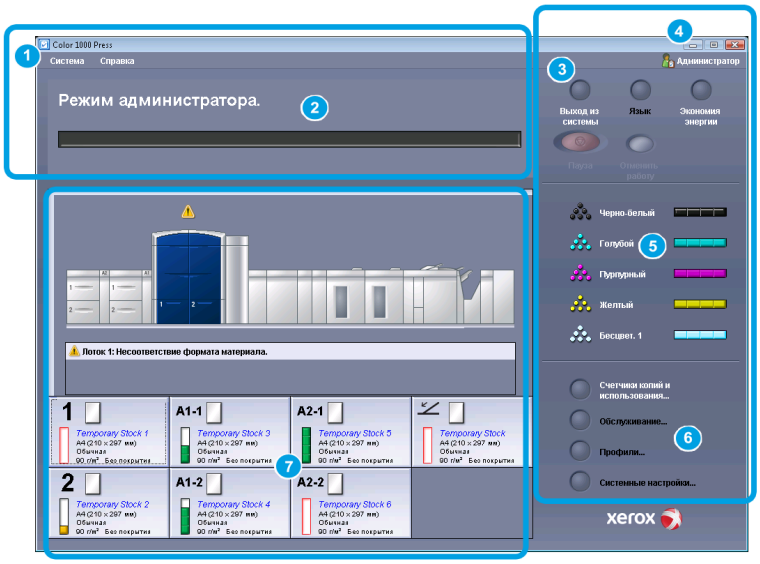

1. Меню «Система» и «Справка»
2. Область статуса системы/работы
3. Кнопки «Вход в систему», «Язык», «Экономия энергии» и «Пауза»
4. Текущий уровень пользователя
5. Область статуса тонера

6. Опции оператора/администратора
7. Область статуса лотка
8. Область статуса аппарата

Меню «Система»

В меню «Система» предусмотрены следующие пункты:

- **Сведения об аппарате** – информация об установленном системном ПО и дополнительных устройствах подачи и послепечатной обработки, сведения журнала ошибок, телефон службы технической поддержки и серийный номер аппарата.
- **Выкл. управляющий ПК** – выключение интерфейса пользователя и управляющего компьютера.
- **Перезагр. польз. интерф.** – завершение работы и выход из интерфейса пользователя с последующей перезагрузкой.
- **Вых. из польз. интерф.** – выход из интерфейса пользователя без выключения управляющего компьютера.
- **Управление библиотекой материалов** – доступен только в режиме «Администратор». Дополнительные сведения см. в руководстве системного администратора.

Область статуса системы/работы

В этой области экрана отображается статус системы, а также статус текущей работы печати (кнопка «Сводка»).

Сводка работы

При нажатии кнопки **Сводка** открывается окно **Сводка текущей работы**:

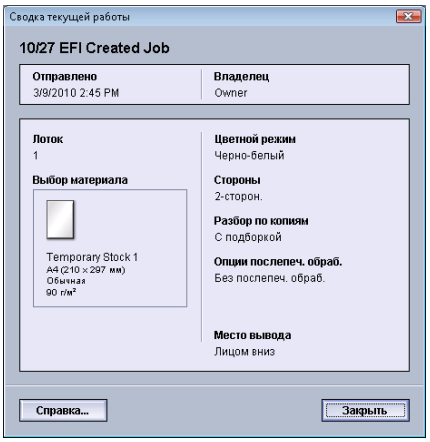

Вход в систему

Существует три уровня входа в систему:

- **Оператор** – уровень входа в систему по умолчанию.
- **Администратор:** этот уровень также позволяет настраивать настройки по умолчанию для системы и отдельные работы печати путем создания, настройки или изменения параметров для определенных режимов.

  Дополнительные сведения об этом режиме см. в руководстве системного администратора.
- **Основной технический оператор:** этот уровень предназначен для пользователей, получивших сертификат Xerox на выполнение определенных видов обслуживания, обычно выполняемых инженером по обслуживанию клиентов. Дополнительные сведения см. в руководстве системного администратора.

Язык

ПРИМЕЧАНИЕ

Количество языков, доступных в системе, зависит от настроек, выбранных в ходе первоначальной установки.

При нажатии кнопки конкретного языка переход на этот язык выполняется немедленно. Подтверждение не запрашивается.

Смена языка

Чтобы изменить язык интерфейса, выполните следующие действия.

1. Нажмите кнопку **Язык** в интерфейсе пользователя.
2. Нажмите кнопку нужного языка. Язык интерфейса пользователя изменится, и окно «Язык» будет закрыто.
3. Нажмите кнопку **Отмена**, чтобы вернуться к главному экрану интерфейса пользователя.

Экономия энергии

Аппарат автоматически переходит в режим энергосбережения по истечении 15 минут бездействия. Время можно изменить, выбрав значение в диапазоне 1-240 минут, для этого необходимо войти в режим «Администратор».

В системе предусмотрено два режима энергосбережения:

- **Управляющий компьютер и механизм печати** – перевод аппарата и управляющего компьютера в режим экономии энергии.
- **Только механизм печати** – в режим экономии энергии переводится только аппарат.

Система выходит из режима энергосбережения при отправке работы на печать или активации интерфейса пользователя на компьютере.

ПРИМЕЧАНИЕ

Чтобы вручную выйти из режима энергосбережения, нажмите кнопку **Экономия энергии** на управляющем компьютере.

Дополнительные сведения об этом режиме см. в руководстве системного администратора.

Пауза

Нажатие кнопки **Пауза** во время печати работы приводит к остановке или приостановке процесса печати.

После приостановки работы можно возобновить печать или отменить работу.

ПРИМЕЧАНИЕ

В зависимости от настроек, заданных администратором, аппарат может автоматически возобновлять печать по истечении заданного периода даже без нажатия пользователем кнопки «Возобновить». Для получения дополнительных сведений обратитесь к администратору или руководству системного администратора.

Область статуса тонера

В этой области интерфейса пользователя отображается статус тонер-картриджей в виде шкалы, в которой указывается уровень (количество) тонера для каждого картриджа.

ПРИМЕЧАНИЕ

В аппарате может быть установлен дополнительный пятый тонер-картридж. Все характеристики, приведенные для тонер-картриджей, также применимы и к дополнительному, пятому, тонер-картриджу.

Кнопка «Обслуживание»

При нажатии кнопки **Обслуживание** в интерфейсе пользователя открывается окно, в котором отображается статус всех расходных материалов. См. следующий рисунок:

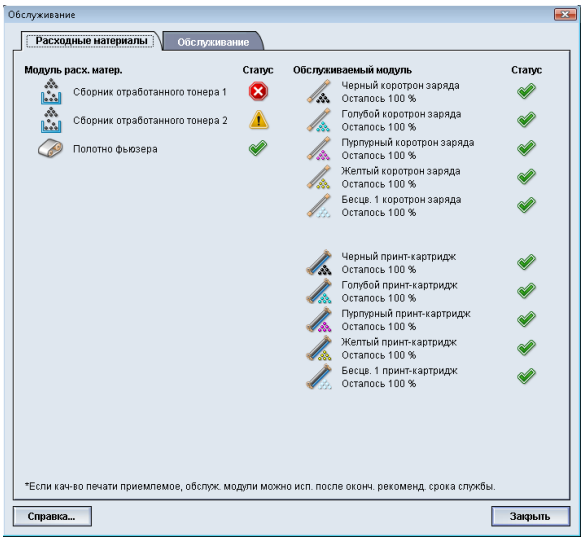

В режиме «Администратор» отображается дополнительная вкладка **Обслуживание**. Дополнительные сведения см. в Руководстве системного администратора.

ПРИМЕЧАНИЕ

Когда заканчивается ресурс модуля, заменяемого заказчиком, аппарат автоматически прерывает выполнение текущей работы и не перезапускается, пока расходный материал не будет заменен.

Совет

Аппарат не прерывает выполнение работы и не прекращает функционирование, если заканчивается срок службы модуля, заменяемого сервисным инженером. Модули, заменяемые сервисным инженером, могут продолжать работать гораздо дольше, чем указывает индикатор срока службы. Сервисный инженер использует информацию, отображаемую этим индикатором статуса, при каждом сеансе обслуживания аппарата.

Обзор сервера печати

Для работы с цифровой печатной машиной можно использовать один из трех следующих серверов печати:

- Xerox FreeFlow Print Server, для цифровой печатной машины Xerox 800/1000 Digital Color Press;
- Xerox CX Print Server, ПО Creo;
- Xerox EX Print Server, ПО Fiery.

ПРИМЕЧАНИЕ

Дополнительные сведения о конкретном сервере печати см. в поставляемой с ним документации пользователя.

Матрица с полной шириной

Данная цифровая печатная машина может оснащаться внутренней функцией калибровки цвета, называемой «Матрица с полной шириной». Она находится на участке 6 с правой стороны печатающего устройства.

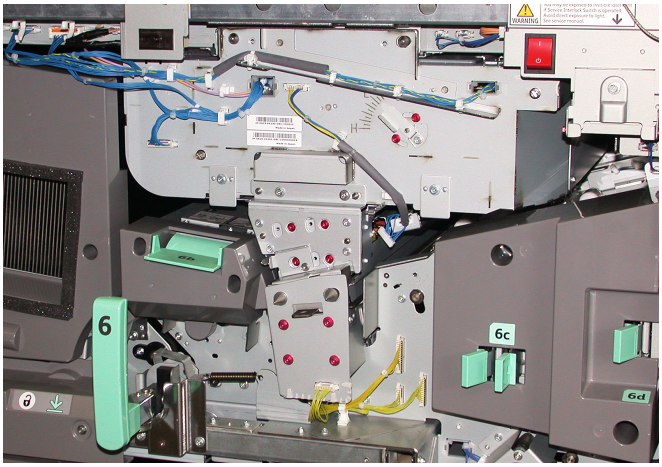

ПРИМЕЧАНИЕ

Матрица с полной шириной является дополнительно приобретаемой функцией. Дополнительную информацию можно получить в представительстве Xerox.

Для сканирования готового изображения и исправления ошибок в регистрации, плотности и цвете функция «Матрица с полной шириной» использует ксерографические параметры и данные диагностики. Этот процесс называется калибровкой сервера печати с цифровой печатной машиной. Теперь в качестве эталонов известных цветов тест-листа используются внутренние контрольные полоски для калибровки цвета. Цветовые значения автоматически регулируются для создания точных и стабильных репродукций, поэтому вмешательство пользователя не требуется. Также это дает возможность пользователю тщательнее регулировать качество изображения в системе.

ПРИМЕЧАНИЕ

При калибровке сервера печати с цифровой печатной машиной руководствуйтесь документацией пользователя к серверу печати. Дополнительные сведения о функции «Матрица с полной шириной» содержатся также в руководстве системного администратора.

Прозрачный тонер

Прозрачный тонер – это дополнительный пятый модуль, который обеспечивает полное или точечное покрытие страницы для улучшения внешнего вида работ печати.

Функция прозрачного тонера использует два способа оформления покрытием участков отпечатков. К ним относятся: полная заливка и точечное покрытие (применяется только к определенным участкам). Оба способа подразумевают нанесение глянцевого прозрачного покрытия, которое позволяет добиться различных эффектов оформления при сохранении производительности аппарата. Модуль прозрачного тонера поддерживается всеми серверами печати.

Производительность

Использование модуля прозрачного тонера позволяет сохранять постоянную производительность аппарата при печати на всех поддерживаемых материалах, обеспечивая практически неограниченные возможности, в том числе:

- полноценную скорость печати 80/100 отпечатков в минуту в режиме печати пятью цветами,
- поддержку печати текста и изображений.

Полная заливка

Покрытие методом полной заливки обеспечивает однородное глянцевое покрытие на печатаемых копиях для создания профессиональных печатных материалов. Опция полной заливки создает прозрачное глянцевое покрытие на всей странице, что позволяет значительно улучшить внешний вид печатных копий.

Точечное покрытие

С помощью опции точечного покрытия в поддерживаемых сферах применения пользователь может указать конкретный участок или несколько участков отпечатка, на которые будет нанесен прозрачный тонер. Нанесение покрытия служит для выделения определенных участков отпечатка. Точечное глянцевое покрытие может использоваться для:

- отделки глянцевым покрытием определенных участков работы печати,
- создания художественных эффектов и выделения участков работы печати,
- улучшения внешнего вида металлических элементов с помощью основных цветов (серебряный, золотой или медный),
- усиления пастельных цветов с приданием эффекта перламутра,
- выделения изображений с целью создания визуального эффекта приподнятости над страницей (эффект трехмерности),
- привлечения внимания к тексту заголовка,
- выделения фотографий, логотипов и других рисунков,
- выделения водяных знаков.

Дополнительные устройства подачи и послепечатной обработки

Аппарат может быть оборудован различными дополнительными устройствами подачи бумаги и послепечатной обработки. Эти дополнительные устройства кратко описываются в следующих разделах, в которых также приведена информация о том, где можно найти информацию о каждом устройстве.

Податчик большой емкости для крупноформатных оригиналов (OHCF)

Податчик большой емкости для крупноформатных оригиналов с двумя выдвижными секциями (OHCF)

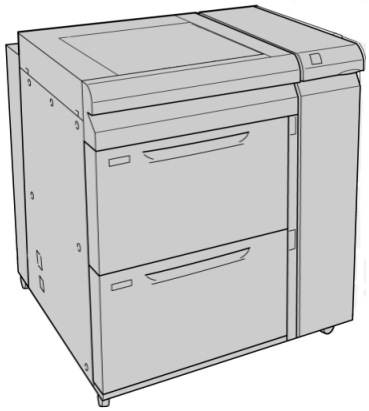

Подробные сведения о данном устройстве приведены в последующих разделах настоящего руководства.

Интерфейсный модуль

Интерфейсный модуль необходим для работы всех остальных дополнительных устройств послепечатной обработки. Интерфейсный модуль обеспечивает связь печатающего устройства и других подключенных устройств послепечатной обработки.

Подробные сведения о данном устройстве приведены в последующих разделах настоящего руководства.

Дополнительный перфоратор GBC

Дополнительный перфоратор GBC обеспечивает дополнительную послепечатную обработку за счет перфорирования документов формата 8,5 x 11 дюймов/A4 для различных переплетов. Типы перфорации включают 19-32 отверстий для материалов формата 8,5 x 11 дюймов и 21-47 отверстий для материалов формата A4.

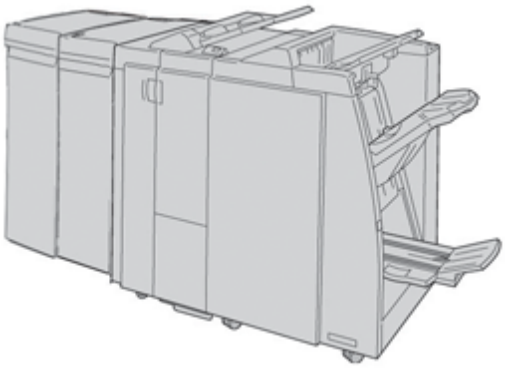

ПРИМЕЧАНИЕ

Дополнительный перфоратор GBC показан здесь вместе с обязательным интерфейсным модулем и дополнительным финишером брошюровщика. Дополнительный перфоратор GBC можно подключать к различным дополнительным устройствам послепечатной обработки.

Информацию о данном устройстве можно загрузить на сайте *www.xerox.com*, где содержится последняя версия соответствующего руководства пользователя, указав название аппарата в поле «Search» (Поиск) и нажав ссылку «User Documentation» (Документация пользователя).

Укладчик большой емкости (HCS)

Укладчик большой емкости (HCS) – дополнительное устройство послепечатной обработки, обеспечивающее сдвиг и укладку готовых работ в лотке укладчика.

ПРИМЕЧАНИЕ

Укладчик большой емкости (HCS) здесь изображен с обязательным интерфейсным модулем.

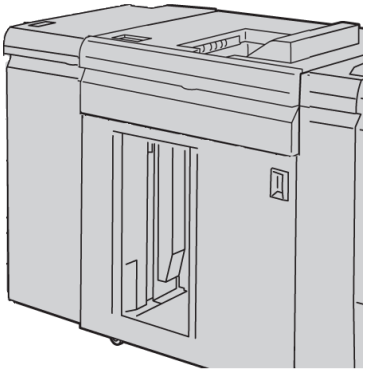

Подробные сведения о данном устройстве приведены в последующих разделах настоящего руководства.

Термопереплетное устройство

Термопереплетное устройство является дополнительным устройством послепечатной обработки для скрепления распечатанных листов в готовую книгу. В книжный блок можно включать переднюю и заднюю обложки.

Термоклеевое скрепление представляет собой процесс, при котором листы скрепляются клеем и обрезаются кромки. Клеем скрепляются внутренние листы книги. При необходимости могут использоваться передние и задние обложки. Готовая работа представляет собой переплетенную книгу с обложкой для крытья книжного блока.

Подробные сведения о данном устройстве приведены в последующих разделах настоящего руководства.

Стандартный финишер

Данный финишер обеспечивает большой выбор опций послепечатной обработки/фальцовки.

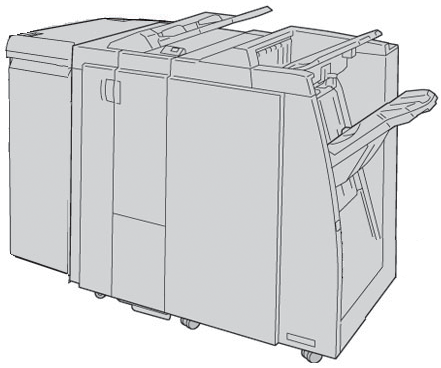

ПРИМЕЧАНИЕ

Стандартный финишер здесь изображен с обязательным интерфейсным модулем и дополнительным модулем C/Z-фальцовки.

Подробные сведения о данном устройстве приведены в последующих разделах настоящего руководства.

Финишер брошюровщика

Данный финишер обеспечивает большой выбор опций послепечатной обработки/фальцовки.

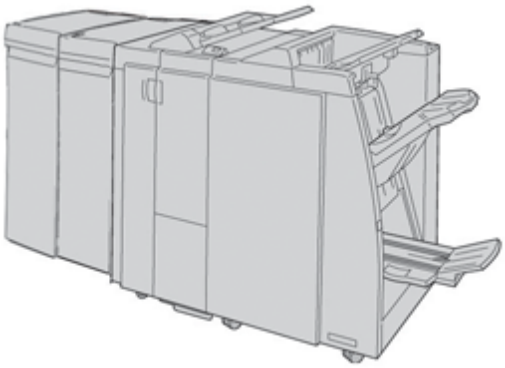

ПРИМЕЧАНИЕ

Финишер брошюровщика здесь изображен с обязательным интерфейсным модулем и дополнительным модулем C/Z-фальцовки.

Подробные сведения о данном устройстве приведены в последующих разделах настоящего руководства.

Модуль перпендикулярной фальцовки триммера

Модуль перпендикулярной фальцовки триммера является дополнительным устройством послепечатной обработки, используемым совместно с устройством послепечатной обработки, снабженным брошюровщиком.

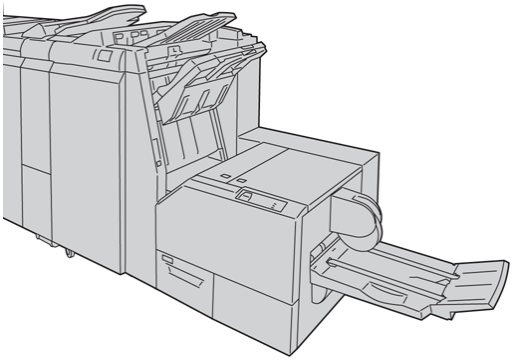

ПРИМЕЧАНИЕ

Модуль перпендикулярной фальцовки триммера показан здесь вместе с обязательными интерфейсным модулем и финишером брошюровщика.

Подробные сведения о данном устройстве приведены в последующих разделах настоящего руководства.

Стандартный финишер с дополнительными функциями

Стандартный финишер с дополнительными функциями служит интерфейсом для перемещения бумаги от печатающего устройства к любому стороннему DFA-устройству, подключенному к аппарату.

ПРИМЕЧАНИЕ

Стандартный финишер с дополнительными функциями требует наличия интерфейсного модуля.

Подробные сведения о данном устройстве приведены в последующих разделах настоящего руководства.

Устройства послепечатной обработки сторонних производителей

Предусмотрено использование DFA-устройств сторонних производителей, включая следующие:

- Брошюровщик PlockMatic Pro 30
- GBC eBinder 200

ПРИМЕЧАНИЕ

Для всех DFA-устройств сторонних производителей требуется наличие интерфейсного модуля и стандартного финишера с дополнительными функциями.

Сведения о данных принадлежностях можно найти в Руководстве по устройствам послепечатной обработки (Finishing Solutions Guide) для печатной машины Xerox Color 800/1000 Press. Дополнительную информацию можно получить в местном торговом представительстве Xerox.

Включение и выключение аппарата

Для **ВКЛЮЧЕНИЯ** и **ВЫКЛЮЧЕНИЯ** аппарата используется выключатель питания.

- Включение питания: переведите выключатель питания в положение **ВКЛЮЧЕНО**.

На экран будет выведено сообщение, рекомендующее дождаться прогрева фьюзера и окончания выполнения проверки состояния системы. В это время можно выполнять программирование работ на аппарате, процесс печати начнется автоматически, как только аппарат перейдет в состояние готовности.

- Выключение питания: переведите выключатель питания в положение **ВЫКЛЮЧЕНО**.

  ПРИМЕЧАНИЕ

  Прежде чем снова включать аппарат, подождите около 10 секунд.

Расположение серийного номера аппарата

Серийный номер аппарата можно либо узнать в интерфейсе пользователя аппарата, либо найти на корпусе аппарата.

Серийный номер аппарата в интерфейсе пользователя

Серийный номер аппарата можно выяснить с помощью интерфейса пользователя, выбрав пункт **Система > Сведения об аппарате**.

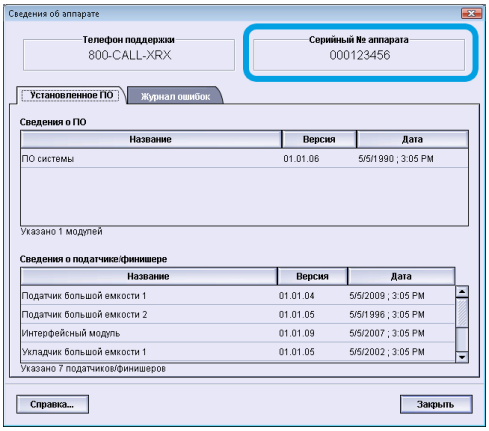

Серийный номер на аппарате

Если не удается включить аппарат и получить доступ к вкладке **Сведения об аппарате**, серийный номер можно найти на корпусе аппарата снизу слева.

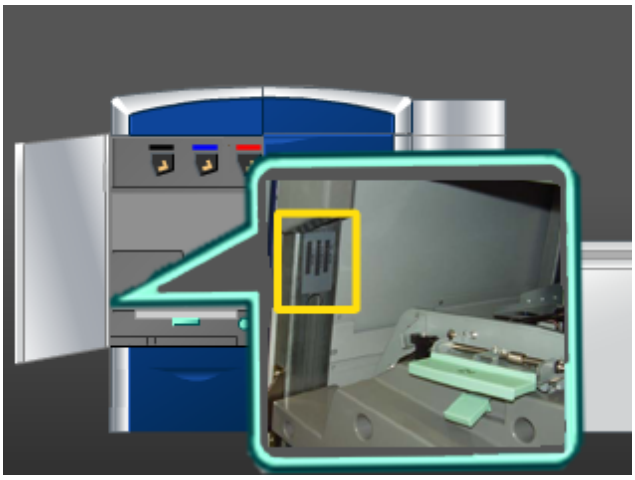

Ниже описана процедура поиска серийного номера на корпусе аппарата.

1. Откройте левую переднюю дверцу (левая сторона печатающего устройства).
2. В левой нижней части аппарата найдите рамку с серийным номером.
3. Закройте левую переднюю дверцу (левая сторона печатающего устройства).

2

Где найти справочную информацию

Справка интерфейса пользователя

В интерфейсе пользователя аппарата предусмотрена интерактивная справочная система.

Интерактивная справка предоставляет сведения об:

- использовании и обслуживании аппарата и дополнительных принадлежностей,
- настройке и изменении паролей и параметров по умолчанию.

При выборе в раскрывающемся меню **Справка** пункта **Справка Color 800/1000** открывается новое окно, в котором содержатся те же сведения, что и в данном руководстве и в руководстве системного администратора.

Справка в Интернете

Ресурсы Xerox в Интернете: для получения справки о системе и использовании, документации пользователя и сервисной поддержки перейдите на страницу *www.xerox.com* и щелкните ссылку **Контакты**, чтобы узнать контактные данные или номера телефонов для вашего региона.

Перед обращением в службу поддержки рекомендуется записать серийный номер аппарата. Серийный номер аппарата указан на вкладке Сведения об аппарате (**Система > Сведения об аппарате**).

Документация пользователя по серверу печати

Сопроводительная документация пользователя для сервера печати содержится на CD/DVD-диске и поставляется с сервером печати. Эти документы необходимо распечатать после завершения установки.

Выставление счетов и счетчики

В системе используются различные счетчики в зависимости от конфигурации и настроек аппарата.

Счетчики копий/счетчики использования

1. В интерфейсе пользователя аппарата выберите режим **Выставление счетов и счетчики**.
2. На экран будет выведено окно **Счетчики копий и счетчики использования**.

Сведения о выставлении счетов и счетчиках

- На вкладке **Счетчики копий** отображается общее количество отпечатков цветной и черно-белой печати. Отображаемые данные зависят от конкретного региона. Эти счетчики не сбрасываются.
- Вкладка Счетчик использования аналогична счетчику пробега в автомобиле. Показания счетчика можно обнулить. После обнуления счетчик продолжает отслеживать количество отпечатков до тех пор, пока пользователь не нажмет кнопку **Сбросить все**.

  ПРИМЕЧАНИЕ

  Если имеется дополнительный прозрачный тонер, на вкладке «Счетчики использования» отображается два дополнительных счетчика «Сбросить число отпечатков» и «Сбросить число больших отпечатков».

ПРИМЕЧАНИЕ

Отображаемые на этом экране данные зависят от конкретного региона.

Обращение в сервисную службу

1. Запишите коды ошибок, выводимые на экран.
2. Запишите серийный номер аппарата, который отображается при выборе пунктов **Статус аппарата > Система**. (Если серийный номер не отображается, откройте правую или левую переднюю дверцу с левой стороны печатающего устройства. Серийный номер указан на белой наклейке на корпусе аппарата.)
3. Если возникают проблемы с качеством печати, напечатайте образец, который поможет вам описать проблему при общении с оператором сервисной службы по телефону.
4. По возможности звоните в службу поддержки, находясь рядом с аппаратом. Выполняйте инструкции, которые вам будет давать оператор.
5. Для различных обращений в сервисную службу, например для получения информации о системе, использовании или обслуживании, используйте соответствующие номера телефонов. Узнать конкретные номера для вашего

региона можно на веб-сайте www.xerox.ru, щелкнув ссылку **Поддержка и драйверы**.

3

Отправка работы печати

Для данных упражнений необходимо руководство пользователя и руководство системного администратора в формате PDF. Если эти руководства в формате PDF отсутствуют, их можно загрузить на сайте *www.xerox.com*.

В упражнениях приведены инструкции по руководств пользователя и системного администратора.

Печать с компьютера

1. Откройте на компьютере один из файлов PDF с помощью приложения Adobe Acrobat Reader.
2. В меню **Файл** выберите пункт **> Печать**.
3. Выберите принтер и очередь печати.
4. Нажмите кнопку **Свойства** (для выбранного аппарата).
5. Выберите требуемые выходные параметры печати (например, количество страниц, 1- или 2-стороннюю печать и т. д.).
6. Нажмите кнопку **OK**, чтобы закрыть окно Свойства.
7. Нажмите **OK**, чтобы отправить работу на принтер.

Печать с сервера печати Xerox FreeFlow

1. Скопируйте файлы PDF с пользовательской документацией на запоминающее устройство (например, флеш-память или компакт-/DVD-диск).
2. Подключите запоминающее устройство к серверу печати.
3. На сервере печати FreeFlow выберите **Режимы > Печать из файла**.
4. Нажмите кнопку **Обзор**.
5. Перейдите к запоминающему устройству, на котором сохранены файлы PDF.
6. Выберите и выделите один из файлов PDF (Руководство пользователя, Руководство системного администратора).
7. Нажмите кнопку **OK**.
8. Выберите нужную очередь печати.

9. Выберите требуемые выходные параметры печати (например, количество страниц, 1- или 2-стороннюю печать и т. д.).
10. Нажмите кнопку **Печать**.

    Работа отправляется в выбранную очередь и либо задерживается, либо распечатывается немедленно.
11. Нажмите кнопку **Закрыть**, чтобы закрыть окно Печать из файла.

Печать с сервера печати Xerox EX (на основе ПО EFI)

1. Скопируйте файлы PDF с пользовательской документацией на запоминающее устройство (например, флеш-память или компакт-/DVD-диск).
2. Подключите запоминающее устройство к серверу печати.
3. В меню сервера печати Xerox EX выберите **File** (Файл) **> Import Job** (Импорт работы).
4. Выберите нужную очередь (например, **Печать** или **Приостановленные**).
5. Нажмите кнопку **Add** (Добавить).
6. Перейдите к запоминающему устройству, на котором сохранены файлы PDF.
7. Выберите и выделите один из файлов PDF (Руководство пользователя, Руководство системного администратора).
8. Нажмите кнопку **Open** (Открыть).
9. Нажмите кнопку **Import** (Импорт).

   Работа отправляется в выбранную очередь или на принтер для немедленной печати.

Печать с сервера печати Xerox CX (на основе ПО Creo)

1. Скопируйте файлы PDF с пользовательской документацией на запоминающее устройство (например, флеш-память или компакт-/DVD-диск).
2. Подключите запоминающее устройство к серверу печати.
3. В меню сервера печати Xerox CX выберите **File** (Файл) **> Import Job** (Импорт работы).
4. Выберите нужную очередь (например, **ProcessStore** (процесс хранения) или **ProcessPrint** (процесс печати).
5. Перейдите к запоминающему устройству, на котором сохранены файлы PDF.
6. Выберите и выделите один из файлов PDF (Руководство пользователя, Руководство системного администратора).
7. Нажмите кнопку **Add** (Добавить).
8. Нажмите кнопку **Import** (Импорт).

   Работа отправляется в выбранную очередь или на принтер для немедленной печати.

4

Функции системного администратора

Вход в систему с правами администратора

1. Нажмите кнопку **Вход в систему** в главном окне интерфейса пользователя. Будет выведен экран Вход в систему.
2. В меню "Вход в систему" выберите опцию "Администратор".
3. Введите с клавиатуры пароль администратора.

   ПРИМЕЧАНИЕ

   В целях безопасности на экране отображаются только звездочки (*).

4. Нажмите кнопку **OK**.

   ПРИМЕЧАНИЕ

   Рекомендуется после установки аппарата при первой же возможности изменить пароль администратора по умолчанию, чтобы предотвратить несанкционированный доступ к режиму администрирования.

5. Для того чтобы выйти из режима «Администратор», нажмите кнопку **Выход из системы**.

Опции системного администратора

Режим системного администратора включает настройку/изменение следующих параметров.

- Управление библиотекой материалов (включая опции «Дополн. настройка материала»)
- Дополнительная настройка материала для создания/изменения пользовательских материалов в библиотеке материалов
- Функция системных настроек, включая:
  - Язык

- пароль администратора,
- автоматическое отображение окон ошибок,
- дату и время,
- настройки производительности,
- настройки энергосбережения,
- звуковые сигналы,
- параметры лотка, например автоматическое переключение лотков (ATS),
- Устройства вывода
- параметры качества изображения.
- Матрица с полной шириной

- Функции профилей, включая:
  - выравнивание,
  - настройку фальцовки (этот режим отображается, если подключен дополнительный финишер),
  - устройства послепечатной обработки (эта опция доступна, только если к системе подключено дополнительное стороннее DFA-устройство). Этот режим позволяет выбрать определенные настройки для подключенного DFA-устройства.

Дополнительные сведения и инструкции относительно различных функций администратора см. в руководстве системного администратора.

5

Сведения о бумаге

Загрузка материала в лотки 1 и 2

Загрузка бумаги

1. Выберите подходящий материал для данной работы печати.
2. Аккуратно выдвиньте лоток до упора.
3. Откройте пачку бумаги. Сторона со швом должна быть сверху.
4. Перед загрузкой листов в лоток распустите их.
5. Загрузите бумагу и выровняйте ее по правой стороне лотка.
6. Отрегулируйте направляющие бумаги, нажав на защелку направляющей и аккуратно передвигая направляющую оригинала, пока она не коснется кромки материала в лотке.

   Не загружайте материалы выше линии, обозначающей максимальный уровень, на задней направляющей оригинала.
7. При необходимости установите рычажки регулировки перекоса в нужное положение для работы печати.
8. Аккуратно задвиньте лоток в аппарат до упора.

   Если эта опция включена системным администратором, экран свойств лотка для бумаги может отображаться в интерфейсе пользователя.
9. В окне «Св-ва лотка» введите точные сведения о бумаге, включая формат, тип и плотность, и при необходимости укажите параметры разглаживания и/или выравнивания.
10. Нажмите кнопку **OK**, чтобы сохранить настройки, и закройте окно Св-ва лотка.

Загрузка материалов с выступами

1. Выберите подходящий материал для данной работы печати.
2. Аккуратно выдвиньте лоток до упора.
3. Перед загрузкой листов с выступами в лоток распушите их.
4. При загрузке бумаги с выступами выровняйте стопку по правому краю лотка в направлении подачи длинной кромкой, как показано на рисунке ниже:

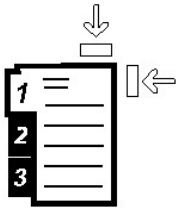

5. Отрегулируйте направляющие бумаги, нажав на защелку направляющей и аккуратно передвигая направляющую оригинала, пока она не коснется кромки материала в лотке.

   Не загружайте материалы выше линии, обозначающей максимальный уровень, на задней направляющей оригинала.
6. При необходимости установите рычажки регулировки перекоса в нужное положение для работы печати.
7. Аккуратно задвиньте лоток в аппарат до упора.

   Если эта опция включена системным администратором, экран свойств лотка для бумаги может отображаться в интерфейсе пользователя.
8. В окне «Св-ва лотка» введите точные сведения о бумаге, включая формат, тип и плотность, и при необходимости укажите параметры разглаживания и/или выравнивания.
9. Нажмите кнопку **OK**, чтобы сохранить настройки, и закройте окно Св-ва лотка.

Загрузка прозрачных пленок

1. Выберите подходящий материал для данной работы печати.
2. Аккуратно выдвиньте лоток до упора.
3. Распушите стопку прозрачных пленок перед загрузкой в лоток, чтобы предотвратить их слипание.
4. Загружайте прозрачные пленки поверх небольшой стопки бумаги, выровняв их края по правому краю лотка, как показано на рисунке ниже:

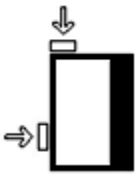

5. Отрегулируйте направляющие бумаги, нажав на защелку направляющей и аккуратно передвигая направляющую оригинала, пока она не коснется кромки материала в лотке.

   Не загружайте материалы выше линии, обозначающей максимальный уровень, на задней направляющей оригинала.
6. При необходимости установите рычажки регулировки перекоса в нужное положение для работы печати.
7. Аккуратно задвиньте лоток в аппарат до упора.

Если эта опция включена системным администратором, экран свойств лотка для бумаги может отображаться в интерфейсе пользователя.

8. В окне «Св-ва лотка» введите точные сведения о бумаге, включая формат, тип и плотность, и при необходимости укажите параметры разглаживания и/или выравнивания.
9. Нажмите кнопку **OK**, чтобы сохранить настройки, и закройте окно Св-ва лотка.

Загрузка материалов с отверстиями для работ односторонней печати

1. Выберите подходящий материал для данной работы печати.
2. Аккуратно выдвиньте лоток до упора.
3. Откройте пачку бумаги. Сторона со швом должна быть сверху.
4. Перед загрузкой листов в лоток распустите их.
5. Вложите бумагу и выровняйте ее по правой стороне лотка, как показано ниже в направлении подачи длинной кромкой:

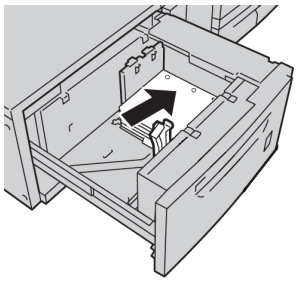

6. Отрегулируйте направляющие бумаги, нажав на защелку направляющей и аккуратно передвигая направляющую оригинала, пока она не коснется кромки материала в лотке.

   Не загружайте материалы выше линии, обозначающей максимальный уровень, на задней направляющей оригинала.
7. При необходимости установите рычажки регулировки перекоса в нужное положение для работы печати.
8. Аккуратно задвиньте лоток в аппарат до упора.

   Если эта опция включена системным администратором, экран свойств лотка для бумаги может отображаться в интерфейсе пользователя.
9. В окне «Св-ва лотка» введите точные сведения о бумаге, включая формат, тип и плотность, и при необходимости укажите параметры разглаживания и/или выравнивания.
10. Нажмите кнопку **OK**, чтобы сохранить настройки, и закройте окно Св-ва лотка.

Загрузка материалов с отверстиями для работ двусторонней печати

Вложите бумагу с отверстиями в любой лоток для подачи длинной (LEF) или короткой (SEF) кромкой.

1. Выберите подходящий материал для данной работы печати.

2. Аккуратно выдвиньте лоток до упора.
3. Откройте пачку бумаги. Сторона со швом должна быть сверху.
4. Перед загрузкой листов в лоток распустите их.
5. Вложите бумагу и выровняйте ее по правой стороне лотка, как показано ниже в направлении подачи длинной кромкой:

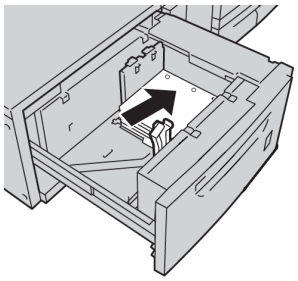

6. Вложите бумагу и выровняйте ее по правой стороне лотка, как показано ниже в направлении подачи короткой кромкой:

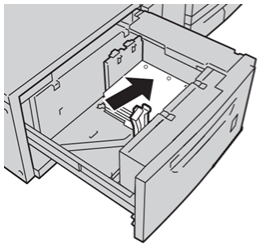

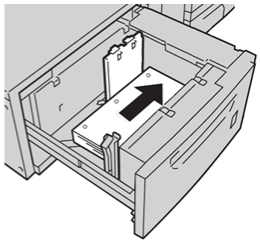

7. Отрегулируйте направляющие бумаги, нажав на защелку направляющей и аккуратно передвигая направляющую оригинала, пока она не коснется кромки материала в лотке.

   Не загружайте материалы выше линии, обозначающей максимальный уровень, на задней направляющей оригинала.

8. При необходимости установите рычажки регулировки перекоса в нужное положение для работы печати.
9. Аккуратно задвиньте лоток в аппарат до упора.

   Если эта опция включена системным администратором, экран свойств лотка для бумаги может отображаться в интерфейсе пользователя.

10. В окне «Св-ва лотка» введите точные сведения о бумаге, включая формат, тип и плотность, и при необходимости укажите параметры разглаживания и/или выравнивания.
11. Нажмите кнопку **OK**, чтобы сохранить настройки, и закройте окно Св-ва лотка.

Рычажки регулировки перекоса

Рычажки регулировки перекоса имеются во всех лотках для бумаги. Эти рычажки используются для повышения точности подачи бумаги и сокращения количества проблем, связанных с перекосом.

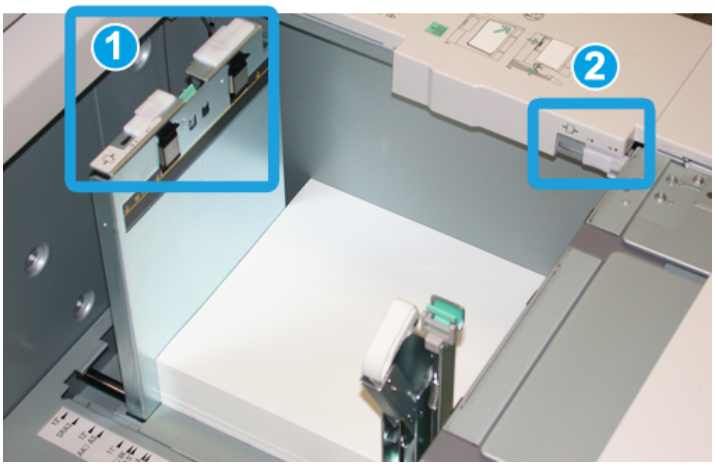

1. Задний рычажок регулировки перекоса
2. Правый рычажок регулировки перекоса

- Стандартное положение этих рычажков изменять не следует. Положение этих рычажков можно изменять только в том случае, если при выполнении определенной работы печати и/или печати на определенном типе материала возникают проблемы перекоса.
- Изменение стандартного положения рычажков регулировки перекоса может вызвать дополнительные проблемы при печати на определенных типах материала, например на бумаге с покрытием, наклейках и прозрачных пленках.

Ниже приведена процедура настройки рычажков регулировки перекоса.

1. Аккуратно выдвиньте лоток до упора.
2. Передвиньте задний рычажок регулировки перекоса вправо (как показано на рис. выше).
3. Аккуратно задвиньте лоток в аппарат до упора.
4. В окне «Св-ва лотка» введите точные сведения о бумаге, включая формат, тип и плотность, и при необходимости укажите параметры разглаживания и/или выравнивания.
5. Нажмите кнопку **OK**, чтобы сохранить настройки, и закройте окно Св-ва лотка.
6. Запустите работу печати.
   - Если бумага подается правильно без перекоса и качество печати удовлетворительное, другие действия не требуются.
   - Если бумага перекашивается и качество печати неудовлетворительное, переходите к следующему действию.
7. Аккуратно выдвиньте лоток до упора.
8. Верните задний рычажок регулировки перекоса влево (стандартное положение).
9. Передвиньте правый рычажок регулировки перекоса вперед, по направлению к передней части лотка.
10. Аккуратно задвиньте лоток в аппарат до упора.

11. В окне «Св-ва лотка» введите точные сведения о бумаге, включая формат, тип и плотность, и при необходимости укажите параметры разглаживания и/или выравнивания.
12. Нажмите кнопку **OK**, чтобы сохранить настройки, и закройте окно Св-ва лотка.
13. Запустите работу печати.
    - Если бумага подается правильно без перекоса и качество печати удовлетворительное, другие действия не требуются.
    - Если бумага перекашивается и качество печати неудовлетворительное, переходите к следующему действию.
14. Аккуратно выдвиньте лоток до упора.
15. Верните правый рычажок регулировки перекоса в исходное положение (в задней части лотка для бумаги).
16. Аккуратно задвиньте лоток в аппарат до упора.
17. Если проблемы с перекосом изображения устранить не удается, см. раздел «Дополнительная настройка материала» в руководстве системного администратора.

Свойства лотка

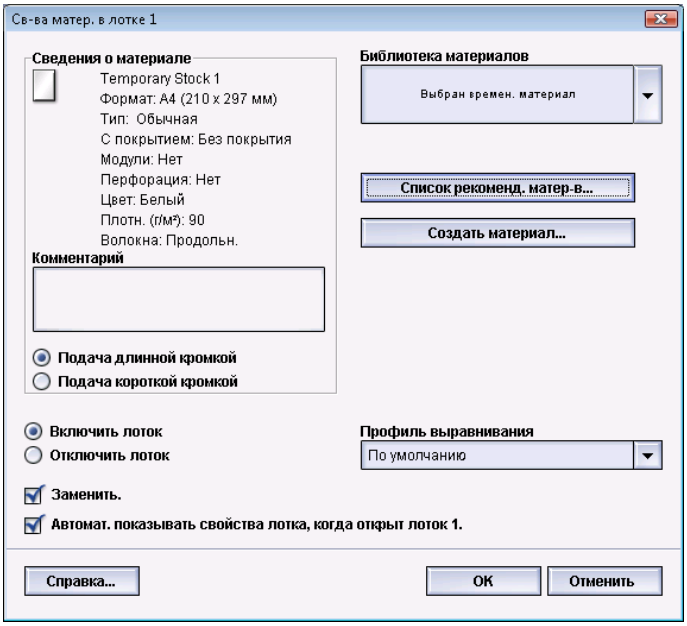

В окне Св-ва лотка можно просматривать и выбирать различные функции лотка для бумаги. Доступные варианты зависят от уровня доступа пользователя: оператор или администратор. Ниже приведены параметры, доступные в режиме «Оператор».

- **Сведения о выбранном материале** – в этой области отображаются сведения о текущем лотке, включая размер, тип, плотность, цвет и ориентацию (LEF или SEF) бумаги.
  - **Комментарий** – этот раздел служит для ввода данных о бумаге, например торговое название, или сведений, относящихся к данной работе. В это поле можно вводить не более 256 символов.
  - **Подача длинной кромкой/подача короткой кромкой** (LEF/SEF) – указывает ориентацию бумаги при загрузке в лоток: в направлении LEF или SEF.
- **Включить лоток**: разрешение использования выбранного лотка.
- **Отключить лоток** – настройка запрета на использование выбранного лотка.

- **Заменить –**
  - если этот флажок снят, в интерфейсе пользователя отображается соответствующее сообщение, когда материал в лотке не соответствует настройкам материала в окне «Св-ва лотка». Необходимо вложить в лоток материал, указанный в окне «Св-ва лотка».
  - Если опция выбрана, при несовпадении материала в лотке с материалом, указанным в окне его свойств, предупреждение в интерфейсе пользователя не отображается.
- **Автомат. показывать свойства лотка, когда открыт лоток**: Если опция выбрана, при открытии лотка всегда открывается окно «Св-ва лотка».
- Раскрывающееся меню **Библиотека материалов** – содержит названия всех материалов, которые были созданы пользователем или скопированы из списка рекомендованных материалов (в том числе с изменениями). Пользователь выбирает нужный материал из списка, и этот материал назначается лотку.
- **Список рекомендованных материалов** – содержит перечень всех предопределенных материалов по умолчанию, предусмотренных для аппарата. Пользователь может выбрать материал из списка рекомендованных материалов, чтобы временно назначить его лотку. Материал отображается в раскрывающемся списке «Библиотека материалов» с пометкой **Выбран времен. материал** и удаляется при выборе другого материала.
- **Создать материал** – позволяет пользователю создать новый временный материал, назначаемый лотку. Материал отображается в раскрывающемся списке «Библиотека материалов» с пометкой **Выбран времен. материал** и удаляется при выборе другого материала.
- **Профиль выравнивания** – позволяет пользователю выбрать системный профиль по умолчанию или специальный профиль, созданный и сохраненный администратором.

Несоответствие материала в лотке

Если бумага, загруженная в лоток, не соответствует настройкам, заданным в окне Свойства лотка, в интерфейсе пользователя может появиться сообщение Несоответствие материала в лотке.

ПРИМЕЧАНИЕ

Эта функция доступна, только если включена администратором. Дополнительные сведения см. в руководстве системного администратора.

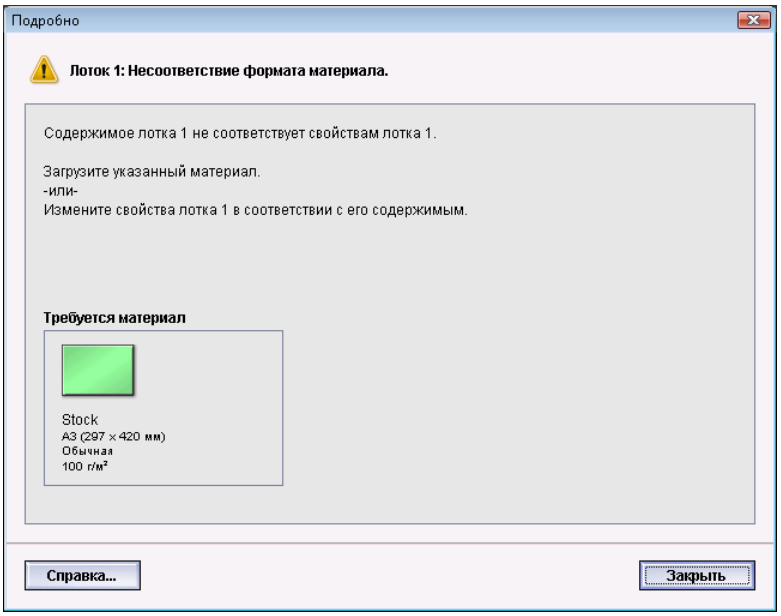

При получении этого сообщения выполните следующие действия.

1. Загрузите материал, указанный в окне Несоответствие материала в лотке или
2. Измените свойства лотка, чтобы настройки соответствовали содержимому лотка.
   a) Проверьте формат, тип (с покрытием, без покрытия) и плотность бумаги, загруженной в лоток.
   b) Введите эти данные в окне Свойства лотка.

Создание нового временного материала

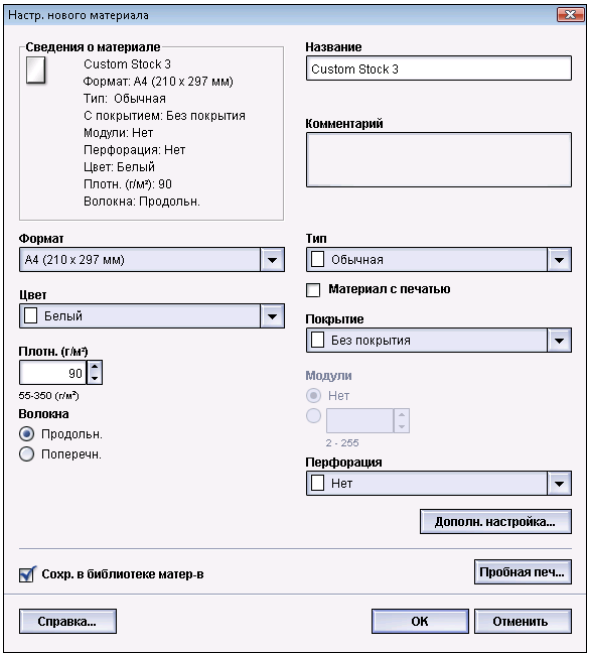

ПРИМЕЧАНИЕ

Создание материалов и их сохранение в библиотеке материалов могут выполнять только администраторы.

1. В интерфейсе пользователя аппарата дважды щелкните нужный лоток, в который требуется загрузить новый материал.

   На экран будет выведено окно «Св-ва лотка» для этого лотка.

2. Нажмите кнопку **Создать**.

   Откроется окно **Настр. нового материала**.

3. Настройте параметры для нового материала, такие как размер, цвет, плотность, ориентация, тип, покрытие, а также:

   - С печатью: при использовании материала с печатью в качестве нового материала установите этот флажок.
   - Имя: материалу автоматически присваивается имя, например «Времен. материал 1». Можно ввести другое имя.

     ПРИМЕЧАНИЕ

     Этот новый материал является временным. Он не сохраняется в библиотеке материалов. При выборе другого материала данный материал удаляется и не может быть повторно извлечен.

4. Нажмите кнопку **OK**.
5. Нажмите кнопку **OK** еще раз, чтобы закрыть окно свойств лотка.

Новый временный материал отображается для указанного лотка в интерфейсе пользователя. Имя временного лотка отображается курсивом.

ПРИМЕЧАНИЕ

Прежде чем приступать к выполнению работы, убедитесь, что в лоток загружен правильный материал.

Список рекомендованных материалов

Сведения о поддерживаемых типах бумаги всегда можно найти в списке рекомендованных материалов. Список рекомендованных материалов обновляется по мере необходимости. В него включаются сведения о новых типах бумаги и других материалов. Список можно найти на веб-сайте *www.xerox.com*.

Кроме того, этот список доступен на аппарате в окне Свойства лотка и с помощью функции Управление библиотекой материалов.

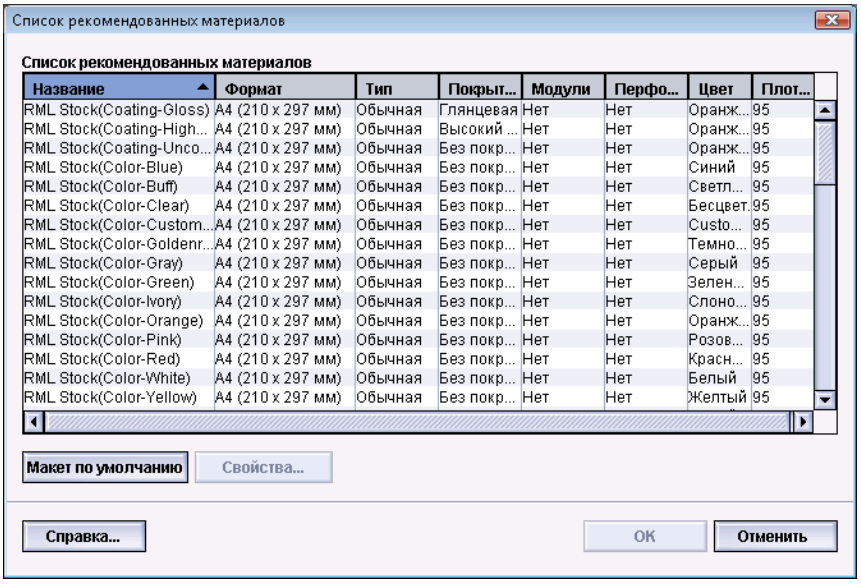

Название	Формат	Тип	Покрыт...	Модули	Перфо...	Цвет	Плот...
RML Stock(Coating-Gloss)	A4 (210 x 297 мм)	Обычная	Глянцевая	Нет	Нет	Оранж...	95
RML Stock(Coating-High...	A4 (210 x 297 мм)	Обычная	Высокий ...	Нет	Нет	Оранж...	95
RML Stock(Coating-Unco...	A4 (210 x 297 мм)	Обычная	Без покр...	Нет	Нет	Оранж...	95
RML Stock(Color-Blue)	A4 (210 x 297 мм)	Обычная	Без покр...	Нет	Нет	Синий	95
RML Stock(Color-Buff)	A4 (210 x 297 мм)	Обычная	Без покр...	Нет	Нет	Светл...	95
RML Stock(Color-Clear)	A4 (210 x 297 мм)	Обычная	Без покр...	Нет	Нет	Бесцвет.	95
RML Stock(Color-Custom...	A4 (210 x 297 мм)	Обычная	Без покр...	Нет	Нет	Custo...	95
RML Stock(Color-Goldenr...	A4 (210 x 297 мм)	Обычная	Без покр...	Нет	Нет	Темно...	95
RML Stock(Color-Gray)	A4 (210 x 297 мм)	Обычная	Без покр...	Нет	Нет	Серый	95
RML Stock(Color-Green)	A4 (210 x 297 мм)	Обычная	Без покр...	Нет	Нет	Зелен...	95
RML Stock(Color-Ivory)	A4 (210 x 297 мм)	Обычная	Без покр...	Нет	Нет	Слоно...	95
RML Stock(Color-Orange)	A4 (210 x 297 мм)	Обычная	Без покр...	Нет	Нет	Оранж...	95
RML Stock(Color-Pink)	A4 (210 x 297 мм)	Обычная	Без покр...	Нет	Нет	Розов...	95
RML Stock(Color-Red)	A4 (210 x 297 мм)	Обычная	Без покр...	Нет	Нет	Красн...	95
RML Stock(Color-White)	A4 (210 x 297 мм)	Обычная	Без покр...	Нет	Нет	Белый	95
RML Stock(Color-Yellow)	A4 (210 x 297 мм)	Обычная	Без покр...	Нет	Нет	Желтый	95

6

Обслуживание

Процедуры очистки

Если внешние поверхности требуют очистки, смочите бумажное полотенце или мягкую чистую ткань жидким неабразивным средством для очистки стекол или водой.

ВНИМАНИЕ!

Не используйте другие очистители или растворители для очистки аппарата, так как они могут вступить в реакцию с краской и вызвать ее отслоение.

ВНИМАНИЕ!

Не проливайте и не распыляйте жидкость непосредственно в лотки. Жидкость необходимо сначала нанести на ткань.

Очистка экрана интерфейса пользователя

Очистку экрана необходимо проводить в начале каждого рабочего дня. Удалите все следы пыли и отпечатков пальцев с помощью чистой безворсовой ткани.

ВНИМАНИЕ!

Во избежание повреждения не используйте очистители Xerox, воду или промышленные очистители для очистки экрана.

Очистка тракта бумаги

ПРИМЕЧАНИЕ

Рекомендуется выполнять описанные ниже действия ежедневно, предпочтительно в начале рабочего дня перед включением аппарата и разогревом фьюзера. Очищать необходимо только рекомендуемые участки тракта бумаги, согласно приведенному описанию.

ПРЕДУПРЕЖДЕНИЕ

Если аппарат включен и фьюзер нагрет, прежде чем выполнять эту процедуру, отключите аппарат и дайте фьюзеру время остыть. Для этого необходимо около 30 минут.

ПРИМЕЧАНИЕ

Если в аппарате часто скапливается большое количество бумажной пыли, обратитесь к представителю Xerox по расходным материалам, он может порекомендовать использование других типов бумаги. Если в ходе анализа специалист Xerox выяснит, что постоянное загрязнение возникло в связи с резкой бумаги или использованием нерекомендованных материалов, на заказчика могут быть возложены все дополнительные расходы за услуги, не покрываемые контрактом на обслуживание.

Очистка участка 2 тракта бумаги

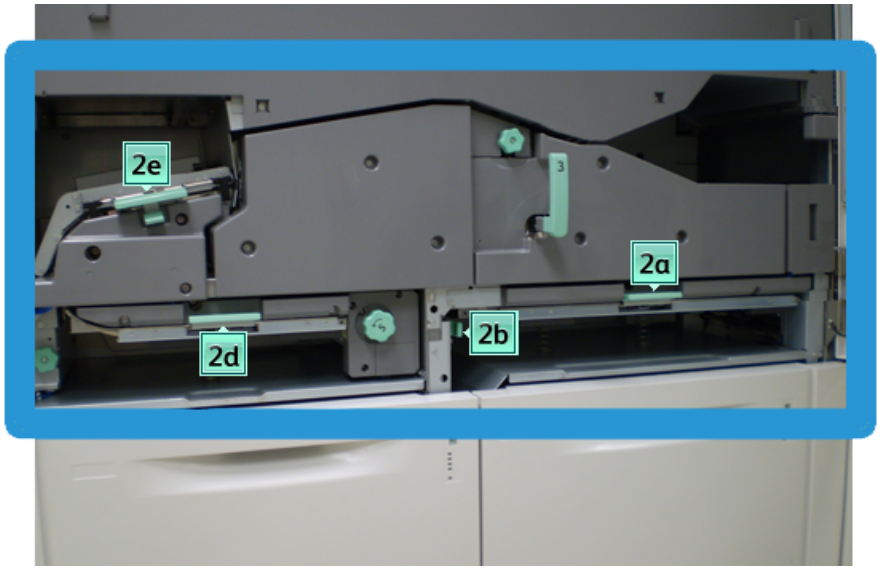

1. Откройте передние левую и правую дверцы (левая сторона печатающего устройства).

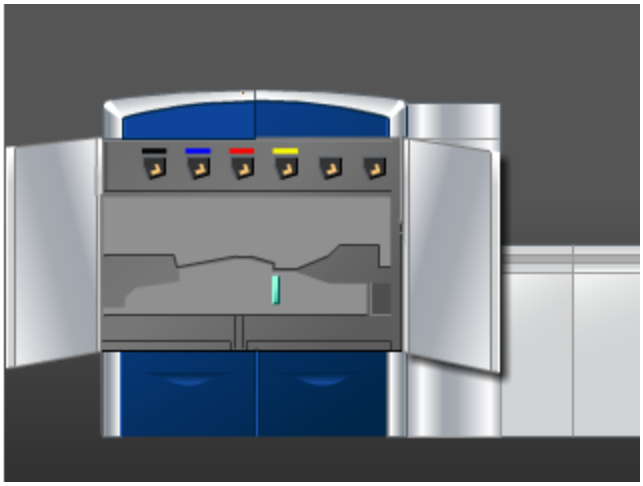

2. Для очистки тракта бумаги следует использовать влажную (но не мокрую) безворсовую ткань. Очистку следует выполнять только в участках очистки застревания, обозначенных на рисунке зелеными рычажками.

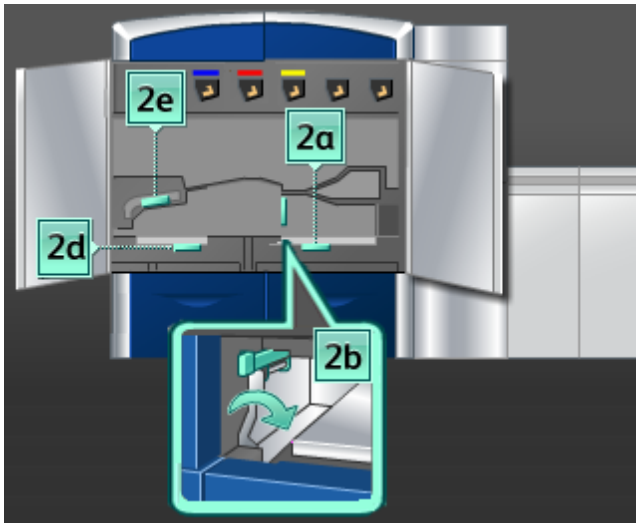

   a) Откройте каждый участок и очистите поверхности участков, обозначенных на рисунке зелеными рычажками.
   b) Удалите оставшуюся влагу сухой безворсовой тканью.
3. Верните все зеленые рычажки в исходное положение.
4. Закройте передние левую и правую дверцы (левая сторона печатающего устройства).

Очистка участков 3 и 4 тракта бумаги

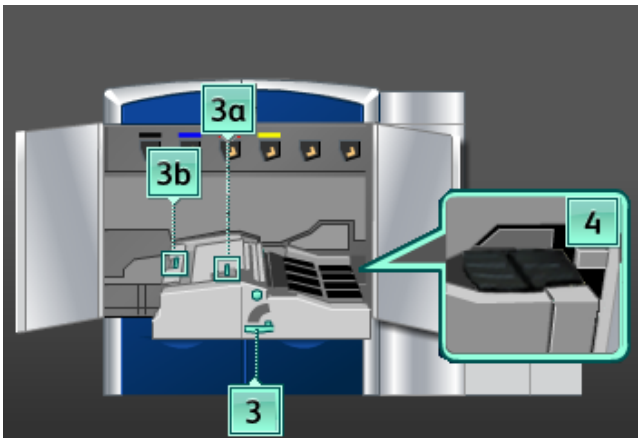

1. Откройте передние левую и правую дверцы (левая сторона печатающего устройства).

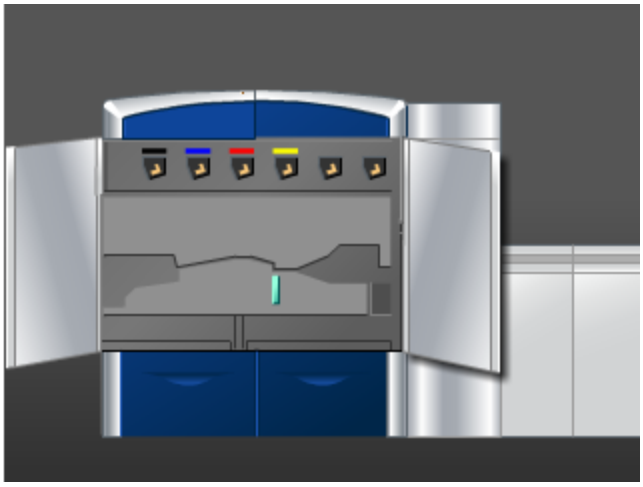

2. Возьмитесь за ручку **3** и поверните ее в направлении, указанном стрелкой.

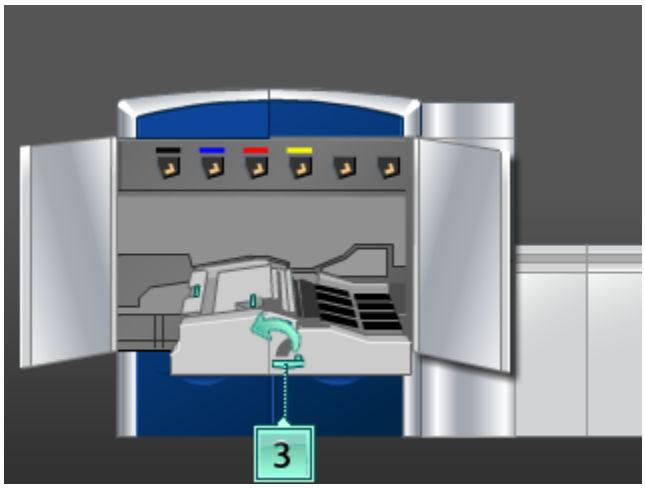

3. Аккуратно выдвиньте секцию транспортера бумаги до упора.
4. Для очистки тракта бумаги следует использовать влажную (но не мокрую) безворсовую ткань. Очистку следует выполнять только в участках очистки застревания, обозначенных на рисунке зелеными рычажками.

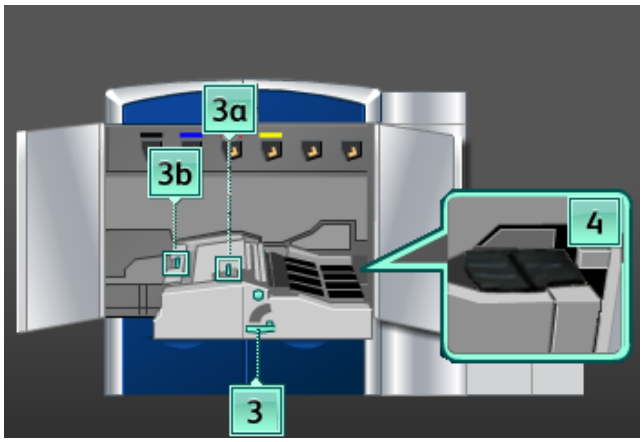

   a) Откройте каждый участок и очистите поверхности участков, обозначенных на рисунке зелеными рычажками.
   b) Удалите оставшуюся влагу сухой безворсовой тканью.
5. Верните все зеленые рычажки в исходное положение.
6. С помощью безворсовой ткани очистите ремни в участке 3, поворачивая их по ходу продвижения бумаги.

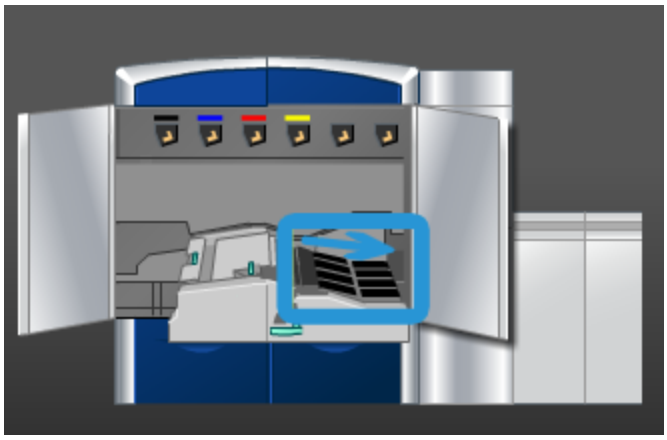

Продолжайте протирать ремни, поворачивая их.

ПРИМЕЧАНИЕ

Не поворачивайте ремни голыми руками, так как это может привести к загрязнению и вызвать застревание бумаги. Поворачивайте ремни с помощью безворсовой ткани.

7. Возьмитесь за ручку **3** и аккуратно задвиньте секцию транспортера бумаги до упора. Поверните ручку в направлении, указанном стрелкой, чтобы зафиксировать модуль.

8. С помощью безворсовой ткани очистите ремни в участке 4, поворачивая их по ходу продвижения бумаги.

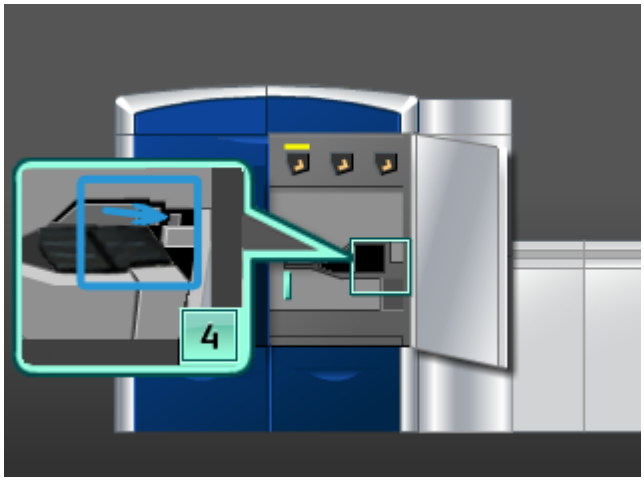

Продолжайте протирать ремни, поворачивая их.

ПРИМЕЧАНИЕ

Не поворачивайте ремни голыми руками, так как это может привести к загрязнению и вызвать застревание бумаги. Поворачивайте ремни с помощью безворсовой ткани.

9. Закройте передние левую и правую дверцы (левая сторона печатающего устройства).

Очистка участка 5 тракта бумаги

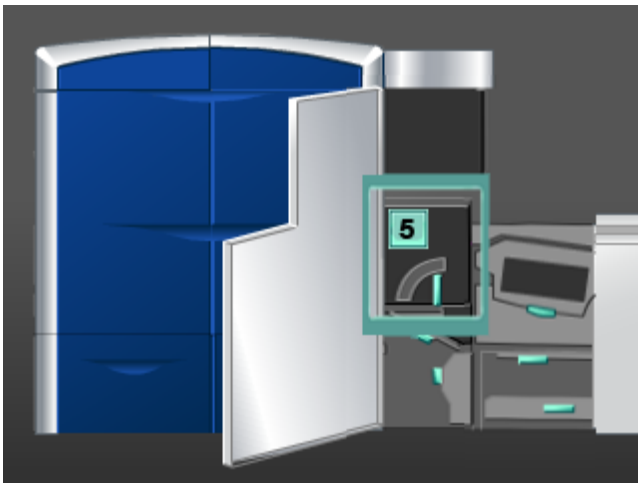

1. Откройте левую переднюю дверцу (правая сторона печатающего устройства).

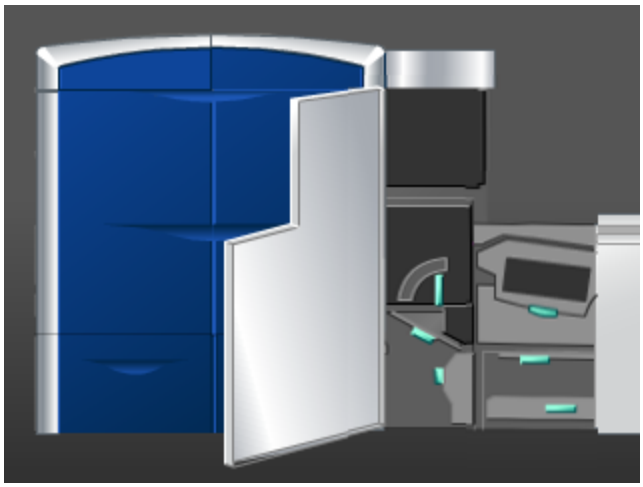

2. Возьмитесь за ручку **5** и поверните ее в направлении, указанном стрелкой, затем аккуратно выдвиньте фьюзер до упора.

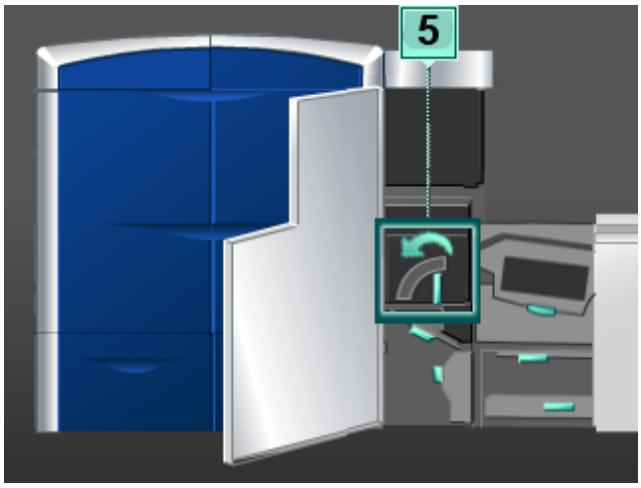

3. С помощью безворсовой ткани очистите ремни в участке 5 (слева), поворачивая их по ходу продвижения бумаги.

Продолжайте протирать ремни, поворачивая их.

ПРИМЕЧАНИЕ

Не поворачивайте ремни голыми руками, так как это может привести к загрязнению и вызвать застревание бумаги. Поворачивайте ремни с помощью безворсовой ткани.

4. С помощью безворсовой ткани очистите ремни в участке 5 (справа), поворачивая их по ходу продвижения бумаги.

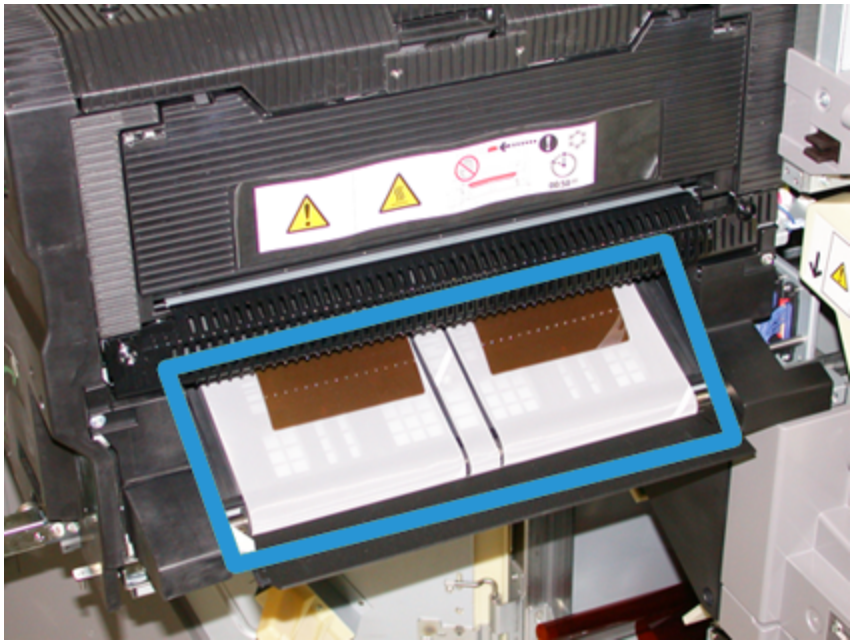

Продолжайте протирать ремни, поворачивая их.

ПРИМЕЧАНИЕ

Не поворачивайте ремни голыми руками, так как это может привести к загрязнению и вызвать застревание бумаги. Поворачивайте ремни с помощью безворсовой ткани.

5. Возьмитесь за ручку **5** и осторожно задвиньте фьюзер до упора.
6. Закройте левую переднюю дверцу (правая сторона печатающего устройства).

Очистка участка 6 тракта бумаги

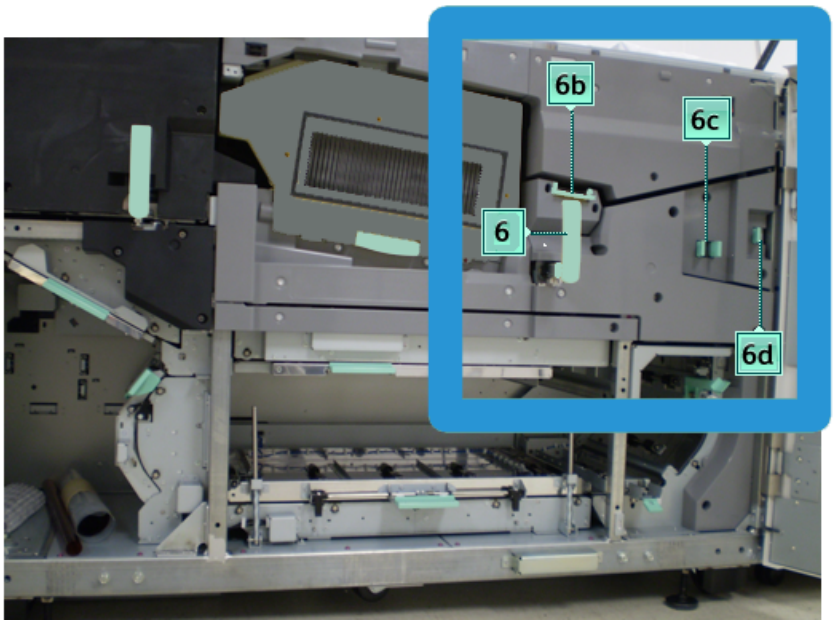

1. Откройте передние левую и правую дверцы (правая сторона печатающего устройства).

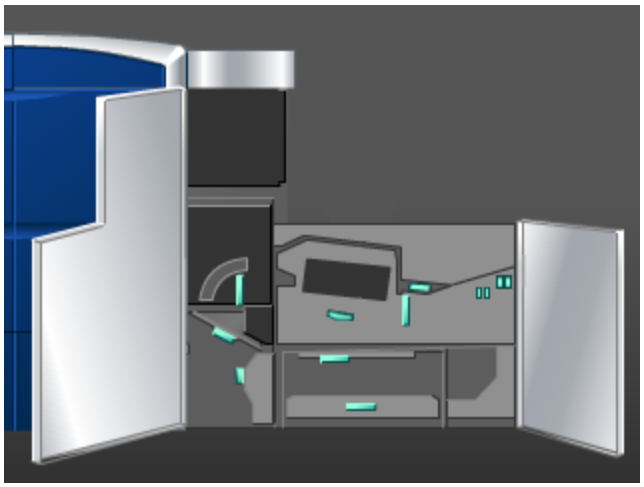

2. Возьмитесь за ручку **6** и поверните ее в направлении, указанном стрелкой, затем аккуратно выдвиньте узел выходной секции до упора.

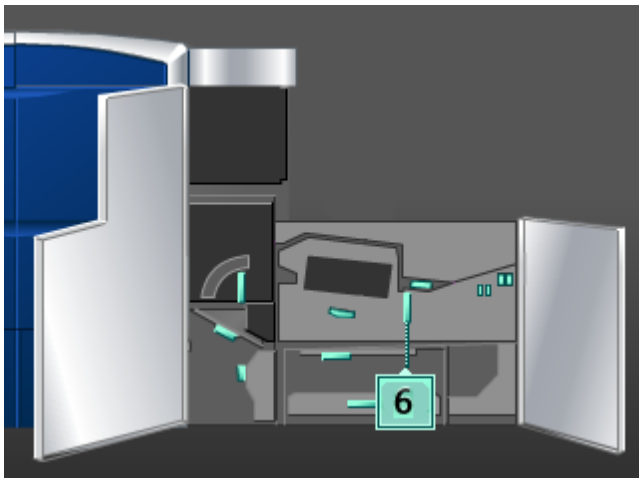

3. Для очистки тракта бумаги следует использовать влажную (но не мокрую) безворсовую ткань. Очистку следует выполнять только в участках очистки застревания, обозначенных на рисунке зелеными рычажками.

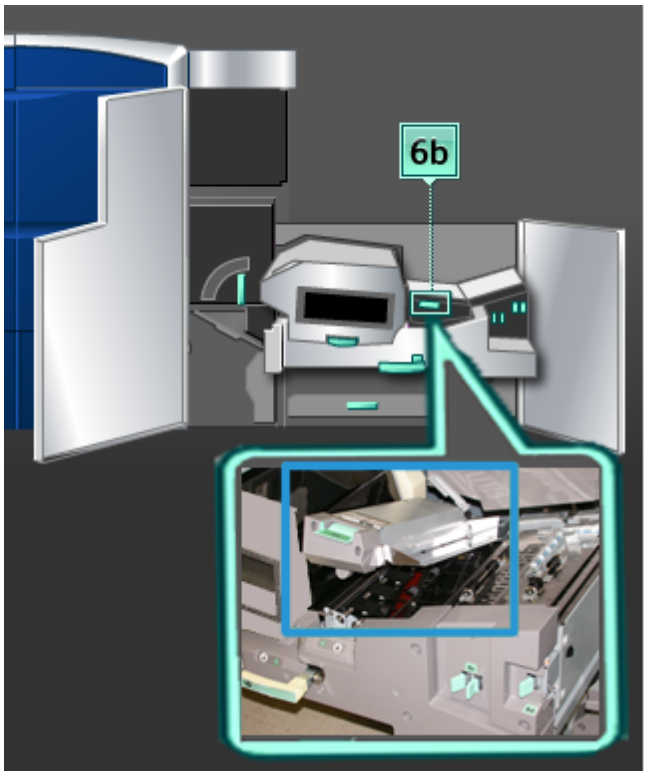

ПРИМЕЧАНИЕ

Во время очистки участка 6 не касайтесь белого валика опорного напряжения.

a) Откройте каждый участок и очистите поверхности участков, обозначенных на рисунке зелеными рычажками.
b) Удалите оставшуюся влагу сухой безворсовой тканью.

4. Верните рычажок 6b в исходное положение.
5. Для очистки тракта бумаги следует использовать влажную (но не мокрую) безворсовую ткань. Очистку следует выполнять только в участках очистки застревания, обозначенных на рисунке зелеными рычажками.

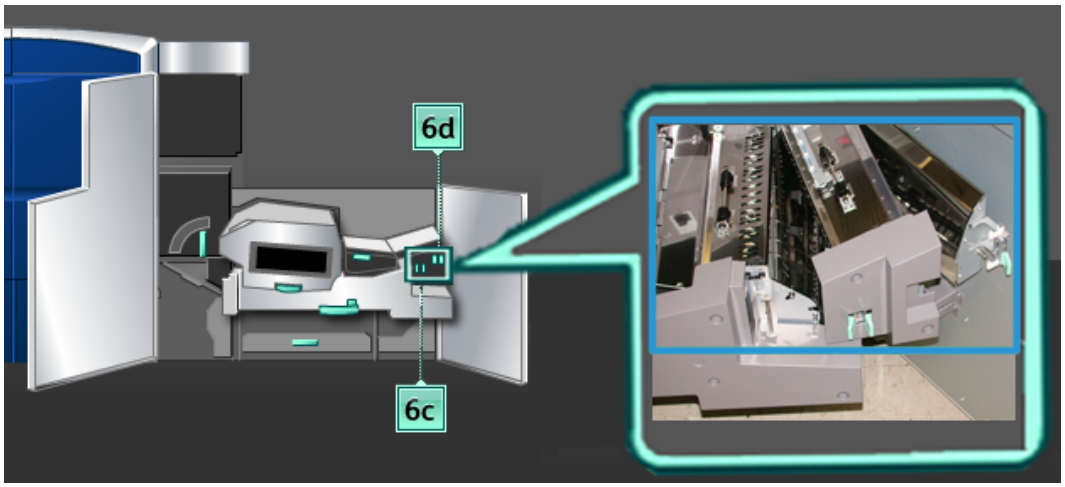

a) Откройте каждый участок и очистите поверхности участков, обозначенных на рисунке зелеными рычажками.
b) Удалите оставшуюся влагу сухой безворсовой тканью.

6. Верните рычажок **6c** в исходное положение.
7. Верните рычажок **6d** в исходное положение.
8. Возьмитесь за ручку **6** и осторожно задвиньте узел выходной секции до упора.
9. Поверните ручку **6** в направлении, указанном стрелкой, чтобы зафиксировать узел выходной секции.
10. Закройте левую переднюю дверцу (правая сторона печатающего устройства).

Очистка участка 7 тракта бумаги

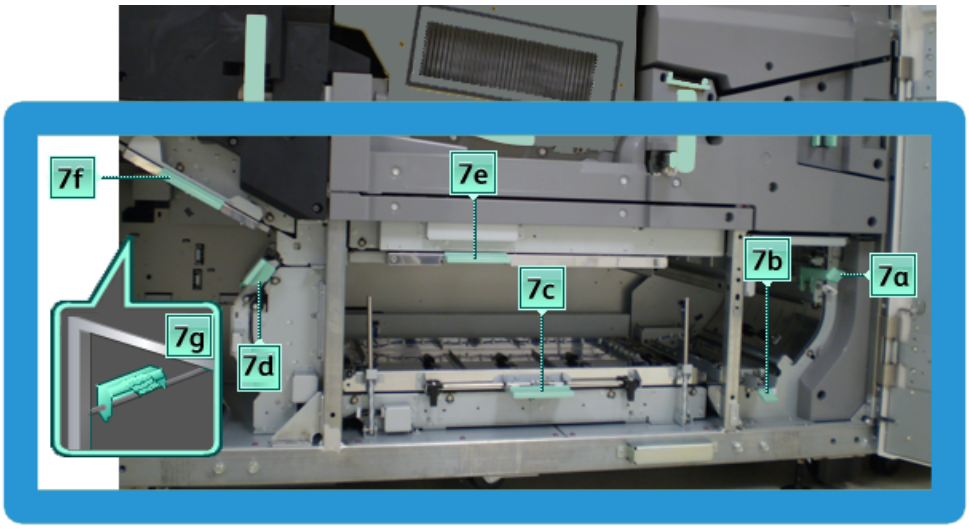

1. Откройте передние левую и правую дверцы (правая сторона печатающего устройства).

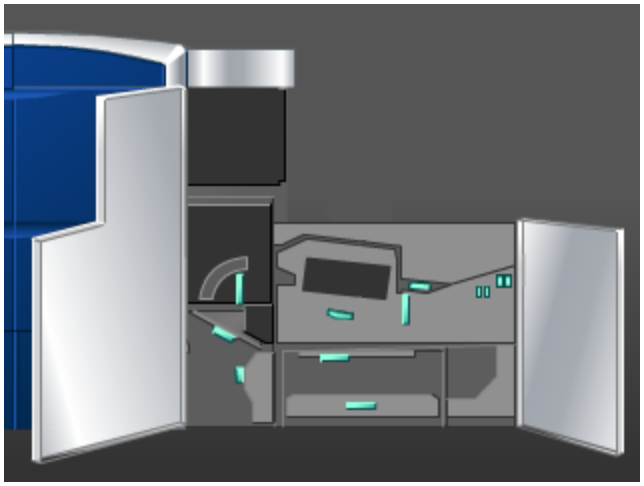

2. Поднимите рычажок **7g** и переместите его вправо.

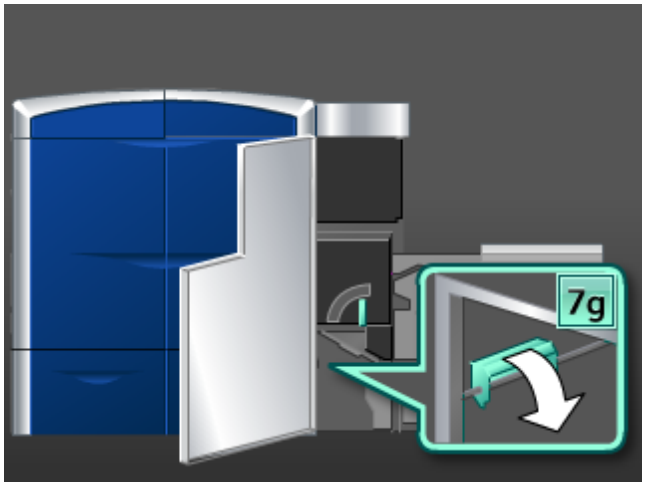

3. Для очистки тракта бумаги следует использовать влажную (но не мокрую) безворсовую ткань. Очистку следует выполнять только в участках очистки застревания, обозначенных на рисунке зелеными рычажками.
   a) Откройте каждый участок и очистите поверхности участков, обозначенных на рисунке зелеными рычажками.
   b) Удалите оставшуюся влагу сухой безворсовой тканью.
4. Верните рычажок **7g** в исходное положение.
5. Возьмитесь за рычажок **7f** и переместите его вниз.

6. Для очистки тракта бумаги следует использовать влажную (но не мокрую) безворсовую ткань. Очистку следует выполнять только в участках очистки застревания, обозначенных на рисунке зелеными рычажками.
   a) Откройте каждый участок и очистите поверхности участков, обозначенных на рисунке зелеными рычажками.
   b) Удалите оставшуюся влагу сухой безворсовой тканью.
7. Верните рычажок **7f** в исходное положение.

8. Возьмитесь за рычажок **7b** и переместите его влево.

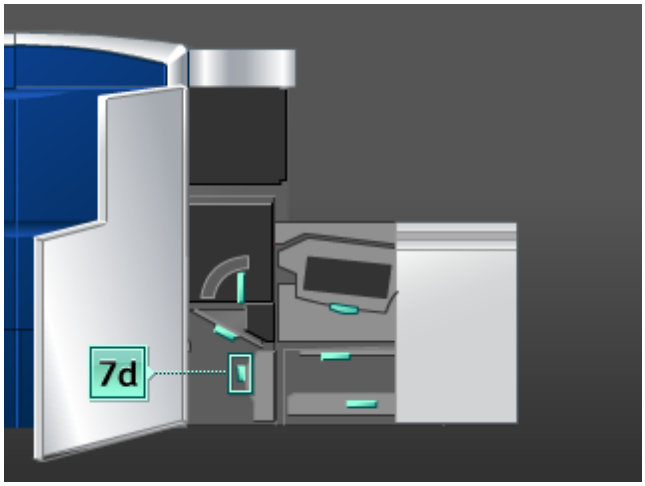

9. Для очистки тракта бумаги следует использовать влажную (но не мокрую) безворсовую ткань. Очистку следует выполнять только в участках очистки застревания, обозначенных на рисунке зелеными рычажками.
   a) Откройте каждый участок и очистите поверхности участков, обозначенных на рисунке зелеными рычажками.
   b) Удалите оставшуюся влагу сухой безворсовой тканью.
10. Верните рычажок **7d** в исходное положение.
11. Возьмитесь за рычажок **7e** и переместите его вниз.

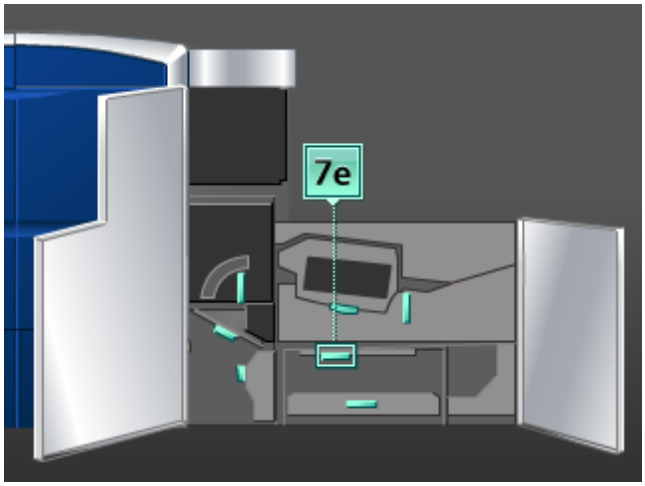

12. Для очистки тракта бумаги следует использовать влажную (но не мокрую) безворсовую ткань. Очистку следует выполнять только в участках очистки застревания, обозначенных на рисунке зелеными рычажками.
   a) Откройте каждый участок и очистите поверхности участков, обозначенных на рисунке зелеными рычажками.
   b) Удалите оставшуюся влагу сухой безворсовой тканью.
13. Верните рычажок **7e** в исходное положение.

14. Поднимите рычажок **7c**.

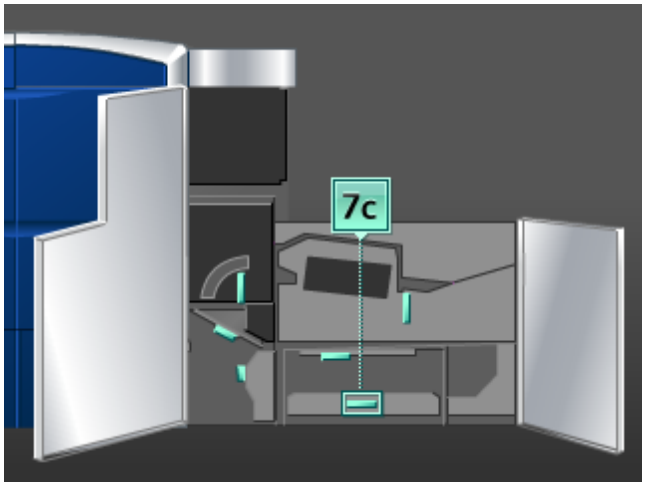

15. Для очистки тракта бумаги следует использовать влажную (но не мокрую) безворсовую ткань. Очистку следует выполнять только в участках очистки застревания, обозначенных на рисунке зелеными рычажками.
    a) Откройте каждый участок и очистите поверхности участков, обозначенных на рисунке зелеными рычажками.
    b) Удалите оставшуюся влагу сухой безворсовой тканью.
16. Верните рычажок **7c** в исходное положение.
17. Поднимите рычажок **7b**.

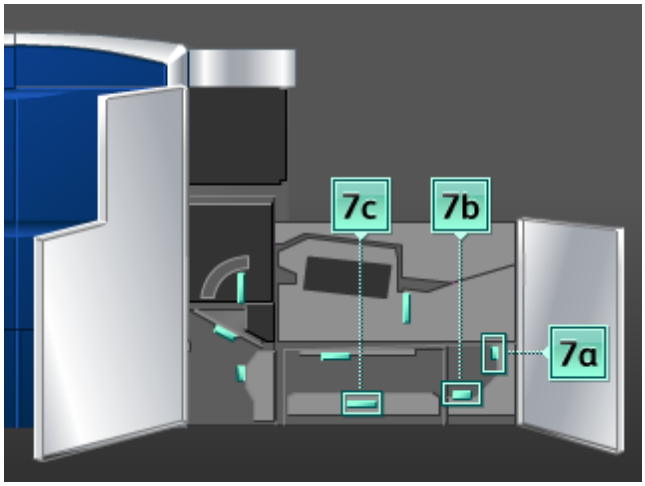

18. Для очистки тракта бумаги следует использовать влажную (но не мокрую) безворсовую ткань. Очистку следует выполнять только в участках очистки застревания, обозначенных на рисунке зелеными рычажками.
    a) Откройте каждый участок и очистите поверхности участков, обозначенных на рисунке зелеными рычажками.
    b) Удалите оставшуюся влагу сухой безворсовой тканью.
19. Верните рычажок **7b** в исходное положение.
20. Возьмитесь за рычажок **7a** и переместите его влево.

21. Для очистки тракта бумаги следует использовать влажную (но не мокрую) безворсовую ткань. Очистку следует выполнять только в участках очистки застревания, обозначенных на рисунке зелеными рычажками.
    a) Откройте каждый участок и очистите поверхности участков, обозначенных на рисунке зелеными рычажками.
    b) Удалите оставшуюся влагу сухой безворсовой тканью.
22. Верните рычажок **7a** в исходное положение.
23. Закройте левую переднюю дверцу (правая сторона печатающего устройства).

Замена расходных материалов

Расходные материалы

Расходные материалы, бумагу и другие материалы Xerox можно заказать на сайте *www.xerox.com*, щелкнув либо ссылку «Контакты», чтобы получить конкретную информацию/номера телефонов представителей в данном регионе, либо ссылку «Где купить», после чего потребуется ввести сведения об аппарате (семейство и номер модели).

ПРИМЕЧАНИЕ

Коды модулей, заменяемых заказчиком (Consumable Replaceable Units), следует сверять на сайте *www.xerox.com*.

Храните расходные материалы и запасные части Xerox в оригинальной упаковке в удобном месте.

Ниже перечислены расходные материалы для этого аппарата. Рекомендуется иметь запас этих комплектующих во избежание простоя при необходимости их замены.

Изделие	Блок, поставляемый с аппаратом/количество при повторном заказе	Примерный ресурс печати/упаковка (полноцветная печать)
Тонер-картридж (черный)	1/коробка	50 000
Тонер-картридж (голубой)	1/коробка	55 000
Тонер-картридж (пурпурный)	1/коробка	51 000
Тонер-картридж (желтый)	1/коробка	55 000
Тонер-картридж (прозрачный)	1/коробка	55 000
Емкость отработанного тонера	1	120 000
Узел полотна фьюзера	1	400 000

ПРИМЕЧАНИЕ

- Прогноз ресурса тонер-картриджа основан на 7,5-процентном заполнении на цвет (4 цвета = 30 %) при стандартизированных условиях печати на листе A4 (8,5 x 11”) эталонной бумаги Xerox Digital Color Xpressions+ плотностью 90 г/м^2 и Colotech Plus 90 г/м^2. Фактический ресурс может значительно отличаться в зависимости от интенсивности цвета, площади заполнения, материала и режима печати.
- Для заказа емкостей отработанного тонера, узлов полотна фьюзера и любых модулей коротрона заряда обращайтесь в местное представительство Xerox. Эти компоненты предоставляются бесплатно, если заказ оформляется представительством Xerox.

Предварительный

Коротроны заряда должны заменяться ТОЛЬКО обученным, квалифицированным Основным техническим оператором.

Замена тонер-картриджа

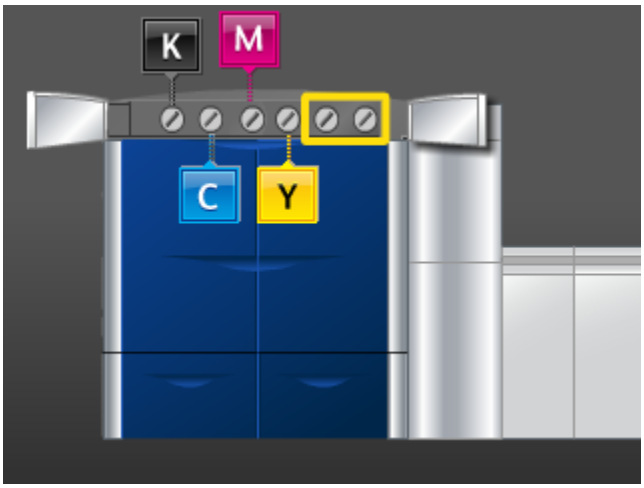

ПРИМЕЧАНИЕ

Тонер-картриджи включают черный (K), голубой (C), пурпурный (M), желтый (Y), а также любые дополнительные картриджи, которые можно приобрести. Дополнительные картриджи представлены на иллюстрации выше и обведены желтым.

ВНИМАНИЕ!

Во избежание пролития жидкости извлекайте картриджи тонера/сухих чернилами только при появлении сообщения о необходимости замены картриджа сухих чернил в интерфейсе пользователя.

1. Поместите защитную подкладку под область, где установлены картриджи тонера/сухих чернил.
2. С левой стороны печатающего устройства откройте верхнюю правую и/или верхнюю левую дверцы.

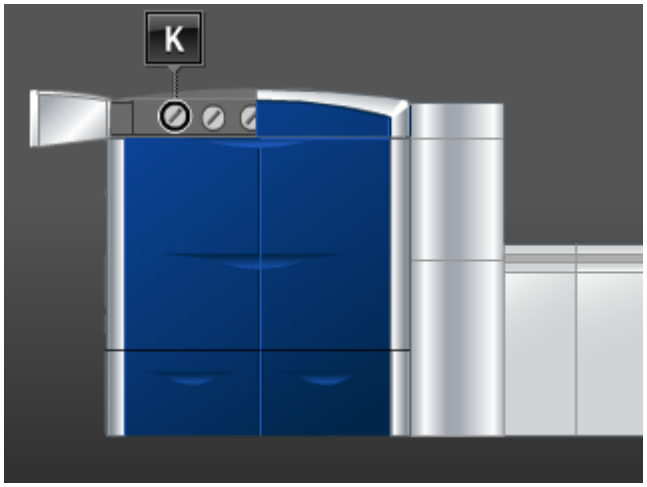

3. Поверните картридж в положение снятия блокировки, как показано на иллюстрации ниже.

4. Извлеките картридж и выполните его утилизацию в соответствии с требованиями местного законодательства.

Совет

Не используйте теплую или горячую воду либо очистители для удаления тонера с кожи или одежды. Это приведет к закреплению тонера и затруднит удаление его остатков. Если тонер попал на кожу или одежду, попытайтесь удалить его с помощью щетки, стряхнуть или смыть холодной водой с мылом.

5. Извлеките новый картридж из упаковки.
6. Сильно встряхните новый картридж (и/или хлопните по нему рукой), чтобы равномерно распределить тонер.

ВНИМАНИЕ!

При транспортировке тонер/сухие чернила оседают и слеживаются, и перед установкой картриджа в аппарат их необходимо разрыхлить. Если тонер/сухие чернила не удастся разрыхлить, это может привести к повреждению механизма в конце картриджа.

7. Для того чтобы установить новый картридж, вставьте его в отсек стороной со стрелкой вверх и аккуратно задвиньте до упора.

ВНИМАНИЕ!

Если за один раз требуется заменить несколько картриджей, следите за тем, чтобы не перепутать их цвета.

8. Поверните картридж в положение блокировки.
9. С левой стороны печатающего устройства закройте верхнюю правую и/или верхнюю левую дверцы.

Емкость отработанного тонера

Сборник отработанного тонера служит для сбора отходов тонера, которые остаются в процессе печати. Два сборника отработанного тонера расположены в задней части аппарата.

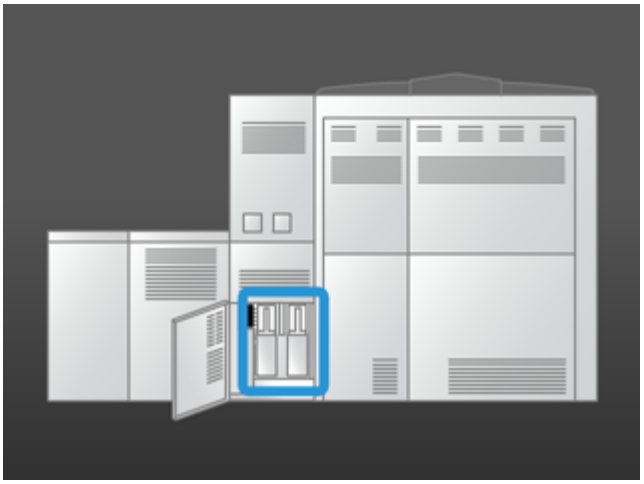

При заполнении емкости на экране появляется сообщение с указаниями относительно замены емкости. Благодаря наличию второй емкости для отходов аппарат продолжает функционировать, пока не будет заполнена вторая емкость. Это позволяет заменять полную емкость пустой, не прерывая работу аппарата.

Замена емкости отработанного тонера

ПРИМЕЧАНИЕ

При извлечении полной емкости отработанного тонера нужно соблюдать осторожность и не делать РЕЗКИХ движений. Это позволит предотвратить пролив тонера из заполненной емкости.

1. Откройте панель емкости отработанного тонера с тыльной стороны аппарата.

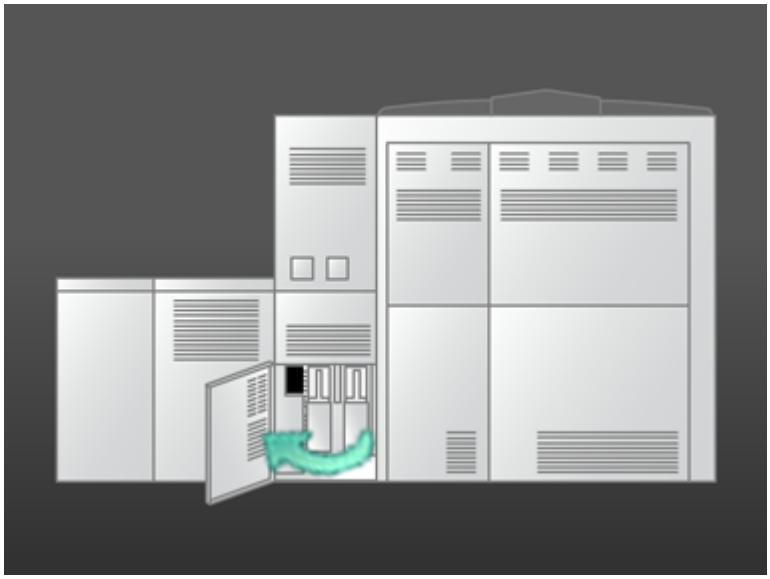

2. Возьмитесь за ручку полной емкости и вытяните ее из аппарата.

3. Извлеките заполненную емкость из аппарата.

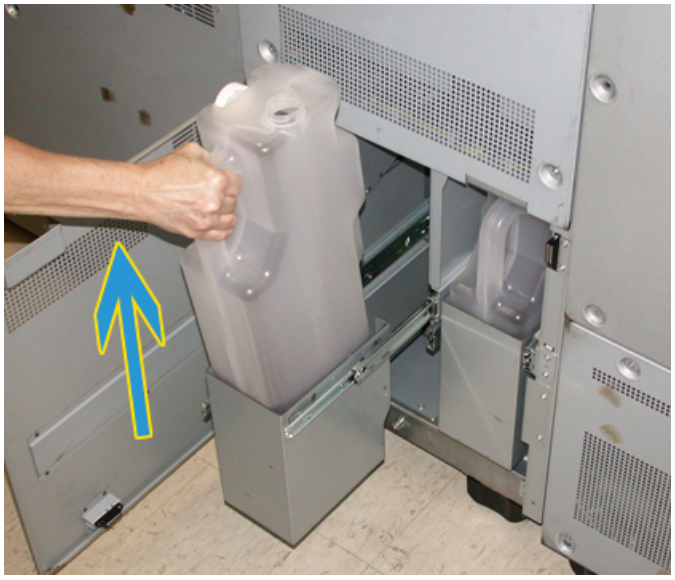

4. Извлеките колпачок из держателя сбоку емкости и плотно вставьте его в открытое отверстие наверху заполненной емкости.

5. Утилизацию полного сборника следует выполнять в соответствии с требованиями местного законодательства.
6. Извлеките новый пустой сборник из упаковки и вставьте его в аппарат.
7. Аккуратно вставьте новый сборник в аппарат.
8. Закройте панель сборника отработанного тонера/сухих чернил с тыльной стороны аппарата.

Замена узла полотна фьюзера

Для блока полотна фьюзера в интерфейсе пользователя отображаются два сообщения. Первое уведомляет о том, что полотно почти изношено и следует приобрести новый блок. Второе сообщение отображается, когда полотно фьюзера полностью изношено и требует замены. При появлении этого сообщения аппарат завершает работу и не поддерживает печать, пока не будет произведена замена полотна.

ПРЕДУПРЕЖДЕНИЕ

Будьте осторожны при извлечении застрявшей бумаги на участке фьюзера: фьюзер сильно нагревается и об него можно обжечься.

1. Откройте передние левую и правую дверцы (правая сторона печатающего устройства).

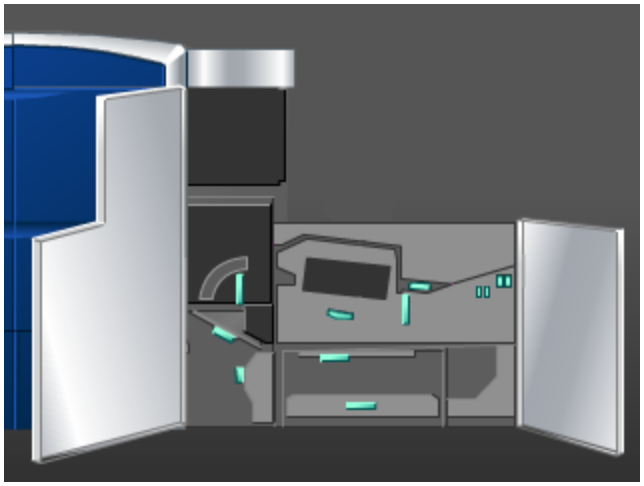

2. Возьмитесь за ручку **5** и поверните ее в направлении, указанном стрелкой, затем аккуратно выдвиньте фьюзер до упора.

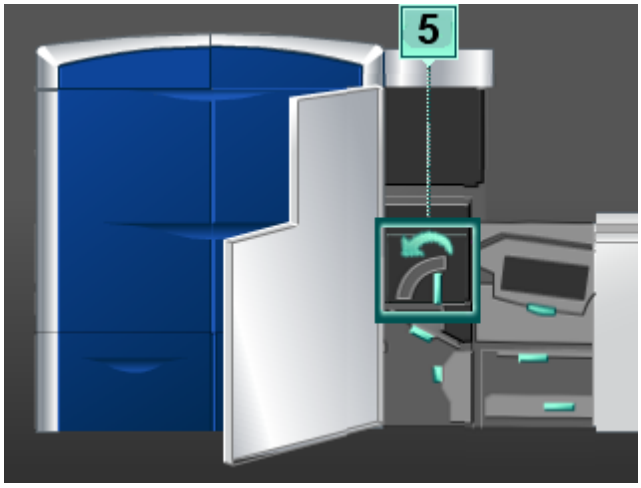

3. Надавите на рычажок; откроется зона выхода фьюзера.

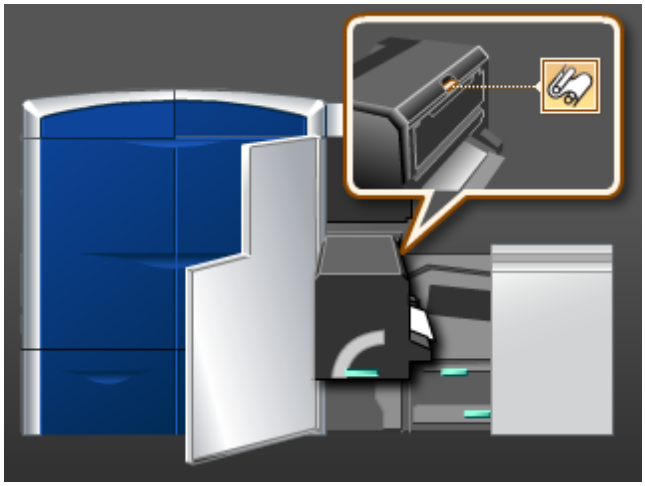

4. Возьмитесь за ручки узла полотна фьюзера, потяните узел и извлеките его из аппарата.

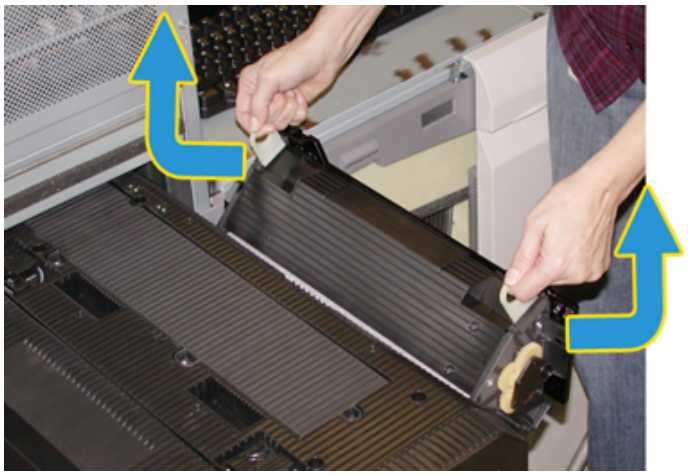

Утилизацию старого полотна фьюзера следует осуществлять в соответствии с требованиями местного законодательства.

5. Извлеките новый узел полотна фьюзера из коробки и освободите его от защитной оболочки.

6. Держа полотно за ручки, вставьте его во фьюзер.

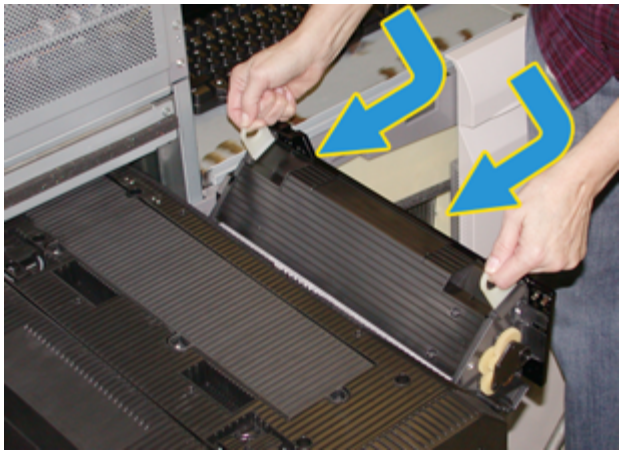

7. Закройте зону выхода фьюзера.

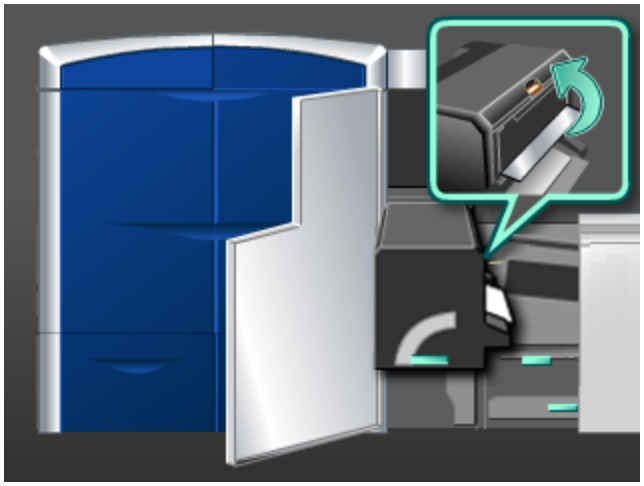

8. Возьмитесь за ручку **5** и осторожно задвиньте фьюзер до упора.
9. Поверните ручку **5** в направлении, указанном стрелкой, чтобы зафиксировать модуль фьюзера.
10. Закройте передние левую и правую дверцы (правая сторона печатающего устройства).
11. Для возобновления работы печати выполните инструкции, отображаемые в интерфейсе пользователя.

7

Устранение неисправностей

Общие неисправности

Если невозможно включить аппарат и получить доступ к экрану Сведения об аппарате, чтобы посмотреть серийный номер, откройте две основные передние дверцы. Наклейка с серийным номером расположена в центре нижней рамки аппарата. Если после выполнения данных инструкций неисправность устранить не удается, обратитесь в представительство Xerox.

ПРИМЕЧАНИЕ

Если на сервере печати сообщается о неисправности аппарата, а в интерфейсе пользователя такое сообщение не появляется, выберите в меню **Система > Сведения об аппарате**, затем перейдите на вкладку Журнал ошибок, чтобы вывести на экран журнал неисправностей.

Неисправность	Рекомендуемое решение
Аппарат не включается	• Убедитесь, что шнур питания правильно подключен к розетке. • Убедитесь, что выключатель питания за передней дверцей находится в положении «включено». • Проверьте автоматические выключатели предохранителя тока утечки. • Если в помещении нет проблем с питанием и вы перепробовали все предлагаемые решения, но аппарат не включается, обратитесь за помощью в сервисный центр.
Невозможно включить аппарат и получить доступ к экрану «Сведения об аппарате», чтобы узнать серийный номер.	Откройте две основные передние дверцы. Серийный номер расположен на рамке под лотками 1 и 2 с левой стороны печатающего устройства.

(Чтобы)

Неисправность	Рекомендуемое решение
Аппарату не удается полностью выполнить работу печати.	• Возможно, аппарат не установлен в сети в качестве принтера. Попытайтесь напечатать пробную страницу на аппарате с рабочей станции, чтобы убедиться, что аппарат установлен в сети. • Убедитесь, что кабель питания подключен к аппарату и к подходящей розетке питания. • Убедитесь в правильности и надежности подключения сетевых кабелей к аппарату. • Удалите работу печати из очереди и снова отправьте ее на печать. • Выключите и снова включите аппарат, чтобы перезагрузить его. • Возможно, аппарат не настроен в сети. Подключить аппарат к сети может системный администратор.
Переход к печати другой работы занимает более одной минуты.	Системе требуется примерно две минуты, чтобы переключиться между режимами печати и выполнить необходимые настройки для следующей работы печати, включая настройки регистрации цветов, плотности, уровня заряда, уровня смещения и т.п. • В системе предусмотрено четыре режима печати: - четырехцветный (YMCK: желтый, пурпурный, голубой черный); - четырехцветный + дополнительный прозрачный тонер; - только черно-белая печать (K); - только прозрачный тонер. • Если для следующей работы требуется переключить режим печати, например с черно-белого на четырехцветный, для выполнения всех необходимых настроек системе может потребоваться около двух минут. • В это время в интерфейсе пользователя отображается сообщение «Настройка качества изображ». • Печать следующей работы начинается после завершения настройки системы. Кроме того, необходимо учитывать следующее: • При холодном запуске (включение питания или выход из режима энергосбережения) время вывода первой копии составляет менее 5 минут. • При выходе из режима ожидания время вывода первой копии составляет менее 1 минуты.

(Чтобы)

Неисправность	Рекомендуемое решение
После устранения застревания бумаги в интерфейсе пользователя отображается сообщение «Неправильно установлено устройство коротрона заряда». При этом никакие действия ни с одним из узлов коротрона не производились.	• Аппарат автоматически очищает узлы коротрона заряда после печати 1000 страниц. • При застревании в ходе автоматической очистки коротрона заряда этот процесс прерывается и в интерфейсе пользователя отображается соответствующее сообщение. • Чтобы сбросить оповещение и возобновить печать, просто нажмите кнопку «Отмена» в сообщении. **Предварительный** Коротроны заряда должны заменяться ТОЛЬКО обученным, квалифицированным Основным техническим оператором.
Отпечатки печатаются не на нужном формате бумаги	• Убедитесь, что в лотки загружена правильная бумага. • Выберите формат, плотность и лоток для бумаги в меню аппарата на компьютере. • Убедитесь, что в окне Свойства лотка задана правильная плотность бумаги. • Убедитесь, что в драйвере принтера не выбран вариант **По размеру бумаги** или аналогичный.
Бумага подается неправильно или постоянно мнется	• Если в интерфейсе пользователя отображается сообщение, следуйте инструкциям на экране. • В лоток следует загружать подходящую бумагу в правильном порядке и следить, чтобы ее количество не превышало отметки MAX. См. список рекомендованных материалов. • Переверните стопку бумаги (в любом из направлений) в выбранном лотке. • Уберите несколько первых и последних листов из стопки бумаги в лотке. • Распустите листы со всех четырех сторон стопки в выбранном лотке. • Замените бумагу в выбранном лотке бумагой из новой пачки. • Извлеките частично поданную бумагу из лотков. • Убедитесь, что используемая бумага хранилась надлежащим образом.

(Чтобы)

Неисправность	Рекомендуемое решение
Интерфейс пользователя не реагирует на команды	• Выберите в меню **Система > Перезагр. польз. интерф.**. • Выберите в меню **Система > Выкл. управляющий ПК**. После завершения работы управляющего компьютера подождите 15 секунд и перезагрузите его, нажав кнопку выключения на компьютере. • Если неисправность не устраняется, обратитесь в сервисный центр.
Интерфейс пользователя заблокирован.	Если интерфейс пользователя заблокирован и не работают клавиатура и мышь, нажмите и удерживайте кнопку питания на компьютере, пока он не отключится. Подождав 30 секунд, нажмите кнопку питания на компьютере, чтобы перезагрузить интерфейс пользователя.
На экране интерфейса пользователя нет изображения.	• Убедитесь, что кнопка монитора нажата и горит. • Убедитесь, что кабель монитора правильно вставлен в разъем на обратной стороне компьютера.
Из лотка подается несколько листов бумаги	• Не загружайте бумагу выше линии, обозначающий максимальный уровень. • Извлеките бумагу из лотка и распустите листы, чтобы разъединить их. • Листы с отверстиями могут слипаться друг с другом, цепляясь краями отверстий. Извлеките бумагу из лотка и распустите листы, чтобы разъединить их. • Бумага и прозрачные пленки могут слипаться под воздействием статического электричества, если воздух слишком сухой. Для снижения воздействия статического электричества необходимо повысить влажность в помещении. • Перед загрузкой аккуратно распустите прозрачные пленки, чтобы разделить листы.
Застревание бумаги при выходе из лотка	• Убедитесь, что направляющие лотка для бумаги плотно прилегают к пачке. • Не загружайте бумагу выше линии, обозначающий максимальный уровень. • Аккуратно закройте лоток, чтобы стопка бумаги не сдвигалась.

(Чтобы)

Неисправность	Рекомендуемое решение
Застревание бумаги на выводе из аппарата в сдвигающий выходной лоток	• Если не установлены другие устройства вывода, сдвигающий выходной лоток может принимать до 500 листов бумаги плотностью 90 г/м^2. Опустошите сдвигающий лоток, когда количество отпечатков в нем будет приближаться к этому ограничению. • Убедитесь, что первый лист не блокирует выход бумаги, особенно это касается отпечатков формата А3.
Чрезмерное скручивание бумаги	Скручивание бумаги зависит от следующих факторов: • выбора правильной плотности и типа бумаги; • количества тонера, наносимого на лист: чем больше масса тонера, тем сильнее скручивается бумага; • плотности бумаги и наличия на ней покрытия; • влажности окружающей среды. • Иногда можно снизить скручивание бумаги, перевернув стопку бумаги в лотке и повторив печать. Если бумага по-прежнему чрезмерно скручивается, используйте более плотную бумагу. • чтобы обеспечить непрерывную работу аппарата, необходимо опустошать устройства вывода, когда количество копий в нем достигает максимального уровня (ограничения приведены в технических характеристиках устройства вывода); • при попытке печати на более плотной бумаге или на бумаге, менее чувствительной к влажности. Скручивание бумаги регулируется следующими способами: • с помощью функции «Дополн. настройка материала» (опция «Коррекция разглаживания бумаги») при входе в систему с правами администратора; дополнительные сведения см. в руководстве системного администратора; • кнопками ручной настройки разглаживания бумаги на панели управления дополнительного интерфейсного модуля, если он установлен; см. раздел «Интерфейсный модуль» далее в этом руководстве; • кнопками ручной настройки разглаживания бумаги на дополнительном финишере стандартном/брошюровщика, если он установлен; см. раздел «Финишер стандартный/брошюровщика» далее в этом руководстве.
Сообщение «Сбой программного средства»: Программное средство, работающее на системном компьютере, реагирует некорректно.	Произошла ошибка в программе LogHarvest Plus. Для программы LogHarvest Plus предусмотрен значок в виде дома в нижнем правом углу экрана интерфейса. Для устранения ошибки выберите **Программы > Запуск > LogHarvest Plus**.

Устранение застревания

Совет

Прежде чем приступать к выполнению работ печати, необходимо убедиться в отсутствии застрявшей бумаги, включая всевозможные обрывки.

Застревание в лотках 1 и 2

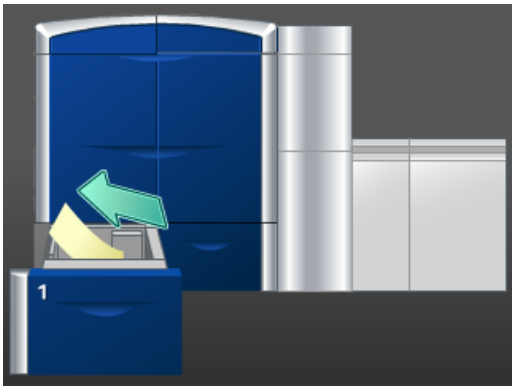

1. Аккуратно выдвиньте лоток до упора.
2. Извлеките застрявшую бумагу.

   ПРИМЕЧАНИЕ

   Если бумага порвалась, извлеките ее изнутри аппарата.

3. Аккуратно задвиньте лоток в аппарат до упора.
4. Для того чтобы очистить другие участки и возобновить выполнение работы печати, следуйте инструкциям в интерфейсе пользователя.

Застревание в области 2

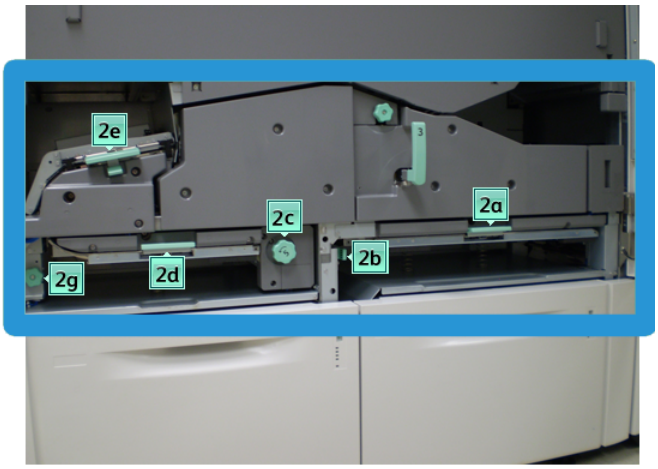

1. Откройте передние левую и правую дверцы (левая сторона печатающего устройства).

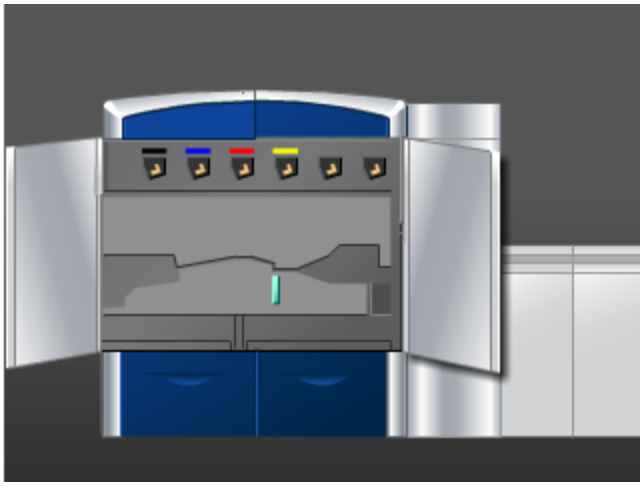

2. Поднимите рычажок **2e**, чтобы извлечь застрявшую бумагу.

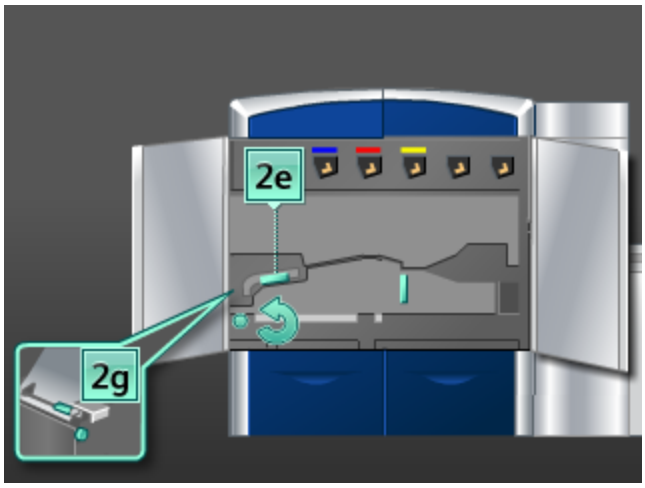

3. Поверните ручку **2g** в направлении стрелки, чтобы извлечь застрявшую бумагу.
4. Верните рычажок **2e** в исходное положение.
5. Надавите на рычажок **2d** и поверните ручку **2c** в направлении стрелки, чтобы извлечь застрявшую бумагу.

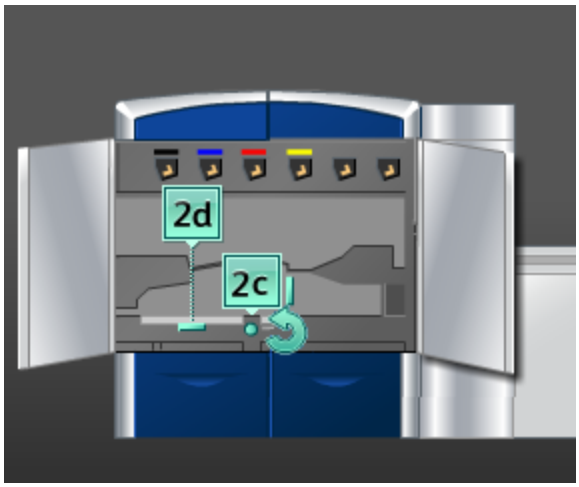

6. Верните рычажок **2d** в исходное положение.
7. Возьмитесь за рычажок **2b** и переместите его вправо. Поверните ручку **2c** в направлении стрелки, чтобы извлечь застрявшую бумагу.

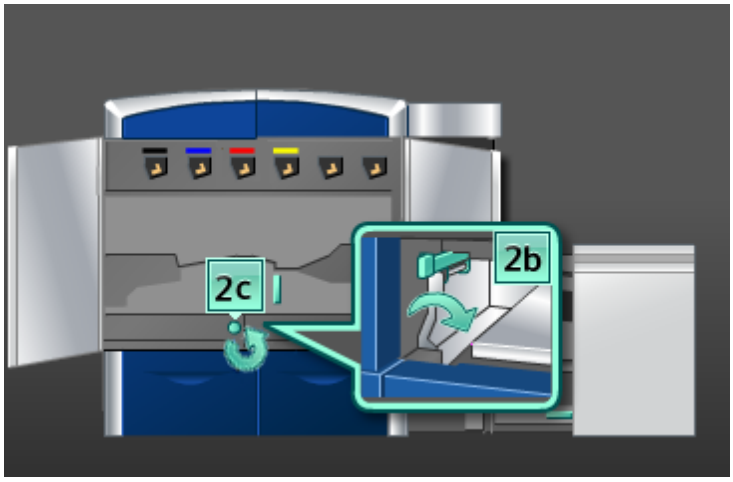

8. Верните рычажок **2b** в исходное положение.
9. Надавите на рычажок **2a**, чтобы извлечь застрявшую бумагу.

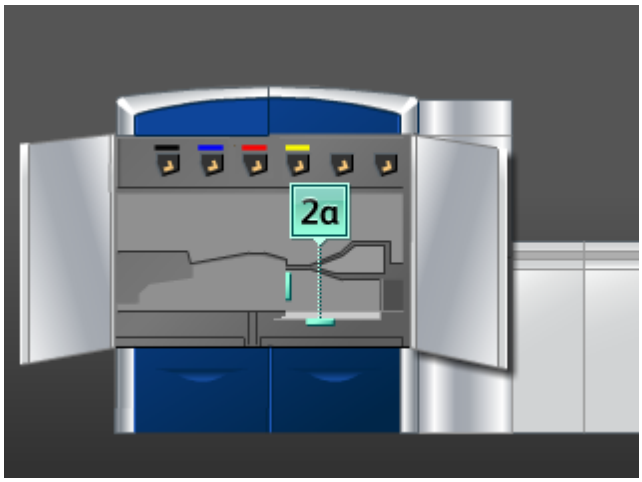

10. Верните рычажок **2a** в исходное положение.
11. Закройте передние левую и правую дверцы (левая сторона печатающего устройства).
12. Для того чтобы очистить другие участки и возобновить выполнение работы печати, следуйте инструкциям в интерфейсе пользователя.

Застревание в областях 3 и 4

1. Откройте передние левую и правую дверцы (левая сторона печатающего устройства).

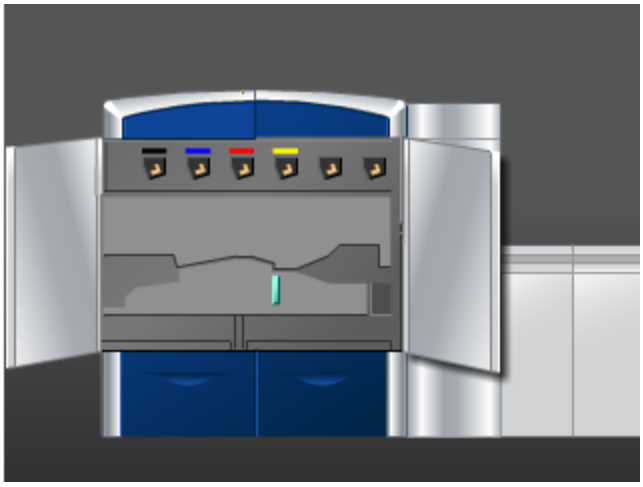

2. Возьмитесь за ручку **3** и поверните ее в направлении, указанном стрелкой.

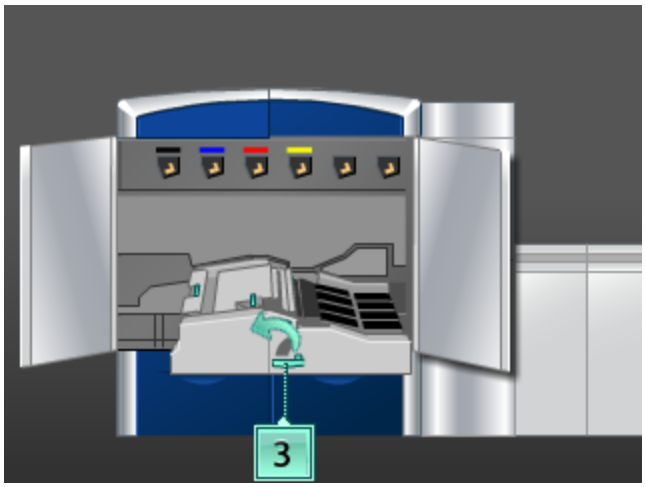

3. Аккуратно выдвиньте секцию транспортера бумаги до упора.
4. Поднимите рычажок **3b**, переместите его влево и извлеките застрявшую бумагу.

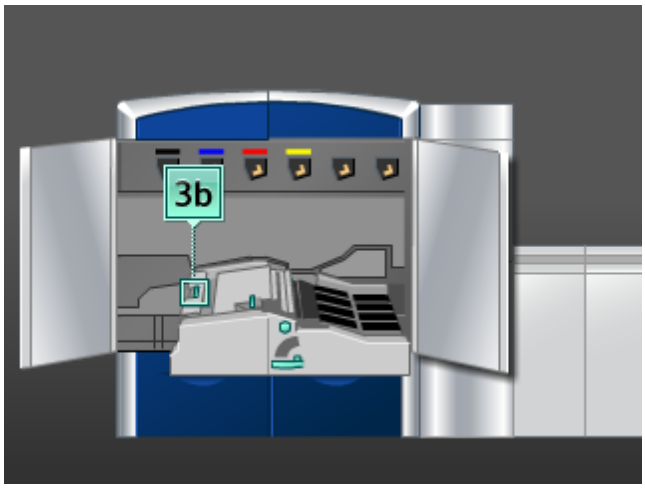

5. Верните рычажок **3b** в исходное положение.
6. Поднимите рычажок **3a**, переместите его влево и поверните ручку **3c** в направлении стрелки, чтобы извлечь застрявшую бумагу.

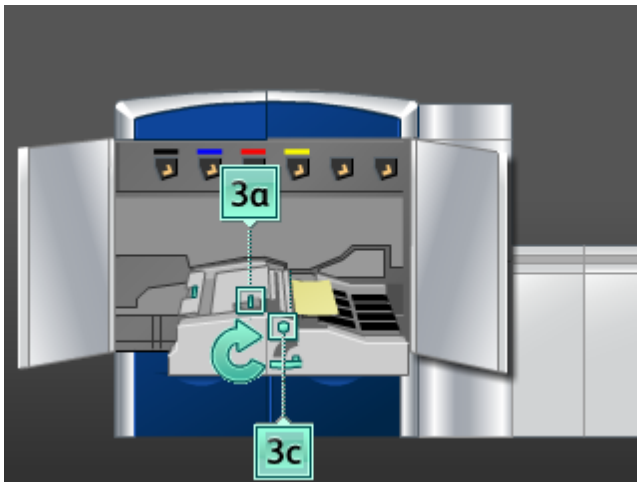

7. Верните рычажок **3a** в исходное положение.
8. Возьмитесь за ручку **3** и аккуратно задвиньте секцию транспортера бумаги до упора. Поверните ручку в направлении, указанном стрелкой, чтобы зафиксировать модуль.
9. Извлеките бумагу из области **4**.

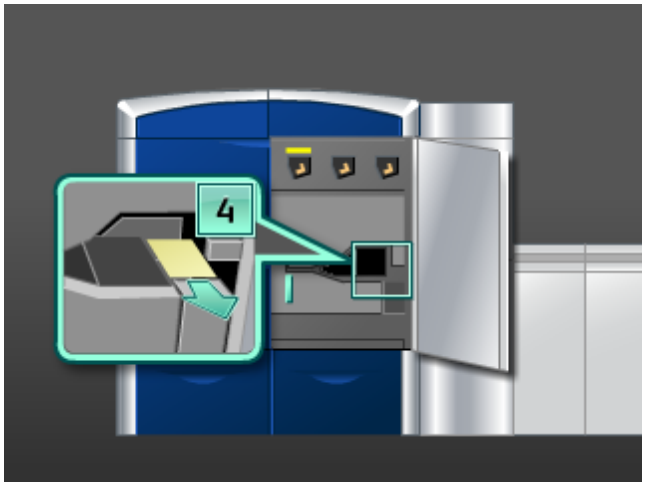

10. Закройте передние левую и правую дверцы (левая сторона печатающего устройства).
11. Для того чтобы очистить другие участки и возобновить выполнение работы печати, следуйте инструкциям в интерфейсе пользователя.

Застревание в области 5

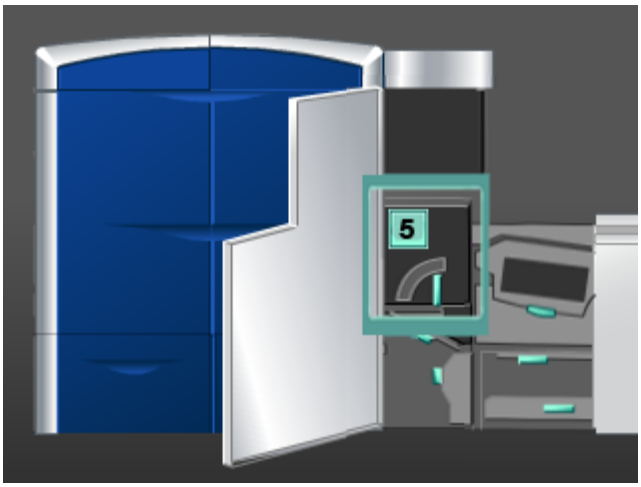

ПРЕДУПРЕЖДЕНИЕ

Будьте осторожны при извлечении застрявшей бумаги на участке фьюзера: фьюзер сильно нагревается и об него можно обжечься.

1. Откройте левую переднюю дверцу (правая сторона печатающего устройства).

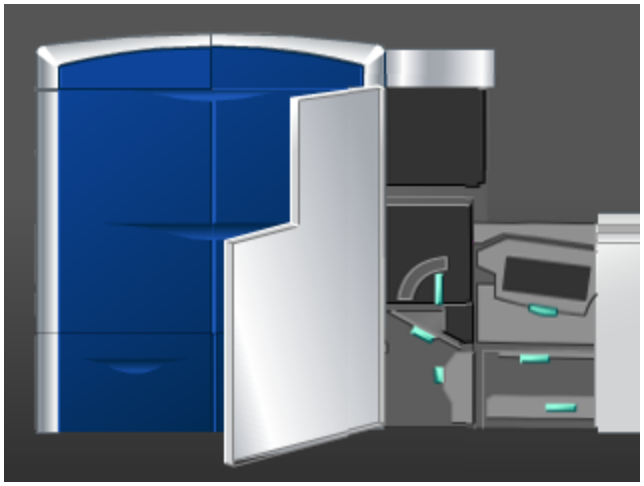

2. Возьмитесь за ручку **5** и поверните ее в направлении, указанном стрелкой, затем аккуратно выдвиньте фьюзер до упора.

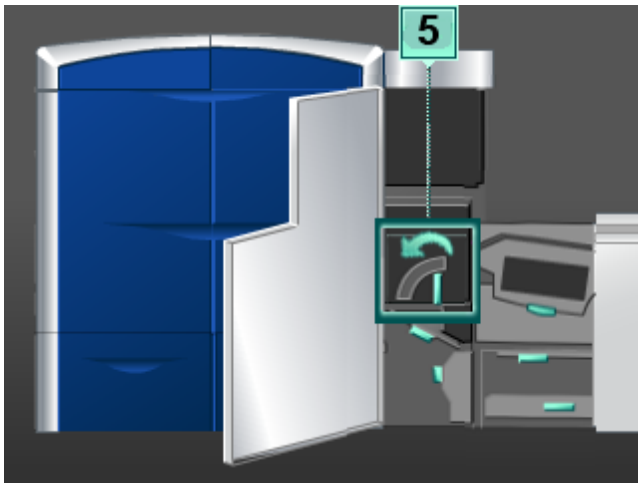

3. Осторожно извлеките бумагу, которая застряла с левой стороны фьюзера.

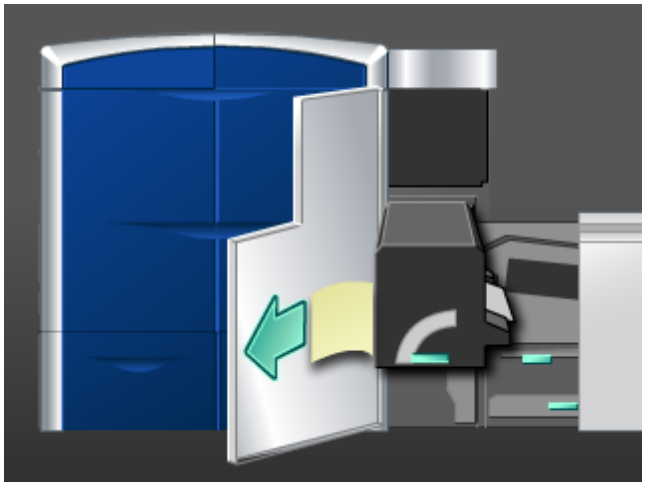

4. Надавите на рычажок; откроется зона выхода фьюзера. Осторожно извлеките бумагу, которая застряла с правой стороны фьюзера.

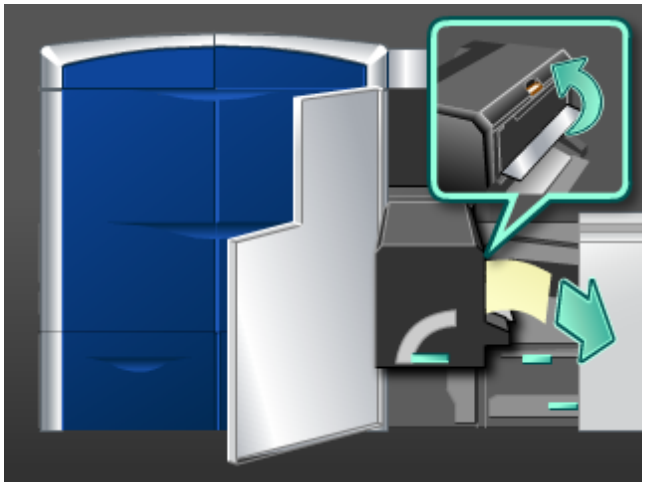

5. Закройте зону выхода фьюзера.
6. Возьмитесь за ручку **5** и осторожно задвиньте фьюзер до упора.
7. Поверните ручку **5** в направлении, указанном стрелкой, чтобы зафиксировать модуль фьюзера.
8. Закройте левую переднюю дверцу (правая сторона печатающего устройства).
9. Для того чтобы очистить другие участки и возобновить выполнение работы печати, следуйте инструкциям в интерфейсе пользователя.

Застревание в области 6

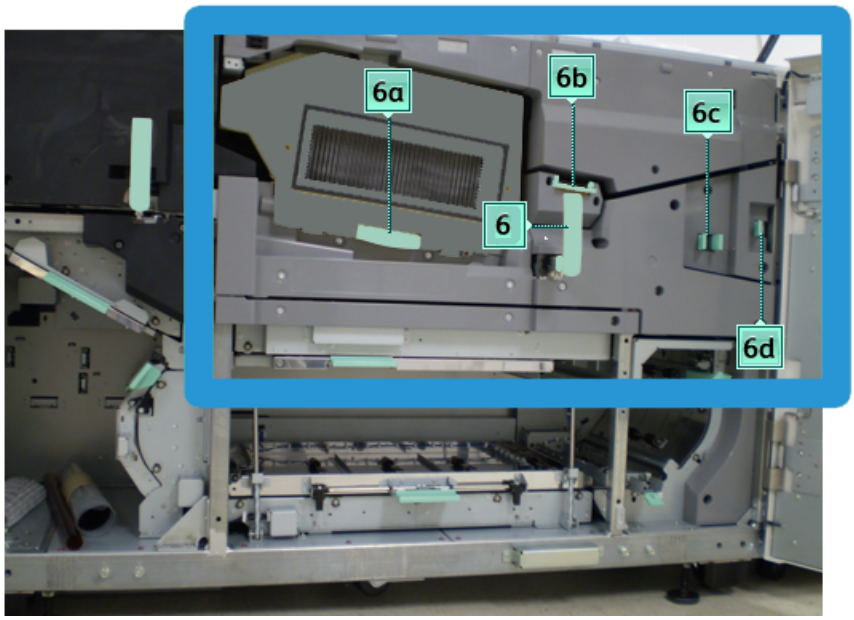

1. Откройте передние левую и правую дверцы (правая сторона печатающего устройства).

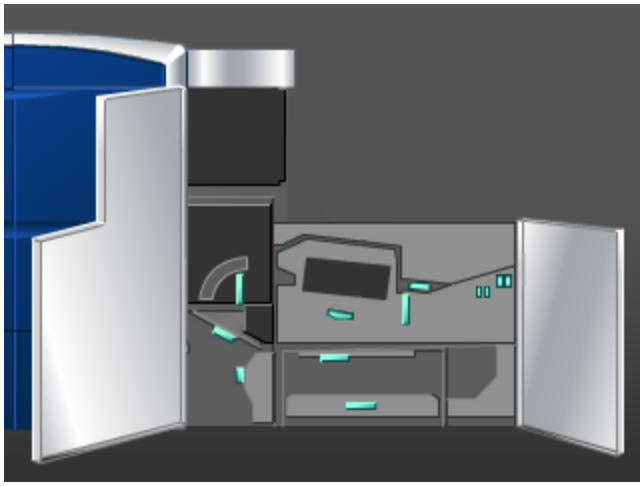

2. Возьмитесь за ручку **6** и поверните ее в направлении, указанном стрелкой, затем аккуратно выдвиньте узел выходной секции до упора.

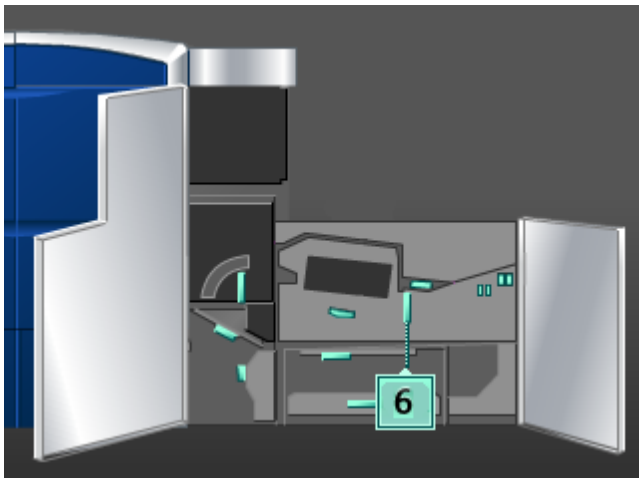

3. Поднимите рычажки **6a** и **6b** и извлеките застрявшую бумагу.

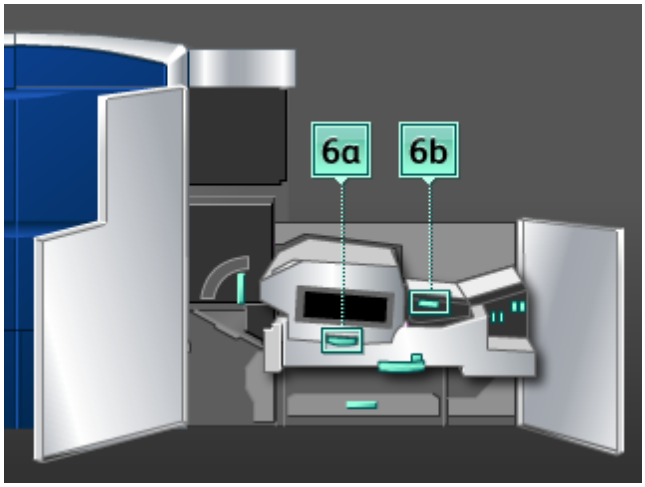

4. Верните рычажки **6a** и **6b** в исходное положение.

5. Возьмитесь за рычажок **6c**, переместите его влево и извлеките застрявшую бумагу.

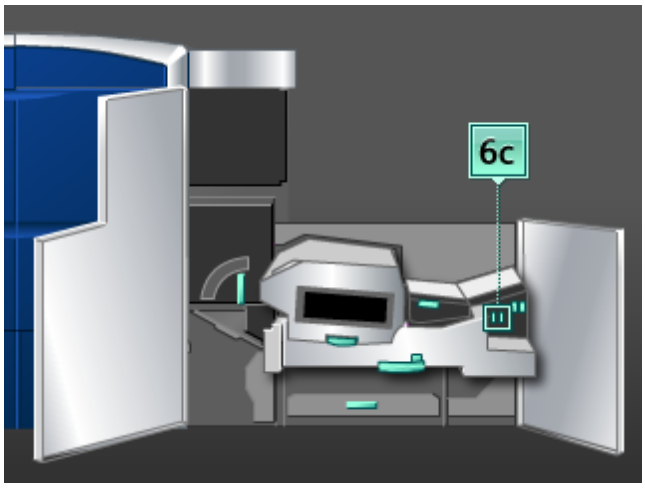

6. Верните рычажок **6c** в исходное положение.
7. Возьмитесь за рычажок **6d**, переместите его вправо и извлеките застрявшую бумагу.

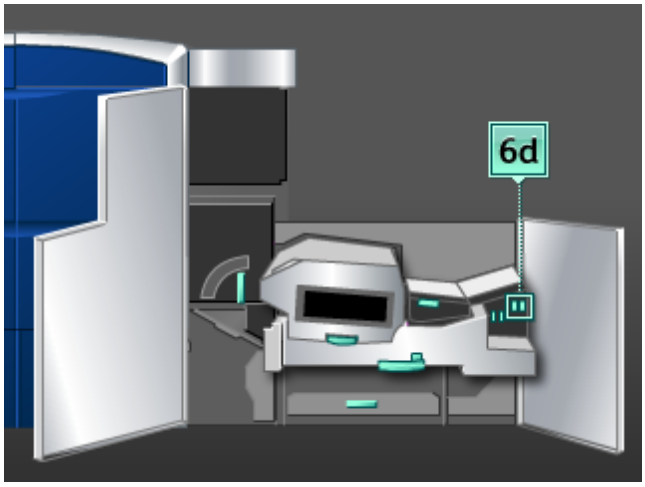

8. Верните рычажок **6d** в исходное положение.
9. Возьмитесь за ручку **6** и осторожно задвиньте узел выходной секции до упора.
10. Поверните ручку **6** в направлении, указанном стрелкой, чтобы зафиксировать узел выходной секции.
11. Закройте передние левую и правую дверцы (правая сторона печатающего устройства).
12. Для того чтобы очистить другие участки и возобновить выполнение работы печати, следуйте инструкциям в интерфейсе пользователя.

Застревание в области 7

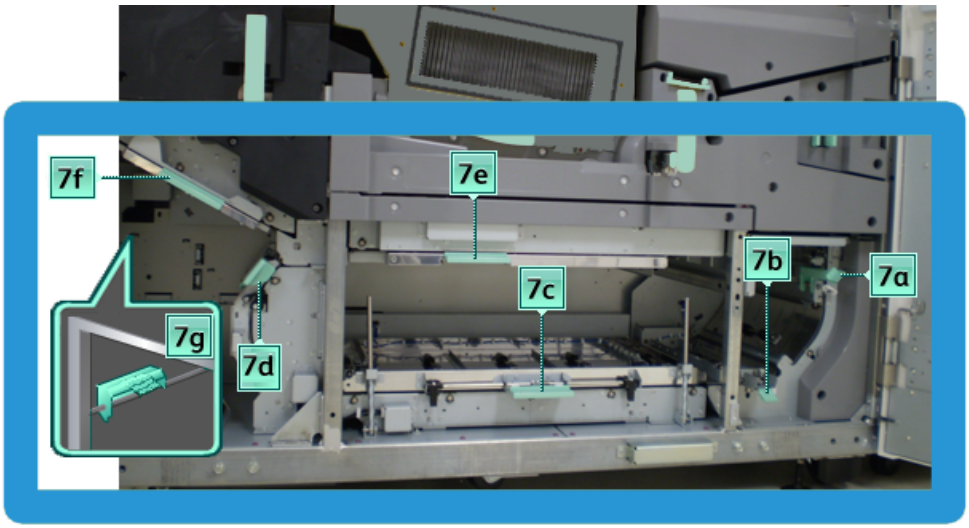

ПРИМЕЧАНИЕ

Область 7 используется только для двусторонней печати.

1. Откройте передние левую и правую дверцы (правая сторона печатающего устройства).

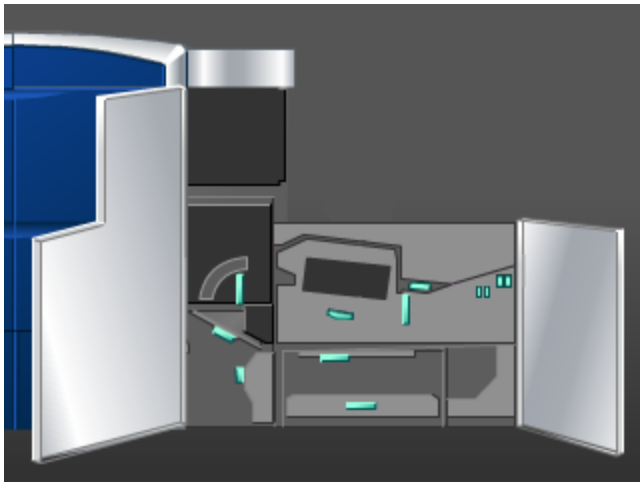

2. Поднимите рычажок **7g** и переместите его вправо, чтобы извлечь застрявшую бумагу.

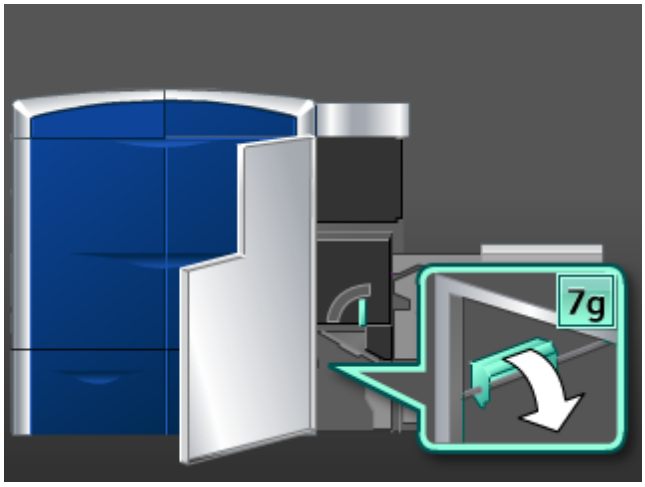

3. Верните рычажок **7g** в исходное положение.
4. Возьмитесь за рычажок **7f**, переместите его вниз и извлеките застрявшую бумагу.

5. Верните рычажок **7f** в исходное положение.

6. Возьмитесь за рычажок **7d**, переместите его влево и извлеките застрявшую бумагу.

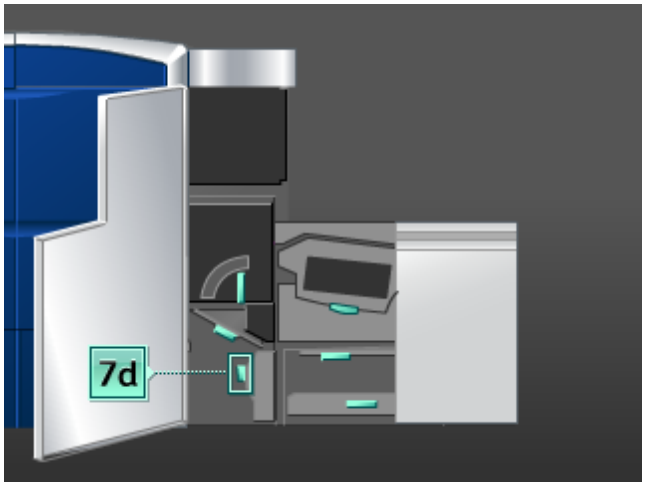

7. Верните рычажок **7d** в исходное положение.
8. Возьмитесь за рычажок **7e**, переместите его вниз и извлеките застрявшую бумагу.

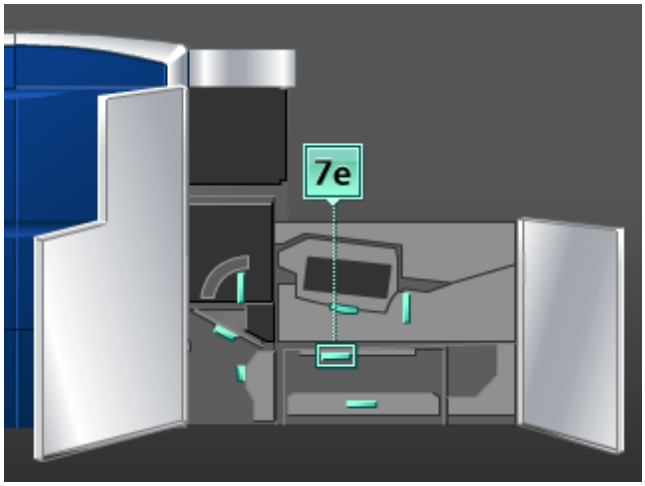

9. Верните рычажок **7e** в исходное положение.

10. Поднимите рычажок **7c** и извлеките застрявшую бумагу.

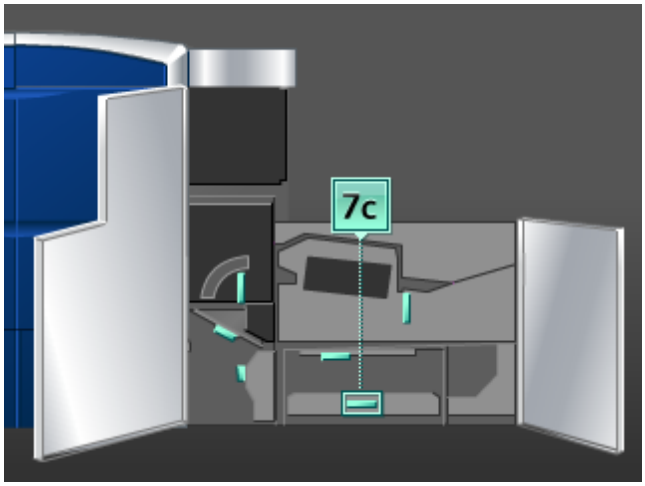

11. Верните рычажок **7c** в исходное положение.
12. Поднимите рычажок **7b** и извлеките застрявшую бумагу.

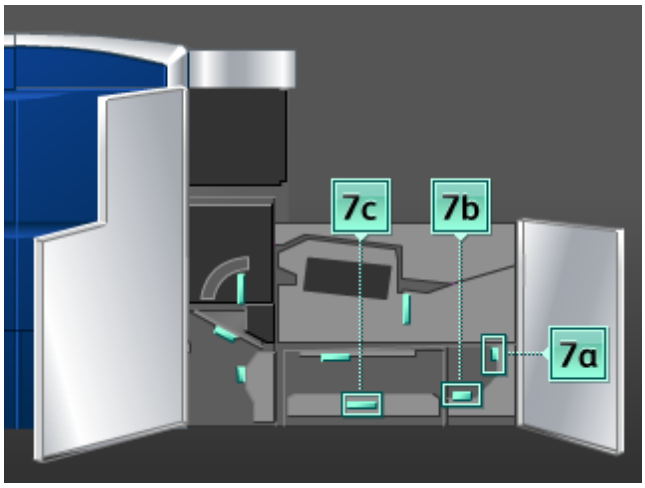

13. Верните рычажок **7b** в исходное положение.
14. Возьмитесь за рычажок **7a**, переместите его влево и извлеките застрявшую бумагу.
15. Верните рычажок **7a** в исходное положение.
16. Закройте передние левую и правую дверцы (правая сторона печатающего устройства).
17. Для того чтобы очистить другие участки и возобновить выполнение работы печати, следуйте инструкциям в интерфейсе пользователя.

Коды неисправностей

При возникновении ошибки, вызвавшей аварийное завершение печати, или неисправности аппарата на экран выводится код ошибки.

Если на экране отображается код ошибки, которого нет в таблице ниже, или ошибку не удается устранить, выполнив указанные далее действия, обратитесь в сервисный центр Xerox.

При отображении кода ошибки все данные печати аппарата, а также данные печати, хранимые в его встроенной памяти, сбрасываются.

Код неисправности	Вероятная причина	Рекомендуемое решение
010 300	Выдвижная секция фьюзера открыта	Откройте передние дверцы и убедитесь, что дверца фьюзера закрыта. Выключите и снова включите аппарат.
010 310, 010 311, 010 312, 010 313, 010 314, 010 315, 010 316, 010 317, 010 318, 010 319, 010 321, 010 323, 010 324, 010 325, 010 326, 010 327, 010 328, 010 333, 010 334, 010 335, 010 336, 010 337, 010 338, 010 341, 010 342, 010 343, 010 344, 010 347, 010 348, 010 349, 010 350, 010 351, 010 352, 010 353, 010 354, 010 355, 010 356, 010 357, 010 369, 010 370, 010 371, 010 374, 010 379, 010 380, 010 386, 010 387, 010 389	Ошибки скорости ремня фьюзера	Выключите и снова включите аппарат. Если неисправность устранить не удается, обратитесь в сервисный центр.
010 360, 010 401	Ошибка температуры фьюзера или фьюзер отключен	Выключите и снова включите аппарат. Если неисправность устранить не удается, обратитесь в сервисный центр.
010 362, 010 363, 010 364, 010 365	Скручивание бумаги (ошибки устройства разглаживания)	Выключите и снова включите аппарат. Если неисправность устранить не удается, обратитесь в сервисный центр.
010 366	Датчик выхода ремня фьюзера не изменил состояние в течение одной секунды после подачи питания на привод фьюзера	Выключите и снова включите аппарат. Если неисправность устранить не удается, обратитесь в сервисный центр.

(Чтобы)

Код неисправности	Вероятная причина	Рекомендуемое решение
010 367 010 368	Ошибка датчика	Выключите и снова включите аппарат. Если неисправность устранить не удается, обратитесь в сервисный центр.
010 381 010 382	Ошибка вентилятора прижимного вала	Выключите и снова включите аппарат. Если неисправность устранить не удается, обратитесь в сервисный центр.
010 400	Ошибка полотна фьюзера	Выключите и снова включите аппарат. Если неисправность устранить не удается, обратитесь в сервисный центр.
010 406	Ошибка ремня фьюзера	Выключите и снова включите аппарат. Если ошибка не устраняется, следует обратиться к квалифицированному специалисту, прошедшему обучение по программе Xerox Productivity Plus (XPP), который также известен как Основной технический оператор (Technical Key Operator, TKO). Если неисправность устранить не удается, обратитесь в сервисный центр.
010 407	Ошибка прижимного вала	Выключите и снова включите аппарат. Если ошибка не устраняется, следует обратиться к квалифицированному специалисту, прошедшему обучение по программе Xerox Productivity Plus (XPP), который также известен как Основной технический оператор (Technical Key Operator, TKO). Если неисправность устранить не удается, обратитесь в сервисный центр.

(Чтобы)

Код неисправности	Вероятная причина	Рекомендуемое решение
010 408	Окончание срока службы листа	Выключите и снова включите аппарат. Если ошибка не устраняется, следует обратиться к квалифицированному специалисту, прошедшему обучение по программе Xerox Productivity Plus (XPP), который также известен как Основной технический оператор (Technical Key Operator, TKO). Если неисправность устранить не удается, обратитесь в сервисный центр.
010 409	Ошибка упора прижимного вала	Выключите и снова включите аппарат. Если ошибка не устраняется, следует обратиться к квалифицированному специалисту, прошедшему обучение по программе Xerox Productivity Plus (XPP), который также известен как Основной технический оператор (Technical Key Operator, TKO). Если неисправность устранить не удается, обратитесь в сервисный центр.
010 410	Ошибка ограничения ремня переноса изображения резки	Выключите и снова включите аппарат. Если ошибка не устраняется, следует обратиться к квалифицированному специалисту, прошедшему обучение по программе Xerox Productivity Plus (XPP), который также известен как Основной технический оператор (Technical Key Operator, TKO). Если неисправность устранить не удается, обратитесь в сервисный центр.

(Чтобы)

Код неисправности	Вероятная причина	Рекомендуемое решение
010 411	Ошибка выхода ремня V-образного лотка	Выключите и снова включите аппарат. Если ошибка не устраняется, следует обратиться к квалифицированному специалисту, прошедшему обучение по программе Xerox Productivity Plus (XPP), который также известен как Основной технический оператор (Technical Key Operator, TKO). Если неисправность устранить не удается, обратитесь в сервисный центр.
010 412	Ошибка верхнего ремня охлаждения	Выключите и снова включите аппарат. Если ошибка не устраняется, следует обратиться к квалифицированному специалисту, прошедшему обучение по программе Xerox Productivity Plus (XPP), который также известен как Основной технический оператор (Technical Key Operator, TKO). Если неисправность устранить не удается, обратитесь в сервисный центр.
010 413	Ошибка узла ролика	Выключите и снова включите аппарат. Если ошибка не устраняется, следует обратиться к квалифицированному специалисту, прошедшему обучение по программе Xerox Productivity Plus (XPP), который также известен как Основной технический оператор (Technical Key Operator, TKO). Если неисправность устранить не удается, обратитесь в сервисный центр.

(Чтобы)

Код неисправности	Вероятная причина	Рекомендуемое решение
010 416	Ошибка нижнего ремня охлаждения	Выключите и снова включите аппарат. Если ошибка не устраняется, следует обратиться к квалифицированному специалисту, прошедшему обучение по программе Xerox Productivity Plus (XPP), который также известен как Основной технический оператор (Technical Key Operator, TKO). Если неисправность устранить не удается, обратитесь в сервисный центр.
010 600 010 601	Ошибка датчика температуры окружающей среды	Выключите и снова включите аппарат. Если неисправность устранить не удается, обратитесь в сервисный центр.
010 602 010 603 010 603 010 604	Ошибка датчиков IRS1 и IRS2 прижимного вала	Выключите и снова включите аппарат. Если неисправность устранить не удается, обратитесь в сервисный центр.
010 606	Неисправность ремня фьюзера	Выключите и снова включите аппарат. Если неисправность устранить не удается, обратитесь в сервисный центр.
010 910	Ошибка полотна фьюзера	Выключите и снова включите аппарат. Если ошибка не устраняется, следует обратиться к квалифицированному специалисту, прошедшему обучение по программе Xerox Productivity Plus (XPP), который также известен как Основной технический оператор (Technical Key Operator, TKO). Если неисправность устранить не удается, обратитесь в сервисный центр.

(Чтобы)

Код неисправности	Вероятная причина	Рекомендуемое решение
010 911	Неправильная установка полотна фьюзера	Выключите и снова включите аппарат. Если ошибка не устраняется, следует обратиться к квалифицированному специалисту, прошедшему обучение по программе Xerox Productivity Plus (XPP), который также известен как Основной технический оператор (Technical Key Operator, TKO). Если неисправность устранить не удается, обратитесь в сервисный центр.
024 210, 024 211, 024 700, 024 701	Ошибка связи между системой и сигнальным индикатором	Выключите и снова включите аппарат. Если неисправность устранить не удается, обратитесь в сервисный центр.
024 910	Сервер печати не запускается, так как извлечена вспомогательная плата сервера печати	Вставьте вспомогательную плату. Выключите и снова включите аппарат.
024 911 024 912	Ошибка несоответствия материала в сервере печати	Отмените работу. Выключите и снова включите аппарат. • Поверьте материал, загруженный в лоток, и убедитесь, что он соответствует указанному в окне «Свойства лотка» интерфейса пользователя аппарата.
024 913	Не удается выполнить управление операцией, так как параметры файла материала, заданные для работы, отличаются при получении работы и при печати работы	Отмените работу. Выключите и снова включите аппарат.
024 914	Очередь листов переполнена	Отмените работу. Выключите и снова включите аппарат.

(Чтобы)

Код неисправности	Вероятная причина	Рекомендуемое решение
024 915	При выполнении работы в интерфейсе пользователя была нажата кнопка «СТОП»	Возобновите работу. Отмените работу. Выключите и снова включите аппарат.
024 916	При выполнении работы в интерфейсе пользователя компьютера или сервера печати была нажата кнопка «Удалить»	Выключите и снова включите аппарат.
027 321	Нет питания на сервере печати	Отмените работу. Выключите и снова включите сервер печати.
027 322	Инициализация запроса с сервера печати	Отмените работу. Выключите и снова включите сервер печати.
027 323, 027 324, 027 325, 027 326, 027 327, 027 328, 027 329, 027 330, 027 331	Коды неисправностей видеокабеля сервера печати	Отмените работу. Выключите и снова включите сервер печати. Выключите и снова включите аппарат. Если неисправность устранить не удается, обратитесь в сервисный центр.
027 400	Работа печати остановлена в сервере печати	Возобновите работу на сервере печати. Выключите и снова включите аппарат. Если неисправность устранить не удается, обратитесь в сервисный центр.
042 310, 042 311, 042 312, 042 313, 042 314, 042 315, 042 316, 042 317, 042 318, 042 319, 042 321, 042 322, 042 323, 042 324, 042 325, 042 326, 042 327, 042 328, 042 329, 042 330, 042 331, 042 332, 042 333, 042 334	Ошибки привода принт-картриджа аппарата	Выключите и снова включите аппарат. Если неисправность устранить не удается, обратитесь в сервисный центр.
042 335	Ошибка привода ремня переноса	Выключите и снова включите аппарат. Если неисправность устранить не удается, обратитесь в сервисный центр.

(Чтобы)

Код неисправности	Вероятная причина	Рекомендуемое решение
042 336	Ошибка положения ремня	Выключите и снова включите аппарат. Если неисправность устранить не удается, обратитесь в сервисный центр.
042 337	Ошибка датчика борта ремня	Выключите и снова включите аппарат. Если неисправность устранить не удается, обратитесь в сервисный центр.
042 338, 042 339, 042 340, 042 341, 042 342, 042 343, 042 344, 042 347, 042 348, 042 349, 042 350, 042 351, 042 352, 042 353, 042 354, 042 355, 042 356, 042 357, 042 358, 042 359, 042 360, 042 361, 042 362, 042 363, 042 364, 042 365, 042 366, 042 367, 042 368, 042 369, 042 370, 042 371, 042 372, 042 373, 042 374, 042 375, 042 376, 042 377, 042 378, 042 379, 042 380, 042 381	Коды неисправностей вентилятора	Выключите и снова включите аппарат. Если неисправность устранить не удается, обратитесь в сервисный центр.
042 382, 042 383, 042 384, 042 385, 042 386, 042 387,	Ошибки сигналов кодировщика принт-картриджа	Выключите и снова включите аппарат. Если неисправность устранить не удается, обратитесь в сервисный центр.
042 400, 042 401, 042 402, 042 403, 042 404, 042 405, 042 406, 042 407, 042 408, 042 409, 042 410	Различные ошибки аппарата	Выключите и снова включите аппарат. Если ошибка не устраняется, следует обратиться к квалифицированному специалисту, прошедшему обучение по программе Xerox Productivity Plus (XPP), который также известен как Основной технический оператор (Technical Key Operator, TKO). Если неисправность устранить не удается, обратитесь в сервисный центр.

(Чтобы)

Код неисправности	Вероятная причина	Рекомендуемое решение
042 600, 042 601, 042 602, 042 603, 042 604, 042 605, 042 606, 042 607, 042 608, 042 609, 042 610, 042 611	Ошибка фазы привода принт-картриджа	Выключите и снова включите аппарат. Если неисправность устранить не удается, обратитесь в сервисный центр.
042 620, 042 622, 042 623, 042 624, 042 625, 042 626, 042 627, 042 628, 042 629, 042 630, 042 631, 042 632, 042 633, 042 634, 042 635, 042 636	Коды неисправностей ремня регистрации	Выключите и снова включите аппарат. Если неисправность устранить не удается, обратитесь в сервисный центр.
045 312, 045 313, 045 314	Ошибка логики программного обеспечения	Выключите и снова включите аппарат. Если неисправность устранить не удается, обратитесь в сервисный центр.
045 316, 045 317, 045 319, 045 320, 045 330, 045 331, 045 332, 045 333, 045 334, 045 335, 045 336, 045 337, 045 339, 045 340, 045 341,	Ошибки материнской платы ОЗУ	Выключите и снова включите аппарат. Если неисправность устранить не удается, обратитесь в сервисный центр.
045 321, 045 322, 045 324, 045 325	Ошибка проверки ПЗУ материнской платой	Выключите и снова включите аппарат. Если неисправность устранить не удается, обратитесь в сервисный центр.
045 326, 045 327, 045 328, 045 329, 045 342, 045 353, 045 358, 045 359, 045 360, 045 361, 045 362, 045 363, 045 364, 045 365, 045 366, 045 367, 045 368, 045 369, 045 370, 045 371, 045 372, 045 373, 045 374, 045 375, 045 376, 045 377, 045 378, 045 600, 047 310, 047 320,	Ошибка связи	Выключите и снова включите аппарат. Если неисправность устранить не удается, обратитесь в сервисный центр.
045 349 045 350	Ошибки логики программного обеспечения	Выключите и снова включите аппарат. Если неисправность устранить не удается, обратитесь в сервисный центр.
045 351 045 352	Обнаружены ошибки материнской платы привода	Выключите и снова включите аппарат.

(Чтобы)

Код неисправности	Вероятная причина	Рекомендуемое решение
045 354, 045 355, 045 356, 045 357	Несоответствие программного обеспечения	Выключите и снова включите аппарат. Если неисправность устранить не удается, обратитесь в сервисный центр.
045 379, 045 380, 045 381, 045 382, 045 383, 045 384, 045 385	Перегоревший предохранитель в материнской плате привода	Выключите и снова включите аппарат. Если неисправность устранить не удается, обратитесь в сервисный центр.
045 390, 045 391, 045 392, 045 393, 045 394	Ошибки данных ПЗУ	Выключите и снова включите аппарат. Если неисправность устранить не удается, обратитесь в сервисный центр.
048 300	Открыта передняя дверца аппарата	Закройте переднюю дверцу. Выключите и снова включите аппарат.
048 324	Такое застревание происходит, когда установлен дополнительный перфоратор GBC. Застревание может возникать между перфоратором GBC и дополнительным устройством послепечатной обработки.	• Извлеките бумагу, застрявшую между перфоратором GBC и дополнительным устройством послепечатной обработки (таким как укладчик большой емкости или финишер стандартный/брошюровщика). • Полностью откройте и снова закройте рычажок для устранения застревания между перфоратором GBC и дополнительным устройством послепечатной обработки. • После устранения всех застреваний из перфоратора GBC в дополнительное устройство послепечатной обработки выбрасывается лист — извлеките его.

(Чтобы)

Код неисправности	Вероятная причина	Рекомендуемое решение
061 310, 061 311, 061 312, 061 313, 061 314, 061 315, 061 316, 061 317, 061 318, 061 319, 061 320, 061 321, 061 322, 061 323, 061 324, 061 325, 061 326, 061 327, 061 328, 061 329, 061 330, 061 331, 061 332, 061 333, 061 334, 061 335, 061 336, 061 337, 061 338, 061 339, 061 340, 061 341, 061 342, 061 343, 061 344, 061 345, 061 346, 061 347, 061 348, 061 349, 061 350, 061 351, 061 352, 061 353, 061 354, 061 355, 061 356, 061 357, 061 358, 061 359, 061 360, 061 361, 061 362, 061 363, 061 364, 061 365, 061 366, 061 367, 061 368, 061 369, 061 370, 061 371, 061 372, 061 373, 061 374, 061 375	Коды неисправностей аппарата	Выключите и снова включите аппарат. Если неисправность устранить не удается, обратитесь в сервисный центр.
061 382, 061 383, 061 384, 061 385, 061 386, 061 387	Ошибка чтения/записи	Выключите и снова включите аппарат. Если неисправность устранить не удается, обратитесь в сервисный центр.
061 388, 061 389, 061 390, 061 391, 061 392, 061 393	Ошибка питания	Выключите и снова включите аппарат. Если неисправность устранить не удается, обратитесь в сервисный центр.
061 602, 061 603, 061 604, 061 605, 061 606, 061 607	Ошибка сигнала принт-картриджа	Выключите и снова включите аппарат. Если неисправность устранить не удается, обратитесь в сервисный центр.
061 608, 061 609, 061 610, 061 611, 061 612, 061 613	Ошибка сигнала устройства произвольной оптического сканирования	Выключите и снова включите аппарат. Если неисправность устранить не удается, обратитесь в сервисный центр.

(Чтобы)

Код неисправности	Вероятная причина	Рекомендуемое решение
071 101	Неисправность датчика вывода бумаги в лотке 1	Извлеките застрявшую бумагу в лотке 1. Выключите и снова включите аппарат. Если неисправность устранить не удается, обратитесь в сервисный центр.
071 210, 071 211, 071 212, 071 213, 071 214, 071 215, 071 216, 071 217, 071 218, 071 219, 071 221, 071 222, 072 210, 072 211, 072 212, 072 213, 072 214, 072 215, 072 216, 072 217, 072 218, 072 219, 072 221, 072 222,	Неисправность лотка 1 и 2	Проверьте бумагу в лотке 1 или 2. Выключите и снова включите аппарат. Если неисправность устранить не удается, обратитесь в сервисный центр. **ПРИМЕЧАНИЕ** Помимо лотков 1 и 2 можно использовать другие лотки — в зависимости от того, какой из лотков (Лоток 1 или Лоток 2) неисправен.
071 401	Ошибка ролика подачи/замедляющего ролика/ролика захвата в лотке 1	Если ошибка не устраняется, следует обратиться к квалифицированному специалисту, прошедшему обучение по программе Xerox Productivity Plus (XPP), который также известен как Основной технический оператор (Technical Key Operator, TKO). Если неисправность устранить не удается, обратитесь в сервисный центр.
071 901	Застревание бумаги в лотке 1	Извлеките застрявшую бумагу в лотке 1. Выключите и снова включите аппарат. Если неисправность устранить не удается, обратитесь в сервисный центр.

(Чтобы)

Код неисправности	Вероятная причина	Рекомендуемое решение
071 940	Уровень бумаги «Пустой» или «Почти пустой» для лотка 1	Убедитесь, что бумага в лоток 1 вложена правильно. Выключите и снова включите аппарат. Если неисправность устранить не удается, обратитесь в сервисный центр.
071 941	Неправильное положение бумаги при печати работы. Возможно, бумага неправильно загружена в лоток 1.	Убедитесь в правильной ориентации бумаги работы печати и в том, что выбран нужный лоток. Если неисправность устранить не удается, обратитесь в сервисный центр.
071 942	Ошибка лотка 1 при печати из лотка 1.	Убедитесь в правильной ориентации бумаги работы печати и в том, что выбран нужный лоток. Выключите и снова включите аппарат. Если неисправность устранить не удается, обратитесь в сервисный центр.
071 943 072 943	Лоток 1 или 2 отключены. Это может привести к недоступности бумаги в лотке 1 или 2 и переключению на другой лоток.	Убедитесь, что бумага в лоток 1 или 2 загружена правильно. Выключите и снова включите аппарат. Если неисправность устранить не удается, обратитесь в сервисный центр.
071 944 071 945 072 944	Сервер печати настроен на получение бумаги из лотка 1 и 2, но лоток 1 или 2 физически не подключен	Убедитесь, что бумага в лоток 1 или 2 загружена правильно. Выключите и снова включите аппарат. Если неисправность устранить не удается, обратитесь в сервисный центр.
072 101	Ошибка датчика лотка 2	Извлеките застрявшую бумагу. Выключите и снова включите аппарат. Если неисправность устранить не удается, обратитесь в сервисный центр.

(Чтобы)

Код неисправности	Вероятная причина	Рекомендуемое решение
072 901	Ошибка ролика подачи/замедляющего ролика/ролика захвата в лотке 2	Выключите и снова включите аппарат. Если неисправность устранить не удается, обратитесь в сервисный центр.
072 940 072 942	Уровень бумаги «Пустой» или «Почти пустой» для лотка 2, и не удается переключиться на другой лоток	Убедитесь, что бумага в лоток 2 вложена правильно. Выключите и снова включите аппарат. Если неисправность устранить не удается, обратитесь в сервисный центр.
072 941	Неправильное положение бумаги во время печати работы, листы загружены неправильно	Убедитесь в правильной ориентации бумаги работы печати и в том, что выбран нужный лоток. Выключите и снова включите аппарат. Если неисправность устранить не удается, обратитесь в сервисный центр.
073 900 073 901	Застревание бумаги в датчике двусторонней печати	Извлеките застрявшую бумагу. Выключите и снова включите аппарат. Если неисправность устранить не удается, обратитесь в сервисный центр.

(Чтобы)

Код неисправности	Вероятная причина	Рекомендуемое решение
077 100, 077 101, 077 102, 077 103, 077 104, 077 105, 077 106, 077 107, 077 108, 077 109, 077 111, 077 112, 077 113, 077 114, 077 115, 077 116, 077 117, 077 118, 077 119, 077 121, 077 122, 077 123, 077 124, 077 125, 077 126, 077 127, 077 128, 077 129, 077 130, 077 131, 077 132, 077 134, 077 135, 077 136, 077 137, 077 138, 077 139, 077 140, 077 900, 077 900, 077 901, 077 902, 077 903, 077 904, 077 905, 077 906, 077 907, 077 908, 077 909, 077 910, 077 911, 077 912, 077 913, 077 914, 077 915, 077 916, 077 917, 077 918, 077 919, 077 920, 077 921, 077 922, 077 923, 077 924, 077 925, 077 926, 077 928, 077 929, 077 930, 077 931, 077 932, 077 933, 077 934, 077 935, 077 937, 077 938, 077 939	Коды неисправностей, связанных с застреванием бумаги	Устраните все препятствия в тракте бумаги, извлеките застрявшую бумагу. Выключите и снова включите аппарат. Если неисправность устранить не удается, обратитесь в сервисный центр.
077 213 077 214	Застревание в датчике вывода бумаги не включено	Выключите и снова включите аппарат.
077 300 077 301 077 302	Транспортный желоб открыт в области лотка для бумаги	Выключите и снова включите аппарат. Если неисправность устранить не удается, обратитесь в сервисный центр.
077 303 077 304	Передние правая и левая дверца открыты с правой или с левой стороны печатающего устройства.	Закройте дверцы. Выключите и снова включите аппарат. Если неисправность устранить не удается, обратитесь в сервисный центр.
077 305	Выходная секция открыта	Осмотрите выходную дверцу. Откройте, затем закройте дверцу. Выключите и снова включите аппарат. Если неисправность устранить не удается, обратитесь в сервисный центр.

(Чтобы)

Код неисправности	Вероятная причина	Рекомендуемое решение
077 306	Не удается обнаружить выдвижную секцию тракта бумаги с левой стороны печатающего механизма.	Осмотрите модуль тракта бумаги. Откройте и закройте модуль тракта бумаги, убедившись в отсутствии явных причин неисправности. Выключите и снова включите аппарат. Если неисправность устранить не удается, обратитесь в сервисный центр.
077 307	Фиксатор обслуживания открыт	Закройте фиксатор обслуживания. Выключите и снова включите аппарат. Если неисправность устранить не удается, обратитесь в сервисный центр.
077 310	Ошибка привода бокового смещения	Выключите и снова включите аппарат. Если неисправность устранить не удается, обратитесь в сервисный центр.
077 320, 077 321, 077 322, 077 323, 077 324	Механическая неисправность аппарата	Выключите и снова включите аппарат. Если неисправность устранить не удается, обратитесь в сервисный центр.
077 331, 077 332, 077 333, 077 334, 077 335, 077 336 077 337, 077 338, 077 339, 077 340, 077 341, 077 342, 077 343, 077 344, 077 345, 077 346, 077 347, 077 348, 077 349, 077 350, 077 351, 077 352, 077 353, 077 354, 077 355, 077 355, 077 356	Ошибка датчика тракта	Выключите и снова включите аппарат. Если неисправность устранить не удается, обратитесь в сервисный центр.
077 400	Работа запущена во время прогрева пневмосистемы	Убедитесь в готовности пневмосистемы. Выключите и снова включите аппарат. Если неисправность устранить не удается, обратитесь в сервисный центр.

(Чтобы)

Код неисправности	Вероятная причина	Рекомендуемое решение
077 401	Ошибка ограничения срока службы щетки V-образного лотка	Выключите и снова включите аппарат. Если ошибка не устраняется, следует обратиться к квалифицированному специалисту, прошедшему обучение по программе Xerox Productivity Plus (XPP), который также известен как Основной технический оператор (Technical Key Operator, TKO). Если неисправность устранить не удается, обратитесь в сервисный центр.
077 600	Внешняя температура превышает заданный диапазон	Выключите и снова включите аппарат. Если неисправность устранить не удается, обратитесь в сервисный центр.
077 601	Регистрация передней кромки вне надлежащего диапазона	Убедитесь в отсутствии препятствий в тракте бумаги. Выключите и снова включите аппарат. Если неисправность устранить не удается, обратитесь в сервисный центр.
077 602	Влажность окружающей среды превысила заданный диапазон	Выключите и снова включите аппарат. Если неисправность устранить не удается, обратитесь в сервисный центр.
077 603, 077 604, 077 605, 077 606, 077 607, 077 608, 077 609, 077 610, 077 611, 077 612, 077 613, 077 614, 077 615, 077 616, 077 617	Ошибка контактного датчика изображения (CIS-датчика)	Выключите и снова включите аппарат. Если неисправность устранить не удается, обратитесь в сервисный центр.
077 618, 077 619, 077 620, 077 621	Ошибка сжатия/разжимания устройства выравнивания	Извлеките застрявшую бумагу. Выключите и снова включите аппарат. Если неисправность устранить не удается, обратитесь в сервисный центр.

(Чтобы)

Код неисправности	Вероятная причина	Рекомендуемое решение
077 622	Ошибка привода перекоса модуля	Извлеките застрявшую бумагу. Выключите и снова включите аппарат. Если неисправность устранить не удается, обратитесь в сервисный центр.
077 941 077 942	Несоответствие формата бумаги	Извлеките застрявшую бумагу. Отмените работу. Выключите и снова включите аппарат. • Поверьте материал, загруженный в лоток, и убедитесь, что он соответствует указанному в окне «Свойства лотка» интерфейса пользователя аппарата.
089 310, 089 311, 089 312, 089 313, 089 314, 089 315	Ошибка значения настройки технологии управления регистрацией изображения	Выключите и снова включите аппарат.
089 600, 089 601, 089 602	Ошибка датчика или некорректное создание E Patch	Выключите и снова включите аппарат. Если неисправность устранить не удается, обратитесь в сервисный центр.
089 603, 089 604, 089 605, 089 606, 089 607, 089 608, 089 609, 089 610, 089 611, 089 612, 089 613, 089 614, 089 615, 089 616, 089 617, 089 618, 089 619, 089 620, 089 621, 089 622, 089 623, 089 624, 089 625, 089 626, 089 627, 089 628, 089 629, 089 630, 089 631, 089 632, 089 633	Коды неисправностей регистрации цвета	Выключите и снова включите аппарат.
089 920 089 921	Емкость отработанного тонера установлена неправильно	Установите емкость отработанного тонера в правильное положение. Выключите и снова включите аппарат.

(Чтобы)

Код неисправности	Вероятная причина	Рекомендуемое решение
089 922 089 923	Емкость отработанного тонера переполнена	Опустошите емкость отработанного тонера. Выключите и снова включите аппарат.
089 925, 089 926, 089 927, 089 928, 089 929	Ошибки связи памяти блока, заменяемого пользователем, принт-картриджа	Выключите и снова включите аппарат. Если ошибка не устраняется, следует обратиться к квалифицированному специалисту, прошедшему обучение по программе Xerox Productivity Plus (XPP), который также известен как Основной технический оператор (Technical Key Operator, TKO). **Предварительный** Принт-картриджи должен заменять ТОЛЬКО обученный, квалифицированный Основной технический оператор. Если неисправность устранить не удается, обратитесь в сервисный центр.
091 310, 091 311, 091 312, 091 313, 091 314, 091 315	Ошибка очистителя коротрона заряда высоковольтного источника питания	Выключите и снова включите аппарат. Если неисправность устранить не удается, обратитесь в сервисный центр.
091 316	Ошибка связи памяти блока, заменяемого заказчиком	Выключите и снова включите аппарат. Если неисправность устранить не удается, обратитесь в сервисный центр.

(Чтобы)

Код неисправности	Вероятная причина	Рекомендуемое решение
091 317, 091 318, 091 319, 091 320, 091 321, 091 322, 091 323	Ошибка привода очистителя коротрона заряда	Выключите и снова включите аппарат. Если ошибка не устраняется, следует обратиться к квалифицированному специалисту, прошедшему обучение по программе Xerox Productivity Plus (XPP), который также известен как Основной технический оператор (Technical Key Operator, TKO). **Предварительный** Коротроны заряда должны заменяться ТОЛЬКО обученным, квалифицированным Основным техническим оператором. Если неисправность устранить не удается, обратитесь в сервисный центр.
091 400, 091 401, 091 402, 091 403, 091 404, 091 405, 091 406, 091 407, 091 408, 091 409, 091 410, 091 411 091 412, 091 413, 091 414, 091 415, 091 416, 091 417	Ошибка коротрона заряда	Выключите и снова включите аппарат. Если ошибка не устраняется, следует обратиться к квалифицированному специалисту, прошедшему обучение по программе Xerox Productivity Plus (XPP), который также известен как Основной технический оператор (Technical Key Operator, TKO). **Предварительный** Коротроны заряда должны заменяться ТОЛЬКО обученным, квалифицированным Основным техническим оператором. Если неисправность устранить не удается, обратитесь в сервисный центр.

(Чтобы)

Код неисправности	Вероятная причина	Рекомендуемое решение
091 418, 091 419, 091 420, 091 421, 091 422, 091 423, 091 424, 091 425, 091 426, 091 427, 091 428, 091 429 091 430, 091 431, 091 431 091 433, 091 434, 091 435	Ошибка принт-картриджа	Выключите и снова включите аппарат. Если ошибка не устраняется, следует обратиться к квалифицированному специалисту, прошедшему обучение по программе Xerox Productivity Plus (XPP), который также известен как Основной технический оператор (Technical Key Operator, TKO). **Предварительный** Принт-картриджи должен заменять ТОЛЬКО обученный, квалифицированный Основной технический оператор. Если неисправность устранить не удается, обратитесь в сервисный центр.
091 436, 091 437	Емкость отработанного тонера почти заполнена	Замените емкость отработанного тонера.
091 910, 091 911, 091 912, 091 913, 091 914, 091 915	Коротрон заряда неправильно установлен	Установите коротрон заряда в правильное положение. **Предварительный** Это должен выполнять ТОЛЬКО обученный, квалифицированный Основной технический оператор. Выключите и снова включите аппарат. Если неисправность устранить не удается, обратитесь в сервисный центр.

(Чтобы)

Код неисправности	Вероятная причина	Рекомендуемое решение
091 916, 091 917, 091 918, 091 919, 091 920, 091 921	Память блока, заменяемого пользователем, принт-картриджа установлена неправильно	Установите память блока, заменяемого заказчиком, принт-картриджа в правильное положение. **Предварительный** Это должен выполнять ТОЛЬКО обученный, квалифицированный Основной технический оператор. Выключите и снова включите аппарат. Если неисправность устранить не удается, обратитесь в сервисный центр.
091 922, 091 923, 091 924, 091 925, 091 926, 091 927	Ошибка проводки коротрона заряда	Выключите и снова включите аппарат. Если неисправность устранить не удается, обратитесь в сервисный центр.
091 928, 091 929, 091 930, 091 931, 091 932, 091 933	Завершение срока службы коротрона заряда	Выключите и снова включите аппарат. Если неисправность устранить не удается, обратитесь в сервисный центр.
091 934, 091 935, 091 936, 091 937, 091 938, 091 939	Ошибка принт-картриджа	Выключите и снова включите аппарат. Если неисправность устранить не удается, обратитесь в сервисный центр.
092 310, 092 311, 092 312, 092 313, 092 314, 092 315	Напряжение заряда принт-картриджа не соответствует необходимым характеристикам	Выключите и снова включите аппарат. Если неисправность устранить не удается, обратитесь в сервисный центр.
092 350, 092 351, 092 352, 092 353, 092 354, 092 355	Сбой привода размыкания контура	Выключите и снова включите аппарат. Если неисправность устранить не удается, обратитесь в сервисный центр.

(Чтобы)

Код неисправности	Вероятная причина	Рекомендуемое решение
092 356, 092 357, 092 358, 092 359, 092 360, 092 361	Неисправность в системе обработки изображений	Выключите и снова включите аппарат. Если неисправность устранить не удается, обратитесь в сервисный центр.
092 606, 092 607, 092 608, 092 609, 092 610, 092 611, 092 612, 092 613, 092 614, 092 615, 092 616, 092 617, 092 618, 092 619, 092 620, 092 621, 092 622, 092 623	Коды неисправностей автоматической мини-системы контроля плотности	Выключите и снова включите аппарат. Если неисправность устранить не удается, обратитесь в сервисный центр.
092 624, 092 625, 092 626, 092 627, 092 628, 092 629, 092 630, 092 631, 092 632, 092 633, 092 634, 091 635, 092 636, 092 637, 092 638, 092 639, 092 640, 092 641	Расхождения корректировки плотности	Выключите и снова включите аппарат. Если неисправность устранить не удается, обратитесь в сервисный центр.
092 642 092 643 092 644 092 945	Ошибки датчика автоматической системы контроля плотности	Выключите и снова включите аппарат. Если неисправность устранить не удается, обратитесь в сервисный центр.
092 646 092 647	Ошибка датчика температуры	Выключите и снова включите аппарат. Если неисправность устранить не удается, обратитесь в сервисный центр.
092 648 092 649	Ошибка датчика влажности	Выключите и снова включите аппарат. Если неисправность устранить не удается, обратитесь в сервисный центр.
092 650, 092 651, 092 652, 092 653, 092 654, 092 655, 092 656, 092 657, 092 658, 092 659, 092 660, 092 661	Ошибка вывода автоматической системы контроля тонера	Выключите и снова включите аппарат. Если неисправность устранить не удается, обратитесь в сервисный центр.

(Чтобы)

Код неисправности	Вероятная причина	Рекомендуемое решение
092 662, 092 663, 092 664, 092 665, 092 666, 092 667, 092 668, 092 669, 092 670, 092 671, 092 672, 092 673, 092 674, 092 675, 092 676, 092 677, 092 678, 092 679, 092 680, 092 681, 092 682, 092 683, 092 684, 092 685	Ошибки значений электростатического напряжения	Выключите и снова включите аппарат. Если неисправность устранить не удается, обратитесь в сервисный центр.
092 920, 092 921, 092 922, 092 923, 092 924, 092 925, 092 926, 092 927, 092 928, 092 929, 092 930, 092 931, 092 932, 092 933, 092 934, 092 935, 092 936, 092 937	Ошибки памяти блока, заменяемого заказчиком, принт-картриджа	Выключите и снова включите аппарат. Если неисправность устранить не удается, обратитесь в сервисный центр.
092 938	Эта ошибка создается при некорректном функционировании программного обеспечения очистителя коротрона заряда	Выключите и снова включите аппарат. Если неисправность устранить не удается, обратитесь в сервисный центр.
093 310, 093 911, 093 912, 093 913, 093 914, 093 915, 093 916, 093 917, 093 918, 093 919, 093 920, 093 921	Ошибки подачи	Выключите и снова включите аппарат. Если неисправность устранить не удается, обратитесь в сервисный центр.
093 322	Ошибка связи памяти блока, заменяемого заказчиком	Выключите и снова включите аппарат. Если неисправность устранить не удается, обратитесь в сервисный центр.
093 400, 093 401, 093 402, 093 403, 093 404, 093 405 093 406, 093 407, 093 408, 093 409, 093 410, 093 411	Ошибка тонера	Замените тонер-картридж.
093 413, 093 414, 093 415, 093 416, 093 417, 093 418	Ошибка расписания замены устройства подачи	Обратитесь в сервисный центр.
093 910, 093 911, 093 912, 093 913, 093 914, 093 915	Ошибка связи между памятью блока, заменяемого заказчиком, и тонер-картриджем	Извлеките и повторно установите тонер-картридж. Выключите и снова включите аппарат.

(Чтобы)

Код неисправности	Вероятная причина	Рекомендуемое решение
093 916, 093 917, 093 918, 093 919, 093 920, 093 921, 093 922, 093 923, 093 924, 093 925, 093 926, 093 927, 093 928, 093 929, 093 930, 093 931, 093 932, 093 933 093 934, 093 935, 093 936, 093 937, 093 938, 093 939	Ошибки тонера-картриджа	Извлеките и повторно установите тонер-картридж. Выключите и снова включите аппарат.
093 940	Аппарат продолжает печать при открытой дверце тонер-картриджа	Закройте дверцу устройства подачи. Выключите и снова включите аппарат.
093 941	Не удается обнаружить модуль ремня переноса изображения (IBT)	Закройте дверцу. Выключите и снова включите аппарат.
094 310 094 311	Ошибка ремня переноса изображения (IBT)	Выключите и снова включите аппарат. Если неисправность устранить не удается, обратитесь в сервисный центр.
094 312	Сбой контакта или отведения дополнительного ремня переноса смещения	Выключите и снова включите аппарат. Если неисправность устранить не удается, обратитесь в сервисный центр.
094 313	Ошибка датчика начального положения второго регулируемого кулачка привода сжатия	Выключите и снова включите аппарат. Если неисправность устранить не удается, обратитесь в сервисный центр.
094 314, 094 315, 094 316 094 317	Ошибка ролика отведения	Выключите и снова включите аппарат. Если неисправность устранить не удается, обратитесь в сервисный центр.
094 414	Обнаружено состояние обратного хода ремня переноса изображения	Выключите и снова включите аппарат. Если неисправность устранить не удается, обратитесь в сервисный центр.

(Чтобы)

Код неисправности	Вероятная причина	Рекомендуемое решение
094 415, 094 416, 094 417, 094 418, 094 419	Ошибка ремня переноса смещения	Выключите и снова включите аппарат. Если ошибка не устраняется, следует обратиться к квалифицированному специалисту, прошедшему обучение по программе Xerox Productivity Plus (XPP), который также известен как Основной технический оператор (Technical Key Operator, TKO). Если неисправность устранить не удается, обратитесь в сервисный центр.
094 420 094 421 094 424	Ошибка ремня переноса изображения (IBT)	Выключите и снова включите аппарат. Если ошибка не устраняется, следует обратиться к квалифицированному специалисту, прошедшему обучение по программе Xerox Productivity Plus (XPP), который также известен как Основной технический оператор (Technical Key Operator, TKO). Если неисправность устранить не удается, обратитесь в сервисный центр.
094 422	Ошибка модуля переноса обрезки	Выключите и снова включите аппарат. Если ошибка не устраняется, следует обратиться к квалифицированному специалисту, прошедшему обучение по программе Xerox Productivity Plus (XPP), который также известен как Основной технический оператор (Technical Key Operator, TKO). Если неисправность устранить не удается, обратитесь в сервисный центр.

(Чтобы)

Код неисправности	Вероятная причина	Рекомендуемое решение
094 423	Ошибка фильтра	Выключите и снова включите аппарат. Если ошибка не устраняется, следует обратиться к квалифицированному специалисту, прошедшему обучение по программе Xerox Productivity Plus (XPP), который также известен как Основной технический оператор (Technical Key Operator, TKO). Если неисправность устранить не удается, обратитесь в сервисный центр.
094 600, 094 601, 094 602, 094 603, 094 604, 094 605	Ошибки ролика переноса смещения	Выключите и снова включите аппарат. Если неисправность устранить не удается, обратитесь в сервисный центр.
094 606	Ошибка измерения температуры окружающей среды	Выключите и снова включите аппарат. Если неисправность устранить не удается, обратитесь в сервисный центр.
094 607	Ошибка измерения влажности окружающей среды	Выключите и снова включите аппарат. Если неисправность устранить не удается, обратитесь в сервисный центр.
094 910 094 911	Ошибка несоответствия переключателя наличия печатающего устройства	Выключите и снова включите аппарат. Если неисправность устранить не удается, обратитесь в сервисный центр.
094 930, 094 931, 094 932, 094 933, 094 934, 094 935	Обнаружено состояние «Закончился тонер»	Замените пустой тонер-картридж. Выключите и снова включите аппарат.
094 936	Открыта дверца тонер-картриджа	Закройте крышку устройства подачи.

(Чтобы)

Код неисправности	Вероятная причина	Рекомендуемое решение
102 313	Ошибка связи	Выключите и снова включите аппарат. Если неисправность устранить не удается, обратитесь в сервисный центр.
102 316	Обнаружено выключение питания интерфейса пользователя	Выключите и снова включите аппарат.
121 310 121 311	Ошибка связи	Выключите и снова включите аппарат. Если неисправность устранить не удается, обратитесь в сервисный центр.
121 333, 121 334, 121 335, 121 336	Ошибка EPSV	Выключите и снова включите аппарат. Если неисправность устранить не удается, обратитесь в сервисный центр.
124 310	Ошибка ОЗУ	Выключите и снова включите аппарат. Если неисправность устранить не удается, обратитесь в сервисный центр.
124 311	Ошибка в области энергонезависимой памяти (ПЗУ)	Выключите и снова включите аппарат. Если неисправность устранить не удается, обратитесь в сервисный центр.
124 312	Ошибка системной логики	Выключите и снова включите аппарат. Если неисправность устранить не удается, обратитесь в сервисный центр.
124 313 124 314	Проблема с флэш-накопителем USB, установленным в порт USB управляющего компьютера	Выключите и снова включите аппарат. Если неисправность устранить не удается, обратитесь в сервисный центр.

(Чтобы)

Код неисправности	Вероятная причина	Рекомендуемое решение
124 315	Несоответствие счетчика копий	Выключите и снова включите аппарат. Если неисправность устранить не удается, обратитесь в сервисный центр.
124 316	Несоответствие серийного номера	Выключите и снова включите аппарат. Если неисправность устранить не удается, обратитесь в сервисный центр.
124 318 124 319	Несовместимость аппаратного/программного обеспечения интерфейсного модуля	Выключите и снова включите аппарат. Если неисправность устранить не удается, обратитесь в сервисный центр.
124 320	Сбой связи между аппаратом и сервером печати	Выключите и снова включите аппарат. Если неисправность устранить не удается, обратитесь в сервисный центр.
124 321 124 322 124 323	Несоответствие данных с памятью блока, заменяемого заказчиком	Выключите и снова включите аппарат. Если неисправность устранить не удается, обратитесь в сервисный центр.
124 324 124 325 124 326	Несоответствие данных между печатной платой и памятью блока, заменяемого заказчиком, аппарата	Выключите и снова включите аппарат. Если неисправность устранить не удается, обратитесь в сервисный центр.
124 327 124 328 124 329	Ошибка модуля принт-картриджа	Выключите и снова включите аппарат. Если неисправность устранить не удается, обратитесь в сервисный центр.
124 330 124 331 124 332	Ошибка памяти блока, заменяемого пользователем, с системной печатной платой	Выключите и снова включите аппарат. Если неисправность устранить не удается, обратитесь в сервисный центр.

Качество изображения

В данном разделе приведена таблица для поиска и устранения неисправностей, связанных с качеством изображения. Неисправности перечислены в столбце «Неисправность», а способы их устранения – в столбце «Рекомендуемое решение». Если после выполнения данных инструкций неисправность устранить не удается, обратитесь в сервисный центр Xerox.

Неисправность	Рекомендуемое решение
Белые и темные пятна или кляксы на готовых копиях (особенно при печати работ с небольшой областью покрытия)	Это может быть вызвано тем, что в принт-картридж попало слишком много тонера; выполните процедуру по очистке тонера. Дополнительные сведения и инструкции по выполнению этой процедуры см. в руководстве системного администратора.
Цветные линии, штрихи, пятна, смазанные изображения или полоски	Прежде чем предпринимать какие-то действия, проверьте статус расходных материалов/блоков, заменяемых заказчиком, нажав кнопку **Обслуживание** в интерфейсе пользователя. • Если появляются линии или штрихи, проверьте узел очистки ремня переноса изображения (IBT) на предмет износа и повреждения, при необходимости замените его. • Если такие дефекты появляются на отпечатке через каждые 36 мм, не меняйте принт-картридж. Этот дефект вызван повреждением или неисправностью блока проявления. • Если появляются только черные линии, штрихи или пробелы в направлении обработки, замените узел черного коротрона. **Предварительный** Коротроны заряда должны заменяться ТОЛЬКО обученным, квалифицированным Основным техническим оператором. • Если на отпечатках пятна или полосы появляются через каждые 126 мм, значит поврежден или засвечен желтый, пурпурный или голубой принт-картридж. **Предварительный** Принт-картриджи должен заменять ТОЛЬКО обученный, квалифицированный Основной технический оператор.

(Чтобы)

Неисправность	Рекомендуемое решение
Отпечатки имеют цветные линии, штрихи, пятна, полосы (пунктирные либо непрерывные) и/или царапины или непропечатанные кромки	• Выполните работы с отдельными цветами (желтый, пурпурный, голубой), чтобы определить, какой из принт-картриджей может быть поврежден или засвечен. • Замените соответствующий цветной принт-картридж. **Предварительный** Принт-картриджи должен заменять ТОЛЬКО обученный, квалифицированный Основной технический оператор. • Если на отпечатках пятна или полосы появляются через каждые 188 мм, значит поврежден или засвечен черный принт-картридж. Замените черный принт-картридж. **Предварительный** Принт-картриджи должен заменять ТОЛЬКО обученный, квалифицированный Основной технический оператор. • Убедитесь, что направляющие лотка для бумаги находятся напротив кромок загруженной бумаги.
На отпечатках возникают полосы с низким глянцем	Выполнение печати на бумаге любой плотности на определенной скорости может привести к появлению полос низкого глянца. На плотных материалах этот дефект возникает примерно в 127 мм от передней кромки; ширина полосы составляет около 76 мм. На материалах малой плотности дефект возникает примерно в 152 мм от передней кромки; ширина полосы составляет около 50 мм. **ПРИМЕЧАНИЕ** При возникновении этого дефекта установите для настройки «Производ-ть» значение «Плотность бумаги одного типа». Если после этого при печати дефект сохраняется, обратитесь за помощью в сервисное представительство Xerox.
При печати весь лист покрывается черной или серой краской	Прежде чем звонить в центр сервисного обслуживания Xerox, запишите серийный номер аппарата.
Белые линии, полосы, пятна или пробелы	Проверьте, соответствует ли загруженная бумага техническим характеристикам аппарата. Технические характеристики бумаги и правила ее хранения приведены в разделе «Бумага и материалы».
На готовых копиях видны белые полосы (пунктирные либо сплошные), царапины или непропечатанные участки (там, где оригинал содержит темное изображение)	Загрузите бумагу из новой пачки в выбранный лоток для бумаги.

(Чтобы)

Неисправность	Рекомендуемое решение
Черные линии, штрихи, пятна или полосы	Прежде чем предпринимать какие-либо из перечисленных действий, проверьте статус расходных материалов/блоков, заменяемых заказчиком, нажав кнопку **Обслуживание** в интерфейсе пользователя.
На отпечатках по краю появляется черная полоса, видна только часть изображения	Убедитесь, что для выбранного лотка задан правильный формат и тип бумаги.
Отпечатки слишком светлые или размытые, участки со сплошным покрытием не черные, или их тон неоднороден	Если на экране отображается предупреждение о низком уровне тонера, замените тонер-картридж.
Изображение перекошено или искривлено	Убедитесь, что направляющие лотка для бумаги находятся напротив кромок загруженной бумаги.
Отпечаток не прямой, а наклонен под углом	• Проверьте, соответствует ли загруженная бумага техническим характеристикам аппарата. Дополнительные сведения о бумаге и правилах хранения см. в разделе «Сведения о бумаге». Сведения о характеристиках бумаги см. в разделе «Технические данные». • Загрузите бумагу из новой пачки в выбранный лоток для бумаги. • Откройте переднюю дверцу и убедитесь в отсутствии препятствий в тракте бумаги.
Незакрепленный тонер стирается с листа	Проверьте, соответствует ли загруженная бумага техническим характеристикам аппарата. Дополнительные сведения о бумаге и правилах хранения см. в разделе «Сведения о бумаге». Сведения о характеристиках бумаги см. в разделе «Технические данные».
Чернила на отпечатке не стойкие, они смазываются и стираются	Загрузите бумагу из новой пачки в выбранный лоток для бумаги.
Неправильное расположение или сдвиг изображения	Убедитесь, что направляющие лотка для бумаги находятся напротив кромок загруженной бумаги.

(Чтобы)

Неисправность	Рекомендуемое решение
На задней кромке отпечатков имеются пропуски нанесения тонера, разнородная плотность или недостаточная глубина цвета; обычно это происходит при использовании слишком плотного или недостаточно плотного материала	В режиме администратора: • создайте пользовательский материал и добавьте его в библиотеку материалов; • в разделе «Дополн. настройка материала» отрегулируйте настройку «2-й ролик переноса смещения» и снова отправьте работу; • при необходимости повторяйте регулировку настройки «2-й ролик переноса смещения», пока не добьетесь нужного результата; • если отпечатки все равно будут получаться неприемлемого качества, обратитесь в сервисный центр.

Замена коротронов

Предварительный

Коротроны заряда должны заменяться ТОЛЬКО обученным, квалифицированным Основным техническим оператором.

Срок замены блока коротрона заряда

В отличие от других расходных компонентов аппарата, сообщение о необходимости замены коротрона не отображается в интерфейсе пользователя. Модуль коротрона следует заменять только при появлении на отпечатках дефектов изображения, таких как «полосы» или «радужные полосы». На вкладке **Обслуживание** отображается символ желтого треугольника или красного кружка, после того как будет напечатано заданное количество отпечатков с помощью данного модуля коротрона. На эти символы не следует обращать внимание: продолжайте использовать модуль коротрона до появления полос на отпечатках.

Определение узла коротрона заряда, требующего замены

Если на отпечатках становятся заметны цветные линии или полосы, возможно, требуется замена модуля коротрона заряда. Для того чтобы определить, какой модуль требует замены, извлеките и отправьте на печать файл **CorotronTest.pdf** с CD/DVD-диска с документацией пользователя. На готовом отпечатке полосы будут отображаться на контрольной цветной полоске того коротрона, который требует замены. Если полосы отображаются на нескольких цветовых контрольных полосках, значит необходимо заменить несколько коротронов.

Образцы полос

Ниже приведены примеры пробных отпечатков, на которых видны полосы на цветных полосках коротрона, требующего замены, и в трехцветных полосках. Трехцветная полоска (CMY) представлена для упрощения идентификации цвета, оставляющего полосы.

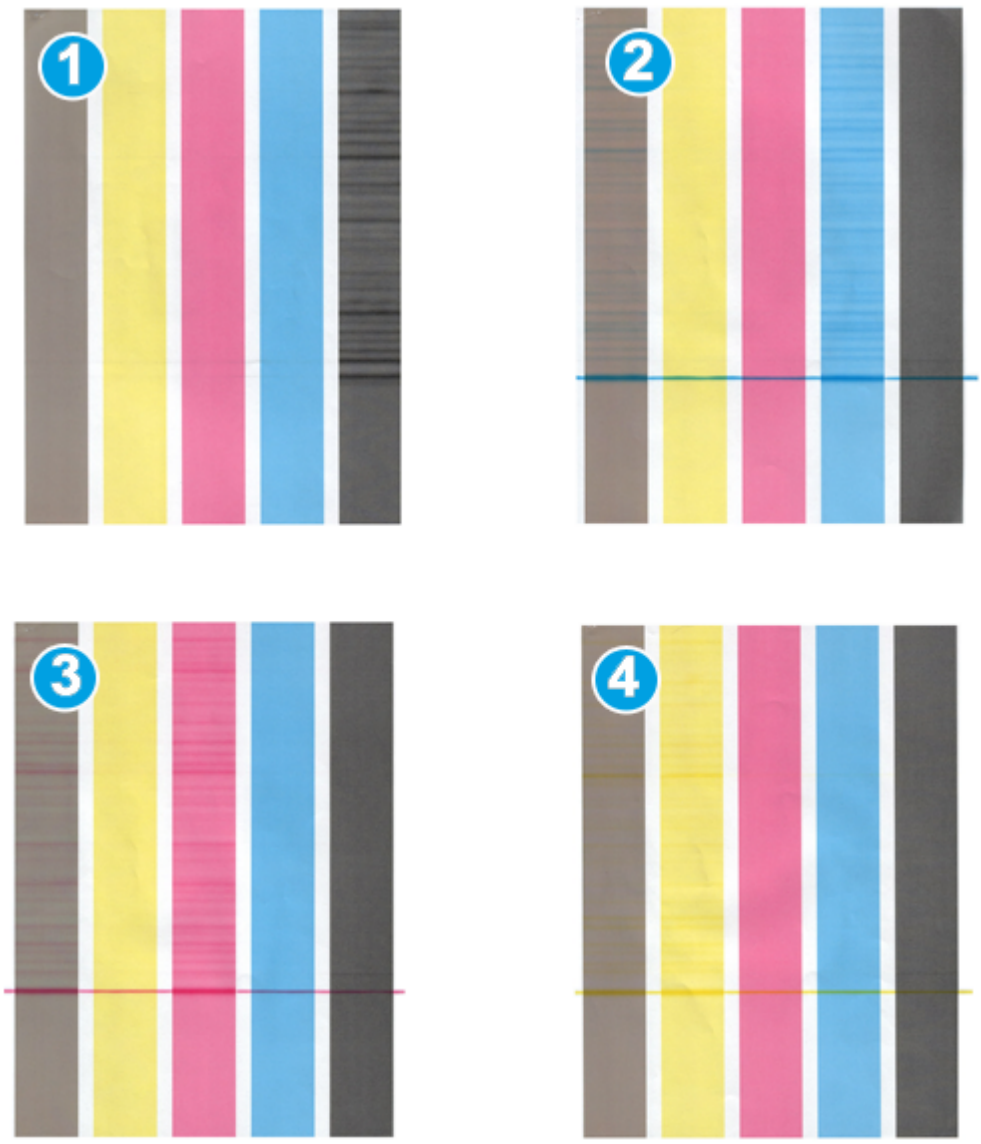

1. Черные полосы
2. Голубые полосы
3. Пурпурные полосы
4. Желтые полосы

8

Технические данные

Технические характеристики аппарата

Емкость лотка

Лотки 1 и 2 идентичны, емкость каждого лотка – 2000 листов. Лотки предназначены для следующей бумаги:

- плотность от 55 г/кв.м (обычная) до 350 г/кв.м (обложки);
- формат от 7,2 x 7,2 дюйма (182 x 182 мм) до 13 x 19,2 дюйма (330 x 488 мм);
- при использовании дополнительного лотка для подачи открыток минимальный формат составляет 101,64 x 152,4 мм (4 x 6 дюймов).

  ПРИМЕЧАНИЕ

  Подробные сведения о дополнительном лотке для подачи открыток можно получить в разделе «Податчик большой емкости для крупноформатных оригиналов» в данном руководстве и в сервисном центре.

- все типы материалов, включая прозрачные пленки, наклейки, бланки, бумагу с покрытием и без него, с отверстиями, а также самокопирующую бумагу;
- подача длинной кромкой(LEF)/вертикальная ориентация или подача короткой кромкой (SEF)/горизонтальная ориентация (в зависимости от фактического размера бумаги).

Кроме того, лотки:

- оснащены функцией автоматического определения формата; тип, плотность, формат и ориентация бумаги отображаются в интерфейсе пользователя при закрытии лотка;
- поддерживают автоматическую регулировку положения лотка в зависимости от размера бумаги (переднее и заднее положение, выполняется при закрытии лотка).

  ПРИМЕЧАНИЕ

  Информация о емкости лотка дополнительного податчика большой емкости для крупноформатных оригиналов приведена в соответствующем разделе данного руководства.

Сведения о лотках для бумаги

- Тип: бумага с покрытием и без него, прозрачные пленки, наклейки, бумага для переноса изображения, разделители с выступами, бумага с отверстиями (LEF), самокопирующая бумага
- Размеры: мин. 182 x 182 мм (7,2 x 7,2 дюйма)

  ПРИМЕЧАНИЕ

  При использовании дополнительного лотка для подачи открыток минимальный формат составляет 101,64 x 152,4 мм (4 x 6 дюймов). Подробные сведения о дополнительном лотке для подачи открыток можно получить в разделе «Податчик большой емкости для крупноформатных оригиналов».

- Макс. = 330,2 x 488 мм (13 x 19,2 дюйма)
- Плотность: от 55 (обычная) до 350 (обложка) с покрытием и без него

Время разогрева аппарата

Время разогрева аппарата зависит от его текущего состояния (режима). Время разогрева аппарата приводится ниже.

- При холодном запуске (при включении питания или из режима энергосбережения), менее 5 минут.
- Из режима сна (экономии энергии), менее 5 мин.
- Из режима ожидания, менее 1 мин.
- При переключении режимов печати (например, с черно-белого на четырехцветный), примерно 2 мин.

Время вывода первой копии

При выходе из режима ожидания время вывода первой копии составляет менее 1 минуты.

- При холодном запуске (при включении питания или из режима энергосбережения) время вывода первой копии составляет менее 5 минут.

Характеристики бумаги

ПРИМЕЧАНИЕ

Полный перечень рекомендованных материалов см. в списке рекомендованных материалов. Список рекомендованных материалов доступен в разделе «Управление библиотекой материалов» и на сайте *www.xerox.com*.

Тип бумаги	Формат бумаги	Размеры (мм) SEF x LEF	Плотность (г/кв.м)	Тип покрытия
Обычная бумага Рельефная Открытки Перфорированная	A6 SEF B6 SEF A5 SEF B5 SEF/LEF A4 SEF/LEF A4-обложка SEF/LEF DT Special A4 SEF/LEF B4 SEF A3 SEF SRA3 SEF DT Special A3 SEF 4 x 6 дюймов SEF 5 x 7 дюймов SEF 5,5 x 8,5 дюймов SEF 6 x 9 дюймов SEF/LEF 7,25 x 10,5 дюймов SEF/LEF 8 x 10 дюймов SEF/LEF 8,46 x 12,4 дюймов SEF 8,5 x 11 дюймов SEF/LEF 8,5 x 13 дюймов SEF/LEF 8,5 x 14 дюймов SEF 9 x 11 дюймов SEF/LEF 11 x 15 дюймов SEF 11 x 17 дюймов SEF 12 x 18 дюймов SEF 12,6 x 19,2 дюйма SEF 13 x 18 дюймов SEF 16-kai (TFX) SEF/LEF 16-kai (GCO) SEF/LEF Pa-kai (TFX) SEF pa-kai (GCO) SEF Конв. OE #3 SEF Конв. Square #2 SEF Конв. C5 SEF Конв. C4 SEF	105,0 x 148,0 128,0 x 182,0 148,0 x 210,0 182,0 x 257,0 210,0 x 297,0 223,0 x 297,0 226,0 x 310,0 257,0 x 64,0 297,0 x 420,0 320,0 x 450,0 310,0 x 432,0 101,6 x 152,4 127,0 x 177,8 139,7 x 215,9 152,4 x 228,6 184,2 x 266,7 203,2 x 254,0 215,0 x 315,0 215,9 x 279,4 215,9 x 330,2 215,9 x 355,6 228,6 x 279,4 279,4 x 381,0 279,4 x 431,8 304,8 x 457,2 320,0 x 488,0 330,2 x 457,2 194,0 x 267,0 195,0 x 270,0 267,0 x 388,0 270,0 x 390,0 120,0 x 235,0 240,0 x 332,0 162,0 x 229,0 229,0 x 324,0	55-80 81-105 106-135 136-150 151-186 187-220 221-256 257-300 301-350	Без покрытия С покрытием

(Чтобы)

Тип бумаги	Формат бумаги	Размеры (мм) SEF x LEF	Плотность (г/кв.м)	Тип покрытия
Executive LEF	10,5 x 7,25 дюймов LEF	184,2 x 266,7	---	---
Quatro LEF	8 x 10 дюймов	203,2 x 254,0	---	---
Government-Legal SEF/LEF	8,5 x 13 дюймов	215,9 x 330,2	---	---
DT Special A4 SEF/LEF	8,90 x 12,20 дюймов	226,0 x 310,0	---	---
DT Special A3 SEF	12,20 x 17,00 дюймов	310,0 x 432,0	---	---
SRA3 SEF	12,60 x 17,72 дюйма	320,0 x 450,0	---	---
Прозрачные пленки	8,5 x 11 дюймов A4 LEF	215,9 x 279,4	---	---
Наклейки	8,5 x 11 дюймов A4 LEF	215,9 x 279,4	190	Глянцевая Матовая
Разделители с выступами	8,5 x 11 дюймов A4 LEF	215,9 x 279,4	163	Без покрытия

Характеристики окружающей среды

Аппарат переходит в режим энергосбережения по истечении 15 минут бездействия. Заводская настройка (15 минут) может быть изменена администратором. Дополнительные сведения см. в руководстве системного администратора.

Температура и влажность воздуха

10-32° C, относительная влажность 15-85 % , зона J (образование конденсата недопустимо)

9

Сдвигающий выходной лоток (ОСТ)

В сдвигающий выходной лоток поступают готовые работы печати. Готовые комплекты смещаются относительно друг друга для упрощения разделения. Максимальная емкость лотка ОСТ – 500 листов бумаги плотностью 90 г/кв.м.

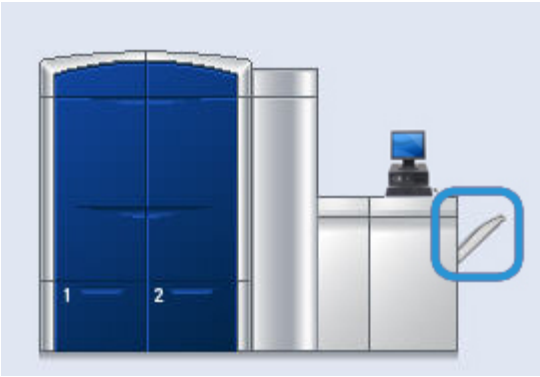

Включение режима сдвига на сервере печати EX

ПРИМЕЧАНИЕ

Данная информация предназначена только для пользователей, у которых сервер печати EX соединяется с печатающим устройством.

Если при печати работ появляется сообщение о том, что сдвигающий выходной лоток (ОСТ) не сдвигает готовые работы, следует убедиться, что на сервере печати EX включен режим сдвига. Ниже приведена процедура включения режима сдвига.

1. При необходимости отмените печать работы.
2. Выберите работу.
3. Откройте раздел «Свойства» работы.
4. Выберите вкладку «Послепечатная обработка».
5. Убедитесь, что в качестве выходного лотка выбран сдвигающий выходной лоток.
6. Выберите режим сдвига (установите флажок).

7. Нажмите кнопку OK, чтобы сохранить настройку и закрыть окно «Свойства».
8. Отправьте работу печати еще раз.

10

Податчик большой емкости для крупноформатных оригиналов (OHCF)

Обзор

Дополнительный податчик большой емкости для крупноформатных оригиналов (OHCF) с двумя выдвижными секциями обеспечивает подачу материалов различных форматов, включая как стандартные, так и крупноформатные оригиналы размером до 13 x 19,2 дюйма/330,2 x 488 мм. Каждая выдвижная секция вмещает 2000 листов.

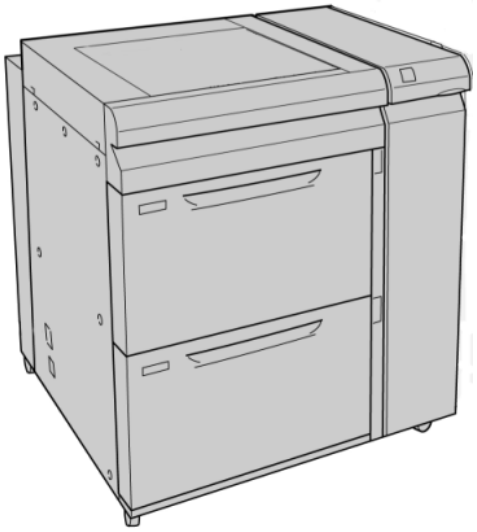

ПРИМЕЧАНИЕ

Податчик OHCF поставляется с установленным на заводе-изготовителе лотком для подачи открыток.

Лоток для подачи открыток

Податчик OHCF поставляется с установленным на заводе-изготовителе лотком для подачи открыток. Лоток для подачи открыток позволяет выполнять печать на материалах меньшего формата без необходимости последующей обрезки или сортировки. Лоток для подачи открыток специально предназначен для материалов размера 101,6 x 152,4 мм (4 x 6 дюймов) с подачей короткой кромкой (SEF).

Использование лотка для подачи открыток

При установке и использовании лотка для подачи открыток для печати на материалах меньшего формата (101,6 x 152,4 мм/4 x 6 дюймов) следует выполнить указанные ниже действия.

1. Медленно откройте до конца один из лотков для бумаги и выньте из него бумагу.

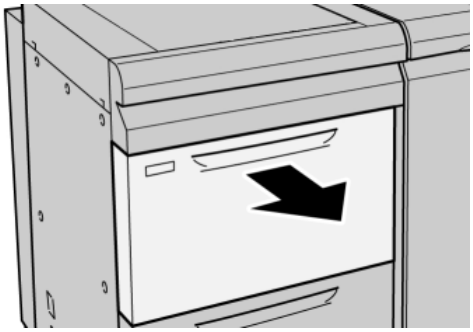

2. Сдвиньте направляющие в положение для максимального размера бумаги.

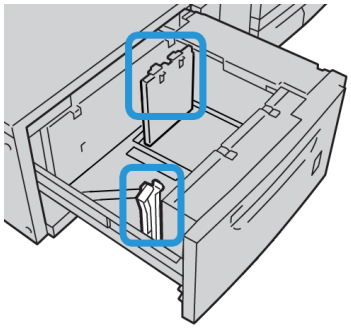

3. Откройте переднюю крышку податчика большой емкости для крупноформатных оригиналов (OHCF).

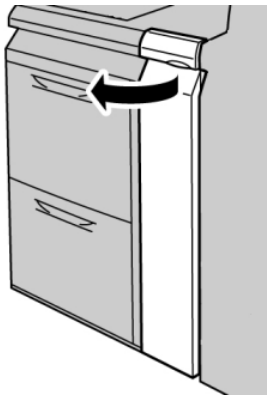

4. Снимите лоток для подачи открыток с внутренней части передней крышки податчика OHCF.
5. Установите лоток для подачи открыток так, чтобы он располагался на штырьках верхней рамки и в пазах в нижней части лотка.

6. Затяните ручной винт так, чтобы он зафиксировал лоток для подачи открыток.

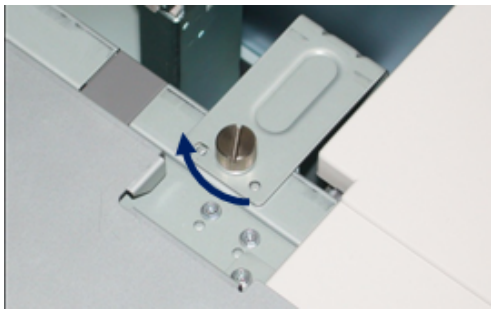

7. Вложите открытки в лоток и настройте направляющие так, чтобы они касались краев бумаги.

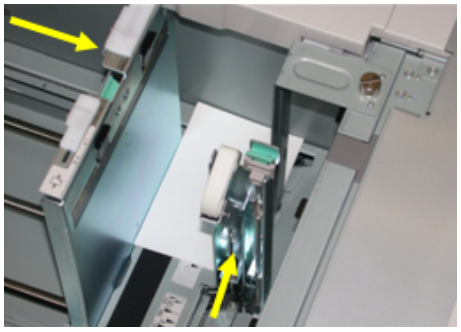

8. Закройте лоток для бумаги и подтвердите новые настройки через пользовательский интерфейс.
9. Запустите работу печати.
10. После завершения работы печати, удалите открытки из лотка для бумаги и снимите лоток для подачи открыток.
11. Лоток для подачи открыток следует хранить на внутренней части передней крышки податчика OHCF.

Загрузка материалов в податчик большой емкости для крупноформатных оригиналов (OHCF)

Загрузка бумаги в податчик большой емкости для крупноформатных оригиналов (OHCF)

1. Выберите подходящий материал для данной работы печати.
2. Аккуратно выдвиньте лоток до упора.
3. Откройте пачку бумаги. Сторона со швом должна быть сверху.
4. Перед загрузкой листов в лоток распустите их.
5. Вложите бумагу в лоток.
6. Отрегулируйте направляющие бумаги, нажав на защелку направляющей и аккуратно передвигая направляющую оригинала, пока она не коснется кромки материала в лотке.

   Не загружайте материалы выше линии, обозначающей максимальный уровень, на задней направляющей оригинала.

7. При необходимости установите рычажки регулировки перекоса в нужное положение для работы печати.
8. Аккуратно задвиньте лоток в аппарат до упора.

   Если эта опция включена системным администратором, экран свойств лотка для бумаги может отображаться в интерфейсе пользователя.

9. В окне «Св-ва лотка» введите точные сведения о бумаге, включая формат, тип и плотность, и при необходимости укажите параметры разглаживания и/или выравнивания.

10. Нажмите кнопку **OK**, чтобы сохранить настройки, и закройте окно Св-ва лотка.

Загрузка бумаги с выступами в податчик большой емкости для крупноформатных оригиналов (OHCF)

ПРИМЕЧАНИЕ

Если аппарат оборудован дополнительным перфоратором GBC, инструкции по загрузке бумаги с выступами в лотки см. в документации пользователя дополнительного перфоратора GBC.

1. Выберите подходящий материал для данной работы печати.
2. Аккуратно выдвиньте лоток до упора.
3. Перед загрузкой листов с выступами в лоток распушите их.
4. При загрузке бумаги с выступами выровняйте стопку по правому краю лотка в направлении подачи длинной кромкой, как показано на рисунке ниже:

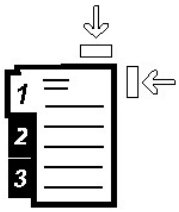

5. Отрегулируйте направляющие бумаги, нажав на защелку направляющей и аккуратно передвигая направляющую оригинала, пока она не коснется кромки материала в лотке.

   Не загружайте материалы выше линии, обозначающей максимальный уровень, на задней направляющей оригинала.
6. При необходимости установите рычажки регулировки перекоса в нужное положение для работы печати.
7. Аккуратно задвиньте лоток в аппарат до упора.

   Если эта опция включена системным администратором, экран свойств лотка для бумаги может отображаться в интерфейсе пользователя.
8. В окне «Св-ва лотка» введите точные сведения о бумаге, включая формат, тип и плотность, и при необходимости укажите параметры разглаживания и/или выравнивания.
9. Нажмите кнопку **OK**, чтобы сохранить настройки, и закройте окно Св-ва лотка.

Загрузка прозрачных пленок в податчик большой емкости для крупноформатных оригиналов (OHCF)

1. Выберите подходящий материал для данной работы печати.
2. Аккуратно выдвиньте лоток до упора.
3. Распушите стопку прозрачных пленок перед загрузкой в лоток, чтобы предотвратить их слипание.
4. Загружайте прозрачные пленки поверх небольшой стопки бумаги, выровняв их края по правому краю лотка, как показано на рисунке ниже:

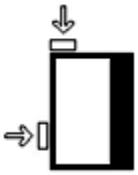

5. Отрегулируйте направляющие бумаги, нажав на защелку направляющей и аккуратно передвигая направляющую оригинала, пока она не коснется кромки материала в лотке.

   Не загружайте материалы выше линии, обозначающей максимальный уровень, на задней направляющей оригинала.
6. При необходимости установите рычажки регулировки перекоса в нужное положение для работы печати.
7. Аккуратно задвиньте лоток в аппарат до упора.

   Если эта опция включена системным администратором, экран свойств лотка для бумаги может отображаться в интерфейсе пользователя.
8. В окне «Св-ва лотка» введите точные сведения о бумаге, включая формат, тип и плотность, и при необходимости укажите параметры разглаживания и/или выравнивания.

Загрузка материала с отверстиями в податчик большой емкости для крупноформатных оригиналов (OHCF) для односторонней печати

1. Выберите подходящий материал для данной работы печати.
2. Аккуратно выдвиньте лоток до упора.
3. Откройте пачку бумаги. Сторона со швом должна быть сверху.
4. Перед загрузкой листов в лоток распустите их.
5. Вложите бумагу и выровняйте ее по правой стороне лотка, как показано ниже в направлении подачи длинной кромкой:

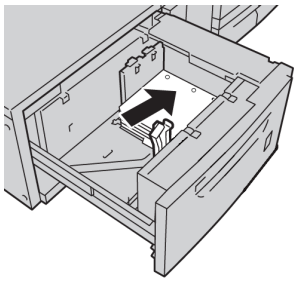

6. Отрегулируйте направляющие бумаги, нажав на защелку направляющей и аккуратно передвигая направляющую оригинала, пока она не коснется кромки материала в лотке.

   Не загружайте материалы выше линии, обозначающей максимальный уровень, на задней направляющей оригинала.

7. При необходимости установите рычажки регулировки перекоса в нужное положение для работы печати.
8. Аккуратно задвиньте лоток в аппарат до упора.

   Если эта опция включена системным администратором, экран свойств лотка для бумаги может отображаться в интерфейсе пользователя.
9. В окне «Св-ва лотка» введите точные сведения о бумаге, включая формат, тип и плотность, и при необходимости укажите параметры разглаживания и/или выравнивания.
10. Нажмите кнопку **OK**, чтобы сохранить настройки, и закройте окно Св-ва лотка.

Загрузка материала с отверстиями в податчик большой емкости для крупноформатных оригиналов (OHCF) для двусторонней печати

1. Выберите подходящий материал для данной работы печати.
2. Аккуратно выдвиньте лоток до упора.
3. Откройте пачку бумаги. Сторона со швом должна быть сверху.
4. Перед загрузкой листов в лоток распустите их.
5. Вложите бумагу и выровняйте ее по правой стороне лотка, как показано ниже в направлении подачи длинной кромкой:

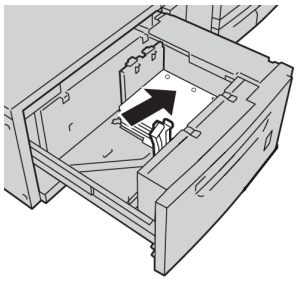

6. Вложите бумагу и выровняйте ее по правой стороне лотка, как показано ниже в направлении подачи короткой кромкой:

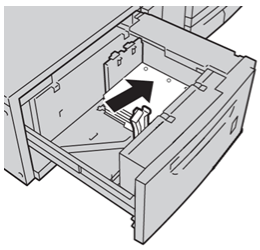

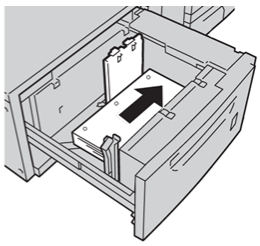

7. Отрегулируйте направляющие бумаги, нажав на защелку направляющей и аккуратно передвигая направляющую оригинала, пока она не коснется кромки материала в лотке.

   Не загружайте материалы выше линии, обозначающей максимальный уровень, на задней направляющей оригинала.
8. При необходимости установите рычажки регулировки перекоса в нужное положение для работы печати.

9. Аккуратно задвиньте лоток в аппарат до упора.

   Если эта опция включена системным администратором, экран свойств лотка для бумаги может отображаться в интерфейсе пользователя.

10. В окне «Св-ва лотка» введите точные сведения о бумаге, включая формат, тип и плотность, и при необходимости укажите параметры разглаживания и/или выравнивания.
11. Нажмите кнопку **OK**, чтобы сохранить настройки, и закройте окно Св-ва лотка.

Рычажки регулировки перекоса

Рычажки регулировки перекоса имеются во всех лотках для бумаги. Эти рычажки используются для повышения точности подачи бумаги и сокращения количества проблем, связанных с перекосом.

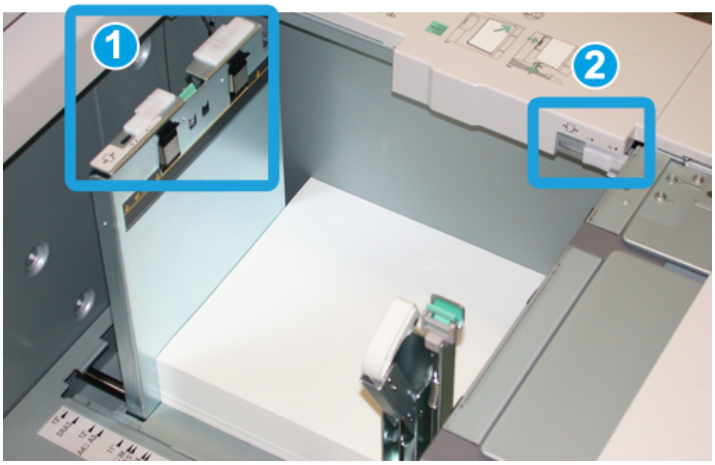

1. Задний рычажок регулировки перекоса
2. Правый рычажок регулировки перекоса

- Стандартное положение этих рычажков изменять не следует. Положение этих рычажков можно изменять только в том случае, если при выполнении определенной работы печати и/или печати на определенном типе материала возникают проблемы перекоса.
- Изменение стандартного положения рычажков регулировки перекоса может вызвать дополнительные проблемы при печати на определенных типах материала, например на бумаге с покрытием, наклейках и прозрачных пленках.

Ниже приведена процедура настройки рычажков регулировки перекоса.

1. Аккуратно выдвиньте лоток до упора.
2. Передвиньте задний рычажок регулировки перекоса вправо (как показано на рис. выше).
3. Аккуратно задвиньте лоток в аппарат до упора.

4. В окне «Св-ва лотка» введите точные сведения о бумаге, включая формат, тип и плотность, и при необходимости укажите параметры разглаживания и/или выравнивания.
5. Нажмите кнопку **OK**, чтобы сохранить настройки, и закройте окно Св-ва лотка.
6. Запустите работу печати.
   - Если бумага подается правильно без перекоса и качество печати удовлетворительное, другие действия не требуются.
   - Если бумага перекашивается и качество печати неудовлетворительное, переходите к следующему действию.
7. Аккуратно выдвиньте лоток до упора.
8. Верните задний рычажок регулировки перекоса влево (стандартное положение).
9. Передвиньте правый рычажок регулировки перекоса вперед, по направлению к передней части лотка.
10. Аккуратно задвиньте лоток в аппарат до упора.
11. В окне «Св-ва лотка» введите точные сведения о бумаге, включая формат, тип и плотность, и при необходимости укажите параметры разглаживания и/или выравнивания.
12. Нажмите кнопку **OK**, чтобы сохранить настройки, и закройте окно Св-ва лотка.
13. Запустите работу печати.
    - Если бумага подается правильно без перекоса и качество печати удовлетворительное, другие действия не требуются.
    - Если бумага перекашивается и качество печати неудовлетворительное, переходите к следующему действию.
14. Аккуратно выдвиньте лоток до упора.
15. Верните правый рычажок регулировки перекоса в исходное положение (в задней части лотка для бумаги).
16. Аккуратно задвиньте лоток в аппарат до упора.
17. Если проблемы с перекосом изображения устранить не удается, см. раздел «Дополнительная настройка материала» в руководстве системного администратора.

Свойства лотка

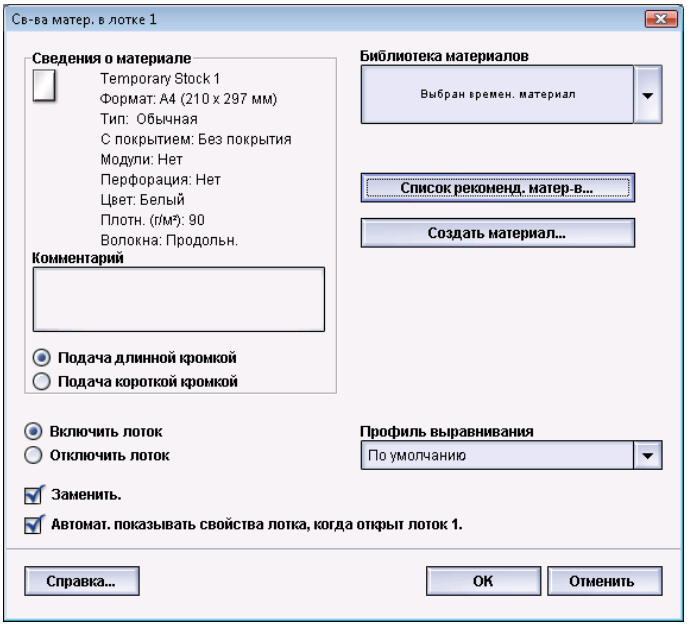

В окне Св-ва лотка можно просматривать и выбирать различные функции лотка для бумаги. Доступные варианты зависят от уровня доступа пользователя: оператор или администратор. Ниже приведены параметры, доступные в режиме «Оператор».

- **Сведения о выбранном материале** – в этой области отображаются сведения о текущем лотке, включая размер, тип, плотность, цвет и ориентацию (LEF или SEF) бумаги.
  - **Комментарий** – этот раздел служит для ввода данных о бумаге, например торговое название, или сведений, относящихся к данной работе. В это поле можно вводить не более 256 символов.
  - **Подача длинной кромкой/подача короткой кромкой** (LEF/SEF) – указывает ориентацию бумаги при загрузке в лоток: в направлении LEF или SEF.
- **Включить лоток**: разрешение использования выбранного лотка.
- **Отключить лоток** – настройка запрета на использование выбранного лотка.

- **Заменить –**
  - если этот флажок снят, в интерфейсе пользователя отображается соответствующее сообщение, когда материал в лотке не соответствует настройкам материала в окне «Св-ва лотка». Необходимо вложить в лоток материал, указанный в окне «Св-ва лотка».
  - Если опция выбрана, при несовпадении материала в лотке с материалом, указанным в окне его свойств, предупреждение в интерфейсе пользователя не отображается.
- **Автомат. показывать свойства лотка, когда открыт лоток**: Если опция выбрана, при открытии лотка всегда открывается окно «Св-ва лотка».
- Раскрывающееся меню **Библиотека материалов** – содержит названия всех материалов, которые были созданы пользователем или скопированы из списка рекомендованных материалов (в том числе с изменениями). Пользователь выбирает нужный материал из списка, и этот материал назначается лотку.
- **Список рекомендованных материалов** – содержит перечень всех предопределенных материалов по умолчанию, предусмотренных для аппарата. Пользователь может выбрать материал из списка рекомендованных материалов, чтобы временно назначить его лотку. Материал отображается в раскрывающемся списке «Библиотека материалов» с пометкой **Выбран времен. материал** и удаляется при выборе другого материала.
- **Создать материал** – позволяет пользователю создать новый временный материал, назначаемый лотку. Материал отображается в раскрывающемся списке «Библиотека материалов» с пометкой **Выбран времен. материал** и удаляется при выборе другого материала.
- **Профиль выравнивания** – позволяет пользователю выбрать системный профиль по умолчанию или специальный профиль, созданный и сохраненный администратором.

Несоответствие материала в лотке

Если бумага, загруженная в лоток, не соответствует настройкам, заданным в окне Свойства лотка, в интерфейсе пользователя может появиться сообщение Несоответствие материала в лотке.

ПРИМЕЧАНИЕ

Эта функция доступна, только если включена администратором. Дополнительные сведения см. в руководстве системного администратора.

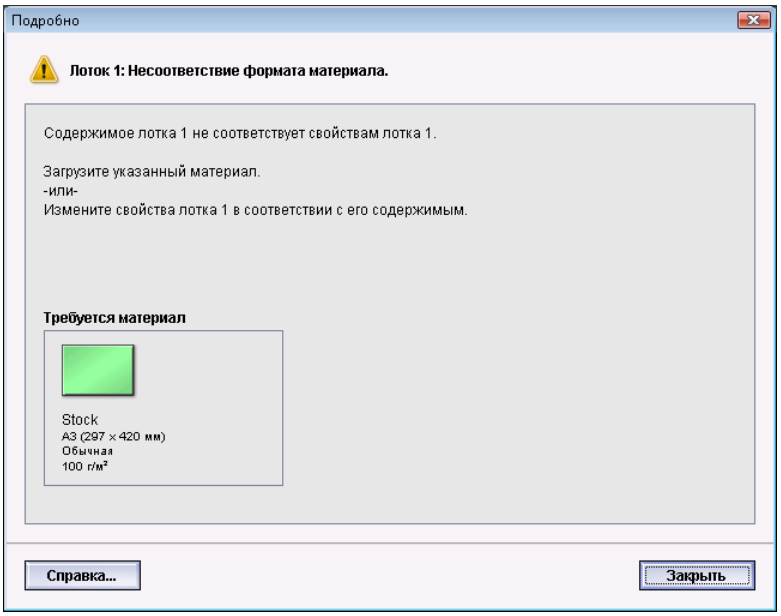

При получении этого сообщения выполните следующие действия.

1. Загрузите материал, указанный в окне Несоответствие материала в лотке или
2. Измените свойства лотка, чтобы настройки соответствовали содержимому лотка.
   a) Проверьте формат, тип (с покрытием, без покрытия) и плотность бумаги, загруженной в лоток.
   b) Введите эти данные в окне Свойства лотка.

Устранение неисправностей податчика OHCF

Устранения застрявшей бумаги в податчике OHCF

Совет

Прежде чем приступать к выполнению работ печати, необходимо убедиться в отсутствии застрявшей бумаги, включая всевозможные обрывки.

ПРИМЕЧАНИЕ

Способы извлечения бумаги зависят от участка, в котором произошло застревание. Для удаления застрявшей бумаги следуйте инструкциям, отображаемым на экране.

Застревание бумаги в лотках OHCF

1. Выдвиньте лоток, в котором застряла бумага.

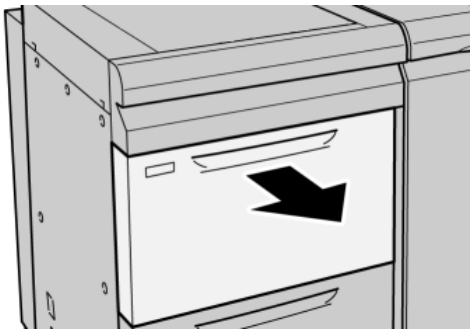

2. Извлеките застрявшую бумагу.

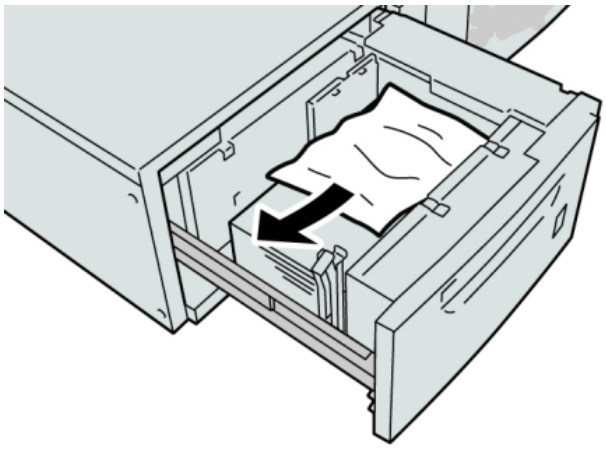

ПРИМЕЧАНИЕ

Если бумага порвалась, извлеките ее изнутри аппарата.

3. Аккуратно задвиньте лоток в аппарат до упора.

Застревание бумаги в податчике OHCF (рычажок 1a и ручка 1c)

1. Откройте переднюю крышку податчика большой емкости для крупноформатных оригиналов (OHCF).

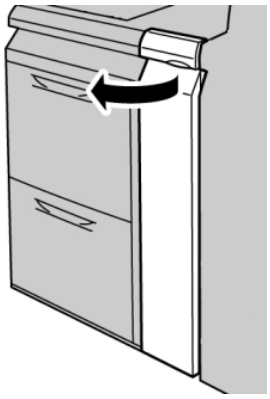

2. Поверните рычажок **1a** вправо, затем поверните ручку **1c** вправо. Извлеките застрявшую бумагу.

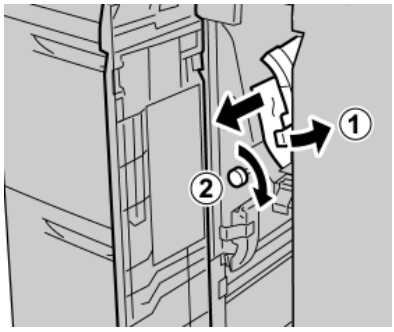

ПРИМЕЧАНИЕ

Если бумага порвалась, извлеките ее изнутри аппарата.

3. Верните рычажок 1a в исходное положение.

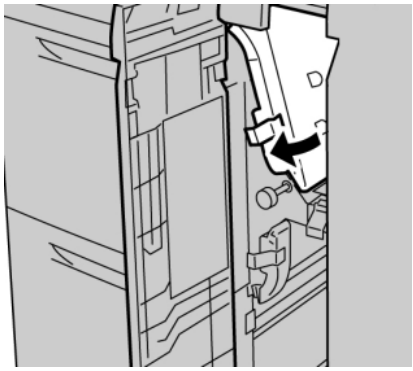

4. Закройте переднюю крышку податчика большой емкости для крупноформатных оригиналов (OHCF).

ПРИМЕЧАНИЕ

Если передняя крышка податчика OHCF закрыта неплотно, на экран будет выведено предупреждение и аппарат не будет функционировать.

Застревание в податчике OHCF (рычажок 1b и ручка 1c)

1. Откройте переднюю крышку податчика большой емкости для крупноформатных оригиналов (OHCF).

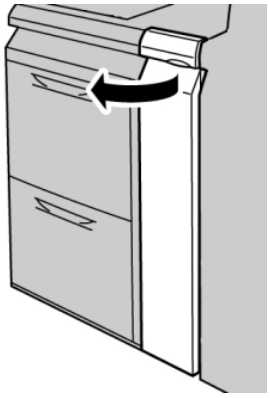

2. Поверните рычажок **1b** вправо, затем поверните ручку **1c** вправо. Извлеките застрявшую бумагу.

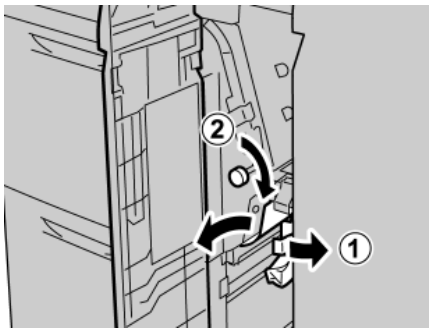

ПРИМЕЧАНИЕ

Если бумага порвалась, извлеките ее изнутри аппарата.

3. Верните рычажок **1b** в исходное положение.

4. Закройте переднюю крышку податчика большой емкости для крупноформатных оригиналов (OHCF).

ПРИМЕЧАНИЕ

Если передняя крышка податчика OHCF закрыта неплотно, на экран будет выведено предупреждение и аппарат не будет функционировать.

Застревание бумаги в податчике OHCF (рычажок 1d и ручка 1c)

1. Откройте переднюю крышку податчика большой емкости для крупноформатных оригиналов (OHCF).

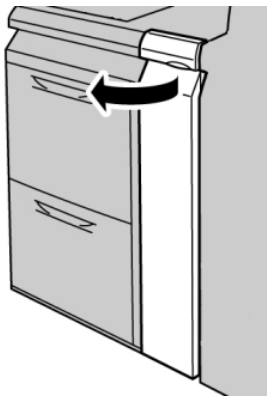

2. Поднимите рычажок **1d** вверх и извлеките застрявшую бумагу.

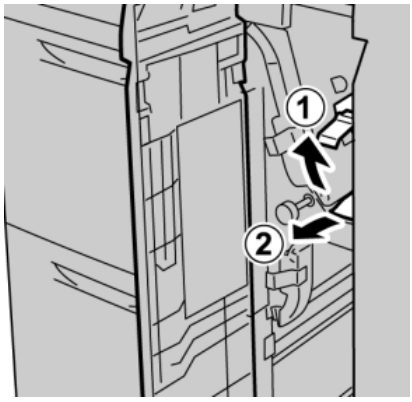

ПРИМЕЧАНИЕ

Если бумага порвалась, извлеките ее изнутри аппарата.

3. Если бумагу извлечь не удается, поверните ручку **1c** по часовой стрелке, затем извлеките застрявшую бумагу.

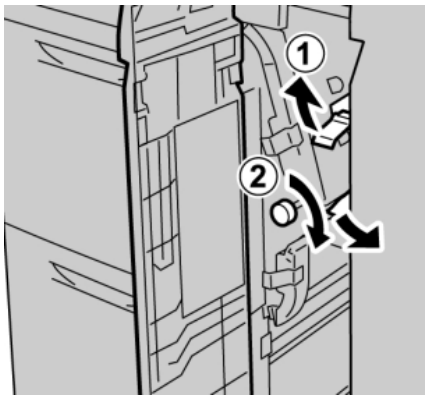

ПРИМЕЧАНИЕ

Если бумага порвалась, извлеките ее изнутри аппарата.

4. Верните рычажок **1d** в исходное положение.

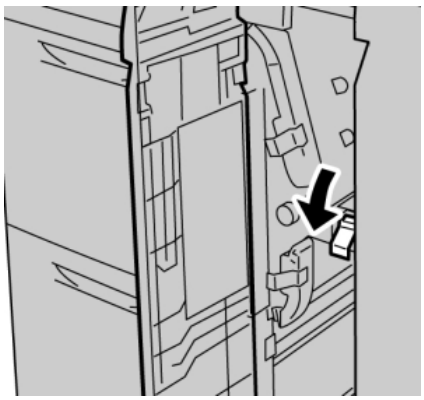

5. Закройте переднюю крышку податчика большой емкости для крупноформатных оригиналов (OHCF).

ПРИМЕЧАНИЕ

Если передняя крышка податчика OHCF закрыта неплотно, на экран будет выведено предупреждение и аппарат не будет функционировать.

Коды неисправностей податчика OHCF

Код неисправности	Вероятная причина	Рекомендуемое решение
024 955, 024 956	Лоток податчика OHCF пуст или в нем закончилась бумага	Вложите бумагу в лоток податчика OHCF, чтобы устранить неисправность.
077 210	Лотка податчика OHCF неисправен	1. Выключите и включите аппарат. 2. Если неисправности устранить не удается, обратитесь в сервисный центр. В это время можно использовать другие лотки, кроме лотков податчика OHCF.
078 100, 078 101, 078 102	Неисправность лотка податчика OHCF	1. Проверьте бумагу в лотке, для которого указывается неисправность. 2. Выключите и снова включите аппарат. 3. Если неисправности устранить не удается, обратитесь в сервисный центр.
078 210, 078 211	Неисправность дополнительного лотка податчика OHCF	1. Проверьте настройку бумаги для лотков. Выключите и снова включите аппарат. 2. Если неисправности устранить не удается, обратитесь в сервисный центр. **ПРИМЕЧАНИЕ** В это время можно использовать другие лотки, кроме лотков податчика OHCF.

(Чтобы)

Код неисправности	Вероятная причина	Рекомендуемое решение
078 260, 078 261, 078 262, 078 263, 078 264, 078 265, 078 266, 078 267, 078 268, 078 269, 078 270, 078 271, 078 272, 078 273, 078 274, 078 275, 078 276, 078 277, 078 278, 078 279, 078 280	Неисправность лотка податчика OHCF	1. Проверьте бумагу, загруженную в лотки. 2. Выключите и снова включите аппарат. 3. Если неисправности устранить не удается, обратитесь в сервисный центр.
078 300, 078 301, 078 500, 078 901, 078 941, 078 942, 078 943	Неисправность лотка податчика OHCF	1. Проверьте бумагу в лотке, для которого указывается неисправность. 2. Выключите и снова включите аппарат. 3. Если неисправности устранить не удается, обратитесь в сервисный центр.

Технические характеристики податчика OHCF

Податчик большой емкости для крупноформатных оригиналов (OHCF/лотки A1-1 и A1-2)

Параметр	Данные
Формат листа	Подача короткой кромкой: 8,5 x 11 дюймов/A4, 8,5 x 13 дюймов, 8,5 x 14 дюймов, 10 x 14 дюймов/B4, 11 x 17 дюймов/A3, 12 x 18 дюймов, 12,6 x 17,7 дюймов/SRA3, 13 x 18 дюймов, 13 x 19 дюймов, 12,6 x 19,2 дюйма, B5, 4 x 6 дюймов/101,6 x 152,4 мм (открытка) Подача длинной кромкой: B5, 7,25 x 10,5 дюймов (Executive), A4, 8,5 x 11 дюймов, 8,0 x 10 дюймов **Пользовательские форматы:** ширина: 182–330 мм (7,2-13 дюймов); длина: 182–488 мм (7,2-19,2 дюйма)
Плотность бумаги	55–350 г/кв.м (обложка)
Емкость лотков	2000 листов на выдвижную секцию **Важно.** При использовании бумаги плотностью до 90 г/кв.м (Xerox).

11

Интерфейсный модуль

Обзор

Интерфейсный модуль – это дополнительное устройство послепечатной обработки, которое используется совместно с другими дополнительными устройствами послепечатной обработки. На рисунке изображен модуль с дополнительным укладчиком большой емкости.

Панель управления

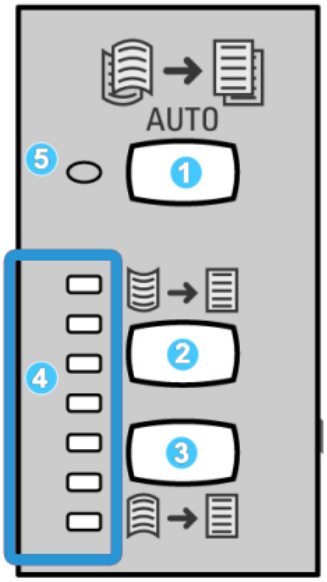

Элементы панели управления

1. Кнопка автоматического разглаживания – служит для выбора автоматической функции разглаживания.
2. Кнопка разглаживания вогнутого скручивания в ручном режиме – служит для выбора одного из трех значений разглаживания вогнутого скручивания.
3. Кнопка разглаживания выпуклого скручивания в ручном режиме – служит для выбора одного из трех значений разглаживания выпуклого скручивания.
4. Индикаторы вогнутого/выпуклого разглаживания – показывают выбранную степень разглаживания в ручном режиме (вогнутого или выпуклого скручивания).
5. Индикатор автоматического разглаживания – показывает, что выбран режим автоматического разглаживания.

Если скручивание отпечатков нужно устранить быстро и прямо на месте, можно воспользоваться кнопками ручного разглаживания выпуклого или вогнутого скручивания интерфейсного модуля. Если после использования этих кнопок отпечатки остаются чрезмерно скрученными, следует обратиться к Руководству системного администратора, где приведены сведения по использованию функции коррекция разглаживания бумаги («Дополн. настройка материала»). В этом разделе приведена более подробная информация о кнопках скручивания, предусмотренных на интерфейсном модуле.

Тракт бумаги

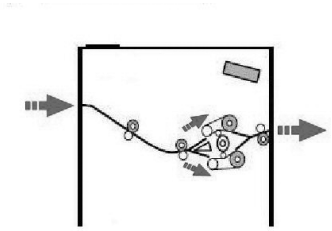

Когда материал поступает в интерфейсный модуль, он подается на устройство разглаживания для коррекции скручивания. Устройство разглаживания интерфейсного модуля состоит из верхнего и нижнего роликов, прижимающих материал в зависимости от следующих параметров:

- настроек системы по умолчанию,
- ручных настроек, заданных на панели управления интерфейсного модуля.

В зависимости от настроек скручивания (разглаживания) бумаги затвор устройства разглаживания направляет бумагу по восходящему тракту (при вогнутом скручивании) или по нисходящему (при выпуклом скручивании). Усилие прилагается независимо к верхнему и нижнему рычагам устройства разглаживания.

После прохождения устройства разглаживания печатные материалы охлаждаются и направляются из интерфейсного модуля в другое дополнительное устройство послепечатной обработки, подключенное к аппарату.

Настройки скручивания бумаги в интерфейсном модуле

Предустановки разглаживания бумаги

В интерфейсном модуле предусмотрено несколько предустановок автоматического разглаживания бумаги. При их использовании интерфейсный модуль автоматически устанавливает величину коррекции в устройстве разглаживания. Поэтому если бумага скручивается, применение одной из предустановок устройства разглаживания интерфейсного модуля обычно устраняет данную проблему.

Когда материал проходит через устройство разглаживания интерфейсного модуля, степень коррекции скручивания отражается светодиодами на панели управления интерфейсного модуля. Если требуется дополнительная настройка коррекции скручивания, ее можно задать вручную с помощью панели управления интерфейсного модуля.

Кнопки ручной настройки устройства разглаживания

Режим ручного разглаживания интерфейсного модуля предусматривает семь уровней коррекции скручивания, задаваемых на панели управления ИМ: три уровня вогнутого скручивания, три уровня коррекции выпуклого скручивания и уровень нулевой коррекции.

Степень коррекции скручивания изменяется нажатием соответствующей кнопки. Индикация текущей величины коррекции скручивания осуществляется светодиодами на панели управления.

Устранение неисправностей

Устранение застрявшей бумаги

Совет

Прежде чем приступать к выполнению работ печати, необходимо убедиться в отсутствии застрявшей бумаги, включая всевозможные обрывки.

ПРИМЕЧАНИЕ

Способы извлечения бумаги зависят от участка, в котором произошло застревание. Для удаления застрявшей бумаги следуйте инструкциям, отображаемым на экране.

Застревание бумаги (рычажок 1a)

1. Откройте переднюю крышку интерфейсного модуля.

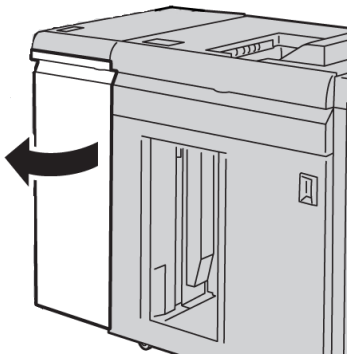

2. Переместите рычажок **1a** вниз и извлеките застрявшую бумагу.

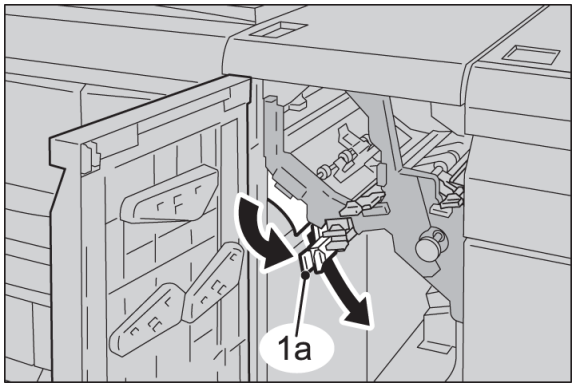

3. Верните рычажок **1a** в исходное положение.

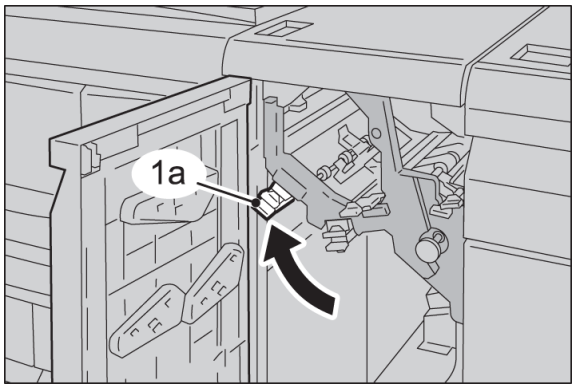

4. Закройте переднюю крышку интерфейсного модуля.

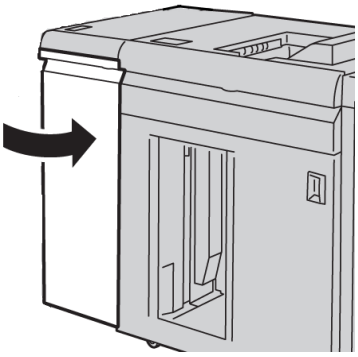

5. Для того чтобы очистить другие участки и возобновить выполнение работы печати, следуйте инструкциям в интерфейсе пользователя.

Застревание бумаги (рычажок 2a)

1. Откройте переднюю крышку интерфейсного модуля.

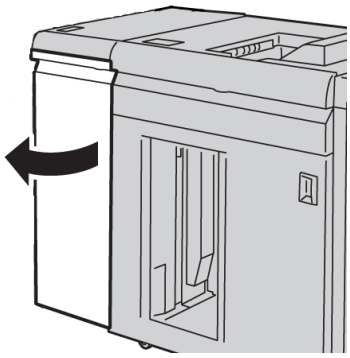

2. Переместите рычажок **2a** вверх, поверните ручку **2c** против часовой стрелки и извлеките застрявшую бумагу.

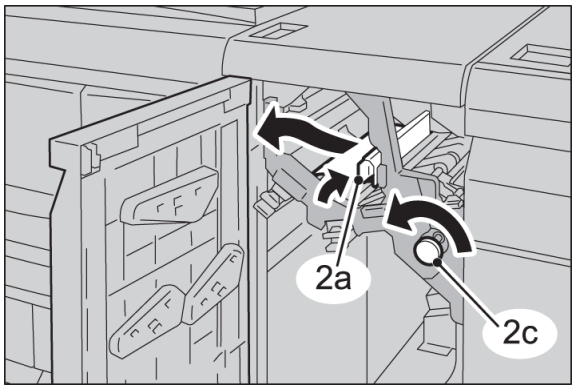

3. Верните рычажок **2a** в исходное положение.

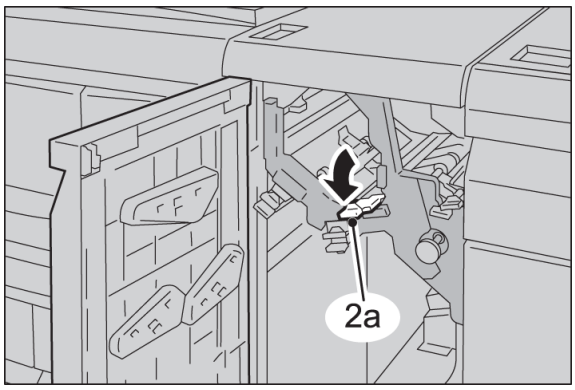

4. Закройте переднюю крышку интерфейсного модуля.

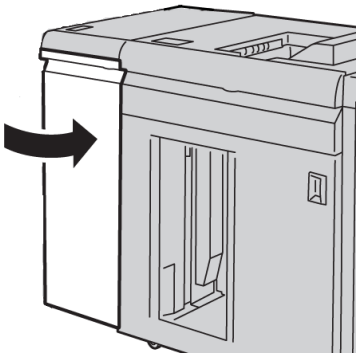

5. Для того чтобы очистить другие участки и возобновить выполнение работы печати, следуйте инструкциям в интерфейсе пользователя.

Застревание бумаги (рычажок 2b)

1. Откройте переднюю крышку интерфейсного модуля.

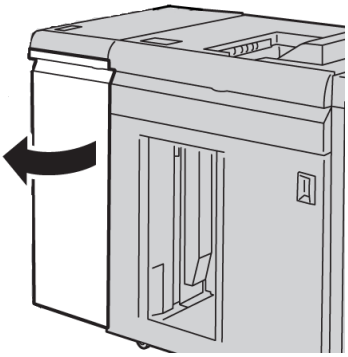

2. Переместите рычажок вниз, поверните ручку **2c** против часовой стрелки и извлеките застрявшую бумагу.

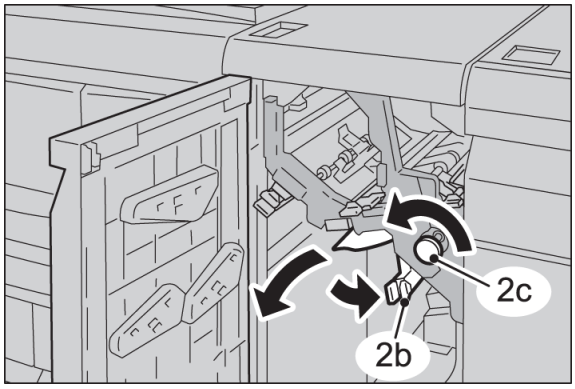

3. Верните рычажок **2b** в исходное положение.

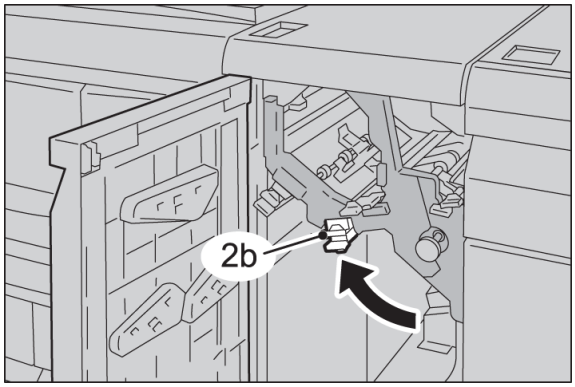

4. Закройте переднюю крышку интерфейсного модуля.

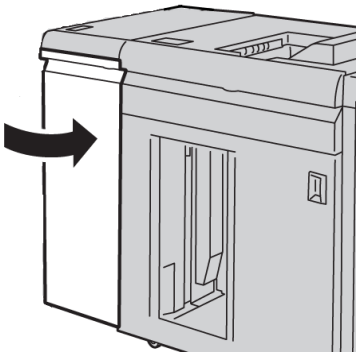

5. Для того чтобы очистить другие участки и возобновить выполнение работы печати, следуйте инструкциям в интерфейсе пользователя.

Коды неисправностей

В таблице кодов неисправностей перечислены неполадки и предполагаемые решения для интерфейсного модуля. Если после выполнения данных инструкций неисправность устранить не удается, обратитесь в сервисный центр Xerox.

Код неисправности	Вероятная причина	Рекомендуемое решение
048-100 048-101 048-102 048-103 048-900 048-901 048-903	Застревание бумаги: • застревание при подаче; • уведомление о застревании, отображаемое в интерфейсе пользователя.	• Откройте переднюю дверцу. • Аккуратно извлеките все листы и обрывки бумаги из зон застревания. • Закройте переднюю дверцу. Убедитесь, что используемая бумага соответствует предусмотренным требованиям.
048-300	Открыта передняя дверца.	Закройте переднюю дверцу.

(Чтобы)

Код неисправности	Вероятная причина	Рекомендуемое решение
048-310 048-311 048-312 048-313 048-314 048-315 048-316	Сбой датчика и ремня устройства разглаживания	Выключите и снова включите питание.
048-317 048-318 048-319	Сбой вентилятора охлаждения	Выключите и снова включите питание.
048-320 048-321 048-322 048-324 048-325 048-326 048-327	Сбой связи или неисправность подключения	• Проверьте соединение между интерфейсным модулем и подключенным устройством(-ами) послепечатной обработки. • Следует полностью устранить все застревания между интерфейсным модулем и подключенным устройством(-ами) послепечатной обработки. • необходимо убедиться, что все рычажки и ручки, использованные при устранении застреваний, возвращены в исходное положение. • После устранения всех застреваний, следует удалить всю выброшенную из аппарата бумагу на участке вывода отпечатков в финишере. • Выключите и снова включите аппарат.

12

Укладчик большой емкости (HCS)

Обзор

Укладчик большой емкости (HCS) – дополнительное устройство послепечатной обработки, обеспечивающее сдвиг и укладку готовых работ в лотке укладчика.

ПРИМЕЧАНИЕ

Для работы укладчика HCS требуется интерфейсный модуль. Интерфейсный модуль служит устройством связи и трактом бумаги между аппаратом и укладчиком HCS.

1. Интерфейсный модуль
2. Укладчик большой емкости (HCS)

ПРИМЕЧАНИЕ

К аппарату можно одновременно подключать максимум два укладчика большой емкости. Если в системе установлены два укладчика, им присваиваются коды B1 и B2. Кроме того, при использовании двух укладчиков, если один из них заполняется, происходит автоматическое переключение на другой укладчик, что обеспечивает максимальную производительность системы.

Идентификация компонентов

Компоненты укладчика большой емкости

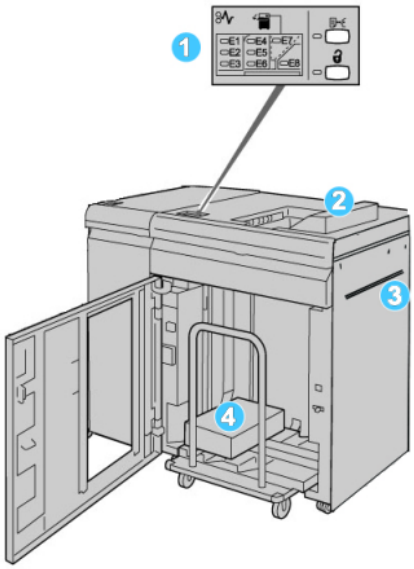

1. **Панель управления** – обеспечивает ручное управление функциями укладчика HCS.
2. **Верхний лоток** – максимальная емкость: 500 листов.

   ПРИМЕЧАНИЕ

   Наклейки должны выводиться в верхний лоток.

3. **Обходной лоток** –используется, только когда установлено второе устройство укладки/послепечатной обработки. Этот тракт служит для подачи материала через укладчик HCS в другое подключенное устройство послепечатной обработки.
4. **Лоток/тележка укладчика** – комплекты с подборкой (до 5000 листов) транспортируются в лоток укладчика, расположенный на передвижной тележке укладчика.

Панель управления

Элементы панели управления HCS

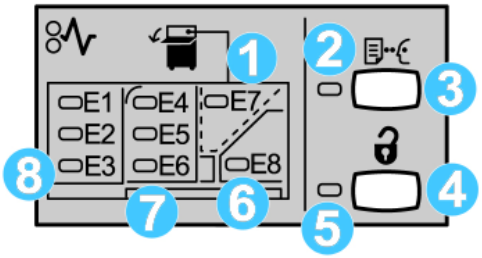

1. Индикатор застревания в зоне верхнего лотка: мигает при застревании в зоне верхнего лотка (E7).
2. Индикатор пробного комплекта: этот индикатор мигает, когда в верхний лоток выводится пробный комплект.
3. Кнопка пробного комплекта: при нажатии этой кнопки укладчик HCS выводит в верхний лоток следующий подобранный комплект. Пробный отпечаток из одной страницы поступает в зону вывода.
4. Кнопка разгрузки: при однократном нажатии этой кнопки опускается лоток укладчика и отпирается передняя дверца HCS.
5. Индикатор разгрузки: этот индикатор загорается после того, как лоток укладчика опускается в нижнее положение и можно открыть переднюю дверцу.
6. Индикатор застревания в зоне выхода: мигает при застревании в зоне выхода (E8).
7. Индикатор застревания в зоне подачи укладчика: мигает при застревании в зоне E4, E5 или E6.
8. Индикатор застревания в зоне входа укладчика: мигает при застревании в зоне E1, E2 и/или E3.

Верхний лоток укладчика HCS

Верхний лоток обеспечивает следующее:

- копии и отпечатки на выходе легко выравниваются, без складок и морщин;
- Чтобы облегчить извлечение готовых копий, укладчик HCS можно остановить нажатием кнопки «Стоп» на пользовательском интерфейсе аппарата.

Разгрузка лотка укладчика

1. На панели управления укладчика HCS нажмите кнопку разгрузки.

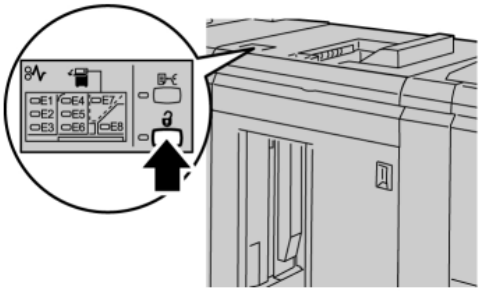

   Дождитесь, когда загорится индикатор разгрузки, затем откройте переднюю дверцу укладчика.
2. Откройте переднюю дверцу, после того как загорится индикатор **разгрузки**.
3. Поместите удерживающую планку сверху стопки бумаги.
4. Выдвиньте тележку из укладчика большой емкости.

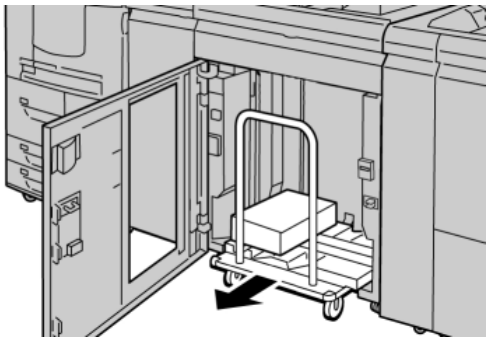

5. Снимите удерживающую планку.
6. Извлеките бумагу из лотка укладчика.
7. Задвиньте пустую тележку укладчика в HCS.
8. Поместите удерживающую планку в неподвижное место внутри HCS.
9. Закройте переднюю дверцу: лоток поднимется в рабочее положение.

Устранение неисправностей

Общие неисправности

Планки укладчика большой емкости не касаются бумаги

Причина: Такая проблема возникает при печати прозрачным тонером и использовании материала плотностью 120 г/кв. м, материала с покрытием и крупноформатного материала (например, 304,8 x 457,2 мм / 12 x 18 дюймов).

Устранение: Скорректируйте разглаживание бумаги перед печатью работы. Сведения о настройках и коррекции разглаживания бумаги см. в руководстве системного администратора.

Устранение застревания

Совет

Прежде чем приступать к выполнению работ печати, необходимо убедиться в отсутствии застрявшей бумаги, включая всевозможные обрывки.

ПРИМЕЧАНИЕ

Способы извлечения бумаги зависят от участка, в котором произошло застревание. Для удаления застрявшей бумаги следуйте инструкциям, отображаемым на экране.

Застревания в зоне входа HCS (E1, E2 и E3)

Чтобы устранить застревание и продолжить печать, выполните следующие действия.

1. Откройте переднюю крышку укладчика большой емкости.

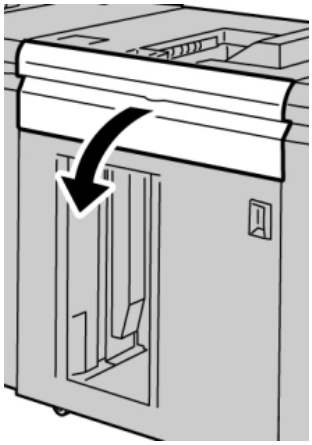

2. Подняв зеленый рычажок(-и) и/или повернув зеленую ручку, извлеките всю бумагу из входного участка.

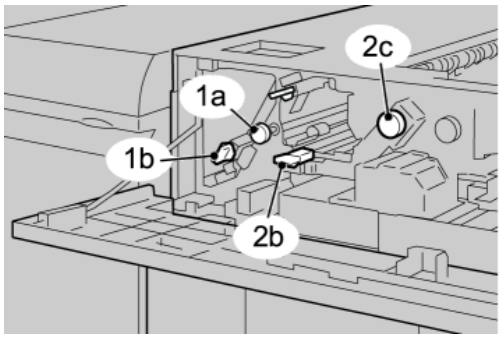

3. Закройте зеленую рукоятку(-и).
4. Закройте переднюю крышку HCS.
5. Если на экране появилось сообщение о застревании в печатающем устройстве, извлеките бумагу в указанных зонах, выполнив инструкции на экране.
6. Для возобновления печати выполните инструкции, которые отображаются на экране.

Застревания в зоне подачи HCS (E4, E5 и E6)

Чтобы устранить застревание и продолжить печать, выполните следующие действия.

1. Откройте переднюю крышку укладчика большой емкости.

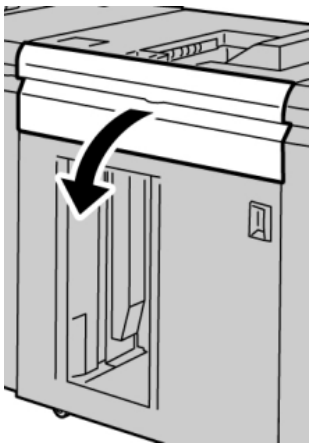

2. Подняв зеленый рычажок(-и) и/или повернув зеленую ручку, извлеките всю бумагу из входного участка.

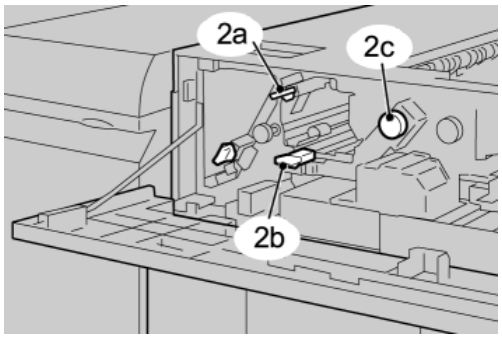

3. Закройте зеленую рукоятку(-и).
4. Закройте переднюю крышку HCS.
5. На панели управления укладчика HCS нажмите кнопку разгрузки.

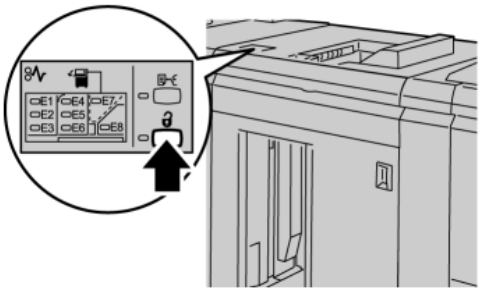

Дождитесь, когда загорится индикатор разгрузки, затем откройте переднюю дверцу укладчика.

6. Откройте переднюю дверцу, после того как загорится индикатор **разгрузки**.
7. Выдвиньте тележку укладчика и осторожно извлеките застрявшую бумагу.

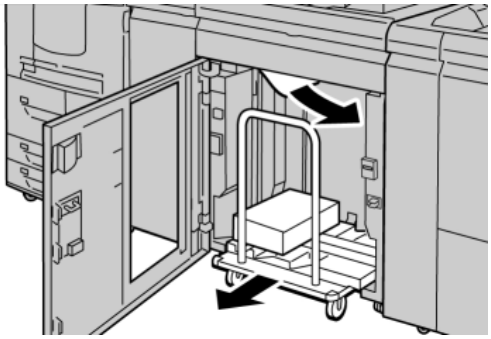

8. Задвиньте тележку укладчика в HCS.
9. Закройте переднюю дверцу.
10. Если на экране появилось сообщение о застревании в печатающем устройстве, извлеките бумагу в указанных зонах, выполнив инструкции на экране.

11. Для возобновления печати выполните инструкции, которые отображаются на экране.

Застревание в верхнем лотке HCS (E7)

Чтобы устранить застревание и продолжить печать, выполните следующие действия.

1. Извлеките готовые работы, переданные в верхний лоток.

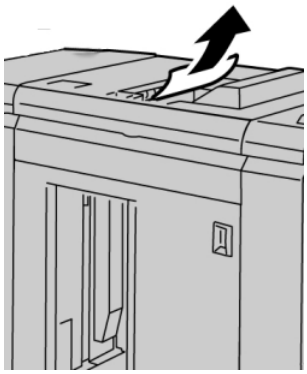

2. Откройте переднюю крышку укладчика большой емкости.

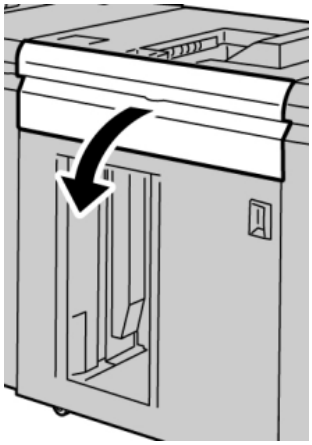

3. Подняв зеленый рычажок(-и) и/или повернув зеленую ручку, извлеките всю бумагу из входного участка.

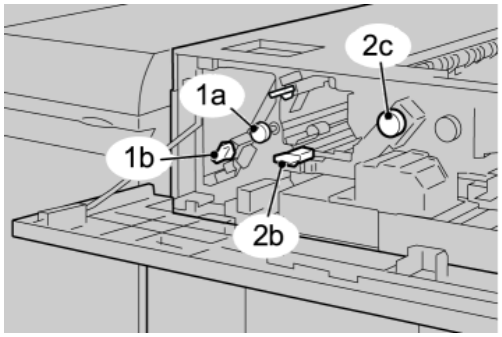

4. Закройте зеленую рукоятку(-и).

5. Закройте переднюю крышку HCS.
6. Если на экране появилось сообщение о застревании в печатающем устройстве, извлеките бумагу в указанных зонах, выполнив инструкции на экране.
7. Для возобновления печати выполните инструкции, которые отображаются на экране.

Застревание на выходе HCS (E8)

Чтобы устранить застревание и продолжить печать, выполните следующие действия.

1. Откройте переднюю крышку укладчика большой емкости.

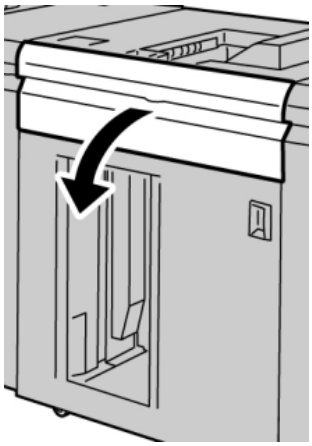

2. Подняв зеленый рычажок и/или повернув зеленую ручку, извлеките всю бумагу из входного участка.

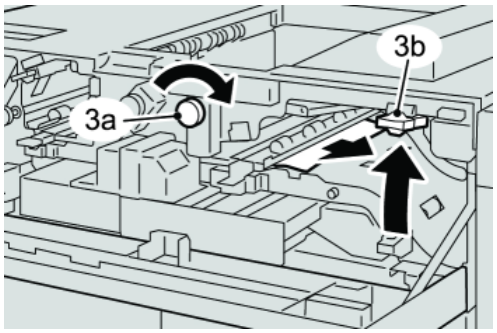

3. Подняв зеленый рычажок и/или повернув зеленую ручку, извлеките всю бумагу из входного участка.

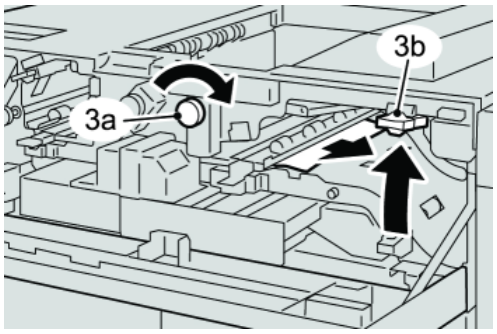

4. Закройте зеленую рукоятку(-и).
5. Закройте переднюю крышку HCS.
6. Если на экране появилось сообщение о застревании в печатающем устройстве, извлеките бумагу в указанных зонах, выполнив инструкции на экране.
7. Для возобновления печати выполните инструкции, которые отображаются на экране.

Советы и рекомендации по использованию укладчика большой емкости (HCS)

Ниже приведены рекомендации по использованию укладчика HCS.

1. Убедитесь в том, что бумага в лотке укладчика не скручивается.
   a) Если бумага не скручивается и качество готовых работ приемлемое, значит все в порядке.
   b) Если бумага не скручивается, но качество готовых копий НЕПРИЕМЛЕМОЕ, обратитесь в сервисную службу.
   c) Если бумага СКРУЧИВАЕТСЯ, переходите к следующему действию.
2. Убедитесь в том, что бумага в лотке укладчика не скручивается.
3. Отрегулируйте скручивание бумаги с помощью элементов управления устройства разглаживания вверху интерфейсного модуля.
4. Если качество готовых работ не улучшилось, повторите настройку скручивания.
5. Если качество по-прежнему неприемлемое, обратитесь в сервисный центр.

Сбой питания

При сбое питания укладчика HCS выполните следующие действия.

- Убедитесь, что шнур питания вставлен в надлежащую розетку.
- Убедитесь, что выключатель питания аппарата находится в положении "Вкл".
- Убедитесь, что индикатор устройства защиты от утечки на землю находится в положении «Вкл».
- Если после проверки вышеуказанного питание не восстановилось, обратитесь в сервисную службу.

Коды неисправностей

Код неисправности	Вероятная причина	Рекомендуемое решение
049-100 049-101 049-102	Ошибка датчика верхнего лотка	• Аккуратно извлеките все листы и обрывки бумаги из зон застревания. • Выключите и снова включите аппарат. • Если неисправность устранить не удается, обратитесь в сервисный центр.
049 104 049 105 049 106 049 108	Ошибка датчика выхода обходного лотка	• Аккуратно извлеките все листы и обрывки бумаги из зон застревания. • Выключите и снова включите аппарат. • Если неисправность устранить не удается, обратитесь в сервисный центр.
049 113 049 114 049 115 049 116	Ошибка датчика укладчика	• Аккуратно извлеките все листы и обрывки бумаги из зон застревания. • Выключите и снова включите аппарат. • Если неисправность устранить не удается, обратитесь в сервисный центр.
049 117 049 119	Ошибка датчика тракта обходного лотка	• Аккуратно извлеките все листы и обрывки бумаги из зон застревания. • Выключите и снова включите аппарат. • Если неисправность устранить не удается, обратитесь в сервисный центр.
049 121	Застревание в участке датчика выхода укладчика	• Аккуратно извлеките все листы и обрывки бумаги из зон застревания. • Выключите и снова включите аппарат. • Если неисправность устранить не удается, обратитесь в сервисный центр.

Укладчик большой емкости (HCS)

(Чтобы)

Код неисправности	Вероятная причина	Рекомендуемое решение
049 210 049 211	Ошибка датчика передней дверцы HCS	• Откройте переднюю дверцу укладчика HCS. • Аккуратно извлеките все листы и обрывки бумаги из зон застревания. • Выключите и снова включите аппарат. • Закройте переднюю дверцу укладчика HCS. • Если неисправность устранить не удается, обратитесь в сервисный центр.
049 212 049 213	Ошибка поднимания/опускания укладчика	• Выключите и снова включите аппарат. • Если неисправность устранить не удается, обратитесь в сервисный центр.
049 214 049 215 049 216	Ошибка датчика тележки укладчика	• Выключите и снова включите аппарат. • Если неисправность устранить не удается, обратитесь в сервисный центр.
049 217 049 218	Ошибка датчика заполнения укладчика	• Выключите и снова включите аппарат. • Если неисправность устранить не удается, обратитесь в сервисный центр.
049 219	Неисправность передней дверцы укладчика HCS	• Выключите и снова включите аппарат. • Если неисправность устранить не удается, обратитесь в сервисный центр.
049 220 049 221	Ошибка верхнего/нижнего предела укладчика	• Выключите и снова включите аппарат. • Если неисправность устранить не удается, обратитесь в сервисный центр.

(Чтобы)

Код неисправности	Вероятная причина	Рекомендуемое решение
049 224 049 225	Ошибка датчика подачи/вывода бумаги	• Аккуратно извлеките все листы и обрывки бумаги из зон застревания. • Выключите и снова включите аппарат. • Если неисправность устранить не удается, обратитесь в сервисный центр.
049 228, 049 229, 049 232, 049 233, 049 234, 049 235, 049 236, 049 237, 049 238, 049 239, 049 240, 049 241, 049 242, 049 243, 049 248, 049 251, 049 252, 049 253, 049 280, 049 281, 049 282, 049 283, 049 284, 049 285,	Ошибка датчика укладчика HCS	• Аккуратно извлеките все листы и обрывки бумаги из зон застревания. • Выключите и снова включите аппарат. • Если неисправность устранить не удается, обратитесь в сервисный центр.
049 286 049 287 049 288 049 300 049 310 049 500 049 700	Ошибка связи или программного обеспечения HCS	• Убедитесь в наличии подключения между интерфейсным модулем и укладчиком HCS. • Выключите и снова включите аппарат. • Если неисправность устранить не удается, обратитесь в сервисный центр.
049 900 049 901 049 902 049 903 049 905 049 907 049 908	Укладчик HCS обнаруживает бумагу, оставшуюся в • верхнем лотке, • обходном лотке, • тележке укладчика. Бумага отсутствует: • ошибка датчика HCS	• Аккуратно извлеките все листы и обрывки бумаги из зон застревания. • Выключите и снова включите аппарат. • Если неисправность устранить не удается, обратитесь в сервисный центр.
049 940	Неисправность передней дверцы укладчика HCS	• Выключите и снова включите аппарат. • Если неисправность устранить не удается, обратитесь в сервисный центр.

Укладчик большой емкости (HCS)

(Чтобы)

Код неисправности	Вероятная причина	Рекомендуемое решение
049 941	Ошибка тележки укладчика	• Выключите и снова включите аппарат. • Если неисправность устранить не удается, обратитесь в сервисный центр.
049 945	HCS всегда определяет верхний лоток как переполненный	• Аккуратно извлеките все листы и обрывки бумаги из зон застревания. • Выключите и снова включите аппарат. • Если неисправность устранить не удается, обратитесь в сервисный центр.
049 960 049 964	Ошибка датчика	• Выключите и снова включите аппарат. • Если неисправность устранить не удается, обратитесь в сервисный центр.
049 965 049 966	Ошибка ограничения высоты укладчика или обнаружения переполнения	• Выключите и снова включите аппарат. • Если неисправность устранить не удается, обратитесь в сервисный центр.
049 967	После открытия/закрытия передней дверцы HCS определяет, что бумага по-прежнему осталась в тележке укладчика	• Откройте переднюю дверцу укладчика HCS. • Извлеките всю бумагу из тележки укладчика. • Закройте переднюю дверцу. • При необходимости выключите и снова включите аппарат. • Если неисправность устранить не удается, обратитесь в сервисный центр.

(Чтобы)

Код неисправности	Вероятная причина	Рекомендуемое решение
049 968	Ошибка определения переполнения укладчика, смешанного формата	• Откройте переднюю дверцу укладчика HCS. • Извлеките всю бумагу из тележки укладчика. • Закройте переднюю дверцу. • При необходимости выключите и снова включите аппарат. • Если неисправность устранить не удается, обратитесь в сервисный центр.
049 969	Ошибка привода подъемника тележки укладчика	• Откройте переднюю дверцу укладчика HCS. • Извлеките всю бумагу из тележки укладчика. • Закройте переднюю дверцу. • При необходимости выключите и снова включите аппарат. • Если неисправность устранить не удается, обратитесь в сервисный центр.
049 970 049 971 049 972	Ошибка датчика переполнения или ограничения укладчика	• Откройте переднюю дверцу укладчика HCS. • Извлеките всю бумагу из тележки укладчика. • Закройте переднюю дверцу. • При необходимости выключите и снова включите аппарат. • Если неисправность устранить не удается, обратитесь в сервисный центр.

Укладчик большой емкости (HCS)

(Чтобы)

Код неисправности	Вероятная причина	Рекомендуемое решение
049 973	HCS ошибочно определяет нажатие кнопки разгрузки бумаги	• Откройте переднюю дверцу укладчика HCS. • Извлеките всю бумагу из тележки укладчика. • Закройте переднюю дверцу. • При необходимости выключите и снова включите аппарат. • Если неисправность устранить не удается, обратитесь в сервисный центр.

Технические характеристики

Инструкции по бумаге

- Лоток укладчика принимает бумагу плотностью 55-350 г/кв.м (материалы с покрытием и без покрытия) с возможностью снижения количества материала и увеличения частоты застреваний бумаги для материалов плотностью более 300 г/кв.м.
- Прозрачные пленки можно выводить в верхний лоток или лоток укладчика. В стопке не должно быть более 100 листов прозрачной пленки.
- Надежность подачи бумаги с покрытием плотностью менее 100 г/кв.м ухудшается.
- Нестандартная бумага длиной более 305 мм в направлении подачи должна иметь ширину не менее 210 мм (поперек направления подачи).
- Нестандартная бумага длиной менее 254 мм поперек направления подачи должна иметь длину не менее 330 мм (в направлении подачи).

13

Термопереплетное устройство

Термопереплетное устройство является дополнительным устройством послепечатной обработки для скрепления распечатанных листов в готовую книгу. В книжный блок можно включать переднюю и заднюю обложки.

Термоклеевое скрепление представляет собой процесс, при котором листы скрепляются клеем и обрезаются кромки. Клеем скрепляются внутренние листы книги. При необходимости могут использоваться передние и задние обложки. Готовая работа представляет собой переплетенную книгу с обложкой для крытья книжного блока.

Элементы переплетного устройства

Внешние элементы

1. Светодиод накопительного лотка

Светодиод горит, когда крышка накопительного лотка заперта во время работы переплетного устройства. Это предотвращает доступ к внутренним элементам в целях безопасности.

> **ПРИМЕЧАНИЕ**
>
> Светодиод также загорается при включении принтера и термопереплетного устройства. После включения светодиод гаснет.

2. Крышка накопительного лотка

Открывается для извлечения застрявшей бумаги или вкладывания книжного блока для работы в ручном режиме.

3. Верхняя крышка

Открывается для извлечения застрявшей бумаги.

4. Накопительный лоток

В данный лоток поступают готовые листы книжного блока для создания готовой книги.

5. Устройство для вставки обложек

В него вкладывается бумага для обложек или вставок.

6. Лоток для гранул с клеем

Открывается для добавления гранул с клеем при скреплении книжного блока.

7–8. Левая и правая передние дверцы

Открываются для извлечения застрявшей бумаги или для доступа к внутренним элементам.

9. Светодиод передних дверец

При скреплении книжного блока передние дверцы заперты и светодиод горит оранжевым светом. Когда скрепление не выполняется, светодиод не горит и передние дверцы можно открыть для извлечения застрявшей бумаги или для доступа к внутренним элементам.

> **ПРИМЕЧАНИЕ**
>
> Светодиод также загорается при включении принтера и термопереплетного устройства. После включения светодиод гаснет.

10. Сборник отходов триммера

В этот лоток попадают обрезки бумаги от листов книжного блока. Лоток легко снимается для очистки от отходов обрезки.

11. Лоток укладчика книг

В него подаются готовые переплетенные книги.

12. Кнопка и светодиод лотка укладчика книг

Кнопка служит для открытия лотка укладчика книг. Светодиод мигает зеленым светом, когда лоток открывается или закрывается. Светодиод горит постоянным зеленым светом, когда лоток открыт и можно доставать готовые книги.

13. Индикатор заполнения лотка укладчика книг

Светодиод мигает, когда происходит скрепление книжного блока. Светодиод горит постоянным зеленым светом, когда лоток укладчика книг заполнен.

14. Передняя дверца входного транспортера

Служит для извлечения застрявшей бумаги на участке входного тракта бумаги (E4). Кроме того, здесь хранится совок для гранул с клеем.

Устройство для вставки обложек

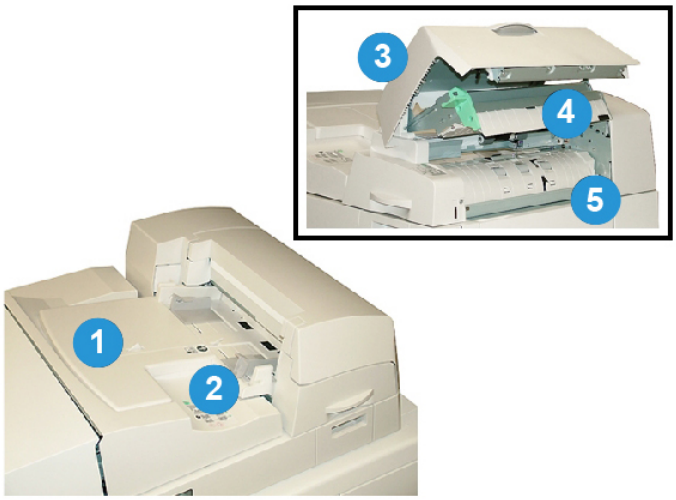

1. Лоток для вставки обложек

Лоток предназначен для материала для обложек и вставок, скрепляемых с книжным блоком.

2. Направляющая ширины бумаги

Направляющая должны слегка касаться материала в лотке.

3. Крышка устройства для вставки обложек

Для доступа к внутренним элементам.

4. Внутренняя крышка устройства для вставки обложек

Для извлечения застрявшей бумаги.

5. Правая перегородка устройства для вставки обложек

Для извлечения застрявшей бумаги.

Внутренние элементы

1. Транспортер обложек

Подает листы из лотка для вставки обложек на участок скрепления.

2. Обходной транспортер

Подает материал для обложек на участок скрепления из лотка для вставки обложек или из принтера (сетевая работа печати). Если скрепление книги не требуется, отпечатки подаются из тракта подачи бумаги (слева от термопереплетного устройства) напрямую через переплетное устройство в следующее устройство послепечатной обработки.

3. Клеевой блок

В нем клей наносится на книжный блок для скрепления корешка страниц.

4. Участок скрепления

Здесь книжный блок скрепляется с обложками.

4. Участок обрезки

Здесь обрезаются страницы книжного блока. Готовые книги затем подаются в лоток укладчика книг.

Панель управления переплетного устройства

1. Индикаторы неисправности

Эти индикаторы загораются при возникновении неполадок или застревании бумаги на определенном участке переплетного устройства.

2. Индикатор температуры клея

Показывает температуру клея:

Мигает

Переплетное устройство и клей разогреваются.

Не горит

Переплетное устройство находится в режиме энергосбережения.

Горит

Переплетное устройство готово к работе.

3. Кнопка ручного режима и включения разогрева клея

Для включения разогрева клея или ручного режима для обработки работы.

Автоматический выключатель переплетного устройства

1. Автоматический выключатель

Находится на задней панели переплетного устройства. При перегрузке или коротком замыкании в цепи питание аппарата автоматические отключается. Из-за перегрузки выключатель питания переводится в положение **выключено**. Для сброса после перегрузки выключатель переводится в положение **включено**.

2. Кнопка проверки автоматического выключателя

Данная кнопка активируется с помощью заостренного инструмента для проверки автоматического выключателя.

Тракт скрепления книги

Обходной тракт

Обходной тракт используется тогда, когда для поступающей работы не требуется переплетное устройство. Работа поступает их тракта бумаги принтера, проходит через переплетное устройство и подается на следующее устройство послепечатной обработки.

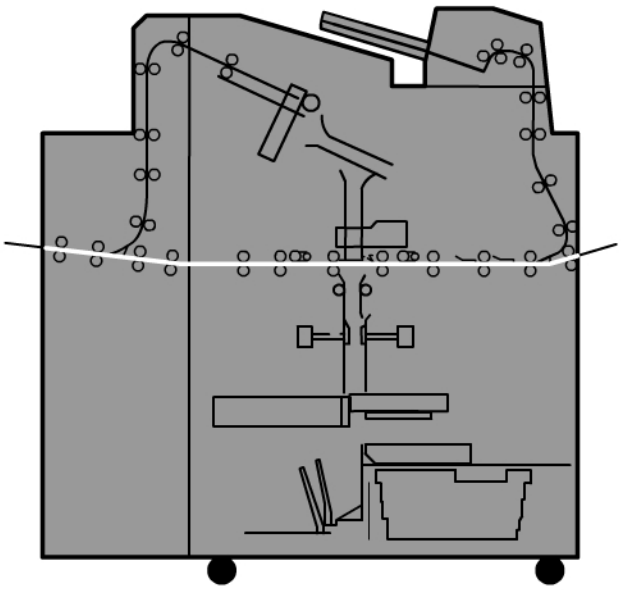

Стандартный тракт

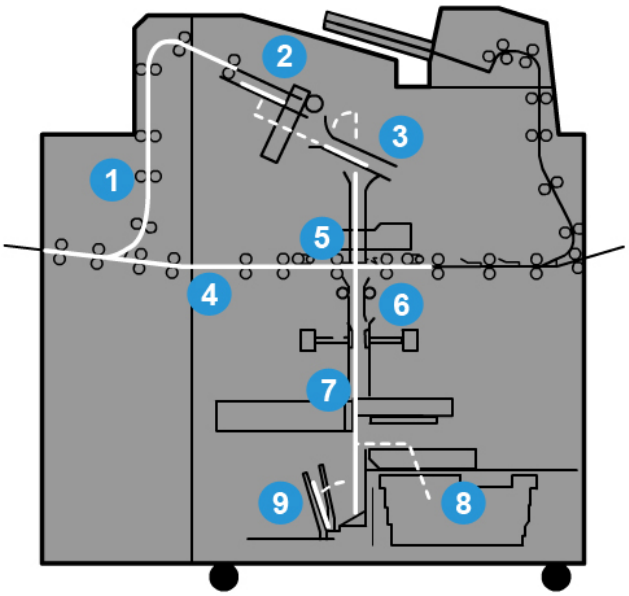

1. Тракт приема работы печати

По данному тракту бумага поступает в накопительный лоток.

2. Накопительный лоток

При поступлении в накопительный лоток бумага складывается в книжный блок.

3. Основной и вспомогательный захваты

Основной и вспомогательный захваты перемещают книжный блок в клеевой блок.

4. Обходной транспортер

Поступающая обложка, если это задано в настройках, через обходной транспортер поступает в клеевой блок для скрепления с книжным блоком.

5. Клеевой блок

Здесь наносится клей на корешок книжного блока.

6. Участок скрепления

Здесь книжный блок с нанесенным клеем скрепляется с материалом для обложки и подается на следующий участок. Если материал для обложки не указан, книжный блок проходит через тракт для обрезки и поступает в лоток укладчика книг.

7. Обрезка

Кромки переплетенной книги с трех сторон, где нет переплета, обрезаются резаком в размер.

8. Сборник отходов триммера

При обрезании кромок книги обрезки бумаги накапливаются в сборнике отходов триммера.

9. Лоток укладчика книг

В завершение готовые книги подаются в лоток укладчика книг.

Тракт устройства для вставки обложек

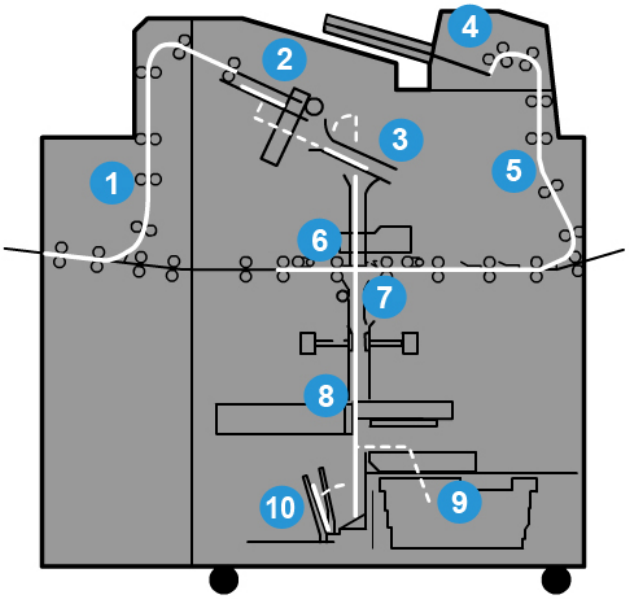

1. Тракт приема работы печати

По данному тракту бумага поступает в накопительный лоток.

2. Накопительный лоток

При поступлении в накопительный лоток бумага складывается в книжный блок.

3. Основной и вспомогательный захваты

Основной и вспомогательный захваты перемещают книжный блок в клеевой блок.

4. Устройство для вставки обложек

При необходимости в данный лоток вкладывается материал для обложек.

5. Обходной транспортер

По обходному транспортеру материал для обложек перемещается в клеевой блок, куда затем поступает книжный блок.

6. Клеевой блок

Здесь наносится клей на корешок книжного блока.

7. Участок скрепления

Здесь книжный блок с нанесенным клеем скрепляется с материалом для обложки и подается на следующий участок. Если материал для обложки не указан, книжный блок проходит через тракт для обрезки и поступает в лоток укладчика книг.

8. Обрезка

Кромки переплетенной книги обрезаются резаком в размер.

9. Сборник отходов триммера

При обрезании кромок книги обрезки бумаги накапливаются в сборнике отходов триммера.

10. Лоток укладчика книг

В завершение готовые книги подаются в лоток укладчика книг.

Включение и выключение питания

Предварительный

Электропитание переплетного устройства регулируется системой. Если система включается, переплетное устройство также включается. Если система выключается, переплетное устройство также выключается.

Режим энергосбережения

Режим энергосбережения переплетного устройства не зависит от режима энергосбережения системы. Однако при необходимости можно установить для обоих режимов энергосбережения одинаковые интервалы настройки. Для переплетного устройства установлена настройка по умолчанию 10 минут. Через 10 минут неактивности оно переходит в режим энергосбережения (и выключается подогреватель клея). Время можно изменить, выбрав значение в диапазоне 1-240 минут, для чего необходимо войти в режим «Администратор».

Если для режима энергосбережения системы задан меньший интервал времени, то при переходе системы в режим энергосбережения переплетное устройство также переходит в этот режим. По умолчанию система автоматически переходит в режим энергосбережения через 15 минут бездействия. Время можно изменить, выбрав значение в диапазоне 1-240 минут, для чего необходимо войти в режим «Администратор».

ПРИМЕЧАНИЕ

Для обеспечения максимальной эффективность работы переплетного устройства для его режима энергосбережения рекомендуется интервал по умолчанию 10 минут.

Вкладывание материала в лоток для вставки обложек

Данный лоток является альтернативным источником материала для обложек. Обложки могут печататься на принтере и подаваться с него или вручную вкладываться в данный лоток. Это особенно полезно в тех случаях, когда для книги используются обложки с печатью.

ВНИМАНИЕ!

Не применяйте рваную и мятую бумагу и бумагу со скрепками и лентами.

ПРИМЕЧАНИЕ

- Не загружайте бумагу разного формата.
- В лоток можно загружать в лоток до 200 листов материала для обложек.
- Форматы бумаги для лотка для вставки обложек:
  - Ширина бумаги: 10 1/2 - 13 дюймов (B4/257 - 330,2 мм)
  - Длина бумаги: 14,33 (B4) - 19 3/16 дюйма (364 - 488 мм)

1. Откройте пачку бумаги. Сторона со швом должна быть сверху.
2. Перед загрузкой листов в лоток распустите их.
3. Вложив бумагу в лоток для вставки, отрегулируйте направляющие по ширине бумаги.

   ПРИМЕЧАНИЕ

   Прежде чем вставлять бумагу в лоток, убедитесь в отсутствии ее дефектов и проверьте, чтобы листы были выровнены по кромкам.

   a) Вложите бумагу наружной стороной вверх, верхней стороной к задней части лотка.

b) Выровняйте листы по задней стенке лотка.

4. На пользовательском интерфейсе принтера в окне Св-ва матер. в лотке введите сведения о бумаге, включая формат, тип и плотность.
5. Нажмите кнопку **OK**, чтобы сохранить настройки, и закройте окно Св-ва лотка.

Извлечение книг из переплетного устройства

1. будет гореть светодиод лотка укладчика книг. Это означает, что готовая книга выведена в данный лоток..
2. Нажмите кнопку для открытия лотка укладчика книг.
3. Извлеките книгу и закройте лоток.

Отправка работ в переплетное устройство

Для данных упражнений необходимо руководство пользователя и руководство системного администратора в формате PDF. Если эти руководства в формате PDF отсутствуют, их можно загрузить на сайте *www.xerox.com*.

В упражнениях приведены инструкции по руководств пользователя и системного администратора.

Печать с компьютера с отправкой в переплетное устройство

1. Откройте на компьютере один из файлов PDF с помощью приложения Adobe Acrobat Reader.
2. В меню **Файл** выберите пункт **> Печать**.
3. Выберите принтер.
4. Выберите очередь удержания.
5. Нажмите **OK**, чтобы отправить работу на принтер.

   Работа отправится в очередь удержания до разблокирования для печати.
6. Перейдите к серверу печати, подключенному к принтеру.
7. Для печати работы перейдите к соответствующей операции сервера печати в данном разделе и следуйте указаниям по настройке и разблокированию работы для печати и обработки в переплетном устройстве.

Печать с сервера печати Xerox FreeFlow с отправкой в термопереплетное устройство

В описаниях приведенных ниже операций приведены даны указания по разным типам работ печати, отправляемых с сервера печати на переплетное устройство. Для успешного выполнения работ печати внимательно прочтите указания и выполните их.

Ручной режим переплетного устройства при отправке работы с сервера печати FreeFlow

Далее приведен порядок использования ручного режима переплетного устройства для обложек и книжных блоков при создании готовой книги. Перед использованием ручного режима переплетного устройства надо распечатать обложки и страницы книжного блока.

1. Распечатайте отдельно обложки и страницы книжного блока и поместите их рядом с термопереплетным устройством.
2. Вложите обложки с печатью в лоток для вставки обложек переплетного устройства. Отрегулируйте направляющие, чтобы они слегка касались кромок листов.
3. На пользовательском интерфейсе системы подтвердите или измените свойства лотка для обложек с печатью.

   На пользовательском интерфейсе системы лоток обозначается T1.
4. На сервере печати выберите **Принтер > Послепечатная обработка**.

   Откроется окно Послепечатная обработка, в котором перечислены доступные финишеры.
5. В разделе Внутренние финишеры дважды щелкните Термопереплетное устройство.

   Откроется окно Термопереплетное устройство - настройки.
6. Для настройки Ручной режим установите переключатель Включить.

При выборе данной настройки переплетное устройство отключается от печатной машины/принтера. Когда переплетное устройство находится в ручном режиме, все укладчики и переплетные устройства, установленные в технологической линии перед данным переплетным устройством, имеют связь с печатной машиной/принтеров, но устройства послепечатной обработки, расположенные после него, использовать нельзя.

7. Выберите единицы измерения (дюймы или миллиметры) в поле Единицы.
8. Для настройки Тип режима выберите значение Переплет и обрезка для обычного скрепления книжного блока.
9. В меню Материал блока книги выберите материал, на котором печатались книжные блоки.
10. В разделе Обложка выберите материал, на котором печатались обложки.
11. Для настройки Положение обложки подтвердите стандартные значения 0.00 для параметров В центре и Сторона.
12. Для настройки Коррекция поворота подтвердите стандартные значения 0.00 для параметров Верх, Передняя и Внизу.
13. В разделе Обрезка выберите опцию Без полей.

    Обрезка переплетенной книги с трех сторон, где нет переплета. Данный вариант обеспечивает наилучшее качество готовой работы.

14. В раскрывающемся списке Стандартный формат выберите формат для готовой книги.
15. Для параметра Положение по вертикали оставьте стандартное значение 0.00.

    Если нижнюю кромку надо обрезать больше, а верхнюю меньше, значение данной настройки уменьшают. Если верхнюю кромку надо обрезать больше, а нижнюю меньше, значение данной настройки увеличивают. Общая величина обрезки не меняется — только переплетаемая книга в процессе обрезания сдвигается вверх или вниз.

16. Нажмите кнопку **OK**.

    Теперь термопереплетное устройство готово к работе в ручном режиме и отключено от принтера для обработки последующих работ. Введенные параметры отправлены на переплетное устройство для работы в ручном режиме. Остальные работы можно выполнять на принтере, если они выводятся в укладчик перед термопереплетным устройством, а не в находящееся за ним устройство послепечатной обработки, установленное в данной конфигурации.

17. На переплетном устройстве откройте крышку накопительного лотка.
18. Поднимите ручки **1** и **2**, чтобы получить доступ к участку книжного блока.
19. Вставьте страницы книжного блока длинной кромкой вперед, лицевой стороной вниз.
20. Сдвиньте зеленый рычажок, чтобы отрегулировать направляющие по размеру бумаги.
21. Закройте ручки **2** и **1**.
22. Закройте крышку накопительного лотка.
23. Нажмите зеленую кнопку **Старт** на панели управления переплетного устройства.

    Теперь книга переплетена и/или обрезана.

24. Откройте лоток укладчика книг, нажав зеленую кнопку, и извлеките книгу.
25. Перейдите к серверу печати.

26. Выберите **Принтер > Послепечатная обработка**.
27. Дважды щелкните Термопереплетное устройство и выберите значение **Выключить**.

    Переплетное устройство выйдет из ручного режима.

Печать и скрепление с распечатанными обложками с помощью сервера печати FreeFlow

В данной процедуре используются обложки с печатью из материала крупного формата (например, 11 x 17 дюймов/A3), вложенные в лоток для вставки обложек переплетного устройства. Печатается один файл с содержимым блока книги, и страницы отправляются на переплетное устройство. В переплетном устройстве обложки автоматически подаются и скрепляются с блоком книги для создания готовой книги.

1. Вложите обложки с печатью в лоток для вставки обложек переплетного устройства. Отрегулируйте направляющие, чтобы они слегка касались кромок листов.
2. На пользовательском интерфейсе системы подтвердите или измените свойства лотка для обложек с печатью.

   На пользовательском интерфейсе системы лоток обозначается T1.
3. Вложите материал для страниц книжного блока в лотки принтера и подтвердите настройки на пользовательском интерфейсе системы.
4. Отправьте работу, включающую обложки и страницы книжного блока, в очередь удержания сервера печати.
5. На сервере печати выберите работу в очереди удержания и нажмите кнопку **Свойства работы**.

   Откроется окно Свойства работы.
6. Перейдите на вкладку **Основные**.
7. В разделе Бумажный материал нажмите кнопку **Загруженный материал** и выберите вложенный материал.
8. Для настройки Сторон с изображением выберите значение **2-сторонняя**.
9. В меню Сшивание/послепечатная обработка выберите **Термоклеевое скрепление > по верт. слева**.

   При выборе данной настройки корешок формируется с левой стороны книги, если смотреть на нее с лицевой стороны.
10. Выберите пункт Настройки послепечатной обработки.

    Откроется окно Термопереплетное устройство - настройки.
11. Выберите единицы измерения (дюймы или миллиметры) в поле Единицы.
12. В поле Тип выберите значение **Обложка с печатью**.
13. В поле Материал выберите материал для обложек, вложенный в лоток для вставки обложек переплетного устройства.

    Его можно выбрать в разделе Загруженный материал, поскольку он уже вложен в лоток.
14. Для настройки Положение обложки подтвердите стандартные значения 0.00 для параметров В центре и Сторона.

15. Для настройки Коррекция поворота подтвердите стандартные значения 0.00 для параметров Верх, Передняя и Внизу.
16. В разделе Обрезка выберите опцию Без полей.

    Обрезка переплетенной книги с трех сторон, где нет переплета. Данный вариант обеспечивает наилучшее качество готовой работы.
17. В раскрывающемся списке Стандартный формат выберите формат для готовой книги.
18. Для параметра Положение по вертикали оставьте стандартное значение 0.00.

    Если нижнюю кромку надо обрезать больше, а верхнюю меньше, значение данной настройки уменьшают. Если верхнюю кромку надо обрезать больше, а нижнюю меньше, значение данной настройки увеличивают. Общая величина обрезки не меняется — только переплетаемая книга в процессе обрезания сдвигается вверх или вниз.
19. Чтобы сохранить настройки и закрыть окно, нажмите кнопку **OK**.
20. Нажмите кнопку **Печать**.

    Работа будет отправлена на принтер и переплетное устройство.
21. На переплетном устройстве будет гореть светодиод лотка укладчика книг. Это означает, что готовая книга выведена в данный лоток..
22. Нажмите кнопку для открытия лотка укладчика книг.
23. Извлеките книгу и закройте лоток.

Печать и скрепление с использованием одного файла и сервера печати FreeFlow

В данной процедуре используется один файл и крупноформатный первый лист, выполняющий функцию обложки для крытья блока. Остальные страницы в файле имеют размер книжного блока.

1. Откройте файл и убедитесь, что первая страница правильно расположена для одно- или двусторонней печати. Ее размер должен быть больше, чем размер страниц книжного блока.

   После проверки закройте файл.
2. Вложите материал для обложки в лотки принтера и подтвердите настройки на пользовательском интерфейсе.
3. Вложите материал для страниц книжного блока в лотки принтера и подтвердите настройки на пользовательском интерфейсе системы.
4. Отправьте работу, включающую обложки и страницы книжного блока, в очередь удержания сервера печати.
5. На сервере печати выберите работу в очереди удержания и нажмите кнопку **Свойства работы**.

   Откроется окно Свойства работы.
6. Перейдите на вкладку **Основные**.
7. В разделе Бумажный материал нажмите кнопку **Загруженный материал** и выберите вложенный материал.
8. Для настройки Сторон с изображением выберите значение **2-сторонняя**.

9. В меню Сшивание/послепечатная обработка выберите **Термоклеевое скрепление > по верт. слева**.

   При выборе данной настройки корешок формируется с левой стороны книги, если смотреть на нее с лицевой стороны.

10. Выберите пункт Настройки послепечатной обработки.

    Откроется окно Термопереплетное устройство - настройки.

11. Выберите единицы измерения (дюймы или миллиметры) в поле Единицы.
12. В поле Тип выберите значение **Обложка в объеме работы**.
13. В поле Материал выберите лоток с материалом для обложек.

    Его можно выбрать в разделе Загруженный материал, поскольку он уже вложен в лоток.

14. Для настройки Положение обложки подтвердите стандартные значения 0.00 для параметров В центре и Сторона.
15. Для настройки Коррекция поворота подтвердите стандартные значения 0.00 для параметров Верх, Передняя и Внизу.
16. В разделе Обрезка выберите опцию Без полей.

    Обрезка переплетенной книги с трех сторон, где нет переплета. Данный вариант обеспечивает наилучшее качество готовой работы.

17. В раскрывающемся списке Стандартный формат выберите формат для готовой книги.
18. Для параметра Положение по вертикали оставьте стандартное значение 0.00.

    Если нижнюю кромку надо обрезать больше, а верхнюю меньше, значение данной настройки уменьшают. Если верхнюю кромку надо обрезать больше, а нижнюю меньше, значение данной настройки увеличивают. Общая величина обрезки не меняется — только переплетаемая книга в процессе обрезания сдвигается вверх или вниз.

19. Чтобы сохранить настройки и закрыть окно, нажмите кнопку **OK**.
20. Нажмите кнопку **Печать**.

    Работа будет отправлена на принтер и переплетное устройство.

21. На переплетном устройстве будет гореть светодиод лотка укладчика книг. Это означает, что готовая книга выведена в данный лоток..
22. Нажмите кнопку для открытия лотка укладчика книг.
23. Извлеките книгу и закройте лоток.

Печать с сервера печати Xerox CX (на основе ПО Creo) с отправкой в термопереплетное устройство

В описаниях приведенных ниже операций приведены даны указания по разным типам работ печати, отправляемых с сервера печати на переплетное устройство. Для успешного выполнения работ печати внимательно прочтите указания и выполните их.

Ручной режим переплетного устройства при отправке работы с сервера печати CX

Далее приведен порядок использования ручного режима переплетного устройства для обложек и книжных блоков при создании готовой книги. Перед использованием ручного режима переплетного устройства надо распечатать обложки и страницы книжного блока.

1. Распечатайте отдельно обложки и страницы книжного блока и поместите их рядом с термопереплетным устройством.
2. Вложите обложки с печатью в лоток для вставки обложек переплетного устройства. Отрегулируйте направляющие, чтобы они слегка касались кромок листов.
3. На пользовательском интерфейсе системы подтвердите или измените свойства лотка для обложек с печатью.

   На пользовательском интерфейсе системы лоток обозначается T1.
4. На панели значков сервера печати щелкните значок **Активировать термопереплетное устройство**.

   Значок Состояние принтера в левой части экрана покажет Термопереплетное устройство - ручной режим.
5. В раскрывающемся списке Tools (Инструменты) выберите значение **Термопереплетное устройство - ручной режим**.

   Откроется окно «Термопереплетное устройство - ручной режим».
6. В поле Тип работы выберите **Переплет** или **Обрезка**.

   При выборе варианта Переплет выполняется скрепление и обрезка, а при выборе варианта Обрезка — только обрезка.

   При выборе варианта Обрезка открывается окно для установки величины обрезки передней кромки.
7. Чтобы открыть окно «Trim Settings» (Настройки обрезки), нажмите кнопку «Сохранить».
8. В поле Trim method (Способ обрезки) выберите значение **Нет**, **Fore Edge** (Передняя кромка) или **Cut to Size** (Обрезать в размер).
9. После установки настроек режима Обрезка нажмите кнопку **Сохранить**.
10. Выберите настройки в разделе Body paremeters (Параметры блока книги):
    a) Формат бумаги книжного блока.
    b) Тип бумаги (если бумага не обычная)
    c) Покрытие (Без покрытия, Глянцевое, Матовое)

11. Выберите настройки в разделе Cover parameters (Параметры обложки):
    a) Формат бумаги для обложки
    b) Тип бумаги (если бумага не обычная)
    c) Покрытие (Без покрытия, Глянцевое, Матовое)
12. Выберите **Submit** (Передать).
13. При появлении сообщения об отправке параметров на переплетное устройство нажмите кнопку **OK**.
14. В окне Термопереплетное устройство - ручной режим нажмите кнопку **Закрыть**.
15. На переплетном устройстве откройте крышку накопительного лотка.
16. Поднимите ручки **1** и **2**, чтобы получить доступ к участку книжного блока.
17. Вставьте страницы книжного блока длинной кромкой вперед, лицевой стороной вниз.
18. Сдвиньте зеленый рычажок, чтобы отрегулировать направляющие по размеру бумаги.
19. Закройте ручки **2** и **1**.
20. Закройте крышку накопительного лотка.
21. Нажмите зеленую кнопку **Старт** на панели управления переплетного устройства.

    Теперь книга переплетена и/или обрезана.
22. Откройте лоток укладчика книг, нажав зеленую кнопку, и извлеките книгу.
23. Перейдите к серверу печати.
24. На панели значков сервера печати щелкните значок Термопереплетное устройство.

    В поле Состояние принтера отобразится Готов, и снова установится связь переплетного устройства с принтером.

Печать и скрепление с использованием одного файла и сервера печати CX

В данной процедуре используется один файл, в котором содержится обложка и страницы книжного блока. Файл отправляется на сервер печати, настраивается для послепечатной обработки в термопереплетном устройстве, затем разблокируется для обработки и печати.

1. Вложите материал для обложки в лотки принтера и подтвердите настройки на пользовательском интерфейсе.
2. Вложите материал для страниц книжного блока в лотки принтера и подтвердите настройки на пользовательском интерфейсе системы.
3. Отправьте работу, включающую обложки и страницы книжного блока, в очередь удержания сервера печати.
4. На сервере печати выберите работу в очереди удержания и нажмите кнопку **Свойства работы**.

   Откроется окно Свойства работы.
5. Введите число копий для печати и скрепления в поле Копии и страницы.
6. В меню **Print Method** (Метод печати) выберите вариант **Simplex** (Односторонняя) или **Duplex** (Двусторонняя).

   Для варианта Duplex можно выбрать макет **Сверху до верха** или **Сверху до низа**.

7. В меню **Бумажный материал** выберите параметры бумаги для книжного блока.
8. Для установки параметров материала обложки выберите пункт **Послепечатная обработка**.
   a) В меню Output tray (Выходной лоток) выберите опцию **Perfect Binder Tray** (Лоток термопереплетного устройства).
   b) В меню «Pull Cover From» (Лоток для обложек) выберите лоток для материала обложек. Это может быть конкретный лоток на печатной машине или лоток для вставки обложек переплетного устройства.

      Для печати обложки из файла следует выбрать лоток на печатной машине.
   c) В меню Cover Content (Содержимое обложки) выберите нужный вариант.
   d) Если в файле содержится название или изображение для корешка, в поле «Spine» (Корешок) выберите вариант **From file** (Из файла) или оставьте стандартное значение Чистая бумага.
   e) В поле Переплет выберите размещение переплета: **Слева**, **Справа**, **Сверху** или **Снизу**.

      Обычно применяется вариант Слева, а для печати в ориентации календаря — вариант Сверху.
   f) Для установки режима обрезки выберите **Trimming job** (Обрезка).
   g) В поле Режим выберите **Fore Edge** (Передняя кромка) или **Cut to Size** (Обрезать в размер).
9. После установки настроек режима Обрезка нажмите кнопку **Сохранить**.
10. Проверьте настройки по изображению.
11. Убедитесь в правильности макета.
12. Для печати работы нажмите кнопку **Submit**.
13. На переплетном устройстве будет гореть светодиод лотка укладчика книг. Это означает, что готовая книга выведена в данный лоток..
14. Нажмите кнопку для открытия лотка укладчика книг.
15. Извлеките книгу и закройте лоток.

Печать и скрепление с использованием двух файлов и сервера печати CX

В данной процедуре используется один файл для обложек с печатью из материала крупного формата, вложенного в лоток для вставки обложек переплетного устройства. Затем на принтере печатается второй файл со страницами книжного блока и отправляется в переплетное устройство для скрепления с автоматически подаваемыми обложками.

1. Отправьте файл обложки в очередь удержания на сервере печати.
2. На сервере печати в очереди удержания откройте окно Свойства работы для файла обложки.
3. Введите число копий для печати и скрепления в поле Копии и страницы.
4. В меню **Print Method** (Метод печати) выберите вариант **Simplex** (Односторонняя) или **Duplex** (Двусторонняя).

   Для варианта Duplex можно выбрать макет **Сверху до верха** или **Сверху до низа**.

5. В меню **Бумажный материал** выберите параметры бумаги для книжного блока.
6. Для установки параметров материала обложки выберите пункт **Послепечатная обработка**.
7. В поле Output tray (Выходной лоток) выберите лоток или зачение **Auto Output Tray** (Авто).
8. Сохраните настройку, закройте окно Свойства работы и разблокируйте работу печати обложек.
9. Извлеките распечатанные обложки из выходного лотка.
10. Вложите обложки с печатью в лоток для вставки обложек переплетного устройства. Отрегулируйте направляющие, чтобы они слегка касались кромок листов.
11. На пользовательском интерфейсе системы подтвердите или измените свойства лотка для обложек с печатью.

    На пользовательском интерфейсе системы лоток обозначается T1.
12. Отправьте файл со страницами книжного блока в очередь удержания на сервере печати.
13. Вложите материал для страниц книжного блока в лотки принтера и подтвердите настройки на пользовательском интерфейсе системы.
14. На сервере печати выберите работу в очереди удержания и нажмите кнопку **Свойства работы**.

    Откроется окно Свойства работы.
15. Введите число копий для печати и скрепления в поле Копии и страницы.
16. В меню **Print Method** (Метод печати) выберите вариант **Simplex** (Односторонняя) или **Duplex** (Двусторонняя).

    Для варианта Duplex можно выбрать макет **Сверху до верха** или **Сверху до низа**.
17. В меню **Бумажный материал** выберите параметры бумаги для книжного блока.
18. Для установки параметров материала обложки выберите пункт **Послепечатная обработка**.
    a) В меню Output tray (Выходной лоток) выберите опцию **Perfect Binder Tray** (Лоток термопереплетного устройства).
    b) В меню Pull Cover From (Лоток для обложек) выберите лоток для вставки обложек переплетного устройства для материала обложек.
    c) В меню Cover Content (Содержимое обложки) выберите нужный вариант.
    d) Если в файле содержится название или изображение для корешка, в поле «Spine» (Корешок) выберите вариант **From file** (Из файла) или оставьте стандартное значение Чистая бумага.
    e) В поле Переплет выберите размещение переплета: **Слева**, **Справа**, **Сверху** или **Снизу**.

       Обычно применяется вариант Слева, а для печати в ориентации календаря — вариант Сверху.
    f) Для установки режима обрезки выберите **Trimming job** (Обрезка).
    g) В поле Режим выберите **Fore Edge** (Передняя кромка) или **Cut to Size** (Обрезать в размер).
19. После установки настроек режима Обрезка нажмите кнопку **Сохранить**.
20. Для печати работы нажмите кнопку **Submit**.

21. На переплетном устройстве будет гореть светодиод лотка укладчика книг. Это означает, что готовая книга выведена в данный лоток..
22. Нажмите кнопку для открытия лотка укладчика книг.
23. Извлеките книгу и закройте лоток.

Печать с сервера печати Xerox EX (на основе ПО EFI) с отправкой в термопереплетное устройство

В описаниях приведенных ниже операций приведены даны указания по разным типам работ печати, отправляемых с сервера печати на переплетное устройство. Для успешного выполнения работ печати внимательно прочтите указания и выполните их.

Ручной режим переплетного устройства при отправке работы с сервера печати EX

Далее приведен порядок использования ручного режима переплетного устройства для обложек и книжных блоков при создании готовой книги. Перед использованием ручного режима переплетного устройства надо распечатать обложки и страницы книжного блока.

1. Распечатайте отдельно обложки и страницы книжного блока и поместите их рядом с термопереплетным устройством.
2. Вложите обложки с печатью в лоток для вставки обложек переплетного устройства. Отрегулируйте направляющие, чтобы они слегка касались кромок листов.
3. На пользовательском интерфейсе системы подтвердите или измените свойства лотка для обложек с печатью.

   На пользовательском интерфейсе системы лоток обозначается T1.
4. Переведите переплетное устройство в ручной режим на сервере печати.
5. На переплетном устройстве откройте крышку накопительного лотка.
6. Поднимите ручки **1** и **2**, чтобы получить доступ к участку книжного блока.
7. Вставьте страницы книжного блока длинной кромкой вперед, лицевой стороной вниз.
8. Сдвиньте зеленый рычажок, чтобы отрегулировать направляющие по размеру бумаги.
9. Закройте ручки **2** и **1**.
10. Закройте крышку накопительного лотка.
11. Нажмите зеленую кнопку **Старт** на панели управления переплетного устройства.

    Теперь книга переплетена и/или обрезана.
12. Откройте лоток укладчика книг, нажав зеленую кнопку, и извлеките книгу.
13. Перейдите к серверу печати.
14. На сервере печати отключите ручной режим переплетного устройства и восстановите его связь с системой.

Печать и скрепление с распечатанными обложками с помощью сервера печати EX

В данной процедуре используются обложки с печатью из материала крупного формата (например, 11 x 17 дюймов/A3), вложенные в лоток для вставки обложек переплетного устройства. Печатается один файл с содержимым блока книги, и страницы отправляются на переплетное устройство. В переплетном устройстве обложки автоматически подаются и скрепляются с блоком книги для создания готовой книги.

1. Вложите обложки с печатью в лоток для вставки обложек переплетного устройства. Отрегулируйте направляющие, чтобы они слегка касались кромок листов.
2. На пользовательском интерфейсе системы подтвердите или измените свойства лотка для обложек с печатью.

   На пользовательском интерфейсе системы лоток обозначается T1.
3. Вложите материал для страниц книжного блока в лотки принтера и подтвердите настройки на пользовательском интерфейсе системы.
4. Отправьте работу, включающую страницы книжного блока, в очередь удержания сервера печати.
5. На сервере печати выберите работу в очереди удержания и нажмите кнопку **Свойства работы**.

   Откроется окно Свойства работы.
6. В меню **Quick Access** (Быстрый доступ) установите количество копий для печати и скрепления в поле Копии.
7. При печати на обеих сторонах страниц книжного блока в разделе Duplex выберите **Сверху до верха** или **Сверху до низа**.
8. На панели меню откройте вкладку **Компоновка**.
9. Установите перключатель **Брошюра**.
10. В разделе Booklet Layout (Макет брошюры) выберите **1-up Perfect** (Брошюра идеального качества, 1 страница на листе).

    Откроется окно для установки параметров термопереплетного устройства.
11. Слева от поля 1-up Perfect выберите расположение переплета книги:
    - **Переплет слева**: стандартная и наиболее часто используемая настройка для книг.
    - **Сверху**: переплет календарного типа.
    - **Переплет справа**: используется для книг на языках Ближнего Востока и Азии.
12. В разделе Обрезка выберите величину обрезки; предусмотрены следующие варианты:
    - **Use Specified Values** (Использовать заданные значения): величина обрезки для трех сторон без переплета устанавливается вручную с помощью стрелок настройки.
    - **Нет**: обрезка работы не производится, выполняется только скрепление.

- **Minimum Trim** (Мин. обрезка): сервером печати автоматически применяется минимально возможная обрезка менее 6,35 мм (0,25 дюйма).
- **Calculate Trim From Finish Size** (Расчет обрезки по размеру готовой книги): установка ширины и длины размера готовой переплетенной книги после обрезки.

Кнопка «Trim Angles» (Углы обрезки) предназначена только для тех случаев, когда углы переплетенной книги не прямые, то есть ее форма не прямоугольная. Если после скрепления нескольких книг обнаруживается, что одна из сторон переплетенной книги обрезана под углом, обрезку можно скорректировать настройками для угла кромки Сверху, Снизу и Спереди.

13. Выберите значение в поле Body Paper Size (Формат бумаги книги) для бумаги книжного блока, вложенной в лоток принтера.
14. Выберите значение в поле Cover Paper Size (Формат бумаги обложки) для бумаги обложки, вложенной в лоток принтера.
15. В разделе Cover Content (Содержимое обложки) в поле Content (Содержимое) выберите зачение **С печатью**.
16. Кнопками со стрелками установите размер корешка в поле Spine Width (Ширина корешка).
17. В разделе Body Position (Положение блока книги) для настройки Booklet Scaling (Масштаб брошюры) выберите значение **Нет** или **Shrink to Body Size** (Уменьшить до размера блока книги).
18. В поле Centering Adjustment (Центрирование) выберите вариант расположения изображений книги на страницах: **At the center** (В центре) или **At the spine** (По корешку). При необходимости можно точно настроить положение кнопками со стрелками.
19. Для печати и скрепления книги нажмите кнопку **Печать**.

    Для проверки настроек обрезки и положения перед печатью большого количества копий выберите **Печать > Proof Print** (Пробная печать).
20. На переплетном устройстве будет гореть светодиод лотка укладчика книг. Это означает, что готовая книга выведена в данный лоток..
21. Нажмите кнопку для открытия лотка укладчика книг.
22. Извлеките книгу и закройте лоток.

Печать и скрепление с использованием одного файла и сервера печати EX

В данной процедуре используется один файл, в котором содержится обложка и страницы книжного блока. Файл отправляется на сервер печати, настраивается для послепечатной обработки в термопереплетном устройстве, затем разблокируется для обработки и печати.

1. Вложите материал для обложки в лотки принтера и подтвердите настройки на пользовательском интерфейсе.
2. Вложите материал для страниц книжного блока в лотки принтера и подтвердите настройки на пользовательском интерфейсе системы.
3. Отправьте работу, включающую обложки и страницы книжного блока, в очередь удержания сервера печати.

4. На сервере печати выберите работу в очереди удержания и нажмите кнопку **Свойства работы**.

   Откроется окно Свойства работы.
5. В меню **Quick Access** (Быстрый доступ) установите количество копий для печати и скрепления в поле Копии.
6. При печати на обеих сторонах страниц книжного блока в разделе Duplex выберите **Сверху до верха** или **Сверху до низа**.
7. На панели меню откройте вкладку **Компоновка**.
8. Установите перключатель **Брошюра**.
9. В разделе Booklet Layout (Макет брошюры) выберите **1-up Perfect** (Брошюра идеального качества, 1 страница на листе).

   Откроется окно для установки параметров термопереплетного устройства.
10. Слева от поля 1-up Perfect выберите расположение переплета книги:

    - **Переплет слева**: стандартная и наиболее часто используемая настройка для книг.
    - **Сверху**: переплет календарного типа.
    - **Переплет справа**: используется для книг на языках Ближнего Востока и Азии.
11. В разделе Обрезка выберите величину обрезки; предусмотрены следующие варианты:

    - **Use Specified Values** (Использовать заданные значения): величина обрезки для трех сторон без переплета устанавливается вручную с помощью стрелок настройки.
    - **Нет**: обрезка работы не производится, выполняется только скрепление.
    - **Minimum Trim** (Мин. обрезка): сервером печати автоматически применяется минимально возможная обрезка менее 6,35 мм (0,25 дюйма).
    - **Calculate Trim From Finish Size** (Расчет обрезки по размеру готовой книги): установка ширины и длины размера готовой переплетенной книги после обрезки.

    Кнопка «Trim Angles» (Углы обрезки) предназначена только для тех случаев, когда углы переплетенной книги не прямые, то есть ее форма не прямоугольная. Если после скрепления нескольких книг обнаруживается, что одна из сторон переплетенной книги обрезана под углом, обрезку можно скорректировать настройками для угла кромки Сверху, Снизу и Спереди.
12. Выберите значение в поле Body Paper Size (Формат бумаги книги) для бумаги книжного блока, вложенной в лоток принтера.
13. Выберите значение в поле Cover Paper Size (Формат бумаги обложки) для бумаги обложки, вложенной в лоток принтера.
14. В разделе Cover Content (Содержимое обложки) в поле Content (Содержимое) выберите один из следующих вариантов:

    - **Front & Back Separately** (Передняя и задняя отдельно): изображения для передней обложки содержатся на первой странице файла, а для задней обложки — на последней странице. При выборе данной настройки также следует установить для настроек «Передняя обложка» (Страница 1) и «Задняя

обложка» (Страница N) одно из следующих значений: Печать снаружи, Печать внутри, На обеих сторонах, «Do not Print» (Не печатать).

ПРИМЕЧАНИЕ

При печати на обеих сторонах передней обложки сторона 2 размещается на внутренней стороне обложки, в при печати на обеих сторонах задней обложки на внутренней стороне размещается предпоследняя страница (Страница N–1).

- **Front & Back Together** (Передняя и задняя вместе): первая страница в файле является большим листом, содержащим переднюю и заднюю обложки. В переплетном устройстве этим листом покрывается книжный блок. При выборе данной настройки также следует выбрать для параметра Content (Содержимое) значение **Print on the outside of the cover** (Печать снаружи обложки) (если изображения в файле содержатся только для наружной стороны обложки) или **Print on Both sides of the cover** (Печать на обеих сторонах обложки) (если изображения в файле содержатся для наружной и внутренней сторон обложки).
- **С печатью**: печать на обложке выполняется отдельно, и создание обложки сервером печати из файла не требуется.

15. Кнопками со стрелками установите размер корешка в поле Spine Width (Ширина корешка).

    Для печати на корешке, когда изображение содержится в файле, выберите для настройки Spine Content (Содержимое корешка) значение **Document Page** (Страница документа).
16. В разделе Body Position (Положение блока книги) для настройки Booklet Scaling (Масштаб брошюры) выберите значение **Нет** или **Shrink to Body Size** (Уменьшить до размера блока книги).
17. В поле Centering Adjustment (Центрирование) выберите вариант расположения изображений книги на страницах: **At the center** (В центре) или **At the spine** (По корешку). При необходимости можно точно настроить положение кнопками со стрелками.
18. Для печати и скрепления книги нажмите кнопку **Печать**.

    Для проверки настроек обрезки и положения перед печатью большого количества копий выберите **Печать > Proof Print** (Пробная печать).
19. На переплетном устройстве будет гореть светодиод лотка укладчика книг. Это означает, что готовая книга выведена в данный лоток..
20. Нажмите кнопку для открытия лотка укладчика книг.
21. Извлеките книгу и закройте лоток.

Обслуживание

При выполнении операций по обслуживанию соблюдайте следующие правила:

- Рекомендуется выполнять все операции по очистке ежедневно, предпочтительно в начале рабочего дня перед включением аппарата и разогревом фьюзера.

- Если система включена и фьюзер нагрет, прежде чем выполнять операции по очистке, выключите систему и дайте фьюзеру время остыть. Для этого необходимо около 30 минут.
- Очищать необходимо только рекомендуемые участки тракта бумаги, указанные в операциях по очистке.

Очистка переплетного устройства

1. Выключите систему, нажав кнопку питания (на печатающем устройстве с правой стороны).
2. Отсоедините шнур питания на задней панели переплетного устройства.
3. Для очистки крышек и дверец следует использовать влажную (но не мокрую) безворсовую ткань.
4. Откройте каждый участок с зелеными рычажками и очистите поверхности.
5. Удалите оставшуюся влагу сухой безворсовой тканью.
6. Верните все зеленые рычажки в исходное положение.
7. Подключите шнур питания к переплетному устройству.
8. Включите систему.

Опорожнение сборника отходов триммера

Перед выполнением данной операции следует ознакомиться со следующими материалами:

- Не открывайте сборник отходов триммера, когда переплетное устройство работает. Для опорожнения лотка, прежде чем его открыть, дождитесь завершения работы.
- Не кладите в лоток пластиковый пакет. При этом уменьшается емкость лотка и может происходить повреждение аппарата или появление кодов неисправности.
- Если при выполнении объемной работы по скреплению книжного блока лоток отходов триммера заполняется и в него больше не могут поступать обрезки, работа останавливается, пока лоток не будет опорожнен. После опорожнения лотка работа возобновляется.

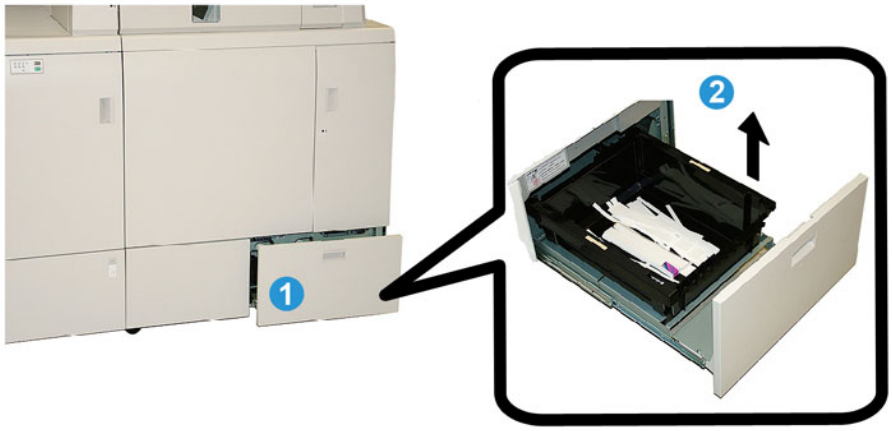

1. Откройте сборник отходов триммера.
2. Извлеките внутренний контейнер лотка.
3. Вытряхните содержимое контейнера в мусорную корзину.
4. Вставьте контейнер в сборник отходов триммера.
5. Аккуратно закройте сборник отходов триммера.

Лоток для гранул с клеем

Перед выполнением данной операции следует ознакомиться со следующими материалами:

- Запас гранул с клеем можно пополнять во время работы переплетного устройства.
- Используйте только такой клей, который предназначен для данного переплетного устройства. Применение другого клея может вызвать неисправность переплетного устройства.
- Храните клей в прохладном помещении с хорошей вентиляцией, где нет высокой температуры и влажности. При наличии открытого пламени или под действием высокой температуры клей может воспламеняться.
- Не загружайте в лоток слишком много гранул с клеем, иначе дверцы не будут закрываться и гранулы попадут на другие участки переплетного устройства и вызовут нарушения в его работе.
- Нельзя использовать упавшие на пол гранулы с клеем, иначе в переплетное устройство попадет грязь или пыль и вызовет его неисправность.
- В лоток для клея нельзя вкладывать ничего, кроме гранул с клеем, иначе в переплетном устройстве может произойти возгорание.
- В процессе работы переплетного устройства запас гранул с клеем расходуется. Переплетное устройство рассчитано на 380 грамм (0,8 фунта) клея.

Пополнение лотка для гранул с клеем

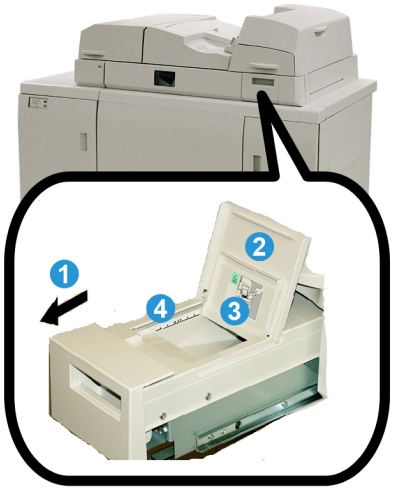

1. Откройте лоток для гранул с клеем.
2. Откройте наружную крышку.
3. Откройте внутреннюю крышку.
4. Добавьте в лоток гранулы с клеем с помощью предусмотренного совка, чтобы выровненный уровень гранул был чуть ниже предельной отметки.
5. Закройте внутреннюю и наружную крышки.
6. Закройте лоток для гранул с клеем так, чтобы был слышен щелчок.

Устранение неисправностей переплетного устройства

ПРИМЕЧАНИЕ

- Оповещение о застревании бумаги предусмотрено на пользовательском интерфейсе принтера и на панели управления переплетного устройства.
- Для устранения неоднократных застреваний бумаги выполните указания, которые выводятся на пользовательском интерфейсе принтера и на панели управления переплетного устройства.

Застревание на участках E1 и E2

1. Откройте крышку накопительного лотка.

2. Сдвиньте ручку **1b** влево и извлеките застрявшую бумагу.

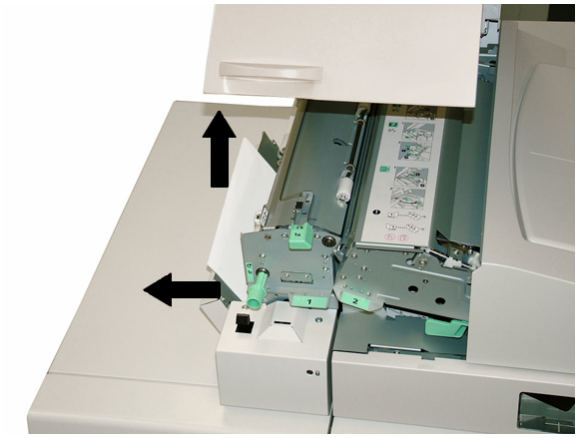

3. Сдвиньте ручку **1a** влево, поверните ручку **1c** и извлеките застрявшую бумагу.

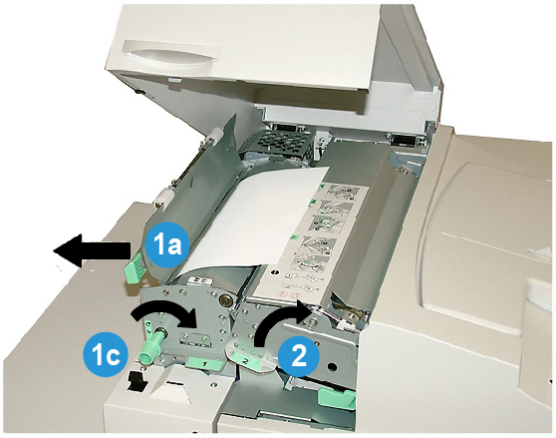

4. Поднимите ручку **2** вправо и извлеките застрявшую бумагу.
5. Верните ручки **2**, **1a** и **1b** в исходное положение.
6. Закройте крышку накопительного лотка.
7. Для возобновления работы печати выполните указания, отображаемые на пользовательском интерфейсе системы.

Застревание на участке E3

ПРИМЕЧАНИЕ

Если застревание происходит после выхода книжного блока с накопительного участка, бумага выбрасывается с проклеенным корешком книжного блока без скрепления с обложкой.

1. Откройте крышку лотка для вставки обложек.
2. Откройте внутреннюю крышку лотка для вставки обложек (**3a**).
3. Откройте правую направляющую (**3b**).
4. Извлеките застрявшую бумагу.
5. Закройте участки **3b** и **3a** и крышку лотка для вставки обложек.
6. При необходимости снова вложите бумагу в лоток для вставки обложек.
7. Для возобновления работы печати выполните указания, отображаемые на пользовательском интерфейсе системы.

Застревание на участке E4

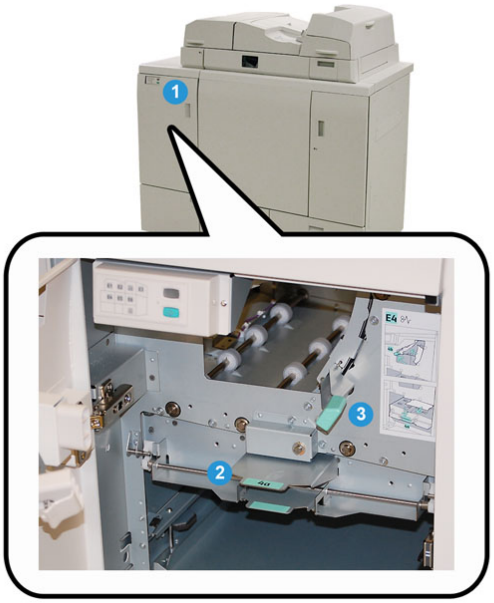

1. Откройте переднюю дверцу входного транспортера.
2. Откройте участок **4a** и извлеките застрявшую бумагу.
3. Откройте участок **4b** и извлеките застрявшую бумагу.
4. Верните ручки **4b** и **4c** в исходное положение.
5. Для возобновления работы печати выполните указания, отображаемые на пользовательском интерфейсе системы.

Застревание на участках E5 и E6

ПРИМЕЧАНИЕ

Когда горит светодиод передней крышки переплетного устройства, левая и правая передние дверцы не открываются.

1. Откройте левую и правую дверцы.

2. Подняв ручку **5a**, извлеките застрявшую бумагу.

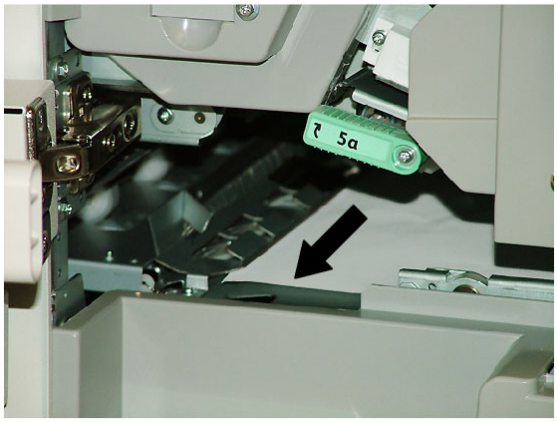

3. Верните ручку **5a** в исходное положение.

4. Подняв ручку **5b**, поверните ручку **6d** и извлеките застрявшую бумагу.

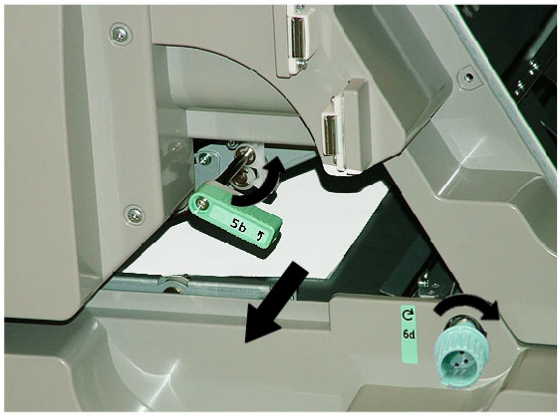

5. Верните ручку **5b** в исходное положение.
6. Откройте участки **6a** и **6b**.

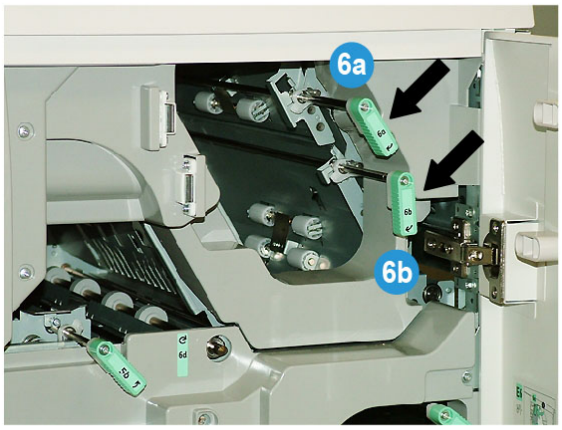

7. Извлеките застрявшую бумагу.

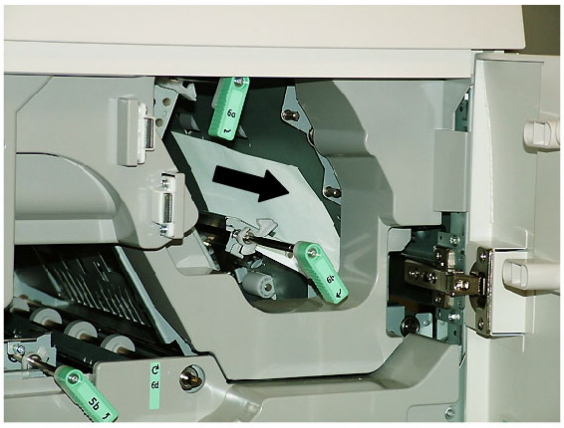

8. Верните ручки **6a** и **6b** в исходное положение.
9. Откройте участок **6c** и извлеките застрявшую бумагу.

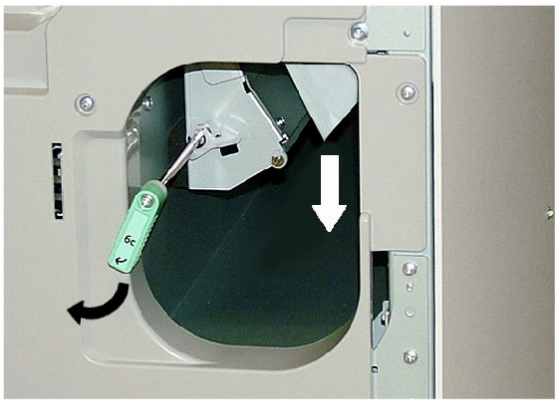

10. Верните ручку **6c** в исходное положение.
11. Закройте левую и правую передние дверцы переплетного устройства.
12. Для возобновления работы печати выполните указания, отображаемые на пользовательском интерфейсе системы.

Общие неисправности

Сбой питания в процессе работы

ПРИМЕЧАНИЕ

Когда происходит сбой питания переплетного устройства в процессе выполнения работы печати, в тракте бумаги могут остаться обрезки книги. Для очистки тракта бумаги выполните следующие действия.

1. Выключите систему, нажав кнопку питания.
2. Откройте лоток укладчика книг.
3. Проверьте наличие обрезков бумаги в лотке.

   Удалите обрезки, если они есть.
4. Закройте лоток укладчика книг.
5. Выполните пробную работу, чтобы проверить исправность работы переплетного устройства.

Настройка печатаемого изображения и обрезки

Если параметры напечатанной книги не устраивают, можно скорректировать настройки на пользовательском интерфейсе системы.

Предварительный

Наличие вариантов настроек изображения и обрезки зависит от сервера печати. Сведения о данных настройках см. в документации к серверу печати.

Коды неисправностей

053 100

Причина: Застревание бумаги

Устранение: Извлеките застрявшую бумагу; для возобновления работы выполните указания, отображаемые на пользовательском интерфейсе системы.

053 101

Причина: Застревание бумаги

Устранение: Извлеките застрявшую бумагу; для возобновления работы выполните указания, отображаемые на пользовательском интерфейсе системы.

053 102

Причина: Застревание бумаги

Устранение: Извлеките застрявшую бумагу; для возобновления работы выполните указания, отображаемые на пользовательском интерфейсе системы.

053 103

Причина: Застревание бумаги

Устранение: Извлеките застрявшую бумагу; для возобновления работы выполните указания, отображаемые на пользовательском интерфейсе системы.

053 104

Причина: Застревание бумаги

Устранение: Извлеките застрявшую бумагу; для возобновления работы выполните указания, отображаемые на пользовательском интерфейсе системы.

053 105

Причина: Застревание бумаги

Устранение: Извлеките застрявшую бумагу; для возобновления работы выполните указания, отображаемые на пользовательском интерфейсе системы.

053 106

Причина: Застревание бумаги

Устранение: Извлеките застрявшую бумагу; для возобновления работы выполните указания, отображаемые на пользовательском интерфейсе системы.

053 107

Причина: Застревание бумаги

Устранение: Извлеките застрявшую бумагу; для возобновления работы выполните указания, отображаемые на пользовательском интерфейсе системы.

053 108

Причина: Застревание бумаги

Устранение: Извлеките застрявшую бумагу; для возобновления работы выполните указания, отображаемые на пользовательском интерфейсе системы.

053 109

Причина: Застревание бумаги

Устранение: Извлеките застрявшую бумагу; для возобновления работы выполните указания, отображаемые на пользовательском интерфейсе системы.

053 110

Причина: Застревание бумаги

Устранение: Извлеките застрявшую бумагу; для возобновления работы выполните указания, отображаемые на пользовательском интерфейсе системы.

053 111

Причина: Застревание бумаги

Устранение: Извлеките застрявшую бумагу; для возобновления работы выполните указания, отображаемые на пользовательском интерфейсе системы.

053 112

Причина: Застревание бумаги

Устранение: Извлеките застрявшую бумагу; для возобновления работы выполните указания, отображаемые на пользовательском интерфейсе системы.

053 113

Причина: Застревание бумаги

Устранение: Извлеките застрявшую бумагу; для возобновления работы выполните указания, отображаемые на пользовательском интерфейсе системы.

053 114

Причина: Застревание бумаги

Устранение: Извлеките застрявшую бумагу; для возобновления работы выполните указания, отображаемые на пользовательском интерфейсе системы.

053 115

Причина: Застревание бумаги

Устранение: Извлеките застрявшую бумагу; для возобновления работы выполните указания, отображаемые на пользовательском интерфейсе системы.

053 116

Причина: Застревание бумаги

Устранение: Извлеките застрявшую бумагу; для возобновления работы выполните указания, отображаемые на пользовательском интерфейсе системы.

053 117

Причина: Застревание бумаги

Устранение: Извлеките застрявшую бумагу; для возобновления работы выполните указания, отображаемые на пользовательском интерфейсе системы.

053 118

Причина: Застревание бумаги

Устранение: Извлеките застрявшую бумагу; для возобновления работы выполните указания, отображаемые на пользовательском интерфейсе системы.

053 119

Причина: Застревание бумаги

Устранение: Извлеките застрявшую бумагу; для возобновления работы выполните указания, отображаемые на пользовательском интерфейсе системы.

053 120

Причина: Застревание бумаги

Устранение: Извлеките застрявшую бумагу; для возобновления работы выполните указания, отображаемые на пользовательском интерфейсе системы.

053 121

Причина: Застревание бумаги

Устранение: Извлеките застрявшую бумагу; для возобновления работы выполните указания, отображаемые на пользовательском интерфейсе системы.

053 122

Причина: Застревание бумаги

Устранение: Извлеките застрявшую бумагу; для возобновления работы выполните указания, отображаемые на пользовательском интерфейсе системы.

053 123

Причина: Застревание бумаги

Устранение: Извлеките застрявшую бумагу; для возобновления работы выполните указания, отображаемые на пользовательском интерфейсе системы.

053 124

Причина: Застревание бумаги

Устранение: Извлеките застрявшую бумагу; для возобновления работы выполните указания, отображаемые на пользовательском интерфейсе системы.

053 125

Причина: Застревание бумаги

Устранение: Извлеките застрявшую бумагу; для возобновления работы выполните указания, отображаемые на пользовательском интерфейсе системы.

053 126

Причина: Застревание бумаги

Устранение: Извлеките застрявшую бумагу; для возобновления работы выполните указания, отображаемые на пользовательском интерфейсе системы.

053 127

Причина: Застревание бумаги

Устранение: Извлеките застрявшую бумагу; для возобновления работы выполните указания, отображаемые на пользовательском интерфейсе системы.

053 128

Причина: Застревание бумаги

Устранение: Извлеките застрявшую бумагу; для возобновления работы выполните указания, отображаемые на пользовательском интерфейсе системы.

053 129

Причина: Застревание бумаги

Устранение: Извлеките застрявшую бумагу; для возобновления работы выполните указания, отображаемые на пользовательском интерфейсе системы.

053 130

Причина: Застревание бумаги

Устранение: Извлеките застрявшую бумагу; для возобновления работы выполните указания, отображаемые на пользовательском интерфейсе системы.

053 131

Причина: Застревание бумаги

Устранение: Извлеките застрявшую бумагу; для возобновления работы выполните указания, отображаемые на пользовательском интерфейсе системы.

053 132

Причина: Застревание бумаги

Устранение: Извлеките застрявшую бумагу; для возобновления работы выполните указания, отображаемые на пользовательском интерфейсе системы.

053 133

Причина: Застревание бумаги

Устранение: Извлеките застрявшую бумагу; для возобновления работы выполните указания, отображаемые на пользовательском интерфейсе системы.

053 134

Причина: Застревание бумаги

Устранение: Извлеките застрявшую бумагу; для возобновления работы выполните указания, отображаемые на пользовательском интерфейсе системы.

053 135

Причина: Застревание бумаги

Устранение: Извлеките застрявшую бумагу; для возобновления работы выполните указания, отображаемые на пользовательском интерфейсе системы.

053 136

Причина: Застревание бумаги

Устранение: Извлеките застрявшую бумагу; для возобновления работы выполните указания, отображаемые на пользовательском интерфейсе системы.

053 137

Причина: Застревание бумаги

Устранение: Извлеките застрявшую бумагу; для возобновления работы выполните указания, отображаемые на пользовательском интерфейсе системы.

053 138

Причина: Застревание бумаги

Устранение: Извлеките застрявшую бумагу; для возобновления работы выполните указания, отображаемые на пользовательском интерфейсе системы.

053 139

Причина: Застревание бумаги

Устранение: Извлеките застрявшую бумагу; для возобновления работы выполните указания, отображаемые на пользовательском интерфейсе системы.

053 140

Причина: Застревание бумаги

Устранение: Извлеките застрявшую бумагу; для возобновления работы выполните указания, отображаемые на пользовательском интерфейсе системы.

053 141

Причина: Застревание бумаги

Устранение: Извлеките застрявшую бумагу; для возобновления работы выполните указания, отображаемые на пользовательском интерфейсе системы.

053 142

Причина: Застревание бумаги

Устранение: Извлеките застрявшую бумагу; для возобновления работы выполните указания, отображаемые на пользовательском интерфейсе системы.

053 143

Причина: Застревание бумаги

Устранение: Извлеките застрявшую бумагу; для возобновления работы выполните указания, отображаемые на пользовательском интерфейсе системы.

053 144

Причина: Застревание бумаги

Устранение: Извлеките застрявшую бумагу; для возобновления работы выполните указания, отображаемые на пользовательском интерфейсе системы.

053 145

Причина: Застревание бумаги

Устранение: Извлеките застрявшую бумагу; для возобновления работы выполните указания, отображаемые на пользовательском интерфейсе системы.

053 146

Причина: Застревание бумаги

Устранение: Извлеките застрявшую бумагу; для возобновления работы выполните указания, отображаемые на пользовательском интерфейсе системы.

053 147

Причина: Застревание бумаги

Устранение: Извлеките застрявшую бумагу; для возобновления работы выполните указания, отображаемые на пользовательском интерфейсе системы.

053 148

Причина: Застревание бумаги

Устранение: Извлеките застрявшую бумагу; для возобновления работы выполните указания, отображаемые на пользовательском интерфейсе системы.

053 210

Причина: Неисправность внутреннего элемента

Устранение: Выключите и снова включите систему. Если неисправность устранить не удается, обратитесь в сервисный центр.

053 211

Причина: Неисправность внутреннего элемента

Устранение: Выключите и снова включите систему. Если неисправность устранить не удается, обратитесь в сервисный центр.

053 212

Причина: Неисправность внутреннего элемента

Устранение: Выключите и снова включите систему. Если неисправность устранить не удается, обратитесь в сервисный центр.

053 213

Причина: Неисправность внутреннего элемента

Устранение: Выключите и снова включите систему. Если неисправность устранить не удается, обратитесь в сервисный центр.

053 214

Причина: Неисправность внутреннего элемента

Устранение: Выключите и снова включите систему. Если неисправность устранить не удается, обратитесь в сервисный центр.

053 215

Причина: Неисправность внутреннего элемента

Устранение: Выключите и снова включите систему. Если неисправность устранить не удается, обратитесь в сервисный центр.

053 216

Причина: Неисправность внутреннего элемента

Устранение: Выключите и снова включите систему. Если неисправность устранить не удается, обратитесь в сервисный центр.

053 217

Причина: Неисправность внутреннего элемента

Устранение: Выключите и снова включите систему. Если неисправность устранить не удается, обратитесь в сервисный центр.

053 218

Причина: Неисправность внутреннего элемента

Устранение: Выключите и снова включите систему. Если неисправность устранить не удается, обратитесь в сервисный центр.

053 219

Причина: Неисправность внутреннего элемента

Устранение: Выключите и снова включите систему. Если неисправность устранить не удается, обратитесь в сервисный центр.

053 220

Причина: Неисправность внутреннего элемента

Устранение: Выключите и снова включите систему. Если неисправность устранить не удается, обратитесь в сервисный центр.

053 221

Причина: Неисправность внутреннего элемента

Устранение: Выключите и снова включите систему. Если неисправность устранить не удается, обратитесь в сервисный центр.

053 222

Причина: Неисправность внутреннего элемента

Устранение: Выключите и снова включите систему. Если неисправность устранить не удается, обратитесь в сервисный центр.

053 223

Причина: Неисправность внутреннего элемента

Устранение: Выключите и снова включите систему. Если неисправность устранить не удается, обратитесь в сервисный центр.

053 224

Причина: Неисправность внутреннего элемента

Устранение: Выключите и снова включите систему. Если неисправность устранить не удается, обратитесь в сервисный центр.

053 225

Причина: Неисправность внутреннего элемента

Устранение: Выключите и снова включите систему. Если неисправность устранить не удается, обратитесь в сервисный центр.

053 226

Причина: Неисправность внутреннего элемента

Устранение: Выключите и снова включите систему. Если неисправность устранить не удается, обратитесь в сервисный центр.

053 227

Причина: Неисправность внутреннего элемента

Устранение: Выключите и снова включите систему. Если неисправность устранить не удается, обратитесь в сервисный центр.

053 228

Причина: Неисправность внутреннего элемента

Устранение: Выключите и снова включите систему. Если неисправность устранить не удается, обратитесь в сервисный центр.

053 229

Причина: Неисправность внутреннего элемента

Устранение: Выключите и снова включите систему. Если неисправность устранить не удается, обратитесь в сервисный центр.

053 230

Причина: Неисправность внутреннего элемента

Устранение: Выключите и снова включите систему. Если неисправность устранить не удается, обратитесь в сервисный центр.

053 231

Причина: Неисправность внутреннего элемента

Устранение: Выключите и снова включите систему. Если неисправность устранить не удается, обратитесь в сервисный центр.

053 232

Причина: Неисправность внутреннего элемента

Устранение: Выключите и снова включите систему. Если неисправность устранить не удается, обратитесь в сервисный центр.

053 233

Причина: Неисправность внутреннего элемента

Устранение: Выключите и снова включите систему. Если неисправность устранить не удается, обратитесь в сервисный центр.

053 234

Причина: Неисправность внутреннего элемента

Устранение: Выключите и снова включите систему. Если неисправность устранить не удается, обратитесь в сервисный центр.

053 235

Причина: Неисправность внутреннего элемента

Устранение: Выключите и снова включите систему. Если неисправность устранить не удается, обратитесь в сервисный центр.

053 236

Причина: Неисправность внутреннего элемента

Устранение: Выключите и снова включите систему. Если неисправность устранить не удается, обратитесь в сервисный центр.

053 237

Причина: Неисправность внутреннего элемента

Устранение: Выключите и снова включите систему. Если неисправность устранить не удается, обратитесь в сервисный центр.

053 238

Причина: Неисправность внутреннего элемента

Устранение: Выключите и снова включите систему. Если неисправность устранить не удается, обратитесь в сервисный центр.

053 239

Причина: Неисправность внутреннего элемента

Устранение: Выключите и снова включите систему. Если неисправность устранить не удается, обратитесь в сервисный центр.

053 240

Причина: Неисправность внутреннего элемента

Устранение: Выключите и снова включите систему. Если неисправность устранить не удается, обратитесь в сервисный центр.

053 241

Причина: Неисправность внутреннего элемента

Устранение: Выключите и снова включите систему. Если неисправность устранить не удается, обратитесь в сервисный центр.

053 242

Причина: Неисправность внутреннего элемента

Устранение: Выключите и снова включите систему. Если неисправность устранить не удается, обратитесь в сервисный центр.

053 243

Причина: Неисправность внутреннего элемента

Устранение: Выключите и снова включите систему. Если неисправность устранить не удается, обратитесь в сервисный центр.

053 244

Причина: Неисправность внутреннего элемента

Устранение: Выключите и снова включите систему. Если неисправность устранить не удается, обратитесь в сервисный центр.

053 245

Причина: Неисправность внутреннего элемента

Устранение: Выключите и снова включите систему. Если неисправность устранить не удается, обратитесь в сервисный центр.

053 246

Причина: Неисправность внутреннего элемента

Устранение: Выключите и снова включите систему. Если неисправность устранить не удается, обратитесь в сервисный центр.

053 247

Причина: Неисправность внутреннего элемента

Устранение: Выключите и снова включите систему. Если неисправность устранить не удается, обратитесь в сервисный центр.

053 248

Причина: Неисправность внутреннего элемента

Устранение: Выключите и снова включите систему. Если неисправность устранить не удается, обратитесь в сервисный центр.

053 249

Причина: Неисправность внутреннего элемента

Устранение: Выключите и снова включите систему. Если неисправность устранить не удается, обратитесь в сервисный центр.

053 250

Причина: Неисправность внутреннего элемента

Устранение: Выключите и снова включите систему. Если неисправность устранить не удается, обратитесь в сервисный центр.

053 251

Причина: Неисправность внутреннего элемента

Устранение: Выключите и снова включите систему. Если неисправность устранить не удается, обратитесь в сервисный центр.

053 252

Причина: Неисправность внутреннего элемента

Устранение: Выключите и снова включите систему. Если неисправность устранить не удается, обратитесь в сервисный центр.

053 253

Причина: Неисправность внутреннего элемента

Устранение: Выключите и снова включите систему. Если неисправность устранить не удается, обратитесь в сервисный центр.

053 254

Причина: Неисправность внутреннего элемента

Устранение: Выключите и снова включите систему. Если неисправность устранить не удается, обратитесь в сервисный центр.

053 255

Причина: Неисправность внутреннего элемента

Устранение: Выключите и снова включите систему. Если неисправность устранить не удается, обратитесь в сервисный центр.

053 256

Причина: Неисправность внутреннего элемента

Устранение: Выключите и снова включите систему. Если неисправность устранить не удается, обратитесь в сервисный центр.

053 257

Причина: Неисправность внутреннего элемента

Устранение: Выключите и снова включите систему. Если неисправность устранить не удается, обратитесь в сервисный центр.

053 258

Причина: Неисправность внутреннего элемента

Устранение: Выключите и снова включите систему. Если неисправность устранить не удается, обратитесь в сервисный центр.

053 259

Причина: Неисправность внутреннего элемента

Устранение: Выключите и снова включите систему. Если неисправность устранить не удается, обратитесь в сервисный центр.

053 260

Причина: Неисправность внутреннего элемента

Устранение: Выключите и снова включите систему. Если неисправность устранить не удается, обратитесь в сервисный центр.

053 261

Причина: Неисправность внутреннего элемента

Устранение: Выключите и снова включите систему. Если неисправность устранить не удается, обратитесь в сервисный центр.

053 262

Причина: Неисправность внутреннего элемента

Устранение: Выключите и снова включите систему. Если неисправность устранить не удается, обратитесь в сервисный центр.

053 263

Причина: Неисправность внутреннего элемента

Устранение: Выключите и снова включите систему. Если неисправность устранить не удается, обратитесь в сервисный центр.

053 264

Причина: Неисправность внутреннего элемента

Устранение: Выключите и снова включите систему. Если неисправность устранить не удается, обратитесь в сервисный центр.

053 265

Причина: Неисправность внутреннего элемента

Устранение: Выключите и снова включите систему. Если неисправность устранить не удается, обратитесь в сервисный центр.

053 266

Причина: Неисправность внутреннего элемента

Устранение: Выключите и снова включите систему. Если неисправность устранить не удается, обратитесь в сервисный центр.

053 267

Причина: Неисправность внутреннего элемента

Устранение: Выключите и снова включите систему. Если неисправность устранить не удается, обратитесь в сервисный центр.

053 268

Причина: Неисправность внутреннего элемента

Устранение: Выключите и снова включите систему. Если неисправность устранить не удается, обратитесь в сервисный центр.

053 269

Причина: Неисправность внутреннего элемента

Устранение: Выключите и снова включите систему. Если неисправность устранить не удается, обратитесь в сервисный центр.

053 270

Причина: Неисправность внутреннего элемента

Устранение: Выключите и снова включите систему. Если неисправность устранить не удается, обратитесь в сервисный центр.

053 271

Причина: Неисправность внутреннего элемента

Устранение: Выключите и снова включите систему. Если неисправность устранить не удается, обратитесь в сервисный центр.

053 272

Причина: Неисправность внутреннего элемента

Устранение: Выключите и снова включите систему. Если неисправность устранить не удается, обратитесь в сервисный центр.

053 273

Причина: Неисправность внутреннего элемента

Устранение: Выключите и снова включите систему. Если неисправность устранить не удается, обратитесь в сервисный центр.

053 274

Причина: Неисправность внутреннего элемента

Устранение: Выключите и снова включите систему. Если неисправность устранить не удается, обратитесь в сервисный центр.

053 275

Причина: Неисправность внутреннего элемента

Устранение: Выключите и снова включите систему. Если неисправность устранить не удается, обратитесь в сервисный центр.

053 276

Причина: Неисправность внутреннего элемента

Устранение: Выключите и снова включите систему. Если неисправность устранить не удается, обратитесь в сервисный центр.

053 277

Причина: Неисправность внутреннего элемента

Устранение: Выключите и снова включите систему. Если неисправность устранить не удается, обратитесь в сервисный центр.

053 278

Причина: Неисправность внутреннего элемента

Устранение: Выключите и снова включите систему. Если неисправность устранить не удается, обратитесь в сервисный центр.

053 279

Причина: Неисправность внутреннего элемента

Устранение: Выключите и снова включите систему. Если неисправность устранить не удается, обратитесь в сервисный центр.

053 280

Причина: Неисправность внутреннего элемента

Устранение: Выключите и снова включите систему. Если неисправность устранить не удается, обратитесь в сервисный центр.

053 281

Причина: Неисправность внутреннего элемента

Устранение: Выключите и снова включите систему. Если неисправность устранить не удается, обратитесь в сервисный центр.

053 282

Причина: Неисправность внутреннего элемента

Устранение: Выключите и снова включите систему. Если неисправность устранить не удается, обратитесь в сервисный центр.

053 283

Причина: Неисправность внутреннего элемента

Устранение: Выключите и снова включите систему. Если неисправность устранить не удается, обратитесь в сервисный центр.

053 284

Причина: Неисправность внутреннего элемента

Устранение: Выключите и снова включите систему. Если неисправность устранить не удается, обратитесь в сервисный центр.

053 285

Причина: Неисправность внутреннего элемента

Устранение: Выключите и снова включите систему. Если неисправность устранить не удается, обратитесь в сервисный центр.

053 286

Причина: Неисправность внутреннего элемента

Устранение: Выключите и снова включите систему. Если неисправность устранить не удается, обратитесь в сервисный центр.

053 287

Причина: Неисправность внутреннего элемента

Устранение: Выключите и снова включите систему. Если неисправность устранить не удается, обратитесь в сервисный центр.

053 288

Причина: Неисправность внутреннего элемента

Устранение: Выключите и снова включите систему. Если неисправность устранить не удается, обратитесь в сервисный центр.

053 289

Причина: Неисправность внутреннего элемента

Устранение: Выключите и снова включите систему. Если неисправность устранить не удается, обратитесь в сервисный центр.

053 290

Причина: Неисправность внутреннего элемента

Устранение: Выключите и снова включите систему. Если неисправность устранить не удается, обратитесь в сервисный центр.

053 291

Причина: Неисправность внутреннего элемента

Устранение: Выключите и снова включите систему. Если неисправность устранить не удается, обратитесь в сервисный центр.

053 292

Причина: Неисправность внутреннего элемента

Устранение: Выключите и снова включите систему. Если неисправность устранить не удается, обратитесь в сервисный центр.

053 293

Причина: Неисправность внутреннего элемента

Устранение: Выключите и снова включите систему. Если неисправность устранить не удается, обратитесь в сервисный центр.

053 294

Причина: Неисправность внутреннего элемента

Устранение: Выключите и снова включите систему. Если неисправность устранить не удается, обратитесь в сервисный центр.

053 295

Причина: Неисправность внутреннего элемента

Устранение: Выключите и снова включите систему. Если неисправность устранить не удается, обратитесь в сервисный центр.

053 296

Причина: Неисправность внутреннего элемента

Устранение: Выключите и снова включите систему. Если неисправность устранить не удается, обратитесь в сервисный центр.

053 297

Причина: Неисправность внутреннего элемента

Устранение: Выключите и снова включите систему. Если неисправность устранить не удается, обратитесь в сервисный центр.

053 298

Причина: Неисправность внутреннего элемента

Устранение: Выключите и снова включите систему. Если неисправность устранить не удается, обратитесь в сервисный центр.

053 299

Причина: Неисправность внутреннего элемента

Устранение: Выключите и снова включите систему. Если неисправность устранить не удается, обратитесь в сервисный центр.

053 301

Причина: Открыта крышка или дверца.

Устранение: Закройте открытую крышку или дверцу; для возобновления работы выполните указания, отображаемые на пользовательском интерфейсе системы.

053 302

Причина: Открыта крышка или дверца.

Устранение: Закройте открытую крышку или дверцу; для возобновления работы выполните указания, отображаемые на пользовательском интерфейсе системы.

053 303

Причина: Открыта крышка или дверца.

Устранение: Закройте открытую крышку или дверцу; для возобновления работы выполните указания, отображаемые на пользовательском интерфейсе системы.

053 304

Причина: Открыта крышка или дверца.

Устранение: Закройте открытую крышку или дверцу; для возобновления работы выполните указания, отображаемые на пользовательском интерфейсе системы.

053 305

Причина: Открыта крышка или дверца.

Устранение: Закройте открытую крышку или дверцу; для возобновления работы выполните указания, отображаемые на пользовательском интерфейсе системы.

053 310

Причина: Неисправность внутреннего элемента

Устранение: Выключите и снова включите систему. Если неисправность устранить не удается, обратитесь в сервисный центр.

053 311

Причина: Неисправность внутреннего элемента

Устранение: Выключите и снова включите систему. Если неисправность устранить не удается, обратитесь в сервисный центр.

053 312

Причина: Неисправность внутреннего элемента

Устранение: Выключите и снова включите систему. Если неисправность устранить не удается, обратитесь в сервисный центр.

053 313

Причина: Неисправность внутреннего элемента

Устранение: Выключите и снова включите систему. Если неисправность устранить не удается, обратитесь в сервисный центр.

053 314

Причина: Неисправность внутреннего элемента

Устранение: Выключите и снова включите систему. Если неисправность устранить не удается, обратитесь в сервисный центр.

053 315

Причина: Программная ошибка

Устранение: Выключите и снова включите систему. Если неисправность устранить не удается, обратитесь в сервисный центр.

053 316

Причина: Программная ошибка

Устранение: Выключите и снова включите систему. Если неисправность устранить не удается, обратитесь в сервисный центр.

053 326

Причина: Программная ошибка

Устранение: Проверьте толщину поступающей работы и снова отправьте ее. Если неисправность устранить не удается, обратитесь в сервисный центр.

053 327

Причина: Неисправность внутреннего элемента

Устранение: Выключите и снова включите систему. Если неисправность устранить не удается, обратитесь в сервисный центр.

053 328

Причина: Неисправность внутреннего элемента

Устранение: Выключите и снова включите систему. Если неисправность устранить не удается, обратитесь в сервисный центр.

053 332

Причина: Программная ошибка

Устранение: Выключите и снова включите систему. Если неисправность устранить не удается, обратитесь в сервисный центр.

053 333

Причина: Неисправность внутреннего элемента

Устранение: Выключите и снова включите систему. Если неисправность устранить не удается, обратитесь в сервисный центр.

053 334

Причина: Неисправность внутреннего элемента

Устранение: Выключите и снова включите систему. Если неисправность устранить не удается, обратитесь в сервисный центр.

053 335

Причина: Программная ошибка

Устранение: Выключите и снова включите систему. Если неисправность устранить не удается, обратитесь в сервисный центр.

053 400

Причина: Открыт лоток укладчика книг

Устранение: Закройте лоток. Если неисправность устранить не удается, выключите и снова включите систему. Если неисправность устранить не удается, обратитесь в сервисный центр.

053 401

Причина: Открыта верхняя крышка

Устранение: Закройте крышку. Если неисправность устранить не удается, выключите и снова включите систему. Если неисправность устранить не удается, обратитесь в сервисный центр.

053 404

Причина: Открыт лоток для гранул с клеем

Устранение: Закройте лоток. Если неисправность устранить не удается, выключите и снова включите систему. Если неисправность устранить не удается, обратитесь в сервисный центр.

053 405

Причина: Заполнен сборник отходов триммера

Устранение: Опорожните лоток. Для возобновления работы печати выполните указания, отображаемые на пользовательском интерфейсе системы.

053 406

Причина: Заполнен лоток укладчика книг

Устранение: Опорожните лоток. Для возобновления работы печати выполните указания, отображаемые на пользовательском интерфейсе системы.

053 407

Причина: Заканчивается срок службы ножа резака

Устранение: Обратитесь в сервисный центр.

053 408

Причина: Заканчивается срок службы ножа резака

Устранение: Обратитесь в сервисный центр.

053 409

Причина: Мало клея или он закончился

Устранение: Добавьте гранулы с клеем в лоток.

053 410

Причина: Заканчивается срок службы ножа резака

Устранение: Обратитесь в сервисный центр.

053 411

Причина: Заполнен сборник отходов триммера

Устранение: Опорожните лоток.

053 412

Причина: Мало клея или он закончился

Устранение: Добавьте гранулы с клеем в лоток.Для возобновления работы печати выполните указания, отображаемые на пользовательском интерфейсе системы.

053 900

Причина: Застревание бумаги

Устранение: Извлеките застрявшую бумагу; для возобновления работы выполните указания, отображаемые на пользовательском интерфейсе системы.

053 901

Причина: Застревание бумаги

Устранение: Извлеките застрявшую бумагу; для возобновления работы выполните указания, отображаемые на пользовательском интерфейсе системы.

053 902

Причина: Застревание бумаги

Устранение: Извлеките застрявшую бумагу; для возобновления работы выполните указания, отображаемые на пользовательском интерфейсе системы.

053 903

Причина: Застревание бумаги

Устранение: Извлеките застрявшую бумагу; для возобновления работы выполните указания, отображаемые на пользовательском интерфейсе системы.

053 904

Причина: Застревание бумаги

Устранение: Извлеките застрявшую бумагу; для возобновления работы выполните указания, отображаемые на пользовательском интерфейсе системы.

053 905

Причина: Застревание бумаги

Устранение: Извлеките застрявшую бумагу; для возобновления работы выполните указания, отображаемые на пользовательском интерфейсе системы.

053 906

Причина: Застревание бумаги

Устранение: Извлеките застрявшую бумагу; для возобновления работы выполните указания, отображаемые на пользовательском интерфейсе системы.

053 907

Причина: Застревание бумаги

Устранение: Извлеките застрявшую бумагу; для возобновления работы выполните указания, отображаемые на пользовательском интерфейсе системы.

053 908

Причина: Застревание бумаги

Устранение: Извлеките застрявшую бумагу; для возобновления работы выполните указания, отображаемые на пользовательском интерфейсе системы.

053 909

Причина: Застревание бумаги

Устранение: Извлеките застрявшую бумагу; для возобновления работы выполните указания, отображаемые на пользовательском интерфейсе системы.

053 910

Причина: Застревание бумаги

Устранение: Извлеките застрявшую бумагу; для возобновления работы выполните указания, отображаемые на пользовательском интерфейсе системы.

053 911

Причина: Застревание бумаги

Устранение: Извлеките застрявшую бумагу; для возобновления работы выполните указания, отображаемые на пользовательском интерфейсе системы.

053 912

Причина: Застревание бумаги

Устранение: Извлеките застрявшую бумагу; для возобновления работы выполните указания, отображаемые на пользовательском интерфейсе системы.

053 913

Причина: Застревание бумаги

Устранение: Извлеките застрявшую бумагу; для возобновления работы выполните указания, отображаемые на пользовательском интерфейсе системы.

053 914

Причина: Застревание бумаги

Устранение: Извлеките застрявшую бумагу; для возобновления работы выполните указания, отображаемые на пользовательском интерфейсе системы.

053 915

Причина: Застревание бумаги

Устранение: Извлеките застрявшую бумагу; для возобновления работы выполните указания, отображаемые на пользовательском интерфейсе системы.

053 916

Причина: Застревание бумаги

Устранение: Извлеките застрявшую бумагу; для возобновления работы выполните указания, отображаемые на пользовательском интерфейсе системы.

053 922

Причина: Не удается определить формат материала в лотке для вставки обложек или его количество превышает максимальный предел.

Устранение: Извлеките и снова вложите материал в лоток; проверьте настройки лотка на пользовательском интерфейсе системы.

054 210

Причина: Неисправность внутреннего элемента

Устранение: Выключите и снова включите систему. Если неисправность устранить не удается, обратитесь в сервисный центр.

054 211

Причина: Неисправность внутреннего элемента

Устранение: Выключите и снова включите систему. Если неисправность устранить не удается, обратитесь в сервисный центр.

054 212

Причина: Неисправность внутреннего элемента

Устранение: Выключите и снова включите систему. Если неисправность устранить не удается, обратитесь в сервисный центр.

054 213

Причина: Неисправность внутреннего элемента

Устранение: Выключите и снова включите систему. Если неисправность устранить не удается, обратитесь в сервисный центр.

054 214

Причина: Неисправность внутреннего элемента

Устранение: Выключите и снова включите систему. Если неисправность устранить не удается, обратитесь в сервисный центр.

054 215

Причина: Неисправность внутреннего элемента

Устранение: Выключите и снова включите систему. Если неисправность устранить не удается, обратитесь в сервисный центр.

054 216

Причина: Неисправность внутреннего элемента

Устранение: Выключите и снова включите систему. Если неисправность устранить не удается, обратитесь в сервисный центр.

054 217

Причина: Неисправность внутреннего элемента

Устранение: Выключите и снова включите систему. Если неисправность устранить не удается, обратитесь в сервисный центр.

054 218

Причина: Неисправность внутреннего элемента

Устранение: Выключите и снова включите систему. Если неисправность устранить не удается, обратитесь в сервисный центр.

054 219

Причина: Неисправность внутреннего элемента

Устранение: Выключите и снова включите систему. Если неисправность устранить не удается, обратитесь в сервисный центр.

054 220

Причина: Неисправность внутреннего элемента

Устранение: Выключите и снова включите систему. Если неисправность устранить не удается, обратитесь в сервисный центр.

054 221

Причина: Неисправность внутреннего элемента

Устранение: Выключите и снова включите систему. Если неисправность устранить не удается, обратитесь в сервисный центр.

054 222

Причина: Неисправность внутреннего элемента

Устранение: Выключите и снова включите систему. Если неисправность устранить не удается, обратитесь в сервисный центр.

054 223

Причина: Неисправность внутреннего элемента

Устранение: Выключите и снова включите систему. Если неисправность устранить не удается, обратитесь в сервисный центр.

054 224

Причина: Неисправность внутреннего элемента

Устранение: Выключите и снова включите систему. Если неисправность устранить не удается, обратитесь в сервисный центр.

054 225

Причина: Неисправность внутреннего элемента

Устранение: Выключите и снова включите систему. Если неисправность устранить не удается, обратитесь в сервисный центр.

054 226

Причина: Неисправность внутреннего элемента

Устранение: Выключите и снова включите систему. Если неисправность устранить не удается, обратитесь в сервисный центр.

054 227

Причина: Неисправность внутреннего элемента

Устранение: Выключите и снова включите систему. Если неисправность устранить не удается, обратитесь в сервисный центр.

054 228

Причина: Неисправность внутреннего элемента

Устранение: Выключите и снова включите систему. Если неисправность устранить не удается, обратитесь в сервисный центр.

054 229

Причина: Неисправность внутреннего элемента

Устранение: Выключите и снова включите систему. Если неисправность устранить не удается, обратитесь в сервисный центр.

054 230

Причина: Неисправность внутреннего элемента

Устранение: Выключите и снова включите систему. Если неисправность устранить не удается, обратитесь в сервисный центр.

054 231

Причина: Неисправность внутреннего элемента

Устранение: Выключите и снова включите систему. Если неисправность устранить не удается, обратитесь в сервисный центр.

054 232

Причина: Неисправность внутреннего элемента

Устранение: Выключите и снова включите систему. Если неисправность устранить не удается, обратитесь в сервисный центр.

054 233

Причина: Неисправность внутреннего элемента

Устранение: Выключите и снова включите систему. Если неисправность устранить не удается, обратитесь в сервисный центр.

054 234

Причина: Неисправность внутреннего элемента

Устранение: Выключите и снова включите систему. Если неисправность устранить не удается, обратитесь в сервисный центр.

054 235

Причина: Неисправность внутреннего элемента

Устранение: Выключите и снова включите систему. Если неисправность устранить не удается, обратитесь в сервисный центр.

054 236

Причина: Неисправность внутреннего элемента

Устранение: Выключите и снова включите систему. Если неисправность устранить не удается, обратитесь в сервисный центр.

054 237

Причина: Неисправность внутреннего элемента

Устранение: Выключите и снова включите систему. Если неисправность устранить не удается, обратитесь в сервисный центр.

054 238

Причина: Неисправность внутреннего элемента

Устранение: Выключите и снова включите систему. Если неисправность устранить не удается, обратитесь в сервисный центр.

054 239

Причина: Неисправность внутреннего элемента

Устранение: Выключите и снова включите систему. Если неисправность устранить не удается, обратитесь в сервисный центр.

054 240

Причина: Неисправность внутреннего элемента

Устранение: Выключите и снова включите систему. Если неисправность устранить не удается, обратитесь в сервисный центр.

054 241

Причина: Неисправность внутреннего элемента

Устранение: Выключите и снова включите систему. Если неисправность устранить не удается, обратитесь в сервисный центр.

054 242

Причина: Неисправность внутреннего элемента

Устранение: Выключите и снова включите систему. Если неисправность устранить не удается, обратитесь в сервисный центр.

054 243

Причина: Неисправность внутреннего элемента

Устранение: Выключите и снова включите систему. Если неисправность устранить не удается, обратитесь в сервисный центр.

054 244

Причина: Неисправность внутреннего элемента

Устранение: Выключите и снова включите систему. Если неисправность устранить не удается, обратитесь в сервисный центр.

054 245

Причина: Неисправность внутреннего элемента

Устранение: Выключите и снова включите систему. Если неисправность устранить не удается, обратитесь в сервисный центр.

054 246

Причина: Неисправность внутреннего элемента

Устранение: Выключите и снова включите систему. Если неисправность устранить не удается, обратитесь в сервисный центр.

054 247

Причина: Неисправность внутреннего элемента

Устранение: Выключите и снова включите систему. Если неисправность устранить не удается, обратитесь в сервисный центр.

054 248

Причина: Неисправность внутреннего элемента

Устранение: Выключите и снова включите систему. Если неисправность устранить не удается, обратитесь в сервисный центр.

054 249

Причина: Неисправность внутреннего элемента

Устранение: Выключите и снова включите систему. Если неисправность устранить не удается, обратитесь в сервисный центр.

054 250

Причина: Неисправность внутреннего элемента

Устранение: Выключите и снова включите систему. Если неисправность устранить не удается, обратитесь в сервисный центр.

054 251

Причина: Неисправность внутреннего элемента

Устранение: Выключите и снова включите систему. Если неисправность устранить не удается, обратитесь в сервисный центр.

054 252

Причина: Неисправность внутреннего элемента

Устранение: Выключите и снова включите систему. Если неисправность устранить не удается, обратитесь в сервисный центр.

054 253

Причина: Неисправность внутреннего элемента

Устранение: Выключите и снова включите систему. Если неисправность устранить не удается, обратитесь в сервисный центр.

054 254

Причина: Неисправность внутреннего элемента

Устранение: Выключите и снова включите систему. Если неисправность устранить не удается, обратитесь в сервисный центр.

054 255

Причина: Неисправность внутреннего элемента

Устранение: Выключите и снова включите систему. Если неисправность устранить не удается, обратитесь в сервисный центр.

054 256

Причина: Неисправность внутреннего элемента

Устранение: Выключите и снова включите систему. Если неисправность устранить не удается, обратитесь в сервисный центр.

054 257

Причина: Неисправность внутреннего элемента

Устранение: Выключите и снова включите систему. Если неисправность устранить не удается, обратитесь в сервисный центр.

054 258

Причина: Неисправность внутреннего элемента

Устранение: Выключите и снова включите систему. Если неисправность устранить не удается, обратитесь в сервисный центр.

054 259

Причина: Неисправность внутреннего элемента

Устранение: Выключите и снова включите систему. Если неисправность устранить не удается, обратитесь в сервисный центр.

054 260

Причина: Неисправность внутреннего элемента

Устранение: Выключите и снова включите систему. Если неисправность устранить не удается, обратитесь в сервисный центр.

054 261

Причина: Неисправность внутреннего элемента

Устранение: Выключите и снова включите систему. Если неисправность устранить не удается, обратитесь в сервисный центр.

054 262

Причина: Неисправность внутреннего элемента

Устранение: Выключите и снова включите систему. Если неисправность устранить не удается, обратитесь в сервисный центр.

054 263

Причина: Неисправность внутреннего элемента

Устранение: Выключите и снова включите систему. Если неисправность устранить не удается, обратитесь в сервисный центр.

054 264

Причина: Неисправность внутреннего элемента

Устранение: Выключите и снова включите систему. Если неисправность устранить не удается, обратитесь в сервисный центр.

054 265

Причина: Неисправность внутреннего элемента

Устранение: Выключите и снова включите систему. Если неисправность устранить не удается, обратитесь в сервисный центр.

054 266

Причина: Неисправность внутреннего элемента

Устранение: Выключите и снова включите систему. Если неисправность устранить не удается, обратитесь в сервисный центр.

054 267

Причина: Неисправность внутреннего элемента

Устранение: Выключите и снова включите систему. Если неисправность устранить не удается, обратитесь в сервисный центр.

054 268

Причина: Неисправность внутреннего элемента

Устранение: Выключите и снова включите систему. Если неисправность устранить не удается, обратитесь в сервисный центр.

054 269

Причина: Неисправность внутреннего элемента

Устранение: Выключите и снова включите систему. Если неисправность устранить не удается, обратитесь в сервисный центр.

054 270

Причина: Неисправность внутреннего элемента

Устранение: Выключите и снова включите систему. Если неисправность устранить не удается, обратитесь в сервисный центр.

054 271

Причина: Неисправность внутреннего элемента

Устранение: Выключите и снова включите систему. Если неисправность устранить не удается, обратитесь в сервисный центр.

054 272

Причина: Неисправность внутреннего элемента

Устранение: Выключите и снова включите систему. Если неисправность устранить не удается, обратитесь в сервисный центр.

054 273

Причина: Неисправность внутреннего элемента

Устранение: Выключите и снова включите систему. Если неисправность устранить не удается, обратитесь в сервисный центр.

054 274

Причина: Неисправность внутреннего элемента

Устранение: Выключите и снова включите систему. Если неисправность устранить не удается, обратитесь в сервисный центр.

054 275

Причина: Неисправность внутреннего элемента

Устранение: Выключите и снова включите систему. Если неисправность устранить не удается, обратитесь в сервисный центр.

054 276

Причина: Неисправность внутреннего элемента

Устранение: Выключите и снова включите систему. Если неисправность устранить не удается, обратитесь в сервисный центр.

054 277

Причина: Неисправность внутреннего элемента

Устранение: Выключите и снова включите систему. Если неисправность устранить не удается, обратитесь в сервисный центр.

054 278

Причина: Неисправность внутреннего элемента

Устранение: Выключите и снова включите систему. Если неисправность устранить не удается, обратитесь в сервисный центр.

054 279

Причина: Неисправность внутреннего элемента

Устранение: Выключите и снова включите систему. Если неисправность устранить не удается, обратитесь в сервисный центр.

054 280

Причина: Неисправность внутреннего элемента

Устранение: Выключите и снова включите систему. Если неисправность устранить не удается, обратитесь в сервисный центр.

054 281

Причина: Неисправность внутреннего элемента

Устранение: Выключите и снова включите систему. Если неисправность устранить не удается, обратитесь в сервисный центр.

054 282

Причина: Неисправность внутреннего элемента

Устранение: Выключите и снова включите систему. Если неисправность устранить не удается, обратитесь в сервисный центр.

054 283

Причина: Неисправность внутреннего элемента

Устранение: Выключите и снова включите систему. Если неисправность устранить не удается, обратитесь в сервисный центр.

054 284

Причина: Неисправность внутреннего элемента

Устранение: Выключите и снова включите систему. Если неисправность устранить не удается, обратитесь в сервисный центр.

054 285

Причина: Неисправность внутреннего элемента

Устранение: Выключите и снова включите систему. Если неисправность устранить не удается, обратитесь в сервисный центр.

054 286

Причина: Неисправность внутреннего элемента

Устранение: Выключите и снова включите систему. Если неисправность устранить не удается, обратитесь в сервисный центр.

054 287

Причина: Неисправность внутреннего элемента

Устранение: Выключите и снова включите систему. Если неисправность устранить не удается, обратитесь в сервисный центр.

054 288

Причина: Неисправность внутреннего элемента

Устранение: Выключите и снова включите систему. Если неисправность устранить не удается, обратитесь в сервисный центр.

054 289

Причина: Неисправность внутреннего элемента

Устранение: Выключите и снова включите систему. Если неисправность устранить не удается, обратитесь в сервисный центр.

054 290

Причина: Неисправность внутреннего элемента

Устранение: Выключите и снова включите систему. Если неисправность устранить не удается, обратитесь в сервисный центр.

054 291

Причина: Неисправность внутреннего элемента

Устранение: Выключите и снова включите систему. Если неисправность устранить не удается, обратитесь в сервисный центр.

054 292

Причина: Неисправность внутреннего элемента

Устранение: Выключите и снова включите систему. Если неисправность устранить не удается, обратитесь в сервисный центр.

054 293

Причина: Неисправность внутреннего элемента

Устранение: Выключите и снова включите систему. Если неисправность устранить не удается, обратитесь в сервисный центр.

054 294

Причина: Неисправность внутреннего элемента

Устранение: Выключите и снова включите систему. Если неисправность устранить не удается, обратитесь в сервисный центр.

054 295

Причина: Неисправность внутреннего элемента

Устранение: Выключите и снова включите систему. Если неисправность устранить не удается, обратитесь в сервисный центр.

054 296

Причина: Неисправность внутреннего элемента

Устранение: Выключите и снова включите систему. Если неисправность устранить не удается, обратитесь в сервисный центр.

054 297

Причина: Неисправность внутреннего элемента

Устранение: Выключите и снова включите систему. Если неисправность устранить не удается, обратитесь в сервисный центр.

054 298

Причина: Неисправность внутреннего элемента

Устранение: Выключите и снова включите систему. Если неисправность устранить не удается, обратитесь в сервисный центр.

054 299

Причина: Неисправность внутреннего элемента

Устранение: Выключите и снова включите систему. Если неисправность устранить не удается, обратитесь в сервисный центр.

055 210

Причина: Неисправность внутреннего элемента

Устранение: Выключите и снова включите систему. Если неисправность устранить не удается, обратитесь в сервисный центр.

055 211

Причина: Неисправность внутреннего элемента

Устранение: Выключите и снова включите систему. Если неисправность устранить не удается, обратитесь в сервисный центр.

055 212

Причина: Неисправность внутреннего элемента

Устранение: Выключите и снова включите систему. Если неисправность устранить не удается, обратитесь в сервисный центр.

055 213

Причина: Неисправность внутреннего элемента

Устранение: Выключите и снова включите систему. Если неисправность устранить не удается, обратитесь в сервисный центр.

055 214

Причина: Неисправность внутреннего элемента

Устранение: Выключите и снова включите систему. Если неисправность устранить не удается, обратитесь в сервисный центр.

055 215

Причина: Неисправность внутреннего элемента

Устранение: Выключите и снова включите систему. Если неисправность устранить не удается, обратитесь в сервисный центр.

055 216

Причина: Неисправность внутреннего элемента

Устранение: Выключите и снова включите систему. Если неисправность устранить не удается, обратитесь в сервисный центр.

055 217

Причина: Неисправность внутреннего элемента

Устранение: Выключите и снова включите систему. Если неисправность устранить не удается, обратитесь в сервисный центр.

055 218

Причина: Неисправность внутреннего элемента

Устранение: Выключите и снова включите систему. Если неисправность устранить не удается, обратитесь в сервисный центр.

055 219

Причина: Неисправность внутреннего элемента

Устранение: Выключите и снова включите систему. Если неисправность устранить не удается, обратитесь в сервисный центр.

055 220

Причина: Неисправность внутреннего элемента

Устранение: Выключите и снова включите систему. Если неисправность устранить не удается, обратитесь в сервисный центр.

055 221

Причина: Неисправность внутреннего элемента

Устранение: Выключите и снова включите систему. Если неисправность устранить не удается, обратитесь в сервисный центр.

055 222

Причина: Неисправность внутреннего элемента

Устранение: Выключите и снова включите систему. Если неисправность устранить не удается, обратитесь в сервисный центр.

055 223

Причина: Неисправность внутреннего элемента

Устранение: Выключите и снова включите систему. Если неисправность устранить не удается, обратитесь в сервисный центр.

055 224

Причина: Неисправность внутреннего элемента

Устранение: Выключите и снова включите систему. Если неисправность устранить не удается, обратитесь в сервисный центр.

055 225

Причина: Неисправность внутреннего элемента

Устранение: Выключите и снова включите систему. Если неисправность устранить не удается, обратитесь в сервисный центр.

055 226

Причина: Неисправность внутреннего элемента

Устранение: Выключите и снова включите систему. Если неисправность устранить не удается, обратитесь в сервисный центр.

055 227

Причина: Неисправность внутреннего элемента

Устранение: Выключите и снова включите систему. Если неисправность устранить не удается, обратитесь в сервисный центр.

055 228

Причина: Неисправность внутреннего элемента

Устранение: Выключите и снова включите систему. Если неисправность устранить не удается, обратитесь в сервисный центр.

055 229

Причина: Неисправность внутреннего элемента

Устранение: Выключите и снова включите систему. Если неисправность устранить не удается, обратитесь в сервисный центр.

055 230

Причина: Неисправность внутреннего элемента

Устранение: Выключите и снова включите систему. Если неисправность устранить не удается, обратитесь в сервисный центр.

055 231

Причина: Неисправность внутреннего элемента

Устранение: Выключите и снова включите систему. Если неисправность устранить не удается, обратитесь в сервисный центр.

055 232

Причина: Неисправность внутреннего элемента

Устранение: Выключите и снова включите систему. Если неисправность устранить не удается, обратитесь в сервисный центр.

055 233

Причина: Неисправность внутреннего элемента

Устранение: Выключите и снова включите систему. Если неисправность устранить не удается, обратитесь в сервисный центр.

055 234

Причина: Неисправность внутреннего элемента

Устранение: Выключите и снова включите систему. Если неисправность устранить не удается, обратитесь в сервисный центр.

055 235

Причина: Неисправность внутреннего элемента

Устранение: Выключите и снова включите систему. Если неисправность устранить не удается, обратитесь в сервисный центр.

055 236

Причина: Неисправность внутреннего элемента

Устранение: Выключите и снова включите систему. Если неисправность устранить не удается, обратитесь в сервисный центр.

055 237

Причина: Неисправность внутреннего элемента

Устранение: Выключите и снова включите систему. Если неисправность устранить не удается, обратитесь в сервисный центр.

055 238

Причина: Неисправность внутреннего элемента

Устранение: Выключите и снова включите систему. Если неисправность устранить не удается, обратитесь в сервисный центр.

055 239

Причина: Неисправность внутреннего элемента

Устранение: Выключите и снова включите систему. Если неисправность устранить не удается, обратитесь в сервисный центр.

055 240

Причина: Неисправность внутреннего элемента

Устранение: Выключите и снова включите систему. Если неисправность устранить не удается, обратитесь в сервисный центр.

055 241

Причина: Неисправность внутреннего элемента

Устранение: Выключите и снова включите систему. Если неисправность устранить не удается, обратитесь в сервисный центр.

055 242

Причина: Неисправность внутреннего элемента

Устранение: Выключите и снова включите систему. Если неисправность устранить не удается, обратитесь в сервисный центр.

055 243

Причина: Неисправность внутреннего элемента

Устранение: Выключите и снова включите систему. Если неисправность устранить не удается, обратитесь в сервисный центр.

055 244

Причина: Неисправность внутреннего элемента

Устранение: Выключите и снова включите систему. Если неисправность устранить не удается, обратитесь в сервисный центр.

055 245

Причина: Неисправность внутреннего элемента

Устранение: Выключите и снова включите систему. Если неисправность устранить не удается, обратитесь в сервисный центр.

055 246

Причина: Неисправность внутреннего элемента

Устранение: Выключите и снова включите систему. Если неисправность устранить не удается, обратитесь в сервисный центр.

055 247

Причина: Неисправность внутреннего элемента

Устранение: Выключите и снова включите систему. Если неисправность устранить не удается, обратитесь в сервисный центр.

055 248

Причина: Неисправность внутреннего элемента

Устранение: Выключите и снова включите систему. Если неисправность устранить не удается, обратитесь в сервисный центр.

055 249

Причина: Неисправность внутреннего элемента

Устранение: Выключите и снова включите систему. Если неисправность устранить не удается, обратитесь в сервисный центр.

055 250

Причина: Неисправность внутреннего элемента

Устранение: Выключите и снова включите систему. Если неисправность устранить не удается, обратитесь в сервисный центр.

055 251

Причина: Неисправность внутреннего элемента

Устранение: Выключите и снова включите систему. Если неисправность устранить не удается, обратитесь в сервисный центр.

055 252

Причина: Неисправность внутреннего элемента

Устранение: Выключите и снова включите систему. Если неисправность устранить не удается, обратитесь в сервисный центр.

055 253

Причина: Неисправность внутреннего элемента

Устранение: Выключите и снова включите систему. Если неисправность устранить не удается, обратитесь в сервисный центр.

055 254

Причина: Неисправность внутреннего элемента

Устранение: Выключите и снова включите систему. Если неисправность устранить не удается, обратитесь в сервисный центр.

153 700

Причина: Заканчивается срок службы ножа резака

Устранение: Обратитесь в сервисный центр.

153 701

Причина: Заполнен лоток укладчика книг

Устранение: Опорожните лоток. Для возобновления работы печати выполните указания, отображаемые на пользовательском интерфейсе системы.

153 702

Причина: Открыт лоток укладчика книг

Устранение: Закройте лоток. Если неисправность устранить не удается, выключите и снова включите систему. Если неисправность устранить не удается, обратитесь в сервисный центр.

153 703

Причина: Книги с дефектами – книги без обрезки или части работы по созданию книги, отмененной в процессе выполнения, направляются в лоток укладчика книг.

Устранение: Откройте лоток укладчика книг и извлеките книги с дефектами. Их следует утилизировать надлежащим образом. Закройте лоток. Если неисправность устранить не удается, выключите и снова включите систему. Если неисправность устранить не удается, обратитесь в сервисный центр.

153 704

Причина: Книги с дефектами – книги без обрезки или части работы по созданию книги, отмененной в процессе выполнения, направляются в лоток укладчика книг.

Устранение: Откройте лоток укладчика книг и извлеките книги с дефектами. Их следует утилизировать надлежащим образом. Закройте лоток. Если неисправность устранить не удается, выключите и снова включите систему. Если неисправность устранить не удается, обратитесь в сервисный центр.

153 705

Причина: Открыт сборник отходов триммера

Устранение: Закройте лоток. Если неисправность устранить не удается, выключите и снова включите систему. Если неисправность устранить не удается, обратитесь в сервисный центр.

Технические характеристики переплетного устройства

Тип скрепления

Термоклеевое скрепление: представляет собой процесс, при котором листы скрепляются клеем и обрезаются кромки. Клеем скрепляются внутренние листы книги. При необходимости могут использоваться передние и задние обложки. Готовая работа представляет собой переплетенную книгу с обложкой для крытья книжного блока.

Тип обрезки

Печать под обрез, обрезка передней кромки, без обрезки

Ширина обрезки

Сверху и снизу: мин. 14 мм (0,55 дюйма); макс. 54 мм (2,125 дюйма)

Передняя кромка: мин. 7 мм (0,275 дюйма); макс. 34 мм (1,34 дюйма)

Толщина книги

Мин. 3 мм (0,118 дюйма)

Макс. 25,4 мм (1 дюйм)

Размеры книги

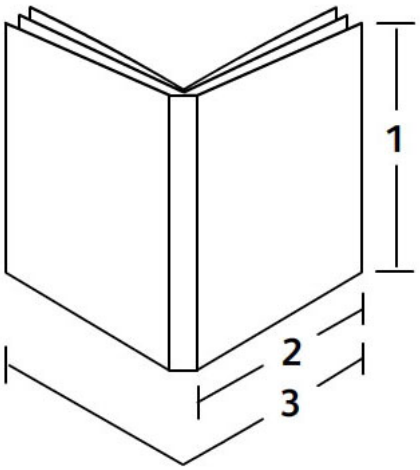

1. Ширина книги

Мин. 257 мм (10,1 дюйма)

Макс. 320 мм (12,6 дюйма)

ПРИМЕЧАНИЕ

Мин.

2. Книжный блок

Мин. 182 мм (7,16 дюйма)

Макс. 182–228,6 мм (9 дюймов)

3. Обложка

Мин. 364 мм (14,22 дюйма)

Макс. 488 мм (19,2 дюйма)

Книжный блок

Станицы книжного блока подаются в переплетное устройство длинной кромкой вперед (LEF).

Форматы бумаги

8.5 x 11 дюйма/A4 (LEF); 6,93 x 9,84 дюйма/B5 (LEF); SRA4/8,85 x 12,59 дюйма (LEF)

Плотность бумаги

64–163 г/кв.м (17–43,5 фунта)

ПРИМЕЧАНИЕ

В качестве прокладочных листов в одной книге можно использовать до 10 равномерно распределенных листов бумаги плотностью 106–163 г/кв.м.

Количество листов на книгу (толщина)

10–200 листов высокосортной бумаги плотностью 64–80 г/кв.м (17–20 фунтов) толщиной до 25,4 мм (1 дюйм) для материала с покрытием

10–150 листов высокосортной бумаги плотностью 80–105 г/кв.м (20–28 фунтов) толщиной до 25,4 мм (1 дюйм) для материала с покрытием

1–10 листов бумаги плотностью 106–163 г/кв.м (28–43,4 фунта) для любого материала

Обложка

Максимум один лист на книгу; листы подаются в переплетное устройство короткой кромкой вперед (SEF).

Форматы бумаги

11 x 17 дюйма/A3 (SEF), 9,84 x 13,90 дюйма/B4 (SEF), SRA3/12,59 x 17,71 дюйма (SEF)

Плотность бумаги

90–300 г/кв.м (24–80 фунта), Xerox Colotech плотностью 350 г/кв.м

Обходной режим переплетного устройства

Форматы и плотность бумаги указываются в технических характеристиках принтера. Бумага данного типа может подаваться в обходном режиме переплетного устройства напрямую на следующее устройство послепечатной обработки. Технические характеристики принтера приводятся выше в данном руководстве.

Емкость лотка для клея

Около 380 грамм (0,8 фунта), примерно для 135 книг по 100 страниц бумаги формата A4 (8,5 x 11 дюймов) плотностью 64 г/кв.м (17 фунтов).

Емкость лотка для вставки обложек

200 листов бумаги плотностью 80 г/кв.м (20 фунтов)

Емкость сборника отходов триммера

Сборник рассчитан на количество обрезков бумаги примерно от 15 книг (при скреплении 100 книг на листах формата 8,5 x 11 дюймов/A4 и их обрезки до формата 6,93 x 9,84 дюйма/B5).

Емкость лотка укладчика книг

Ширина около 106 мм (4,17 дюйма)

Время разогрева

Не более 440 секунд (7 мин.)

14

Финишер стандартный/ брошюровщика

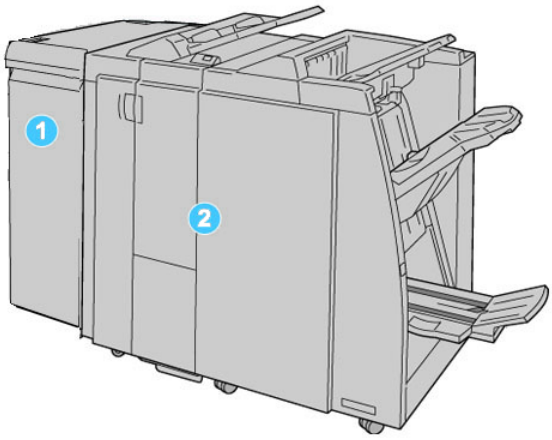

1. Обязательный интерфейсный модуль, который выступает в качестве устройства связи и тракта бумаги между аппаратом и финишером стандартным/брошюровщика.
2. Стандартный финишер или финишер брошюровщика (на рис. выше приведен финишер брошюровщика)

ПРИМЕЧАНИЕ

В тексте данного руководства стандартный финишер или финишер брошюровщика может называться просто финишером.

Финишер стандартный/брошюровщика включает следующие компоненты:

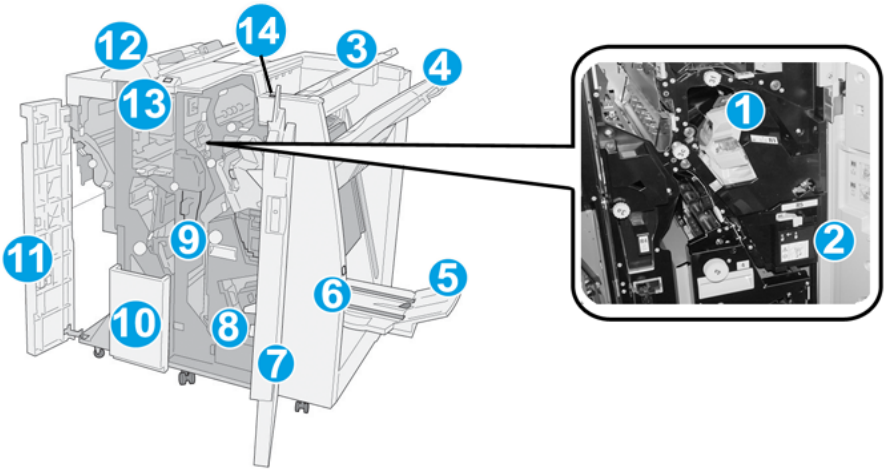

№	Компонент	Функция
1	Картридж сшивателя	Содержит скрепки; этот картридж извлекается для замены скрепок и устранения застреваний скрепок.
2	Сборник отходов сшивателя	Сборник для отходов сшивания; этот сборник отходов извлекается при заполнении.
3	верхнем лотке,	Верхний лоток служит для укладки отпечатков и вмещает до 500 листов бумаги плотностью 80 г/кв.м. Копии поступают в этот лоток, если выбраны определенные режимы вывода, например «Автоматическая сортировка», «С подборкой», «Без подборки» или «Нормальный».
4	Лоток укладчика (средний)	Лоток укладчика используется для сдвига и/или укладки готовых работ и вмещает до 2000 листов бумаги плотностью 80 г/кв.м. В этот лоток также поступают копии, к которым применяется перфорация или Z-фальцовка. **ПРИМЕЧАНИЕ** В верхний лоток и лоток укладчика могут подаваться готовые работы перфорации (дополнительно).
5	Выходной лоток брошюровщика	Устанавливается только при наличии финишера брошюровщика. В лоток брошюровщика поступают сшиваемые по перегибу брошюры при выборе С-фальцовки или С-фальцовки + сшивания.
6	Кнопка выходного лотка брошюровщика	Устанавливается только при наличии финишера брошюровщика. При нажатии этой кнопки выходной лоток брошюровщика поднимается, давая пользователю возможность вынуть брошюры из зоны вывода.
7	Правая крышка	Крышка служит для устранения застрявшей бумаги, замены скрепок, извлечения застрявших скрепок, а также отходов перфорации.

(Чтобы)

№	Компонент	Функция
8	Картриджи сшивателя для брошюры	Устанавливается только при наличии финишера брошюровщика. Брошюровщик оснащен двумя картриджами сшивателя. Этот картридж извлекается для замены скрепок и устранения застреваний скрепок.
9	Сборник отходов перфорации	Служит для сбора отходов перфоратора. Откройте этот сборник для удаления отходов.
10	Выходной лоток C/Z-фальцовки (дополнительный)	Дополнительный лоток фальцовщика используется для C- или Z-фальцовки материалов формата A4/8,5 x 11 дюймов и A3/11 x 17 дюймов.
11	Левая крышка	Служит для получения доступа к аппарату и устранения застрявшей бумаги.
12	Интерпозер послепечатной обработки/лоток 8	• Лоток 8 (интерпозер) является стандартным для данного финишера и используется для загрузки бумаги, которая служит в качестве разделителей и обложек. • На загружаемой в этот лоток бумаге печать не выполняется; этот лоток используется для материалов с предварительной печатью для вставки в готовые работы. (Этот лоток также называют интерпозером). • Максимальная емкость лотка 8: 200 листов при использовании бумаги плотностью 75 г/кв. м. • Бумагу можно подавать как длинной, так и короткой кромкой.
13	Кнопка выходного лотка C/Z-фальцовки	Эта кнопка служит для открытия выходного лотка C/Z-фальцовки.
14	Кнопка ручной настройки устройства разглаживания	При нажатии этой кнопки включается функция разглаживания отпечатков. Она особенно полезна для бумаги с меньшей плотностью.

Кнопки ручной настройки разглаживания бумаги финишера

Финишер обеспечивает функцию ручного разглаживания, которая дает возможность пользователю по мере необходимости регулировать разглаживание отпечатков.

Нажатие кнопки устройства разглаживания обеспечивает переключение режимов разглаживания между "Авто" "Вкл" и "Выкл".

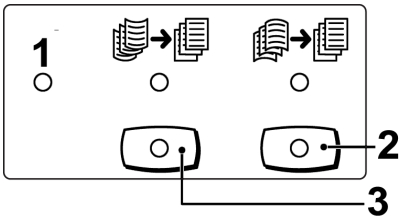

1. Кнопка **Авто**: когда горит этот индикатор, соответствующее разглаживание выполняется автоматически – в зависимости от формата и ориентации отпечатков. В большинстве случаев режим следует устанавливать на "Авто". Автоматическое переключение в режим "Авто" происходит в следующих ситуациях:
   - при включении аппарата;
   - при выходе аппарата из режима энергосбережения.
2. При нажатии этой кнопки, если горит индикатор вогнутого скручивания, выполняется коррекция данного скручивания для всех отпечатков. Если отпечатки загибаются вниз, нажмите эту кнопку для предотвращения такого скручивания.
3. При нажатии этой кнопки, если горит индикатор выпуклого скручивания, выполняется коррекция данного скручивания для всех отпечатков. Если отпечатки загибаются вверх, нажмите эту кнопку для предотвращения такого скручивания.

   ПРИМЕЧАНИЕ

   Если не горит ни один индикатор, аппарат не выполняет коррекции скручивания отпечатков.

Режим фальцовки

Если аппарат оборудован дополнительным блоком C/Z-фальцовки, к отпечаткам можно применять сложение. Эта функция выполняет фальцовку отпечатков в одно сложение (пополам) или в три сложения (C-фальцовка или Z-фальцовка). Опция фальцовки задается в драйвере принтера.

ПРИМЕЧАНИЕ

Для использования опции фальцовки оригиналы необходимо подавать короткой кромкой (SEF). Необходимо выбрать лоток, который содержит материалы, подаваемые короткой кромкой.

Типы фальцовки

Предусмотрены следующие типы фальцовки:

- C-фальцовка

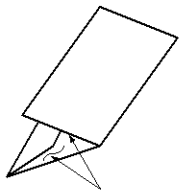

- Z-фальцовка

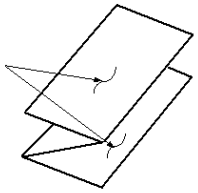

- Z-фальцовка в пол-листа (здесь показана с перфорацией 3 отверстий)

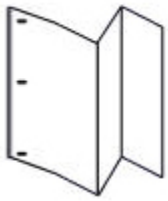

ПРИМЕЧАНИЕ

Режим фальцовки в одно сложение доступен только при наличии финишера брошюровщика.

Загрузка бумаги/бумаги с выступами в лоток 8 (интерпозер)

1. При необходимости удалите материалы, загруженные в лоток 8.
2. Возьмитесь за направляющие для бумаги и сдвиньте их, задав нужный размер.

3. Вложите бумагу/бумагу с выступами, выравнивая ее по передней стороне лотка.

   a) Если загружается бумага с предварительной печатью, загрузите ее печатной стороной вверх.
   b) Если загружается материал с выступами, загружайте его так, чтобы сторона с выступами подавалась сначала (в направлении стрелки, как показано на рис. выше).
4. В окне Свойства лотка введите точные сведения о бумаге, включая формат, тип, плотность, и при необходимости укажите параметры разглаживания и/или выравнивания.

   Если эта опция включена системным администратором, экран свойств лотка для бумаги может отображаться в интерфейсе пользователя.
5. Нажмите кнопку **OK**, чтобы сохранить настройки, и закройте окно Св-ва лотка.

Обслуживание

Расходные материалы стандартного финишера/финишера брошюровщика

Расходные материалы Xerox, включая скрепки, картриджи сшивателя и сборники отходов сшивателя, можно заказать на сайте Xerox по адресу *www.xerox.com*, щелкнув либо ссылку «Контакты» (Contact Us), чтобы получить конкретную информацию/номера телефонов представителей в данном регионе, либо ссылку «Где купить» (Supplies), после чего потребуется ввести сведения об аппарате (семейство и номер модели).

ПРИМЕЧАНИЕ

Коды модулей, заменяемых заказчиком (Consumable Replaceable Units), следует сверять на сайте *www.xerox.com*.

Храните расходные материалы и запасные части Xerox в оригинальной упаковке в удобном месте.

Изделие	Блок, поставляемый с финишером/количество при повторном заказе
Картридж сшивателя/сборник отходов сшивателя	4 картриджа сшивателя (5000 скрепок на картридж) и 1 сборник отходов сшивателя на коробку
Картридж сшивателя финишера брошюровщика	4 упаковки: заправка 5000 скрепок в каждом

Замена стандартного картриджа сшивателя

В интерфейсе пользователя отображается сообщение, уведомляющее о необходимости замены картриджа сшивателя.

1. Убедитесь в том, что аппарат прекратил печать.
2. Откройте правую крышку финишера.

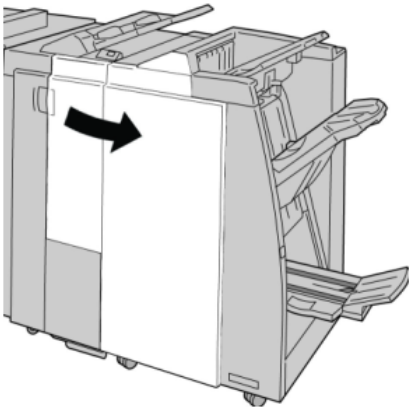

3. Возьмитесь за ручку картриджа сшивателя (участок **R1**) и извлеките картридж сшивателя из финишера.

4. Возьмитесь за участки, указываемые стрелкой, и извлеките картридж сшивателя из блока.

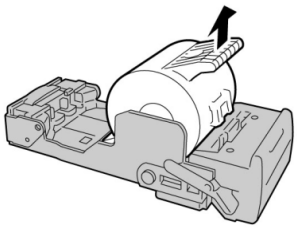

5. Вставьте новый картридж сшивателя в аппарат.

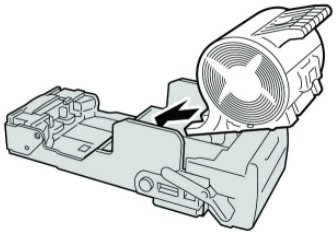

6. Установите картридж сшивателя на место.

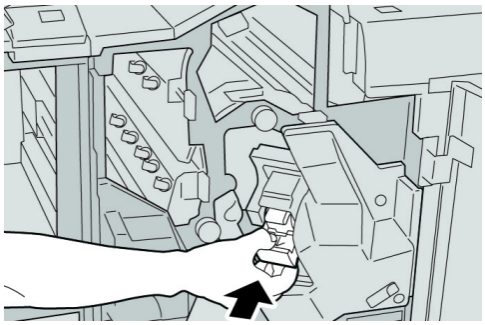

7. Закройте правую крышку финишера.

ПРИМЕЧАНИЕ

Если правая крышка закрыта неплотно, на экран будет выведено предупреждение и аппарат не будет функционировать.

Замена картриджа сшивателя брошюровщика

В дополнение к стандартному сшивателю финишер брошюровщика оборудован сшивателем брошюровщика. При необходимости замены этого сшивателя брошюровщика в интерфейсе пользователя отображается сообщение.

1. Убедитесь в том, что аппарат прекратил печать.
2. Откройте правую крышку финишера.

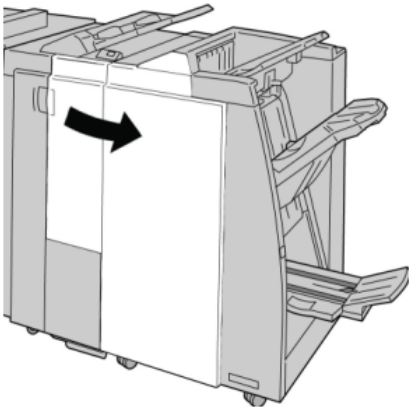

3. Повернув рычажок вправо, извлеките картридж сшивателя брошюровщика.

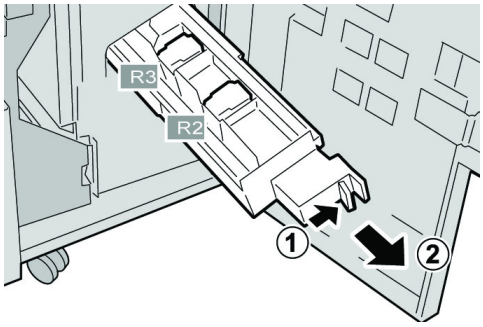

4. Удерживая картридж за выступы, поднимите и извлеките его.

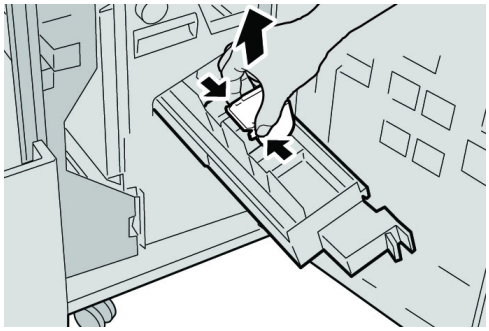

5. Возьмите новый картридж сшивателя за лапки, вставьте его в блок.

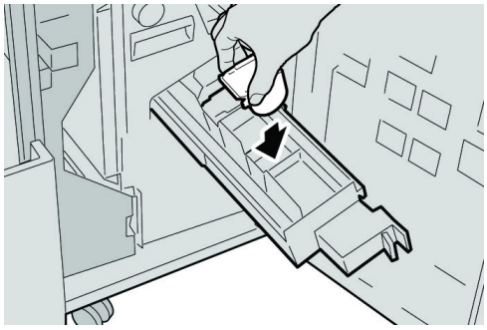

6. Вставьте картридж сшивателя на место.

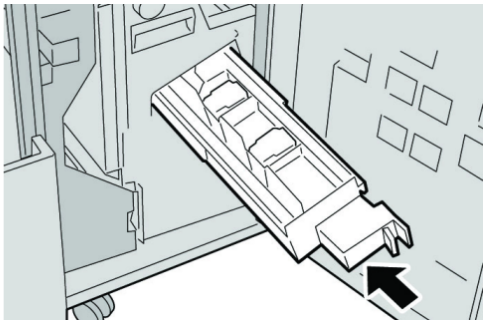

7. Закройте правую крышку финишера.

ПРИМЕЧАНИЕ

Если правая крышка закрыта неплотно, на экран будет выведено предупреждение и аппарат не будет функционировать.

Замена сборника отходов сшивателя в финишере

На экране аппарата отображается сообщение, уведомляющее о заполнении сборника отходов сшивателя. Процедура замены сборника отходов

1. Убедитесь в том, что аппарат прекратил печать.
2. Откройте правую крышку финишера.

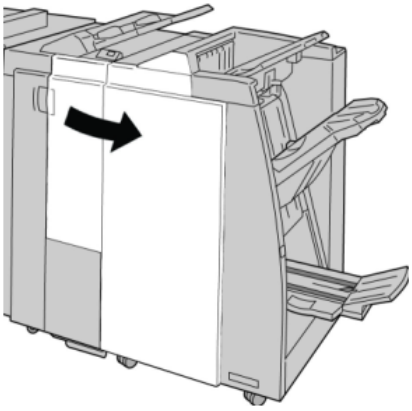

3. Найдите сборник отходов сшивателя (**R5**) в финишере и переведите стопорный рычажок в открытое положение.

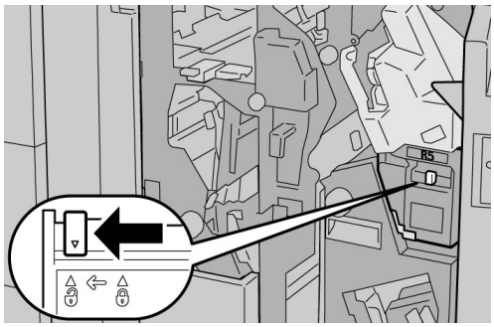

4. Удерживая R5, как показано на рисунке, извлеките сборник отходов сшивателя из аппарата.

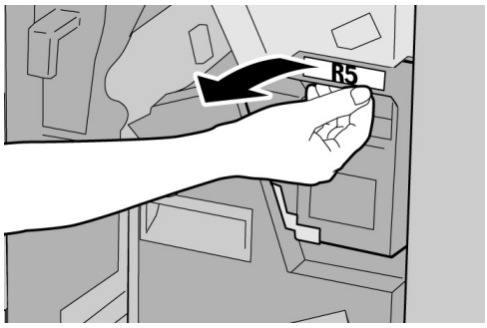

5. Поместите использованный сборник отходов сшивателя в пластиковый пакет, входящий в комплект поставки.

ПРИМЕЧАНИЕ

Не возвращайте разобранный (б/у) сборник отходов в сервисный центр.

6. Удерживая новый сборник отходов сшивателя за ручку **R5**, задвиньте его в аппарат.

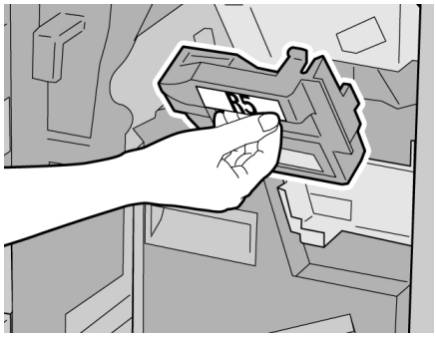

ПРИМЕЧАНИЕ

Во избежание травм не держитесь за верхнюю часть контейнера.

7. Вставьте **R5** на место: стопорный рычажок должен перейти в закрытое положение.

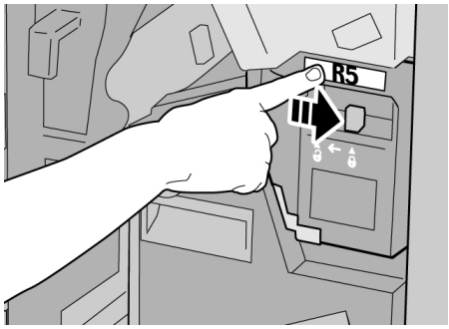

8. Закройте правую крышку финишера.

ПРИМЕЧАНИЕ

Если правая крышка закрыта неплотно, на экран будет выведено предупреждение и аппарат не будет функционировать.

Опустошение сборника отходов перфорации

В интерфейсе пользователя отображается сообщение о необходимости очистки сборника отходов перфорации.

Совет

Снимать сборник отходов перфорации можно только при ВКЛЮЧЕННОМ питании системы. Если при опустошении сборника произойдет отключение питания, аппарат не сможет подтвердить, что сборник опустошен.

1. Убедитесь в том, что аппарат прекратил печать.

2. Откройте правую крышку финишера.

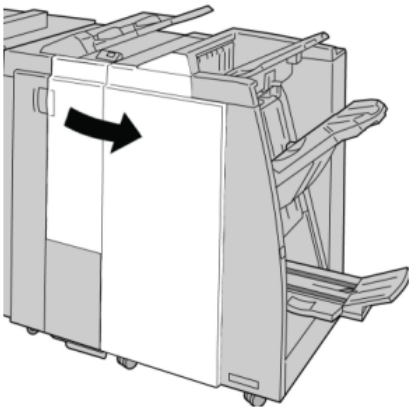

3. Извлеките сборник отходов из финишера (**R4**).

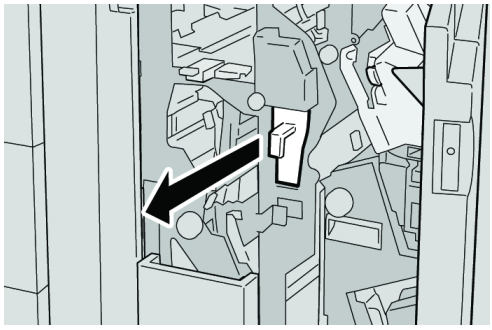

4. Вытряхните все отходы перфорации в соответствующую емкость.

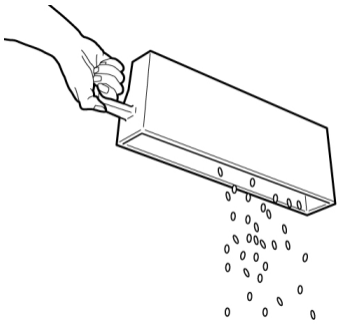

5. Установите пустой сборник отходов на место.

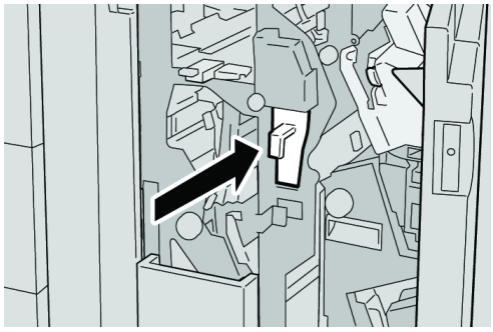

6. Закройте правую крышку финишера.

ПРИМЕЧАНИЕ

Если правая крышка закрыта неплотно, на экран будет выведено предупреждение и аппарат не будет функционировать.

Устранение неисправностей финишера

Совет

Прежде чем приступать к выполнению работ печати, необходимо убедиться в отсутствии застрявшей бумаги, включая всевозможные обрывки.

ПРИМЕЧАНИЕ

Способы извлечения бумаги зависят от участка, в котором произошло застревание. Для удаления застрявшей бумаги следуйте инструкциям, отображаемым на экране.

Застревание бумаги в лотке 8 (интерпозер)

1. Нажмите кнопку **крышки**.

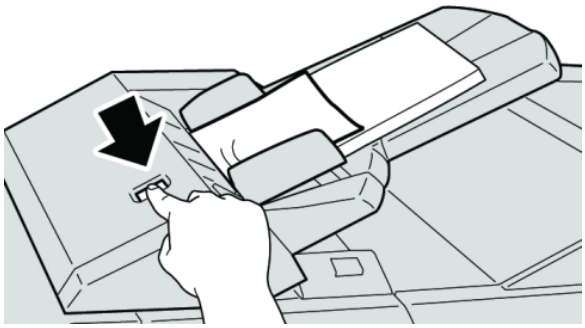

2. Откройте крышку **1e**, а затем извлеките застрявшую бумагу и всю бумагу, загруженную в лоток.

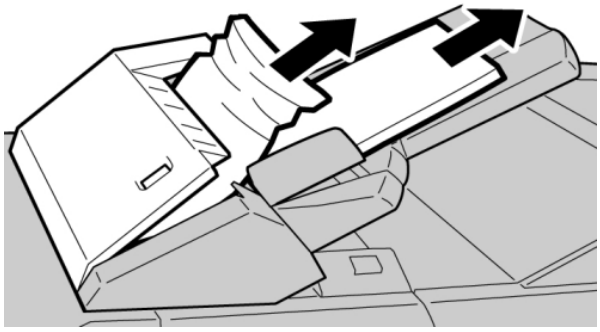

ПРИМЕЧАНИЕ

Если бумага порвалась, извлеките ее изнутри аппарата.

3. Разведите извлеченную бумагу веером, убедившись в том, что все четыре угла аккуратно выровнены, затем загрузите ее повторно.
4. Нажмите на крышку **1e** до щелчка.

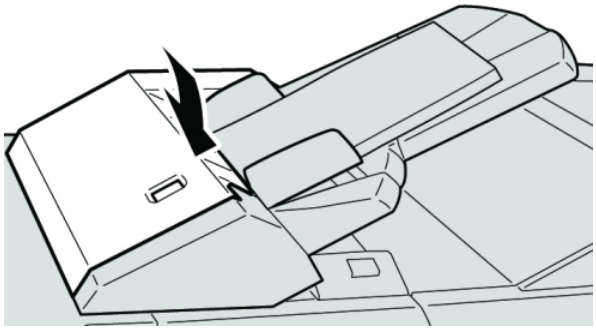

ПРИМЕЧАНИЕ

Если крышка закрыта неплотно, на экран будет выведено предупреждение и аппарат не будет функционировать.

Застревание бумаги (рычажок 1a и ручка 1c)

1. Убедитесь в том, что аппарат прекратил печать.
2. Откройте левую крышку финишера.

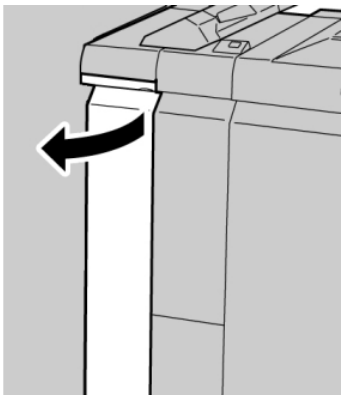

3. Переместите рычажок **1a** вниз и поверните ручку **1c** влево. Извлеките застрявшую бумагу.

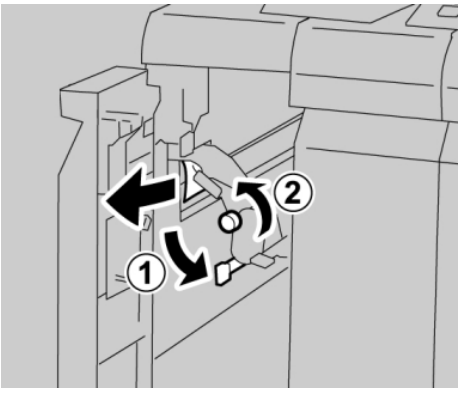

ПРИМЕЧАНИЕ

Если бумага порвалась, извлеките ее изнутри аппарата.

4. Верните рычажок **1a** в исходное положение.

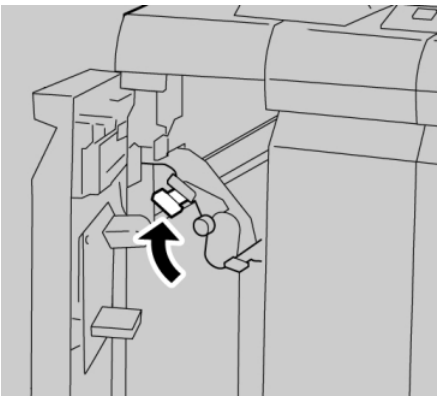

5. Плотно закройте левую крышку финишера.

ПРИМЕЧАНИЕ

Если крышка закрыта неплотно, аппарат не будет функционировать.

Застревание бумаги (рычажок 1d)

1. Убедитесь в том, что аппарат прекратил печать.
2. Откройте левую крышку финишера.

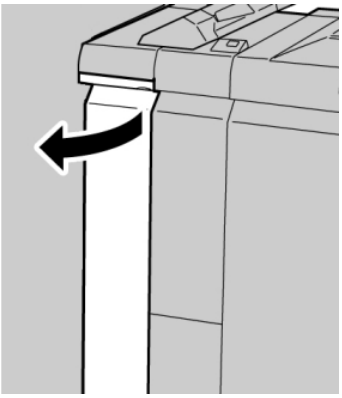

3. Поднимите рычажок **1d** вверх и извлеките застрявшую бумагу.

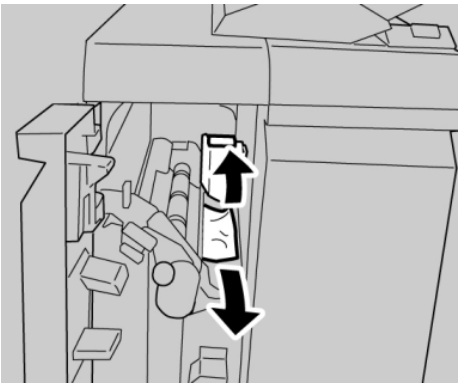

ПРИМЕЧАНИЕ

Если бумага порвалась, извлеките ее изнутри аппарата.

4. Верните рычажок **1d** в исходное положение.

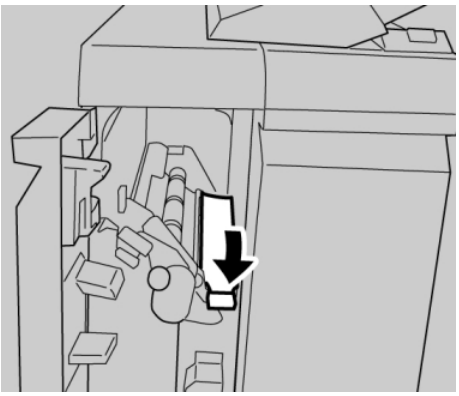

5. Плотно закройте левую крышку финишера.

ПРИМЕЧАНИЕ

Если крышка закрыта неплотно, аппарат не будет функционировать.

Застревание бумаги (рычажок 1b)

1. Убедитесь в том, что аппарат прекратил печать.

2. Откройте левую крышку финишера.

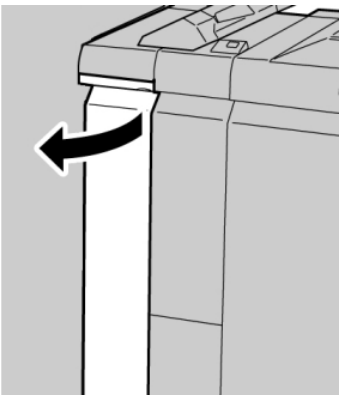

3. Переместите рычажок **1b** вправо и извлеките застрявшую бумагу.

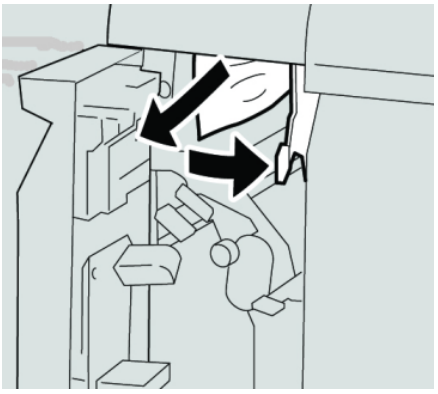

ПРИМЕЧАНИЕ

Если бумага порвалась, извлеките ее изнутри аппарата.

4. Верните рычажок **1b** в исходное положение.

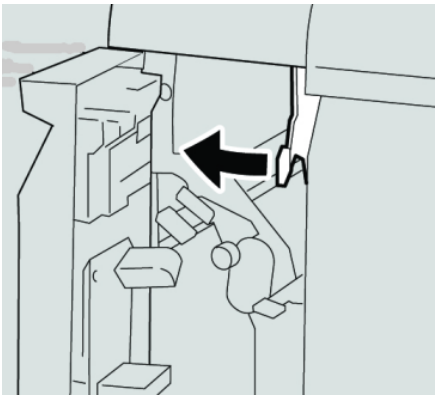

5. Плотно закройте левую крышку финишера.

ПРИМЕЧАНИЕ

Если крышка закрыта неплотно, аппарат не будет функционировать.

Застревание бумаги (рычажки 3b и 3d)

1. Убедитесь в том, что аппарат прекратил печать.
2. Откройте правую крышку финишера.

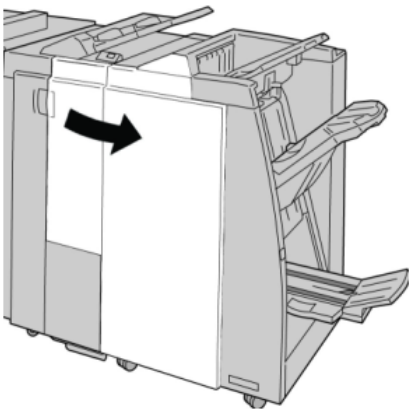

3. Переместите рычажки **3b** и **3d**; извлеките застрявшую бумагу.

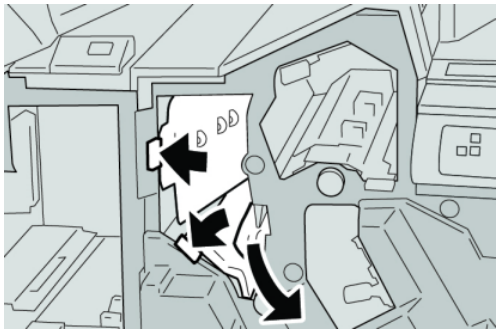

ПРИМЕЧАНИЕ

Если бумага порвалась, извлеките ее изнутри аппарата.

4. Верните рычажки **3b** и **3d** в исходное положение.

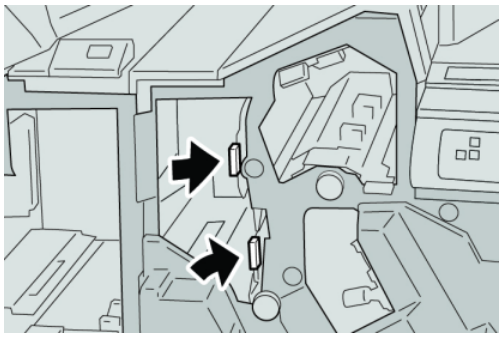

5. Закройте правую крышку финишера.

ПРИМЕЧАНИЕ

Если правая крышка закрыта неплотно, на экран будет выведено предупреждение и аппарат не будет функционировать.

Застревание бумаги (рычажок 3e и ручка 3c)

1. Убедитесь в том, что аппарат прекратил печать.
2. Откройте правую крышку финишера.

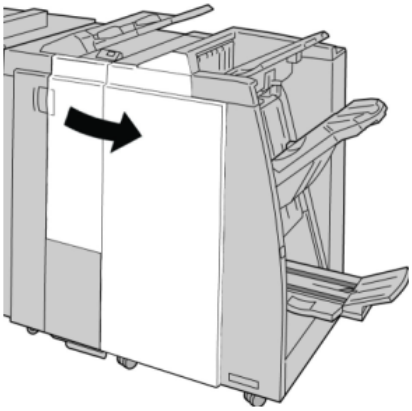

3. Переместите рычажок **3e** и поверните ручку **3c**; извлеките застрявшую бумагу.

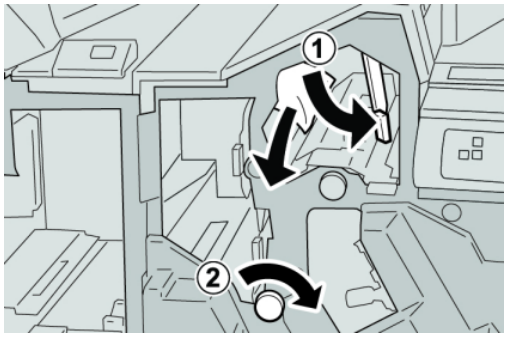

ПРИМЕЧАНИЕ

Если бумага порвалась, извлеките ее изнутри аппарата.

4. Верните рычажок **3e** в исходное положение.

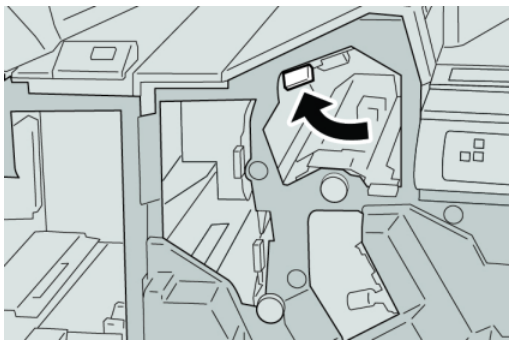

5. Закройте правую крышку финишера.

ПРИМЕЧАНИЕ

Если правая крышка закрыта неплотно, на экран будет выведено предупреждение и аппарат не будет функционировать.

Застревание бумаги (рычажок 3g и ручка 3f)

1. Убедитесь в том, что аппарат прекратил печать.
2. Откройте правую крышку финишера.

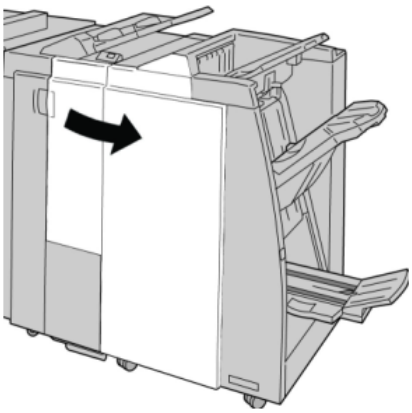

3. Переместите рычажок **3g** и поверните ручку **3f**; извлеките застрявшую бумагу.

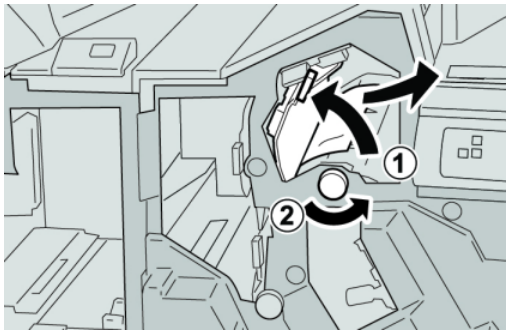

ПРИМЕЧАНИЕ

Если бумага порвалась, извлеките ее изнутри аппарата.

4. Верните рычажок **3g** в исходное положение.

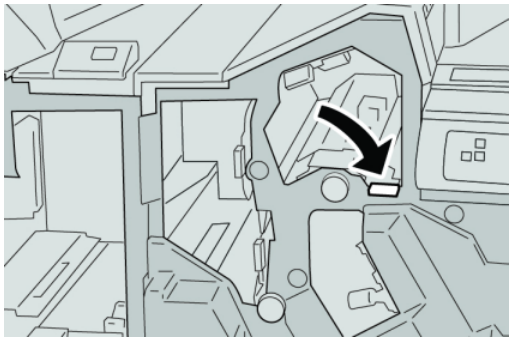

5. Закройте правую крышку финишера.

ПРИМЕЧАНИЕ

Если правая крышка закрыта неплотно, на экран будет выведено предупреждение и аппарат не будет функционировать.

Застревание бумаги (рычажок 4b и ручка 3a)

1. Убедитесь в том, что аппарат прекратил печать.
2. Откройте правую крышку финишера.

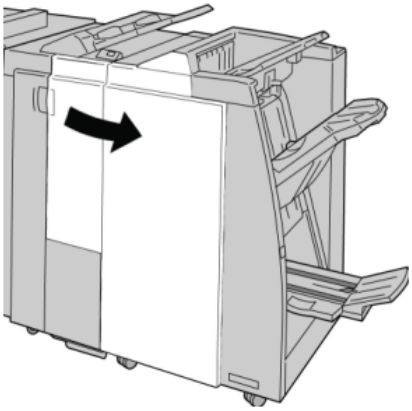

3. Переместите рычажок **4b** и поверните ручку **3a**; извлеките застрявшую бумагу.

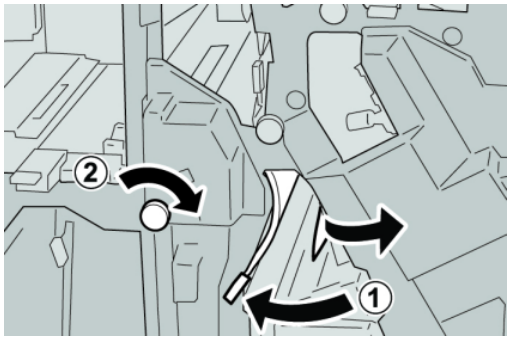

ПРИМЕЧАНИЕ

Если бумага порвалась, извлеките ее изнутри аппарата.

4. Верните рычажок **4b** в исходное положение.

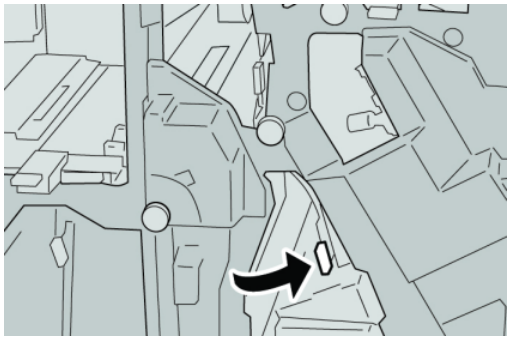

5. Закройте правую крышку финишера.

ПРИМЕЧАНИЕ

Если правая крышка закрыта неплотно, на экран будет выведено предупреждение и аппарат не будет функционировать.

Застревание бумаги (рычажок 2a и ручка 3a)

1. Убедитесь в том, что аппарат прекратил печать.
2. Откройте правую крышку финишера.

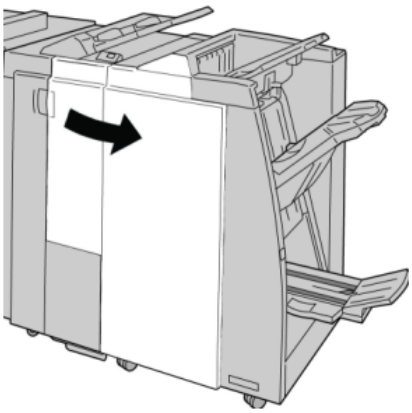

3. Переместите рычажок **2a** и поверните ручку **3a**; извлеките застрявшую бумагу.

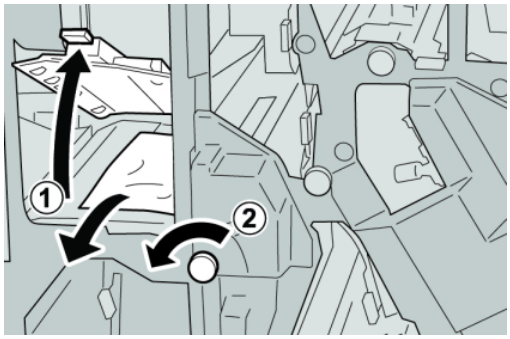

ПРИМЕЧАНИЕ

Если бумага порвалась, извлеките ее изнутри аппарата.

4. Верните рычажок **2a** в исходное положение.

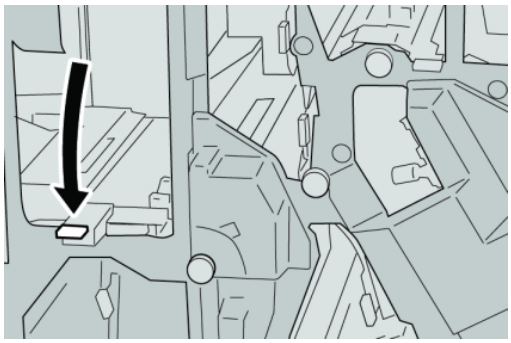

5. Закройте правую крышку финишера.

ПРИМЕЧАНИЕ

Если правая крышка закрыта неплотно, на экран будет выведено предупреждение и аппарат не будет функционировать.

Застревание бумаги (рычажок 2b и ручка 2c)

1. Убедитесь в том, что аппарат прекратил печать.
2. Откройте правую крышку финишера.

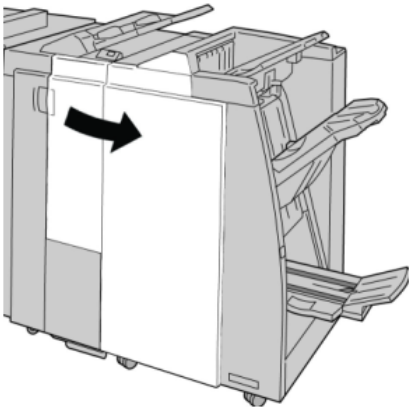

3. Переместите рычажок **2b** и поверните ручку **2c**; извлеките застрявшую бумагу.

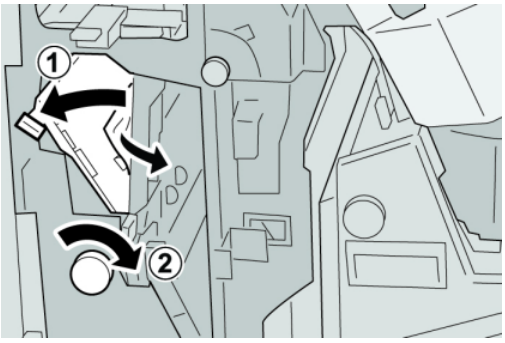

ПРИМЕЧАНИЕ

Если бумага порвалась, извлеките ее изнутри аппарата.

4. Верните рычажок **2b** в исходное положение.

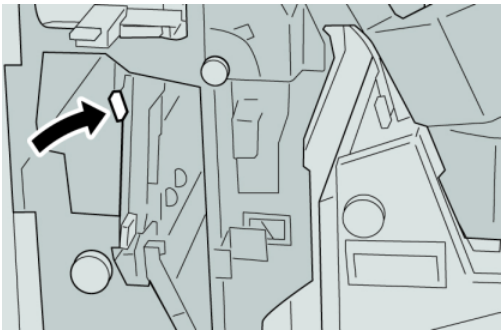

5. Закройте правую крышку финишера.

ПРИМЕЧАНИЕ

Если правая крышка закрыта неплотно, на экран будет выведено предупреждение и аппарат не будет функционировать.

Застревание бумаги (участки 2c, 2e, 2f и 2d)

1. Убедитесь в том, что аппарат прекратил печать.
2. Откройте правую крышку финишера.

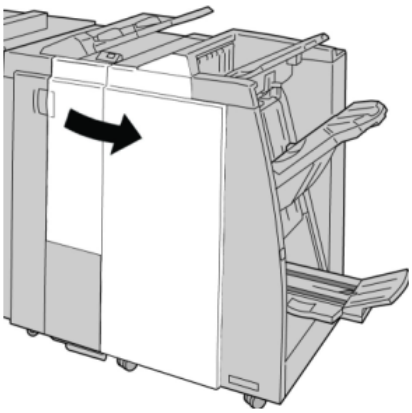

3. Выдвиньте выходной лоток фальцовки (**2d**), поверните рычажок **2e/2f** вправо и извлеките застрявшую бумагу.

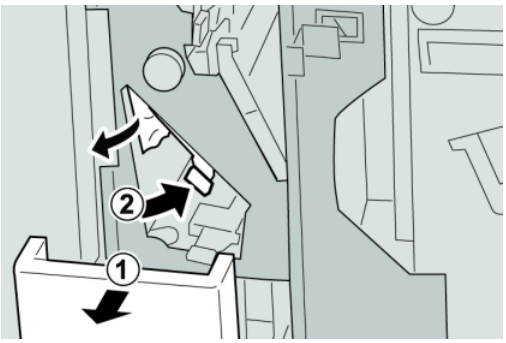

ПРИМЕЧАНИЕ

Если бумага порвалась, извлеките ее изнутри аппарата.

4. Если бумагу извлечь не удается, верните рычажок **2e/2f** в исходное положение. Поверните рычажок **2e/2f**, поверните ручку **2c** вправо и извлеките застрявшую бумагу.

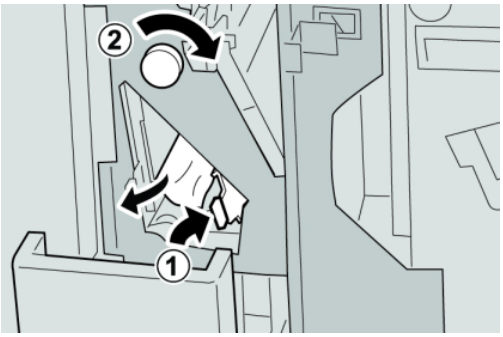

ПРИМЕЧАНИЕ

Если бумага порвалась, извлеките ее изнутри аппарата.

5. Верните открытый рычажок (**2f**) или (**2e**) в исходное положение и закройте выходной лоток (**2d**).

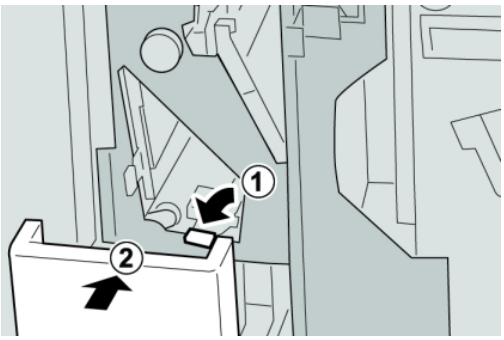

6. Закройте правую крышку финишера.

ПРИМЕЧАНИЕ

Если правая крышка закрыта неплотно, на экран будет выведено предупреждение и аппарат не будет функционировать.

Застревание бумаги (участок 2d и рычажок 2g)

1. Убедитесь в том, что аппарат прекратил печать.
2. Откройте правую крышку финишера.

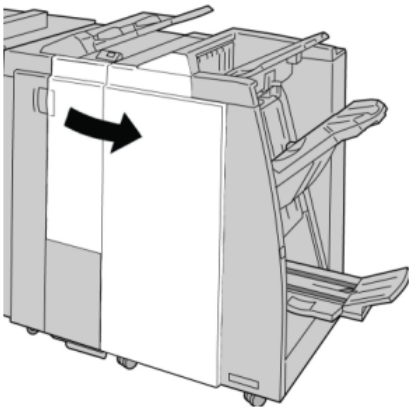

3. Выдвиньте выходной лоток фальцовки (**2d**), поверните рычажок **2g** и извлеките застрявшую бумагу.

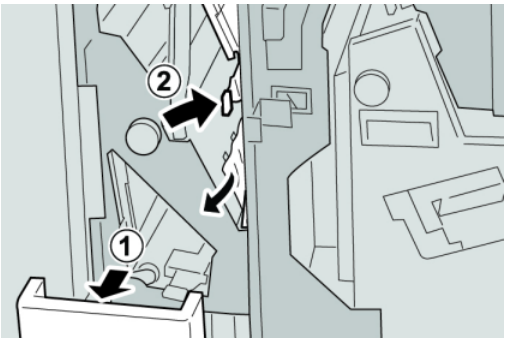

ПРИМЕЧАНИЕ

Если бумага порвалась, извлеките ее изнутри аппарата.

4. Верните открытый рычажок (**2g**) в исходное положение и закройте выходной лоток (**2d**).

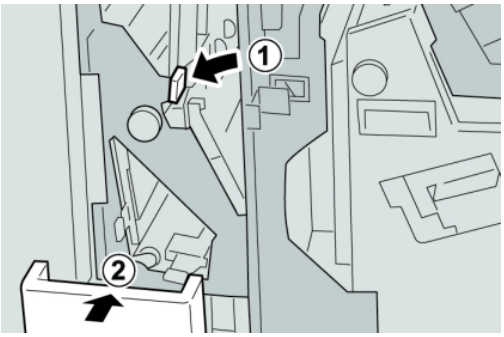

5. Закройте правую крышку финишера.

ПРИМЕЧАНИЕ

Если правая крышка закрыта неплотно, на экран будет выведено предупреждение и аппарат не будет функционировать.

Застревание бумаги (блок 4 и ручка 4a)

1. Убедитесь в том, что аппарат прекратил печать.

2. Откройте правую крышку финишера.

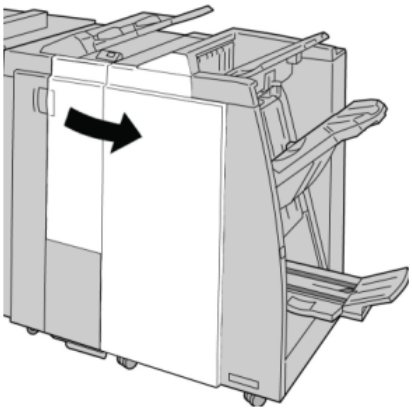

3. Извлеките модуль **4**.

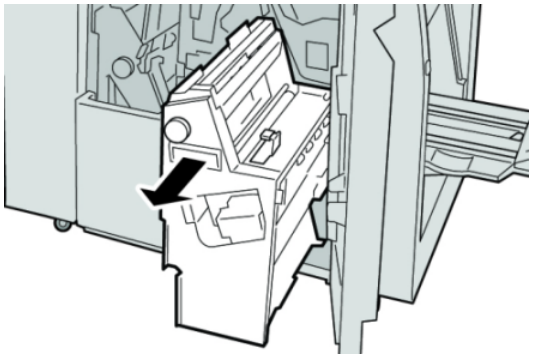

4. Поверните ручку **4a**, чтобы извлечь застрявшую бумагу с левой стороны модуля **4**.

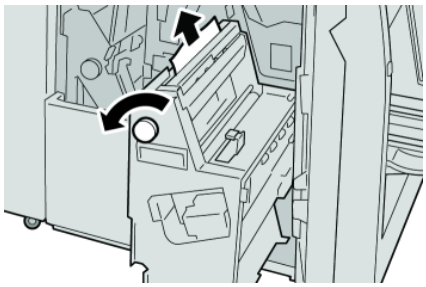

ПРИМЕЧАНИЕ

Если бумага порвалась, извлеките ее изнутри аппарата.

5. Верните рычажок **4** в исходное положение.

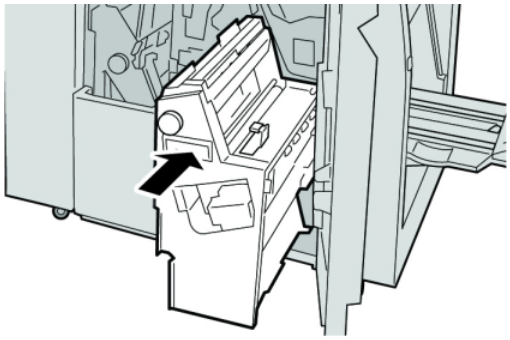

6. Закройте правую крышку финишера.

ПРИМЕЧАНИЕ

Если правая крышка закрыта неплотно, на экран будет выведено предупреждение и аппарат не будет функционировать.

Застревание бумаги в верхнем лотке финишера

1. Убедитесь в том, что аппарат прекратил печать.
2. Извлеките застрявшую бумагу из верхнего лотка финишера.

ПРИМЕЧАНИЕ

Если бумага порвалась, извлеките ее изнутри аппарата.

3. Откройте и закройте правую крышку финишера.

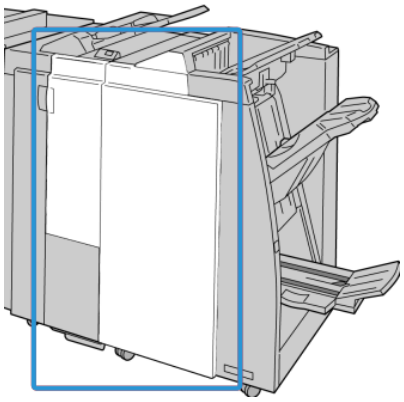

ПРИМЕЧАНИЕ

Если крышка закрыта неплотно, аппарат не будет функционировать.

Застревание бумаги в лотке укладчика финишера

1. Убедитесь в том, что аппарат прекратил печать.
2. Извлеките застрявшую бумагу из лотка укладчика финишера.

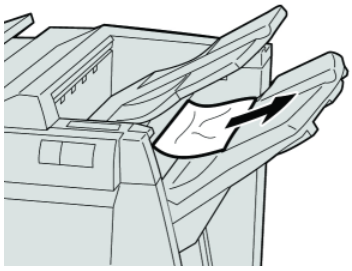

ПРИМЕЧАНИЕ

Если бумага порвалась, извлеките ее изнутри аппарата.

3. Откройте и закройте правую крышку финишера.

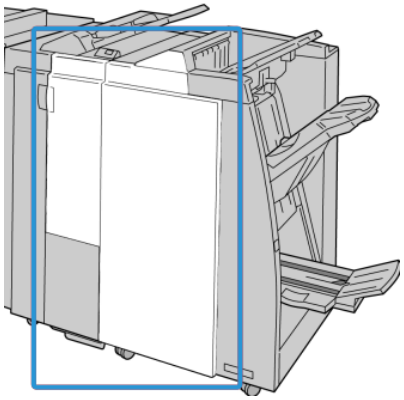

ПРИМЕЧАНИЕ

Если крышка закрыта неплотно, аппарат не будет функционировать.

Застревание бумаги в дополнительном лотке брошюровщика

1. Убедитесь в том, что аппарат прекратил печать.

2. Откройте правую крышку финишера.

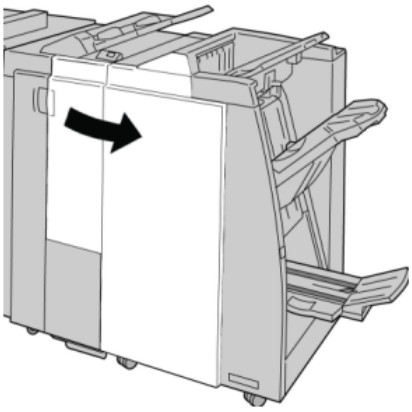

3. Поверните ручку **4a** и извлеките застрявшую бумагу из дополнительного лотка брошюровщика.

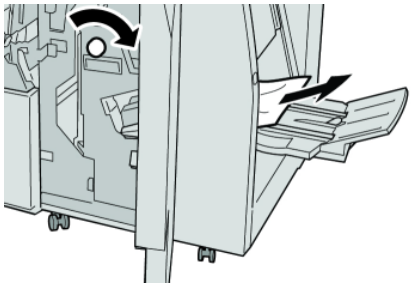

ПРИМЕЧАНИЕ

Если бумага порвалась, извлеките ее изнутри аппарата.

4. Закройте правую крышку финишера.

ПРИМЕЧАНИЕ

Если правая крышка закрыта неплотно, на экран будет выведено предупреждение и аппарат не будет функционировать.

Неисправности сшивателя

Если сшивание готовых копий не выполняется или выходят гнутые скрепки, выполните следующие действия. Если проблему не удается устранить с помощью описанной процедуры, обратитесь в сервисный центр Xerox. Неполадки сшивания на готовых копиях могут выглядеть примерно следующим образом (см. рисунок).

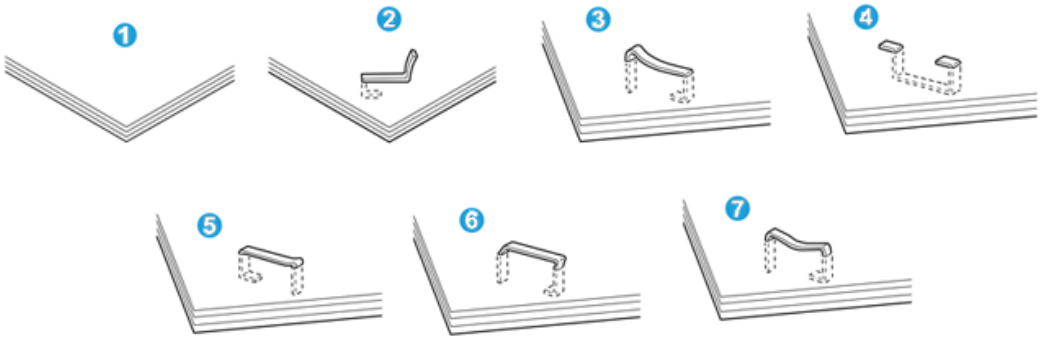

1. Нет скрепки
2. Скрепка погнулась
3. Одна сторона скрепки выше другой
4. Скрепка изогнулась в противоположном направлении
5. Расплющенная скрепка
6. Вся скрепка находится над поверхностью бумаги
7. Скрепка находится над поверхностью бумаги, центр вдавлен

Если отпечатки сшиваются, как показано на иллюстрации выше, обратитесь в сервисный центр.

ПРИМЕЧАНИЕ

В зависимости от типа сшиваемой бумаги может происходить сгибание скрепки. Если погнутые скрепки застревают внутри аппарата, они могут вызвать застревание бумаги. Извлеките согнутые скрепки, открыв крышку картриджа сшивателя. Если не извлечь погнутые скрепки, это может привести к застреванию бумаги. Крышку картриджа сшивателя можно открывать только при извлечении гнутых скрепок.

Застревание скрепок в стандартном картридже сшивателя

ПРИМЕЧАНИЕ

Необходимо регулярно проверять финишер, чтобы в нем не оставались отдельные скрепки и их части.

1. Убедитесь в том, что аппарат прекратил печать.

2. Откройте правую крышку финишера.

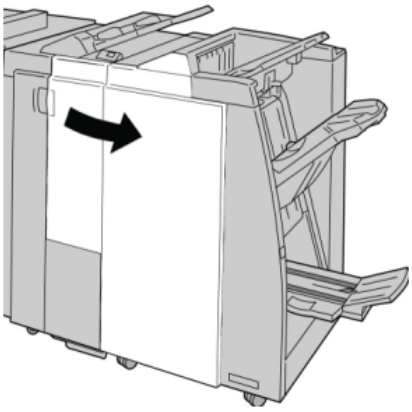

3. Возьмитесь за ручку картриджа сшивателя (участок **R1**) и извлеките картридж сшивателя из финишера.

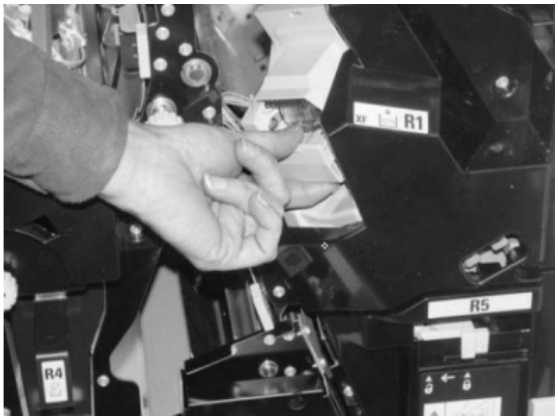

4. Убедитесь, что внутри финишера не остались скрепки, при необходимости удалите их.
5. Откройте блок картриджа сшивателя, как показано на рисунке, и извлеките застрявшие скрепки.

ПРЕДУПРЕЖДЕНИЕ

При извлечении застрявших скрепок из картриджа соблюдайте осторожность, чтобы не поранить пальцы.

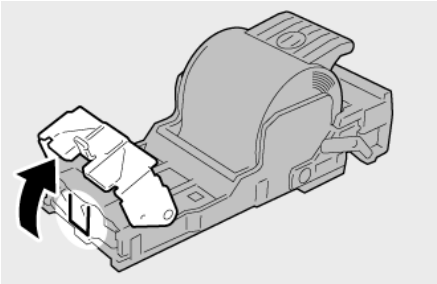

6. Установите картридж сшивателя на место.

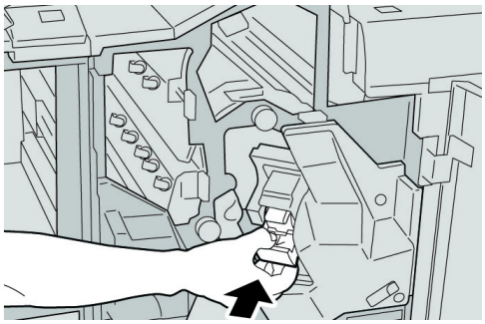

7. Закройте правую крышку финишера.

ПРИМЕЧАНИЕ

Если правая крышка закрыта неплотно, на экран будет выведено предупреждение и аппарат не будет функционировать.

Застревание скрепок в картридже брошюровщика

ПРИМЕЧАНИЕ

Необходимо регулярно проверять финишер, чтобы в нем не оставались отдельные скрепки и их части.

1. Убедитесь в том, что аппарат прекратил печать.
2. Откройте правую крышку финишера.

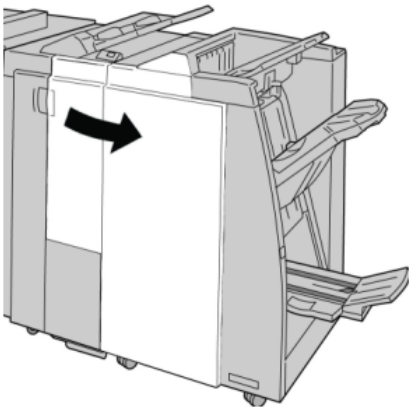

3. Повернув рычажок вправо, извлеките картридж сшивателя брошюровщика.

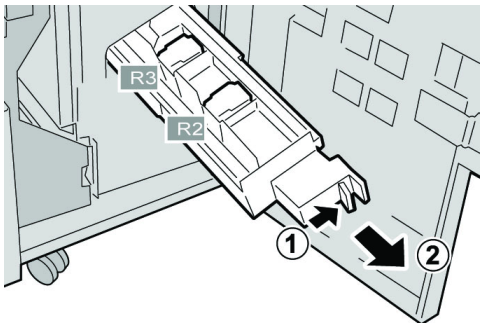

4. Удерживая картридж за выступы, поднимите и извлеките его.

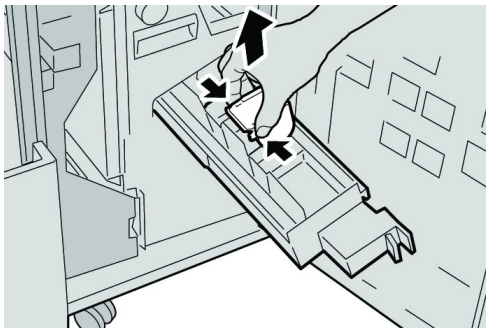

5. Удалите застрявшие скрепки из картриджа.

ПРЕДУПРЕЖДЕНИЕ

При извлечении застрявших скрепок из картриджа соблюдайте осторожность, чтобы не поранить пальцы.

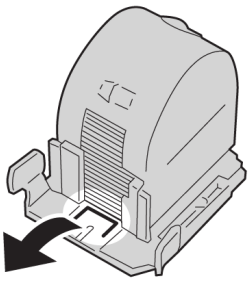

6. Возьмите новый картридж сшивателя за лапки, вставьте его в блок.

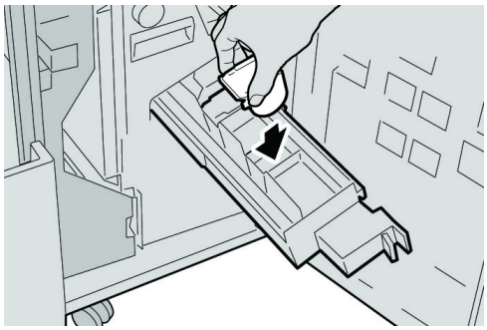

7. Вставьте картридж сшивателя на место.

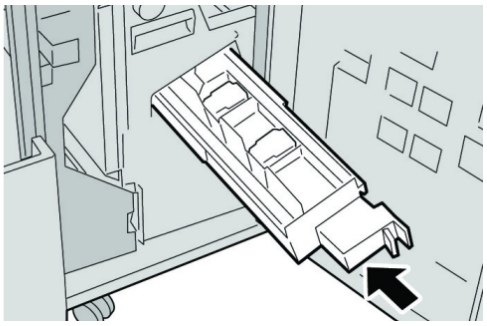

8. Закройте правую крышку финишера.

ПРИМЕЧАНИЕ

Если правая крышка закрыта неплотно, на экран будет выведено предупреждение и аппарат не будет функционировать.

Повторная вставка стандартного картриджа сшивателя

Данная операция выполняется, когда картридж сшивателя неверно вставлен в аппарат.

ПРИМЕЧАНИЕ

Необходимо регулярно проверять финишер, чтобы в нем не оставались отдельные скрепки и их части.

1. Убедитесь в том, что аппарат прекратил печать.
2. Откройте правую крышку финишера.

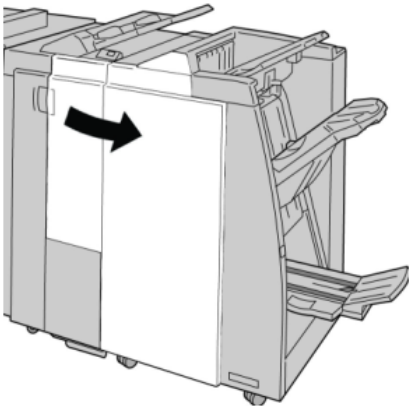

3. Возьмитесь за ручку картриджа сшивателя (участок **R1**) и извлеките картридж сшивателя из финишера.

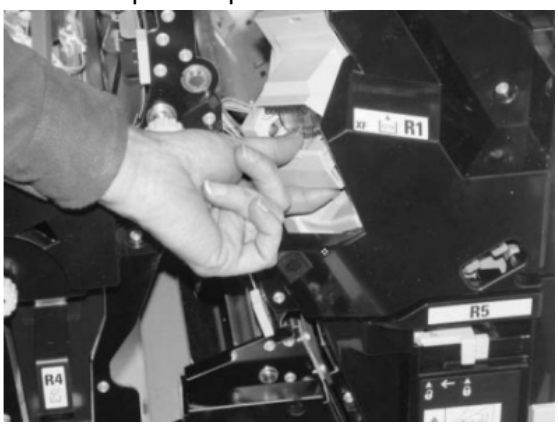

4. При необходимости откройте блок картриджа сшивателя, как показано на рисунке, и извлеките застрявшие скрепки.

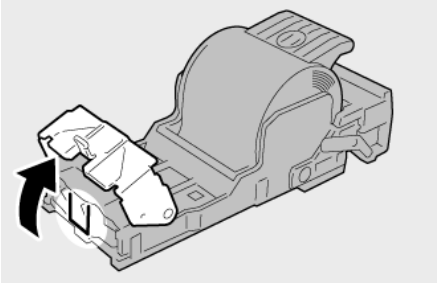

5. Поверните вниз рычажок на обратной стороне картриджа сшивателя.

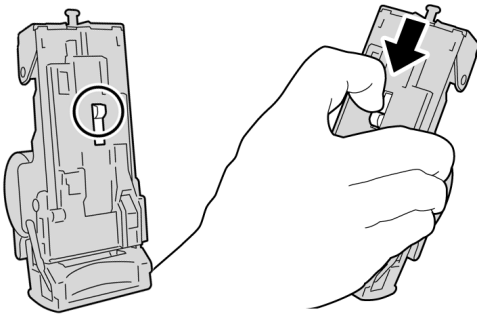

6. Удерживая рычажок в нижнем положении, переверните блок и извлеките из него картридж сшивателя.

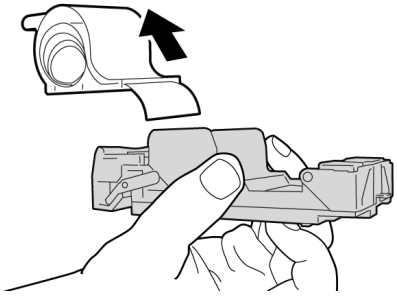

7. Уберите скрепки, оказавшиеся снаружи.

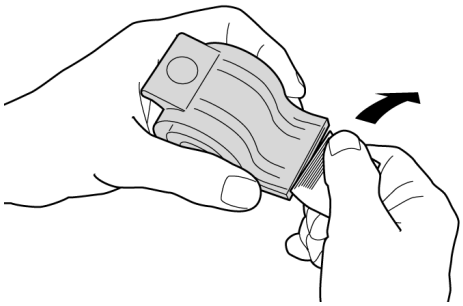

8. Вставьте новый картридж сшивателя в аппарат.

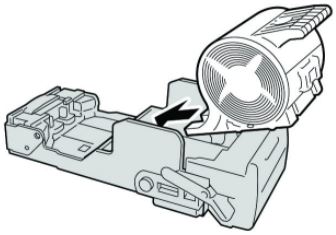

9. Установите картридж сшивателя на место.

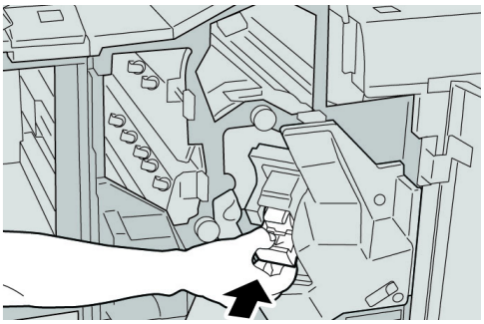

10. Закройте правую крышку финишера.

ПРИМЕЧАНИЕ

Если правая крышка закрыта неплотно, на экран будет выведено предупреждение и аппарат не будет функционировать.

Коды неисправностей

При возникновении ошибки, вызвавшей аварийное завершение печати, или неисправности финишера брошюровщика, на экран выводится код ошибки.

Если на экране отображается код ошибки, которого нет в таблице ниже, или ошибку не удается устранить, выполнив указанные далее действия, обратитесь в сервисный центр Xerox.

При отображении кода ошибки все данные печати аппарата, а также данные печати, хранимые в его встроенной памяти, сбрасываются.

Код неисправности	Вероятная причина	Рекомендуемое решение
012 125, 012 132, 012 211, 012 212, 012 213, 012 214, 012 215, 012 216, 012 217, 012 218, 012 219, 012 221, 012 223, 012 225, 012 226, 012 227, 012 228, 012 229, 012 230, 012 235, 012 236, 012 237, 012 238, 012 239, 012 240, 012 241, 012 243, 012 246, 012 247, 012 248, 012 250, 012 251, 012 252, 012 253, 012 254, 012 255, 012 260, 012 263, 012 264, 012 265, 012 282, 012 283, 012 291, 012 296	Неисправен финишер	• Убедитесь в отсутствии препятствий в тракте бумаги, при необходимости устраните их. • Выключите и включите аппарат, при необходимости повторно отправьте или перезапустите работу печати. Если неисправность устранить не удается, обратитесь в сервисный центр.
012 400	Сборник отходов сшивателя почти заполнен	Следуйте указаниям по снятию и замене сборника отходов сшивателя в финишере.
012 949	Сборник отходов перфорации финишера не установлен	Убедитесь в том, что сборник отходов перфорации правильно установлен в финишере.

(Чтобы)

Код неисправности	Вероятная причина	Рекомендуемое решение
024 931	Сборник отходов сшивателя почти полон или переполнен	Снимите сборник отходов сшивателя и установите новый.
024 932	Сборник отходов сшивателя не установлен	Убедитесь в том, что сборник отходов сшивателя правильно установлен в финишере.
024 943	Картридж сшивателя брошюр пуст или произошел сбой сшивания.	Проверьте картридж сшивателя и убедитесь, что он установлен правильно. При необходимости замените новым картриджем. Возобновите работу.
024 957	В лотке интерпозера закончилась бумага	Вложите бумагу в лотки интерпозера.
024 974	Заданный формат бумаги и формат бумаги в лотке не совпадают	Переустановите формат бумаги или отмените работу.
024 976	Неисправность сшивания в финишере	Проверьте скрепки и установите их правильно.
024 977	Подача бумаги для сшивания в финишере не готова	Проверьте скрепки и установите их правильно.
024 978	Сшивание брошюры в финишере не готово	Проверьте скрепки и установите их правильно.
024 979	В картридже сшивателя закончились скрепки	Проверьте наличие скрепок. Следуйте указаниям по снятию и замене картриджа сшивателя.
024 980	Переполнен лоток укладчика финишера	Извлеките бумагу из лотка укладчика.
024 981	Переполнен верхний лоток финишера	Извлеките бумагу из верхнего лотка финишера.
024 982	Отображается предупреждение о безопасности нижнего лотка укладчика	Извлеките бумагу из лотка укладчика и удалите все остальные помехи.
024 983	Переполнен лоток брошюровщика финишера	Извлеките бумагу из лотка брошюровщика.
024 984	Горит сигнал F малого количества скрепок в брошюровщике	Извлеките бумагу из лотка брошюровщика.
024 985	Горит сигнал R малого количества скрепок в брошюровщике	Извлеките бумагу из лотка брошюровщика.

Финишер стандартный/ брошюровщика

(Чтобы)

Код неисправности	Вероятная причина	Рекомендуемое решение
024 987	Переполнен лоток фальцовки брошюр	Извлеките бумагу из лотка. Установите выходной лоток на тройное сложение.
024 988	Переполнен лоток фальцовки брошюр	Убедитесь в правильности установки и настройки лотка фальцовщика.
024 989	Неисправность сшивателя брошюровщика	Проверьте картридж сшивателя и убедитесь в правильности его установки.
047 320	Произошла ошибка связи с финишером	Выключите и снова включите аппарат. Если неисправность устранить не удается, обратитесь в сервисный центр.
112 700	Сборник отходов перфорации почти полон или переполнен	Снимите и опустошите сборник отходов, а затем установите его на место.
116 790	Настройки скрепок сброшены, печать отменена	Подтвердите положение сшивания и повторите попытку печати.
124 705	Настройки перфорации сброшены	Подтвердите положение перфорации и повторите попытку печати.
124 706	Настройки фальцовки сброшены	Подтвердите положение фальцовки и повторите попытку печати.
124 709	Количество страниц превышает допустимое количество сшиваемых страниц	Сократите количество страниц или отмените настройки сшивания, затем повторите попытку печати.

Технические характеристики

Финишер стандартный/брошюровщика

Параметр	Данные
Тип лотка	Верхний лоток. С подборкой/без подборки **ПРИМЕЧАНИЕ** Прозрачные пленки можно направлять ТОЛЬКО в ВЕРХНИЙ лоток финишера. Прозрачные пленки НЕЛЬЗЯ направлять в (средний) лоток укладчика. Лоток укладчика (средний). С подборкой/без подборки (доступна опция сдвига)

(Чтобы)

Параметр	Данные
Предусмотренные форматы бумаги	Верхний лоток: • максимум: SRA3, 13 x 19 дюйма, 12,6 x19,2 дюйма, 330 x 488 мм (пользовательский размер) • минимум: 100 x 148 мм (SEF), 4 x 6 дюймов (SEF), открытки 6 (SEF) Лоток укладчика (средний): • максимум 13 x 19 дюймов (330 x 488 мм), SRA3 • минимум: B5, Executive (7,25 x 10,5 дюймов) Дополнительный лоток C/Z-фальцовки: для форматов A4 (SEF) и 8,5 x 11 дюймов (SEF) Подача в поддерживаемое DFA-устройство стороннего производителя: • максимум: 13 x 19 дюймов, SRA3 • минимум: B5, Executive (7,25 x 10,5 дюймов)
Предусмотренная плотность бумаги	Лотки Верхний лоток: 55-350 г/кв.м Лоток укладчика (средний): 55-300 г/кв.м • Дополнительный лоток C/Z-фальцовки: 64-90 г/кв.м Подача в поддерживаемое DFA-устройство стороннего производителя: 55-350 г/кв.м
Емкость лотка	Верхний лоток: 500 листов Лоток укладчика (средний): 2000 листов, 200 комплектов* • Дополнительный лоток C/Z-фальцовки: минимум 30 листов * Только при использовании форматов A4 LEF, B5 LEF, 8,5 x 11 дюймов LEF, 8 x 10 дюймов. LEF, 7,5 x 10,5 дюймов LEF. При использовании бумаги других форматов емкость лотка составляет 1500 листов и 100 комплектов. ** Лоток предназначен не для всех типов бумаги.

Финишер стандартный/ брошюровщика

(Чтобы)

Параметр	Данные
Сшивание (с варьированием длины)	Сшивание листов макс.: 100 листов • При использовании формата бумаги свыше A4 или 8,5 x 11 дюймов, максимальное количество сшиваемых листов – 65. • При использовании определенных типов бумаги может происходить сгибание скрепок. Формат бумаги: • максимум: A3/11 x 17 дюймов • минимум: B5, Executive (7,25 x 10,5 дюймов) Положение сшивания • 1 скрепка: (спереди – угловое, в центре – параллельное, сзади – параллельное сшивание*) • 2 скрепки: (параллельное сшивание) • 4 скрепки: A4 (LEF) и 8,5 x 11 дюймов (LEF), параллельное сшивание *: угловое сшивание для форматов A3 и A4
Перфорация	Предусмотренные форматы бумаги: • максимум: A3/11 x 17 дюймов • минимум: B5 LEF (2 отверстия), A4 LEF (4 отверстия) Количество отверстий 2, 4, 3 (дополнительно) Плотность бумаги: 55-220 г/кв.м

(Чтобы)

Параметр	Данные
Создание брошюры/одно сложение	Максимальное количество листов: • фальцовка и сшивание: 25 листов • только фальцовка: 5 листов Если используется бумага Xerox плотностью 75 г/кв.м, при добавлении обложки допускается сшивание только 14 листов. Формат бумаги: • максимум: A3, 13 x 18 дюймов • минимум: A4 SEF, 8,5 x 11 дюймов SEF **ПРИМЕЧАНИЕ** При использовании менее плотной бумаги застревания могут возникать в режимах создания брошюры, фальцовки в одно сложение и сшивания, если число отпечатков превышает 25. В случае застреваний рекомендуется использовать для выбранной работы другой тип бумаги. Тип бумаги: «только фальцовка» или «фальцовка и сшивание» – 55-350 г/кв.м без покрытия, 106-300 г/кв.м с покрытием Плотность бумаги/объем брошюр • 64-80 г/кв.м, без покрытия: 25 листов • 81-90 г/кв.м, без покрытия: 20 листов • 91-105 г/кв.м, без покрытия: 10 листов • 106-128 г/кв.м, без покрытия: 10 листов, с покрытием: 10 листов • 129-150 г/кв.м, без покрытия: 10 листов, с покрытием: 10 листов • 151-176 г/кв.м, без покрытия: 10 листов, с покрытием: 10 листов • 177-220 г/кв.м, без покрытия: 5 листов, с покрытием: 5 листов • 221-256 г/кв.м, 4 листов макс. с покрытием или без него • 257-350 г/кв.м, 3 листа макс. с покрытием или без него

Финишер стандартный/ брошюровщика

(Чтобы)

Параметр	Данные
Фальцовка	**ПРИМЕЧАНИЕ** Комплекты фальцовки без сшивания ограничиваются 5 листами бумаги.
Лоток 8 (устройство послепечатной вставки листов; также называется интерпозером)	Формат бумаги: • максимум: A3/11 x 17 дюймов • минимум: B5, Executive (7,25 x 10,5 дюймов) Аппарат не выполняет печать на бумаге, загруженной в лоток 8. Емкость: 200 листов при использовании бумаги Xerox плотностью 75 г/кв.м. Плотность бумаги: 64-220 г/кв.м

Дополнительный модуль C/Z-фальцовки

Параметр	Данные
Z-фальцовка в пол-листа	Формат бумаги для Z-фальцовки: 11 x 17 дюймов/A3, 10 x 14 дюймов/B4, 8K Плотность бумаги: 64-90 г/кв.м Выходной лоток: лоток укладчика (средний) • Емкость: - максимум: 80 листов (A3/11 x 17 дюймов, бумага Xerox 75 г/кв.м, Z-фальцовка) - 20 листов для формата 8K и 10 x 14 дюймов/B4
C-фальцовка Z-фальцовка	Формат бумаги: A4/8,5 x 11 дюймов Количество складываемых листов: 1 лист Емкость: мин. 30 листов (при использовании бумаги Xerox плотностью 75 г/кв.м) Плотность бумаги: 64-90 г/кв.м Выходной лоток: лоток C/Z-фальцовки
Фальцовка в одно сложение	Дополнительные сведения см. в технических характеристиках раздела «Создание брошюры/одно сложение».

15

Модуль перпендикулярной фальцовки триммера

Обзор

Модуль перпендикулярной фальцовки триммера является дополнительным устройством послепечатной обработки, используемым совместно с устройством послепечатной обработки, содержащим брошюровщик.

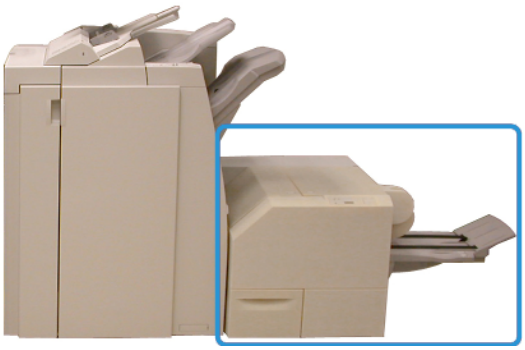

ПРИМЕЧАНИЕ

Модуль перпендикулярной фальцовки триммера требует наличия финишера с брошюровщиком.

Модуль перпендикулярной фальцовки триммера:

- получает брошюру из секции брошюровщика финишера;
- разглаживает перегиб брошюры, снижая толщину брошюры и придавая ей вид идеально переплетенной книги;
- аккуратно обрезает кромку (внешнюю) брошюры.

Брошюра компонуется и сшивается в секции брошюровщика финишера, поэтому она попадает в модуль перпендикулярной фальцовки триммера уже в скомпонованном виде. Настройки изображения оригинала и размещение изображений на страницах брошюры необходимо выполнять с помощью интерфейса пользователя аппарата или драйвера принтера.

ПРИМЕЧАНИЕ

Прежде чем приступать к работе с модулем перпендикулярной фальцовки триммера, ознакомьтесь с разделом «Советы и рекомендации» данного руководства. В разделе «Советы и рекомендации» содержится важная информация о настройке работ, которая позволяет обеспечить наилучший результат при выполнении работ печати и копирования.

Возможно, вам потребуется выполнить одну или несколько пробных работ печати/копирования, прежде чем переходить к обработке более крупных работ.

Идентификация компонентов

Основные компоненты

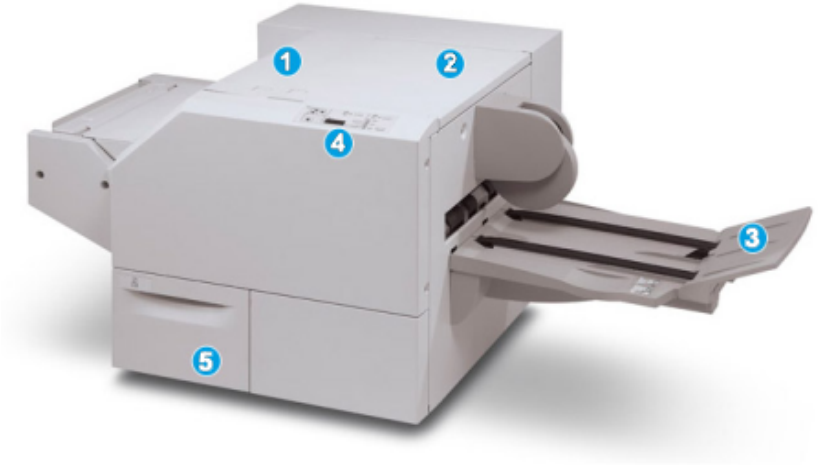

Основные компоненты следующие.

1. Верхняя левая крышка служит для устранения застрявшей бумаги. Здесь размещается механизм перпендикулярной фальцовки.
2. Верхняя правая крышка служит для устранения застрявшей бумаги. Здесь размещается механизм триммера.
3. Выходной лоток брошюровщика: в этот лоток поступают готовые работы брошюровщика после перпендикулярной фальцовки.
4. Панель управления: панель включает дисплей с мнемосхемами, кнопки и различные индикаторы.

5. Сборник отходов триммера служит для сбора отходов триммера. Для удаления и утилизации отходов триммера необходимо выдвинуть этот ящик.

ПРИМЕЧАНИЕ

Верхние крышки нельзя открывать во время эксплуатации аппарата или при его нахождении в состоянии простоя. Крышки можно открывать, только когда загорается индикатор и возникает застревание/сбой в модуле перпендикулярной фальцовки триммера.

Тракт бумаги

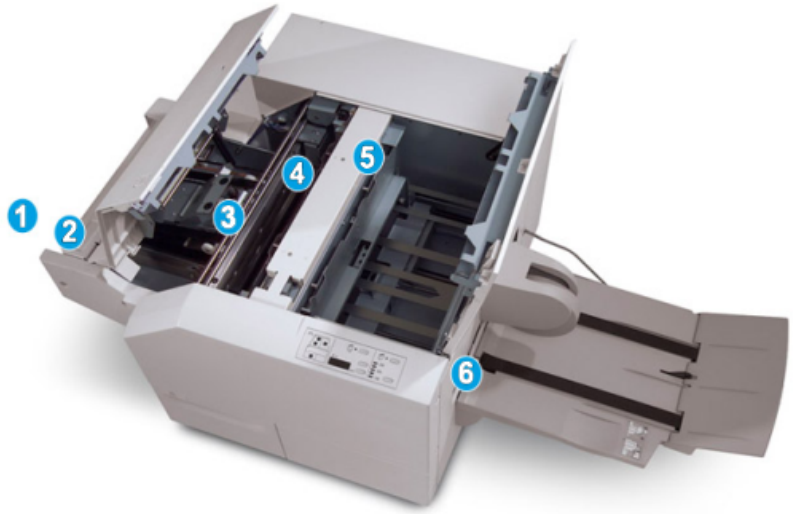

1. Брошюра из секции брошюровщика финишера поступает в модуль перпендикулярной фальцовки триммера.
2. Датчик выхода брошюры (в модуле перпендикулярной фальцовки триммера) определяет переднюю кромку (корешок) брошюры и перемещает ее в секцию перпендикулярной фальцовки.
3. Когда корешок брошюры поступает в секцию перпендикулярной фальцовки, брошюра зажимается и начинаются операции перпендикулярной фальцовки.
4. Брошюра разглаживается и корешок торцуется в соответствии с настройкой перпендикулярной фальцовки, указанной в панели управления.
5. После разглаживания брошюры и торцовки корешка брошюра поступает в секцию триммера.

a. В зависимости от размеров готовой брошюры она перемещается до тех пор, пока задняя кромка не достигнет резчика триммера.

b. Задняя кромка обрезается (в зависимости от размера готовой брошюры, заданного для настройки режима триммера).

6. После этого брошюра передается в зону выхода, а затем в выходной лоток брошюровщика.

ПРИМЕЧАНИЕ

Брошюра, выходящая из модуля перпендикулярной фальцовки триммера, может содержать обрывки бумаги, получившиеся в ходе обрезки предыдущей брошюры. Это происходит под воздействием статического электричества и не является неисправностью. Если брошюра содержит обрезки и обрывки бумаги, их следует просто удалить и выбросить.

Панель управления

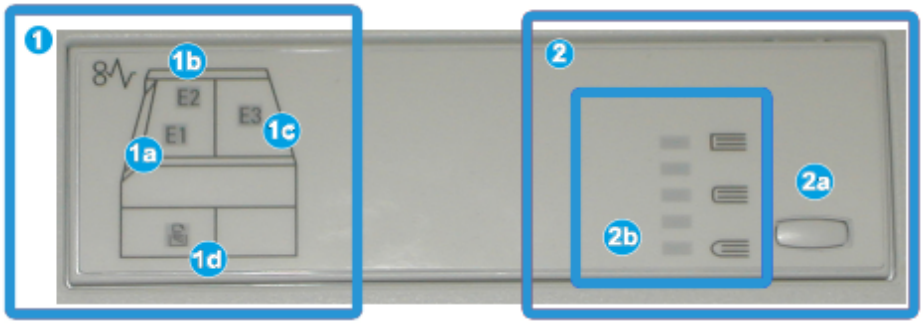

Элементы панели управления:

1. Индикаторы неисправности: эти индикаторы загораются при возникновении неполадок или застревании бумаги в определенной секции модуля перпендикулярной фальцовки триммера.

a. Этот индикатор загорается при застревании бумаги в зоне выхода брошюры финишера.

b. Этот индикатор загорается при застревании бумаги в секции перпендикулярной фальцовки.

c. Этот индикатор загорается при застревании бумаги в секции триммера.

ПРИМЕЧАНИЕ

Если горит любой из этих индикаторов (1a, 1b, 1c), можно открыть верхние крышки и устранить неисправность/застревание бумаги; в противном случае в режиме нормальной эксплуатации или состоянии простоя аппарата верхние крышки открывать нельзя.

d. Этот индикатор загорается, если сборник отходов триммера заполнен или выдвинут.

2. Параметры перпендикулярной фальцовки: эта область панели управления включает следующие элементы:

ПРИМЕЧАНИЕ

Параметры перпендикулярной фальцовки можно настроить в драйвере принтера на компьютере, на сервере печати или с помощью интерфейса пользователя аппарата (если он является принтером/копиром). Дополнительные сведения см. в разделе «Параметры перпендикулярной фальцовки».

a. Кнопка настроек: нажмите эту кнопку, чтобы изменить настройки перпендикулярной фальцовки (см. следующий элемент).
b. Параметры перпендикулярной фальцовки: выберите нужную настройку (эти настройки более подробно описываются в разделе «Параметры перпендикулярной фальцовки»).

Режим перпендикулярной фальцовки

Режим перпендикулярной фальцовки можно выбрать или отменить в драйвере принтера на компьютере или на сервере печати.

ПРИМЕЧАНИЕ

Режим перпендикулярной фальцовки доступен, только если аппарат подключен к финишеру с брошюровщиком и модулю перпендикулярной фальцовки триммера.

ПРИМЕЧАНИЕ

Термин «Обжим блока» используется как синоним термина «Перпендикулярная фальцовка».

Опции перпендикулярной фальцовки

Режим перпендикулярной фальцовки (обжим блока) при необходимости можно включать и отключать. Если режим включен, можно выбрать одну из пяти опций в зависимости от требований к послепечатной обработке брошюры.

ПРИМЕЧАНИЕ

В оставшейся части данного раздела приведены иллюстрации экранов панели управления модуля перпендикулярной фальцовки триммера и интерфейса пользователя аппарата. Экраны настройки сервера печати и драйвера принтера не рассматриваются. Описания каждой опции перпендикулярной фальцовки применимы к работам сетевой печати, а также к любым драйверам принтера/серверам печати, подключенным к аппарату.

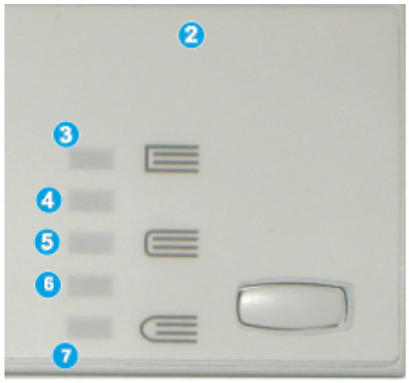

1. Опции перпендикулярной фальцовки/обжима блока, представленные в интерфейсе пользователя аппарата
2. Панель управления модуля перпендикулярной фальцовки триммера
3. **+2/Выше/Высокий 2** – эта настройка используется, если к корешку брошюры необходимо приложить максимальное усилие. Чем выше давление, прикладываемое к брошюре, тем ближе форма ее корешка к квадрату. «+2» – это максимальное усилие, которое можно приложить к брошюре.

   Кроме того, эту настройку можно использовать, если готовая брошюра включает не более пяти страниц и печатается на плотной бумаге (более 200 г/кв. м).
4. **+1/Высокий/Высокий 1** – эта настройка используется, когда к корешку брошюры требуется приложить дополнительное давление, но не такое высокое, как предусмотренное настройкой «+2».
5. Авто/Норм. – это настройка аппарата по умолчанию, которая используется для большинства работ.
6. **-1/Низкий/Низкий 1** – эта настройка используется, если к корешку брошюры необходимо приложить меньшее давление. Чем ниже давление, прикладываемое к брошюре, тем ближе форма ее корешка к кругу.
7. **-2/Ниже/Низкий 2** – эта настройка используется, если готовая брошюра включает менее пяти листов и напечатана на бумаге малой плотности (менее 100 г/кв. м). «-2» – это минимальное усилие, которое можно приложить к брошюре.

Выберите настройку, которая соответствует требуемому результату создания брошюры.

ПРИМЕЧАНИЕ

Возможно, вам потребуется выполнить одну или несколько пробных работ печати, прежде чем переходить к обработке более крупных работ.

На рисунке ниже приведены две разные брошюры – одна с применением перпендикулярной фальцовки, а другая – без применения такой фальцовки.

1. К этой брошюре перпендикулярная фальцовка не применялась. Ее корешок более округлый, сама брошюра выглядит более толстой.

2. К этой брошюре применена перпендикулярная фальцовка. Корешок брошюры плоский и имеет форму, близкую к квадрату, что придает брошюре вид идеально переплетенной книги.

Доступ к опциям перпендикулярной фальцовки

Для работ сетевой печати к режиму перпендикулярной фальцовки и связанным с ним опциям можно получить доступ либо через драйвер принтера на компьютере (перед отправкой работы на печать), либо через сервер печати (после отправки работы на печать). Для получения доступа к режиму/опциям перпендикулярной фальцовки для сетевых работ печати выполните следующие действия.

1. Для работ, отправленных с компьютера, переходите к следующему действию.
   - Для работ, которые уже находятся на сервере печати, переходите к действию 3.
2. На компьютере откройте нужную работу в соответствующем приложении (например, Microsoft Word или Adobe Reader).
   a) В меню **Файл** выберите пункт **Печать**.
   b) В окне параметров печати выберите нужный аппарат (оборудованный модулем перпендикулярной фальцовки триммера), затем нажмите кнопку **Свойства** для этого аппарата.
   c) Переходите к действию 4.
3. На сервере печати откройте окно свойств нужной работы:
   a) дважды щелкните работу (в очереди приостановленных или напечатанных работ);
   b) в окне «Свойства» перейдите на вкладку «Послепечатная обработка/вывод»;
   c) перейдите к следующему действию.
4. Убедитесь в том, что выбран правильный выходной лоток (лоток брошюровщика).
5. При необходимости убедитесь, что выбраны правильные режимы сшивания, послепечатной обработки и фальцовки.
6. Выберите нужную опцию перпендикулярной фальцовки (обжим блока).
7. Нажмите кнопку **OK**, чтобы сохранить выбранные настройки и закрыть окно «Свойства».
8. Отправьте работу в аппарат.

Режим триммера

Режим триммера можно выбрать или отменить в драйвере принтера на компьютере или на сервере печати.

ПРИМЕЧАНИЕ

Режим триммера доступен, только если аппарат подключен к финишеру с брошюровщиком и модулю перпендикулярной фальцовки триммера.

Параметры триммера

При использовании параметров триммера необходимо учитывать следующие факторы.

- Брошюра, выходящая из модуля перпендикулярной фальцовки триммера, может содержать обрывки бумаги, получившиеся в ходе обрезки предыдущей брошюры. Это происходит под воздействием статического электричества и не является неисправностью. Если брошюра содержит обрезки и обрывки бумаги, их следует просто удалить и выбросить.
- Режим триммера при необходимости можно включать и отключать. Если режим включен, пользователь может задать настройку обрезки с шагом 0,1 мм в зависимости от требований к послепечатной обработке брошюры.

  ПРИМЕЧАНИЕ

  Оставшаяся часть данного раздела посвящена описанию интерфейса пользователя аппарата. Экраны настройки сервера печати и драйвера принтера не рассматриваются. Описания каждой опции триммера применимы к работам сетевой печати, а также к любым драйверам принтера/серверам печати, подключенным к аппарату.

Для увеличения или уменьшения значения настройки триммера нажимайте кнопки со стрелками на сенсорном экране. Шаг настройки составляет 0,1 мм.

Настройка триммера основывается на

- количестве листов в готовой брошюре;
- ширине готовой брошюры (например, 210 мм/8,5 дюймов или 149 мм/5,5 дюймов);
- типе материала (с покрытием или без него, глянцевая и т. д.), а также
- плотности материала.

ПРИМЕЧАНИЕ

Важно! Для выбора наиболее подходящей настройки для конкретной работы можно попытаться использовать разные настройки. Кроме того, для обеспечения оптимального результата может потребоваться сделать один или несколько пробных отпечатков, прежде чем переходить к печати более крупных работ.

ПРИМЕЧАНИЕ

Настройки обрезки предусматривают удаление кромки брошюры только в пределах от 2 мм до 20 мм. Настройка менее 2 мм может привести к ухудшению качества обрезки, а настройка более 20 мм к тому, что обрезка кромки брошюры выполняться не будет.

Выберите настройку, которая соответствует требуемому результату создания брошюры.

Указания по обрезке

В таблице ниже приведены разные схемы, характерные для использования различной плотности бумаги, типов материалов и настроек обрезки. Эту таблицу можно использовать для справки при выборе настройки обрезки для конкретных работ.

ПРИМЕЧАНИЕ

Настройки, содержащиеся в таблице, приведены в качестве примеров и не могут удовлетворять всем возможным ситуациям. Еще раз напоминаем, что таблица приводится только для справки.

Номер схемы	Формат бумаги	Размер готовой брошюры	Плотность бумаги (г/кв.м)	Примерная настройка обрезки (мм)	Количество страниц в готовой брошюре
1	8,5 x 11 дюймов/A4 (210 x 298 мм)	5,5 x 8,5 дюймов/149 x 210 мм	75 г/кв.м	130	20
2	8,5 x 11 дюймов/A4 (210 x 298 мм)	5,5 x 8,5 дюймов/149 x 210 мм	90 г/кв.м	125	14
3	8,5 x 11 дюймов/A4 (210 x 298 мм)	5,5 x 8,5 дюймов/149 x 210 мм	120 г/кв.м	135	10
4	8,5 x 11 дюймов/A4 (210 x 298 мм)	5,5 x 8,5 дюймов/149 x 210 мм	75 г/кв.м	125	10
5	8,5 x 11 дюймов/A4 (210 x 298 мм)	5,5 x 8,5 дюймов/149 x 210 мм	120 г/кв.м	135	12
6	8,5 x 14 дюймов/B4 (250 x 353 мм)	8,5 x 7 дюймов/250 x 176,5 мм	75 г/кв.м	172	6

Модуль перпендикулярной фальцовки триммера

(Чтобы)

Номер схемы	Формат бумаги	Размер готовой брошюры	Плотность бумаги (г/кв.м)	Примерная настройка обрезки (мм)	Количество страниц в готовой брошюре
7	8,5 x 14 дюймов/B4 (250 x 353 мм)	8,5 x 7 дюймов/250 x 176,5 мм	90 г/кв.м	170	6
8	11 x 17 дюймов/A3 (297 x 420 мм)	8,5 x 11 дюймов/A4 (210 x 297 мм)	90 г/кв.м	200	14
9	11 x 17 дюймов/A3 (297 x 420 мм)	8,5 x 11 дюймов/A4 (210 x 297 мм)	216 г/кв.м	205	5
10	11 x 17 дюймов/A3 (297 x 420 мм)	8,5 x 11 дюймов/A4 (210 x 297 мм)	80 г/кв.м	210	22
11	11 x 17 дюймов/A3 (297 x 420 мм)	8,5 x 11 дюймов/A4 (210 x 297 мм)	90 г/кв.м	210	8
12	11 x 17 дюймов/A3 (297 x 420 мм)	8,5 x 11 дюймов/A4 (210 x 297 мм)	120 г/кв.м	205	10
13	12 x 18 дюймов/305 x 458 мм	6 x 9 дюймов/152 x 229 мм	120 г/кв.м	220	6
14	12 x 18 дюймов/305 x 458 мм	6 x 9 дюймов/152 x 229 мм	120 г/кв.м	215	5
15	12 x 18 дюймов/305 x 458 мм	6 x 9 дюймов/152 x 229 мм	120 г/кв.м	210	4
16	12 x 18 дюймов/305 x 458 мм	6 x 9 дюймов/152 x 229 мм	105 г/кв.м	220	16
17	12 x 18 дюймов/305 x 458 мм	6 x 9 дюймов/152 x 229 мм	120 г/кв.м	210	14

Доступ к параметрам триммера

Для работ сетевой печати к режиму триммера и связанным с ним опциям можно получить доступ либо через драйвер принтера на компьютере (перед отправкой работы на печать), либо через сервер печати (после отправки работы на печать). Для получения доступа к режиму/параметрам триммера для сетевых работ печати выполните следующие действия.

1. Для работ, отправленных с компьютера, переходите к следующему действию.

- Для работ, которые уже находятся на сервере печати, переходите к действию 3.

2. На компьютере откройте нужную работу в соответствующем приложении (например, Microsoft Word или Adobe Reader).
   a) В меню **Файл** выберите пункт **Печать**.
   b) В окне параметров печати выберите нужный аппарат (оборудованный модулем перпендикулярной фальцовки триммера), затем нажмите кнопку **Свойства** для этого аппарата.
   c) Переходите к действию 4.
3. На сервере печати откройте окно свойств нужной работы:
   a) дважды щелкните работу (в очереди приостановленных или напечатанных работ);
   b) в окне «Свойства» перейдите на вкладку «Послепечатная обработка/вывод»;
   c) перейдите к следующему действию.
4. Убедитесь в том, что выбран правильный выходной лоток (лоток брошюровщика).
5. При необходимости убедитесь, что выбраны правильные режимы сшивания, послепечатной обработки и фальцовки.
6. Выберите нужную опцию триммера.
7. Нажмите кнопку **OK**, чтобы сохранить выбранные настройки и закрыть окно «Свойства».
8. Отправьте работу в аппарат.

Советы и рекомендации

Печать полностраничных изображений на брошюрах

При использовании изображений, печатаемых на всю страницу, убедитесь в том, что размеры готовой брошюры соответствуют размерам таких изображений и что они не будут повреждены при обрезке брошюры. См. иллюстрацию.

1. Эта брошюра включает предварительно напечатанные переднюю и заднюю обложки с изображением на всю страницу. Она напечатана на бумаге размером 8,5 x 14 дюймов/B4. Передняя обрезанная обложка содержит изображение целиком.
2. Эта же брошюра напечатана на бумаге размером 8,5 x 11 дюймов/A4. При обрезке брошюры изображение на передней обложке было усечено.

Прежде чем приступать к печати работ с брошюровкой, следует учесть все характеристики работы, включая следующее:

- нужный размер готовой брошюры;
- наличие в брошюре изображений на всю страницу;
- использование предварительно напечатанных обложек с изображениями на всю страницу;
- необходимость обрезки брошюры;
- необходимость смещения полностраничного изображения для соответствия размерам готовой брошюры.

Эти факторы важны, так как могут повлиять на результаты выполнения работ с брошюровкой, особенно при использовании изображений на всю страницу и обрезки кромок брошюры.

Рекомендации

Эти рекомендации помогут вам добиться желаемого результата.

- Всегда выполняйте пробную печать одной или нескольких страниц работы, прежде чем приступать к печати в больших объемах.
- Проверяйте пробные отпечатки на наличие обрезанных изображений или текста.
- Если требуется сдвинуть изображение или текст, попробуйте применить различные настройки драйвера принтера в приложении (см. разделы справки для драйвера принтера).
- Учтите, что для достижения оптимального результата может потребоваться печать одной или нескольких копий.

Устранение неисправностей

Устранение застревания

ПРИМЕЧАНИЕ

Верхние крышки нельзя открывать во время эксплуатации аппарата или при его нахождении в состоянии простоя. Крышки можно открывать, только когда загорается индикатор и возникает застревание/сбой в модуле перпендикулярной фальцовки триммера. Сведения об индикаторах приведены в разделе с описанием панели управления выше.

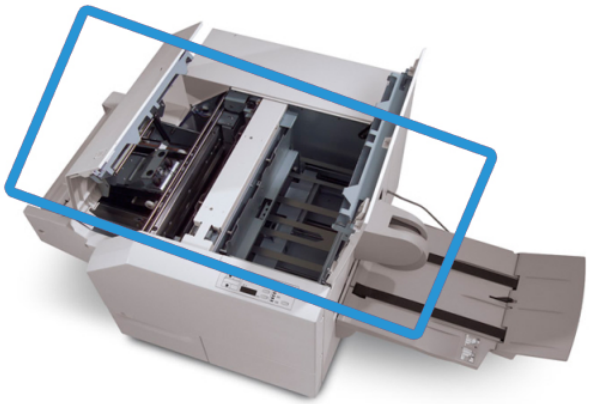

Маршрут бумаги показан на рисунке выше. Устраните застрявшую бумагу в бумагопроводящем тракте. Если происходит застревание, аппарат останавливает печать, а в интерфейсе пользователя может появиться соответствующее сообщение.

ПРИМЕЧАНИЕ

Чтобы определить, где произошло застревание или поломка, в финишере или в модуле перпендикулярной фальцовки триммера, следует начинать поиск неисправностей с модуля перпендикулярной фальцовки триммера.

Устранение застрявшей бумаги

Ниже описана процедура устранения застрявшей бумаги или неисправностей и возобновления печати.

1. Следуйте инструкциям, отображаемым на экране аппарата.
2. При выводе на экран соответствующего указания откройте верхнюю левую крышку и верхнюю правую крышку модуля перпендикулярной фальцовки триммера.
3. Найдите в тракте бумаги модуля перпендикулярной фальцовки триммера застрявшие брошюры и удалите их.
4. Проверьте тракт бумаги на наличие обрывков бумаги и удалите их.
5. Закройте верхние левую и правую крышки.
6. Опустошите сборник отходов триммера.
7. Убедитесь в том, что сборник отходов триммера плотно закрыт.
8. Убедитесь в том, что все крышки модуля перпендикулярной фальцовки триммера закрыты.
9. Если на панели управления модуля перпендикулярной фальцовки триммера или в интерфейсе пользователя аппарата по-прежнему содержится сообщение о застрявшей бумаге, повторите проверки модуля (действия 1–8).
10. При необходимости откройте финишер, чтобы убедиться в отсутствии застрявшей бумаги/неисправностей в тракте финишера.
11. Для возобновления печати выполните инструкции, которые отображаются на экране аппарата.

Устранение застрявшей бумаги в участках E1/E2

Ниже приведена процедура устранения застрявшей бумаги при включении индикаторов E1 и/или E2 на панели управления модуля перпендикулярной фальцовки.

1. Убедитесь, что аппарат выключен, затем нажмите кнопку на левой крышке блока триммера, чтобы открыть ее.

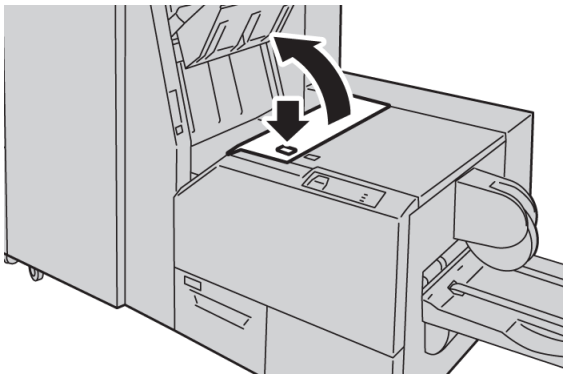

2. Извлеките застрявшую бумагу.

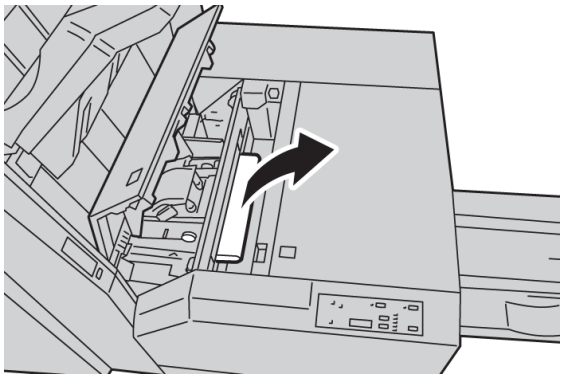

3. Если в действии 2 извлечь застрявшую бумагу не удалось, откройте правую крышку финишера.

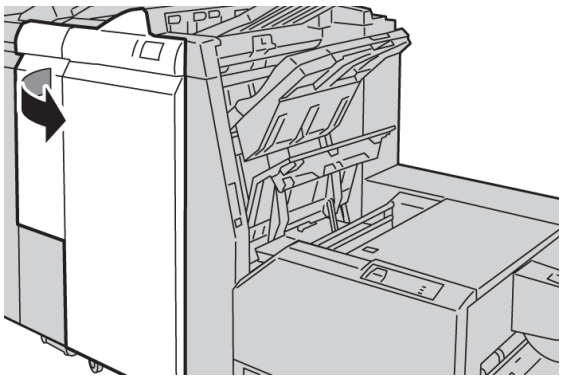

4. Поверните ручку 4a вправо, затем извлеките застрявшую бумагу.

5. Закройте левую крышку блока триммера.

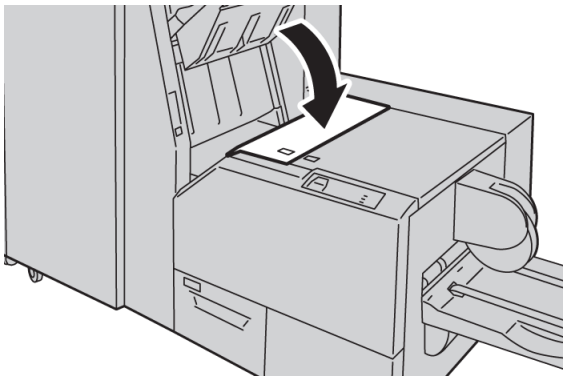

6. Если вы открывали правую крышку финишера (действие 3), закройте ее.

ПРИМЕЧАНИЕ

Если правая крышка финишера закрыта неплотно, на экран будет выведено предупреждение и аппарат не будет функционировать.

Устранение застрявшей бумаги в участке E3

Ниже приведена процедура устранения застрявшей бумаги при включении индикатора E3 на панели управления модуля перпендикулярной фальцовки.

1. Убедитесь, что аппарат выключен, затем нажмите кнопку на правой крышке блока триммера, чтобы открыть ее.

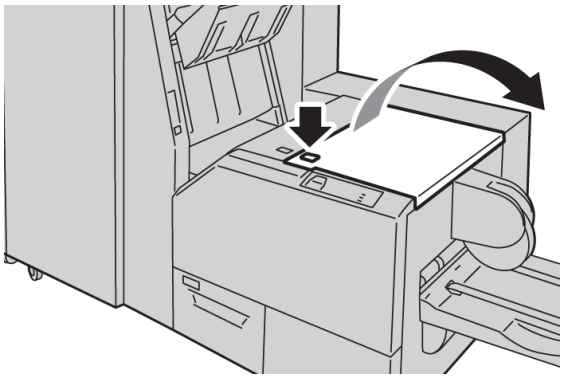

2. Извлеките застрявшую бумагу.

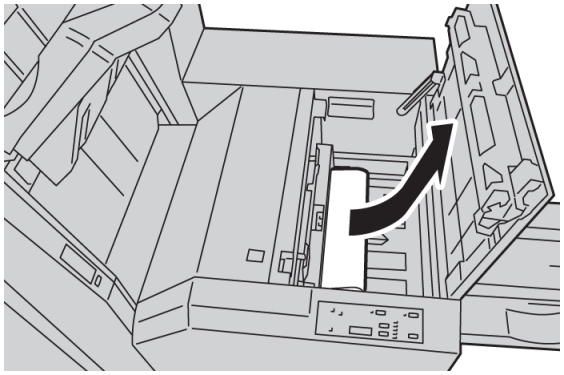

3. Закройте правую крышку блока триммера.

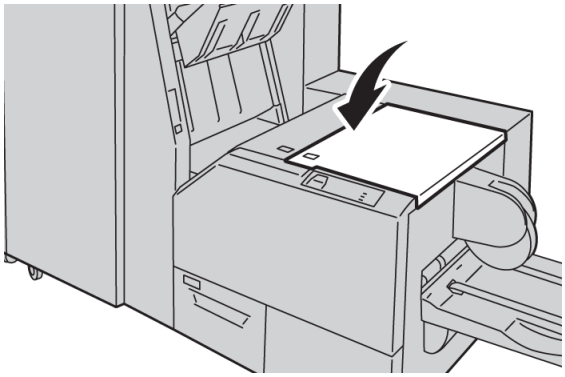

Коды неисправностей

Если застревание/неисправность произошли в модуле перпендикулярной фальцовки триммера, на экран аппарата будет выведено соответствующее сообщение. В таблице ниже приведен список кодов ошибок для модуля перпендикулярной фальцовки триммера, а также список соответствующих кодов ошибок финишера.

ПРИМЕЧАНИЕ

Верхние крышки нельзя открывать во время эксплуатации аппарата или при его нахождении в состоянии простоя. Крышки можно открывать, только когда загорается индикатор и возникает застревание/сбой в модуле перпендикулярной фальцовки триммера. Сведения об индикаторах приведены в разделе с описанием панели управления выше.

Код неисправности	Вероятная причина	Рекомендуемое решение
013-100 013-101 013-102 013-103 013-104 013-105 013-106 013-303 013-915 013-916 013-917 013-918 013-919	Застревание/ошибка модуля перпендикулярной фальцовки триммера	1. Откройте верхние левую и правую крышки модуля перпендикулярной фальцовки триммера. 2. Аккуратно извлеките все листы и обрывки бумаги из зон застревания. 3. Закройте верхние правую и левую крышки модуля перпендикулярной фальцовки триммера. 4. Проверьте сборник отходов триммера: • если он заполнен, опустошите сборник отходов, а затем установите его в модуль перпендикулярной фальцовки триммера; • если сборник частично выдвинут, плотно закройте его. 5. При необходимости выполните дополнительные указания, отображаемые в интерфейсе пользователя аппарата. 6. Если устранить неисправность не удается, повторите действия с 1 по 5. Если неисправность сохраняется и в этом случае, обратитесь в сервисную службу.

Модуль перпендикулярной фальцовки триммера

(Чтобы)

Код неисправности	Вероятная причина	Рекомендуемое решение
013-221 013-222 013-223 013-224 013-225 013-226 013-227 013-228 013-229 013-230 013-231 013-232 013-233 013-234 013-235 013-236 013-237 013-238 013-239 013-240 013-241 013-242 013-243 013-246	Застревание или ошибка связи модуля перпендикулярной фальцовки триммера	1. Выключите и снова включите аппарат. 2. Если устранить неисправность не удается, обратитесь в сервисную службу.
013-303 013-304	Открыта верхняя крышка	1. Откройте верхние левую и правую крышки модуля перпендикулярной фальцовки триммера. 2. Закройте верхние правую и левую крышки модуля перпендикулярной фальцовки триммера. 3. Если устранить неисправность не удается, выключите и снова включите аппарат. 4. Если устранить неисправность не удается, обратитесь в сервисную службу.

(Чтобы)

Код неисправности	Вероятная причина	Рекомендуемое решение
013-208 013-940 013-941	Сборник отходов триммера заполнен или неисправен	1. Извлеките сборник отходов и вытряхните из него обрывки бумаги. 2. Установите сборник отходов на место в модуль перпендикулярной фальцовки триммера. 3. Убедитесь в том, что сборник отходов плотно закрыт, а индикатор погас. 4. Если устранить неисправность не удается, повторите действия с 1 по 3. 5. Если устранить неисправность не удается, выключите и снова включите аппарат. 6. Если устранить неисправность не удается, обратитесь в сервисную службу.
013-943	Лоток брошюровщика модуля перпендикулярной фальцовки триммера заполнен	1. Извлеките брошюры из лотка. 2. Если устранить неисправность не удается, выключите и снова включите аппарат. 3. Если устранить неисправность не удается, обратитесь в сервисную службу.
012-115 012-264 012-302	Ошибка или застревание финишера	1. Если на экране аппарата продолжает отображаться сообщение о застревании/неисправности, откройте финишер и извлеките застрявшую бумагу. Закройте крышки финишера. 2. Для возобновления печати выполните инструкции, которые отображаются на экране аппарата. 3. Если устранить неисправность не удается, выключите и снова включите аппарат. 4. Если устранить неисправность не удается, обратитесь в сервисную службу.

Технические данные

Технические характеристики

Параметр	Технические характеристики
Формат бумаги	• максимум: 13 x 18 дюймов/330 x 457 мм • минимум: 8,5 x 11 дюймов/A4 SEF **ПРИМЕЧАНИЕ** Для работы модуля перпендикулярной фальцовки триммера требуются интерфейсный модуль и финишер брошюровщика.
Емкость триммера	• брошюра 5-20 листов (до 80 сторон с изображением) плотностью 90 г/кв.м • брошюра 5-25 листов (до 100 сторон с изображением) плотностью 80 г/кв.м Ширина обрезки: регулируемая 2-20 мм с шагом 0,1 мм
Плотность бумаги	60-220 г/кв.м

16

Стандартный расширенный финишер

Стандартный расширенный финишер служит устройством связи и трактом бумаги между печатающим устройством, обязательным интерфейсным модулем и сторонним DFA-устройством, подключенным к аппарату.

Стандартный расширенный финишер способен работать с различными дополнительными устройствами послепечатной обработки — от простых офисных печатающих устройств до высокотехнологичного оборудования, использующего другие физические интерфейсы и способы подключения.

Общее описание

ПРИМЕЧАНИЕ

Стандартный расширенный финишер требует использования интерфейсного модуля.

Стандартный расширенный финишер состоит из следующих двух модулей:

1. Модуль финишера
2. Транспортер финишера

Готовые отпечатки подаются из аппарата (или любого другого дополнительного устройства послепечатной обработки) в модуль финишера. Транспортер финишера служит интерфейсом для передачи бумаги между модулем финишера и подключенным сторонним устройством вывода. Транспортер финишера перемещает бумагу из модуля финишера в один из трех выходов транспортера. Высота листа бумаги, заданная в стороннем DFA-устройстве, должна совпадать с размером выхода 1 или 2 транспортера финишера.

Транспортер финишера способен работать с различными дополнительными устройствами послепечатной обработки — от простых офисных печатающих устройств до высокотехнологичного оборудования, использующего другие физические интерфейсы и способы подключения.

Модуль финишера

Основные компоненты модуля финишера

Модуль финишера включает следующие компоненты.

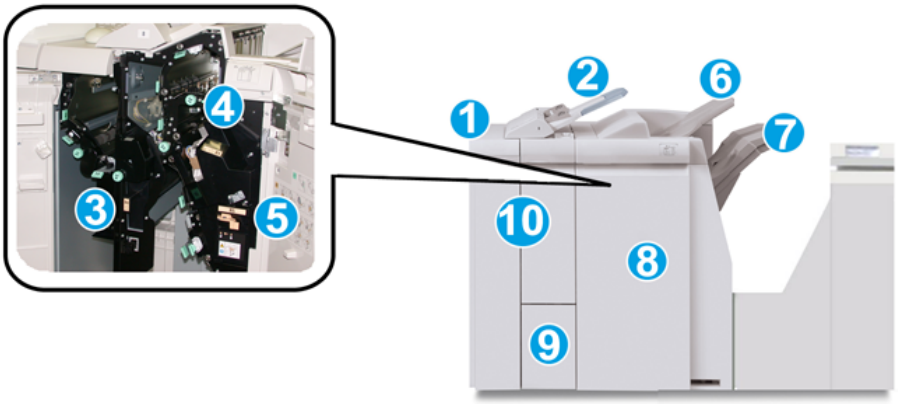

№	Компонент	Функция
1	Модуль финишера	Готовые отпечатки подаются из аппарата через обязательный интерфейсный модуль в модуль финишера, который передает их в транспортер финишера для подачи в стороннее устройство вывода. Модуль финишера показан на рисунке с дополнительным модулем C/Z-фальцовки.

(Чтобы)

№	Компонент	Функция
2	Интерпозер послепечатной обработки/лоток 8	• Лоток 8 (интерпозер) является стандартным для данного финишера и используется для загрузки бумаги, которая служит в качестве разделителей и обложек. • На загружаемой в этот лоток бумаге печать не выполняется; этот лоток используется для материалов с предварительной печатью для вставки в готовые работы. (Этот лоток также называют интерпозером). • Максимальная емкость лотка 8: 200 листов при использовании бумаги плотностью 75 г/кв. м. • Бумагу можно подавать как длинной, так и короткой кромкой.
3	Сборник отходов перфорации	Служит для сбора отходов перфоратора. Откройте этот сборник для удаления отходов.
4	Картридж сшивателя	Содержит скрепки; этот картридж извлекается для замены скрепок и устранения застреваний скрепок.
5	Сборник отходов сшивателя	Сборник для отходов сшивания; этот сборник отходов извлекается при заполнении.
6	верхнем лотке,	Верхний лоток служит для укладки отпечатков и вмещает до 500 листов бумаги плотностью 80 г/кв.м. Копии поступают в этот лоток, если выбраны определенные режимы вывода, например «Автоматическая сортировка», «С подборкой», «Без подборки» или «Нормальный».
7	Лоток укладчика (средний)	Лоток укладчика используется для сдвига и/или укладки готовых работ и вмещает до 2000 листов бумаги плотностью 80 г/кв.м. В этот лоток также поступают копии, к которым применяется перфорация или Z-фальцовка. **ПРИМЕЧАНИЕ** В верхний лоток и лоток укладчика могут подаваться готовые работы перфорации (дополнительно).
8	Правая крышка	Крышка служит для устранения застрявшей бумаги, замены скрепок, извлечения застрявших скрепок, а также отходов перфорации.
9	Выходной лоток C/Z-фальцовки (дополнительный)	Дополнительный лоток фальцовщика используется для C- или Z-фальцовки материалов формата A4/8,5 x 11 дюймов и A3/11 x 17 дюймов.
10	Левая крышка	Служит для получения доступа к аппарату и устранения застрявшей бумаги.

Режим фальцовки

Если аппарат оборудован дополнительным блоком C/Z-фальцовки, к отпечаткам можно применять сложение. Эта функция выполняет фальцовку отпечатков в одно сложение (пополам) или в три сложения (C-фальцовка или Z-фальцовка). Опция фальцовки задается в драйвере принтера.

ПРИМЕЧАНИЕ

Для использования опции фальцовки оригиналы необходимо подавать короткой кромкой (SEF). Необходимо выбрать лоток, который содержит материалы, подаваемые короткой кромкой.

Типы фальцовки

Предусмотрены следующие типы фальцовки:

- C-фальцовка

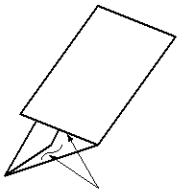

- Z-фальцовка

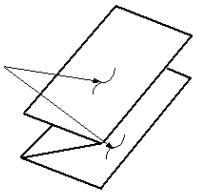

- Z-фальцовка в пол-листа (здесь показана с перфорацией 3 отверстий)

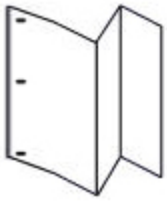

ПРИМЕЧАНИЕ

Режим фальцовки в одно сложение доступен только при наличии финишера брошюровщика.

Загрузка бумаги/бумаги с выступами в лоток 8 (интерпозер)

1. При необходимости удалите материалы, загруженные в лоток 8.

2. Возьмитесь за направляющие для бумаги и сдвиньте их, задав нужный размер.

3. Вложите бумагу/бумагу с выступами, выравнивая ее по передней стороне лотка.

   a) Если загружается бумага с предварительной печатью, загрузите ее печатной стороной вверх.
   b) Если загружается материал с выступами, загружайте его так, чтобы сторона с выступами подавалась сначала (в направлении стрелки, как показано на рис. выше).
4. В окне Свойства лотка введите точные сведения о бумаге, включая формат, тип, плотность, и при необходимости укажите параметры разглаживания и/или выравнивания.

   Если эта опция включена системным администратором, экран свойств лотка для бумаги может отображаться в интерфейсе пользователя.
5. Нажмите кнопку **OK**, чтобы сохранить настройки, и закройте окно Св-ва лотка.

Транспортер финишера

Основные компоненты транспортера финишера

Компоненты транспортера финишера

Стандартный расширенный финишер

№	Компонент	Функция
1	Транспортер финишера	Транспортер финишера служит интерфейсом для передачи бумаги между модулем финишера и подключенным сторонним устройством вывода.
2	Дисплей состояния транспортера финишера 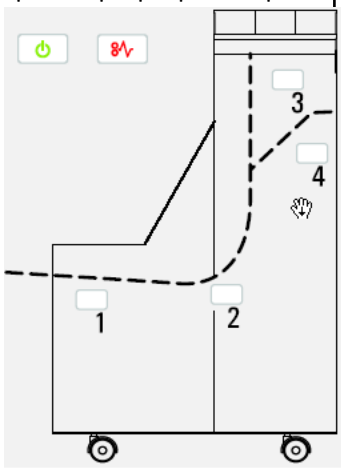	Дисплей служит для указания состояния транспортера финишера и отображения участков застревания бумаги.
3	Передняя дверца транспортера финишера	Служит для извлечения застрявшей бумаги и очистки участков тракта бумаги.

Индикаторы состояния транспортера финишера

Дисплей с мнемосхемами служит для обозначения состояния транспортера финишера и участков застревания бумаги.

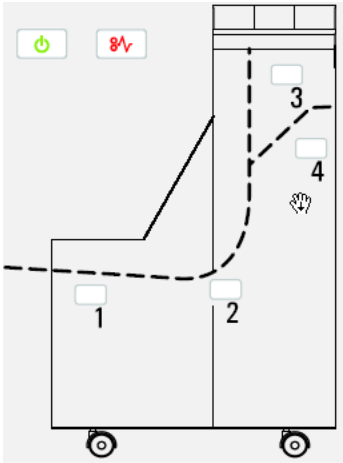

Подробные сведения о см. в таблице ниже.

Расположение	Индикатор	Состояние	Причина
Индикатор питания	Зеленый	ВКЛ	Питание транспортера финишера включено и он функционирует должным образом.
		ВЫКЛ	Питание транспортера финишера выключено.
Индикатор неисправности	Красный	ВКЛ	Возможна следующая причина: • Указание на застревание бумаги • Открыта передняя дверца
Участок 1	Красный	ВКЛ	Застревание бумаги на участке 1
Участок 2	Красный	ВКЛ	Застревание бумаги на участке 2
Участок 3	Красный	ВКЛ	Застревание бумаги на участке 3
Участок 4	Красный	ВКЛ	Застревание бумаги на участке 4

Обслуживание стандартного расширенного финишера

Расходные материалы стандартного расширенного финишера

Расходные материалы, бумагу и другие материалы Xerox можно заказать на сайте *www.xerox.com*, щелкнув либо ссылку «Контакты», чтобы получить конкретную информацию/номера телефонов представителей в данном регионе, либо ссылку «Где купить», после чего потребуется ввести сведения об аппарате (семейство и номер модели).

ПРИМЕЧАНИЕ

Коды модулей, заменяемых заказчиком (Consumable Replaceable Units), следует сверять на сайте *www.xerox.com*.

Храните расходные материалы и запасные части Xerox в оригинальной упаковке в удобном месте.

Изделие	Номер детали	Блок, поставляемый с финишером/количество при повторном заказе
Картридж сшивателя/сборник отходов сшивателя	8R13029	4 картриджа сшивателя (5000 скрепок на картридж) и 1 сборник отходов сшивателя на коробку

Замена стандартного картриджа сшивателя

В интерфейсе пользователя отображается сообщение, уведомляющее о необходимости замены картриджа сшивателя.

1. Убедитесь в том, что аппарат прекратил печать.
2. Откройте правую крышку финишера.

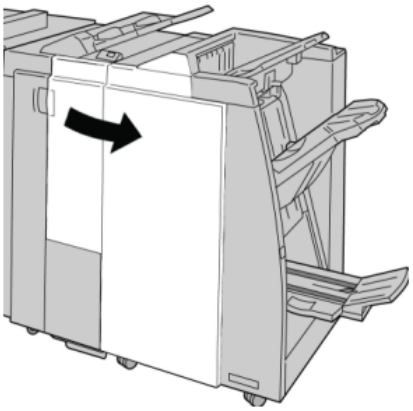

3. Возьмитесь за ручку картриджа сшивателя (участок **R1**) и извлеките картридж сшивателя из финишера.

4. Возьмитесь за участки, указываемые стрелкой, и извлеките картридж сшивателя из блока.

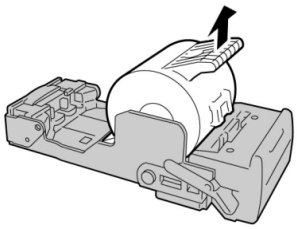

5. Вставьте новый картридж сшивателя в аппарат.

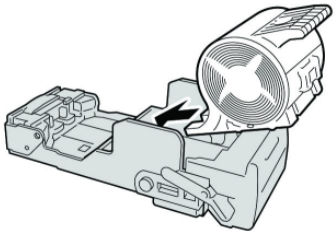

6. Установите картридж сшивателя на место.

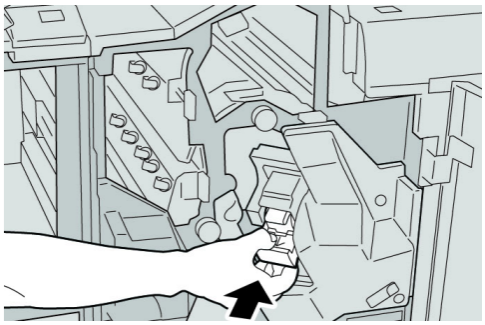

7. Закройте правую крышку финишера.

ПРИМЕЧАНИЕ

Если правая крышка закрыта неплотно, на экран будет выведено предупреждение и аппарат не будет функционировать.

Замена сборника отходов сшивателя в финишере

На экране аппарата отображается сообщение, уведомляющее о заполнении сборника отходов сшивателя. Процедура замены сборника отходов

1. Убедитесь в том, что аппарат прекратил печать.
2. Откройте правую крышку финишера.

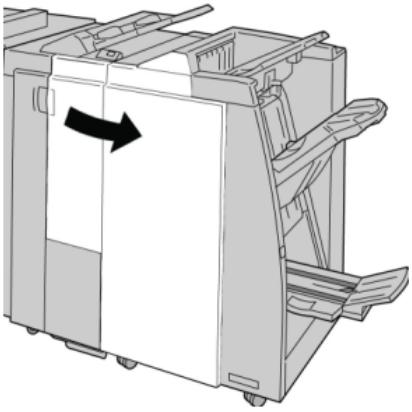

3. Найдите сборник отходов сшивателя (**R5**) в финишере и переведите стопорный рычажок в открытое положение.

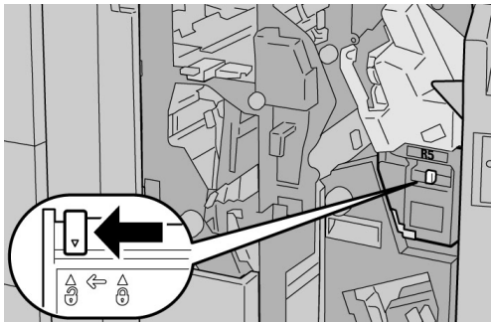

4. Удерживая R5, как показано на рисунке, извлеките сборник отходов сшивателя из аппарата.

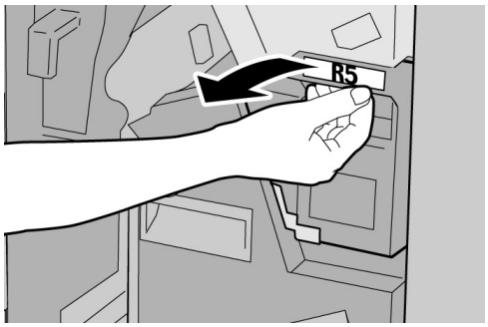

5. Поместите использованный сборник отходов сшивателя в пластиковый пакет, входящий в комплект поставки.

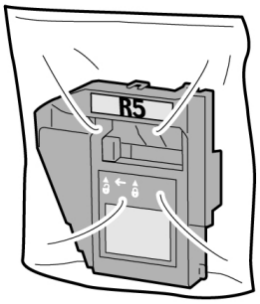

ПРИМЕЧАНИЕ

Не возвращайте разобранный (б/у) сборник отходов в сервисный центр.

6. Удерживая новый сборник отходов сшивателя за ручку **R5**, задвиньте его в аппарат.

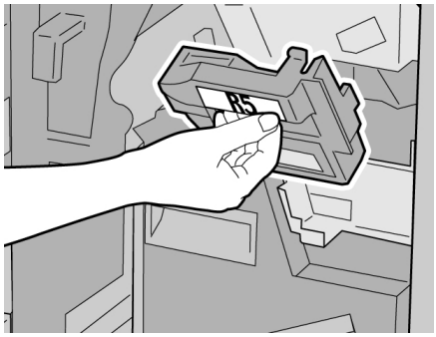

ПРИМЕЧАНИЕ

Во избежание травм не держитесь за верхнюю часть контейнера.

7. Вставьте **R5** на место: стопорный рычажок должен перейти в закрытое положение.

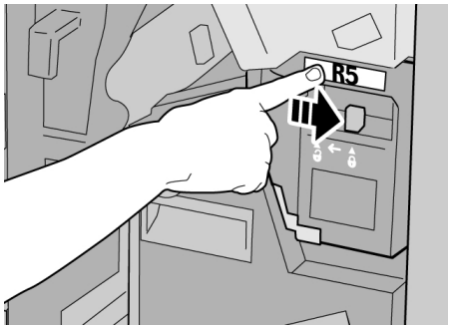

8. Закройте правую крышку финишера.

ПРИМЕЧАНИЕ

Если правая крышка закрыта неплотно, на экран будет выведено предупреждение и аппарат не будет функционировать.

Опустошение сборника отходов перфорации

В интерфейсе пользователя отображается сообщение о необходимости очистки сборника отходов перфорации.

Совет

Снимать сборник отходов перфорации можно только при ВКЛЮЧЕННОМ питании системы. Если при опустошении сборника произойдет отключение питания, аппарат не сможет подтвердить, что сборник опустошен.

1. Убедитесь в том, что аппарат прекратил печать.
2. Откройте правую крышку финишера.

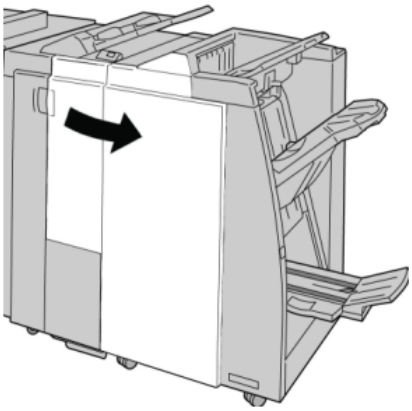

3. Извлеките сборник отходов из финишера (**R4**).

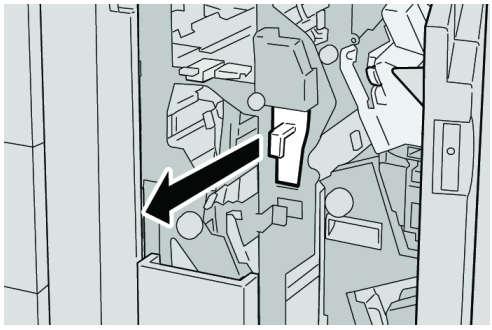

4. Вытряхните все отходы перфорации в соответствующую емкость.

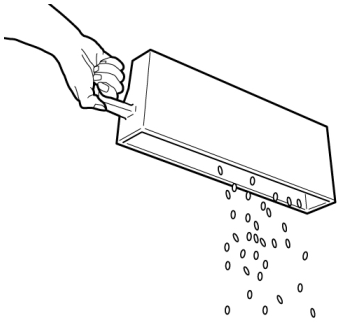

5. Установите пустой сборник отходов на место.

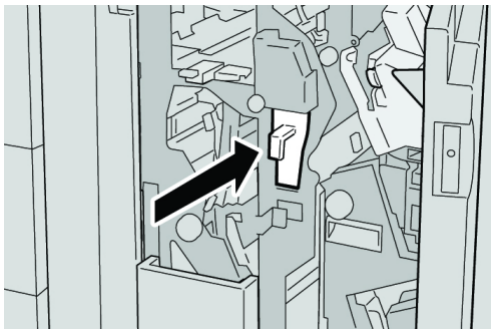

6. Закройте правую крышку финишера.

ПРИМЕЧАНИЕ

Если правая крышка закрыта неплотно, на экран будет выведено предупреждение и аппарат не будет функционировать.

Устранение неисправностей

Застревание бумаги в модуле финишера

Застревание бумаги в лотке 8 (интерпозер)

1. Нажмите кнопку **крышки**.

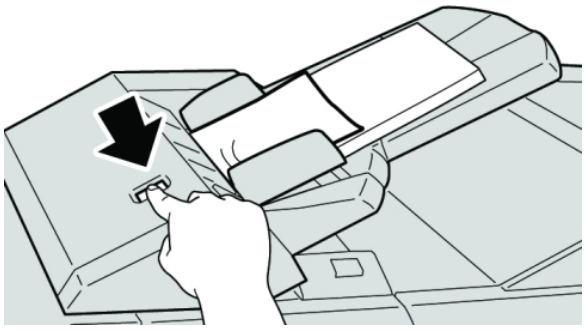

2. Откройте крышку **1e**, а затем извлеките застрявшую бумагу и всю бумагу, загруженную в лоток.

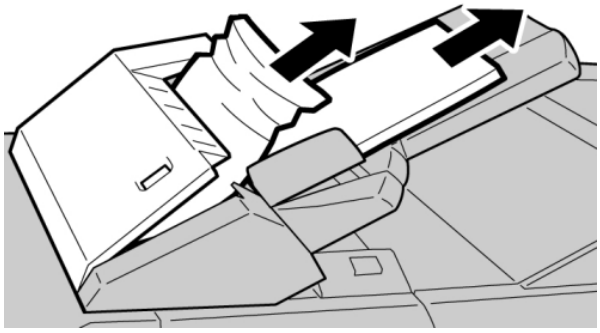

ПРИМЕЧАНИЕ

Если бумага порвалась, извлеките ее изнутри аппарата.

3. Разведите извлеченную бумагу веером, убедившись в том, что все четыре угла аккуратно выровнены, затем загрузите ее повторно.
4. Нажмите на крышку **1e** до щелчка.

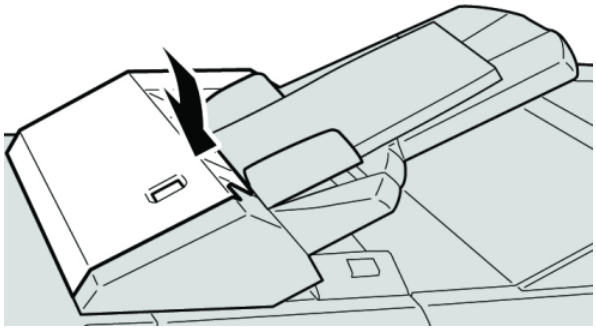

ПРИМЕЧАНИЕ

Если крышка закрыта неплотно, на экран будет выведено предупреждение и аппарат не будет функционировать.

Застревание бумаги под левой крышкой финишера

Застревание бумаги (рычажок 1a и ручка 1c)

1. Убедитесь в том, что аппарат прекратил печать.

2. Откройте левую крышку финишера.

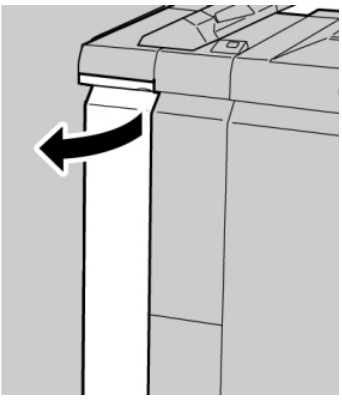

3. Переместите рычажок **1a** вниз и поверните ручку **1c** влево. Извлеките застрявшую бумагу.

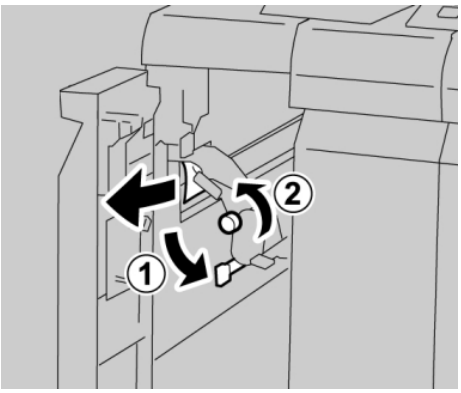

ПРИМЕЧАНИЕ

Если бумага порвалась, извлеките ее изнутри аппарата.

4. Верните рычажок **1a** в исходное положение.

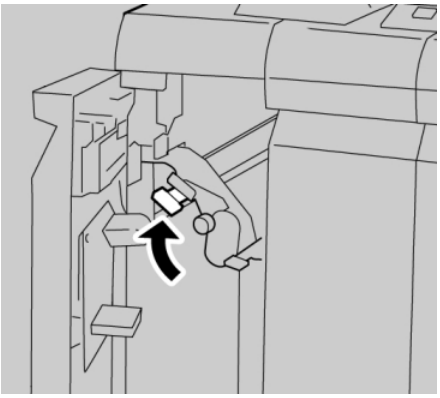

5. Плотно закройте левую крышку финишера.

ПРИМЕЧАНИЕ

Если крышка закрыта неплотно, аппарат не будет функционировать.

Застревание бумаги (рычажок 1d)

1. Убедитесь в том, что аппарат прекратил печать.
2. Откройте левую крышку финишера.

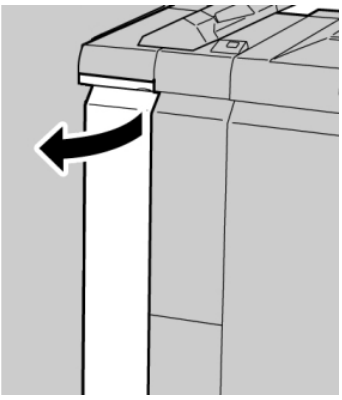

3. Поднимите рычажок **1d** вверх и извлеките застрявшую бумагу.

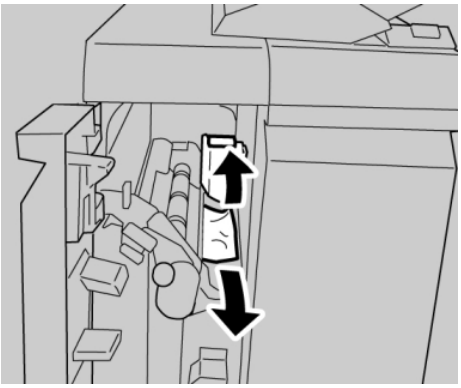

ПРИМЕЧАНИЕ

Если бумага порвалась, извлеките ее изнутри аппарата.

4. Верните рычажок **1d** в исходное положение.

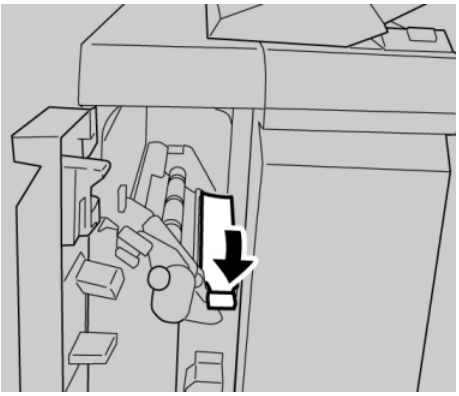

5. Плотно закройте левую крышку финишера.

ПРИМЕЧАНИЕ

Если крышка закрыта неплотно, аппарат не будет функционировать.

Застревание бумаги (рычажок 1b)

1. Убедитесь в том, что аппарат прекратил печать.
2. Откройте левую крышку финишера.

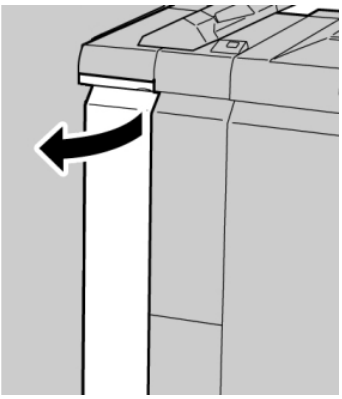

3. Переместите рычажок **1b** вправо и извлеките застрявшую бумагу.

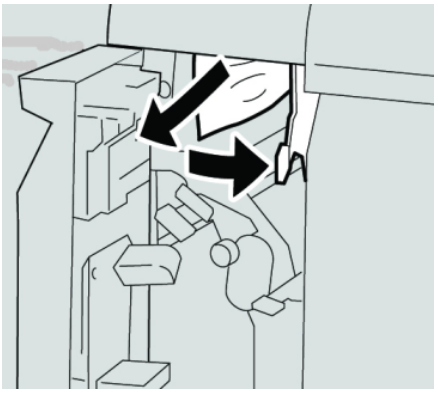

ПРИМЕЧАНИЕ

Если бумага порвалась, извлеките ее изнутри аппарата.

4. Верните рычажок **1b** в исходное положение.

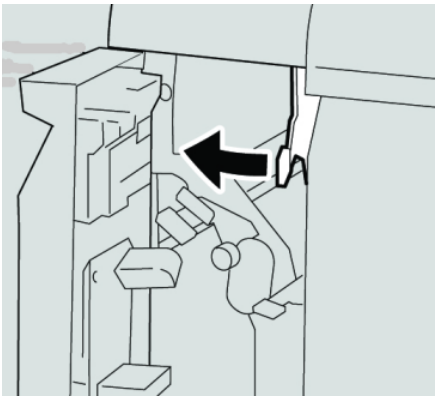

5. Плотно закройте левую крышку финишера.

ПРИМЕЧАНИЕ

Если крышка закрыта неплотно, аппарат не будет функционировать.

Застревание бумаги под правой крышкой финишера

Застревание бумаги (рычажки 3b и 3d)

Совет

Прежде чем приступать к выполнению работ печати, необходимо убедиться в отсутствии застрявшей бумаги, включая всевозможные обрывки.

1. Убедитесь в том, что аппарат прекратил печать.
2. Откройте правую крышку финишера.

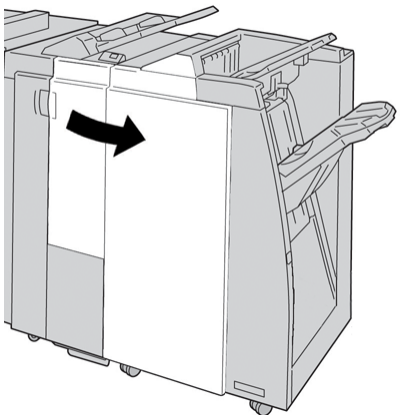

3. Переместите рычажки **3b** и **3d**; извлеките застрявшую бумагу.

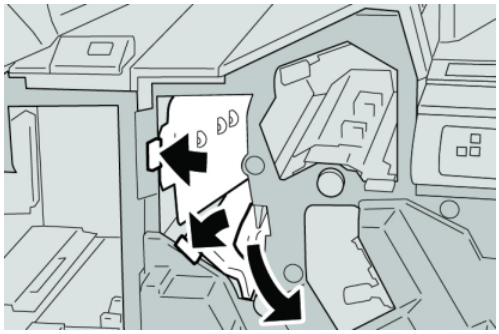

ПРИМЕЧАНИЕ

Если бумага порвалась, извлеките ее изнутри аппарата.

4. Верните рычажки **3b** и **3d** в исходное положение.

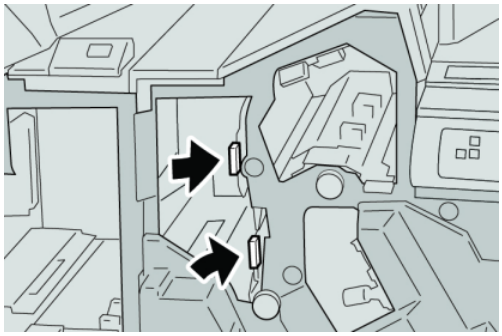

5. Закройте правую крышку финишера.

ПРИМЕЧАНИЕ

Если правая крышка закрыта неплотно, на экран будет выведено предупреждение и аппарат не будет функционировать.

Застревание бумаги (рычажок 3e и ручка 3c)

Совет

Прежде чем приступать к выполнению работ печати, необходимо убедиться в отсутствии застрявшей бумаги, включая всевозможные обрывки.

1. Убедитесь в том, что аппарат прекратил печать.
2. Откройте правую крышку финишера.

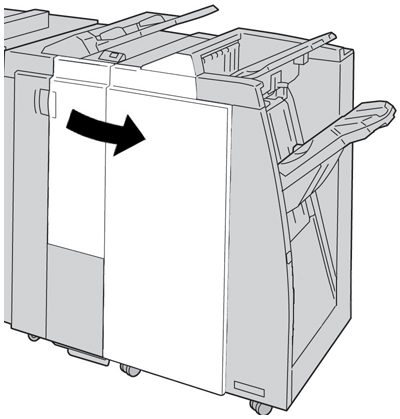

3. Переместите рычажок **3e** и поверните ручку **3c**; извлеките застрявшую бумагу.

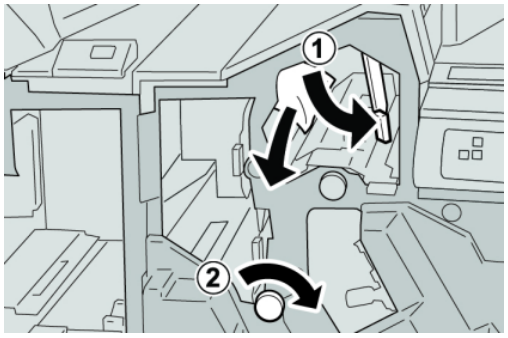

ПРИМЕЧАНИЕ

Если бумага порвалась, извлеките ее изнутри аппарата.

4. Верните рычажок **3e** в исходное положение.

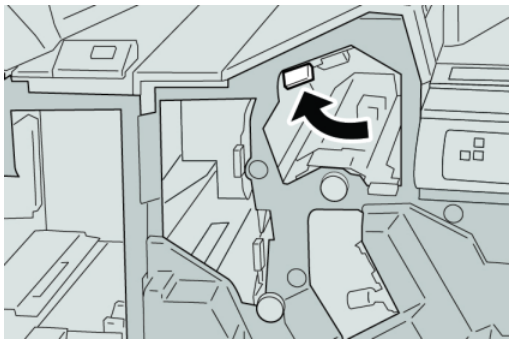

5. Закройте правую крышку финишера.

ПРИМЕЧАНИЕ

Если правая крышка закрыта неплотно, на экран будет выведено предупреждение и аппарат не будет функционировать.

Застревание бумаги (рычажок 3g и ручка 3f)

Совет

Прежде чем приступать к выполнению работ печати, необходимо убедиться в отсутствии застрявшей бумаги, включая всевозможные обрывки.

1. Убедитесь в том, что аппарат прекратил печать.
2. Откройте правую крышку финишера.

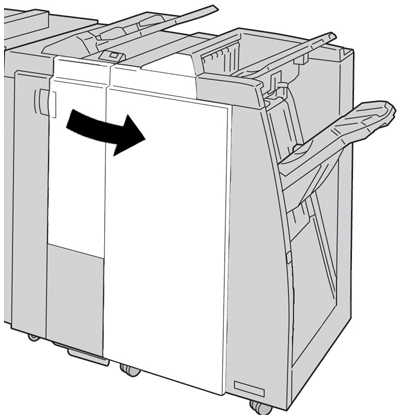

3. Переместите рычажок **3g** и поверните ручку **3f**; извлеките застрявшую бумагу.

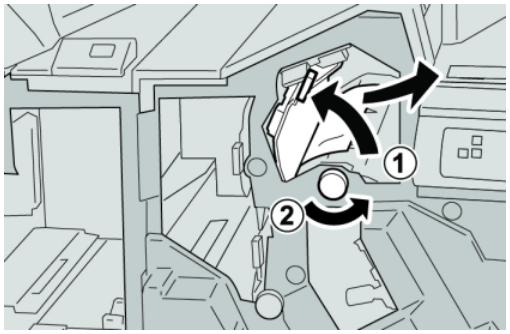

ПРИМЕЧАНИЕ

Если бумага порвалась, извлеките ее изнутри аппарата.

4. Верните рычажок **3g** в исходное положение.

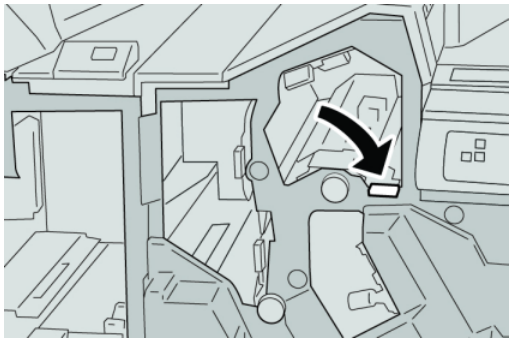

5. Закройте правую крышку финишера.

ПРИМЕЧАНИЕ

Если правая крышка закрыта неплотно, на экран будет выведено предупреждение и аппарат не будет функционировать.

Застревание бумаги (рычажок 4b и ручка 3a)

Совет

Прежде чем приступать к выполнению работ печати, необходимо убедиться в отсутствии застрявшей бумаги, включая всевозможные обрывки.

1. Убедитесь в том, что аппарат прекратил печать.

2. Откройте правую крышку финишера.

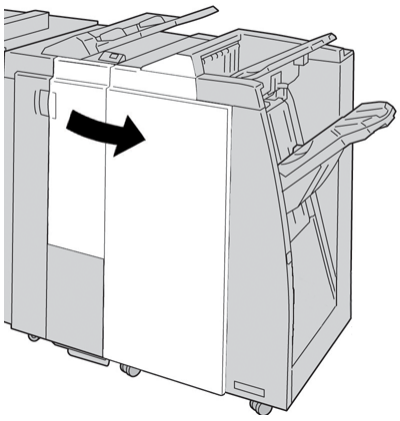

3. Переместите рычажок **4b** и поверните ручку **3a**; извлеките застрявшую бумагу.

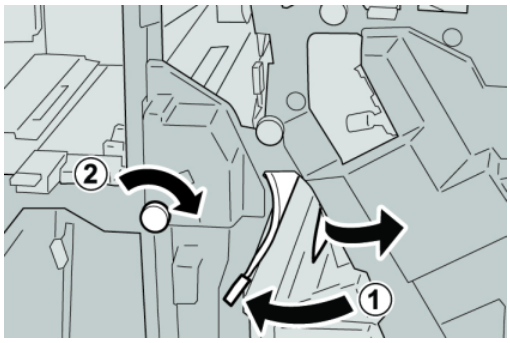

ПРИМЕЧАНИЕ

Если бумага порвалась, извлеките ее изнутри аппарата.

4. Верните рычажок **4b** в исходное положение.

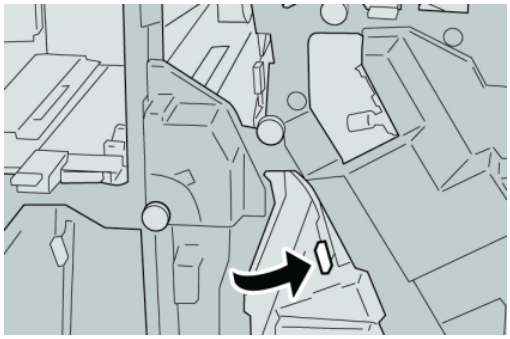

5. Закройте правую крышку финишера.

ПРИМЕЧАНИЕ

Если правая крышка закрыта неплотно, на экран будет выведено предупреждение и аппарат не будет функционировать.

Застревание бумаги в дополнительном блоке C/Z-фальцовки

Совет

Прежде чем приступать к выполнению работ печати, необходимо убедиться в отсутствии застрявшей бумаги, включая всевозможные обрывки.

В этом разделе описываются процедуры устранения застреваний бумаги, возникших в следующих участках:

- Застревание бумаги (рычажок 2a и ручка 3a)
- Застревание бумаги (рычажок 2b и ручка 2c)
- Извлечение бумаги (ручка 2c, рычажки 2e и 2f и выходной лоток фальцовки (2d))
- Застревание бумаги в выходном лотке фальцовки (2d) и рычажке 2g

ПРИМЕЧАНИЕ

Способы извлечения бумаги зависят от участка, в котором произошло застревание. Для удаления застрявшей бумаги следуйте инструкциям, отображаемым на экране.

Застревание бумаги (рычажок 2a и ручка 3a)

Совет

Прежде чем приступать к выполнению работ печати, необходимо убедиться в отсутствии застрявшей бумаги, включая всевозможные обрывки.

1. Убедитесь в том, что аппарат прекратил печать.
2. Откройте правую крышку финишера.

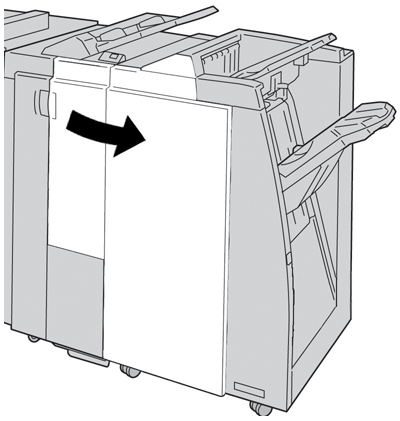

3. Переместите рычажок **2a** и поверните ручку **3a**; извлеките застрявшую бумагу.

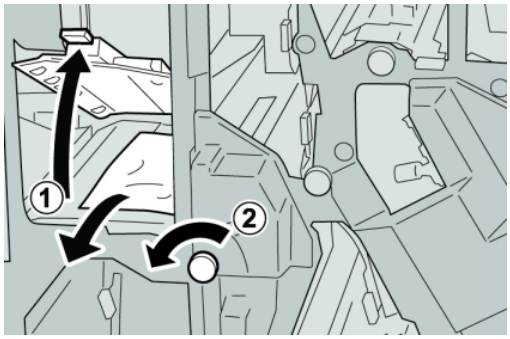

ПРИМЕЧАНИЕ

Если бумага порвалась, извлеките ее изнутри аппарата.

4. Верните рычажок **2a** в исходное положение.

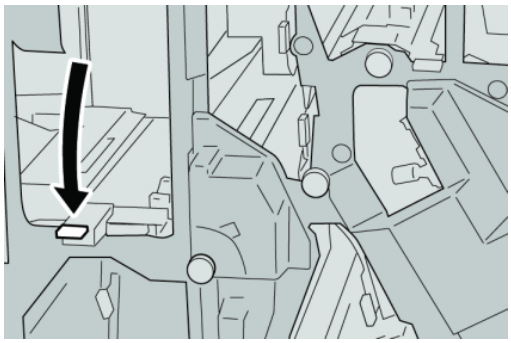

5. Закройте правую крышку финишера.

ПРИМЕЧАНИЕ

Если правая крышка закрыта неплотно, на экран будет выведено предупреждение и аппарат не будет функционировать.

Застревание бумаги (рычажок 2b и ручка 2c)

Совет

Прежде чем приступать к выполнению работ печати, необходимо убедиться в отсутствии застрявшей бумаги, включая всевозможные обрывки.

1. Убедитесь в том, что аппарат прекратил печать.

2. Откройте правую крышку финишера.

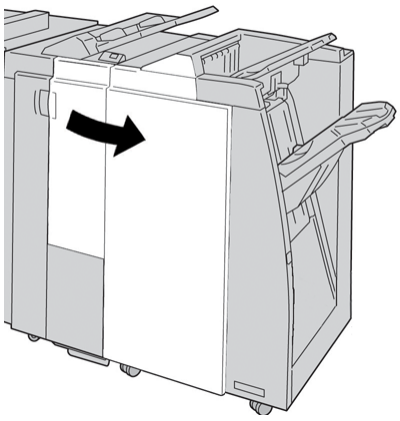

3. Переместите рычажок **2b** и поверните ручку **2c**; извлеките застрявшую бумагу.

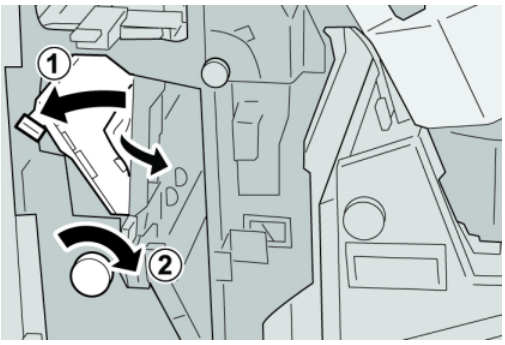

ПРИМЕЧАНИЕ

Если бумага порвалась, извлеките ее изнутри аппарата.

4. Верните рычажок **2b** в исходное положение.

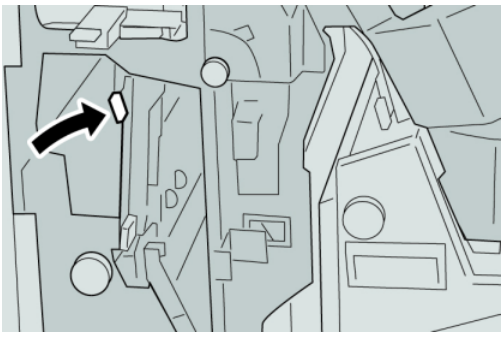

5. Закройте правую крышку финишера.

ПРИМЕЧАНИЕ

Если правая крышка закрыта неплотно, на экран будет выведено предупреждение и аппарат не будет функционировать.

Застревание бумаги (участки 2c, 2e, 2f и 2d)

Совет

Прежде чем приступать к выполнению работ печати, необходимо убедиться в отсутствии застрявшей бумаги, включая всевозможные обрывки.

1. Убедитесь в том, что аппарат прекратил печать.
2. Откройте правую крышку финишера.

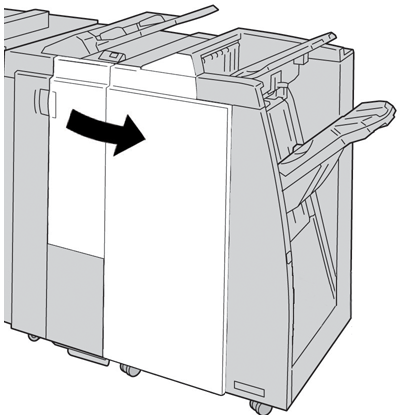

3. Выдвиньте выходной лоток фальцовки (**2d**), поверните рычажок **2g** вправо и извлеките застрявшую бумагу.

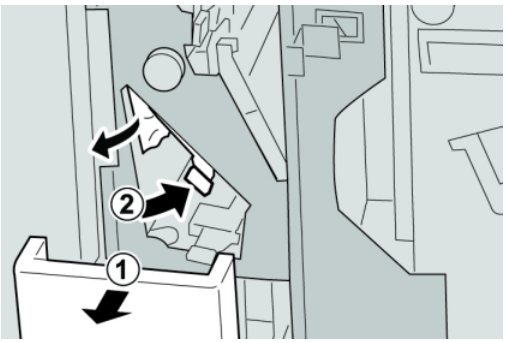

ПРИМЕЧАНИЕ

Если бумага порвалась, извлеките ее изнутри аппарата.

4. Если бумагу извлечь не удается, верните рычажок **2e** в исходное положение. Поверните рычажок **2e**, поверните ручку **2c** вправо и извлеките застрявшую бумагу.

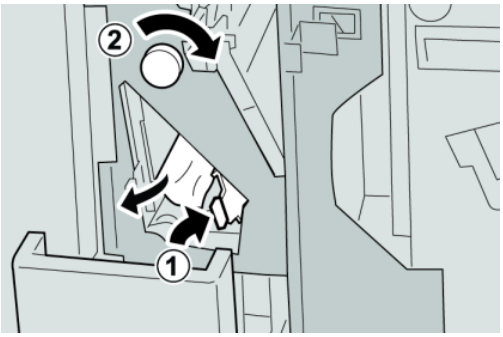

ПРИМЕЧАНИЕ

Если бумага порвалась, извлеките ее изнутри аппарата.

5. Верните открытый рычажок (**2f**) или (**2e**) в исходное положение и закройте выходной лоток (**2d**).

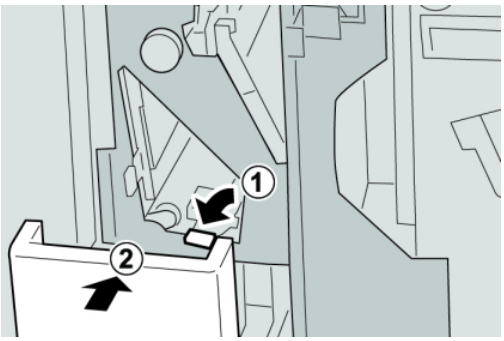

6. Закройте правую крышку финишера.

ПРИМЕЧАНИЕ

Если правая крышка закрыта неплотно, на экран будет выведено предупреждение и аппарат не будет функционировать.

Застревание бумаги (участок 2d и рычажок 2g)

Совет

Прежде чем приступать к выполнению работ печати, необходимо убедиться в отсутствии застрявшей бумаги, включая всевозможные обрывки.

1. Убедитесь в том, что аппарат прекратил печать.

2. Откройте правую крышку финишера.

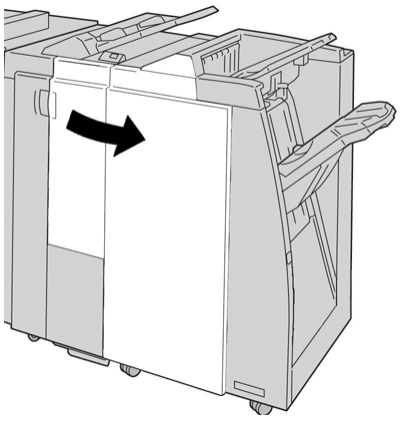

3. Выдвиньте выходной лоток фальцовки (**2d**), поверните рычажок **2g** и извлеките застрявшую бумагу.

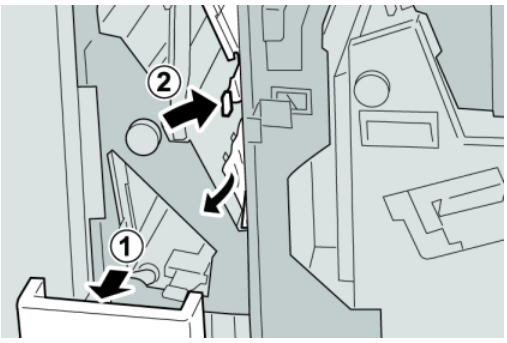

ПРИМЕЧАНИЕ

Если бумага порвалась, извлеките ее изнутри аппарата.

4. Верните открытый рычажок (**2g**) в исходное положение и закройте выходной лоток (**2d**).

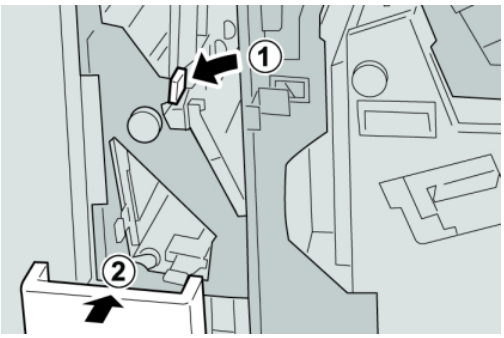

5. Закройте правую крышку финишера.

ПРИМЕЧАНИЕ

Если правая крышка закрыта неплотно, на экран будет выведено предупреждение и аппарат не будет функционировать.

Застревание на участках 4b и 4c

Совет

Прежде чем приступать к выполнению работ печати, необходимо убедиться в отсутствии застрявшей бумаги, включая всевозможные обрывки.

1. Убедитесь в том, что аппарат прекратил печать.
2. Откройте правую крышку финишера.

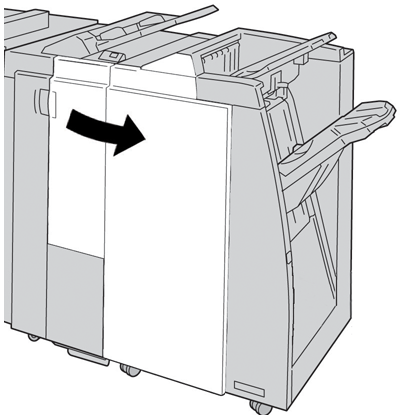

3. Переместите рычажки **4b** и **4c**; извлеките застрявшую бумагу.

ПРИМЕЧАНИЕ

Если бумага порвалась, извлеките ее изнутри аппарата.

4. Верните открытые рычажки (**4b** и **4c**) в исходное положение.
5. Закройте правую крышку финишера.

ПРИМЕЧАНИЕ

Если правая крышка закрыта неплотно, на экран будет выведено предупреждение и аппарат не будет функционировать.

Застревание бумаги в зоне вывода финишера

Совет

Прежде чем приступать к выполнению работ печати, необходимо убедиться в отсутствии застрявшей бумаги, включая всевозможные обрывки.

В этом разделе описываются процедуры устранения застреваний бумаги, возникших в следующих участках:

- Застревание бумаги в верхнем лотке финишера
- Застревание бумаги в лотке укладчика финишера

ПРИМЕЧАНИЕ

Способы извлечения бумаги зависят от участка, в котором произошло застревание. Для удаления застрявшей бумаги следуйте инструкциям, отображаемым на экране.

Застревание бумаги в верхнем лотке финишера

1. Убедитесь в том, что аппарат прекратил печать.
2. Извлеките застрявшую бумагу из верхнего лотка финишера.

ПРИМЕЧАНИЕ

Если бумага порвалась, извлеките ее изнутри аппарата.

3. Откройте и закройте правую крышку финишера.

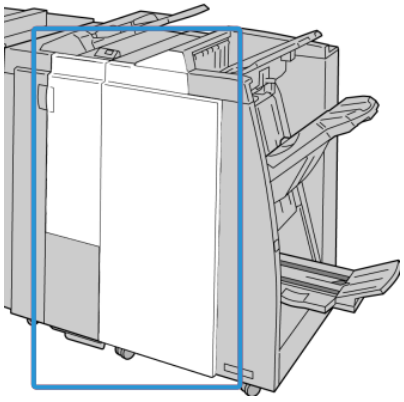

ПРИМЕЧАНИЕ

Если крышка закрыта неплотно, аппарат не будет функционировать.

Застревание бумаги в лотке укладчика финишера

1. Убедитесь в том, что аппарат прекратил печать.
2. Извлеките застрявшую бумагу из лотка укладчика финишера.

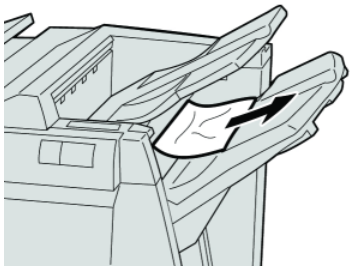

ПРИМЕЧАНИЕ

Если бумага порвалась, извлеките ее изнутри аппарата.

3. Откройте и закройте правую крышку финишера.

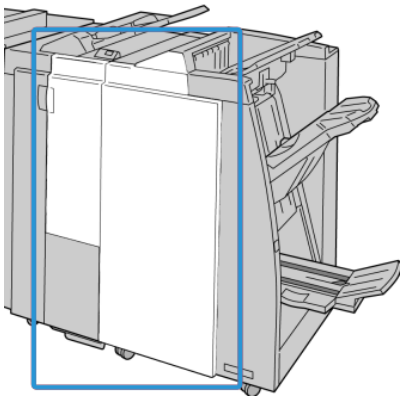

ПРИМЕЧАНИЕ

Если крышка закрыта неплотно, аппарат не будет функционировать.

Застревание бумаги в транспортере финишера

Застревание бумаги на участке 1

Способы извлечения бумаги зависят от участка, в котором произошло застревание. Для удаления застрявшей бумаги следуйте инструкциям, отображаемым на экране.

Совет

Прежде чем приступать к выполнению работ печати, необходимо убедиться в отсутствии застрявшей бумаги, включая всевозможные обрывки. Если бумага порвалась, извлеките ее из транспортера финишера.

1. Откройте переднюю дверцу транспортера финишера.

2. Возьмитесь за зеленую ручку **1** и переместите ее вниз.

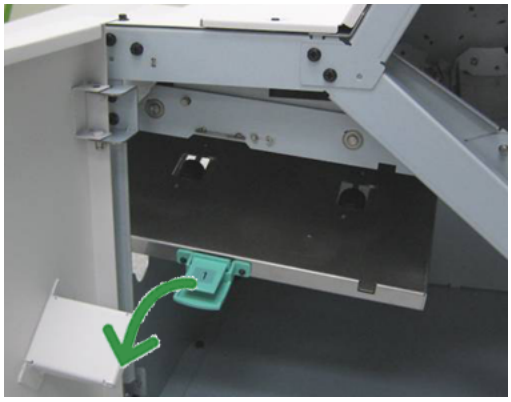

3. Извлеките застрявшую бумагу.

   Если бумага застряла на выходе модуля финишера и на входе транспортера финишера, извлеките ее, потянув по направлению к транспортеру.

4. Верните зеленую ручку **1** в исходное положение.
5. Закройте переднюю дверцу транспортера финишера.
6. Убедитесь, что на дисплее состояния транспортера финишера погас индикатор застревания.

7. Для возобновления работы печати выполните инструкции, отображаемые в интерфейсе пользователя.

Застревание бумаги на участке 2

Способы извлечения бумаги зависят от участка, в котором произошло застревание. Для удаления застрявшей бумаги следуйте инструкциям, отображаемым на экране.

Совет

Прежде чем приступать к выполнению работ печати, необходимо убедиться в отсутствии застрявшей бумаги, включая всевозможные обрывки. Если бумага порвалась, извлеките ее из транспортера финишера.

1. Откройте переднюю дверцу транспортера финишера.

2. Возьмитесь за зеленую ручку **2** и осторожно переместите ее вниз и вправо.

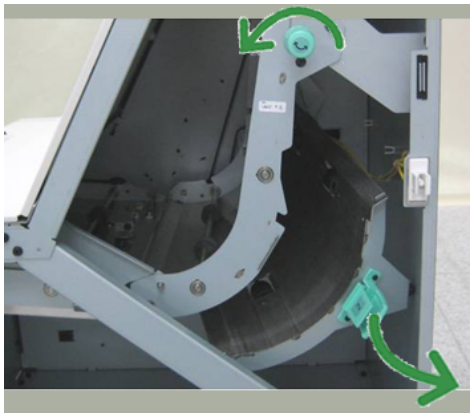

3. Извлеките застрявшую бумагу.
4. При необходимости поверните зеленую ручку в направлении, указанном на рисунке, чтобы извлечь бумагу, застрявшую на этом участке.
5. Верните зеленую ручку **2** в исходное положение.
6. Закройте переднюю дверцу транспортера финишера.
7. Убедитесь, что на дисплее состояния транспортера финишера погас индикатор застревания.

8. Для возобновления работы печати выполните инструкции, отображаемые в интерфейсе пользователя.

Застревание бумаги на участке 3

Способы извлечения бумаги зависят от участка, в котором произошло застревание. Для удаления застрявшей бумаги следуйте инструкциям, отображаемым на экране.

Совет

Прежде чем приступать к выполнению работ печати, необходимо убедиться в отсутствии застрявшей бумаги, включая всевозможные обрывки. Если бумага порвалась, извлеките ее из транспортера финишера.

1. Откройте переднюю дверцу транспортера финишера.

2. Возьмитесь за зеленую ручку **3** и осторожно переместите ее влево.

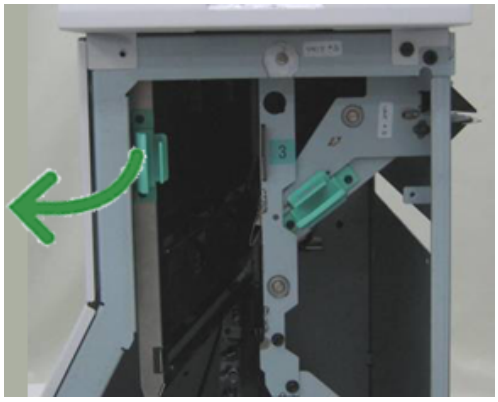

3. Извлеките застрявшую бумагу.
4. Верните зеленую ручку **3** в исходное положение.
5. Закройте переднюю дверцу транспортера финишера.
6. Убедитесь, что на дисплее состояния транспортера финишера погас индикатор застревания.
7. Для возобновления работы печати выполните инструкции, отображаемые в интерфейсе пользователя.

Застревание бумаги на участке 4

Способы извлечения бумаги зависят от участка, в котором произошло застревание. Для удаления застрявшей бумаги следуйте инструкциям, отображаемым на экране.

Совет

Прежде чем приступать к выполнению работ печати, необходимо убедиться в отсутствии застрявшей бумаги, включая всевозможные обрывки. Если бумага порвалась, извлеките ее из транспортера финишера.

1. Откройте переднюю дверцу транспортера финишера.

2. Возьмитесь за зеленую ручку **4** и осторожно переместите ее вправо.

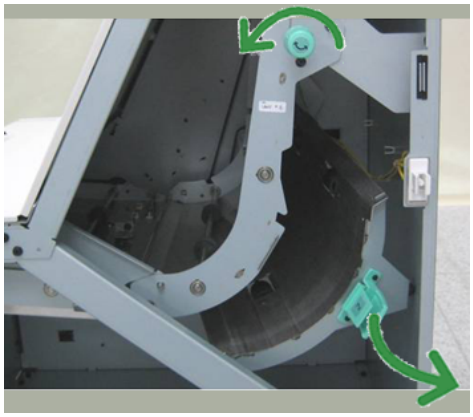

3. Извлеките застрявшую бумагу.
4. При наличии застрявшей бумаги на участке между выходом из транспортера финишера и входом подключенного стороннего устройства извлеките ее.
5. Верните зеленую ручку **4** в исходное положение.
6. Закройте переднюю дверцу транспортера финишера.
7. Убедитесь, что на дисплее состояния транспортера финишера погас индикатор застревания.
8. Для возобновления работы печати выполните инструкции, отображаемые в интерфейсе пользователя.

Неисправности сшивателя

Если сшивание готовых копий не выполняется или выходят гнутые скрепки, выполните следующие действия. Если проблему не удается устранить с помощью описанной процедуры, обратитесь в сервисный центр Xerox. Неполадки сшивания на готовых копиях могут выглядеть примерно следующим образом (см. рисунок).

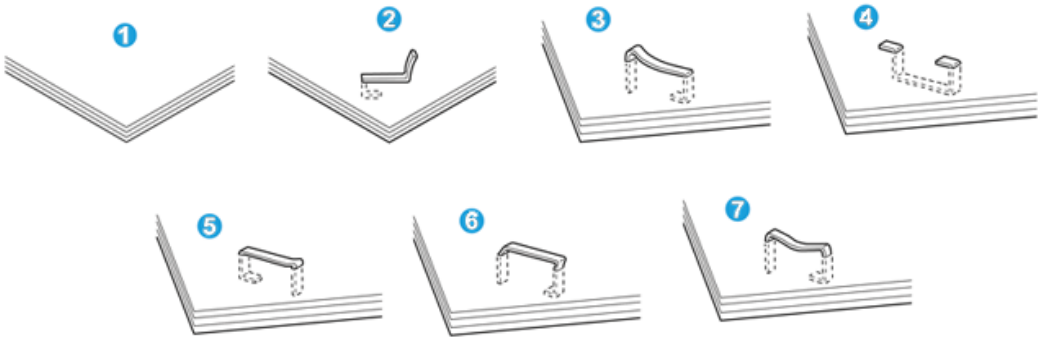

1. Нет скрепки
2. Скрепка погнулась
3. Одна сторона скрепки выше другой
4. Скрепка изогнулась в противоположном направлении
5. Расплющенная скрепка
6. Вся скрепка находится над поверхностью бумаги
7. Скрепка находится над поверхностью бумаги, центр вдавлен

Если отпечатки сшиваются, как показано на иллюстрации выше, обратитесь в сервисный центр.

ПРИМЕЧАНИЕ

В зависимости от типа сшиваемой бумаги может происходить сгибание скрепки. Если погнутые скрепки застревают внутри аппарата, они могут вызвать застревание бумаги. Извлеките согнутые скрепки, открыв крышку картриджа сшивателя. Если не извлечь погнутые скрепки, это может привести к застреванию бумаги. Крышку картриджа сшивателя можно открывать только при извлечении гнутых скрепок.

Застревание скрепок в стандартном картридже сшивателя

Для устранения застрявших скрепок в стандартном картридже сшивателя выполните следующие действия.

ПРИМЕЧАНИЕ

Необходимо регулярно проверять финишер, чтобы в нем не оставались отдельные скрепки и их части.

1. Убедитесь в том, что аппарат прекратил печать.
2. Откройте правую крышку финишера.

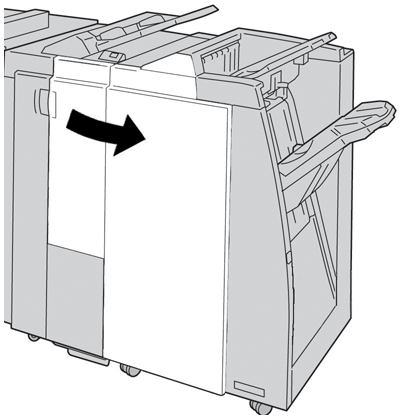

3. Возьмитесь за ручку картриджа сшивателя (участок **R1**) и извлеките картридж сшивателя из финишера.

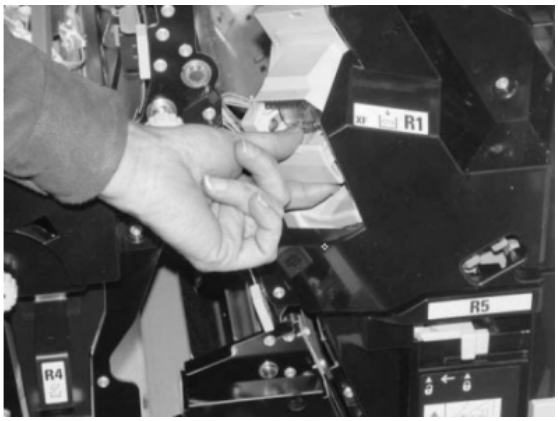

4. Убедитесь, что внутри финишера не остались скрепки, при необходимости удалите их.
5. Откройте блок картриджа сшивателя, как показано на рисунке, и извлеките застрявшие скрепки.

ПРЕДУПРЕЖДЕНИЕ

При извлечении застрявших скрепок из картриджа соблюдайте осторожность, чтобы не поранить пальцы.

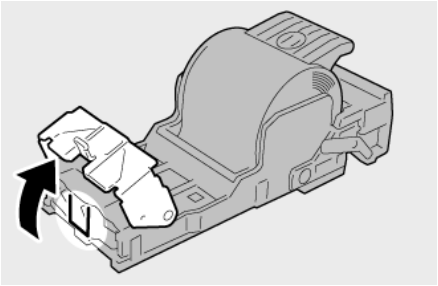

6. Установите картридж сшивателя на место.

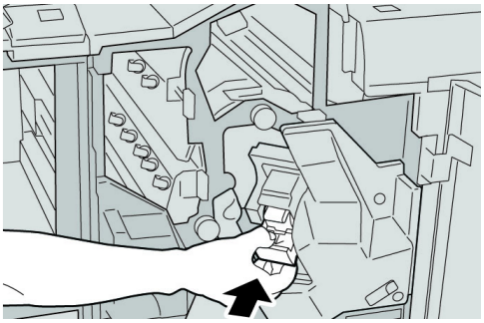

7. Закройте правую крышку финишера.

ПРИМЕЧАНИЕ

Если правая крышка закрыта неплотно, на экран будет выведено предупреждение и аппарат не будет функционировать.

Коды неисправностей стандартного расширенного финишера

Коды неисправностей модуля финишера

Если на экране отображается код ошибки, которого нет в таблице ниже, или ошибку не удается устранить, выполнив указанные далее действия, обратитесь в сервисный центр Xerox.

Код неисправности	Вероятная причина	Рекомендуемое решение
013 108	Датчик на входе транспортера финишера не включается в течение заданного промежутка времени.	• Убедитесь в отсутствии препятствий или застрявшей бумаги в тракте бумаги модуля и транспортера финишера, при наличии устраните их. • При необходимости выключите и включите аппарат либо повторно отправьте или перезапустите работу печати. • Если неисправность устранить не удается, обратитесь в сервисный центр.
013 109	Датчик на выходе транспортера финишера не включается в течение заданного промежутка времени.	
013 110	Датчик на выходе транспортера финишера не выключается в течение заданного промежутка времени.	
013 910	Застревание бумаги на датчике входа транспортера финишера	
013 911	Застревание бумаги на датчике выхода транспортера финишера	

Коды неисправностей транспортера финишера

Если на экране отображается код ошибки, которого нет в таблице ниже, или ошибку не удается устранить, выполнив указанные далее действия, обратитесь в сервисный центр Xerox.

Код неисправности	Вероятная причина	Рекомендуемое решение
051 900, 051 100, 051 101, 051 102, 051 103, 051 104, 051 105, 051 106, 051 107, 051 108, 051 109, 051 110, 051 111	Застревание бумаги	• Убедитесь в отсутствии препятствий или застрявшей бумаги в тракте бумаги модуля и транспортера финишера, при наличии устраните их. • При необходимости выключите и включите аппарат либо повторно отправьте или перезапустите работу печати. • Если неисправность устранить не удается, обратитесь в сервисный центр.
051 300	Открыта передняя дверца транспортера финишера	Закройте переднюю дверцу транспортера финишера.
051 210	Неисправность электромагнита муфты регистрации	• При необходимости выключите и включите аппарат либо повторно отправьте или перезапустите работу печати. • Если неисправность устранить не удается, обратитесь в сервисный центр.
051 211	Неисправность электромагнита отводящего устройства	
051 310	Ошибка обновления микропрограммы транспортера финишера	

Коды неисправностей стороннего DFA-устройства

В таблице ниже приведен список кодов неисправностей, которые указывают на возникновение застревания или неисправности в подключенном стороннем DFA-устройстве.

Если на экране отображается код ошибки, которого нет в таблице ниже, или ошибку не удается устранить, выполнив указанные далее действия, обратитесь в сервисный центр Xerox.

Код неисправности	Вероятная причина	Рекомендуемое решение
051 910, 051 911	DFA-устройство не готово или возникла другая неисправность устройства.	• См. документацию пользователя, поставляемого с этим DFA-устройством, в которой приведены инструкции по подключению устройства. • При необходимости выключите и включите аппарат либо повторно отправьте или перезапустите работу печати. • Если неисправность устранить не удается, обратитесь в сервисный центр.
051 912	DFA-устройство переполнено или закончились расходные материалы	См. документацию пользователя, поставляемого с этим DFA-устройством, в которой приведены инструкции по устранению неисправности и/или пополнению расходных материалов.
051 913, 051 914, 051 915	Застревание бумаги в DFA-устройстве	• См. документацию пользователя, поставляемого с этим DFA-устройством, в которой приведены инструкции по устранению неисправности. • При необходимости задайте правильное значение профиля: см. главу «Профили» руководства системного администратора. • При необходимости сведения об изменении/настройке значений профиля можно найти в документации пользователя DFA-устройства. • При необходимости выключите и включите аппарат либо повторно отправьте или перезапустите работу печати. • Если неисправность устранить не удается, обратитесь в сервисный центр.

Технические характеристики

В этом разделе приводятся технические характеристики стандартного расширенного финишера.

Технические характеристики модуля финишера

Параметр	Данные
Тип лотка	Верхний лоток. С подборкой/без подборки Лоток укладчика (средний). С подборкой/без подборки (доступна опция сдвига)
Предусмотренные форматы бумаги	Верхний лоток: • максимум: SRA3, 13 x 19 дюйма, 12,6 x19,2 дюйма, 330 x 488 мм (пользовательский размер) • минимум: 100 x 148 мм (SEF), 4 x 6 дюймов (SEF), открытки 6 (SEF) Лоток укладчика (средний): • максимум 13 x 19 дюймов (330 x 488 мм), SRA3 • минимум: B5, Executive (7,25 x 10,5 дюймов) Лоток брошюровщика (только дополнительный финишер брошюровщика): • максимум: 13 x 18 дюймов, SRA3 • минимум: A4 (SEF), 8,5 x 11 дюймов (SEF) Дополнительный лоток C/Z-фальцовки: для форматов A4 (SEF) и 8,5 x 11 дюймов (SEF) Подача в поддерживаемое DFA-устройство стороннего производителя: • максимум: 13 x 19 дюймов, SRA3 • минимум: B5, Executive (7,25 x 10,5 дюймов)

(Чтобы)

Параметр	Данные
Предусмотренная плотность бумаги	Лотки Верхний лоток: 55-350 г/кв.м Лоток укладчика (средний): 55-300 г/кв.м • Лоток брошюровщика (только дополнительный финишер брошюровщика): - переплет по центру 64-300 г/кв.м - фальцовка по центру 60-105 г/кв.м • Дополнительный лоток C/Z-фальцовки: 64-90 г/кв.м Подача в поддерживаемое DFA-устройство стороннего производителя: 55-350 г/кв.м
Емкость лотка	Верхний лоток: 500 листов Лоток укладчика (средний): 2000 листов, 200 комплектов* Лоток брошюровщика (только дополнительный финишер брошюровщика): 20 комплектов** • Дополнительный лоток C/Z-фальцовки: минимум 30 листов * Только при использовании форматов A4 LEF, B5 LEF, 8,5 x 11 дюймов LEF, 8 x 10 дюймов. LEF, 7,5 x 10,5 дюймов LEF. При использовании бумаги других форматов емкость лотка составляет 1500 листов и 100 комплектов. ** Лоток предназначен не для всех типов бумаги.
Сшивание (с варьированием длины)	Сшивание листов макс.: 100 листов • При использовании формата бумаги свыше A4 или 8,5 x 11 дюймов, максимальное количество сшиваемых листов – 65. • При использовании определенных типов бумаги может происходить сгибание скрепок. Формат бумаги: • максимум: A3/11 x 17 дюймов • минимум: B5, Executive (7,25 x 10,5 дюймов) Положение сшивания • 1 скрепка: (спереди – угловое, в центре – параллельное, сзади – параллельное сшивание*) • 2 скрепки: (параллельное сшивание) • 4 скрепки: A4 (LEF) и 8,5 x 11 дюймов (LEF), параллельное сшивание *: угловое сшивание для форматов A3 и A4

Стандартный расширенный финишер

(Чтобы)

Параметр	Данные
Перфорация	Предусмотренные форматы бумаги: • максимум: A3/11 x 17 дюймов • минимум: B5 LEF (2 отверстия), A4 LEF (4 отверстия) Количество отверстий 2, 4, 3 (дополнительно) Плотность бумаги: 55-220 г/кв.м
Создание брошюры/одно сложение	Максимальное количество листов: • фальцовка и сшивание: 25 листов • только фальцовка: 5 листов Если используется бумага Xerox плотностью 75 г/кв.м, при добавлении обложки допускается сшивание только 14 листов. Формат бумаги: • максимум: A3, 13 x 18 дюймов • минимум: A4 SEF, 8,5 x 11 дюймов SEF **ПРИМЕЧАНИЕ** При использовании менее плотной бумаги застревания могут возникать в режимах создания брошюры, фальцовки в одно сложение и сшивания, если число отпечатков превышает 25. В случае застреваний рекомендуется использовать для выбранной работы другой тип бумаги. Тип бумаги: «только фальцовка» или «фальцовка и сшивание» – 55-350 г/кв.м без покрытия, 106-300 г/кв.м с покрытием Плотность бумаги/объем брошюр • 64-80 г/кв.м, без покрытия: 25 листов • 81-90 г/кв.м, без покрытия: 20 листов • 91-105 г/кв.м, без покрытия: 10 листов • 106-128 г/кв.м, без покрытия: 10 листов, с покрытием: 10 листов • 129-150 г/кв.м, без покрытия: 10 листов, с покрытием: 10 листов • 151-176 г/кв.м, без покрытия: 10 листов, с покрытием: 10 листов • 177-220 г/кв.м, без покрытия: 5 листов, с покрытием: 5 листов • 221-256 г/кв.м, 4 листов макс. с покрытием или без него • 257-350 г/кв.м, 3 листа макс. с покрытием или без него

(Чтобы)

Параметр	Данные
Фальцовка	**ПРИМЕЧАНИЕ** Комплекты фальцовки без сшивания ограничиваются 5 листами бумаги.
Лоток 8 (устройство послепечатной вставки листов; также называется интерпозером)	Формат бумаги: • максимум: A3/11 x 17 дюймов • минимум: B5, Executive (7,25 x 10,5 дюймов) Аппарат не выполняет печать на бумаге, загруженной в лоток 8. Емкость: 200 листов при использовании бумаги Xerox плотностью 75 г/кв.м. Плотность бумаги: 64-220 г/кв.м

Дополнительный модуль C/Z-фальцовки

Параметр	Данные
Z-фальцовка в пол-листа	Формат бумаги для Z-фальцовки: 11 x 17 дюймов/A3, 10 x 14 дюймов/B4, 8K Плотность бумаги: 64-90 г/кв.м Выходной лоток: лоток укладчика (средний) • Емкость: - максимум: 80 листов (A3/11 x 17 дюймов, бумага Xerox 75 г/кв.м, Z-фальцовка) - 20 листов для формата 8K и 10 x 14 дюймов/B4
C-фальцовка Z-фальцовка	Формат бумаги: A4/8,5 x 11 дюймов Количество складываемых листов: 1 лист Емкость: мин. 30 листов (при использовании бумаги Xerox плотностью 75 г/кв.м) Плотность бумаги: 64-90 г/кв.м Выходной лоток: лоток C/Z-фальцовки

Технические характеристики транспортера финишера

Параметр	Данные
Формат бумаги	7,16 x 19,2 "/182 x 488 мм, направление обработки. Регистрация в центре: 7,16 x 13 "/182 x 330,2 мм, направление обработки
Плотность бумаги	52-350 г/кв.м
Прозрачные пленки/бумага с покрытием	Можно использовать прозрачные пленки и бумагу с покрытием
Скорость	50-155 отпечатков в минуту (стр/мин)

xerox®