XEROX®

CopyCentre	WorkCentre	WorkCentre Pro
C123/C128/133	M123/M128/133	123/128/133

Guida rapida di riferimento

604P18041

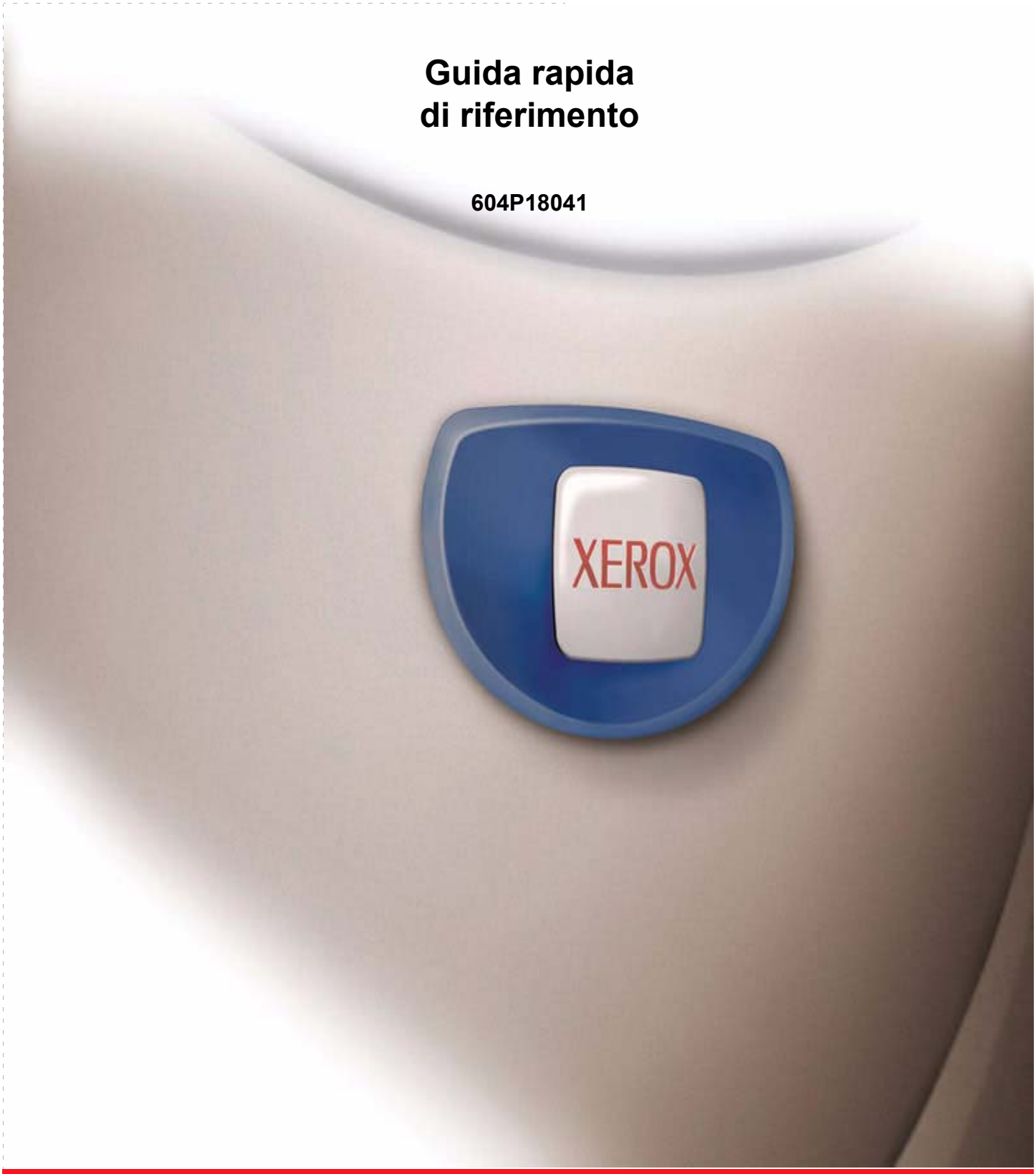

Guida rapida di riferimento

604P18041

MASSIMIZZARE LA PRODUTTIVITA...

...sfruttando al meglio tutte le funzionalità del proprio dispositivo. Assieme al prodotto, è stato fornito un CD di documentazione contenente una guida per l'utente con tutte le istruzioni relative alle configurazioni opzionali quali fax e scanner. Il CD contiene inoltre una guida all'amministrazione del sistema con tutte le istruzioni necessarie al collegamento in rete della macchina (solo in lingua inglese). Caricare il CD nell'apposita unità del disco rigido per maggiori informazioni.

Preparato e tradotto da:

Xerox

GKLS European Operations

Bessemer Road

Welwyn Garden City

Hertfordshire

AL7 1BU

REGNO UNITO

© 2005 Fuji Xerox Co., Ltd. Tutti i diritti riservati.

La protezione dei diritti d'autore è rivendicata tra l'altro per tutte le forme e i contenuti di materiale e informazioni soggetti al diritto d'autore, come ammesso attualmente dalla legge scritta o giudiziale, o come successivamente concesso, compreso, senza limitazioni, il materiale generato dai programmi software e visualizzato sullo schermo, quale stili, schemi, icone, schermate, aspetti ecc.

Xerox®, la X® digitale e tutti i prodotti Xerox citati in questa pubblicazione sono marchi registrati della Xerox Corporation. Si riconoscono anche i marchi di fabbrica di altre società.

Per informazioni dettagliate sui prodotti concessi in licenza, consultare la sezione Informazioni sulla licenza.

Le informazioni contenute in questo documento sono corrette al momento della pubblicazione. Xerox si riserva il diritto modificare queste informazioni in qualsiasi momento e senza preavviso. Nelle versioni successive di questa documentazione, verranno aggiunte modifiche e aggiornamenti tecnici. Per le informazioni più recenti, visitare il sito www.xerox.com.

Prodotti soggetti alle normative ordinarie sulle esportazioni

L'esportazione di questo prodotto è strettamente limitata in conformità con le leggi del Giappone in materia di scambio e commercio estero e/o le normative di controllo delle esportazioni degli Stati Uniti. Per esportare questo prodotto, è necessario disporre della licenza di esportazione appropriata concessa dal Governo giapponese o una sua agenzia e/o dell'autorizzazione alla riesportazione da parte del Governo USA o una sua agenzia.

Prodotti soggetti a normative aggiuntive sulle esportazioni

L'esportazione di questo prodotto è strettamente limitata in conformità con le leggi del Giappone in materia di scambio e commercio estero e/o le normative di controllo delle esportazioni degli Stati Uniti. Qualora, mediante un documento commerciale fornito dall'importatore, ad esempio un testo informativo o un contratto legale, si venga a conoscenza del fatto che il prodotto verrà utilizzato, oppure è stato utilizzato, per lo sviluppo, la produzione o l'uso di una qualsiasi arma di distruzione di massa, tra cui armi nucleari, chimiche o biologiche, è necessario disporre della licenza di esportazione appropriata concessa dal Governo giapponese o una sua agenzia e/o dell'autorizzazione alla riesportazione da parte del Governo USA o una sua agenzia.

Indice

1 Prima di utilizzare la macchina 7

Centro assistenza clienti Xerox 7

Lingue visualizzate sullo schermo sensibile 8

Convenzioni 8

Fonti di informazioni correlate 8

Avvertenze e restrizioni 8

Note sulla sicurezza 9

AVVERTENZA: informazioni sulla sicurezza elettrica 10

Sicurezza laser 11

Sicurezza operativa 11

Manutenzione 12

Sicurezza e ozono 12

Materiali di consumo 13

Emissioni di radiofrequenza 13

Certificazione di sicurezza del prodotto 13

Informazioni sulle norme vigenti 14

Marchio CE 14

Per la funzione FAX 14

Informazioni sulle norme vigenti relative a RFID 15

Conformità con gli standard ambientali 15

USA 15

Canada 16

Europa 16

Contratto di licenza 16

Copie illegali 19

Altri paesi 19

Riciclaggio e smaltimento del prodotto 20

Unione europea 20

Altri paesi 20

2 Descrizione del prodotto 21

Componenti della macchina 21

Comandi del sistema 23

Servizi e funzioni 24

Accensione e spegnimento 26

Accensione 26

Spegnimento 27

Interruttore di sicurezza....27
Modalità di risparmio energetico....28
Modifica dei valori predefiniti dei timer....29
Modalità....31
Tutti i servizi....31
Funzioni....32
Stato lavoro....32
Stato macchina....32
Interruzione lavoro....32
Carta riciclata....33

3 Copia....35

Esecuzione delle copie....35
1. Caricamento dei documenti....35
2. Selezione delle funzioni....37
3. Impostazione del numero di copie....38
4. Avvio del lavoro di copiatura....39
5. Verifica del lavoro di copiatura nella schermata Stato lavoro....39
Interruzione del lavoro di copiatura....39
Copia di base....40
Riduzione/Ingrandimento....40
Vassoi carta....42
Fronte/retro....44
Uscita copie....45
Qualità immagine - Copia....47
Tipo di originale....48
Più chiaro/Più scuro....49
Definizione....49
Esposizione automatica....49
Opzioni di scansione - Copia....50
Originali rilegati....50
Copiatura libretto....52
Formato originale....53
Originali misti....53
Cancellazione bordo....54
Spostamento margine....55
Rotazione immagine....57
Immagine speculare/negativa....58
Orientamento originale....59
Formato copie - Copia....59

Creazione libretto....60
Copertine....62
Divisori per trasparenti....63
Immagini multiple....64
Poster....65
Ripetizione immagine....66
Annotazione....66
Numerazione fascicolo....68
Assemblaggio lavoro....69
Lavoro composto....69

4 Fax/Internet Fax....73
Codice paese per l'opzione fax....73
Invio di fax e Internet Fax....74
1. Caricamento dei documenti....75
2. Selezione delle funzioni....75
3. Selezione del destinatario....77
4. Avvio del lavoro fax/Internet Fax....77
5. Verifica del lavoro fax/Internet Fax nella schermata Stato lavoro..78
Interruzione del lavoro fax/Internet Fax....78

5 Scansione/E-mail....79
Esecuzione della scansione....80
1. Caricamento dei documenti....80
2. Selezione delle funzioni....80
3. Avvio del lavoro di scansione....82
4. Verifica del lavoro di scansione nella schermata Stato lavoro....82
5. Archiviazione dei dati scansiti....83
Interruzione del lavoro di scansione....84

6 Stampa....85
Funzioni del driver di stampa....86

7 Carta e altri supporti....89
Caricamento della carta....89
Preparazione della carta per il caricamento....89
Caricamento dei vassoi carta....89
Vassoio bypass (Vassoio 5)....91
Modulo vassoi tandem (TTM)....92
Scambio automatico vassoi....93
Come conservare la carta....93
Formati e tipi di carta supportati....93

Formati carta supportati....93
Tipi di carta supportati....96

8 Manutenzione....97

Ordinazione dei materiali di consumo....97

Pulitura della macchina....97

Lastra di esposizione e lastra di trasporto a velocità costante (CVT)....98

Pannello comandi e schermo sensibile....98

Alimentatore automatico e vassoi di ricezione....98

Sostituzione della cartuccia fotoricettore....98

Sostituzione della cartuccia toner....99

Caricamento dei punti metallici....99

9 Problemi e soluzioni....101

Procedura di risoluzione dei problemi....101

Inceppamenti carta....102

Inceppamenti carta in corrispondenza della copertura A....104

Inceppamenti carta in corrispondenza della copertura B....106

Inceppamenti carta in corrispondenza della copertura C....106

Inceppamenti carta in corrispondenza della copertura E....107

Inceppamenti carta nei vassoi 1, 2, 3 e 4 (opzionale)....108

Inceppamenti carta nel modulo vassoi tandem (opzionale)....108

Inceppamenti carta nel vassoio 5 (Bypass)....109

Inceppamenti carta in corrispondenza della copertura D del modulo fronte/retro (opzionale)....110

Inceppamenti carta nella stazione di finitura (opzionale)....110

Inceppamenti originale....112

Tabelle dei suggerimenti....113

Codici guasto....117

Qualità copia....117

Centro assistenza clienti Xerox....118

10 Indice analitico....119

1 Prima di utilizzare la macchina

Congratulazioni per avere acquistato un prodotto della linea CopyCentre/WorkCentre di Xerox.

Questa guida rapida di rifermento contiene informazioni dettagliate, specifiche tecniche relative alla macchina e procedure per l'impiego di tutte le sue funzioni.

Centro assistenza clienti Xerox

In caso di problemi durante o dopo l'installazione del prodotto, è possibile accedere al sito web Xerox e richiedere assistenza on-line.

http://www.xerox.com/

Per ulteriore assistenza, rivolgersi al Centro assistenza clienti Xerox. Il numero telefonico del rappresentante di zona viene generalmente fornito al momento dell'installazione del prodotto. Per maggiore comodità e facilità di reperimento futuro, annotare il numero telefonico nello spazio sottostante.

Numero telefonico del Centro assistenza clienti Xerox o del rappresentante di zona:

#_____

Centro assistenza clienti Xerox USA:1-800-821-2797

Centro assistenza clienti Xerox Canada:1-800-93-XEROX (1-800-939-3769)

In caso di chiamata al Centro assistenza clienti Xerox, viene richiesto il numero di serie del prodotto posto sul lato sinistro della macchina, sotto la copertura A, come indicato in figura.

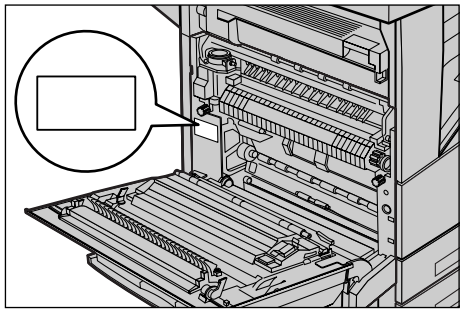

Per maggiore comodità, annotare il numero di serie nello spazio sottostante.

Numero di serie:

_____

Registrare anche eventuali messaggi di errore visualizzati per consentire una risoluzione più rapida dei problemi.

Lingue visualizzate sullo schermo sensibile

Esistono due modi per cambiare la lingua di visualizzazione.

Per cambiare temporaneamente la lingua, premere il pulsante <Lingua> sul pannello comandi, quindi selezionare la lingua richiesta.

NOTA: la lingua di default viene ripristinata in seguito al riavvio della macchina.

Per cambiare la lingua di default, accedere alla modalità Impostazioni sistema, selezionare [Impostazioni comuni], quindi [Default schermata]. In questa schermata, selezionare la lingua richiesta come [Lingua di default]. Per ulteriori informazioni, consultare Accesso al modo Impostazioni di sistema nella guida per l'utente.

Convenzioni

La descrizione delle convenzioni utilizzate in questa guida è disponibile nella guida per l'utente sul CD-ROM della documentazione oppure sul sito Web:

www.office.xerox.com/support

Fonti di informazioni correlate

Sono disponibili le seguenti fonti di informazioni aggiuntive.

- Guida per l'utente Xerox CopyCentre/WorkCentre/WorkCentre Pro 123/128/133
- Guida per l'amministratore di sistema Xerox CopyCentre/WorkCentre/WorkCentre Pro 123/128/133 (solo in lingua inglese)
- Guide in linea (driver di stampa e utilità CentreWare)
- Documentazione relativa alle utilità CentreWare (HTML).

NOTA: le schermate visualizzate in questa guida si riferiscono a una macchina con configurazione completa, di conseguenza potrebbero non corrispondere esattamente a quelle della configurazione utilizzata.

Avvertenze e restrizioni

Questa sezione descrive le avvertenze e le restrizioni da osservare durante l'uso della macchina.

- Quando si sposta la macchina, prenderla per la parte centrale, non per il pannello comandi o l'area dell'alimentatore automatico. Una pressione eccessiva esercitata sull'alimentatore automatico può pregiudicare il corretto funzionamento della macchina.

Note sulla sicurezza

Per di utilizzare il prodotto in modo sicuro, leggere prima attentamente le presenti note.

I prodotti Xerox/Fuji Xerox e i relativi materiali di consumo sono stati progettati e collaudati per soddisfare rigorosi requisiti di sicurezza. Tali norme comprendono l'esame e l'approvazione da parte di un organismo di controllo per la sicurezza, nonché la conformità a standard ambientali prestabiliti. Si raccomanda di leggere con attenzione le seguenti istruzioni prima di mettere in funzione la macchina e di consultarle quando necessario affinché la macchina continui a operare in maniera sicura.

I test di sicurezza e di prestazione su questo prodotto sono stati effettuati utilizzando solo materiali di consumo Xerox.

AVVERTENZA: eventuali modifiche non autorizzate, tra cui l'aggiunta di nuove funzioni o il collegamento a dispositivi esterni possono rendere nulla la certificazione del prodotto. Per ulteriori informazioni, contattare un fornitore di servizi autorizzato.

Simboli di avvertenza

Seguire scrupolosamente tutte le istruzioni riportate sul prodotto o con esso fornite.

Avvertenza Questo simbolo di AVVERTENZA segnala il rischio di infortuni.

Avvertenza Questo simbolo di AVVERTENZA segnala aree del prodotto che possono surriscaldarsi e che non devono essere toccate.

Alimentazione elettrica

Il prodotto deve essere alimentato con il tipo di corrente indicata sull'etichetta che riporta i dati della macchina. In caso di dubbi sul tipo di alimentazione da utilizzare, rivolgersi all'ente erogatore di energia elettrica.

AVVERTENZA: questo prodotto deve essere connesso a un circuito con messa a terra.

Questo prodotto è provvisto di una spina con messa a terra da inserire unicamente in prese elettriche provviste di messa a terra. Si tratta di un dispositivo di sicurezza. Per evitare rischi di scosse elettriche, in caso di difficoltà di inserimento, rivolgersi a un elettricista per fare sostituire la presa. Non utilizzare un adattatore a spina con messa a terra per collegare la macchina a una presa elettrica sprovvista di messa a terra.

Aree accessibili all'operatore

Questa macchina è stata progettata in modo da impedire all'operatore l'accesso ad aree non sicure, le quali sono protette da coperture o protezioni la cui rimozione richiede l'impiego di appositi strumenti. Non togliere mai tali coperture e protezioni.

Manutenzione

Le procedure di manutenzione eseguibili dall'operatore sono descritte all'interno della documentazione per il cliente fornita a corredo del prodotto. Non eseguire interventi di manutenzione non specificamente descritti nella documentazione per il cliente.

Pulizia del prodotto

Prima di eseguire interventi di pulizia, scollegare il cavo di alimentazione della macchina dalla presa elettrica. Utilizzare sempre prodotti specifici per questa macchina, in quanto l’impiego di prodotti diversi da quelli consigliati potrebbe causare un degrado delle prestazioni e possibili situazioni di pericolo. Non utilizzare detergenti spray, in quanto potrebbero esplodere o infiammarsi in particolari circostanze.

AVVERTENZA: informazioni sulla sicurezza elettrica

- ▷ Utilizzare solo il cavo di alimentazione fornito con la macchina.
- ▷ Inserire il cavo di alimentazione direttamente in una presa elettrica dotata di messa a terra. Non utilizzare nessun tipo di prolunga. Se non è possibile stabilire se una presa elettrica è dotata di messa a terra, consultare un elettricista qualificato.
- ▷ La macchina può essere collegata anche a circuiti derivati con portata maggiore rispetto all'amperaggio e alla tensione nominali della macchina stessa. Per informazioni sull'amperaggio e sulla tensione nominali del prodotto, vedere la targhetta dati riportata sul pannello posteriore. Se è necessario spostare la macchina in un'altra posizione, contattare un rappresentante del servizio di assistenza Xerox, un rappresentante di zona o un centro di assistenza.
- ▷ Il collegamento errato della messa a terra della macchina potrebbe essere causa di scosse elettriche.
- ▶ Non collocare la macchina in posizioni dove è possibile che il cavo di alimentazione venga calpestato.
- ▶ Non appoggiare oggetti di alcun tipo sul cavo di alimentazione.
- ▶ Non escludere o disabilitare gli interruttori di sicurezza elettrici o meccanici.
- ▶ Non ostruire le griglie di ventilazione.
- ▶ Non infilare oggetti nelle fessure e nelle aperture della macchina.
- ▷ Qualora si verificasse una delle situazioni elencate di seguito, spegnere immediatamente la macchina e scollegare il cavo di alimentazione dalla presa elettrica. Per risolvere il problema, chiamare un tecnico di zona autorizzato.
  - – La macchina emette un rumore o un odore insolito.
  - – Il cavo di alimentazione è danneggiato o consumato.
  - – Un interruttore automatico, un fusibile o un altro dispositivo di sicurezza è scattato.

– È stato versato del liquido nella macchina.
– La macchina è stata esposta all'acqua.
– Una parte della macchina ha subito dei danni.

Dispositivo di scollegamento

Il cavo di alimentazione è il dispositivo di scollegamento della macchina. È fissato sul retro della macchina come dispositivo incorporato. Per interrompere l'alimentazione elettrica della macchina, staccare il cavo di alimentazione dalla presa elettrica.

Sicurezza laser

ATTENZIONE: l'utilizzo di comandi, registrazioni o procedure diversi da quelli descritti nella presente documentazione può comportare l'esposizione a radiazioni pericolose.

Per quanto riguarda specificamente la sicurezza laser, il prodotto è conforme alle norme di sicurezza laser emanate dagli organismi governativi, nazionali e internazionali per i prodotti laser di Classe 1. Il sistema non emette radiazioni nocive perché il raggio laser è totalmente schermato durante tutte le attività di utilizzo e manutenzione della macchina.

Sicurezza operativa

L'osservanza delle raccomandazioni riportate di seguito può garantire un uso sicuro e ininterrotto del sistema Xerox/Fuji Xerox.

SÌ:

- Collegare sempre la macchina a una presa di corrente correttamente messa a terra. In caso di dubbio, fare controllare la presa da un elettricista esperto.

▷ La macchina deve essere collegata a un circuito con messa a terra.

Questa macchina è provvista di una spina con messa a terra da inserire unicamente in prese elettriche provviste di messa a terra. Si tratta di un dispositivo di sicurezza. Per evitare rischi di scosse elettriche, in caso di difficoltà di inserimento, rivolgersi a un elettricista per fare sostituire la presa. Non utilizzare una spina sprovvista di messa a terra per collegare la macchina a una presa elettrica.

- Attenersi sempre a tutte le avvertenze e istruzioni riportate sulla macchina o fornite con essa.
- Adoperare sempre la massima cautela nello spostare o trasferire la macchina. Per trasferire la macchina all'esterno dell'edificio, rivolgersi al centro di assistenza Xerox/Fuji Xerox di zona.
- Sistemare sempre la macchina in un ambiente sufficientemente spazioso in modo da garantire una ventilazione adeguata e consentire la manutenzione. Per informazioni sulle dimensioni minime consentite, vedere le istruzioni di installazione.

- Utilizzare sempre materiali di consumo e forniture prodotti specificamente progettati per il proprio modello di macchina Xerox/Fuji Xerox. L'uso di materiali non appropriati può pregiudicare le prestazioni della macchina.
- Prima di eseguire interventi di pulizia, scollegare il cavo di alimentazione della macchina dalla presa elettrica.

NO:

- Non utilizzare una spina sprovvista di messa a terra per collegare la macchina a una presa elettrica.
- Non eseguire interventi di manutenzione che non siano specificamente descritti nella documentazione per il cliente.
- Non installare la macchina in un alloggiamento a incasso, a meno che non sia garantita una ventilazione adeguata. Per ulteriori informazioni, contattare un rivenditore autorizzato.
- Non togliere mai coperture o protezioni fissate con viti. All'interno di queste coperture non ci sono aree che prevedono la manutenzione da parte dell'operatore.
- Non installare la macchina vicino a un termosifone o a un'altra fonte di calore.
- Non inserire oggetti nelle aperture per la ventilazione.
- Non escludere o disattivare interruttori di sicurezza elettrici o meccanici.
- Non utilizzare la macchina se si notano rumori o odori insoliti. Scollegare il cavo di alimentazione dalla presa di corrente e rivolgersi immediatamente al centro di assistenza Xerox/Fuji Xerox di zona o al fornitore di servizi.

Manutenzione

Non tentare di eseguire interventi di manutenzione non specificamente descritti nella documentazione fornita a corredo della macchina.

- Non utilizzare detergenti spray. L'uso di prodotti di pulizia non approvati può pregiudicare le prestazioni della macchina e determinare situazioni pericolose.
- Non utilizzare mai materiali di consumo o di pulizia per scopi diversi da quelli indicati nella documentazione per il cliente. Tenere tali materiali al di fuori della portata dei bambini.
- Non togliere mai coperture o protezioni fissate con viti. All'interno di queste coperture non vi sono parti riparabili dall'operatore.
- Non eseguire procedure di manutenzione a meno che non siano specificamente descritte nella documentazione oppure si sia ricevuto un addestramento da parte di un rivenditore di zona autorizzato.

Sicurezza e ozono

Questo prodotto produce ozono durante il normale funzionamento. L'ozono prodotto è più pesante dell'aria e la quantità emessa dipende dai volumi di copiatura. Il rispetto

dei parametri ambientali specificati nelle istruzioni di installazione garantisce un livello di concentrazione di ozono entro i limiti di sicurezza.

Per ulteriori informazioni sull'emissione di ozono, richiedere la pubblicazione Xerox Ozone al numero 1-800-828-6571 (Stati Uniti e Canada). Per gli altri paesi, rivolgersi al fornitore di servizi.

Materiali di consumo

Conservare tutti i materiali di consumo in base alle istruzioni riportate sull'imballo o sul contenitore.

▷ Mantenere i materiali di consumo fuori dalla portata dei bambini.

▷ Non bruciare cartucce o contenitori del toner.

Emissioni di radiofrequenza

Stati Uniti, Canada, Europa, Australia/Nuova Zelanda

NOTA: questo sistema è stato testato e dichiarato conforme alle limitazioni previste per i dispositivi digitali di Classe A, ai sensi delle norme FCC Part 15. Tali limitazioni sono volte a fornire un'adeguata protezione contro interferenze dannose provocate dall'uso del sistema in ambienti commerciali. Questo sistema genera, utilizza e può irradiare energia di radiofrequenza e, se non viene installato e usato in base alla documentazione per il cliente, può causare interferenze dannose alle comunicazioni radio. L'uso del sistema in aree residenziali può provocare interferenze dannose; in questi casi, gli interventi necessari per eliminare le interferenze sono a carico dell'utente.

Eventuali modifiche apportate alla macchina e non espressamente approvate da Xerox/Fuji Xerox possono rendere nulla l'autorizzazione concessa all'utente per l'uso del sistema.

Per mantenere la conformità con la normativa FCC negli Stati Uniti e con il Radiocommunications Act 1992 in Australia/Nuova Zelanda, i cavi utilizzati con questa macchina devono essere di tipo schermato.

Certificazione di sicurezza del prodotto

Questo prodotto è certificato dall'ente seguente in base agli standard di sicurezza elencati di seguito.

Ente	Standard
Underwriters Laboratories Inc.	UL60950-1 1st (2003) (USA/Canada)
NEMKO	IEC60950-1 Edition 1 (2001)

Questa macchina è stata prodotta in conformità con le norme di qualità ISO9001.

Informazioni sulle norme vigenti

Marchio CE

Il marchio CE applicato a questo prodotto indica la dichiarazione di conformità Xerox (Xerox Declaration of Conformity) alle seguenti direttive applicabili dell'Unione Europea alle date indicate:

1 gennaio 1995: Direttiva del Consiglio 72/23/CEE emendata dalla Direttiva del Consiglio 93/68/CEE, riavvicinamento delle normative degli Stati Membri relative ad apparecchiature a bassa tensione.

1 gennaio 1996: Direttiva del Consiglio 89/336/CEE, riavvicinamento delle normative degli Stati Membri relative a compatibilità elettromagnetica.

9 marzo 1999: Direttiva del Consiglio 99/5/CEE, relativa ad apparecchiature radio per le telecomunicazioni e al riconoscimento reciproco della loro conformità.

Al rivenditore autorizzato locale è possibile richiedere un documento completo, contenente la definizione delle direttive rilevanti e le norme di riferimento.

AVVERTENZA: per consentire il funzionamento di questa macchina in prossimità di apparecchiature industriali, scientifiche o mediche (ISM), è necessario limitare le radiazioni emanate da tali apparecchiature o prendere misure speciali appropriate.

AVVERTENZA: questo è un prodotto di classe A. In un ambiente domestico, il prodotto può causare interferenze radio, nel qual caso l'utente dovrà prendere misure adeguate.

AVVERTENZA: con questa macchina è necessario utilizzare cavi schermati in conformità con la Direttiva 89/336/CEE.

Per la funzione FAX

EUROPA

Direttiva relativa alle apparecchiature radio e per le telecomunicazioni

Questo prodotto Xerox è stato autocertificato da Xerox per la connessione paneuropea come singolo terminale alla rete telefonica analogica commutata pubblica (Public Switched Telephone Network, PSTN) in conformità con la Direttiva 1999/5/CEE. Il prodotto è stato progettato per operare con le reti PSTN nazionali e le reti PBX compatibili dei seguenti paesi:

Austria	Germania	Lussemburgo	Svezia
Belgio	Grecia	Paesi Bassi	Svizzera
Danimarca	Islanda	Norvegia	Regno Unito
Francia	Irlanda	Portogallo	Finlandia
Italia	Spagna		

Qualora si presentino dei problemi, rivolgersi immediatamente al rivenditore autorizzato di zona. Questo prodotto è stato verificato ed è ritenuto conforme alle specifiche tecniche TBR21 per le apparecchiature da utilizzare con le reti telefoniche analogiche commutate nell'Area Economica Europea. È possibile configurare il prodotto in modo da renderlo compatibile con le reti di altri paesi. Se è necessario eseguire la connessione alla rete di un altro paese, rivolgersi al rivenditore autorizzato di zona, in quanto tali impostazioni non possono essere effettuate dall'utente. In questo prodotto, è possibile impostare il codice del paese. Per informazioni su questa procedura, consultare la documentazione per il cliente. I codici dei paesi devono essere impostati prima della connessione del prodotto alla rete.

NOTA: sebbene questo prodotto possa utilizzare trasmissioni sia a impulsi che a toni, (DTMF), si raccomanda di utilizzare la trasmissione DTMF, in quanto questa offre impostazioni di chiamata affidabili e più veloci.
Eventuali modifiche apportate alla macchina, la connessione a un software o a un dispositivo di controllo esterno non autorizzate da Xerox rendono nulla la presente dichiarazione di conformità.

Informazioni sulle norme vigenti relative a RFID

Questo prodotto genera un segnale da 13,56 MHz tramite un sistema a circuito induttivo utilizzato come dispositivo di identificazione in radio frequenza (RFID). Tale sistema è certificato in accordo alla Direttiva del Consiglio 99/5/CEE e alle leggi e normative locali applicabili.

Conformità con gli standard ambientali

USA

Energy Star

In qualità di partner ENERGY STAR, Xerox Corporation/Fuji Xerox ha stabilito che la configurazione di base di questo prodotto è conforme alle direttive ENERGY STAR sul risparmio energetico.

I marchi ENERGY STAR e ENERGY STAR MARK sono marchi registrati negli Stati Uniti.

Il programma per le apparecchiature per ufficio ENERGY STAR è il risultato di uno sforzo congiunto tra i governi di Stati Uniti, Unione Europea e Giappone e le aziende produttrici del settore volto a promuovere la diffusione di copiatrici, stampanti, fax, unità multifunzione, personal computer e monitor a basso consumo energetico. La riduzione dei consumi di tali apparecchiature concorre alla lotta contro l'inquinamento atmosferico, le piogge acide e le variazioni climatiche, grazie a una diminuzione delle emissioni derivanti dalla produzione di energia elettrica.

Il dispositivo Xerox ENERGY STAR è preimpostato per entrare in modalità di consumo ridotto o di spegnersi completamente dopo un determinato periodo di inattività. Le funzioni di risparmio energetico sono in grado di dimezzare il consumo di energia di questi prodotti rispetto ai dispositivi convenzionali.

Tempo di recupero da modalità di alimentazione ridotta: 12 sec.

Tipi di carta riciclata consigliati: Tipo 3R91165

Canada

Environmental Choice[M]

L'ente canadese Terra Choice Environmental Services, Inc. ha verificato che questo prodotto Xerox è conforme alla normativa Environmental Choice[M] EcoLogo[M], il che lo rende un prodotto a basso impatto ambientale.

In qualità di partecipante al programma di difesa ambientale Environmental Choice[M], la Xerox Corporation ha deciso di rendere il presente prodotto conforme a quanto stabilito dal programma Environmental Choice[M] in materia di rendimento energetico.

Il programma Environmental Choice[M] è stato avviato nel 1988, al fine di aiutare i consumatori a identificare i prodotti e i servizi non dannosi per l'ambiente. Copiatrici, macchine da stampa digitali e apparecchi fax devono essere conformi a determinati criteri relativi a emissioni e rendimento energetico e devono poter utilizzare materiali di consumo riciclati. Il programma Environmental Choice[M] ha approvato fino a oggi più di 1600 prodotti e 140 concessionari. Xerox è stata una delle prime aziende in grado di offrire prodotti EcoLogo[M].

Europa

Energia

Xerox Corporation ha progettato e collaudato questo prodotto nel rispetto dei limiti di efficienza energetica necessari per ottenere la conformità GEEA (Group for Energy Efficient Appliances) e ha notificato gli enti preposti alla registrazione.

Contratto di licenza

Codice JPEG

Il software utilizzato dalle stampanti Xerox impiega alcuni dei codici definiti dal gruppo indipendente IJG (Independent JPEG Group).

Heimdal

Copyright © 2000 Kungliga Tekniska Högskolan (Royal Institute of Technology, Stoccolma, Svezia). Tutti i diritti riservati.

La ridistribuizione e l'uso in forma binaria e di origine, con o senza modifiche, sono consentiti a condizione che vengano soddisfatti i seguenti requisiti:

1. La ridistribuzione del codice di origine deve conservare le informazioni sul copyright di cui sopra, il presente elenco di condizioni e la declinazione di responsabilità che segue.

2. La ridistribuzione in forma binaria deve riportare le informazioni sul copyright di cui sopra, il presente elenco di condizioni e la declinazione di responsabilità che segue nella documentazione e/o in altro materiale fornito a corredo della distribuzione.
3. Il nome dell'istituto e dei suoi contribuenti non possono essere utilizzati per approvare o promuovere prodotti derivati dal presente software senza previa autorizzazione scritta.

IL PRESENTE SOFTWARE VIENE FORNITO DALL'ISTITUTO E DAI SUOI CONTRIBUENTI “COSÍ COM'È” ED EVENTUALI GARANZIE ESPRESSE O IMPLICITE, COMPRESE, A TITOLO ESEMPLIFICATIVO, MA NON LIMITATIVO, GARANZIE ESPRESSE O IMPLICITE DI COMMERCIABILITÀ O DI IDONEITÀ A UN PARTICOLARE SCOPO, NON SONO DA RITENERSI VALIDE. IN NESSUNA CIRCOSTANZA L'ISTITUTO O I SUOI CONTRIBUENTI SARANNO RITENUTI RESPONSABILI PER QUALUNQUE DANNO SPECIALE, INCIDENTALE, DIRETTO, INDIRETTO, ESEMPLARE O CONSEQUENZIALE (INCLUSO, A TITOLO ESEMPLIFICATIVO, MA NON LIMITATIVO, L'APPROVVIGIONAMENTO DI BENI O SERVIZI SOSTITUTIVI, LA PERDITA DI DATI O PROFITTI O L'INTERRUZIONE DELL'ATTIVITÀ) DOVUTO O RELATIVO AL SOFTWARE O AL PRESENTE CONTRATTO, SIA CHE LA RIVENDICAZIONE ADDUCA COME MOTIVAZIONE UNA CONDOTTA LESIVA (AD ESEMPIO, NEGLIGENZA) O QUALSIASI ALTRA TEORIA GIURIDICA, ANCHE NEL CASO L'ISTITUTO SIA STATO A CONOSCENZA DELLA POSSIBILITÀ DI TALE DANNO.

OpenSSL

Copyright © 1998–2003 The OpenSSL Project. Tutti i diritti riservati.

La ridistribuizione e l'uso in forma binaria e di origine, con o senza modifiche, sono consentiti a condizione che vengano soddisfatti i seguenti requisiti:

1. La ridistribuzione del codice di origine deve conservare le informazioni sul copyright di cui sopra, il presente elenco di condizioni e la declinazione di responsabilità che segue.
2. La ridistribuzione in forma binaria deve riportare le informazioni sul copyright di cui sopra, il presente elenco di condizioni e la declinazione di responsabilità che segue nella documentazione e/o in altro materiale fornito a corredo della distribuzione.
3. Qualsiasi materiale pubblicitario che riporti le funzioni o l'uso del presente software deve riportare anche la seguente dichiarazione:
“Questo prodotto include software sviluppato da OpenSSL Project per essere utilizzato con OpenSSL Toolkit (http://www.openssl.org/).”
4. I nomi “OpenSSL Toolkit” e “OpenSSL Project” non possono essere utilizzati per approvare o promuovere prodotti derivati dal presente software senza previa autorizzazione scritta. Per ottenere un'autorizzazione scritta, contattare openssl-core@openssl.org.
5. I prodotti derivati dal presente software non possono essere denominati “OpenSSL” e “OpenSSL” non può comparire nei loro nomi senza un'autorizzazione scritta di OpenSSL Project.
6. La ridistribuzione in qualsiasi forma deve contenere la seguente dichiarazione:
“Questo prodotto include software sviluppato da OpenSSL Project per essere utilizzato con OpenSSL Toolkit (http://www.openssl.org/).”

IL PRESENTE SOFTWARE VIENE FORNITO DA OpenSSL PROJECT “COSÍ COM'È” ED EVENTUALI GARANZIE ESPRESSE O IMPLICITE, COMPRESE, A TITOLO ESEMPLIFICATIVO, MA NON LIMITATIVO, GARANZIE ESPRESSE O IMPLICITE DI COMMERCIABILITÀ O DI IDONEITÀ A UN PARTICOLARE SCOPO, NON SONO DA RITENERSI VALIDE. IN NESSUNA CIRCOSTANZA OpenSSL PROJECT O I SUOI CONTRIBUENTI SARANNO RITENUTI RESPONSABILI PER QUALUNQUE DANNO SPECIALE, INCIDENTALE, DIRETTO, INDIRETTO, ESEMPLARE O CONSEQUENZIALE (INCLUSO, A TITOLO ESEMPLIFICATIVO, MA NON LIMITATIVO, L'APPROVVIGIONAMENTO DI BENI O SERVIZI SOSTITUTIVI, LA PERDITA DI DATI O PROFITTI O L'INTERRUZIONE DELL'ATTIVITÀ) DOVUTO O RELATIVO AL SOFTWARE O AL PRESENTE CONTRATTO, SIA CHE LA RIVENDICAZIONE ADDUCA COME MOTIVAZIONE UNA CONDOTTA LESIVA (AD ESEMPIO, NEGLIGENZA) O QUALSIASI ALTRA TEORIA GIURIDICA, ANCHE NEL CASO OpenSSL PROJECT SIA STATO A CONOSCENZA DELLA POSSIBILITÀ DI TALE DANNO.

Questo prodotto include un software di crittografia scritto da Eric Young (eay@cryptsoft.com). Questo prodotto include software scritto da Tim Hudson (tjh@cryptsoft.com).

Original SSLeay

Copyright © 1995–1998 Eric Young (eay@cryptsoft.com) Tutti i diritti riservati.

Il presente pacchetto è un'implementazione SSL scritta da Eric Young (eay@cryptsoft.com).

L'implementazione è stata scritta in conformità al protocollo SSL di Netscape.

Questa libreria è gratuita per uso commerciale e non, a condizione che vengano rispettati i seguenti requisiti. Le seguenti condizioni sono applicabili a qualsiasi codice contenuto nella distribuzione (RC4, RSA, lhash, DES, ecc.) e non unicamente al codice SSL. La documentazione SSL inclusa nella distribuzione è protetta dalle stesse leggi sul copyright del pacchetto, con la sola eccezione che il titolare è Tim Hudson (tjh@cryptsoft.com).

Il copyright rimane di Eric Young e, in quanto tale, le informazioni sul copyright contenute nel codice non devono essere rimosse. Qualora il pacchetto venga utilizzato all'interno di un prodotto, Eric Young deve essere riconosciuto come l'autore delle parti di libreria utilizzate. Tale riconoscimento può essere espresso sotto forma di messaggio all'avvio del programma o all'interno della documentazione (in linea o cartacea) fornita a corredo del pacchetto.

La ridistribuizione e l'uso in forma binaria e di origine, con o senza modifiche, sono consentiti a condizione che vengano soddisfatti i seguenti requisiti:

1. La ridistribuzione del codice di origine deve conservare le informazioni sul copyright, il presente elenco di condizioni e la declinazione di responsabilità che segue.
2. La ridistribuzione in forma binaria deve riportare le informazioni sul copyright di cui sopra, il presente elenco di condizioni e la declinazione di responsabilità che segue nella documentazione e/o in altro materiale fornito a corredo della distribuzione.
3. Qualsiasi materiale pubblicitario che riporti le funzioni o l'uso del presente software deve riportare anche la seguente dichiarazione:

"Questo prodotto include un software di crittografia scritto da Eric Young (eay@cryptsoft.com)."
La parola 'crittografia' può essere omessa se le routine della libreria utilizzate non fanno riferimento alla crittografia :-).

4. Qualora venga inserito codice specifico di Windows (o da esso derivato) dalla directory apps (codice dell'applicazione) è necessario includere la seguente nota: "Questo prodotto include software scritto da Tim Hudson (tjh@cryptsoft.com)."

IL PRESENTE SOFTWARE VIENE FORNITO DA ERIC YOUNG "COSÍ COM'È" ED EVENTUALI GARANZIE ESPRESSE O IMPLICITE, COMPRESE, A TITOLO ESEMPLIFICATIVO, MA NON LIMITATIVO, GARANZIE ESPRESSE O IMPLICITE DI COMMERCIABILITÀ O DI IDONEITÀ A UN PARTICOLARE SCOPO, NON SONO DA RITENERSI VALIDE. IN NESSUNA CIRCOSTANZA ERIC YOUNG O I SUOI CONTRIBUENTI SARANNO RITENUTI RESPONSABILI PER QUALUNQUE DANNO SPECIALE, INCIDENTALE, DIRETTO, INDIRETTO, ESEMPLARE O CONSEQUENZIALE (INCLUSO, A TITOLO ESEMPLIFICATIVO, MA NON LIMITATIVO, L'APPROVVIGIONAMENTO DI BENI O SERVIZI SOSTITUTIVI, LA PERDITA DI DATI O PROFITTI O L'INTERRUZIONE DELL'ATTIVITÀ) DOVUTO O RELATIVO AL SOFTWARE O AL PRESENTE CONTRATTO, SIA CHE LA RIVENDICAZIONE ADDUCA COME MOTIVAZIONE UNA CONDOTTA LESIVA (AD ESEMPIO, NEGLIGENZA) O QUALSIASI ALTRA TEORIA GIURIDICA, ANCHE NEL CASO ERIC YOUNG SIA STATO A CONOSCENZA DELLA POSSIBILITÀ DI TALE DANNO.

Non è possibile modificare il contratto e i termini di distribuzione delle versioni pubblicamente disponibili e derivate del presente codice; in altri termini, non è possibile copiare il codice e sottoporlo a un altro contratto di distribuzione (incluso il contratto GNU Public License).

Copie illegali

Altri paesi

In alcuni paesi la copiatura di determinati documenti può essere illegale. I responsabili di tali riproduzioni possono essere puniti con ammende o la detenzione.

- Banconote
- Assegni e titoli bancari
- Titoli azionari e obbligazionari
- Passaporti e carte d'identità
- Materiale soggetto ai diritti d'autore o marchi commerciali senza l'autorizzazione del titolare
- Francobolli e altri titoli negoziabili

Questo elenco non è completo e Xerox non si assume alcuna responsabilità per la sua completezza o precisione. In caso di dubbi, rivolgersi a un consulente legale.

Riciclaggio e smaltimento del prodotto

Il prodotto non contiene piombo, mercurio e altre sostanze il cui smaltimento potrebbe richiedere il rispetto di specifiche norme ambientali in alcuni paesi. La presenza di piombo e mercurio è in piena conformità con le normative globali vigenti all'immissione del prodotto sul mercato.

Unione europea

Questo simbolo indica il divieto di smaltimento del dispositivo nel flusso dei rifiuti urbani.

In conformità con la legislazione europea in materia, i dispositivi elettrici e/o elettronici usati devono essere mantenuti separati dai normali rifiuti domestici durante lo smaltimento.

In alcuni stati membri, gli utenti possono restituire gratuitamente tali dispositivi ad appositi centri di raccolta. Per informazioni a questo riguardo, rivolgersi alle autorità locali.

È possibile inoltre che alcuni fornitori offrano un servizio di raccolta gratuita dei dispositivi usati. Per informazioni, rivolgersi al proprio fornitore.

Altri paesi

Per informazioni sulle normative riguardanti lo smaltimento, rivolgersi alle autorità competenti.

2 Descrizione del prodotto

Questa macchina non è una semplice copiatrice tradizionale; è un dispositivo digitale che, a seconda della configurazione, presenta funzioni di copiatura, fax, stampa e scansione.

Le schermate sensibili riportate in questa guida si riferiscono a una macchina con configurazione completa e mostrano tutte le funzioni disponibili.

Il contenuto di queste schermate può variare leggermente a seconda delle impostazioni effettuate dall'operatore responsabile e della configurazione della macchina. Anche le icone e i nomi dei pulsanti presenti sul pannello comandi variano a seconda della configurazione della macchina. Tuttavia, le funzioni descritte rimangono sempre uguali.

Per ulteriori informazioni sulle opzioni disponibili che non sono descritte nella guida, visitare il sito Web di Xerox o rivolgersi a un rappresentante Xerox.

Componenti della macchina

Le figure seguenti mostrano i componenti standard e opzionali della macchina. La configurazione può variare a seconda del modello.

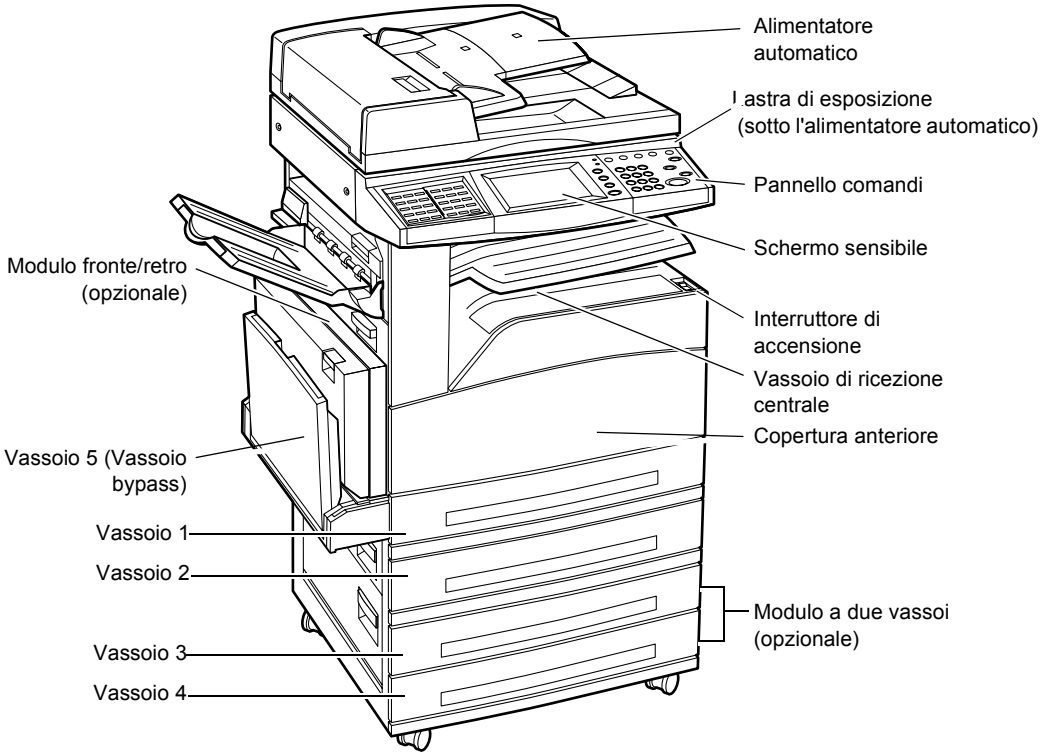

NOTA: a seconda della configurazione, la copertura della lastra di esposizione è installata in sostituzione dell'alimentatore automatico. È possibile installare due vassoi opzionali.

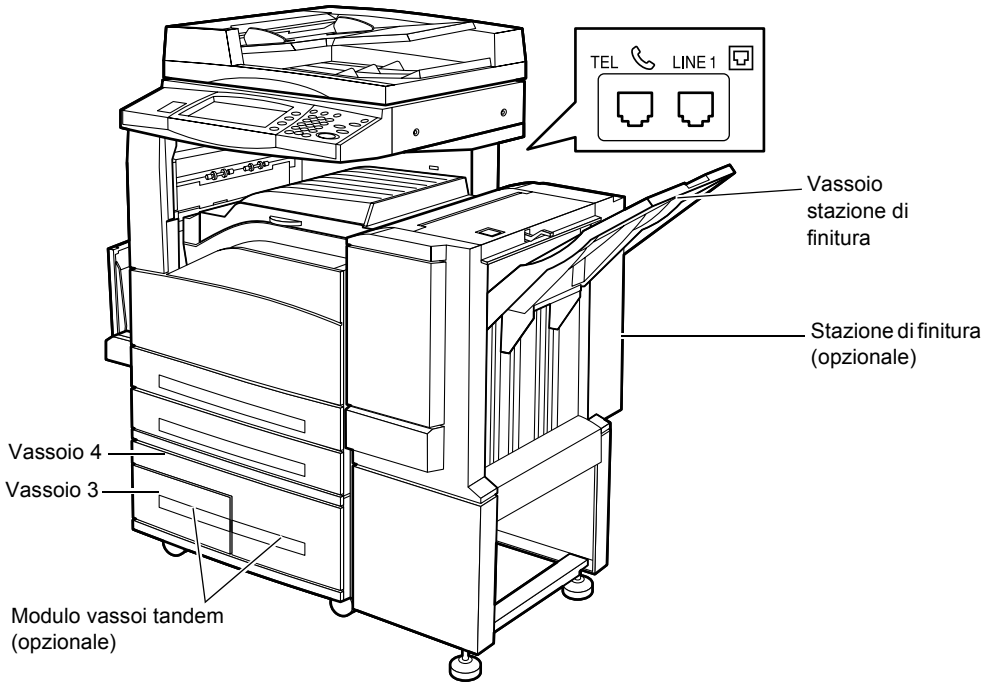

TEL

Indica una presa posizionata sul retro della macchina. Collegare un telefono a questa presa se necessario.

LINE 1 (LINEA 1)

Indica una presa posizionata sul retro della macchina. Collegare un cavo del telefono a questa presa se necessario. Quindi collegare l'altra estremità alla presa a muro.

Stazione di finitura

Consente di pinzare e fascicolare le copie automaticamente. Il vassoio della stazione di finitura può contenere 1.000 fogli di carta di qualità da 80 g/m^2 in formato Letter/A4 o più piccolo.

Modulo fronte/retro

Consente di eseguire copie fronte/retro. Il modulo fronte/retro può essere utilizzato quando la carta viene alimentata dai vassoi 1, 2, 3 o 4. Per maggiori informazioni,consultare *Fronte/retro nel capitolo Copia a pagina 44.*

Vassoi 3 e 4

A seconda della configurazione, alla base della macchina sono disponibili i seguenti vassoi opzionali.

- Modulo a due vassoi – Può essere aggiunto alla configurazione standard a due vassoi. Ogni vassoio può contenere 500 fogli di carta di qualità da 80 g/m^2.
- Modulo vassoi tandem – Può essere aggiunto alla configurazione standard a due vassoi per fornire grandi quantità di carta. Il vassoio 3 può contenere fino a 800 fogli di carta di qualità da 80 g/m^2 in formato Letter o A4 con alimentazione lato lungo. Il vassoio 4 può contenere 1.200 fogli di carta di qualità da 80 g/m^2 in formato Letter o A4.

Comandi del sistema

La figura seguente mostra i nomi e le funzioni dei pulsanti presenti sul pannello comandi.

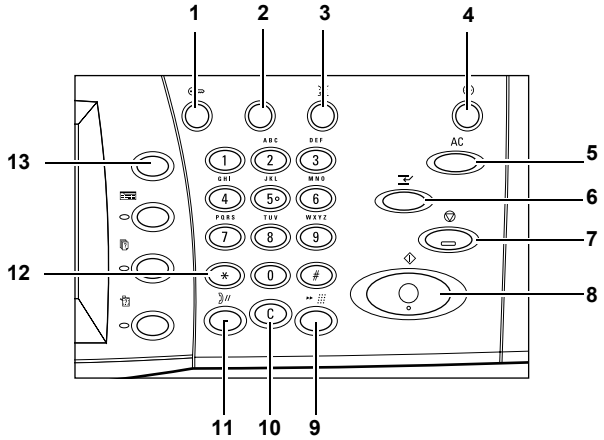

	Pulsante	Funzione
1	<Accesso>	Consente di visualizzare la schermata di login per accedere alla schermata [Menu amministratore di sistema] o quando la funzione Autenticazione è abilitata. NON PREMERE questo pulsante una seconda volta quando si è già connessi, in quanto si verrà immediatamente disconnessi.
2	<Guida>	Questo pulsante non è attivo in questa macchina.
3	<Lingua>	Consente di cambiare la lingua visualizzata sullo schermo sensibile. **NOTA:** quando si cambia lingua, alcuni caratteri possono risultare alterati.
4	<Economizzatore> (spia verde)	Indica se la macchina si trova in modalità di risparmio energetico. Inoltre, consente di uscire dal Modo alimentazione ridotta e dal Modo sospensione.
5	<AC>	Consente di ripristinare le impostazioni predefinite e visualizzare la prima schermata del percorso corrente.

	Pulsante	Funzione
6	<Interruzione>	Consente di sospendere temporaneamente un lavoro per programmarne un altro più urgente.
7	<Arresto>	Consente di sospendere o annullare un lavoro (a seconda del tipo di lavoro). Quando diversi lavori sono in corso, vengono tutti sospesi o annullati. Se si seleziona [Arresto] nella schermata [Stato lavoro], viene interrotto solo il lavoro selezionato.
8	<Avvio>	Consente di avviare o riprendere un lavoro.
9	<Selezione rapida>	Consente di inserire i codici di selezione rapida.
10	<C>	Consente di cancellare un valore numerico o l'ultima cifra inserita e di sostituire il valore corrente con un valore predefinito. Inoltre, consente di annullare i lavori sospesi.
11	<Pausa selezione>	Consente di aggiungere una pausa durante la composizione di un numero di fax.
12	<*(asterisco)>	Indica il carattere speciale utilizzato in un numero di fax e designa un codice di gruppo. Inoltre, consente di specificare un Codice F o una password.
13	<Tutti i servizi>	Consente di visualizzare la schermata [Tutti i servizi] in cui sono visualizzati tutti i servizi disponibili nella macchina.

Le icone e i nomi dei pulsanti del pannello comandi possono differire a seconda del paese d'acquisto.

Servizi e funzioni

La macchina presenta varie funzioni e servizi di grande utilità. Di seguito sono descritte le funzioni e le opzioni presenti nella schermata <Tutti i servizi>.

NOTA: la disposizione delle icone relative ai servizi e alle funzioni visualizzate sullo schermo può essere modificata dall'operatore responsabile.

1. Premere il pulsante <Tutti i servizi> sul pannello comandi.
2. Utilizzare i pulsanti di scorrimento per cambiare schermata.

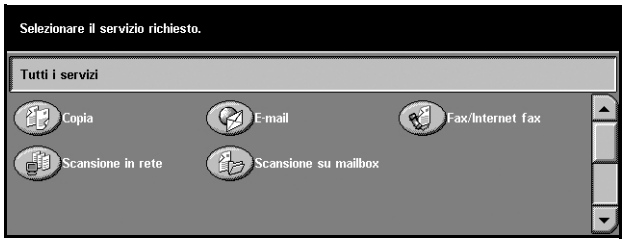

3. Selezionare il servizio richiesto.

Copia

Presenta tutte le opzioni per copiare i documenti. Ad esempio, è possibile produrre copie ridotte o ingrandite oppure copiare due o quattro documenti diversi su un unico foglio di carta. Per ulteriori informazioni, consultare *il capitolo Copia.*

E-mail

Presenta tutte le opzioni per inviare via e-mail i documenti scansiti. Ad esempio, è possibile impostare la densità per la scansione o specificare il formato in cui salvare i documenti. Per ulteriori informazioni, consultare *il capitolo Scansione/E-mail.*

Fax/Internet Fax

Consente di inviare via fax i documenti e presenta diverse opzioni. Ad esempio, è possibile inviare i documenti in formato ridotto o ingrandito oppure specificare i destinatari mediante la rubrica o le funzioni di selezione rapida. La funzione Internet Fax consente di inviare e ricevere i fax via Internet o intranet con costi di trasmissione inferiori rispetto a una linea telefonica tradizionale. Dopo aver effettuato la scansione dei documenti, è possibile inviarli via e-mail e riceverli in allegato a un messaggio di posta elettronica inviato da una macchina Internet Fax-compatibile. Per ulteriori informazioni, consultare *il capitolo Fax/Internet Fax.*

Scansione in rete

Consente di effettuare la scansione dei documenti e di archiviarli come documenti elettronici in un file server della rete mediante la selezione di un modello di scansione a cui sono stati assegnati vari parametri. I documenti elettronici archiviati possono essere recuperati accedendo al file server da un PC. Per maggiori informazioni, vedere Modello lavoro - Scansione in rete nel capitolo Scansione/E-mail e la sezione Servizi nel capitolo Servizi Internet CentreWare della guida per l'utente.

Scansione su mailbox

Consente di abilitare la funzione di mailbox riservata o di polling mediante l'archiviazione in mailbox private dei documenti scansiti. Per maggiori informazioni, vedere Salva in: - Scansione su mailbox nel capitolo Scansione/E-mail della guida per l'utente.

Scansione su FTP/SMB

Consente di effettuare la scansione dei documenti e di archiviarli in destinazioni specifiche mediante il protocollo FTP o SMB. Per maggiori informazioni, vedere Salva in: - Scansione su FTP/SMB nel capitolo Scansione/E-mail della guida per l'utente.

Controllo mailbox

Consente di visualizzare, stampare o eliminare i documenti contenuti in una mailbox. Inoltre, permette di modificare o disattivare l'associazione a un foglio di flusso lavoro e di eseguire i fogli di flusso lavoro collegati alla mailbox. Per maggiori informazioni, vedere il capitolo Controllo mailbox della guida per l'utente.

Archivio programmazioni

Mediante la funzione Archivio programmazioni è possibile archiviare la programmazione di un lavoro e assegnarle un numero. Per maggiori informazioni, vedere il capitolo Archivio programmazioni della guida per l'utente.

Menu Impostazione

Consente di impostare o modificare le seguenti funzioni: Mailbox, Archivio programmazioni, Fogli di flusso lavoro, Rubrica, Invio di gruppo, Commento e Tipo di carta. Per maggiori informazioni, vedere il capitolo Impostazioni della guida per l'utente.

Accensione e spegnimento

Accensione

Verificare che la macchina sia collegata a una fonte di alimentazione appropriata e che la spina del cavo di alimentazione sia bene inserita nella presa elettrica.

La macchina è pronta per l'uso dopo circa 12 secondi dall'accensione (il valore varia in base alla configurazione). Per maggiori informazioni, vedere Specifiche della macchina nel capitolo Specifiche della guida per l'utente.

1. Posizionare l'interruttore di accensione su <I>.

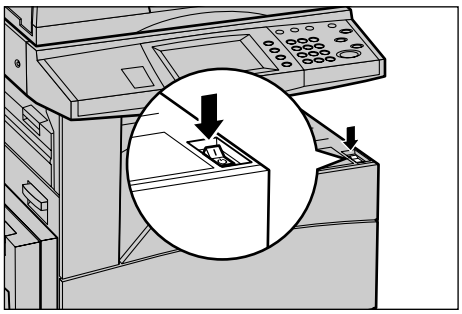

NOTA: se la macchina non si accende, verificare che sia stato premuto il pulsante RESET posto sul retro della macchina.

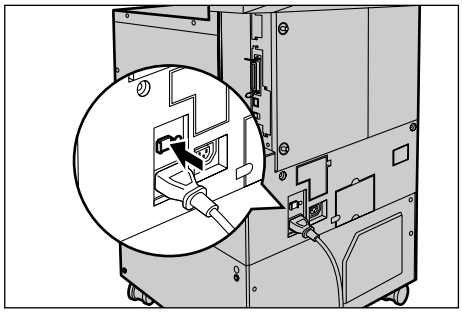

Spegnimento

Quando una macchina dotata di un disco rigido opzionale viene spenta, rimane attiva per circa 10 secondi per archiviare i file e prepararsi allo spegnimento. In seguito, il sistema si arresta completamente.

NOTA: lasciar trascorrere almeno 20 secondi tra lo spegnimento e l'accensione del sistema al fine di evitare possibili danni al disco rigido.

Interruttore di sicurezza

Se viene rilevato un malfunzionamento nell'alimentazione della macchina, l'interruttore di sicurezza installato sulla macchina interrompe automaticamente il passaggio di corrente elettrica. Se si verifica un'interruzione di corrente, individuare il pulsante RESET sul retro della macchina. Se l'interruttore di sicurezza è stato attivato, il pulsante RESET non sarà premuto. Per ripristinare l'alimentazione, premere il pulsante RESET.

Prima di utilizzare la macchina, premere il pulsante TEST. Se l'interruttore di sicurezza funziona correttamente, il pulsante RESET scatta. In tal caso, premere il pulsante RESET.

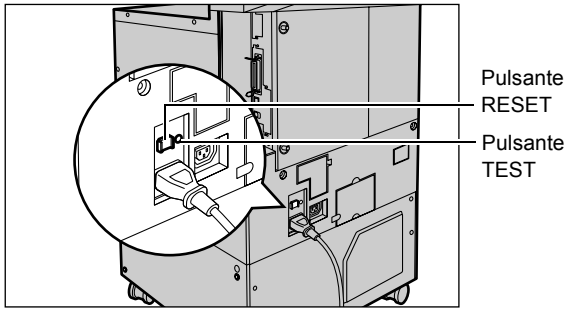

NOTA: se il pulsante RESET scatta di nuovo quando viene premuto o se, mediante questa procedura, l'alimentazione non viene ripristinata, rivolgersi al Centro assistenza clienti Xerox.

Modalità di risparmio energetico

Questa macchina è dotata di funzioni per il risparmio energetico che consentono un consumo ridotto di energia quando il sistema è inattivo. Il pulsante <Economizzatore> si trova nella parte superiore destra del pannello comandi, e si accende quando la funzione di risparmio energetico è abilitata. La funzione di risparmio energetico opera nelle due modalità seguenti:

- Modo alimentazione ridotta
- Modo sospensione

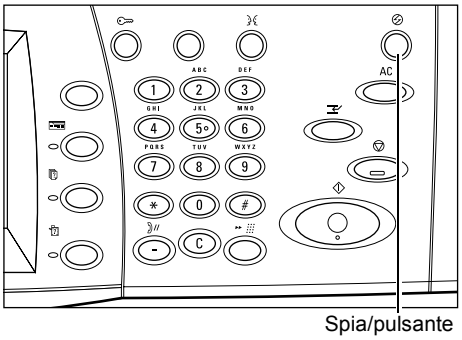

Modo alimentazione ridotta

Il Modo alimentazione ridotta viene attivato automaticamente dopo un determinato periodo di tempo dall'ultima operazione eseguita (copiatura, scansione, stampa o invio di fax). Quando questa funzione viene attivata, lo schermo sensibile si spegne e la spia del pulsante Economizzatore si accende. La funzione Modo alimentazione ridotta viene annullata quando si preme il pulsante <Economizzatore> posto sul pannello comandi o viene ricevuto un lavoro di stampa o fax. Il valore predefinito di 2 minuti può essere modificato dall’utente a seconda delle proprie esigenze di lavoro e impostato su un valore compreso tra 2 e 60 minuti.

Per maggiori informazioni, vedere Economizzatore automatico nel capitolo Impostazioni della guida per l'utente.

Modo sospensione

Il Modo sospensione viene attivato automaticamente dopo un determinato periodo di tempo dall'attivazione del Modo alimentazione ridotta. Il Modo sospensione consente un consumo energetico inferiore rispetto a quello del Modo alimentazione ridotta. Quando questa funzione viene attivata, lo schermo sensibile si spegne e la spia del pulsante Economizzatore si accende. La macchina esce dal Modo sospensione quando riceve un lavoro di stampa o fax o si preme il pulsante <Economizzatore>. Il valore predefinito di 2 minuti può essere cambiato dall’utente a seconda delle proprie esigenze di lavoro e impostato su un valore compreso tra 2 e 60 minuti. Il tempo di attesa specificato per l'attivazione del Modo sospensione viene calcolato a partire dall'attivazione della modalità Modo alimentazione ridotta.

Per maggiori informazioni, vedere Economizzatore automatico nel capitolo Impostazioni della guida per l'utente.

NOTA: per impostazione predefinita, la macchina attiva il Modo Sospensione dopo 15 minuti di inattività senza passare prima al Modo alimentazione ridotta.

Modifica dei valori predefiniti dei timer

Questa sezione spiega come l'operatore responsabile può modificare i valori predefiniti dei timer. Se si necessita di assistenza o maggiori informazioni, contattare l'operatore responsabile o vedere Orologio sistema/Timer nel capitolo Impostazioni della guida per l'utente.

1. Premere il pulsante <Accesso> sul pannello comandi.

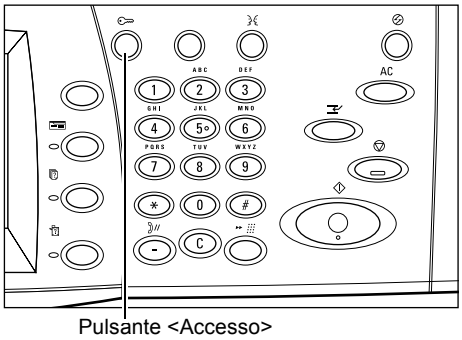

2. Inserire l'ID dell'operatore responsabile mediante la tastierina del pannello comandi. Selezionare [Conferma] nella schermata [Accesso amministratore di sistema].

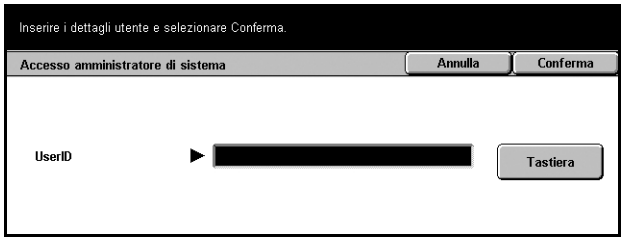

NOTA: l'ID predefinito dell'operatore responsabile è “11111”. Se la funzione Autenticazione è abilitata, può essere necessario inserire una password. La password predefinita
è “x-admin”.

3. Selezionare [Impostazioni di sistema] nella schermata [Menu amministratore di sistema].

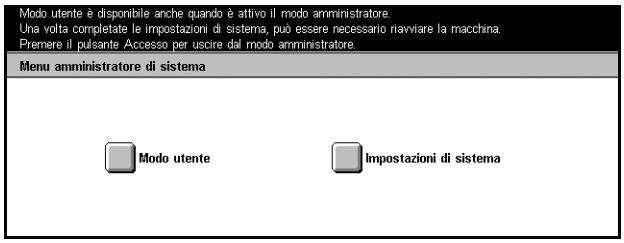

4. Selezionare [Impostazioni di sistema] nella schermata [Impostazioni di sistema].

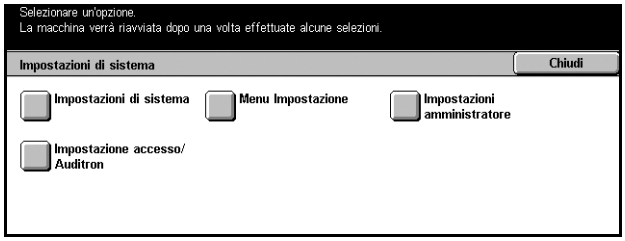

5. Selezionare [Impostazioni comuni] nella schermata [Impostazioni di sistema].

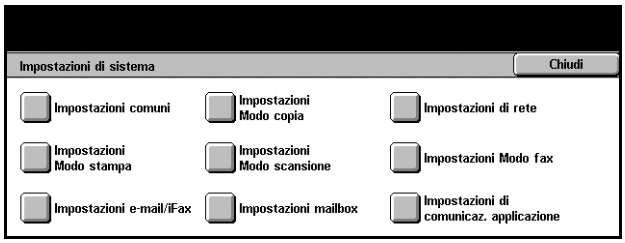

6. Selezionare [Orologio sistema/ Timer] nella schermata [Impostazioni comuni].

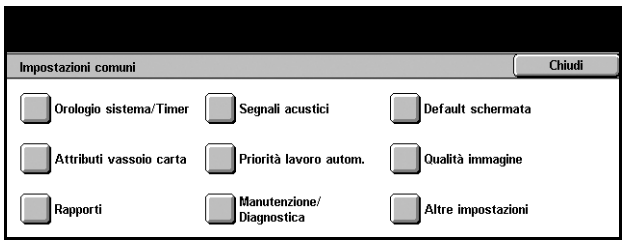

7. Selezionare l'opzione richiesta.

8. Scegliere [Modifica impostazioni].

9. Modificare il valore utilizzando i pulsanti di scorrimento o selezionando le opzioni desiderate.

10. Selezionare [Salva].

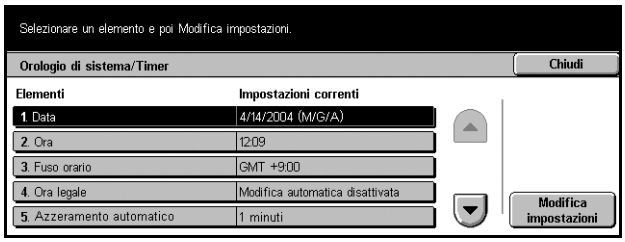

Modalità

Utilizzare questi i pulsanti per accedere alle schermate che consentono di selezionare le funzioni, controllare lo stato dei lavori e ottenere informazioni generali sulla macchina.

Questa macchina è dotata di quattro pulsanti di modalità.

- Tutti i servizi
- Funzioni
- Stato lavoro
- Stato macchina

NOTA: quando è attiva la modalità Impostazioni di sistema, questi pulsanti risultano inattivi.

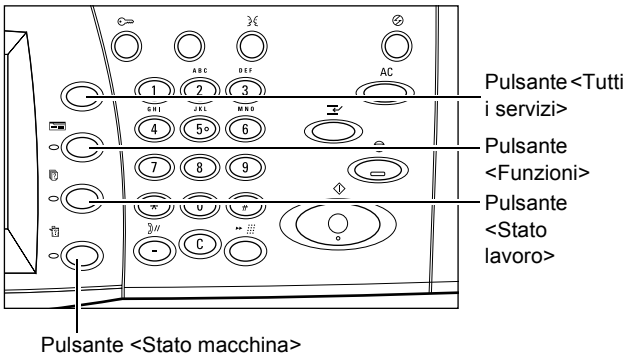

Tutti i servizi

Questo pulsante consente di accedere a tutti i servizi disponibili nella macchina.

NOTA: la disposizione delle icone dei servizi visualizzate sullo schermo può essere modificata dall'operatore responsabile.

1. Premere il pulsante <Tutti i servizi> sul pannello comandi.

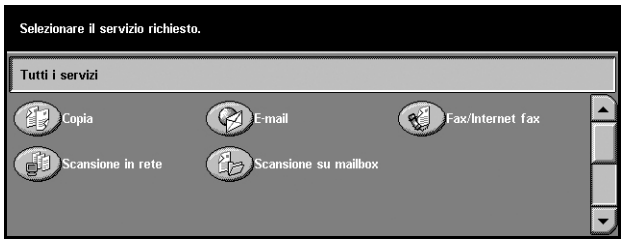

2. Utilizzare i pulsanti di scorrimento per cambiare schermata.

Funzioni

Questo pulsante consente di tornare alla schermata precedente. Se si utilizza la schermata [Stato lavoro] o [Stato macchina], premere il pulsante <Funzioni> per tornare alla schermata precedente relativa a una funzione di copiatura, fax o scansione. Se si preme questo pulsante quando la schermata di una funzione di copiatura, fax o scansione è attiva, la schermata non cambia. In tal caso, per selezionare una di queste funzioni, è necessario utilizzare il pulsante <Tutti i servizi>.

Stato lavoro

Questo pulsante consente di controllare l'avanzamento di un lavoro oppure di visualizzare il registro lavori e delle informazioni dettagliate sui lavori completati. Il lavoro più recente è riportato all'inizio dell'elenco. Il pulsante permette inoltre di eliminare o stampare diversi documenti speciali o i documenti contenuti nella mailbox pubblica della macchina. Per ulteriori informazioni, vedere la guida per l'utente.

Stato macchina

Questo pulsante consente di controllare lo stato della macchina, il contatore di fatturazione, lo stato della cartuccia toner o di stampare vari rapporti. Per ulteriori informazioni, vedere la guida per l'utente.

Interruzione lavoro

Questa funzione consente di sospendere temporaneamente il lavoro in corso per elaborare un lavoro più urgente.

NOTA: la macchina interrompe il lavoro corrente scegliendo il punto più appropriato.

1. Premere il pulsante <Interruzione> sul pannello comandi.
2. Inserire i comandi per il nuovo lavoro.
3. Premere il pulsante <Avvio> sul pannello comandi.
4. Per riprendere il lavoro interrotto, premere di nuovo il pulsante <Interruzione> e quindi <Avvio>.

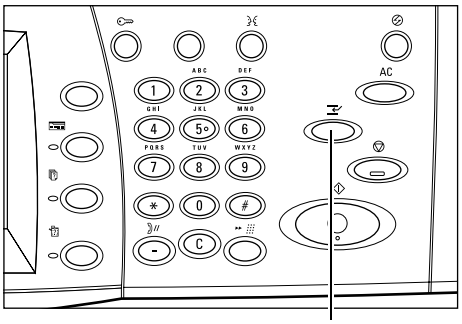

Pulsante <Interruzione>

NOTA: i lavori interrotti non possono essere promossi, rilasciati o eliminati dalla coda di stampa.

Carta riciclata

L'uso di carta riciclata consente di rispettare l'ambiente e garantisce prestazioni ottimali. Xerox consiglia di utilizzare una carta riciclata con una percentuale del 20% di contenuto post-consumo, che può essere ordinata a Xerox o a un fornitore di prodotti per l'ufficio. Per ulteriori informazioni su altri tipi di carta riciclata, rivolgersi a un rivenditore Xerox oppure visitare il sito www.xerox.com.

3 Copia

Questo capitolo contiene informazioni sulle funzioni e sulle schermate relative al servizio di copiatura.

NOTA: alcune funzioni descritte in questo capitolo sono opzionali e potrebbero mancare nella configurazione della macchina in uso.

Esecuzione delle copie

Questa sezione descrive le operazioni di base per l'esecuzione delle copie. Prima di eseguire delle copie mediante questa macchina, è necessario conoscere il tipo di documento originale e il numero di copie da stampare. Eseguire le operazioni elencate di seguito.

1. Caricamento dei documenti – pagina 35

2. Selezione delle funzioni – pagina 37

3. Impostazione del numero di copie – pagina 38

4. Avvio del lavoro di copiatura – pagina 39

5. Verifica del lavoro di copiatura nella schermata Stato lavoro – pagina 39

Interruzione del lavoro di copiatura – pagina 39

NOTA: se la funzione Autenticazione è abilitata, prima di utilizzare la macchina, può essere necessario ottenere un numero di conto. Per richiedere un numero di conto o ulteriori informazioni, rivolgersi all'operatore responsabile.

1. Caricamento dei documenti

Le aree di inserimento dei documenti sono le seguenti:

- Alimentatore automatico (per uno o più documenti)
- Lastra di esposizione (per documenti singoli o originali rilegati)

NOTA: la copertura della lastra di esposizione viene installata nelle configurazioni prive dell'alimentatore automatico.

NOTA: i formati standard dei documenti vengono individuati automaticamente. Questi formati variano a seconda della tabella dei formati carta specificata dall'operatore responsabile. Per maggiori informazioni sull'impostazione della tabella dei formati carta, vedere Impostazioni formato carta nel capitolo Impostazioni della guida per l'utente. Se il formato di un documento non è standard o non è identificato come tale, viene chiesto di verificare il documento o di specificarne il formato manualmente. Per ulteriori informazioni su come specificare il formato di un documento manualmente, consultare *Formato originale a pagina 53*.

Alimentatore automatico

L'alimentatore automatico può contenere fino a 50 fogli di carta di qualità di grammatura 38–128 g/m^2. Un documento può avere un una larghezza compresa tra 140 e 297 mm e una lunghezza compresa tra 210 e 432 mm o un formato standard SEF compreso tra A5 e A3. Prima di caricare gli originali, verificare che siano in buone condizioni e rimuovere tutti gli eventuali punti e fermagli metallici. L'alimentatore automatico è in grado di rilevare i formati standard; in alternativa l'utente può specificare un formato manualmente utilizzando la scheda [Opzioni di scansione].

Per informazioni su come copiare originali di formato misto mediante l'alimentatore automatico, consultare *Originali misti a pagina 53*.

NOTA: per ridurre il rischio di inceppamenti dell'alimentatore, posizionare i documenti piegati o ondulati sulla lastra e fare una copia. Sostituire, quindi, i documenti piegati o ondulati con la nuova copia.

Mediante l'alimentatore automatico è possibile eseguire la scansione di documenti di formato misto in sequenza. Allineare i documenti all'angolo superiore dell'alimentatore automatico.

Per informazioni su come copiare originali di formato misto mediante l'alimentatore automatico, consultare *Originali misti a pagina 53*.

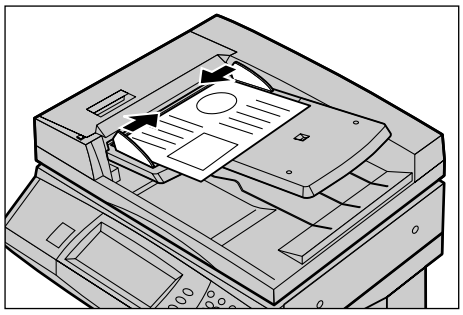

1. Prima di caricare gli originali nell'alimentatore automatico, togliere tutti gli eventuali punti e fermagli metallici.
2. Inserire nell'alimentatore i documenti ben impilati, con l'immagine rivolta verso l'alto. La prima pagina deve essere in cima alla pila, con l'intestazione rivolta verso la parte posteriore o sinistra della macchina.
3. Posizionare la pila fra le guide allineando il bordo sinistro con il vassoio dell'alimentatore automatico, quindi regolare le guide in modo che tocchino i bordi dei documenti.

Se in [Vassoi carta] è selezionato [Auto], viene automaticamente scelto un vassoio adatto al formato dell'originale. Il vassoio selezionato, il formato e l'orientamento dei fogli presenti nel vassoio vengono visualizzati sullo schermo.

NOTA: questa funzione è disponibile se viene rilevato un vassoio adatto. Se non vengono individuati vassoi adatti, selezionare un vassoio manualmente o utilizzare il vassoio bypass. Per ulteriori informazioni sulla selezione dei vassoi, consultare *Vassoi carta a pagina 42*.

Lastra di esposizione

La lastra di esposizione viene utilizzata per gli originali singoli o rilegati di larghezza compresa tra 15 e 297 mm e lunghezza compresa tra 15 e 432 mm.

1. Sollevare l'alimentatore automatico o la copertura della lastra.

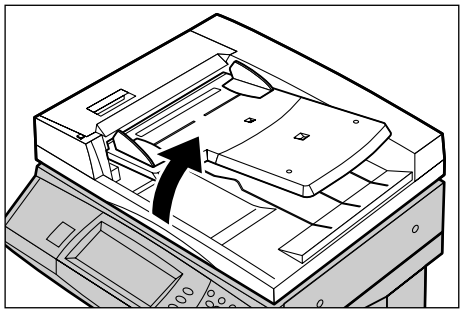

2. Posizionare il documento sulla lastra di esposizione con l'immagine rivolta verso il basso e allinearlo alla punta della freccia di registrazione situata vicino all'angolo superiore sinistro della lastra.
3. Abbassare l'alimentatore automatico o la copertura della lastra.

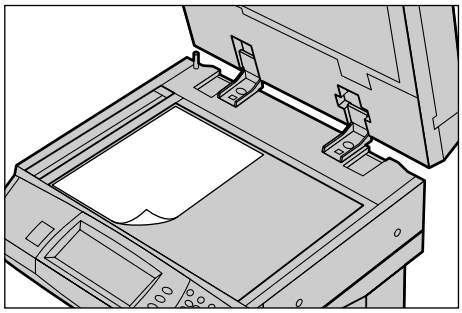

2. Selezione delle funzioni

Le funzioni disponibili nella schermata [Copia di base] sono quelle utilizzate con maggiore frequenza.

NOTA: sono disponibili solo le funzioni presenti nella configurazione della propria macchina.

1. Premere il pulsante <Tutti i servizi> sul pannello comandi.

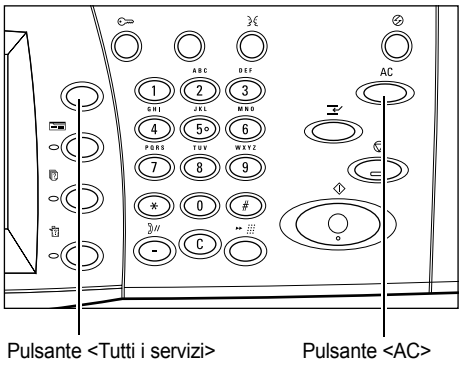

2. Selezionare [Copia] nella schermata [Tutti i servizi]. Verificare che la schermata [Copia di base] sia visualizzato.

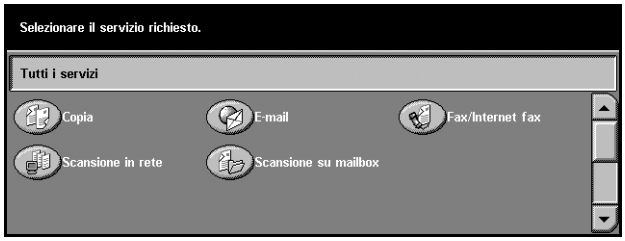

NOTA: se la funzione Autenticazione è abilitata, può essere necessario inserire un ID utente e una password (se impostati). Per richiedere assistenza, rivolgersi all'operatore responsabile.

3. Selezionare il pulsante corrispondente alla funzione desiderata. Se si seleziona l'opzione [Altro], premere [Salva] per confermare la funzione selezionata oppure [Annulla] per ritornare alla schermata precedente.

Se necessario, selezionare le varie schede e configurare le impostazioni per la copiatura. Per informazioni su ciascuna scheda, consultare le sezioni elencate di seguito.

Copia di base – pagina 40
Qualità immagine - Copia – pagina 47
Opzioni di scansione - Copia – pagina 50
Formato copie - Copia – pagina 59
Assemblaggio lavoro – pagina 69

3. Impostazione del numero di copie

Il numero massimo di copie previsto è 999.

1. Digitare il numero di copie desiderato utilizzando la tastierina. Il numero inserito viene visualizzato nell'angolo in alto a destra dello schermo sensibile.

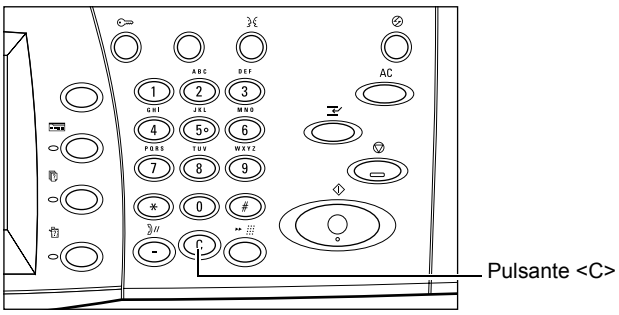

NOTA: per annullare l'inserimento di un numero errato, premere il pulsante <C> e digitare il numero di copie corretto.

4. Avvio del lavoro di copiatura

1. Premere il pulsante <Avvio>. Ciascun documento viene scansito soltanto una volta. Il numero delle copie rimanenti viene visualizzato nell'angolo in alto a destra dello schermo sensibile.

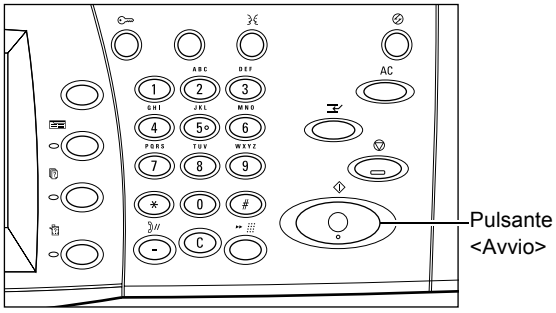

Mentre l'operazione è in corso, se l'alimentatore automatico o la lastra di esposizione sono pronti per l'uso e la macchina è dotata di un disco fisso opzionale, è possibile eseguire la scansione del documento successivo oppure programmare un altro lavoro. La programmazione di un lavoro successivo può essere effettuata anche mentre è in corso il riscaldamento della macchina.

5. Verifica del lavoro di copiatura nella schermata Stato lavoro

1. Per visualizzare la schermata [Stato lavoro], premere il pulsante <Stato lavoro> sul pannello comandi.

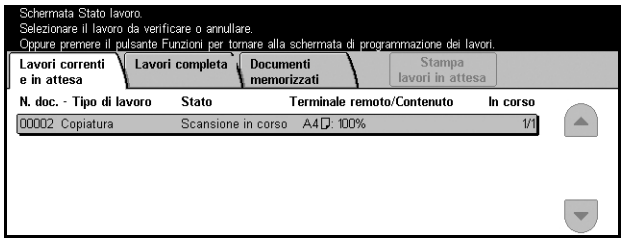

Viene visualizzato il lavoro di copiatura in coda. Se il lavoro non viene visualizzato sullo schermo sensibile, significa che potrebbe essere già stato elaborato.

Per ulteriori informazioni, vedere la guida per l'utente.

Interruzione del lavoro di copiatura

Per annullare manualmente il lavoro di copiatura in corso, seguire la procedura riportata di seguito.

1. Selezionare [Arresto] sullo schermo sensibile o premere il pulsante <Arresto> sul pannello comandi per sospendere il lavoro di copiatura in corso.

NOTA: per riprendere il lavoro sospeso, premere il pulsante <Avvio> sul pannello comandi.

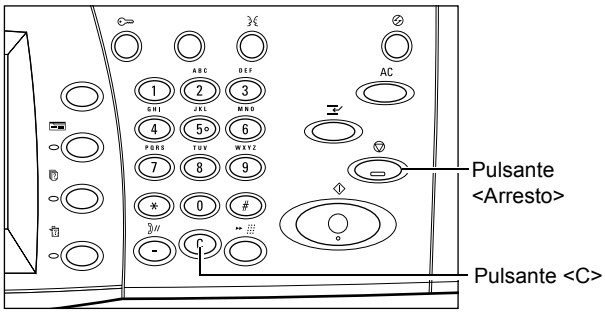

2. Se è necessario visualizzare la schermata [Stato lavoro], premere il pulsante <Stato lavoro>. Per uscire dalla schermata [Stato lavoro], premere il pulsante <Funzioni>.
3. Per eliminare il lavoro sospeso, premere il pulsante <C> sul pannello comandi.

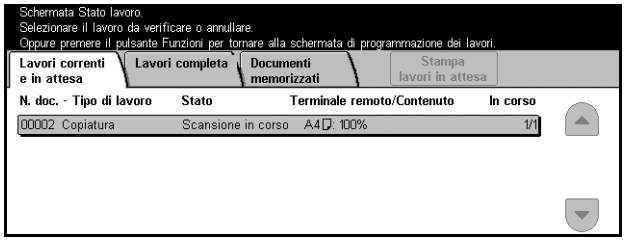

Copia di base

Questa sezione descrive le funzioni di base per i lavori di copiatura visualizzate nella schermata [Copia di base]. Per informazioni sulle funzioni disponibili, consultare le pagine indicate di seguito.

Riduzione/Ingrandimento – pagina 40
Vassoi carta – pagina 42
Fronte/retro – pagina 44
Uscita copie – pagina 45

1. Premere il pulsante <Tutti i servizi> sul pannello comandi.
2. Selezionare [Copia] sullo schermo sensibile. Verificare che la schermata [Copia di base] sia visualizzato.
3. Selezionare l'opzione richiesta.

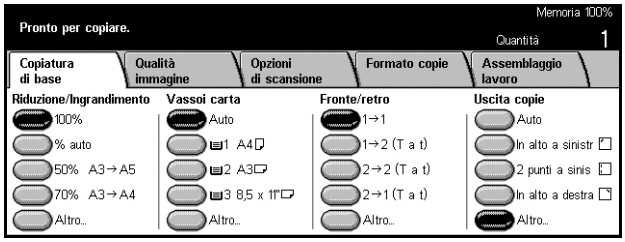

Riduzione/Ingrandimento

Oltre alle copie con formato 100%, è possibile produrre copie ridotte o ingrandite con un formato compreso tra il 25 e il 400% selezionando una delle opzioni di [Riduzione/ Ingrandimento].

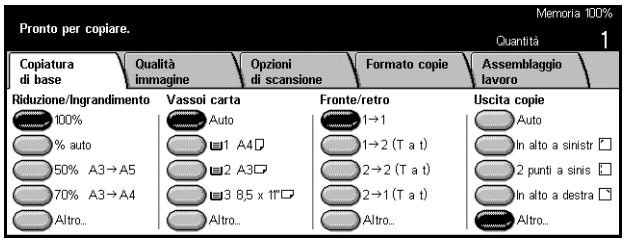

100%

Consente di produrre copie dello stesso formato dell'originale.

% auto

Consente di ridurre o ingrandire automaticamente l'immagine originale per adattarla al formato della carta selezionata.

NOTA: se questa opzione è abilitata, non è possibile selezionare [Auto] in [Vassoi carta] o [Rilevamento automatico] in [Formato carta] nella schermata [Vassoio 5 (bypass)]. Il vassoio 1 viene selezionato automaticamente, anche se in [Vassoi carta] è selezionato [Auto]. Se nella schermata [Vassoio 5 (bypass)] è selezionato [Rilevamento automatico] in [Formato carta], quando si preme il pulsante <Avvio> viene generato un errore.

Preselezioni

Consentono di selezionare una delle due percentuali di riduzione/ingrandimento preimpostate dall'operatore responsabile e utilizzate più frequentemente.

Altro

Consente di visualizzare la schermata [Riduzione/Ingrandimento].

Schermata [Riduzione/Ingrandimento]

Consente di selezionare o specificare la percentuale di riduzione o ingrandimento dell'immagine.

1. Selezionare [Altro] in [Riduzione/Ingrandimento] nella schermata [Copia di base].
2. Selezionare l'opzione richiesta.
3. Selezionare [Salva].

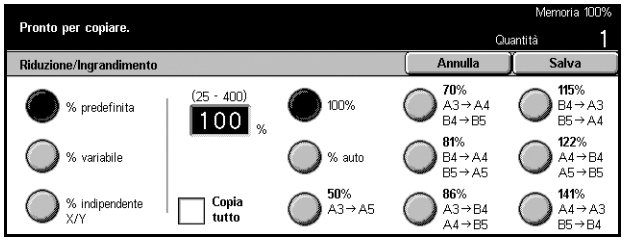

% predefinita

- Preselezioni – Consente di selezionare tra le sette impostazioni predefinite per la riduzione e l'ingrandimento. Le preselezioni sono impostate dall'operatore responsabile.
- Copia tutto – Viene utilizzato un valore leggermente inferiore alla percentuale di riduzione/ingrandimento selezionata per consentire la copiatura completa del documento originale sul foglio.

% variabile

Consente di specificare una percentuale di riduzione/ingrandimento compresa tra 25 e 400% (con incrementi dell'1%) mediante la tastierina o i pulsanti di scorrimento visualizzati sullo schermo sensibile.

% indipendente X/Y

Consente di specificare con incrementi dell'1% una percentuale di riduzione/ ingrandimento diversa per la larghezza e la lunghezza. La percentuale di riduzione/ ingrandimento deve essere compresa tra il 25 e il 400%.

- Auto – Viene scelta automaticamente una percentuale di riduzione/ingrandimento diversa per la lunghezza e la larghezza per adattare l'immagine alla carta.
- Auto (Copia tutto) – Viene abilitata la funzione [Auto] e viene utilizzato un valore leggermente inferiore alla percentuale di riduzione/ingrandimento selezionata, per consentire la copiatura completa delle immagini dei documenti originali.
- XY – Consente di specificare la stessa percentuale di riduzione/ingrandimento per la larghezza e la lunghezza.

NOTA: se è selezionato [% auto], il vassoio 1 viene selezionato automaticamente anche se in [Vassoi carta] è selezionato [Auto].

Vassoi carta

Sullo schermo sensibile vengono visualizzati i vassoi disponibili, il formato dei supporti e l'orientamento predefinito per ciascun vassoio.

Se si cambia il formato o il tipo di supporto di un vassoio, è necessario che l'operatore responsabile programmi di nuovo il vassoio per adattarlo al formato caricato. Per ulteriori informazioni sulla programmazione dei vassoi, rivolgersi all'operatore responsabile.

Per informazioni sui formati e i tipi di supporto compatibili con la macchina, consultare *il capitolo Carta e altri supporti.*

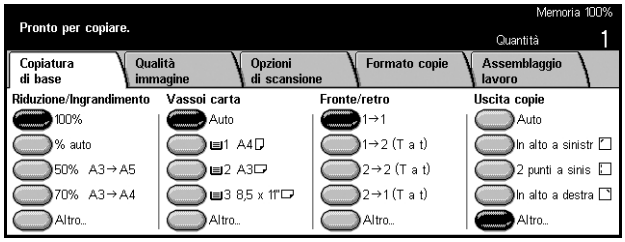

Auto

La macchina seleziona automaticamente il vassoio adatto a seconda del formato dell'originale, della percentuale di riduzione o ingrandimento e delle impostazioni delle funzioni relative.

NOTA: se nella schermata [Riduzione/Ingrandimento] è selezionato [% auto], in [Riduzione/Ingrandimento] viene selezionato automaticamente [100%] anche se in [Vassoi carta] è selezionato [Auto].

Preselezioni

Consentono di selezionare uno dei tre vassoi carta predefiniti, impostati dall'operatore responsabile. Per ogni vassoio, ad eccezione del vassoio 5, viene visualizzato il numero, il formato e l'orientamento della carta .

Altro

Consente di visualizzare la schermata [Vassoi carta].

Schermata [Vassoi carta]

Consente di selezionare uno dei cinque vassoi predefiniti (compreso il vassoio bypass).

1. Selezionare [Altro] per l'opzione [Vassoi carta] nella schermata [Copia di base].
2. Selezionare l'opzione richiesta.
3. Selezionare [Salva].

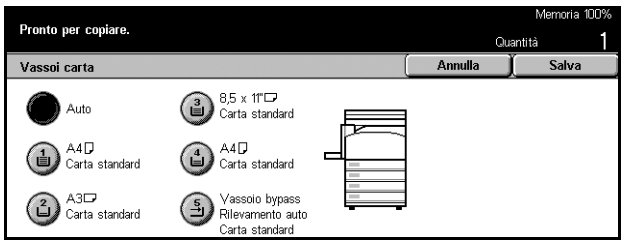

Auto

Vedere l'opzione [Auto] descritta precedentemente.

Preselezioni

Consentono di selezionare uno dei quattro vassoi predefiniti.

Bypass

Consente di visualizzare la schermata [Vassoio 5 (bypass)].

Schermata [Vassoio 5 (bypass)]

Il vassoio bypass può essere utilizzato temporaneamente per caricare la carta non disponibile nei vassoi preimpostati. Questo vassoio può contenere una pila di carta di 10 mm al massimo (circa 95 fogli di grammatura 80 g/m^2). Per un uso corretto del vassoio bypass, seguire la procedura riportata di seguito.

1. Selezionare [Vassoio bypass] nella schermata [Vassoi carta].
2. Selezionare l'opzione richiesta.
3. Selezionare [Salva].

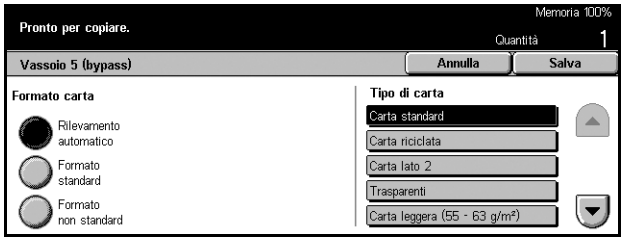

Formato carta

- Rilevamento automatico – Il formato della carta alimentata dal vassoio bypass viene rilevato automaticamente.
- Formato standard – Consente di visualizzare sullo schermo sensibile i formati carta predefiniti e di selezionarne uno. I formati carta predefiniti sono impostati dall'operatore responsabile.
- Formato non standard – Consente di specificare la larghezza e la lunghezza del formato carta mediante i pulsanti di scorrimento con incrementi di 1 mm. Un formato carta può avere una larghezza compresa tra 89 e 297 mm e una lunghezza compresa tra 99 e 432 mm.

Tipo di carta

Consente di selezionare uno dei tipi di carta predefiniti visualizzati. Le preselezioni sono impostate dall'operatore responsabile.

Fronte/retro

Questa funzione consente di eseguire automaticamente delle copie fronte/retro da originali solo fronte o fronte/retro.

NOTA: prima di utilizzare la funzione, specificare l'orientamento dell'originale per indicare la parte superiore del documento in [Orientamento originale] nella schermata [Opzioni di scansione].

NOTA: l'opzione Fronte/retro non può essere utilizzata con i seguenti tipi di carta: trasparenti, carta leggera, cartoncino, etichette, supporto per copertine e carta già stampata su un lato (ad esempio, carta da riciclare).

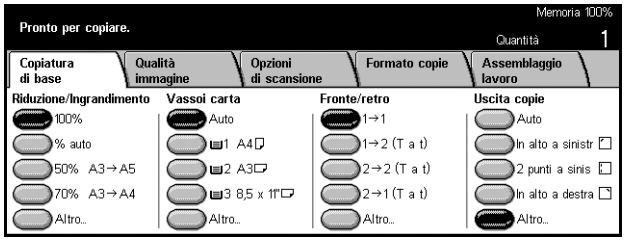

1 → 1

Consente di produrre copie solo fronte da originali solo fronte.

1 → 2 (T a t)

Consente di produrre copie fronte/retro da originali solo fronte.

2 → 2 (T a t)

Consente di produrre copie fronte/retro da originali fronte/retro.

2 → 1 (T a t)

Consente di produrre copie solo fronte da originali fronte/retro.

NOTA: se si utilizza la lastra di esposizione con le opzioni [1 → 2 (T a t)] o [2 → 2 (T a t)], quando la macchina è pronta per effettuare la scansione del documento successivo, viene visualizzato un messaggio.

Altro

Consente di visualizzare la schermata [Fronte/retro].

Schermata [Fronte/retro]

Consente di selezionare l'impostazione precedente e di ruotare con orientamento testa a piede l'immagine posta sul secondo lato delle copie.

1. Selezionare [Altro] per la funzione [Fronte/retro] nella schermata [Copia di base].
2. Selezionare l'opzione richiesta.
3. Selezionare [Salva].

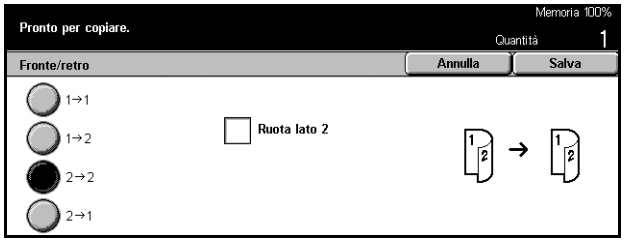

Ruota lato 2

Selezionare questa casella di controllo per ruotare con orientamento testa a piede l'immagine posta sul retro delle copie.

NOTA: questa opzione è disponibile solo per [1 → 2 (T a t)] e [2 → 2 (T a t)].

Uscita copie

Questa funzione consente di fascicolare le copie in uscita. Se la stazione di finitura opzionale è installata, è disponibile anche la funzione di pinzatura. È possibile scegliere la posizione dei punti metallici sulla copia stampata.

NOTA: se la stazione di finitura non è installata, le funzioni visualizzate sullo schermo sono diverse.

NOTA: se non si carica la carta con il formato corretto, quando la funzione di pinzatura viene applicata a un lavoro di copiatura o stampa, durante l'elaborazione del lavoro può verificarsi un errore di formato. Quando questo accade, la carta di formato sbagliato elaborata fino al momento dell'errore si trova già nella stazione di finitura. Se sullo schermo sensibile della macchina viene visualizzato il messaggio “Il formato o l'orientamento della carta nel vassoio 5 (bypass) è diverso dall'impostazione:" oppure “Il formato o l'orientamento della carta nel vassoio X è diverso dal formato selezionato. Caricare xxx”, aprire la copertura superiore della stazione di finitura, rimuovere la carta sbagliata, caricare quella corretta in un vassoio, quindi riavviare il lavoro. Se si sostituisce semplicemente la carta del vassoio e si riprende il lavoro senza estrarre dalla stazione di finitura la carta già elaborata, vengono pinzati contemporaneamente sia i fogli sbagliati presenti nella stazione di finitura che i fogli corretti presenti nel vassoio.

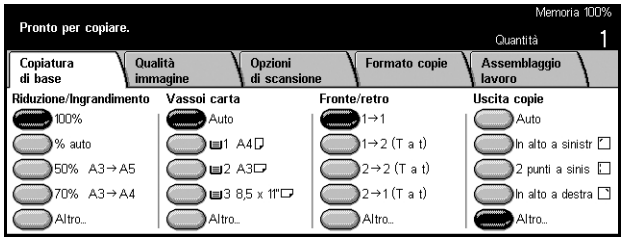

Auto

Consente di utilizzare automaticamente l'opzione [Fascicolate] o [Non fascicolate] per le copie in uscita. L'opzione [Fascicolate] viene applicata quando si utilizza l'alimentatore automatico o è abilitata una delle seguenti funzioni: [Originali rilegati], [Copertine], [Divisori vuoti + N fascicoli], [Pinzatura], [Lavoro composto], [Fascicolo di prova] o [Creazione libretto]. Per tutte le altre opzioni viene applicato [Non fascicolate].

In alto a sinistra

Viene pinzato l'angolo in alto a sinistra della copia stampata.

2 punti a sinistra

Vengono applicati due punti sulla sinistra della copia stampata.

In alto a destra

Viene pinzato l'angolo in alto a destra della copia stampata.

Altro

Consente di visualizzare la schermata [Uscita copie].

Schermata [Uscita copie]

Consente di selezionare il metodo di fascicolazione delle copie stampate e specificare il vassoio di ricezione.

1. Selezionare [Altro] in [Uscita copie] nella schermata [Copia di base].
2. Selezionare l'opzione richiesta.
3. Selezionare [Salva].

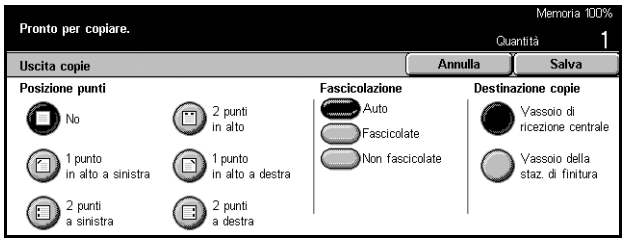

Posizione punti

Per specificare la posizione dei punti, selezionare una delle cinque opzioni visualizzate.

Fascicolazione

- Auto – Consente di fascicolare automaticamente le copie stampate. Vedere l'opzione [Auto] descritta precedentemente.

- Fascicolate – Il numero di fascicoli specificato viene prodotto nello stesso ordine degli originali. Ad esempio, due copie di un documento di tre pagine vengono stampate nell'ordine 1-2-3, 1-2-3.

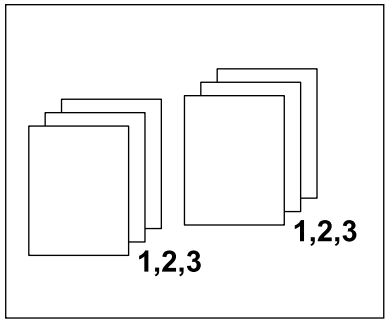

- Non fascicolate – Consente di eseguire pile di copie basate sul numero di copie richiesto per ogni documento. Ad esempio, due copie di un documento di tre pagine vengono stampate nell'ordine 1-1, 2-2, 3-3.

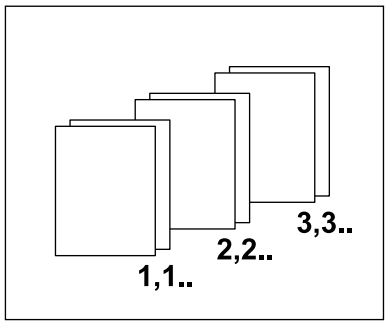

Destinazione copie

Scegliere un vassoio di ricezione per il lavoro di copiatura selezionando [Vassoio di ricezione centrale] o [Vassoio della stazione di finitura].

NOTA: prima di poter essere utilizzato, il vassoio di ricezione centrale deve essere abilitato mediante l'impostazione Modulo vassoio esteso. Selezionare il tipo di modulo vassoio esteso disponibile. Se è installata la stazione di finitura opzionale, selezionare [Modulo impilatura sfalsata] per abilitare il vassoio di ricezione centrale.

Qualità immagine - Copia

Questa sezione descrive le funzioni per la regolazione della qualità dell'immagine delle copie accessibili mediante le opzioni di Qualità immagine. Per informazioni sulle funzioni disponibili, consultare le pagine indicate di seguito.

Tipo di originale – pagina 48
Più chiaro/Più scuro – pagina 49
Definizione – pagina 49
Esposizione automatica – pagina 49

1. Premere il pulsante <Tutti i servizi> sul pannello comandi.
2. Selezionare [Copia] sullo schermo sensibile.
3. Selezionare la scheda [Qualità immagine].
4. Selezionare l'opzione richiesta.

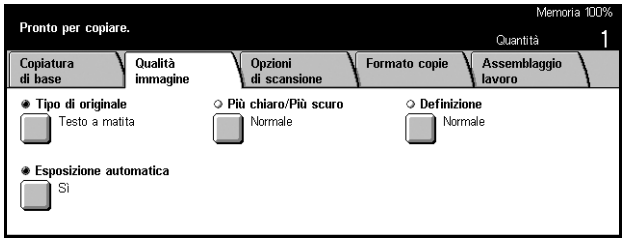

Tipo di originale

Questa funzione consente di indicare alla macchina il tipo di originale per ottenere un'immagine di qualità ottimale.

1. Selezionare [Tipo di originale] nella schermata [Qualità immagine].
2. Selezionare l'opzione richiesta.
3. Selezionare [Salva].

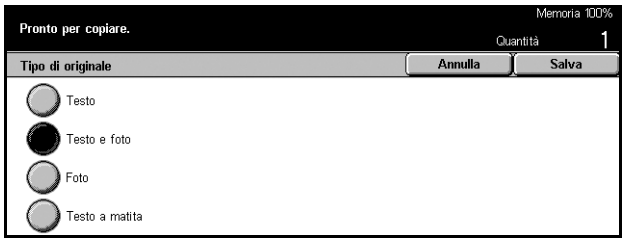

Testo

Utilizzare questa opzione per copiare documenti che contengono solo testo. Selezionare questa opzione quando si desidera ottenere copie nitide del testo.

Testo e foto

Utilizzare questa opzione per copiare documenti che contengono sia testo che fotografie. La macchina rileva automaticamente il testo e le fotografie e applica l'impostazione di qualità appropriata per ciascuna area.

Foto

Utilizzare questa opzione per copiare documenti che contengono solo fotografie.

Testo a matita

Utilizzare questa opzione per copiare i documenti scritti a matita. L'immagine di questi documenti è chiara e difficile da vedere e pertanto viene scurita.

Più chiaro/Più scuro

Questa funzione consente di regolare la densità delle copie.

1. Selezionare [Più chiaro/Più scuro] nella schermata [Qualità immagine].
2. Regolare il livello di densità.
3. Selezionare [Salva].

Definizione

Questa funzione consente di aumentare o ridurre il livello di definizione delle linee fini e dei bordi.

1. Selezionare [Definizione] nella schermata [Qualità immagine].
2. Regolare il livello di definizione.
3. Selezionare [Salva].

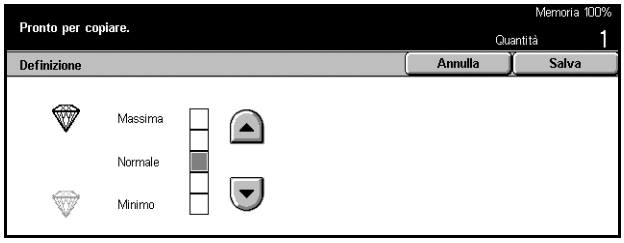

Esposizione automatica

Questa funzione consente di specificare se riprodurre o meno sulle copie il colore di sfondo degli originali.

NOTA: se si seleziona [Foto] nella schermata [Tipo di originale], questa funzione viene disabilitata.

1. Selezionare [Esposizione automatica] nella schermata [Qualità immagine].
2. Selezionare [Sì] per abilitare la funzione.
3. Selezionare [Salva].

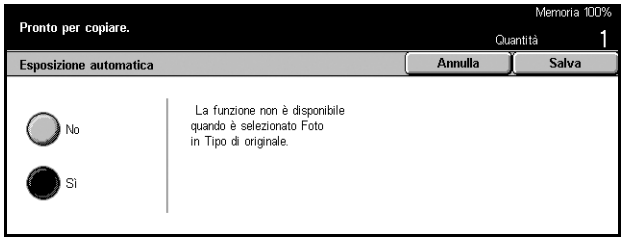

Opzioni di scansione - Copia

Questa sezione descrive le opzioni di scansione utilizzate per impostare il layout dei documenti. Per informazioni sulle opzioni disponibili, consultare le pagine indicate di seguito.

Originali rilegati – pagina 50
Copiatura libretto – pagina 52
Formato originale – pagina 53
Originali misti – pagina 53
Cancellazione bordo – pagina 54
Spostamento margine – pagina 55
Rotazione immagine – pagina 57
Immagine speculare/negativa – pagina 58
Orientamento originale – pagina 59

1. Premere il pulsante <Tutti i servizi> sul pannello comandi.
2. Selezionare [Copia] sullo schermo sensibile.
3. Selezionare la scheda [Opzioni di scansione]. Per cambiare schermata, utilizzare le linguette laterali.
4. Selezionare l'opzione richiesta.

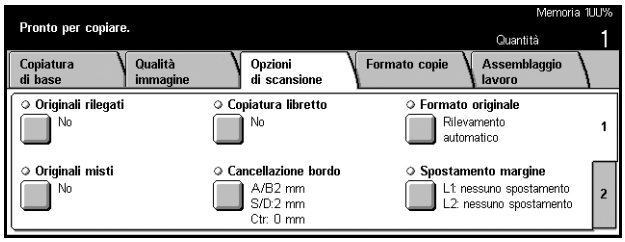

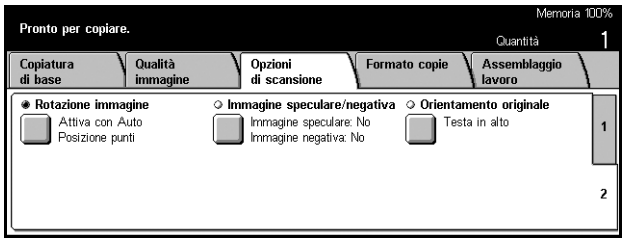

Originali rilegati

Questa funzione consente di copiare le due pagine di un documento rilegato aperto mediante la lastra di esposizione. Le pagine vengono copiate su due fogli separati.

1. Selezionare [Originali rilegati] nella schermata [Opzioni di scansione].
2. Eseguire le operazioni richieste.
3. Selezionare [Salva].

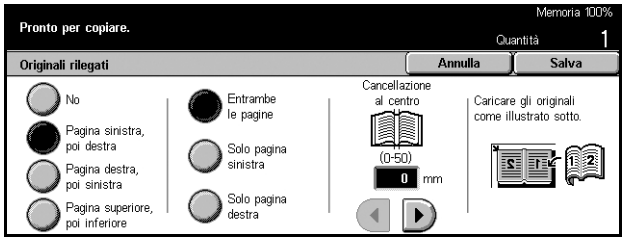

NOTA: le due pagine di un documento rilegato aperto devono essere posizionate sulla lastra di esposizione in orizzontale.

No

La funzione viene disabilitata.

Pagina sinistra, poi destra

Consente di copiare entrambe le pagine di un documento rilegato aperto partendo da sinistra.

Pagina destra, poi sinistra

Consente di copiare entrambe le pagine di un documento rilegato aperto partendo da destra.

Pagina superiore, poi inferiore

Consente di copiare entrambe le pagine di un documento rilegato aperto partendo dalla pagina superiore.

Entrambe le pagine

Consente di copiare entrambe le pagine di un documento rilegato aperto.

Solo pagina sinistra

Consente di copiare solo la pagina sinistra di un documento rilegato aperto.

Solo pagina destra

Consente di copiare solo la pagina destra di un documento rilegato aperto.

Solo pagina superiore

Consente di copiare solo la pagina superiore di un documento rilegato aperto.

Solo pagina inferiore

Consente di copiare solo la pagina inferiore di un documento rilegato aperto.

Cancellazione centro

Consente di cancellare la parte centrale del documento rilegato aperto, che tende a risultare scura. Utilizzare i pulsanti di scorrimento per specificare la larghezza dell'area da cancellare (0–50 mm) con incrementi di 1 mm.

Copiatura libretto

Questa funzione consente di eseguire copie fronte/retro degli originali rilegati mediante la lastra di esposizione. Come prima pagina, viene inserito automaticamente un foglio bianco.

1. Selezionare [Copiatura libretto] nella schermata [Opzioni di scansione].
2. Selezionare l'opzione richiesta.
3. Selezionare [Salva].

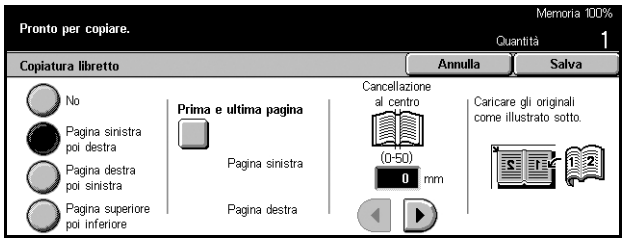

NOTA: questa funzione e la funzione [Originali rilegati] non possono essere attivate contemporaneamente.

No

La funzione viene disabilitata.

Pagina sinistra, poi destra

Consente di copiare entrambe le pagine di un documento rilegato aperto partendo da sinistra.

Pagina destra, poi sinistra

Consente di copiare entrambe le pagine di un documento rilegato aperto partendo da destra.

Pagina superiore, poi inferiore

Consente di copiare entrambe le pagine di un documento rilegato aperto partendo dalla pagina superiore.

Prima e ultima pagina

Consente di visualizzare la schermata [Copiatura libretto - Prima e ultima pagina]. In questa schermata è possibile specificare il lato della pagina con cui iniziare o terminare il lavoro di copiatura. I lati specificati devono essere identificati utilizzando la schermata [Originali rilegati].

Cancellazione centro

Consente di cancellare la parte centrale del documento rilegato aperto, che tende a risultare scura. Utilizzare i pulsanti di scorrimento per specificare la larghezza dell'area da cancellare (0–50 mm) con incrementi di 1 mm.

Formato originale

Mediante questa funzione, il formato dell'originale può essere rilevato automaticamente, selezionato da un elenco di formati predefiniti oppure specificato manualmente. Se si seleziona un formato personalizzato, i documenti vengono copiati con il formato specificato indipendentemente dal loro effettivo formato.

1. Selezionare [Formato originale] nella schermata [Opzioni di scansione].
2. Selezionare l'opzione richiesta.
3. Selezionare [Salva].

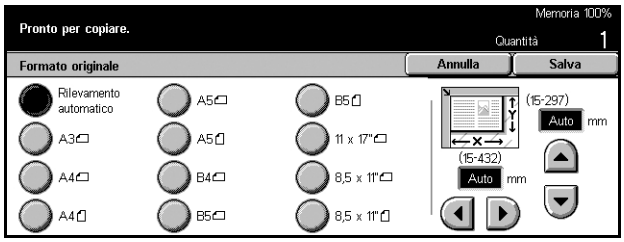

Rilevamento automatico

Consente di rilevare automaticamente il formato degli originali di formato standard.

Preselezioni

Consentono di selezionare uno degli 11 formati standard predefiniti con orientamento verticale o orizzontale. Le preselezioni sono impostate dall'operatore responsabile.

Impostazioni personalizzate

I pulsanti di scorrimento consentono di specificare manualmente il formato del documento. La larghezza può essere compresa tra 15 e 297 mm e la lunghezza tra 15 e 432 mm.

Originali misti

Questa funzione consente di caricare nell'alimentatore automatico originali di formati diversi contemporaneamente.

NOTA: per abilitare questa funzione, selezionare [Rilevamento automatico] nella schermata [Formato originale].

NOTA: per utilizzare questa funzione, è necessario indicare la parte superiore del documento specificando l'orientamento mediante [Orientamento originale] nella schermata [Opzioni di scansione].

NOTA: se si carica carta di formato standard, può essere visualizzato un messaggio che richiede di inserire manualmente il formato dei documenti. Per effettuare questa operazione, seguire le istruzioni visualizzate. Caricare prima gli originali misti con alimentazione lato corto.

1. Selezionare [Originali misti] nella schermata [Opzioni di scansione].
2. Selezionare [Sì] per abilitare la funzione.
3. Selezionare [Salva].

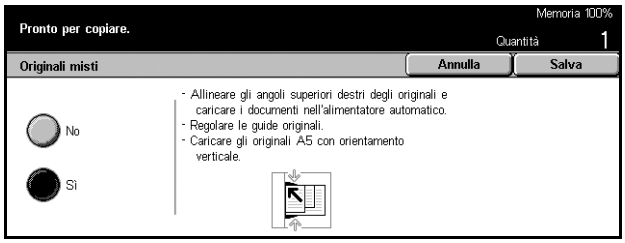

NOTA: se si disabilita questa funzione e si eseguono copie di originali di formato misto, il formato della prima pagina viene utilizzato per tutte le copie.

Cancellazione bordo

Questa funzione consente di eliminare dai bordi o dal centro della copia le ombre nere o i segni indesiderati come linee, fori e macchie.

NOTA: se questa funzione non viene utilizzata, quando si effettuano copie di documenti rilegati o con la copertura della lastra sollevata, possono apparire delle ombre nere sui bordi o nel centro delle copie.

NOTA: per utilizzare questa funzione, è necessario indicare la parte superiore del documento specificando l'orientamento mediante [Orientamento originale] nella schermata [Opzioni di scansione].

1. Selezionare [Cancellazione bordo] nella schermata [Opzioni di scansione].
2. Eseguire le operazioni richieste.
3. Selezionare [Salva].

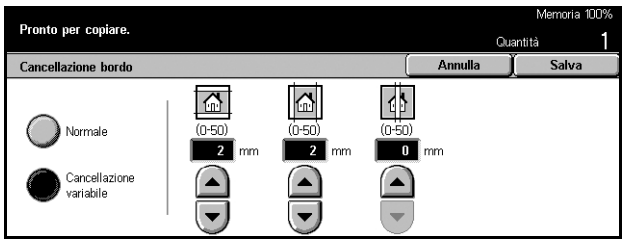

Normale

Per selezionare l'area da cancellare sui bordi o nel centro dei documenti, vengono utilizzati i valori predefiniti. Le preselezioni sono impostate dall'operatore responsabile. Se non si desidera cancellare uno dei bordi e/o il centro, selezionare [Cancellazione variabile] e impostare il valore 0,0 mediante i pulsanti di scorrimento.

Cancellazione variabile

Consente di regolare l'area da cancellare sui bordi o nel centro dei documenti. Specificare l'area da cancellare dai margini superiore, inferiore, sinistro e destro e dalla parte centrale. Il valore massimo è di 50 mm.

Spostamento margine

Questa funzione consente di cambiare la posizione dell'immagine sulla pagina stampata.

NOTA: per utilizzare questa funzione, è necessario indicare la parte superiore del documento specificando l'orientamento mediante [Orientamento originale] nella schermata [Opzioni di scansione].

NOTA: l'area di spostamento dell'immagine dipende dal formato della carta caricata nella macchina.

NOTA: quando l'opzione [Originali misti] è selezionata, l'area di spostamento è determinata dalla posizione dell'immagine sul primo foglio e viene applicata a tutti i fogli successivi.

1. Selezionare [Spostamento margine] nella schermata [Opzioni di scansione].
2. Selezionare l'opzione richiesta.
3. Selezionare [Salva].

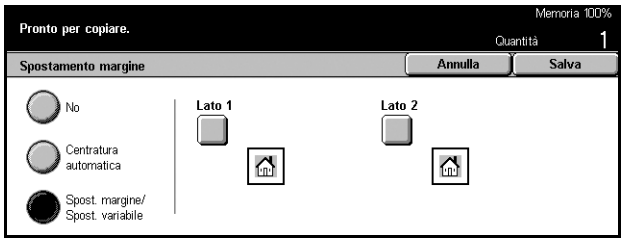

No

La funzione viene disabilitata.

Centratura automatica

Consente di spostare automaticamente le immagini verso il centro del foglio.

Spostamento margine/Spostamento variabile

Consente di spostare le immagini sul foglio in base ai valori specificati. Il valore massimo è 50 mm sia per la lunghezza che per la larghezza.

Se la macchina è configurata per eseguire copie fronte/retro, è possibile utilizzare le opzioni seguenti per effettuare impostazioni diverse per le copie dei due lati.

- Lato 1 – Consente di visualizzare la schermata [Spostamento margine - Lato 1].
- Lato 2 – Consente di visualizzare la schermata [Spostamento margine - Lato 2].

Schermata [Spostamento margine - Lato 1]

Questa funzione consente di spostare le immagini della pagina anteriore (lato 1).

1. Selezionare [Spostamento margine/Spostamento variabile] nella schermata [Spostamento margine].
2. Selezionare [Lato 1] per visualizzare la schermata [Spostamento margine - Lato 1].

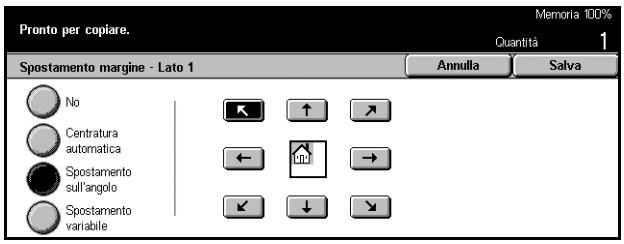

3. Selezionare l'opzione richiesta.
4. Selezionare [Salva].

No

La funzione viene disabilitata.

Centratura automatica

Consente di spostare automaticamente le immagini verso il centro del foglio.

Sposta nell'angolo

Consente di spostare le immagini in un angolo del foglio. Per specificare la direzione dello spostamento, selezionare una delle otto frecce.

Spostamento variabile

Consente di spostare le immagini sul foglio in base ai valori specificati. È possibile specificare un valore massimo di 50 mm sia per la lunghezza che per la larghezza utilizzando i pulsanti di scorrimento.

Schermata [Spostamento margine - Lato 2]

Questa funzione consente di spostare le immagini nella pagina posteriore (lato 2).

1. Selezionare [Spostamento margine/Spostamento variabile] nella schermata [Spostamento margine].
2. Selezionare [Lato 2] per visualizzare la schermata [Spostamento margine - Lato 2].

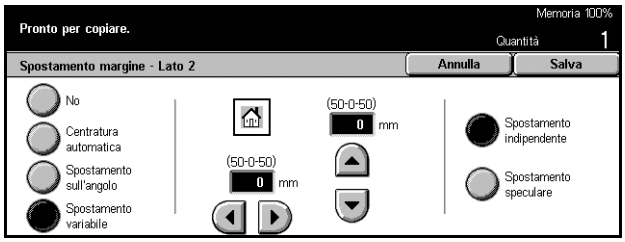

3. Selezionare l'opzione richiesta.
4. Selezionare [Salva].

No

La funzione viene disabilitata.

Centratura automatica

Consente di spostare automaticamente le immagini verso il centro del foglio.

Sposta nell'angolo

Consente di spostare le immagini in un angolo del foglio. Per specificare la direzione dello spostamento, selezionare una delle otto frecce.

Spostamento variabile

Consente di spostare le immagini sul foglio in base ai valori specificati. È possibile specificare un valore massimo di 50 mm sia per la lunghezza che per la larghezza utilizzando i pulsanti di scorrimento.

Spostamento indipendente

Consente di effettuare le impostazioni per il lato 2 indipendentemente da quelle per il lato 1.

Spostamento speculare

Consente di spostare automaticamente l'immagine del lato 1 nella stessa posizione dell'immagine del lato 2.

Rotazione immagine

Questa funzione consente di ruotare l'immagine automaticamente, in modo da far corrispondere il suo orientamento a quello della carta nel vassoio.

1. Selezionare [Rotazione immagine] nella schermata [Opzioni di scansione].
2. Selezionare l'opzione richiesta.
3. Selezionare [Salva].

No

La funzione viene disabilitata.

Sempre attiva

Consente di ruotare sempre l'immagine.

Attiva con Auto

Consente di ruotare un'immagine solo se si seleziona [Auto] nella funzione [Vassoi carta] o [Riduzione/Ingrandimento].

Direzione di rotazione

Consente di visualizzare la schermata [Rotazione immagine - Direzione di rotazione].

Schermata [Rotazione immagine - Direzione di rotazione]

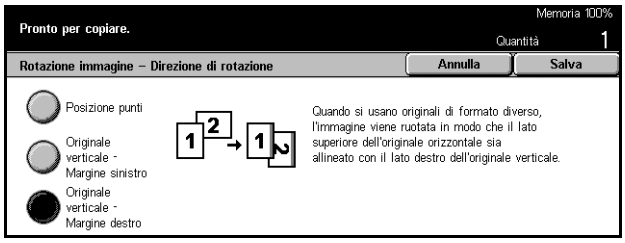

Questa schermata consente di determinare il bordo della copia a cui allineare la parte superiore dell'immagine dell'originale quando gli originali hanno un orientamento misto. Sono disponibili le seguenti opzioni:

- Posizione punti – Consente di ruotare le immagini a seconda della posizione di pinzatura. Questa opzione è disponibile solo se la stazione di finitura è installata.
- Originale verticale - Margine sinistro – Consente di ruotare l'immagine in modo che il bordo superiore di un originale orizzontale sia allineato al bordo sinistro di un documento verticale.
- Originale verticale - Margine destro – Consente di ruotare l'immagine in modo che il bordo superiore di un originale orizzontale sia allineato al bordo destro di un documento verticale.

Immagine speculare/negativa

Questa schermata consente di creare due tipi diversi di immagine: speculare o negativa.

1. Selezionare [Immagine speculare/negativa] nella schermata [Opzioni di scansione].
2. Selezionare l'opzione richiesta.
3. Selezionare [Salva].

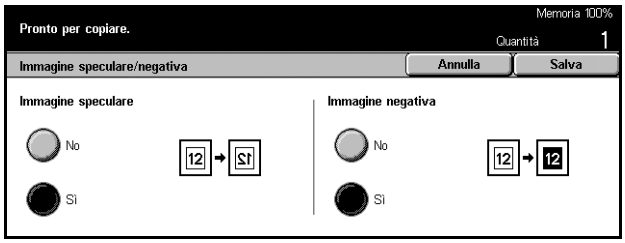

Immagine speculare

Selezionare [Sì] per creare un'immagine speculare a quella del documento.

Immagine negativa

Selezionare [Sì] per cambiare il colore delle immagini da nero a bianco e viceversa.

Orientamento originale

Questa funzione consente di specificare l'orientamento degli originali. È necessario specificare l'orientamento prima di utilizzare le seguenti funzioni: % indipendente X/Y, Fronte/retro, Originali misti, Cancellazione bordo, Spostamento margine, Immagini multiple e Ripetizione immagine.

1. Selezionare [Orientamento originale] nella schermata [Opzioni di scansione].
2. Selezionare l'opzione richiesta.
3. Selezionare [Salva].

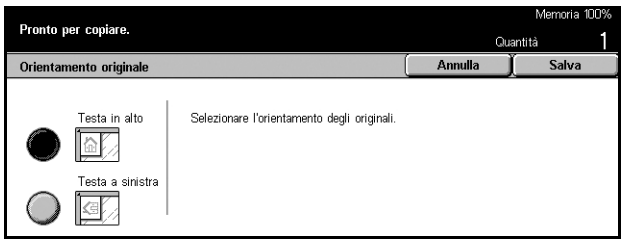

Testa in alto

Selezionare questa opzione quando il bordo superiore dell'originale è orientato verso la parte posteriore della macchina.

Testa a sinistra

Selezionare questa opzione quando il bordo superiore dell'originale è orientato verso la parte sinistra della macchina.

Formato copie - Copia

Questa sezione descrive le funzioni che consentono di migliorare l'aspetto di un lavoro di copiatura. Per informazioni sulle funzioni disponibili, consultare le pagine indicate di seguito.

Creazione libretto – pagina 60
Copertine – pagina 62
Divisori per trasparenti – pagina 63
Immagini multiple – pagina 64
Poster – pagina 65
Ripetizione immagine – pagina 66
Annotazione – pagina 66
Numerazione fascicolo – pagina 68

1. Premere il pulsante <Tutti i servizi> sul pannello comandi.
2. Selezionare [Copia] sullo schermo sensibile.
3. Selezionare la scheda [Formato copie]. Per cambiare schermata, utilizzare le linguette laterali.

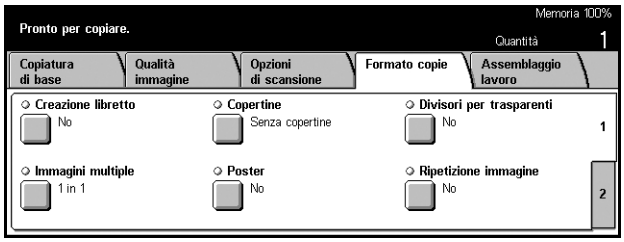

4. Selezionare l'opzione richiesta.

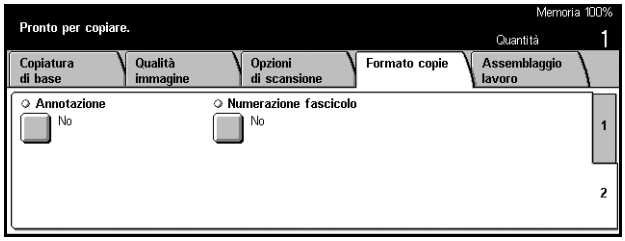

Creazione libretto

Questa funzione consente di creare un libretto stampando le immagini affiancate su entrambi i lati di ogni pagina e nell'ordine corretto. Per creare un libretto finito, è necessario piegare le copie in due e pinzarle nel mezzo.

NOTA: se il numero di pagine dell'originale è un multiplo di quattro, il libretto non contiene pagine vuote. In caso contrario, le pagine supplementari del libretto rimangono vuote.

1. Selezionare [Creazione libretto] nella schermata [Formato copie].
2. Selezionare l'opzione richiesta.
3. Selezionare [Salva].

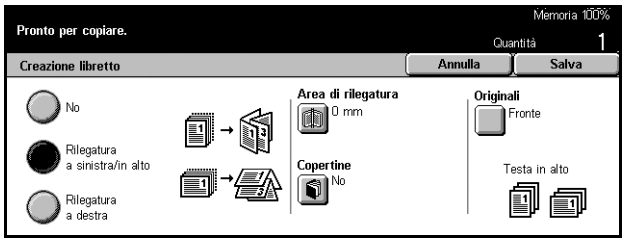

No

La funzione viene disabilitata.

Rilegatura a sinistra/in alto

Consente di creare un libretto che si apre verso sinistra o verso l'alto.

Rilegatura a destra

Consente di creare un libretto che si apre verso destra.

Area di rilegatura

Consente di visualizzare la schermata [Creazione libretto - Area di rilegatura].

Copertine

Consente di visualizzare la schermata [Creazione libretto - Copertine].

Originali

Consente di visualizzare la schermata [Creazione libretto - Originali].

Schermata [Creazione libretto - Area di rilegatura]

In questa schermata, è possibile specificare la larghezza dei margini interni (0-50 mm) con incrementi di 1 mm mediante i pulsanti di scorrimento.

1. Selezionare [Area di rilegatura] nella schermata [Creazione libretto].
2. Eseguire le operazioni richieste.
3. Selezionare [Salva].

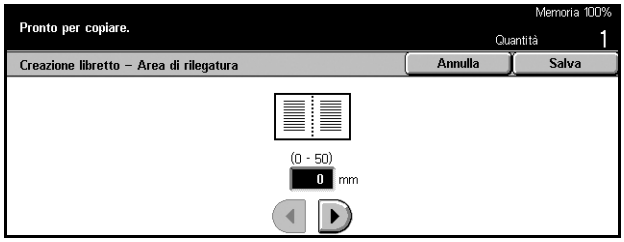

Schermata [Creazione libretto - Copertine]

Consente di selezionare l'opzione necessaria per aggiungere una copertina al libretto.

1. Selezionare [Copertine] nella schermata [Creazione libretto].
2. Selezionare l'opzione richiesta.
3. Selezionare [Salva].

No

Consente di creare un libretto senza copertina.

Sì

Consente di aggiungere al libretto una copertina alimentata dal vassoio dei supporti per copertine. Se questa opzione è selezionata, [Copertine stampate] diventa disponibile.

Copertine stampate

- No – Al libretto viene aggiunta automaticamente una copertina vuota.
- Sì – La prima pagina del fascicolo viene copiata sul supporto per copertine. Se una sola delle due copertine (anteriore o posteriore) deve essere stampata, è necessario aggiungere al fascicolo dei fogli bianchi.

Impostazioni vassoio carta

Consente di visualizzare la schermata [Creazione libretto - Copertine - Impostazioni vassoio carta]. Selezionare una delle preselezioni per specificare il vassoio copertine e il vassoio pagine corpo. Le preselezioni disponibili per ciascun vassoio sono cinque, compreso il vassoio bypass. Per ulteriori informazioni sul vassoio bypass, consultare *Schermata [Vassoio 5 (bypass)] a pagina 43*.

Schermata [Creazione libretto - Originali]

Consente di specificare il tipo di originali utilizzato per la creazione di libretti.

1. Selezionare [Originali] nella schermata [Creazione libretto].
2. Selezionare l'opzione richiesta.
3. Selezionare [Salva].

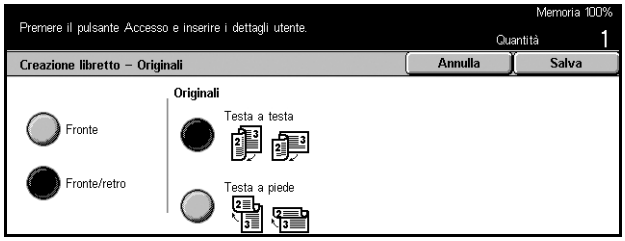

Fronte

Utilizzare questa opzione per copiare originali solo fronte.

Fronte/retro

Utilizzare questa opzione per copiare originali fronte/retro. Se è selezionata, l'opzione [Originali] è attiva.

Originali

- Testa a testa – Consente di specificare se gli originali hanno un orientamento testa a testa e la rilegatura sul lato sinistro.
- Testa a piede – Consente di specificare se gli originali hanno un orientamento testa a piede e la rilegatura sul lato superiore.

Copertine

Questa funzione consente di aggiungere al lavoro di copiatura delle copertine in carta o cartoncino.

NOTA: se durante la scansione di un documento con questa funzione la memoria della macchina si esaurisce, seguire le istruzioni visualizzate sullo schermo per annullare il lavoro. Eliminare i documenti archiviati oppure ridurre la quantità di pagine per creare spazio nella memoria ed effettuare di nuovo la scansione.

1. Selezionare [Copertine] nella schermata [Formato copie].
2. Selezionare l'opzione richiesta.
3. Selezionare [Salva].

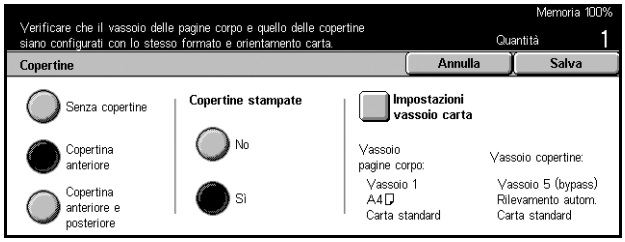

Senza copertine

La funzione viene disabilitata.

Copertina anteriore

Consente di eseguire delle copie specificando un tipo di carta diverso per la copertina che precede la prima pagina dei documenti.

Copertine anteriore e posteriore

Consente di eseguire delle copie specificando un tipo di carta diverso per le copertine che precedono e seguono la prima pagina e l'ultima pagina dei documenti.

Copertine stampate

- No – Alle copie viene aggiunta una copertina vuota.
- Sì – La prima e l'ultima pagina dei documenti vengono copiate sul supporto per copertine. Se solo una delle due copertine deve essere stampata, è necessario inserire un foglio vuoto all'inizio o alla fine delle copie in corrispondenza della copertina vuota.

Impostazioni vassoio carta

Consente di visualizzare la schermata [Copertine - Impostazioni vassoio carta]. Selezionare una delle preselezioni per specificare il vassoio copertine e il vassoio pagine corpo. I fogli caricati nei vassoi selezionati in [Vassoio copertine] e [Vassoio pagine corpo] devono avere lo stesso formato e orientamento. Le preselezioni disponibili per ciascun vassoio sono cinque compreso il vassoio bypass. Per ulteriori informazioni sul vassoio bypass, consultare *Schermata [Vassoio 5 (bypass)] a pagina 43*.

Divisori per trasparenti

Questa funzione consente di eseguire copie su trasparenti, inserire divisori tra le pagine e creare fascicoli da distribuire.

1. Selezionare [Divisori per trasparenti] nella schermata [Formato copie].
2. Selezionare l'opzione richiesta.
3. Selezionare [Salva].

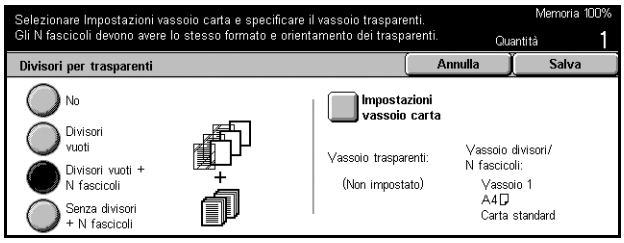

No

La funzione viene disabilitata.

Divisori vuoti

Consente di inserire un foglio bianco dopo ogni lucido.

Divisori vuoti + N fascicoli

Consente di copiare un fascicolo di trasparenti con divisori vuoti insieme a fascicoli di copie su carta.

Nessun divisore + N fascicoli

Consente di copiare un fascicolo di trasparenti senza divisori insieme a fascicoli di copie su carta.

Impostazioni vassoio carta

Consente di visualizzare la schermata [Divisori per trasparenti - Impostazioni vassoio carta]. Selezionare una delle preselezioni per specificare il vassoio trasparenti e il vassoio divisori/N fascicoli. Le preselezioni disponibili per ciascun vassoio sono cinque

compreso il vassoio bypass. Per ulteriori informazioni sul vassoio bypass, consultare *Schermata [Vassoio 5 (bypass)] a pagina 43*.

Immagini multiple

Questa funzione consente di copiare due, quattro o otto documenti indipendenti su un unico foglio di carta. Le immagini vengono ridotte o ingrandite automaticamente in base al formato della pagina.

1. Selezionare [Immagini multiple] nella schermata [Formato copie].
2. Selezionare l'opzione richiesta.
3. Selezionare [Salva].

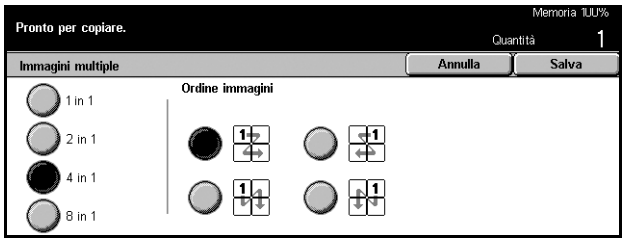

1 in 1

La funzione viene disabilitata.

2 in 1

Consente di copiare due documenti su un unico foglio di carta.

4 in 1

Consente di copiare quattro documenti su un unico foglio di carta.

8 in 1

Consente di copiare otto documenti su un unico foglio di carta.

Ordine immagini

Consente di impostare la disposizione dei documenti nella pagina. Per [2 in 1], è possibile scegliere di partire da sinistra o da destra con orientamento testa a piede. Per [4 in 1] e [8 in 1] è possibile scegliere di partire da sinistra o da destra con orientamento orizzontale o verticale.

Poster

Questa funzione consente di suddividere e ingrandire un documento originale e di copiare ogni singola parte su più fogli di carta. È possibile inoltre creare un unico grande poster incollando insieme le varie parti.

1. Selezionare [Poster] nella schermata [Formato copie].
2. Eseguire le operazioni richieste.
3. Selezionare [Salva].

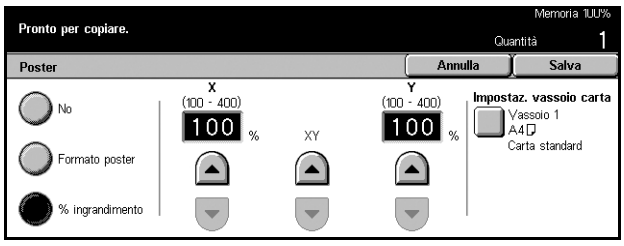

NOTA: durante la copiatura delle immagini divise la macchina mantiene un margine di sovrapposizione per permettere all'utente di tagliare e incollare le immagini tra loro. La larghezza della sovrapposizione è impostata su 10 mm.

No

La funzione viene disabilitata.

Formato copie

Consente di specificare il formato del poster da creare selezionando una delle impostazioni predefinite elencate sullo schermo sensibile. La percentuale di ingrandimento e il numero di fogli necessari per il lavoro vengono calcolati automaticamente.

% ingrandimento

Mediante i pulsanti di scorrimento è possibile specificare separatamente la percentuale di ingrandimento (100-400%) per la lunghezza e la larghezza con incrementi dell'1%. Il numero di fogli necessari per il lavoro viene calcolato automaticamente.

Impostazioni vassoio carta

Consente di visualizzare la schermata [Poster - Impostazioni vassoio carta]. Selezionare una delle preselezioni sulla schermata per specificare il vassoio da utilizzare per il lavoro. Sono disponibili cinque preselezioni, compreso il [vassoio 5 (bypass)]. Per ulteriori informazioni sul vassoio bypass, consultare *Schermata [Vassoio 5 (bypass)] a pagina 43*.

Ripetizione immagine

Questa funzione consente di stampare l'immagine di un originale più volte su un unico foglio di carta.

1. Selezionare [Ripetizione immagine] nella schermata [Formato copie].
2. Selezionare l'opzione richiesta.
3. Selezionare [Salva].

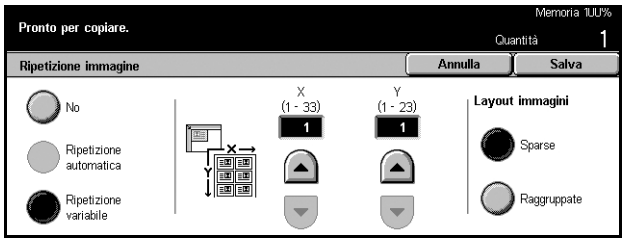

No

La funzione viene disabilitata.

Ripetizione automatica

Il numero delle ripetizioni verticali o orizzontali viene calcolato automaticamente a seconda del rapporto di ingrandimento e del formato dell'originale e del supporto.

Ripetizione variabile

Mediante i pulsanti di scorrimento è possibile specificare manualmente il numero di ripetizioni verticali o orizzontali dell'immagine. I valori disponibili sono compresi tra 1 e 23 per le ripetizioni verticali e tra 1 e 33 per le ripetizioni orizzontali.

Layout immagini

- Sparse – Consente di disporre le immagini ripetute in modo uniforme sulla pagina.
- Raggruppate – Consente di eseguire ripetizioni senza inserire spazi fra le immagini ripetute.

Annotazione

Questa funzione consente di aggiungere alle copie la data, i numeri di pagina e un commento.

1. Selezionare [Annotazione] nella schermata [Formato copie].
2. Selezionare l'opzione richiesta.
3. Selezionare [Salva].

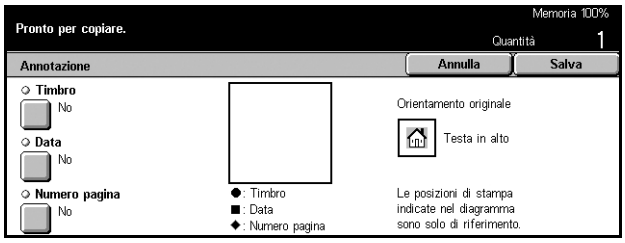

Timbro

Consente di visualizzare la schermata [Annotazione - Timbro]. Questa schermata consente di aggiungere alle copie un commento come "Riservato", "Bozza", ecc. Sono disponibili le seguenti opzioni:

- No – La funzione viene disabilitata.
- Sì – La funzione viene abilitata.
- Testo – Consente di visualizzare la schermata [Annotazione - Timbro - Testo]. Selezionare il commento che si desidera stampare sulle copie.
- Posizione – Consente di visualizzare la schermata [Annotazione - Timbro - Posizione]. Selezionare la posizione del timbro per ogni pagina.
- Stampa su – Consente di visualizzare la schermata [Annotazione - Timbro - Stampa su]. Indicare su quali pagine si desidera stampare scegliendo tra [Solo prima pagina] e [Tutte le pagine].

Data

Consente di visualizzare la schermata [Annotazione - Data]. Utilizzare questa schermata per stampare la data odierna sulle copie in base alle selezioni effettuate. Sono disponibili le seguenti opzioni:

- No – La funzione viene disabilitata.
- Sì – La funzione viene abilitata.
- Stampa su – Consente di visualizzare la schermata [Annotazione - Data - Stampa su]. Indicare su quali pagine si desidera stampare la data, scegliendo tra [Solo prima pagina] e [Tutte le pagine].
- Posizione – Consente di visualizzare la schermata [Annotazione - Data - Posizione]. Selezionare la posizione della data sulla pagina.

Numero pagina

Consente di visualizzare la schermata [Annotazione - Numero pagina]. Utilizzare questa schermata per stampare il numero delle pagine sulle copie. Sono disponibili le seguenti opzioni:

- No – La funzione viene disabilitata.
- Sì – La funzione viene abilitata.
- Consente di visualizzare la schermata [Annotazione - Numero pagina - Stile]. Selezionare lo stile del numero pagina. Se si seleziona l'opzione del numero di pagina rispetto al totale, viene visualizzata l'opzione [N.: Totale pagine]. Selezionare [Auto] per abilitare il conteggio automatico del totale delle pagine oppure [Inserisci numero] per inserire manualmente il numero totale delle pagine. Questo numero viene stampato dopo il numero di ogni singola pagina.
- Posizione – Consente di visualizzare la schermata [Annotazione - Numero pagina - Posizione]. Selezionare la posizione del numero pagina.
- Stampa su – Consente di visualizzare la schermata [Annotazione - Numero pagina - Stampa su]. Indicare le pagine per le quali è richiesta la numerazione e il primo

numero pagina che si desidera utilizzare. L'intervallo di numerazione delle pagine può essere selezionato mediante [Tutte le pagine] e [Inserisci numero prima pagina]. Se si seleziona [Tutte le pagine], è necessario inserire un numero di inizio utilizzando i pulsanti di scorrimento o la tastierina. Se si seleziona [Inserisci numero prima pagina], è necessario inserire manualmente la prima pagina e il numero di inizio.
Per stampare il numero di pagina sulla copertina o sul divisore, selezionare [Includi divisori e copertine].

Numerazione fascicolo

Questa funzione consente di aggiungere delle informazioni alle copie, ad esempio il numero di controllo, un commento e il numero di serie della macchina.

1. Selezionare [Numerazione fascicolo] nella schermata [Formato copie].
2. Selezionare l'opzione richiesta.
3. Selezionare [Salva].

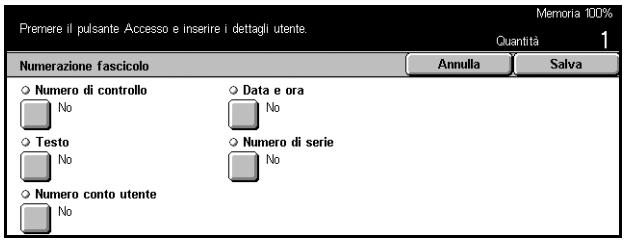

Numero di controllo

Consente di numerare i documenti e di stampare sulle copie i numeri in ordine sequenziale. Viene visualizzato la schermata [Numerazione fascicolo - Numero di controllo], nel quale sono disponibili le opzioni seguenti:

- No – La funzione viene disabilitata.
- Sì – La funzione viene abilitata. Il valore massimo per il numero di inizio è 999.

Testo

Consente di stampare sulle copie uno dei commenti predefiniti. Viene visualizzato la schermata [Numerazione fascicolo - Testo], nel quale sono disponibili le opzioni seguenti:

- No – La funzione viene disabilitata.
- Sì – La funzione viene abilitata. I commenti disponibili sono [Copiatura non consentita], [Copia] e [Duplicato].

Numero account utente

Se la funzione Autenticazione o Amministrazione Auditron è abilitata, consente di stampare il numero del conto utente.

Data e ora

Consente di stampare su ciascuna copia la data e l'ora di inizio del lavoro di copiatura. Viene visualizzato la schermata [Numerazione fascicolo - Data e ora]. Per abilitare la funzione, selezionare [Sì].

Numero di serie

Consente di stampare sulle copie il numero di serie della macchina. Viene visualizzato la schermata [Numerazione fascicolo - Numero di serie]. Per abilitare la funzione, selezionare [Sì].

Assemblaggio lavoro

Questa sezione descrive come modificare le impostazioni per la funzione [Lavoro composto]. Per ulteriori informazioni sulla funzione, consultare la sezione indicata di seguito.

Lavoro composto – pagina 69

1. Premere il pulsante <Tutti i servizi> sul pannello comandi.
2. Selezionare [Copia] sullo schermo sensibile.
3. Selezionare la scheda [Assemblaggio lavoro].

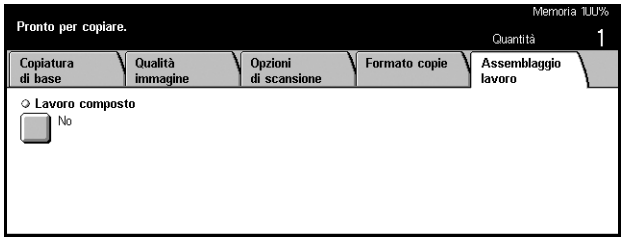

Lavoro composto

Questa funzione consente di eseguire delle copie con impostazioni diverse per singole pagine (o gruppi di pagine) come unico lavoro. Ad esempio, se in un documento sono presenti sezioni con del testo e altre con delle foto, è possibile selezionare le impostazioni adeguate per ogni sezione e quindi stampare le sezioni contemporaneamente. È possibile anche stampare una sola parte del documento prima di stampare il resto. In questo modo, è possibile verificare i risultati della stampa e, se necessario, regolare le impostazioni.

1. Selezionare [Lavoro composto] nella schermata [Assemblaggio lavoro].
2. Selezionare l'opzione richiesta.
3. Selezionare [Salva].

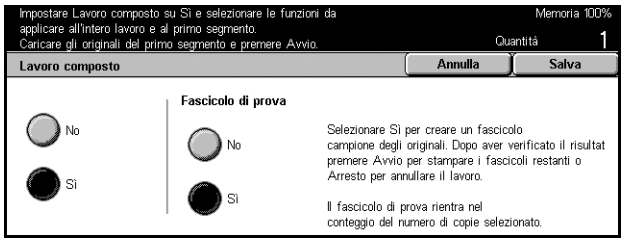

No

La funzione viene disabilitata.

Sì

La funzione viene abilitata.

Fascicolo di prova

Consente di stampare un solo fascicolo prima di stampare il resto dei documenti. Dopo aver controllato i risultati della stampa, è possibile decidere di continuare o interrompere il lavoro.

- No – La funzione viene disabilitata.
- Sì – La funzione viene abilitata. Dopo la copiatura di un fascicolo, il lavoro viene sospeso. Selezionare [Avvio] per copiare i fascicoli rimanenti oppure [Arresto] per interrompere il lavoro.

NOTA: le copie prodotte mediante la funzione [Fascicolo di prova] vengono considerate nel conteggio totale delle copie.

Dopo la scansione di ogni sezione del documento, viene visualizzata la schermata seguente.

Divisione capitolo

Consente di visualizzare la schermata [Divisione capitolo/Divisori]. Sono disponibili le seguenti opzioni:

- No – La funzione viene disabilitata.
- Divisione capitolo – Consente di dividere i capitoli automaticamente. Se si utilizza l'opzione Fronte/retro, la prima pagina di ogni fascicolo viene stampata sul lato anteriore del foglio. Questo significa che se l'ultima pagina del fascicolo precedente è dispari, il lato posteriore dell'ultima pagina copiata è vuoto.
- Divisori – Consente di separare i capitoli e di inserire un divisore automaticamente. Per specificare il vassoio per i divisori, selezionare una delle cinque impostazioni predefinite, compreso il vassoio bypass in [Vassoio divisori]. Per ulteriori informazioni sul vassoio bypass, consultare *Schermata [Vassoio 5 (bypass)] a pagina 43*.

Modifica impostazioni

Consente di modificare le impostazioni nella schermata [Modifica impostazioni] prima di effettuare la scansione della sezione successiva. Per avviare la scansione, premere il pulsante <Avvio> sul pannello comandi.

Arresto

Consente di eliminare il lavoro di copiatura eseguito con la funzione [Lavoro composto].

Ultimo originale

Selezionare questa opzione per indicare il completamento della scansione di tutto il documento originale.

Originale successivo

Selezionare questa opzione per effettuare la scansione di altre sezioni dell'originale in ordine sequenziale.

Avvio

Consente di avviare la scansione della sezione successiva.

4 Fax/Internet Fax

Questo capitolo contiene informazioni sulle schermate e sulle funzioni relative al servizio fax. Oltre alle tradizionali funzioni fax, questa macchina offre le funzioni Fax diretto e Internet Fax. La funzione Fax diretto consente di trasmettere i fax direttamente dai PC client. La funzione Internet Fax consente di inviare le immagini scansite via e-mail mediante Internet o intranet. Per ulteriori informazioni sulla funzione Fax diretto, consultare la Guida in linea del driver del fax presente sul CD-ROM CentreWare. Per ulteriori informazioni sulla funzione Internet Fax, consultare la guida per l'amministratore del sistema.

NOTA: alcune funzioni descritte in questo capitolo sono opzionali e potrebbero mancare nella configurazione della macchina in uso.

NOTA: per l'impostazione delle opzioni fax, agli utenti dei paesi europei e del Nord America può essere richiesto di inserire il codice del paese per la linea. Per ulteriori informazioni, vedere la sezione riportata qui sotto. Confrontare anche Altre impostazioni in Impostazioni e-mail/Internet Fax nel capitolo Impostazioni della guida per l'utente.

Codice paese per l'opzione fax

Durante l'impostazione dell'opzione Fax, agli utenti dei seguenti paesi potrebbe essere richiesta l'impostazione del codice paese per la linea.

Paesi europei:

Austria	Francia	Norvegia	Repubblica Ceca	Svizzera
Belgio	Germania	Olanda	Romania	Ungheria
Bulgaria	Grecia	Polonia	Slovacchia	
Danimarca	Irlanda	Portogallo	Spagna	
Finlandia	Italia	Regno Unito	Svezia	

Paesi del Nord America:

Canada	USA

Accedere alla modalità Impostazioni sistema, selezionare [Impostazioni comuni] quindi selezionare [Altre impostazioni]. In questa schermata, scorrere verso il basso e selezionare [Nome paese] quindi selezionare il paese desiderato. Dopo il salvataggio delle impostazioni, la macchina esegue il riavvio autiomatico. Per ulteriori informazioni, consultare Altre impostazioni della guida per l'utente.

NOTA: questa impostazione è disponibile solo con l'opzione Fax per i paesi sopra elencati.

Invio di fax e Internet Fax

Questa sezione descrive le procedure di base per l'invio di fax e Internet Fax. Eseguire le operazioni elencate di seguito.

1. Caricamento dei documenti – pagina 75
2. Selezione delle funzioni – pagina 75
3. Selezione del destinatario – pagina 77
4. Avvio del lavoro fax/Internet Fax – pagina 77
5. Verifica del lavoro fax/Internet Fax nella schermata Stato lavoro – pagina 78
Interruzione del lavoro fax/Internet Fax – pagina 78

NOTA: se la funzione Autenticazione è abilitata, può essere necessario ottenere un numero di conto prima di utilizzare la macchina. Per richiedere un numero di conto o ulteriori informazioni, rivolgersi all'operatore responsabile.

NOTA: per ulteriori informazioni su come inviare i fax direttamente dai PC client, consultare la Guida in linea del driver del fax presente sul CD-ROM CentreWare.

1. Caricamento dei documenti

Per caricare i documenti nell'alimentatore automatico, seguire la procedura descritta di seguito. Quando si invia un fax, è possibile eseguire la scansione di un'area di 600 mm di lunghezza (modalità solo fronte). Se necessario, è possibile inviare i documenti anche mediante la lastra di esposizione.

Mediante l'alimentatore automatico è possibile eseguire la scansione di originali di formato misto. È necessario allineare i documenti agli angoli interni dell'alimentatore automatico e abilitare la funzione *Originali misti*. Per maggiori informazioni, vedere il capitolo Originali misti della guida per l'utente.

1. Caricare i documenti con l'immagine rivolta verso l'alto nell'alimentatore automatico o con l'immagine rivolta verso il basso sulla lastra di esposizione.

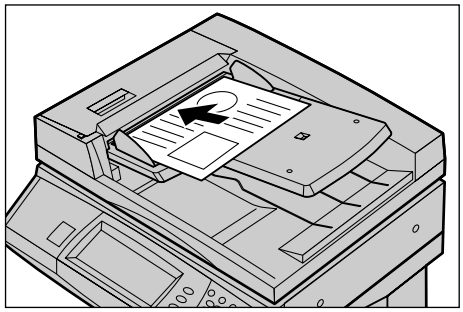

NOTA: la funzione per la scansione degli originali fax lunghi presenta le limitazioni elencate di seguito.

- È disponibile solo se si utilizza l'alimentatore automatico.
- Consente di eseguire la scansione di documenti fino a un massimo di 600 mm di lunghezza.
- Non è disponibile con la modalità fronte/retro.

NOTA: per entrambe le modalità solo fronte e fronte/retro, è consigliabile eseguire la scansione di un documento nel formato originale o in un formato più piccolo. Un'immagine ingrandita può essere tagliata durante la trasmissione.

2. Selezione delle funzioni

Le funzioni disponibili nella schermata [Funzioni di base] sono quelle utilizzate con maggiore frequenza.

NOTA: sono disponibili solo le funzioni presenti nella configurazione della propria macchina.

1. Premere il pulsante <Tutti i servizi> sul pannello comandi.

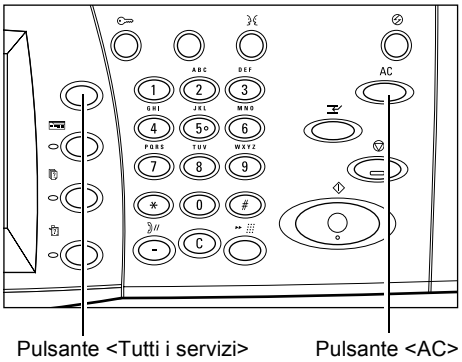

2. Selezionare [Fax/Internet Fax] sullo schermo sensibile. Verificare che sia visualizzato la schermata [Funzioni di base].

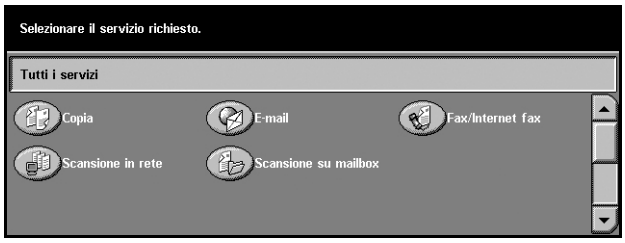

NOTA: se la funzione Autenticazione è abilitata, può essere necessario inserire un ID utente e una password (se impostati). Per richiedere assistenza, rivolgersi all'operatore responsabile.

3. Per annullare eventuali selezioni effettuate in precedenza, premere il pulsante <AC> sul pannello comandi.
4. Selezionare il pulsante corrispondente alla funzione desiderata. Se l'opzione [Altro] è selezionata, premere [Salva] per confermare la funzione selezionata oppure [Annulla] per ritornare alla schermata precedente.

Se necessario, selezionare le varie schede e configurare le impostazioni Fax/Internet Fax. Per informazioni su ciascuna scheda, consultare le sezioni elencate di seguito.

Funzioni di base - Fax/Internet Fax – Guida per l'utente

Qualità immagine - Fax/Internet Fax – Guida per l'utente

Opzioni di scansione - Fax/Internet Fax – Guida per l'utente

Opzioni di invio - Fax/Internet Fax – Guida per l'utente

Agganciato/Altro - Fax – Guida per l'utente

3. Selezione del destinatario

Questa sezione spiega come specificare la destinazione dei fax. Per selezionare i numeri di fax o gli indirizzi e-mail, è possibile utilizzare:

- La tastierina del pannello comandi
- La [Rubrica] (vedere Rubrica nella guida per l'utente).
- La [Selezione rapida] (vedere Selezione rapida nella guida per l'utente).
- (Per Internet Fax) La tastierina visualizzata sullo schermo sensibile (vedere Tastiera nella guida per l'utente).

1. Specificare il destinatario utilizzando una delle opzioni indicate sopra.

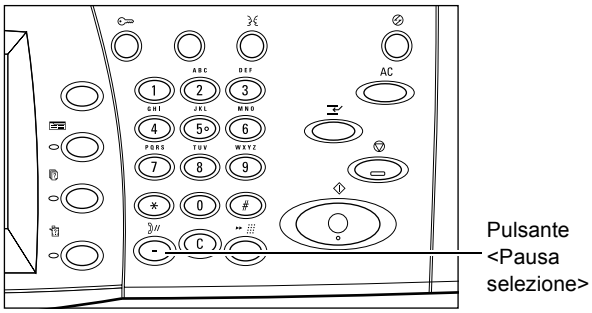

È possibile inviare un documento a più destinatari durante una singola operazione. Per ulteriori informazioni, vedere Destinatario successivo nella guida per l'utente.

Se è necessario inserire una pausa all'interno di un numero di fax, ad esempio se si utilizza una scheda telefonica, premere il pulsante <Pausa selezione>. Se si compone un numero manualmente, la pausa all'interno del numero non è necessaria. È sufficiente attendere una richiesta vocale e procedere seguendo le istruzioni. Per ulteriori informazioni, vedere Caratteri speciali nella guida per l'utente.

4. Avvio del lavoro fax/Internet Fax

1. Per inviare i documenti, premere il pulsante <Avvio> sul pannello comandi.

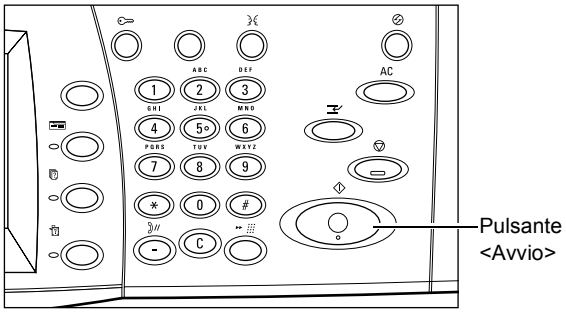

Mentre l'elaborazione del fax/ Internet Fax è in corso, se l'alimentatore automatico o la lastra di esposizione sono pronti per l'uso e la macchina è dotata di un disco fisso opzionale, è possibile eseguire la scansione del documento successivo oppure programmare un altro lavoro. La programmazione di un altro lavoro può essere effettuata anche mentre è in corso il riscaldamento della macchina.

5. Verifica del lavoro fax/Internet Fax nella schermata Stato lavoro

1. Per visualizzare la schermata [Stato lavoro], premere il pulsante <Stato lavoro> sul pannello comandi.

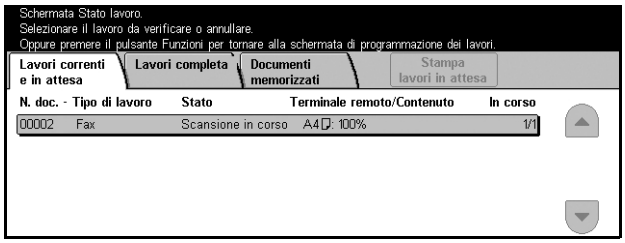

Viene visualizzato il lavoro fax/ Internet Fax in corso. Se il lavoro non viene visualizzato sullo schermo sensibile, significa che potrebbe essere già stato elaborato.

Per maggiori informazioni, vedere Lavori correnti e in attesa nel capitolo Stato lavoro, nella guida per l'utente.

Interruzione del lavoro fax/Internet Fax

Per annullare manualmente il lavoro di fax/Internet Fax avviato, seguire la procedura riportata di seguito.

1. Selezionare [Arresto] sullo schermo sensibile o premere il pulsante <Arresto> sul pannello comandi per sospendere il lavoro fax mentre la scansione del documento è in corso.

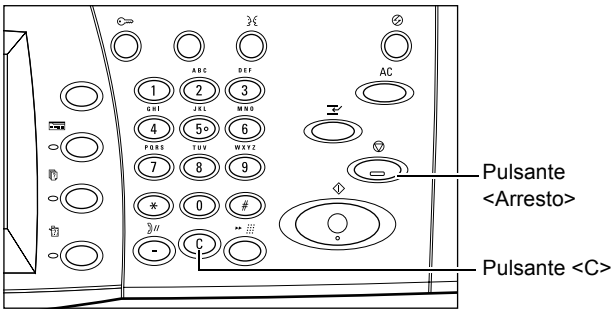

2. Se necessario, premere il pulsante <Stato lavoro> sul pannello comandi, per visualizzare la schermata [Stato lavoro]. Per uscire dalla schermata [Stato lavoro], premere il pulsante <Funzioni>.

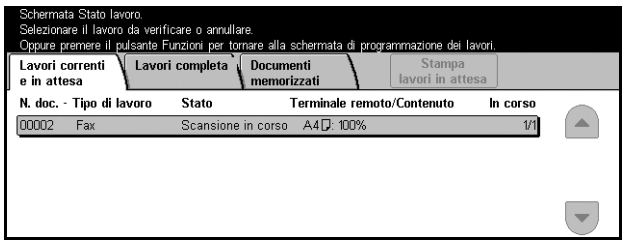

3. Per eliminare il lavoro Fax/Internet Fax sospeso in fase di scansione, premere il pulsante <C> o <AC> sul pannello comandi. Per riprendere il lavoro, selezionare [Avvio] sullo schermo sensibile o premere il pulsante <Avvio> sul pannello comandi.

NOTA: dopo l'avvio della trasmissione, è possibile interrompere il lavoro solo se si seleziona [Arresto] sullo schermo sensibile. Non è possibile riprendere il lavoro annullato mentre la trasmissione è in corso.

5 Scansione/E-mail

Questo capitolo spiega come utilizzare le funzioni relative alla scansione. Per ulteriori informazioni sui vari tipi di scansione, consultare la documentazione indicata di seguito.

Per effettuare la scansione dei documenti e inviarli via e-mail – Guida per l'utente

Dopo la scansione, il documento viene inviato automaticamente ai destinatari specificati come allegato a un messaggio di posta elettronica.

Per effettuare la scansione dei documenti e archiviarli in una mailbox – Guida per l'utente

I documenti scansiti vengono archiviati nella mailbox specificata presente nella macchina.

Per effettuare la scansione dei documenti e inviarli mediante un modello lavoro – Guida per l'utente

A seconda delle impostazioni del modello di lavoro selezionato, i documenti vengono scansiti, elaborati e infine trasmessi al server specificato.

Per effettuare la scansione dei documenti e inviarli mediante il protocollo FTP o SMB – Guida per l'utente

Dopo la scansione, il documento viene trasmesso automaticamente al destinatario specificato mediante il protocollo FTP o SMB.

NOTA: per utilizzare le funzioni relative alla scansione, è necessario impostare la macchina per l'uso in rete. Per ulteriori informazioni, consultare la guida rapida all'impostazione di rete e la guida per l'amministratore del sistema.

NOTA: alcune funzioni descritte in questo capitolo sono opzionali e potrebbero mancare nella configurazione della macchina in uso.

Esecuzione della scansione

Questa sezione descrive le operazioni di base per l'esecuzione della scansione. Eseguire le operazioni elencate di seguito.

1. Caricamento dei documenti – pagina 80
2. Selezione delle funzioni – pagina 80
3. Avvio del lavoro di scansione – pagina 82
4. Verifica del lavoro di scansione nella schermata Stato lavoro – pagina 82
5. Archiviazione dei dati scansiti – pagina 83
Interruzione del lavoro di scansione – pagina 84

1. Caricamento dei documenti

1. Caricare i documenti nell'alimentatore automatico rivolti verso l'alto e con il margine superiore rivolto verso l'alimentatore, oppure posizionarli sulla lastra di esposizione rivolti verso il basso.

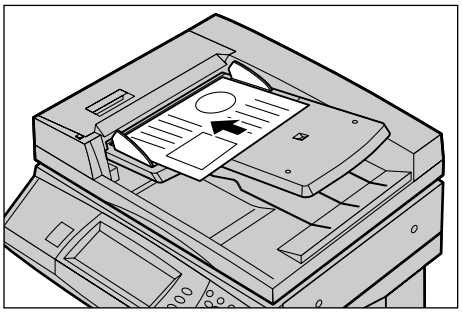

2. Selezione delle funzioni

Le schermate da utilizzare variano a seconda del tipo di scansione. Per visualizzare la schermata appropriata, selezionare, a seconda dei casi, [E-mail], [Scansione in rete], [Scansione su mailbox] o [Scansione su FTP/SMB] sullo schermo sensibile.

- Per effettuare la scansione dei documenti e inviarli via e-mail, selezionare [E-mail].
- Per effettuare la scansione dei documenti e inviarli secondo un modello di lavoro, selezionare [Scansione in rete].
- Per effettuare la scansione dei documenti e archiviarli in una mailbox, selezionare [Scansione su mailbox].
- Per effettuare la scansione dei documenti e inviarli mediante il protocollo FTP o SMB, selezionare [Scansione su FTP/SMB].

1. Premere il pulsante <Tutti i servizi> sul pannello comandi.

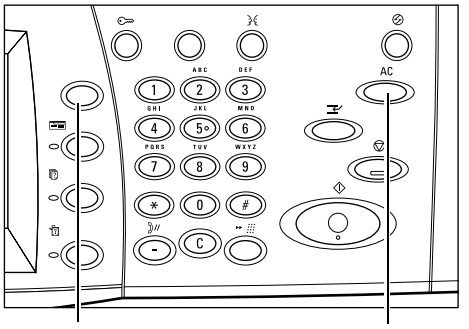

2. Selezionare un tipo di scansione sullo schermo sensibile.

NOTA: se la funzione Autenticazione è abilitata, può essere necessario inserire un ID utente e una password (se impostati). Per richiedere assistenza, rivolgersi all'operatore responsabile.

3. Per annullare eventuali selezioni effettuate in precedenza, premere il pulsante <AC> sul pannello comandi.
4. Eseguire le operazioni richieste.

Se necessario, selezionare le varie schede e configurare le impostazioni per la scansione. Per informazioni su ciascuna scheda, consultare le sezioni elencate di seguito.

E-mail – Guida per l'utente

Salva in: - Scansione su mailbox – Guida per l'utente

Modello lavoro - Scansione in rete – Guida per l'utente

Salva in: - Scansione su FTP/SMB – Guida per l'utente

Scansione di base – Guida per l'utente

Qualità immagine – Guida per l'utente

Opzioni di scansione – Guida per l'utente

Formato copie – Guida per l'utente

3. Avvio del lavoro di scansione

1. Per effettuare la scansione dei documenti, premere il pulsante <Avvio>.

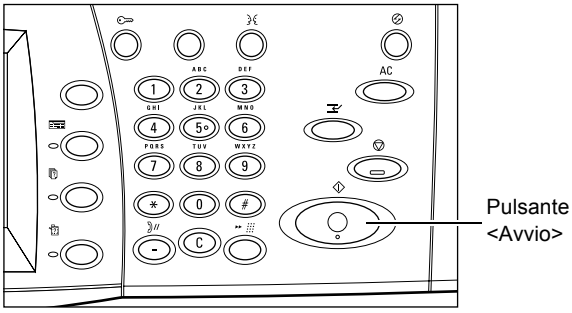

NOTA: se la funzione Autenticazione è abilitata, può essere necessario inserire un ID utente e una password (se impostati). Per richiedere assistenza, rivolgersi all'operatore responsabile.

4. Verifica del lavoro di scansione nella schermata Stato lavoro

1. Per visualizzare la schermata [Stato lavoro], premere il pulsante <Stato lavoro> sul pannello comandi.

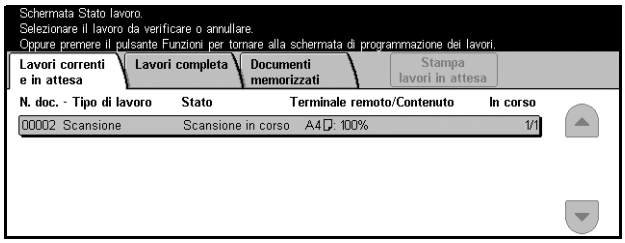

Viene visualizzato il lavoro di scansione in corso. Se il lavoro non viene visualizzato sullo schermo sensibile, significa che potrebbe essere già stato elaborato.

Per ulteriori informazioni, consultare Lavori correnti e in attesa nel capitolo Stato lavoro nella guida per l'utente.

5. Archiviazione dei dati scansiti

Questa sezione descrive uno dei metodi utilizzati per l'importazione di documenti in un computer. Visualizzatore mailbox 2 consente di importare in un computer i documenti presenti in una mailbox della macchina. Visualizzatore mailbox 2 è un'applicazione che si trova sul CD-ROM di CentreWare fornito con la macchina. Per informazioni su come installare Visualizzatore mailbox 2, consultare il CD-ROM di CentreWare.

1. Fare clic su [Start] nella barra delle applicazioni, quindi selezionare [Programmi]>[Xerox]>[Utilità]>[Visualizzatore mailbox 2].
2. Fare clic sul nome della macchina nell'elenco visualizzato e quindi su [Seleziona scanner].
3. Inserire il numero della mailbox (001–200) a cui accedere.
4. Se necessario, inserire la password corretta.
5. Fare clic su [Apri mailbox].

   Viene visualizzato l'elenco dei documenti archiviati nella mailbox selezionata.

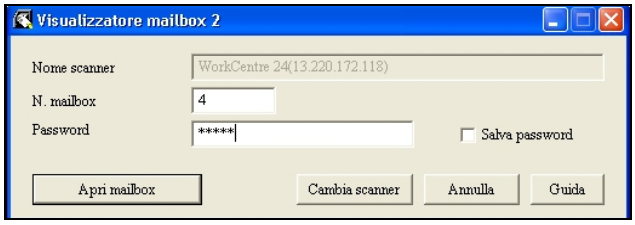

6. Selezionare il documento da importare e fare clic su [Importa].

NOTA: è possibile selezionare più documenti.

Per informazioni sulle altre funzioni di Visualizzatore mailbox 2, consultare la Guida in linea dell'applicazione.

Interruzione del lavoro di scansione

Per annullare manualmente il lavoro di scansione avviato, seguire la procedura riportata di seguito.

1. Selezionare [Arresto] sullo schermo sensibile o premere il pulsante <Arresto> sul pannello comandi per sospendere il lavoro di scansione corrente.

NOTA: per riprendere il lavoro sospeso, premere il pulsante <Avvio> sul pannello comandi.

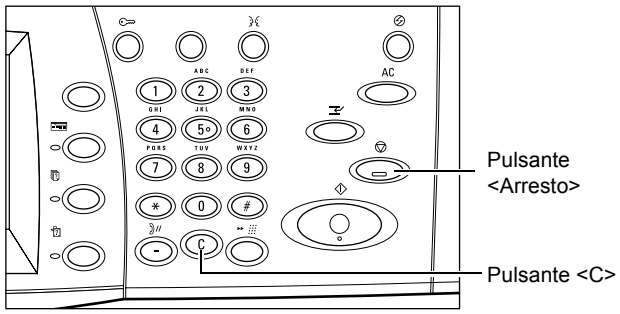

NOTA: se si preme il pulsante <Arresto> sul pannello comandi, vengono sospesi i lavori di stampa.

2. Se è necessario visualizzare la schermata [Stato lavoro], premere il pulsante <Stato lavoro>. Per uscire dalla schermata [Stato lavoro], premere il pulsante <Funzioni>.
3. Per cancellare il lavoro sospeso, premere il pulsante <C> sul pannello comandi.

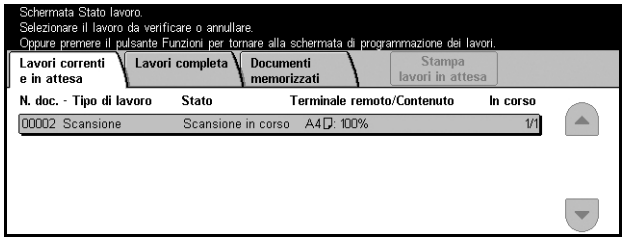

6 Stampa

Questo capitolo contiene informazioni sulla funzione opzionale di stampa della macchina. Grazie a questa funzione, è possibile inviare i lavori di stampa alla macchina direttamente da un PC.

NOTA: alcune funzioni descritte in questo capitolo sono opzionali e potrebbero mancare nella configurazione della macchina in uso.

Sono disponibili le funzioni speciali di stampa elencate di seguito.

- Stampa e-mail

Questa funzione consente di stampare un allegato a un messaggio di posta elettronica inviato alla macchina. Il formato di stampa dell'allegato può essere modificato mediante le impostazioni per l'emulazione. Per maggiori informazioni, vedere Impostazioni emulazione nel capitolo Servizi Internet CentreWare della guida per l'utente.

NOTA: nel corpo del messaggio e-mail è possibile utilizzare solo il formato testo normale. Verificare che questo formato sia selezionato come formato del testo nel programma di posta elettronica.

- Stampa diretta (mediante l'utilità ContentsBridge)

Questa funzione consente di inviare alla macchina un file PDF o TIFF e stamparlo mediante l'utilità ContentsBridge. Per ulteriori informazioni, consultare il CD-ROM CentreWare.

- Stampa di addebito

Questa funzione consente di salvare o annullare i lavori di stampa che non hanno superato la procedura di autenticazione. L'autenticazione è necessaria per stampare i documenti archiviati. Per ulteriori informazioni, consultare Stampa di addebito nel capitolo Stato lavoro della guida per l’utente.

- Stampa protetta

Questa funzione consente di salvare un documento riservato inviato in stampa da un PC. Per stampare il documento, sono necessari l'ID utente e la password specificati nel PC. Per ulteriori informazioni, consultare Stampa protetta nel capitolo Stato lavoro della guida per l’utente.

- Stampa di prova

Questa funzione consente di stampare un solo fascicolo di un documento prima di stampare il resto. In seguito, è possibile decidere se stampare o meno altri fascicoli del lavoro. Per accedere al documento archiviato, sono necessari un ID utente e una password. Il numero dei fascicoli può essere specificato nel PC. Per ulteriori informazioni, consultare Stampa di prova nel capitolo Stato lavoro della guida per l’utente.

- Stampa differita

Questa funzione consente di stampare i documenti a un'ora specifica nell'arco di 24 ore. I documenti vengono stampati automaticamente all'ora specificata. Per ulteriori informazioni, consultare Stampa differita nel capitolo Stato lavoro nella guida per l'utente

- Emulazione PCL

Questa funzione consente di stampare i documenti di un PC non sono supportati dal driver di stampa PCL secondo i parametri di emulazione impostati nella macchina (ad es., il formato carta). Per informazioni su come impostare i parametri di emulazione PCL, consultare *Modo stampa nel capitolo Stato macchina* della guida per l'utente. Per un elenco dei parametri e rispettivi valori per l'emulazione PCL, vedere Emulazione PCL nella guida per l'utente.

- Stampa diretta PDF

Questa funzione consente di evitare l'uso del driver di stampa e di stampare i file PDF secondo i parametri di emulazione impostati nella macchina. Per informazioni su come impostare i parametri di emulazione per la stampa diretta PDF, consultare Modo stampa nel capitolo Stato macchina della guida per l'utente.

- Stampante logica

Questa funzione consente di creare una stampante logica mediante la registrazione dei parametri di emulazione impostati nella macchina. In seguito, per stampare i documenti, sarà possibile selezionare questa stampante dal PC. Le stampanti logiche possono essere create per PCL, TIFF e PostScript mediante il programma Servizi Internet CentreWare. Per maggiori informazioni, vedere Proprietà nel capitolo Servizi Internet CentreWare della guida per l'utente.

Funzioni del driver di stampa

Quando si seleziona la macchina come stampante, la schermata di stampa associata viene visualizzata sul computer di rete. Per visualizzare la schermata di stampa, selezionare il menu [Stampa] nella barra degli strumenti.

Le informazioni sulle opzioni elencate di seguito sono disponibili nella Guida in linea del driver PCL.

Tipo di lavoro

- Normale – Selezionare questa opzione per un lavoro di stampa normale.
- Stampa protetta – Consente di utilizzare la funzione di stampa protetta. Prima della stampa, è necessario inserire un ID utente o una password.
- Stampa di prova – Consente di utilizzare la funzione di stampa di prova. Prima della stampa, è necessario inserire un ID utente.
- Stampa differita – Consente di utilizzare la funzione di stampa differita. Specificare l'ora di inizio.
- Fax – Selezionare questa opzione per inviare fax dal PC mediante la macchina.

Stampa F/R

Consente di stampare in fronte/retro. Quando l'unità fronte/retro è installata, entrambi i lati del foglio possono essere stampati automaticamente. È possibile selezionare [Gira lato lungo] per allineare l'immagine al lato lungo del foglio, oppure [Gira lato corto] per allineare l'immagine al lato corto del foglio.

Immagini multiple

Consente di copiare più documenti su un unico foglio di carta. Le immagini vengono ridotte o ingrandite automaticamente per essere stampate su un'unica pagina.

Poster

Consente di dividere o ingrandire una singola immagine, di stamparla su più pagine e infine di unire tutte le pagine per formare un unico grande poster.

Modo stampa

Consente di specificare il valore della risoluzione di stampa. I valori disponibili sono [Standard] o [Alta risoluzione].

Se si seleziona una risoluzione elevata, la velocità di stampa risulta rallentata.

Contrasto

Consente di impostare il livello di luminosità dei documenti stampati. Specificare un valore compreso tra -100 e +100 utilizzando la tastiera o la barra di scorrimento. È possibile controllare il risultato della modifica dell'impostazione mediante l'immagine apposita visualizzata nella finestra a sinistra.

Filigrane

Consente di effettuare le impostazioni necessarie per la stampa di una filigrana su un file.

Ignora pagine vuote

Consente di non stampare le pagine vuote contenute nei documenti da stampare.

Modo Bozza

Consente di ridurre la quantità di toner utilizzata stampando il testo e le figure in grigio invece che in nero.

E-mail di conferma lavoro

Consente all'utente di essere avvisato via e-mail del completamento del lavoro di stampa.

Specifica titolare lavoro

Consente di specificare il titolare del lavoro. Si utilizza il titolare specificato quando vengono applicate al lavoro di stampa le funzioni di tabulazione.

7 Carta e altri supporti

Nella macchina possono essere utilizzati diversi tipi di carta e altri supporti. Questo capitolo fornisce informazioni sul caricamento della carta e di altri tipi di supporti.

Caricamento della carta

La macchina può essere dotata di diversi vassoi carta. Questa sezione fornisce informazioni sulle modalità di caricamento della carta in ciascun tipo di vassoio.

NOTA: controllare che le guide laterale e posteriore dei vassoi siano posizionate correttamente in base al formato della carta caricata. Se rimane uno spazio tra la pila di carta e le guide, è possibile che la carta non venga alimentata correttamente nella macchina o che si verifichino inceppamenti.

Per informazioni su formati carta e tipi di supporto configurabili per ciascun vassoio, consultare *Formati e tipi di carta supportati a pagina 93*.

Per informazioni sull'intervallo di formati carta consentito e sulla capacità dei vassoi, vedere Alimentazione carta nel capitolo Specifiche della guida per l'utente.

Preparazione della carta per il caricamento

Smazzare la carta prima di caricarla nei vassoi, in modo da separare i fogli attaccati e ridurre le probabilità di inceppamenti.

NOTA: per evitare inceppamenti e problemi di alimentazione, non rimuovere la carta dalla confezione fino al momento di caricarla nei vassoi.

Caricamento dei vassoi carta

A seconda della configurazione della macchina, sono disponibili, escludendo il vassoio bypass, fino a un massimo di quattro vassoi carta.

NOTA: se la macchina sta elaborando un lavoro, non aprire il vassoio attivo.

1. Estrarre il vassoio.

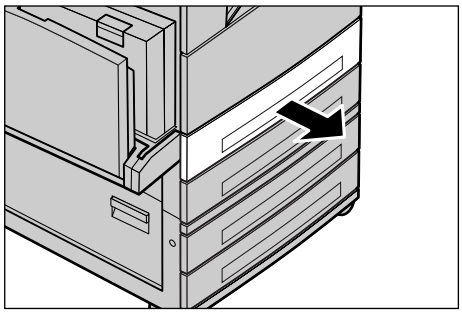

NOTA: per evitare inceppamenti e problemi di alimentazione, non caricare carta nuova sopra quella già presente nel vassoio, bensì estrarre prima quest'ultima e aggiungerla sopra alla pila nuova.

2. Se necessario, allontanare le guide del vassoio per caricare la nuova pila di carta.

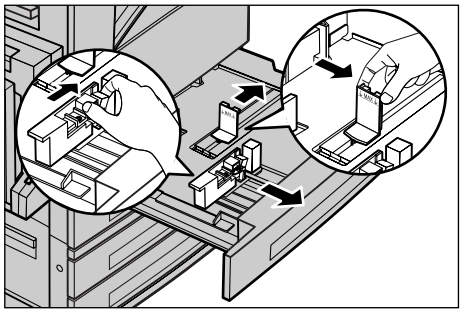

Per regolare la guida laterale e quella posteriore, premere la leva posta su entrambi i lati di ciascuna guida e far scorrere quest'ultima nella nuova posizione.

Per bloccare le guide in posizione, rilasciare le leve.

NOTA: per la modifica del formato o del tipo di carta in un vassoio, vedere Attributi vassoi carta nel capitolo Impostazioni della guida per l'utente. Per ulteriori informazioni sulla programmazione dei vassoi, rivolgersi all'operatore responsabile.

3. Collocare la carta accuratamente contro il lato sinistro del vassoio.

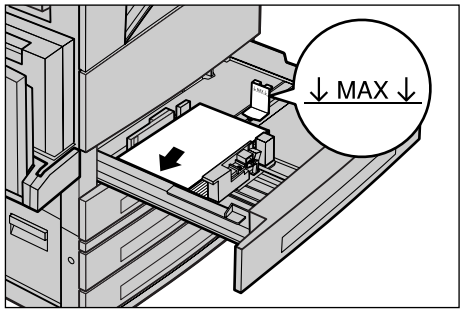

NOTA: non oltrepassare la linea di riempimento massimo.

NOTA: quando si eseguono copie solo fronte o fronte/retro su carta perforata, caricare la carta in modo che il lato senza fori venga alimentato per primo. In caso contrario, si può verificare un inceppamento della carta.

4. Se le guide sono state spostate, farle scorrere in modo che tocchino la carta caricata nel vassoio.

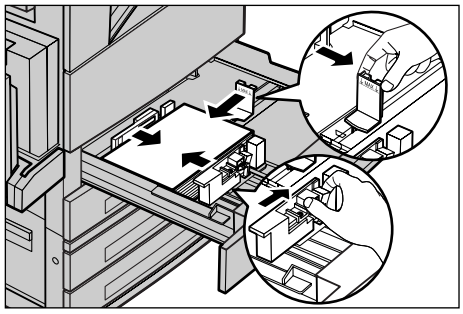

NOTA: se si carica carta di formato standard, allineare le guide alle tacche presenti sul vassoio e corrispondenti al formato della carta. Anche se i vassoi non hanno tacche per questi formati, la macchina riconosce come formato standard la carta da 8K/16K.

5. Chiudere il vassoio carta.

La carta può essere caricata con alimentazione sia lato corto che lato lungo.

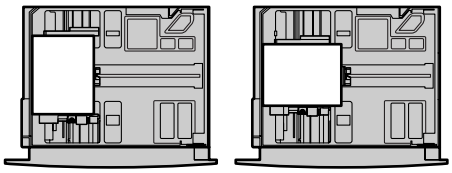

Alimentazione lato lungo (LEF) | Alimentazione lato corto (SEF)

6. Impostare la macchina in modo che rilevi automaticamente il formato della carta o specificare manualmente il formato richiesto. Per maggiori informazioni, vedere Formato carta nel capitolo Impostazioni della guida per l'utente.

NOTA: i formati carta rilevati dalla macchina variano in base alle impostazioni dell'operatore responsabile. Per maggiori informazioni, vedere Impostazioni formato carta nel capitolo Impostazioni della guida per l'utente.

Vassoio bypass (Vassoio 5)

Il vassoio bypass consente di utilizzare diversi tipi di carta, è situato sul lato sinistro della macchina e dispone anche di un'estensione che consente di caricare carta di formati più grandi. Dopo aver caricato la carta nel vassoio bypass, controllare che le impostazioni del vassoio sullo schermo sensibile corrispondano al formato e al tipo di carta caricata. Se non corrispondono, occorre riprogrammare il vassoio. Per ulteriori informazioni sulla programmazione del vassoio bypass, consultare *Schermata [Vassoio 5 (bypass)] nel capitolo Copia a pagina 43.*

NOTA: per ridurre al minimo il rischio di inceppamenti nel fusore e nel percorso carta, è importante che il formato e il tipo di carta programmati corrispondano esattamente alla carta caricata nel vassoio.

1. Caricare la carta correttamente nel vassoio bypass, assicurandosi che la pila sia al centro del vassoio.

NOTA: non oltrepassare la linea di riempimento massimo.

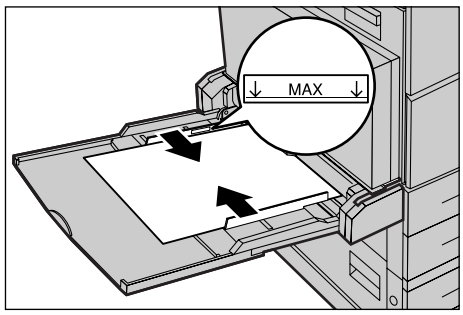

NOTA: quando si eseguono copie solo fronte o fronte/retro su carta perforata, caricare la carta in modo che il lato senza fori venga alimentato per primo. In caso contrario, si può verificare un inceppamento della carta.

NOTA: se, durante l'esecuzione di copie o stampe di carta spessa, la carta non viene caricata nella macchina, piegare leggermente la carta come mostrato nella figura a destra. Prestare attenzione affinché la carta non risulti eccessivamente piegata o ondulata, altrimenti potrebbe incepparsi.

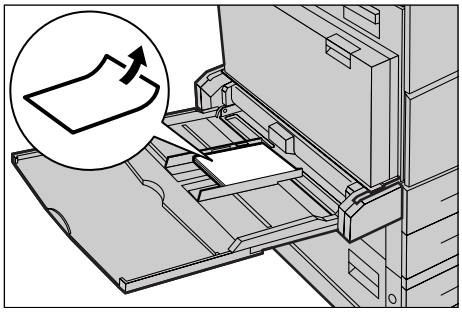

NOTA: se si caricano buste, assicurarsi che le linguette siano chiuse e orientare le buste sul vassoio in modo che le linguette entrino nella macchina per prime. Se si caricano buste di formato C5, impostare l'alimentazione lato lungo, in modo che le linguette siano rivolte verso l'utente.

2. Fare scorrere le guide laterali verso la carta finché non sfiorano il bordo della pila.

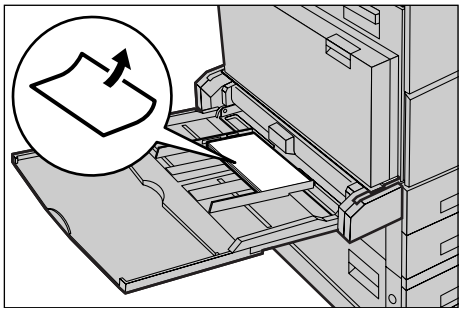

Modulo vassoi tandem (TTM)

Il modulo vassoi tandem consente di caricare grandi quantità di carta. È composto da due vassoi.

NOTA: in questo modulo non è possibile caricare carta di formato personalizzato.

1. Estrarre il vassoio 3 o 4 del TTM.

Il carrello elevatore del vassoio si abbassa.

2. Collocare la pila di carta contro l'angolo sinistro posteriore del vassoio.

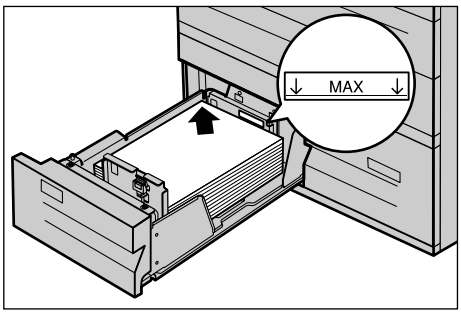

NOTA: non oltrepassare la linea di riempimento massimo.

NOTA: Caricare sempre la carta nel vassoio rispettando l'orientamento indicato nell'illustrazione.

3. Chiudere il vassoio.

Il carrello elevatore si alza e porta la carta nella posizione corretta.

Scambio automatico vassoi

La macchina passa automaticamente da un vassoio all'altro nelle seguenti condizioni.

- Quando durante la stampa il vassoio attivo esaurisce la carta.
- Quando il formato carta rilevato dalla macchina differisce da quello determinato in precedenza.
- Quando si avvia l'alimentazione della carta e il vassoio selezionato è aperto.
- Quando si avvia l'alimentazione della carta e il vassoio selezionato non funziona correttamente.

NOTA: il vassoio bypass non può essere utilizzato con lo scambio automatico vassoi.

NOTA: per impostare i vassoi di ricezione e le priorità, sono necessari diritti di accesso di operatore responsabile. Per maggiori informazioni, vedere Priorità vassoi carta e Priorità tipo di carta nel capitolo Impostazioni della guida per l'utente.

I vassoi che non sono attivi possono essere aperti per caricare la carta anche quando la macchina è in funzione, al contrario del vassoio attivo. Se si apre il vassoio attivo, il lavoro in corso di elaborazione viene interrotto.

Come conservare la carta

Usare sempre carta xerografica di alta qualità. La carta ondulata e umida può provocare inceppamenti e problemi di qualità immagine. Conservare la carta attenendosi a queste semplici regole.

- Riporre la carta in un luogo asciutto e lontana da fonti di freddo e calore, come finestre aperte o termosifoni.
- Conservare la carta su una superficie piana o un pallet, comunque non a diretto contatto con il pavimento.
- Estrarre le risme dai cartoni e aprirle solamente nel momento in cui la carta viene utilizzata.
- Riavvolgere nella confezione i pacchi di carta usati solo parzialmente.

NOTA: non conservare la carta nei vassoi.

Formati e tipi di carta supportati

Questa sezione elenca i formati e i tipi di carta che possono essere caricati nella macchina.

Formati carta supportati

La seguente tabella elenca i formati carta supportati per ciascun vassoio carta, il modulo fronte/retro e la stazione di finitura.

NOTA: Per informazioni sulla capacità dei vassoi, vedere il capitolo Specifiche nella guida per l'utente.

Formati standard

NOTA: i formati standard di carta che possono essere rilevati variano in base alla tabella dei formati specificata dall'operatore responsabile. Per maggiori informazioni sull'impostazione della tabella dei formati carta, vedere Impostazioni formato carta nel capitolo Impostazioni della guida per l'utente.

Formato carta	Dimensioni (mm)		LEF/SEF	Vassoio 1, 2/Vassoio 3, 4 (Modulo a due vassoi)	Vassoi 3, 4 (TTM)	Vassoio 5 (bypass)	Modulo fronte/ retro	Stazione di finitura
A6	105.0	148.0	LEF	X	X	O	X	X
A5	148.0	210.0	SEF	O	X	O	O	X
			LEF	X	X	O	O	X
A4	210.0	297.0	SEF	O	X	O	O	O
			LEF	O	O	O	O	O
A3	297.0	420.0	SEF	O	X	O	O	O
B6	128.5	182.0	SEF	X	X	O	O	X
			LEF	X	X	O	O	X
B5	182.0	257.0	SEF	O	X	O	O	X
			LEF	O	O	O	O	O
B4	257.0	364.0	SEF	O	X	O	O	O
5.5 × 8.5”	139.7	215.9	SEF	O	X	O	O	X
			LEF	X	X	O	O	X
7.25 × 10.5”	184.2	266.7	SEF	X	X	O	O	X
			LEF	O	O	O	O	O
8 × 10”	203.2	254.0	SEF	X	X	O	O	X
			LEF	X	X	O	O	X
8.5 × 11”	215.9	279.4	SEF	O	X	O	O	O
			LEF	O	O	O	O	O
8.46 × 12.4”	215.0	315.0	SEF	X	X	O	O	X
8.5 × 13”	215.9	330.2	SEF	O	X	O	O	O
8.5 × 14”	215.9	355.6	SEF	O	X	O	O	O
11 × 15”	279.0	381.0	SEF	X	X	O	O	X
11 × 17”	297.4	431.8	SEF	O	X	O	O	O
Cartoncino A4	297.0	223.0	LEF	X	X	O	O	X
9 × 11”	279.4	228.6	LEF	X	X	O	O	X

Formato carta	Dimensioni (mm)		LEF/SEF	Vassoio 1, 2/Vassoio 3, 4 (Modulo a due vassoi)	Vassoi 3, 4 (TTM)	Vassoio 5 (bypass)	Modulo fronte/ retro	Stazione di finitura
16K	194.0	267.0	SEF	X	X	O	O	X
			LEF	O	X	O	O	O
8K	267.0	388.0	SEF	O	X	O	O	O
Cartolina	100.0	148.0	LEF	X	X	O	X	X
Cartolina prepagata	148.0	200.0	SEF	X	X	O	X	X
4 × 6”	101.6	152.4	SEF	X	X	O	O	X
			LEF	X	X	O	X	X
Foto 2L 5 × 7”	127.0	177.8	SEF	X	X	O	O	X
Busta Youkei 0	120.0	235.0	LEF	X	X	O	X	X
Busta Comm. 10	104.8	241.3	LEF	X	X	O	X	X
Busta Monarch	98.4	190.5	LEF	X	X	O	X	X
Busta DL	110.0	220.0	LEF	X	X	O	X	X
Busta C4	229.0	324.0	SEF	X	X	O	X	X
Busta C5	162.0	229.0	LEF	X	X	O	X	X

O : disponibile

X : non disponibile

Formati non standard

Formato carta	Vassoio 1, 2 Vassoio 3, 4 (Modulo a due vassoi)	Vassoi 3, 4 (TTM)	Vassoio 5 (bypass)	Modulo fronte/ retro	Stazione di finitura
Larghezza	140 - 297 mm 5,5 - 11,7 poll.	Non disponibile	89 - 297 mm 3,5 - 11,7 poll.	89 - 297 mm	Non disponibile
Lunghezza	182 - 432 mm 7,2 - 17 poll.		99 - 432 mm 3,9 - 17 poll.	127 - 432 mm (per vassoio 5 (bypass)) 182 - 432 mm (per vassoi 1 – 4)	

Tipi di carta supportati

La seguente tabella elenca i tipi di carta supportati per ciascun vassoio carta, il modulo fronte/retro e la stazione di finitura.

Tipo di carta	Grammatura (g/m^2)	Vassoio 1	Vassoi 2, 3, 4 (modulo a due vassoi/ TTM)	Vassoio 5 (bypass)	Modulo fronte/retro	Stazione di finitura
Standard	60–105	O	O	O	O	O
Riciclata		O	O	O	O	O
Carta lato 2		O	O	O	X	O
Trasparenti	–	O	O	O	X	X
Etichette	60–105	O	O	O	X	X
Carta leggera	–	O	O	O	X	X
Carta pesante 1	106–169	X	O	O	X	X
Carta pesante 2	170–216	X	O	O	X	X

O:disponibile

X:non disponibile

- Carta standard: quando si usa il supporto Arjo Wiggins Conqueror High Speed Laser Laid CON90F (64010283), selezionare [Carta pesante 1] nella schermata [Tipo di carta].
- Carta lato 2: carta già stampata su un lato (per es.: carta di recupero).
- Trasparenti: se si usa il supporto Xerox con retrofoglio (3R3028) (negli Stati Uniti) o il supporto 3M Type L Desktop Laser (3R91334) (nell'Unione Europea) in condizioni di bassa temperatura e umidità ($10^{o}C$, 15%) selezionare [Carta pesante 1] nella schermata [Tipo di carta].
- Se si seleziona [Etichetta], [Carta pesante 1] o [Carta pesante 2], caricare la carta dal lato lungo (LEF). Il caricamento della carta dal lato corto (SEF) potrebbe influire sulla qualità di stampa.
- Carta leggera: se si seleziona [Carta leggera], la macchina abbassa la temperatura del fusore durante la stampa. Selezionare questa opzione quando la carta si ondula o si verificano altri problemi di stampa dovuti all'elevata temperatura del fusore quando applica il toner sulla carta.
- Carta pesante: non è possibile caricare certi tipi di carta pesante dal lato corto. In tali casi, caricarla dal lato lungo.
- A seconda del tipo di carta utilizzata e delle condizioni ambientali, la carta potrebbe non essere alimentata correttamente oppure la qualità di stampa non essere ottimale.

8 Manutenzione

Occasionalmente, si renderà necessario eseguire attività di manutenzione sulla macchina; le informazioni presentate in questo capitolo assisteranno l'utente nello svolgimento di queste attività.

Ordinazione dei materiali di consumo

Per la macchina sono disponibili vari materiali di consumo, come ad esempio la cartuccia fotoricettore e la cartuccia toner, i prodotti detergenti, gli evidenziatori per l'editing e i punti metallici per la pinzatrice.

Per ordinare i materiali di consumo, contattare il proprio rivenditore Xerox locale e fornire la propria ragione sociale, il codice del prodotto e il numero di serie.

Annotare il numero di telefono del fornitore nell'apposito spazio qui sotto.

Numero di telefono fornitore:

_____

NOTA: l'uso di cartucce toner e fotoricettore diverse da quelle consigliate dalla nostra azienda potrebbe impedire al sistema di funzionare al meglio. Usare sempre le cartucce toner e fotoricettore consigliate per questo prodotto.

Pulitura della macchina

Un'adeguata manutenzione è indispensabile per il corretto funzionamento di qualsiasi attrezzatura.

NOTA: non usare solventi organici o agenti spray per pulire la macchina. Non versare mai liquidi direttamente sul sistema. Evitare di usare materiali che non sono citati e approvati all’interno della presente documentazione poiché possono rivelarsi dannosi. Impiegare i materiali di consumo e i detergenti esclusivamente come indicato all'interno di questo documento. Tenere i prodotti di pulizia al di fuori della portata dei bambini.

NOTA: non rimuovere le coperture e le protezioni avvitate. Le parti che sono protette da coperture possono essere riparate solo dai tecnici dell'assistenza. Non tentare di eseguire procedure di manutenzione non descritte nella documentazione della macchina.

Lastra di esposizione e lastra di trasporto a velocità costante (CVT)

Per assicurare una qualità di stampa ottimale in qualsiasi momento, pulire la lastra di esposizione e la lastra di trasporto a velocità costante una volta al mese (o più spesso se necessario). Questo aiuta ad evitare che sui fogli stampati vengano riprodotte righe e macchie.

1. Pulire la lastra con un panno morbido senza lanugine, inumidito d'acqua oppure usare il prodotto di pulizia specifico per specchi e obiettivi di Xerox.
2. Pulire le tacche bianche, situate nella parte sottostante della copertura della lastra e nell'alimentatore automatico, per rimuovere tracce di toner o altre macchie.

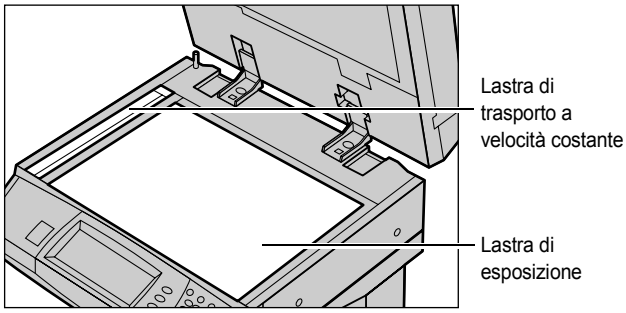

Pannello comandi e schermo sensibile

Lo schermo sensibile e il pannello comandi devono essere puliti regolarmente per eliminare polvere e sporco. Eliminare i segni e le impronte pulendo lo schermo sensibile e il pannello comandi con un panno morbido senza lanugine appena inumidito d'acqua.

NOTA: prima di pulire il pannello comandi, spegnere la macchina per evitare di azionarla accidentalmente.

Alimentatore automatico e vassoi di ricezione

Pulire l'alimentatore automatico, i vassoi di ricezione, i vassoi carta e le parti esterne della macchina con un panno inumidito con acqua.

Sostituzione della cartuccia fotoricettore

La cartuccia fotoricettore è un'unità che può essere sostituita dal cliente. Dopo circa 60.000 copie/stampe, appare un messaggio che avverte che la cartuccia fotoricettore dovrà essere cambiata a breve. Ordinare immediatamente una nuova cartuccia per non rischiare di dover interrompere l'uso della macchina.

Le istruzioni per la sostituzione della cartuccia fotoricettore sono fornite insieme alle nuove cartucce oppure riportate nella guida per l'utente contenuta nel CD-ROM della documentazione. Sono disponibili inoltre sul sito Web www.office.xerox.com/support (solo in lingua inglese).

Sostituzione della cartuccia toner

La cartuccia toner è un'unità sostituibile dal cliente. Quando la cartuccia arriva a 30.000 copie/stampe, sullo schermo sensibile viene visualizzato un messaggio che ne richiede l'ordinazione.

Per ordinare la nuova cartuccia, individuare il codice prodotto corretto per la propria macchina nella tabella seguente.

Le istruzioni per la sostituzione della cartuccia fotoricettore sono fornite insieme alle nuove cartucce oppure riportate nella guida per l'utente contenuta nel CD-ROM della documentazione. Sono disponibili inoltre sul sito Web www.office.xerox.com/support (solo in lingua inglese).

Paese	Numero di parte	Commenti
Nord e Sud America	6R1184	
Europa, Asia e Africa	6R1183	
Tutti i paesi	6R1182	Solo per certi contratti di manutenzione Xerox

Caricamento dei punti metallici

La stazione di finitura contiene una pinzatrice automatica. La cartuccia della pinzatrice contiene 5.000 punti metallici. Quando finiscono i punti, viene visualizzato un messaggio sullo schermo sensibile. A questo punto, l'utente deve caricare un nuovo contenitore di punti nella cartuccia della pinzatrice come indicato nelle istruzioni fornite insieme alla nuova cartuccia oppure riportate nella guida per l'utente contenuta nel CD-ROM della documentazione. Le istruzioni sono disponibili inoltre sul sito Web www.office.xerox.com/support (solo in lingua inglese).

NOTA: caricare il contenitore di punti specificamente indicato per il proprio modello di macchina.

9 Problemi e soluzioni

La macchina dispone di una serie di dati integrati che consentono agli utenti di identificare e gestire i messaggi di errore visualizzati e di risolvere i problemi che si verificano.

Utilizzare le informazioni contenute in questo capitolo per risolvere i problemi che si verificano sulla macchina.

Procedura di risoluzione dei problemi

Se sulla macchina si verifica un errore o un problema, l'utente deve servirsi degli strumenti di cui dispone per individuare il tipo di guasto. Una volta individuato il problema, è necessario risalire alla causa che l'ha generato e quindi applicare la soluzione adeguata.

- Quando si verifica un problema, innanzi tutto leggere il messaggio visualizzato sullo schermo e consultare la grafica animata, quindi eseguire le azioni correttive nell'ordine specificato.
- Se il problema persiste nonostante questo primo intervento, consultare *Tabelle dei suggerimenti a pagina 113* e applicare la soluzione indicata.
- Consultare anche i codici guasto visualizzati sullo schermo sensibile nel modo Stato macchina. Per una spiegazione di alcuni codici guasto e delle azioni correttive corrispondenti, Consultare *Codici guasto a pagina 117*.
- In alternativa, contattare l'operatore responsabile per assistenza.
- In alcuni casi, può essere necessario spegnere la macchina e poi riaccenderla. Consultare *Descrizione del prodotto nel capitolo Descrizione del prodotto a pagina 21.*

NOTA: se non si attendono almeno 20 secondi tra prima di riaccendere la macchina si possono provocare dei danni al disco rigido aggiuntivo.

- Se il problema si ripresenta o se il messaggio indica che è necessario contattare il servizio di assistenza, consultare *Centro assistenza clienti Xerox a pagina 118*.

NOTA: se una macchina non provvista di disco rigido si spegne quando ci sono dei fax in coda in attesa di essere inviati, al momento dell'accensione viene stampato un Rapporto spegnimento in cui vengono riportati i lavori fax persi.

Inceppamenti carta

Quando si verifica un inceppamento carta, la macchina si arresta ed emette un segnale sonoro, mentre sullo schermo sensibile compare un messaggio. Per eliminare l'inceppamento carta, seguire le istruzioni visualizzate.

Estrarre delicatamente i fogli inceppati facendo attenzione a non strapparli. Se la carta si strappa, rimuovere tutti i frammenti dall'interno della macchina. Se sullo schermo sensibile viene visualizzato un altro messaggio, è probabile che sia presente un altro inceppamento in un punto diverso della macchina. Seguire le istruzioni visualizzate per eliminare questo secondo inceppamento.

Quando sono stati eliminati tutti i fogli inceppati, la stampa riprende nel punto in cui si era interrotta.

NOTA: quando si rimuove la carta inceppata dall'interno della macchina, non tralasciarne dei frammenti perché potrebbero causare altri inceppamenti o addirittura un incendio. Se un pezzetto di carta è rimasto incastrato in una zona nascosta del sistema oppure è avvolto attorno al fusore o ai rulli non rimuoverlo a tutti i costi perché ci si potrebbe ferire o scottare. In questa evenienza, spegnere immediatamente la macchina e contattare il Centro di assistenza Xerox.

Questa sezione descrive come eliminare gli inceppamenti carta dai vari punti del sistema.

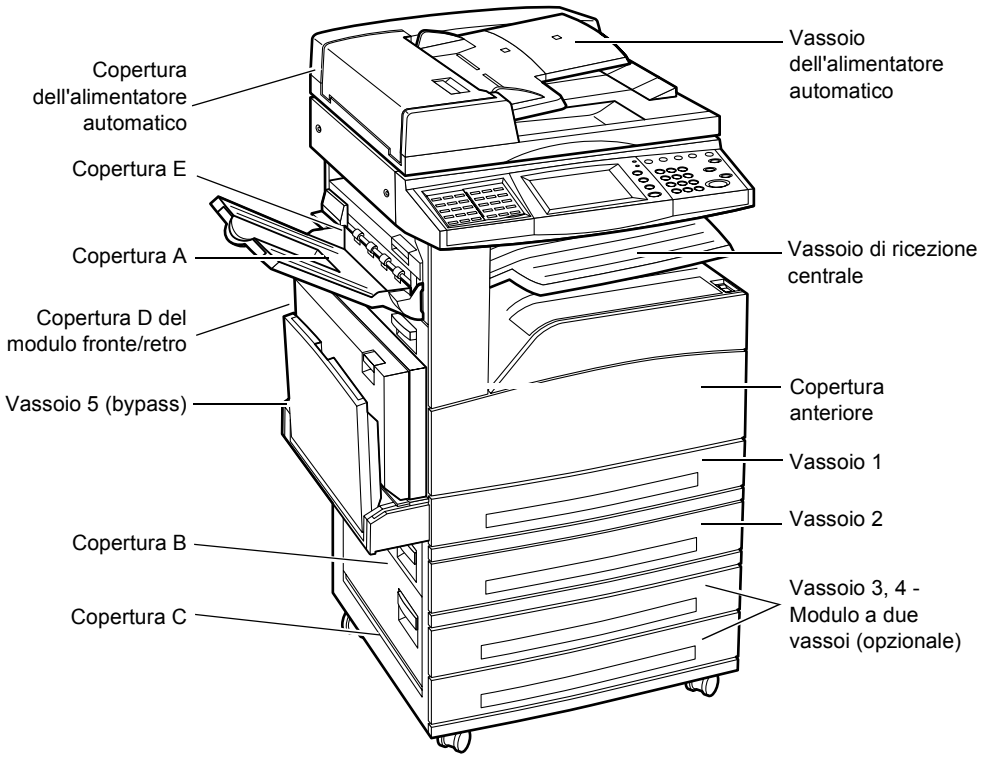

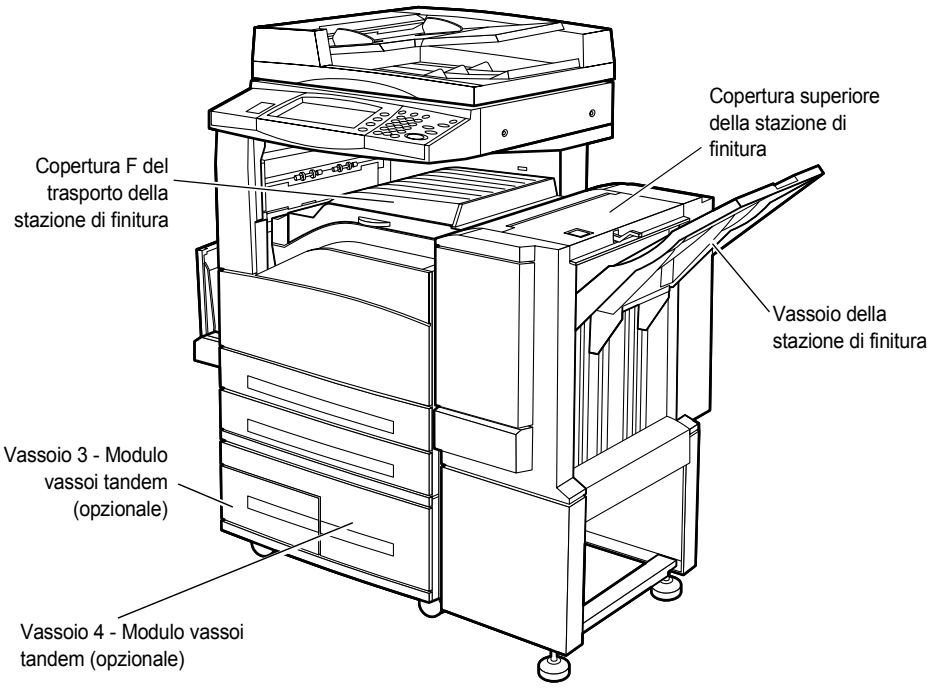

Inceppamenti carta in corrispondenza della copertura A – pagina 104
Inceppamenti carta in corrispondenza della copertura B – pagina 106
Inceppamenti carta in corrispondenza della copertura C – pagina 106
Inceppamenti carta in corrispondenza della copertura E – pagina 107
Inceppamenti carta nei vassoi 1, 2, 3 e 4 (opzionale) – pagina 108
Inceppamenti carta nel modulo vassoi tandem (opzionale) – pagina 108
Inceppamenti carta nel vassoio 5 (Bypass) – pagina 109
Inceppamenti carta in corrispondenza della copertura D del modulo fronte/retro (opzionale) – pagina 110
Inceppamenti carta nella stazione di finitura (opzionale) – pagina 110

Gli inceppamenti carta possono verificarsi per varie ragioni. Attenersi alle regole riportate di seguito per ridurre il rischio di inceppamenti nella macchina.

- Utilizzare soltanto i supporti consigliati. Consultare *Formati e tipi di carta supportati nel capitolo Carta e altri supporti a pagina 93* e Specifiche macchina nel capitolo Specifiche della guida per l'utente per un elenco dei tipi di supporto consigliati.
- Conservare i supporti confezionati su una superficie piana.
- L'orientamento della carta deve corrispondere a quello degli originali.
- Controllare che la carta caricata nel vassoio non superi la riga di riempimento.
- Non usare supporti sciupati, spiegazzati o strappati.

Inceppamenti carta in corrispondenza della copertura A

Seguire le istruzioni riportate di seguito per eliminare gli inceppamenti carta in corrispondenza della copertura A usando le leve A1 e A2. Eliminare i fogli inceppati dalla zona indicata in base alle istruzioni contenute nei messaggi visualizzati.

Leva verde A1

1. Aprire il vassoio bypass e alzare la leva di rilascio per aprire la copertura A.

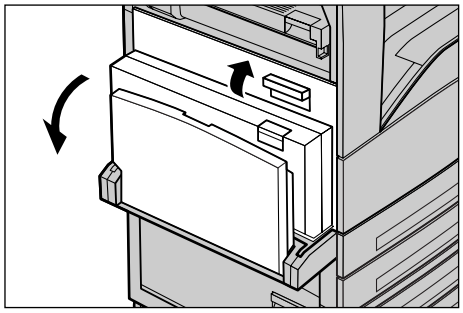

2. Se la carta inceppata si trova al di fuori dell'unità fusore, ruotare la leva verde A1 in direzione della freccia per alimentare i fogli dalla parte superiore dell'unità fusore.

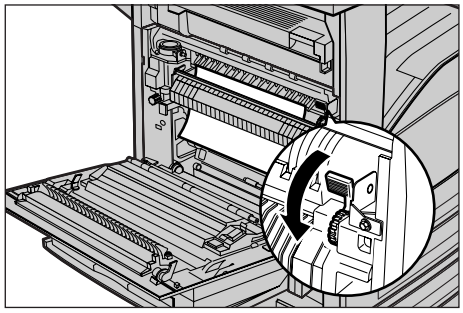

3. Estrarre la carta dalla macchina tirandola nella direzione della freccia.
4. Chiudere la copertura A in modo che rimanga bloccata e chiudere il vassoio bypass.

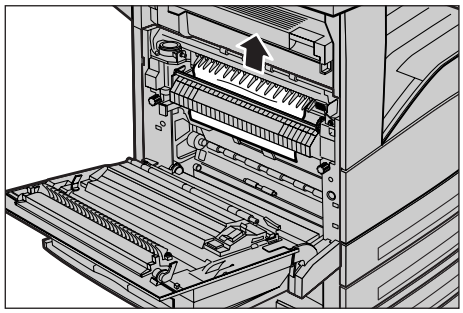

Leva verde A2

1. Aprire il vassoio bypass e alzare la leva di rilascio per aprire la copertura A.

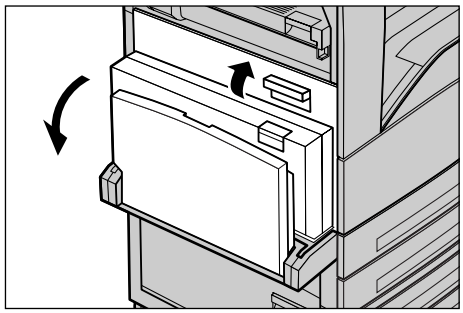

2. Se la carta inceppata si trova all'interno dell'unità fusore, abbassare la leva verde A2 in direzione della freccia per aprire la copertura dell'unità fusore.

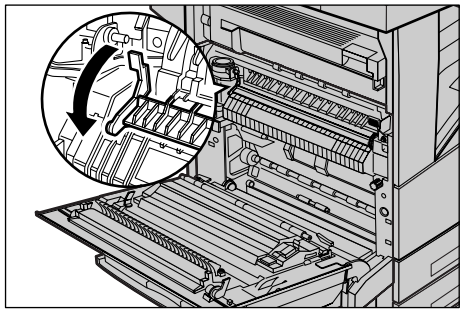

3. Se nell'unità fusore è presente della carta inceppata, afferrare la leva verde ed estrarre i fogli con delicatezza.

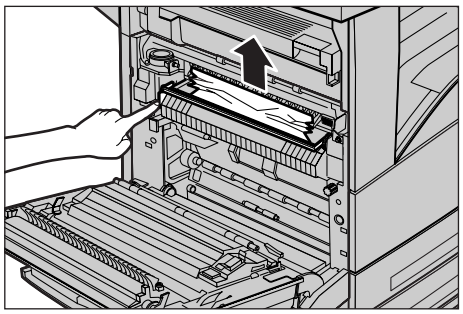

NOTA: non toccare la zona fusore perché potrebbe essere calda.

4. Chiudere la copertura A in modo che rimanga bloccata e chiudere il vassoio bypass.

Inceppamenti carta in corrispondenza della copertura B

Seguire le istruzioni riportate di seguito per eliminare gli inceppamenti carta in corrispondenza della copertura B.

1. Alzare la leva di rilascio e aprire la copertura B.

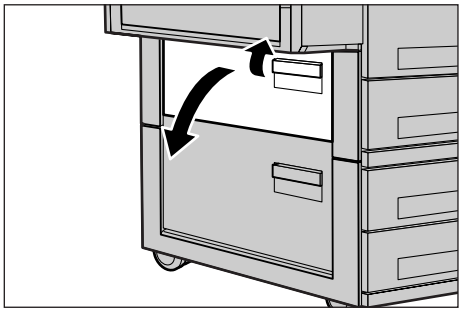

2. Rimuovere la carta inceppata.
3. Chiudere la copertura B in modo che rimanga bloccata.

NOTA: per chiudere la copertura, esercitare una forte pressione nel centro.

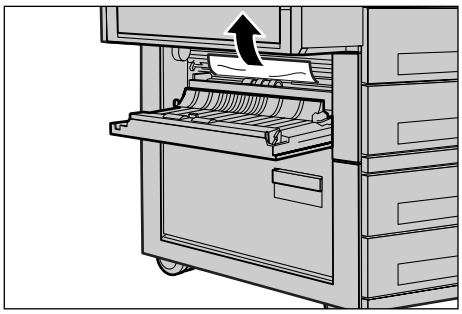

Inceppamenti carta in corrispondenza della copertura C

Seguire le istruzioni riportate di seguito per eliminare gli inceppamenti carta in corrispondenza della copertura C.

1. Alzare la leva di rilascio e aprire la copertura C.

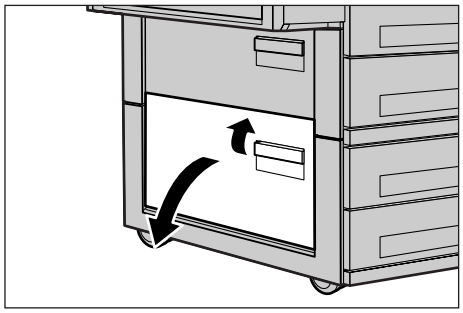

2. Rimuovere la carta inceppata.
3. Chiudere la copertura C in modo che rimanga bloccata.

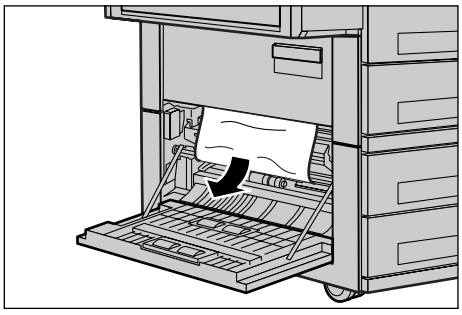

Inceppamenti carta in corrispondenza della copertura E

Seguire le istruzioni riportate di seguito per eliminare gli inceppamenti carta in corrispondenza della copertura E.

1. Aprire il vassoio bypass e alzare la leva di rilascio per aprire la copertura A.

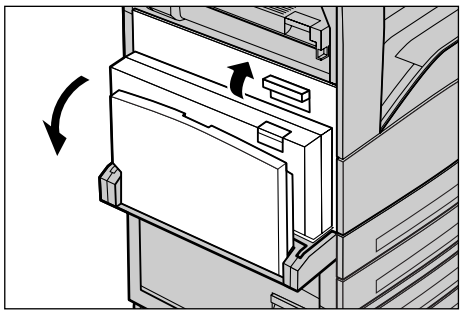

2. Sollevare la maniglia per aprire la copertura E.

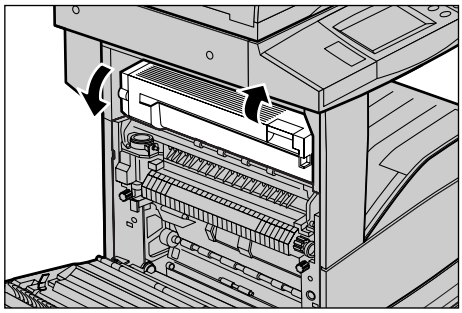

3. Rimuovere la carta inceppata.
4. Chiudere la copertura E.
5. Chiudere la copertura A in modo che rimanga bloccata e chiudere il vassoio bypass.

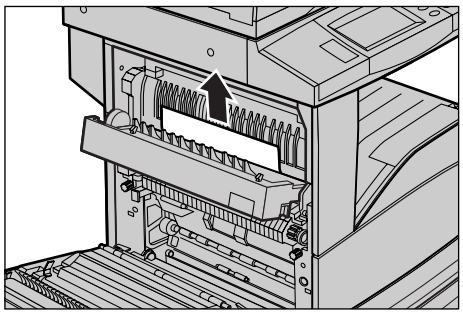

Inceppamenti carta nei vassoi 1, 2, 3 e 4 (opzionale)

Seguire le istruzioni riportate di seguito per eliminare gli inceppamenti carta dai vassoi 1 - 4 della macchina.

1. Estrarre il vassoio 1, 2, 3 o 4.
2. Rimuovere la carta inceppata.
3. Chiudere il vassoio carta.

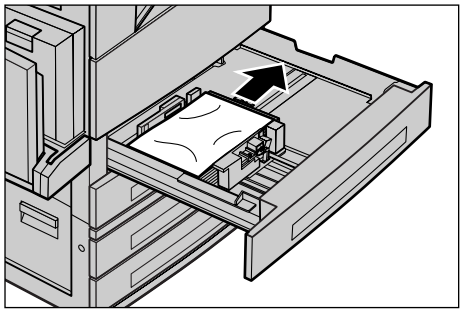

Inceppamenti carta nel modulo vassoi tandem (opzionale)

Seguire le istruzioni riportate di seguito per eliminare gli inceppamenti carta dal modulo vassoi tandem.

Nel vassoio 3

1. Estrarre il vassoio 3 del modulo vassoi tandem.
2. Rimuovere la carta inceppata.
3. Chiudere il vassoio 3.

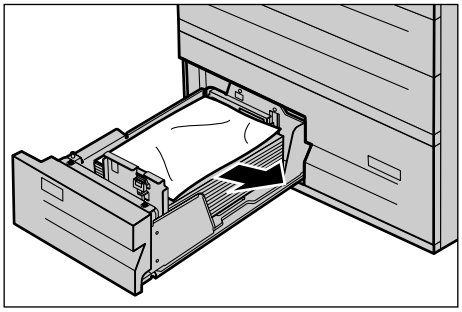

Nel vassoio 4

1. Estrarre il vassoio 4 del modulo vassoi tandem.
2. Rimuovere la carta inceppata.

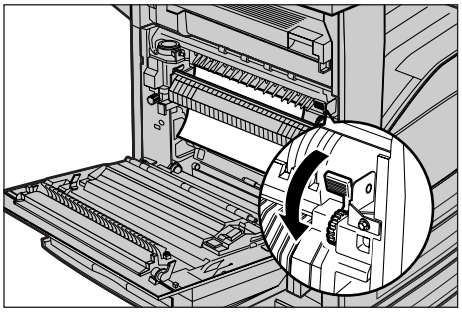

3. Se la carta inceppata si trova sotto la copertura interna, aprire la copertura ed estrarre i fogli.
4. Chiudere il vassoio 4.

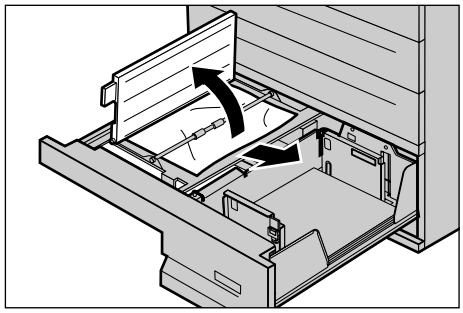

Inceppamenti carta nel vassoio 5 (Bypass)

Seguire le istruzioni riportate di seguito per eliminare gli inceppamenti carta dal vassoio bypass.

1. Rimuovere la carta inceppata dal vassoio bypass.

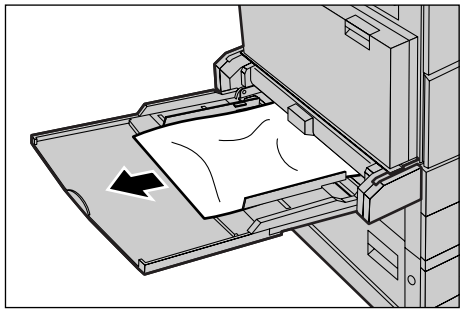

Inceppamenti carta in corrispondenza della copertura D del modulo fronte/retro (opzionale)

Seguire le istruzioni riportate di seguito per eliminare gli inceppamenti carta dal modulo fronte/retro.

1. Aprire il vassoio bypass.
2. Alzare la leva di rilascio e aprire la copertura D del modulo fronte/retro.
3. Rimuovere la carta inceppata dal modulo fronte/retro.
4. Chiudere la copertura D del modulo fronte/retro in modo che rimanga bloccata.
5. Chiudere il vassoio bypass.

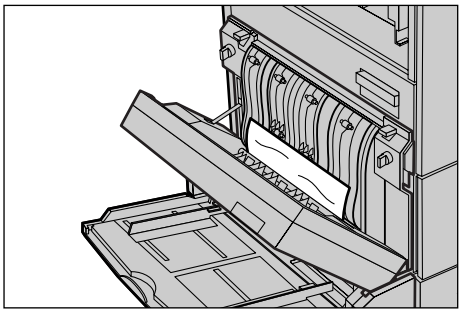

Inceppamenti carta nella stazione di finitura (opzionale)

Seguire le istruzioni riportate di seguito per eliminare gli inceppamenti carta in corrispondenza della copertura superiore e della copertura F del trasporto della stazione di finitura.

In corrispondenza della copertura superiore della stazione di finitura

1. Premere il pulsante della copertura superiore della stazione di finitura per aprire la copertura.

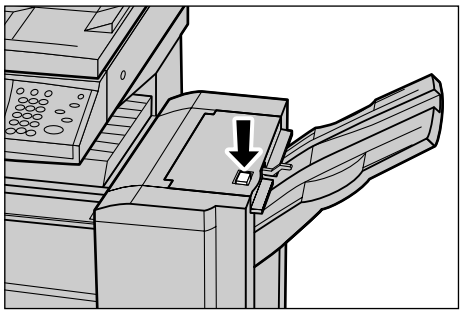

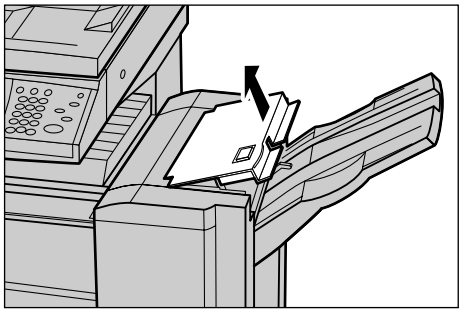

2. Rimuovere la carta inceppata.
3. Chiudere la copertura.

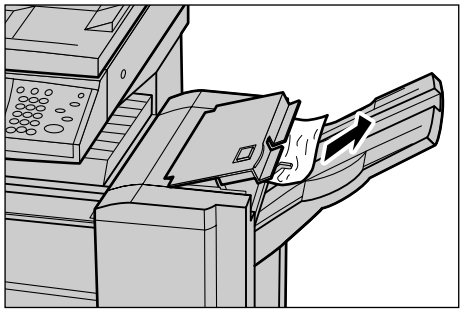

In corrispondenza della copertura F del trasporto della stazione di finitura

1. Aprire la copertura F del trasporto della stazione di finitura.

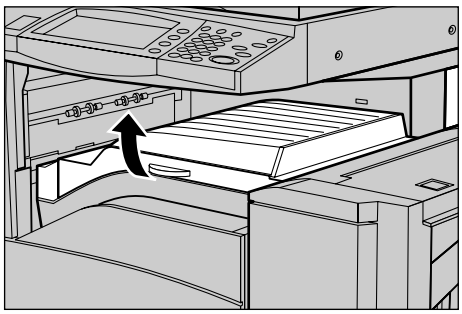

2. Rimuovere la carta inceppata.
3. Chiudere la copertura.

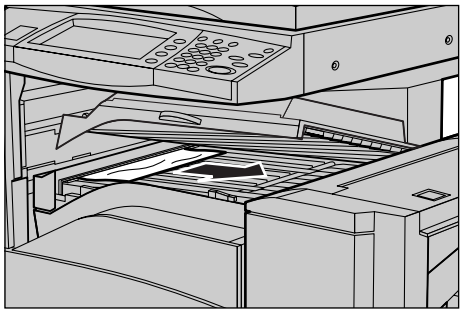

Inceppamenti originale

Se si verifica un inceppamento originale nell'alimentatore automatico, la macchina si arresta e sullo schermo sensibile viene visualizzato un messaggio di errore. Eliminare l'inceppamento seguendo le istruzioni visualizzate e ricaricare l'originale nell'alimentatore.

Seguire le istruzioni riportate di seguito per eliminare gli inceppamenti originale dall'alimentatore automatico.

1. Aprire la copertura dell'alimentatore automatico ed estrarre l'originale inceppato. Se un messaggio visualizzato sullo schermo sensibile lo richiede, ruotare la ruota verde per far uscire l'originale dall'alimentatore automatico.

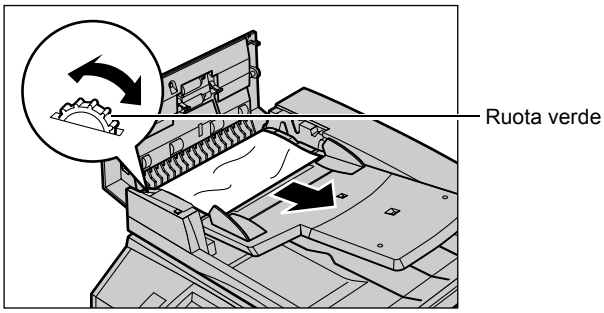

2. Se un originale fronte/retro è inceppato sotto la copertura interna, aprire la copertura e ruotare la ruota verde per estrarre l'originale.
3. Chiudere la copertura interna e la copertura dell'alimentatore automatico.

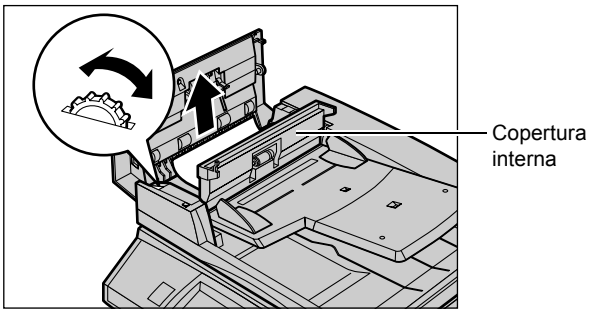

Tabelle dei suggerimenti

Se si presentano dei problemi durante l'utilizzo della macchina, consultare la tabella dei suggerimenti riportata qui di seguito. Se il problema si ripresenta, consultare *Procedura di risoluzione dei problemi a pagina 101*.

Problema	Suggerimenti
La macchina non si accende.	• Verificare che il cavo di alimentazione sia collegato. • Verificare che l'interruttore sia acceso (posizione ON). • Verificare che il pulsante RESET sul retro della macchina non sia scattato. Premere il pulsante per ripristinarlo. • Verificare che alla presa arrivi corrente. Collegare un altro apparecchio elettrico alla presa per verificare che funzioni.
L'alimentatore automatico non alimenta l'originale.	• Verificare che l'alimentatore non sia sovraccarico. L'alimentatore può contenere un massimo di 50 fogli. • Verificare che l'originale sia inserito completamente nell'alimentatore.
Tra le selezioni di Alimentazione carta non compare il modulo vassoi tandem o uno dei suoi vassoi.	• Verificare che non ci siano vassoi aperti. Se un vassoio non è perfettamente chiuso, la macchina non ne rileva la presenza. • Aprire e richiudere i vassoi del modulo vassoi tandem. Se il problema si ripresenta, spegnere la macchina e riaccenderla.
Tra le selezioni non compare l'opzione Stazione di finitura/Pinzatrice.	• Verificare che i cavi della stazione di finitura siano collegati saldamente alla macchina. • Avvicinare la stazione di finitura per metterla nella posizione corretta. • Quando si collegano nuovi componenti, la macchina si configura automaticamente.
La macchina non accetta documenti in memoria.	• Chiedere all'operatore responsabile di controllare la quantità di memoria disponibile. • Se la memoria è quasi satura, stampare e quindi cancellare i file non più necessari.
La macchina visualizza un messaggio che indica che la memoria è satura.	• Chiedere all'operatore responsabile di controllare la quantità di memoria disponibile. • Suddividere le pagine restanti in diversi lavori più piccoli ed eseguire nuovamente il lavoro.

Problema	Suggerimenti
Viene visualizzato un guasto al vassoio.	• Eseguire le operazioni indicate di seguito. 1. Aprire il vassoio carta. 2. Allontanare le guide del vassoio dalla carta. 3. Avvicinare le guide del vassoio in modo che tocchino la pila di carta. 4. Spegnere la macchina e riaccenderla.
I trasparenti sono danneggiati.	• Verificare che [Tipo di carta] sia impostato su [Trasparenti]. La macchina si configura automaticamente in base al tipo di carta. I trasparenti, ad esempio, sopportano temperature meno elevate rispetto alla carta.
Copie bianche	• Verificare che l'originale sia caricato nell'alimentatore con il lato da riprodurre rivolto verso l'alto. • Se la cartuccia fotoricettore è appena stata sostituita, è possibile che il toner non sia ancora stato erogato. Ripetere l’operazione. • Verificare che il nastro che sigilla la cartuccia sia stato strappato. • Reinstallare la cartuccia fotoricettore e la cartuccia toner. • Sostituire la cartuccia fotoricettore. • Se un messaggio lo richiede, sostituire la cartuccia toner.
Presenza di strisce, righe continue o tratteggiate, macchie	• Pulire la lastra di esposizione, la lastra CVT, l’alimentatore automatico, le aree sotto la copertura della lastra e le guide carta. • Se la macchina è rimasta inattiva per un lungo periodo o se la cartuccia fotoricettore o toner è appena stata sostituita, ripetere il lavoro. Eseguire il lavoro dalla lastra di esposizione. Reinstallare la cartuccia fotoricettore. • Verificare la qualità dell’originale. Usare [Cancellazione bordo] per eliminare righe o difetti dai bordi dell'originale. • Caricare carta nuova. • Controllare l’umidità nella stanza in cui è installata la macchina.

Problema	Suggerimenti
Le copie sono troppo chiare o troppo scure	• Caricare carta nuova. • Verificare la qualità dell’originale. • Selezionare [Più chiaro/Più scuro] sullo schermo sensibile. • Eseguire altre stampe di prova finché la qualità di copia non migliora. • Sostituire la cartuccia fotoricettore.
Stampa non omogenea	• Sostituire la cartuccia fotoricettore. • Se un messaggio lo richiede, sostituire la cartuccia toner.
L’immagine è sfocata	• Caricare carta nuova. • Sostituire la cartuccia fotoricettore. • Se un messaggio lo richiede, sostituire la cartuccia toner.
Mancano alcuni caratteri	• Caricare carta nuova. • Reinstallare la cartuccia fotoricettore. • Se un messaggio lo richiede, sostituire la cartuccia toner.
Variazioni della brillantezza	• Verificare la qualità dell'originale. • Se l'originale ha aree piene estese, modificare il contrasto.
Gli originali lucidi o patinati copiati dall’alimentatore danno copie chiare.	• Copiare usando la lastra di esposizione.
Presenza di immagine residua	• Verificare la qualità dell'originale. • Se si stampa su trasparenti, verificare che [Tipo di carta] sia impostato su [Trasparenti]. La macchina regola automaticamente la qualità di stampa per i trasparenti. • Alimentare l'originale SEF. • Sostituire la cartuccia fotoricettore.
Immagine sbiadita	• Verificare la qualità dell'originale. • Se l’immagine è più chiara in corrispondenza dei bordi, selezionare un'impostazione di qualità immagine più scura. • Sostituire la cartuccia fotoricettore.
Variazione di densità delle aree piene	• Verificare la qualità dell'originale. • Selezionare [Più chiaro/Più scuro] sullo schermo sensibile. • Sostituire la cartuccia fotoricettore.

Problema	Suggerimenti
Perdita di una parte dell'immagine	• Quando si copia un originale su un formato carta più piccolo, ridurre l'immagine affinché si adatti al formato più piccolo. • Se si usa carta di formato A4 (210 × 297 mm), impostare un formato leggermente più piccolo (ad esempio un fattore di riproduzione del 90% anziché del 100%) o impostare [Riduzione/Ingrandimento] su [Copia tutto]. • Impostare [Spostamento margine] su [Centratura automatica].
Le copie stampate non corrispondono alle selezioni effettuate sullo schermo sensibile	• Selezionare [Salva] dopo ogni selezione eseguita sullo schermo sensibile (se il pulsante Salva è visualizzato).
La stazione di finitura non impila le copie correttamente	• Controllare che le guide del vassoio siano bloccate contro la pila di carta.
Non tutte le pagine del fascicolo sono pinzate	• Controllare che le guide del vassoio siano bloccate contro la pila di carta.
La carta non è impilata correttamente nel vassoio di ricezione.	• Capovolgere la pila di carta nel vassoio o ruotarla testa a piede.
Carta ondulata	• Verificare che la carta sia caricata correttamente. Caricare la carta mantenendo il lato di chiusura della risma rivolto verso l'alto (vassoi 1, 2, 3, 4). • Caricare la carta nel modulo vassoi tandem e nel vassoio bypass mantenendo il lato di chiusura della risma rivolto verso il basso. • Caricare i supporti personalizzati usando il vassoio bypass. • Consultare *il capitolo Carta e altri supporti* per ulteriori informazioni.
L'originale non può essere memorizzato per il polling protetto perché la memoria è satura	• Annullare l'operazione e riprovare quando si è liberata memoria.

Codici guasto

Quando si verifica un guasto, sullo schermo sensibile appaiono le istruzioni per eliminarlo.

Alcuni problemi possono essere risolti dall'utente, mentre altri richiedono l'intervento dell'operatore responsabile e/o dell'amministratore di sistema. La tabella che contiene i codici guasto e le relative istruzioni per eliminare il problema è riportata nella guida per l'utente contenuta nel CD-ROM della documentazione. La tabella è inoltre disponibile sul sito Web www.office.xerox.com/support (solo in lingua inglese).

Qualità copia

La qualità delle copie può essere compromessa da una serie di condizioni. Per ottenere le prestazioni ottimali dal sistema, attenersi alle seguenti raccomandazioni. Se il problema si ripresenta, rivolgersi all'operatore responsabile.

- Evitare di esporre la macchina alla luce diretta del sole e di installarla vicino a un termosifone.
- Pulire regolarmente la lastra di esposizione, la lastra CVT e i vassoi di ricezione. Consultare Pulitura della macchina nel capitolo Manutenzione.

Centro assistenza clienti Xerox

Il Centro assistenza clienti Xerox fornisce supporto. Fonti di informazioni aggiuntive sull'uso della copiatrice CopyCentre o della copiatrice/stampante WorkCentre sono:

1) questa guida per l'utente

2) l'operatore responsabile

3) il sito web www.xerox.com o il Centro di assistenza clienti Xerox.

Quando si contatta Xerox, tenere il numero di serie della macchina a portata di mano.

Per occuparsi del problema, il Centro di assistenza avrà bisogno delle seguenti informazioni: natura del problema, numero di serie della macchina, codice guasto (se visualizzato sullo schermo), nome e indirizzo del cliente che telefona. Per reperire il numero di serie della macchina, procedere come descritto di seguito.

1. Premere il pulsante <Stato macchina> sul pannello comandi.

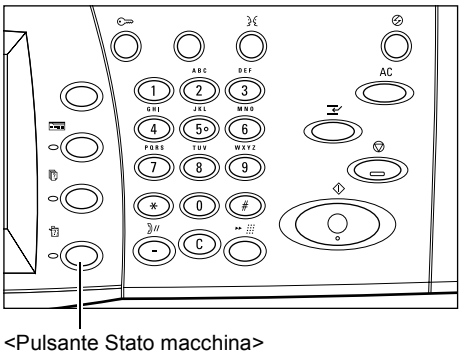

<Pulsante Stato macchina>

2. Selezionare [Informazioni macchina] nella schermata [Stato macchina].

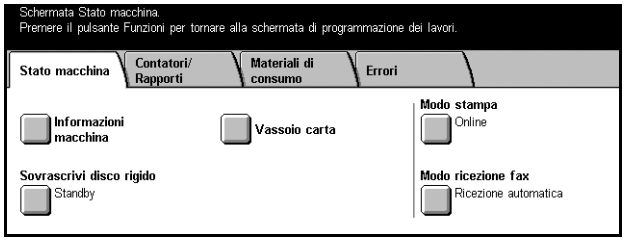

3. Prendere nota del numero di serie.

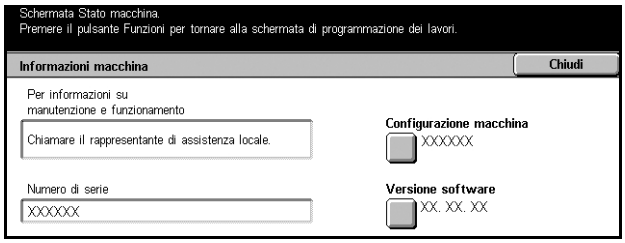

NOTA: il numero di serie è riportato anche su una piastra di metallo sul lato sinistro della macchina (dietro la copertura A). Per ulteriori informazioni, consultare *Centro assistenza clienti Xerox nel capitolo Prima di utilizzare la macchina a pagina 7.*

10 Indice analitico

A

Accensione 26
Alimentatore automatico 21, 36
Alimentazione lato corto (SEF) 91
Alimentazione lato lungo (LEF) 91
Archivio programmazioni 26

C

Caricamento dei punti metallici 99
Caricamento dei vassoi carta 89
Caricamento della carta 89
    Modulo vassoi tandem (TTM) 92
    Scambio automatico vassoi 93
    Vassoio bypass 91
Carta e altri supporti 89
Carta riciclata 33
Cartuccia fotoricettore 98
Cartuccia toner 99
Centro assistenza clienti Xerox 7
Comandi del sistema 23
Copertura anteriore 21
Copia 35
    Assemblaggio lavoro 69
        Lavoro composto 69
    Formato copie 59
        2 in 1 64
        Annotazione 66
        Copertine 62
        Creazione libretto 60
        Data 67
        Divisori per trasparenti 63
        Immagini multiple 64
        Numerazione fascicolo 68
        Numero pagina 67
        Poster 65
        Ripetizione immagine 66
        Timbro 67
    Fronte/retro 44
    fronte/retro 44
    Interruzione del lavoro di copiatura 39
    Opzioni di scansione 50
        Cancellazione bordo 54
        Copiatura libretto 52
        Formato originale 53
        Immagine negativa 58
        Immagine speculare 58
        Orientamento originale 59
        Originali misti 53
        Originali rilegati 50
        Rotazione immagine 57
        Spostamento margine 55
    Qualità immagine 47
        Definizione 49
        Esposizione automatica 49
        Più chiaro/Più scuro 49
        Tipo di originale 48
    Riduzione/Ingrandimento 40
    Uscita copie 45
        Destinazione copie 47
        Fascicolazione 46
        Posizione punti 46
    Vassoi carta 42
        Vassoio 5 (bypass) 43
Copiatura di base 40

E

Esecuzione della scansione 80
Esecuzione delle copie 35

F

Fax 73
    codice paese 73
    originali fax lunghi 75
Fax/Internet Fax
    Interruzione del lavoro fax/Internet Fax 78
Formati carta 93
Funzioni 32
Funzioni del driver di stampa 86

G

Guide dei vassoi carta 90

I

Inceppamenti carta
    Copertura A 104
    Copertura B 106
    Copertura C 106
    Copertura D del modulo fronte/retro 110
    Copertura E 107
    Copertura F del trasporto della stazione di finitura 111
    Copertura superiore della stazione di finitura 110

Modulo vassoi tandem 108
Stazione di finitura 110
Vassoi 108
Internet Fax 73
Interruttore di sicurezza 27
Interruzione del lavoro di scansione 84
Interruzione lavoro 32
Invio di fax e Internet Fax 74

L

Lastra di esposizione 21, 37
Lingue visualizzate sullo schermo sensibile 8

M

Manutenzione 97
Pulitura della macchina
Alimentatore automatico 98
Lastra di esposizione 98
Lastra di trasporto a velocità costante ...98
Pannello comandi 98
Schermo sensibile 98
Vassoio di ricezione 98
Menu Impostazione 26
Modalità 31
Modalità di risparmio energetico 28
Modifica dei valori predefiniti dei timer 29
Modo alimentazione ridotta 28
Modo sospensione 28
Modulo a due vassoi 21, 23
Modulo fronte/retro 21, 22
Modulo vassoi tandem 23

O

Ordinazione dei materiali di consumo 97

P

Pannello comandi 21
Pinzatrice 99
Problemi e soluzioni 101
Centro assistenza clienti Xerox 118
Codici guasto 117
Inceppamenti carta 102
Inceppamenti originale 112
Qualità copia 117
Tabelle dei suggerimenti 113
Pulitura della macchina 97
Pulsante AC 23
Pulsante Accesso 23
Pulsante Arresto 24
Pulsante Avvio 24
Pulsante C 24
Pulsante Economizzatore 23
Pulsante Funzioni 32
Pulsante Interruzione 24
Pulsante Lingua 23
Pulsante Pausa selezione 24
Pulsante Selezione rapida 24
Pulsante Tutti i servizi 31
Pulsante/spia Economizzatore 28

S

Scansione/E-mail 79
Schermo sensibile 21
Sostituzione della cartuccia fotoricettore 98
Sostituzione della cartuccia toner 99
Spegnimento 27
Stampa 85
Stampa di prova 85
Stampa differita 86
Stampa diretta 85
Stampa e-mail 85
Stampa protetta 85
Stato lavoro 32
Stato macchina 32
Stazione di finitura 22, 99

T

Tutti i servizi 31

U

Utilità ContentsBridge 85

V

Vassoio 21
Vassoio 1 21
Vassoio 2 21
Vassoio 3 .....21, 22
Vassoio 4 .....21, 22
Vassoio bypass 21