DocuColor 2006
Documentación

The Document Company

XEROX

©2001 Xerox Corporation. Reservados todos los derechos.

Los derechos de propiedad intelectual (Copyright) incluyen en forma y fondo todo el material e información registrable como propiedad intelectual según la legislación actual y futura, incluido sin limitación el material generado por los programas de software y mostrado en pantalla como estilos, plantillas, iconos, vistas de pantalla, apariencia, etc.

Xerox®, The Document Company® y la X® estilizada y los nombres y números indicadores de productos mencionados en este documento son marcas comerciales de Xerox Corporation. Xerox Canada es una licenciataria de todas las marcas comerciales. Los nombres de otros productos mencionados en este documento pueden ser marcas comerciales o registradas de sus respectivas empresas.

Este documento se modifica y corrige periódicamente. Los cambios del producto y las correcciones de imprecisiones técnicas y tipográficas se incorporarán en ediciones subsiguientes.

Impreso en los Estados Unidos de América.

Enero 2001

Notas de seguridad, conformidad, certificaciones y otras notificaciones

Xerox Corporation se reserva el derecho de modificar esta información sin previo aviso y no ofrece ninguna garantía, expresa o implícita, respecto de la presente información. Xerox no será responsable de ninguna pérdida o daño, incluyendo daños especiales o consecuencias, que resulten del uso de la presente información, aún cuando la pérdida o el daño sea provocado por negligencia de Xerox u otro error.

Para obtener información actualizada, diríjase a www.xerox.com.

Notas de seguridad

La DocuColor 2006 y sus suministros han sido diseñados y puestos a prueba para que cumplan con estrictos requisitos de seguridad. Éstos incluyen el análisis y la aprobación por parte de agencias de seguridad y el cumplimiento de normas ambientales establecidas. Lea atentamente las siguientes instrucciones antes de hacer funcionar la DocuColor 2006.

Si no observa las recomendaciones de esta sección puede ocasionar daños personales o puede rescindir el contrato de mantenimiento del equipo.

AVISO

Una conexión incorrecta al conductor de tierra de la DocuColor 2006 puede provocar descargas eléctricas. **Siempre** conecte la copiadora a un tomacorriente con conexión a tierra. En caso de duda, consulte a un electricista.

Nunca use una extensión entre el cable de potencia de la copiadora y el tomacorriente.

No coloque objetos sobre el cable de potencia.

No coloque la DocuColor 2006 en un lugar transitado para que nadie pise el cable de potencia.

Observe todos los avisos e instrucciones marcados en la máquina o suministrados junto con la DocuColor 2006.

Nunca desactive los interruptores de seguridad eléctricos o mecánicos.

Siempre coloque la DocuColor 2006 sobre una superficie de apoyo sólida con la resistencia adecuada para el peso de la copiadora.

No use la DocuColor 2006 cerca de agua, en lugares húmedos o al aire libre.

Nunca empuje objetos de ningún tipo en las ranuras de las cubiertas, los mismos pueden tocar puntos con alto voltaje o piezas de cortocircuito, provocando riesgos de incendio o descargas eléctricas.

La **DocuColor 2006** está diseñada para evitar el acceso de los usuarios a las zonas no seguras y para asegurar que la máquina no funcione con las cubiertas abiertas. Nunca intente realizar funciones de mantenimiento que no estén especificadas en la información para el usuario de la Xerox DocuColor 2006.

Nunca retire las cubiertas o protecciones si tiene que utilizar una herramienta, a menos que se le indique. Asegúrese que leer todos los avisos y precauciones y de seguir cada paso de las instrucciones tal como se indica.

Nunca intente realizar una actividad que no esté especificada en la información para el usuario de la Xerox DocuColor 2006, o en la interfaz del usuario, o que no le sea indicada específicamente por un representante autorizado de Xerox.

No mire directamente a las lámparas de exposición. Las mismas no son peligrosas, pero son muy brillantes y pueden provocar incomodidad. Se recomienda que mantenga la cubierta del escáner cerrada al usar la DocuColor 2006.

Nunca ponga en funcionamiento la Phaser 790 si detecta olores o ruidos inusuales. Desconecte el cable de potencia del tomacorriente y comuníquese con el Servicio de Xerox para corregir cualquier problema.

Seguridad de mantenimiento

Consulte estas instrucciones según sus necesidades para asegurar la operación segura de su copiadora impresora.

Siempre use los materiales suministrados o aprobados por Xerox. El uso de otros materiales puede ocasionar un bajo rendimiento y tal vez una situación de peligro.

No use limpiadores en aerosol. Siga las instrucciones de la información para el usuario de la Xerox DocuColor 2006 para los métodos de limpieza adecuados.

Nunca use suministros o materiales de limpieza para fines para los que no fueron diseñados. Mantenga todos los suministros y materiales de limpieza fuera del alcance de los niños.

Nunca coloque café u otros líquidos sobre la copiadora.

Nunca derrame líquidos de ningún tipo sobre la copiadora.

La **DocuColor 2006** está equipada con un dispositivo de ahorro de energía para conservar energía cuando la máquina no está en uso.

Desconecte la DocuColor 2006 del tomacorriente y solicite servicio a personal calificado en los siguientes casos:

- Cuando el cable de potencia esté dañado o gastado
- Cuando se haya derramado líquido en la DocuColor 2006
- Cuando la DocuColor 2006 haya sido expuesta a la lluvia o agua
- Cuando la DocuColor 2006 emita olores o ruidos inusuales

Si el sistema no funciona o continúa con un desperfecto después de realizar los procedimientos de Solución de problemas en la información para el usuario de la Xerox DocuColor 2006, comuníquese con un técnico de servicio autorizado de Xerox.

Para información adicional de seguridad relacionada con la DocuColor 2006 o los materiales suministrados por Xerox, llame al número gratuito:

1-800-828-6571 (Solo EE.UU.)

Seguridad del ozono

Durante el funcionamiento normal, la DocuColor 2006 produce ozono. El ozono producido es más pesado que el aire y la cantidad depende del volumen de copia/impresión. Si se cumplen los parámetros ambientales adecuados, especificados en los procedimientos de instalación de Xerox, los niveles de concentración se mantendrán dentro de los límites seguros para las sustancias que eliminan la capa de ozono, según la ley US Clean Air (1990) y los Protocolos de Montreal de 1987.

Si necesita más información sobre el ozono, solicite la publicación de Xerox, *Ozono (Ozone)*, 600P83222:

- Llamando al 1-800-828-6571 (EE.UU)
- Llamando al representante local de Xerox

Seguridad láser

El uso de controles o ajustes, o la realización de procedimientos no especificados en este documento, puede provocar una exposición peligrosa a radiación láser.

Este equipo cumple con las normas de seguridad. En relación con la seguridad láser, el equipo cumple con normas de rendimiento para los productos láser Clase I y no emite luz peligrosa. El rayo está totalmente cubierto durante todos los modos de operación y mantenimiento a cargo del cliente.

Notas de conformidad

FCC

Este equipo ha sido probado y cumple con los límites para un dispositivo digital Clase A, como se dispone en la Sección 15 de las normas de la FCC. Estos límites tienen como fin proporcionar una protección razonable contra interferencias peligrosas cuando el equipo funciona en un entorno comercial. Este equipo genera, utiliza y puede emitir energía de radio frecuencia, y si no se lo instala y utiliza de acuerdo con el manual de instrucciones, puede producir interferencias peligrosas en otras comunicaciones de radio. Si el equipo se instala en una zona residencial puede producir interferencias peligrosas, en tal caso, el usuario puede verse obligado a corregir dicha interferencia por su cuenta.

Los cambios o modificaciones que se realicen en este equipo sin la aprobación específica de Xerox Corporation pueden anular la autoridad del usuario para operarlo.

Se deben utilizar cables blindados con este equipo a fin de cumplir con las normas de la FCC.

Unión Europea

El símbolo CE aplicado a este producto significa la declaración de Xerox Limited del cumplimiento de las siguientes directivas aplicables de la Unión Europea a partir de las fechas indicadas:

1 enero, 1995:

Directiva 73/23/EEC del Consejo, enmendada por la directiva 93/68/EEC del Consejo, sobre la aproximación de las legislaciones de los Estados miembros relativas a los equipos de bajo voltaje.

1 enero, 1996:

Directiva 89/336/EEC, aproximación de las legislaciones de los Estados Miembros relativas a la compatibilidad electromagnética.

Se puede obtener una afirmación completa con la definición de las directivas pertinentes poniéndose en contacto con el representante de XEROX Limited o comunicándose con:

- Environment, Health and Safety,
- XEROX Limited,
- PO Box 17,
- Bessemer Road,
- Welwyn Garden City,
- Hertfordshire
- AL7 1HE
- Reino Unido.
- Teléfono +44 (0) 1707 353434

AVISO

Se certifica que este equipo se fabrica y se prueba de acuerdo con estrictas normas de seguridad e interferencia de radio frecuencia. Cualquier modificación no autorizada que incluya el agregado de nuevas funciones o la conexión de dispositivos externos, puede afectar esta certificación. Comuníquese con el representante local de XEROX Limited para obtener una lista de accesorios aprobados.

AVISO

Para que este equipo pueda ser utilizado cerca de equipos industriales, técnicos o médicos, quizá deba limitarse la radiación externa de los mismos o adoptarse medidas especiales para atenuarla.

AVISO

Este es un producto Clase A. En entornos residenciales, el producto puede producir radio interferencias, en cuyo caso, el usuario puede verse obligado a adoptar las medidas necesarias para corregirlas.

Los cambios o modificaciones realizados a este equipo sin la expresa aprobación de Fuji Xerox Environmental Health and Safety (Seguridad y Saluda ambiental) o Xerox Corporation Environmental Health and Safety pueden anular la autoridad del usuario para operarlo.

Se deben utilizar cables blindados con este equipo para cumplir con la ley de Radio Communications de 1992.

Convenciones de la documentación

En toda la documentación para el cliente, se utilizan las siguientes convenciones.

AVISO

Los avisos advierten sobre la existencia de operaciones que pueden provocar daños personales.

PRECAUCIÓN

Las precauciones alertan sobre la existencia de operaciones que pueden provocar daños a la máquina.

Las notas contienen información adicional, explicaciones y sugerencias útiles.

Los puntos clave ofrecen técnicas o accesos directos.

Índice

1. Configuración de la DocuColor 2006 1-1

Preparación para la instalación 1-1

Elección del lugar 1-2

Requisitos de espacio de la impresora DocuColor 2006 1-2

Requisitos de espacio sin Clasificador/Apilador opcional 1-2

Requisitos de espacio con Clasificador/Apilador opcional 1-3

Verificación de los componentes de la instalación 1-4

Instalación del módulo de 2 bandejas 1-5

Desembalaje de la impresora 1-9

Instalación de la impresora 1-19

Instalación de la bandeja dúplex 1-27

Colocación del papel en la bandeja del papel 1-35

Instalación del soporte del escáner 1-39

Instalación del escáner 1-45

Instalación del alimentador de documentos 1-49

Instalación del Clasificador/Apilador 1-55

Agregado de memoria a la impresora 1-73

Agregado de memoria al escáner 1-79

2. Familiarización con la DocuColor 2006 2-1

Impresora, vista delantera 2-1

Impresora, vista posterior 2-2

Impresora, vista interior 2-3

Panel de control de la impresora 2-4

Componentes del escáner y del alimentador de documentos 2-5

Panel de control del escáner 2-7

Accesorios 2-9

Información acerca del pedido de accesorios 2-9

Números para el pedido de suministros 2-10

3. Configuración de red 3-1

Instalación de la tarjeta de red Token Ring 3-1
Windows 95/98 3-5
Antes de comenzar 3-5
Instalación del controlador de impresión 3-5
Windows 2000 3-7
Antes de comenzar 3-7
Instalación del controlador de impresión 3-7
Windows NT 4.0 3-9
Antes de comenzar 3-9
Instalación del controlador de impresión 3-9
Macintosh OS 3-11
Antes de comenzar 3-11
Instalación del controlador de impresión 3-11
Configuración de la DocuColor 2006 en el Selector 3-12

4. Funciones del administrador del sistema 4-1

Diagrama para los capítulos de conexión en red 4-2
Guía para los capítulos de conexión en red 4-3

5. Conexión con la red 5-1

Tipos de estructura y protocolos de red compatibles 5-3
Instalación rápida 5-4
Cableado Ethernet 5-4
Conexión de cable paralela 5-4
Entorno Mac OS con Apple Talk 5-6
PC con Windows en un entorno Novell 5-7
Entorno del servidor Windows NT 4.0 5-8
PC con Windows que usan impresión Windows 5-9
Estaciones de trabajo Unix y Windows NT 4.0 en una red TCP/IP 5-10
Conexión del puerto paralelo 5-11
Conexión en red de la DocuColor 2006 5-12

6. Preparación para la configuración 6-1
Niveles de acceso y control 6-1
Conexiones de la impresora 6-2
Claves 6-3
Dónde configurar las claves 6-3
Situaciones del nivel de control 6-4
Fiery WebTools 6-6
Requisitos de configuración del servidor de red 6-7
Conexión de la impresora de manera segura 6-8

7. Configuración desde el panel de control de la impresora 7-1
Configuración de las funciones de impresión 7-1
Menús del nivel más alto 7-2
Configuración del sistema 7-3
Configuración de la impresora 7-4
Configuración PostScript 7-5
Configuración PCL 7-6
Especificación de la información de red 7-7
Especificación de las opciones de los protocolos de red 7-8
Configuración de servicios de red 7-10
Configuración de NDS 7-10
Configuración Bindery 7-13
Configuración SMB 7-15
Páginas de información de impresión 7-16

8. Configuración del servidor de red 8-1
Compatibilidad de las utilidades Fiery 8-1
Impresión en una red NetWare 3.x, 4.x o 5.x 8-2
Descripción general de la impresión IPX en la DocuColor 2006 8-3
Configuración de un servidor NetWare 3.x, 4.x o 5.x para impresión 8-4
Configuración de una conexión NDS 8-6
Configuración del contexto Bindery NetWare 4.x o 5.x 8-6
Configuración de una cola de impresión NetWare para Bindery 8-7

Configuración de la impresión para clientes NetWare para Windows 8-7
La DocuColor 2006 en una red TCP/IP con Windows NT 4.0 8-8
Configuración de un servidor Windows NT 4.0 8-9
Agregado de la DocuColor 2006 a la red TCP/IP (Windows NT 4.0) 8-9
Instalación de la DocuColor 2006 como impresora compartida 8-10
Configuración de clientes de un servidor de Windows NT 4.0
o Windows 2000..... 8-11
Configuración de las estaciones de trabajo del cliente
y del servidor para Fiery WebTools 8-12
Configuración de Fiery WebTools en la impresora 8-12
Configuración de Fiery WebTools en una estación de trabajo de cliente..... 8-12
Acceso a Fiery WebTools 8-13
Cambio del destino WebLink..... 8-13
La impresora en una red con estaciones de trabajo UNIX 8-14
Configuración de la impresora en redes TCP/IP 8-15
Configuración de la impresión en sistemas UNIX..... 8-15
Configuración TCP/IP para la comunicación con la impresora..... 8-16

9. Instalación del software del usuario en un entorno Windows 95/98 9-1

Descripción general de la instalación 9-2
Antes de comenzar..... 9-2
Instalación de controladores de impresión PostScript o PCL 9-3
Instalación de controladores de impresión PostScript o PCL (Windows 95/98).... 9-3
Realización de la conexión 9-7
Impresión con puerto paralelo..... 9-7
Preparación del puerto para la impresión
con puerto paralelo en Windows 95 9-7
Preparación del puerto para la impresión
con puerto paralelo en Windows 98 9-9
Configuración de la impresión con puerto paralelo..... 9-12
Configuración de la impresión IPX/SPX con Windows 95/98..... 9-14
Configuración de la impresión SMB en Windows 95/98 9-17
Selección de las opciones de la impresora..... 9-22
Instalación de software adicional para Windows 95/98 9-23

Copiado de archivos de descripción de la impresora 9-24
Instalación del perfil ICM 9-24
Carga de los perfiles del espacio de trabajo con Photoshop 5.0 9-25
Carga del perfil ICM 9-26

10. Instalación del software del usuario en un entorno Windows 2000 10-1

Descripción general de la instalación 10-2
Antes de comenzar 10-2
Instalación del software del usuario para la impresión con puerto paralelo 10-3
Instalación del software para la impresión TCP/IP
(nueva instalación de Windows 2000) 10-9
Instalación del software para la impresión TCP/IP y LPR
(actualización de Windows NT 4.0 a Windows 2000) 10-13
Instalación del software para la impresión IPX/SPX 10-15
Instalación del software para la impresión SPM 10-22
Instalación del software para la impresión SMB 10-24
Configuración de opciones de impresión 10-30
Instalación de software adicional para Windows 2000 10-31
Copiado de archivos de descripción de la impresora 10-32
Instalación del perfil ICM 10-32
Carga de los perfiles del espacio de trabajo con Photoshop 5.0 10-33
Carga del perfil ICM 10-34

11. Instalación del software del usuario en un entorno Windows NT 4.0 11-1

Descripción general de la instalación 11-2
Antes de comenzar 11-2
Instalación del software del usuario para la impresión
con puerto paralelo (Windows NT 4.0) 11-3
Instalación del software del usuario para la impresión IPX (Windows NT 4.0) 11-9
Instalación del software del usuario para la impresión TCP/IP y LPR
para Windows NT 4.0 11-15
Instalación del software del usuario para la impresión SMB (Windows NT 4.0) ... 11-18
Ajuste de las opciones de impresión 11-24
Instalación de software adicional para Windows NT 4.0 11-25

Copiado de archivos de descripción de la impresora 11-26
Instalación del perfil ICM 11-26
Instalación del perfil ICM en Windows NT 4.0 11-26
Carga de los perfiles del espacio de trabajo con Photoshop 5.0 11-27
Carga del perfil ICM 11-28

12. Instalación del software del usuario en una red de Macintosh OS 12-1

Pasos generales para instalar el software del usuario 12-1
Configuración de la DocuColor 2006 como una impresora PostScript 12-2
Configuración de la DocuColor 2006 en el Selector 12-4
Instalación de fuentes y software Fiery 12-6
Instalación de software de Mac OS 12-6
Instalación de Mac OS Runtime for Java 12-7
Instalación de software adicional 12-8
Carga de perfiles 12-9
Selección del perfil del sistema ColorSync 12-9
Carga del archivo de ajustes del monitor con Photoshop 5.0 12-9
Carga del perfil de la impresora ICC en Photoshop 4.0 12-11
Carga del perfil de la impresora ICC en Photoshop 5.0 12-12

13. Instalación del software Fiery para Windows y Macintosh 13-1

Instalación del software 13-1
Instalación del software Fiery Link 13-1
Uso del software por primera vez 13-2
Configuración de una conexión Fiery Link para Windows y Macintosh OS 13-2
Configuración de la conexión con servidores Fiery en una subred local 13-3
Configuración manual de la conexión a impresoras Fiery 13-4
Configuración de la conexión para Fiery Link utilizando la búsqueda avanzada IP 13-6
Configuración de la conexión para Fiery Link con una búsqueda avanzada de subred 13-9
Instalación de ColorWise Pro Tools para Windows y Macintosh OS 13-12
Configuración de una conexión para ColorWise Pro Tools 13-12
Modificación de la configuración 13-14

Descarga de instaladores con Fiery WebTools 13-15
Configuración de Fiery WebTools 13-15
Configuración de Fiery WebTools en la impresora 13-15
Configuración de estaciones de trabajo de clientes
para usar Fiery WebTools 13-16

14. Impresión desde estaciones de trabajo Windows 14-1
Impresión desde aplicaciones 14-2
Selección de opciones e impresión con Windows 95/98 y Windows 2000 14-2
Configuración de opciones de impresión PostScript para Windows 95/98 14-3
Configuración de opciones de impresión PCL para Windows 95/98 14-5
Selección de opciones e impresión desde Windows 2000 14-7
Utilización de configuraciones guardadas (Windows 95/98 y Windows NT 4.0) . 14-9
Creación de configuraciones guardadas 14-9
Carga de configuraciones guardadas 14-9
Eliminación de configuraciones guardadas 14-10
Modificación de configuraciones guardadas 14-10
Exportación de configuraciones guardadas 14-11
Importación de configuraciones guardadas 14-11
Utilización de accesos directos 14-12
Selección de opciones de impresión con accesos directos 14-12
Selección de opciones de impresión con accesos directos de página 14-12
Trabajo con tamaños de página personalizados en Windows 95/98
o Windows 2000 14-13
Definición de un tamaño de página personalizado 14-13
Impresión de un tamaño de página personalizado 14-14
Guardar archivos para imprimir en una ubicación remota 14-15
Selección de opciones de impresión para un trabajo en Windows NT 4.0 14-15
Selección de opciones de impresión para un trabajo PostScript
(Windows NT 4.0) 14-16
Selección de opciones de impresión para todos los trabajos PostScript
(Windows NT 4.0) 14-18
Selección de opciones de impresión para un trabajo PCL (Windows NT 4.0) .. 14-18
Selección de opciones de impresión para todos los trabajos PCL

(Windows NT 4.0) 14-19
Impresión con WebDownloader 14-20

15. Impresión desde estaciones de trabajo Macintosh OS 15-1
Impresión desde aplicaciones 15-1
Selección de la impresora en el Selector 15-1
Selección de opciones e impresión desde estaciones de trabajo Mac OS 15-3
Impresión desde una aplicación 15-5
Definición de un tamaño de página personalizado 15-6

16. Uso de Fiery WebTools 16-1
Descripción general de Fiery WebTools 16-1
Acceso a Fiery WebTools 16-3
Uso de Estado de WebTools 16-4
Uso de WebLink 16-4
Uso del Instalador WebTools 16-5
Uso del WebDownloader 16-7
Administrador de fuentes 16-8

17. Uso de Fiery Link 17-1
Herramientas de Fiery Link 17-4
Selección de las preferencias 17-6
Uso de Mis Fiery de Fiery Link 17-8

18. Uso del Fiery WebSpooler 18-1
Seguimiento y administración de trabajos con Fiery WebSpooler 18-1
Acceso a la ventana Fiery WebSpooler 18-2
Acerca de la ventana Fiery WebSpooler 18-3
Manipulación de opciones de trabajos y flujo del trabajo 18-4
Sustitución de los ajustes de las opciones del trabajo 18-6
Uso del Registro de trabajos 18-7
Mostrar el Registro de trabajos 18-7
Actualización, impresión y eliminación del Registro de trabajos 18-8

19. Configuración desde WebSetup 19-1
Acceso a la configuración 19-1
Activación de los servicios Java 19-2
Acceso al WebSetup de Fiery 19-3
Opciones generales de configuración 19-4
Configuración del servidor 19-5
Configuración de la red 19-8
Configuración de la impresora 19-21
Salir de la configuración 19-24

20. Uso de ColorWise Pro Tools 20-1
Calibrador 20-1
Introducción 20-1
Comprensión de la calibración 20-2
Funcionamiento de la calibración 20-2
Planificación de la calibración 20-3
Comprobación del estado de la calibración 20-4
Utilización de un densitómetro 20-4
Configuración del densitómetro 20-4
Para conectar el X-Rite DTP32 al PC 20-4
Calibración con ColorWise Pro Tools 20-5
Calibración de la copiadora por medio del calibrator 20-5
Para restablecer las medidas de calibración prefijadas 20-6
Modo experto 20-6
Color Editor 20-6
Edición de perfiles 20-7
Para editar un perfil de simulación en el modo Maestro o un perfil de salida en el modo Personalizado 20-7
Para editar una simulación en el modo Rápido o Completo 20-9
Deshacer ediciones de la simulación 20-10
Para deshacer los cambios realizados en una simulación personalizada vinculada 20-10
Comprobación de perfiles editados 20-11
Para comprobar un perfil 20-11

Administrador de perfiles 20-11
Selección de prefijados 20-12
Para especificar un perfil prefijado 20-12
Transferencia de perfiles 20-13
Para transferir un perfil 20-13
Edición de perfiles 20-15
Administración de perfiles 20-15
Para realizar copias de seguridad de los perfiles 20-15
Para eliminar los perfiles del disco duro del Fiery 20-15
Definición de perfiles 20-16
Para definir un perfil 20-16
Modificación de valores globales 20-17
Para modificar los valores globales 20-17

21. Funciones básicas 21-1
Panel de control de la copiadora 21-1
Modo de copia 21-3
Inicio automático 21-4
La pantalla principal de la copiadora 21-4
Colocación de los originales 21-5
El cristal de documentos 21-5
El alimentador de documentos 21-7
Hacer una copia 21-10

22. Funciones de copia 22-1
Reducción/Ampliación 22-1
Uso de la función Reducción/Ampliación 22-2
Suministro de papel 22-4
Uso de las Bandejas de papel 1, 2 y 3 22-4
Uso de la bandeja especial 22-5
Colocación de papel en la bandeja especial 22-5
Colocación de transparencias en la bandeja especial 22-8
Colocación de postales en la bandeja especial 22-9
Colocación de sobres en la bandeja especial 22-10

Hacer una copia utilizando la bandeja especial 22-11
Modo Color 22-12
Uso de la función Modo Color 22-14
Más claro/Más oscuro 22-15
Uso de la función Más claro/Más oscuro 22-15
Ajuste de calidad 22-16
Uso de la opción Nitidez 22-16
Uso de la opción Nivel de color 22-17
Uso de la opción Máscara de fondo 22-18
Funciones avanzadas 22-19
Uso de la opción Salida 22-20
Determinación de la salida con el clasificador/apilador opcional 22-21
Uso de la opción Borrar 22-22
Uso de la función a 2 caras 22-23
Uso de la opción 2 en 1 22-25

23. Modo de Utilidades 23-1

Verificación de contadores 23-1
Funciones administrativas 23-2
Prefijados de copia 23-4
Color 23-7
Ajuste de color automático 23-9
Detección del tamaño del documento 23-11
Cambio de modo automático 23-12
Límite de juegos 23-13
Valores prefijados del temporizador 23-14
Valores prefijados del sonido 23-16
Clave de usuario 23-17
Clave de administrador 23-19
Información de la versión 23-20
Auto diagnóstico 23-21
Traslado del escáner 23-22

24. Solución de problemas 24-1

Evitar atascos de papel 24-1
Áreas de despeje de atascos de la impresora 24-2
Área de despeje de atascos del alimentador de documentos 24-3
Despeje de un atasco en una bandeja de papel 24-5
Despeje de un atasco en la bandeja dúplex 24-7
Despeje en la zona 1 24-9
Despeje en la zona 2 24-13
Despeje en la zona 3 24-15
Despeje en la zona 4 24-17
Despeje en la zona 5 24-19
Despeje en el área del fusor 24-19
Despeje en el inversor superior 24-21
Despeje en la zona 6 24-25
Despeje de atascos en el clasificador/apilador 24-26
Problemas de calidad de copia/impresión 24-27
Ajuste del color 24-29
VisualCal 24-29
1. Página Límites de impresión 24-29
2. Página Balance de gris 24-31
3. Página Comparación 24-32
Mensajes de error de la impresora 24-33
Códigos de error de la impresora 24-37
Mensajes de error del escáner 24-39
Mensajes del clasificador/apilador 24-31
Solución de problemas de red 24-43
Resolución de problemas durante la configuración desde el panel de control .. 24-43
Mensajes de configuración de protocolo de red 24-44
Problemas de Novell durante la configuración de la red 24-48
Mensajes de error de Novell 24-49
Mensajes de error de tiempo de ejecución 24-51
Tabla de nombres 24-53
Problemas de impresión 24-54

En una estación de trabajo con Windows 24-54
En una estación de trabajo Mac OS 24-55
Problemas generales de impresión 24-56
Problemas con la calidad de impresión 24-59
Solución de problemas de administración de trabajos 24-61
Mensajes de error de administración de trabajos 24-61
Resultados de impresión inesperados 24-63
Eliminación de los trabajos de la impresora 24-64
Los usuarios no se pueden conectar a la DocuColor 2006 24-64

25. Mantenimiento 25-1

Procedimientos de limpieza 25-1
Limpieza de las cubiertas de la impresora 25-1
Limpieza del escáner 25-2
Cristal de exposición y cubierta del cristal de exposición 25-2
Limpieza del alimentador de documentos 25-3
Reemplazo de los cartuchos de tóner 25-5
Reemplazo del cartucho de copia/impresión 25-9
Reemplazo del recipiente para tóner usado 25-15
Almacenamiento de los suministros 25-17
Cartuchos de tóner 25-17
Precauciones de manipulación 25-17
Cartucho de copia/impresión 25-18
Precauciones de manipulación 25-18

26. Datos técnicos 26-1

Especificaciones de la impresora 26-1
Especificaciones eléctricas 26-3
Emisiones 26-3
Especificaciones de la interfaz 26-4
Números de pedido 26-4
Componentes de hardware del servidor del Fiery 26-5
Lista de fuentes 26-6
Fuentes de impresora PostScript 26-6

Fuentes Adobe Type 1 26-6
Fuentes PostScript TrueType 26-12
Fuentes de impresora PCL 26-13
Especificaciones del Clasificador/Apilador 26-14

A. Consejos para el administrador del sistema A-1

B. Opciones de impresión B-1

Dónde ajustar las opciones de impresión B-1
Jerarquía para la sustitución de opciones de impresión B-2
Ajustes prefijados B-2
Tabla de opciones de impresión B-3
Más detalles acerca de las opciones de impresión B-9
Sobreimpresión con negro B-9
Perfil de simulación CMAN B-10
Clasificación electrónica B-11
Dirección de la salida personalizada B-11
Dúplex B-12
Perfil de salida B-13
Rango de páginas B-13
Estilo de representación B-13
Perfil de origen RVZ B-14

1 Configuración de la DocuColor 2006

En este capítulo sólo figuran las instrucciones para la instalación del hardware. Para instalar el software del controlador de la impresora, lea el capítulo *Instalación del software del usuario*. Para la instalación en red, lea el capítulo de su sistema operativo.

Preparación para la instalación

Antes de comenzar la instalación de la Xerox DocuColor 2006, lea toda esta sección. Debe encontrar un lugar adecuado para instalar la DocuColor 2006. La lectura de esta sección lo ayudará cuando tenga que tomar decisiones.

Elección del lugar

AVISO
El tomacorriente debe conducir una potencia de 115 ó 240 voltios. También debe estar protegido para un mínimo de 15 amperios para 115 voltios, u 8 amperios para 240 voltios. Si tiene dudas acerca de una fuente de energía, asegúrese de que un electricista idóneo verifique el tomacorriente.
No conecte ningún otro dispositivo al tomacorriente destinado a la Xerox DocuColor 2006.

Instale la Xerox DocuColor 2006 en un lugar que reúna las siguientes condiciones:

- La DocuColor 2006 tiene un tomacorriente designado.
- Nadie puede pisar el cable o desconectarlo accidentalmente.
- La máquina está apoyada sobre una superficie nivelada y estable.

NO instale la DocuColor 2006 en alguna de las siguientes condiciones:

- Al rayo del sol
- En un lugar lleno de polvo
- En un lugar ventoso
- Donde pueda sufrir vibraciones
- Cerca de un acondicionador de aire o un calefactor
- Cerca de una llama
- Cerca de agua
- Cerca de un campo magnético
- Donde se produzcan cambios abruptos de temperatura o humedad

Requisitos de espacio de la impresora DocuColor 2006

PRECAUCIÓN

La Xerox DocuColor 2006 tiene rejillas de ventilación en el costado y la parte posterior. Estas rejillas no deben obstruirse para garantizar el funcionamiento seguro de la máquina. La impresora debe colocarse a una distancia mínima de 165 mm de la pared. Si se obstruyen las rejillas, se corre peligro de incendio.

Si toma en cuenta los criterios de espacio que se ilustran a continuación, la impresora contará con la ventilación necesaria y usted dispondrá de espacio suficiente para reemplazar los suministros.

Requisitos de espacio sin compaginador/apilador opcional

Éste es un dibujo de la impresora vista desde arriba:

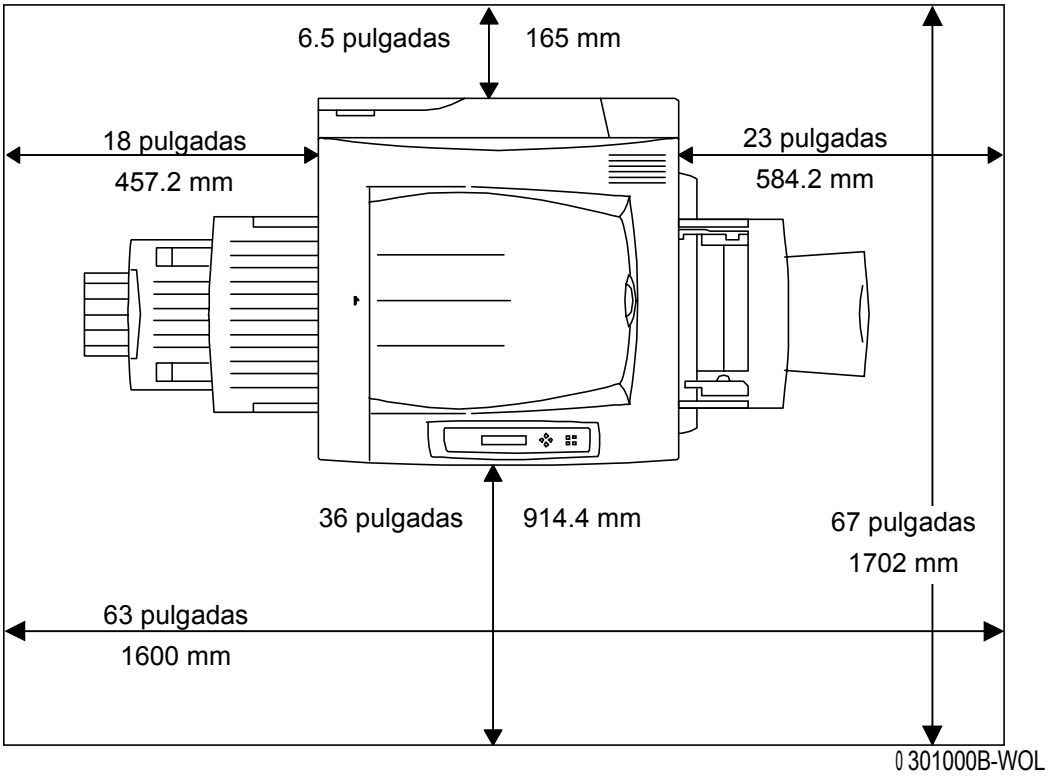

Requisitos de espacio con compaginador/apilador opcional

El dibujo a continuación muestra las dimensiones de la configuración de la copiadora/impresora cuando incluye el módulo dúplex y el compaginador/apilador.

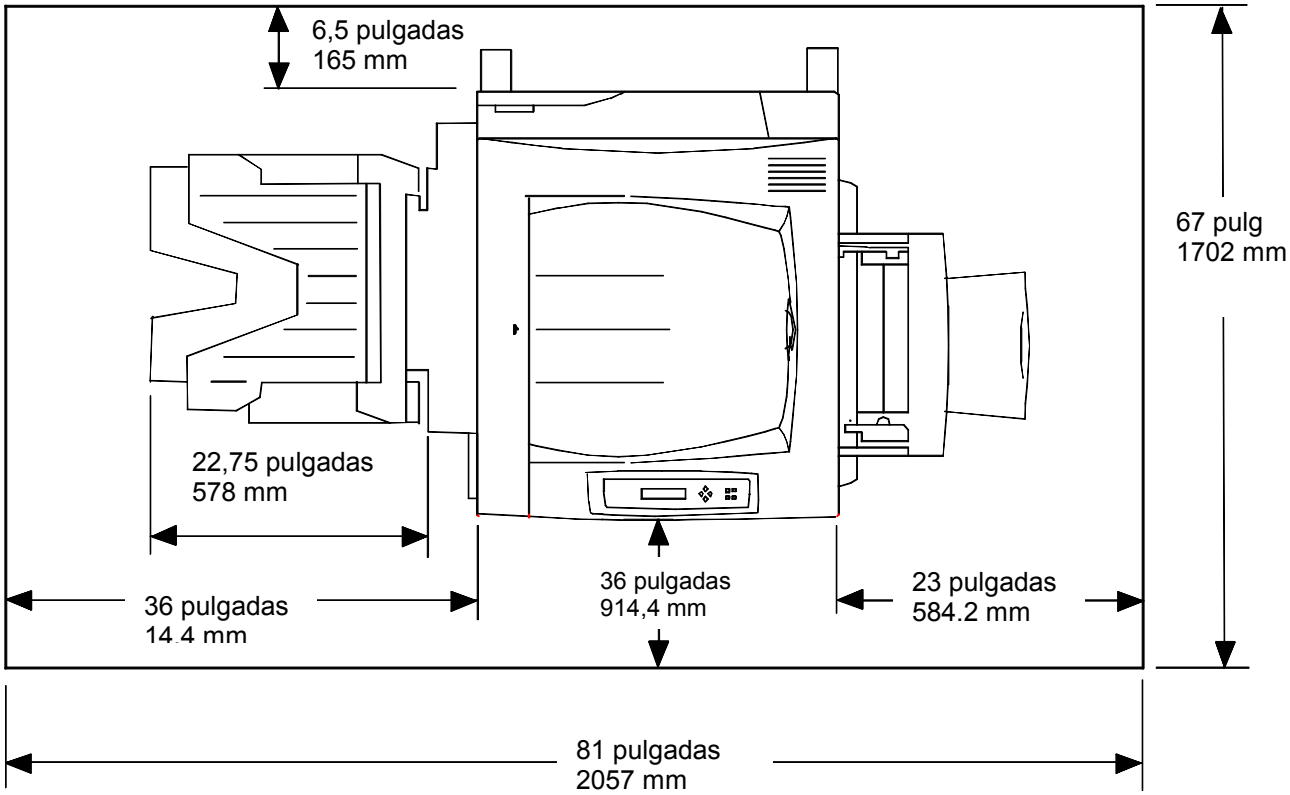

Verificación de los componentes de la instalación

Asegúrese de contar con todos los componentes que solicitó **antes** de comenzar la instalación. Dichos componentes figuran a continuación.

- Impresora
- Escáner
- Soporte del escáner
- Bandeja dúplex (opcional)
- Módulo de 2 bandejas (opcional)

Quizás necesite un destornillador con punta de cruz (Phillips) y uno con punta plana para llevar a cabo la instalación de la DocuColor 2006.

Si sigue las instrucciones, los componentes de la DocuColor 2006 se instalarán en el siguiente orden:

1. Módulo de 2 bandejas, en caso de haberlo solicitado
2. Impresora
3. Bandeja dúplex, en caso de haberla solicitado
4. Estante para el escáner
5. Escáner
6. Accesorios, en caso de haberlos solicitado
7. Software del cliente (instalado por el cliente)

El primer paso

Si le han instalado la DocuColor 2006, consulte el *Capítulo 2: Familiarización con la Xerox DocuColor 2006*.

Si solicitó el módulo de 2 bandejas opcional, consulte el procedimiento *Instalación del módulo de 2 bandejas*.

Si no tiene un módulo de 2 bandejas, consulte el procedimiento *Desembalaje de la impresora*.

Instalación del módulo de 2 bandejas (opcional)

Para instalar el módulo de 2 bandejas, lleve a cabo los siguientes pasos.

AVISO
Para sacar el módulo de la caja de cartón, se necesitan dos personas como mínimo.

1. Abra la caja de cartón que contiene el módulo de 2 bandejas.
2. Retire la espuma de poliestireno y el envoltorio plástico que cubren el módulo de 2 bandejas.
3. Las dos personas ubicadas a cada lado de la caja deben sujetar las barras transversales en los lugares señalados por las etiquetas.

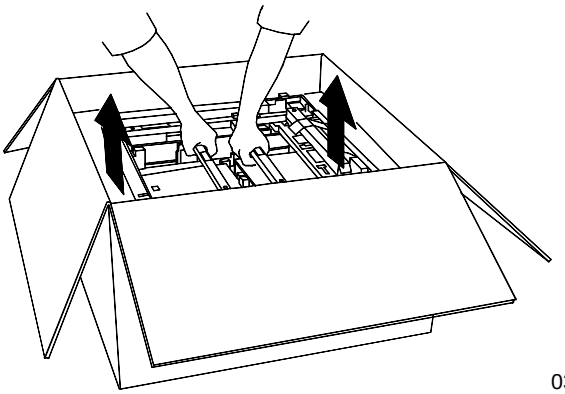

4. Saque el módulo de 2 bandejas de la caja y colóquelo en el lugar que eligió para ubicarlo.
5. Bloquee las pequeñas ruedas delanteras tal como se muestra a continuación.

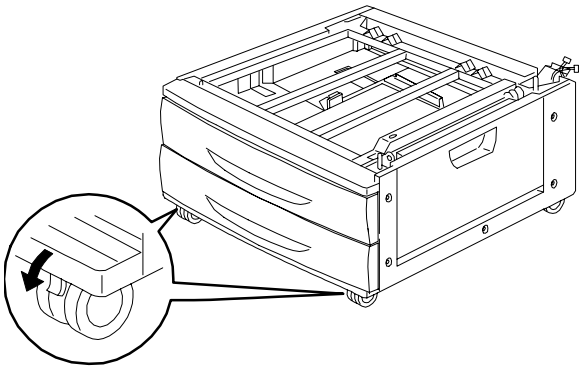

6. Retire todas las cintas de la parte externa del módulo de 2 bandejas.
7. Abra la bandeja de papel superior hasta que haga tope y retire el embalaje tal como se muestra a continuación.

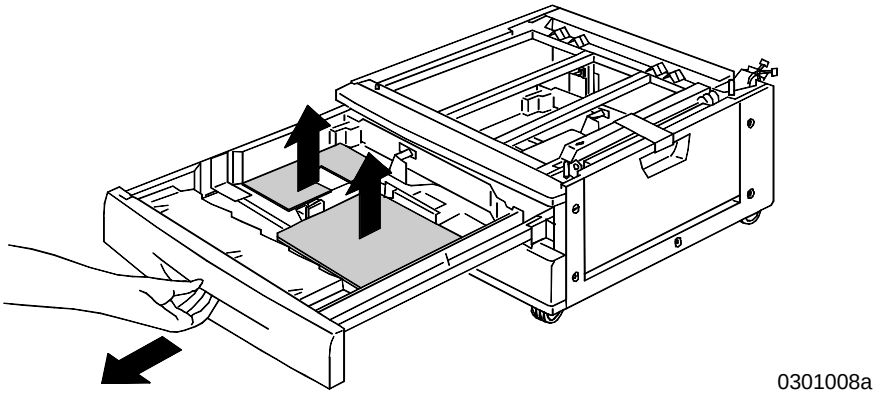

8. Cierre la bandeja superior y repita el paso 7 para la bandeja de papel inferior.
9. Abra ambas bandejas de papel.

AVISO
Tenga mucho cuidado al retirar el embalaje de los mazos de cables y conectores.

10. Retire el protector de cartón de la pieza metálica posterior que se muestra a continuación.

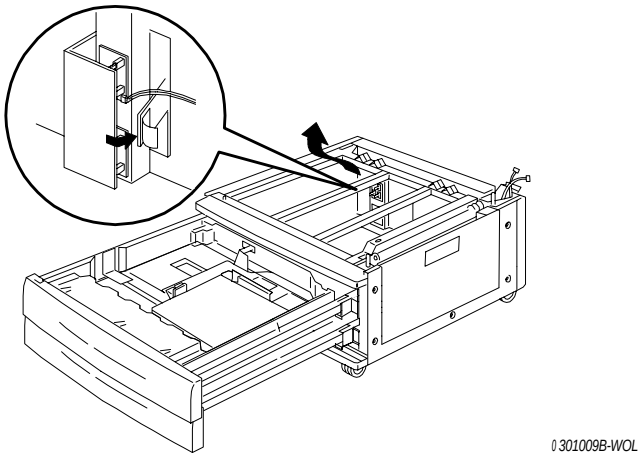

11. Cierre ambas bandejas de papel.

12. Retire la cinta de la puerta de acceso al área de alimentación del papel y después abra la puerta.

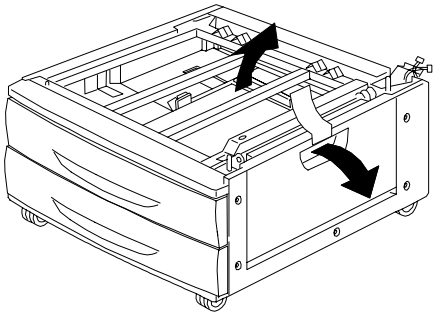

0 301010B-WOL

13. Retire el embalaje de cartón que se muestra a continuación.

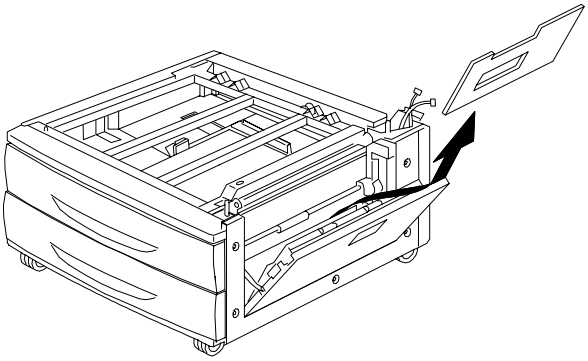

0 301011B-WOL

14. Cierre la puerta de acceso al área de alimentación del papel.

El paso siguiente

Consulte el procedimiento *Desembalaje de la impresora* que figura en esta sección.

Desembalaje de la impresora

Lea todos los pasos **antes** de llevar a cabo este procedimiento. Debe tomar algunas decisiones antes de desembalar la impresora.

1. Retire los cuatro soportes de cartón y el embalaje de espuma de poliestireno que cubren la impresora.
2. Retire la bandeja de cartón que cubre la impresora y póngala en un lugar seguro, lejos de donde está realizando la instalación.
   La bandeja de cartón contiene los siguientes elementos:
   - Una caja con un cartucho de copia/impresión
   - Cuatro cajas con tóners (amarillo, cian, magenta y negro)
   - Un paquete con dos CD
   - Guía de Introducción
   - Lista de materiales sugeridos
   - Cable de potencia
   - Bandeja de salida
3. Retire el envoltorio plástico que recubre a la impresora por debajo de la misma.
4. Antes de levantar la impresora de la plataforma, lea todas las notas de Aviso y Precaución que figuran a continuación y en la página siguiente.

AVISO

La impresora pesa 69.5 kg sin los cartuchos de tóner o de impresión/copia. **SIEMPRE LEVANTE LA IMPRESORA CON OTRAS TRES PERSONAS.**

Asegúrese de mantener la impresora **DERECHA**. Tenga en cuenta que la parte posterior de la impresora es más pesada que la anterior.

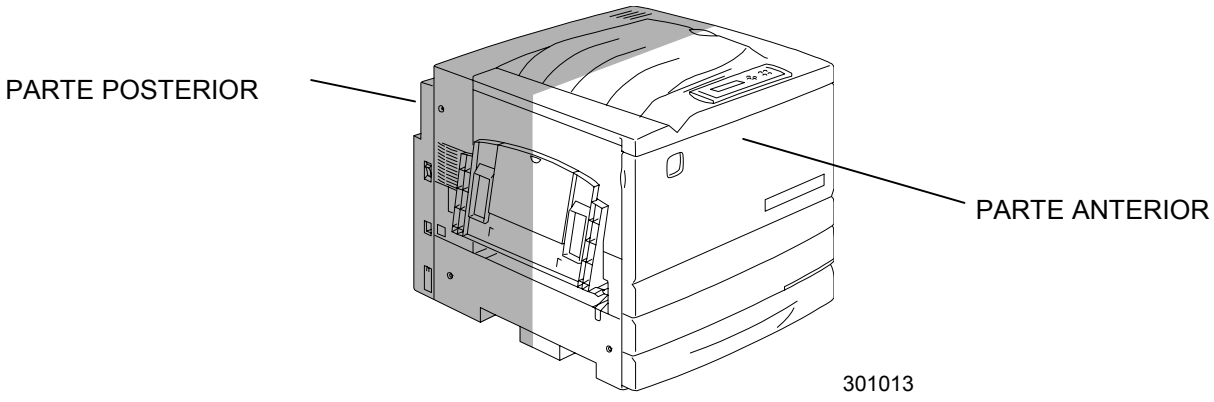

AVISO

Asegúrese de estar bien apoyado en ambos pies y doble las rodillas para evitar lastimarse la espalda. Cuando levante la impresora, póngase frente a la máquina y agarre las cavidades que se muestran más abajo.
NUNCA levante la impresora agarrándola de otro lugar, ya que ésta podría caerse y producir daños físicos.

5. Cada una de las cuatro personas ubicadas en las esquinas debe colocar las manos dentro del envoltorio plástico tal como se muestra más abajo.

PRECAUCIÓN

NO levante ni sostenga la impresora por la bandeja especial ubicada del lado derecho.

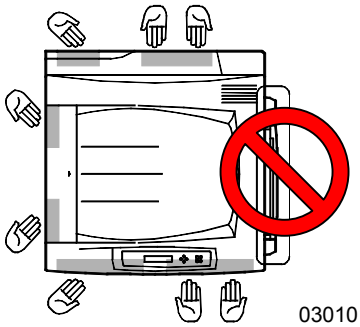

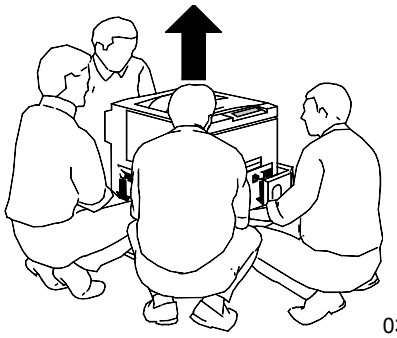

6. Con cuidado, levante la impresora de la plataforma.
7. Lleve a cabo uno de los siguientes pasos:
   - Si va a instalar la impresora en el módulo de 2 bandejas opcional, consulte el paso 8 que figura en la página siguiente.
   - Si no solicitó el módulo de 2 bandejas, ignore el paso 8 y lea el paso 9.

8. Coloque la impresora en el módulo de 2 bandejas:

   a. Alinee los **dos pernos** del módulo de 2 bandejas con los orificios correspondientes en la impresora. Si alinea las cubiertas posteriores izquierdas de los dos dispositivos, le será más fácil alinear los pernos. Abajo se muestra cómo alinear los pernos y las cubiertas posteriores izquierdas.

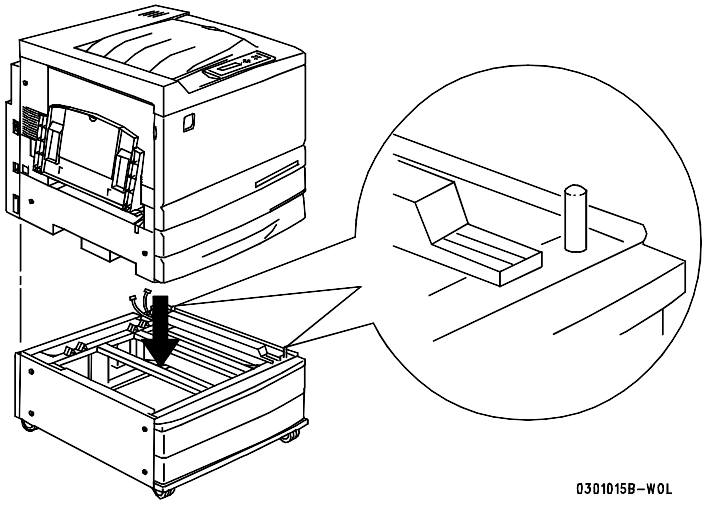

   b. Abra parcialmente la bandeja del papel 2 y ajuste los dos tornillos de mariposa que se muestran abajo. No los sobreajuste.

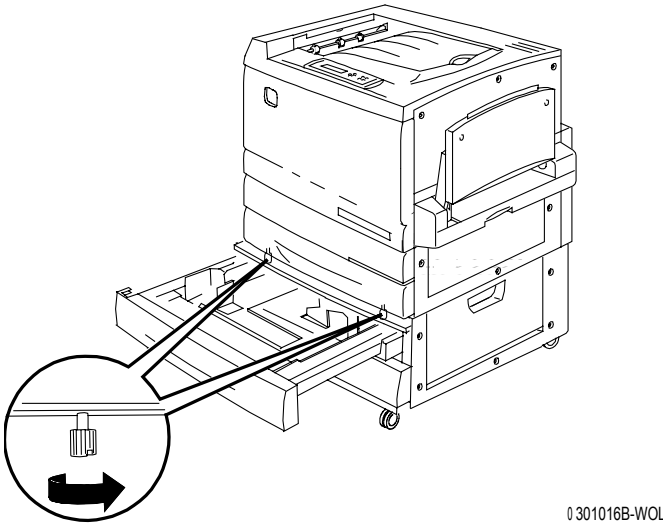

   c. Cierre la bandeja del papel 2.

9. Retire todas las cintas de la parte externa de la impresora:

a. Lado izquierdo

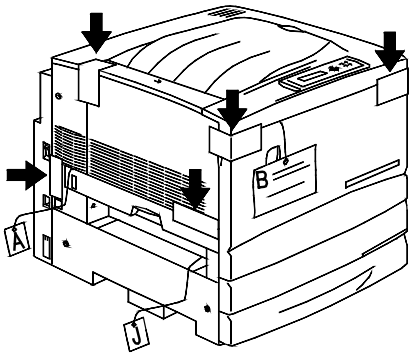

b. Lado derecho

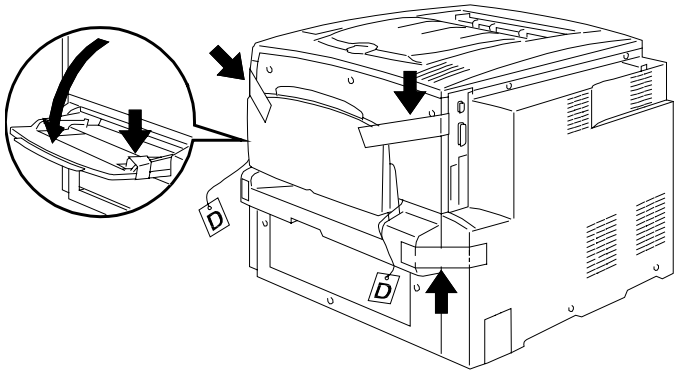

0 301018A-WOL

c. Interior de la cubierta anterior

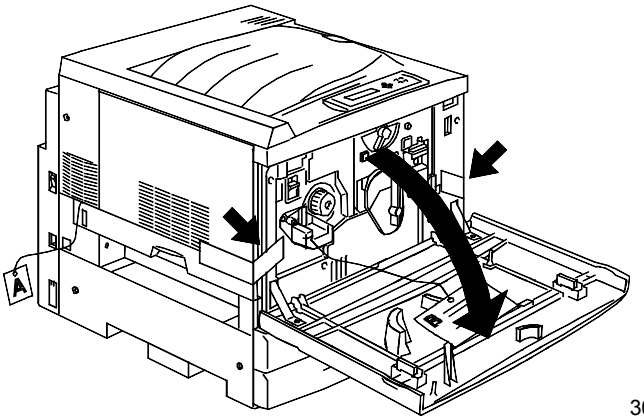

301019a

10. Retire todos los embalajes internos de la impresora siguiendo los pasos que van desde **a** hasta **m**.

    a. Retire el espaciador etiquetado como **B**.

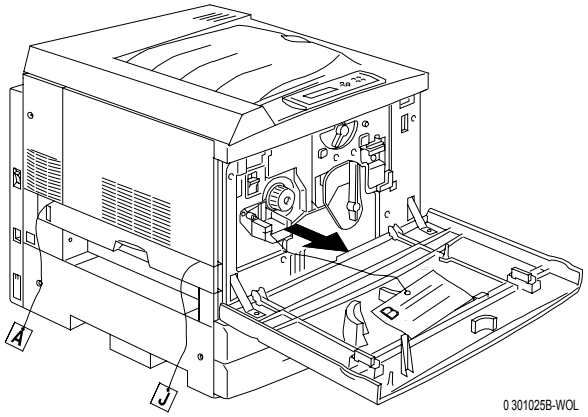

    b. Retire la protección de cartón de la manilla que se muestra abajo.

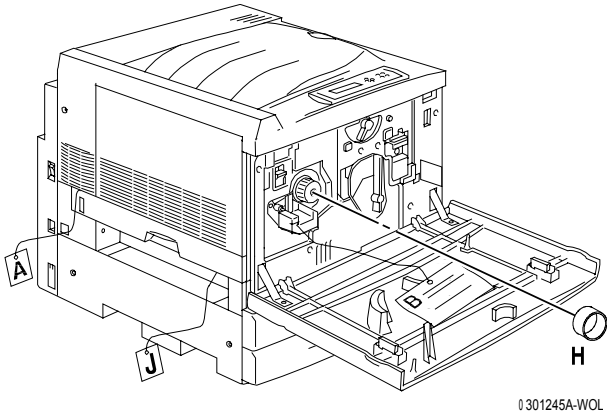

    c. Retire la tira angosta etiquetada como **G** de la cámara del tóner.

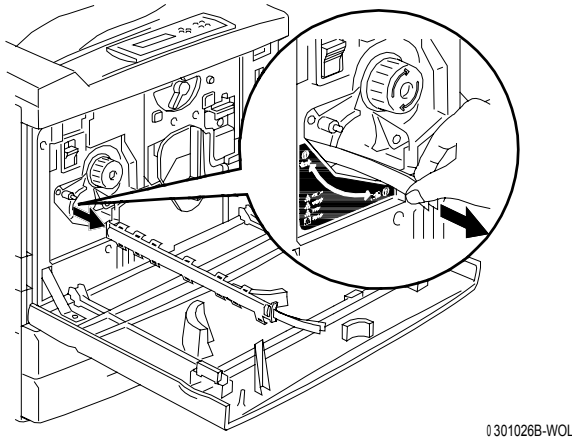

d. Pulse el **botón antigiratorio** para liberar las cámaras giratorias.

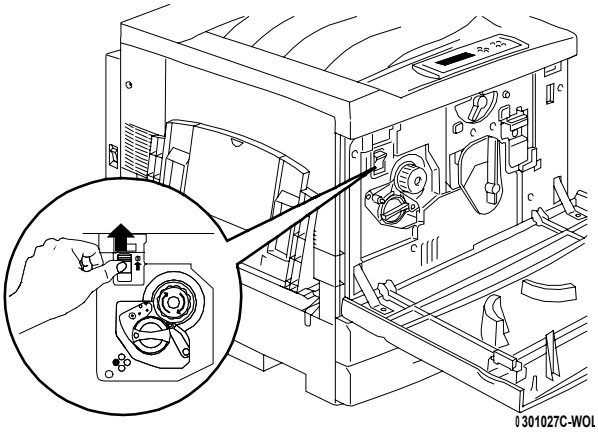

e. Gire la **manilla** en la dirección que indica la flecha, hasta el tope. Podrá ver la siguiente tira etiquetada como **G**.

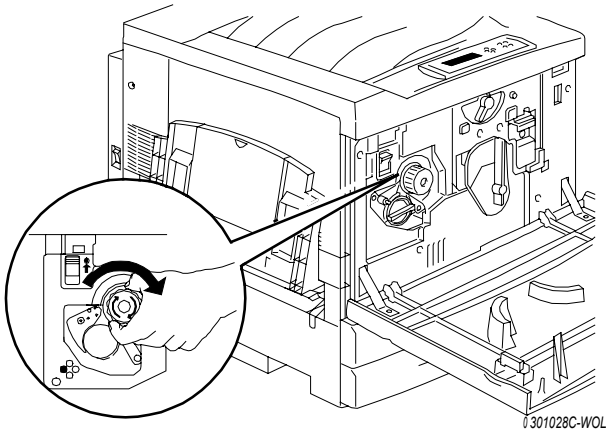

f. Repita los pasos que van desde **c** hasta **e** para retirar del carrete del tóner las cuatro tiras etiquetadas como **G**.

g. Abra la bandeja del papel 1 hasta el tope. Retire los dos espaciadores etiquetados como **C** y E que se muestran abajo.

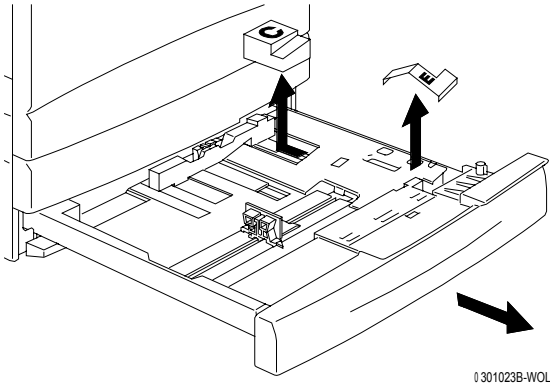

h. Cierre la bandeja del papel 1.

i. Con suavidad abra el **área del fusor** y retire los espaciadores etiquetados como **A y J**.

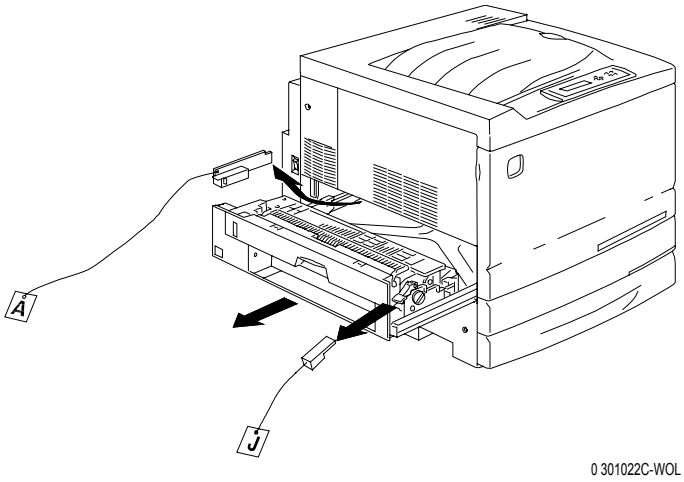

j. Cierre el área del fusor.

k. Abra la bandeja especial y retire el espaciador etiquetado como **F**.

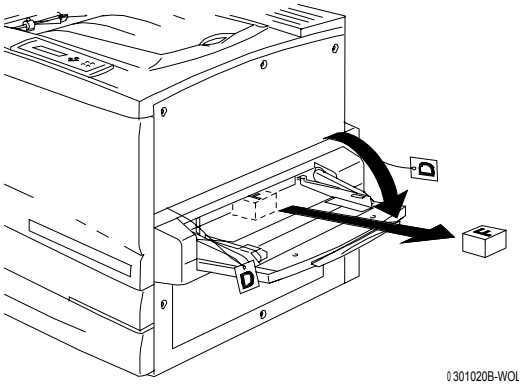

l. Con suavidad tire de la bandeja especial para abrir el transporte especial y retire los dos espaciadores etiquetados como **D**.

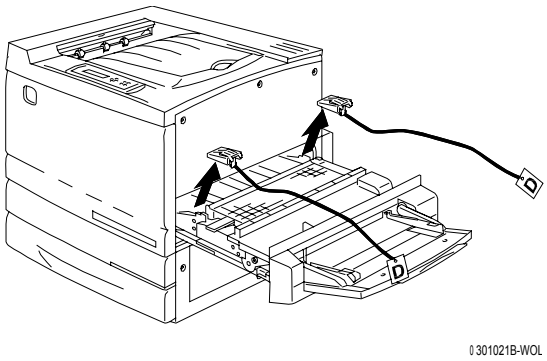

m. Cierre el transporte especial y la bandeja especial.

11. Cierre la cubierta anterior.

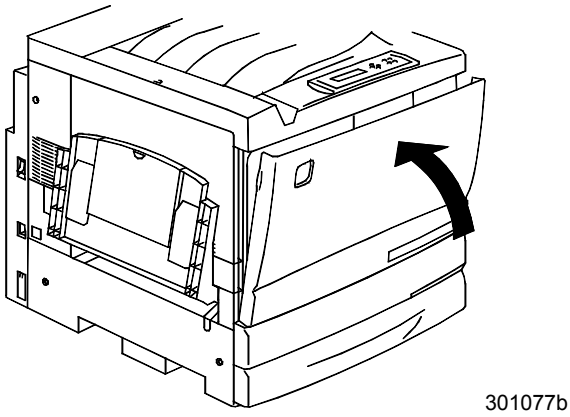

12. Si no tiene un módulo de 2 bandejas, consulte el procedimiento *Instalación de la impresora*.
    Si instaló la impresora en el módulo de 2 bandejas, lleve a cabo los siguientes pasos:
    a. Retire la pequeña cubierta de la parte posterior de la impresora.

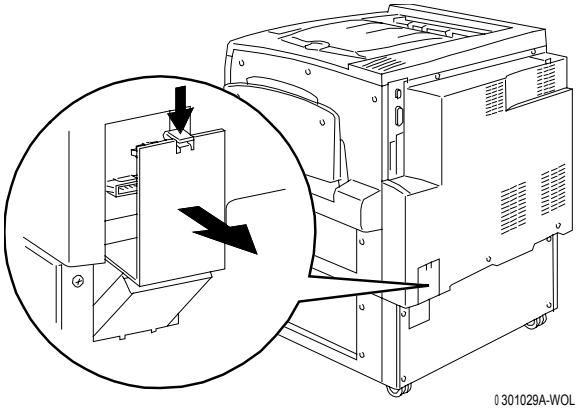

    b. Conecte los dos pequeños conectores del módulo de 2 bandejas a las clavijas de la impresora.

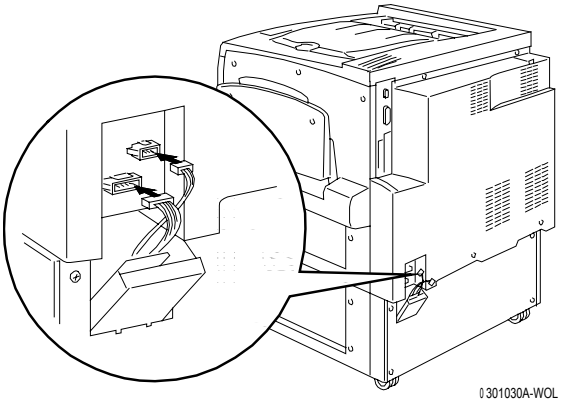

c. Con la cubierta del módulo de 2 bandejas cerrada, alinee la cubierta pequeña con los rieles de plástico y deslícela dentro de la impresora.

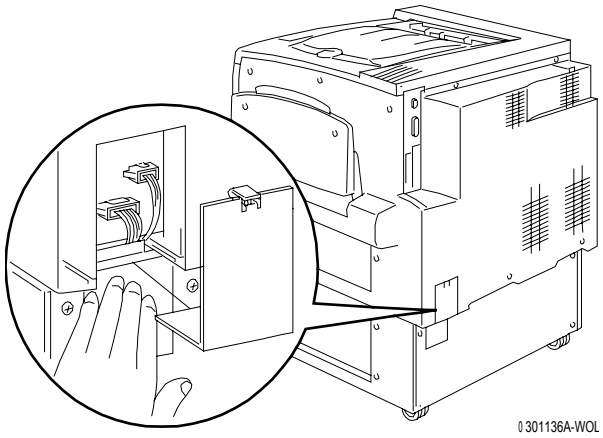

El paso siguiente

Consulte el procedimiento *Instalación de la impresora*.

Instalación de la impresora

Lleve a cabo este procedimiento **después** de desembalar la impresora y de colocarla en un lugar adecuado.

- Si no ha llevado a cabo el procedimiento *Preparación para la instalación* que figura en esta sección, hágalo ahora.
- Si la impresora todavía se encuentra en el embalaje original, consulte el procedimiento *Desembalaje de la impresora*.

1. Coloque la bandeja de salida en la bandeja de cartón que retiró de la parte superior de la impresora. Instale la bandeja siguiendo los pasos que van desde a hasta c.

   a. De pie, del lado izquierdo de la impresora, sostenga la bandeja de salida tal como se muestra.

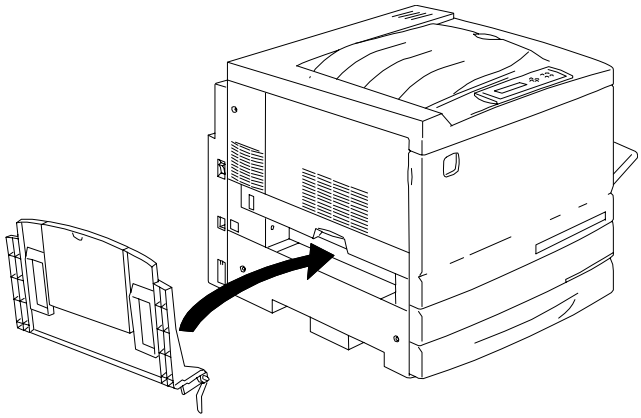

0301031B-

No coloque el resorte de metal dentro del orificio. Asegúrese de que quede extendido hacia abajo contra la parte externa de la cubierta.

   b. Coloque el brazo derecho de la bandeja dentro del orificio correspondiente tal como se muestra.

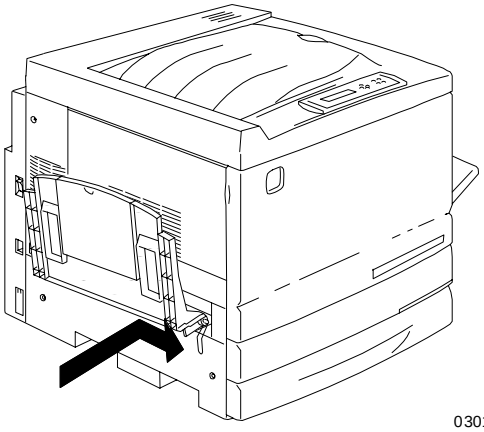

0301032B-

c. Coloque el brazo izquierdo de la bandeja dentro del orificio correspondiente tal como se muestra.

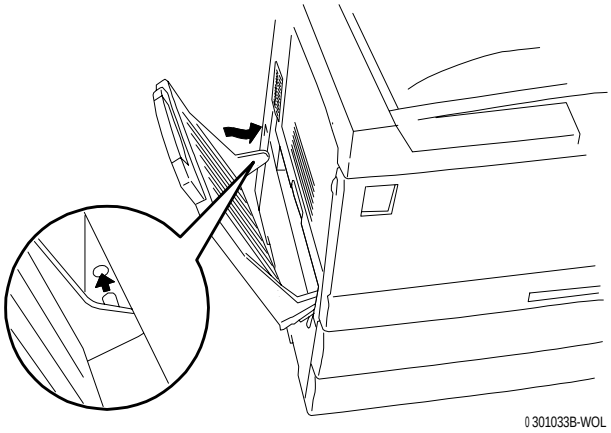

2. Instale el cartucho de copia/impresión:

a. Abra la cubierta anterior de la impresora.

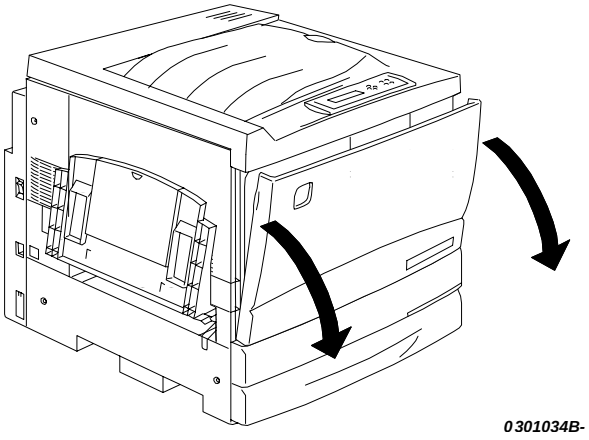

b. Gire la palanca amarilla **A** en el sentido de las flechas hasta que el punto quede alineado con el símbolo de **Desbloqueado**.

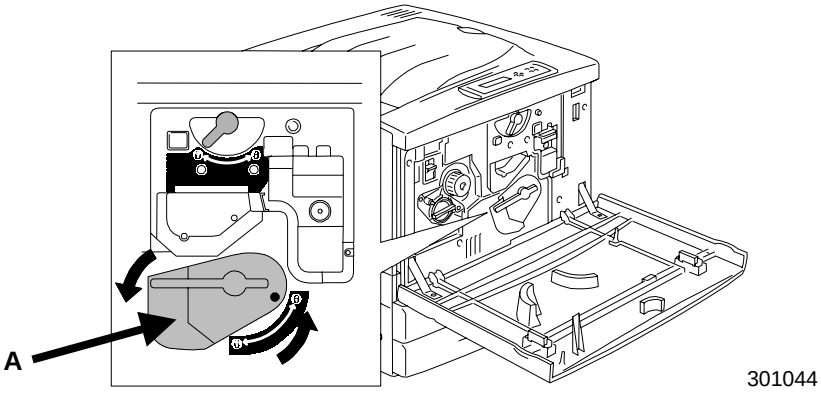

3. Gire la palanca amarilla **B** en el sentido de la flecha hasta que el punto quede alineado con el símbolo de **Desbloqueado**.

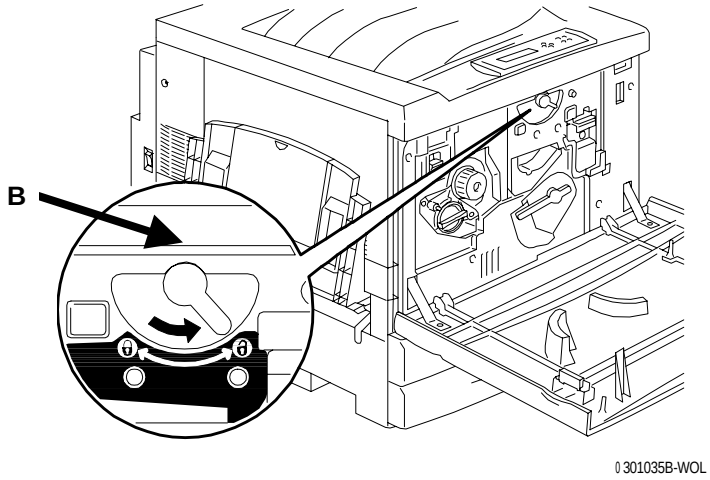

4. Instale el cartucho de copia/impresión:
   a. Retire el cartucho de copia/impresión de la caja.
   b. Corte el extremo de la bolsa protectora plateada y retire el cartucho

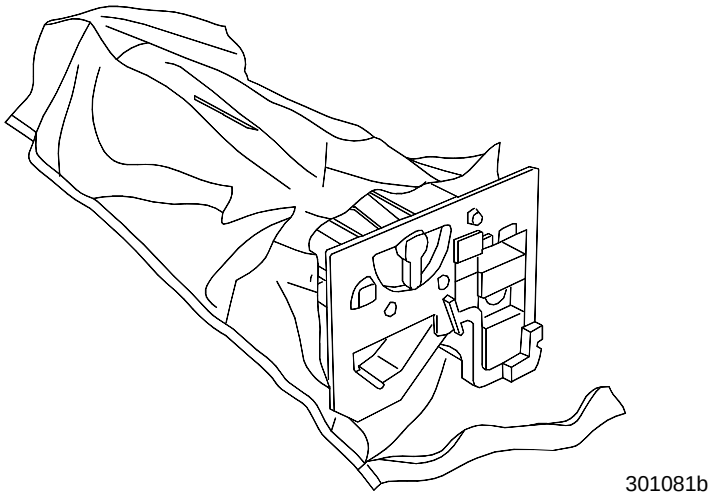

PRECAUCIÓN

NO toque la superficie azul del cilindro. Cuando el tambor se raya o se ensucia con la grasitud de las manos, las impresiones o copias pueden perder calidad.

c. Sujete el cartucho por la tira. Mantenga el cartucho derecho y retire el papel protector.

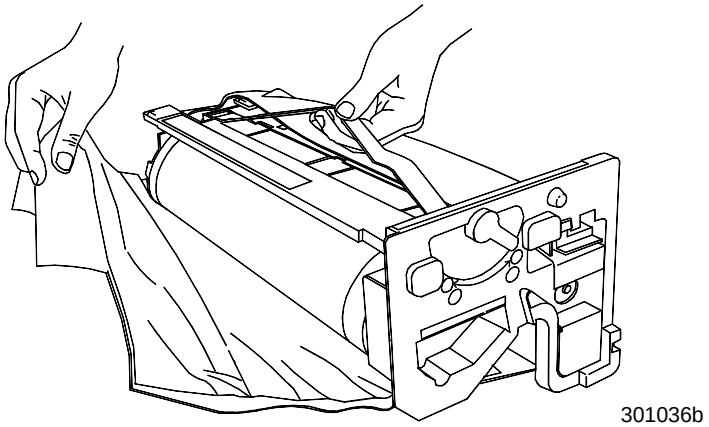

d. Mientras sujeta el cartucho por la **manija**, alinee la guía con el **riel** de la impresora.

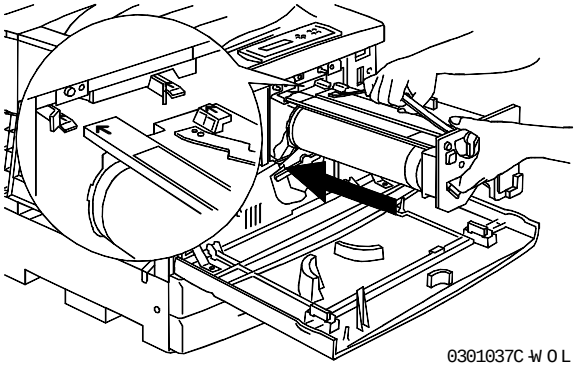

e. Introduzca el cartucho a fondo en la impresora hasta que haga clic en su posición.

f. Gire la palanca **B** en el sentido de la flecha hasta que el punto quede alineado con el símbolo de **Bloqueado**.

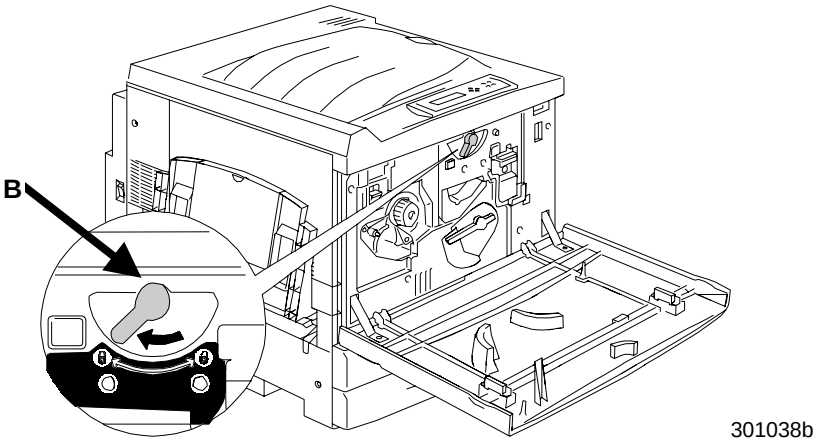

Si la palanca B no se mueve a la posición de Bloqueado, asegúrese de haber introducido el cartucho a fondo en la impresora.

g. Gire la palanca **A** en el sentido de la flecha hasta que el punto quede alineado con el símbolo de **Bloqueado**.

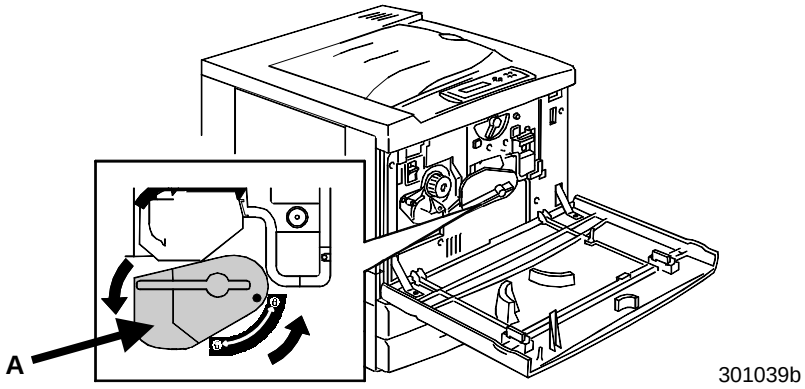

5. Instale los cartuchos de tóner:

Cada una de las cámaras para los cartuchos de tóner está señalada con un color específico. Asegúrese de instalar cada cartucho de tóner en la cámara correspondiente según el color.
Puede utilizar la caja y el envoltorio del tóner para enviar los cartuchos usados al proveedor para su reciclaje.

a. Elija la caja del cartucho de tóner según el color de la cámara.

b. Retire el cartucho de tóner de la caja.

c. Agite el cartucho siete u ocho veces tal como se muestra a continuación.

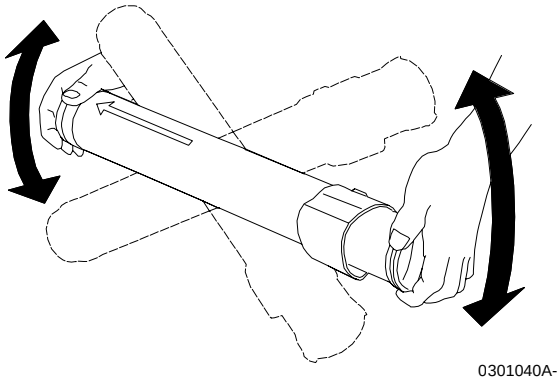

d. Introduzca el cartucho a fondo en la impresora con la **flecha** en la parte superior.

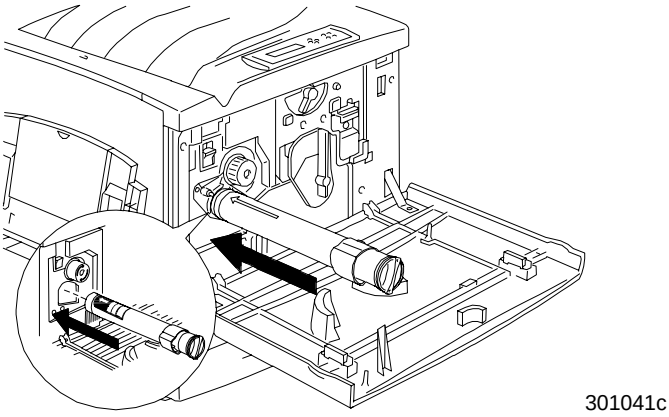

e. Haga girar el cartucho en el sentido de la flecha utilizando la manija que se encuentra en su extremo. Asegúrese de que el **punto** ubicado sobre el cartucho quede alineado con el símbolo de **Bloqueado** tal como se muestra.

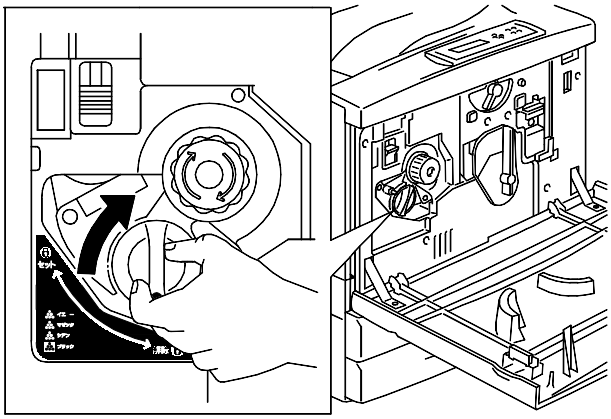

PRECAUCIÓN

Asegúrese de que el cartucho esté en la posición de Bloqueado. Si el cartucho NO está en esta posición, el tóner puede desparramarse dentro de la impresora.

a. Pulse y libere el **botón antigiratorio**.

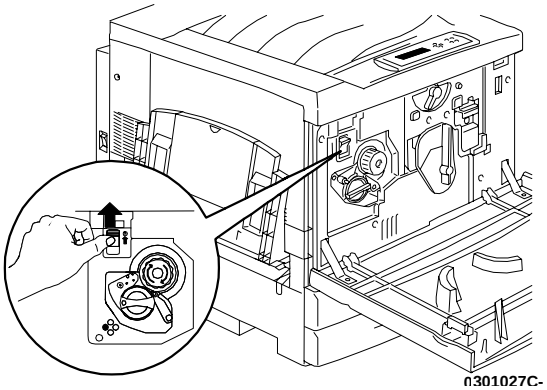

b. Gire la **manilla** en el sentido de la flecha hasta que se detenga en la siguiente cámara.

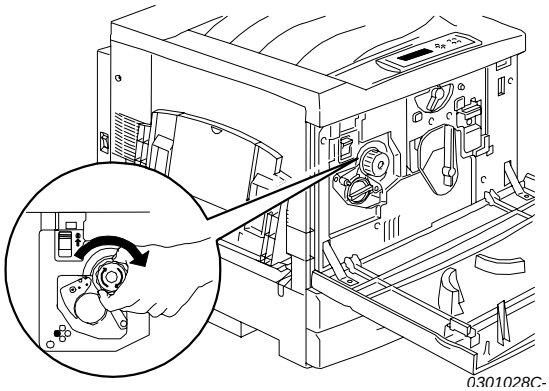

Si no introdujo el cartucho de tóner a fondo en la impresora, la manilla no va a girar.

6. Repita el paso 5 para los tres cartuchos de tóner restantes.

Vuelva a girar el carrete para asegurarse de que introdujo el último cartucho a fondo en la máquina.

7. Cierre la cubierta anterior de la impresora.

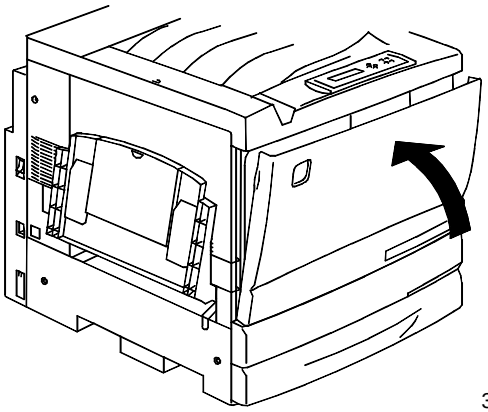

301077b

El paso siguiente

Si ha solicitado la bandeja dúplex opcional, consulte el procedimiento *Instalación de la bandeja dúplex*.

Si no tiene una bandeja dúplex, consulte el procedimiento *Colocación del papel en la bandeja del papel*.

Instalación de la bandeja dúplex (opcional)

La bandeja dúplex permite imprimir copias a dos caras con la DocuColor 2006.

1. Abra la caja de la bandeja dúplex y retire el contenido:
   - Bandeja dúplex
   - Invertidor superior
   - Invertidor inferior
   - Dos tornillos de mariposa
   - Cubierta del conector pequeño con recorte
   - Herramienta especial
2. Retire la bandeja dúplex del envoltorio plástico.
   a. Retire el embalaje de la bandeja.
   b. Asegúrese de haber retirado todo el embalaje de la bandeja.

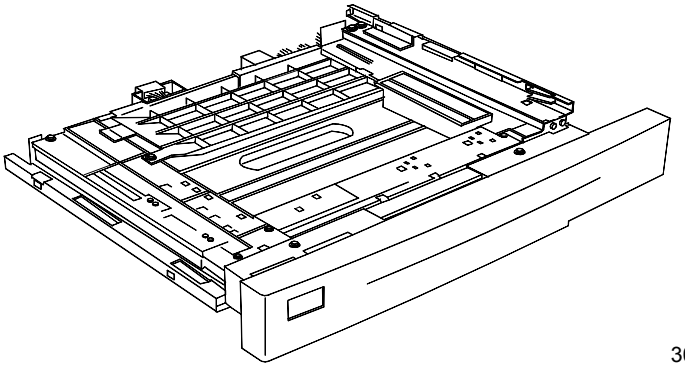

301043b

3. Abra la bandeja del papel 1.

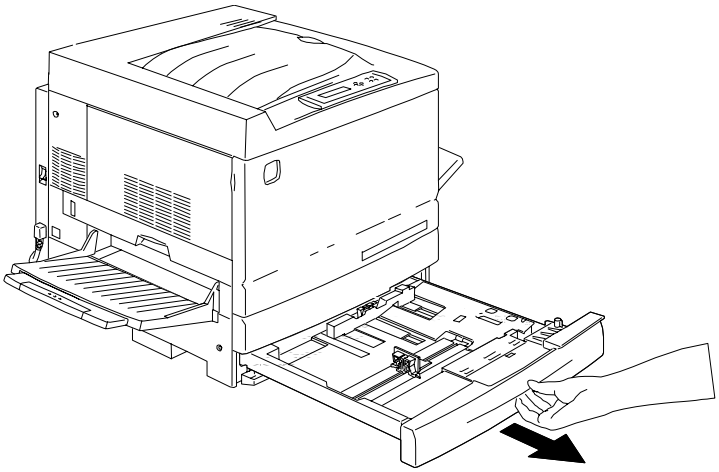

0301128A-

4. Con un destornillador con punta de cruz (Phillips), retire el tornillo que se muestra a continuación.

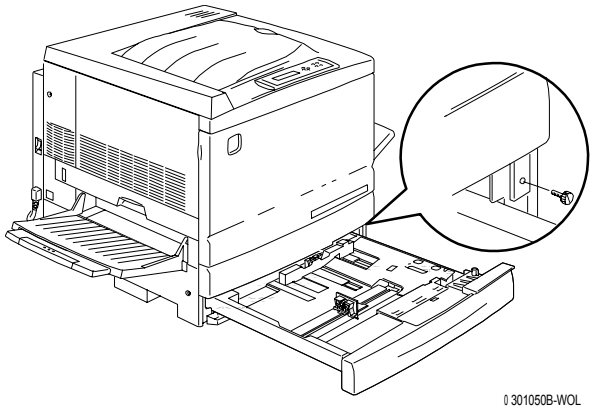

5. Para sacar la cubierta, desplácela hacia la derecha y después retírela de la impresora. Descarte la cubierta.

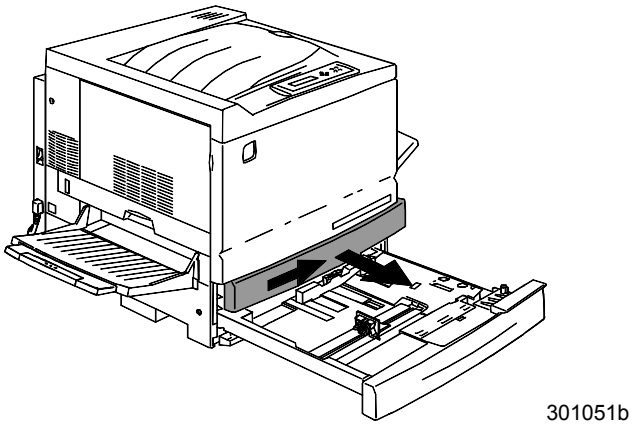

6. Instale la bandeja dúplex:
   a. Alinee los rieles de la bandeja con los de la impresora.

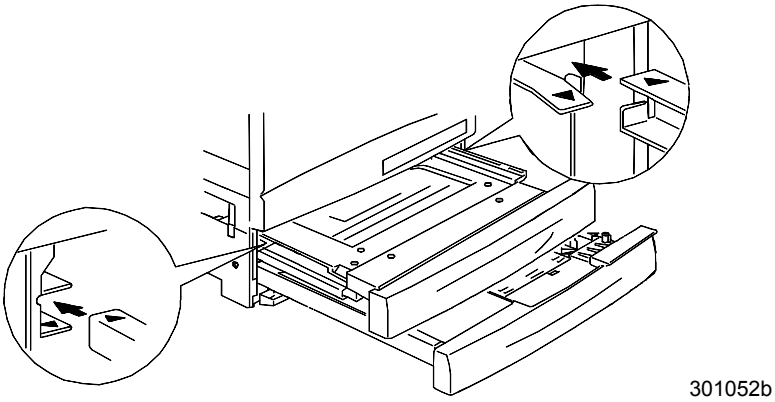

   b. Cierre parcialmente la bandeja dúplex y la bandeja del papel.

7. Instale el invertidor inferior:

   a. Con suavidad, empuje los costados de la bandeja de salida para retirar la bandeja de la impresora.

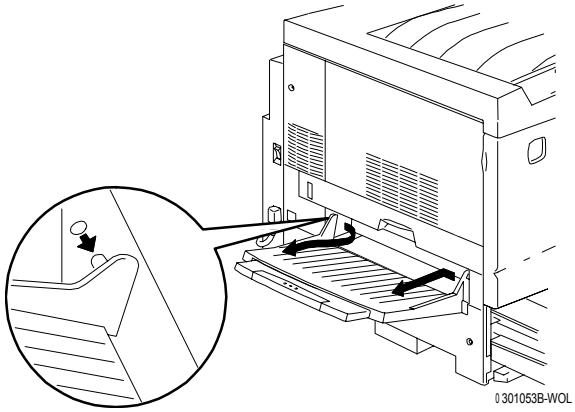

   b. Con el destornillador, retire los dos tornillos de la cubierta inferior izquierda de la impresora tal como se muestra continuación.

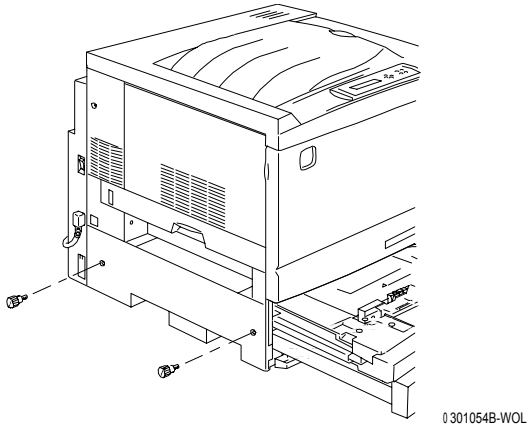

   c. Para sacar la cubierta, desplácela hacia la derecha y después retírela de la impresora. Descarte la cubierta.

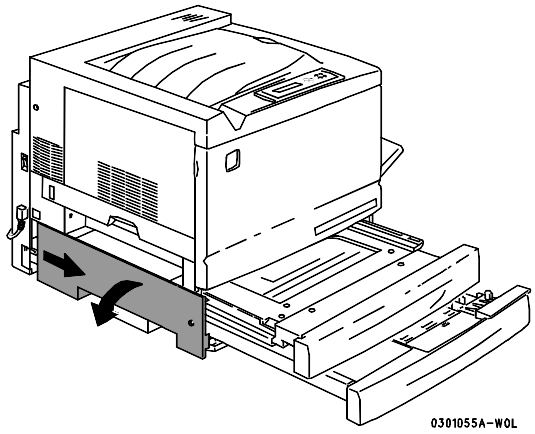

d. Cierre la bandeja invertidora y la bandeja del papel 1.

8. Con la herramienta especial que viene dentro de la caja de la impresora, retire las dos pequeñas cubiertas del lado izquierdo de la impresora. Descarte ambas cubiertas.

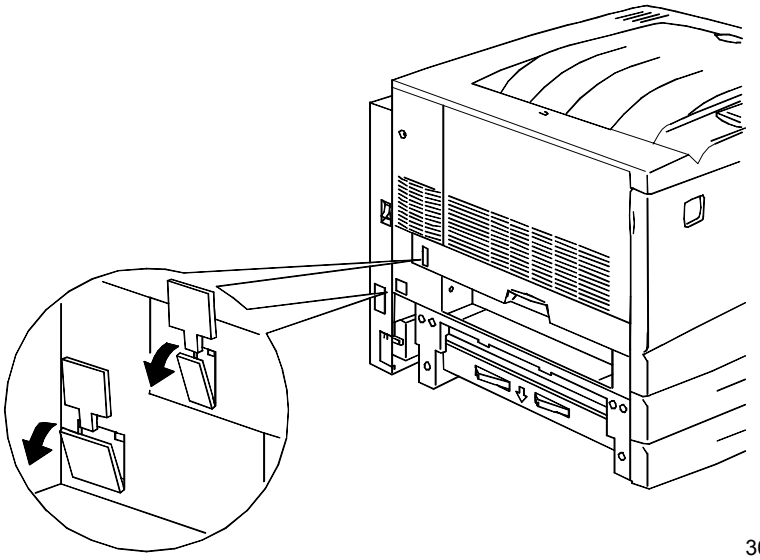

9. Retire la cubierta de acceso ubicada en la parte inferior izquierda de la impresora. NO descarte esta cubierta.

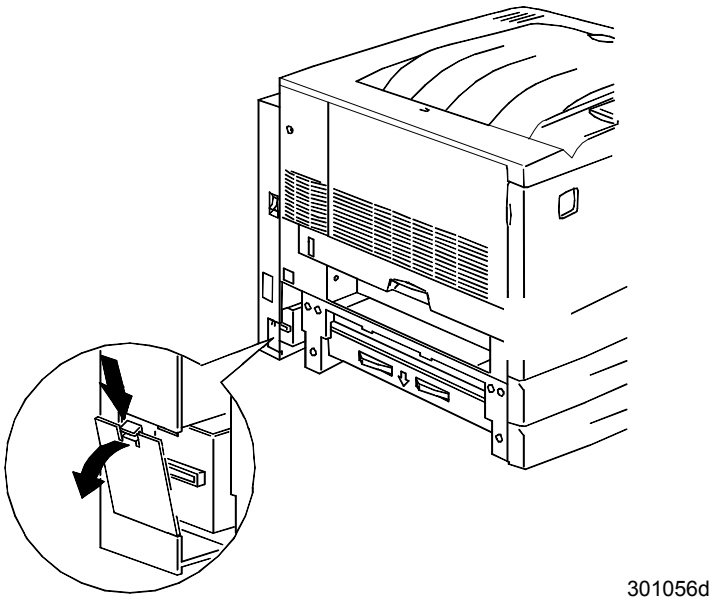

PRECAUCIÓN
Asegúrese de acomodar el pequeño conector y el cable ubicados del lado izquierdo del invertidor inferior de manera tal que no molesten.

10. Instale el invertidor inferior tal como se muestra a continuación.

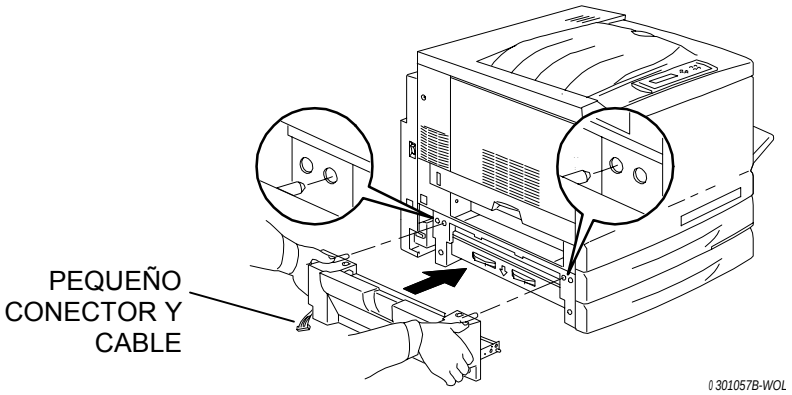

El invertidor inferior no está al mismo nivel que las cubiertas de la impresora.

a. Ajuste los dos tornillos de mariposa que vienen en la caja de la impresora.

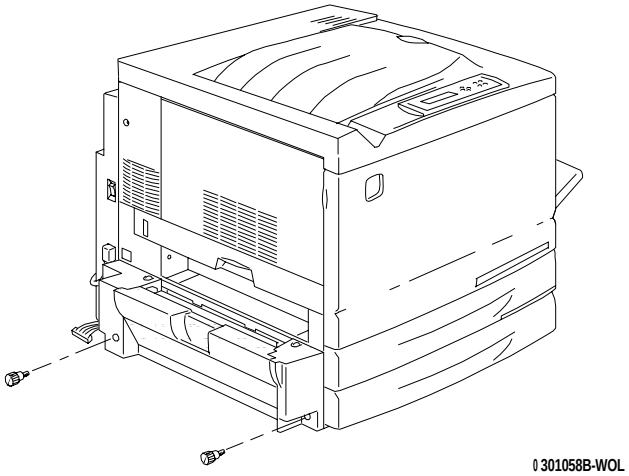

b. Conecte el pequeño conector del invertidor inferior con la pequeña clavija ubicada en la parte posterior del lado izquierdo de la impresora.

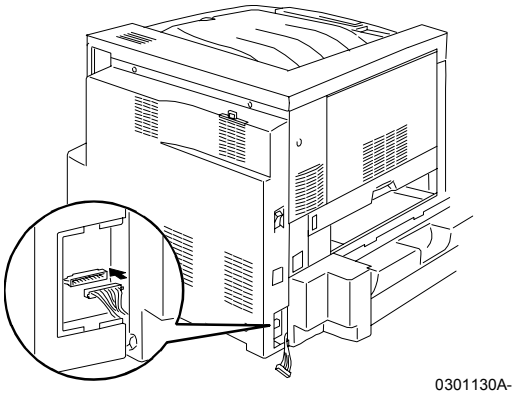

c. Vuelva a instalar la pequeña cubierta de acceso.

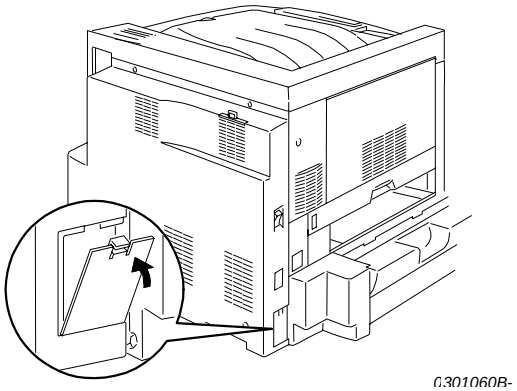

11. Instale el invertidor superior:

a. Instale el invertidor superior en la impresora tal como se muestra.

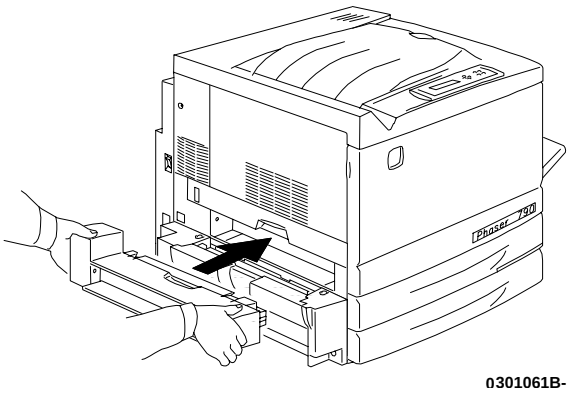

b. Conecte el pequeño conector ubicado en la parte posterior del invertidor superior con la pequeña clavija del orificio de acceso, tal como se muestra a continuación.

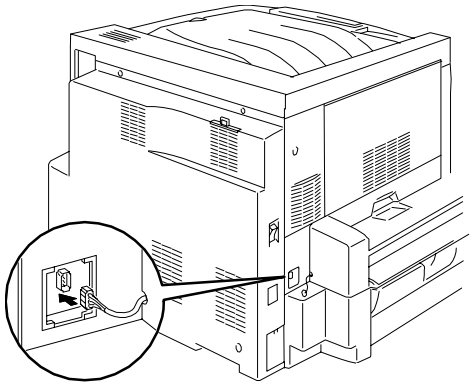

0 0 301132A-WOL301062b

c. Instale la nueva cubierta del conector con recorte en el orificio de acceso, pasando los cables a través del recorte de la cubierta.

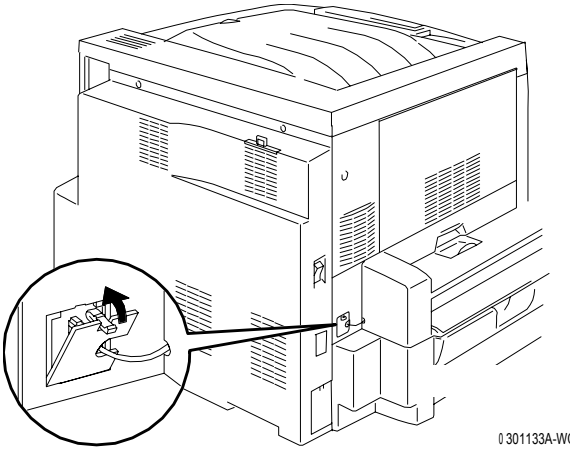

0 301133A-WOL301063b

PRECAUCIÓN
Si debe reacomodar los pequeños cables del conector para cerrar la cubierta del conector, hágalo con cuidado.

12. Vuelva a instalar la bandeja de salida.

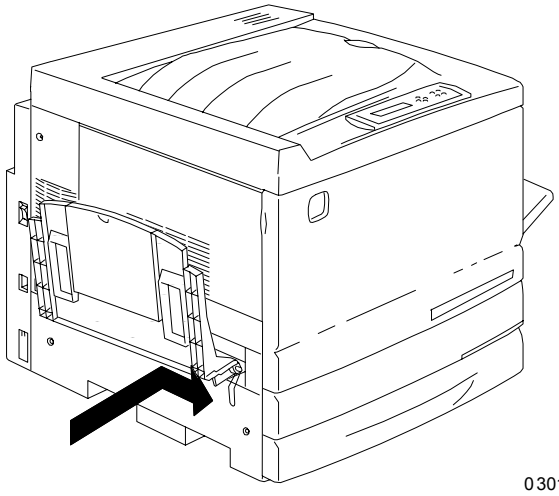

13. Conecte el cable de potencia a la impresora y al tomacorriente.

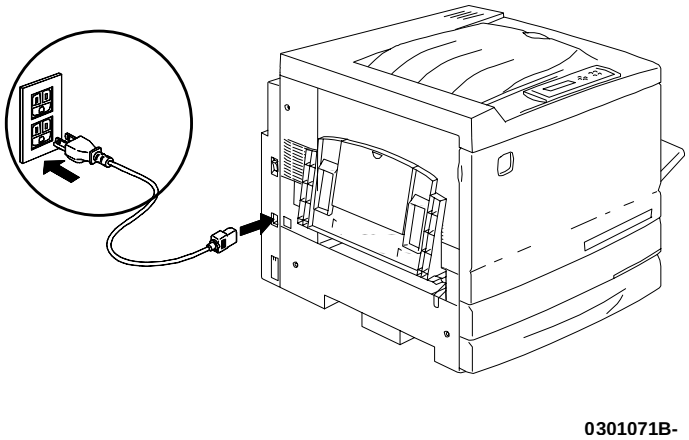

El paso siguiente

Consulte el procedimiento *Colocación del papel en la bandeja del papel*.

Colocación del papel en la bandeja del papel

Consulte *Lista de materiales sugeridos* para obtener detalles acerca de los requisitos de papel para la DocuColor 2006.

1. Desde la parte anterior de la impresora, abra la bandeja del papel hasta el tope.

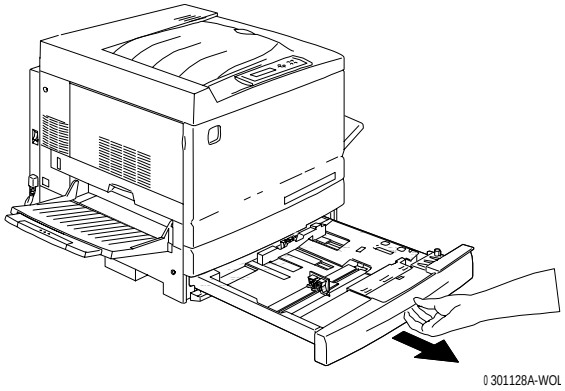

Si va a colocar papel en las bandejas del alimentador de 2 bandejas, ignore el paso 2. No es necesario presionar hacia abajo la placa de metal en la bandeja 2 o en la bandeja 3.

2. Presione hacia abajo la **placa de metal** de la bandeja hasta que encaje.

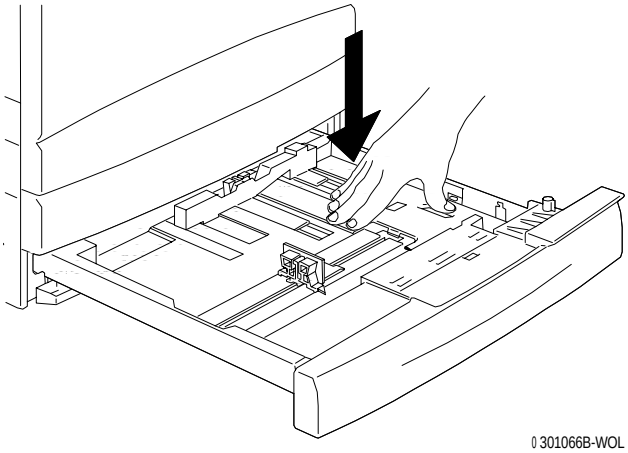

3. Con la punta de los dedos, agarre las **guías del papel** horizontal y vertical y aléjelas al máximo del centro de la bandeja.

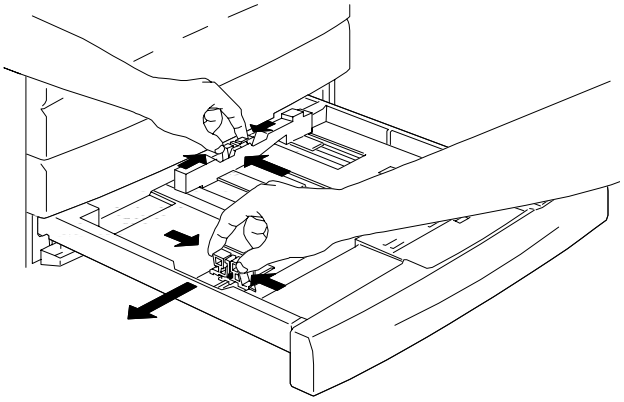

0 301067B-WOL

4. Coloque el borde derecho de la pila de papel contra el borde metálico derecho y debajo de la lengüeta de papel anterior derecha.
5. Asegúrese de que la pila de papel no pase la línea de capacidad máxima de papel de la bandeja.

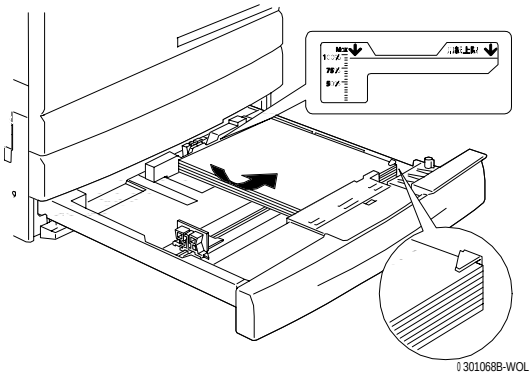

0 301068B-WOL

Para evitar atascos, coloque el papel de tal manera que el borde largo toque el costado de la bandeja.

6. Ajuste ambas **guías del papel** de manera que rocen los bordes de la pila de papel.

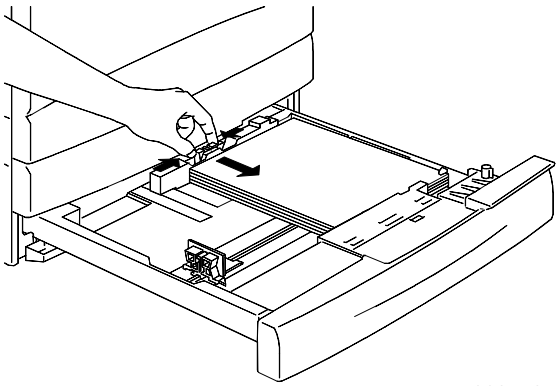

0301101a

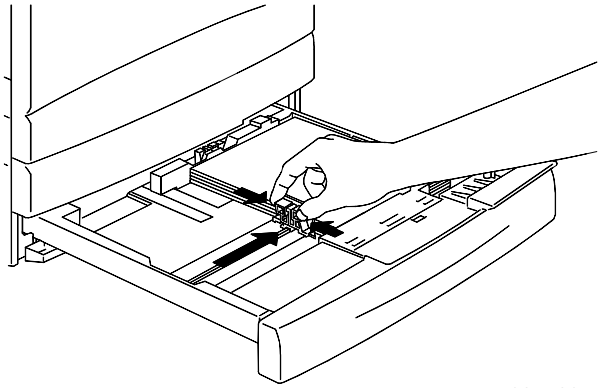

301102a

Si las guías aprietan la pila de papel, éste puede atascarse.

7. Asegúrese de que la guía del papel vertical quede alineada con la marca del tamaño del papel correspondiente en la parte inferior de la bandeja.

La detección automática del tamaño del papel no funciona si la guía del papel vertical no está en la posición correcta.

8. Cierre la bandeja del papel con firmeza.

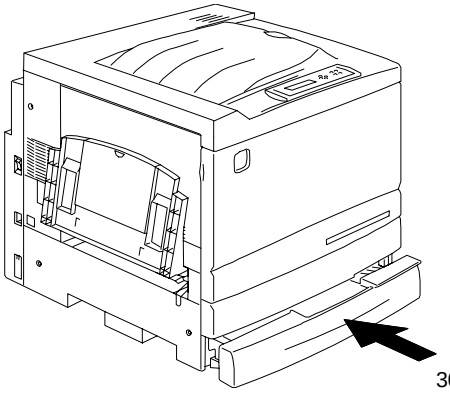

9. Si ha instalado bandejas de papel adicionales en la DocuColor 2006, repita este procedimiento hasta haber colocado el papel elegido en todas las bandejas.

El paso siguiente

Consulte la sección *Impresión de una página de prueba*.

Instalación del soporte del escáner

Para llevar a cabo esta instalación, se necesita un destornillador con punta de phillips.

1. Abra la caja que contiene el soporte del escáner.
2. Asegúrese de que la caja contiene las siguientes piezas:

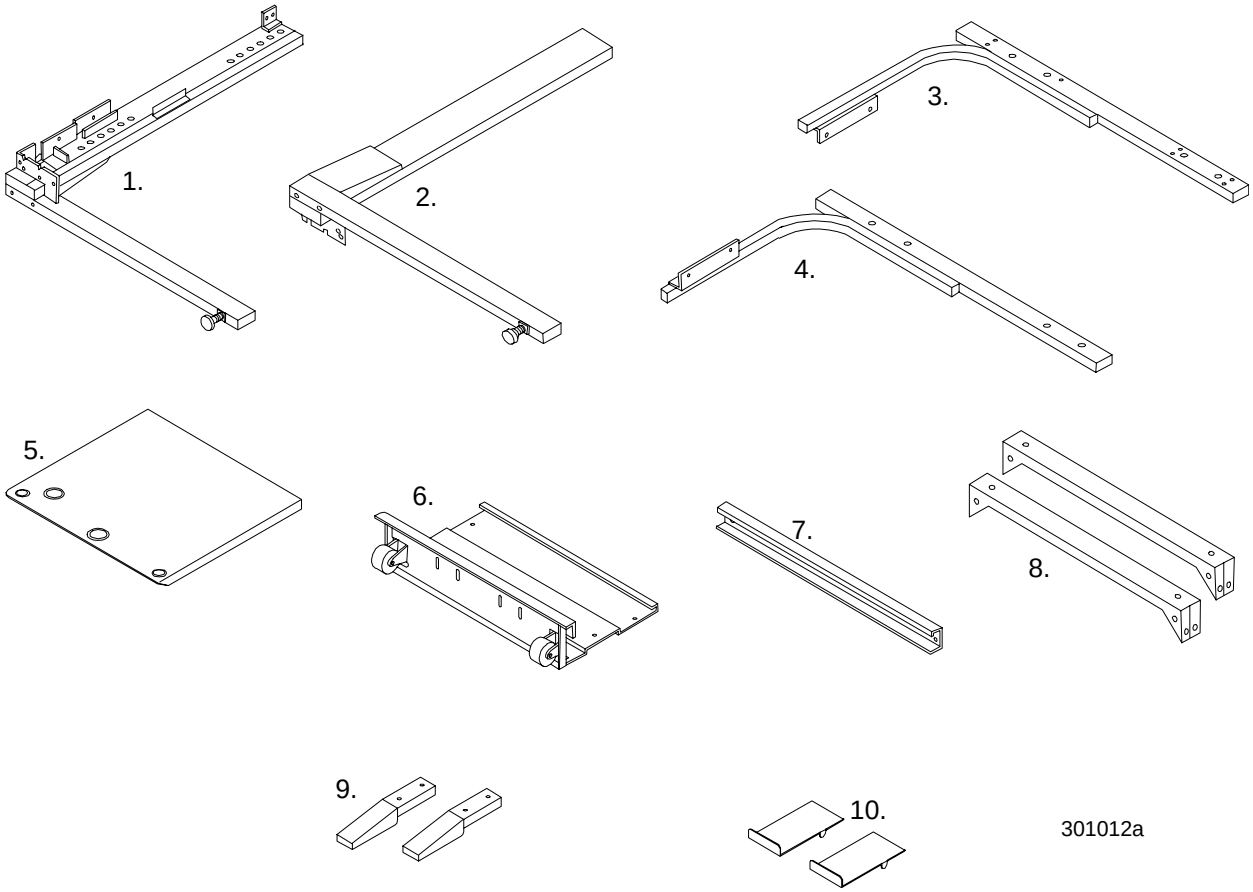

1. Pata derecha
2. Pata izquierda
3. Soporte derecho
4. Soporte izquierdo
5. Mesa
6. Placa posterior/inferior con ruedas
7. Barra espaciadora
8. 2 abrazaderas
9. 2 apoyos para estabilización
10. 2 paragolpes

Llave Allen de 6 mm. (no se incluye en la ilustración)

32 tornillos (no se incluyen en la ilustración)

8 tornillos Allen con arandelas (no se incluyen en la ilustración)

3. Sujete la pata izquierda y la derecha a la placa posterior/inferior con ocho tornillos tal como se muestra a continuación.

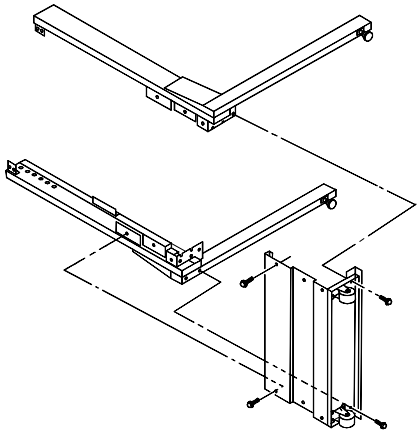

4. Instale la barra espaciadora entre la parte superior de ambas patas con cuatro tornillos. De esta manera, tendrá preparado el conjunto inferior.

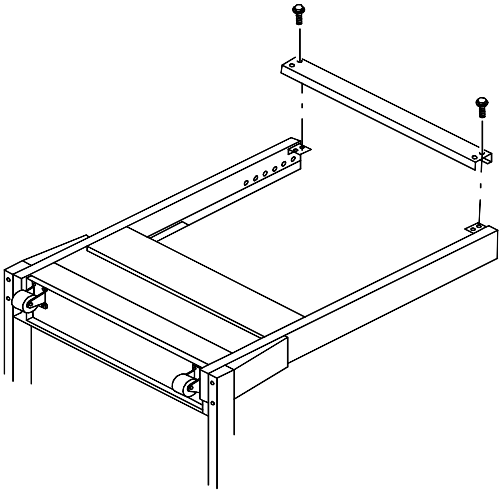

5. Dé la vuelta el conjunto inferior.
6. Instale los dos pies estabilizadores con cuatro tornillos tal como se muestra.

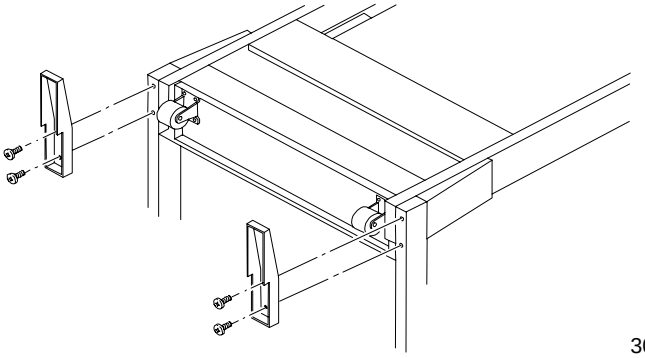

7. Coloque la mesa boca abajo sobre el piso.

   a. Con dos tornillos, sujete el soporte izquierdo y el soporte derecho a la mesa. De esta manera, tiene preparado el conjunto superior.

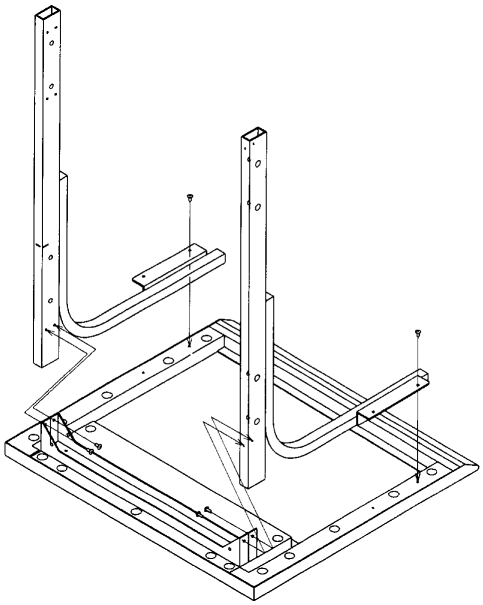

301202

   b. Coloque cuatro tornillos para ajustar los soportes a la mesa.

   c. Instale las dos abrazaderas en los lugares que se muestran a continuación.

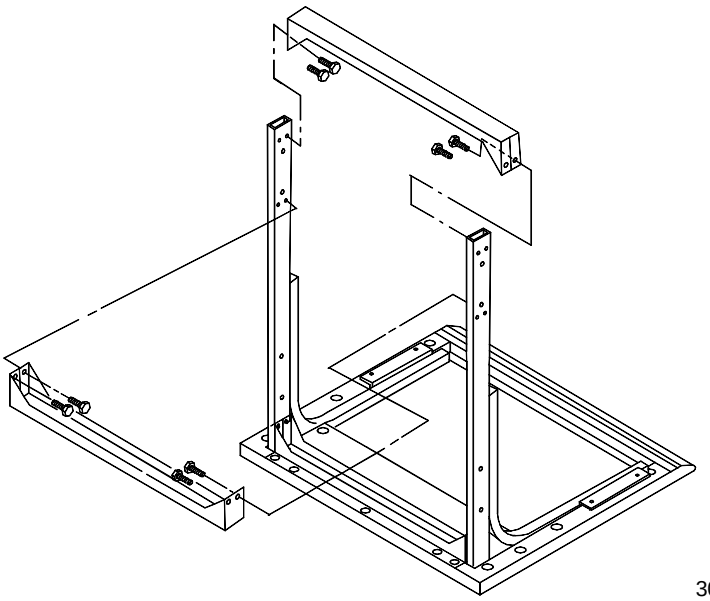

301137

8. Dé la vuelta el conjunto superior y deslícelo por las patas del conjunto inferior hasta el tope.

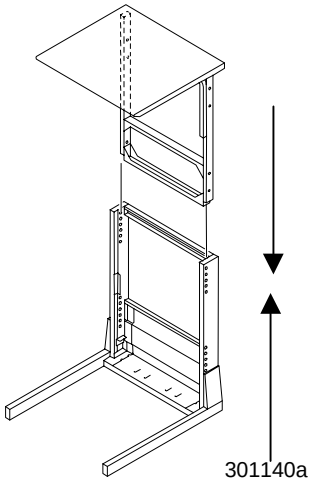

9. Ajuste ambos montajes entre sí con ocho tornillos Allen y la llave Allen.

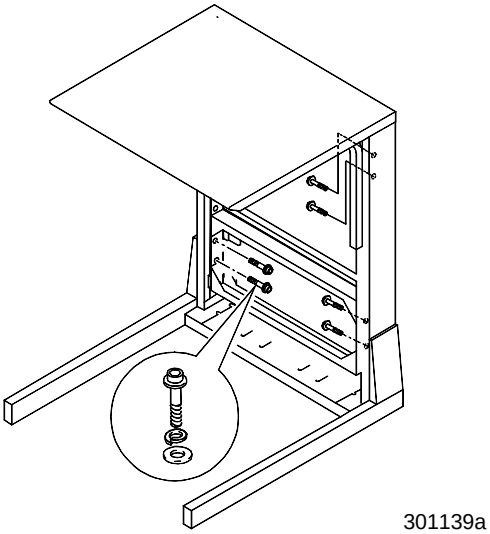

10. Instale los dos paragolpes en las ranuras posteriores de la placa inferior.

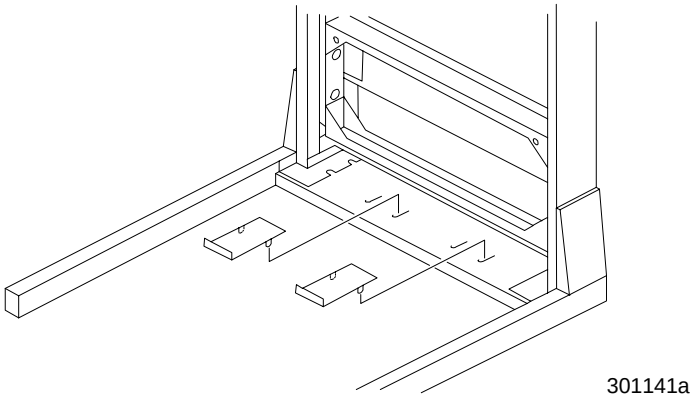

11. Coloque el soporte del escáner de modo que la mesa quede encima de la impresora tal como se muestra.

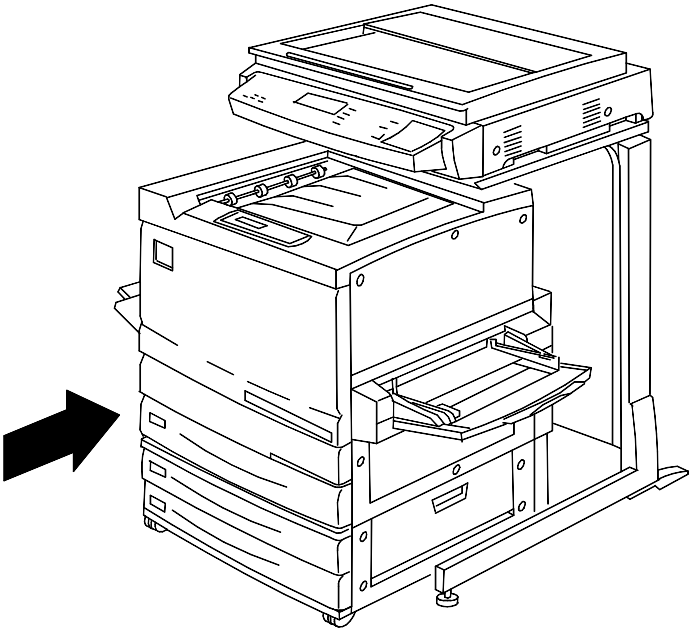

El paso siguiente

Consulte el procedimiento *Instalación del escáner*.

Instalación del escáner

1. Abra la caja del escáner.
2. Asegúrese de que la caja contenga los siguientes elementos:
   - Escáner
   - Cable de potencia del escáner
   - Cable de la interfaz de la impresora
   - Cable de potencia de la impresora
3. Abra el envoltorio plástico que recubre el escáner y deslícelo hacia abajo.
4. Las dos personas ubicadas a cada lado de la caja deben colocar las manos entre el envoltorio plástico y el escáner.

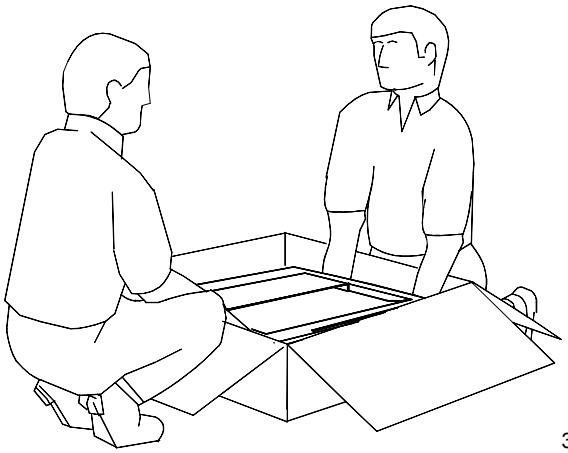

5. Saque el escáner de la caja y colóquelo sobre el soporte.
6. Asegúrese de colocar los apoyos delanteros del escáner dentro de las cavidades redondeadas ubicadas en la parte anterior del soporte del escáner.

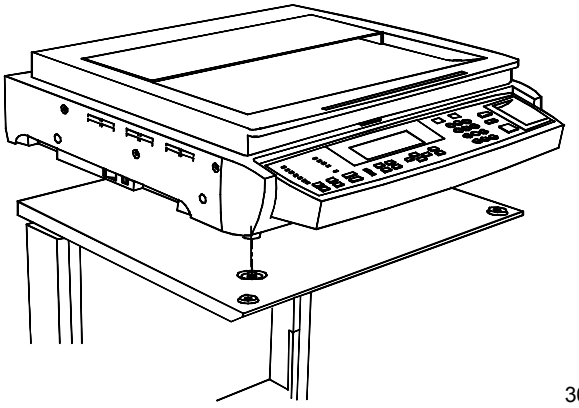

7. Ajuste el tornillo de mariposa para fijar el escáner al soporte tal como se muestra a continuación.

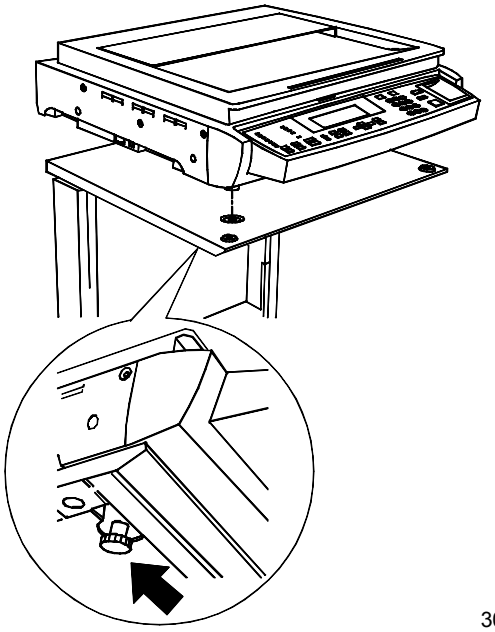

301046a

8. Retire los tres tornillos del lado derecho del escáner.

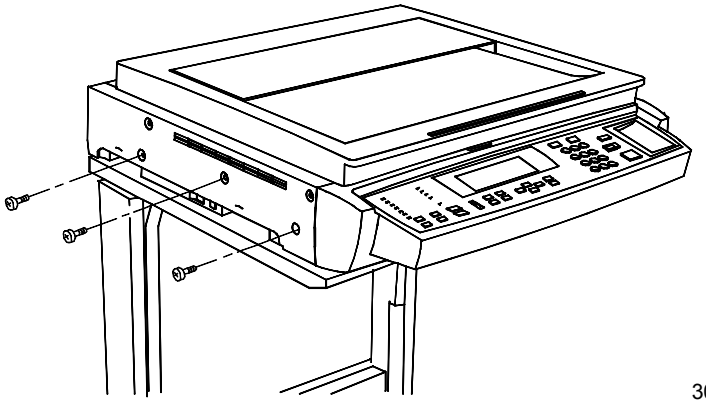

301132a

Guarde estos tornillos en un lugar seguro, o péguelos en la parte posterior del soporte del escáner. Estos tornillos sujetan la unidad del escáner con firmeza. Va a necesitarlos en caso de tener que trasladar el escáner.

9. Conecte los cables del escáner siguiendo los pasos que figuran a continuación:

   a. Conecte uno de los extremos del cable de la interfaz en la parte posterior del escáner y el otro en el lado izquierdo de la impresora.

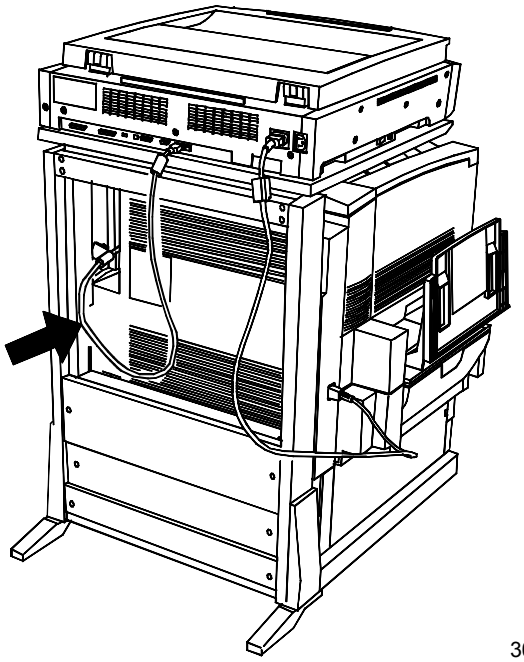

   b. Conecte el cable de potencia entre la impresora y el escáner tal como se muestra.

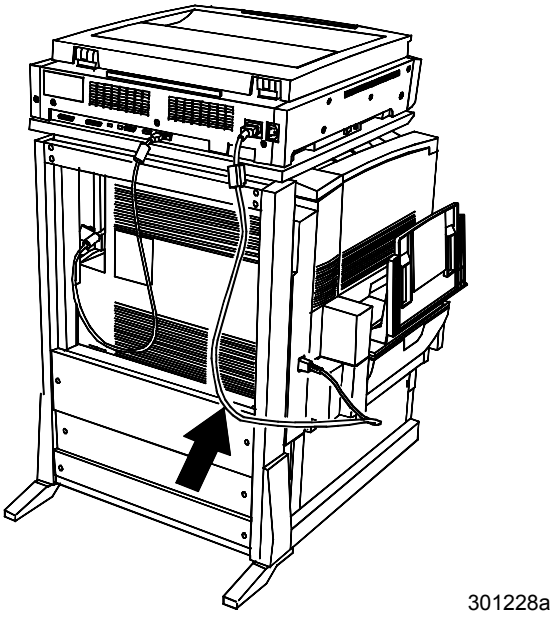

c. Conecte el cable de potencia del escáner al tomacorriente y a la parte posterior del escáner.

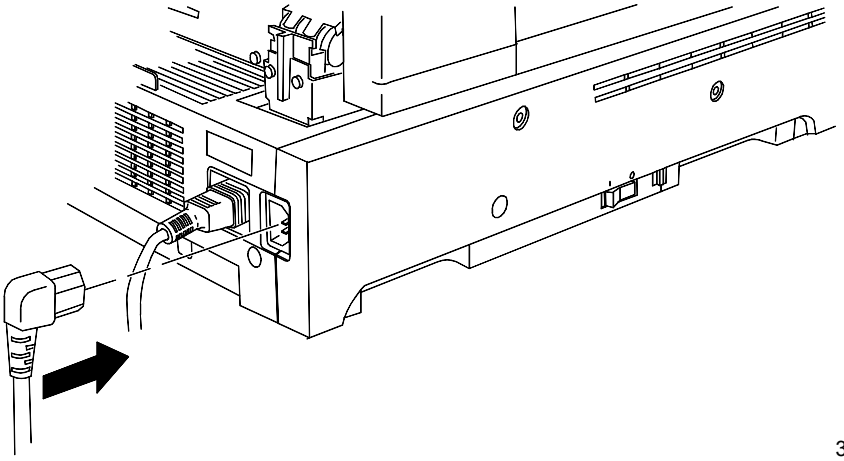

El paso siguiente

Consulte el procedimiento *Instalación del alimentador de documentos*.

Instalación del alimentador de documentos

El alimentador de documentos le permite hacer copias de una pila de originales. Puede colocar hasta 30 originales de papel de 75 gramos en el alimentador de documentos al mismo tiempo.

AVISO
El alimentador de documentos pesa 11kilos. Muévalo con extremo cuidado.

1. Verifique que el kit contenga las siguientes piezas:
   - Conjunto del alimentador
   - Bandeja de salida
   - Dos manillas

2. Asegúrese de que el escáner esté apagado y de que el cable de potencia esté desconectado.

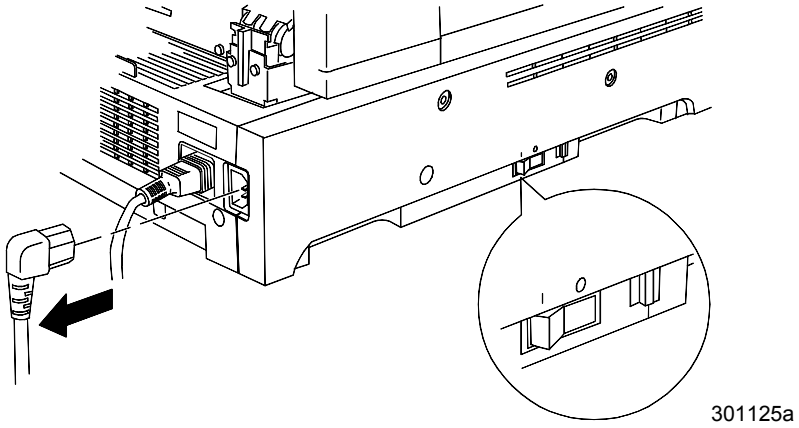

3. Levante la cubierta del cristal de exposición.

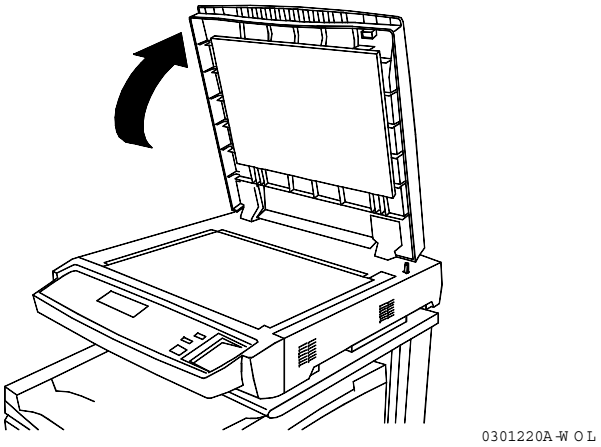

4. Con ambas manos, levante la cubierta bien derecha y retírela. Puede descartar esta cubierta.

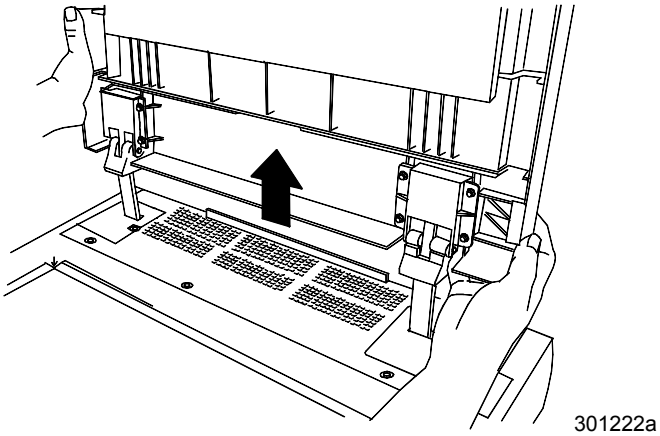

5. Con un destornillador, afloje y retire las dos pequeñas cubiertas que se muestran a continuación. Descarte las cubiertas y los tornillos.

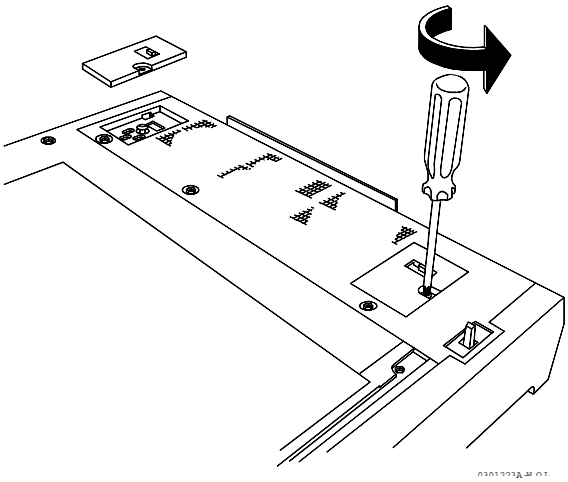

6. Para instalar el alimentador de documentos lleve a cabo los siguientes pasos:

AVISO
El alimentador de documentos pesa 11kilos. Muévalo con extremo cuidado.

a. Retire el embalaje protector del borde anterior del alimentador de documentos.

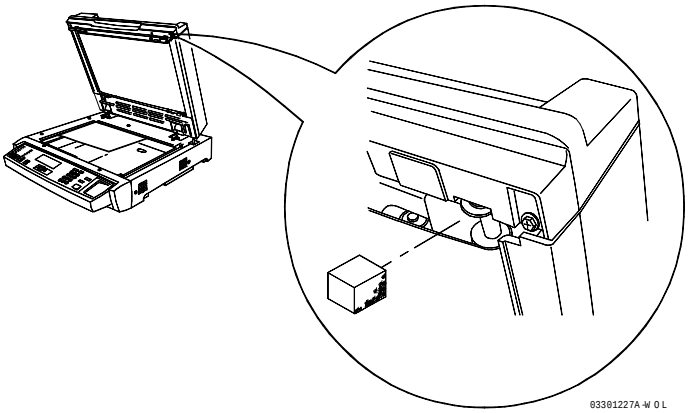

b. Desde detrás del escáner, alinee los orificios ubicados en las bisagras del alimentador de documentos con las piezas de alineación del escáner.

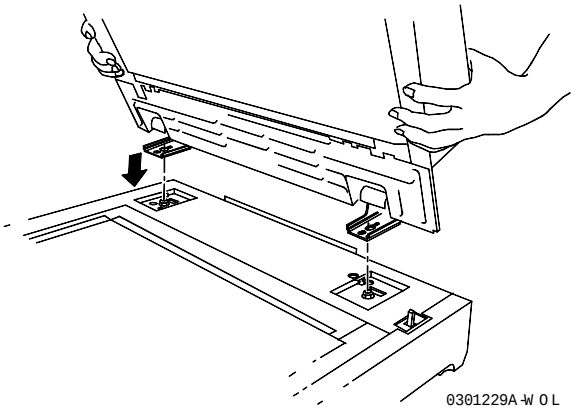

c. Con ambas manos, empuje el alimentador hacia la parte anterior del escáner. Así, el alimentador encaja con las piezas de alineación.

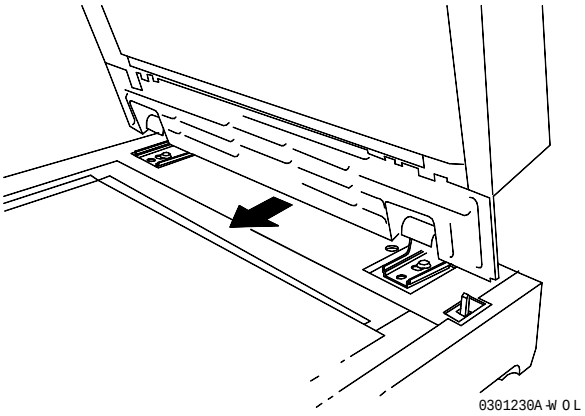

d. Instale las dos manillas que vienen en el kit y ajústelas.

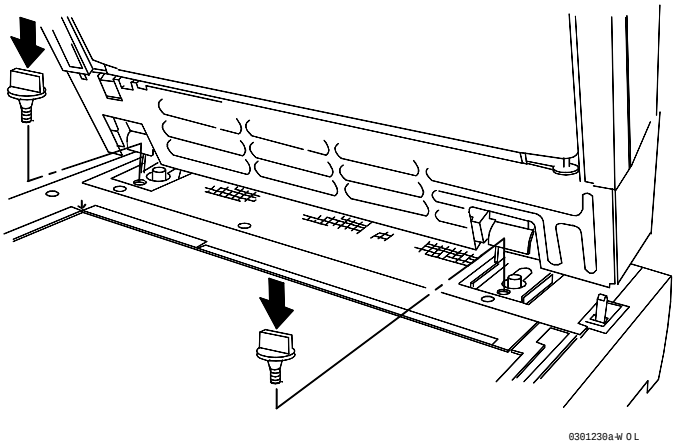

7. Conecte el cable a la parte posterior del escáner y ajuste los dos tornillos.

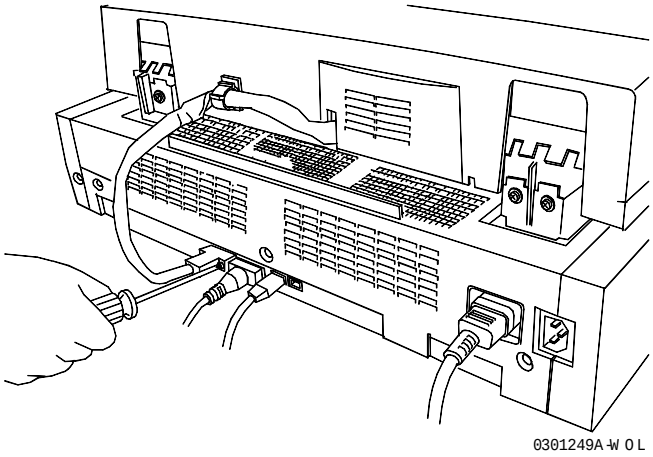

8. Instale la bandeja de salida.

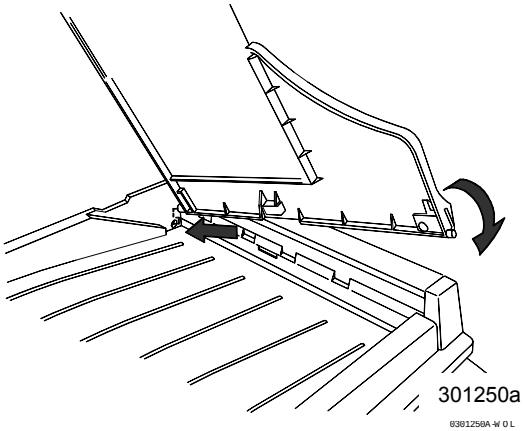

9. Vuelva a conectar el cable de potencia y encienda el escáner.

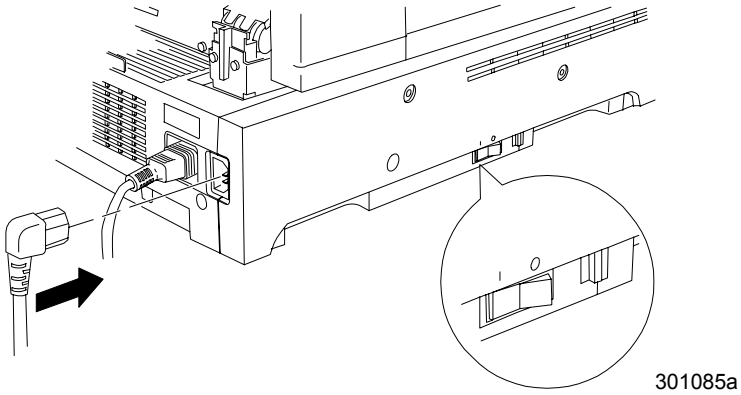

El paso siguiente

Si instala un compaginador/apilador, consulte el procedimiento *Instalación del compaginador/apilador.* De lo contrario, consulte el procedimiento *Impresión de la página de prueba*.

Instalación del Clasificador/Apilador

El Clasificador/Aplicador es un accesorio opcional para la Xerox DocuColor 2006. Se agrega a la parte izquierda de la unidad y consiste de 10 bandejas y una bandeja de alta capacidad. Puede ser instalado por personal de servicio de Xerox o personal de instalación o el cliente.

Las funciones del Clasificador/Apilador están disponibles solamente para trabajos de copia. Las funciones de clasificación no están disponibles para los trabajos de impresión.

1. Asegúrese de contar con el espacio necesario para la unidad a la izquierda de la copiadora/impresora. Las dimensiones del Clasificador/Apilador son las siguientes:

Ancho	17,2 pulgadas (437mm)
Alto	28 pulgadas (710 mm)
Profundidad	19,1 pulgadas (484 mm)

Se debe dejar libre un espacio adicional de 14 pulgadas (356 mm) a la izquierda del Clasificador/Apilador para permitir el despeje de atascos.

2. Revise los componentes del Clasificador/Apilador antes de instalarlo.

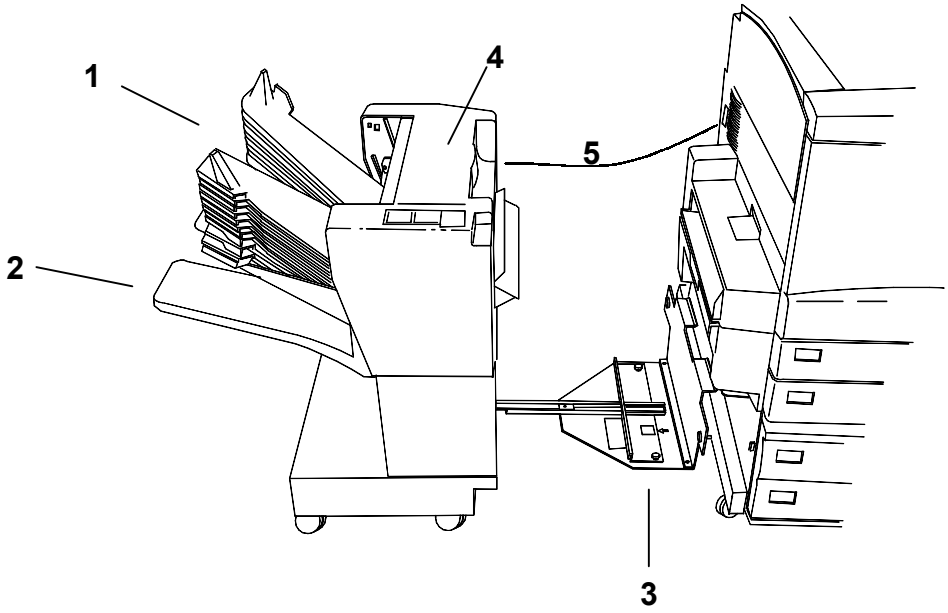

1 Bandejas de clasificación

2 Bandeja de alta capacidad

3 Placa de conexión

4 Cubierta para despeje de atascos

5 Enchufe conector

Desembalaje del Clasificador/Apilador

Lea todos los pasos **antes** de llevar a cabo este procedimiento.

1. Abra la caja y retire las instrucciones de instalación.

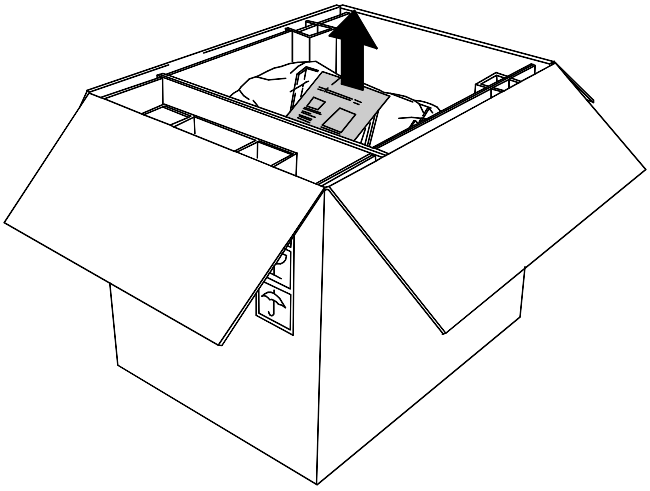

2. Retire la bolsa plástica con la nueva cubierta del conector.

3. Retire los trozos de cartón que mantienen fija la unidad. Quite el plástico de las ruedas inferiores del Clasificador/Apilador.

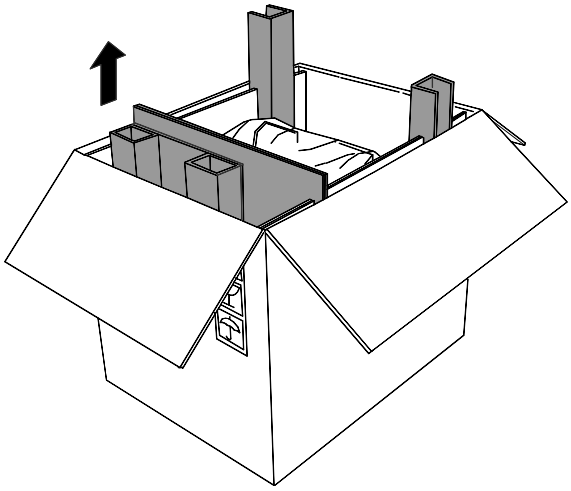

4. Gire con cuidado la caja de modo que el Clasificador/Apilador quede apoyado sobre sus ruedas.

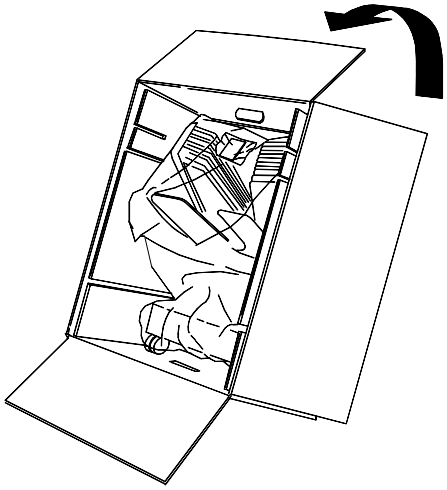

PRECAUCIÓN

Al mover un Clasificador/Apilador no sujeto, sostenga la unidad por el lado que se conecta a la copiadora, no por las bandejas de salida. No haga presión sobre la placa de conexión ya que la unidad se puede caer.

5. Deslice con cuidado el Clasificador/Apilador fuera de la caja.

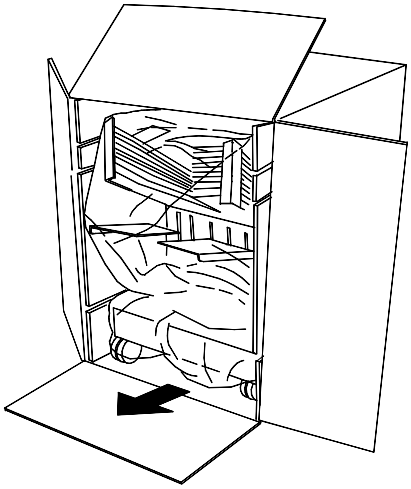

6. Retire la envoltura plástica que rodea al Clasificador/Apilador.

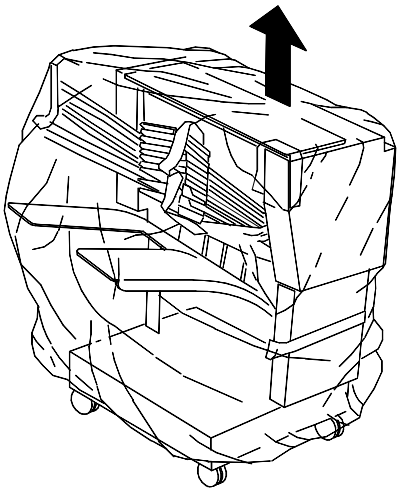

7. Retire la cinta y el cartón de la parte interior de Clasificador/Apilador.

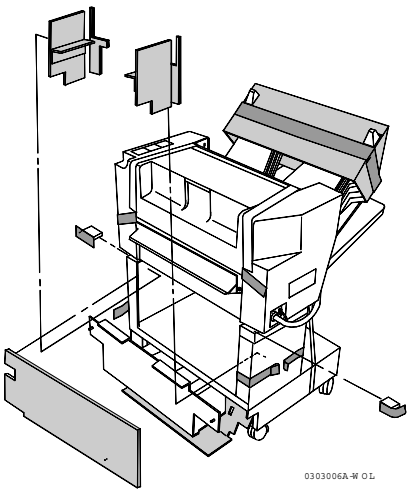

8. Retire el cartón de la parte superior del Clasificador/Apilador y el protector del cartón y la cinta de las bandejas del clasificador. Retire la cinta que se encuentra alrededor de la bandeja de alta capacidad y toda cinta o cartón de la parte exterior del Clasificador/Apilador.

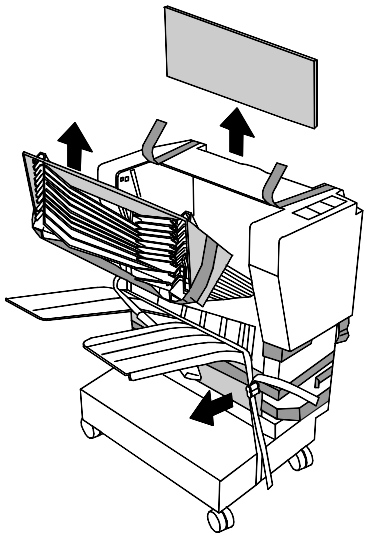

9. Abra la cubierta y retire todo el material de embalaje de su interior.

PRECAUCIÓN

No retire la cinta plástica que envuelve el rodillo de metal debajo de la cubierta de despeje de atascos. La cinta mantiene a un cable sensor fuera del camino, como muestra la figura de abajo.

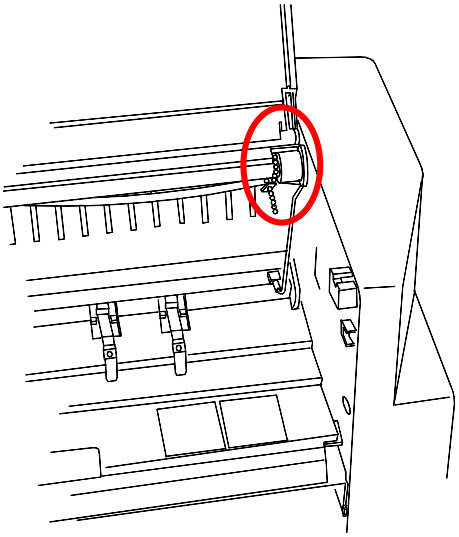

10. Retire la cinta que mantiene al cable conector en su lugar. Mantenga el cable envuelto para proteger el conector.

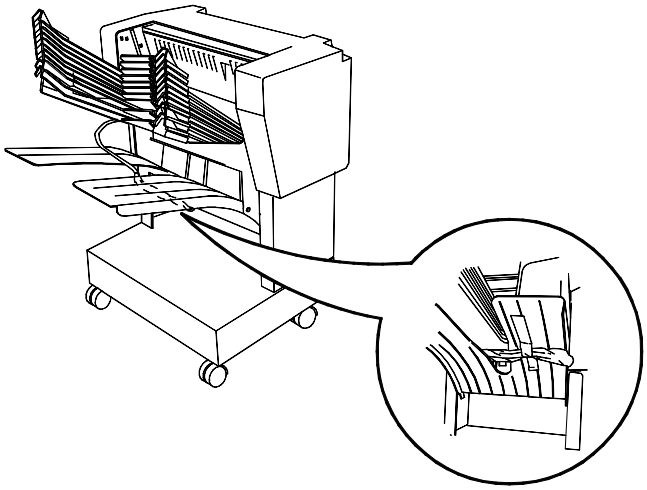

11. Asegúrese de que no quede cinta en la unidad.

Conexión del Clasificador/Apilador

Lea todos los pasos **antes** de llevar a cabo este procedimiento.

PRECAUCIÓN
Asegúrese de que la copiadora/impresora esté apagada antes de comenzar a instalar el Clasificador/Apilador.

1. Apague la copiadora/impresora.
2. Retire la bandeja de salida de la copiadora/impresora.

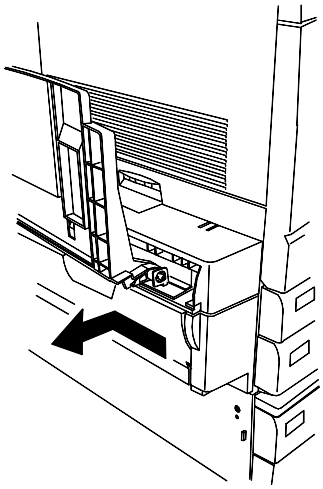

3. En el Clasificador/Apilador, extienda la placa de conexión.

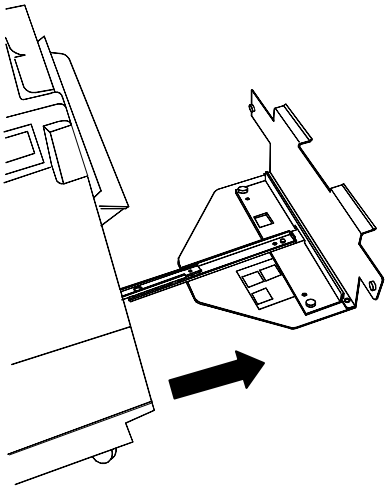

PRECAUCIÓN
No haga presión sobre la placa de conexión ya que la unidad se puede caer.

4. Lleve a cabo una de las siguientes opciones:

   - Si la DocuColor 2006 no tiene la bandeja a dos caras opcional, asegúrese de que el borde vertical de la placa espaciadora esté colocada a la derecha, cerca del borde vertical de la placa de conexión. No debe haber ningún icono visible en la muesca de la placa espaciadora. Continúe con el paso 5.

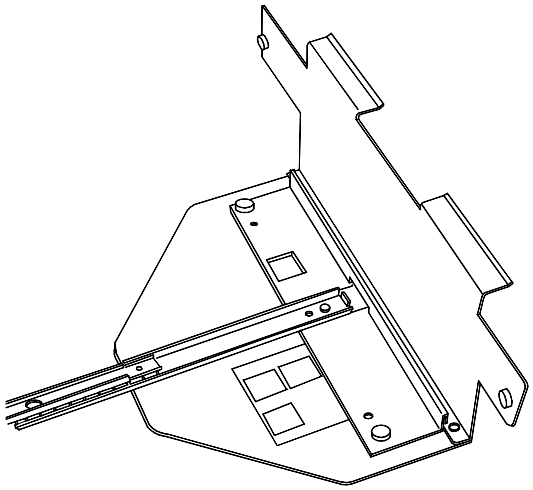

   - Si la DocuColor 2006 tiene la bandeja a dos caras opcional, retire la placa espaciadora utilizando los dos tornillos. Coloque la placa de modo que su borde vertical esté a la izquierda y los tornillos queden alineados con los orificios de la base de la extensión. Asegúrese de que el icono de la bandeja a dos caras esté visible en la muesca de la placa espaciadora. Ajuste los tornillos.

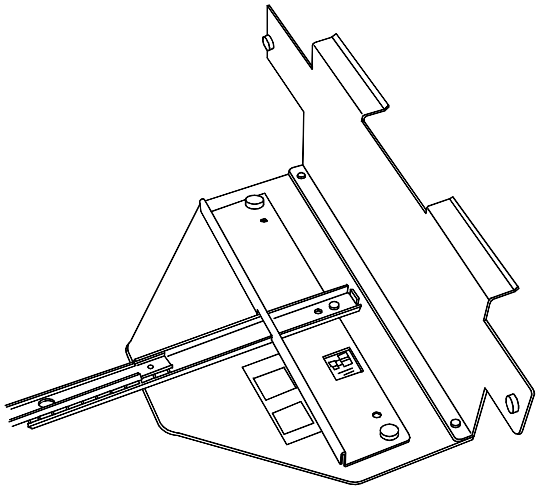

5. Alinee la Clasificadora/Apiladora con el lado izquierdo de la DocuColor 2006 de modo que los tornillos de la placa estén alineados con los orificios de la cubierta superior de la copiadora/impresora. Los bordes superiores horizontales de la placa de alineación deben colocarse debajo del Área de despeje de atascos 5.

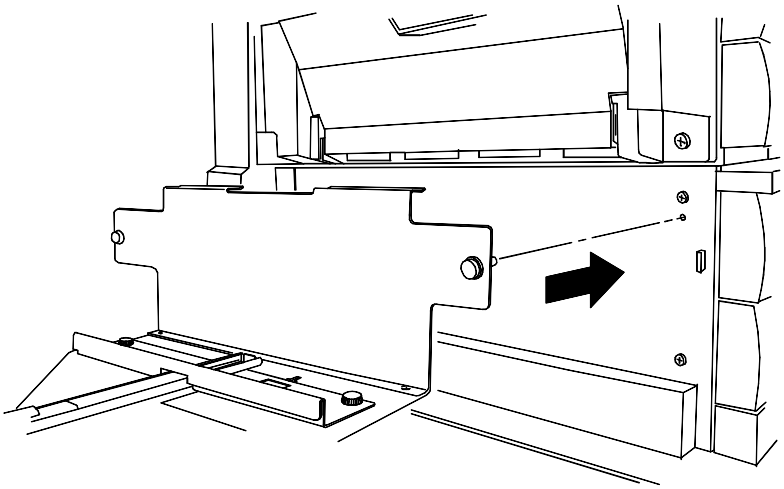

6. Ajuste los tornillos del frente y la parte trasera de la placa de alineación.

7. Retire la cubierta del conector que está debajo del enchufe de alimentación del lado izquierda de la copiadora/impresora.

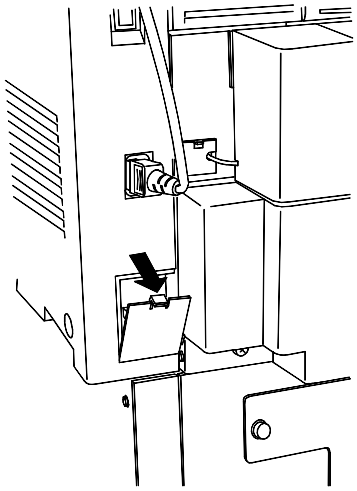

8. Retire la envoltura protectora plástica del cable y el conector del Clasificador/Apilador.
9. Enchufe el conector.

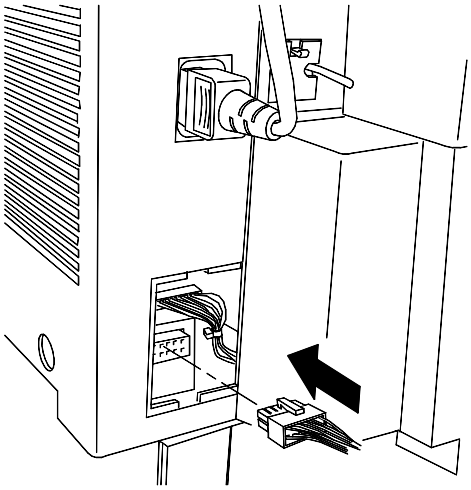

PRECAUCIÓN

Asegúrese de no retorcer o desconectar ninguno de los cables o el cable de conexión de la cubierta en el siguiente paso.

10. Retire la nueva cubierta del conector de su envoltura. Sosteniendo el cable hacia la muesca izquierda de la abertura, coloque el borde inferior en la abertura y suba la nueva cubierta a su lugar.

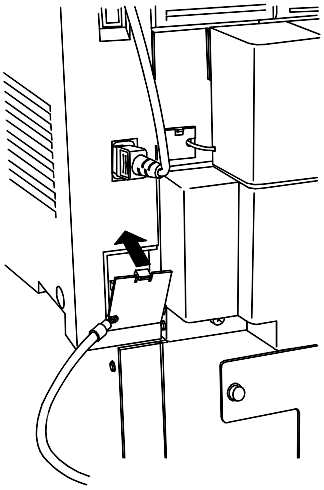

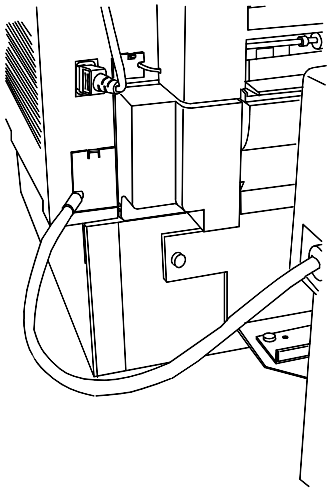

11. Deslice el Clasificador/Apilador hacia la derecha hasta que esté correctamente instalado.

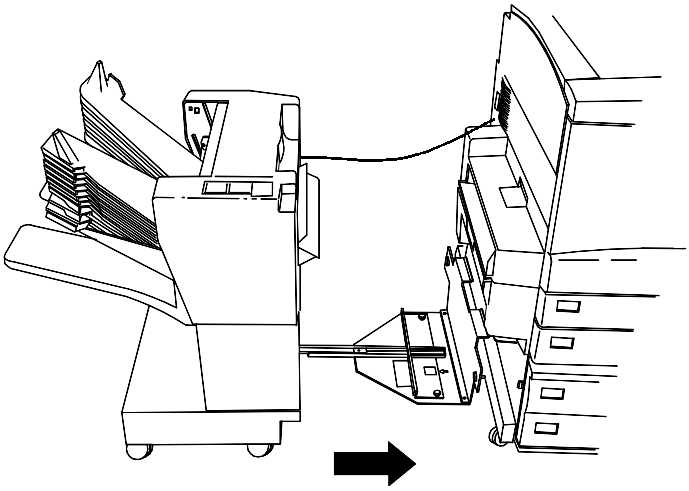

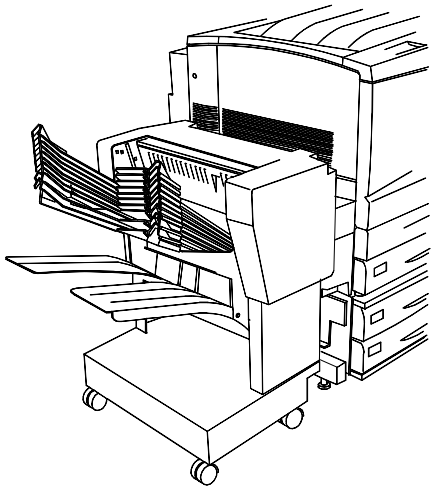

El paso siguiente

Vea el procedimiento *Impresión de la página de prueba*.

Encendido

1. Pulse **I** en el botón de encendido de la impresora.

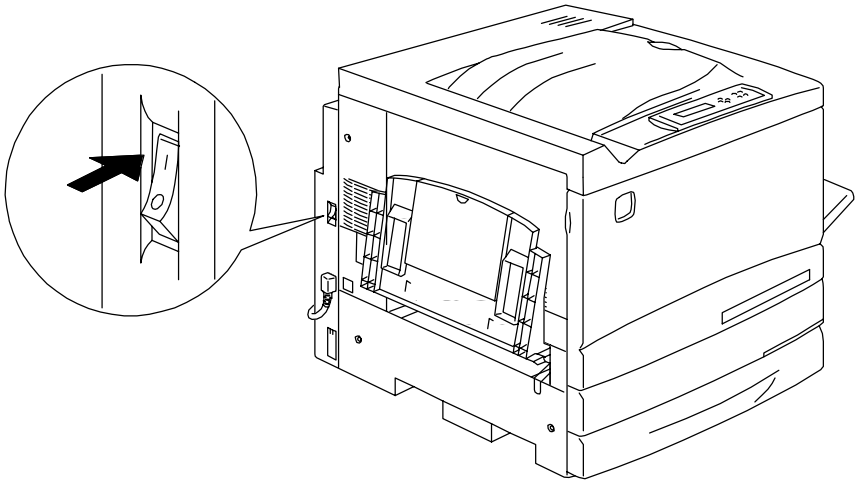

0 301072A-WOL

2. Pulse **I** en el botón de encendido ubicado en el lado izquierdo del escáner.

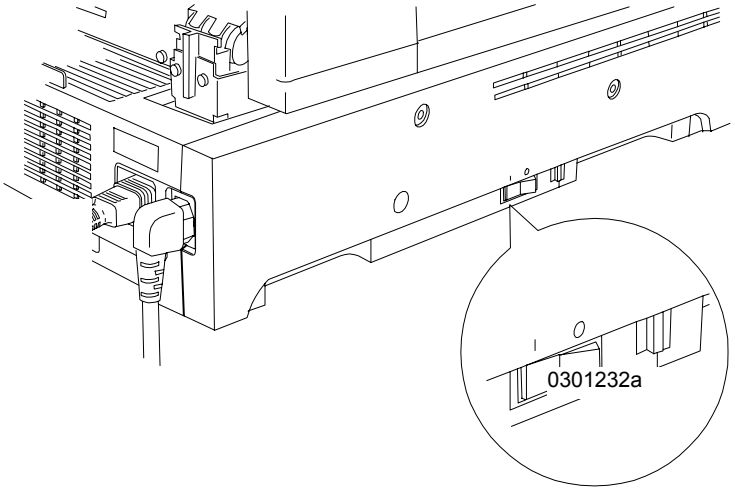

0301232A-WOL

La DocuColor 2006 realiza una configuración del registro. Después de un momento aparecen mensajes, en el panel de control de la impresora y en el panel de control del escáner, indicando que el escáner está preparado.

Apagado

1. Asegúrese de que el mensaje que le indica que la máquina está preparada aparecido en los dos paneles de control.

No apague la máquina si aparece un mensaje distinto. Es posible que haya un problema o, si está conectada en red, la DocuColor 2006 puede estar recibiendo información.

2. Pulse **0** en el botón de encendido del escáner solamente.

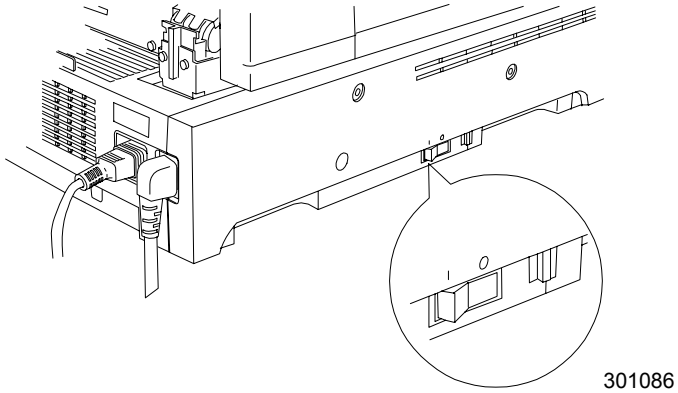

El escáner controla el encendido de la impresora, por lo que no es necesario apagar la impresora.

Impresión de una página de prueba desde el panel de control de la impresora

Imprima la página de prueba para asegurarse de que la impresora está funcionando. No necesita un documento original. La página de prueba puede generarse desde el panel de control de la impresora.

Para obtener una rápida descripción general acerca del panel de control mudo, consulte el capítulo: Familiarización con la DocuColor 2006*.*

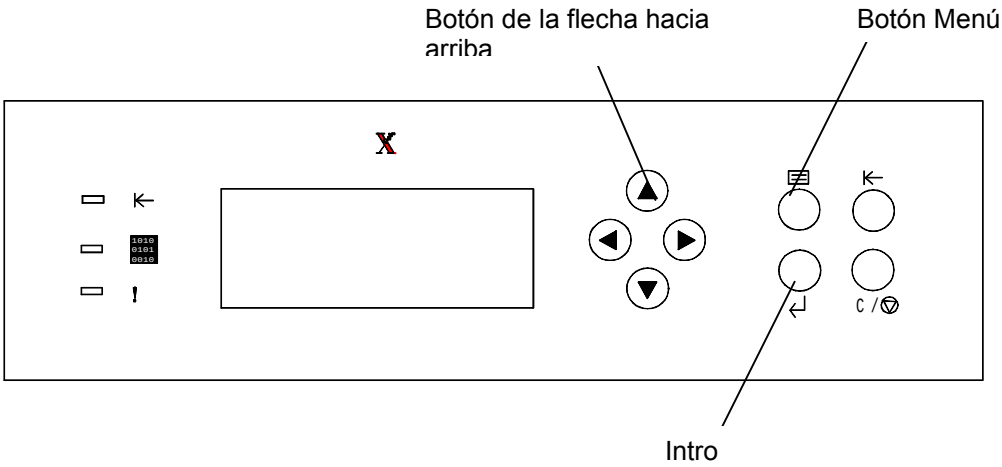

1. Asegúrese de que el mensaje que le indica que la máquina está preparada aparece en la pantalla del panel de control.
2. Pulse el botón **Menú** de la impresora varias veces hasta que en la pantalla del panel de control aparezca el mensaje IMPRIMIR PÁGINAS DE LA LISTA.
3. Pulse el botón **Intro**.
   En el panel de control aparece IMPRIMIR CONFIGURACIÓN.
4. Pulse el botón de flecha hacia arriba hasta que el mensaje PÁGINA DE TEST aparezca en el panel de control.
5. Pulse el botón **Intro**.
   Aparece el mensaje PROCESANDO EL TRABAJO DE LA BANDEJA 1. Después de un momento, sale la página de prueba en la bandeja de salida ubicada en la parte superior de la impresora.

Copiado de una página de prueba desde el escáner

Para obtener una rápida descripción general del panel de control del escáner, consulte Familiarización con la DocuColor 2006*.*

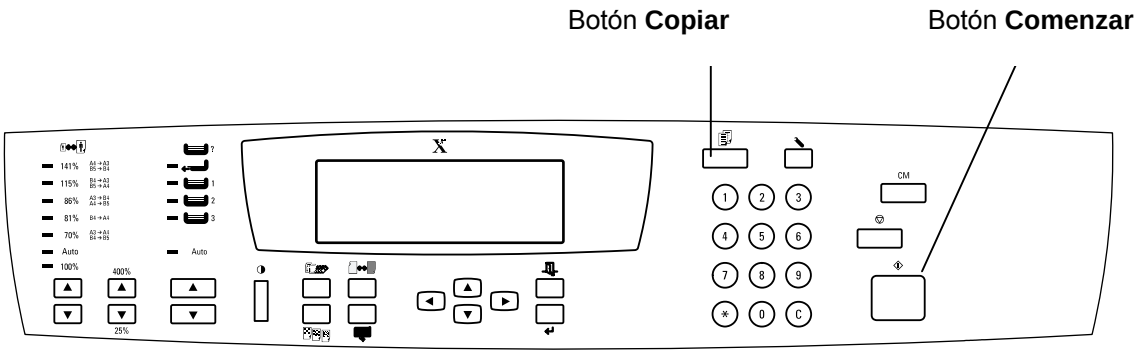

1. Asegúrese de que el mensaje que le indica que la máquina está preparada aparezca en la pantalla del panel de control de la impresora.
2. Levante la cubierta del escáner y coloque un original sobre el cristal de exposición.
3. Pulse el botón **Copiar** para entrar en el modo de copia.
4. Pulse el botón **Comenzar** en el panel de control del escáner. Después de un momento, sale la copia en la bandeja de salida ubicada en la parte superior de la impresora.
5. Retire el original del cristal de exposición.

El paso siguiente

Lleve a cabo uno de los siguientes pasos:

- Si va a agregarle memoria a la impresora, consulte el procedimiento *Agregado de memoria a la impresora*.
- Si va a agregarle memoria al escáner, consulte el procedimiento *Agregado de memoria al escáner*.
- Si no va a agregar memoria, consulte *Familiarización con la DocuColor 2006*.

Agregado de memoria a la impresora

Para llevar a cabo este procedimiento, va a necesitar un destornillador con punta de cruz (Phillips).

PRECAUCIÓN

- Para proteger la tarjeta de memoria de la electricidad estática, manténgala dentro de la bolsa antiestática hasta que esté listo para instalarla.
- Agarre la tarjeta sólo por el borde superior o los laterales. No toque los componentes de la tarjeta o el extremo del conector de oro.
- Evite colocar la tarjeta cerca de dispositivos magnéticos, tales como un monitor de PC.
- Evite exponer la tarjeta a la luz solar directa, altas temperaturas o la humedad.

1. Apague la impresora y el escáner.

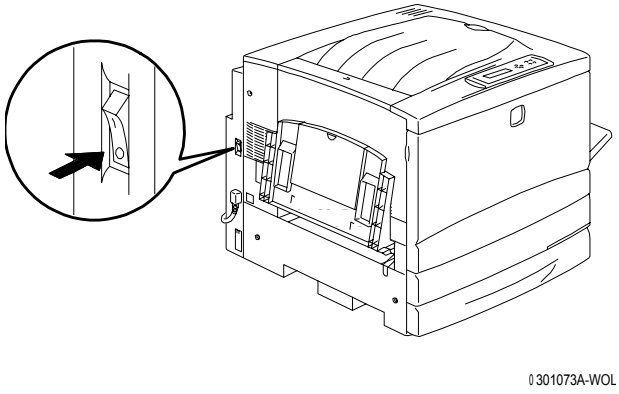

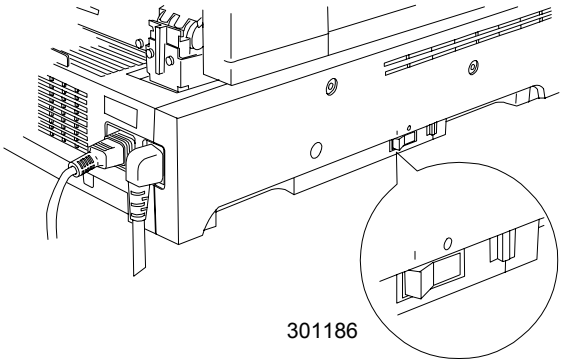

2. Retire los **tres tornillos** ubicados en el panel superior derecho de la impresora.

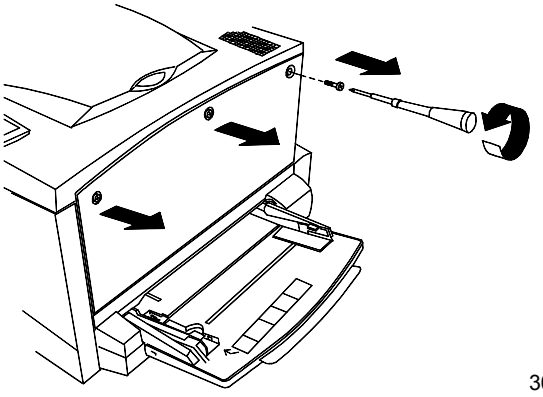

3. Deslice el panel hacia la izquierda y levántelo para retirarlo. Las ranuras de la tarjeta de memoria están ubicadas detrás del panel.

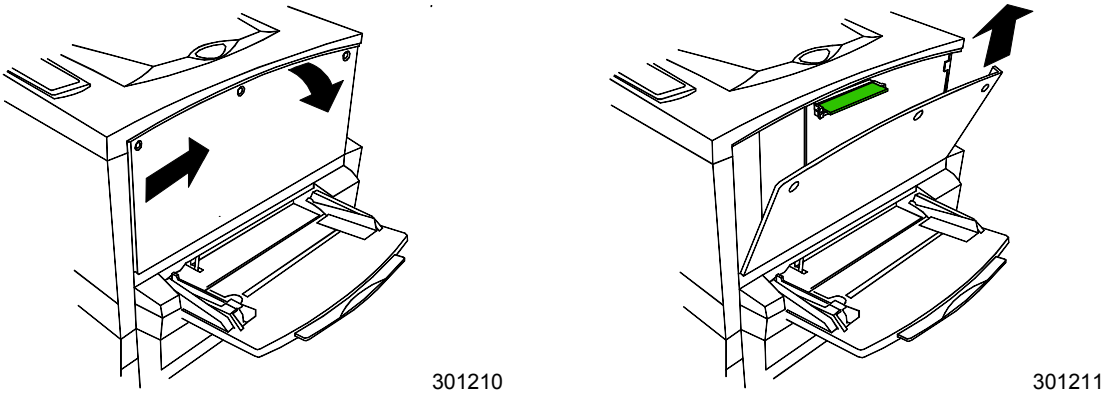

- La ranura superior contiene la tarjeta de memoria de 64MB, ya instalada.
- La ranura inferior está vacía.

4. Si va a reemplazar la tarjeta de memoria de 64MB por una o dos tarjetas de memoria, consulte el paso 6. Si va a agregar otra tarjeta de memoria además de la tarjeta de 64MB existente, lleve a cabo este paso 5.
5. Retire la tarjeta de memoria adicional de la bolsa antiestática.

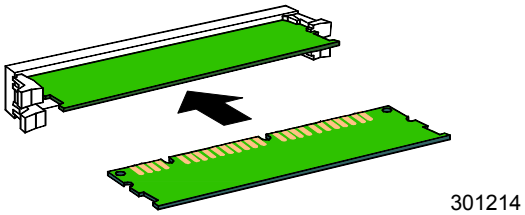

a. Deslice la tarjeta por la ranura inferior ubicada debajo de la tarjeta de memoria de 64MB.

b. Con los pulgares, presione la tarjeta en la ranura hasta que haga clic en su posición.

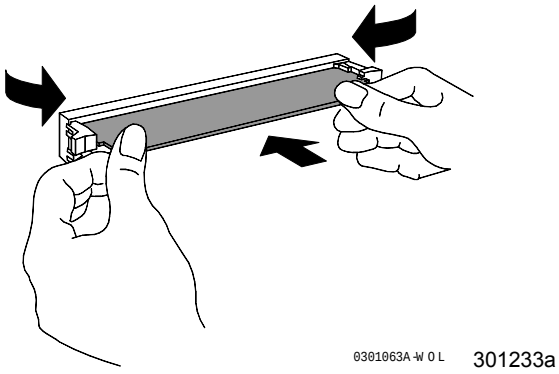

c. Vaya al paso 7.

6. Para reemplazar la tarjeta de memoria de 64MB, lleve a cabo los siguientes pasos:
   a. Para retirar la tarjeta de memoria de 64 MB, con los pulgares presione hacia afuera los dos clips ubicados a los costados de la ranura de la tarjeta.
   b. Cuando los clips hayan retrocedido, retire la tarjeta de 64MB.

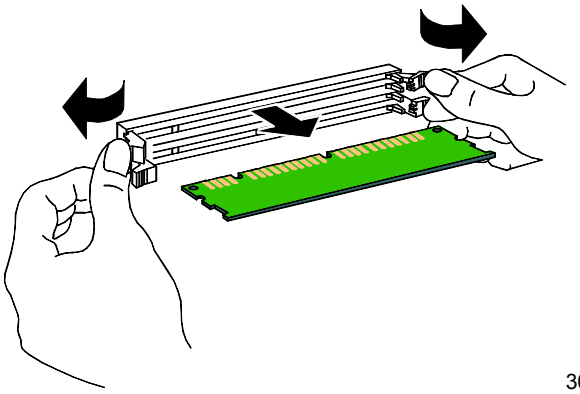

   c. Retire la nueva tarjeta de memoria de la bolsa antiestática.
   d. Coloque la tarjeta de memoria de 64 MB en la bolsa antiestática.
   e. Deslice la nueva tarjeta por la ranura superior.
   f. Con los pulgares, presione la tarjeta en la ranura hasta que haga clic en su posición.

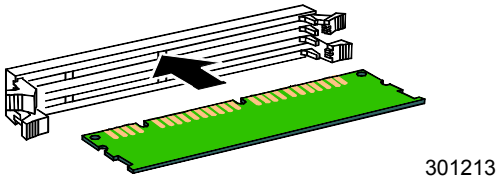

   g. Si va a instalar una segunda tarjeta, deslícela por la ranura inferior y presione hasta que haga clic en su posición.

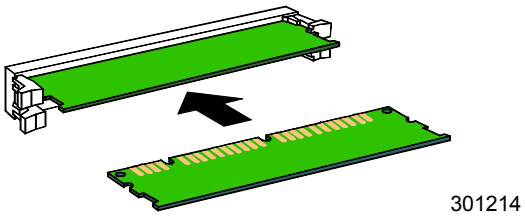

7. Coloque el panel izquierdo de la impresora en su lugar tal como se muestra a continuación.

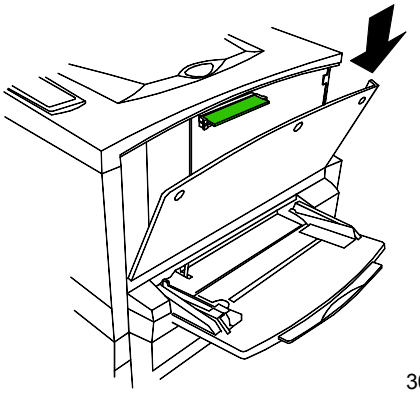

8. Cierre el panel y deslícelo hacia la izquierda.

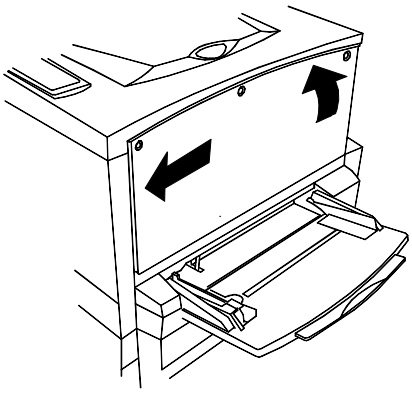

9. Vuelva a colocar los tres tornillos en el panel.

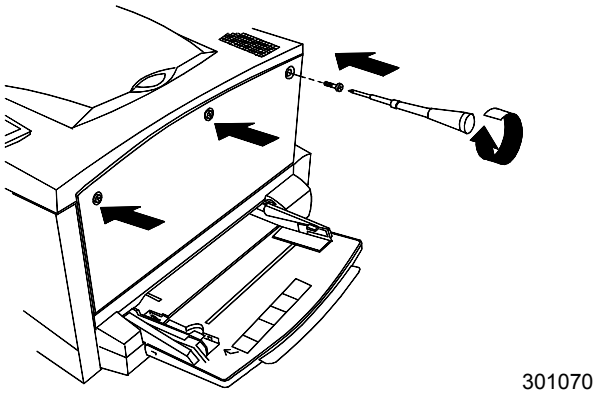

10. Encienda la impresora y el escáner.

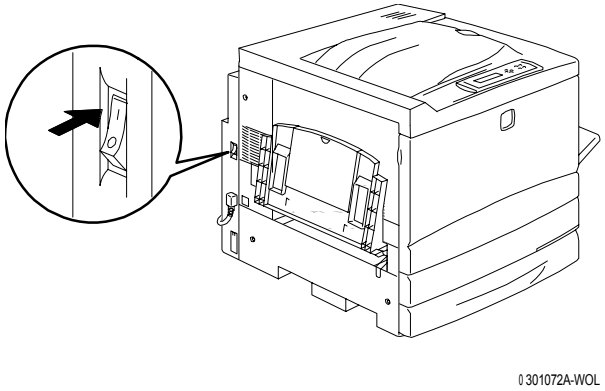

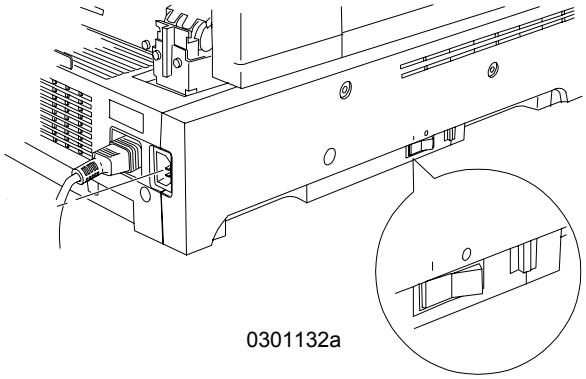

11. Después de un rato, aparecerá el mensaje PREPARADA en el panel de control.

El paso siguiente

Lleve a cabo uno de los siguientes pasos:

- Si agregó memoria al escáner, consulte el procedimiento *Agregado de memoria al escáner*.
- Si no va a instalar memoria en el escáner, consulte la sección *Familiarización con la Xerox DocuColor 2006*.

Agregado de memoria al escáner

La tarjeta de memoria del escáner permite imprimir copias a dos caras.

Para llevar a cabo este procedimiento, va a necesitar un destornillador con punta plana.

CAUTION

- Para proteger la tarjeta de memoria de la electricidad estática, manténgala dentro de la bolsa antiestática hasta que esté listo para instalarla.
- Agarre la tarjeta sólo por el borde superior o los laterales. No toque los componentes de la tarjeta o el extremo del conector de bronce.
- Evite colocar la tarjeta cerca de dispositivos magnéticos, tales como un monitor de PC.
- Evite exponer la tarjeta al rayo de sol, las altas temperaturas o la humedad.

1. Apague el escáner.

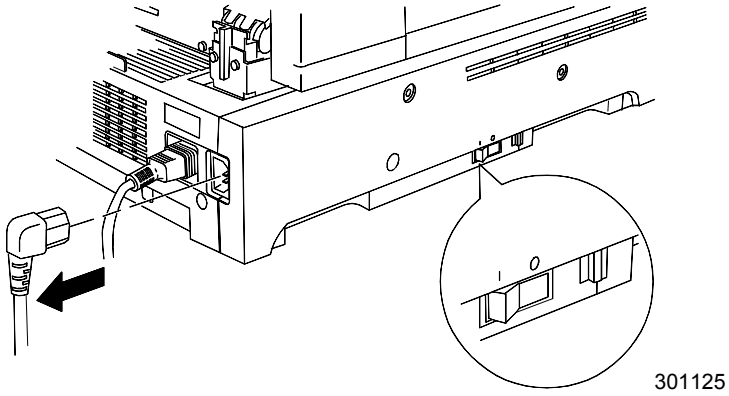

2. Ubique la cubierta de acceso en el costado izquierdo del escáner.

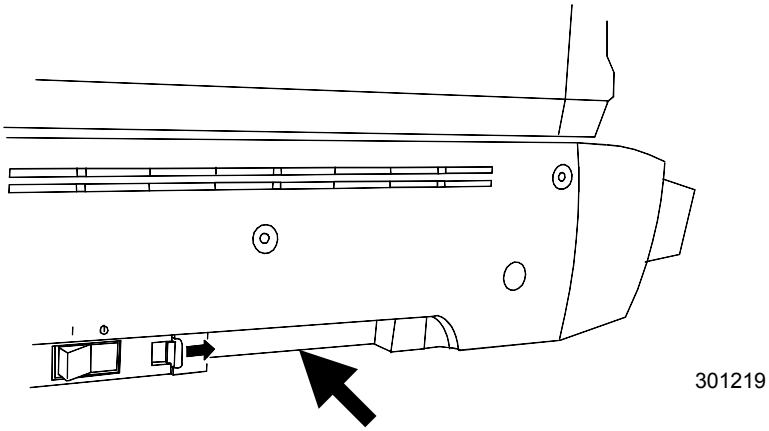

3. Presione el pestillo hacia la derecha y retire la cubierta de acceso de la impresora.

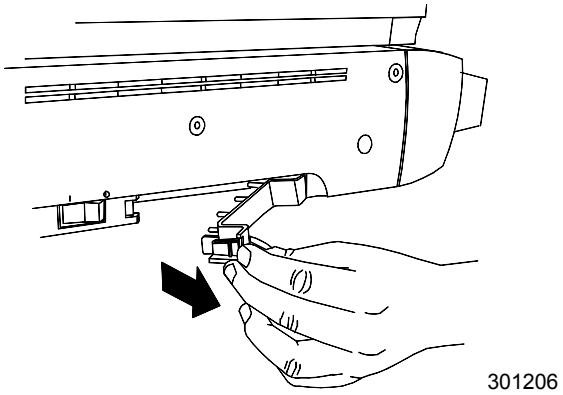

4. Retire la tarjeta de memoria de la bolsa antiestática.

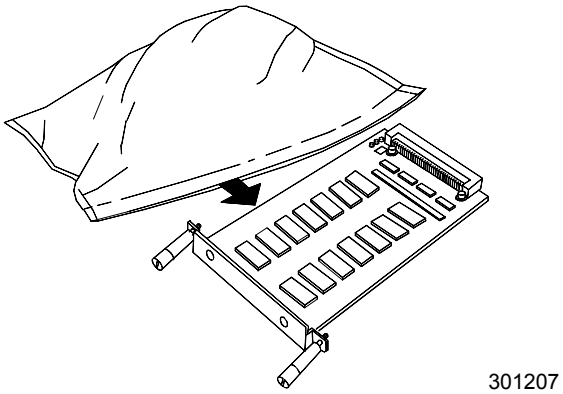

5. Alinee la tarjeta con los rieles de la ranura de acceso e introduzca la tarjeta de memoria a fondo en el escáner.

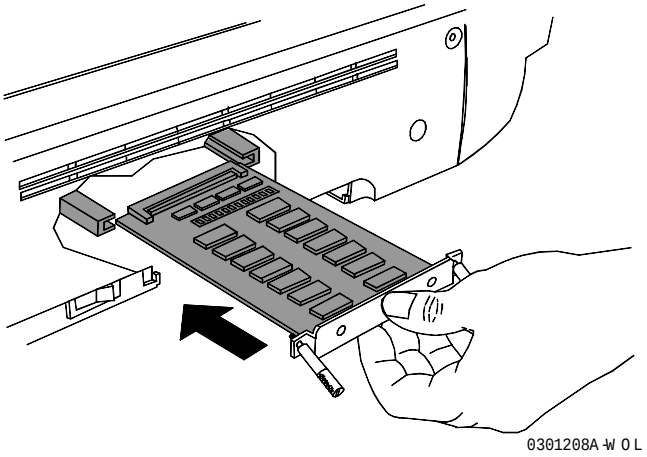

6. Alinee los tornillos en el extremo de la tarjeta de memoria con los orificios ubicados en la cubierta posterior de la impresora.
7. Ajuste los tornillos con un destornillador.

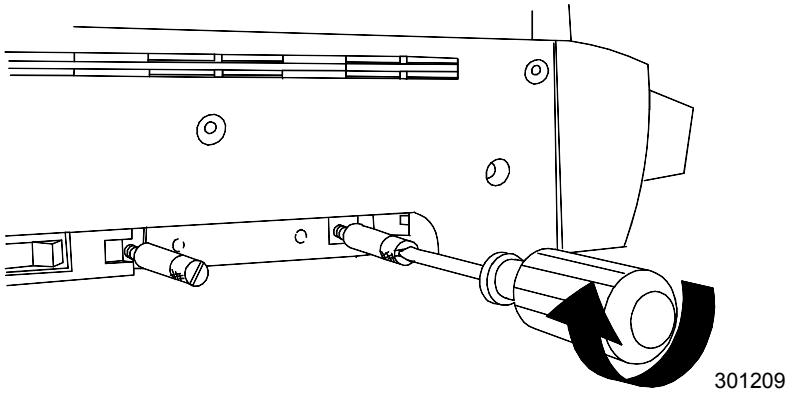

8. Sustituya la cubierta de acceso y encienda la máquina.

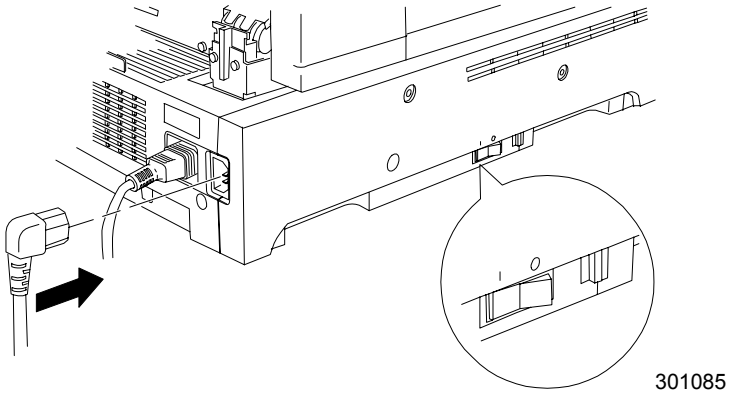

9. Después de un momento, aparecerá, en el panel de control, el mensaje que indica que la máquina está preparada.

El paso siguiente

Consulte la sección *Familiarización con la Xerox DocuColor 2006*.

2 Familiarización con la DocuColor 2006

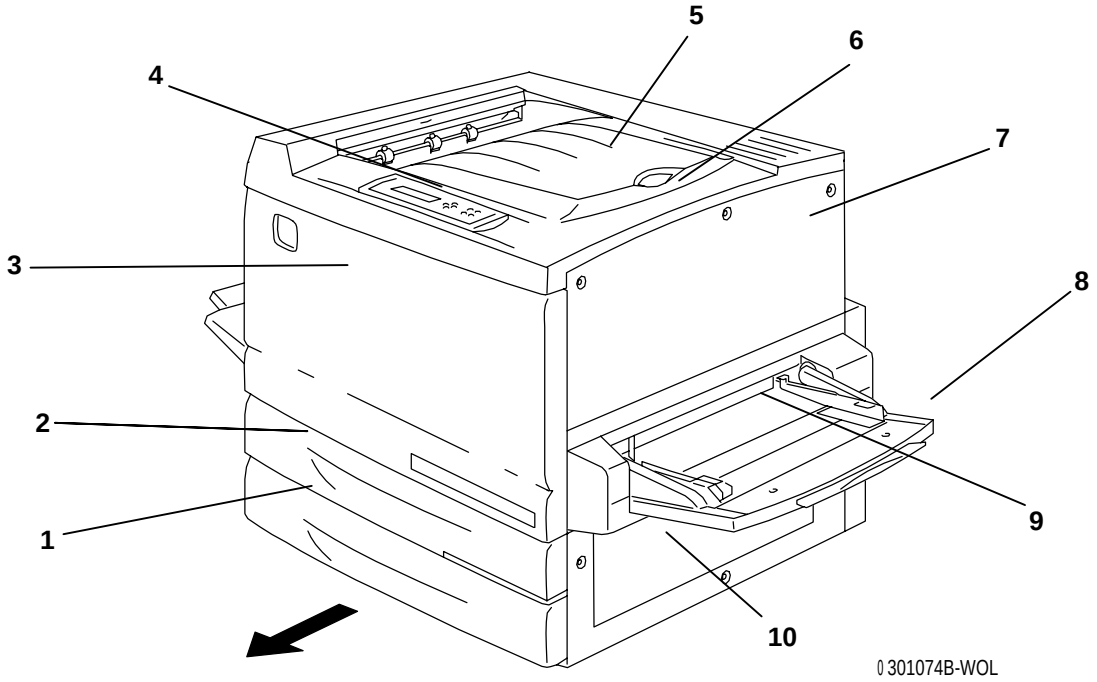

Impresora, vista delantera

1. **Bandeja de papel 1**: coloque aquí el papel
2. **Bandeja dúplex**: opción que permite la impresión a dos caras
3. **Cubierta frontal**: ábrala para acceder a los cartuchos de tóner y al cartucho de copia/impresión
4. **Panel de control**: úselo para acceder a los menús de la impresora y ver los mensajes
5. **Bandeja superior de salida de la impresora**: aquí se retiran las impresiones
6. **Tope para el papel**: evita que los papeles grandes salgan fuera de la bandeja de salida. Se puede ajustar hasta el tamaño B4 (17 x 11 pulg.)
7. **Cubierta superior derecha**: ábrala para agregar más memoria
8. **Bandeja especial**: para transparencias, sobres, postales u otro papel
9. **Transporte especial**: ábralo para tener acceso a los atascos de papel
10. **Zona de alimentación del papel**: ábrala para tener acceso a los

atascos de papel

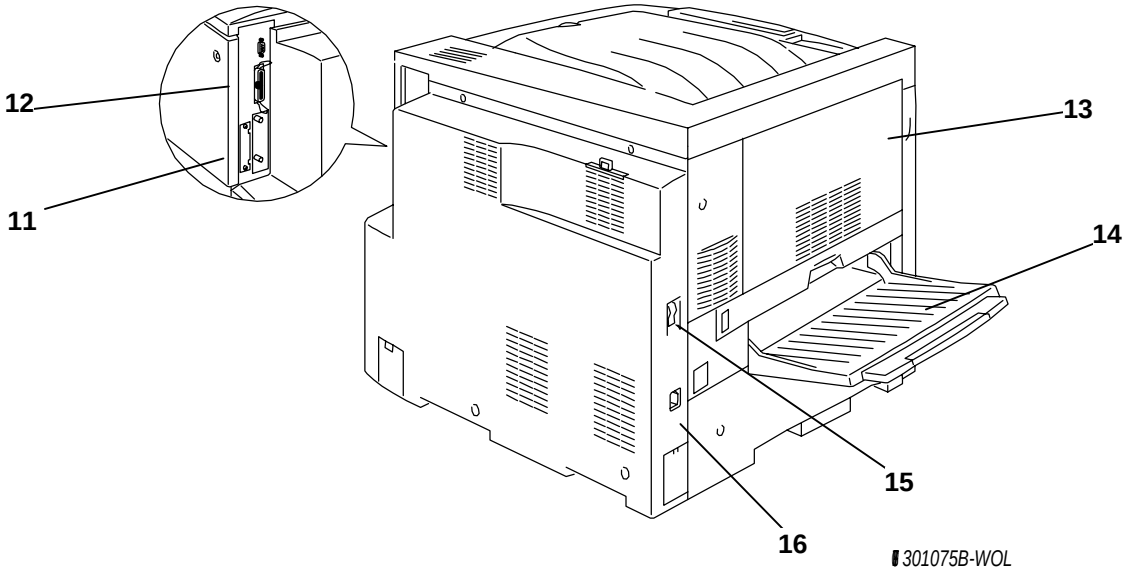

Impresora, vista posterior

11. **Conector del cable de potencia del escáner**: para proporcionar potencia al escáner
12. **Conector del cable de la interfaz del escáner**: proporciona una interfaz con el escáner
13. **Cubierta de acceso al área 4**: abra para acceder a atascos
14. **Bandeja de salida lateral de la impresora**: las copias se envían a esta bandeja
15. **Interruptor de potencia de la impresora**: úselo para encender y apagar la impresora
16. **Conector del cable de potencia de la impresora**: conecte aquí el cable de potencia de la impresora

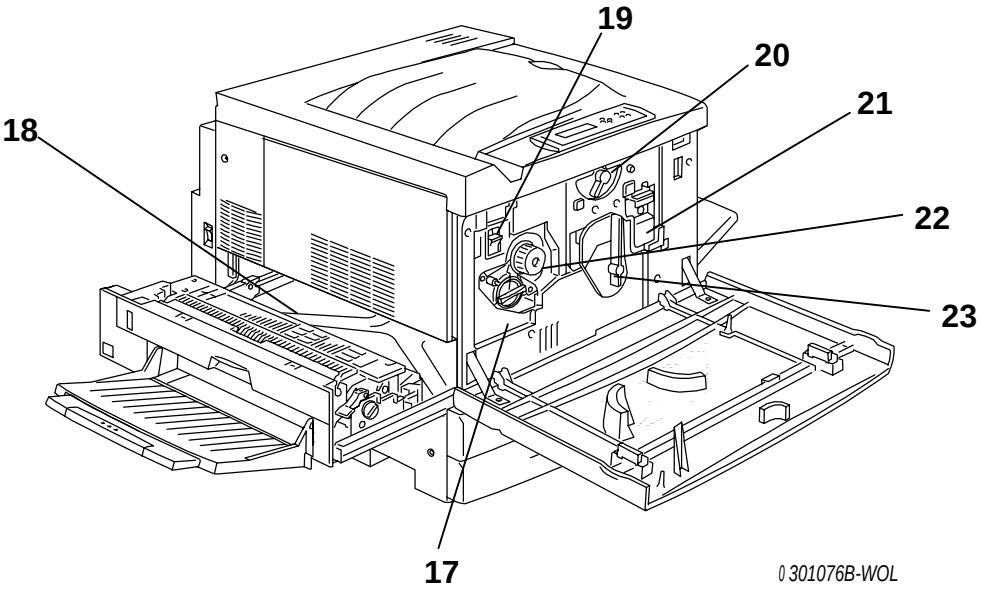

Impresora, vista interior

17. **Acceso al carrete del tóner**: los cuatro cartuchos de tóner se instalan de a uno por vez, a través de esta abertura
18. **Área de despeje de atascos del fusor**: el fusor calienta el tóner para que éste se adhiera al papel
19. **Botón antigiratorio**: úselo para liberar el carrete del tóner a fin de retirar y sustituir los cartuchos de tóner
20. **Palanca B**: úsela para colocar el cartucho de impresión/copia en posición
21. **Cartucho de impresión/copia**: úselo para transferir imágenes de impresión/copia al papel
22. **Manilla**: úsela para girar manualmente el carrete a fin de acceder a los cartuchos de tóner
23. **Palanca A**: por aquí se accede al cartucho de copia/impresión

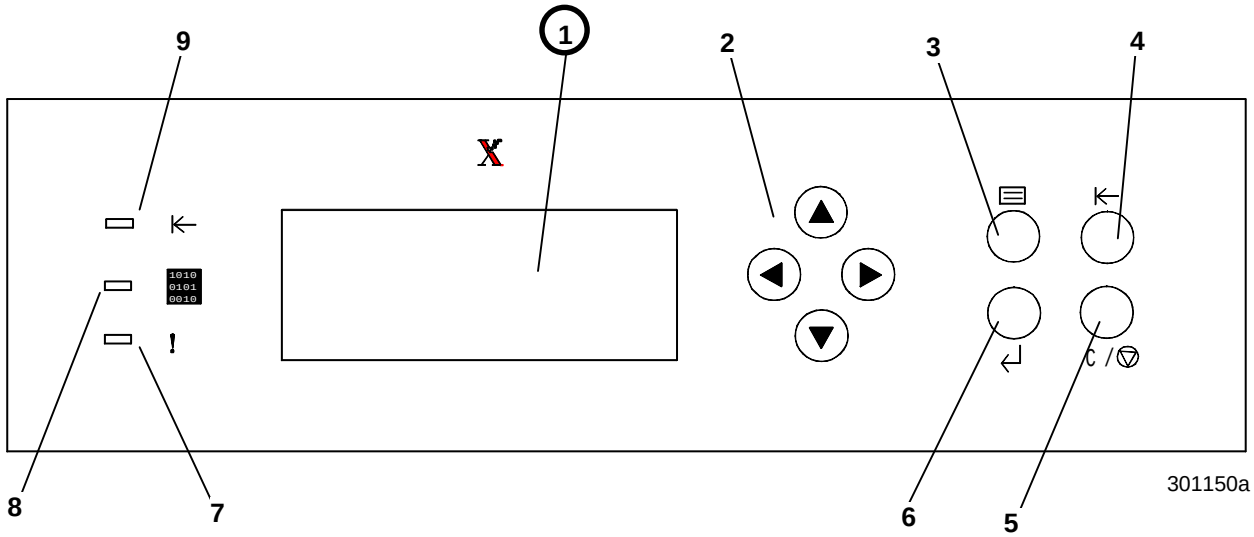

Panel de control de la impresora

1. **Pantalla del panel de control**: úsela para ver el estado del sistema, las opciones del menú, los mensajes de problemas y los códigos de error.
2. **Botones de flechas**: úselos para ver las opciones de la lista en un menú.
3. **Botón Menú**: úselo para cambiar de menú de la impresora
4. **Botón Fuera de línea**: use este botón para cambiar el estado del sistema de en línea a fuera de línea y viceversa.
5. **Botón Cancelar/Parar**: use este botón para detener un procedimiento y regresar al menú PREPARADA.
6. **Botón Intro**: utilice este botón para seleccionar opciones en la pantalla.
7. **Indicador Error**: este indicador se enciende cuando ocurre un error.
8. **Indicador Procesando**: este indicador se enciende cuando la impresora está procesando un trabajo
9. **Indicador En línea**: este indicador se enciende cuando el sistema está en línea.

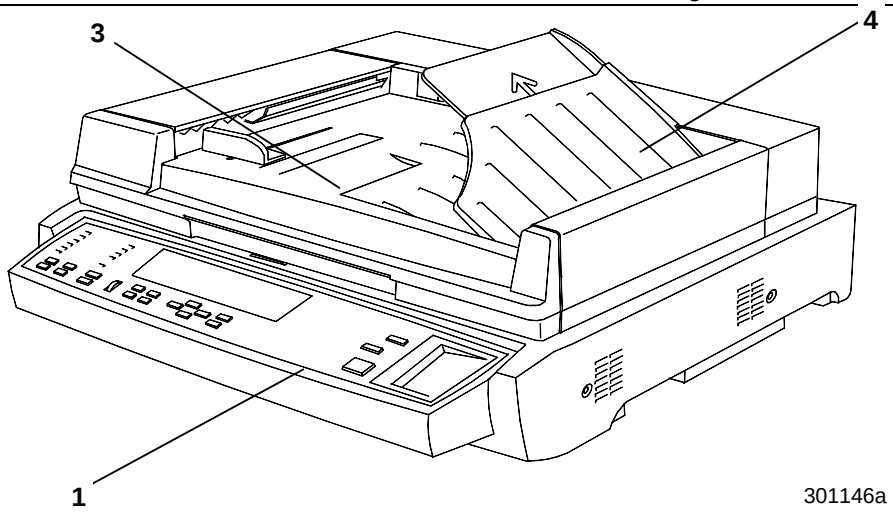

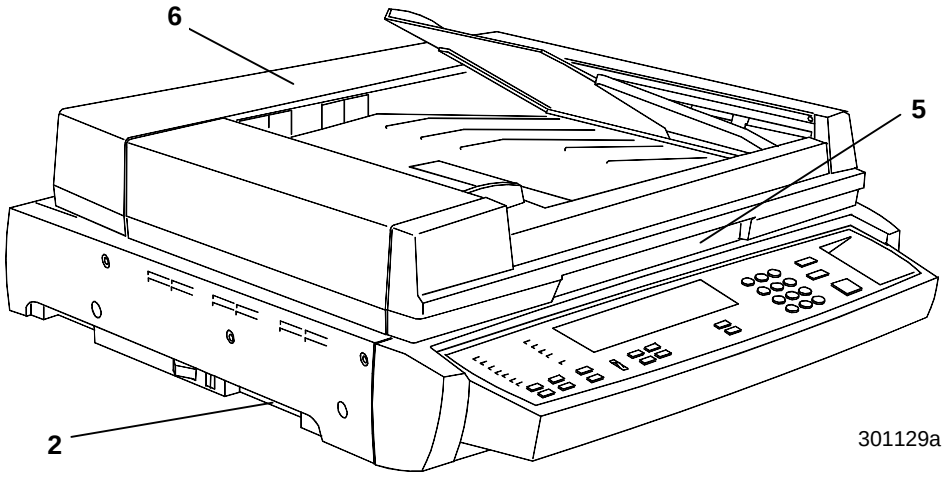

Componentes del escáner y del alimentador de documentos

El alimentador de documentos es opcional. Sus componentes se muestran y describen entre el número 3 y el 6.

1. **Panel de control del escáner**: use para acceder a las funciones y a las opciones de DocuColor 2006
2. **Ranura para la expansión de memoria**: proporcionada para la opción de copia de 1 o 2 caras
3. **Bandeja de entrada del documento**: coloque aquí los originales a escanear
4. **Bandeja de salida del original**: aquí terminan los originales escaneados
5. **Manija de la cubierta**: use para acceder al cristal de exposición
6. **Cubierta de acceso**: levante para acceder a los rodillos de alimentación y para despejar atascos

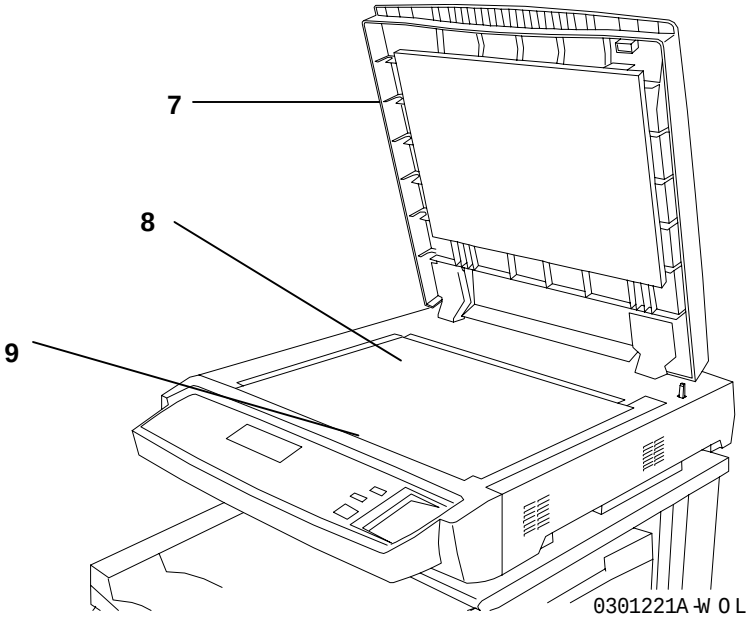

7. **Cubierta de documentos,** sin el alimentador de documentos: eleve para acceder al cristal de exposición
8. **Esquina de registro**: coloque su original en esta esquina superior derecha
9. **Cristal de exposición**: coloque aquí el original para su escaneo

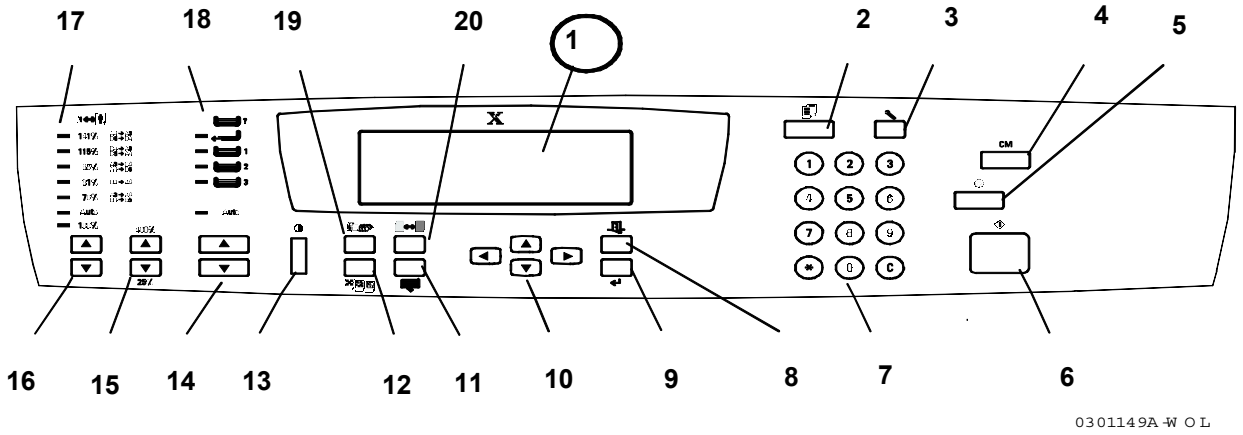

Panel de control del escáner

1. **Pantalla del panel de control**: use para ver el estado del sistema, las opciones de menú, los mensajes sobre problemas y los códigos de error
2. **El botón Copia**: use para cambiar el sistema de En línea al Modo de copia
3. **El botón Utilidades**: proporciona acceso a las funciones de administración
4. **El botón Cancelar todo**: use para eliminar toda opción seleccionada y restaurar el sistema a sus valores prefijados
5. **El botón Parar**: use para interrumpir el proceso de copia
6. **El botón Inicio**: use para iniciar el proceso de copia
7. **Botones de números**: use para introducir el número de copias y la clave
8. **El botón Salir**: use para volver al mensaje de pantalla mostrado con anterioridad
9. **El botón Seleccionar**: use para guardar las opciones y funciones seleccionadas
10. **Botones con flechas del menú**: use para ver las opciones listadas en el menú
11. **El botón de las funciones avanzadas**: use para acceder a las funciones Salida, Borrar, 2 caras y 2 en 1
12. **Ajuste de la calidad**: use para acceder a la pantalla del ajuste de calidad y cambiar la nitidez y el nivel de color de las copias.
13. **Botón del contraste**: use para aclarar u oscurecer la pantalla del panel de control
14. **Botones con flechas del tipo de papel**: use para seleccionar la bandeja del papel deseada

15. **Botón con flecha del zoom**: use para seleccionar la Reducción/Ampliación de 25-400%
16. **Botones de Reducción/Ampliación**: use para seleccionar uno de los porcentajes prefijados de reducción o ampliación
17. **Indicadores de Reducción/Ampliación**: indican qué opción está seleccionada en este momento
18. **Indicadores del suministro de papel**: indican qué papel se está usando en este momento
19. **Los botones Modo color** y **Ajuste de la calidad**: use para acceder a las opciones de Modo color y a las opciones de calidad de salida
20. **Más claro/Más oscuro**: use para aclarar y oscurecer la salida

Accesorios

En esta sección se incluye información para el pedido de accesorios para la DocuColor 2006. También cuenta con los números de pedido de suministros.

Información acerca del pedido de accesorios

Nº de pieza	Accesorio	Descripción
Z35TR	Kit de Token Ring	Necesario para la instalación de la DC2006 en una red Token Ring.
790DPLX	Módulo Dúplex	Permite la impresión a dos caras.
097S02510	Clasificador/Apilador de 10 bandejas	El Clasificador/Apilador puede clasificar o apilar hasta 10 juegos de copias en la bandeja. También se puede usar para apilar hasta 500 hojas en la bandeja de alta capacidad.
097S02509	Alimentador de documentos automático (ADF)	El ADO alimenta automáticamente hasta 30 documentos por vez. Es un requisito para la impresión a 2 caras y para la salida en el clasificador/apilador.
097S04447	Bandeja de transparencias	Esta bandeja manipula hasta 100 transparencias. Consulte la *Lista de materiales sugeridos* para ver los números de pedido.
097S04448	Bandeja para tamaños especiales	Esta bandeja manipula papel de hasta 18 x 12 pulgadas (A3 Ov).
097S04449	Bandeja de papel universal	Esta bandeja permite imprimir sobre sobres y papeles de tamaño no común.
ZMB64 ZMB128 ZMB256	Mejora de 64MB de memoria Mejora de 128MB de memoria Mejora de 256MB de memoria	Agrega hasta 512 megabytes de memoria a la impresora.

Números para el pedido de suministros

Número	Descripción	Número	Descripción
006R90307	1cartucho de tóner negro	006R90310	1cartucho de tóner amarillo
006R90308	1cartucho de tóner cían	013R90140	1cartucho de impresión/copia
006R90309	1cartucho de tóner magenta	008R12571	1 recipiente para el tóner usado

3 Configuración de red

La información en este capítulo está dirigida **solo a clientes**.

Si desea instalar los controladores de impresión en las estaciones de trabajo de los usuarios, consulte el procedimiento correspondiente en este capítulo:

- Windows 95/98
- Windows 2000
- Windows NT 4.0
- Macintosh OS 8.X o posterior

Instalación de la tarjeta de red Token Ring

Para configurar una red de área local (LAN), se necesita el Kit de red Token Ring. Las redes Token Ring se pueden conectar a otras redes, en ubicaciones locales o remotas.

Para realizar este procedimiento, necesitará un destornillador con punta de cruz (Phillips).

PRECAUCIÓN

- Proteja la tarjeta de red de la electricidad estática conservándola en la bolsa antiestática hasta que esté listo para instalarla.
- Tome la tarjeta sólo por el borde superior o los laterales. No toque los componentes de la tarjeta o el extremo del conector de oro.
- Evite colocar la tarjeta cerca de dispositivos magnéticos, tales como un monitor de PC.
- Evite exponer la tarjeta a la luz solar directa, a altas temperaturas o humedad.

1. Apague la impresora.

2. Retire los **tres tornillos** del panel lateral derecho de la impresora.

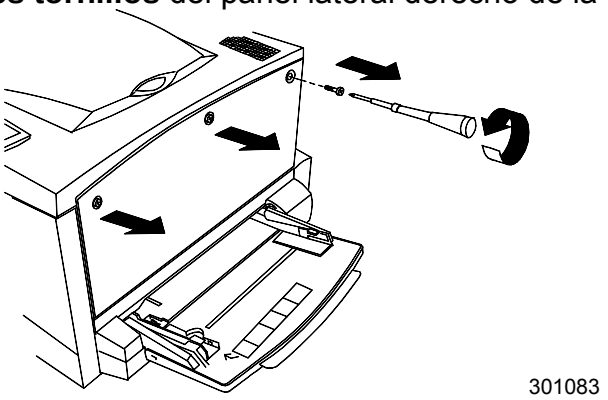

3. Deslice el panel hacia la izquierda y levántelo para retirarlo.

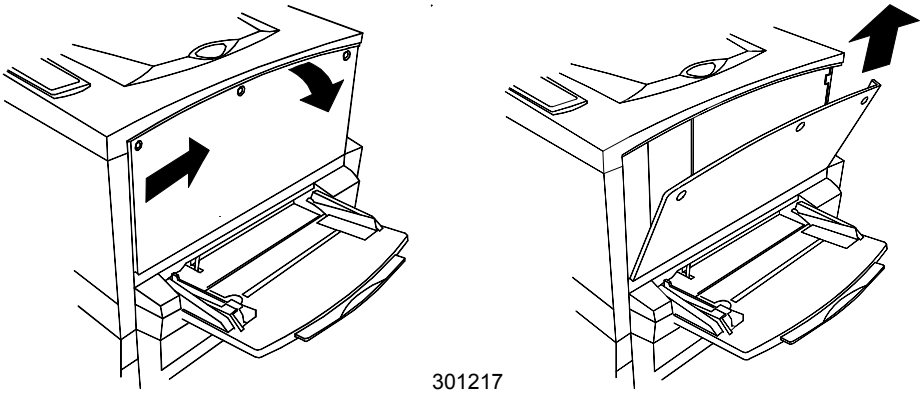

4. Retire la tarjeta Token Ring de la bolsa antiestática.

5. Instale las tarjetas como se indica a continuación. Asegúrese de que las clavijas sean accesibles a través del bastidor posterior de la impresora.

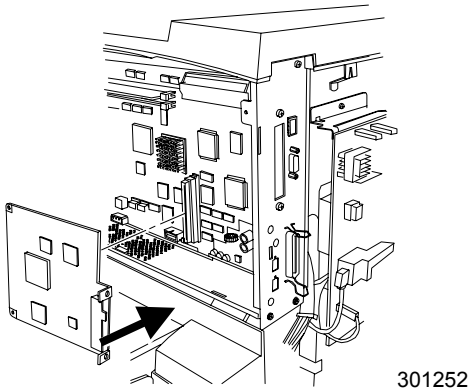

6. Inserte el panel lateral izquierdo de la impresora en su lugar, como se indica.

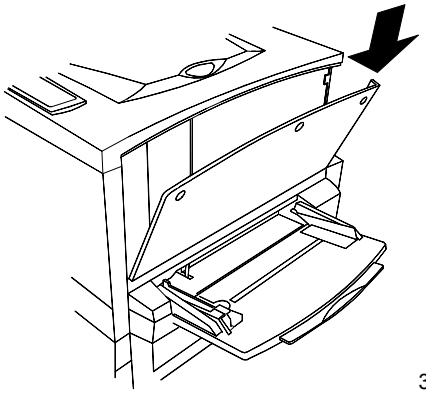

7. Empuje el panel y deslícelo hacia la izquierda.

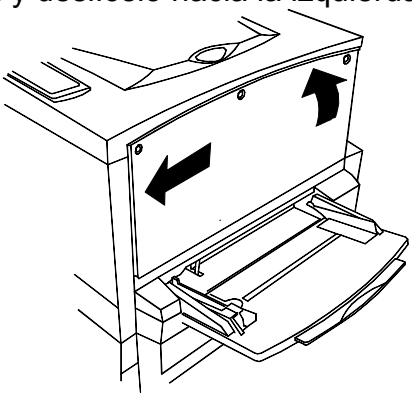

8. Vuelva a colocar los tres tornillos en el panel lateral.

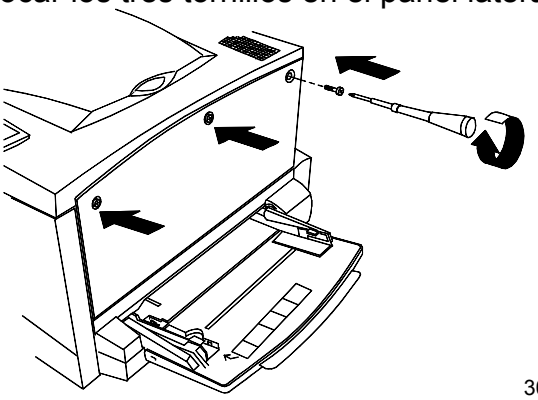

9. Conecte el cable de la red.

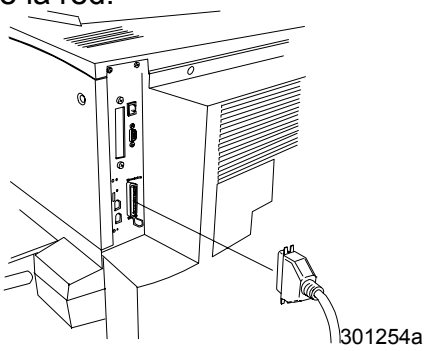

10. Encienda la impresora. Después de unos instantes, aparecerá el mensaje PREPARADA en el panel de control.

Windows 95/98

Antes de comenzar

1. Asegúrese de que la DocuColor 2006 haya sido preparada para impresión en red.
2. Asegúrese de contar con el nombre, la Zona Apple Talk (de ser el caso) y la dirección IP de la impresora. Puede solicitar estos datos al administrador del sistema o buscarlos en la página de Configuración. Para imprimir la página de Configuración, realice los siguientes pasos:
   a. Pulse el botón **En línea** del panel de control de la impresora
   b. Pulse el botón **Menú** hasta que aparezca el mensaje **Imprimir páginas de la lista** en el panel de control de la impresora.
   c. Pulse el botón **Intro** para seleccionar **Imprimir Configuración**.
   d. Pulse nuevamente el botón **Intro** para imprimir la página de configuración.

Instalación del controlador de impresión

El siguiente procedimiento indica los pasos para la instalación del controlador de impresión con puerto paralelo. Para obtener información detallada sobre la configuración de impresión IPX/SPX o impresión SMB, consulte *Instalación del software del usuario en un entorno Windows 95/98*.

1. Coloque el CD del software del usuario en la unidad de CD-ROM.
2. Seleccione el botón **Inicio**, **Configuración** e **Impresoras**.
3. Haga doble clic en **Agregar impresora** y seleccione **Siguiente**.
4. Seleccione **Impresora local** y **Siguiente**.
5. Seleccione el botón **Utilizar disco**.
6. Realice uno de los siguientes procedimientos:
   - Si está realizando la instalación desde el CD, seleccione la unidad de CD-ROM (por ejemplo, D:\) en el cuadro desplegable y seleccione el botón **Examinar**.
   - Si está realizando la instalación desde archivos que descargó con Installer WebTool, escriba el nombre de su unidad de disco duro (por ejemplo, C:\) y seleccione el botón **Examinar**.

7. Lleve a cabo uno de los siguientes procedimientos:
   - Si está realizando la instalación desde el CD, busque una de las siguientes carpetas:
     - Para impresión PostScript: **Español\Prntdrvr\PS_drvr\Win_9x**
     - Para impresión PCL: **Español\Prntdrvr\PCL_drvr\Win_9x**
   - Si está realizando la instalación desde archivos que descargó con Installer WebTool, busque una de las siguientes carpetas:
     - Para impresión PostScript: **Prntdrvr\PS_drvr\Win_9x**
     - Para impresión PCL: **Prntdrvr\PCL_drvr\Win_9x**

   Seleccione **Aceptar** y asegúrese de que la opción **oemsetup.inf** o **oemsetup** esté seleccionada.
8. Compruebe que la ruta sea correcta y seleccione **Aceptar**.
9. En el cuadro Impresoras, seleccione la opción **Xerox DocuColor 2006** y **Siguiente**.
10. Seleccione **LPT1: Puerto de impresora ECP** y **Siguiente**.
11. En el cuadro de diálogo Nombre de impresora, introduzca un **nombre** de hasta 31 caracteres para la impresora o deje el nombre prefijado.
12. Si quiere que la DocuColor 2006 sea la impresora predeterminada, seleccione **Sí**; de lo contrario, seleccione **No**. Seleccione **Siguiente**.
13. En el siguiente cuadro de diálogo, seleccione **No** para posponer la impresión de una página de prueba. Seleccione **Finalizar**.

Una vez finalizada la instalación, los archivos necesarios quedarán instalados en su disco duro. Configure las opciones de la impresora y finalice la conexión de red correspondiente.

Para obtener más información sobre la configuración de la impresión con puerto paralelo, impresión IPX/SPX, impresión SMB o sobre el ajuste de las opciones de la impresora y la instalación de software adicional, consulte la sección *Instalación del software del usuario en un entorno Windows 95/98.*

Windows 2000

Antes de comenzar

1. Asegúrese de que la impresora esté preparada para impresión en red
2. Asegúrese de contar con el nombre, la Zona Apple Talk (de ser el caso) y la dirección IP de la impresora. Puede solicitar estos datos al administrador del sistema o buscarlos en la página de Configuración. Para imprimir la página de Configuración, realice los siguientes pasos:
   a. Pulse el botón **En línea** del panel de control de la impresora
   b. Pulse el botón **Menú** hasta que aparezca el mensaje **Imprimir páginas de la lista** en el panel de control de la impresora.
   c. Pulse el botón **Intro** para seleccionar **Imprimir Configuración**.
   d. Pulse nuevamente el botón **Intro** para imprimir la página de configuración.

Instalación del controlador de impresión

El siguiente procedimiento indica los pasos para la instalación del controlador de impresión con puerto paralelo. Para obtener información detallada sobre la configuración de impresión TCP/IP, IPX/SPX, SPM, o SMB, consulte *Instalación del software del usuario en un entorno Windows 2000*.

1. Seleccione **Inicio**, **Configuración** e **Impresoras**.
2. Haga doble clic en **Agregar impresora** y seleccione **Siguiente**.
3. Seleccione **Impresora local** y **Siguiente**.

   Asegúrese de que **no** esté seleccionado el cuadro de verificación **Detectar e instalar automáticamente la impresora Plug and Play**.
4. Seleccione **LPT1: Puerto de impresora** y **Siguiente**.
5. Seleccione **Utilizar disco**.
6. Coloque el CD en la unidad de CD-ROM, escriba el nombre de la unidad de CD-ROM (por ejemplo, D:\), y seleccione **Examinar**.

   En el cuadro de diálogo Instalar desde el disco se le pide el disco.
7. Busque la carpeta **Español\Prntdrvr\Ps_drvr\Win_2000** y asegúrese de que la opción **oemsetup.inf** o **oemsetup** esté seleccionada.
8. Seleccione **Abrir**.
9. Compruebe que la ruta sea correcta y seleccione **Aceptar**.
10. En el cuadro Impresoras, seleccione **Xerox DocuColor 2006** y **Siguiente.**

11. En el cuadro de diálogo Nombre de impresora, introduzca un nombre de hasta 31 caracteres para la impresora o deje el nombre prefijado.
12. Si quiere que la DocuColor 2006 sea la impresora predeterminada, seleccione el botón **Sí**; de lo contrario, seleccione **No** y **Siguiente**.
13. Indique si desea que la impresora se instale como compartida.

    Si selecciona **Compartir como**, introduzca un nombre compartido para la impresora o deje el nombre prefijado. Realice selecciones de la lista de sistemas operativos utilizados por las estac. de trabajo de clientes.

    Seleccione **Siguiente**
14. Pulse **No** para no imprimir la página de prueba y **Siguiente**.
15. Compruebe los ajustes especif. para la impresora y pulse **Finalizar**.

    La ventana No se encontró la firma digital indica que el controlador de impresora para Windows 2000 no tiene una firma digital de Microsoft. Sin embargo, la impresión se procesa correctamente
16. Selecione el botón **Sí**.

*Si éste es el primer controlador de impresora que va a instalar en el PC, se le pedirá que instale archivos adicionales del CD de Windows 2000. Coloque el CD en la unidad de CD-ROM, busque la carpeta i386 y después seleccione **Aceptar**.*

Cuando finalice la instalación, aparecerá la ventana Impresoras con un icono de la impresora recién instalada.

17. Haga clic con el botón derecho del ratón en el icono de la **impresora** y seleccione **Propiedades.**
18. Seleccione la ficha **Avanzadas** para que aparezca **Configuración de la cola de impresión**.
19. Seleccione la opción **Poner trabajos en cola para que el programa termine la impresión más rápido** o **Imprimir directamente en la impresora**.
    - Si ajustó el Tiempo de espera del puerto en 10 segundos, puede seleccionar cualquier opción; el spooling es más rápido.
    - Si ajustó en 5 Tiempo de espera del puerto en segundos, seleccione **Imprimir directamente en la impresora**
20. Para confirmar la conexión, imprima una página de prueba. Seleccione la ficha **General**. Seleccione el botón **Imprimir página de prueba** y **Aceptar**

Para obtener información detallada sobre la configuración de la impresión con puerto paralelo, TCP/IP, IPX/SPX, SPM, o SMB o sobre el ajuste de las opciones de la impresora y la instalación de software adicional, consulte *Instalación del software del usuario en un entorno Windows 2000* en el CD del usuario.

Windows NT 4.0

Antes de comenzar

1. Asegúrese de que la impresora haya sido preparada para impresión en red.
2. Asegúrese de contar con el nombre, la Zona Apple Talk (de ser el caso) y la dirección IP de la impresora. Puede solicitar estos datos al administrador del sistema o buscarlos en la página de Configuración. Para imprimir la página de Configuración, realice los siguientes pasos:
   a. Pulse el botón **En línea** del panel de control de la impresora
   b. Pulse el botón **Menú** hasta que aparezca el mensaje **Imprimir páginas de la lista** en el panel de control de la impresora.
   c. Pulse el botón **Intro** para seleccionar **Imprimir Configuración**.
   d. Pulse nuevamente el botón **Intro** para imprimir la página de configuración.

Instalación del controlador de impresión

El siguiente procedimiento indica los pasos para la instalación del controlador de impresión con puerto paralelo. Para obtener información detallada sobre la impresión IPX, TCP/IP, o SMB, consulte el capítulo *Instalación del software del usuario en un entorno Windows NT 4.0* en el CD del usuario.

1. Coloque el CD del software del usuario en la unidad de CD-ROM.
2. Seleccione **Inicio, Configuración** e **Impresoras**.
3. Haga doble clic en **Agregar impresora** y seleccione **Siguiente**.
4. Seleccione **Mi PC** y seleccione **Siguiente**.
5. Seleccione **LPT1** y **Siguiente**.
6. Seleccione **Utilizar disco**.
7. Lleve a cabo uno de los siguientes procedimientos:
   - Si va a instalar desde el CD, escriba el **nombre** de la unidad de CD-ROM (por ejemplo, D:\) y seleccione **Examinar**.
   - Si está realizando la instalación desde archivos que descargó con Installer WebTool, escriba el nombre de la unidad de disco duro (por ejemplo, C:\) y seleccione **Examinar**.

8. Lleve a cabo uno de los siguientes procedimientos:
   - Si va a instalar desde el CD, busque una de las siguientes carpetas:
     - Para impresión PostScript: carpeta **Español\Prntdrvr\PS_drvr\Win_NT4.x**
     - Para impresión PCL: carpeta **Español\Prntdrvr\PCL_drvr\Win_NT4.x**
   - Si está realizando la instalación desde archivos que descargó con Installer WebTool, busque la carpeta **Prntdrvr**.

     Seleccione **Aceptar** y asegúrese de que la opción **oemsetup.inf** o **oemsetup** esté seleccionada.
9. Compruebe que la ruta sea correcta y seleccione **Aceptar**.
10. En el cuadro Impresoras, seleccione la opción **Xerox DocuColor 2006** y **Siguiente**.
11. En el cuadro Nombre de impresora, introduzca un **nombre** de hasta 31 caracteres para la impresora o deje el nombre prefijado.
12. Si quiere que la DocuColor 2006 sea la impresora predeterminada, seleccione **Sí**; de lo contrario, seleccione **No**. Seleccione **Siguiente**.
13. Indique si desea que la impresora se instale como compartida. Si selecciona Compartir como, introduzca un nombre compartido para la impresora o deje el nombre prefijado. Realice selecciones de la lista de sistemas operativos utilizados por las estaciones de trabajo de clientes. Seleccione **Siguiente**.
14. Seleccione **Sí** en el siguiente cuadro de diálogo para posponer la impresión de una página de prueba y seleccione **Finalizar**.

Cuando la instalación haya terminado, aparecerá la ventana Impresoras con un icono de la impresora recién instalada. Cuando selecciona Imprimir, los archivos se transmiten a través de la conexión del puerto paralelo a la impresora.

Para obtener información detallada sobre la configuración de la impresión con puerto paralelo, IPX, TCP/IP, SMB o sobre el ajuste de las opciones de impresora y la instalación de software adicional, consulte el capítulo *Instalación del software del usuario en un entorno Windows NT 4.0* en el CD del usuario.

Macintosh OS

Antes de comenzar

1. Asegúrese de que la impresora haya sido preparada para impresión en red.
2. Asegúrese de contar con el nombre, la Zona Apple Talk (de ser el caso) y la dirección IP de la impresora. Puede solicitar estos datos al administrador del sistema o buscarlos en la página de Configuración. Para imprimir la página de Configuración, realice los siguientes pasos:
   a. Pulse el botón **En línea** en el panel de control de la impresora.
   b. Pulse el botón **Menú** hasta que aparezca el mensaje **Imprimir páginas de la lista** en el panel de control de la impresora.
   c. Pulse el botón **Intro** para seleccionar **Imprimir Configuración**.
   d. Pulse nuevamente el botón **Intro** para imprimir la página de configuración.

Instalación del controlador de impresión

1. Lleve a cabo uno de los siguientes procedimientos:
   - Coloque el CD del software del usuario en la unidad de CD-ROM y abra la carpeta **Español: Prntdrvr (controlador de impresora)**.
   - Para realizar la instalación desde archivos que descargó con Installer WebTool, abra la carpeta **Prntdrvr (controlador de impresora)** en su disco duro.
2. Haga doble clic en el icono **AdobePS 8.6 Installer**.
3. Cuando aparezca el cuadro de diálogo de aviso, seleccione **Yes** (Sí).
4. Seleccione **Reiniciar** cuando haya finalizado la instalación.

Configuración de la DocuColor 2006 en el Selector

1. Seleccione **Selector** en el menú Apple.
2. Asegúrese de que AppleTalk esté **Activa**.
3. Si es necesario, seleccione la **Zona AppleTalk** que contenga a su impresora.
4. Seleccione el icono **AdobePS**.
   La impresora aparecerá en la lista Seleccionar una impresora PostScript como <nombre del servidor>_<nombre del dispositivo>_<conexión de impresión>. El nombre del dispositivo es el nombre interno de su impresora.
5. Lleve a cabo uno de los siguientes pasos:
   - Si impresión de escritorio está activada, seleccione una conexión de impresión en la lista **Seleccionar una impresora PostScript** y seleccione **Crear**. Se creará un icono de la impresora que aparecerá en el escritorio.
   - Si la impresión de escritorio no está activada, seleccione el botón **Configurar**.
     El controlador de la impresora Adobe PS selecciona automáticamente el archivo PPD correcto para la DocuColor 2006.
6. Realice uno de los siguientes pasos:
   - Si la impresión de escritorio está activada, seleccione el **icono de impresora** del escritorio o seleccione la **impresora** en la lista del Selector. Seleccione el botón **Configurar**.
   - Si la impresión de escritorio no está activada, aparecerá un icono junto a la impresora recién instalada en la lista del Selector. Seleccione el **icono de la impresora** y seleccione el botón **Configurar**.
7. Para configurar la impresora, haga doble clic en la **impresora** desde la lista de impresora PostScript. Seleccione el botón **Configurar** y seleccione las **opciones** disponibles. Seleccione **OK** dos veces.
8. Cierre el **Selector**.

Para obtener información detallada sobre la instalación de las fuentes y el software Fiery ; sobre la configuración de las conexiones para ColorWise ProTools, Fiery Spooler y Fiery Link; o sobre la instalación de fuentes o software adicional, consulte el capítulo *Instalación del software del usuario en una red Macintosh OS* en el CD del usuario.

4 Funciones del administrador del sistema

En este capítulo encontrará una introducción a las funciones del administrador del sistema así como una guía de la documentación. Se incluye lo siguiente:

- Un diagrama de flujo donde figuran las funciones del administrador del sistema en el orden en que suelen llevarse a cabo. También un diagrama para los capítulos referidos a conexión de red.
- Una tabla donde figuran las funciones habituales del administrador del sistema con referencias a los capítulos correspondientes.

Las utilidades del Fiery permiten que los usuarios a distancia vean las funciones del servidor. Los usuarios también pueden tener la posibilidad de administrar trabajos a distancia si el administrador del sistema les ha asignado tales privilegios. Para una introducción más detallada, consulte el capítulo *Uso de Fiery WebTools*.

Consulte el índice y el índice alfabético para encontrar la información más fácilmente.

En los capítulos que tratan principalmente sobre sus capacidades de impresión, se hace referencia a la DocuColor 2006 como una impresora.

Diagrama para los capítulos de conexión en red

En el siguiente diagrama de flujo figura el orden general de las tareas de administración del sistema para la DocuColor 2006, desde la instalación hasta la impresión. Los capítulos que figuran abajo del diagrama de flujo principal no siguen ningún orden en particular y pueden consultarse según sea necesario después de la instalación inicial. Consulte los capítulos para obtener mayores detalles.

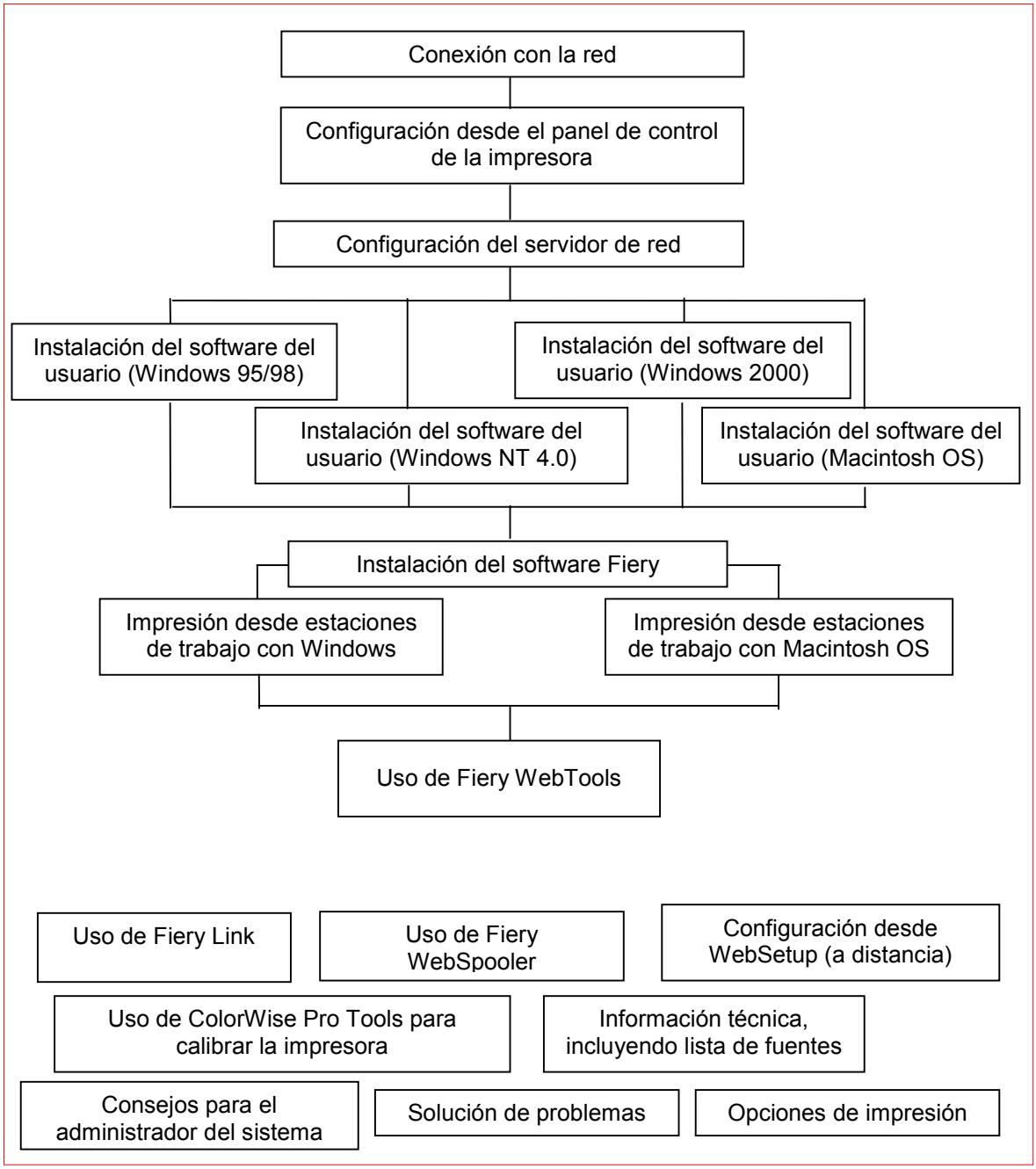

Guía para los capítulos de conexión en red

Las funciones de administración vienen en el paquete del software del usuario y está incorporadas a la DocuColor 2006. En la siguiente tabla se indica dónde se encuentra la información sobre estas funciones.

Para estas operaciones:	**Y estas tareas:**	**Consulte*:***
Conexión y configuración de la impresora; modificación de la configuración de la impresora	Conexión de la DocuColor 2006 y configuración inicial desde el panel de control.	*Preparación para la configuración* *Configuración desde el panel de control de la impresora*
Configuración de los servidores de red	Configuración de servidores para administrar y compartir servicios de impresión.	*Configuración del servidor de red* Documentación de Novell
Configuración del entorno de impresión	Ajuste de valores prefijados de la impresora, incluyendo modos, imágenes, manejo del tamaño del papel y manejo de errores.	*Instalación del software del usuario en un entorno Windows 95/98* *Instalación del software del usuario en un entorno Windows 2000* *Instalación del software del usuario en un entorno Windows NT 4.0* *Instalación del software del usuario en una red Macintosh OS* *Instalación del software Fiery para Windows y Macintosh*
Configuración del entorno de trabajos	Edición de la cola de impresión, la conexión directa o la cola en espera para usuarios finales.	*Configuración del servidor de red* Documentación de Novell
Protección de la integridad de los trabajos del usuario y coherencia en los ajustes de la impresora	Configuración de claves.	*Configuración del servidor de red* Documentación de Novell
Configuración de todos los nuevos usuarios	Configuración de la impresión, incluyendo la instalación de los controladores PS y PCL de la impresora y los archivos PPD y PDD. Instalación del software opcional del usuario. Instalación de páginas de referencia de colores (muestras de CMAN, PANTONE, páginas de muestras de colores). Preparación para que el usuario acceda a Fiery WebTools.	*Instalación del software del usuario en un entorno Windows 95/98* *Instalación del software del usuario en un entorno Windows 2000* *Instalación del software del usuario en un entorno Windows NT 4.0* *Instalación del software del usuario en una red de Macintosh OS* *Instalación del software Fiery para Windows y Macintosh* *Configuración del servidor de red* Documentación de Novell

Introducción a la impresión para los usuarios	Configuración de la impresión en la DocuColor 2006. Ajuste de opciones para trabajos específicos. Uso de utilidades Fiery	*Impresión desde estaciones de trabajo Windows* *Impresión desde estaciones de trabajo Macintosh OS*
Ajuste de opciones de impresión en las ventanas de propiedades de la impresora o en las ventanas de aplicaciones de impresión	Ajuste y anulación manual de opciones de impresión.	*Opciones de impresión* Consulte también las secciones de selección o ajuste de las opciones de impresión en el capítulo *Instalación del software del usuario* que corresponda a su sistema operativo.
Control del flujo de trabajo	Uso de Fiery WebTools y utilidades Fiery para administrar trabajos, hacer un seguimiento de trabajos actuales, cancelar trabajos, imprimir trabajos desde la cola de retención o reimprimir trabajos desde la cola trabajos retenidos o ya impresos.	*Uso de Fiery WebTools*
Modificación de la configuración de la impresora a distancia	Procedimientos de configuración desde la utilidad WebSetup	*Configuración desde WebSetup*
Calibración y manejo del color	Impresión con simulaciones de CMAN Calibración de la DocuColor 2006. Impresión de páginas de muestras de colores. Instalación de los perfiles de color.	*Uso de ColorWise Pro Tools*
Mantenimiento del rendimiento óptimo de la DocuColor 2006	Consejos Eliminación de trabajos y cancelación de colas.	*Consejos para el administrador del sistema*
Solución de problemas	Solución de problemas de configuración. Identificación de problemas de la impresora, de impresión y del software del usuario.	*Solución de problemas*

5 Conexión con la red

En este capítulo se indican las etapas básicas de la conexión de la impresora con la red, se ofrece una descripción general de los diagramas de protocolo y requisitos de red, y se explica cómo conectar la impresora a una red establecida.

En general, la instalación de red está a cargo de un administrador de red o de impresión y comprende cuatro etapas:

- Conexión física de la impresora a la red y al servidor. Si este paso incluye la preparación de un nodo de red y el direccionamiento del cable de red de la impresora, consulte las instrucciones de instalación específicas de la documentación de la red.
- Configuración de los servidores de red UNIX, Windows NT 4.0 y IPX (Novell) para que el cliente pueda acceder a la DocuColor 2006 como una impresora color PostScript o PCL. No se necesita una configuración especial de los servidores AppleShare. Consulte el capítulo *Configuración del servidor de red*.
- Configuración de la impresora para el entorno de red. Desde el panel de control de la impresora, realice la configuración del servidor, la configuración de la red y la configuración de la impresora. Después puede configurar las opciones restantes de configuración desde el panel de control de la impresora o una estación de trabajo remota con WebSetup. También puede calibrar la DocuColor 2006. Consulte los capítulos *Configuración desde el panel de control de la impresora* y *Uso de ColorWise Pro Tools*.

- Preparación de cada estación de trabajo del cliente que va a imprimir en la DocuColor 2006. Instale los controladores de la impresora y los archivos de descripción de impresión correspondientes, y conecte la estación de trabajo a la red. En caso de ser pertinente, instale las utilidades Fiery y un visualizador de Internet. Compruebe que la impresora aparezca en la lista de impresoras y ejecute una impresión de prueba. Consulte el capítulo *Instalación del software del usuario* correspondiente a su sistema operativo.

El administrador del sistema debe controlar y mantener el rendimiento del sistema y resolver cualquier problema de red que surja. Para obtener mayor información, consulte el capítulo *Solución de problemas*.

Tipos de estructura y protocolos de red compatibles

La DocuColor 2006 es compatible con protocolosTCP/IP, IPX/SPX y AppleTalk (los protocolos son reglas que permiten la comunicación entre las computadoras que están conectadas a una red). Estos protocolos son compatibles con plataformas Mac OS, Windows y UNIX. Todos pueden estar activos de manera simultánea. Las estaciones de trabajo que utilizan otros protocolos pueden imprimir a través de un servidor que utilice uno de los protocolos mencionados.

Para imprimir a través de una configuración Token Ring (es compatible con los protocolos TCP/IP y IPX/SPX), es necesario comprar una tarjeta Token Ring e instalarla en el servidor.

En la siguiente tabla figuran los protocolos, servicios de impresión, tipos de estructuras y plataformas compatibles:

Protocolo	Servicios de impresión	Tipos de estructura	Plataformas
Novell IPX/SPX	PServer (Servidor de impresión) Permite imprimir en redes NetWare. Puede ejecutarse en modo bindery y NDS. Admite hasta 8 servidores y una conexión NDS.	Ethernet 802.2 Ethernet 802.3 Ethernet_II Ethernet SNAP Token Ring Token Ring SNAP	Windows NT Windows 95/98 Windows 2000
TCP/IP	LPD (Line Printer Daemon), el protocolo de impresión TCIP/IP estándar. Protocolos http para páginas web. Permite imprimir en redes TCP/IP con clientes LPR. Permite una interfaz de zócalo directa con el puerto 9100.	Ethernet_II Token Ring SNAP	Windows NT Windows 2000 Solaris 2.4 SunOS 4.1.x
TCP/IP	SMB (Server Message Block), el protocolo nbt compatible con Windows.	Ethernet_II Token Ring SNAP	Windows NT Windows 95/98 Windows 2000
AppleTalk	PAP (Printer Access Protocol).	Ethernet SNAP (Sólo la fase 2 de EtherTalk)	Macintosh Windows 2000

Instalación rápida

Para la DocuColor 2006 puede utilizarse el cableado Ethernet (con el adaptador Token Ring opcional) hacia varias estaciones de trabajo. También es compatible con una conexión de cable paralela a una sola estación de trabajo.

Cableado Ethernet

El cableado Ethernet estándar incluye lo siguiente:

- Un cable de par trenzado no protegido, definido como categoría 5 para 100BaseT (Fast Ethernet)
- Un cable de par trenzado no protegido, categoría 3, 4, o 5 para usar con 10BaseT

El cable utiliza un conector RJ-45 de 8 pins que se conecta con el conector hembra RJ-45 de la impresora.

No conecte cables a más de un conector Ethernet; sólo puede realizar una conexión Ethernet a la vez.

Conexión de cable paralela

La DocuColor 2006 también puede imprimir trabajos desde un PC con Windows a través de su puerto paralelo bidireccional de alta velocidad. Esta conexión es útil para los PC portátiles y para estaciones de trabajo que utilizan redes exclusivas con protocolos que no sean AppleTalk, TCP/IP o IPX. Las conexiones del puerto paralelo pueden utilizarse de manera simultánea con las conexiones de red.

El puerto paralelo utiliza un cable de impresora de tipo Centronics estándar (IEEE-1284).

En los diagramas que figuran en las páginas siguientes se ilustran instalaciones de sistemas típicas. Consulte la página donde se encuentre el tipo de red y plataforma que usted prefiera. Para la instalación y la configuración, consulte los capítulos que correspondan a su sistema.

Las ilustraciones son diagramas lógicos y no pretenden describir la disposición física (topología) de los dispositivos de red. Cada una de las disposiciones lógicas permite varias disposiciones físicas.

Si la red utiliza más de un protocolo o más de un tipo de estación de trabajo, combine las configuraciones que figuran para cada componente de su sistema. Los protocolos múltiples (que se ilustran como líneas paralelas) pueden usar el mismo cable. La flecha negra que sale desde la impresora indica que otros tipos de redes compatibles pueden funcionar al mismo tiempo.

La operabilidad IPX/SPX y TCP/IP que se describe en esta sección está disponible en las redes Ethernet y Token Ring. AppleTalk sólo es compatible con Ethernet.

Los protocolos que figuran en estos diagramas se representan del siguiente modo:

IPX (Novell)

AppleTalk

TCP/IP (lpd, nbt, o http)

Paralelo

Otro

Entorno Mac OS con AppleTalk

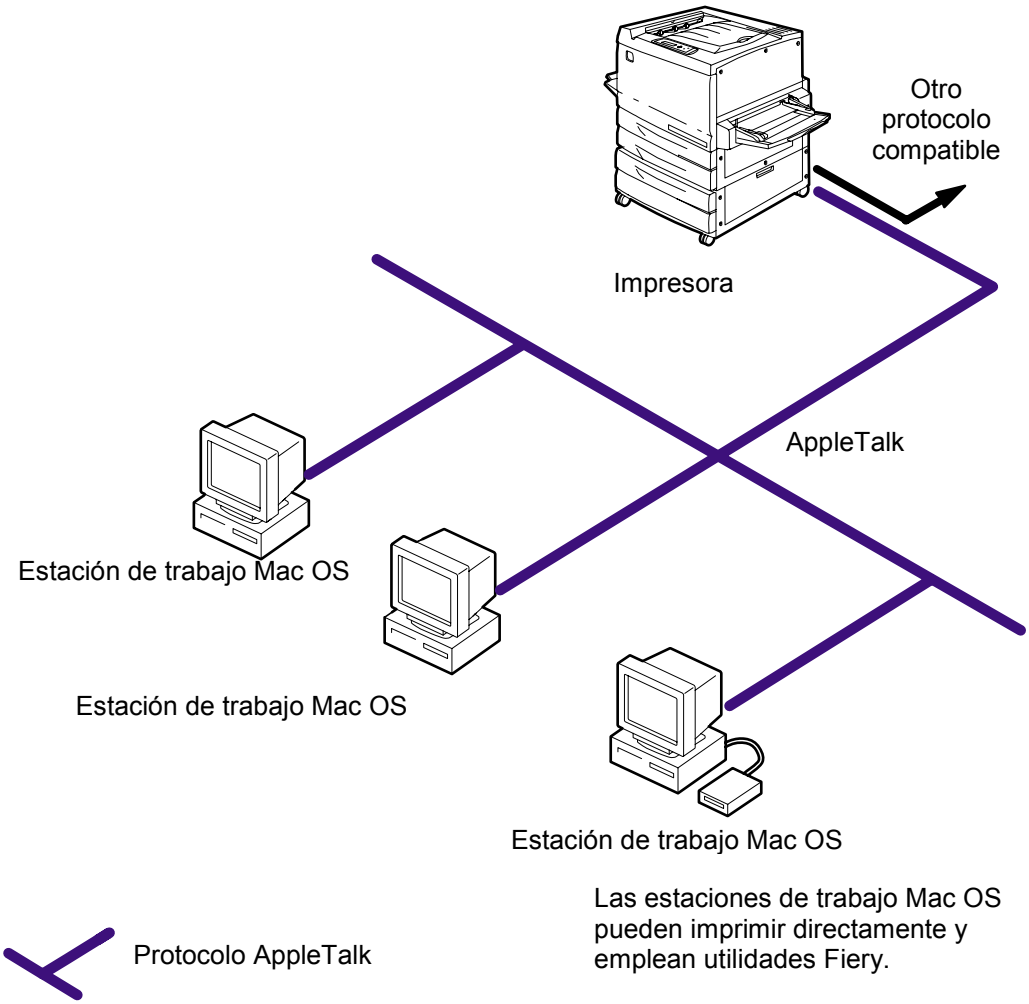

PC con Windows en un entorno Novell

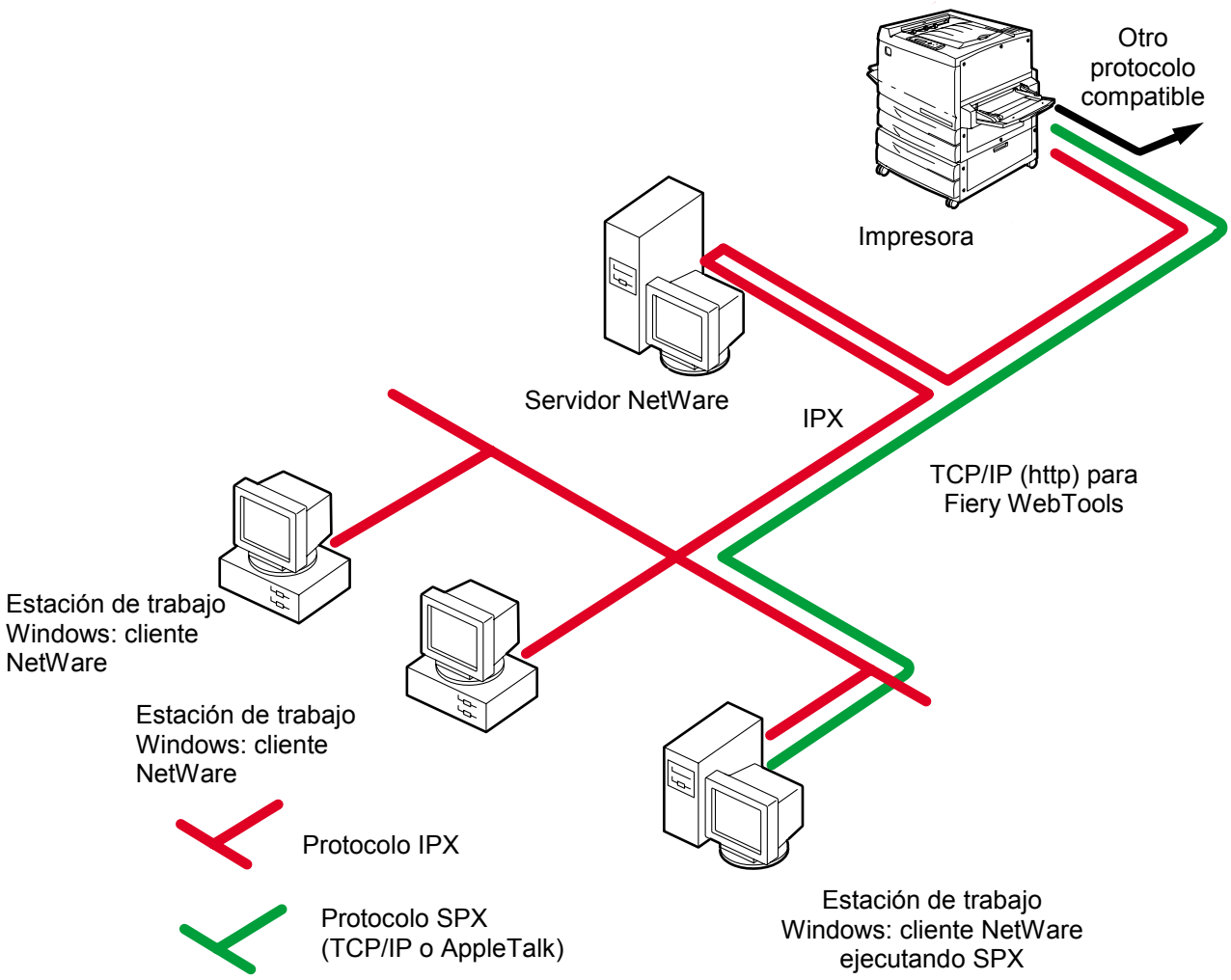

Impresión en esta red:
Todas las estaciones de trabajo Windows pueden imprimir a través del servidor NetWare.

Para usar Fiery WebTools:
Una estación de trabajo Windows 95/98 con TCP/IP (http) cargado.

Entorno del servidor Windows NT 4.0

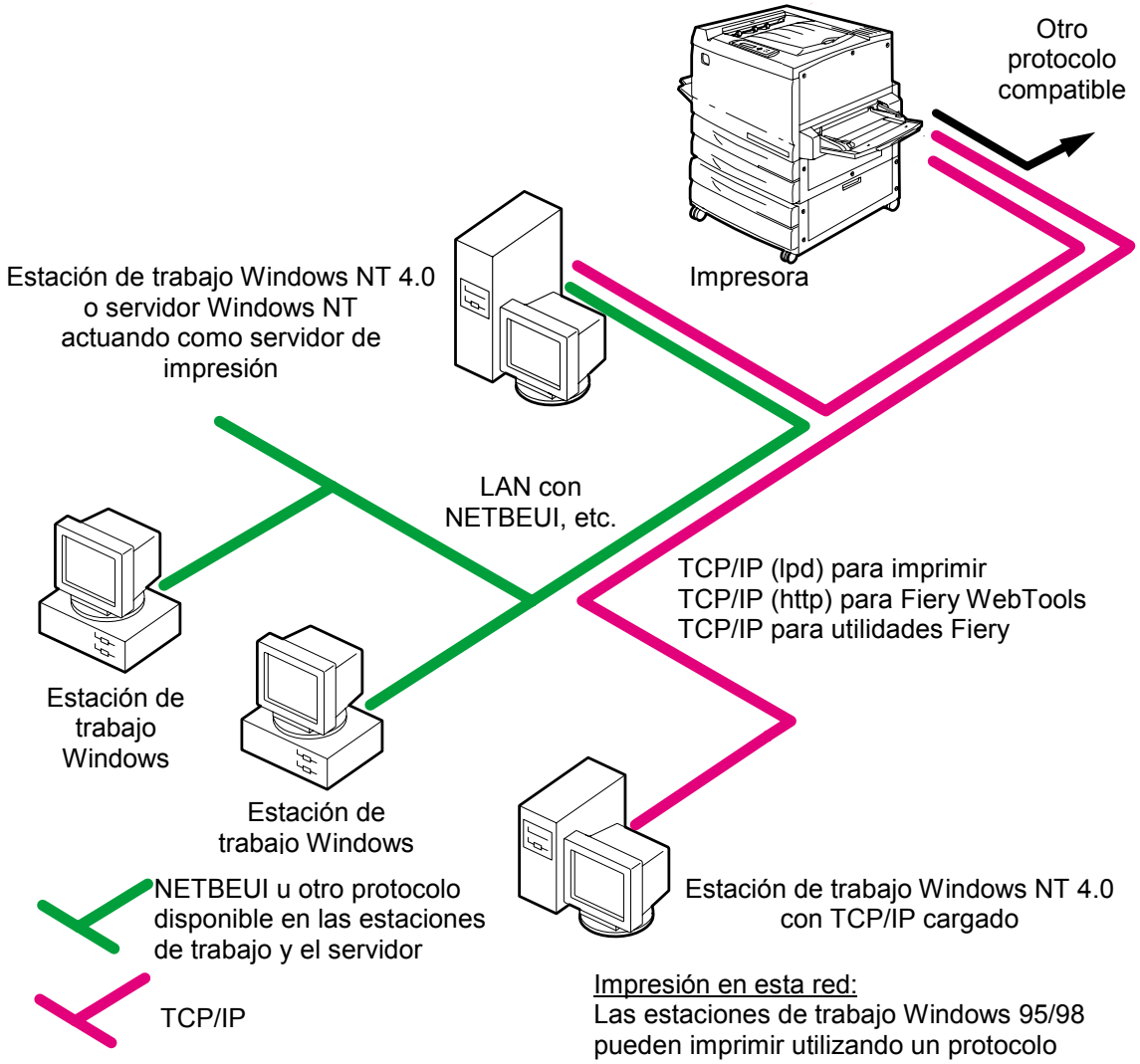

Impresión en esta red:
Las estaciones de trabajo Windows 95/98 pueden imprimir utilizando un protocolo disponible en el servidor de impresión Windows NT 4.0. Las máquinas con Windows 4.0 pueden imprimir utilizando TCP/IP con el protocolo lpd.

Para emplear utilidades Fiery y Fiery WebTools:
Una estación de trabajo Windows NT 4.0 con TCP/IP cargado.

PC con Windows que usan impresión Windows

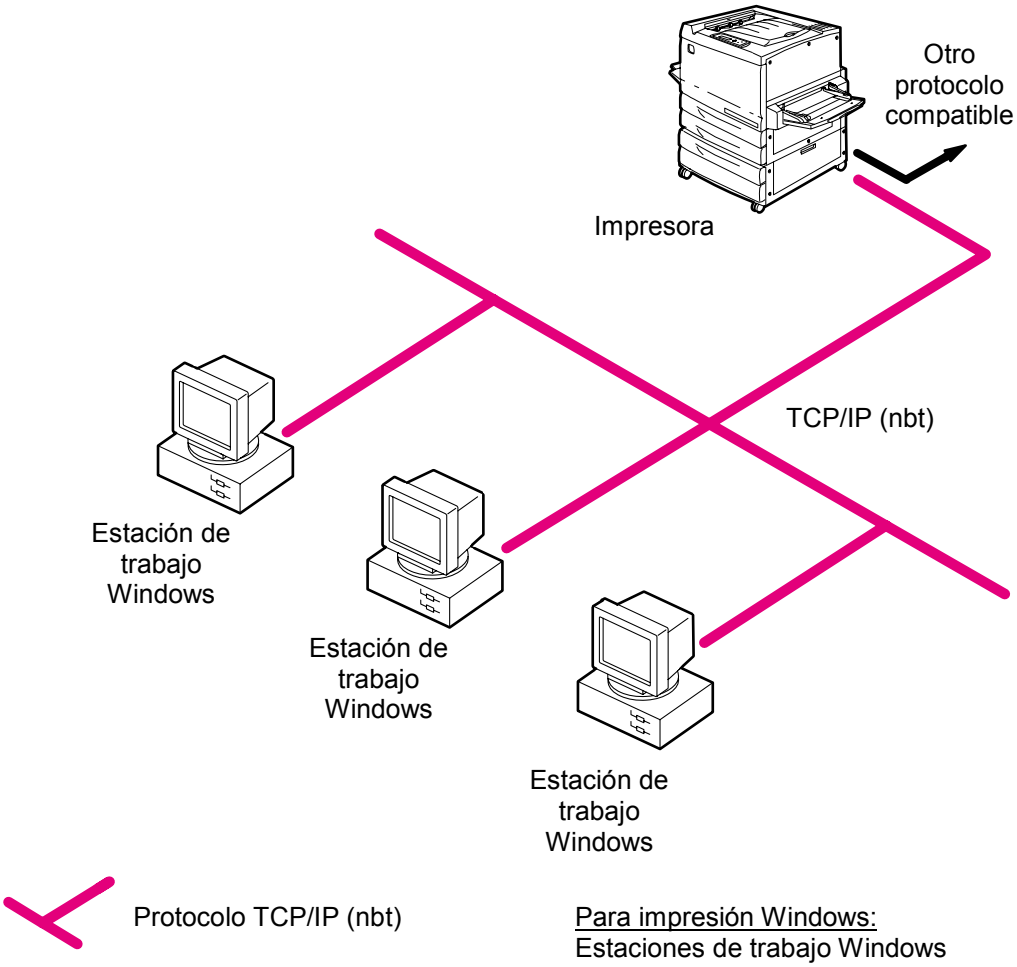

Para impresión Windows:
Estaciones de trabajo Windows 95/98 y NT 4.0

Impresión Window (SMB) activada

Estaciones de trabajo Unix y Windows NT 4.0 en una red TCP/IP

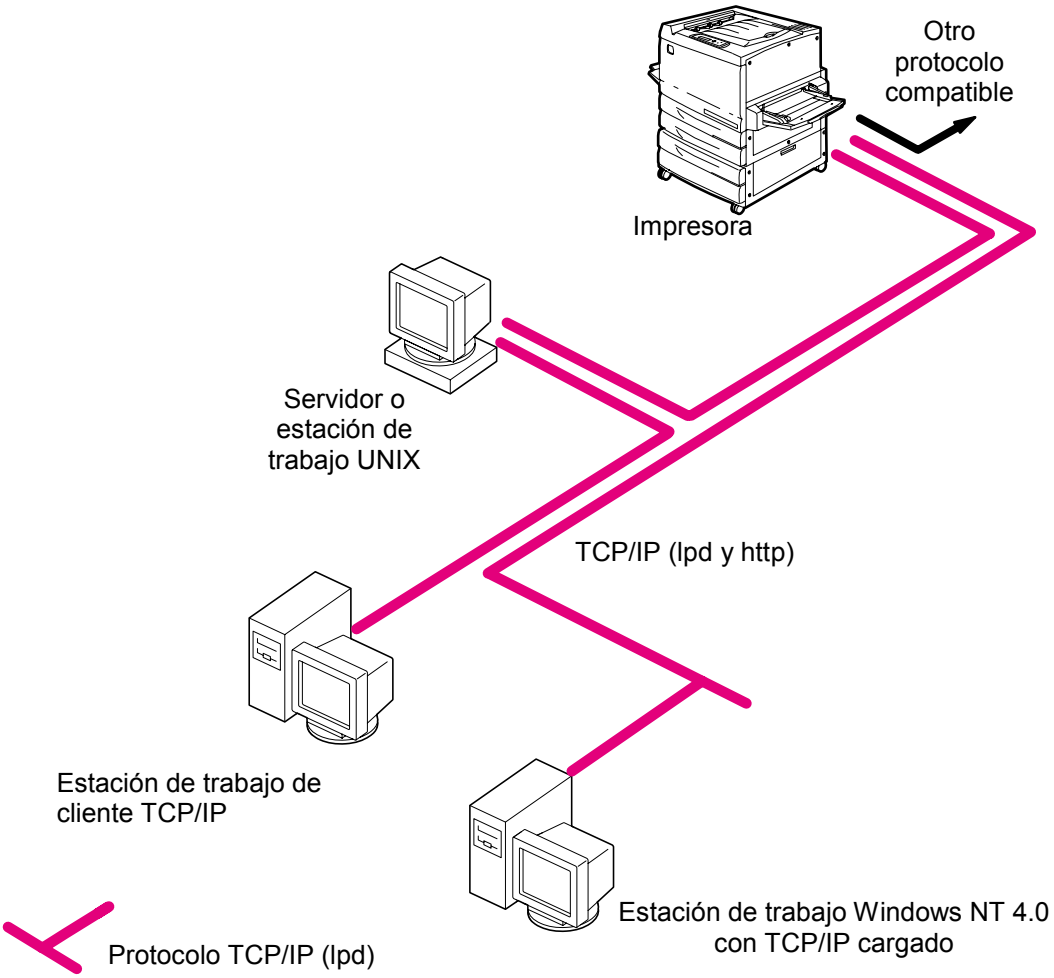

Impresión en esta red:
Las estaciones de trabajo UNIX con el protocolo TCP/IP (lpd) pueden imprimir directamente y actuar como host para la impresión compartida.

Las estaciones de trabajo TCP/IP pueden imprimir a través de un servidor UNIX o directamente; es necesario cargar el servicio de impresión lpr y TCP/IP.

Para ejecutar utilidades Fiery y Fiery WebTools:
Sólo una estación de trabajo Windows 95/98, NT 4.0 o Mac OS con TCP/IP puede utilizar estas aplicaciones.

Conexión del puerto paralelo

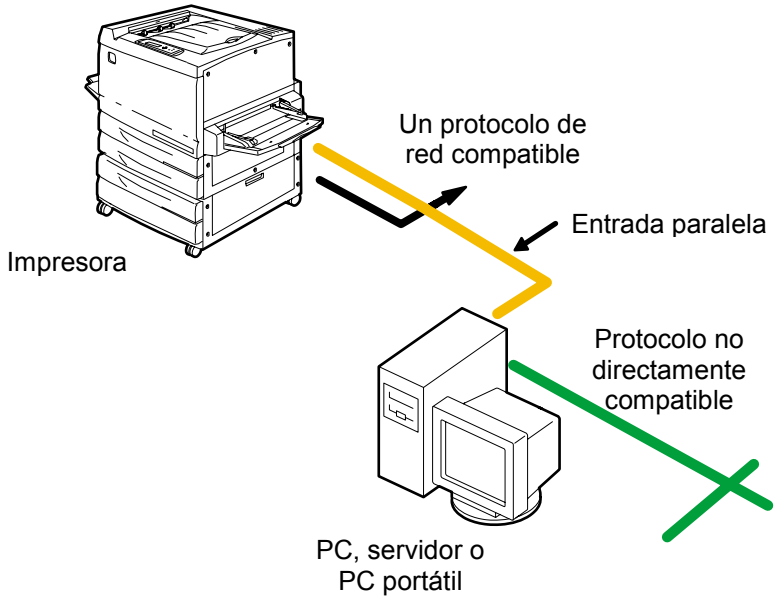

Paralelo

Con el puerto paralelo activado, la impresora puede aceptar e imprimir trabajos enviados al puerto paralelo.

Conexión en red de la DocuColor 2006

Lleve a cabo los siguientes pasos antes de configurar la DocuColor 2006 y las estaciones de trabajo que van a imprimir en esa impresora:

1. Asegúrese de que la DocuColor 2006 está enchufada, encendida y funcionando correctamente.
2. Prepare los servidores de red para que compartan el software de la DocuColor 2006 y para permitir que los usuarios de red impriman en la impresora.
3. Apague la DocuColor 2006.

PRECAUCIÓN

No conecte cables a más de un conector Ethernet; sólo puede realizar una conexión Ethernet a la vez.

4. Conecte el cable de red adecuado a la impresora.
   - Para el **cable UTP** para 100BaseT o 10BaseT, conecte el conector del cable RJ-45 al conector hembra RJ-45 ubicado en la parte posterior de la impresora.
   - Para **cableado paralelo**, conecte el cable Centronics al puerto paralelo en la parte posterior de la impresora. Conecte el otro extremo del cable al puerto paralelo en la estación de trabajo Windows. Encienda la estación de trabajo y la DocuColor 2006.
5. Configure servidores de red para la impresión. Consulte el capítulo *Configuración del servidor de red*.

6 Preparación para la configuración

Para que la impresión resulte satisfactoria, es necesario realizar una cuidadosa configuración. En este capítulo encontrará las instrucciones de preparación para la configuración. También, una introducción a Fiery WebTools, con especial atención las utilidades empleadas en la configuración.

Niveles de acceso y control

Cuando configure la impresora durante la configuración como administrador del sistema, instrumentará un nivel particular de control activando o no conexiones de impresión, claves y acceso a Fiery WebTools. El nivel de control puede ser estricto, moderado, mínimo o ninguno.

- El control más estricto podría ser adecuado para un entorno de impresión de gran volumen donde un administrador o un operador controlan el flujo de trabajo y toda la impresión. Los trabajos que se envían desde las estaciones de trabajo de los clientes se almacenan (se ponen en spool) en el disco duro de la impresora hasta que el operador los libera hacia la cola Impresión. En este tipo de configuración, sólo el administrador del sistema y el operador principal tienen acceso a las herramientas de administración de trabajos.
- El control mínimo podría ser apropiado para un lugar de trabajo pequeño, donde cualquier usuario que esté en la red local puede acceder a todas las funciones de impresión y de la impresora, y controlarlas. Aunque quizás haya un administrador u operador a cargo de ciertas responsabilidades, todos los usuarios tienen el mismo acceso a las herramientas de administración de trabajos y el sistema.

Conexiones de la impresora

La DocuColor 2006 admite tres conexiones de impresión:

- **Cola En espera:** los trabajos que se envían a la cola de En espera se ponen en spool en el disco duro de la impresora para imprimirlos más tarde o para volver a imprimirlos. Como la cola En espera es un lugar de almacenamiento, los trabajos que se envían allí no pueden imprimirse si no han sido liberados a través de las herramientas de administración de trabajos.
- **Cola Impresión:** ésta es la cola estándar de la impresora. Los trabajos enviados a la cola Impresión se procesan e imprimen en el orden en que han sido recibidos. Los trabajos priorizados por un operador desde las herramientas de administración de trabajos y aquéllos enviados a través de la conexión Directa pueden tener prioridad sobre los enviados a la cola Impresión.
- **Conexión Directa:** esta conexión transmite los trabajos directamente a la impresora, pero sólo cuando ésta no está procesando otro trabajo. Si la impresora está ocupada, el trabajo permanece en la estación de trabajo del usuario hasta que la impresora está lista. Se procesa el trabajo cuando el anterior está terminado y antes de procesar el siguiente trabajo de la cola.

  Los trabajos enviados a la conexión Directa no se almacenan en el disco duro de la impresora y no pueden seleccionarse para reimprimirlos, moverlos o eliminarlos. Por lo tanto, esta conexión ofrece una medida de seguridad para archivos confidenciales. Los trabajos enviados a la conexión Directa aparecen en el registro de trabajos. La conexión Directa no puede usarse para impresión lpd a través de TCP/IP.

  Para bajar fuentes o tipos a la impresora, edite la conexión Directa.

Estas conexiones pueden activarse o editarse en Configuración de la impresora. Todas las conexiones editadas se verifican continuamente para comprobar la presencia de trabajos. Para emplear utilidades Fiery y Fiery WebTools, active la cola En espera o la cola Impresión.

Con la cola Impresión y la conexión Directa los usuarios remotos tienen un acceso más directo a la impresora que con la cola En espera. Por lo tanto, la cola Impresión y la conexión Directa no deben editarse en entornos que requieran un control más estricto.

Además, puede activar la cola Impresos, un área de almacenamiento para los trabajos más recientes de la cola Impresión, y especificar la cantidad máxima de trabajos retenidos. Con las herramientas de

administración de trabajos, el usuario puede volver a imprimir los trabajos de la cola Impresos.

Claves

Las claves, también llamadas contraseñas, permiten controlar el acceso a las funciones de la impresora:

- Las claves del **administrador** brindan el nivel más alto de control, ya que el administrador tiene acceso a la configuración y puede controlar el entorno de impresión y de manejo de trabajos. Los privilegios del administrador incluyen, entre otros: edición de conexiones de impresión, configuración de claves, eliminación de fuentes, eliminación de los datos de los trabajos que se encuentran en la impresora y configuración del destino de la página de ayuda WebLink.

  Cuando en el panel de control de la impresora se le pide la clave del administrador, debe introducirla inmediatamente porque de lo contrario el panel de control vuelve a un estado inactivo y debe empezar todo de nuevo.
- Las claves del **operador** permiten controlar los trabajos de impresión desde las herramientas de administración de trabajos, incluyendo la capacidad para anular manualmente los ajustes de los trabajos, para llevar a cabo la calibración de la impresora y para anular manualmente los ajustes de calibración.
- Los **invitados** no necesitan claves para conectarse a las herramientas de administración de trabajos. Los invitados sólo pueden ver el estado de los trabajos; no pueden modificar los trabajos o la configuración de la impresora.

La impresora no tiene ninguna clave configurada. Si usted no configura específicamente las claves, todos los usuarios tendrán los privilegios del administrador, lo que incluye el acceso a funciones importantes como configuración (incluyendo la configuración de claves) y el control de trabajos. Se recomienda especialmente que configure al menos una clave para el administrador a fin de proteger a la impresora de cambios fortuitos o accidentales en la configuración.

Dónde configurar las claves

Puede configurar las claves del administrador desde el panel de control de la impresora o Fiery WebSetup.

Puede configurar las claves del operador desde el panel de control de la impresora, Command WorkStation o Fiery WebSetup.

Situaciones del nivel de control

A continuación se describen las situaciones típicas de acceso y control, que van desde el control mínimo hasta el más estricto. Elija la situación que se corresponda con los requisitos de su lugar de trabajo, y después consulte el número correspondiente que figura en la tabla para saber cómo configurar su sistema de acuerdo con dichos requisitos.

Se *recomienda especialmente* que configure *al menos* una clave para el administrador a fin de evitar cambios no autorizados en los ajustes del sistema.

- **Control mínimo** (*no recomendado*): no hay un administrador o un operador designado.

  Todos los usuarios tienen igual acceso a todas las funciones del sistema incluyendo configuración, eliminación de todos los datos de la impresora, eliminación de fuentes de la impresora, configuración del destino WebLink, calibración, impresión a todas las conexiones de impresión y manejo de todos los trabajos desde las herramientas de administración de trabajos.

- Hay un administrador pero no un operador.

  Sólo un administrador puede llevar a cabo la configuración y otras funciones del administrador, pero las restantes funciones del sistema son accesibles a todos los usuarios, incluyendo calibración, impresión a todas las conexiones de impresión y manejo de todos los trabajos desde las herramientas de administración de trabajos.

- Hay un administrador y un operador superusuario.

  Sólo un administrador puede llevar a cabo la configuración y otras funciones del administrador, y sólo un operador o un administrador pueden llevar a cabo la función de calibración y control de trabajos desde las herramientas de administración de trabajos. Los usuarios pueden imprimir en todas las conexiones de impresión.

- Hay un administrador y un operador. No hay acceso a Fiery WebTools.

  Sólo un administrador puede llevar a cabo la configuración, y sólo un operador o un administrador pueden llevar a cabo la calibración y el control de trabajos desde las herramientas de administración de trabajos. Los usuarios pueden imprimir en la cola En espera y la cola Impresión, pero no en la conexión Directa. El operador controla todo el flujo de trabajo, pero los trabajos enviados a la cola de impresión quizá no necesiten de la intervención del operador.

- **Control más estricto:** hay un administrador y un operador designados. No hay acceso a Fiery WebTools. El operador controla todos los trabajos.

Sólo un administrador puede llevar a cabo la configuración, y sólo un operador o un administrador pueden llevar a cabo la calibración y el control de trabajos desde las herramientas de administración de trabajos. Los usuarios pueden imprimir sólo en la cola En espera. El administrador y el operador tienen el control absoluto del flujo de trabajo. No hay acceso a Fiery WebTools.

Valores de configuración	**1 (Mínimo)**	**2**	**3**	**4**	**5 (Más estricto)**
Configurar una clave para el administrador (especialmente recomendado)		X	X	X	X
Configurar una clave para el operador			X	X	X

Fiery WebTools

La impresora puede admitir el acceso a Internet o intranet con Fiery WebTools desde estaciones de trabajo Windows 95/98, Windows 2000, Windows NT 4.0 y Mac OS utilizando los visualizadores o examinadores sugeridos: Internet Explorer 4.x y versiones superiores o Netscape Navigator 4.x y versiones superiores.

Para activar el uso de Fiery WebTools, lleve a cabo los siguientes pasos en la configuración:

- Active TCP/IP
- Ajuste una dirección IP, de máscara de subred y de puerta de enlace para la impresora

En lugar de asignar en forma manual la dirección IP, de máscara de subred y de puerta de enlace, puede utilizar protocolos DHCP, RARP o BOOTP para asignar algunas de estas direcciones o todas. Consulte el capítulo *Configuración desde el panel de control de la impresora*.

Puede configurar claves para controlar el acceso a las funciones Fiery WebTools. Si usted no configura específicamente estas claves, todos los usuarios tendrán acceso a las funciones Fiery WebTools.

Fiery WebTools incluye WebStatus, WebInstall, Web Setup, WebDownloader, WebSpooler y WebLink. Para mayor información, consulte el capítulo *Uso de Fiery WebTools*.

Requisitos de configuración del servidor de red

Para las redesToken Ring, Novell y Windows NT 4.0 (utilizando TCP/IP), los servidores de red deben configurarse para la impresión *antes* de configurar los ajustes de red de la impresora en Configuración. En los diagramas que figuran en el capítulo *Conexión con la red* se incluyen referencias para la configuración del servidor de red.

Para configurar los ajustes de red en Configuración, necesita una conexión de red activa para que la impresora pueda buscar zonas, servidores y colas en base a servidores en la red.

Cada vez que la configuración del servidor, de la impresora o de la misma red se modifique en su lugar de trabajo, puede cambiar ajustes individuales para que coincidan con el entorno que se ha modificado. El cambio de ajustes de red o puertos quizás exija que modifique otras opciones de configuración.

Conexión de la impresora de manera segura

Lleve a cabo los siguientes pasos antes de configurar el servidor y las estaciones de trabajo que van a imprimir en la DocuColor 2006. Es posible que un técnico haya realizado algún tipo de instalación inicial.

1. Imprima una página de prueba desde el panel de control de la impresora para asegurarse de que la impresora funciona correctamente en el modo independiente.

   Para imprimir una página de prueba:

   a. Pulse el botón **Menú** en el panel de control de la impresora hasta que aparezca el mensaje **Imprimir páginas de la lista**.

   b. Pulse el botón **Intro** para que aparezca **Imprimir configuración**.

   c. Pulse **Intro** para imprimir la página.

2. Apague la impresora y conecte el cable de la interfaz entre la impresora y el servidor.

3. Para comprobar la conexión, encienda la impresora e imprima otra página de prueba desde el panel de control de la impresora.

4. Con la impresora apagada, conecte el cable de red a la red tal como se explica en el capítulo *Conexión con la red*.

   La red ya debe estar instalada y funcionando.

5. Encienda la impresora.

6. Prepare los servidores de red para que compartan el software de la impresora y para permitir que los usuarios de red impriman en la DocuColor 2006.

   Consulte el capítulo *Configuración del servidor de red* para obtener mayores detalles.

7. Lleve a cabo la configuración de la impresora tal como se explica en el capítulo *Configuración desde el panel de control de la impresora*.

7 Configuración desde el panel de control de la impresora

La configuración inicial de la impresora que va a imprimir en red debe realizarse desde el panel de control de la impresora. El panel de control en la parte superior de la impresora permite ajustar opciones y ver el estado de la impresora y de los trabajos de impresión. En este capítulo aprenderá cómo llevar a cabo las siguientes funciones:

- Configurar las funciones de impresión
- Especificar opciones de protocolos de red e información de red
- Llevar a cabo la configuración de servicios de red
- Imprimir páginas de información

Después de definir los ajustes de comunicación de red, puede especificar opciones de configuración adicionales desde una estación de trabajo del cliente utilizando WebSetup. Para obtener mayor información, consulte el capítulo *Configuración desde WebSetup*.

Configuración de las funciones de impresión

Siga los procedimientos que figuran en esta sección para la configuración inicial o para cambiar la información de configuración de la impresora.

1. Encienda la impresora y pulse el botón **Menú** cuando aparezca el mensaje Preparada o Ahorro de energía, Encendido.
2. Antes de cambiar la configuración, imprima la página de configuración actual en caso de que más tarde necesite restaurar los ajustes a los valores originales.
   a. Pulse el botón **Menú** en el panel de control de la impresora hasta que aparezca el mensaje **Imprimir páginas de la lista**.
   b. Pulse el botón **Intro** para que aparezca **Imprimir configuración**.
   c. Pulse **Intro** para imprimir la página.

3. Lleve a cabo uno de los siguientes pasos:
   - Para pasar de un menú a otro, pulse el botón **Menú**.
   - Para ver submenús, pulse el botón **Intro**.
   - Para aceptar una de las opciones, pulse **Intro**.

Menús del nivel más alto

Cuando la impresora no está procesando ni imprimiendo un trabajo, el mensaje **Preparada** o **Ahorro energía** aparece en el panel. Para ver las opciones del menú del nivel más alto, incluyendo las siguientes, pulse **Menú**.

Seleccione	Para especificar
Config sistema	Ajustes del sistema para la impresora; configuración o modificación de la clave del administrador utilizada para limitar el acceso a los menús de configuración.
Config impresora	Ajustes de la impresora.
Config PS	Ajustes PostScript para la impresora.
Config PCL	Ajustes PCL para la impresora.
Config puerto E/S	Ajustes para las conexiones de red y/o paralelas de la impresora.
Config protocolo red	Ajustes para los protocolos de red.
Config servicios red	Ajustes para los servicios de impresión.
Revis. e imprimir	Impresión de las copias o trabajos procesados restantes almacenados en el disco de la impresora después de haber inspeccionado la primera copia.
Imprimir páginas de la lista	Las páginas residentes de la impresora.
Idioma pantalla	El lenguaje del panel de control de la impresora.
Menú reiniciar	Eliminación del registro de trabajos y de todas las colas de impresión (aparece Borrar registro de trabajos/Colas). Formateo del disco duro (aparece Formatear disco). Restauración de las opciones prefijadas de fábrica para la calibración del color de la impresora (aparece Reiniciar color). Opciones prefijadas de todos los ajustes modificables (Restaurar prefijadas). Reinicio de la impresora (aparece Reiniciar la impresora).
Config sistema a Config servicios red	Información de la impresora y para configurar una clave a fin de limitar el acceso a los menús de configuración de la impresora.
VisualCal	Calibración de la producción de la impresora color.
Ajuste del color	Ajuste de la densidad y el brillo del tóner.

Configuración del sistema

Siga este procedimiento cuando configure el sistema por primera vez si la clave no está configurada:

1. Pulse el botón **En línea** y pulse el botón **Menú** hasta que aparezca Configuración del sistema.
2. Pulse el botón **Intro** para que aparezcan las siguientes opciones. Introduzca la información necesaria:
   - **Nombre impresora** Con el teclado numérico, introduzca un nombre de hasta 16 caracteres para la impresora.
   - **Impr pág inicial – Sí/No** (La opción prefijada es No). Introduzca Sí en caso de que quiera que la impresora imprima una página inicial cada vez que se reinicia, para comprobar que está funcionando correctamente. La página inicial incluye información tal como el nombre de la impresora, los protocolos de red activados, la cantidad de memoria instalada y las opciones instaladas en la impresora.
   - **Publ. C Impresos – Sí/No** (Sí es la opción prefijada). Introduzca Sí para permitir que los últimos trabajos impresos queden almacenados en la impresora. La cola de trabajos impresos permite volver a imprimir esos trabajos con facilidad.
   - **Tareas a guardar (1-99)** (10 es la opción prefijada). Si ha introducido Sí para Publ. C Impresos, especifique la cantidad de trabajos que desea almacenar en la cola de trabajos impresos.
   - **Ahorro energía – 30 min./60 min./120 min./180 min.** (30 min. es la opción prefijada). Especifique el lapso de tiempo antes de que una impresora inactiva entre en el modo de ahorro de energía. La impresora vuelve a estar activa cuando recibe un trabajo de impresión de red o cuando se pulsa cualquier botón del panel de control de la impresora o la copiadora.

El escáner tiene su propio ajuste de ahorro de energía, independiente del de la impresora.

   - **Cambiar clave – Sí/No** (La opción prefijada es No). Use esta opción para cambiar la clave del administrador para la impresora. En la mayoría de los casos, sólo el administrador del sistema tiene acceso a esta clave. Si selecciona Sí, se le pedirá que introduzca la nueva clave de la impresora.

El escáner tiene su propia clave, independiente de la que tiene la impresora.

Para introducir una nueva clave, use el botón de flecha ascendente para desplazarse de un carácter a otro y el botón de flecha derecha para moverse de izquierda a derecha, de un carácter a otro. Para borrar un carácter, use el botón de flecha izquierda. La clave puede ser cualquier combinación de letras y números de hasta 16 caracteres. Cuando haya introducido la clave, pulse el botón Intro. Vuelva a introducir la clave para confirmarla. Si se equivoca, el sistema le pedirá que introduzca la clave nuevamente.

Configuración de la impresora

Las opciones de configuración de la impresora ajustan el lenguaje de descripción de página de la impresora (PDL), el tamaño de papel y la capacidad para imprimir con poco tóner.

1. Pulse el botón **En línea** y pulse el botón **Menú** hasta que aparezca el mensaje Configuración de la impresora.
2. Pulse el botón **Intro** para que aparezcan las siguientes opciones. Introduzca la información necesaria:
   - **Leng desc pág – PS/PCL/Auto** (La opción prefijada es Auto). Introduzca el lenguaje de descripción de página prefijado para la impresora. Si selecciona Auto, la impresora detectará e interpretará automáticamente el lenguaje de descripción de página que utiliza el archivo.
   - **Tam pap prefij – Carta/A4** Utilice esta opción para especificar el tamaño de papel prefijado que usará para imprimir. Todas las páginas de prueba y de información se imprimen en el tamaño de papel prefijado.
   - **Poco tóner– Seguir/Parar** (La opción prefijada es Seguir). Especifique el comportamiento de la impresora cuando escasee el tóner. Seleccione **Seguir** para imprimir hasta que se acabe el tóner o **Parar** para dejar de imprimir inmediatamente hasta reemplazar el tóner.

Reemplace el tóner cuando aparezca el mensaje de poco tóner indicando que cambie el tóner del color correspondiente.

Configuración PostScript

Los menús de configuración PostScript le permiten ajustar opciones de impresión PostScript.

1. Pulse el botón **En línea** y pulse el botón **Menú** hasta que aparezca **Configuración PS**.
2. Pulse el botón **Intro** para que aparezcan las siguientes opciones. Introduzca la información necesaria:
   - **Impr hasta err PS – Sí/No** (La opción prefijada es No). Especifique si va a imprimir una parte del trabajo que se procesó antes de que se encuentre un error PostScript.
   - **Portada – Antes del trabajo/Tras el trabajo/No** (La opción prefijada es No). Especifique si va a imprimir una portada al comienzo o al final de cada trabajo de impresión. Seleccione Antes del trabajo o Tras del trabajo para imprimir una página con el nombre de quien creó el trabajo, la cantidad de páginas impresas y el estado del trabajo.

     Si ocurrió un error PostScript e introdujo Sí para Impr hasta err PS, se imprimirá el mensaje de error en la portada, junto con el estado del trabajo.

Configuración PCL

Los menús de configuración PCL le permiten ajustar las opciones de impresión PCL. PCL sólo está disponible cuando se imprime desde estaciones de trabajo Windows.

1. Pulse el botón **En línea** y pulse el botón **Menú** hasta que aparezca el mensaje Config PCL.
2. Pulse el botón **Intro** para que aparezcan las siguientes opciones. Introduzca la información necesaria:

   Las siguientes opciones se aplican a los archivos de texto ASCII sin formatear.

   - **Orientación prefijada – Horizontal/Vertical** (la opción prefijada es Vertical). Especifique la orientación prefijada del trabajo de impresión en el papel.
   - **Longitud página – 5-128 líneas** (la opción prefijada es 60 líneas). Especifique la cantidad de líneas de texto por página. La longitud de la página varía según la orientación del papel.

   Las siguientes opciones se aplican a los archivos de texto ASCII para cada trabajo.

   - **Número de fuente – 0 - 45** (la opción prefijada es 0). Especifique la fuente prefijada. Para ver la lista completa de fuentes PCL disponibles y su correspondiente número, consulte la lista de fuentes.
   - **Paso (Car/Pulg), 0.44-99.99** (la opción prefijada 10.00). Especifique los caracteres por pulgada o cantidad de caracteres PCL de espaciado fijo que se van a imprimir por pulgada horizontal.
   - **Juego de símbolos PCL** Especifique el juego de símbolos PCL que se va a imprimir. Un juego de símbolos es específico de una fuente y en general está diseñado para una sola aplicación.

Especificación de la información de red

1. Pulse el botón **En línea** y pulse el botón **Menú** hasta que aparezca la opción Config puerto E/S.
2. Pulse el botón de **Intro** para que aparezcan las siguientes opciones. Introduzca la información necesaria:
   - **Ethernet – Activado/Desactivado** (la opción prefijada es Activado). Seleccione Activado para activar la comunicación Ethernet.
   - **Velocidad Ethernet – Autodetectar/100/10** (la opción prefijada es autodetectar). Seleccione Autodetectar para detectar automáticamente la velocidad a la que los datos pueden ser transferidos a través de la red Ethernet o también para especificar la velocidad y el cableado de la red Ethernet.
   - **Puerto paralelo – Activado/Desactivado** (Activado es la opción prefijada). Además de recibir trabajos de impresión a través de Ethernet, la impresora puede recibir trabajos desde un PC a través del puerto paralelo de alta velocidad. Seleccione Activado para permitir la impresión a través del puerto paralelo.
   - **Tiempo espera E/S – 5-300 segundos** (30 segundos es la opción prefijada). Si seleccionó Activado para el puerto paralelo, utilice esta opción para especificar cuánto tiempo va a estar la impresora sin recibir datos desde el puerto paralelo antes de decidir que el trabajo actual está terminado. Durante el tiempo de espera, la impresora no puede recibir nuevos trabajos a través del puerto paralelo pero sigue recibiendo trabajos de impresión de red.
   - **Ignorar EOF – Sí/No** (Sí es la opción prefijada). Si seleccionó Activado para el puerto paralelo, use esta opción para especificar que la impresora debe ignorar los mensajes Final del archivo (EOF) en un archivo. Para imprimir archivos PostScript en formato binario (no ASCII), elija Sí para esta opción. Entonces, la impresora utilizará el valor introducido para el tiempo de espera del puerto paralelo para determinar cuándo ha llegado al final del archivo.

Especificación de las opciones de los protocolos de red

Las opciones de configuración de los protocolos de red se utilizan para especificar y configurar los protocolos de red TCP/IP Ethernet, AppleTalk y IPX (Novell).

1. Pulse el botón **En línea** y pulse el botón **Menú** hasta que aparezca la opción **Config protocolo red**.
2. Pulse el botón **Intro** para que aparezcan las siguientes opciones. Dependiendo de las opciones que haya seleccionado, deberá introducir la información necesaria para las siguientes opciones de acuerdo con los requisitos de su sistema:
   - **TCP/IP – Ethernet – Activado/Desactivado** (la opción prefijada es Desactivado). Seleccione Activado en caso de tener una red TCP/IP conectada a la impresora a través del cableado Ethernet. Si seleccionó Activado para TCP/IP – Ethernet, aparecen las siguientes opciones:
     - **Activar IP auto – Sí/No** (la opción prefijada es Sí) IP auto es el módulo que maneja la configuración automática TCP/IP para el sistema. Utiliza un conjunto de protocolos estándar de descubrimiento, RARP, BOOTP y DHCP.

       Si seleccionó No para Activar IP auto, aparecen las siguientes opciones:

       - **Activar DHCP – Sí/No** Protocolo de configuración dinámica de hosts (DHCP), especificado en RC 2131, es una extensión de BOOTP que permite la asignación dinámica de direcciones IP. DHCP asigna *rentas* a las direcciones IP asignadas. El cliente debe renovar su renta con el servidor a fin de mantener las direcciones. Cuando una renta vence, el servidor DHCP reclama la dirección y puede asignársela a otro cliente. Las estaciones de trabajo Windows son las que más utilizan este protocolo.
       - **Activar BootP – Sí/No**. Este protocolo, especificado en RFC 1542, les permite a los clientes buscar direcciones IP y otro tipo de información.
       - **Activar RARP – Sí/No**. Reverse Address Resolution Protocol (RARP) está especificado en RFC 903. Le permite al cliente buscar su dirección IP. Este protocolo no se usa con demasiada frecuencia.

       Si seleccionó Sí para Activar IP auto, aparecen las siguientes opciones:

- **Pasarela auto – Sí/No**. Permite que el sistema busque automátic. la dirección de la puerta de enlace.
- **Activ AppleTalk – Sí/No**. Si selecciona Sí, el sistema se reinicia automáticamente y se activa AppleTalk.

- **Dirección IP. ETH** (La opción prefijada es 000.000.000.000) Con los botones de flecha, asígnele a la impresora una dirección IP de Ethernet. Pulse **Intro** para aceptar la selección.
- **Másc de subred. ETH** (La opción prefijada es 000.000.000.000). Utilice esta opción para asignarle uno de los siguientes valores a la máscara de subred, para imprimir con TCP/IP a través de Ethernet:
  - 255.000.000.000 si la dirección IP comienza con un número menor que 128
  - 255.255.000.000 si la dirección IP está entre los números 128 y 191
  - 255.255.255.000 si la dirección IP comienza con un número mayor que 191
- **Direcc pasarela** Si su red utiliza una puerta de enlace, escriba la dirección en los cuadros de texto **Pasarela** (la dirección prefijada es 000.000.000.000).
- **Activ AppleTalk – Sí/No**. (la opción prefijada es Sí) Si selecciona Sí, el sistema se reinicia automáticamente y se activa AppleTalk.

- **Activar Novell – Sí/No**. Si selecciona Sí, elija el tipo de trama Ethernet para la comunicación entre el servidor de archivos NetWare (o servidores de archivos NetWare si se conecta a más de uno) y la impresora:
  - **Tipo de trama – Sí/No** (La opción prefijada es No). Seleccione Sí para determinar automáticamente el tipo de trama.
  - **Ethernet 802.3 – Sí/No** (La opción prefijada es No). Seleccione Sí para activar Ethernet 802.3.
  - **Ethernet 802.2 – Sí/No** (La opción prefijada es No) Seleccione Sí para activar Ethernet 802.2.
  - **Ethernet II – Sí/No** (La opción prefijada es No). Seleccione Sí para activar Ethernet II.
  - **Ethernet SNAP – Sí/No** (La opción prefijada es No). Seleccione Sí para activar Ethernet SNAP.

Configuración de servicios de red

Cuando Novell está activado, en las opciones de protocolo de red, los menús de Configuración de servicios le permiten establecer servicios de red para la impresora. Estos menús están formados por una Configuración NDS, Bindery y SMB.

1. Pulse el botón **En línea** y pulse el botón **Menú** hasta que aparezca la opción Config servicios red.
2. Pulse el botón **Intro** hasta que aparezca la opción **Activar PServer.**
3. Seleccione **Sí** o **No** (La opción prefijada es No). PServer es un programa de la impresora que trabaja con todas las colas de impresión Novell asignadas a la impresora. Seleccione Sí en caso de que tenga una red Novell conectada a la impresora y si ya ha configurado una impresora NetWare, un servidor de impresión y uno o más objetos de la cola de impresión para trabajos de impresión. PServer también permite introducir los nombres de los objetos Novell relacionados con la impresión en la impresora. Si selecciona Sí, configure Servicios de directorio Netware (NDS) y/o servicios Bindery.

Configuración de NDS

1. Pulse el botón **En línea** y pulse el botón **Menú** hasta que aparezca la opción Config servicios red.
2. Pulse el botón **Intro** hasta que aparezca la opción Activar NDS.
3. Seleccione **Sí** o **No** (La opción prefijada es No). Servicios de directorio NetWare (NDS) se utiliza con NetWare 4.x y 5.x. Seleccione **Sí** para activar NDS.
4. Si seleccionó **Sí**, aparece la pantalla Cambiar opciones? Seleccione **Sí** para especificar o cambiar los ajustes de NDS.
5. Con los **botones de flecha ascendente** y **descendente** seleccione un árbol de la lista de árboles NDS y pulse **Intro**. Los árboles permiten encontrar el servidor en el árbol NDS que eligió.

   Si selecciona un árbol que ya contaba con ajustes NDS previos, aparece un mensaje que le advierte que se eliminarán los ajustes Bindery anteriores. Seleccione **Sí** para eliminar los ajustes Bindery.

   En otro mensaje se le preguntará si se necesita una conexión para examinar. Seleccione **No** si no se necesita una conexión. Seleccione **Sí** si se necesita una conexión para examinar el árbol NDS.

6. Si seleccionó **Sí**, puede empezar a examinar cuando aparezca la pantalla Encontrar Login. Pulse **Intro** cuando encuentre el objeto deseado.
7. Use los **botones de flecha ascendente** y **descendente** para desplazarse de opción en opción. Para que aparezcan los objetos por debajo del nivel del objeto seleccionado, pulse **Intro**.

   La ruta actual de los objetos previamente seleccionados aparece en la línea superior de la pantalla. El primer elemento en Lista de objetos aparece en la segunda línea. Use los botones de flecha para examinar los objetos NDS que figuran en la pantalla.

   La opción **..** le permite moverse a un nivel superior en el árbol; si pulsa **Intro**, el objeto que antes estaba en la segunda línea se mueve a la línea superior y el siguiente objeto del nivel inferior del árbol aparece en la segunda línea. Cuando vea el objeto de conexión en la segunda línea, pulse **Intro**. Desde cualquier pantalla, pulse **Intro** para aceptar un objeto o **Menú** para salir.
8. Con los **botones de flecha ascendente** y **descendente** seleccione un nombre para el login y pulse **Intro**.
9. Con los **botones de flecha ascendente** y **descendente** introduzca la clave. Pulse **Intro** para aceptar la clave.
10. Después de que aparezca el mensaje **Ver árbol para servidor impres**, pulse **Intro** para comenzar a desplazarse hasta el servidor de impresión.

    El nombre del árbol NDS aparece en la línea superior. El primer elemento que se encuentra en el nivel de abajo del nombre del árbol aparece en la segunda línea.
11. Con los **botones de flecha ascendente** y **descendente** examine los objetos NDS que figuran en la pantalla. Pulse **Intro** para aceptar un objeto.

    La ruta actual de los objetos previamente seleccionados aparece en la línea superior. El primer elemento de la lista de objetos que se encuentra en el siguiente nivel hacia abajo aparece en la segunda línea.
12. Con los **botones de flecha ascendente** y **descendente** examine los objetos NDS que figuran en la pantalla. Seleccione un objeto y pulse **Intro** para que aparezcan los objetos del siguiente nivel inferior.

    Seleccione **..** y pulse **Intro** para moverse hacia arriba en el árbol.
13. Cuando vea el nombre del servidor de impresión deseado, pulse **Intro**. Aparecerá el servidor de impresión en la primera línea para indicar que se ha seleccionado la entrada que figura en la lista.

14. Use los **botones de flecha ascendente** y **descendente** para desplazarse por la lista de los servidores de impresión disponibles. Después de seleccionar un servidor, pulse **Intro**. Si la conexión del servidor de impresión necesita una clave, aparece la pantalla Introducir clave. Introduzca la clave con los **botones de flecha ascendente** y **descendente**. Después de introducir la clave o si no se necesita una, aparece la pantalla Buscar C impres:.
15. Pulse **Intro** si quiere que la impresora busque el objeto de la cola de impresión en todo el árbol NDS. Con los **botones de flecha ascendente** y **descendente** designe un objeto del subárbol. La impresora buscará las colas por debajo de este objeto. Pulse **Intro**.

    Si seleccionó Subárbol, aparece el mensaje Ver para impr.
16. Pulse **Intro** para pasar a las pantallas Ver NDS. Vaya a la raíz de la cola de impresión y pulse **Intro**.
17. Desplácese por los objetos NDS como lo hizo antes. Pulse **Intro** para que aparezcan los objetos que están debajo del nivel del objeto seleccionado en la segunda línea de la pantalla anterior.
18. Cuando vea el objeto del subárbol de la cola de impresión en la segunda línea, pulse **Intro**.
19. En la pantalla siguiente, desplácese para que aparezca el punto en la segunda línea y pulse **Intro** para finalizar la búsqueda.

    Aparece el objeto seleccionado.
20. Pulse **Intro** para aceptar el objeto.

Configuración Bindery

Las siguientes pantallas se utilizan para la configuración Bindery. Asegúrese de que la impresora esté conectada con la red y de haber configurado uno o más servidores de archivos NetWare 3.x con un servidor de impresión y una cola de impresión para imprimir trabajos.

También puede configurar servidores NetWare 4.x y 5.x para ejecutar en modo de emulación Bindery, pero no puede agregar un servidor 4.x o 5.x que se ejecute en modo de emulación que esté en el árbol seleccionado en Configuración NS.

El servidor NetWare debe estar funcionando. Necesita un nombre para la conexión y una clave, en caso de haberla configurado.

Consulte el capítulo *Configuración del servidor de red* si desea obtener mayor información acerca de cómo configurar la impresión con Novell Netware.

1. Pulse el botón **En línea** y pulse el botón **Menú** hasta que aparezca la opción Configuración de servicios de red.
2. Pulse el botón **Intro** hasta que aparezca la opción Activar Bindery. Utilice esta opción para activar servicios de emulación Bindery.

   Aparece la pantalla Ajustes Bindery.
3. Use los **botones de flecha ascendente** y **descendente** para desplazarse por las opciones del menú. Seleccione una de las siguientes opciones:
   - **Ver** muestra una lista de los servidores de archivos Novell ya conectados a la impresora.
   - **Cambiar** muestra una lista de los todos los servidores disponibles para que agregue uno o cambie los ajustes del servidor de impresión.
   - **Elimin serv arch** muestra una lista de los servidores conectados que puede desconectar.
   - **Omitir** no toma en cuenta las opciones Bindery y pasa a la pantalla Intervalo de sondeo.

   Use los **botones de flechas ascendente** y **descendente** para ver la lista de servidores. Pulse **Intro** para ignorar las opciones restantes y pasar a la pantalla Intervalo entre sondeos.

4. Si se necesita una clave para conectarse con el servidor, aparece la pantalla Login del servidor de archivos.

   Use los **botones de flecha ascendente** y **descendente** para ver la lista de opciones. Pulse **Intro** para aceptar una opción.

5. Cuando aparece la pantalla Clave del servidor, use los **botones de flecha ascendente** y **descendente** para introducir la clave.

6. Cuando aparece la pantalla Servidor de impresión, use los **botones de flecha ascendente** y **descendente** para desplazarse por la lista de servidores definidos para el servidor de archivos elegido. Después de seleccionar un servidor de impresión, pulse **Intro.**

   Si se necesita una clave para conectarse, aparece la pantalla Clave del servidor de impresión. Use los **botones de flecha ascendente** y **descendente**, y pulse **Intro** para introducir la clave.

   Si menos que ocho servidores de archivos están conectados, aparece la pantalla ¿Otro servidor de archivos?. Seleccione **Sí** para que vuelva a aparecer la lista de los servidores disponibles. Seleccione **No** para dejar de agregar servidores de archivos y que aparezca la pantalla Interv Interr.

   Si está conectada la cantidad máxima de servidores de archivos (ocho), aparece la pantalla Interv Interr (seg). Con los **botones de flecha ascendente** y **descendente** especifique el intervalo (1-999 segundos) para que la impresora se comunique con el servidor Novell (15 es el intervalo prefijado). Si selecciona un intervalo corto, aumenta el tráfico de red. Esto podría volver más lentos otros trabajos de red. Pulse **Intro**.

Configuración SMB

Server Message Block (SMB) es un protocolo de impresión y de compartir archivos punto a punto y es el método de impresión prefijado para la mayoría de las aplicaciones Windows. SMB se ejecuta sobre TCP/IP y no necesita IPX. Cuando la función que permite compartir los archivos y la impresora está activada para los clientes de Microsoft, SMB puede ejecutarse en Windows 95/98, Windows 2000 y Windows NT.

1. Pulse el botón **En línea** y pulse el botón **Menú** hasta que aparezca la opción Configuración de servicios de red.
2. Pulse el botón **Intro** hasta que aparezca la opción Activar SMB. Utilice esta opción para activar la comunicación de red utilizando SMB.
3. En la pantalla Usar nombre del servidor, seleccione **Sí** o **No** (La opción prefijada es No). Seleccione Sí para designar un servidor WINS (Windows Internet Name Server) como un servidor SMB.

   Se le pedirá que introduzca la dirección IP del servidor.
4. Con los **botones de flecha ascendente** y **descendente** introduzca la **dirección IP** del servidor WINS deseado.

   Se le pedirá que introduzca el **Nombre del servidor** (el nombre prefijado es XEROX DC 2006).
5. Con los **botones de flecha ascendente** y **descendente** introduzca un nombre para la impresora (servidor SMB).

   Se le pedirá que introduzca algún comentario sobre el servidor.
6. Con los **botones de flecha ascendente** y **descendente** introduzca un comentario sobre la impresora o el nombre (servidor SMB), tal como **Sólo producción**. Este comentario identificará a la impresora en Entorno de red Windows. Cuando el comentario se ajuste, aparecerá en la segunda línea al aparecer la pantalla Comentario del servidor. Cuando se selecciona la impresora en la máquina de un cliente, el comentario del servidor aparece debajo de la sección Detalles de la ventana Información del servidor.
7. Pulse **Intro** para que aparezca la opción Nombre del dominio (el nombre prefijado es WORKGROUP). Con los **botones de flecha ascendente** y **descendente** introduzca el grupo de trabajo o dominio donde quiere que aparezca la impresora. Use sólo mayúsculas.

Páginas de información de impresión

Puede imprimir varias páginas de información y de prueba desde el panel de control de la impresora antes de configurar la impresora o en cualquier otro momento desde la pantalla Preparada o Ahorro de energía, Encendido:

Opción	Descripción
Imprimir configuración	Una página que muestra la configuración actual del dispositivo y presenta una lista de las opciones seleccionadas para todos los menús de configuración.
Imprimir patrón de prueba	Una página que incluye una carta de prueba que se usa para diagnóstico del motor.
Imprimir registro de trabajos	Una lista de los últimos trabajos que se imprimieron.
Imprimir lista de fuentes PS	Una lista de fuentes PostScript residentes en la impresora.
Imprimir lista de fuentes PCL	Una lista de fuentes PCL residentes en la impresora
Imprimir ayuda menú	Una descripción de una página del panel de control y sus componentes. Incluye cómo trabajan, una lista de menús del nivel más alto y una breve explicación de cada menú.
Imprimir Página de test	Esta página le permite confirmar que la impresora está conectada correctamente. Incluye muestras de color que puede usar para identificar problemas de impresión, e información tal como el nombre de la impresora, los protocolos de red activados y la cantidad de memoria.

1. Encienda la impresora y espere a que se caliente.

   Aparecen mensajes en el panel de control mientras la impresora efectúa sus pruebas de modo inicial.

2. Desde la pantalla Preparada, pulse el botón **Menú** en el panel de control de la impresora hasta que aparezca **Imprimir páginas de la lista**.

3. Pulse el botón **Intro** para que aparezca la primera opción de la página de información (Página de configuración de la impresión).

   Pulse los **botones de flecha ascendente** y **descendente** para ver otras opciones de páginas de información para imprimir. Pulse el botón **Intro** para imprimir la página deseada.

   La impresora imprime su selección.

8 Configuración del servidor de red

En este capítulo se describen entornos que suelen incluir uno o más servidores de red Novell NetWare y Windows NT 4.0 que comparten la impresión en la DocuColor 2006. Se describe la configuración de los servidores que utilizan protocolos IPX/SPX o TCP/IP para comunicarse con la impresora. También se incluyen pautas para configurar la comunicación directa desde estaciones de trabajo Windows NT 4.0 y UNIX, donde el servidor de red es opcional. Además, se explican los requisitos para los clientes de red que van a imprimir en la DocuColor 2006 y a ejecutar utilidades Fiery y Fiery WebTools.

Para procedimientos específicos de Novell, consulte la documentación de Novell.

La DocuColor 2006 puede aceptar al mismo tiempo trabajos desde servidores NetWare, Windows NT 4.0 y AppleShare, así como trabajos enviados directamente desde estaciones de trabajo de Windows NT o UNIX. Debido a que los servidores AppleShare no requieren una configuración especial, no figuran en esta sección, excepto cuando se utilizan en el entorno NT 4.0 Windows.

Compatibilidad de las utilidades Fiery

Las utilidades Fiery (ColorWise Pro Tools y Fiery Link) son compatibles sobre la plataforma TCP/IP en plataformas de Windows 95/98, Windows 2000 y Windows NT 4.0. En los capítulos siguientes encontrará más información según el tipo de red.

Impresión en una red NetWare 3.x, 4.x o 5.x

Las funciones NetWise™ que se presentan en la DocuColor 2006 son compatibles con los siguientes entornos operativos de red:

- NetWare 5.x: Bindery y Servicios de directorio Novell (NDS)
- NetWare 4.x: Servicios de directorio Novell (NDS)
- NetWare 3.x: servicios Bindery
- Servidores que ejecutan NetWare 4.x en modo de emulación Bindery

El término *servidor Bindery* está referido a un servidor de archivos Novell que ejecuta NetWare 3.x o NetWare 4.x y NetWare 5.x en modo de emulación.

El término *NDS* describe los componentes de un sistema operativo NetWare que ejecuta NetWare 4.x en modo nativo.

Las redes NetWare basadas en Ethernet y Token Ring son compatibles con el protocolo IPX/SPX. Las redes NetWare basadas en Token Ring también son compatibles con TCP/IP.

Para configurar un entorno NetWare correctamente, es necesaria la cooperación del administrador de red Novell. Debe contar con privilegios del administrador en la red para crear nuevos objetos Bindery o NDS.

Los clientes NetWare imprimen en la DocuColor 2006 a través del servidor de red Novell. En este capítulo se describen la configuración del servidor y de la red del cliente.

Para mayor información acerca de la impresión y la configuración del cliente, consulte los capítulos referidos a instalación e impresión que correspondan a su sistema operativo.

La DocuColor 2006 puede recibir trabajos de impresión desde clientes NetWare a través de las topologías de red Ethernet o Token Ring. Durante la configuración de la impresora, usted seleccionará el tipo o los tipos de estructuras que se utilizarán para la comunicación entre la DocuColor 2006 y los servidores de red. El tipo de estructura describe el formato de un paquete de comunicaciones. Los tipos de estructuras se especifican en un archivo de inicio cuando el servidor NetWare (o cualquier otra estación de trabajo) carga los controladores de red.

Las estaciones de trabajo de los clientes que son compatibles con IPX y ejecutan Windows 95/98 y Windows NT 4.0 se comunican directamente con la impresora, y no a través del servidor NetWare. Windows 2000 no es compatible con las utilidades Fiery basadas en red.

Descripción general de la impresión IPX en la DocuColor 2006

La configuración de la DocuColor 2006 es similar a la de cualquier otra impresora PostScript en la red. La siguiente información resulta útil para administradores de sistemas experimentados.

La DocuColor 2006 con conexiones IPX presenta estas características:

- NetWare 3.x, 4.x y 5.x son compatibles directamente. NetWare 4.x también son compatibles a través de emulación Bindery.
- La conexión mínima a la DocuColor 2006 incluye un servidor de archivos, un servidor de impresión y una cola NetWare.
- Pueden configurarse de manera simultánea un árbol de directorio (para NetWare 4.x) y hasta ocho servidores Bindery. Este límite también se aplica para las configuraciones Ethernet o Token Ring.
- La DocuColor 2006 busca los trabajos de impresión en un servidor de impresión NetWare por cada servidor Bindery.
- Cada servidor de impresión puede almacenar trabajos para cualquier conexión de impresión en la DocuColor 2006.
- Las estaciones de trabajo Windows 95/98 y Windows NT 4.0 (tengan o no un servidor Novell) pueden usar protocolos IPX/SPX para comunicarse con la impresora directamente o emplear utilidades Fiery (ColorWise Pro Tools y Fiery Link).

Los servidores de archivos NetWare son compatibles con la creación de colas de impresión, que son áreas de almacenamiento para trabajos de impresión. Cuando un cliente en una estación de trabajo remota decide imprimir, el trabajo es dirigido a una cola de impresión en el servidor de archivos NetWare y se pone en spool en el disco del servidor NetWare, liberando la estación de trabajo del cliente.

Las colas del servidor NetWare deben tener nombres que se correspondan con la conexión Directa (_direct), la cola Impresión (_print) y la cola En espera (_hold) de la impresora. A los nombres de cola NetWare se les debe asignar una de las siguientes extensiones en letras minúsculas:

_print

_hold

_direct

No debe volver a ejecutar Configuración cuando agregue o quite una cola NetWare, pero debe inicializar estos ajustes apagando y encendiendo la impresora después de crear o quitar una cola.

Cuando la DocuColor 2006 está configurada para conectarse a un servidor NetWare, sondea el servidor NetWare para los trabajos que están en cada una de las colas. Si se encuentran trabajos, se transfieren a través de la red a la conexión correspondiente. Por ejemplo, los trabajos de la cola Netware con la extensión _print se envían a la cola de impresión. Mientras que un trabajo se procesa e imprime, se crea un informe del trabajo. Puede acceder al registro de trabajos que contiene estos informes en cualquier momento.

Configuración de un servidor NetWare 3.x, 4.x o 5.x para impresión

Consulte esta sección cuando configure un servidor de archivos NetWare para que los usuarios de red puedan imprimir en la DocuColor 2006 desde sus estaciones de trabajo y la impresora pueda recibir trabajos desde el servidor NetWare.

Para configurar *cada* servidor de archivos NetWare, siga estos pasos:

- Asegúrese de que el servidor esté conectado a una red IPX en funcionamiento.
- Conéctese como el supervisor desde un PC conectado al servidor de archivos NetWare.
- Para instalaciones NetWare 4.x y 5.x, configure una conexión NDS.
- Para NetWare 4.x y 5.x en modo de emulación, ajuste el contexto Bindery.
- Para NetWare 3.x y para NetWare 4.x y 5.x en emulación Bindery, configure un servidor de archivos, un servidor de impresión y una cola de impresión para la DocuColor 2006.

En las siguientes secciones y en su documentación de NetWare se ofrecen más detalles.

Con servicios Bindery, puede encaminar todos los trabajos de impresión de la DocuColor 2006 a través del mismo servidor de archivos NetWare, o puede configurar más de un servidor de archivos para manejar trabajos de la DocuColor 2006.

Las funciones que puede realizar con el servidor Novell, en la DocuColor 2006 y en la estación de trabajo del cliente se resumen en las tablas que figuran a continuación. Realice primero las operaciones

en el servidor, después en la DocuColor 2006 y finalmente en la estación de trabajo del cliente.

Configuración de conexiones NDS

En el servidor de archivos NDS	En Configuración de Web	En la estación de trabajo del cliente
En NetAdmin: Cree colas de impresión NDS Cree la impresora NDS y asigne colas de impresión Cree el servidor de impresión y asigne la impresora Configure usuarios de la cola de impresión	• Configuración del puerto: Configuración Ethernet • Configuración del protocolo: Configuración IPX/SPX: selección de tipo(s) de estructura(s) • Configuración del servicio: Configuración PServer y NDS • Seleccione **Raíz** • Examine para seleccionar **servidor de impresión** • Especifique raíz de búsqueda de la cola de impresión (optativo) • Ajuste el intervalo de sondeo	Instale el software del usuario Para imprimir: Conecte el cliente con las colas de impresión que configuró en el servidor de archivos NetWare (asociado con el servidor de impresión seleccionado en Configuración NDS). Para ejecutar las utilidades Fiery: Configure la conexión a la impresora.

Configuración de una conexión Bindery

En el servidor de archivos Bindery	En Configuración de Web	En la estación de trabajo del cliente
En PConsole: Seleccione hasta 8 servidores de archivos NetWare Para *cada* servidor de archivos: • Configure el servidor de impresión • Configure la cola de impresión • Configure los usuarios de la cola de impresión	• Configuración del puerto: Configuración Ethernet • Configuración del protocolo: Configuración IPX/SPX: selección de tipo(s) de estructura(s) • Configuración del servicio: Configuración PServer y Configuración Bindery • Agregue hasta 8 servidores de archivos • Ajuste el intervalo de sondeo	Instale el software del usuario Para imprimir: Conecte al cliente con las colas de impresión que configuró en el servidor de archivos NetWare (asociado con el servidor de impresión seleccionado en Configuración Bindery). Para ejecutar las utilidades del servidor: Configure la conexión a la impresora

Configuración de una conexión NDS

En NDS, todas las entidades NetWare (objetos) se organizan en una estructura de árbol jerárquica. Los objetos tienen un nombre, propiedades y un contexto que define su ubicación en el árbol de directorio. Para la DocuColor 2006, debe definir una impresora, un objeto del servidor de impresión y uno o más objetos de la cola de impresión. Los objetos se crean en programas del administrador NetWare como PConsole, NetAdmin o NetWare Administrator.

Al objeto del nivel más alto se lo conoce como el objeto [Raíz]. El nombre del objeto [Raíz] es también el nombre del árbol. Debajo del [Raíz] hay otros objetos: *contenedores* que consisten de otros objetos, u objetos *hoja* que no contienen otros objetos. El acceso a los objetos es controlado por derechos que se definen como las propiedades de cada objeto. Los derechos son establecidos por los administradores de sistemas.

Configuración del contexto Bindery NetWare 4.x o 5.x

Sólo puede conectar un árbol de directorio a la DocuColor 2006. Si necesita conectar servidores NetWare 4.x o 5.x adicionales, puede hacerlo por medio de la emulación Bindery, que logra que el servidor 4.x o 5.x se comporte y sea aceptado como un servidor NetWare 3.x.

Punto clave: *el servidor de archivos seleccionado debe estar en un árbol distinto del que se ha seleccionado en la configuración NDS.*

Hasta ocho servidores Bindery, en modo de emulación nativo 3.x o 4.x o 5.x pueden conectarse a la DocuColor 2006.

A fin de configurar el servidor NetWare 4.x o 5.x en modo de emulación Bindery para imprimir en la DocuColor 2006, el administrador del sistema debe:

- definir la ruta de Servicios de directorio al contenedor donde se crearán el servidor de impresión y la cola de impresión para la DocuColor 2006. El contenedor define el *contexto Bindery* para la estructura de red.
- editar el archivo de inicio de red para ajustar el contexto bindery.
- activar el nuevo contexto Bindery.

Configuración de una cola de impresión NetWare para Bindery

Para NetWare 3.x y para 4.x o 5.x en modo de emulación, el servidor de impresión y la cola de impresión NetWare para la DocuColor 2006 se crean y configuran desde NetWare Print Console (PCONSOLE), una utilidad que se almacena en el directorio público NetWare.

Al igual que con NDS, cree varias entidades NetWare en un servidor Novell, después selecciónelas en Configuración de red.

Configuración de la impresión para clientes NetWare para Windows

Antes de configurar las estaciones de trabajo del cliente para impresión, asegúrese de haber realizado la configuración de red para la DocuColor 2006 y de que los ajustes reflejan las entidades que creó en las utilidades del administrador NetWare.

Para imprimir en la DocuColor 2006, conecte todos los clientes de Windows a un servidor Novell NetWare y permita que se conecten al servidor o a los servidores de impresión NetWare donde definió una cola de impresión.

Después de configurar el servidor Novell y la DocuColor 2006, la configuración del cliente consiste en lo siguiente:

- Instalación del protocolo de red, uniéndolo con la tarjeta del adaptador de red y permitiendo que el cliente se conecte al servidor de archivos NetWare.
  En las estaciones de trabajo Windows 95/98 y Windows 2000, tanto el protocolo compatible con IPX/SPX como el cliente para redes NetWare deben cargarse desde el panel de control de red. En las estaciones de trabajo de Windows NT, debe instalarse el servicio de cliente para NetWare (CSNW). Use esta opción en el panel de control para ajustar las opciones de impresión y especificar el servidor NetWare que prefiera.
- Configuración de la DocuColor 2006 como una impresora PostScript o PCL por medio de la instalación de un controlador de impresora PostScript o PCL y del PPD o PDD de la DocuColor 2006 (archivo de descripción PostScript o PCL de la impresora).
- Agregado de un puerto de red y conexión de la estación de trabajo a una o más colas NetWare definidas en DocuColor 2006. Consulte el capítulo *Conexión con la red* para aprender a conectarse con estaciones de trabajo Windows 95/98 y NT 4.0.
- Instalación de otro software Fiery, como archivos de referencias de colores.
  Para obtener mayores detalles, consulte el capítulo *Instalación del software Fiery para Windows y Macintosh*.

La DocuColor 2006 en una red TCP/IP con Windows NT 4.0

Cuando una estación de trabajo Windows NT 4.0 se configura para conectarse a la DocuColor 2006 con TCP/IP, puede imprimir directamente a la impresora. Si la estación de trabajo comparte la impresora a través de la red, está actuando como un servidor de impresión para los clientes de Windows NT 4.0. Las estaciones de trabajo del cliente imprimen en la DocuColor 2006 imprimiendo en el servidor de impresión Windows NT 4.0. La impresión puede monitorearse y controlarse en este servidor.

Cuando los protocolos TCP/IP están cargados, se pueden ejecutar utilidades Fiery y Fiery WebTools desde una estación de trabajo Windows NT 4.0 o Windows 95/98.

El servidor Windows NT 4.0 también puede utilizar protocolos AppleTalk para imprimir. Al crear una impresora para compartir con usuarios de AppleTalk, no *capture* la impresora, ya que esto obliga a todos los usuarios a imprimir en el servidor en lugar de imprimir directamente en la impresora. Si captura la impresora, las conexiones de impresión no aparecerán en el Selector Mac OS.

Compruebe lo siguiente al realizar las conexiones de red TCP/IP:

- asegúrese de que las direcciones IP sean válidas para la DocuColor 2006 y para cualquier otra estación de trabajo que va a imprimir en esa impresora o ejecutar utilidades Fiery.
- en Configuración de la impresora, active TCP/IP e introduzca la dirección IP, de la máscara de subred y de la puerta de enlace para la DocuColor 2006. Puede introducir estas direcciones manualmente o utilizar protocolos DHCP, RARP o BOOTP para asignarlas de manera dinámica.
- asegúrese de que el nombre y dirección de la DocuColor 2006 figuren en un servidor de nombre de dominio (DNS) o en una base de datos de nombres de hosts utilizada por el sistema.
- asegúrese de que la tabla de hosts del sistema incluya el nombre interno correcto para la DocuColor 2006 como impresora remota.
- para Windows NT 4.0, instale los archivos de los controladores de impresora PostScript y PCL de la DocuColor 2006 en el servidor Windows NT 4.0 que vienen en el CD del software del usuario.
- repita la instalación para todos los que impriman en la DocuColor 2006. Cada servidor y estación de trabajo que ejecute las utilidades Fiery con TCP/IP también necesita el protocolo TCP/IP y el software de utilidades Fiery.

Configuración de un servidor Windows NT 4.0

Siga este procedimiento para configurar un servidor Windows NT 4.0 para comunicarse con la DocuColor 2006. Éstos son los pasos básicos:

- Cargue el protocolo de red TCP/IP y configúrelo con una dirección IP, de máscara de subred y de puerta de enlace.
- Introduzca el nombre de host de la DocuColor 2006 en la base de datos de hosts.
- Configure la impresora.
- En el servidor Windows NT 4.0, cree una impresora para cada conexión de impresión, instale los controladores de impresora adecuados y, si quiere, comparta la impresora en la red.
- Introduzca el nombre de host y de la impresora remota para la DocuColor 2006 en la conexión de la impresora.
- Si el servidor Windows NT 4.0 es también una estación de trabajo, instale las utilidades Fiery.

Encontrará más detalles en los capítulos siguientes y la documentación de Microsoft.

Agregado de la DocuColor 2006 a la red TCP/IP (Windows NT 4.0)

Si su red TCP/IP tiene servidores Windows NT 4.0 y clientes de Windows NT 4.0, lleve a cabo el siguiente procedimiento.

1. Registre la dirección IP de la impresora en la base de datos de nombres de hosts que utiliza el sistema.

   Para las instalaciones que no tienen un administrador del sistema o una base de datos central de nombres de hosts, agregue la impresora al archivo de **hosts** en el servidor Windows NT 4.0.

   Agregue la impresora al archivo de **hosts** en las estaciones de trabajo que tengan cargado TCP/IP y van a usar utilidades Fiery.

El archivo de hosts de Windows NT 4.0 es compatible con el archivo de hosts de UNIX. El archivo se utiliza como un equivalente de Servicios de nombre de dominio (DNS) local. Tiene el mismo formato que el archivo /etc/hosts de los servidores UNIX:

Dirección IP<TAB>nombre de host<TAB>#comentarios

donde <TAB> indica que debe pulsar el tabulador.

Para determinar la dirección IP y el nombre del servidor del sistema, imprima una página de configuración desde el panel de control de la DocuColor 2006.

Escriba la entrada sin espacios, pero introduzca los valores adecuados para su entorno. El nombre de host debe ser el mismo que le asignó a la DocuColor 2006 en Configuración del servidor en el panel de control.

Un ejemplo de entrada para la DocuColor 2006 como impresora remota es 127.0.0.1<TAB>Phaser<TAB>#Marketing_impresora

Si la impresora ya ha sido definida en un archivo /etc/hosts o en una base de datos de nombres de hosts equivalente en una estación de trabajo UNIX en la red, debe usar el mismo nombre de host que le asignó a la impresora remota en el archivo /etc/printcap.

2. Lleve a cabo la configuración de la impresora para que sea compatible con la impresión TCP/IP.

   Introduzca las opciones en Configuración del protocolo. Introduzca los valores para la dirección IP de la impresora, la de la máscara de subred y la de la puerta de enlace.

Instalación de la DocuColor 2006 como impresora compartida

El primer paso para crear una impresora es instalar los archivos del controlador de impresora Adobe PostScript, que permiten que las aplicaciones accedan a algunas funciones de la impresora. Para cada estación de trabajo que va a imprimir de manera directa e independiente en la DocuColor 2006, consulte el capítulo *Instalación del software del usuario en un entorno Windows* para el sistema operativo que corresponda.

Si usted es un administrador de un servidor o una estación de trabajo Windows NT 4.0, también puede crear una impresora y compartirla con clientes de Windows NT 4.0 en la red. Cuando una impresora se comparte, los clientes de Windows NT 4.0 que no pueden o no tienen permiso para establecer una conexión de red independiente con la impresora pueden imprimir a través del servidor.

Puede especificar que desea compartir la impresora en cualquier momento. Si todavía no instaló los archivos de la impresora DocuColor 2006 en el servidor de impresión de Windows NT 4.0, hágalo ahora.

Si ya instaló los archivos de la impresora en el servidor de Windows NT 4.0, consulte la documentación de Windows para obtener información sobre cómo compartir el servidor.

Si se edita más de una conexión de impresión para la DocuColor 2006 (por ejemplo, cola Impresión y cola En espera), quizá quiera crear una impresora para cada conexión de impresión de modo que tanto usted como otros usuarios puedan imprimir en cada cola directamente.

Configuración de clientes de un servidor de Windows NT 4.0 o Windows 2000

Cada cliente de un servidor de Windows NT 4.0 va a usar un protocolo de red para comunicarse con el servidor. Cada cliente puede imprimir en la DocuColor 2006 si la impresora es compartida por un servidor o estación de trabajo Windows NT 4.0 o Windows 2000. En ese caso, la estación de trabajo del cliente no tiene que utilizar el mismo protocolo de red para conectarse con el servidor de Windows NT 4.0 o Windows 2000 ya que el servidor sirve para comunicarse con la impresora.

1. Para estaciones de trabajo de clientes de Windows NT 4.0, conéctese al servidor de impresión y seleccione la impresora antes de imprimir.
2. Haga clic con el botón derecho del ratón en el icono y seleccione la opción **Abrir**.
3. Seleccione **Sí** para que Windows configure la impresora.

Después de seleccionar la impresora, los clientes pueden elegirla desde el cuadro de diálogo Configuración de impresión, Configuración de página o Imprimir de su aplicación. Los clientes pueden cambiar las opciones de impresión para su propio trabajo, pero las propiedades de la impresora no pueden elegirse. Cuando un cliente selecciona **Imprimir**, el trabajo se transmite al servidor de impresión Windows NT 4.0 o Windows 2000 y a la cola seleccionada de la DocuColor 2006. El trabajo figura en Administrador de impresión en la estación de trabajo del cliente, y el administrador puede rastrearlo en la ventana DocuColor 2006 en Administrador de impresión en el servidor de impresión Windows NT 4.0 o Windows 2000.

Configuración de las estaciones de trabajo del cliente y del servidor para Fiery WebTools

Fiery WebTools permite acceder a varias funciones de la impresora a través de Internet o intranet corporativa, ofreciendo mayor flexibilidad en la administración a distancia. Puede tener acceso a Fiery WebTools desde una estación de trabajo Windows 95/98, Windows 2000, Windows NT 4.0 o Mac OS.

Fiery WebSetup sólo es compatible con Windows 95/98, Windows 2000 y Windows NT 4.0.

Configuración de Fiery WebTools en la impresora

1. En Configuración de red, active TCP/IP.
2. Introduzca una dirección IP y de máscara de subred válida y exclusiva para la impresora. Si es necesario, introduzca una dirección de puerta de enlace.
3. Active Servicios de Web.
4. En Configuración de la impresora, confirme que la cola de impresión esté editada.

Configuración de Fiery WebTools en una estación de trabajo de cliente

1. Active la conexión de red TCP/IP.
2. Introduzca una **Dirección IP** válida y exclusiva para la impresora y una **Máscara de subred** para la estación de trabajo. Si es necesario, introduzca **Dirección de puerta de enlace**.
3. Instale un visualizador de Internet que sea compatible con el lenguaje y las estructuras Java, tales como Internet Explorer 4.x o versiones superiores, o Netscape Navigator 4.x o versiones superiores.

Acceso a Fiery WebTools

1. Inicie el visualizador de Internet.
2. Introduzca la **Dirección IP** o **Nombre DNS** de la impresora.
3. Pulse **Intro**.

   Aparece la página de inicio de Fiery. Seleccione el nombre de la WebTool que desea utilizar. Para mayor información, consulte el capítulo dedicado a la herramienta.
4. Seleccione el botón **Configurar** e introduzca la información necesaria para restringir el acceso del usuario a determinadas WebTools.

Cambio del destino WebLink

1. Inicie el visualizador de Internet.
2. Introduzca la **Dirección IP** o **Nombre DNS** de la impresora.
3. Introduzca la **clave** (contraseña) del administrador (si es necesario) y seleccione **Aceptar**.
4. Pulse la tecla **Control** (Mac OS) o la tecla **CTRL** (Windows) mientras selecciona el botón **WebLink**.
5. Introduzca **Nueva dirección de WebLink (URL)** y seleccione **Aceptar**.

La impresora en una red con estaciones de trabajo UNIX

Cuando una estación de trabajo UNIX se configura con el protocolo lpd y se conecta a la impresora a través de una red TCP/IP, puede imprimir directamente en la DocuColor 2006.

Para configurar estaciones de trabajo UNIX se necesita un administrador con privilegios de raíz. Después de la configuración inicial, los usuarios de UNIX simplemente envían trabajos de impresión a una impresora con nombre.

Las herramientas de administración de trabajos, junto con las utilidades Fiery y Fiery WebTools, no están disponibles en la plataforma UNIX. Un PC con Windows o Mac OS que esté en la misma red que el PC con UNIX configurado para usar TCP/IP para imprimir en la DocuColor 2006 puede usar las herramientas de administración de trabajos para manejar los trabajos originados desde todas las estaciones de trabajo de la red.

Para configurar una impresora en un entorno UNIX deben cumplirse iguales requisitos que para cualquier impresora o nuevo dispositivo:

- necesita una dirección IP distinta para la impresora y para cada estación de trabajo de la red.
- debe asignarle a la impresora un nombre asociado con la dirección IP.
- la dirección IP de la impresora debe registrarse para la red en una base de datos de nombres de hosts y también en la misma impresora.
- debe editarse la cola Impresión o la En espera (o ambas).

La impresión lpd no es compatible con la conexión Directa.

La DocuColor 2006 tiene un controlador que entiende protocolos lpd.

El nombre de la impresora remota (rp en el archivo /etc/printcap) debe emplearse para que la comunicación resulte satisfactoria y debe ser **print** o **hold**. El nombre de la impresora remota también se usa para configurar estaciones de trabajo o servidores Windows NT 4.0 que se conectan a la impresora a través de TCP/IP. Introduzca el nombre de la impresora remota cuando configure la impresora en el cuadro Agregar impresora compatible con LPR.

Configuración de la impresora en redes TCP/IP

Cada host en una red TCP/IP, incluyendo la impresora, debe tener una dirección de Internet de 32 bits (dirección IP) exclusiva. Las estaciones de trabajo en una red TCP/IP pueden imprimir directamente en la DocuColor 2006 como impresora remota o pueden hacerlo en un servidor de Windows NT 4.0 o una estación de trabajo UNIX que actúe como servidor de impresión. Debido a que la impresora pone trabajos en spool y actúa como un servidor de impresión, colocar otro servidor de impresión entre una estación de trabajo y la impresora no implica ninguna ventaja. Sin embargo, si decide hacerlo, la configuración no es diferente excepto porque la estación de trabajo del cliente no tiene su propia área de spool.

Configuración de la impresión en sistemas UNIX

1. Especifique los ajustes adecuados en Configuración del servidor.
2. Especifique los ajustes adecuados en Configuración de red. Introduzca una dirección IP válida, de máscara de subred y de puerta de enlace para la impresora.
3. Especifique los ajustes adecuados en Configuración de la impresora. Edite la cola Impresión y/o la cola En espera.

Configuración TCP/IP para la comunicación con la impresora

1. El superusuario (conexión raíz) debe agregar la impresora a la tabla Host IP de la red o a otra base de datos de impresoras de red del sistema.
2. En el archivo o utilidad que usa la impresora, especifique el nombre de la impresora remota, el protocolo del servidor de impresión, la cola y el archivo de cola de impresión para el nombre de la impresora asignado.
3. Haga que la impresora esté disponible para otros usuarios de red.
4. Compruebe la conexión TCP/IP. Desde cualquier estación de trabajo de la red, acceda al símbolo del sistema y escriba:

   ping <Dirección IP>

   Después de configurar la impresora como una impresora de red, también puede escribir:

   ping <Nombre de host>

   El servidor debe dar una respuesta que incluya la dirección IP de la impresora. Algunos sistemas van a responder con una presentación continua de resultados desde la dirección IP. Para detenerla, pulse **Control-C**. Puede usar el comando ping en cualquier momento.

9 Instalación del software del usuario en un entorno Windows 95/98

Siga estas instrucciones para instalar software y configurar la impresión desde sistemas Windows 95/98. Asegúrese de que la impresora esté conectada y configurada correctamente para su red. Para obtener detalles, consulte los capítulos *Conexión con la red* y *Configuración desde el panel de control de la impresora.*

Utilice el contenido de este capítulo de la siguiente manera:

- Dependiendo de la configuración, consulte una de las siguientes secciones para instalar los controladores de la impresora y configurar las conexiones adecuadas:
  - Impresión con puerto paralelo
  - Impresión IPX/SPX
  - Impresión SMB
- Especifique las opciones de la impresora de acuerdo con la sección **Selección de las opciones de la impresora**.
- Si es necesario, consulte la sección *Instalación de software adicional para Windows 95/98*.

Todos los archivos que necesita están incluidos en el CD del software del usuario.

Además de utilizar el CD del software del usuario, puede bajar controladores de impresora desde la impresora a la estación de trabajo con Instalador WebTool (si el administrador del sistema ha activado el acceso de Internet a la impresora). Después puede instalar los controladores desde la estación de trabajo. Si desea conocer las instrucciones, consulte la sección *Uso del Instalador* que figura en el capítulo *Uso de Fiery WebTools*. Después de bajar los archivos de la impresora, el proceso de instalación es idéntico al que se realiza desde el CD del software del usuario.

Descripción general de la instalación

La instalación del software del usuario para la DocuColor 2006 incluye:

- Instalación del controlador de impresora PostScript o PCL y de los correspondientes archivos de descripción de la impresora, y configuración del controlador de la impresora para comunicarse con la impresora a través del Asistente para agregar impresora.
- Ajuste de las opciones de la impresora
- Copiado de archivos adicionales desde el CD del software del usuario en caso de ser necesario

No instale estos archivos utilizando el Instalador.

Antes de comenzar

1. Si el administrador del sistema no ha conectado la impresora al puerto deseado en la estación de trabajo, hágalo. Para obtener detalles, consulte los capítulos *Conexión con la red* y *Configuración desde el panel de control de la impresora*.

   Si no está seguro de qué tipo de red tiene, consulte al administrador del sistema.

2. Imprima una hoja de configuración en la impresora para conocer el nombre de la impresora y los ajustes que van a emplearse en los siguientes procedimientos.

Instalación de controladores de impresión PostScript o PCL

Aunque el procedimiento para las instalaciones de Windows 95 y 98 es similar, no es exactamente igual. Asegúrese de seguir el procedimiento correspondiente a su sistema operativo.

Si ya ha instalado un controlador de impresión para la DocuColor 2006, realice la desinstalación antes de instalar el nuevo controlador. Para mayor información, consulte la documentación de Windows.

Antes de empezar, imprima una página de configuración de la impresora. Para conocer procedimientos específicos, consulte el capítulo *Configuración desde el panel de control de la impresora*.

Instalación de controladores de impresión PostScript o PCL (Windows 95/98)

1. Coloque el CD del software del usuario en la unidad de CD-ROM.
2. Seleccione el botón **Inicio**, **Configuración** e **Impresoras**.
3. Haga doble clic en el icono **Agregar impresora** para que aparezca el Asistente para agregar impresora. Seleccione **Siguiente**.
4. Para instalar una impresora localmente, seleccione el botón de radio **Impresora local** y seleccione **Siguiente**.

   La opción Impresora local está disponible si se conectó a una estación de trabajo en la que tiene privilegios del administrador. Si no está disponible, agregue una impresora de red y siga el procedimiento para agregar un puerto. Consulte la sección *Realización de la conexión* que figura en este capítulo.
5. En los cuadros de diálogo donde aparecen las listas de los fabricantes y las impresoras, seleccione el botón **Utilizar disco**.

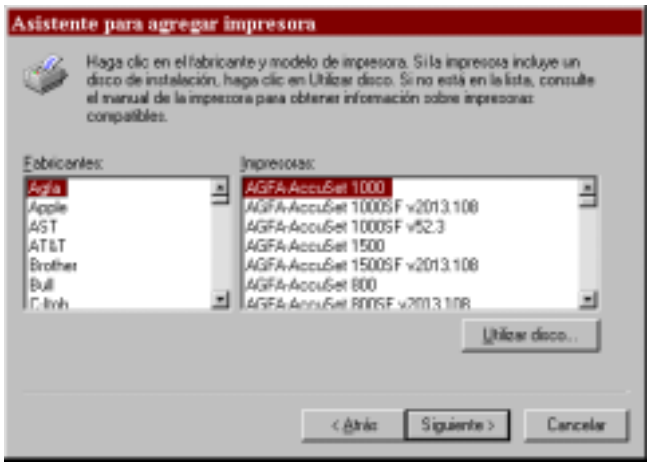

En el cuadro de diálogo Instalar desde disco se le pide el disco.

6. Lleve a cabo uno de los siguientes procedimientos:
   - Si va a instalar desde el CD, seleccione la unidad de CD-ROM (por ejemplo, D:\) del cuadro desplegable y seleccione el botón **Examinar**.
   - Si va a instalar desde archivos que bajó con Instalador WebTool, escriba el nombre de la unidad del disco duro (por ejemplo, C:\) y seleccione el botón **Examinar**.
7. Lleve a cabo uno de los siguientes procedimientos:
   - Si va a instalar desde el CD, busque una de las siguientes carpetas:
     - Impresión PostScript: **Español\Drv_impr\drv_PS\Win_9x**
     - Impresión PCL: **Español\Drv_impr\drv_PCL\Win_9x**
   - Si va a instalar desde archivos que bajó con Instalador WebTool, busque una de las siguientes carpetas:
     - Impresión PostScript: **Drv_impr\drv_PS\Win_9x**
     - Impresión PCL: **Drv_impr\drv_PCL\Win_9x**

   Seleccione **Aceptar** y asegúrese de que la opción **oemsetup.inf** o **oemsetup** esté seleccionada.

   La ruta se copia en el cuadro de diálogo Instalar desde disco.
8. Compruebe que la ruta sea correcta y seleccione **Aceptar**.

   En el cuadro Impresoras, seleccione la opción **Xerox DocuColor 2006**. Seleccione **Siguiente**.

*Si va a agregar una segunda impresora o realizar una actualización, se le preguntará si desea mantener el controlador existente o reemplazarlo. Seleccione **Reemplazar controlador existente** para asegurarse de que va a instalar la versión más reciente del controlador de la impresora.*

9. Seleccione **LPT1: Puerto de impresora ECP** y **Siguiente**.

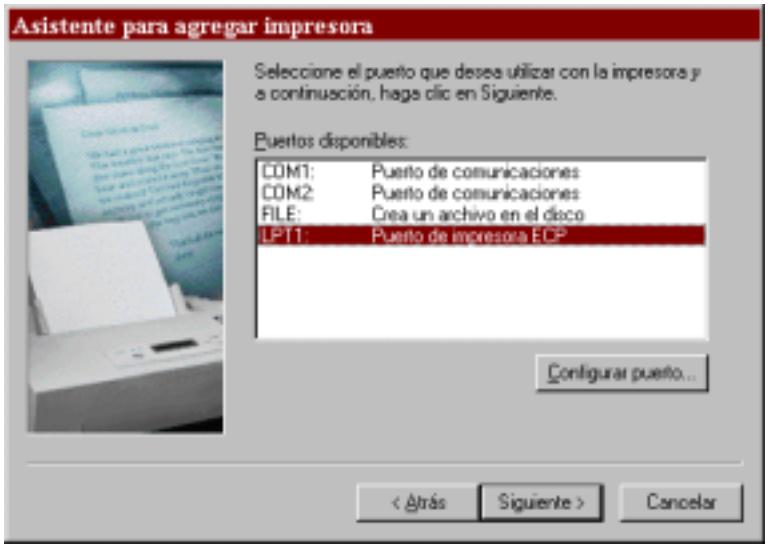

10. En el cuadro de diálogo Nombre de impresora, introduzca un **nombre** de hasta 31 caracteres para la impresora o deje el nombre prefijado.

    Este nombre se usará en las ventanas de impresoras y de colas.

Si introduce más de 31 caracteres, pueden surgir problemas de impresión con algunas aplicaciones de red.

11. Si quiere que la DocuColor 2006 sea la impresora predeterminada, seleccione el botón **Sí**; de lo contrario, seleccione **No**. Seleccione **Siguiente**.
12. Seleccione **No** en el siguiente cuadro de diálogo para posponer la impresión de una página de prueba y seleccione **Finalizar**.

    Cuando la instalación haya terminado, aparecerá la ventana Impresoras con un icono de la nueva impresora recién instalada.

Realización de la conexión

Para imprimir desde Windows 95/98, asegúrese de haber:

- configurado los servidores de red existentes.
- configurado la impresora para que acepte trabajos de impresión desde la estación de trabajo.
- configurado un puerto para cada estación de trabajo Windows en la red.

Impresión con puerto paralelo

Aunque el procedimiento para preparar los puertos paralelos en Windows 95 y 98 es similar, no es exactamente igual. Asegúrese de que va a utilizar el procedimiento que corresponde a su sistema operativo.

Preparación del puerto para la impresión con puerto paralelo en Windows 95

Lleve a cabo este procedimiento en Windows 95 sólo si el puerto no está ajustado en Puerto de impresora ECP (LPT1).

1. Seleccione el botón **Inicio**, **Configuración** y **Panel de control**.
2. Haga doble clic en el icono **Sistema** para que aparezca la ventana Propiedades del sistema.
3. Seleccione la ficha **Administrador de dispositivos**.

4. Haga doble clic en la opción **Puertos**.

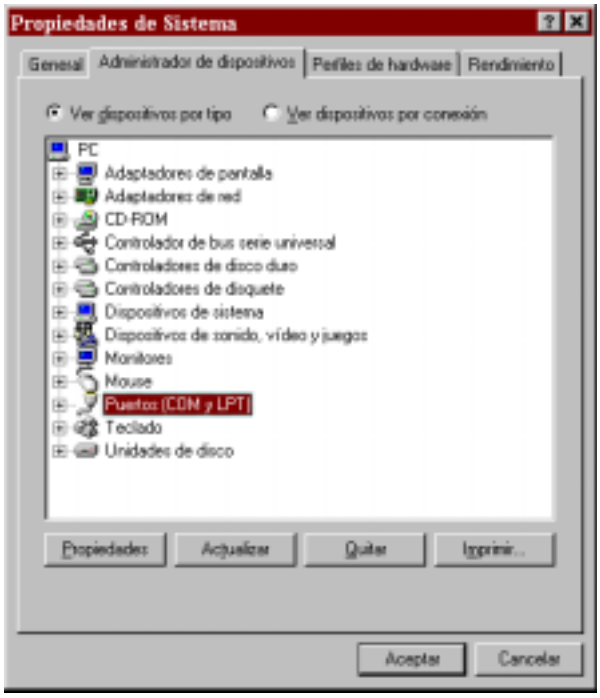

5. Haga doble clic en la opción **Puerto de impresora ECP (LPT1)**.
6. En el cuadro de diálogo Propiedades (LPT1), seleccione la ficha **Controlador** y la opción **Actualizar controlador**.
7. Seleccione **No** cuando se le pregunte si desea que Windows busque un controlador. Seleccione **Siguiente**.
8. Seleccione el botón de radio **Mostrar todo el hardware**.
9. De la lista Fabricantes, seleccione la opción **(Tipos de puertos estándar)**. De la lista Modelos, seleccione **Puerto de impresora ECP** (no Puerto de impresora). Seleccione **Aceptar** y **Finalizar**.

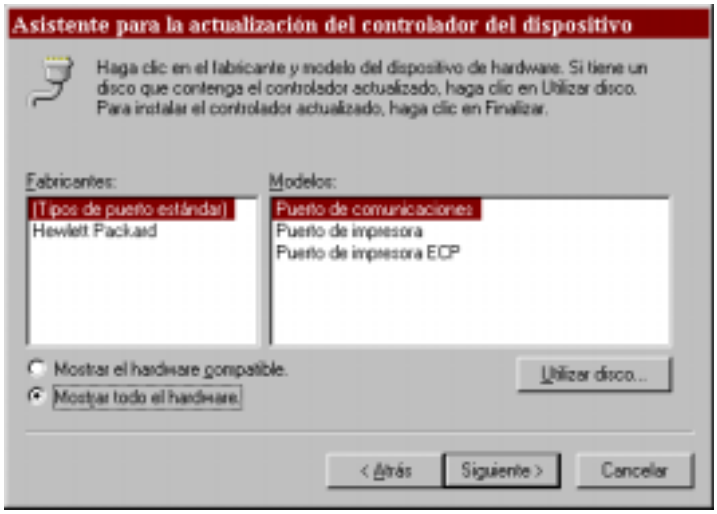

10. Seleccione **Aceptar** en el cuadro de diálogo Propiedades (LPT1).

Quizá deba colocar el CD del sistema Windows 95 para seguir este paso, dependiendo de si los archivos que necesita están o no en el disco duro.

11. Cuando se le pida que reinicie la estación de trabajo, seleccione el botón **Sí**.

    Después de que Windows 95 se reinicie, lleve a cabo el procedimiento que se describe en la sección *Configuración de la impresión con puerto paralelo*.

Preparación del puerto para la impresión con puerto paralelo en Windows 98

Lleve a cabo este procedimiento en Windows 98 sólo si el puerto LPT1 no está ajustado en Puerto de impresora ECP.

1. Seleccione el botón **Inicio**, **Configuración** y **Panel de control**.
2. Haga doble clic en el icono **Sistema** para que aparezca la ventana Propiedades del sistema.
3. Seleccione la ficha **Administrador de dispositivos**.
4. Haga doble clic en la opción **Puertos**.

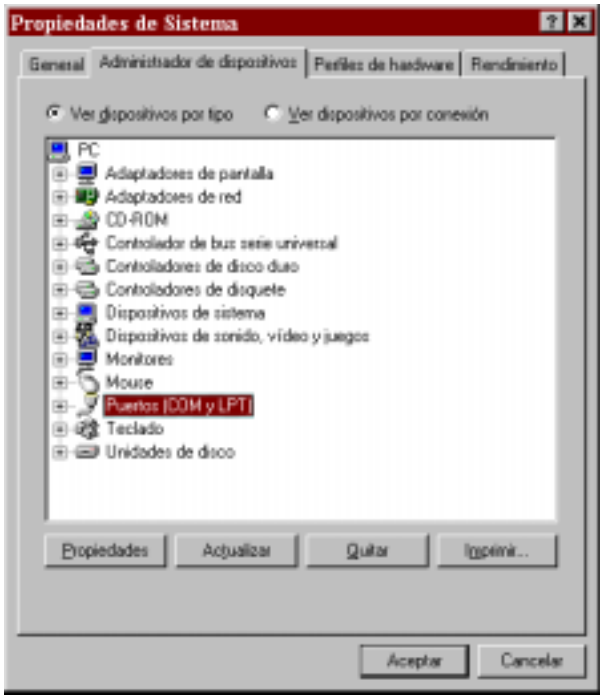

5. Haga doble clic en la opción **Puerto de impresora ECP (LPT1)**.
6. En el cuadro de diálogo Propiedades, seleccione la ficha **Controlador** y después la opción **Actualizar controlador**. Aparece el Asistente para actualizar el controlador de dispositivos.
7. Seleccione **Siguiente**.

8. Seleccione el botón de radio **Mostrar una lista de todos los controladores en una ubicación específica, para que pueda seleccionar el que desee** y después seleccione **Siguiente**.

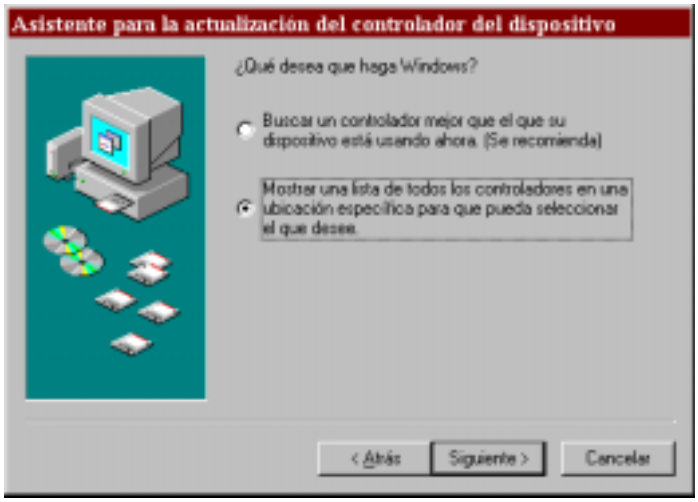

9. Seleccione el botón de radio **Mostrar todo el hardware**.

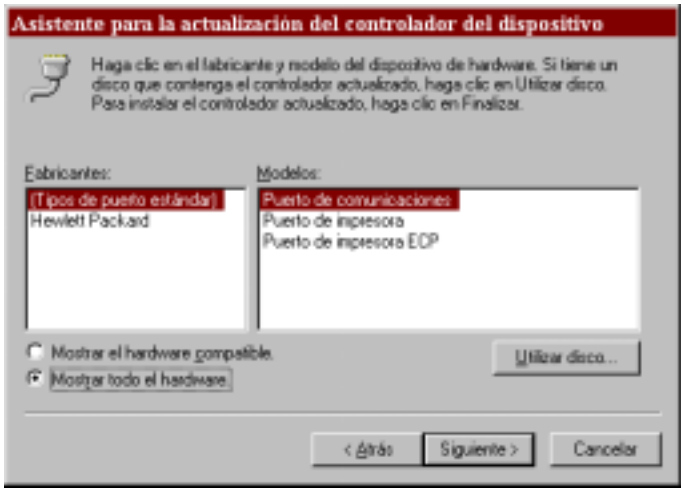

10. De la lista Fabricantes, seleccione **(Tipos de puerto estándar)**. De la lista Modelos, seleccione **Puerto de impresora ECP** (no Puerto de impresora). Seleccione **Siguiente**.

11. Seleccione **Finalizar**.

12. Cuando se le pida que reinicie la estación de trabajo, seleccione **Sí**.

    Después de que Windows 98 se reinicie, lleve a cabo el procedimiento que se describe en la sección *Configuración de la impresión con puerto paralelo*.

Configuración de la impresión con puerto paralelo

1. Asegúrese de que la impresora esté configurada para la impresión con puerto paralelo. Para mayor información, consulte los capítulos *Conexión con la red* y *Configuración desde el panel de control de la impresora*.
2. Para poner archivos en spool directamente en la impresora, ajuste en **10** segundos el **Tiempo de espera del puerto**. Para imprimir directamente en la DocuColor 2006, ajuste en **5** segundos el **Tiempo de espera del puerto**.

   Si ajusta esta opción en 10 segundos se asegurará de que el spooling no será interrumpido por el tiempo de espera.
3. En la estación de trabajo, realice lo siguiente para cambiar los ajustes BIOS:
   a. Reinicie la estación de trabajo y pulse la tecla indicada en el monitor tan pronto como la estación de trabajo se inicia. Quizá tenga que desplazarse por varias pantallas para llegar a los ajustes del puerto paralelo.
   b. Ajuste Modo de puerto paralelo en **ECP**.
   c. Guarde el ajuste modificado y salga.
4. Seleccione **Inicio, Configuración** e **Impresoras**.
5. Seleccione el icono de la impresora **DocuColor 2006** y seleccione **Propiedades** en el menú Archivo.
6. Seleccione la ficha **Detalles**. En la lista desplegable Imprimir en el siguiente puerto, seleccione **LPT1: (Puerto de impresora ECP)**.

Compruebe esta selección con cuidado. Quizá diga LPT1 (Puerto de impresora), que no equivale a LPT1: (Puerto de impresora ECP).

Si este cuadro no dice LPT1: (Puerto de impresora ECP), cambie el ajuste del puerto ahora, tal como se describe en la sección *Preparación del puerto para la impresión con puerto paralelo* y después vuelva a este paso. Quizá necesite el CD del sistema Windows 95/98.

7. Si cambió la selección en el menú **Imprimir en el siguiente puerto**, seleccione **Aplicar**.

   Tal vez aparezca un cuadro de diálogo de advertencia que diga que las fuentes que bajó al puerto previamente seleccionado pueden haberse perdido. Seleccione **Aceptar**.

8. Seleccione **Ajustes de spool**.

9. Seleccione la opción **Poner trabajos en la cola para que el programa termine la impresión más rápido** o **Imprimir directamente en la impresora**. La selección que haga depende de lo que haya hecho en el paso 3:

   - Si ajustó en 10 segundos el Tiempo de espera del puerto, puede seleccionar cualquiera de las opciones; sin embargo, el spooling es más rápido.
   - Si ajustó en 5 segundos el Tiempo de espera del puerto, seleccione **Imprimir directamente en la impresora**.

10. Para confirmar la conexión, imprima una página de prueba. Seleccione la ficha **General** en el cuadro de diálogo Propiedades. Seleccione el botón **Imprimir página de prueba** y **Aceptar**.

    Ya está listo para imprimir desde las aplicaciones a través del puerto paralelo.

Configuración de la impresión IPX/SPX con Windows 95/98

Para imprimir desde las estaciones de trabajo Windows 95/98 a través de IPX (Novell), debe configurar primero los protocolos IPX/SPX y después configurar la impresora seleccionando el tipo de puerto IPX e introduciendo los ajustes para el puerto que utiliza.

1. Seleccione el botón **Inicio**, **Configuración** y **Panel de control**.
2. Haga doble clic en el icono **Red**.

   Asegúrese de que figure una entrada para Protocolo compatible con IPX/SPX en la sección Están instalados los siguientes componentes de red. Para mayor información, consulte la documentación de Windows 95/98.
3. Haga doble clic en el icono **Protocolo compatible con IPX/SPX**.

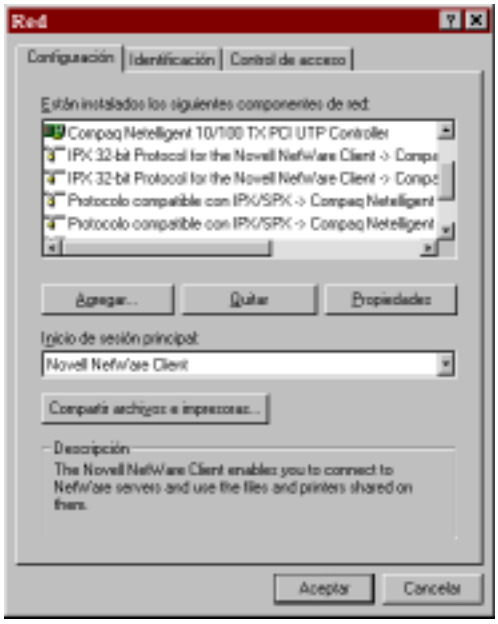

4. Seleccione la ficha **Avanzado**.
5. En la lista Propiedades, seleccione **Tipo de trama**.

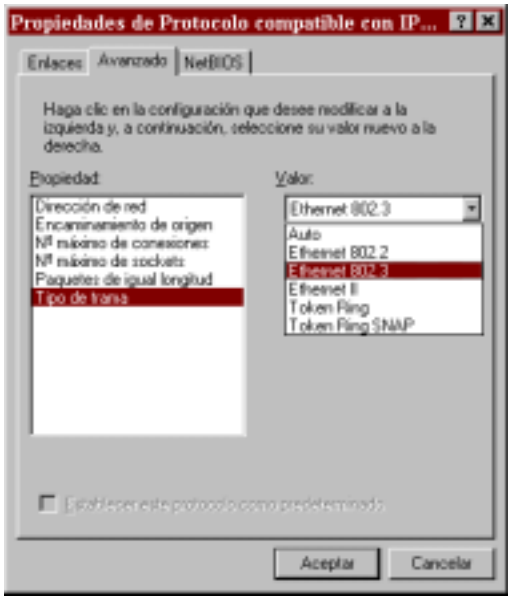

6. En la lista desplegable Valor, seleccione el **Tipo de trama** que se corresponda con el que ajustó durante la configuración de red para la DocuColor 2006.

   Si es necesario, imprima la página de configuración desde el panel de control para comprobar qué tipo o tipos de estructuras se configuraron.

   No seleccione Auto porque quizá no pueda seleccionar el tipo de estructura especificado en la DocuColor 2006.
7. Seleccione **Aceptar** para cerrar la ventana.
8. Cuando se le pida que reinicie la estación de trabajo, seleccione **Sí**.

9. Seleccione **Inicio**, **Configuración** e **Impresoras**.
10. Haga clic con el botón derecho del ratón en el icono **DocuColor 2006** y seleccione **Propiedades**.
11. Seleccione la ficha **Detalles** y el botón **Agregar puerto** para que aparezca el cuadro de diálogo Agregar puerto.
12. Especifique la ruta de red o seleccione el botón **Examinar** para que aparezca el entorno de red.

    Para servidores de archivos NetWare, haga doble clic en el icono del servidor que va a utilizar para imprimir en la DocuColor 2006. Si no está seguro de qué servidor usar, consulte al administrador del sistema.
13. Seleccione el icono de la impresora etiquetado con la cola de impresión NetWare (_direct, _hold, _print) que va a usar y seleccione **Aceptar**.
14. En el cuadro de diálogo Agregar puerto, compruebe que la ruta de red esté actualizada. Seleccione **Aceptar**.

    Los trabajos de impresión se transmiten a la cola de impresión especificada en el servidor de archivos Novell. La impresora sondea el servidor de archivos y si encuentra trabajos, éstos se transmiten a la impresora.
15. Para confirmar la conexión, imprima una página de prueba. Seleccione la ficha **General** en el cuadro de diálogo Propiedades. Seleccione el botón **Aplicar** y el botón **Imprimir página de prueba**.

    Lleve a cabo uno de los siguientes procedimientos:

    - Seleccione **Sí** si el trabajo se imprimió correctamente.
    - Seleccione **No** si la página no se imprimió o no se imprimió correctamente. Use el asistente para la solución de problemas a fin de diagnosticar y resolver el problema.

Cuando la configuración haya terminado, está listo para imprimir los trabajos.

Configuración de la impresión SMB en Windows 95/98

Use la impresión SMB o WINS si no tiene una red Novell. Con este método de impresión, podrá imprimir desde una estación de trabajo a una conexión de impresión determinada (hold, print o direct) en la DocuColor 2006. En el siguiente procedimiento se da por sentado que ha instalado un protocolo TCP/IP y Cliente para redes de Microsoft.

Para configurar la impresión a una segunda o tercera conexión de impresión, repita este procedimiento para cada una y asígnele a cada impresora un nombre descriptivo durante la instalación del controlador de la impresora para poder identificarla en lo sucesivo.

La impresión SMB aparece como Impresión Windows en Configuración, en el panel de control y en la página de configuración.

1. Asegúrese de que la impresora esté configurada para la impresión SMB. Para mayor información, consulte el capítulo *Configuración desde el panel de control de la impresora*.
2. En la estación de trabajo, haga doble clic en el icono **Entorno de red** para que aparezca el entorno de red.

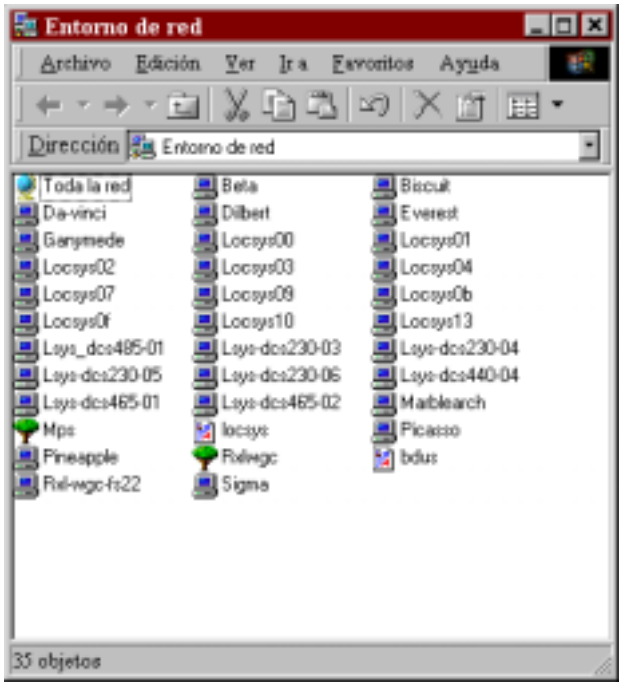

3. Busque el **nombre de la impresora**. Consulte la página de configuración para encontrar esta información. Si no puede ubicar la DocuColor 2006, consulte el administrador del sistema.

4. Haga doble clic en el **nombre** de la impresora para que aparezcan las conexiones de impresión activadas.

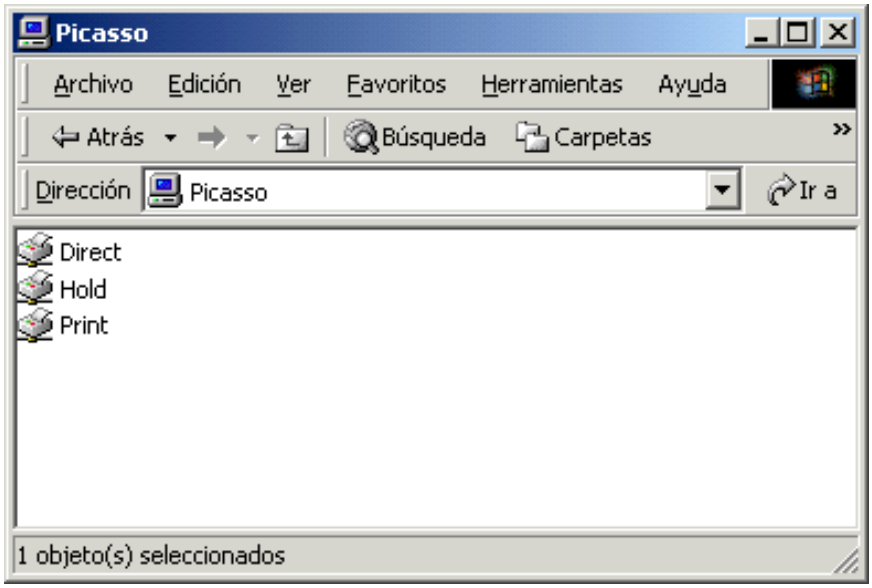

5. Haga doble clic en el **nombre** de la conexión de impresión deseada.

   Aparece el cuadro de diálogo Impresoras, donde se le pregunta si desea configurar la impresora.

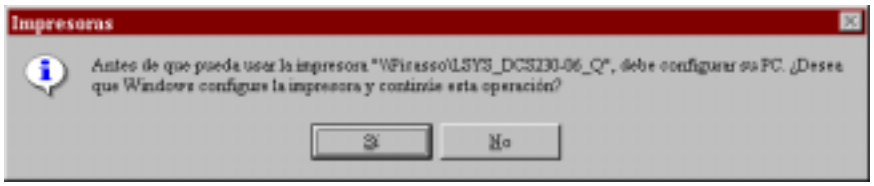

6. Seleccione **Sí** para instalar el archivo de descripción de la impresora y el controlador de impresora PostScript o PCL para la conexión seleccionada.

   Aparece el Asistente para agregar impresora.

7. Especifique si va a imprimir desde programas de MS-DOS y seleccione **Siguiente**.

   Si selecciona **Sí**, se le pedirá que capture un puerto de impresora antes de proseguir con la instalación. Para obtener detalles, consulte la documentación de Windows.

8. En los cuadros de diálogo donde aparecen las listas de los fabricantes y las impresoras, seleccione el botón **Utilizar disco**.

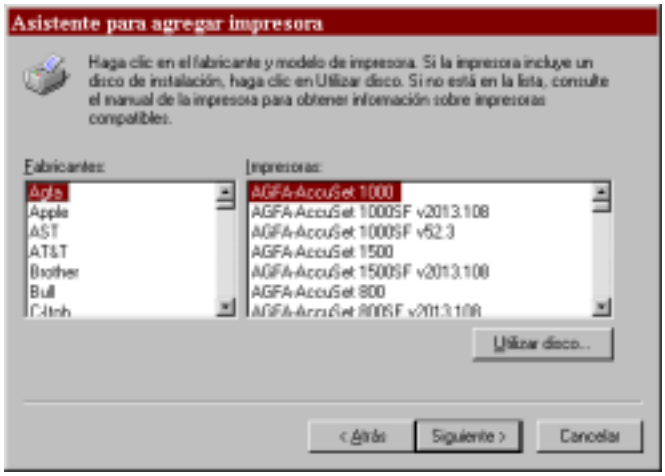

   En el cuadro de diálogo Instalar desde disco se le pide el disco.

9. Lleve a cabo uno de los siguientes procedimientos:

   - Si va a instalar desde el CD, seleccione la unidad de CD-ROM (por ejemplo, D:\) del cuadro desplegable y seleccione el botón **Examinar**.
   - Si va a instalar desde archivos que bajó con el Instalador, escriba el nombre de la unidad del disco duro (por ejemplo, C:\) y seleccione el botón **Examinar**.

10. Lleve a cabo uno de los siguientes procedimientos:
    - Si va a realizar la instalación desde el CD, busque una de las siguientes carpetas:
        - Impresión PostScript: **Español\Drv_impr\drv_PS\Win_9x**
        - Impresión PCL: **Español\Drv_impr\drv_PCL\Win_9x**
    - Si va a realizar la instalación desde archivos que bajó con el Instalador, busque una de las siguientes carpetas:
        - Impresión PostScript: **Drv_impr\drv_PS\Win_9x**
        - Impresión PCL: **Drv_impr\drv_PCL\Win_9x**

    Seleccione **Aceptar** y asegúrese de que la opción **oemsetup.inf** o **oemsetup** esté seleccionada.

    La ruta se copia en el cuadro de diálogo Instalar desde el disco.
11. Compruebe que la ruta sea correcta y seleccione **Aceptar**.

    En el cuadro Impresoras, seleccione la opción **Xerox DocuColor 2006**. Seleccione **Siguiente**.

*Si va a agregar una segunda impresora o realizar una actualización, se le preguntará si desea mantener el controlador existente o reemplazarlo. Seleccione **Reemplazar controlador existente** para asegurarse de que va a instalar la versión más reciente del controlador de la impresora.*

12. En el cuadro de diálogo Nombre de impresora, introduzca un **nombre** de hasta 31 caracteres para la impresora (o deje el nombre prefijado). Indique si desea que su impresora sea la predeterminada. Seleccione **Siguiente**.

Si introduce más de 31 caracteres, pueden surgir problemas de impresión con algunas aplicaciones de red.

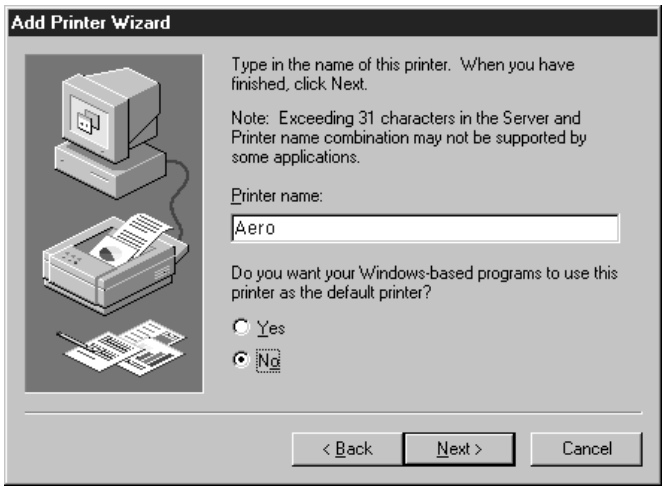

13. Seleccione **Sí** para imprimir una página de prueba y seleccione **Finalizar**. La DocuColor 2006 imprimirá una página de prueba.

Ya está listo para imprimir desde la estación de trabajo.

Selección de las opciones de la impresora

1. Seleccione el botón **Inicio**, **Configuración** e **Impresoras**.
2. Haga clic con el botón derecho del ratón en el icono **DocuColor 2006** y seleccione la opción **Propiedades**.
3. Seleccione la ficha **Configuración**.
4. Destaque la opción o las opciones instaladas en la impresora y lleve a cabo uno de los siguientes procedimientos:
   - Para agregar una opción, seleccione la **opción** deseada de la lista Opciones disponibles y seleccione el botón **Agregar**.
     - **64** (prefijado), **128**, **192, 256, 320, 384 ó 512 MB**
     - **Bandeja A3 extendido**
     - **Unidad dúplex**
     - **Módulo de 2 bandejas opcional**
   - Para eliminar una opción, seleccione la **opción** deseada de la lista de opciones instaladas y seleccione el botón **Quitar**.
5. Seleccione **Aplicar** para activar los ajustes actuales y después seleccione **Aceptar**.
6. Cierre la ventana de la impresora.

Instalación de software adicional para Windows 95/98

Puede copiar archivos de color adicionales del CD del software del usuario en el disco duro. Varios son archivos PostScript que puede bajar e imprimir con WebDownloader.

- **Carpeta ICM:** archivo del ajuste del monitor ICM y perfiles del dispositivo especialmente diseñados para usar con la impresora.
- **Carpeta Arch_col** (dentro de la carpeta Español): Cman.ps, un archivo PostScript de 11 páginas tamaño carta que se usa como referencia para definir los colores CMAN en aplicaciones. Pantone.ps, un archivo PostScript de 19 páginas tamaño carta que indica el equivalente más cercano de los colores PANTONE estucados que la impresora puede producir. El método que se usa para imprimir el archivo Pantone.ps varía según el ajuste Coincidencia de colores planos.

  Puede imprimir Rvz01.doc de Microsoft Word 97 o versiones posteriores para ver colores RGB. Puede imprimir Rvz02.ppt de PowerPoint 6.0 o versiones posteriores para ver los colores RGB que están disponibles.
- **Carpeta Calib** (dentro de la carpeta Español/Arch_col): Cuatro archivos PostScript de muestras de medidas de color: Person21.ps, Person34.ps, Estand21.ps y Estand34.ps. El número que figura en el nombre del archivo se refiere a la cantidad de parches en la página. Los archivos personalizados le permiten bajar parches de medición que incorporan el ajuste de calibración actual de la impresora. Los archivos estándar le permiten bajar parches de medición estándar que ignoran el ajuste de calibración actual de la impresora.

Estos archivos están destinados a usuarios expertos y no deben utilizarse para la calibración diaria.

Copiado de archivos de descripción de la impresora

El CD del software del usuario contiene archivos de descripción de la impresora para conocidas aplicaciones de Windows. Pagemaker 5.0, 6.0 y 6.5 no admiten la instalación automática de archivos de descripción de la impresora desde el panel de control de la impresora. Para que la DocuColor 2006 esté disponible en los cuadros de diálogo Imprimir y Configurar o Preparar página de esta aplicación, copie los archivos de descripción de la impresora en la ubicación correcta.

1. Coloque el CD del software del usuario en la unidad de CD-ROM. Abra la carpeta **Español\Drv_impr**.
2. Copie el archivo de descripción de la impresora en la ubicación correcta. Para PageMaker 5.0 o versiones posteriores, copie EF3X1P10.ppd en una de las siguientes ubicaciones:
   - Para PageMaker 5.0: \ALDUS\USENGLSH\PPD4
   - Para PageMaker 6.0: \PM6\RSRC\USENGLSH\PPD4
   - Para PageMaker 6.5: \PM65\RSRC\USENGLSH\PPD4

Instalación del perfil ICM

Los perfiles ICM (Image Color Matching) incluidos en la carpeta Icm del CD del software del usuario se usan con ColorWise ProTools. También pueden usarse con aplicaciones que sean compatibles con estándares ICC. Para la mayoría de las aplicaciones que reconocen el estándar ICC, los archivos deben instalarse en la carpeta Color de la carpeta System. Para usar los archivos con ColorWise Pro Tools, puede copiarlos en una carpeta a elección.

Carga de los perfiles del espacio de trabajo con Photoshop 5.0

1. Inicie **Photoshop**.
2. Del menú **Archivo**, seleccione **Ajustes de color** y **Ajustes RGB (RGB Setup)**.
3. Del cuadro de diálogo Ajustes RGB, seleccione el botón **Cargar (Load)**.

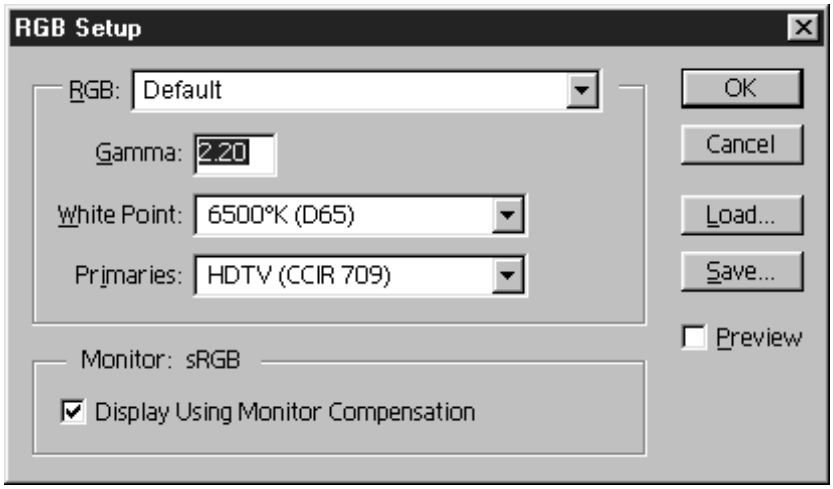

4. Busque la carpeta Windows\System\Color. Seleccione el archivo **Efirgb v1f** y el botón **Cargar (Load)**.

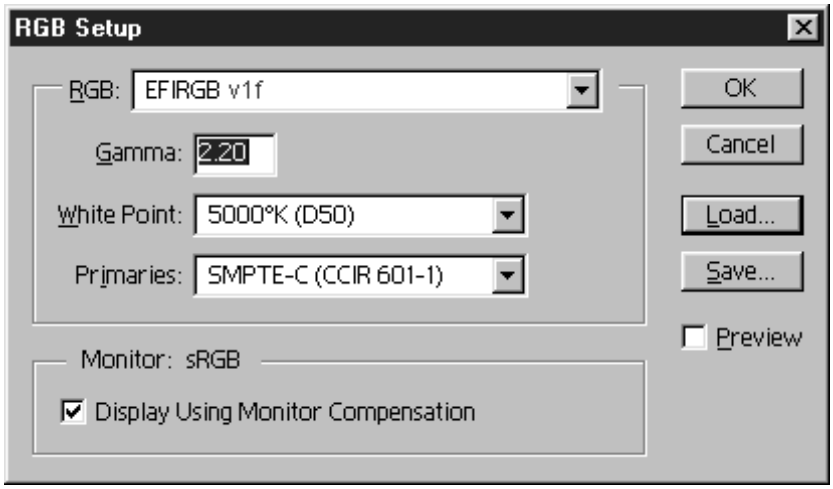

5. Seleccione **Aceptar (OK)**.

   Para mayor información acerca de perfiles ICM, consulte la documentación de la aplicación.

Carga del perfil ICM

El perfil ICM de la impresora le permite realizar conversiones de RGB a CYMK que son específicas de la impresora que va a utilizar. En el siguiente procedimiento se da por sentado que ha instalado los perfiles ICM incluidos en el CD del software del usuario.

El nombre interno de un perfil ICM puede ser apenas diferente del nombre del archivo.

1. Inicie **Photoshop**.
2. Del menú **Archivo**, seleccione **Ajustes de color** y **Ajustes CMYK (CMYK Setup)**.
3. En el cuadro de diálogo Ajustes CMYK , seleccione el botón de radio **ICC** como Modelo CMYK.
4. Del menú desplegable Perfil, seleccione el perfil que corresponda a la impresora o el dispositivo que le gustaría simular.

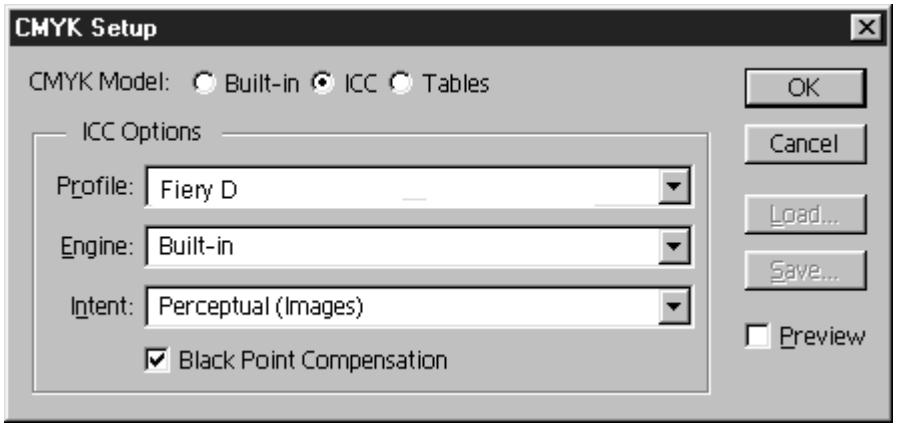

5. Seleccione **Aceptar (OK)**.

10 Instalación del software del usuario en un entorno Windows 2000

En este capítulo se ofrece una descripción general e instrucciones para la instalación del software en estaciones de trabajo Windows 2000. Asegúrese de que la impresora esté conectada y configurada correctamente para su red. Para obtener detalles, consulte los capítulos *Conexión con la red* y *Configuración desde el panel de control de la impresora*.

Utilice el contenido de este capítulo de la siguiente manera:

- Dependiendo de la configuración, consulte una de las siguientes secciones para instalar los controladores de la impresora y configurar las conexiones adecuadas:
    - impresión con puerto paralelo
    - impresión TCP/IP y LPR (para una nueva instalación o una actualización de Windows NT 4.0 a Windows 2000)
    - impresión IPX/SPX
    - impresión SPM
    - impresión SMB
- Especifique las opciones de la impresora de acuerdo con la sección *Configuración de opciones de impresión*.
- Si es necesario, consulte la sección *Instalación de software adicional para Windows 2000*.

Todos los archivos que necesita están incluidos en el CD del software del usuario.

Descripción general de la instalación

La instalación del software del usuario para la DocuColor 2006 incluye:

- instalación, a través del Asistente para agregar impresora, del controlador de impresora PostScript o PCL y de los correspondientes archivos de descripción de la impresora, y configuración del controlador de impresora para comunicarse con la impresora.
- ajuste de las opciones de la impresora
- copiado de archivos adicionales desde el CD del software del usuario en caso de ser necesario

No instale estos archivos utilizando el Instalador.

Antes de comenzar

1. Si el administrador del sistema no ha conectado la impresora al puerto deseado en la estación de trabajo, hágalo. Para obtener detalles, consulte los capítulos *Conexión con la red* y *Configuración desde el panel de control de la impresora*.

   Si no está seguro de qué tipo de red tiene, consulte al administrador del sistema.

2. Imprima una hoja de configuración en la impresora para conocer el nombre de la impresora y los ajustes que van a emplearse en los siguientes procedimientos.

Instalación del software del usuario para la impresión con puerto paralelo

Lleve a cabo este procedimiento para instalar la impresora. Así el sistema se prepara para la impresión local a través del puerto paralelo.

Si ya ha instalado un controlador de impresión para la DocuColor 2006, realice el procedimiento de desinstalación antes de instalar el nuevo controlador. Para mayor información, consulte la documentación de Windows.

No instale los archivos de la impresora con Instalador WebTool.

1. Seleccione el botón **Inicio**, **Configuración** e **Impresoras**.
2. Haga doble clic en el icono **Agregar impresora** para que aparezca el Asistente para agregar impresora y seleccione **Siguiente**.
3. Seleccione el botón **Impresora local** y **Siguiente**.

   Asegúrese de que **no** esté seleccionado el cuadro de verificación **Detectar e instalar mi impresora Plug and Play automáticamente**.

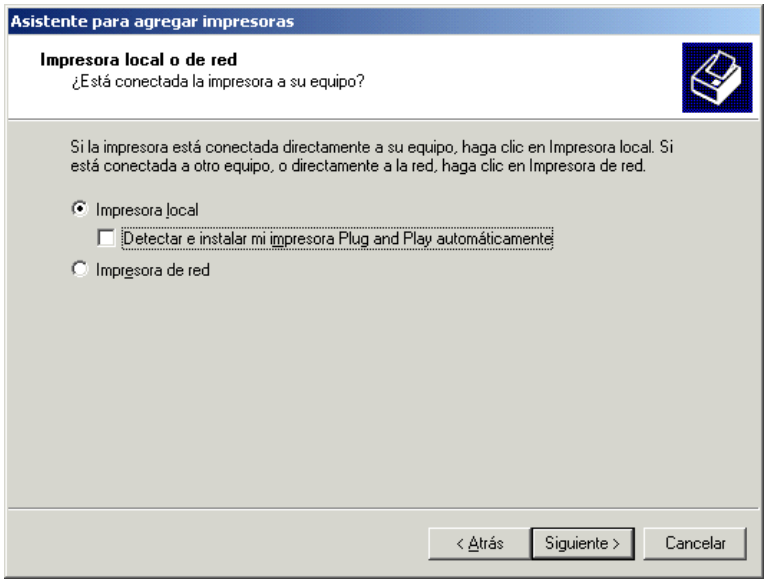

4. Seleccione **LPT1: Puerto de impresora** y **Siguiente**.

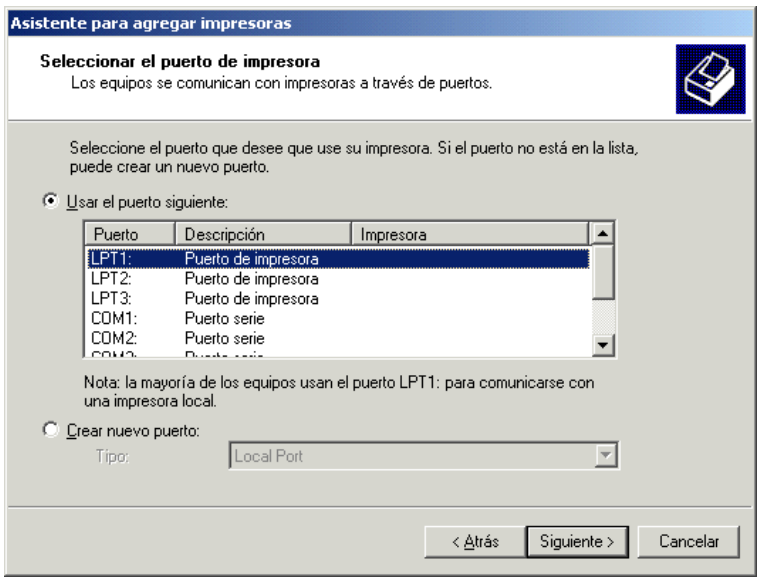

5. En los cuadros de diálogo donde aparecen las listas de los fabricantes y las impresoras, seleccione **Utilizar disco**.

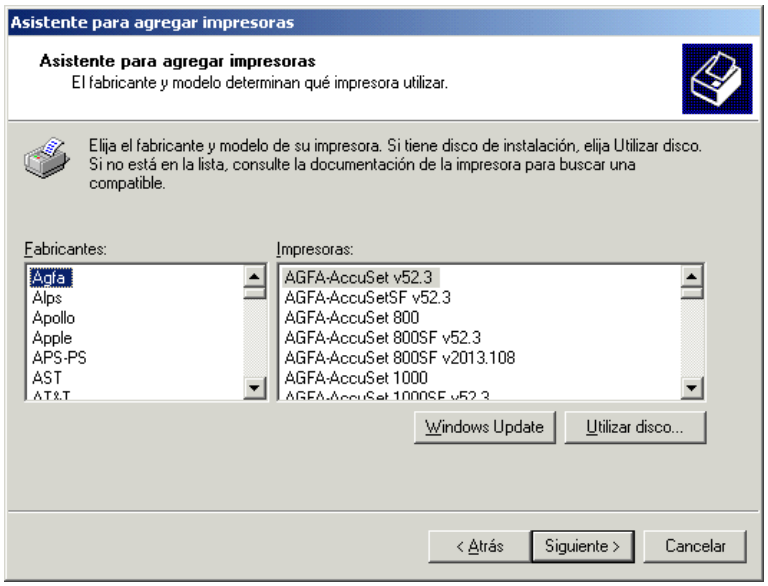

6. Coloque el CD en la unidad de CD-ROM, seleccione la unidad de CD-ROM (por ejemplo, D:\) del cuadro desplegable y seleccione **Examinar**.

   En el cuadro de diálogo Instalar desde disco se le pide el disco.

7. Busque la carpeta **Español\Drv_impr\Drv_Ps\Win_2000** y asegúrese de que la opción **oemsetup.inf** o **oemsetup** esté seleccionada.

8. Seleccione **Abrir**.

9. La ruta se copia en el cuadro de diálogo Instalar desde disco.

10. En el cuadro Impresoras, seleccione la opción **Xerox DocuColor 2006** y seleccione **Siguiente**.

11. En el cuadro de diálogo Nombre de la impresora, introduzca un **nombre** de hasta 31 caracteres para la impresora o deje el nombre prefijado.

Si introduce más de 31 caracteres, pueden surgir problemas de impresión con algunas aplicaciones de red.

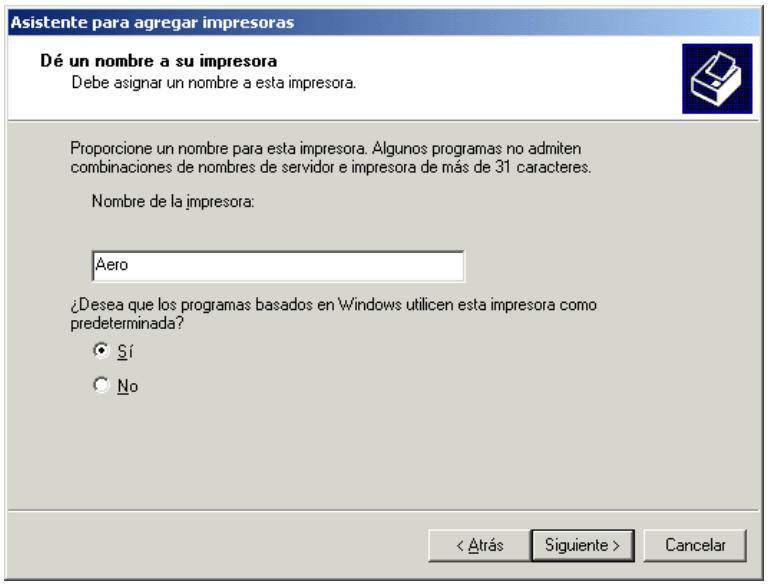

12. Si quiere que la DocuColor 2006 sea la impresora predeterminada, seleccione el botón **Sí**; de lo contrario, seleccione **No**. Seleccione **Siguiente**.

13. Indique si desea que la impresora se instale como compartida.

    Si selecciona **Compartir como**, también debe introducir un nombre compartido para la impresora (o dejar el nombre prefijado) y realizar selecciones de la lista de sistemas operativos utilizados por estaciones de trabajo de clientes.

    Seleccione **Siguiente**.

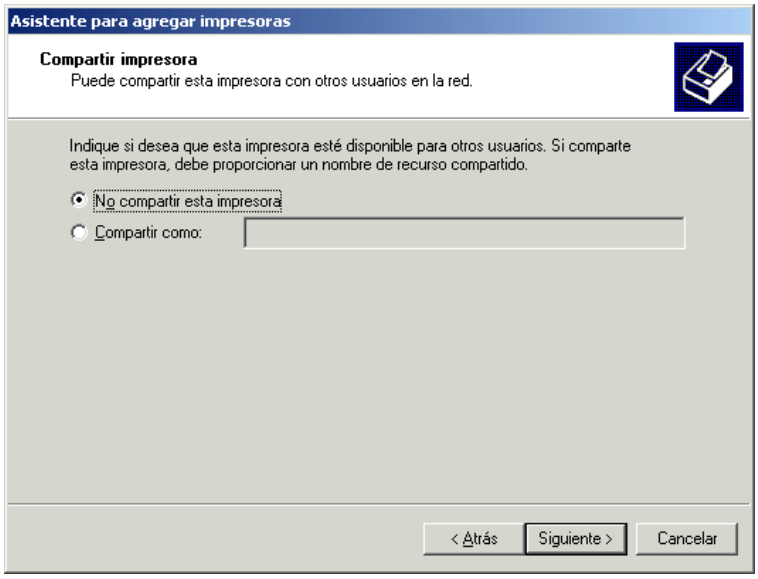

14. Seleccione el botón **No** para no imprimir una página de prueba y seleccione **Siguiente**.
15. Compruebe los ajustes especificados para la impresora y seleccione **Finalizar**.

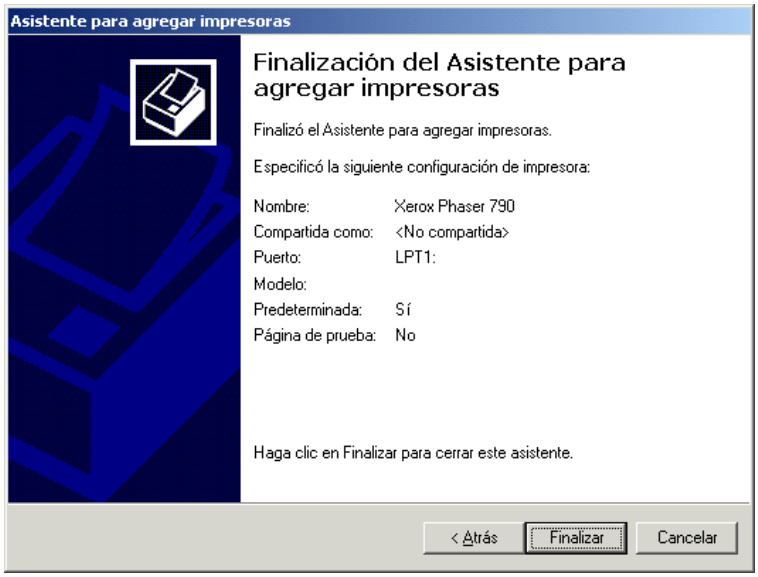

La ventana Firma digital no encontrada indica que el controlador de impresora para Windows 2000 no tiene una firma digital de Microsoft. Sin embargo, la impresión se procesa correctamente.

16. Seleccione el botón **Sí**.

*Si éste es el primer controlador de impresora que va a instalar en el PC, se le pedirá que instale archivos adicionales del CD de Windows 2000. Coloque el CD en la unidad de CD-ROM, busque la carpeta i386 y después seleccione **Aceptar**.*

Cuando finalice la instalación, aparecerá la ventana Impresoras con un icono de la impresora recién instalada.

17. Haga clic con el botón derecho del ratón en el icono de la **impresora** y seleccione **Propiedades**.
18. Seleccione la ficha **Avanzadas** para que aparezca **Configuración de la cola de impresión**.
19. Seleccione la opción **Poner trabajos en cola para que el programa termine la impresión más rápido** o **Imprimir directamente en la impresora**.
    - Si ajustó el Tiempo de espera del puerto en 10 segundos, puede seleccionar cualquiera de las opciones; sin embargo, el spooling es más rápido.
    - Si ajustó en 5 segundos el Tiempo de espera del puerto, seleccione **Imprimir directamente en la impresora**.
20. Para confirmar la conexión, imprima una página de prueba. Seleccione la ficha **General**. Seleccione el botón **Imprimir página de prueba** y **Aceptar**.

    Ya está listo para imprimir desde las aplicaciones a través del puerto paralelo.

Configure las opciones instaladas en la impresora. Consulte la sección *Configuración de opciones de impresión*.

Instalación del software para la impresión TCP/IP (nueva instalación de Windows 2000)

Antes de continuar, imprima una hoja de configuración en la impresora para conocer la dirección IP asignada a la DocuColor 2006, así como la dirección de la puerta de enlace y la máscara de subred, si se usan.

1. Lleve a cabo los pasos 1 a 17 del procedimiento *Instalación del software del usuario para la impresión con puerto paralelo* para instalar el controlador de impresora.

   Cuando la instalación haya terminado, aparecerá la ventana Impresoras con un icono de la impresora recién instalada.

2. Haga clic con el botón derecho del ratón en el icono **DocuColor 2006** y seleccione **Propiedades** para abrir la ventana ppd. Seleccione la ficha **Puertos** para que aparezca la ventana Puertos de impresora.

3. Seleccione **Puerto TCP/IP estándar** y **Nuevo puerto** para que se inicie Asistente para agregar puerto de impresora estándar TCP/IP.

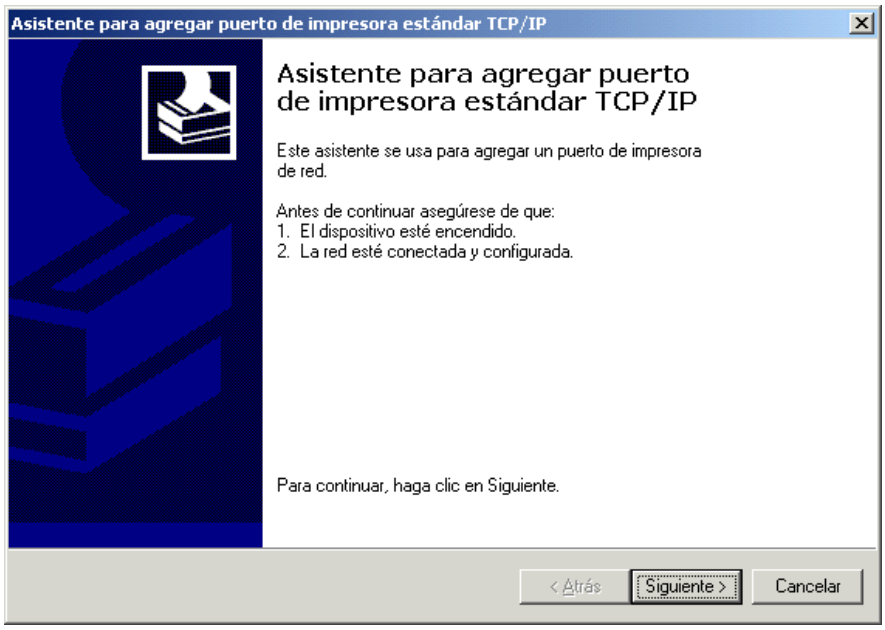

4. Seleccione **Siguiente** para que aparezca la pantalla Agregar puerto.

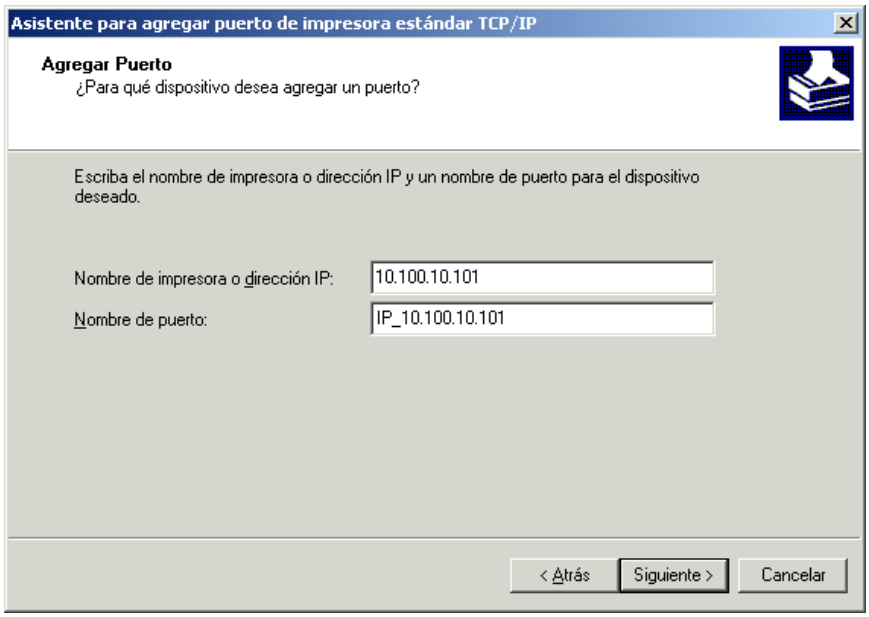

5. Introduzca **Nombre de impresora** o **dirección IP**. Cuando lo haga, esta información también aparecerá en el campo Nombre de puerto. Seleccione **Siguiente** para que aparezca la pantalla Más información sobre puertos.

6. Seleccione el botón de radio **Personalizado** y **Configuración**.

   Aparece la pantalla Configurar monitor de puertos TCP/IP estándar.

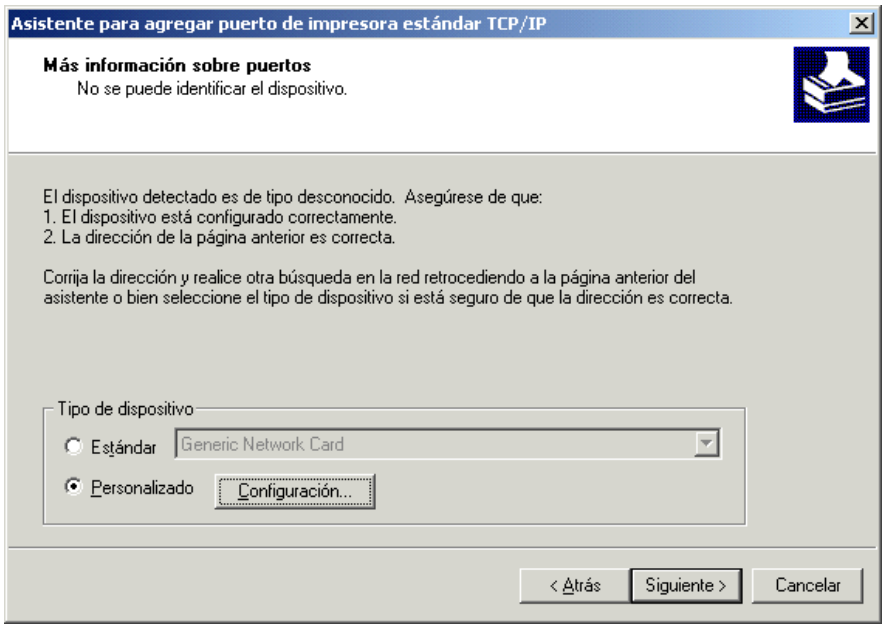

7. Seleccione el botón de radio **LPR** en la sección Protocolo para activar los campos Configurar LPR.

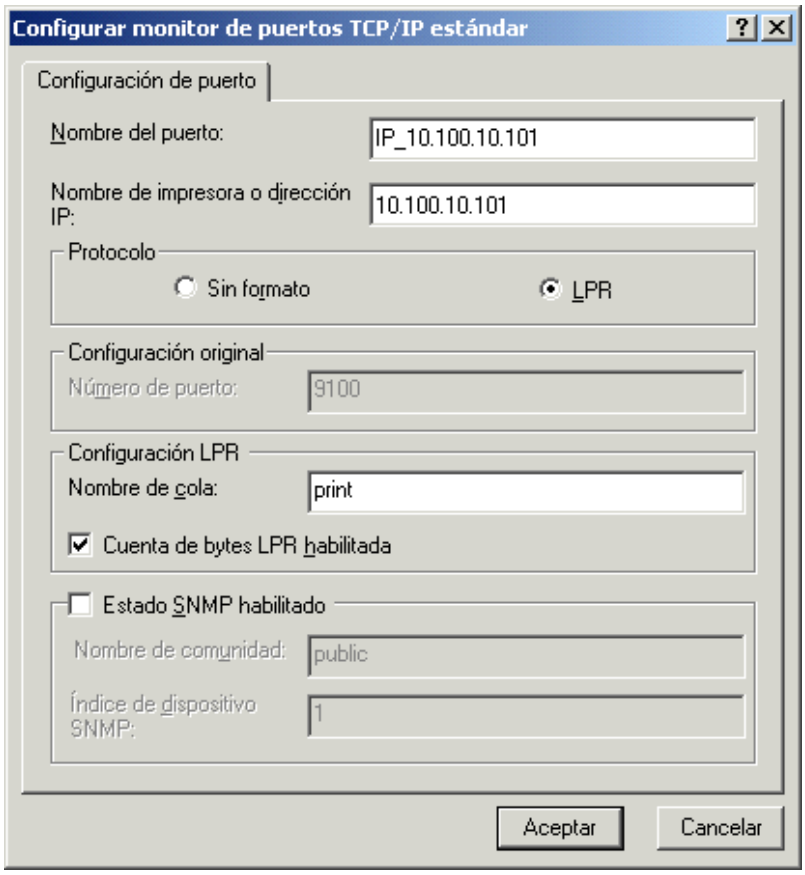

8. En letras minúsculas, introduzca uno de los nombres que figuran a continuación en el campo **Nombre de cola**:
   - print (impresión, generalmente usado)
   - hold (en espera)
   - direct (directa)

9. Seleccione el cuadro de verificación **Cuenta de bytes LPR habilitada**.
10. Seleccione **Aceptar** para que vuelva a aparecer la pantalla Más información sobre puertos.
11. Seleccione **Siguiente** para que aparezca la pantalla de finalización del asistente.
12. Seleccione **Finalizar**. La ficha Propiedades de puertos muestra la configuración del nuevo puerto.
13. Haga clic con el botón derecho del ratón en el icono de la **impresora** y seleccione **Propiedades**.
14. Para confirmar la conexión, imprima una página de prueba de Windows. Seleccione la ficha **General**. Seleccione el botón **Imprimir página de prueba** y **Aceptar**.
15. Lleve a cabo uno de los siguientes procedimientos:
    - Seleccione **Aceptar** si el trabajo se imprimió correctamente.
    - Seleccione el botón **Solución de problemas** si la página no se imprimió o no se imprimió correctamente. Use el asistente para solución de problemas a fin de diagnosticar y resolver el problema.
16. Seleccione **Cerrar** para salir del cuadro de diálogo Propiedades de impresora.

Configure las opciones instaladas en la impresora. Consulte la sección *Configuración de opciones de impresión.*

Cuando la configuración haya terminado, está listo para imprimir los trabajos.

Instalación del software para la impresión TCP/IP y LPR (actualización de Windows NT 4.0 a Windows 2000)

Antes de continuar, imprima una hoja de configuración de la impresora para conocer la dirección IP asignada a la DocuColor 2006, así como la dirección de la puerta de enlace y la máscara de subred, si se usan.

1. Lleve a cabo los pasos 1 a 17 del procedimiento *Instalación del software del usuario para la impresión con puerto paralelo* para instalar el controlador de la impresora.

   Cuando la instalación haya terminado, aparecerá la ventana Impresoras con un icono de la impresora recién instalada.

2. Haga clic con el botón derecho del ratón en el icono **DocuColor 2006** y seleccione **Propiedades** para abrir la ventana ppd. Seleccione la ficha **Puertos** para que aparezca la ventana Puertos de impresora.

3. Asegúrese de estar conectado a LPT1 y seleccione la opción **Agregar puerto** para que aparezca una lista de los puertos disponibles.

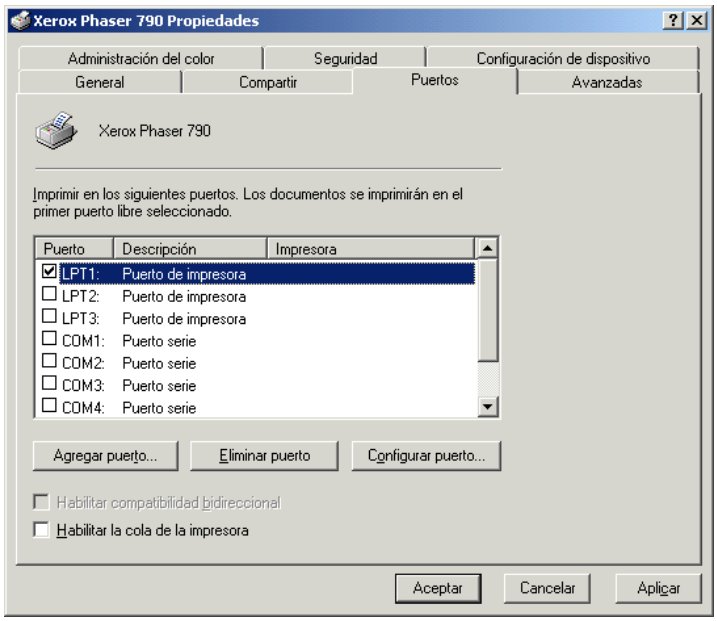

4. Seleccione la opción **Puerto LPR** y el botón **Puerto nuevo**.

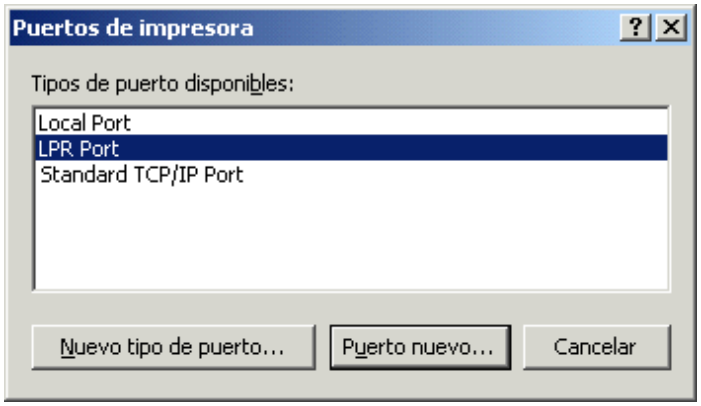

5. En el campo **Nombre y dirección del servidor que proporciona lpd** introduzca la **Dirección IP** de Ethernet TCP/IP o el nombre de **Servicios de nombre de dominio (DNS)** asignado a la impresora DocuColor 2006.

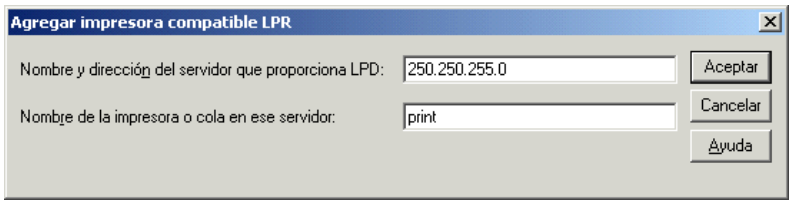

6. En el campo **Nombre de la impresora o cola en ese servidor**, introduzca en minúsculas uno de los nombres que figuran a continuación:
   - **print** (impresión, generalmente usado)
   - **hold** (en espera)
   - **direct** (directa)
7. Seleccione **Aceptar**. La estación de trabajo comprueba la dirección o nombre DNS que introdujo y le avisa en caso de no poder resolver la dirección.
8. Seleccione **Cerrar** en el cuadro de diálogo Puertos de impresora. La ficha Propiedades de puertos muestra la configuración del nuevo puerto.
9. Para confirmar la conexión, imprima una página de prueba. Seleccione la ficha **General** y seleccione el botón **Imprimir página de prueba**.

   Cuando imprime, los archivos se transmiten a través de la conexión del puerto LPR a la impresora. Cuando la configuración haya terminado, está listo para imprimir trabajos.
10. Seleccione **Cerrar** para salir del cuadro de diálogo Propiedades de impresora.

Instalación del software para la impresión IPX/SPX

Para imprimir desde estaciones de trabajo Windows 2000 a través de IPX (Novell), debe configurar primero los protocolos IPX/SPX y después configurar la impresora seleccionando el tipo de puerto IPX e introduciendo los ajustes para el puerto que va a utilizar.

1. Seleccione el botón **Inicio**, **Configuración** y **Panel de control**.
2. Haga doble clic en el icono **Red y Acceso telefónico** para que aparezca la pantalla Comunicaciones de red y acceso telefónico.
3. Haga doble clic en el icono **Conexión de área local** y seleccione **Propiedades**.

   Aparece la pantalla Propiedades de conexión de área local.

   Asegúrese de que en la sección de los componentes de la red figura el protocolo compatible con IPX/SPX. Para mayor información, consulte la documentación de Windows 2000.
4. Haga doble clic en el icono **Protocolo de transporte compatible con NWLink IPX/SPX/NetBIOS**.

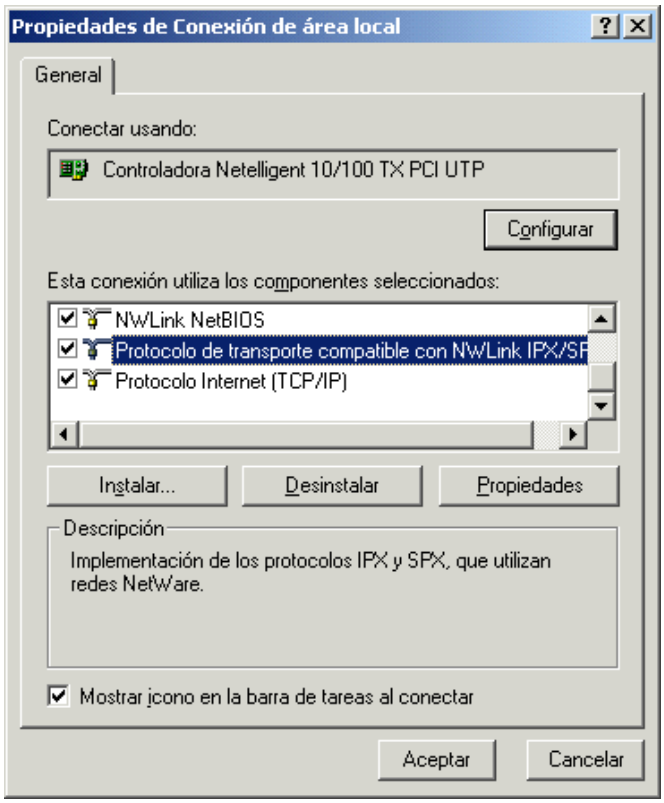

5. Seleccione el botón **Propiedades**.

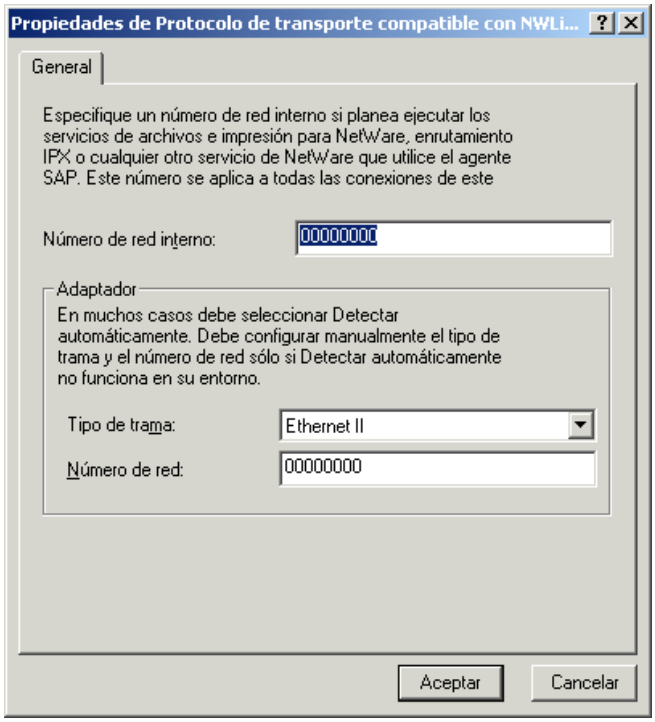

6. Seleccione la opción **Tipo de trama** del menú desplegable.

   Si es necesario, imprima la página de configuración desde el panel de control para comprobar qué tipo o tipos de estructuras se configuraron.

   No seleccione Auto porque quizá no pueda seleccionar el tipo de estructura especificado en la DocuColor 2006.

7. Seleccione **Aceptar**.

8. Seleccione **Aceptar** para cerrar la pantalla Propiedades de conexión de área local.

9. Reinicie la estación de trabajo.

   Después de que la estación de trabajo se reinicie, asegúrese de que esté conectada a los servidores de red Novell que su configuración necesita.

10. Seleccione el botón **Inicio**, **Configuración** e **Impresoras**.
11. Haga doble clic en el icono **Agregar impresora** para que aparezca el Asistente para agregar impresora y seleccione **Siguiente**.
12. Seleccione el botón de radio **Impresora de red** y **Siguiente**.
13. Lleve a cabo uno de los siguientes procedimientos:
    - Introduzca el nombre de la impresora.
    - Seleccione Siguiente y busque la impresora. Para servidores de archivos NetWare, haga doble clic en el icono del servidor que va a utilizar para imprimir en la DocuColor 2006. Haga doble clic en el icono de la impresora etiquetado con la cola de impresión NetWare que va a usar.

    Aparece un mensaje donde se le informa que no tiene el controlador de impresora adecuado.
14. Seleccione **Aceptar**.
15. En los cuadros de diálogo donde aparecen las listas de los fabricantes y las impresoras, seleccione el botón **Utilizar disco.**

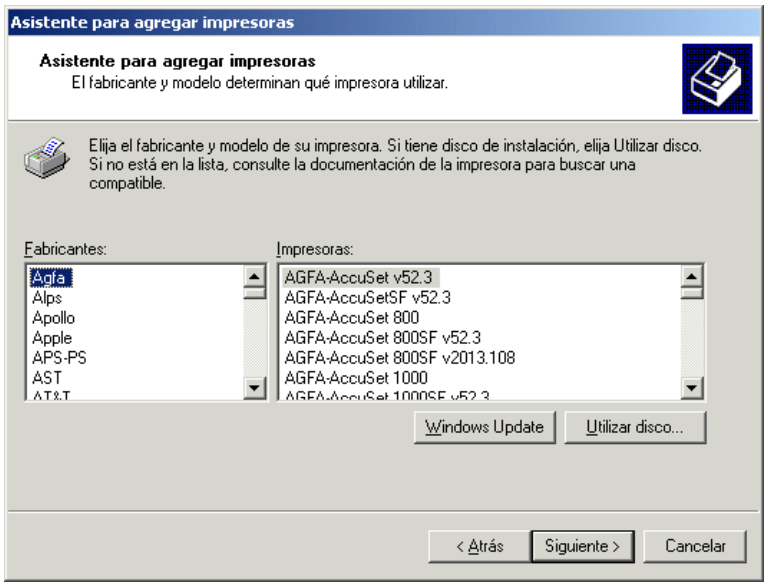

16. Coloque el CD en la unidad de CD-ROM, seleccione la unidad de CD-ROM (por ejemplo, D:\) del cuadro desplegable y seleccione **Examinar**.

    En el cuadro de diálogo Instalar desde disco se le pide el disco.

17. Busque la carpeta **Español\Drv_impr\drv_Ps\Win_2000** y asegúrese de que la opción **oemsetup.inf** o **oemsetup** esté seleccionada.
18. Seleccione **Abrir**.

    La ruta se copia en el cuadro de diálogo Instalar desde disco.
19. Compruebe que la ruta sea correcta y seleccione **Aceptar**.
20. En el cuadro Impresoras, seleccione la opción **Xerox DocuColor 2006** y seleccione **Siguiente**.
21. En el cuadro de diálogo Nombre de la impresora, introduzca un **nombre** de hasta 31 caracteres para la impresora o deje el nombre prefijado.

Si introduce más de 31 caracteres, pueden surgir problemas de impresión con algunas aplicaciones de red.

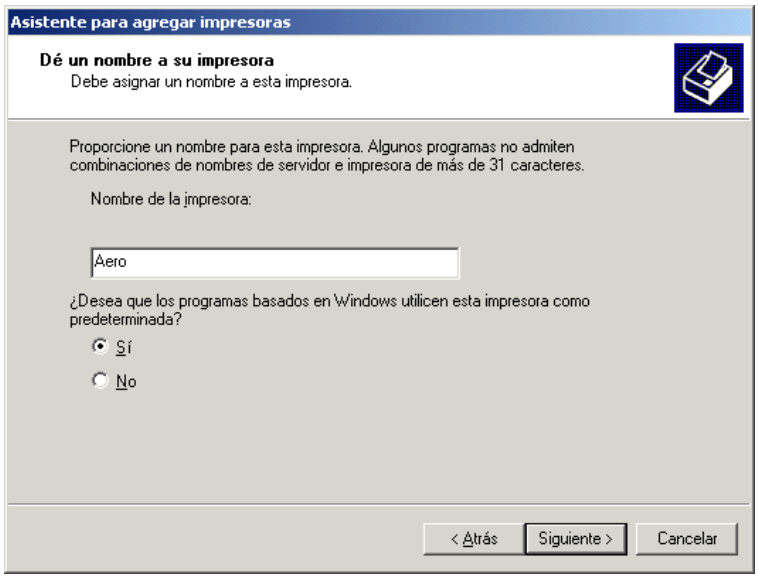

22. Si quiere que la DocuColor 2006 sea la impresora predeterminada, seleccione el botón de radio **Sí**; de lo contrario, seleccione **No**. Seleccione **Siguiente**.

23. Indique si desea que la impresora instalada sea compartida.

    Si selecciona **Compartir como**, también debe introducir un nombre compartido para la impresora (o dejar el nombre prefijado) y realizar selecciones de la lista de sistemas operativos utilizados por estaciones de trabajo de clientes.

    Seleccione **Siguiente**.

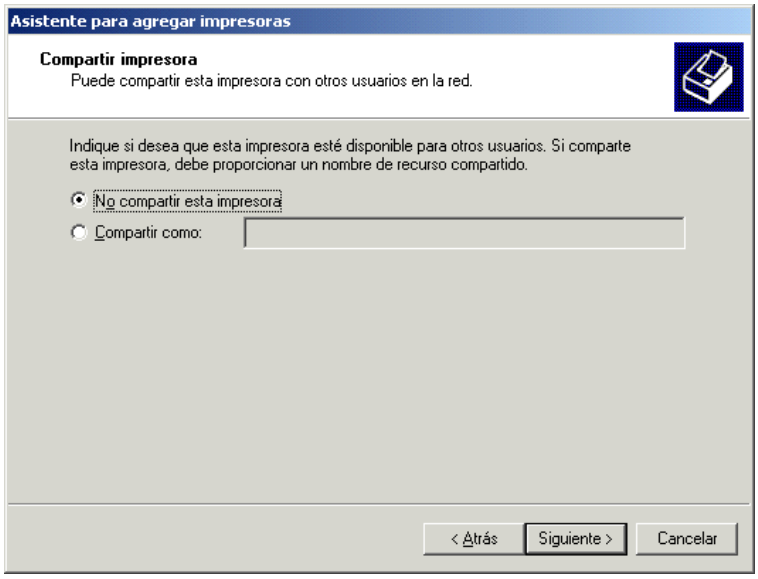

24. Seleccione el botón **No** para no imprimir una página de prueba y seleccione **Siguiente**.

25. Compruebe los ajustes especificados para la impresora y seleccione **Finalizar**.

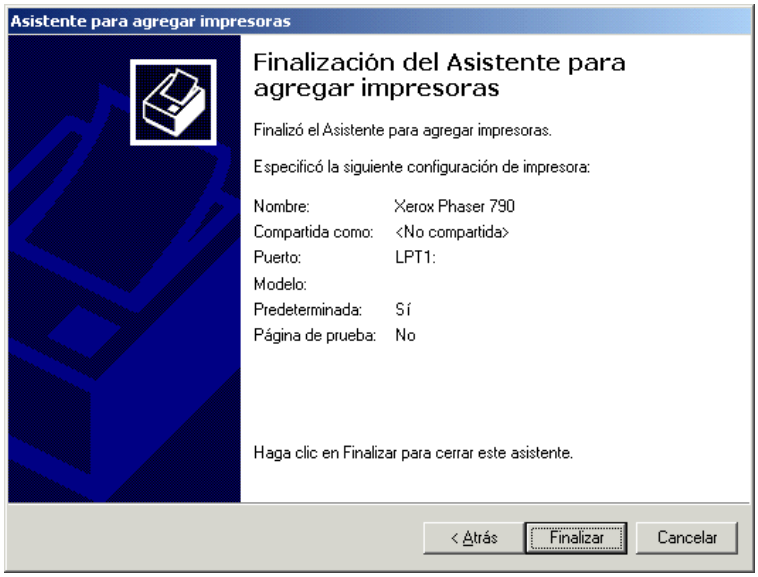

La ventana Firma digital no encontrada indica que el controlador de impresora para Windows 2000 no tiene una firma digital de Microsoft. Sin embargo, la impresión se procesa correctamente.

26. Seleccione el botón **Sí**.

*Si éste es el primer controlador de impresora que va a instalar en el PC, se le pedirá que instale archivos adicionales del CD de Windows 2000. Coloque el CD en la unidad de CD-ROM, busque la carpeta i386 y después seleccione **Aceptar**.*

Cuando la instalación haya terminado, aparecerá la ventana Impresoras con un icono de la impresora recién instalada.

27. Haga clic con el botón derecho del ratón en el icono de la **impresora** y seleccione **Propiedades**.
28. Seleccione la ficha **Avanzadas** para que aparezca Ajustes de spool.

29. Seleccione la opción **Poner trabajos en la cola para que el programa termine la impresión más rápido** o **Imprimir directamente en la impresora**. La selección que haga dependerá de lo que haya hecho en el paso 3:
    - Si ajustó en 10 segundos el Tiempo de espera del puerto, puede seleccionar cualquiera de las opciones; sin embargo, el spooling es más rápido.
    - Si ajustó en 5 segundos el Tiempo de espera del puerto, seleccione **Imprimir directamente en la impresora**.
30. Para confirmar la conexión, imprima una página de prueba. Seleccione la ficha **General** en el cuadro de diálogo Propiedades. Seleccione el botón **Imprimir página de prueba**.
31. Lleve a cabo uno de los siguientes procedimientos:
    - Seleccione **Aceptar** si el trabajo se imprimió correctamente.
    - Seleccione el botón **Solución de problemas** si la página no se imprimió o no se imprimió correctamente. Use el Asistente para la solución de problemas para diagnosticar y resolver el problema.
32. Seleccione **Cerrar** para salir del cuadro de diálogo Propiedades de impresora.

Configure las opciones instaladas en la impresora. Consulte la sección *Configuración de opciones de impresión.*

Cuando la configuración haya terminado, está listo para imprimir los trabajos.

Instalación del software para la impresión SPM

La impresión Monitor del puerto estándar (SPM) ofrece una alternativa para los puertos LPR cuando desea enviar trabajos a impresoras de red a través de TCP/IP. SPM se instala como prefijado cuando TCP/IP se instala en Windows 2000.

SPM es más resistente que LPR porque utiliza el protocolo SNMP para leer la configuración de la impresora de destino y determinar su estado. Si SPM no puede configurar la impresora de destino utilizando puertos TCP prefijados con SPM y SNMP, emplea el protocolo LPR en caso de que éste se encuentre en la impresora. Sin embargo, se instalará como puerto SPM.

A diferencia de LPR, SPM utiliza el puerto 9100 como puerto de destino prefijado y selecciona al azar cualquier puerto de origen abierto mayor que 1023 como puerto de origen.

Antes de continuar, imprima una hoja de configuración en la impresora para conocer la dirección IP asignada a la DocuColor 2006, así como la dirección de la puerta de enlace y la máscara de subred, si se usan.

1. Lleve a cabo los pasos 1 a 17 del procedimiento *Instalación del software del usuario para la impresión con puerto paralelo* para instalar el controlador de la impresora.

   Cuando la instalación haya terminado, aparecerá la ventana Impresoras con un icono de la impresora recién instalada.

2. Haga doble clic en el icono **Agregar impresora** para que aparezca el Asistente para agregar impresoras y seleccione **Siguiente**.

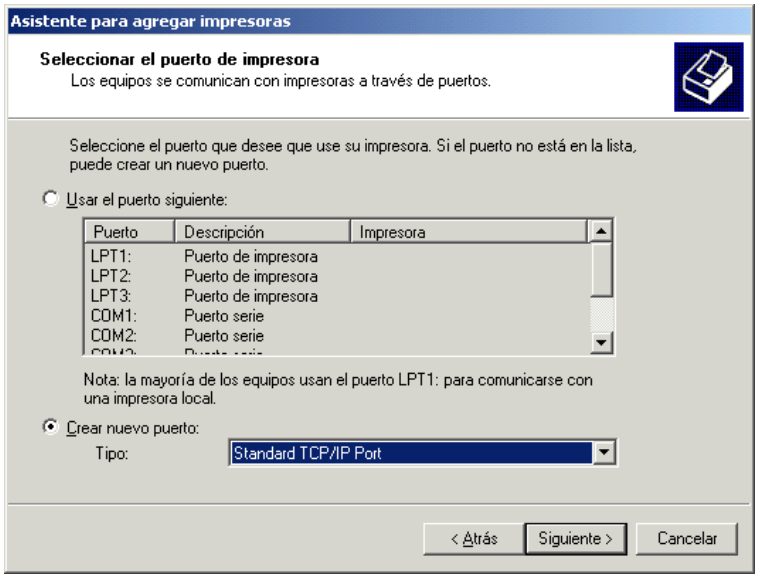

3. Seleccione el botón de radio **Crear puerto nuevo**.
4. Seleccione la opción **Puerto TCP/IP**. Aparece el Asistente para puerto de impresora TCP/IP.
5. Seleccione **Siguiente**.
6. Introduzca **Nombre de impresora** o **Dirección IP**. Cuando lo haga, esta información también aparecerá en el campo Nombre de puerto. Seleccione **Siguiente** para que aparezca la pantalla Más información de puertos.
7. Seleccione el botón de radio **Personalizado** y el botón **Configuración**.

   Aparece la pantalla Configurar monitor de puertos TCP/IP estándar.
8. Seleccione el botón de radio **LPR** en la sección Protocolo para activar los campos Configuración LPR.
9. En letras minúsculas, introduzca uno de los nombres que figuran a continuación en el campo **Nombre de cola**:
   - print (impresión, generalmente usado)
   - hold (en espera)
   - direct (directa)
10. Seleccione el cuadro de verificación **Estado SNMP habilitado**.
11. Seleccione **Aceptar** para que vuelva a aparecer la pantalla Más información de puertos.
12. Seleccione **Siguiente** para que aparezca la pantalla de finalización del asistente.
13. Seleccione **Finalizar**. La ficha Propiedades de puertos muestra la configuración del nuevo puerto.

    SPM busca la impresora y la configura sobre las base de las respuestas SNMP.
14. Para confirmar la conexión, imprima una página de prueba. Seleccione la ficha **General** y seleccione el botón **Imprimir página de prueba**.

    Cuando imprime, los archivos se transmiten a través de la conexión SNMP a la impresora. Cuando la configuración haya terminado, está listo para imprimir los trabajos.

Instalación del software para la impresión SMB

Use la impresión SMB o WINS si no tiene una red Novell. Con este método de impresión, podrá imprimir desde una estación de trabajo a una conexión de impresión particular (hold, print o direct) en la DocuColor 2006. En el siguiente procedimiento se da por sentado que ha instalado un protocolo TCP/IP y Cliente para redes de Microsoft.

Para configurar la impresión a una segunda o tercera conexión de impresión, repita este procedimiento para cada una y asígnele a cada impresora un nombre descriptivo durante la instalación del controlador de impresora para poder identificarla en lo sucesivo.

1. Si el administrador del sistema todavía no lo ha hecho, configure la DocuColor 2006 para la impresión SMB. Especifique si va a instalar el controlador PostScript o PCL. Consulte el capítulo *Configuración desde el panel de control de la impresora*.
2. En la estación de trabajo, haga doble clic en el icono **Mis sitios de red** para que aparezca el entorno de red.

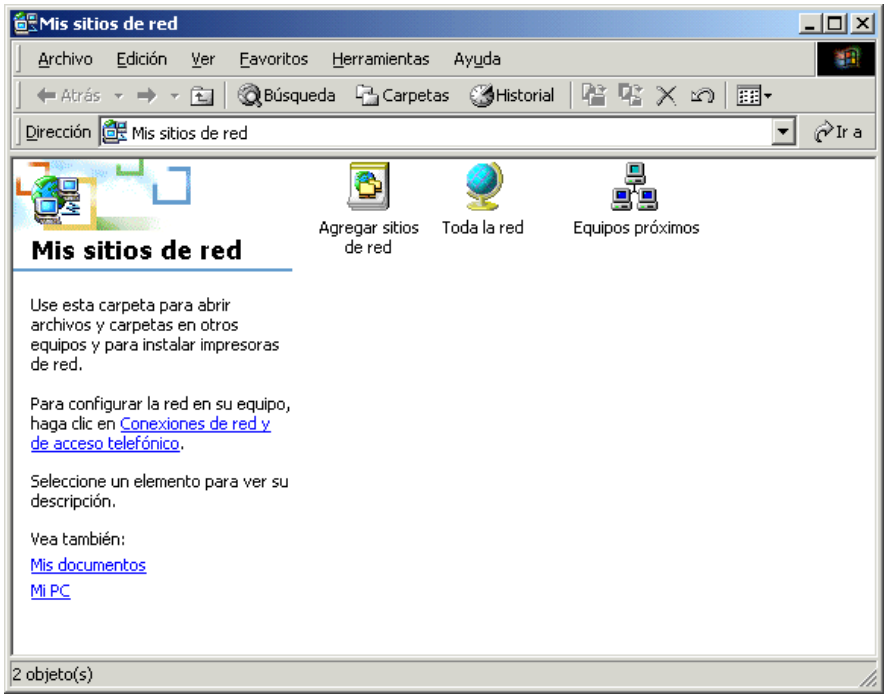

3. Haga doble clic en el icono **Equipos próximos**.
4. Busque la **impresora**. Consulte la página de configuración para obtener esta información. Si no puede encontrar la ubicación de la DocuColor 2006, consulte al administrador del sistema.
5. Haga doble clic en el **nombre** de la impresora para que aparezcan las conexiones de impresión activadas.

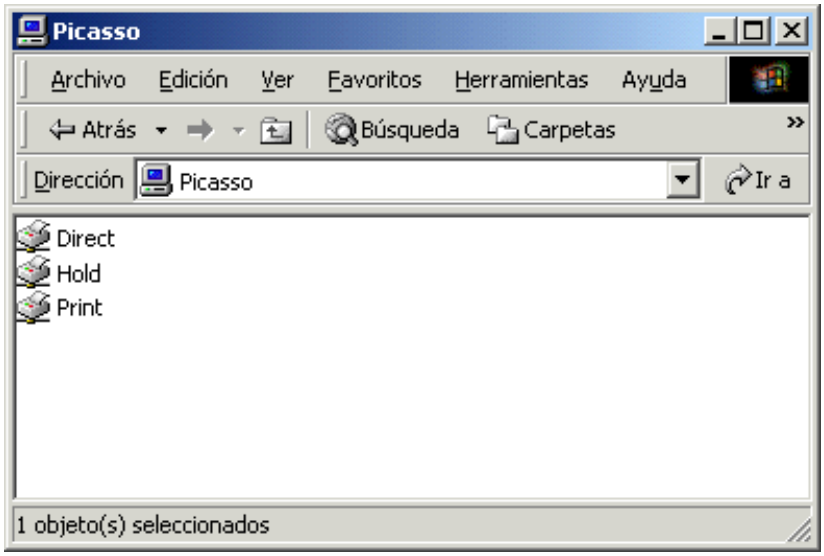

6. Haga doble clic en el **nombre** de la conexión de impresión deseada.

   Aparece el cuadro de diálogo Impresoras, donde se le pregunta si desea configurar la impresora.

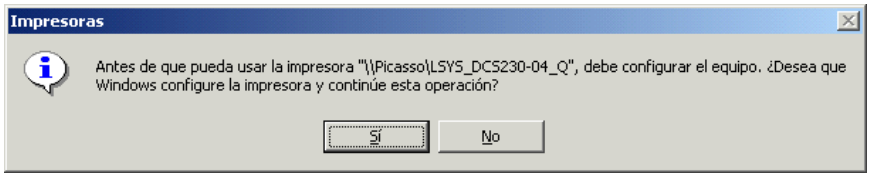

7. Seleccione **Sí** para instalar el archivo de descripción de la impresora y el controlador de impresora PostScript o PCL para la conexión seleccionada.

   Dependiendo de la opción Controladores de impresión especificada en Configuración de la red, se instalan automáticamente el controlador de impresora y los archivos del controlador de impresora PostScript o PCL.

   Aparece el Asistente para agregar impresora.

8. En los cuadros de diálogo donde aparecen las listas de los fabricantes y las impresoras, seleccione **Utilizar disco**.

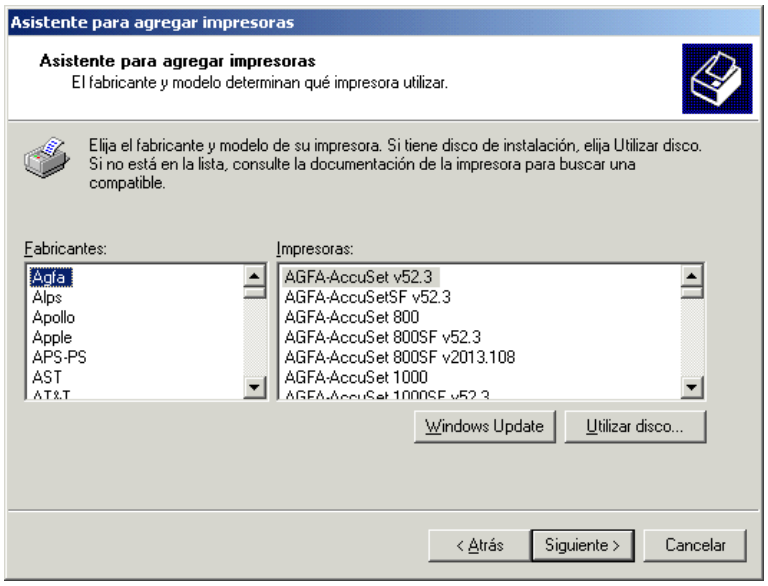

9. Coloque el CD en la unidad de CD-ROM, seleccione la unidad de CD-ROM (por ejemplo, D:\) del cuadro desplegable y seleccione **Examinar**.

   En el cuadro de diálogo Instalar desde el disco se le pide el disco.

10. Busque hasta llegar a la carpeta **Español\Drv_impr\Drv_Ps\Win_2000** y asegúrese de que la opción **oemsetup.inf** o **oemsetup** esté seleccionada.

11. Seleccione **Abrir**.

    La ruta se copia en el cuadro de diálogo Instalar desde disco.

12. Compruebe que la ruta sea correcta y seleccione **Aceptar**.
13. En el cuadro Impresoras, seleccione la opción **Xerox DocuColor 2006** y seleccione **Siguiente**.
14. En el cuadro Nombre de impresora, introduzca un **nombre** de hasta 31 caracteres para la impresora o deje el nombre prefijado.

Si introduce más de 31 caracteres, pueden surgir problemas de impresión con algunas aplicaciones de red.

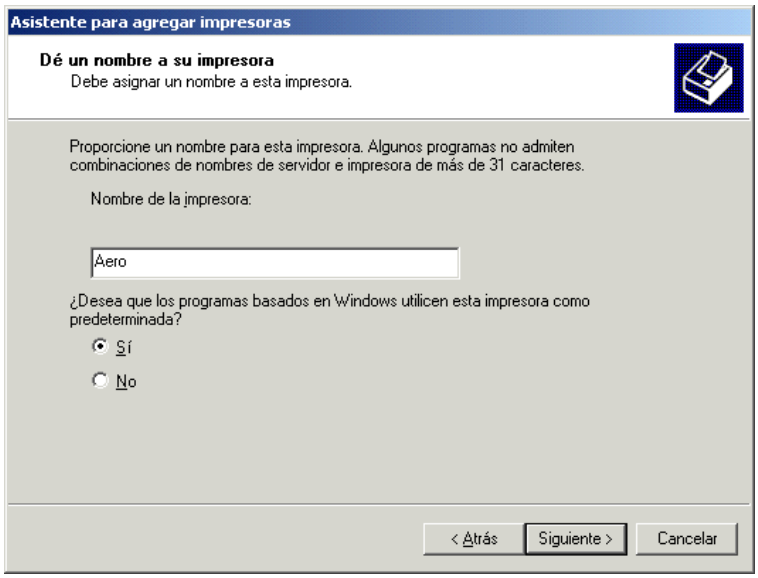

15. Si quiere que la DocuColor 2006 sea la impresora predeterminada, seleccione el botón de radio **Sí**; de lo contrario, seleccione **No**. Seleccione **Siguiente**.

16. Indique si desea que la impresora se instale como compartida.

    Si selecciona **Compartir como**, también debe introducir un nombre compartido para la impresora (o dejar el nombre prefijado) y realizar selecciones de la lista de sistemas operativos utilizados por estaciones de trabajo de clientes.

    Seleccione **Siguiente**.

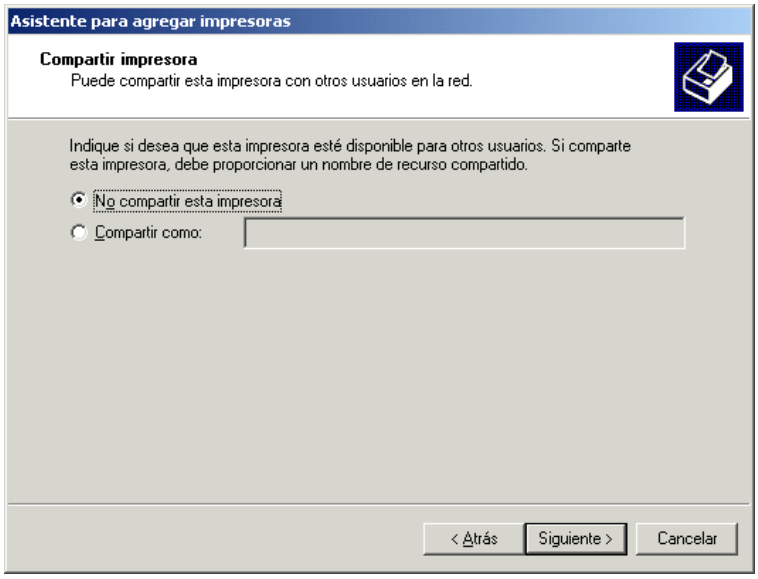

17. Seleccione el botón **No** para no imprimir una página de prueba y seleccione **Siguiente**.

18. Compruebe los ajustes especificados para la impresora y seleccione **Finalizar**.

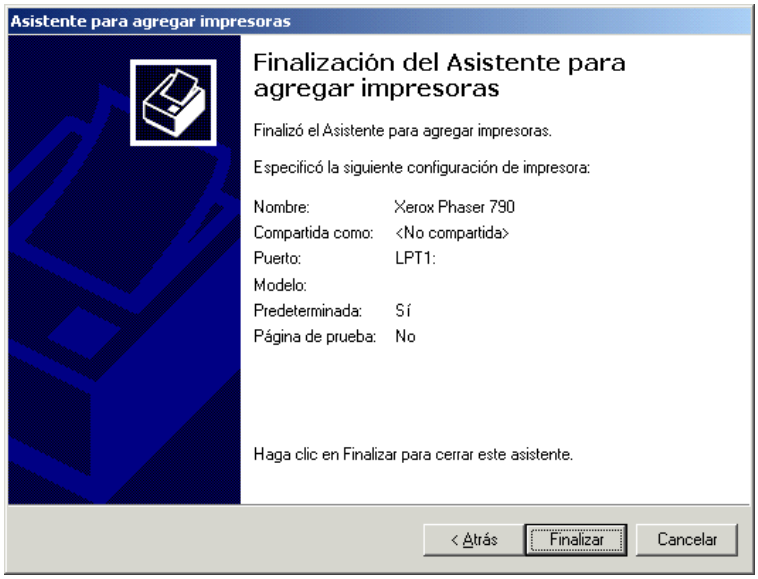

La ventana Firma digital no encontrada indica que el controlador de impresora para Windows 2000 no tiene una firma digital de Microsoft. Sin embargo, la impresión se procesa correctamente.

19. Seleccione el botón **Sí**.

*Si éste es el primer controlador de impresora que va a instalar en el PC, se le pedirá que instale archivos adicionales del CD de Windows 2000. Coloque el CD en la unidad de CD-ROM, busque la carpeta i386 y después seleccione **Aceptar.***

Cuando se realice la instalación, aparecerá la ventana Impresoras con un icono de la impresora recién instalada.

20. Haga clic con el botón derecho del ratón en el icono de la **impresora** y seleccione **Propiedades**.

21. Para confirmar la conexión, imprima una página de prueba de Windows. Seleccione la ficha **General**. Seleccione el botón **Imprimir página de prueba** y **Aceptar**.

    Ya está listo para imprimir desde sus aplicaciones a través de la conexión SMB.

Configure las opciones instaladas en la impresora. Consulte la sección *Configuración de opciones de impresión*.

Configuración de opciones de impresión

1. Seleccione el botón **Inicio**, **Configuración** e **Impresoras**.
2. Haga clic con el botón derecho del ratón en el icono **DocuColor 2006** y seleccione **Propiedades**.
3. Seleccione la ficha **Configuración de dispositivos** y desplácese a la opción **Opciones instalables**.

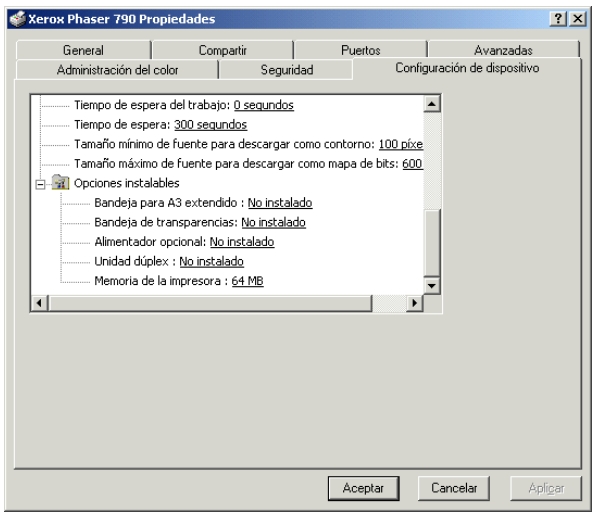

4. Especifique las opciones instaladas en la impresora. Seleccione una opción instalable y seleccione el ajuste de **Instalada** o **No instalado**.
   - **Bandeja para A3 extendido**
   - **Alimentador opcional**
   - **Unidad dúplex**

   Para la opción **Memoria de la impresora**, seleccione la cantidad de memoria instalada en la impresora: **64**, **128**, **192**, **256, 320, 384 ó 512 MB**.
5. Seleccione **Aplicar** para activar los ajustes actuales y después seleccione **Aceptar**.

Instalación de software adicional para Windows 2000

Puede copiar archivos de color adicionales del CD del software del usuario en el disco duro. Varios son archivos PostScript que puede bajar e imprimir con WebDownloader.

- **Carpeta ICM:** archivo del ajuste del monitor ICM y perfiles del dispositivo especialmente diseñados para usar con Fiery y determinados modelos de copiadoras.
- **Carpeta Clrfiles** (dentro de la carpeta Español): Cman.ps, un archivo PostScript de 11 páginas tamaño carta que se usa como referencia para definir los colores CMAN en aplicaciones. Pantone.ps, un archivo PostScript de 19 páginas tamaño carta que indica el equivalente más cercano de los colores PANTONE que Fiery y su impresora pueden producir. El método que se usa para imprimir el archivo Pantone.ps varía según el ajuste Coincidencia de colores planos.

  Puede imprimir Rvz01.doc de Microsoft Word 97 o versiones posteriores para ver colores RGB. Puede imprimir Rvz02.ppt de PowerPoint 6.0 o versiones posteriores para ver los colores RVZ que están disponibles.
- **Carpeta Calib** (dentro de la carpeta Español/Arch_col): Cuatro archivos PostScript de muestras de medidas de color: Person21.ps, Person34.ps, Estánd21.ps y Estánd34.ps. El número que figura en el nombre del archivo se refiere a la cantidad de parches en la página. Los archivos personalizados le permiten bajar muestras de medidas que incorporan el ajuste de calibración actual de la impresora. Los archivos estándar le permiten bajar muestras de medidas estándar que ignoran el ajuste de calibración actual de la impresora.

Estos archivos están destinados a ususarios expertos y no deben utilizarse para la calibración diaria.

Copiado de archivos de descripción de la impresora

El CD del software del usuario contiene archivos de descripción de la impresora para conocidas aplicaciones de Windows. Pagemaker 5.0, 6.0 y 6.5 no admiten la instalación automática de archivos de descripción de la impresora desde el panel de control de la impresora. Para que Fiery esté disponible en los cuadros de diálogo Imprimir y Configurar o Preparar página de esta aplicación, copie los archivos de descripción de la impresora en la ubicación correcta.

1. Coloque el CD del software del usuario en la unidad de CD-ROM. Abra la carpeta **Español\Drv_impr**.
2. Copie el archivo de descripción de la impresora para Fiery en la ubicación correcta. Para PageMaker 5.0 o versiones posteriores, copie EF3XP10.ppd en una de las siguientes ubicaciones:
   - Para PageMaker 5.0: \ALDUS\USENGLSH\PPD4
   - Para PageMaker 6.0: \PM6\RSRC\USENGLSH\PPD4
   - Para PageMaker 6.5: \ PM65\RSRC \USENGLSH\PPD4

Instalación del perfil ICM

Los perfiles ICM (Image Color Matching) incluidos en la carpeta Icm del CD del software del usuario se usan con ColorWise ProTools. También pueden usarse con aplicaciones que sean compatibles con estándares ICM. Para la mayoría de las aplicaciones que reconocen los estándares ICM, los archivos deben instalarse en la carpeta Color de la carpeta System. Para usar los archivos con ColorWise Pro Tools, puede copiarlos en una carpeta a elección.

Carga de los perfiles del espacio de trabajo con Photoshop 5.0

1. Inicie **Photoshop**.
2. Del menú **Archivo**, seleccione **Ajustes de color** y **Ajustes RGB (RGB Setup)**.
3. Del cuadro de diálogo Ajustes RGB, seleccione el botón **Cargar (Load)**.

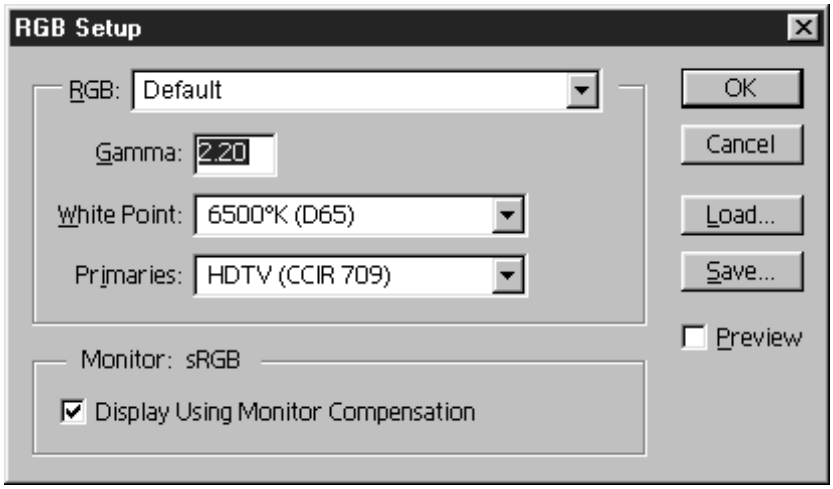

4. Busque la carpeta Windows\System\Color. Seleccione el archivo **Efirgb v1f** y el botón **Cargar (Load)**.

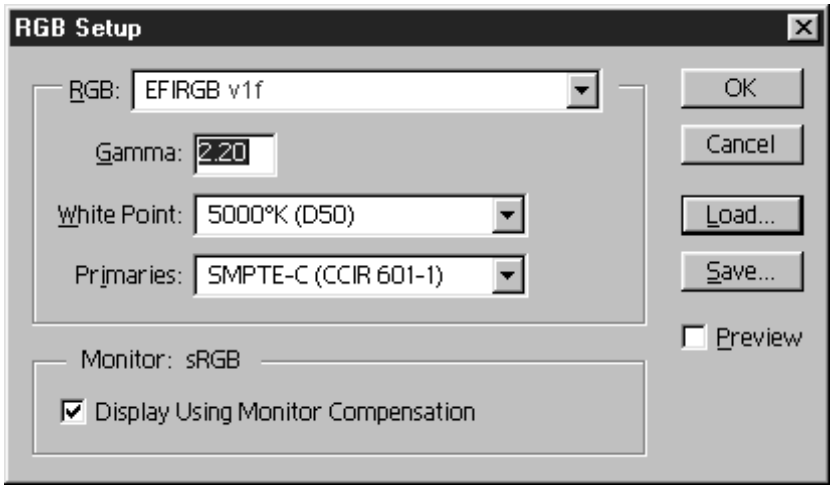

5. Seleccione **Aceptar (OK)**.

   Para mayor información acerca de perfiles ICM, consulte la documentación de la aplicación.

Carga del perfil ICM

El perfil ICM de la impresora le permite realizar conversiones de RGB a CMYK que son específicas de la impresora que va a utilizar. En el siguiente procedimiento se da por sentado que ha instalado los perfiles ICM incluidos en el CD del software del usuario.

El nombre interno de un perfil ICM puede variar apenas del nombre del archivo.

1. Inicie **Photoshop**.
2. De **Archivo**, seleccione **Ajustes de color** y **Ajustes CMYK (CMYK Setup)**.
3. En el cuadro de diálogo Ajustes CMYK , seleccione el botón de radio **ICC** como Modelo CMYK.
4. Del menú desplegable Perfil, seleccione el perfil que corresponda a la impresora o al dispositivo que le gustaría simular.

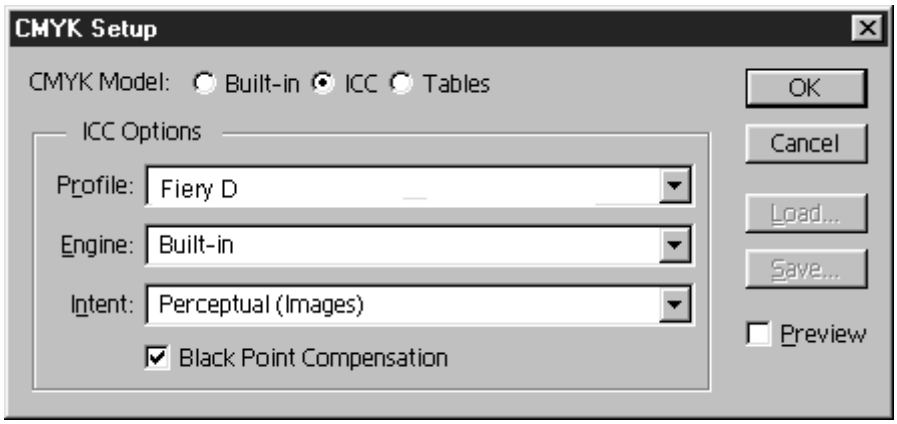

5. Seleccione **Aceptar (OK)**.

11 Instalación del software del usuario en un entorno Windows NT 4.0

Siga estas instrucciones para instalar software y configurar la impresión desde Windows NT 4.0. Asegúrese de que la impresora esté conectada y configurada correctamente para su red. Para obtener detalles, consulte los capítulos *Conexión con la red* y *Configuración desde el panel de control de la impresora.*

Utilice el contenido de este capítulo de la siguiente manera:

- Dependiendo de la configuración, consulte una de las siguientes secciones para instalar los controladores de la impresora y configurar conexiones adecuadas:
    - impresión con puerto paralelo
    - impresión TCP/IP y LPR
    - impresión IPX
    - impresión SMB
- Especifique las opciones de la impresora de acuerdo con la sección *Ajuste de las opciones de impresión*.
- Si es necesario, consulte la sección *Instalación de software adicional para Windows NT 4.0*.

Todos los archivos que necesita están incluidos en el CD del software del usuario.

Además de utilizar el CD del software del usuario, puede bajar controladores de impresora desde la impresora a la estación de trabajo con Instalador (si el administrador del sistema ha activado el acceso de Internet a la impresora). Después puede instalar los controladores desde la estación de trabajo. Si desea conocer las instrucciones, consulte la sección *Uso del Instalador* que figura en el capítulo *Uso de Fiery WebTools*. Después de bajar los archivos de la impresora, el proceso de instalación es idéntico al que se realiza desde el CD del software del usuario.

Descripción general de la instalación

La instalación del software del usuario para la DocuColor 2006 incluye:

- Instalación, a través del Asistente para agregar impresora, del controlador de impresora PostScript o PCL y de los correspondientes archivos de descripción de la impresora, y configuración del controlador de impresora para comunicarse con la impresora.
- Ajuste de las opciones de la impresora.
- Copiado de archivos adicionales desde el CD del software del usuario en caso de ser necesario.

Para imprimir a través de la red desde una estación de trabajo Windows NT 4.0, asegúrese de haber realizado las siguientes tareas:

- Configure los servidores de red que existan.
- Configure la impresora para que acepte trabajos de impresión desde la estación de trabajo.
- Configure un puerto en cada estación de trabajo Windows NT 4.0 según el tipo de red.

Antes de comenzar

1. Si el administrador del sistema no ha conectado la impresora al puerto deseado en la estación de trabajo, hágalo. Para obtener detalles, consulte los capítulos *Conexión con la red* y *Configuración desde el panel de control de la impresora*.

   Si no está seguro de qué tipo de red tiene, consulte al administrador del sistema.

2. Imprima una hoja de configuración en la impresora para conocer el nombre de la impresora y los ajustes que van a emplearse en los siguientes procedimientos.

Instalación del software del usuario para la impresión con puerto paralelo (Windows NT 4.0)

Lleve a cabo este procedimiento para instalar la impresora. Así el sistema se prepara para la impresión local a través del puerto paralelo.

Antes de empezar, imprima una página de configuración de la impresora. Para conocer los procedimientos específicos, consulte el capítulo *Configuración desde el panel de control de la impresora*.

Si ya ha instalado un controlador de impresión para la DocuColor 2006, realice el procedimiento de desinstalación antes de instalar el nuevo controlador. Para mayor información, consulte la documentación de Windows.

1. Coloque el CD del software del usuario en la unidad de CD-ROM.
2. Seleccione **Inicio**, **Configuración** e **Impresoras**.
3. Haga doble clic en el icono **Agregar impresora** para que aparezca el Asistente para agregar impresora y seleccione **Siguiente**.
4. Para instalar una impresora localmente, seleccione **Mi PC** y seleccione **Siguiente**.

   Mi PC está disponible si se conectó a una estación de trabajo donde tiene privilegios de administrador. Si no está disponible, agregue una impresora de red y siga el procedimiento para agregar un puerto. Consulte la sección *Instalación del software del usuario para la impresión TCP/IP y LPR para Windows NT 4.0* que figura en este capítulo.

5. Seleccione **LPT1** y **Siguiente**.

   Ésta es una instalación general que funciona para la conexión del puerto paralelo. Puede agregar un puerto de red más tarde, según el tipo de red que tenga.

6. En los cuadros de diálogo donde aparecen las listas de los fabricantes y las impresoras, seleccione **Utilizar disco**.

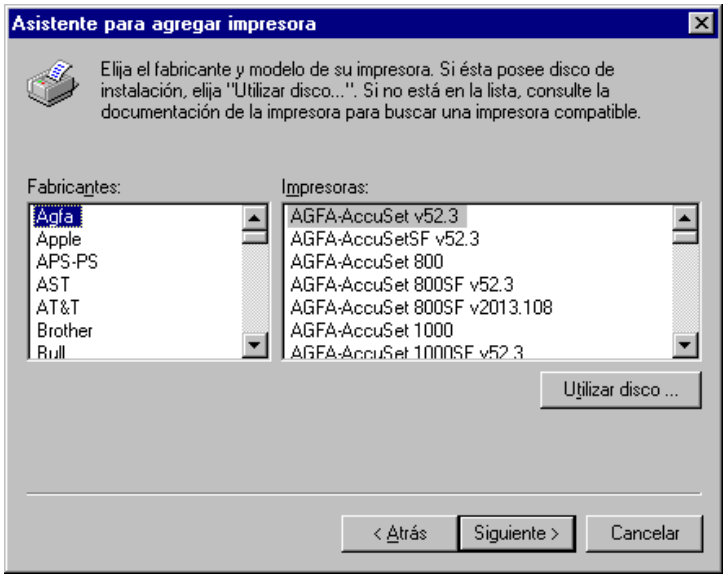

En el cuadro de diálogo Instalar desde disco se le pide el disco.

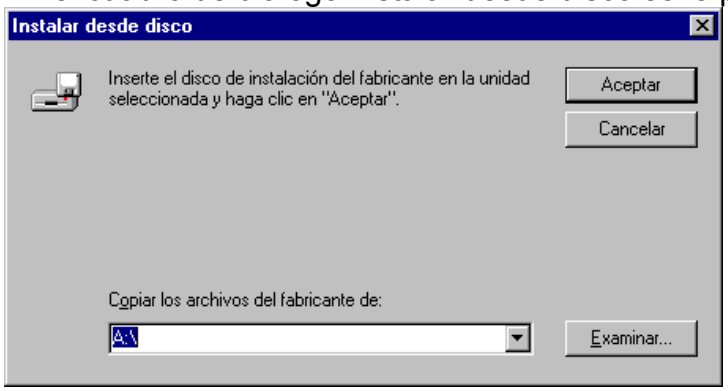

7. Lleve a cabo uno de los siguientes procedimientos:
   - Si va a instalar desde el CD, seleccione la unidad de CD-ROM (por ejemplo, D:\) del cuadro desplegable y seleccione el botón **Examinar**.
   - Si va a instalar desde archivos que descargó con el Instalador, escriba el nombre de la unidad del disco duro (por ejemplo, C:\) y seleccione **Examinar**.
8. Lleve a cabo uno de los siguientes procedimientos:
   - Si va a instalar desde el CD, busque una de las siguientes carpetas:
     - Impresión PostScript: **Español\Drv_imp\drv_PS\Win_NT4.x**
     - Impresión PCL: **Español\Drv_impr\drv_PCL\Win_NT4.x**
   - Si va a instalar desde archivos que bajó con el Instalador, busque la carpeta **Drv_impr**.

   Seleccione **Aceptar** y asegúrese de que la opción **oemsetup.inf** o **oemsetup** esté seleccionada.

   La ruta se copia en el cuadro de diálogo Instalar desde disco.

9. Compruebe que la ruta sea correcta y seleccione **Aceptar**.

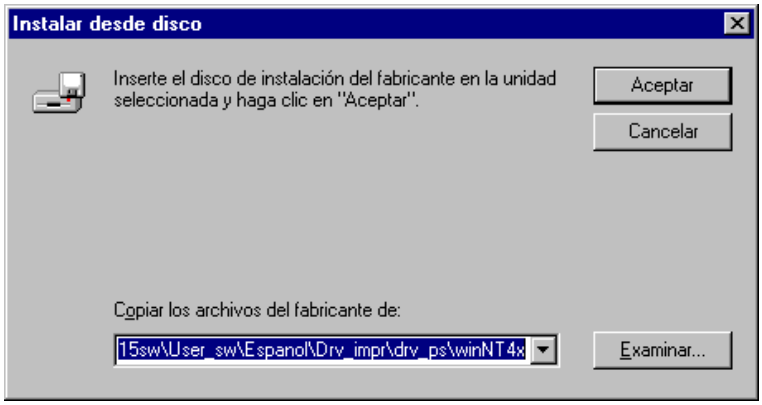

10. En el cuadro Impresoras, seleccione la opción **Xerox DocuColor 2006**. Seleccione **Siguiente**.

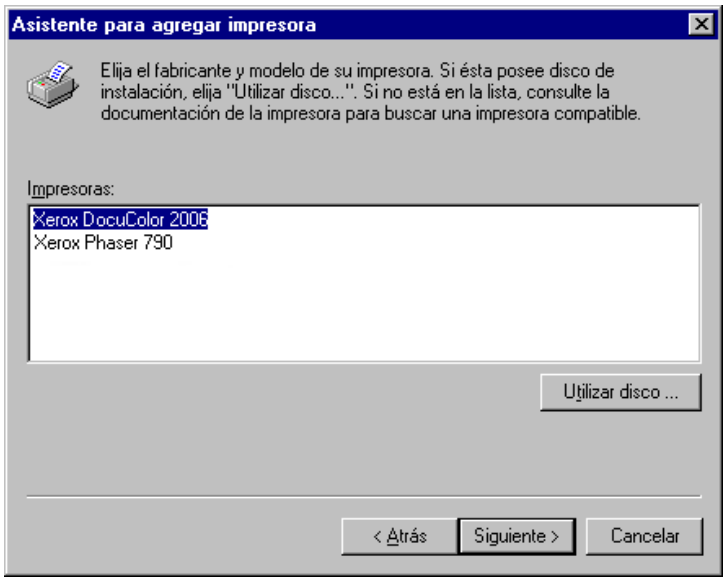

11. En el cuadro Nombre de impresora, introduzca un **nombre** de hasta 31 caracteres para la impresora o deje el nombre prefijado.

    Este nombre se usará en las ventanas de impresoras y de colas.

Si introduce más de 31 caracteres, pueden surgir problemas de impresión con algunas aplicaciones de red.

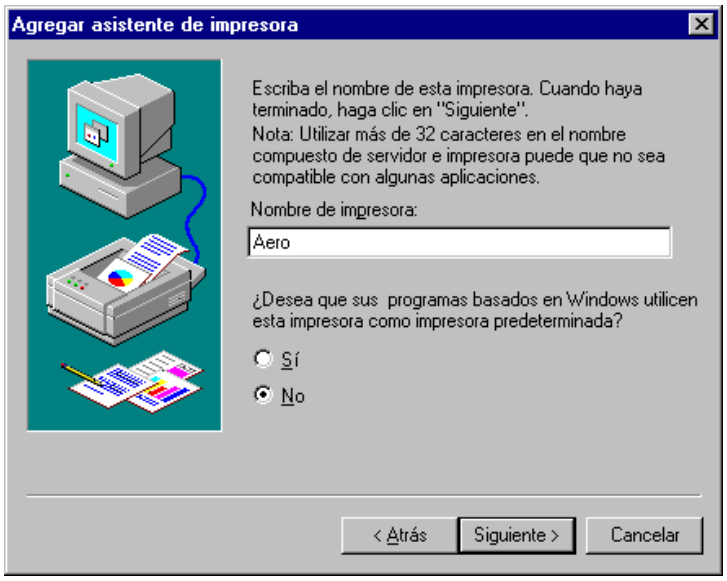

12. Si quiere que la DocuColor 2006 sea la impresora predeterminada, seleccione **Sí**; de lo contrario, seleccione **No**. Seleccione **Siguiente**.

13. Indique si desea que la impresora se instale como compartida. Si selecciona **Compartida**, introduzca un nombre compartido para la impresora (o deje el nombre prefijado) y realice selecciones de la lista de sistemas operativos utilizados por estaciones de trabajo de clientes. Seleccione **Siguiente**.

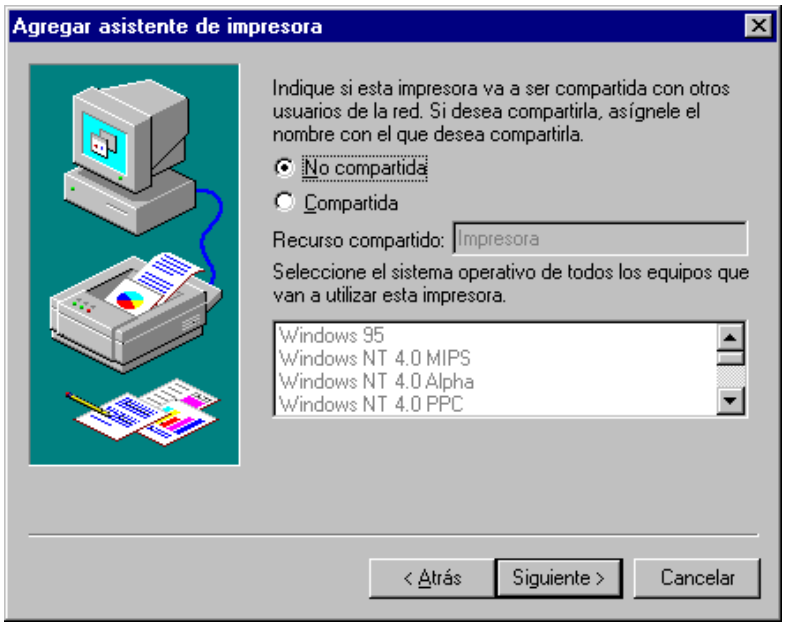

14. Seleccione **Sí** en el siguiente cuadro de diálogo para posponer la impresión de una página de prueba y seleccione **Finalizar**.

    Cuando la instalación haya terminado, aparecerá la ventana Impresoras con un icono de la nueva impresora recién instalada. Cuando selecciona Imprimir, los archivos se transmiten a través de la conexión del puerto paralelo a la impresora.

Instalación del software del usuario para la impresión IPX (Windows NT 4.0)

1. Abra el **Entorno de red** de Windows NT.
2. Busque su red compatible con NetWare.

   Aparece una lista de servidores NetWare.

3. Haga doble clic en el **Servidor de archivos** o **Árbol de NetWare** que proporcione una conexión de impresión para la DocuColor 2006.

Consulte al administrador del sistema para asegurarse de que la impresora está configurada para aceptar este tipo de impresión.

   Quizá deba conectarse al servidor de archivos para ver las conexiones de impresión.

4. Haga doble clic en la **conexión de impresión** definida para la DocuColor 2006.

5. Si el servidor NetWare no tiene un controlador apropiado para la DocuColor 2006, tal vez se le pregunte si quiere configurar la impresora en su estación de trabajo.

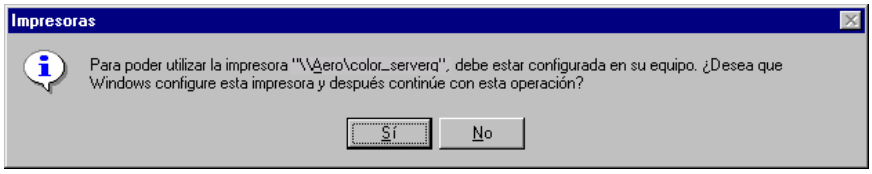

Seleccione **Sí**.

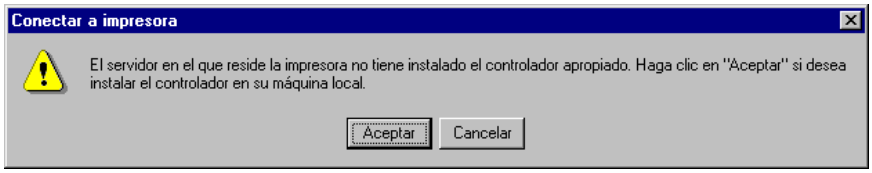

Seleccione **Aceptar**.

Aparece el Asistente para agregar impresora.

6. En el cuadro de diálogo donde aparecen las listas de los fabricantes y las impresoras, seleccione **Utilizar disco.**

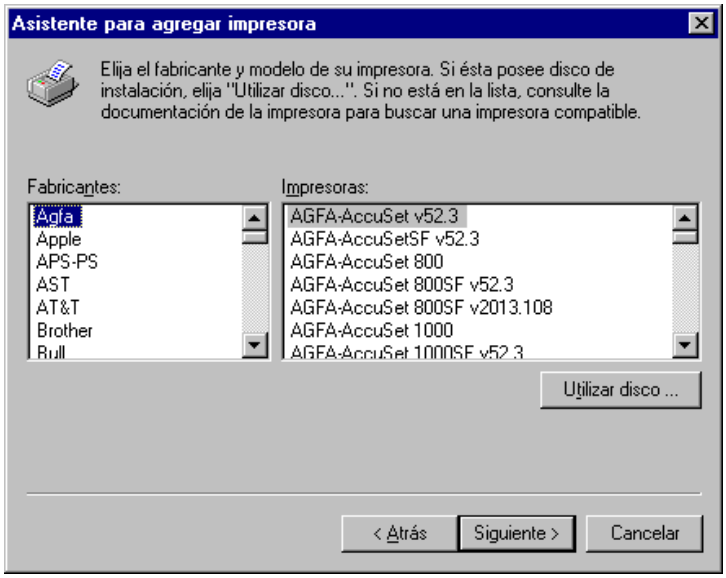

En el cuadro de diálogo Instalar desde disco se le pide el disco.

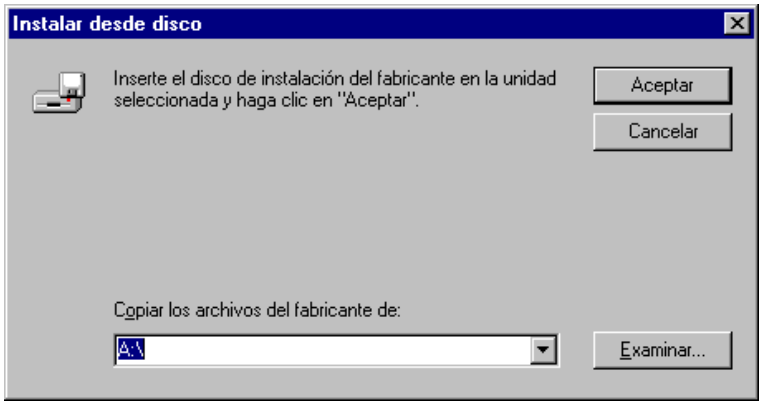

7. Lleve a cabo uno de los siguientes procedimientos:
   - Si va a instalar desde el CD, seleccione la unidad de CD-ROM (por ejemplo, D:\) del cuadro desplegable y seleccione el botón **Examinar**.
   - Si va a instalar desde archivos que bajó con el Instalador, escriba el nombre de la unidad del disco duro (por ejemplo, C:\) y seleccione **Examinar**.
8. Lleve a cabo uno de los siguientes procedimientos:
   - Si va a instalar desde el CD, busque una de las siguientes carpetas:
     - Impresión PostScript: **Español\Drv_impr\drv_PS\Win_NT4.x**
     - Impresión PCL: **Español\Drv_impr\drv_PCL\Win_NT4.x**
   - Si va a instalar desde archivos que bajó con el Instalador, busque la carpeta **Drv_impr**.

   Seleccione **Aceptar** y asegúrese de que la opción **oemsetup.inf** o **oemsetup** esté seleccionada.

   La ruta se copia en el cuadro de diálogo Instalar desde disco.

9. Compruebe que la ruta sea correcta y seleccione **Aceptar**.

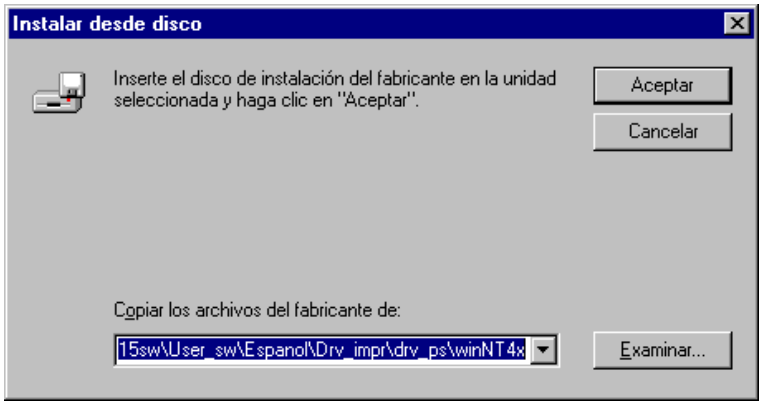

10. En el cuadro Impresoras, seleccione la impresora **Xerox DocuColor 2006**. Seleccione **Siguiente**.

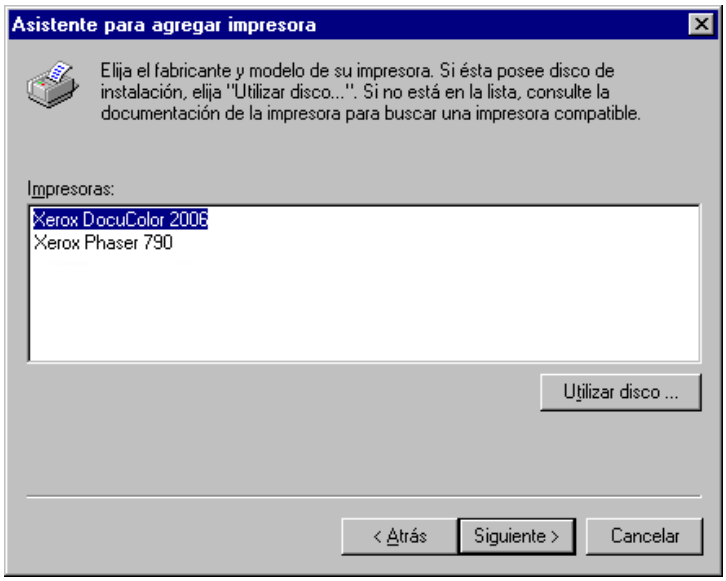

11. En el cuadro Nombre de impresora, introduzca un **nombre** de hasta 31 caracteres para la impresora o deje el nombre prefijado.

    Este nombre se usará en las ventanas de impresoras y de colas.

Si introduce más de 31 caracteres, pueden surgir problemas de impresión con algunas aplicaciones de red.

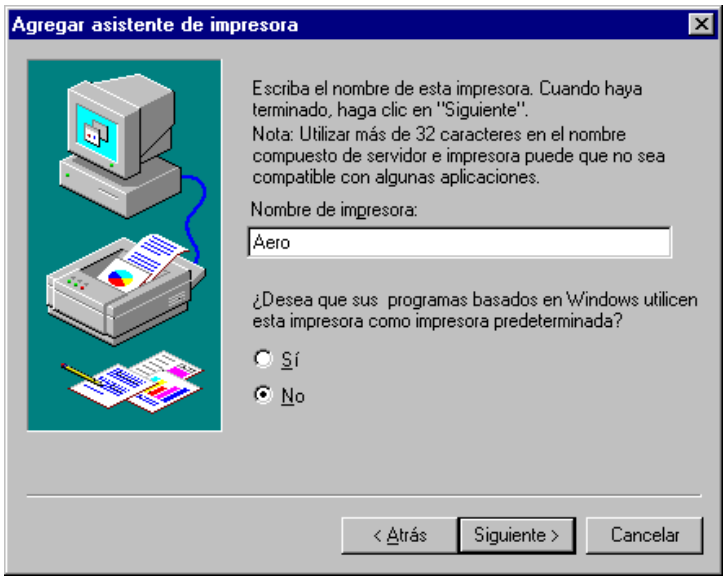

12. Si quiere que la DocuColor 2006 sea la impresora predeterminada, seleccione **Sí**; de lo contrario, seleccione **No**. Seleccione **Siguiente**.

13. Indique si desea que la impresora se instale como compartida. Si selecciona **Compartida**, introduzca un nombre compartido para la impresora (o deje el nombre prefijado) y realice selecciones de la lista de sistemas operativos utilizados por estaciones de trabajo de clientes. Seleccione **Siguiente**.

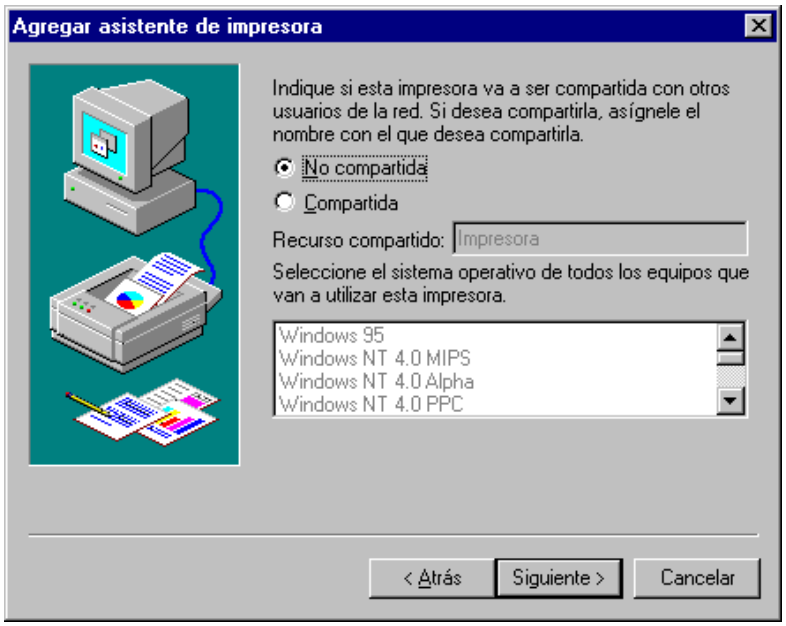

14. Seleccione **Sí** en el siguiente cuadro de diálogo para posponer la impresión de una página de prueba y seleccione **Finalizar**.

    Cuando la instalación haya terminado, aparecerá la ventana Impresoras con un icono de la nueva impresora recién instalada. Cuando selecciona Imprimir, los archivos se transmiten a través de la conexión del puerto paralelo a la impresora.

Instalación del software del usuario para la impresión TCP/IP y LPR (Windows NT 4.0)

Antes de continuar, imprima una hoja de configuración en la impresora para conocer la dirección IP asignada a la DocuColor 2006, así como la dirección de la puerta de enlace y la máscara de subred, si se usan.

1. Lleve a cabo los pasos 1 a 14 del procedimiento *Instalación del software del usuario para la impresión con puerto paralelo* para instalar el controlador de impresión.

   Cuando la instalación haya terminado, aparecerá la ventana Impresoras con un icono de la impresora recién instalada.

2. Haga clic con el botón derecho del ratón en el icono **DocuColor 2006** y seleccione **Propiedades** para abrir la ventana ppd. Seleccione la ficha **Puertos** para que aparezcan las propiedades de los puertos.

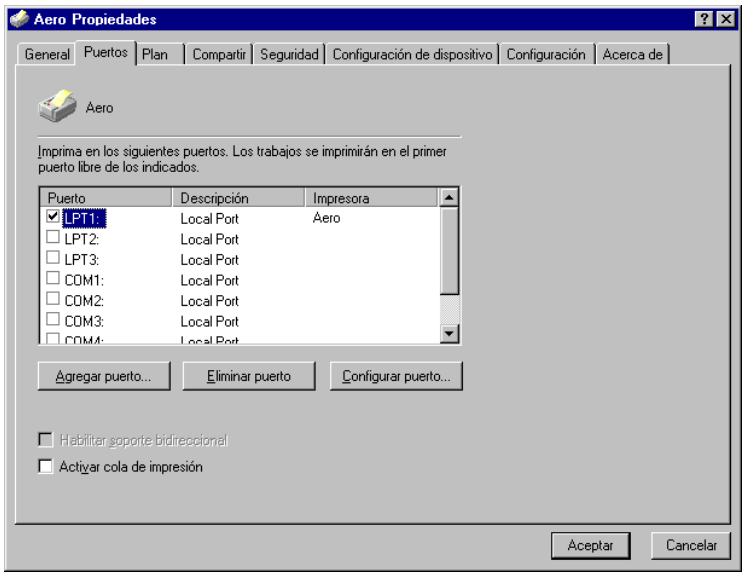

3. Asegúrese de estar conectado a LPT1 y seleccione la opción **Agregar puerto** para que aparezca una lista de los puertos disponibles.

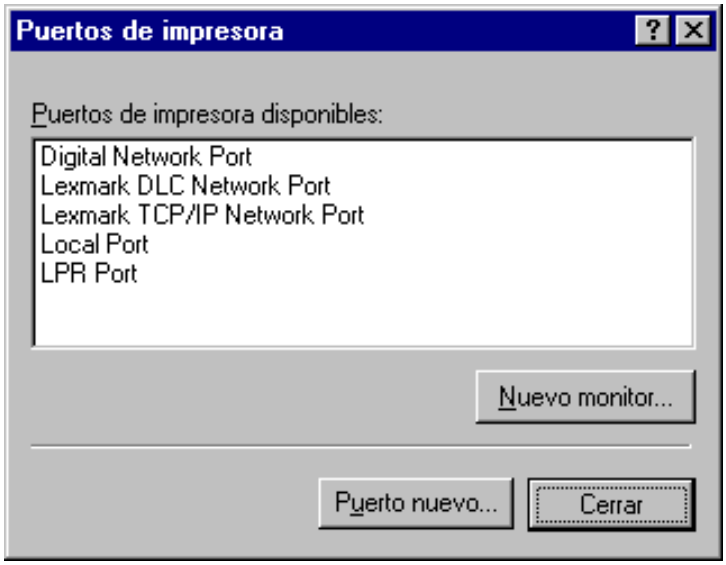

4. Seleccione la opción **Puerto LPR** y seleccione el botón **Puerto nuevo**.

Si el puerto LPR no figura en la lista, instale el protocolo de red TCP/IP y el software de Microsoft para la impresión TCP/IP. (Acceda al software a través de Mi PC/Paneles de control/Red/Servicios. Seleccione el icono ***Impresión TCP/IP de Microsoft****). Consulte la documentación de Windows NT para obtener detalles.*

5. Lleve a cabo uno de los siguientes procedimientos:
   - Si su red utiliza direcciones IP, introduzca **Dirección IP** de Ethernet TCP/IP para la DocuColor 2006 en el cuadro de diálogo Agregar impresora compatible LPR.
   - Si su red utiliza Servicios de nombre de dominio (DNS), introduzca el nombre DNS asignado a la impresora.

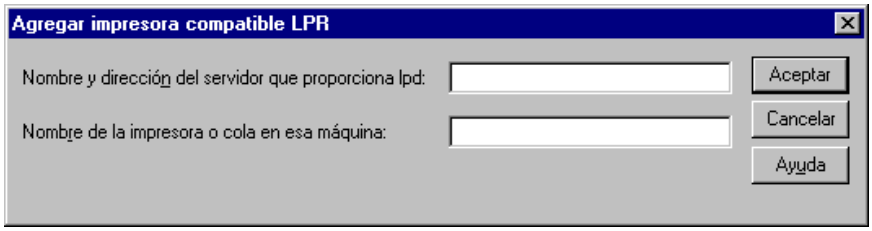

6. Pulse el **Tabulador** y escriba en minúsculas uno de los nombres que figuran a continuación. Estos nombres deben escribirse exactamente así.
   - print (impresión, generalmente usado)
   - hold (en espera)
   - direct (directa)
7. Seleccione **Aceptar**. La estación de trabajo comprueba la dirección o nombre DNS que introdujo y le avisa en caso de no poder resolver la dirección.
8. Seleccione **Cerrar** en el cuadro de diálogo Puertos de impresora. La ficha Propiedades de puertos muestra la configuración del nuevo puerto.
9. Para confirmar la conexión, imprima una página de prueba para Windows NT 4.0. Seleccione la ficha **General** y seleccione la opción **Imprimir página de prueba**.

   Cuando imprima, los archivos PostScript o PCL se transmiten a través de la conexión del puerto LPR a la impresora. Cuando la configuración haya terminado, está listo para imprimir trabajos en la DocuColor 2006.
10. Seleccione **Aceptar** para cerrar el cuadro de diálogo Propiedades de la impresora.

Instalación del software del usuario para la impresión SMB

Use la impresión SMB o WINS si no tiene una red Novell. Con este método de impresión, podrá imprimir desde una estación de trabajo a una conexión de impresión particular (hold, print o direct) en la DocuColor 2006. En el siguiente procedimiento se da por sentado que ha instalado un protocolo TCP/IP y software de Microsoft para la impresión TCP/IP en la estación de trabajo Windows NT.

Debe instalar una nueva impresora para cada conexión adicional. Repita este procedimiento para cada impresora y asígnele a cada una un nombre descriptivo durante la instalación del controlador de impresora para que resulte más fácil identificarla en lo sucesivo.

En WebSetup y en la página de configuración, la impresión SMB figura como Servicio de impresión de Windows.

Antes de continuar, imprima una hoja de configuración en la impresora para conocer la dirección IP asignada a la DocuColor 2006, así como la dirección de la puerta de enlace y la máscara de subred, si se usan.

1. Asegúrese de que la impresora esté configurada para impresión SMB. Para mayor información, consulte el capítulo *Configuración desde el panel de control de la impresora*.
2. En la estación de trabajo, haga doble clic en el icono **Entorno de red** para que aparezca el entorno de red.

3. Busque la impresora **DocuColor 2006**.

   Si no puede encontrar la ubicación de la impresora, consulte al administrador del sistema.

4. Haga doble clic en el **nombre** de la impresora para que aparezcan las conexiones de impresión activadas.

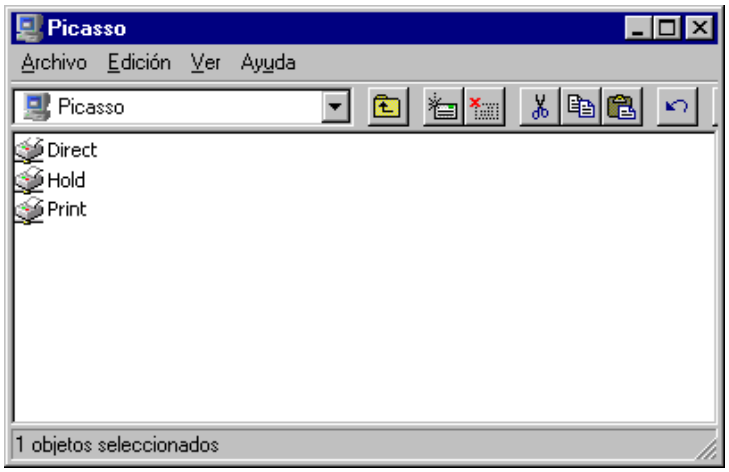

5. Haga doble clic en el **nombre** de la conexión de impresión.

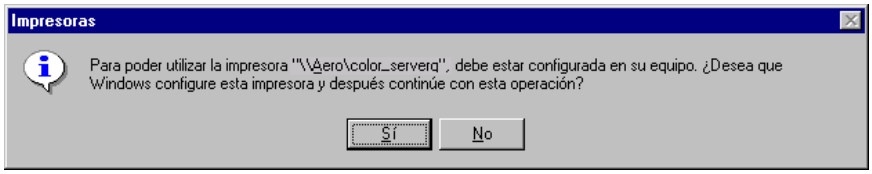

6. En el cuadro de diálogo Impresoras, seleccione **Sí** para instalar el archivo de descripción de la impresora y el controlador de impresora PostScript o PCL para la conexión seleccionada.

   Aparece un mensaje donde se le informa que el controlador de impresora adecuado no está disponible.

7. Seleccione **Aceptar**.
8. En el cuadro de diálogo donde aparecen las listas de los fabricantes y las impresoras, seleccione **Utilizar disco**.

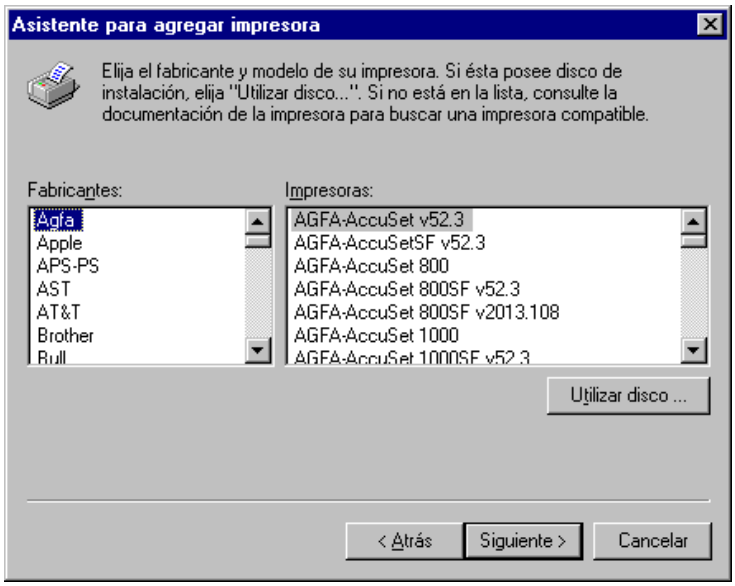

En el cuadro de diálogo Instalar desde disco se le pide el disco.

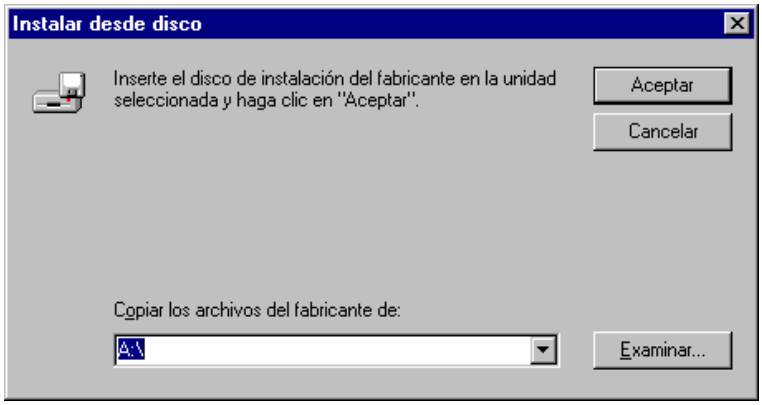

9. Lleve a cabo uno de los siguientes procedimientos:
   - Si va a instalar desde el CD, seleccione la unidad de CD-ROM (por ejemplo, D:\) del cuadro desplegable y seleccione el botón **Examinar**.
   - Si va a instalar desde archivos que bajó con el Instalador, escriba el nombre de la unidad del disco duro (por ejemplo, C:\) y seleccione **Examinar**.

10. Lleve a cabo uno de los siguientes procedimientos:
    - Si va a instalar desde el CD, busque una de las siguientes carpetas:
        - Impresión PostScript:
          Español\Drv_impr\drv_PS\Win_NT4.x
        - Impresión PCL:
          Español\Drv_impr\drv_PCL\Win_NT4.x
    - Si va a instalar desde archivos que bajó con el Instalador, busque la carpeta **Drv_impr**.

    Seleccione **Aceptar** y asegúrese de que la opción **oemsetup.inf** o **oemsetup** esté seleccionada.

    La ruta se copia en el cuadro de diálogo Instalar desde disco.
11. Compruebe que la ruta sea correcta y seleccione **Aceptar**.

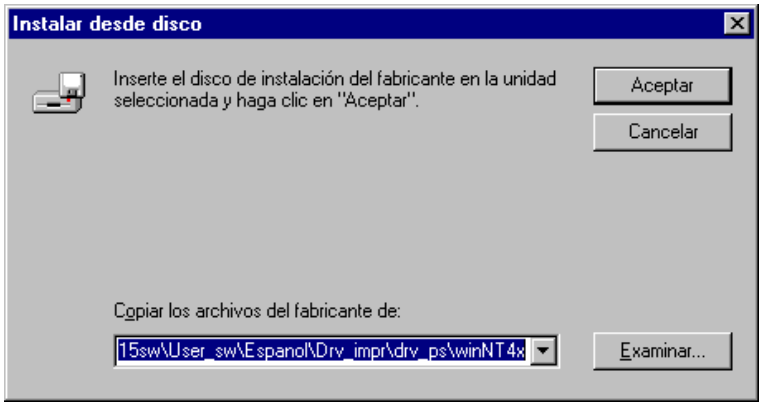

12. En el cuadro Impresoras, seleccione la impresora **Xerox DocuColor 2006**. Seleccione **Siguiente**.

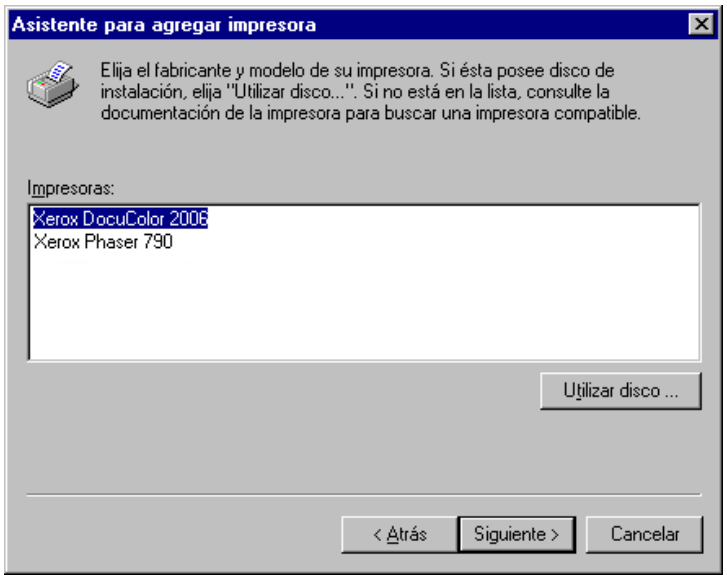

13. En el cuadro Nombre de impresora, introduzca un **nombre** de hasta 31 caracteres para la impresora o deje el nombre prefijado.

    Este nombre se usará en las ventanas de impresoras y de colas.

Si introduce más de 31 caracteres, pueden surgir problemas de impresión con algunas aplicaciones de red.

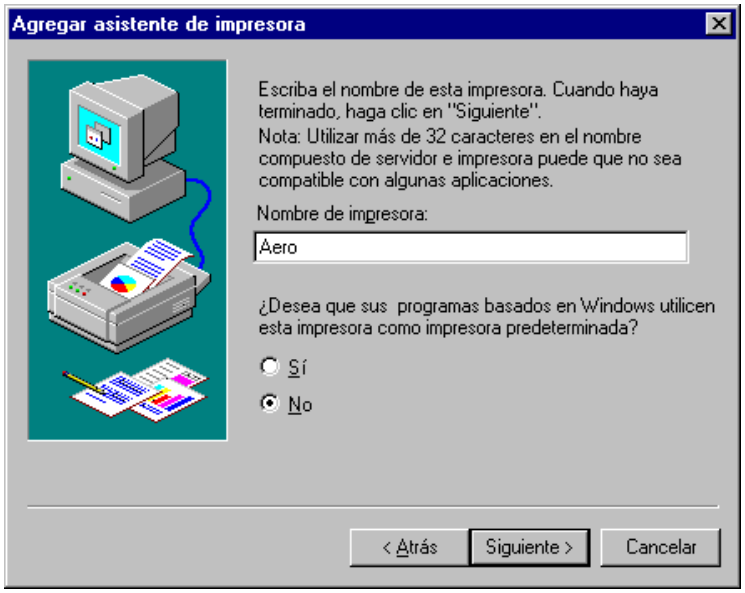

14. Si quiere que la DocuColor 2006 sea la impresora predeterminada, seleccione **Sí**; de lo contrario, seleccione **No**. Seleccione **Siguiente**.
15. Indique si desea que la impresora se instale como compartida. Si selecciona **Compartida**, introduzca un nombre compartido para la impresora (o deje el nombre prefijado) y realice selecciones de la lista de sistemas operativos utilizados por estaciones de trabajo de clientes. Seleccione **Siguiente**.

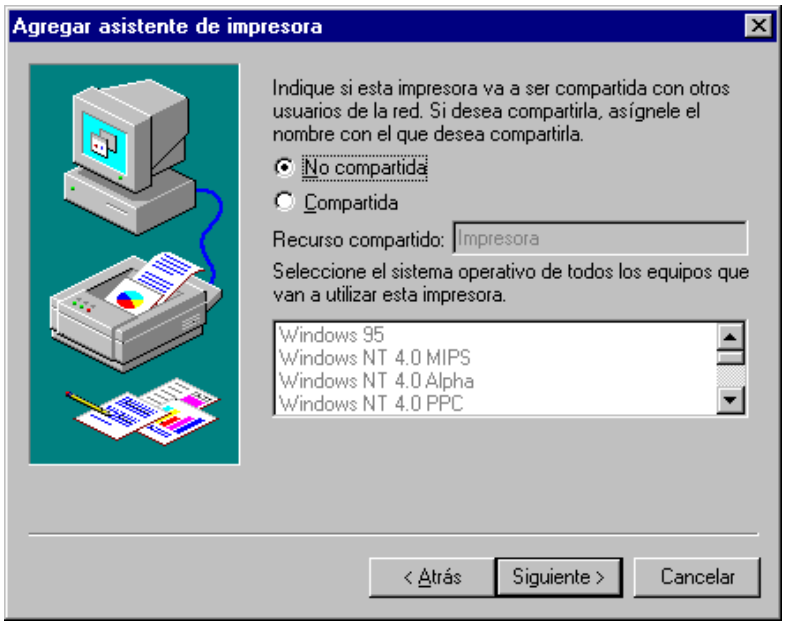

16. Para confirmar la conexión, haga clic con el botón derecho del ratón en el icono de la impresora y seleccione **Propiedades**. Seleccione la ficha **General** e **Imprimir página de prueba**. Si la página de prueba se imprime satisfactoriamente, está listo para imprimir desde la estación de trabajo.
17. Seleccione **Aceptar** para cerrar el cuadro de diálogo Propiedades de la impresora.

Ajuste de las opciones de impresión

1. Seleccione **Inicio**, **Configuración** e **Impresoras**.
2. Seleccione el icono **DocuColor 2006** y seleccione **Propiedades** del menú Archivo.

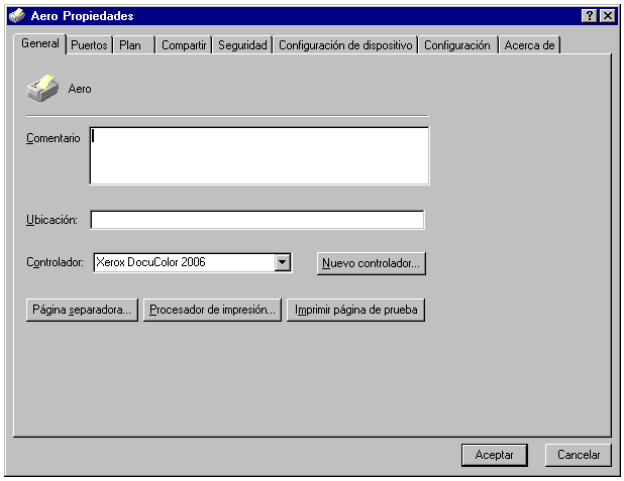

3. Seleccione la ficha **Configuración** y desplácese hasta **Opciones instaladas**.
4. Especifique las opciones instaladas en la impresora. Seleccione una opción instalable y el ajuste **Instalada** o **No instalada**.
   - **64 (prefijado), 128, 192, 256, 320, 384 ó 512 MB**
   - **Bandeja para A3 extendido**
   - **Módulo de 2 bandejas opcional**
   - **Unidad dúplex**
5. Seleccione **Aplicar** para activar los ajustes actuales y después seleccione **Aceptar**.

Instalación de software adicional para Windows NT 4.0

Puede copiar archivos de color adicionales del CD del software del usuario en el disco duro. Varios son archivos PostScript que puede bajar e imprimir con WebDownloader.

- **Carpeta ICM:** archivo de configuración del monitor ICM y perfiles de dispositivos especialmente diseñados para usar con la impresora.
- **Carpeta Arch_col** (dentro de la carpeta Español): Cman.ps, un archivo PostScript de 11 páginas tamaño carta que se usa como referencia para definir los colores CMAN en aplicaciones. Pantone.ps, un archivo PostScript de 19 páginas tamaño carta que indica el equivalente más cercano de los colores PANTONE estucados que la impresora puede producir. El método que se usa para imprimir el archivo Pantone.ps varía según el ajuste Coincidencia de colores planos.

  Puede imprimir Rvz01.doc de Microsoft Word 97 o versiones posteriores para ver colores RVZ. Puede imprimir Rvz02.ppt de PowerPoint 6.0 o versiones posteriores para ver los colores RVZ que están disponibles.
- **Carpeta Calib** (dentro de la carpeta Español/Arch_col): Cuatro archivos PostScript de muestras de medición de color: Person21.ps, Person34.ps, Estánd21.ps y Estánd34.ps. El número que figura en el nombre del archivo se refiere a la cantidad de muestras en la página. Los archivos personalizados le permiten bajar muestras de medidas que incorporan el ajuste de calibración actual de la impresora. Los archivos estándar le permiten bajar muestras de medidas estándar que ignoran el ajuste de calibración actual de la impresora.

Estos archivos están destinados a usuarios expertos y no deben utilizarse para la calibración diaria.

Copiado de archivos de descripción de la impresora

El CD del software del usuario contiene archivos de descripción de la impresora para conocidas aplicaciones de Windows. Pagemaker 5.0, 6.0 y 6.5 no admiten la instalación automática de archivos de descripción de la impresora desde el panel de control de la impresora. Para que la DocuColor 2006 esté disponible en los cuadros de diálogo Imprimir y Configurar o Preparar página de esta aplicación, copie los archivos de descripción de la impresora en la ubicación correcta.

1. Coloque el CD del software del usuario en la unidad de CD-ROM. Abra la carpeta **Español\Drv_impr**.
2. Copie el archivo de descripción de la impresora en la ubicación correcta. Para PageMaker 5.0 o versiones posteriores, copie EF3X1P10.ppd en una de las siguientes ubicaciones:
   - Para PageMaker 5.0: \ALDUS\USENGLSH\PPD4
   - Para PageMaker 6.0: \PM6\RSRC\USENGLSH\PPD4
   - Para PageMaker 6.5: \ PM65\RSRC \USENGLSH\PPD4

Instalación del perfil ICM

Los perfiles ICM (Image Color Matching) incluidos en la carpeta Icm del CD del software del usuario se usan con ColorWise ProTools. También pueden usarse con aplicaciones que sean compatibles con estándares ICC. Para la mayoría de aplicaciones que reconocen estándares ICC, los archivos deben instalarse en la carpeta Color de la carpeta System. Para usar los archivos con ColorWise Pro Tools, puede copiarlos en una carpeta a elección.

Instalación del perfil ICM en Windows NT 4.0

1. En el CD del software del usuario, abra la carpeta **Icm**.
2. Copie los **perfiles** en la carpeta Windows NT\System32\Color.

*Si no existe una carpeta **Color** en la carpeta System32, cree una para instalar los perfiles.*

Carga de los perfiles del espacio de trabajo con Photoshop 5.0

1. Inicie **Photoshop**.
2. Del menú **Archivo**, seleccione **Ajustes de color** y **Ajustes RGB (RGB Setup)**.
3. Del cuadro de diálogo Ajustes RGB, seleccione **Cargar (Load)**.

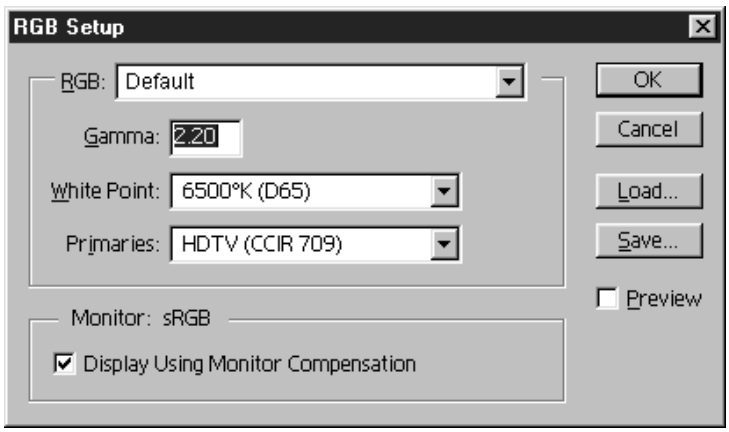

4. Busque la carpeta Windows\System32\Color. Seleccione el archivo **Efirgb v1f** y **Abrir**.

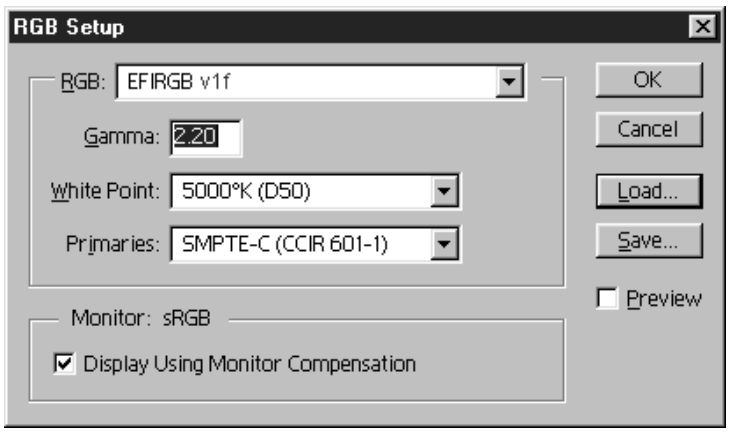

5. Seleccione **Aceptar (OK)**.

   Para mayor información acerca de perfiles ICM, consulte la documentación de la aplicación.

Carga del perfil ICM

El perfil ICM de la impresora le permite realizar conversiones de RGB a CMYK que son específicas de la impresora que va a utilizar. En el siguiente procedimiento se da por sentado que ha instalado los perfiles ICM incluidos en el CD del software del usuario.

El nombre interno de un perfil ICM puede variar apenas del nombre del archivo.

1. Inicie **Photoshop**.
2. Del menú **Archivo**, seleccione **Ajustes de color** y **Ajustes CMYK (CMYK Setup)**.
3. En el cuadro de diálogo Ajustes CMYK , seleccione **ICC** como Modelo CMYK.
4. Del menú desplegable Perfil, seleccione el perfil que corresponda a la impresora o el dispositivo que le gustaría simular.

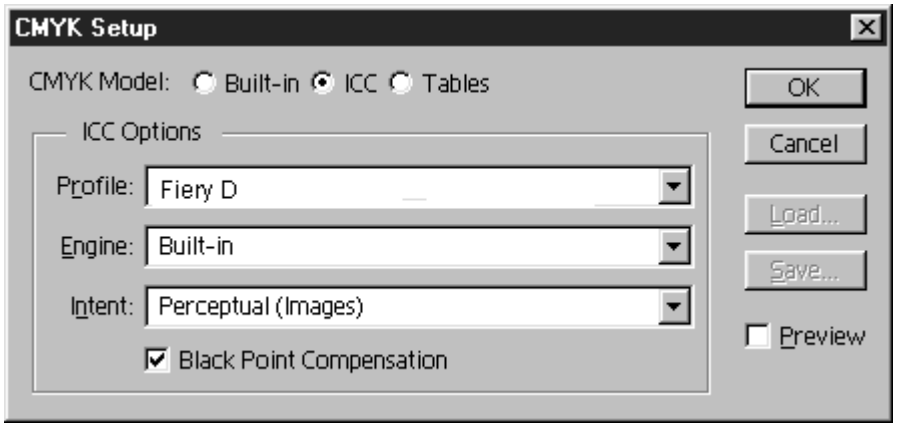

5. Seleccione **Aceptar (OK)**.

12 Instalación del software del usuario en una red de Macintosh OS

Siga estas instrucciones para instalar software y configurar la impresión en un entorno Macintosh OS.

Quizá sus pantallas sean diferentes de las que figuran en este capítulo.

Debido a que el servidor es parte de la impresora, la mayoría de las referencias que se hacen en este capítulo se aplican a la ***impresora****.*

Pasos generales para instalar el software del usuario

- Instale el archivo PPD y el controlador de impresora Adobe PostScript que están en el CD del software del usuario.
- Configure la DocuColor 2006 en el Selector.
- Instale las fuentes de la pantalla y la impresora.
- Instale los perfiles ColorSync™.
- Copie archivos adicionales de referencia de colores y de aplicaciones específicas desde el CD del software del usuario si es necesario.

Además de utilizar el CD del software del usuario, puede bajar controladores de impresora con el Instalador (si el administrador del sistema ha activado el acceso de Internet a la impresora). Si desea conocer las instrucciones, consulte la sección *Uso del Instalador* que figura en el capítulo *Uso de Fiery WebTools*.

Después de bajar los archivos de la impresora, el proceso de instalación es idéntico al que se realiza desde el CD del software del usuario.

Configuración de la DocuColor 2006 como una impresora PostScript

Para configurar la DocuColor 2006 como una impresora PostScript, instale el archivo de descripción de la impresora PostScript (PPD) que corresponda. Los archivos PPD están en el CD del software del usuario.

Los controladores de impresora proporcionan un medio para que la información sobre los trabajos de impresión se comunique entre las aplicaciones, la DocuColor 2006 y cualquier otra impresora PostScript conectada a la estación de trabajo.

Siga estos procedimientos si va a instalar desde el CD del software del usuario o desde archivos de la impresora que bajó previamente con el Instalador.

Antes de empezar, imprima una página de configuración de la impresora. Para conocer los procedimientos específicos, consulte el capítulo *Configuración desde el panel de control de la impresora*.

1. Lleve a cabo uno de los siguientes procedimientos:
   - Coloque el CD del software del usuario en la unidad de CD-ROM. Abra la carpeta **Español: Drv_impr**.
   - Para instalar desde archivos que bajó con Instalador WebTool, abra la carpeta **Drv_impr** del disco duro.
2. Haga doble clic en el icono **AdobePS 8.6 Instalador**.

   Aparece un cuadro de diálogo con un aviso.

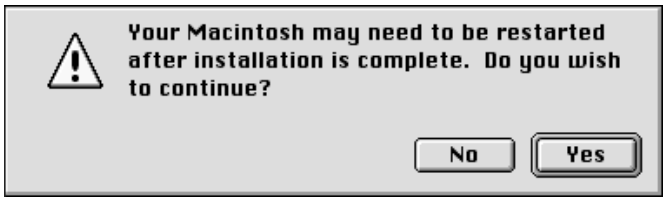

3. Seleccione **Sí** para continuar con la instalación del software del controlador de impresora y para confirmar que la estación de trabajo debe reiniciarse después de la instalación.

   El AdobePS Installer instala el controlador de impresora Adobe PostScript, el archivo PPD que corresponde a la impresora y el Selector Apple.

4. Seleccione **Reiniciar** cuando la instalación haya terminado.

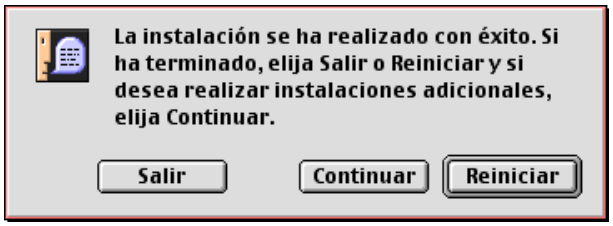

Si trabaja con la DocuColor 2006 en un centro de copiado, un centro de impresión rápida o centro de servicios, quizá desee proporcionarles a los clientes copias del controlador de la impresora, del archivo PPD, de los perfiles ICC o las tablas de separación utilizadas junto con la imagen, y de la información pertinente. Esto garantiza que los trabajos que van a crear e imprimir en archivos estén correctamente formateados para la impresión.

Configuración de la DocuColor 2006 en el Selector

Después de instalar el controlador de la impresora y el archivo PPD, configure la DocuColor 2006 en Selector para aprovechar al máximo las funciones.

1. Seleccione **Selector** del menú Apple.
2. Asegúrese de que AppleTalk esté **Activa**.
3. Si es necesario, seleccione la **Zona AppleTalk** que contenga a su impresora.
4. Seleccione el icono **AdobePS**.

   La DocuColor 2006 aparecerá en la lista Seleccionar una impresora PostScript como <nombre de impresora>_<nombre del dispositivo>_<conexión de impresión>. El nombre del dispositivo es el nombre interno de la impresora.

En el Selector sólo aparecen las conexiones de impresión (Direct, Hold, y Print) que se hayan activado en la Configuración.

5. Lleve a cabo uno de los siguientes procedimientos:
   - Si la impresión de escritorio está activada, seleccione una conexión de impresión de la lista **Seleccionar una impresora PostScript** y seleccione **Crear**. Se crea un icono de la impresora que aparece en el escritorio.
   - Si la impresión de escritorio no está activada, seleccione el botón **Configurar**.

   El controlador de impresora Adobe PS selecciona automáticamente el archivo PPD que corresponde a la DocuColor 2006.

Debe configurar cada conexión de impresión por separado. Repita este paso para todas las conexiones activadas.

6. Lleve a cabo uno de los siguientes procedimientos:
   - Si la impresión de escritorio está activada, seleccione el **icono de impresora** que aparece en el escritorio o seleccione **impresora** de la lista Selector. Seleccione el botón **Configurar**.
   - Si la impresión de escritorio no está activado, en la lista Selector aparece un icono junto a la impresora recién instalada. Seleccione el **icono de impresora** y seleccione el botón **Configurar**.
7. Para configurar la impresora, haga doble clic en **impresora** en la lista Impresoras PostScript. Seleccione el botón **Configurar** y seleccione **opciones** disponibles. Seleccione **OK** dos veces.
8. Cierre el **Selector**.

Instalación de fuentes y software Fiery

Los instaladores de Mac OS funcionan casi de la misma manera para cada tipo de software. Antes de comenzar cada instalación, defina dónde desea instalar cada elemento en el disco duro:

- Los perfiles ColorSync tienen una ubicación prefijada en la carpeta Perfiles ColorSync del disco duro.

  Si va a utilizar ColorSync 2.5 o versiones posteriores, los perfiles se instalarán en la carpeta Perfiles ColorSync dentro de la carpeta Sistema. Si va a utilizar una versión anterior de ColorSync, los perfiles se instalarán en la carpeta Perfiles ColorSync dentro de la carpeta Sistema:Preferencias. Puede mover el perfil de la impresora a la carpeta que elija.

- Las fuentes tienen una ubicación prefijada en la carpeta Sistema:Tipos en el disco duro.

Instalación de software de Mac OS

1. En el CD del software del usuario o el disco duro, haga doble clic en el icono Instalador del elemento que desea instalar.
2. Lea el Acuerdo de licencia del software y seleccione **Acepto**.
3. Seleccione **Instalar** para copiar el elemento en la ubicación prefijada o desplácese hasta una ubicación para instalar el elemento.

   Lleve a cabo uno de los siguientes procedimientos:

   - Para los perfiles ColorSync, los perfiles ICC se instalan automáticamente en la carpeta Perfiles ColorSync. Lleve a cabo los pasos en que figuran en la sección correspondiente de *Carga de perfiles*.
   - Especifique una ubicación en el disco duro para el software Fiery Link o ColorWise Pro Tools. Consulte el capítulo *Instalación del software Fiery para Windows y Macintosh*.

4. Si se le pide, seleccione **Salir** para cerrar el instalador del software.

   Para poder usar ColorWise Pro Tools o Fiery Link, Mac OS Runtime for Java (MRJ2.1.4) debe estar instalado en la estación de trabajo. Si MRJ no está instalado, el instalador de ColorWise Pro Tools o Fiery Link comienza automáticamente el proceso de instalación de MRJ 2.1.4.

   Para mayor información acerca de ColorWise Pro Tools, consulte el capítulo *Uso de ColorWise Pro Tools*. Para mayor información acerca de Fiery Link, consulte el capítulo *Instalación del software Fiery para Windows y Macintosh*.

Instalación de Mac OS Runtime para Java

1. Lea el Acuerdo de licencia de Apple Computer, Inc. y seleccione **Acepto** para instalar el software.
2. Seleccione **Instalar**.
3. Seleccione **Salir**.

   Ya está listo para configurar la conexión ColorWise Pro Tools a la impresora.

Instalación de software adicional

Puede copiar archivos de color adicionales del CD del software del usuario en el disco duro. Varios son archivos PostScript que puede bajar e imprimir con WebDownloader.

- **Carpeta Archivos de color** (dentro de la carpeta Español): Diagrama de colores CMAN.ps, un archivo PostScript de 11 páginas tamaño carta que se usa como referencia para definir los colores CMAN en aplicaciones.

  Páginas PANTONE.ps, un archivo PostScript de 19 páginas tamaño carta que indica el equivalente más cercano de los colores revestidos de PANTONE que la impresora puede producir. El método que se usa para imprimir el archivo Pantone.ps varía según el ajuste Coincidencia de colores planos.

  Puede imprimir **RVZ página 01** de Microsoft Word 98 o versiones posteriores para ver colores RGB. Puede imprimir **RVZ página 02** de PowerPoint 6.0 o versiones posteriores para ver los colores RGB que están disponibles.

- **Carpeta Calibración** (dentro de la carpeta Archivos de color): Cuatro archivos PostScript de medidas de parches de color: Personalizada21.ps, Personalizada34.ps, Estándar21.ps y Estándar34.ps. El número que figura en el nombre del archivo se refiere a la cantidad de muestras en la página. Los archivos personalizados le permiten bajar muestras de medida que incorporan el ajuste de calibración actual de la impresora. Los archivos estándar le permiten bajar muestras de medida estándar que desconocen el ajuste de calibración actual de la impresora.

Estos archivos están destinados a usuarios expertos y no deben utilizarse para la calibración diaria.

Carga de perfiles

Los perfiles ICC instalados por el instalador ColorSync se utilizan con ColorWise Pro Tools y aplicaciones que sean compatibles con estándares ICM (Image Color Matching). En los siguientes procedimientos se da por sentado que ya ha instalado los perfiles ICC incluidos en el CD del software del usuario. Para mayor información, consulte la sección *Instalación de fuentes y software Fiery* que figura en este capítulo.

El nombre interno de un perfil ICC puede variar apenas del nombre del archivo.

Selección del perfil del sistema ColorSync

1. Seleccione **Paneles de control**>**ColorSync** del menú Apple.
2. Seleccione **EFIRGB ICC v1f** de la lista Perfil del sistema.

   Cuando se lo selecciona como el perfil del sistema ColorSync, EFIRGB ICC v1f ajusta el espacio de color de origen óptimo para imprimir en Fiery. El espacio de color que se configura con el perfil EFIRGB ICC v1f es igual al que se configura con el ajuste EFIRGB de la opción de impresión Perfil de origen RGB.

El ajuste de la opción de impresión Perfil de origen RGB sobreescribe el ajuste del perfil del sistema ColorSync.

3. Cierre la ventana **ColorSync**.

   Para mayor información acerca de perfiles ICC, consulte la documentación de la aplicación.

Carga del archivo de ajustes del monitor con Photoshop 5.0

1. Lance **Photoshop**.
2. Del menú **Archivo**, seleccione **Ajustes de color** y **Configuración RGB (RGB Setup)**.
3. En el cuadro de diálogo Configuración RGB, seleccione **Cargar (Load)**.

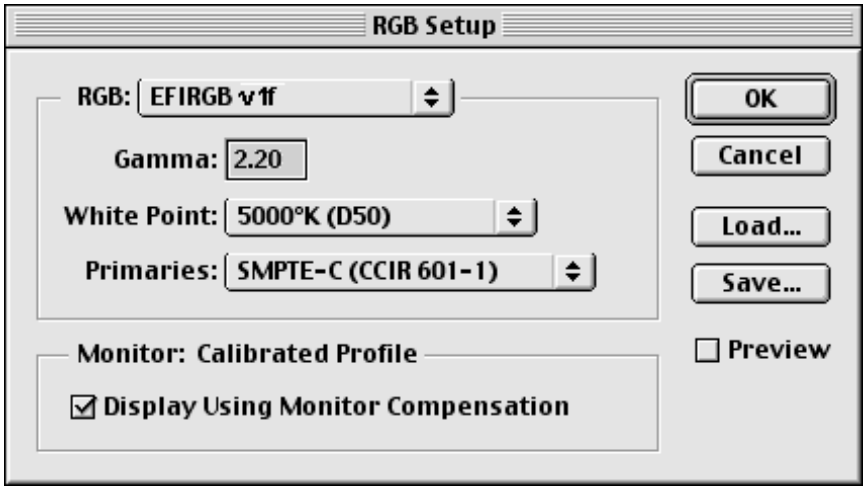

4. Busque hasta llegar a la carpeta Sistema:Preferencias:Perfiles ColorSync. Seleccione el archivo **Efirgb v1f** y **Abrir**.

   Si va a usar ColorSync 2.5 o versiones posteriores, los perfiles ColorSync están ubicados en la carpeta Sistema:Perfiles ColorSync.

   El archivo **EFIRGB ICC v1f** aparece seleccionado en la lista desplegable RGB del cuadro de diálogo Configuración RGB.
5. Seleccione **Aceptar (OK)**.

Cargar del perfil de la impresora ICC en Photoshop 4.0

1. Lance **Photoshop**.
2. Del menú **Archivo**, seleccione **Ajustes de color** y **Tablas de separación (Separation Tables)**.
3. Seleccione **Construir tablas con Apple ColorSync (Build Tables Using Apple ColorSync..)**.

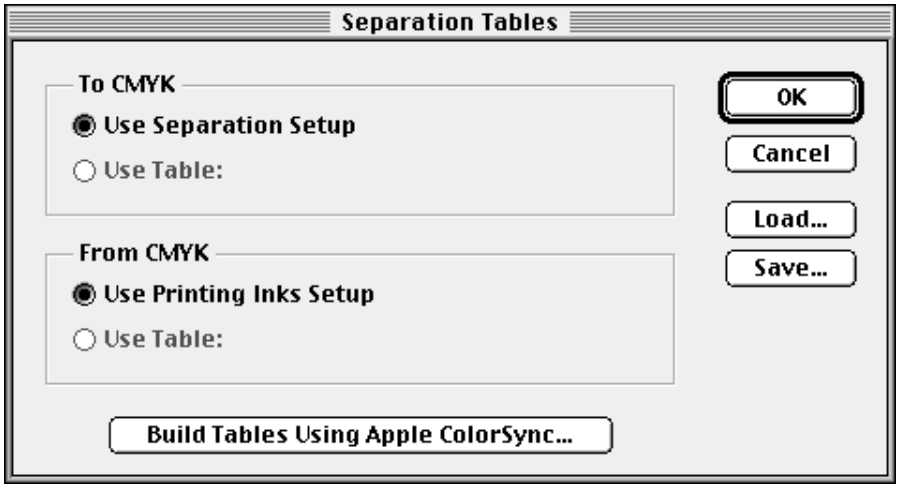

4. En el cuadro de diálogo Ajustes CMS (CMS Settings), seleccione un perfil y render intent.

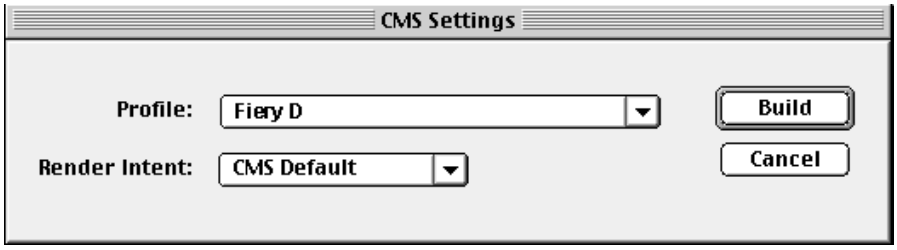

5. Seleccione **Construir (Build)**.

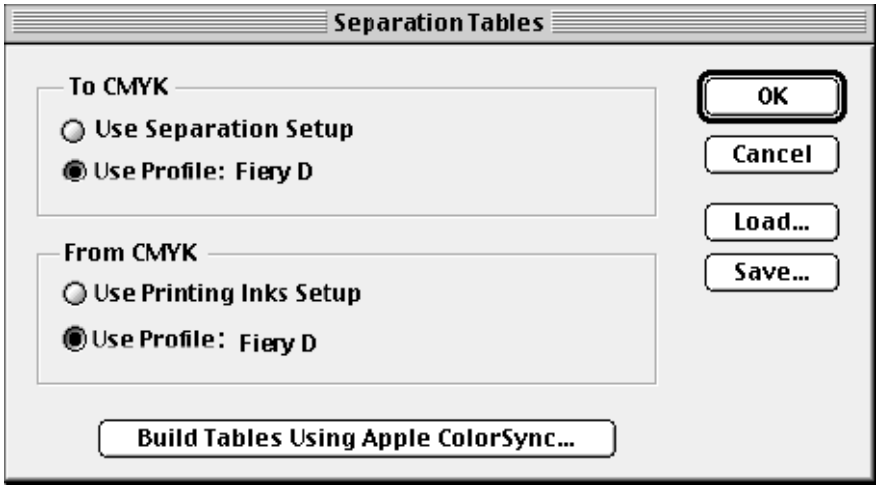

6. Seleccione **Aceptar (OK)**.

Carga del perfil de la impresora ICC en Photoshop 5.0

1. Lance **Photoshop**.
2. Del menú **Archivo**, seleccione **Ajustes de color** y **Configuración CMYK (Setup CMYK)**.
3. Seleccione **ICC** como Modelo de color CMYK.
4. En el cuadro de diálogo Configuración CMYK, seleccione el perfil que corresponda a Fiery en la lista descendente Perfil (profile).

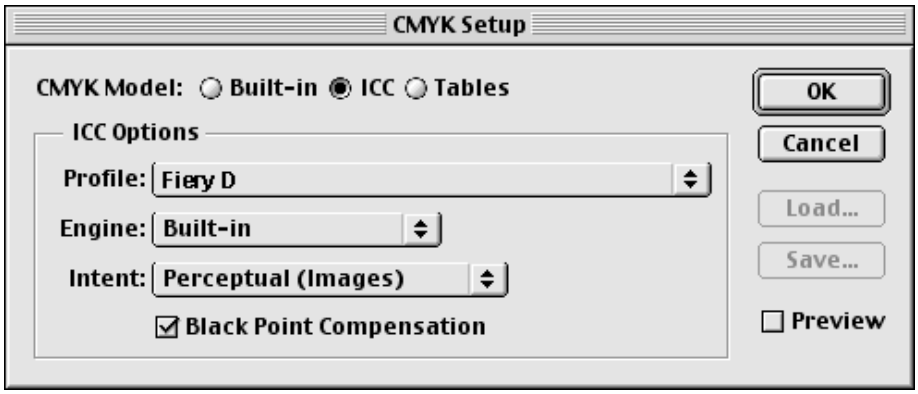

5. Seleccione **Aceptar (OK)**.

   Para mayor información acerca de perfiles ICC, consulte la documentación de la aplicación.

13 Instalación del software Fiery para Windows y Macintosh

El CD del software del usuario incluye instaladores de software para Fiery Link. El software de utilidades Fiery es compatible con Windows 95/98, Windows 2000, Windows NT 4.0 y Macintosh, y debe instalarse por separado en la estación de trabajo de cada usuario.
Fiery Link sólo es compatible sobre TCP/IP.

Debido a que el servidor es parte de la impresora, la mayoría de las referencias que figuran en este capítulo se aplican a la ***impresora****.*

Instalación del software Fiery Link

Antes de empezar la instalación de Fiery Link, defina lo siguiente:

- La ubicación de la utilidad en el disco duro. El instalador ubica automáticamente a Fiery Link en la carpeta Programas\Fiery.
- El nombre de la carpeta de utilidades en la carpeta Windows\Menú Inicio\Programas. El instalador nombra automáticamente a esta carpeta con el nombre **Fiery**.

1. Coloque el CD del software del usuario en la unidad de CD-ROM. Abra el icono **Unidad de CD-ROM**.
2. Haga doble clic en el icono **Fiery Link** y el archivo **Setup.exe**.
3. Siga las instrucciones que figuran en los cuadros de diálogo Instalación para realizar la instalación.

Asegúrese de llevar a cabo las siguientes tareas:

- Lea la introducción del programa de configuración.
- Lea el Acuerdo de licencia.
- Especifique una ubicación en el disco duro para el software de utilidades instalado.
- Especifique un nombre de carpeta para el software ubicado en el menú Programas. El nombre de la carpeta prefijado es **Fiery**.
- Confirme que el software haya terminado de instalarse.

Uso del software por primera vez

Antes de que pueda usar el software recién instalado, configure la conexión de la impresora.

Configuración de una conexión Fiery Link para Windows y Macintosh OS

Puede usar Fiery Link para controlar el estado de los servidores Fiery y ver la información de los trabajos enviados a dichos servidores.

Cuando selecciona el botón **Editar Mis Fiery**, todos los servidores Fiery en la subred local aparecen en la lista Fiery disponibles del cuadro de diálogo Mis Fiery. Desde este cuadro de diálogo puede especificar cuáles son los servidores de impresión a los que va a conectarse y va a controlar. Si la impresora no está en la subred local, puede usar opciones Fiery Link para configurar manualmente una conexión o puede realizar una búsqueda avanzada para ubicar los servidores de impresora y conectarse a ellos en cualquier lugar de la red. En los siguientes procedimientos se describe cómo ubicar un servidor de impresora y conectarse mediante métodos de búsqueda manual y avanzada.

Fiery Link sólo es compatible con TCP/IP.

Configuración de la conexión con servidores Fiery en una subred local

1. Haga doble clic en el icono **Fiery Link**.

   Aparece un mensaje donde se le advierte que no hay ningún Fiery configurado.

2. Seleccione **Aceptar**.

   Se abre el cuadro de diálogo Editar Mis Fiery y, en el área Fiery disponibles del cuadro de diálogo, aparecen todos los servidores encontrados en la subred local. Si la impresora está ubicada en una subred diferente, aparece un cuadro de diálogo de error. Seleccione **Aceptar** para pasar por alto el cuadro de diálogo y realice una búsqueda avanzada IP o una búsqueda avanzada de subred.

Sólo los servidores compatibles con Fiery Link aparecen en el área Fiery disponibles.

3. Para agregar un servidor a Mis Fiery, seleccione el servidor y el botón de flecha.

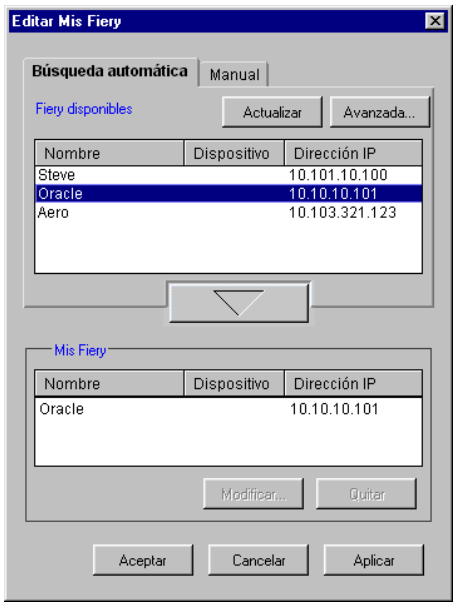

El servidor aparece en Mis Fiery. Repita este paso para cada servidor que quiera agregar a Mis Fiery.

4. Seleccione **Aplicar** para aceptar los cambios de Mis Fiery.
5. Seleccione **Aceptar**.

Configuración manual de la conexión a impresoras Fiery

1. Seleccione la ficha **Manual**.

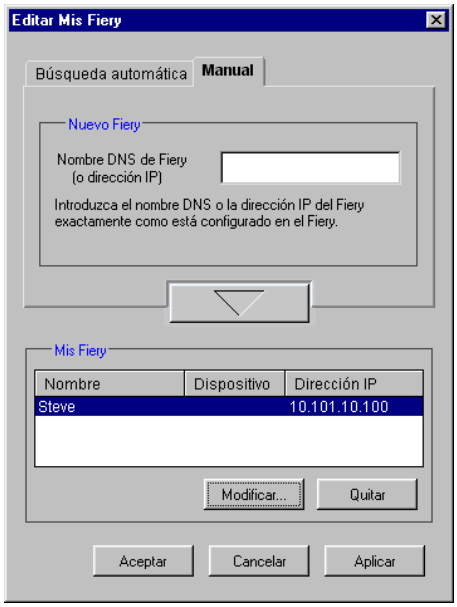

2. Introduzca **Nombre DNS** o **Dirección IP** de la impresora y seleccione el botón de **flecha**.

   Después de seleccionar el botón de flecha, Fiery Link comprueba si está el servidor especificado. Si lo encuentra, aparece en Mis Fiery. De lo contrario, aparece un mensaje de error.

3. Para darle un nombre al servidor, selecciónelo en Mis Fiery y seleccione **Modificar**.

4. Seleccione **Usar nombre común** e introduzca un nombre para la impresora.

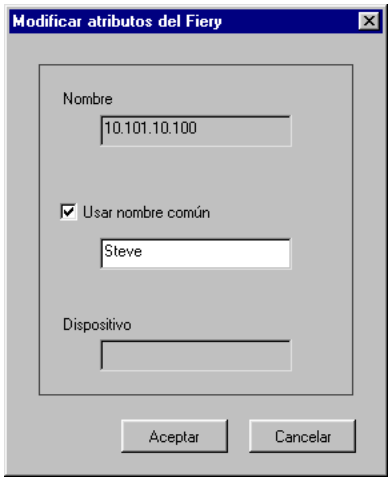

5. Seleccione **Aceptar**.

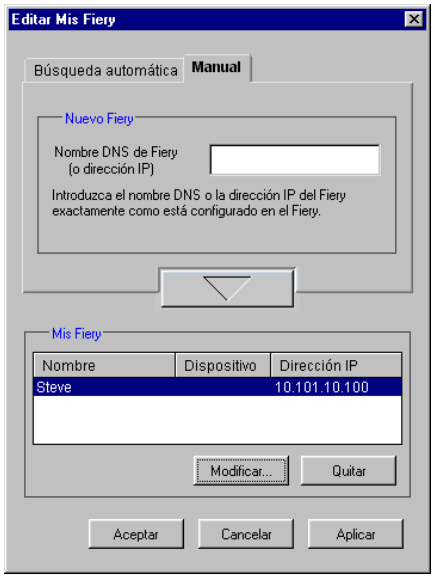

6. Seleccione **Aplicar** para aceptar los cambios de Mis Fiery.

7. Seleccione **Aceptar**.

Configuración de la conexión para Fiery Link utilizando la búsqueda avanzada IP

1. Seleccione la ficha **Búsqueda automática**.

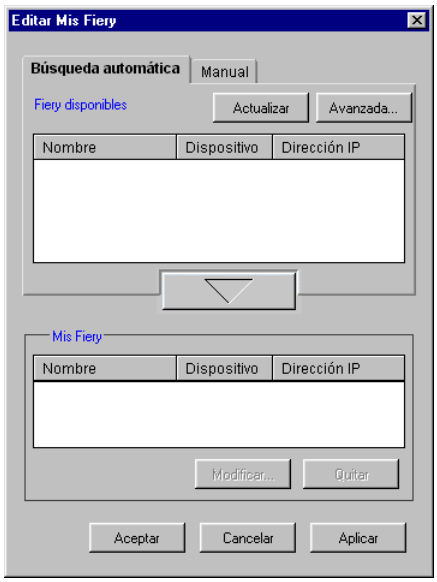

2. Seleccione el botón **Avanzada**.

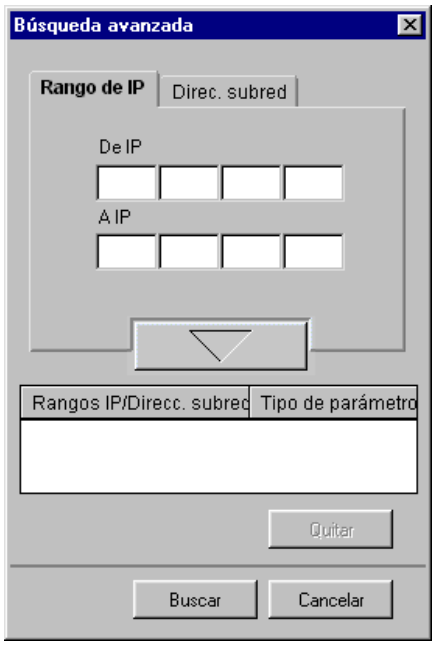

3. Para encontrar todas las impresoras en un rango de dirección IP, introduzca una **Dirección IP** en el campo **De IP** y una **Dirección IP** en el campo **A IP**. Seleccione el botón de **flecha**.

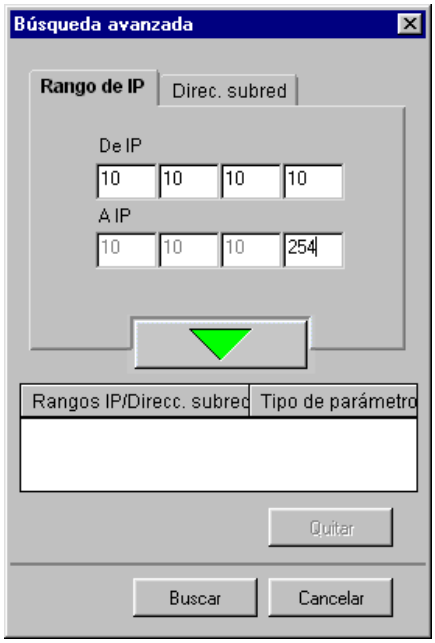

Repita este paso para cada rango de dirección IP que desee buscar. Para quitar un rango de dirección IP de la lista, seleccione el intervalo en la ventana Rangos de IP/Subredes y seleccione el botón **Quitar**.

También puede buscar la impresora utilizando un rango de valores de subred. Para mayor información, consulte la sección *Configuración de la conexión para Fiery Link con una búsqueda avanzada de subred*.

4. Seleccione **Buscar**.

   Cuando la búsqueda haya terminado, todas las impresoras que se hayan encontrado aparecerán en el área Fiery disponibles del cuadro de diálogo.

   Si la impresora no se encontró y usted desea repetir la búsqueda con los mismos parámetros, seleccione **Actualizar**.

Sólo las impresoras compatibles con Fiery Link aparecen en el área Fierys disponibles.

5. Para añadir una impresora a Mis Fiery, seleccione **impresora** y el botón de **flecha**.

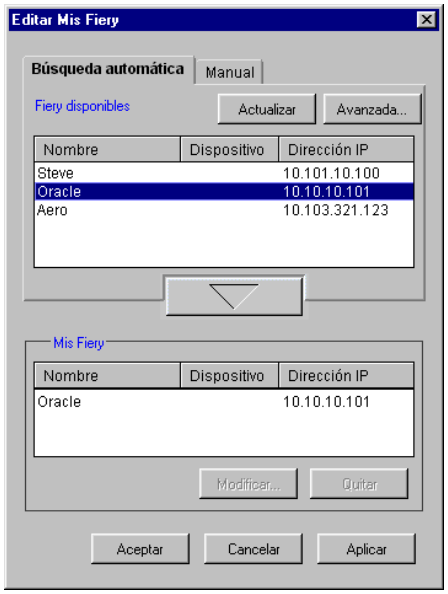

   La impresora aparece en Mis Fiery. Repita este paso para cada impresora que desee agregar a Mis Fiery.

6. Seleccione **Aplicar** para aceptar los cambios de Mis Fiery.
7. Seleccione **Aceptar**.

Configuración de la conexión para Fiery Link con una búsqueda avanzada de subred

1. Seleccione la ficha **Búsqueda automática**.

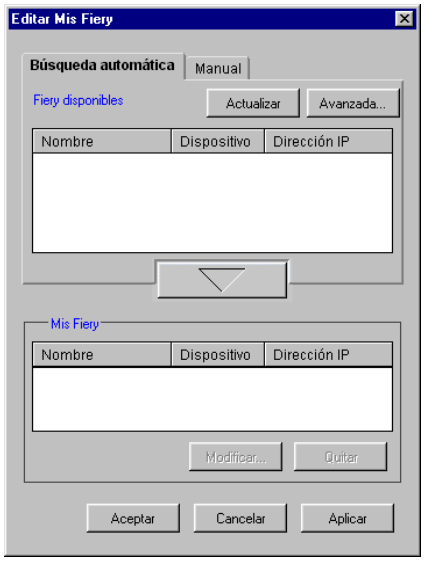

2. Seleccione el botón **Avanzada** y la ficha **Subredes**.

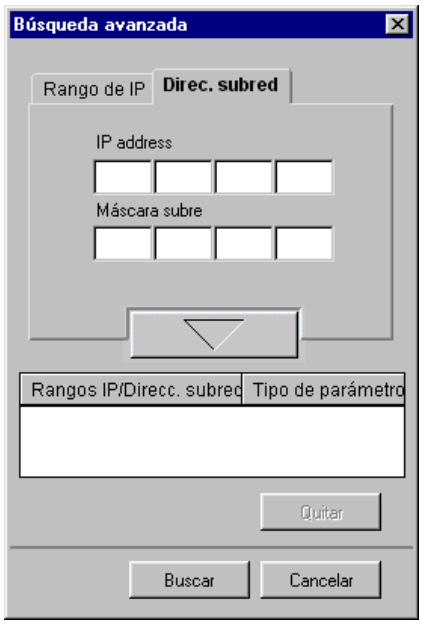

3. Introduzca la **Dirección IP** y la subred que desea buscar. Seleccione el botón de **flecha**.

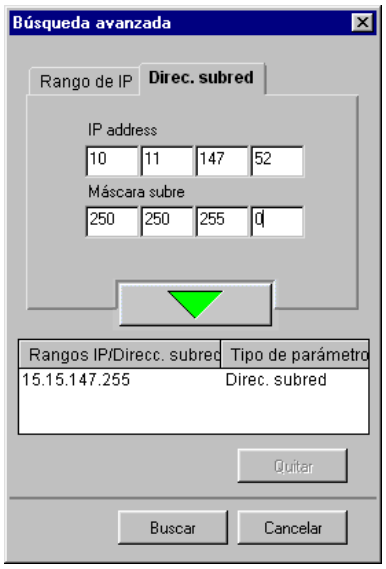

La dirección IP y la subred que buscó aparecen en la lista Rangos de IP/Subredes. Repita este paso para cada dirección IP y subred que desea buscar.

Para quitar un valor de subred de la lista, seleccione el valor y seleccione el botón **Quitar**.

4. Seleccione **Buscar**.

Cuando la búsqueda haya terminado, todas las impresoras que se hayan encontrado aparecerán en el área Fiery disponibles del cuadro de diálogo.

Si la impresora no se encontró y usted desea repetir la búsqueda con los mismos parámetros, seleccione **Actualizar.**

Sólo las impresoras compatibles con Fiery Link aparecen en el área Fiery disponibles.

5. Para agregar una impresora a Mis Fiery, seleccione **impresora** y seleccione el botón de **flecha**.

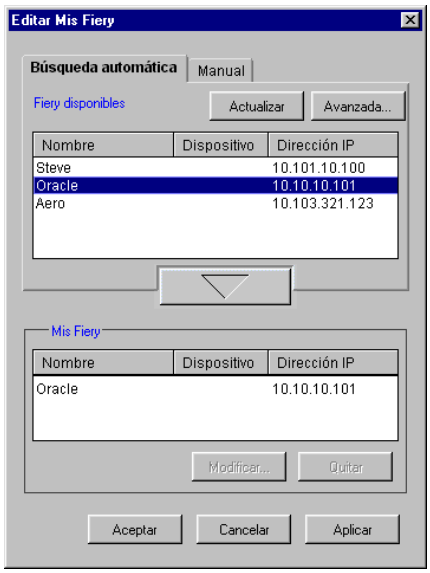

La impresora aparece en Mis Fiery. Repita este paso para cada impresora que desee agregar a Mis Fiery.

6. Seleccione **Aplicar** para aceptar los cambios de Mis Fiery.

7. Seleccione **Aceptar**.

Instalación de ColorWise Pro Tools para Windows y Macintosh OS

Configuración de una conexión para ColorWise Pro Tools

Siga este procedimiento para configurar una conexión para ColorWise Pro Tools.

1. Imprima la página de configuración desde el panel de control de la impresora y anote la dirección IP de la impresora.

   También puede configurar un servidor DNS para la dirección IP de la impresora. Para mayor información, consulte la documentación del sistema Windows.

2. Haga doble clic en el icono ColorWise Pro Tools para que aparezca el cuadro de diálogo Seleccionar dispositivo de impresión.

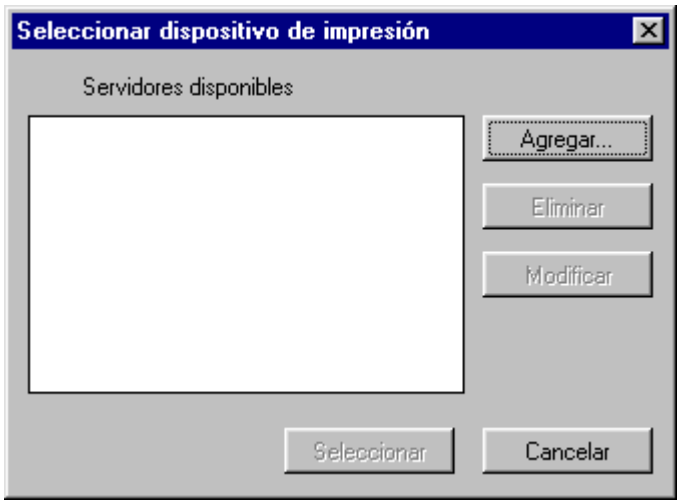

3. Si ya ha configurado una conexión para la impresora, puede empezar a usar ColorWise Pro Tools. En caso contrario, seleccione **Agregar**.

4. Introduzca la información correspondiente a la impresora.
   - **Nombre:** introduzca un nombre para la impresora. Puede elegir el que desee y no tiene que ser igual al nombre real de la impresora.

     El nombre no puede incluir ninguno de los siguientes siete caracteres: [ ] _ ” ’ <espacio> <tabulador>
   - **Protocolo:** de la lista desplegable, seleccione el tipo de protocolo de red (TCP/IP) que va a utilizar.
   - **Servidor:** introduzca la dirección IP (o nombre DNS) de la impresora.
   - **Nuevo dispositivo:** introduzca **DC2006**
5. Después de haber introducido toda la información, seleccione **Agregar**.

6. Cuando el nombre del dispositivo esté seleccionado en la lista Dispositivos, seleccione **Aceptar**.

   La impresora aparece en la lista Servidores disponibles. En la primera línea de la entrada aparece el nombre de la impresora, seguido del protocolo que eligió. En la segunda línea aparece el nombre del dispositivo.

7. Cuando el nombre del dispositivo está seleccionado en la lista Servidores disponibles, elija el botón **Seleccionar** para empezar a usar el software.

Modificación de la configuración

Edite la configuración cada vez que se produzca algún cambio en la impresora o la red, tal como el nombre de la impresora o la dirección IP. En primer lugar, cambie la información específica de Configuración de la impresora antes de configurar la conexión.

1. Para editar información de una impresora de la lista Servidores disponibles, seleccione la impresora por el nombre y seleccione **Modificar**.
2. Edite la información en el cuadro de diálogo Modificar ajustes del servidor, si es necesario, y seleccione **Aceptar** cuando termine.
3. Para añadir una nueva impresora a la lista Servidores disponibles, seleccione Añadir. Configure la impresora en el cuadro de diálogo Añadir servidor nuevosiguiendo las indicaciones que figuran en el procedimiento anterior: *Configuración de la conexión para Command WorkStation*.
4. Para quitar una impresora, seleccione la impresora por el **nombre** y seleccione **Eliminar**.

Descarga de instaladores con Fiery WebTools

Fiery WebTools le permiten manejar la impresora a distancia desde Internet o intranet para su empresa. El software Fiery WebTools tiene su propia página de inicio desde la cual puede seleccionar una variedad de funciones como WebStatus, WebSpooler, WebLink, Installer, Web Downloader, WebSetup y Font Manager.

Configuración de Fiery WebTools

Para que los usuarios de red puedan acceder a Fiery WebTools y usarlas, necesitan configurar algunas opciones para la impresora en Configuración de la red y Configuración de la impresora. También deben preparar la estación de trabajo de cada usuario para que se comunique con la impresora a través de Internet o intranet.

Configuración de Fiery WebTools en la impresora

1. Seleccione **Sí** en la opción **Ethernet Activado** en **Configuración de la red>Config puerto>Config Ethernet**.
2. Seleccione **Sí** en la opción **TCP/IP-Ethernet Activado** en **Configuración de la red** >**TCP/IP-Ethernet Activado**.
3. Seleccione **Sí** en la opción **Config. Servicios red** en **Configuración de la red**>**Config servicios red**>**Config servicios red**.
4. Salga de Configuración de la red y seleccione **Aceptar** para guardar los cambios.
5. Salga de Configuración de la impresora y seleccione **Aceptar** para guardar los cambios.

Configuración de estaciones de trabajo de clientes para usar Fiery WebTools

1. Active la conectividad TCP/IP.
2. Asegúrese de que la estación de trabajo tenga una dirección de IP exclusiva y válida.
3. Asegúrese de que esté instalado uno de los siguientes visualizadores de Internet en la estación de trabajo:
   - **Windows 95/98**, **Windows 2000** y **Windows NT 4.0:** Netscape Communicator v 4.5 o versiones posteriores o bien Microsoft Internet Explorer v4.0.1 y SP1 o versiones posteriores.
   - **Mac OS:** Netscape Communicator v 4.5 o versiones posteriores o bien Microsoft Internet Explorer v4.0.1 o versiones posteriores con Java habilitado.

Netscape y Microsoft siguen lanzando nuevas actualizaciones de sus visualizadores. Dado que no puede garantizarse la compatibilidad con todas las versiones, utilice las versiones especificadas anteriormente para obtener los mejores resultados.

4. Asegúrese de que las funciones de Java estén activadas en el visualizador.

14 Impresión desde estaciones de trabajo Windows

Siga estas instrucciones para configurar opciones e imprimir desde uno de los siguientes sistemas operativos:

- Windows 95
- Windows 98
- Windows 2000
- Windows NT 4.0

Para mayor información, consulte el capítulo *Opciones de impresión*.

Sus pantallas pueden ser diferentes de las que figuran en este capítulo.

En este capítulo se describe cómo imprimir en la DocuColor 2006 desde Windows 95/98, Windows 2000 y Windows NT 4.0. Puede imprimir desde un PC para Windows conectado con una red, un PC que usa impresión Windows (WINS) o un PC para Windows conectado al puerto paralelo en la impresora. Si va a imprimir archivos en otra ubicación, siga los procedimientos que se describen en la sección *Guardar archivos para imprimir en una ubicación remota* que figura en este capítulo.

Otra manera de imprimir desde un PC con Windows es bajando archivos PCL, PostScript, PostScript encapsulado (EPS) o Formato de documento portátil (PDF) con WebDownloader. Las instrucciones básicas figuran al final de este capítulo.

Para obtener información sobre cómo conectarse a la impresora a través de la red, instalar controladores de impresora e instalar herramientas Fiery, consulte el capítulo correspondiente de la instalación de Windows.

Impresión desde aplicaciones

Después de haber instalado el controlador de impresora para la DocuColor 2006 y de ajustarlo en el puerto correspondiente, puede imprimir directamente desde la mayoría de las aplicaciones de Windows. Sólo seleccione el comando **Imprimir** de su aplicación.

Selección de opciones e impresión con Windows 95/98 y Windows 2000

Para imprimir desde Windows 95/98 y Windows 2000, use el controlador de impresora Adobe PostScript o PCL para Windows 95/98 o Windows 2000. Ambos controladores están incluidos dentro del software del usuario de la DocuColor 2006.

Después de haber instalado los controladores de impresora y los archivos PDD, puede especificar ajustes de impresión para un determinado trabajo e imprimirlo.

Para imprimir desde aplicaciones de Windows 95/98 o Windows 2000 conectando el computador a un controlador de impresión a través de la red, necesita un servidor NetWare, un servidor de Windows NT o un servidor UNIX. Consulte las ilustraciones que figuran en el capítulo *Conexión con la red*.

Para imprimir desde aplicaciones de Windows 95/98 o Windows 2000 sin conectarse a un controlador de impresión, puede usar la impresión SMB. Consulte el capítulo *Instalación del software del usuario* que corresponda a su sistema.

Los procedimientos para el ajuste de opciones e impresión difieren según qué controlador de impresora (PCL o PostScript) utilice. Asegúrese de emplear los procedimientos de acuerdo con sus necesidades.

Configuración de opciones de impresión PostScript para Windows 95/98

1. Seleccione **Imprimir** desde su aplicación para que aparezca el cuadro de diálogo Imprimir.
2. Asegúrese de que la **DocuColor 2006** esté seleccionada en el campo Nombre de impresora y seleccione el botón **Propiedades**.
3. Seleccione la barra de opciones de impresión **Origen del papel**.
   a. En el área **Tamaño página**, especifique el tamaño de página para el trabajo.
   b. En el área **Origen del papel**, seleccione la bandeja de papel para el trabajo.
   c. En el área **Tipo de papel**, seleccione el tipo de papel que va a usar para el trabajo.

   Para mayor información acerca de estas y otras opciones de impresión, consulte el capítulo *Opciones de impresión*.

Si el papel que colocó en la bandeja seleccionada tiene un tamaño, una orientación y/o un tipo diferente de papel para el trabajo que va a enviar, aparece un mensaje de error en la impresora y quizás el trabajo no se imprima. Coloque el papel adecuado en la bandeja seleccionada o cancele el trabajo.

4. Seleccione las barras de opciones de impresión **Diseño**, **Marcas de agua**, **ColorWise**, **Calidad de la imagen** y **Terminación** a fin de especificar los ajustes correspondientes para el trabajo de impresión.

   Estas opciones de impresión son específicas para el servidor y la impresora. Sustituyen a los ajustes especificados en Configuración de la impresora, pero pueden ser sobrescritas desde Fiery WebSpooler. Para mayor información, consulte el capítulo *Opciones de impresión*.

   Si selecciona **Configuración por omisión** en el menú desplegable Configuración guardada, el trabajo se imprime según los ajustes que introdujo durante la configuración, los ajustes prefijados actuales. Consulte el capítulo *Opciones de impresión.*

   Algunas opciones también pueden ajustarse desde una aplicación (por ejemplo, Orden de páginas inverso o Clasificación). En estos casos, use la opción del controlador para llevar a cabo la función, en lugar de realizar el ajuste desde la aplicación. La aplicación quizá no configure el archivo correctamente para la impresión en la DocuColor 2006 y tal vez tarde más en procesarlo.

Si especifica ajustes de impresión incompatibles, puede aparecer el cuadro de diálogo Conflicto. Siga las instrucciones que aparecen en la pantalla para resolver el conflicto.

5. Para usar los nuevos ajustes como prefijados para esta estación de trabajo, seleccione **Aplicar**.

   Consulte la sección *Utilización de configuraciones guardadas* que figura en este capítulo para obtener mayor información al respecto.

6. Seleccione **Aceptar** para cerrar la ventana Propiedades.
7. Seleccione **Aceptar** o **Cerrar** para salir de la ventana Imprimir.

Configuración de opciones de impresión PCL - Windows 95/98

1. Seleccione **Inicio**, **Configuración** e **Impresoras**.
2. Seleccione el icono de la impresora **Xerox DocuColor 2006 PCL** y seleccione **Propiedades** del menú Archivo. Aparece el cuadro de diálogo Propiedades de la impresora PCL5.
3. Seleccione la ficha **Impresión Fiery**.

   Esta ficha actúa como el centro de control para todas las funciones de impresión que se usan a menudo.
4. Seleccione la barra de opciones de impresión **Origen del papel**.

   a. En **Tamaño página**, especifique el tamaño de pág. del trabajo.
   b. En **Origen del papel**, elija la bandeja de papel del trabajo.
   c. En el área **Tipo de papel**, seleccione el tipo de papel que va a usar para el trabajo.

   Para mayor información acerca de éstas y otras opciones de impresión, consulte el capítulo *Opciones de impresión*.

Si el papel que colocó en la bandeja seleccionada tiene un tamaño, una orientación y/o es de un tipo diferente del papel para el trabajo que va a enviar, aparece un mensaje de error en la impresora y quizás el trabajo no se imprima. Coloque el papel adecuado o cancele el trabajo.

5. Seleccione las barras de opciones de impresión **Diseño**, **Marcas de agua**, **ColorWise**, **Calidad de imagen** y **Terminación** a fin de especificar los ajustes del trabajo de impresión.

   Estas opciones de impresión son específicas para el servidor y la impresora. Sustituyen a los ajustes especificados en Configuración de la impresora, pero pueden sustituirse desde Fiery WebSpooler. Para mayor información, consulte el capítulo *Opciones de impresión*.

   Si selecciona **Configuración por omisión** en el menú desplegable configuraciones guardadas, el trabajo se imprime según los ajustes que introdujo durante la configuración, los ajustes prefijados actuales. Consulte el capítulo *Opciones de impresión.*

   Algunas opciones también pueden ajustarse desde una aplicación (por ejemplo, Orden de páginas inverso o Clasificación). En estos casos, use la opción del controlador para llevar a cabo la función, en lugar de realizar el ajuste desde la aplicación. La aplicación quizá no configure el archivo correctamente para imprimir en la DocuColor 2006 y tal vez tarde más en procesarse.

Si especifica ajustes de impresión incompatibles, puede aparecer el cuadro de diálogo Conflicto. Siga las instrucciones que aparecen en la pantalla para resolver el conflicto.

6. Para usar los nuevos ajustes como prefijados para esta estación de trabajo, seleccione **Aplicar**.
7. Para guardar los ajustes, seleccione el botón **Guardar configuración actual** (el icono se parece a un disquete). Introduzca un **nombre** para la configuración en el cuadro Guardar configuración y seleccione **Aceptar**. De esta manera, se guarda la configuración para poder usarla en otro momento.
8. Para eliminar un grupo de ajustes, seleccione el botón **Guardar y administrar lista de ajustes** (el icono se parece a una lista). Seleccione el **nombre de ajuste** que desea eliminar, seleccione el botón **Eliminar** y **Aceptar**.
9. Para importar ajustes desde otro trabajo de la DocuColor 2006, seleccione el botón **Guardar y administrar lista de ajustes**. Busque los **ajustes** con la extensión **.sav** y seleccione **Aceptar**.
10. Para exportar ajustes a otro trabajo de la DocuColor 2006, seleccione el botón **Guardar y administrar lista de ajustes**. Busque el **trabajo** y seleccione **Aceptar**.

    Esta acción guarda los ajustes.
11. Seleccione **Aceptar** para cerrar la ventana Propiedades.
12. Seleccione **Aceptar** o **Cerrar** para salir de la ventana Imprimir.

Selección de opciones e impresión desde Windows 2000

Después de haber instalado el controlador de impresora PostScript y el archivo PPD para Windows 2000, puede especificar ajustes de impresión para un determinado trabajo e imprimirlo.

La impresión PCL no es compatible con Windows 2000.

Puede instalar y usar los controladores PCL y archivos PDD que vienen en el CD del software del usuario para imprimir desde los sistemas Windows 95/98 y Windows NT 4.0. Consulte los capítulos ***Instalación del software del usuario*** *que correspondan y el capítulo* ***Impresión desde estaciones de trabajo Windows*** *para obtener información acerca de cómo instalar los controladores de Windows 95/98 y Windows NT 4.0 e imprimir con ellos.*

Para ajustar opciones de impresión e imprimir desde Windows 2000 con el controlador de impresora PostScript:

1. Seleccione **Imprimir** desde su aplicación.
2. Seleccione **DocuColor 2006** y después ajuste las opciones de impresión para el trabajo seleccionando **Propiedades** (si es necesario) y las barras de opciones de impresión.
3. Seleccione el botón **Avanzadas** en la ficha Presentación o Papel/Calidad para que aparezca el cuadro de diálogo Opciones avanzadas.
4. Seleccione un ajuste del menú de la lista desplegable **Tamaño página**.
5. Desplácese hasta Funciones de la impresora y seleccione los ajustes correspondientes para el trabajo de impresión.

   Al seleccionar opciones de impresión, aparecen los ajustes de impresión incompatibles con un icono de precaución junto al nombre. Si especifica ajustes de impresión incompatibles, aparece el cuadro de diálogo Ajustes de impresión incompatibles. Siga las instrucciones que aparecen en la pantalla para resolver el conflicto.

6. Seleccione **Aceptar**.

   Dependiendo de la aplicación, podrá ver uno de estos dos cuadros de diálogo.

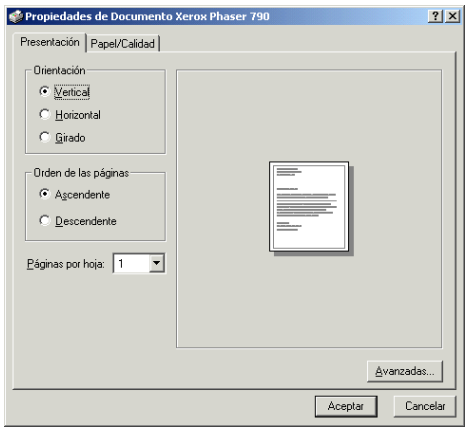

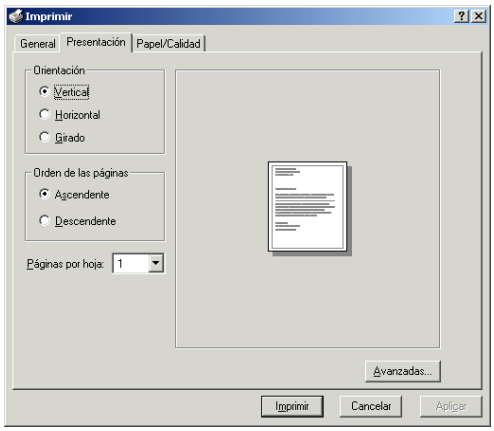

7. Seleccione **Aceptar** y vuelva a seleccionar **Aceptar** para imprimir. Si el botón Imprimir está disponible, seleccione **Imprimir**.

   El trabajo se imprime según los ajustes especificados.

Utilización de configuraciones guardadas (Windows 95/98 y Windows NT 4.0)

Las configuraciones de opciones de impresión pueden guardarse en el disco duro para poder cargar fácilmente ajustes específicamente configurados para un determinado trabajo. Los archivos de configuraciones también pueden compartirse a través de la red usando las funciones Importar y Exportar.

Aunque la interfaz del usuario presenta algunas variaciones, los siguientes procedimientos son iguales para los controladores PostScript y PCL en Windows 95/98 y Windows NT 4.0. Los siguientes ejemplos se aplican al controlador PostScript de Windows 95/98.

Esta función no es compatible con Windows 2000.

Creación de configuraciones guardadas

1. Asegúrese de que **Configuración por omisión** aparezca en la lista desplegable Configuraciones guardadas.

   Tan pronto como cambie alguna configuración, aparece **Sin título** en lugar de **Configuración por omisión** en el menú Configuración guardada.

2. Seleccione el botón **Guardar configuración actual** (el icono de disco).

3. Introduzca **Nombre de configuración** y seleccione **Aceptar**.

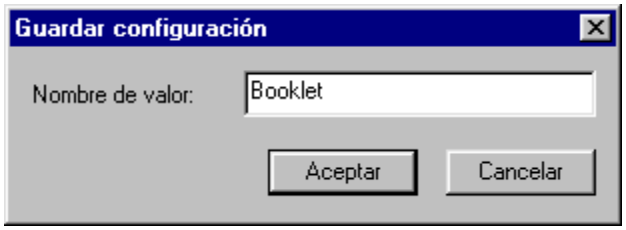

Carga de configuraciones guardadas

1. Asegúrese de que **Configuración por omisión** aparezca en la lista desplegable Configuraciones guardadas.

2. Seleccione la **configuración** que desea usar.

   Las opciones se configuran automáticamente según la configuración guardada.

Eliminación de configuraciones guardadas

1. En la ficha Impresión Fiery, seleccione el botón **Guardar y administrar lista de configuraciones**.
2. Seleccione las configuraciones que desea eliminar y seleccione **Eliminar**.
3. Seleccione **Sí** para confirmar la eliminación y **Aceptar**.

Modificación de configuraciones guardadas

1. En la ficha Impresión Fiery, seleccione la lista desplegable **Configuraciones guardadas**.
2. Seleccione la configuración que desea modificar.

   Las opciones se configuran automáticamente según la configuración guardada.
3. Configure la nueva **configuración** en las barras de opciones de impresión y después seleccione el botón **Guardar configuración actual**.
4. Seleccione **Aceptar** para guardar la configuración modificada.

Exportación de configuraciones guardadas

1. En la ficha Impresión Fiery, seleccione el botón **Guardar y administrar lista de configuraciones**.
2. Seleccione la configuración que desea exportar y seleccione **Exportar**.

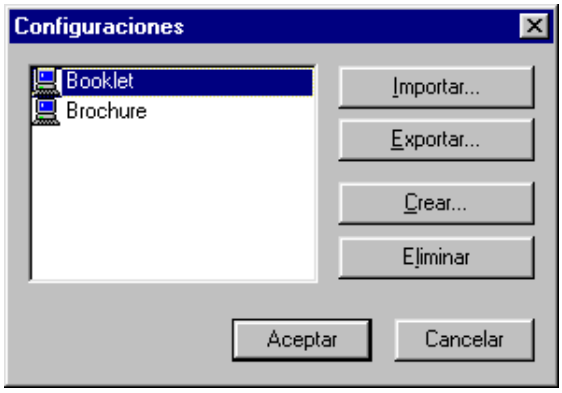

3. Busque la ubicación donde desea guardar el archivo, introduzca el **nombre de archivo** y seleccione **Aceptar**.

El nombre del archivo debe incluir la extensión .sav y puede tener hasta ocho caracteres (sin incluir la extensión). El nombre del archivo puede ser distinto del nombre de la configuración.

4. Seleccione **Aceptar** en el cuadro de diálogo Configuración.

Importación de configuraciones guardadas

1. En la ficha Impresión Fiery, seleccione el botón **Guardar y administrar lista de configuraciones**.
2. Seleccione el botón **Importar**.
3. Busque la ubicación donde está guardado el archivo. Seleccione el archivo y **Aceptar**.
4. Seleccione **Aceptar** en el cuadro de diálogo Configuraciones.

Cuando importa configuraciones guardadas, éstas aparecen en el menú Configuración guardada con el nombre de la configuración y no con el del archivo. Por ejemplo, si se importara el archivo llamado present.sav, aparecería en el menú Configuraciones guardadas como Presentación (nombre de la configuración).

Utilización de accesos directos

En la sección Accesos directos de la interfaz del controlador aparecen los ajustes actuales para algunas de las opciones de impresión más comunes. Puede acceder a estos ajustes y cambiarlos con rapidez y facilidad usando accesos directos. También puede tener acceso a algunas opciones de diseño de página y terminación si selecciona la ficha Terminación y después hace clic con el botón derecho del ratón en la imagen de la página que está justo debajo de Accesos directos (sólo controladores PostScript).

Aunque la interfaz del usuario presenta pocas variaciones, los siguientes procedimientos son iguales para los controladores PostScript y PCL en Windows 95/98 y Windows NT 4.0.

Selección de opciones de impresión con accesos directos

1. En la ficha Impresión Fiery, coloque el cursor sobre la opción de impresión que desea ajustar.

   Cuando el cursor está directamente sobre el nombre de la opción de impresión, se convierte en una mano y el nombre de la opción aparece subrayado.

2. Seleccione la **opción de impresión** y especifique los ajustes.

   También puede hacer clic con el botón derecho del ratón en la opción de impresión y especifique los ajustes directamente.

3. Seleccione **Aplicar** para que los nuevos ajustes queden como prefijados.

4. Seleccione **Aceptar**.

Selección de opciones de impresión con accesos directos de página

1. En la ficha Impresión Fiery, seleccione la ficha **Terminación** y después coloque el cursor sobre la imagen de la página y haga clic con el botón derecho del ratón.

Los accesos directos a páginas sólo están disponibles desde los controladores PostScript.

2. Especifique los ajustes correspondientes para las opciones de impresión.

3. Seleccione **Aplicar** para que los nuevos ajustes queden como prefijados.

4. Seleccione **Aceptar**.

Trabajo con tamaños de página personalizados en Windows 95/98 o Windows 2000

Para personalizar tamaños de páginas, defina las dimensiones de la página y el área que no va a imprimirse. Puede guardar tres tipos de tamaños de páginas personalizados para usar cuando imprima.

Los tamaños de páginas personalizados no *están disponibles desde Windows NT 4.0. Aunque la interfaz del usuario presenta algunas variaciones, los siguientes procedimientos son iguales para los controladores PostScript y PCL en Windows 95/98 y Windows NT 4.0. Los siguientes ejemplos se aplican al controlador PostScript de Windows 95/98.*

Definición de un tamaño de página personalizado

1. Seleccione **Imprimir** en su aplicación.
2. Seleccione la ficha **Impresión Fiery**.
3. Seleccione la barra de opciones de impresión **Origen del papel**.
4. Seleccione el botón **Personalizado**.
5. Introduzca el nombre y las dimensiones de la página. Seleccione cualquier otra opción que pueda aplicarse a la página personalizada y seleccione **Aceptar**.

   El nombre de la nueva página personalizada aparece en la lista desplegable Tamaño página.
6. Seleccione **Aceptar**.

   Después de definir un tamaño de página personalizado, puede usarlo desde una aplicación sin tener que volver a definirlo cada vez que va a imprimir.

Impresión de un tamaño de página personalizado

1. Seleccione **Imprimir** en su aplicación.
2. Asegúrese de que **Xerox DocuColor 2006** esté seleccionada como la impresora y después seleccione Propiedades en el menú Archivo.
3. Seleccione la ficha **Impresión Fiery**.
4. Seleccione la barra de opciones de impresión **Origen del papel**.
5. Seleccione el tamaño de página personalizado de la lista desplegable Tamaño página.
6. Seleccione **Aceptar**.
7. Vuelva a seleccionar **Aceptar** para imprimir el trabajo.

Guardar archivos para imprimir en una ubicación remota

Si no tiene una DocuColor 2006 y va a preparar archivos finales para llevar a una oficina/centro de servicios u otro lugar, seleccione el cuadro de verificación **Imprimir a archivo** y **Aceptar**. Guarde el archivo en la ubicación correspondiente. Para mayor información acerca de cómo imprimir a un archivo, consulte la documentación de Windows o de la aplicación.

También puede imprimir en el Puerto de archivo a fin de crear un archivo para bajar o transferir con WebDownloader.

Selección de opciones de impresión para un trabajo en Windows NT 4.0

Puede imprimir desde Windows NT 4.0 con el controlador de impresora Adobe PostScript o PCL, que vienen en el CD del software del usuario.

Después de haber instalado el controlador de impresora Adobe PostScript y el archivo PPD o el controlador de impresora PCL y el archivo PDD, puede especificar opciones de impresión.

Los procedimientos para el ajuste de opciones e impresión varían según el controlador de impresora que utilice.

Con el controlador de impresora Adobe PostScript, puede ajustar opciones para cada trabajo o definir ajustes prefijados para todos los trabajos que va a imprimir desde el PC en la DocuColor 2006.

En esta sección se describe cómo configurar opciones de impresión para Windows NT 4.0 con los controladores de impresora PostScript y PCL.

Las opciones de impresión personalizadas que están disponibles desde los controladores de impresora PostScript y PCL se describen en el capítulo *Opciones de impresión*.

Selección de opciones de impresión para un trabajo PostScript (Windows NT 4.0)

1. Seleccione **Imprimir** en su aplicación.
2. Asegúrese de que **Xerox DocuColor 2006** esté seleccionada como la impresora y después seleccione **Propiedades** en el menú Archivo.
3. Seleccione la ficha **Impresión Fiery**.

   Esta ficha actúa como centro de control para todas las funciones de impresión que se usan con frecuencia.
4. Seleccione la barra de opciones de impresión **Origen del papel**.
   a. En el área **Tamaño página**, especifique el tamaño de papel para el trabajo.
   b. En el área **Origen del papel**, seleccione la bandeja de papel para el trabajo.
   c. En el área **Tipo de papel**, seleccione el tipo de papel que va a usar para el trabajo.

   Para obtener mayor información acerca de éstas y otras opciones de impresión, consulte el capítulo *Opciones de impresión*.

Si el papel que colocó en la bandeja seleccionada tiene un tamaño, una orientación y/o un tipo diferente del papel para el trabajo que va a enviar, aparece un mensaje de error en la impresora y quizás el trabajo no se imprima. Coloque el papel adecuado en la bandeja seleccionada o cancele el trabajo.

5. Seleccione las barras de opciones de impresión **Diseño**, **ColorWise**, **Calidad de imagen** y **Terminación** a fin de especificar los ajustes correspondientes para el trabajo de impresión.

   Estas opciones de impresión son específicas para el servidor y la impresora. Sobrescriben los ajustes especificados en Configuración de la impresora, pero pueden ser sobrescritos desde el cuadro de diálogo Fiery WebSpooler o en el de ajustes de impresión para la sustitución Fiery.

   Propiedades de Command WorkStation o en el cuadro de diálogo prevalecen sobre la configuración de impresión de Fiery WebSpooler o Fiery. Para mayor información, consulte el capítulo *Opciones de impresión.*

   Si selecciona **Por omisión de la impresora**, el trabajo se imprime de acuerdo con los ajustes que introdujo durante la configuración o los ajustes prefijados. Consulte el capítulo *Opciones de impresión*.

Algunas opciones también pueden ajustarse desde una aplicación (por ejemplo, orden de páginas inverso o clasificación). En estos casos, use la opción del controlador para llevar a cabo la función, en lugar de realizar el ajuste desde la aplicación. La aplicación quizá no configure el archivo correctamente para imprimir en la DocuColor 2006 y tal vez tarde más en procesarlo.

6. Seleccione **Aceptar**.
7. Vuelva a seleccionar **Aceptar** para cerrar el cuadro de diálogo Imprimir.

Selección de opciones de impresión para todos los trabajos PostScript (Windows NT 4.0)

1. Seleccione **Inicio**, **Configuración** e **Impresoras**.
2. Haga clic con el botón derecho del ratón para seleccionar el icono de la impresora **Xerox DocuColor 2006 PCL** y seleccione **Configuración predeterminada del documento**.
3. Seleccione la ficha **Impresión Fiery**.
4. Especifique los ajustes prefijados correspondientes para todos los trabajos de impresión tal como se describió en el procedimiento anterior.
5. Seleccione **Aceptar**.

   Con el controlador de impresora PCL, puede ajustar opciones para cada trabajo o definir ajustes prefijados para todos los trabajos que va a imprimir desde la estación de trabajo en la DocuColor 2006.

Selección de opciones de impresión para un trabajo PCL (Windows NT 4.0)

1. Seleccione **Imprimir** en su aplicación.
2. Seleccione el icono de la impresora **Xerox DocuColor 2006 PCL** y seleccione **Propiedades** en el menú Archivo.
3. Seleccione la ficha **Impresión Fiery**.

   Esta ficha actúa como el centro de control para todas las funciones de impresión que se usan a menudo.
4. Seleccione la barra de opciones de impresión **Origen del papel**.
   a. En el área **Tamaño página**, especifique el tamaño de papel para el trabajo.
   b. En el área **Origen del papel**, seleccione la bandeja de papel para el trabajo.
   c. En el área **Tipo de papel**, seleccione el tipo de papel que va a usar para el trabajo.

   Para obtener mayor información acerca de éstas y otras opciones de impresión, consulte el capítulo *Opciones de impresión*.

Si el papel que colocó en la bandeja seleccionada tiene un tamaño, una orientación y/o un tipo diferente del papel para el trabajo que va a enviar, aparece un mensaje de error en la impresora y quizás el trabajo no se imprima. Coloque el papel adecuado en la bandeja seleccionada o cancele el trabajo.

5. Seleccione las barras de opciones de impresión **Origen del papel**, **Diseño**, **ColorWise**, **Calidad de imagen** y **Terminación** a fin de especificar los ajustes correspondientes para el trabajo de impresión.

   Estas opciones de impresión son específicas para el servidor y la impresora. Sobrescriben los ajustes especificados en Configuración de la impresora, pero pueden sustituirse desde el cuadro de diálogo Fiery WebSpooler o en el de ajustes de impresión para la sustitución Fiery. Para mayor información, consulte el capítulo *Opciones de impresión*.

   Si selecciona **Por omisión de la impresora**, el trabajo se imprime de acuerdo con los ajustes que introdujo durante la configuración o los ajustes prefijados. Consulte el capítulo *Opciones de impresión*.

   Algunas opciones también pueden ajustarse desde una aplicación (por ejemplo, Orden de páginas invertido o Clasificación). En estos casos, use la opción del controlador para llevar a cabo la función, en lugar de realizar el ajuste desde la aplicación. La aplicación quizá no configure el archivo correctamente para imprimir en la DocuColor 2006 y tal vez tarde más en procesarlo.

6. Seleccione **Aceptar** en el cuadro de diálogo Imprimir.

Selección de opciones de impresión para todos los trabajos PCL (Windows NT 4.0)

1. Seleccione **Inicio**, **Configuración** e **Impresoras**.
2. Haga clic con el botón derecho del ratón para seleccionar el icono de la impresora **Xerox DocuColor 2006 PCL** y seleccione **Configuración predeterminada de documento**.
3. Seleccione la ficha **Impresión Fiery**.
4. Especifique los ajustes prefijados correspondientes para todos los trabajos de impresión tal como se describió en el procedimiento anterior.
5. Seleccione **Aceptar**.

Impresión con WebDownloader

En general, bajar archivos con WebDownloader resulta más rápido que imprimir desde el software de aplicación. Puede usar WebDownloader para imprimir archivos PostScript, PCL, EPS o PDF.

1. Seleccione el botón **WebDownloader**.
2. Seleccione la **cola** en el menú desplegable Imprimir conexión.

   Puede transferir archivos a la conexión **Directa**, la cola **Impresión** o la cola **En espera**. Los archivos que se envían a la cola **Impresión** se ponen en spool en la memoria de la impresora. Los archivos que se envían a la cola **En espera** permanecen en la memoria hasta que se los mueve a la cola Impresión o se los elimina.
3. Si va a enviar un trabajo PDF, seleccione el cuadro de verificación **PDF**. Si el cuadro de verificación no está seleccionado, transferir un archivo puede causar un error PS.
4. Introduzca la cantidad de copias que desea imprimir. Si desea imprimir un rango de páginas determinado, introduzca la primera y la última página del rango.
5. Seleccione el botón **Examinar** para buscar el archivo que va a transferir. Seleccione el **archivo** y **Abrir**.
6. Seleccione el botón **Enviar archivo**.

15 Impresión desde estaciones de trabajo Macintosh OS

Imprima en la DocuColor 2006 tal como lo haría en cualquier otra impresora desde cualquier aplicación seleccionando la DocuColor 2006 como la impresora actual en el Selector e imprimiendo el archivo desde la aplicación.

Otra manera de imprimir desde un PC para Mac OS es bajando archivos PostScript, PostScript encapsulado (EPS) o Formato de documento portátil (PDF) con WebDownloader. Consulte la sección *Uso del WebDownloader* en el capítulo *Uso de Fiery WebTools*.

Impresión desde aplicaciones

Antes de poder imprimir en la DocuColor 2006 desde aplicaciones, debe seleccionar la impresora en el Selector. Después, con el controlador de impresión Adobe PostScript y el archivo PPD correspondiente, puede controlar varias funciones de la DocuColor 2006 especificando los ajustes para los trabajos en los cuadros de diálogo de impresión.

Selección de la impresora en el Selector

Antes de imprimir un trabajo, asegúrese de que la DocuColor 2006 sea la impresora seleccionada.

1. Asegúrese de que la DocuColor 2006 esté conectada a la red y encendida.
2. Seleccione **Selector** en el menú Apple.
3. Seleccione el icono **AdobePS** y asegúrese de que AppleTalk esté **Activado**.

4. Si la red está dividida en zonas, seleccione la zona donde está ubicada la impresora.

5. Seleccione la impresora con **<Nombre la de impresora>_<Nombre del dispositivo>_<Nombre de la cola>** en la lista **Seleccionar una impresora PostScript**.

   El nombre de todas las impresoras compatibles de la zona aparecen en la lista desplazable a la derecha.

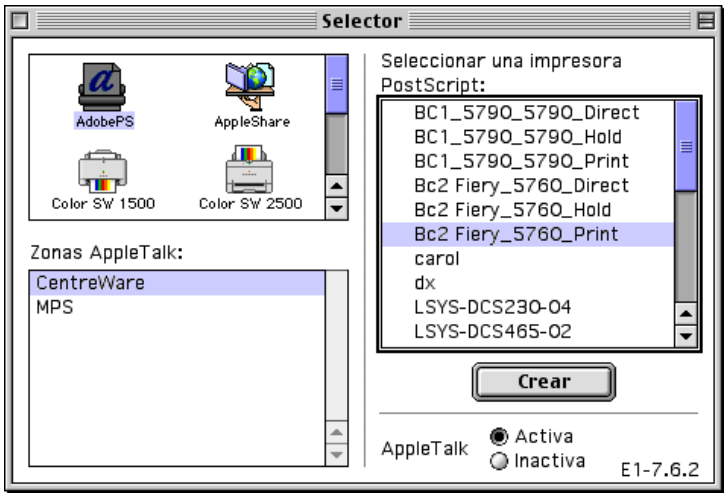

   Si el administrador del sistema no ha activado la conexión a la cola Impresión o la conexión Directa, los nombres correspondientes *no* aparecerán en la lista.

6. Cierre la ventana **Selector**.

   La impresora permanece seleccionada como la impresora actual hasta que seleccione una nueva impresora en el Selector.

Selección de opciones e impresión desde estaciones de trabajo Mac OS

En las aplicaciones de Mac OS, las opciones de impresión se ajustan desde el cuadro de diálogo Ajustar página y el cuadro de diálogo Imprimir. Para obtener detalles sobre opciones de impresión específicas, consulte el capítulo *Opciones de impresión*.

El administrador ajusta algunas opciones de impresión prefijadas durante la configuración. Consulte al administrador o al operador para obtener información sobre los ajustes prefijados actuales del servidor.

1. Abra un archivo y seleccione **Ajustar página** en el menú Archivo de la aplicación.
2. En el cuadro de diálogo que aparece, especifique los ajustes de **Atributos de página** para el trabajo de impresión. Asegúrese de que la DocuColor 2006 aparezca como su impresora.

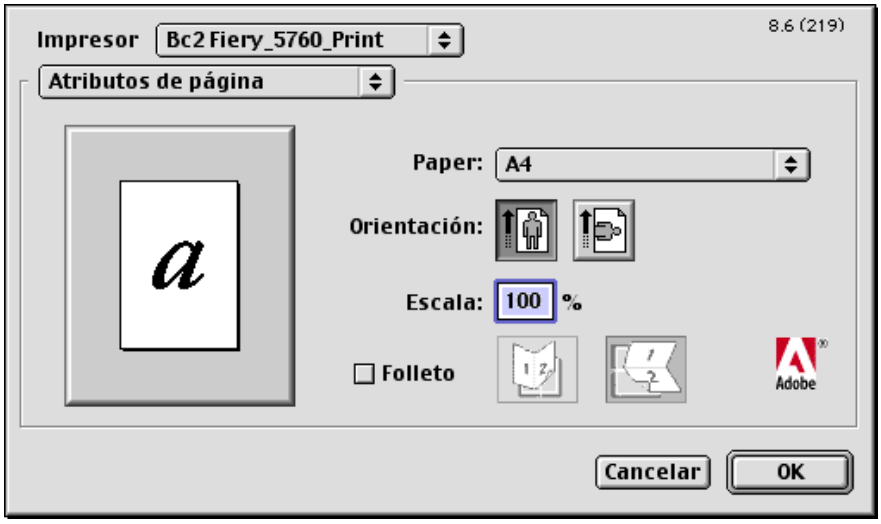

Los cuadros de diálogo Ajustar página varían según las aplicaciones.

3. Seleccione **Aceptar**.

4. Seleccione **Imprimir** en el menú Archivo de la aplicación. Asegúrese de que la DocuColor 2006 aparezca como su impresora. Especifique los ajustes para las opciones de impresión que aparecen.

Los cuadros de diálogo Imprimir varían según las aplicaciones.

De la lista desplegable Alimentación, seleccione la **bandeja de papel** para el trabajo. Por ejemplo, puede especificar que el trabajo se imprima en las páginas de la bandeja 2.

Si el papel que colocó en la bandeja seleccionada tiene un tamaño, una orientación y/o es de un tipo diferente del papel para el trabajo que va a enviar, aparece un mensaje de error en la impresora y quizá el trabajo no se imprima. Coloque el papel adecuado en la bandeja seleccionada o cancele el trabajo.

5. Seleccione **Opciones de la impresora** y especifique los ajustes correspondientes para su trabajo de impresión.

   Estas opciones de impresión son específicas para la DocuColor 2006. Quizá necesita usar la barra de desplazamiento a la derecha del cuadro para ver todas las opciones. Estas opciones sustituyen los ajustes de configuración de la impresora, pero pueden cambiarse desde Fiery WebSpooler. Para obtener información acerca de estas opciones, consulte el capítulo *Opciones de impresión*.

Asegúrese de que las selecciones realizadas correspondan a las especificaciones de papel para la impresora. Consulte el capítulo Datos técnicos para obtener mayor información.

   Si selecciona **Por omisión de la impresora**, el trabajo se imprime de acuerdo con los ajustes que introdujo durante la configuración o los ajustes prefijados. Consulte el capítulo *Opciones de impresión*.

   Algunas opciones PPD también pueden ajustarse desde una aplicación (por ejemplo, Orden de páginas inverso o Clasificación). En estos casos, use la opción PPD para llevar a cabo la función, en lugar de ajustarla desde la aplicación. La aplicación quizá no configure el archivo correctamente para la impresión y tal vez tarde más tiempo en procesarlo.

   Si especifica ajustes de impresión incompatibles, puede aparecer un cuadro de diálogo de conflicto. Siga las instrucciones que aparecen en la pantalla para resolverlo.

6. Si desea que los nuevos ajustes se conviertan en los valores por omisión o prefijados, seleccione el botón **Guardar ajustes**.

7. Seleccione **Imprimir**.

La DocuColor 2006 no admite la impresión de la portada desde el controlador de impresora Adobe PS.

Impresión desde una aplicación

Aunque la impresión puede variar ligeramente según la aplicación, el procedimiento general es el siguiente:

1. Después de crear un documento, seleccione **Imprimir** en el menú Archivo.
2. Seleccione **DocuColor 2006** en el menú desplegable Impresora y seleccione las opciones de impresión.
3. Seleccione **Aceptar** para imprimir el trabajo.

Definición de un tamaño de página personalizado

Para los tamaños de página personalizados, debe definir las dimensiones y los márgenes de la página. Después de definir un tamaño de página personalizado, puede usarlo desde una aplicación sin tener que volver a definirlo cada vez que va a imprimir.

1. Seleccione **Ajustar página** en el menú Archivo de la aplicación.
2. Para Papel, seleccione **Personalizado**.
3. Del cuadro desplegable debajo de Impresora, seleccione **Página personalizada predeterminada**.
4. Introduzca las dimensiones y los márgenes para la página.

   Puede ver los tamaños máximos y mínimos con los cuadros desplegables que están debajo de Límites de PPD.

Asegúrese de que las selecciones que ha realizado corresponden a las especificaciones de papel para la impresora. Consulte el capítulo Datos técnicos para obtener mayor información.

5. Para guardar este tamaño de página personalizado, introduzca un nombre para el mismo y seleccione **Agregar**.

   Los tamaños de páginas personalizados que se guardan aparecen en el menú de tamaños de página en la parte superior derecha del cuadro de diálogo.

   Para quitar un tamaño de página personalizado, selecciónelo en el menú y **Suprimir**.
6. Seleccione **Aceptar**.

16 Uso de Fiery WebTools

Las utilidades Fiery le permiten a los usuarios remotos ver las funciones del servidor. Además, los usuarios pueden administrar trabajos en forma remota si el administrador del sistema les ha asignado dichos privilegios.

Este capítulo proporciona una introducción a las Fiery WebTools, brindando una descripción de las herramientas y del procedimiento para poder acceder a ellas.

Descripción general de Fiery WebTools

Las Fiery WebTools residen en la DocuColor 2006 y se puede acceder a ellas desde estaciones de trabajo de clientes Windows 95/98, Windows 2000, Windows NT 4.0 y Mac OS con visualizadores o examinadores de Internet que soporten el lenguaje Java.

El software Fiery cuenta con una página inicial que le permite ver las funciones del servidor y manipular los trabajos en forma remota.

Algunas de las funciones, tales como WebSpooler, pueden requerir de una clave o contraseña si el administrador estableció claves de Administrador y Operador.

Las Utilidades de Web Status, WebLink y WebDownloader no requieren privilegios de acceso especiales. Siempre y cuando el administrador haya activado Servicios de red en la Configuración y haya proporcionado a los usuarios la dirección IP de la impresora, cualquier usuario puede usar estas herramientas de red.

La siguiente tabla resume las Fiery WebTools a las que se accede desde la página Web de Fiery y le indica cuál es la documentación adecuada para el soporte.

Utilidad de WebTools	Resumen
Estado	Muestra los trabajos que se están procesando e imprimiendo actualmente
WebSpooler*	Permite ver, volver a ordenar, manipular, volver a imprimir y eliminar trabajos que se estén recibiendo, procesando o imprimiendo actualmente. Le permite a los usuarios ver, imprimir y eliminar el Registro de trabajos.
WebLink	Proporciona un vínculo a otra página Web, siempre y cuando tenga una conexión a Internet válida. El destino WebLink inicial es www.xerox.com. El administrador puede cambiar el destino.
Instalador	Permite bajar los instaladores de archivos de la impresora directamente desde el servidor.
WebDownloader	Permite bajar los archivos PostScript, PCL, EPS y PDF a la impresora
WebSetup*	Permite que el administrador modifique la configuración Fiery (Configuración) en forma remota.
Font Manager	Permite bajar fuentes o tipos a la impresora

*Los procedimientos específicos para las herramientas Fiery Link, WebSpooler y WebSetup se detallan en capítulos individuales. Para mayor información, consulte los capítulos *Uso de Fiery Link*, *Uso de Fiery WebSpooler* y *Configuración desde WebSetup*.

Las siguientes secciones de este capítulo contienen más información y procedimientos acerca de otras herramientas de WebTools.

Acceso a Fiery WebTools

Abra la aplicación del visualizador de Internet.

1. Introduzca la dirección IP o el nombre DNS de la DocuColor 2006 en la línea URL del visualizador.
2. Si aparece un cuadro de diálogo de inicio de sesión, seleccione **Invitado** y **Aceptar**.

El cuadro de diálogo de inicio de sesión solo aparece si el administrador ha establecido una contraseña. El acceso de Invitado es suficiente para usar las herramientas Web Status, WebLink y WebDownloader, como se describe en esta sección.

Aparece la página inicial de las herramientas de WebTools, con las herramientas Fiery WebTools enumeradas a la izquierda.

3. Para activar una de las herramientas Fiery WebTools, seleccione el nombre de la herramienta a la que desea acceder.

   Mueva el cursor por encima de los botones para ver información acerca de las selecciones.

Uso de Estado de WebTools

La herramienta Estado de WebTools muestra los trabajos que se están procesando e imprimiendo actualmente.

1. Lance el visualizador de Intranet o Internet y acceda a la página principal de Fiery WebTools.
2. Seleccione el botón **Estado**

   Aparecen el estado del RIP actual y el estado de la impresora actual.

3. Para abrir una nueva ventana del visualizador para la pantalla Estado, seleccione **Float**. Después puede cerrar otras ventanas del visualizador y dejar abierta la ventana de Estado para continuar verificando qué trabajos se están procesando e imprimiendo actualmente. Mientras la mantenga abierta, la ventana Estado se actualiza en forma dinámica.

   Para obtener más información acerca del estado de los trabajos, use Fiery WebSpooler. Además, puede usar Fiery Link tal como se describe en el capítulo *Uso de Fiery Link*.

Uso de WebLink

WebLink lo conecta a una página de ayuda o a páginas Web múltiples, siempre y cuando cuente con una conexión a Internet válida. El administrador puede configurar el destino de WebLink.

1. Acceda a la página principal de Fiery WebTools.
2. Seleccione el botón **WebLink** y vea la información disponible allí.

Uso del Instalador WebTools

La herramienta Instalador de WebTools permite bajar controladores de impresoras directamente a su estación de trabajo.

No use esta utilidad con controladores de impresoras para Windows 2000.

1. Inicie el visualizador de Internet o intranet y acceda a la página principal de Fiery WebTools.
2. Si aparece el cuadro de Inicio de sesión, seleccione el nivel de **Inicio de sesión**. Introduzca una **contraseña** de ser necesario. Seleccione **Aceptar.**

El cuadro de diálogo de Inicio de sesión aparece solamente si el administrador ha establecido una contraseña. No se requiere clave o contraseña para iniciar la sesión como Invitado. Los Invitados tienen acceso total al Instalador WebTool.

3. Seleccione el botón **Instalador**.

4. Debajo del nombre de su sistema operativo, seleccione **Driver de impresora**.

   Para las estaciones de trabajo Windows, aparece un cuadro de diálogo, que le indica que guarde el archivo en la ubicación que seleccionó.

   Para las estaciones de trabajo Mac OS, se descarga al escritorio una carpeta llamada Controlador de impresora en un formato comprimido y codificado con BinHex. Si su visualizador de Internet cuenta con una utilidad de expansión, tal como StuffIt Expander, la carpeta se decodifica y descomprime automáticamente.

5. Lleve a cabo una de las siguientes opciones:

   - Para estaciones de trabajo Windows, busque la ubicación donde desea guardar el archivo **Prntdrve.exe** y seleccione **Guardar**.
   - Para estaciones de trabajo Mac OS, si la carpeta Controlador de la impresora no se decodifica y descomprime automáticamente, inicie una herramienta que lleve a cabo dicha función.

6. Para estaciones de trabajo Windows, haga doble clic en el archivo **Prntdrve.exe** o busque la **ubicación** donde desee instalar la carpeta y seleccione **Siguiente**.

7. Instale el controlador de impresora adecuado para su sistema operativo. Consulte el capítulo *Instalación del software del usuario* para su sistema operativo.

Uso del WebDownloader

WebDownloader le permite enviar archivos PostScript, PostScript encapsulado (EPS), PCL y PDF a la impresora sin tener que primero abrir el archivo con una aplicación.

1. Inicie el visualizador de Internet o intranet y acceda a la página principal de Fiery WebTools
2. Seleccione el botón **WebDownloader**.

3. Seleccione la **cola** del menú desplegable Conexión de impresión.
4. Puede bajar archivos a la cola **Directa**, **Impresión o En espera**. Los archivos enviados a la cola **Impresión** se procesan en la memoria de la impresora. Los archivos enviados a la cola **En espera** permanecen en la memoria hasta que se los mueve a la cola de impresión o hasta que son eliminados.
5. Si envía un trabajo PDF, seleccione el cuadro de diálogo **PDF.** Si este cuadro de diálogo no está seleccionado, la transferencia puede provocar un error PS.
6. Introduzca el número de copias que desea imprimir. Si desea imprimir un rango de página específico, introduzca la primera página y la última página del rango.
7. Seleccione el botón **Examinar** para buscar el archivo que desea bajar. Seleccione el **archivo** y **Abrir**.
8. Seleccione el botón **Enviar archivo**.

Administrador de fuentes

El administrador de fuentes, denominado Font Manager, permite bajar, retener o restaurar fuentes o tipos especiales que no están incluidas en las fuentes que ya vienen con la impresora.

1. Inicie el visualizador de Internet o intranet y acceda a la página principal de Fiery WebTools .
2. Seleccione el botón **Font Manager**.

3. Para *transferir* un tipo, seleccione el botón **Examinar** y busque el tipo o fuente deseado. Seleccione el botón **Transferir tipo**.
4. Para *retener* la fuente descargada, seleccione el cuadro de diálogo **Solo validación**. Seleccione el botón **Examinar** y busque el **Archivo de copia de tipos** deseado. Seleccione el botón **Transferir archivo de copia de tipos**.
5. Para *restaurar* la copia de tipos, seleccione el botón **Obtener archivo de copia de tipos**.

17 Uso de Fiery Link

Fiery Link está diseñado para proporcionarle el estado actualizado de los trabajos de impresión y servidores conectados. Esta herramienta controla el estado de sus trabajos de impresión y le avisa si hay errores. Por ejemplo, puede ver cuántos trabajos de impresión hay antes de su trabajo en la cola. Además, Fiery Link proporciona información acerca del papel y los niveles de tóner. Por ejemplo, puede asegurarse de que la bandeja de salida dell clasificador esté vacía antes de enviar un trabajo que será clasificado.

Para información sobre la instalación y la configuración de Fiery Link, y sobre protocolos de red compatibles, consulte el capítulo *Instalación del software Fiery para Windows y Macintosh*.

Las versiones de Windows y Mac OS de Fiery Link son básicamente iguales; las diferencias se enumeran en esta sección. En donde aparecen tanto ventanas como cuadros de diálogo, la versión de Windows aparece primero, seguida por la de Mac OS.

Las Utilidades de Web Fiery Link no requieren de privilegios de acceso especiales.

Para comenzar a utilizar Fiery Link:

1. Lleve a cabo una de las siguientes opciones:

   a. Para Windows: haga doble clic en el icono **Fiery Link** o seleccione **Fiery Link** del menú Inicio>Programas.

   b. Para Macintosh OS: haga doble clic en el icono de su **disco duro** y haga doble clic en la carpeta **Fiery**.

   Aparece la ventana Fiery Link.

   Puede llevar a cabo una de las siguientes opciones:

   - Seleccione el signo menos (-) para minimizar Fiery Link al área de herramientas de la barra de tareas (solamente Windows).
   - Seleccione las flechas hacia arriba y hacia abajo para desplazarse por las Utilidades Fiery Link.
   - Tenga presente que la ventana de la izquierda indica la Utilidad de Fiery seleccionada.
   - Seleccione el cuadro de verificación para configurar las preferencias.
   - Seleccione el símbolo Fiery para editar Mis Fiery.
   - Seleccione las flechas hacia arriba y hacia abajo de la derecha para avanzar por la lista de servidores e imprimir trabajos.
   - Tenga presente que la ventana de la derecha indica el trabajo de impresión o servidor seleccionado.
   - Pulse los botones Alt y F4 (Windows) o los botones Comando y Q (Mac OS) para salir de Fiery Link.

2. Seleccione el trabajo de impresión o el servidor actualmente seleccionado para mostrar la lista de todos los trabajos de impresión y servidores conectados.

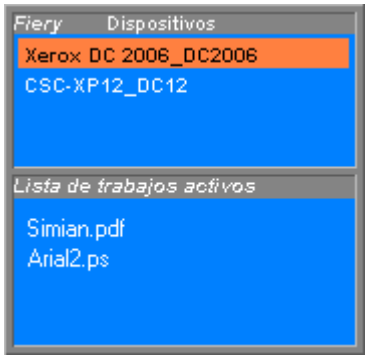

3. De dicha lista, seleccione la DocuColor 2006 o el trabajo sobre el cual desea información.

4. Seleccione la herramienta Fiery Link actualmente seleccionada para mostrar una lista de todas las herramientas (como se indica más abajo) y seleccione una herramienta.

Herramientas de Fiery Link

Fiery Link incluye las siguientes herramientas que pueden usarse para monitorear un trabajo de impresión o una impresora conectada. Si selecciona las flechas hacia arriba y hacia abajo, puede avanzar por la Lista de herramientas y abrir cada una a su vez en la ventana Fiery Link.

Icono	Utilidad	Si se selecciona un trabajo de impresión	Si se selecciona un servidor
	Estado	Muestra el estado del trabajo y la cantidad de páginas procesadas.	Muestra el estado del servidor, incluyendo los mensajes de error. Puede hacer desaparecer un mensaje de error seleccionando la ventana Fiery Link.
	Orden en Cola	Muestra el número de trabajos delante del trabajo seleccionado en la cola.	Muestra el número total de trabajos activos en la cola de impresión.
	Info archivo	Muestra el nombre del archivo, cuándo fue enviado a la impresora, el nombre de la impresora el número de páginas y el número de copias.	Muestra el nombre de la impresora y del dispositivo conectado, el número total de trabajos en cola y el número de trabajos enviados por el usuario.
	Bandejas de entrada (ver más abajo)	Muestra los niveles de papel de las bandejas de papel de la impresora seleccionada	Muestra los niveles de papel de todas las bandejas de la impresora.
	Tóner (ver más abajo)	Muestra los niveles de tóner para la impresora seleccionada.	Muestra los niveles de tóner para la impresora.
	Información de Fiery	Muestra el nombre del modelo, la cantidad de memoria, el procesador y la versión de software de la impresora.	Muestra el nombre del modelo, la cantidad de memoria, el procesador y la versión de software de la impresora.
	Asistencia	Enumera los nombres de contacto y la información de la impresora.	Enumera los nombres de contacto y la información de la impresora.

Bandejas de entrada: se usa un icono para representar el nivel de papel de cada bandeja. Un icono rojo indica que la bandeja de papel está vacía, un icono amarillo indica que la bandeja de papel tiene menos de la mitad de su capacidad y un icono verde indica que la bandeja de papel tiene más de la mitad de su capacidad. Las flechas hacia arriba y hacia abajo le permiten desplazarse por las bandejas de papel disponibles.

Tóner: la herramienta de Tóner indica la cantidad de tóner de la impresora. Aparece un aviso cuando hay poco tóner.

Selección de las preferencias

1. Seleccione la marca de verificación de Preferencias en la ventana principal para ver el cuadro de diálogo Preferencias.
2. Configure las preferencias Opciones de Mis Fiery:

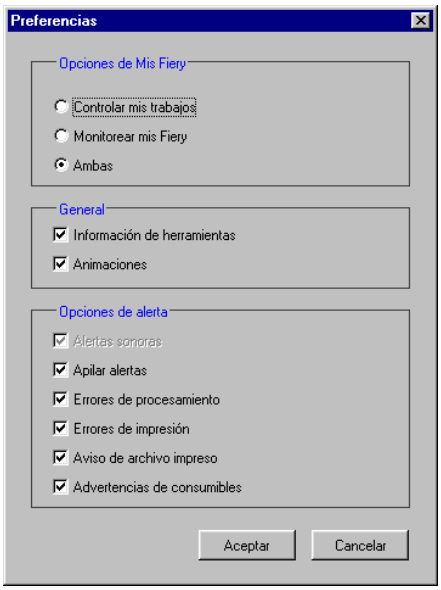

- Si se seleccionó **Controlar mis trabajos** y usted selecciona el trabajo de impresión actual, aparece la ventana Lista de trabajos activos.

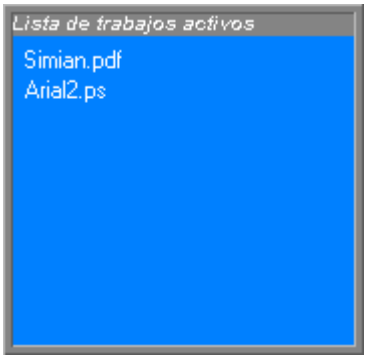

- Si se seleccionó **Monitorear Mis Fiery** y usted selecciona la DocuColor 2006 actual, aparece la Lista de dispositivos.

- Si se seleccionó **Ambas** y usted selecciona el trabajo de impresión actual o la impresora actual, aparecen tanto las pantallas Lista de trabajos activos como lista de dispositivos.

3. Configure las preferencias de opciones **General** y **Alerta** para controlar trabajos de impresión, monitorear servidores o ambas:
   - Mostrar/ocultar sugerencias de herramientas
   - Mostrar/ocultar animaciones
   - Activar/desactivar alertas sonoras
   - Activar/desactivar apilar alertas
   - Activar/desactivar notificación de errores de procesamiento
   - Activar/desactivar notificación de errores de impresión
   - Activar/desactivar aviso de archivo impreso
   - Activar/desactivar advertencias de consumibles

Uso de Mis Fiery de Fiery Link

1. Seleccione el botón **DocuColor 2006** para acceder a Mis Fiery.

2. Use Mis Fiery para especificar las impresoras que desea controlar usando Fiery Link.
3. Acceda a un menú desde el área de estado de la barra de tareas de Windows para obtener información acerca de Fiery Link, configure algunas opciones Fiery Link o salga de la aplicación.
4. Haga clic con el botón derecho del ratón en el icono Fiery Link en el área de estado de la barra de tareas de Windows.

5. Seleccione una de las opciones de la lista desplegable.

Las opciones seleccionadas están activadas.

6. Seleccione Acerca de Fiery Link para obtener información sobre la versión.
7. Seleccione Siempre visible para activar o desactivar esta opción.

   Si esta opción está activada, la ventana Fiery Link siempre aparece visible sobre otras ventanas abiertas. Si esta opción está desactivada, la ventana Fiery Link puede estar oculta por otras ventanas abiertas.
8. Seleccione **Anclar Fiery Link** para activar o desactivar la opción.

   Si esta opción está activada, la ventana Fiery Link se vuelve a ubicar automáticamente en el extremo izquierdo o el extremo derecho de la pantalla. Si esta opción está desactivada, puede ubicar la ventana Fiery Link en cualquier parte de la pantalla.
9. Seleccione **Salir** para salir de Fiery Link.

18 Uso de Fiery WebSpooler

Fiery WebSpooler permite el control de trabajos y la administración de trabajos de plataformas múltiples por Internet o intranet.

Se accede a Fiery WebSpooler, una de las herramientas Fiery WebTools, por medio de un visualizador o examinador de Internet y de la página principal de Fiery WebTools.

Seguimiento y administración de trabajos con Fiery WebSpooler

Puede usar Fiery WebSpooler para llevar a cabo las siguientes funciones desde su estación de trabajo:

- Sustituir los ajustes actuales de opción de trabajos
- Borrar trabajos y cancelar el procesamiento
- Duplicar o cambiar el nombre de trabajos
- Procesar un trabajo y retener los datos del barrido
- Retener trabajos en el área de spool o el área de procesamiento (RIP)
- Retirar datos de barrido de los archivos procesados
- Cambiar la prioridad de los trabajos
- Mostrar, imprimir o borrar el Registro de trabajos

Acceso a la ventana Fiery WebSpooler

1. Inicie el visualizador de Internet o intranet. Acceda a la página principal de Fiery WebTools.
2. En la ventana inicial de Fiery, seleccione **WebSpooler**.

   Aparece la ventana Fiery WebSpooler en una nueva ventana del visualizador.

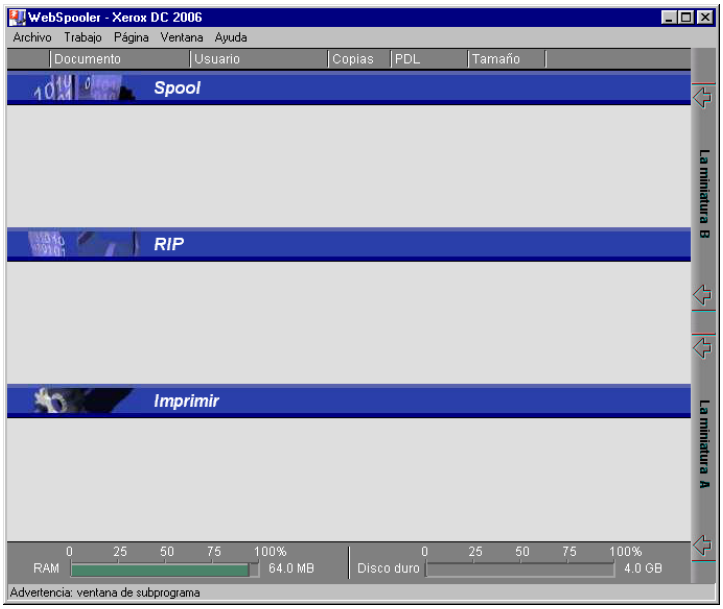

Acerca de la ventana Fiery WebSpooler

Fiery WebSpooler es una ventana para ver funciones de la impresora y una interfaz desde la cual puede controlar dichas funciones.

La ventana Fiery WebSpooler está dividida en tres áreas por barras de estados de Spool, RIP e Imprimir. Cuando la impresora recibe un trabajo, la ventana Fiery WebSpooler se convierte en una pantalla dinámica, con los nombres de los trabajos y sus características.

Las áreas Spool, RIP e Imprimir de la ventana Fiery WebSpooler representan las etapas de impresión de un trabajo. Los trabajos se reciben en el nivel superior (Spool) y descienden hasta el nivel Imprimir, a no ser que se retengan en el camino.

Iconos de trabajos

Hay tres tipos de iconos, tanto para trabajos activos como en espera.

Icono	Trabajos activos (iconos blancos)	Trabajos en espera (iconos amarillos)
Iconos de la impresora	Datos PostScript, PCL, o de barrido destinados a la impresión (superior) o después de la impresión (inferior).	Datos PostScript o PCL destinados para Imprimir y En espera o trabajos retenidos tras su impresión (En espera).
Icono de barrido	Datos PostScript, PCL, y de barrido después de la impresión, listos para la reimpresión rápida.	Datos PostScript o PCL ya procesados y retenidos.

Tipos de trabajos

- **Trabajos en spool**: los trabajos enumerados en el área debajo de la barra de estado Spool son archivos PostScript almacenados en la impresora. Estos trabajos fueron enviados a la cola Impresión (iconos blancos) o la cola En espera (iconos amarillos).
- **Trabajos en RIP**: los trabajos enumerados en el área debajo de la barra de estado RIP están listos para imprimir. Ya han sido convertidos en imágenes (procesados para la impresión) y están esperando, en orden, para acceder a la impresora. Los trabajos ya procesados también pueden retenerse; los trabajos retenidos aparecen con un icono amarillo.

- **Trabajos impresos**: los trabajos enumerados en el área debajo de la barra de estado Imprimir ya fueron impresos. Los trabajos impresos pueden almacenarse en la impresora. La cantidad de trabajos que puede almacenarse (de 1 a 99) se define en la Configuración.
- **Errores**: los trabajos con un error aparecen en rojo. Para mostrar el error, haga doble clic en la línea del trabajo. Tenga presente que no puede verificar las propiedades del trabajo o retener un trabajo que tiene un error.

Si su trabajo no aparece en ninguna parte de la ventana Fiery WebSpooler, es posible que ya esté impreso; de ser así, aparecerá en el Registro de trabajos. Para ver el Registro de trabajos, seleccione ***Registro de trabajos*** *del menú Ventana. Para mayor información, consulte la sección Uso del Registro de trabajos.*

Manipulación de opciones de trabajos y flujo del trabajo

Con los comandos del menú Trabajo, puede cambiar los destinos, prioridades y demás características de los trabajos de la ventana Fiery WebSpooler.

Comando del menú Trabajo	Acción	Los datos de barrido:
Eliminar trabajos	Elimina los trabajos de la lista	Se eliminan
Cancelar impresión	Cancela el trabajo de impresión actual	Se eliminan
Cancelar proceso de RIP	Cancela el trabajos en procesamiento actual	Se eliminan
Duplicar	Duplicar uno o más trabajos de datos PCL o PostScript seleccionados en las áreas de Spool o Imprimir (crea una referencia al trabajo original, con el mismo nombre).	no disponible (El comando Duplicar no está disponible para trabajos de barrido)
Cambiar nombre	Cambia el nombre del trabajo (archivo PostScript o PCL con o sin datos de barrido).	No se ven afectados, pero se asocian con un nombre nuevo *Nota: si se imprime el trabajo al que se le cambió el nombre, el Registro de trabajos refleja el nombre original del trabajo.*
En espera	Retiene el trabajo en el lugar actual (excepto para un trabajo impreso, el	Se retienen en el área RIP indefinidamente, si se incluyen

	cual se mueve al área Spool o RIP).	con el trabajo
RIP y En espera	Procesa el trabajo y lo retiene en el área RIP.	Se retienen en el área RIP indefinidamente
Imprimir	Imprime el trabajo en su turno (lo procesa primero si no tiene datos de barrido). Mantiene el trabajo impreso en el área Imprimir hasta que se llega al límite de trabajos.	Se retienen temporalmente en la RAM hasta que se necesita memoria para otro trabajo
Imprimir y En espera	Imprime el trabajo en su turno (lo procesa primero si no tiene datos de barrido) Después de imprimir, retiene los datos PCL o PostScript y de barrido en el área RIP.	Se retienen en el área RIP indefinidamente (guardar en disco).
Procesar siguiente	Da prioridad a este trabajo. Imprime el trabajo (o lo procesa e imprime) ni bien el procesador y la copiadora están libres, antes que otros trabajos en espera.	Se retienen en RAM después de la impresión (puede seleccionarse en el área Imprimir mientras permanece allí) o se retienen en el área RIP (guardar en disco) si el destino era RIP y En espera.
Eliminar barrido	Retira los datos de barrido de un trabajo que tiene datos de barrido; deja el trabajo PostScript o PCL en su lugar.	Se eliminan
Propiedades	Cambia las opciones de impresión para el trabajo.	Se eliminan y regeneran si las nuevas opciones seleccionadas requieren repetir el procesamiento; o se reimprimen con los nuevos ajustes si ninguno requiere repetir el procesamiento.
Miniatura A	Abre el trabajo de datos de barrido *retenido* en la ventana Miniatura A donde puede ver una vista previa de pantalla completa del trabajo.	No se modifican.
Miniatura B	Abre el trabajo de datos de barrido seleccionado (no necesariamente un trabajo retenido) en la ventana Miniatura B para ver el trabajo.	No se modifican.

Sustitución de los ajustes de las opciones del trabajo

Para cambiar las opciones de un trabajo, lleve a cabo una de las siguientes opciones:

- Haga doble clic en la **línea de trabajo**.
- Seleccione el **trabajo** y **Propiedades** del menú Trabajo.

De ser necesario, avance para ver todas las varias opciones de trabajo.

Para los archivos PostScript, no puede sustituir la opción Orientación. Para archivos PDF, solo puede redefinir el número de copias y el rango de páginas impresas.

Para algunas opciones, cambiar la configuración requiere que el trabajo se vuelva vuelto a procesar; estas opciones muestran un icono a la izquierda del nombre de la opción.

Las opciones que establece aquí son las mismas que establece desde el cuadro de diálogo Imprimir cuando imprime desde una aplicación. Para mayor información sobre el ajuste y la sustitución de estas opciones de impresión, consulte el capítulo *Opciones de impresión*.

Uso del Registro de trabajos

Desde Fiery WebSpooler, puede ver e imprimir una lista de todos los trabajos por la DocuColor 2006.

Si inició la sesión como Administrador, puede eliminar el Registro de trabajos desde Fiery WebSpooler. El Registro de trabajos no está disponible si inició la sesión como Invitado.

Mostrar el Registro de trabajos

Seleccione **Mostrar el Registro de trabajos** en el menú Ventana de Fiery WebSpooler.

El Registro de trabajos aparece en una nueva ventana del visualizador.

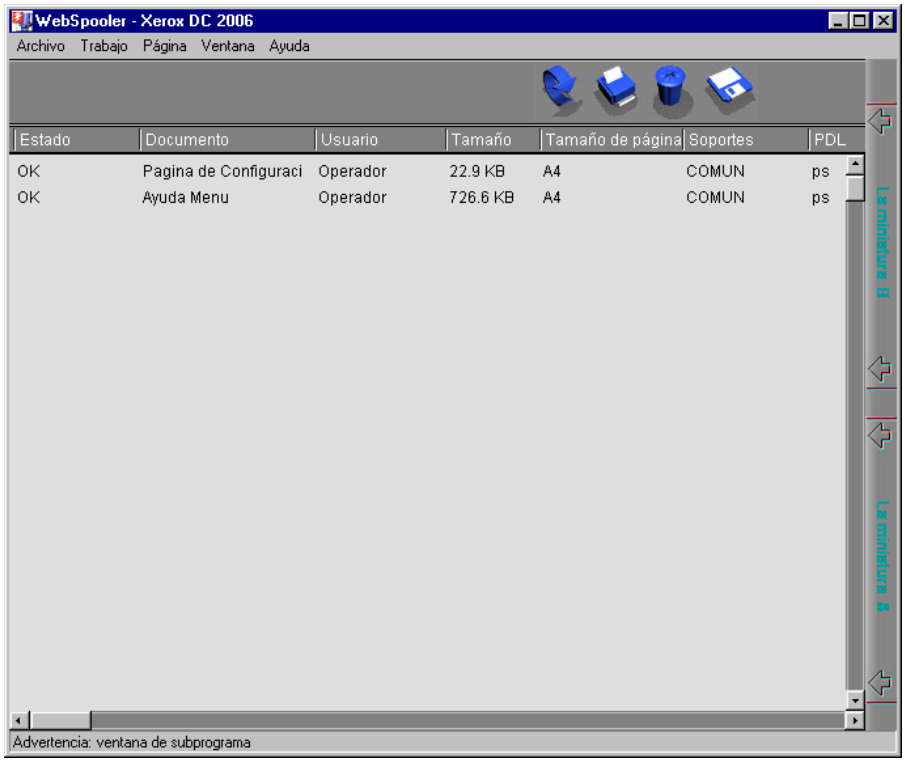

El botón Eliminar se muestra solamente si inició la sesión como Administrador.

El Registro de trabajos muestra cada trabajo y la siguiente información: estado, nombre del documento, nombre del usuario, fecha, hora inicial, hora final, tiempo de procesamiento, lenguaje de descripción de la página, tamaño, dispositivo, tamaño de papel, tipo de papel, número de originales, número de páginas en color, número de páginas en blanco y negro y número total de páginas.

La fecha, hora inicial, hora final, tiempo de procesamiento o dispositivo no aparece en las pantallas Macintosh OS.

La columna Estado proporciona la siguiente información sobre los trabajos:

- **OK** El trabajo se imprimió normalmente.
- **Error** Ocurrió un error durante el procesamiento o la impresión.
- **Cancelar** Se canceló el trabajo antes de finalizar la impresión.

Actualización, impresión y eliminación del Registro de trabajos

El administrador del sistema puede también imprimir y borrar el Registro de trabajos desde el panel de control.

1. Para actualizar el Registro de trabajos, seleccione el botón **Actualizar**.
2. Para imprimir el Registro de trabajos, seleccione **Imprimir Registro de trabajos** del menú Archivo o seleccione el botón **Imprimir**.

   La información que aparece en la ventana **Registro de trabajos** se imprime en la impresora actual. Al imprimir el Registro de trabajos, se imprimen totales para todas las columnas adecuadas.
3. Si inició la sesión como Administrador, puede seleccionar **Borrar registro de trabajos** del menú Archivo o seleccionar el botón **Eliminar** para vaciar el Registro de trabajos.
4. Para volver a mostrar la lista de trabajos, seleccione Registro de trabajos del menú Ventana.

19 Configuración desde WebSetup

Después de llevar a cabo la Configuración inicial (Configuración del servidor, configuración de la red y configuración de la impresora) desde el panel de control, usa los privilegios de acceso para completar o cambiar la mayoría de las opciones de Configuración desde una computadora Windows utilizando la Fiery WebSetup WebTool.

Acceso a la Configuración

La Configuración remota se lleva a cabo desde una PC Windows utilizando Fiery WebSetup.

No es posible acceder a algunas Opciones de configuración desde la Configuración remota; use, en cambio, el panel de control de la impresora.

Para usar Fiery WebSetup, debe introducir la clave del Administrador. Esta se establece desde el panel de control de la impresora, con Fiery WebSetup.

Fiery WebSetup es compatible solamente con estaciones de trabajo con Windows 95/98, Windows 2000 y Windows NT4.0.

Activación de los servicios Java

Al acceder WebSetup por primera vez, puede aparecer la pantalla Acceso a WebSetup, indicando que no está activado Java. Siga las instrucciones de la pantalla para activar los servicios Java.

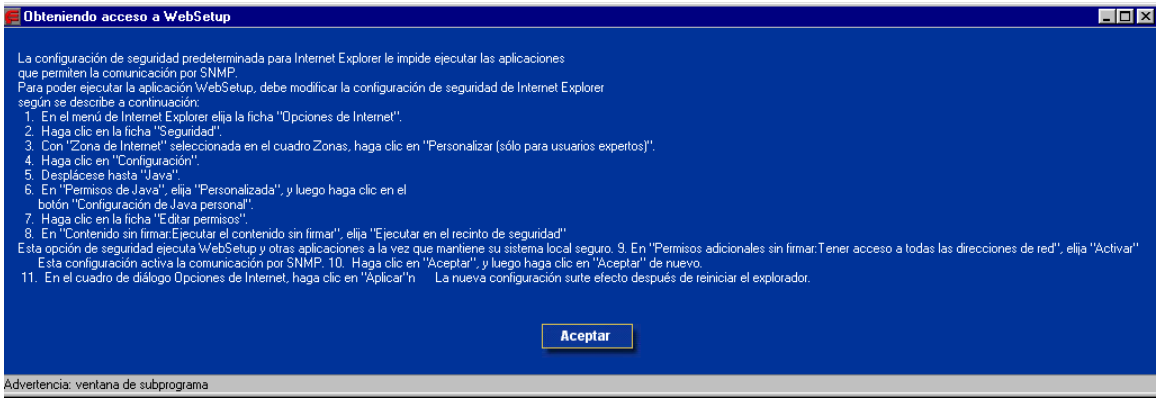

Acceso al WebSetup de Fiery

1. Inicia su aplicación de visualizador de Internet.
2. Introduzca la dirección IP de la impresora en la línea URL del visualizador. Solicite esta información al administrador de su sistema.
3. Inicie la sesión como Administrador.

   Aparece la página de bienvenida de la DocuColor 2006. Las herramientas Fiery WebTools individuales aparecen listadas a la izquierda.
4. Seleccione el botón **WebSetup**.

Opciones generales de configuración

Sin importar como accedió remotamente a Configuración, aparecerá la siguiente ventana.

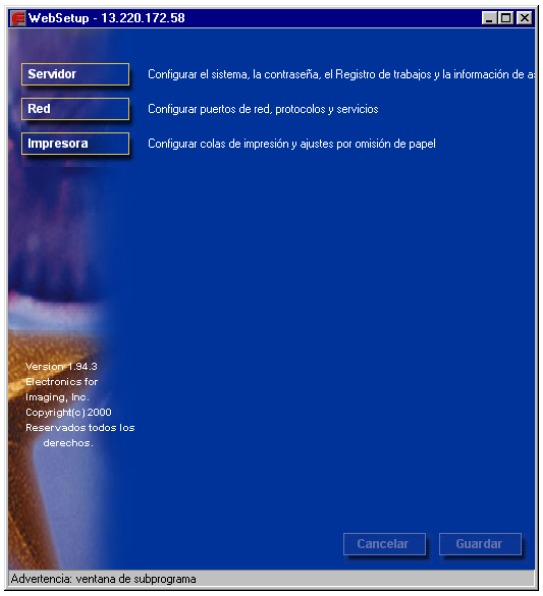

Puede seleccionar una de las siguientes opciones:

- Servidor
- Red
- Impresora

Consulte las secciones siguientes para obtener más detalles.

Si cambia la configuración de una de las opciones, los botones **Cancelar** y **Guardar** destellan al seleccionar una categoría de configuración diferente. Debe seleccionar **Guardar** o **Cancelar** antes de poder pasar a otra categoría de configuración o salir de Fiery WebSetup. De ser necesario, el sistema mostrará un aviso para que reinicie el servidor a fin de poder aplicar los cambios.

Configuración del servidor

En la configuración del Servidor, puede especificar ajustes del servidor; establecer, cambiar o eliminar contraseñas; y especificar el tamaño de página del Registro de trabajos y las opciones de Asistencia.

1. Seleccione el botón **Servidor** desde la pantalla WebSetup para mostrar las fichas de configuración del servidor.

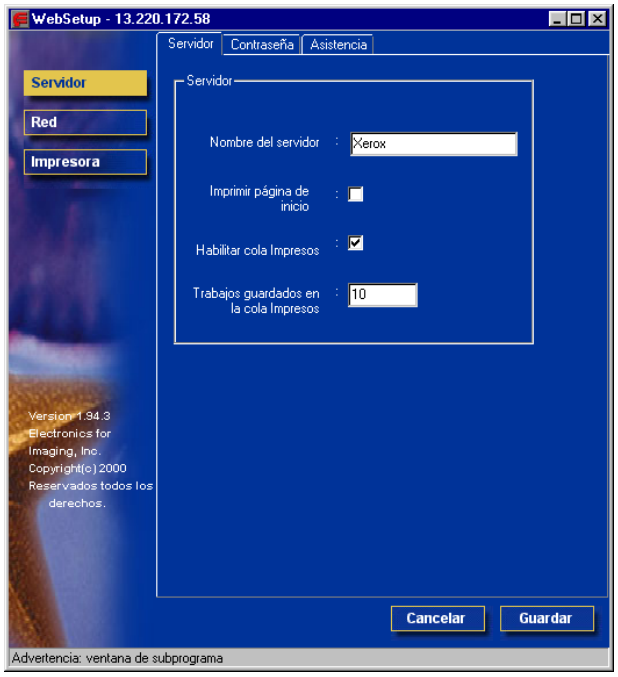

Lleve a cabo lo siguiente:

a. Especificar un **Nombre de servidor** prefijado. Este es el nombre que aparece en el Selector de una red AppleTalk.

No use el nombre del Dispositivo (DocuColor 2006) como nombre del servidor. Si tiene más de un servidor, asegúrese de asignarles nombres diferentes. Windows NT 4.0 no admite dos PC con el mismo nombre en el mismo grupo de trabajo o dominio.

b. Seleccione el cuadro de verificación **Imprimir Página de inicio** para imprimir una página de inicio cada vez que la impresora se reinicia. La Página de inicio incluye el nombre del servidor, la fecha y hora actual, la cantidad de memoria instalada, la última fecha de calibración, los protocolos de red activados y las conexiones de red publicadas. Si no desea seleccionar la opción, asegúrese que no esté seleccionado el cuadro (por valor prefijado).

c. Seleccione el cuadro de verificación **Habilitar cola Impresos** para crear una ubicación de almacenamiento en el disco duro de la impresora para los trabajos de impresión más recientes. Cuando está activada esta opción (valor prefijado), los usuarios con privilegios de Administrador pueden usar el WebSpooler para volver a imprimir trabajos de la cola impresos sin tener que volver a enviar dichos trabajos. Si no desea seleccionar la opción, asegúrese de que no esté seleccionado el cuadro de verificación. Si no está activada, los trabajos se eliminan inmediatamente después de ser impresos.

d. En el campo de texto de **Trabajos guardados en la cola Impresos**, introduzca la **cantidad de trabajos** (de 1—99) a guardar en la cola Impresos. Los trabajos de la cola Impresos ocupan espacio en el disco duro.

2. Seleccione la ficha **Contraseña** desde la ficha de configuración del servidor y lleve a cabo lo siguiente en el cuadro Administrador u Operador, según corresponda.

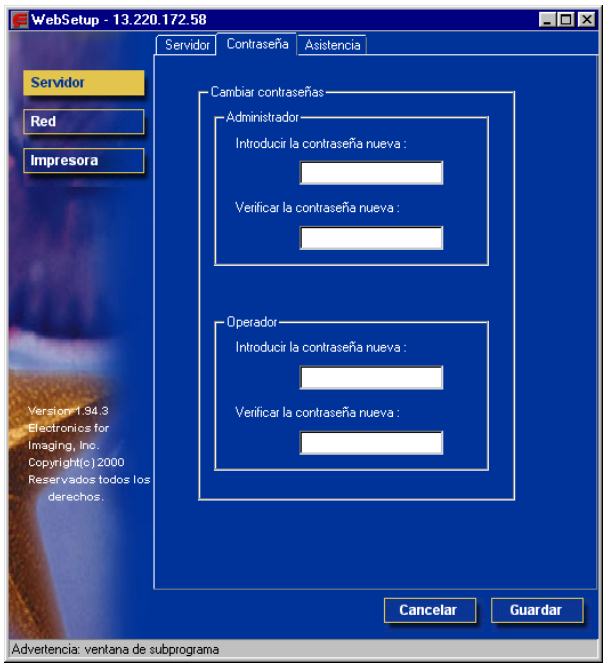

Las entradas no pueden superar los 19 caracteres. La contraseña del Administrador controla el acceso a los privilegios de Configuración y a todos los privilegios del operador. La contraseña del Operador controla el acceso a las funciones de administración del trabajo por medio de las herramientas de administración de trabajos.

Si no establece contraseñas, todos los usuarios tendrán acceso a las funciones de configuración (incluyendo contraseñas de configuración) y control del trabajo. Se recomienda establecer al menos una clave de administrador para proteger al servidor de cambios no autorizados de configuración.

a. Escriba la **contraseña** del administrador en el cuadro de texto **Introducir nueva contraseña**.

b. Escriba la misma **contraseña** en el cuadro de texto **Verificar nueva contraseña**. La nueva clave será efectiva hasta que la vuelva a cambiar.

Tome nota de la nueva clave y guárdela en un lugar seguro. Si pierde o se olvida la contraseña, deberá volver a instalar el software del sistema.

Para eliminar la contraseña, elimine los asteriscos (*) de los campos Introducir nueva contraseña y Verificar nueva contraseña.

3. Seleccione la ficha **Asistencia** de la ficha configuración del servidor y escriba los nombres, números telefónicos y direcciones de correo electrónico pertinentes para su personal de asistencia interno. Las entradas no pueden superar los 18 caracteres.

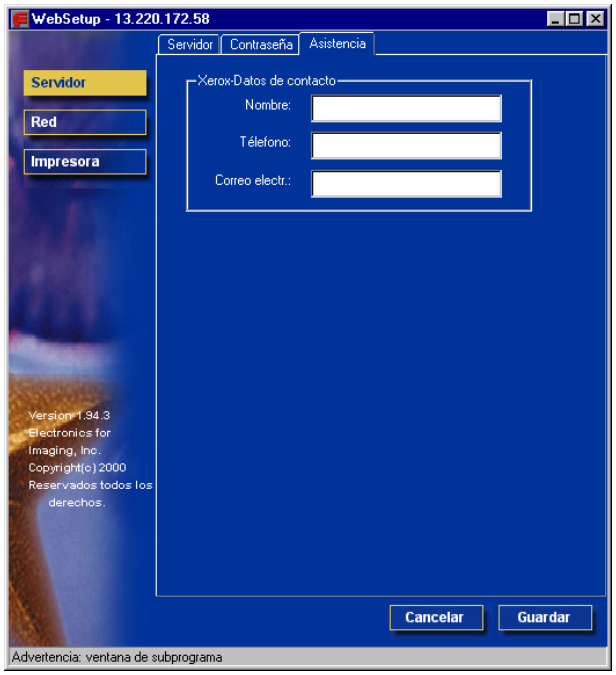

Configuración de la red

La opción Red configura la impresora para recibir trabajos de impresión a través de las redes que se usan en su lugar de trabajo. Si la impresora se configura para activar más de un protocolo, cambia automáticamente al protocolo adecuado al recibir un trabajo de impresión. Cuando el puerto paralelo y uno o dos puertos de red están activados, los trabajos de impresión se pueden recibir por todos los puertos a la vez.

Puede ver y especificar los siguientes ajustes de red en Red:

Adaptadores y puertos: ver ajustes de puertos y adaptadores de red configurados actualmente.

Solo desde configuración local, aparecen las tarjetas de red instaladas. No puede cambiar esta información. Desde configuración remota, puede activar Ethernet o Token Ring. Además, puede activar el puerto paralelo, sin importar el tipo de red que use.

Protocolos: incluyendo AppleTalk, IPX/SPX y TCP/IP.

Servicios de impresión: incluyendo impresión LPD (TCP/IP), impresión NetWare (PServer), impresión compartida de Windows (SMB), soporte HTTP (WWW) e impresión de Puerto 9100.

Una vez que haya introducido las direcciones IP, el servidor las guardará, incluso si más adelante desactiva TCP/IP. Si necesita asignar la dirección IP de la impresión a otra unidad, establezca la dirección a una dirección nula.

En Red, puede especificar ajustes en las siguientes fichas: Puerto, Protocolo1, Protocolo2, Servicio1 y Servicio2.

1. Seleccione el botón **Red** desde la pantalla WebSetup para mostrar las fichas de configuración de la red.

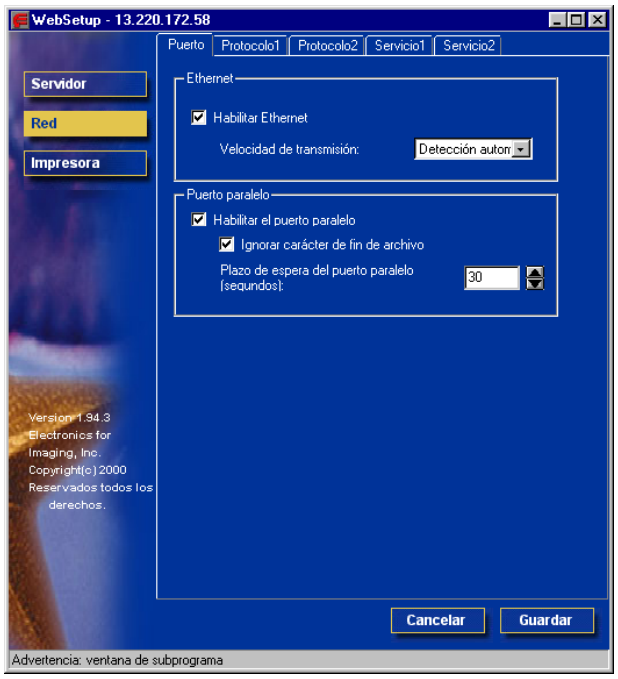

2. Si todavía no apareció, seleccione la ficha **Puerto** y lleve a cabo lo siguiente:

   a. Seleccione el cuadro de verificación **Habilitar Ethernet** si la impresora va a conectarse a una red Ethernet. Si seleccionó este cuadro, la opción Velocidad de transmisión se activa y las opciones Ethernet TCP/IP listadas bajo la ficha Protocolo1 están activadas.

   Seleccione una **Velocidad de transmisión** desde el cuadro desplegable. Seleccione **Detección automática** si su entorno de red es mixto, o seleccione la velocidad (10 Mbps o 100 Mbps) de la red a la que la impresora está conectada. Para cambiar la velocidad debe reiniciar el servidor.

   Si no desea seleccionar la opción, asegúrese que no esté seleccionado el cuadro.

b. Seleccione el cuadro de verificación **Habilitar el puerto paralelo** si desea imprimir por el puerto paralelo. Esta opción le permite conectar una sola estación de trabajo Windows a un puerto paralelo e imprimir directamente a la impresora. Se activa esta opción no habrá conflicto con la comunicación Ethernet o Token Ring a la impresora. Si selecciona este cuadro, se habilitan los campos Ignorar Carácter de fin de archivo y Plazo de espera del puerto paralelo.

Seleccione el cuadro de verificación **Ignorar Carácter de fin de archivo** para que la impresora a ignorar mensajes de fin de archivo y use el valor de Plazo de espera del puerto paralelo para determinar cuándo se llegó al final del archivo. Esta opción se requiere para imprimir archivos PostScript en formato binario (no ASCII). Bajo circunstancias normales, el cuadro no debe estar seleccionado.

Si no desea seleccionar la opción (prefijado), asegúrese de que no esté seleccionado el cuadro.

Desde el cuadro desplegable Plazo de espera del puerto paralelo, seleccione el intervalo de plazo de espera en segundos (5-60). Hasta que el trabajo del puerto paralelo no finalice, el servidor no puede recibir nuevos trabajos a través del puerto paralelo. El servidor puede, sin embargo, continuar recibiendo trabajos de impresión de red.

Si no desea seleccionar la opción (prefijado), asegúrese que no esté seleccionado el cuadro.

3. Si tiene una red Ethernet o Token Ring, seleccione la ficha **Protocolo1** de las fichas de configuración de la red. En esta ficha, puede especificar los protocolos utilizados para enviar trabajos a la impresora.

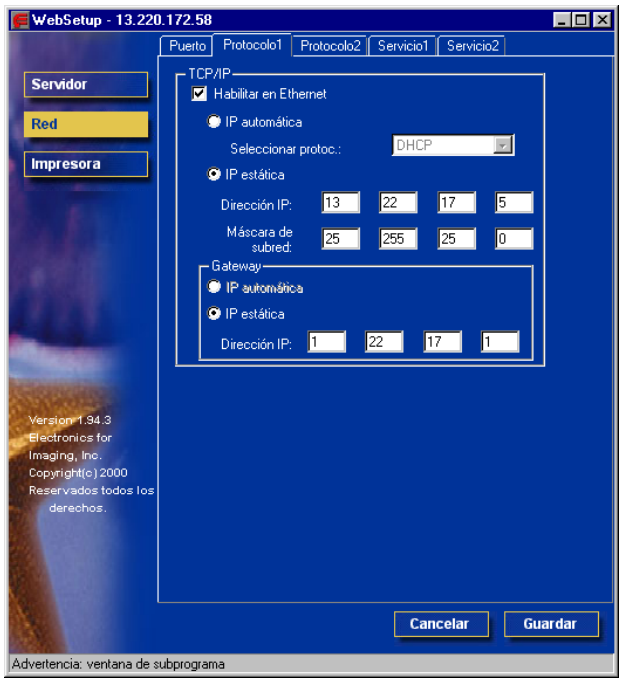

A diferencia de la configuración remota, la configuración local no proporciona ajustes individuales para activar un protocolo y configurarlo. Por ejemplo, la configuración remota tiene dos ajustes para AppleTalk: uno para activar AppleTalk y el otro para establecer la zona AppleTalk. La configuración local, ofrece solamente el ajuste para la zona AppleTalk. Por valor prefijado, los protocolos AppleTalk, IPX/SPX y TCP/IP están instalados y activados. Puede verificar que un protocolo está activado en la ficha Enlaces del panel de control de la Red.

Según su configuración de red, lleve a cabo una de las siguientes opciones:

- Paso 4 si tiene una red Ethernet.
- Paso 5 si tiene una red Token Ring.
- Paso 6 si tiene una red AppleTalk.
- Paso 7 si tiene un tipo de estructura IPX/SPX.

4. Seleccione el cuadro de verificación **Habilitar en Ethernet** si tiene una red TCP/IP conectada a la impresora mediante cableado Ethernet. Si se selecciona el cuadro de verificación, los botones IP automática y IP estática y los campos de direcciones de puerta de enlace o gateway están activados.

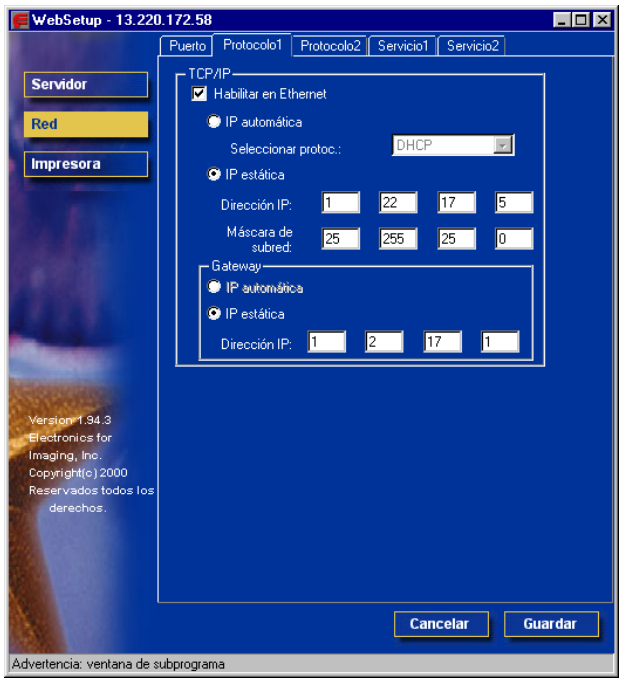

a. Seleccione el botón **IP automática** para que el sistema busque una dirección IP. Seleccione el protocolo adecuado (DHCP, BOOTP, RARP) desde el cuadro desplegable Seleccionar protocolo. La impresora se reinicia al guardar los cambios y salir de configuración. Permita que la impresora complete el reinicio y vuelva al modo en espera antes de imprimir una página de configuración o de pasar a otra operación.

b. Para establecer una dirección específica, seleccione el botón **IP estática** para activar los campos de la dirección IP y la Máscara de subred y lleve a cabo lo siguiente:

   Introduzca la dirección de IP única de la DocuColor 2006 para Ethernet en los cuadros de texto **Dirección IP** (la dirección prefijada utilizada para la verificación de la red es 127.000.000.001). Los valores de cada campo están limitados a un rango de 0-255.

Introduzca uno de los siguientes valores en los cuadros de texto **Máscara de subred**:

- 255.0.0.0 si la dirección IP comienza con un número inferior a 128
- 255.255.0.0 si la dirección IP comienza con un número entre 128—191
- 255.255.255.0 si la dirección IP comienza con un número superior a 191 (definido por la red)

Confirme la configuración de Máscara de subred con su administrador del sistema antes de seguir adelante. En algunos casos, el ajuste requerido puede ser diferente a los listados.

Si su red TCP/IP tiene una puerta de enlace y usted espera que los usuarios fuera de la puerta de enlace impriman en la impresora usando TCP/IP, lleve adelante uno de los siguientes procedimientos:

- Seleccione el botón **IP Automática** para que el sistema busque una dirección de puerta de enlace IP a usar.
- Seleccione el botón **IP estática** y escriba la dirección en los cuadros de texto **Gateway** o **Puerta de enlace** (la dirección predeterminada es 127.000.000.001).

En configuración remota, aparece la información de Token Ring incluso si no ha activado Token Ring.

5. Seleccione el cuadro de verificación **Habilitar Token Ring** si tiene una red Token Ring conectada a la impresora con cableado Ethernet. Si seleccionó el cuadro de verificación, los botones IP Automática y IP estática están activados.

   a. Seleccione el botón **IP automático** para permitir que el sistema busque una dirección IP. Seleccione el protocolo adecuado en el cuadro desplegable Seleccionar protocolo activado.

   b. Para establecer una dirección específica, seleccione el botón **IP estática** para activar los campos de Dirección IP y Máscara de subred y llevar a cabo lo siguiente:

      Introduzca la dirección IP única de la DocuColor 2006 para Ethernet en los cuadros de texto **Dirección IP** (la dirección predeterminada usada para verificación de la red es 127.000.000.001). Los valores de cada campo están limitados a un rango de 0-255.

      Introduzca uno de los siguientes valores en los cuadros de texto **Máscara de subred**:

      - 255.0.0.0 si la dirección IP comienza con un número menor que 128
      - 255.255.0.0 si la dirección IP comienza con un número entre 128—191
      - 255.255.255.0 si la dirección IP comienza con un número mayor que 191 (definido por la red)

6. Si tiene una red AppleTalk, seleccione la ficha **Protocolo2**. En esta ficha, puede especificar los protocolos AppleTalk usados para enviar trabajos a la impresora.

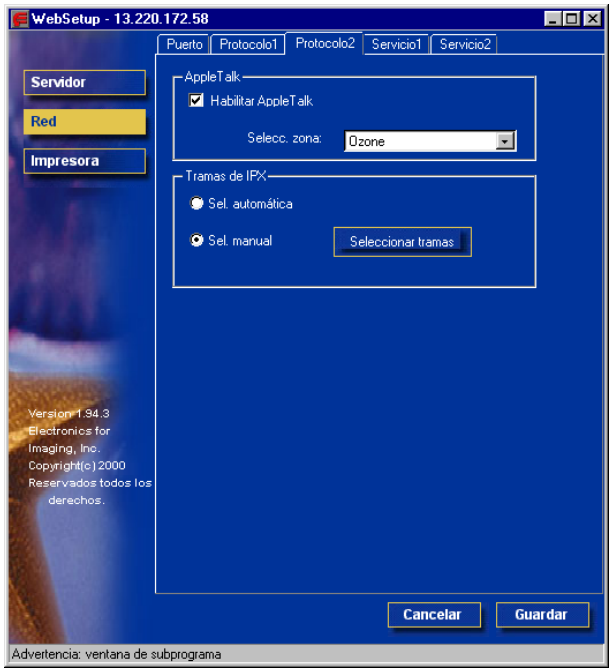

a. En el cuadro AppleTalk, seleccione el cuadro de verificación **Habilitar AppleTalk**.

b. Desde el cuadro desplegable Seleccionar Zona, seleccione la zona AppleTalk en la que desea que aparezca la impresora. Si solamente hay una zona, la impresora es asignada a dicha zona automáticamente. Si no puede encontrar una zona AppleTalk, es posible que su red no cuente con zonas definidas o que el cable de la red no está conectado.

7. Si tiene un tipo de estructura IPX/SPX, seleccione la ficha Protocolo2.

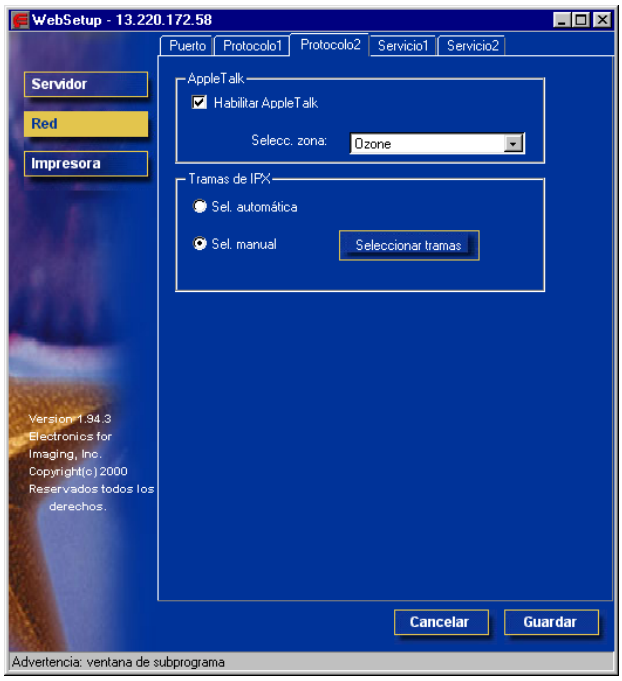

En el cuadro Tramas IPX, lleve a cabo una de las siguientes opciones:

a. Seleccione el botón **Sel automática** para permitir que el servidor seleccione la trama o estructura adecuada para usar con NetWare.

b. Seleccione el botón **Selección manual** para agregar un tipo de trama IPX. Desde la lista desplegable **Seleccionar tramas**, seleccione el tipo de trama y el botón **Agregar**. El tipo de trama seleccionado será agregado a la lista. Para eliminar el tipo de trama, seleccione el tipo de trama y el botón **Quitar**.

8. Para especificar las opciones Novell NetWare (PServer), seleccione la ficha **Servicio1** de las fichas Configuración de red.

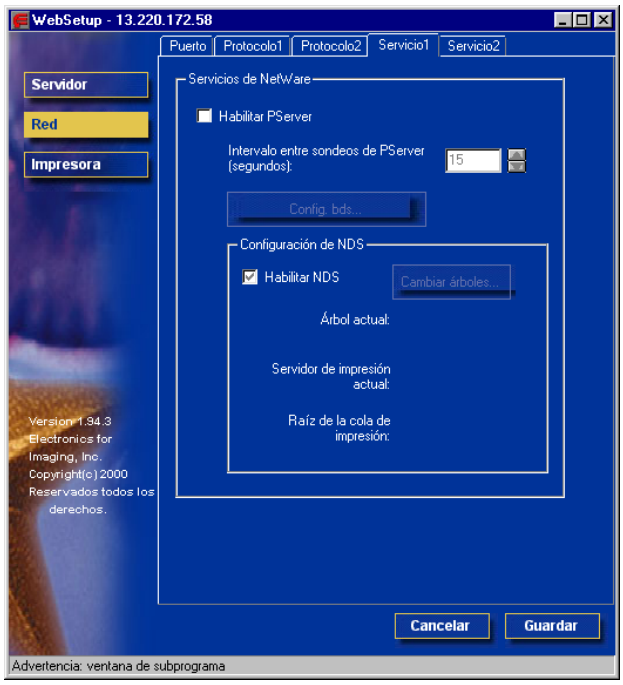

a. Cuando el servidor está conectado a una red Novell, seleccione el cuadro de verificación **Habilitar PServer** para activar las opciones de esta ficha.

Para habilitar el modo Pserver, debe seleccionar un tipo de trama IPX con el botón Seleccionar tramas en la ficha Protocolo2 de Servicios de red.

b. Desde el cuadro desplegable Intervalo entre sondeos de PServer, seleccione la frecuencia (en segundos) con la que el servidor de impresión Novell debe sondear la red en busca de nuevos trabajos de impresión. El intervalo de sondeo está limitado a un rango de 0-3600 segundos.

c. Si su red usa NetWare 3.x o NetWare 4.x en el modo emulación de bindery, seleccione el botón **Config bds**. El botón Config bds activa un cuadro de diálogo de configuración Novell desde donde puede seleccionar el grupo de servidores en los que el servidor de impresión buscará trabajos de impresión.

   Desde la lista desplegable **Configuración de bindery…**, seleccione un servidor para agregar a la lista sondeo y el botón **Agregar**. El servidor será agregado a la lista Servidores seleccionados. Para retirar un servidor, seleccione el nombre del servidor y el botón **Eliminar**.

En la configuración inicial, la impresora fue conectada a la red y a un árbol de directorio NDS con una impresora, servidor de impresión y uno o más objetos de la cola de impresión. Puede hacerle cualquier cambio a dicha configuración desde WebSetup. Para modificar la Configuración NDS, puede necesitar permiso para examinar el árbol NDS. Si el acceso al servidor de impresión es restringido, necesitará una clave de inicio de sesión. Solo se puede conectar un árbol NDS.

d. Seleccione el cuadro de verificación **Habilitar NDS**. Ahora puede iniciar la sesión y recorrer un árbol NDS existente.

   El administrador del sistema debe crear colas de impresión en el árbol NDS asociado con el Servidor de impresión seleccionado. Los nombres de las Colas de impresión deben corresponder con las colas Directa, Impresión o En espera publicadas. El servidor no aceptará trabajos de impresión de una cola de impresión cuyo nombre no corresponda con una cola disponible del servidor.

e. Seleccione el botón **Cambiar árboles**. Como solo puede tener un árbol NDS, seleccione el **Árbol NDS actual** y seleccione **Borrar**. Seleccione el nuevo árbol NDS y seleccione **Agregar**.

   De la lista desplegable **Cambiar árboles**, seleccione el árbol de la lista Árboles disponibles y el botón **Agregar**. Solo se puede agregar un árbol a la vez. El nombre del árbol seleccionado será agregado a la lista con el nombre del árbol, el nombre del servidor de la impresora, y la raíz de la cola de impresión listada en la sección Configuración NDS del diálogo y en la sección Configuración NDS debajo de la ficha Servicio. Para retirar un árbol, seleccione el árbol y el botón **Borrar**.

9. Para especificar las opciones de Servicio de impresión de Windows (SMB), seleccione la ficha **Servicio2** desde las fichas Configuración de la red.

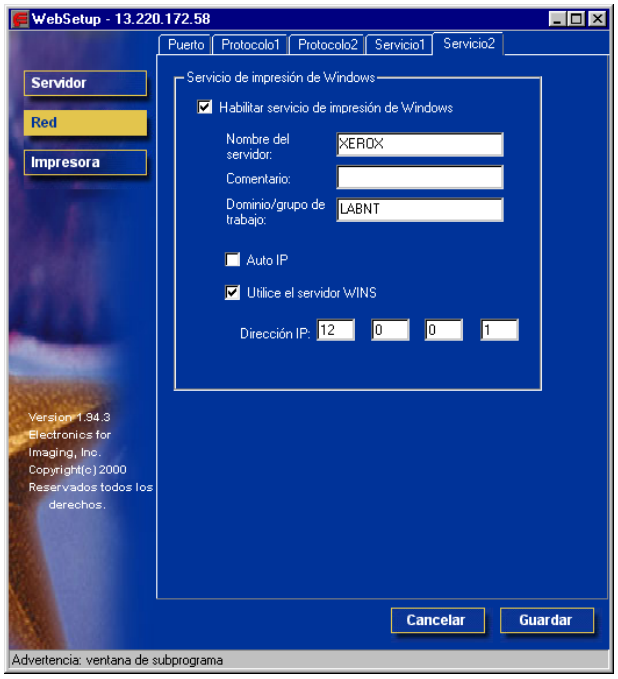

Las transmisiones desde dispositivos SMB no pueden ser encaminados más allá de su segmento de la red original sin un servidor de nombre WINS. La configuración el servidor de nombre WINS está fuera del alcance de esta documentación. Para saber si hay un nombre de servidor disponible, contacte al administrador del sistema.

Use todas letras mayúsculas en los siguientes campos.

a. Para permitir que los clientes Windows impriman en las colas En espera, Impresión y Directa, seleccione el **cuadro de verificación Habilitar servicio de impresión de Windows** para activar las opciones de esta ficha.

TCP/IP debe estar configurado en la estación de trabajo del cliente Windows y en el servidor de impresión.

b. En el cuadro de texto Nombre del servidor, escriba el nombre (hasta 15 caracteres) que le permite acceder al servidor en la red.

c. En el cuadro de texto Comentario, escriba información pertinente (hasta 15 caracteres) acerca del servidor.

d. En el cuadro de texto Dominio/Grupo de trabajo, escriba el grupo de trabajo o dominio de red (hasta 15 caracteres) del servidor.

e. Lleve a cabo una de las siguientes opciones:

- Si está usando Ethernet o Token Ring, verifique el botón Auto IP.
- Si está usando un servidor WINS, introduzca la dirección IP del Servidor WINS en los cuadros de texto **Dirección IP**

Configuración de la impresora

Use la opción Impresora para especificar el lenguaje prefijado para la descripción de página (pdl) de la impresora, el tamaño del papel, y la habilidad de imprimir cuando hay poco tóner. Además, puede establecer opciones para la impresión PCL y PostScript.

1. Seleccione el botón **Impresora** de la pantalla WebSetup.
2. Seleccione la ficha **Papel** para especificar las opciones de impresión PostScript.

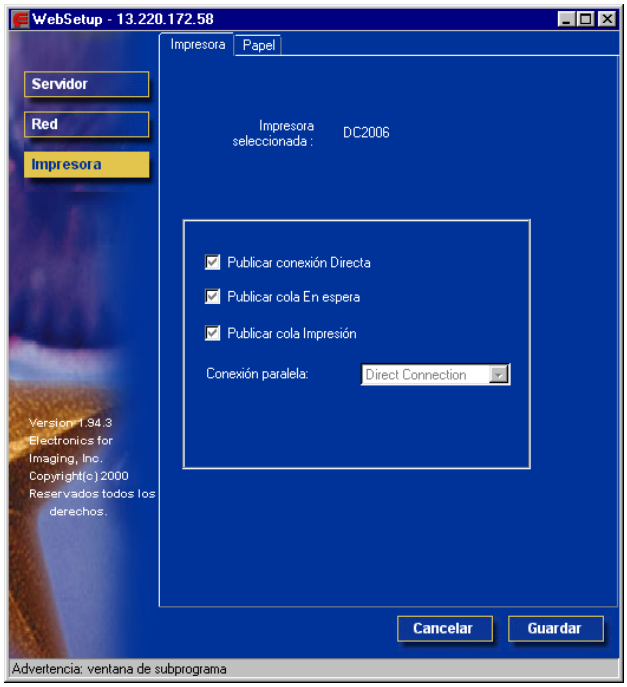

a. Seleccione el tamaño de papel prefijado en el cuadro desplegable **Tamaños de papel por omisión** para especificar el tipo de papel a usar para trabajos de impresión estándar.

b. Seleccione **Sí** o **No** en el cuadro desplegable Imprimir hasta error PS. Seleccione **Sí** para imprimir la porción del trabajo que fue procesada antes de ocurrir el error junto con el mensaje de error o el código PostScript, si no se procesaron datos de imágenes hasta ese punto. Esta información puede resultar útil en la resolución de problemas de archivos PostScript que no se imprimen. Seleccione **No** para cancelar el trabajo por completo cuando aparezca un error de PostScript. La porción procesada del trabajo y la información de errores PostScript se almacenan en la impresora. Puede ver el trabajo y la información de error usando las herramientas de administración de trabajos.

c. Seleccione **Seguir o Parar en el cuadro desplegable** Poco tóner. (Seguir es el valor predeterminado). Especifique el comportamiento de la impresora cuando hay poco tóner. Seleccione **Seguir** para imprimir hasta que no haya más tóner o **Parar** para dejar de imprimir de inmediato hasta que se reemplace el tóner.

d. Seleccione **No** o **Sí** en el cuadro desplegable Portada. Al seleccionar **Sí**, cada trabajo es impreso con una portada que incluye el nombre del usuario que envió el trabajo, el nombre del documento, el servidor, la hora en que se imprimió el trabajo, el número de hojas impresas y el estado del trabajo. De ocurrir un error PostScript, si la opción Imprimir hasta error PS está establecida en Sí, el mensaje de error PS reemplaza el estado del trabajo.

La siguiente opción solo está disponible al imprimir desde computadores Windows; no está disponible en configuración remota.

3. Seleccione la ficha **Impresora** para especificar las opciones de impresión PCL. La Configuración PCL se encuentra debajo del nombre de la impresora en el árbol del directorio.

   Para cada uno de los siguientes, seleccione el icono de la opción deseada en el árbol y el valor predeterminado deseado en el cuadro que aparece debajo del árbol.

   a. Seleccione el **Tamaño del papel** del cuadro desplegable.

   b. Seleccione **Vertical** u **Horizontal** del cuadro desplegable **Orientación prefijada**. Seleccione **Vertical** para orientar la impresión a través del borde corto de la página u **horizontal** para orientar la impresión a través del borde largo de la página.

   c. Use el cuadro de desplazamiento para especificar el **Longitud página** o las líneas de texto (5-128) a imprimir por página. El largo prefijado es 60.

La Longitud página varía según la orientación del papel.

   d. Use el cuadro de desplazamiento para especificar el Tamaño de fuente prefijado en **Puntos** de una fuente escalable (4.00 a 999.75). El valor prefijado es 12.00.

   e. Use el cuadro desplazamiento para especificar el **Paso** o la cantidad de caracteres de espaciado fijo (.44-99.99) por pulgada horizontal a imprimir. El valor de paso se definir con dos decimales. El valor predeterminado es 10.00.

   f. Seleccione un **juego de símbolos** para imprimir del cuadro desplegable. Un juego de símbolos es específico de una fuente y por lo general está diseñado para una sola aplicación. Para una lista completa de un juego de símbolos disponibles y sus números de fuente correspondientes, vea la lista de Fuentes o Tipos.

g. Seleccione **Interna** o **Fuente transferible (Interna)** del cuadro desplegable Origen de fuentes. Las fuentes Internas están incorporadas a la memoria de la impresora y aparecen en la lista de fuentes PCL. Las fuentes transferibles son fuentes que han sido descargadas a la impresora.

h. Use el cuadro de desplazamiento para especificar el **Número de fuente** a imprimir. El valor predeterminado es 0. Para una lista completa de fuentes PCL disponibles y sus números de fuentes correspondientes, vea la lista de Fuentes.

i. Seleccione el **tamaño de papel para las páginas del sistema** para establecer el tamaño de un área de impresión sobre el papel, no el tamaño del papel en sí. Las páginas del sistema son impresas desde el Panel de control de la impresora.

Salir de la configuración

Una vez que haya terminado de especificar las opciones de Configuración, seleccione **Aceptar** y cierre el cuadro de diálogo Configuración. Se le notifica que el servidor debe reiniciarse para que entren en efecto los nuevos ajustes y se le da la opción de reiniciar el computador ahora o más tarde.

Una vez completada la Configuración y reiniciado el servidor por primera vez, instale el software del usuario para imprimir en estaciones de trabajo remotas. consulte el capítulo *Instalación del software del usuario* que sea adecuado para su sistema. Para confirmar la conexión de la red y su Configuración, imprima un trabajo de prueba desde una estación de trabajo remota.

20 Uso de ColorWise Pro Tools

ColorWise Pro Tools son aplicaciones de administración de color que ofrecen un control flexible de la impresión en color. Existen tres herramientas:

- Calibrador
- Color Editor
- Profile Manager

ColorWise Pro Tools para computadores con Windows y Mac OS son básicamente iguales; en este capítulo se señalan las diferencias.

Calibrador

La calibración del Fiery asegura una salida de color consistente y confiable. Puede calibrar el Fiery con ColorWise Pro Tools con un densitómetro de exploración automática X-Rite DTP32 (opcional). Con la conexión del densitómetro al puerto serie del computador, puede medir rápidamente las muestras de color y transferir las medidas al Fiery.

En esta sección se explica de qué manera funciona la calibración y se ofrecen instrucciones para todos los procedimientos de calibración.

Introducción

La calibración genera curvas que compensan la diferencia entre la densidad real del tóner (medidas) y la respuesta esperada por el perfil de salida.

- Las medidas representan el comportamiento real de la impresora al imprimir en color.
- Los conjuntos de calibración son conjuntos de medidas
- Cada perfil de salida contiene un destino de calibración que describe el comportamiento esperado de la impresora.

Una vez calibrado el Fiery con ColorWise Pro Tools, se guarda un conjunto de calibración en el Fiery. Éste conjunto se usa al asociarlo a un perfil de salida. Cada perfil de salida está asociado a un conjunto de calibración. Si no ha asociado ninguno, se usa el conjunto asociado al perfil de salida prefijado.

Al cambiar la calibración se pueden ver afectados todos los trabajos de todos los usuarios, por lo que es posible que desee limitar la cantidad de personas autorizadas para realizar la calibración. Puede definir una clave de administrador desde el panel de control del Fiery a fin de controlar el acceso a la calibración.

Comprensión de la calibración

Si bien las necesidades de la mayoría los usuarios se pueden satisfacer con el conjunto de calibración prefijado, el Fiery permite seleccionar un conjunto de calibración para personalizar la calibración para trabajos especiales.

La calibración permite:

- aumentar al máximo las capacidades de reproducción de color del Fiery.
- asegurar una calidad de color consistente a lo largo del tiempo.
- generar una salida consistente entre varios servidores Fiery conectados al mismo motor de impresión.
- lograr mejores correspondencias de colores al reproducir colores exactos, como los colores PANTONE o de otros sistemas de color.
- optimizar el Fiery para el uso de estilos de reproducción ColorWise (CRD) y simulaciones CMAN y para el uso de perfiles ICC.

Funcionamiento de la calibración

La calidad de impresión satisfactoria con un servidor de color, como el Fiery, conectado a una impresora depende de muchos factores. Entre los más importantes figuran el establecimiento y mantenimiento de densidades óptimas de tóner. La densidad es una medida de la luz que absorbe una superficie. Si la regula con cuidado, obtendrá colores impresos consistentes.

Incluso en un sistema calibrado, la densidad del tóner se ve afectada por los ajustes de servicio, humedad y temperatura; también tiende a variar con el paso del tiempo. Las medidas regulares permiten detectar variaciones diarias de la densidad y la calibración permite corregirlas.

La calibración crea curvas de calibración en el Fiery que compensan las diferencias entre la densidad real (medidas) y la deseada (destino).

Las curvas de calibración son el equivalente gráfico de las funciones de transferencia, que son descripciones matemáticas de los cambios que se realizarán a los datos iniciales. Las funciones de transferencia suelen representarse como curvas de entrada o salida.

Después de comparar los valores medidos con los de destino final de cada uno de los cuatro tóners de color, el Fiery genera curvas de calibración. Los valores de destino se basan en el perfil de salida especificado.

Medidas

Los archivos de medidas contienen valores numéricos que corresponden a la densidad de tóner generada por las impresoras al imprimir los colores sólidos cian, magenta, amarillo y negro y los tonos graduados de estos colores.

Para crear un archivo de medidas, imprima una página de muestras de color desde ColorWise Pro Tools o desde el panel de control de la impresora. Después mida las muestras con un densitómetro X-Rite DTP32 conectado a un computador de la red o el escáner de la impresora. Las medidas nuevas se transfieren automáticamente al Fiery.

Perfiles de salida y conjuntos de calibración

Los perfiles de salida y los conjuntos de calibración definen los resultados de calibración deseados. Junto con el Fiery se entregan uno o más perfiles de salida y uno o más conjuntos de calibración. Al calibrar el Fiery, puede seleccionar el conjunto de calibración que corresponde a los trabajos de impresión más comunes en su lugar de trabajo. Este mismo conjunto de calibración se puede asociar con uno o más perfiles de salida.

Planificación de la calibración

Generalmente, debe calibrar el Fiery al menos una vez al día, según el volumen de trabajos de impresión. Si la consistencia del color es muy importante, o si la impresora está sujeta a amplios cambios de temperatura o humedad, calíbrela cada pocas horas. Para obtener el máximo rendimiento, calíbrela cada vez que haya un cambio apreciable en la calidad de impresión.

Si necesita dividir un trabajo de impresión en dos o más lotes que se imprimirán en diferentes momentos, es sumamente importante realizar la calibración antes de imprimir cada lote. También debe calibrar el Fiery después de cualquier operación de mantenimiento en la impresora. No obstante, como la impresora puede ser menos estable inmediatamente después del mantenimiento, espere hasta que haya impreso aproximadamente 50 páginas antes de realizar la calibración.

Como la salida impresa de la impresora es muy sensible a los cambios de temperatura y humedad, no debe instalar la impresora cerca de una ventana o con luz solar directa, cerca de un calefactor o un equipo de aire acondicionado. El papel también es sensible a los cambios climáticos. Debe almacenarlo en un lugar fresco, seco y estable y las resmas deben permanecer cerradas.

Imprima páginas de referencia de colores, como los diagramas de colores desde el panel de control, y las páginas de referencia incluidas con en el software del usuario. Todas éstas páginas incluyen muestras de colores totalmente saturadas y tonos atenuados de cian, magenta, amarillo y negro. Las imágenes de tonos atenuados son una buena base de comparación. Puede guardar y comparar páginas impresas en distintos momentos. Si detecta algún cambio, calibre el Fiery.

Si las muestras de densidad sólidas (100% cian, magenta, amarillo o negro) aparecen menos saturadas con el paso del tiempo, muestre las páginas al

técnico de servicio para saber si ajustando la impresora se puede mejorar la salida impresa.

Comprobación del estado de la calibración

Usted puede comprobar si el Fiery está calibrado, qué conjunto de calibración y qué perfil de salida se usaron y cuándo se realizó la última calibración de la impresora:

- Imprima una página Configuración o una página de prueba desde el panel de control.
- Cuando se selecciona un conjunto de calibración en Calibrador, se muestra la fecha de la última calibración y qué usuario la realizó.

Utilización de un densitómetro

ColorWise Pro Tools se ha diseñado para utilizar el densitómetro de reflexión X-Rite DTP32, que permite la introducción automática de las medidas.

Configuración del densitómetro

Antes de calibrar el Fiery, debe conectar, configurar y calibrar el densitómetro para prepararlo para la medición de las muestras impresas. Para mayor información acerca de la configuración y el uso del densitómetro, consulte la documentación que lo acompaña.

Para conectar el X-Rite DTP32 al PC

1. Apague el computador.
2. Conecte el extremo rectangular del cable de interfaz (se parece a una ficha modular de teléfono) en el puerto “E/S” del X-Rite DTP32.
3. Enchufe el conector al computador.
   En computadores Windows, inserte el extremo mini DIN de 8 pin del cable de interfaz en el adaptador del cable del Conector DB9 de 9 pin. Inserte el extremo de 9 pin en el puerto COM1 o COM2 del computador y ajuste los tornillos. Si el puerto disponible de su computador es de 25 pin, debe utilizar un adaptador 8 pin a 25 pin.
   En computadores Mac OS, conecte el enchufe mini DIN de 8 pin en el puerto serie del computador.

En computadores Macintosh que disponen de un puerto USB, necesitará un adaptador para conectar el DTP32 al computador. Visite el sitio Web de X-Rite, Inc. (www.x-rite.com) para obtener más información acerca de los adaptadores admitidos.

4. Use el adaptador de CA para suministrar alimentación eléctrica.
   Inserte el conector pequeño del cable adaptador en el lateral del X-Rite DTP32 y conecte el adaptador a un tomacorriente.
5. Encienda el computador.
6. Calibre el densitómetro.
7. Use ColorWise Pro Tools para calibrar el Fiery.

Calibración con ColorWise Pro Tools

Usted puede usar el densitómetro para medir rápidamente las muestras de color y transferir dichos valores con el Calibrador de ColorWise Pro Tools.

Puede haber más de un usuario conectado a un mismo servidor con ColorWise Pro Tools, pero sólo un usuario a la vez puede usar al Calibrador. Si intenta realizar la calibración cuando otro usuario está usando ColorWise Pro Tools para la calibración, aparece un mensaje de error.

Las versiones de ColorWise Pro Tools para computadores Windows y Mac OS son básicamente iguales; sus diferencias se indican en esta sección.

Cambiar la calibración puede afectar todos los trabajos de los usuarios, de forma que es posible que desee limitar el número de personas que están autorizadas a realizar la calibración. Para controlar el acceso a la calibración, puede definir una clave de administrador desde el panel de control del Fiery.

Calibración de la copiadora por medio del Calibrador

1. Inicie ColorWise Pro Tools y conéctese al Fiery.
2. Haga clic en Calibrator.
3. Seleccione un método de medición.
   Debe aparecer X-Rite DTP32 como método de medición. El Calibrador obtiene esta información del Fiery. Si esta opción no aparece, compruebe si está conectado al Fiery.
4. En el paso Compruebe los valores de impresión, seleccione el conjunto de calibración deseado.
   Seleccione el conjunto de calibración adecuado para el tipo de papel que va a utilizar con más frecuencia.

Para que la calibración se aplique, asocie el conjunto de calibración con uno o varios perfiles de salida. El conjunto de calibración prefijado está asociado al perfil de salida prefijado. No necesita crear nuevas asociaciones.

5. En el paso Genere la página de medidas, haga clic en Imprimir.
6. En el cuadro de diálogo Opciones de impresión que aparece, seleccione el tipo de página, el tamaño del papel y la bandeja que desea utilizar para la página de medidas y haga clic en Imprimir.
   Para el densitómetro, seleccione 34 o 21 Muestras ordenadas.
   En el menú desplegable Tamaño del papel, especifique el tamaño del papel para la página de medidas: para el densitómetro, el menú seleccionará automáticamente carta/A4 para 21 Muestras ordenadas o 11x17/A3 para 34 Muestras ordenadas.
   En el menú desplegable Bandeja de entrada, indique origen del papel.
7. En el paso Obtenga las medidas, haga clic en Medida.
   Si seleccionó el método de densitómetro, seleccione las opciones de Tipo de página y Tamaño de papel que haya seleccionado para la página de medidas y haga clic en Medida.
8. Siga las indicaciones del densitómetro.
9. Cuando se le indique que las medidas se leyeron correctamente, haga clic en Aceptar y en Aplicar para aplicar el nuevo conjunto.

Para restablecer las medidas de calibración prefijadas

1. Inicie ColorWise Pro Tools y haga clic en Calibrator.
2. Haga clic en Restaurar dispositivo.
3. Haga clic en Aceptar para restaurar el conjunto de calibración prefijado.

La función restauración de dispositivo solo se aplica al conjunto de calibración seleccionado actualmente.

Modo experto

El modo experto tiene dos opciones más: Imprima págs. y Vea las medidas.

Con la opción Imprima las páginas, puede imprimir una página de comparación de calibración, indicando el resultado de las nuevas medidas con cualquier perfil asociado al conjunto de calibración seleccionado actualmente. Además, puede crear una página de comparación personalizada y guardarla en un archivo PostScript o EPS denominado CALIB.PS. A continuación, envíe el archivo a la cola En espera del Fiery desde su aplicación o a la cola En espera con el Fiery Downloader.

Con la opción Ver las medidas, puede ver el conjunto actual de medidas, en una tabla o en un gráfico que muestra las medidas y las curvas de destino.

Cuando más de un perfil usa el mismo destino, aparece un menú adicional llamado Trazar en base en la parte superior derecha de la ventana anterior. Éste, enumera todos los perfiles de salida que utilizan el mismo conjunto de calibraciones. Cuando se selecciona un perfil de salida en este menú, se muestran las curvas de destino están asociadas con el perfil. Si cada perfil de salida tiene un destino de calibración exclusivo, las curvas mostradas cambian también cuando se cambia de un perfil a otro.

Color Editor

El Color Editor se usa para personalizar la simulación y los perfiles de salida y puede acceder a él haciendo clic en su icono en la ventana principal de ColorWise Pro Tools o indirectamente a través del Profile Manager.

Edición de perfiles

Color Editor le permite crear perfiles personalizados editando los perfiles de salida existentes y guardando los cambios como un nuevo perfil. Con Color Editor puede hacer ajustes exactos en un perfil de su Fiery para que cumpla sus especificaciones exactas.

You cannot edit source profiles; only simulation and output profiles can be customized.

No puede editar perfiles de origen; solamente se pueden personalizar perfiles de salida y de simulación.
Color Editor cuenta con dos modos de Edición para perfiles de salida.

- **Personalizado:** use Personalizado para editar perfiles de salida y guardar versiones personalizados de los mismos.
- **% de densidad:** use % de densidad para ver el destino de calibración, que es uno de los componentes del perfil de salida. No puede modificar el destino de calibración en esta ventana, pero sí importar un nuevo destino.

Color Editor también dispone de tres modos de edición de simulaciones.

- **Maestro:** úselo para crear una simulación maestra personalizada que afectará a todos los trabajos de impresión a los que se aplique, a no ser que exista una simulación vinculada a la combinación seleccionada de perfil de simulación, método de simulación y perfil de salida.
- **Rápido o Completo:** use el modo Rápido o Completo para crear simulaciones vinculadas personalizadas. Las simulaciones vinculadas solo afectan al trabajo de impresión si selecciona el perfil de simulación, el método de simulación y el perfil de salida correspondientes. Si selecciona un perfil de salida y un método de simulación para los que ha creado una simulación personalizada vinculada, la simulación se aplica automáticamente al trabajo. Si selecciona un método de simulación o un perfil de salida para el que no existe una simulación personalizada vinculada, entonces, se aplica la simulación maestra automáticamente.
  El modo Rápido aplica curvas de transferencia lineales que solo ajustan la densidad de salida; el modo Completo proporciona una simulación más completa y exacta, mediante la aplicación de transformaciones colorimétricas que ajustan tanto el matiz como la densidad de salida.

Si ha hecho ediciones en una simulación maestra después de crear una simulación vinculada, los cambios no se aplican a la simulación vinculada.

Para editar un perfil de simulación en el modo maestro o un perfil de salida en el modo personalizado:

1. Inicie ColorWise Pro Tools y haga clic en Color Editor.
2. Seleccione Simulación o Salida en el menú desplegable Ver.
   Con Simulación se enumeran los perfiles de simulación residentes en el Fiery, y Salida enumera los perfiles de salida residentes en el Fiery.

3. Seleccione un perfil que desea editar y haga clic en Seleccionar.

Puede abrir el Administrador de perfiles, seleccionar un perfil y hacer clic en Editar.

4. Para un perfil de simulación, seleccione Maestro en el menú Modo edición. Para uno de salida, seleccione Personalizado.

Puede utilizar este cuadro de diálogo para ver o editar perfiles. El gráfico permite ver y manipular valores de salida de colores.

Al editar un perfil de salida en el modo personalizado, el botón Importar de la parte inferior de la ventana Color Editor le permite importar un archivo de destino de calibración (.trg) creado en otro Fiery con la versión anterior de ColorWise. La versión actual de ColorWise no le permite guardar un destino de forma separada, sino que guarda el destino junto con un perfil de salida.

5. Seleccione los colores que desea editar, mediante la activación y desactivación de los colores.
   El cuadro con el icono del ojo a la izquierda de cada color indica si los colores están visibles en el gráfico y si por tanto se verán afectados por los cambios que haga en los controles de curvas, brillo y ganancia de punto. Puede ver y editar los cuatro colores (cian, magenta, amarillo y negro) juntos o en cualquier combinación. Trabajar con uno o dos colores por vez ayuda a hacer ajustes con más exactitud. Para desactivar un color, haga clic en su icono de ojo.
6. Haga clic en Ganancia de punto para ajustar el valor de ganancia de punto y simular la salida de la imprenta.
   Seleccione el estándar de América del Norte o de Europa. Después, use los controles de deslizamiento para seleccionar la ganancia de punto:
   - El rango de valores para América del Norte, con una entrada del 50%, son del 0% al 50% de ganancia de salida.
   - El rango de valores para Europa con una entrada del 40%, son del 0% al 59% de ganancia de salida; el rango de valores para Europa, con una entrada de 80% son del 0% al 20% de ganancia de salida.

   Si usa valores de Ganancia de punto, aplique los ajustes al principio para que las curvas salgan de sus posiciones de línea recta. Haga los cambios en las nuevas curvas. Al ajustar los valores de ganancia de punto, elimina todos los puntos de la curva. En el cuadro de diálogo puede cancelar los valores de ganancia de punto antes de aplicarlos.
7. Use los botones de signo más y menos para ajustar el brillo.
   Los cambios de brillo se reflejan en las curvas.
8. Puede ajustar las curvas directamente, puede hacer clic en los puntos de una curva y arrastrarlos, o bien introducir números en los cuadros de entrada y salida.
   El gráfico representa una correspondencia entre el porcentaje de entrada y salida (estos porcentajes se refieren al tamaño de los puntos de medios tonos de CMAN). Aparece la curva seleccionada y sus puntos aparecen marcados para que pueda ajustarlos.

Sólo debe ajustar los puntos de esta forma después de introducir los valores de Ganancia de punto y Brillo.

Para una mayor precisión, puede escribir los porcentajes en los cuadros Entrada y Salida o usar las flechas del teclado para ajustar la curva. Para usar las flechas, debe hacer clic en la curva para establecer un punto de anclaje que se utiliza como referencia.

9. Para un perfil de salida, puede establecer las densidades máximas de los canales C, M, A y N.
   Puede introducir las densidades máximas, denominadas D-Max, de cada uno de los colores en los perfiles que admiten ajustes de densidad. Los valores D-Max no están disponibles para editar perfiles de simulación en el modo Maestro.
10. Cuando haya terminado, haga clic en Guardar e introduzca un nombre para el Nuevo perfil.
    El Nuevo perfil personalizado se guarda en el Fiery con el nuevo nombre. Si edita uno de los destinos de imprenta estándar (por ejemplo, SWOP-Coated, DIC, o Euroscale), es posible que desee incluir el nombre original como parte del Nuevo nombre de destino, por ejemplo, DIC-nuevo, para que resulte más fácil recordar el origen del nuevo destino.

Los perfiles prefijados por omisión están bloqueados y deben guardarse con un Nuevo nombre.

Los perfiles personalizados deben vincularse a uno de los 10 nombres predefinidos de perfil personalizado (de Simulación– 1 a 10 para simulación o de Salida – 1 a 10 para salida) para poder usarlos desde el controlador de la impresora. Puede crear tantos perfiles personalizados como desee, pero sólo un máximo de 10 estará disponible a través del controlador de la impresora en un momento determinado.

Si selecciona un perfil personalizado como opción por omisión, puede usarlo a través del controlador de la impresora sin vincularlo a uno de los nombres predefinidos personalizados. Tan solo seleccione "Por omisión de la impresora" desde el controlador de la impresora.

Para editar una simulación en el modo Rápido o Completo

1. Inicie ColorWise Pro Tools y haga clic en Color Editor.
2. Seleccione Simulación desde el menú desplegable Ver, seleccione el perfil de simulación a editar y haga clic en Seleccionar.

También puede abrir el Administrador de perfiles, seleccionar un perfil de simulación y hacer clic en Editar.

3. Seleccione Rápido o Completo en el menú Modo Edición y seleccione un perfil de salida al que se desea vincular la simulación editada desde el menú "Vincular a".

   La simulación editada estará vinculada con el perfil de salida que seleccione en el menú "Vincular a".

Cuando se edita un perfil de simulación en el modo Rápido, el botón Importar de la parte inferior de la ventana Color Editor le permite importar una simulación de tipo Rápido creada en otro Fiery usando la versión anterior de ColorWise. La

versión actual de ColorWise no le permite guardar simulaciones personalizadas de tipo Rápido o Completo en forma independiente; sino que las guarda como componentes del mismo perfil.

4. Edite y guarde la simulación.

   Para que esta nueva simulación se aplique automáticamente a un trabajo de impresión, los valores de Simulación CMAN, Método de simulación y Perfil de salida deben ser los mismos que los utilizados al editar el perfil. Si el método de simulación es distinto o selecciona otro perfil de salida, se aplica la simulación Maestra.

Un Perfil de simulación puede tener un perfil maestro personalizado y uno o varios vínculos personalizados (Rápido o Completo)para cada perfil de salida del sistema.

Deshacer ediciones de la simulación

Puede deshacer los cambios que realizó en simulaciones (maestra y vinculada) de distintas formas:

- Si aún no ha guardado los cambios, haga clic en Hecho en la barra de menús de Color Editor y no guarde los cambios.
- Si ha guardado los cambios con un nuevo nombre de simulación y desea eliminar todos los cambios realizados en la simulación (en los modos Maestro, Rápido y Completo), vea más adelante.
- Si guardó los cambios con un nuevo nombre de simulación y desea deshacer los que usa o varias simulaciones vinculadas:

Para deshacer los cambios realizados en una simulación personalizada vinculada

1. Inicie ColorWise Pro Tools y haga clic en Color Editor o Administrador de perfiles.
2. Seleccione Simulación en el menú desplegable Ver, seleccione la simulación cuyos cambios desea deshacer y haga clic en Seleccionar (Color Editor) o Editar (Administrador de perfiles).
3. Seleccione Rápido o Completo del menú Modo de edición y seleccione el perfil de salida al que están vinculados los cambios no deseados en el menú “Vincular a”.
4. Haga clic en Archivo Maestro.

Archivo Maestro hace que las curvas de una o varias simulaciones vinculadas coincidan con la última simulación maestra guardada. Si ha editado y guardado los cambios en una simulación maestra, las simulaciones vinculadas vuelven a los valores del archivo maestro cambiado, no a los del original.

5. Indique si desea restaurar solo la simulación seleccionada o si todos los vínculos de este perfil de simulación y haga clic en Aceptar.

6. Si selecciona “De todos los modos de edición y vínculos de perfil”, aparece un cuadro de diálogo de aviso. Haga clic en Aceptar.

   Ahora, las curvas de las simulaciones vinculadas coinciden exactamente con la simulación maestra guardada.

Comprobación de perfiles editados

Antes de guardar el perfil en el Fiery, puede ver un ejemplo impreso del mismo. Puede imprimir los elementos siguientes:

- La página Comparación, incluida con ColorWise Pro Tools, que muestra una comparación de imágenes y muestras de color, con y sin cambios.
- Un archivo CALIB.PS definido por el usuario y guardado en la cola En espera.

Puede crear una página de comparación personalizada y guardarla como un archivo Post Script o PostScript encapsulado (EPS) denominado CALIB.PS y enviar el archivo a la cola En espera del Fiery desde la aplicación, o transferirlo a la cola En espera con Web Downloader.

Para comprobar un perfil

1. Haga clic en Impresión de prueba en la ventana de Color Editor.
2. Seleccione el botón Perfil.
3. Seleccione una página para imprimir, especifique el tamaño de papel y la bandeja de entrada (solo página Comparación), y haga clic en Imprimir.

   Para la Página de comparación, especifique el tamaño de papel (carta/A4 o 11 x 17/A3) en el menú desplegable Tamaño de papel. En el menú desplegable Bandeja de entrada, especifique el origen del papel.

Si imprime la página de medidas desde la Bandeja especial, asegúrese de seleccionar la Especial en la impresora en el menú desplegable Bandeja de entrada. Cargue el papel adecuado en la bandeja especial y después seleccione el tamaño de papel correcto desde la pantalla táctil de la impresora.

Administrador de perfiles

El Administrador de perfiles le permite administrar y editar los perfiles ICC. En el caso del Fiery, estos perfiles se dividen en orígenes RVZ, simulaciones y perfiles de salida.

- **Origen RVZ:** contiene todos los perfiles de monitor residentes del Fiery. Los perfiles de Origen RVZ se utilizan para definir un espacio colorimétrico de origen para los colores RVZ que procesa el Fiery.
- **Simulación:** contiene perfiles de impresora que se utilizan para simular otro dispositivo en el Fiery.
- **Salida:** tiene perfiles de impresora que describen la impresora conectada.

Al cambiar los perfiles prefijados del Fiery, se afectan todos los trabajos de todos los usuarios, de modo que es posible que desee limitar la cantidad de personas autorizadas a usar ColorWise Pro Tools con clave de Administrador.

El Fiery viene con varios perfiles y puede crear otros a medida que los necesita, modificando los ya existentes. También puede transferir perfiles desde cualquier estación de trabajo al Fiery. Los perfiles proporcionados son:

- **Origen RVZ:**
  - **SRVZ (PC):** el espacio colorimétrico para un monitor genérico de computador Windows.
  - **Apple estándar:** espacio colorimétrico de origen estándar para los monitores de computador Mac OS con versiones anteriores de ColorSync.
  - **EFIRVZ:** valor prefijado para un Fiery.
- **Simulación:**
  - **SWOP-Coated:** el estándar de imprenta para los Estados Unidos
  - **Euroscale:** el estándar de imprenta para Europa
  - **DIC:** el estándar de imprenta para Japón
- **Salida:**
  - **Fiery DocuColor 2006:** perfil que describe a la impresora.
  - **Fiery DocuColor 2006 HiGCR:** perfil que describe a la impresora, pero con un nivel más alto de generación de negro que el perfil prefijado (debe usarse si el balance de gris es de mayor prioridad que la calidad de impresión).
  - **Fiery DocuColor 2006 Max PPM K:** perfil que describe a la impresora pero que asegura que se impriman niveles iguales de rojo, verde y azul como de negro a 26 páginas por minuto. Use este perfil para documentos con páginas color y blanco y negro, y asegurarse de que la impresora imprima cada tipo de hoja a la mayor velocidad.

Fiery DocuColor 2006 se suministra con el Fiery; Fiery DocuColor 2006 HiGCR y Fiery DocuColor 2006 Max PPM K se encuentran en el CD del usuario de la carpeta ICM (Windows) o ColorSync (Mac OS).

Selección de prefijados

Los perfiles prefijados se aplican a todos los trabajos de impresión que se envían al Fiery, a no ser que los redefina por medio de las opciones de impresión. Por lo tanto, los prefijados deben ser los perfiles más usados.

Para especificar un perfil prefijado

1. Inicie ColorWise Pro Tools y haga clic en Administrador de perfiles.

En el lado izquierdo de la pantalla se enumeran los perfiles ICC del directorio prefijado de su computador. En el lado derecho se enumeran tres tipos de perfiles del Fiery.

El icono de bloqueo a la izquierda de un nombre de perfil indica que los perfiles no pueden eliminarse y que solo pueden editarse si se guardan con otro nombre. Sólo pueden editarse perfiles de Simulación y Salida.

Un icono pequeño a la izquierda de un nombre de perfil indica el perfil prefijado para cada categoría (Origen RVZ, Simulación y Salida). Si designa un perfil diferente al prefijado, el icono aparece junto al perfil designado. El icono que indica los perfiles Origen RVZ y Salida aparece como un destino. El icono que indica el perfil de Simulación prefijado cambia de aspecto según si la opción Separación RVZ del cuadro de diálogo Ajustes globales tiene seleccionado Simulación o Salida.

2. Seleccione el perfil que desea como prefijado para un tipo de perfil y haga clic en Ajustes de perfiles.
3. En el cuadro de diálogo Ajustes de perfiles, haga clic en Prefijado y en Aplicar.
4. Haga clic en Aceptar.
5. En la ventana principal de Administrador de perfiles, el icono de destino aparece junto al nuevo perfil prefijado que haya especificado. Repita los pasos del 2 al 4 para cada tipo de perfil.

   Si no hay valor prefijado para Origen RVZ, la opción de impresión Origen RVZ tiene el valor Ninguno. Si no hay valor prefijado para Simulación, la opción de impresión Simulación CMAN tiene el valor Ninguno.

   En el caso de Salida, siempre hay un valor prefijado. Usted puede cambiar el valor prefijado Salida seleccionando un perfil prefijado y haciendo clic en Ajustes de perfiles. O puede crear un nuevo valor prefijado con un nuevo nombre si selecciona un perfil prefijado y especifica su selección de conjunto de calibración en el menú desplegable Usar conjunto de calibración y un nuevo nombre en el menú Descripción del perfil.

Transferencia de perfiles

El Fiery viene con perfiles prefijados. Es posible transferir perfiles adicionales desde cualquier computador conectado al Fiery.

Para transferir un perfil

1. Inicie ColorWise Pro Tools y haga clic en Administrador de perfiles.

   En el lado izquierdo de la ventana principal Administrador de perfiles se enumeran los perfiles ICC del directorio prefijado de su estación de trabajo.

   En Windows 95/98, el directorio prefijado es \Windows\System\Color.

En Windows NT 4.0 y Windows 2000, el directorio prefijado es \Winnt\System32\Color.

En Mac OS, el directorio prefijado es Carpeta Sistema:Preferencias:Perfiles ColorSync si utiliza ColorSync, y carpeta Sistema:Perfiles ColorSync si tiene ColorSync 2.5 o posteriores.

2. Si no ve el perfil deseado, haga clic en Examinar para buscar en otro directorio.

   Busque el directorio que contiene el perfil que desea transferir y haga clic en Aceptar.

3. Cuando en la lista de la pantalla principal Administrador de perfiles aparezca el perfil que desea transferir, selecciónelo.

   Si el perfil es compatible con el Fiery, una flecha de color verde indica que el perfil está disponible para su transferencia. Solo los perfiles de dispositivos de salida están disponibles para transferir a Simulación y Salida. Solo los perfiles de dispositivos de entrada están disponibles para transferir a Origen RVZ.

En computadores Windows, los perfiles deben tener una extensión .icc o .icm para que aparezcan en la lista. En los computadores Mac OS, los perfiles deben ser del tipo de archivo de perfil.

La lista de la ventana principal Administrador de perfiles contiene todos los perfiles ICC del directorio seleccionado de su computador. Sin embargo, el hecho de que un perfil aparezca no significa necesariamente que pueda transferirlo al Fiery.

Los perfiles de Simulación sólo deben ser perfiles con los que desea que coindica el Fiery, en cuanto a sus características de salida en color. Los perfiles de Salida solo deben ser perfiles del dispositivo al que está conectado el Fiery. A pesar de que los perfiles de impresión CMAN pueden transferirse como Simulación o Salida, tenga en cuenta cómo se utilizarán. Si desea que las copias impresas con el Fiery se parezcan a las de otra impresora, transfiera el perfil como perfil de Simulación. Si dispone de un perfil personalizado para la impresora a la que está conectado, transfiéralo como perfil de Salida.

4. Haga clic en la flecha para transferir el perfil y haga clic en Aceptar cuando termine la transferencia.

   El Nuevo perfil aparece ahora en la lista de perfiles del lado derecho de la ventana principal Administrador de perfiles.

   Este perfil debe asociarse con uno de los nombres prefijados (de Origen-1 a 10 para Origen RVZ, Simulación-1 a 10 para Simulación o Salida-1 a 10 para Salida) o seleccionarse como perfil prefijado antes de utilizarlo.

Cuando se transfiere un perfil de Salida, éste hereda el destino de calibración del actual perfil de salida prefijado.

Edición de perfiles

Por medio de Color Editor, que puede usarse directamente o a través del Administrador de perfiles puede personalizar los perfiles del Fiery pueden personalizarse para adaptarlos a sus necesidades específicas y a las características de la impresora.

Administración de perfiles

Con el Administrador de perfiles, puede hacer copias de seguridad de los perfiles, y además eliminarlos. Debe hacer copias de seguridad de los perfiles antes de actualizar el software del Fiery, para asegurarse de que no se pierdan perfiles personalizados.

Puede copiar y eliminar sólo los perfiles que aparecen en la ventana principal Administrador de perfiles sin el icono de bloqueo junto a ellos. Los perfiles bloqueados no se pueden eliminar, pero la mayoría se puede incluir en las copias de seguridad.

Para realizar copias de seguridad de los perfiles

1. Inicie ColorWise Pro Tools y haga clic en Administrador de perfiles.
2. Seleccione el perfil del Fiery que desea obtener.

   La flecha del centro de la ventana Administrador de perfiles se vuelve verde y apunta hacia la izquierda; indica que puede transferir el perfil.
3. Haga clic en la flecha de color verde, seleccione un nombre y una ubicación para el perfil y haga clic en Guardar.

   El nombre será el nombre de archivo del perfil, pero la descripción del perfil será la descripción original o la que introdujo en el cuadro de diálogo Ajustes del perfil.

Cuando guarde el perfil en un computador Windows, asegúrese de incluir la extensión .icm. Si no incluye la extensión, aparecen algunos cuadros de diálogo.

4. Haga clic en Aceptar cuando se le indique que el perfil se ha transferido correctamente.

   Elimine los perfiles necesarios para asegurarse de que ningún usuario utilice el perfil incorrecto y para liberar espacio del disco del Fiery (a pesar de que los perfiles son pequeños y no requieren mucho espacio).

Para eliminar los perfiles del disco duro del Fiery

1. Inicie ColorWise Pro Tools y haga clic en Administrador de perfiles.
2. Seleccione el perfil que desea borrar y haga clic en Eliminar.

   Aparece un cuadro de diálogo de aviso para que confirme la eliminación.

No puede eliminar los perfiles predefinidos, los perfiles que se estén usando como perfiles prefijados o los perfiles que estén vinculados a cualquiera de los nombres predefinidos personalizados, por ejemplo Simulación – 1.

3. Haga clic en Sí para eliminar el perfil.

   Si desea eliminar un perfil actualmente seleccionado como perfil prefijado o que está asociado a un nombre personalizado, haga clic en Ajustes del perfil y desactive la opción de perfil prefijado.

Definición de perfiles

Antes de poder aplicar a un trabajo de impresión un perfil transferido o editado, el perfil debe vincularse a uno de los nombres predefinidos personalizados, o también puede seleccionar el perfil como perfil prefijado para todos los trabajos de impresión. Existen 10 nombres disponibles para los perfiles personalizados: Origen - 1 a 10 para Origen RVZ, Simulación - 1 a 10 para Simulación o Salida - 1 a 10 para Salida.

Se utiliza un perfil de Simulación personalizado para ilustrar este procedimiento. Se aplican los mismos pasos para definir perfiles de Salida personalizados o transferidos.

Para definir un perfil

1. Inicie ColorWise Pro Tools y haga clic en Administrador de perfiles.

   Como ejemplo, supongamos que DIC-nuevo es un perfil de Simulación personalizado creado con Color Editor. Como puede ver, DIC-nuevo no contiene información en el título “Mostrar en controlador como”.

2. Seleccione DIC-nuevo de la lista Simulación y haga clic en Ajustes del perfil o doble clic en DIC-nuevo.

3. Seleccione el cuadro de verificación “Mostrar en controlador como”, seleccione uno de los nombres predefinidos de simulación person. (Simulación-1 a 10) del menú desplegable y haga clic en Aplicar.

   Asegúrese de elegir un nombre que no esté ya vinculado a otra simulación. Si intenta definir dos perfiles con el mismo nombre, aparece un mensaje de error.

   Para un perfil de Salida, los nombres personalizados predefinidos pueden ser Salida-1 a Salida-10.

Si bien no puede eliminar perfiles predefinidos, puede usar el nombre de uno de estos perfiles como nombre del perfil editado, al seleccionar la opción “Mostrar en controlador como”. Así reemplaza el perfil predefinido por su perfil.

   Al selecciona Ajustes del perfil para un perfil de Salida, también aparece la opción Usar conjunto de calibración. Calibre el Fiery con este conjunto de calibración para aplicar la opción. Si nunca obtuvo las medidas para este conjunto de calibración, se usan las medidas prefijadas.

El área Ajustes del perfil también permite cambiar las descripciones de todos los perfiles que no estén bloqueados.

4. Haga clic en Aceptar.

   Simulación-1 ahora aparece en la columna “Mostrar en controlador como” de DIC-nuevo. Cuando se seleccione Simulación-1 de la opción Simulación CMAN del controlador de la impresora, se aplicará la simulación DIC-nuevo al trabajo de impresión.

   Si no define un perfil de simulación personalizado, el trabajo se imprime con Perfil de Simulación CMAN con el valor Ninguno. Si no define un perfil de Origen RVZ o Salida personalizados, se utiliza el perfil prefijado.

Modificación de valores globales

Use el botón Ajustes globales para abrir un cuadro de diálogo que permite establecer el método de simulación prefijado y el perfil que se utiliza para la separación RVZ. También se permite el acceso a información acerca de cómo se aplican todos los perfiles a los datos de color de un trabajo.

Para modificar los valores globales

1. Inicie ColorWise Pro Tools y haga clic en Administrador de perfiles.
2. Haga clic en Ajustes globales en la esquina superior derecha.
3. Seleccione Completo o Rápido en Método de Simulación CMAN prefij.
4. Seleccione Simulación o Salida en Separación RVZ.

   Si bien la función Separación RVZ está destinada principalmente a los trabajos RVZ, también se aplica a datos del espacio colorimétrico Lab o con los datos basados en la Gestión de color PostScript.
5. Para ver un diagrama acerca de cómo los ajustes de color afectan a los trabajos de impresión, haga clic en el signo de interrogación (?) de la parte inferior izquierda.

   El diagrama es sólo ilustrativo y no incluye opciones que pueda seleccionar. Haga clic en Aceptar para cerrar.
6. Haga clic en Aplicar para aplicar los cambios que realizó. Haga clic en Aceptar para cerrar la ventana.

21 Funciones básicas

Este capítulo contiene las descripciones de los elementos y las funciones básicas del panel de control de la copiadora DocuColor 2006. También se incluyen las pautas generales para colocar la DocuColor 2006 en el modo de copia, colocar los originales sobre el cristal de documentos y en el alimentador de documentos y un procedimiento para hacer una copia utilizando los valores prefijados de copiadora/impresora.

Panel de control de la copiadora

Use el panel de control de la copiadora para programar la DocuColor 2006 para sus trabajos de copia.

A continuación se ofrece una lista de los distintos componentes del panel de control de la copiadora y sus funciones.

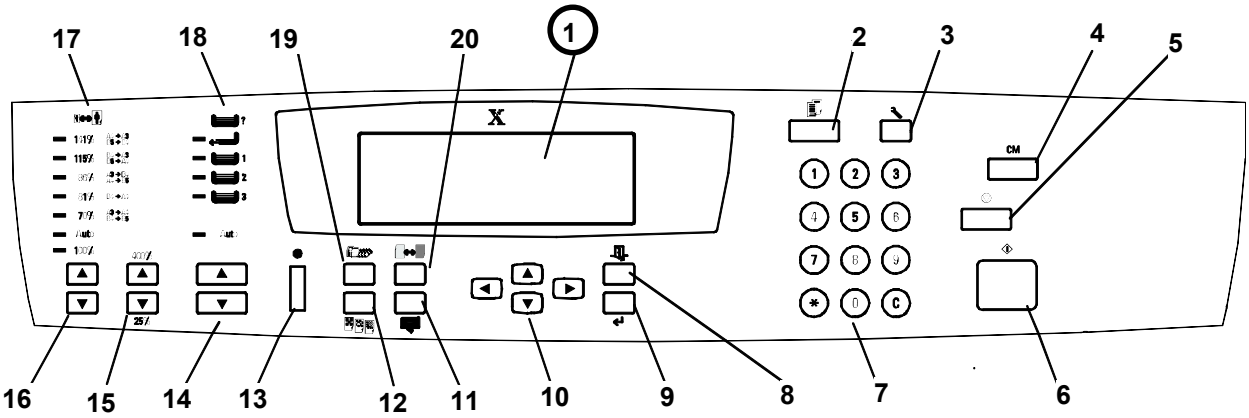

1. **Pantalla de la copiadora**: la pantalla de la copiadora muestra funciones programables, opciones disponibles y los ajustes actuales.
2. **Copia**: pulse el botón Copia para que la copiadora/impresora DocuColor 2006 pase del modo en línea al modo de copia.
3. **Utilidades**: pulse el botón Utilidades para acceder a las funciones de administración y la verificación de los contadores.
4. **Cancelar todo**: pulse el botón Cancelar todo para restaurar las opciones seleccionadas a los valores prefijados.
5. **Parar**: pulse el botón Parar para detener la operación de copiado. Después de pulsar el botón Parar, no puede reiniciar un trabajo. Para completar el trabajo, debe volver a programar los valores de copiadora / impresora y volver a colocar los originales que aún no se copiaron.

6. **Inicio**: pulse el botón Inicio para comenzar un trabajo de copia.
7. **Teclado numérico**
   - Use los botones del 0-9 para seleccionar la cantidad de copias, introducir claves personales y especificar los ajustes especiales de funciones.
   - Use el botón Cancelar (**C**) para restablecer la cantidad de copias a 1 nuevamente o para cancelar un valor numérico incorrecto.
8. **Salir**: pulse el botón Salir para volver a la pantalla previa.
9. **Seleccionar**: pulse el botón Seleccionar para guardar opciones de copia que no sean los valores prefijados.
10. **Flechas**: use las flechas para seleccionar una opción específica de una función en la pantalla de la copiadora.
11. **Funciones avanzadas**: pulse el botón Funciones avanzadas para acceder a la pantalla funciones avanzadas para poder especificar las opciones de ubicación de salida, Borrado, a 2 caras y 2 en 1.
12. **Ajuste de calidad**: pulse el botón Ajuste de calidad para acceder a la pantalla de ajuste de calidad para poder cambiar la Nitidez y el nivel de color de las copias.
13. **Dial de contraste**: use el dial de contraste para oscurecer o aclarar la pantalla de la copiadora.
14. **Flechas para la selección de papel**: use las flechas para la selección de papel para seleccionar la bandeja de papel deseada.
15. **Flechas de zoom**: use las **flechas de zoom** para seleccionar un porcentaje deseado para una opción de reducción o ampliación.
16. **Flechas de Reducción/Ampliación**: use las flechas de Reducción/Ampliación para especificar una opción predeterminada de reducción o ampliación.
17. **Indicadores de Reducción/Ampliación:** se ilumina la luz verde junto a la opción seleccionada.
18. **Indicadores de suministro de papel**: se ilumina la luz verde junto a la bandeja seleccionada.
19. **Botón Modo color**: pulse el botón Modo color para acceder a la pantalla Modo color.
20. **Más claro/ Más oscuro**: pulse el botón Más claro/Más oscuro para acceder a la pantalla densidad de copia y ajustar los niveles de saturación de las copias.

Obtendrá más información sobre las funciones de copia presentadas más arriba en el capítulo Funciones de copia. Obtendrá más información sobre la opción Utilidades en el capítulo Modo de Utilidades.

Modo de copia

El valor prefijado para la DocuColor 2006 es el modo impresora. Para hacer una copia debe cambiar la copiadora/impresora al modo de copia.

Cuando la copiadora/impresora DocuColor 2006 está en el modo de impresora, aparece un mensaje en la pantalla de la copiadora que dice

Para entrar en modo de copia pulse el botón Copia.

Este mensaje hace referencia al botón Copia del panel de control de la copiadora.

Después de pulsar el botón Copia, ocurre una de las siguientes cosas:

- Aparece el mensaje Lista para copiar en el panel de control de la copiadora indicando que logró entrar en el modo de copia. La copiadora está preparada para comenzar a procesar trabajos.
- Si está activada la opción Contraseña de usuario, el panel de control de la copiadora le indica que introduzca su contraseña de usuario.

  Introduzca su contraseña con el teclado numérico. Si introduce un número incorrecto, pulse el botón Cancelar.

  Si su contraseña es correcta, aparecerá automáticamente el mensaje Lista para copiar en la pantalla de la copiadora. Esto indica que ha logrado entrar en el modo de copia. La copiadora está preparada para comenzar a procesar trabajos.

  Si introdujo una clave incorrecta, aparece el mensaje Clave incorrecta y la copiadora le indica que vuelva a introducir su clave.

Para información sobre cómo configurar o cambiar la clave de usuario, vea el capítulo Modo de Utilidades.

Usar la función Cambio de modo automático permite que la copiadora/impresora DocuColor 2006 ingrese automáticamente al modo de copia cuando se colocan originales en el alimentador de documentos. Para más información sobre la función Cambio de modo automático, vea el capítulo Modo de Utilidades.

Inicio automático

Mientras aparece el mensaje “Espere, por favor” en la pantalla de la copiadora, no puede comenzar las operaciones de copia. Sin embargo, puede programar su trabajo de copia. Una vez que la copiadora/impresora ha logrado entrar en el modo de copia, su trabajo de copia comenzará a imprimirse automáticamente.

Mientras aparece el mensaje “Espere, por favor” coloque los originales, seleccione las opciones deseadas y pulse el botón Inicio. La copiadora/impresora sigue mostrando el mensaje “Espere...” hasta que ingresa al modo de copia.

Una vez que la DocuColor 2006 ingresa en el modo de copia, el trabajo de copia comienza a imprimirse.

Si desea cancelar el trabajo de copia antes de que comience, pulse el botón Parar.

La pantalla principal de la copiadora

Una vez que la DocuColor 2006 ingresa en el modo de copia, la pantalla de la copiadora aparece en la pantalla principal. Aparece el mensaje Lista para copiar en la pantalla principal.

La pantalla principal también muestra la cantidad de copias y las opciones para las siguientes funciones:

- Reducción/Ampliación
- Suministro de papel
- Tipo de original

Al entrar en el modo de copia por primera vez, cada una de estas funciones está programada con el valor prefijado de fábrica. Si realiza algún cambio a estos valores, los cambios aparecerán en la pantalla principal.

Para más información sobre la función Reducción /Ampliación, la función Suministro de papel y la función Tipo de original, vea el capítulo Funciones de copia. Para más información sobre cómo cambiar los valores prefijados para cada una de estas funciones, vea el capítulo Modo de Utilidades.

Para ver cualquier cambio realizado en las demás funciones disponibles en la copiadora/impresora DocuColor 2006, acceda a la pantalla de la función correspondiente. Para más información sobre las funciones disponibles y para instrucciones sobre el acceso a pantallas de funciones, vaya a la pantalla Funciones de copia.

Colocación de los Originales

Existen dos maneras de colocar los originales en la DocuColor 2006: sobre el cristal de documentos o en el alimentador de documentos.

El cristal de documentos

Lleve a cabo los siguientes pasos para usar el cristal de documentos:

1. Levante la cubierta de documentos del alimentador de documentos.
2. Alinee el original en la esquina izquierda trasera del cristal de documentos cara abajo. Coloque el original en el mismo sentido que el suministro de papel cargado en la bandeja de papel seleccionada.

*Para transparencias, papel vegetal u otros tipos de papel delgado, coloque una hoja en blanco sobre el original en el **Cristal de documentos**.*

*Para información sobre la función **Suministro de papel**, vea el capítulo 24, "Funciones de copia". Para información acerca de cómo colocar el papel en la bandeja de papel, vea el Capítulo 1, "Configuración de la DocuColor 2006."*

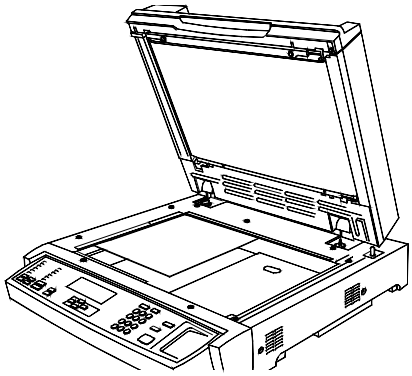

Aliment. por borde largo (ABL)

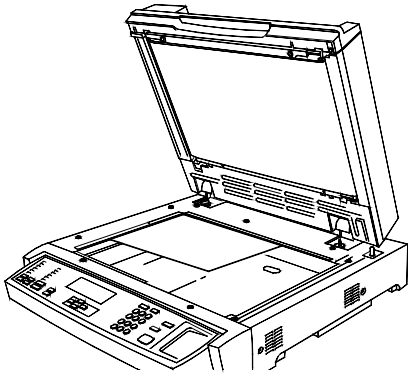

Alim. por borde corto (ABC)

3. Cierre la cubierta de documentos del alimentador de documentos.

PRECAUCIÓN

Al copiar un documento grueso, no haga presión sobre la cubierta de documentos. El cristal de documentos se puede romper si se ejerce mucha presión

AVISO

Si debe realizar una operación de copia con la cubierta de documentos abierta, no mire hacia la luz de exploración.

El tamaño de original más grande que puede explorar el cristal de documentos es de 11 pulgadas x 17 pulgadas o A3 (297 mm x 420 mm).

Si intenta registrar un documento original más grande que el tamaño máximo en el alimentador de documentos, la imagen de la copia se cortará.

La DocuColor 2006 detecta el tamaño de los originales en pulgadas o milímetros. En la siguiente tabla se enumeran los distintos tamaños de papel que la DocuColor 2006 detecta automáticamente cuando se la configura en pulgadas y milímetros.

Para más información sobre cómo cambiar la configuración de la copiadora de pulgadas a milímetros, vea el capítulo Modo de Utilidades.

Configuración en pulgadas	Configuración en mm
8,5 pulg. x 11 pulg. ABC/ABL	B5 ABC / ABL
8,5 pulg. x 14 pulg. ABC	A4 ABC / ABL
11pulg. x 17 pulg. ABC	B4 ABL
	A3 ABC
	A5 ABL (solo Europa)

Debe introducir una opción de Suministro de papel para documentos que no coincidan con los tamaños enumerados en la tabla y para documentos difíciles de detectar, tales como transparencias y papel vegetal. Si la copiadora no puede detectar el tamaño del original, aparece un mensaje de error en la pantalla de la copiadora. El mensaje de error aparecerá cada vez que intente copiar el original hasta que introduzca una opción de suministro de papel específica.

Para obtener instrucciones sobre el uso de la función suministro de papel, vea el capítulo Funciones básicas.

El alimentador de documentos

El alimentador de documentos permite colocar hasta 30 originales en la DocuColor 2006 para una exploración continua. Cada original se explora individualmente, comenzando por la hoja inferior.

El alimentador de documentos es un accesorio opcional para la DocuColor 2006. Para información sobre cómo solicitar el alimentador de documentos, vaya a la sección de accesorios del capítulo Familiarización con la DocuColor 2006.

Para usar el alimentador de documentos lleve a cabo los siguientes pasos:

1. Levante la bandeja de documentos hacia la derecha.

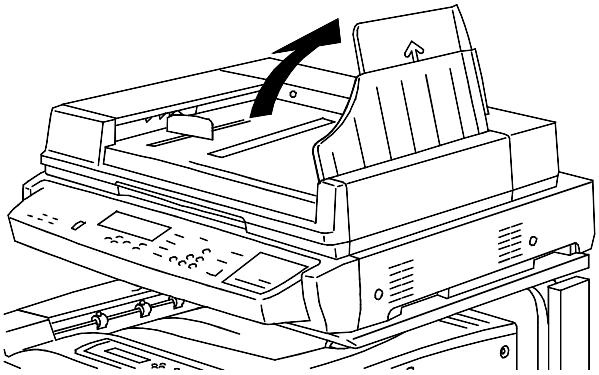

2. Coloque los originales en el alimentador de documentos cara arriba y con la misma dirección que la bandeja de papel que seleccionó.

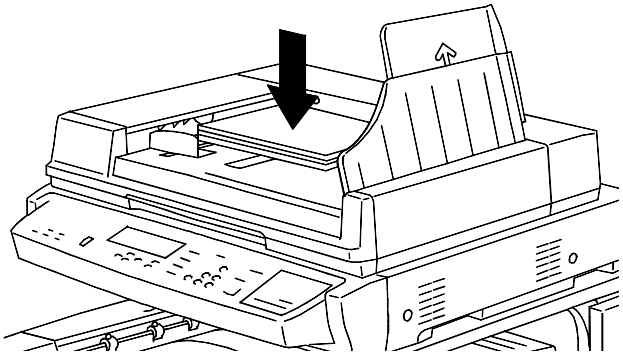

3. Empuje suavemente los originales en el alimentador de documentos, como se indica más abajo, hasta que se encienda la luz del alimentador de documentos.

Para evitar atascos de papel, asegúrese de que los originales estén colocados sobre el borde trasero del alimentador de documentos y que se encienda la luz del alimentador de documentos.

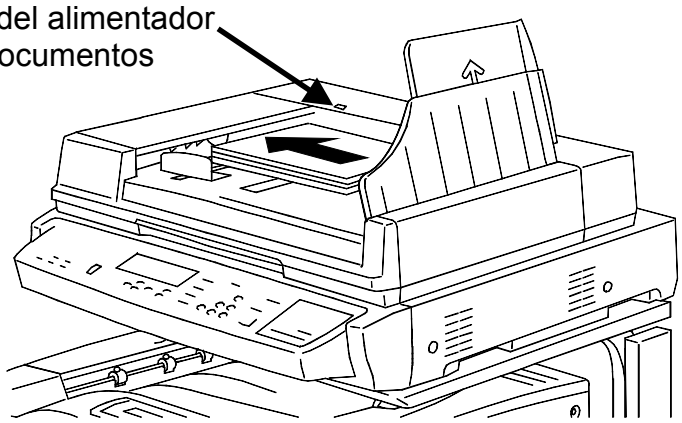

4. Ajuste la guía de documentos hasta que toque los bordes de los originales, como se indica más abajo.

Si ajusta demasiado las guías de documentos contra los originales se puede producir un atasco en el alimentador de documentos.

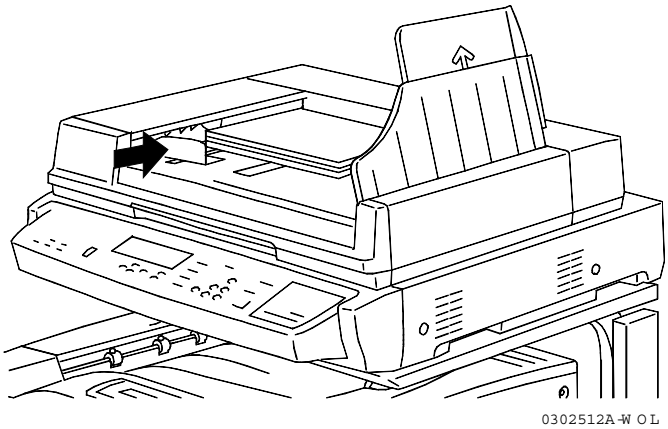

5. Vuelva a colocar la bandeja de documentos en su posición original.

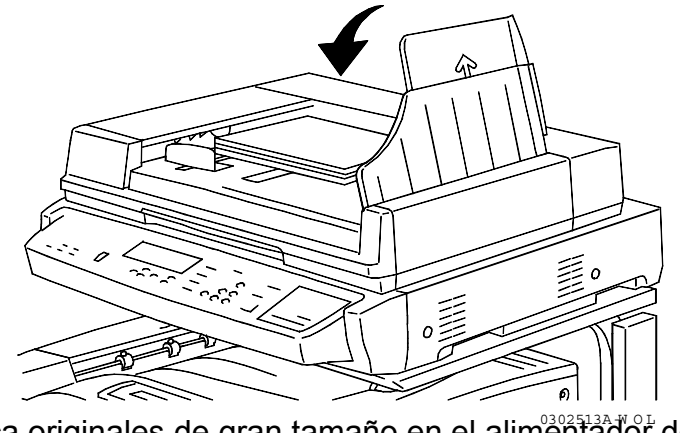

6. Si coloca originales de gran tamaño en el alimentador de documentos, retire la bandeja de extensión del alimentador superior de documentos.

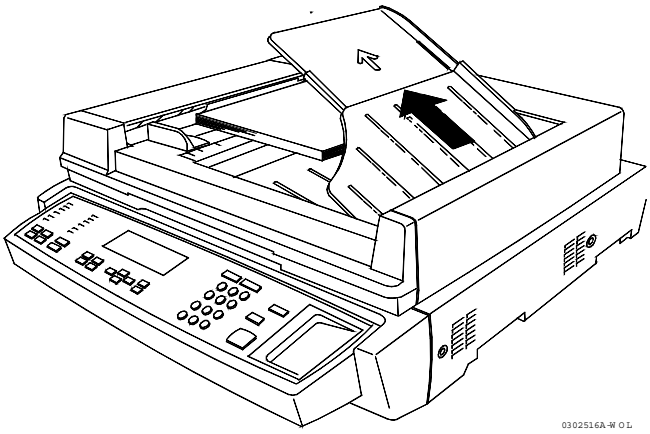

PRECAUCIÓN

Cuando use el alimentador de documentos, preste atención a las siguientes precauciones:

- No presione los originales cuando use el alimentador de documentos; esto puede producir un atasco de papel.
- No apile más de 30 hojas en el alimentador superior de documentos. No coloque objetos sobre el alimentador superior de documentos. Ambas prácticas pueden producir un atasco de papel.

El alimentador de documentos acepta todo tamaño de papel entre 8,5 pulgadas x 11 pulgadas o B5 (182 mm x 257 mm) y 11 pulgadas x 17 pulgadas y A3 (297 mm x 420 mm). El alimentador de documentos acepta todo peso de papel entre 38 g/m^2 y 128 g/m^2 o entre 10 lb. y 34 lb. Para copiar un original que no tenga estas especificaciones, debe usar el cristal.

Para información específica sobre las regulaciones de papel para el alimentador de documentos, consulte el capítulo Datos técnicos.

El alimentador de documentos no acepta trabajos con tamaños de papel mezclados.

Hacer una copia

Para realizar una copia con la DocuColor 2006, lleve a cabo los siguientes pasos:

1. Si la copiadora/impresora está en modo de impresora, pulse el botón Copia.
2. Pulse el botón Cancelar todo para restaurar todos los valores prefijados.

Las opciones para todas las funciones de copia no aparecen en la pantalla principal. Las opciones de funciones se pueden modificar respecto del trabajo de copia anterior. Pulse el botón Cancelar todo para asegurarse de que todas las funciones de copia estén en los valores prefijados.

3. Coloque los originales en el cristal de documentos o en el alimentador de documentos.
4. Seleccione la cantidad de copias deseada usando el teclado numérico. Si introduce el número incorrecto, pulse el botón Cancelar **(C)**.
5. Pulse el botón Inicio.

Para instrucciones sobre cómo aplicar funciones de copia adicionales, vaya al capítulo Funciones de copia.

22 Funciones de copia

Las siguientes funciones de copia están disponibles en la copiadora/impresora DocuColor 2006:

- Opciones de Reducción/ Ampliación
- Opciones de Suministro de papel
- Opciones de Tipo de original
- Opciones de Más claro/Más oscuro
- Ajuste de calidad
- Funciones avanzadas

Este capítulo brinda información detallada sobre el uso de cada una de estas funciones.

Reducción/Ampliación

La función Reducción/Ampliación permite aumentar o reducir el tamaño de la imagen original en su copia. Si selecciona un porcentaje de Reducción/Ampliación en el panel de control de la copiadora se especifica un cambio deseado en el tamaño de la imagen original.

Las siguientes opciones de Reducción/Ampliación están disponibles en su copiadora/impresora DocuColor 2006:

- 100 %: la imagen de la copia será del mismo tamaño que la imagen original.
- % Auto: la copiadora/impresora DocuColor 2006 detecta automáticamente el tamaño del documento original. Después de seleccionar el tamaño del papel de copia deseado, la copiadora/impresora reduce o amplia la imagen para ajustarla al papel de la copia.

- % prefijado - las opciones de % prefijado aparecen en el panel de control de la copiadora. La copiadora/impresora determina automáticamente el tamaño de la copia basándose en el porcentaje de reducción o ampliación seleccionado.

  Las siguientes tablas enumeran las opciones de % prefijado disponibles en la DocuColor 2006 y la manera en que cada porcentaje afecta a determinados tamaños de papel.

Porcentaje	Tamaños de papel
64%	11 x 17 pulg → 8,5 x 11 pulg
78%	8,5 x 14 pulg → 8,5 x 11 pulg
129%	8,5 x 11pulg → 11 x 17 pulg
154%	5,5 x 8,5 pulg → 8,5 x 14 pulg
200%	5,5 x 8,5 pulg → 11 x 17 pulg

Opciones de % prefijado de EE.UU.

Porcentaje	Tamaños de papel
70 %	A3 → A4
81%	B4 → A4
86%	A3 → B4; A4 → B5
115%	B4 → A3; B5 → A4
141%	B5 → B4

Opciones de % prefijado internacionales

- Opciones de porcentaje manual: las flechas de zoom permiten establecer un porcentaje de zoom manual entre 25% y 400%. El porcentaje de zoom manual aparece en la pantalla de la copiadora.

Uso de la función Reducción/Ampliación

Siga los pasos para hacer copias utilizando la función Reducción/Ampliación:

1. Si la DocuColor 2006 está en el modo de impresora, pulse el botón **Copia** para entrar en el modo de copia.
2. Pulse el botón **Cancelar todo** para restaurar los valores prefijados.
3. Coloque el original sobre el cristal de documentos o en el alimentador de documentos.

Para más información sobre la colocación de documentos sobre el cristal de documentos o utilizando el alimentador de documentos, vaya al capítulo Funciones básicas.

4. Lleve a cabo una de las siguientes funciones:
   - Use las flechas de reducción/ampliación para seleccionar 100% para obtener una copia que sea del mismo tamaño que el documento original.
   - Use las flechas de reducción/ampliación para seleccionar Auto %.
   - Use las flechas de reducción/ampliación para seleccionar un porcentaje prefijado de reducción/ampliación.
   - Use las flechas de zoom para seleccionar un porcentaje manual de de reducción o ampliación.

Puede introducir cualquier porcentaje entre 25 % y 400 %.

5. Si selecciona Auto%, seleccione el suministro de papel deseado.

No puede usar la función suministro de papel Auto con la opción Auto% para Reducción/Ampliación. Debe introducir un suministro de papel específico al usar la opción Auto% para Reducción/Ampliación. Para más información sobre la función Suministro de papel, vea la siguiente sección.

No puede seleccionar un valor de ampliación superior a 100% cuando esté seleccionado Auto. papel. Debe seleccionar un tamaño de papel.

6. Seleccione la cantidad de copias deseada con el teclado numérico.
7. Pulse el botón **Inicio**.

Suministro de papel

La función Suministro de papel permite seleccionar el papel deseado para sus copias.

Las siguientes opciones de Suministro de papel están disponibles en la DocuColor 2006:

- Auto: la copiadora/impresora determina automáticamente el tamaño del original y el suministro de papel adecuado. La copiadora/impresora toma el papel de copia adecuado de la bandeja de papel 1, 2 o 3.
- Bandejas de papel 1, 2 y 3: esta opción de Suministro de papel permite seleccionar la bandeja de papel con el tamaño de papel deseado.

Si selecciona Bandeja de papel 1, 2 o 3 junto a la opción Auto% para Reducción/Ampliación, la DocuColor 2006 adapta la imagen del original al tamaño de papel de copia deseado. Encontrará más información sobre el uso de la función Reducción/Ampliación al comienzo de este capítulo.

- Bandeja especial: esta opción permite colocar el papel de copia deseado en la bandeja especial. Use este método al copiar originales en transparencias, etiquetas, sobres, postales y otros tipos de papel no convencionales.

Encontrará más información sobre el uso de la bandeja especial más adelante, en este capítulo.

Uso de las Bandejas de papel 1, 2 y 3

Use el siguiente procedimiento para hacer copias con las bandejas de papel 1, 2 o 3:

Para obtener instrucciones sobre cómo cargar las bandejas de papel 1, 2 o 3, vea el capítulo “Configuración de la DocuColor 2006”.

1. Si la DocuColor 2006 está en el modo de impresora, pulse el botón **Copia** para entrar en el modo de copia.
2. Pulse el botón **Cancelar todo** para restaurar todos los valores prefijados.
3. Coloque el original sobre el cristal de documentos o en el alimentador de documentos.

Para mayor información sobre cómo colocar documentos originales, vaya al capítulo “Funciones Básicas”.

4. Use las flechas de suministro de papel para seleccionar una de las siguientes opciones:
   - Auto

No puede usar la función suministro de papel Auto con la opción Auto% para Reducción/Ampliación. Debe seleccionar un porcentaje específico de reducción/ampliación. Encontrará información sobre la función Reducción/Ampliación al comienzo de este capítulo.

   - Bandeja 1
   - Bandeja 2
   - Bandeja 3

Si no hay papel en la bandeja de papel, aparece el mensaje "Agregue papel en bandeja X" en la pantalla de la copiadora, donde "X" es la bandeja seleccionada. Para información sobre cómo cargar la bandeja de papel, vea el procedimiento "Colocación del papel en la bandeja del papel" del capítulo "Configuración de la DocuColor 2006".

5. Seleccione el número de copias deseado usando el teclado numérico.
6. Pulse el botón **Inicio**.

Uso de la bandeja especial

Use la bandeja especial para copiar en papeles de tamaño o peso no convencional, tales como postales, transparencias o sobres.

Colocación de papel en la bandeja especial

Use el siguiente procedimiento para colocar papel en la bandeja especial:

1. Baje la bandeja especial.

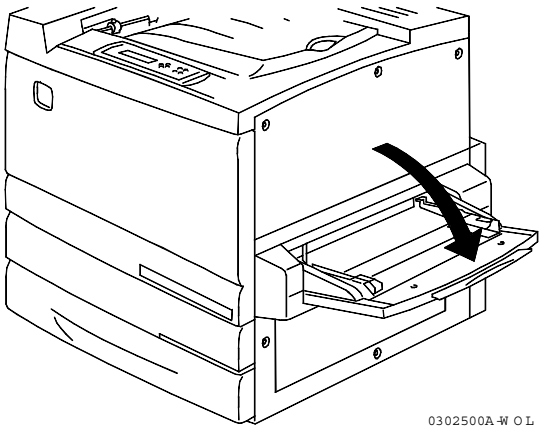

2. Lleve a cabo una de las siguientes opciones:
   - Si coloca papel A3 de tamaño grande, asegúrese de que la guía de papel verde azulada de la izquierda esté abajo y trabada.
   - Si coloca cualquier otro tamaño de papel, levante la guía de papel verde azulada de la izquierda.

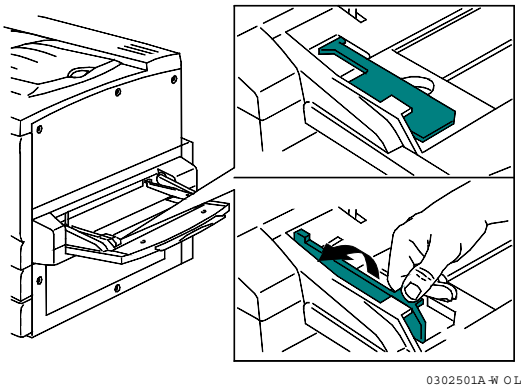

3. Deslice la guía de papel de la derecha hasta el extremo derecho.

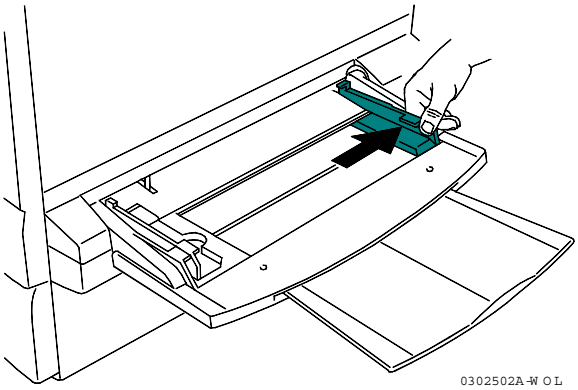

4. Si imprime en papel más largo, deslice hacia afuera el extensor de la bandeja.

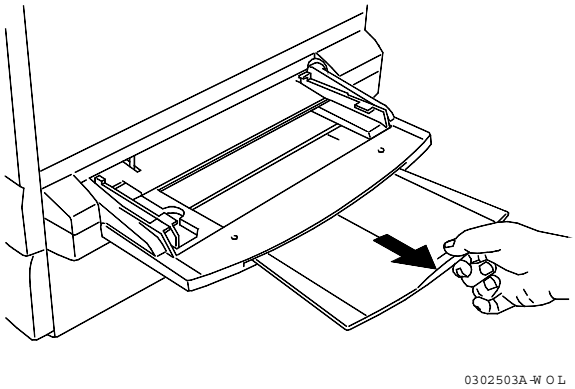

5. Inserte el papel de copia en la bandeja especial. Coloque el borde izquierdo del papel de copia contra la guía de papel izquierda.

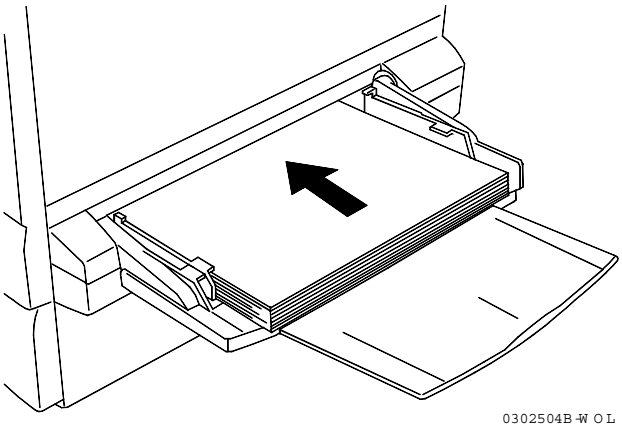

Siga estas pautas generales para minimizar los atascos de papel en la bandeja especial:

- *No use papel que esté doblado, arrugado o curvado.*
- *No coloque más hojas de las que entren con facilidad debajo del tope de la guía del papel.*
- *Cuando sea posible, coloque papel para alimentación por borde largo.*

6. Deslice la guía de papel de la derecha hasta que quede contra el papel.

Si empuja demasiado la guía de papel contra el papel puede provocar un atasco de papel.

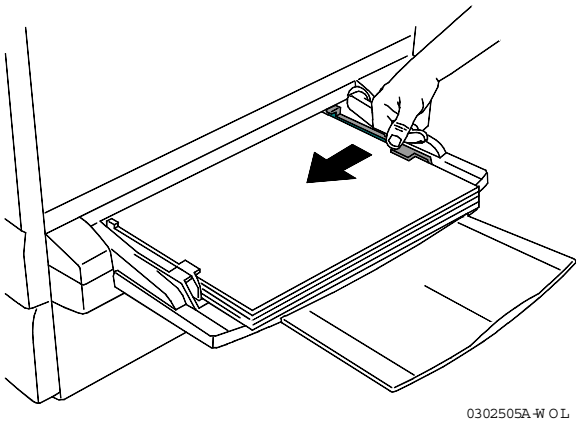

Cuando coloque papel en la bandeja especial por primera vez, la pantalla de selección de papel de la bandeja especial aparecerá automáticamente en la pantalla de la copiadora. Para más instrucciones sobre el uso de la bandeja especial, vea el procedimiento “Hacer una copia utilizando la bandeja especial”.

Colocación de transparencias en la bandeja especial

Las transparencias pueden alimentarse solamente con la bandeja especial o la bandeja de transparencias opcional que va en la posición de la bandeja 1. Use solamente las transparencias especificadas en la *Lista de materiales sugeridos para la DocuColor 2006.*

No deje transparencias en la bandeja especial porque puede acumularse la estática y provocar un atasco. Asegúrese de retirar las transparencias al finalizar el trabajo.

Use el siguiente procedimiento para colocar transparencias en la bandeja especial:

1. Airee las transparencias de a pocas por vez para separarlas y evitar la estática.
2. Introduzca las transparencias en la bandeja especial hasta que toquen la ranura de alimentación. Deslice la guía de papel de la derecha contra las transparencias.

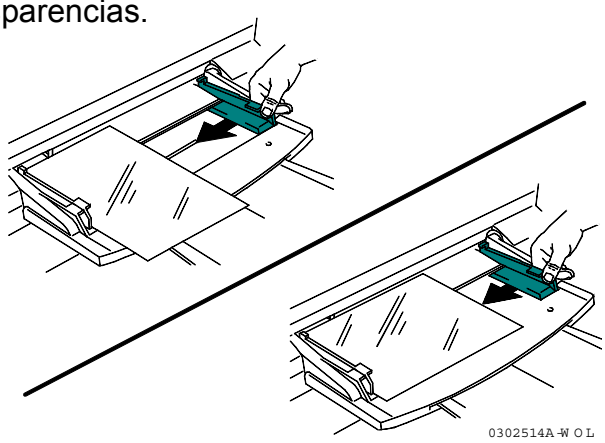

Colocación de postales en la bandeja especial

Las postales deben alimentarse a través de la bandeja especial.

Al imprimir en el reverso de postales pre-impresas, asegúrese de que no estén dobladas. Para evitar atascos de papel, alise cada doblez con la mano antes de imprimir.

Use el siguiente procedimiento para colocar postales en la bandeja especial:

1. Coloque una postal en la bandeja especial con la cara impresa hacia arriba.
2. Ajuste las guías de papel para sujetar con firmeza la pila de postales.

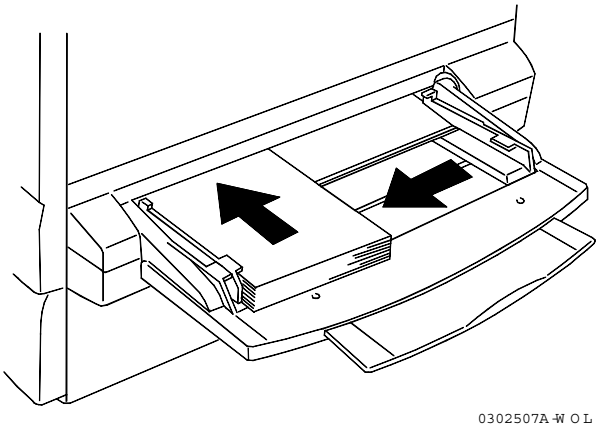

*Use la función **Reducción/Ampliación** para copiar imágenes más grandes en una postal.*

Colocación de sobres en la bandeja especial

Todos los sobres deben alimentarse con la bandeja especial. Abra los sobres y colóquelos, uno por uno, en la bandeja especial como se indica más abajo.

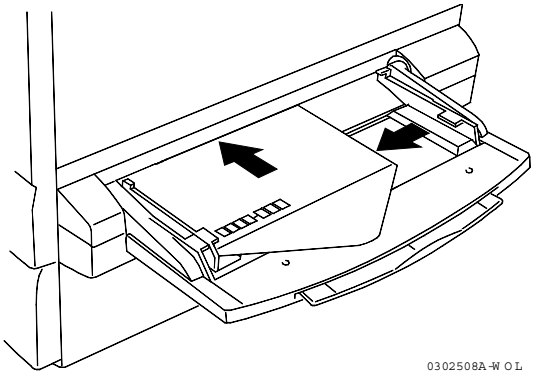

Siga estas pautas generales al imprimir sobres para minimizar la posibilidad de atascos y otros problemas:

- *No use sobres que tengan cintas autoadhesivas. Si usa un sobre con cierre con pegamento, asegúrese de que esté seco antes de usarlo.*
- *Solo use sobres horizontales (de más de 90 mm de ancho y de más de 143 mm de largo, abiertos). No se pueden utilizar sobres de tipo vertical.*
- *Introduzca sobres con la lengüeta hacia afuera y el lado con pegamento hacia abajo.*
- *Los sobres de mala calidad pueden arrugarse y no imprimirse adecuadamente.*

Hacer una copia utilizando la bandeja especial

Use el siguiente procedimiento para hacer una copia utilizando la bandeja especial:

1. Si la DocuColor 2006 está en el modo de impresora, pulse el botón **Copia** para entrar en el modo de copia.
2. Pulse el botón **Cancelar todo** para restaurar los valores prefijados.
3. Coloque los originales sobre el cristal de documentos o en el alimentador de documentos.

Para más información sobre la colocación de originales sobre el cristal de documentos o usando el alimentador de documentos, consulte la sección Funciones básicas.

4. Use los botones de suministro de papel para seleccionar la bandeja especial. La pantalla de selección de bandeja especial aparece en la pantalla de la copiadora.
5. Use las flechas para seleccionar una de las siguientes opciones:
   - Cara 1 si imprime en uno de los siguientes tipos de papel y el papel no está impreso:
     - Normal
     - Transparencia
     - Etiqueta
     - Postal (Pstal)
     - Revestido
     - Brillante
     - Grueso
   - Cara 2 si imprime en uno de los siguientes tipos de papel y el papel ya está impreso.
     - Normal
     - Postal
     - Revestido
     - Brillante
     - Grueso

Use la opción Cara 2 para crear una copia a 2 caras en forma manual.

AVISO

Si en la bandeja especial coloca papel que ya fue impreso en un lado con otra copiadora puede dañar la DocuColor 2006 debido a las diferencias de temperatura de secado del tóner y a las especificaciones químicas. Se recomienda que cree copias manuales a 2 caras usando únicamente papel impreso en la DocuColor 2006.

6. Pulse el botón **Seleccionar**. En la pantalla de la copiadora aparece la selección del Tamaño de papel.
7. Use las flechas para seleccionar el tamaño de papel colocado en la bandeja especial.
8. Pulse el botón **Seleccionar**. En la pantalla de la copiadora aparece el Menú principal. La bandeja especial, junto con el papel de copia seleccionado, aparecerá bajo la opción Suministro de papel.
9. Introduzca la cantidad de copias deseadas con el teclado numérico.
10. Pulse el botón **Inicio**.

Modo color

La función Modo color permite definir las especificaciones de color para sus copias.

En la copiadora/impresora DocuColor 2006, están disponibles las siguientes opciones de Modo color:

- Auto: la copiadora/impresora detecta automáticamente si el original es de color o blanco y negro.

  Los documentos que se detectan como de color se copian en el modo Texto/Foto. Los documentos que se detectan como blanco y negro se copian en el modo Texto.

- Negro: la copiadora/impresora usa solamente tóner negro para crear la copia. Las siguientes opciones de Modo color están disponibles en el modo color Negro:
  - Texto: use esta opción cuando el original es blanco y negro y solo contiene texto.
  - Texto/Foto: use esta opción cuando el original es blanco y negro y contiene tanto texto como fotografías impresas.
  - Foto: use esta opción cuando el original sea una fotografía en blanco y negro.

- Color: la copiadora/impresora usa todos los cartuchos de tóner para hacer copias a todo color. Las siguientes opciones de tipo de original están disponibles en el modo Cuatricromía:
    - Texto/Foto: use esta opción cuando el original consiste de texto en color y fotografías o texto en color y una foto de una revista o diario.
    - Foto impresa: use esta opción cuando el original sea una fotografía de una revista o diario.
    - Foto: use esta opción cuando el documento original sea una fotografía original (negativos, fotografías reveladas), no una fotografía impresa.
- A 2 colores: use esta opción para obtener copias a dos colores, negro y uno de los siguientes:
    - Rojo
    - Verde
    - Azul
    - Amarillo
    - Púrpura
    - Marrón
    - Amarillo verde (AmarVde)
    - Celeste
    - Rosa

Uso de la función Modo color

Siga estos pasos para hacer una copia usando la función Modo color:

1. Si la DocuColor 2006 está en modo de impresora, pulse el botón **Copia** para entrar en el modo de copia.
2. Pulse el botón **Cancelar todo** para restaurar los valores prefijados.
3. Coloque el original sobre el cristal de documentos o en el alimentador de documentos.

Para mayor información sobre la colocación de originales sobre el cristal de documentos y el uso del alimentador de documentos, vaya a la sección Funciones básicas.

4. Pulse el botón **Tipo de original**. En la pantalla de la copiadora aparece la selección del Modo color.
5. Use las flechas para seleccionar una de las siguientes opciones:
   - Auto
   - Negro
   - Color
   - 2 Color
6. Pulse el botón **Seleccionar**.
7. Si selecciona el Modo color Auto, salte al paso 8. Si seleccionó el modo Negro, el modo Color o el modo 2 Color, lleve a cabo una de las siguientes opciones:
   - Para el modo Negro, use las flechas para seleccionar el tipo original como Texto, Texto/Foto o Foto.
   - Para el modo Color, use las flechas para seleccionar el tipo de original como Texto/Foto, Foto impresa o Foto en color.
   - Para el Modo a 2 Colores, use las flechas para seleccionar el color que desee imprimir con negro, Rojo, Verde, Azul, Amarillo, Púrpura, Marrón, Amarillo verde (AmarVde), Celeste o Rosa.
8. Pulse el botón **Seleccionar**. En la pantalla de la copiadora aparecerá la selección del modo de copia.
9. Pulse el botón **Salir**. En la pantalla de la copiadora aparece el menú principal. En la pantalla principal aparece el ajuste de Modo color.
10. Introduzca la cantidad de copias deseada usando el teclado numérico.
11. Pulse el botón **Inicio**.

Más claro/Más oscuro

La función Más claro/Más oscuro permite ajustar la densidad general de las copias. Esta función ofrece una opción de contraste Auto y cinco niveles para claro/oscuro.

Cuando se selecciona la opción Auto, la copiadora/impresora determina automáticamente la densidad del original. Después, la copiadora/impresora ajusta los niveles de densidad de las copias para optimizar la calidad de la imagen.

Uso de la función Más claro/Más oscuro

Siga estos pasos para hacer copias con la función Más claro/Más oscuro:

1. Si la DocuColor 2006 está en el modo de impresora, pulse el botón **Copia** para entrar en el modo de copia.
2. Pulse el botón **Cancelar todo** para restaurar los valores prefijados.
3. Coloque el original sobre el **cristal de documentos** o en el **alimentador de documentos**.

Para más información sobre la colocación de originales sobre el cristal de documentos y en el alimentador de documentos, vea el capítulo Funciones básicas.

4. Pulse el botón **Más claro/Más oscuro**. En la pantalla de la copiadora aparece la selección de densidad de copia.
5. Lleve a cabo una de las siguientes opciones:
   - Use la flecha ascendente para pasar del modo automático de selección de densidad al modo manual.
   - Use las flechas derecha e izquierda para seleccionar una de las opciones finas de densidad de copia entre Oscuro y Claro en el modo manual.
   - Use la flecha hacia abajo y arriba para volver al modo automático desde la selección del modo manual.
6. Pulse el botón **Seleccionar**. La pantalla de la copiadora regresa al menú principal.
7. Introduzca la cantidad deseada de copias usando el teclado numérico.
8. Pulse el botón **Inicio**.

Ajuste de calidad

La función Ajuste de calidad permite ajustar las siguientes funciones:

- Nitidez: para ajustar la nitidez de línea de sus copias.

Para copiar detalles, use una nitidez de línea más oscura. Para obtener más suavidad, use un ajuste más claro.

- Nivel de color: para ajustar la cantidad de color de las copias.
- Máscara de fondo: para que las imágenes impresas no deseadas del fondo de un original no aparezcan en las copias.

La opción Supresión de fondo sirve para copiar artículos de diarios y/o revistas porque evita que la imagen impresa en el anverso de la página aparezca en las copias.

Uso de la opción Nitidez

Siga estos pasos para hacer copias usando la opción Nitidez:

1. Si la DocuColor 2006 está en el modo de impresora, pulse el botón **Copia** para entrar en el modo de copia.
2. Pulse el botón **Cancelar todo** para restaurar los valores prefijados.
3. Coloque el original sobre el cristal de documentos o en el alimentador de documentos.

Para más información sobre la colocación de originales sobre el cristal de documentos y el uso del alimentador de documentos, vea el capítulo de Funciones básicas.

4. Pulse el botón **Ajuste de calidad**. En la pantalla de la copiadora aparece la selección de Ajuste de calidad.
5. Use los botones para seleccionar la opción Nitidez.
6. Pulse el botón **Seleccionar**. La selección de Nitidez aparece en la pantalla de la copiadora.
7. Use las flechas para seleccionar un nivel de nitidez entre Más claro y Más oscuro.

Un nivel de nitidez más claro produce líneas más suaves. Un nivel de nitidez más oscuro produce líneas más marcadas.

8. Pulse el botón **Seleccionar**. La selección de Ajuste de calidad aparece en la pantalla de la copiadora.
9. Pulse el botón **Salir**. En la pantalla de la copiadora aparecer la pantalla principal**.**
10. Introduzca la cantidad de copias deseada usando el teclado numérico.
11. Pulse el botón **Inicio**.

Uso de la opción Nivel de color

Siga estos pasos para hacer una copia usando la opción Nivel de color:

1. Si la DocuColor 2006 está en el modo de impresora, pulse el botón **Copia** para entrar en el modo de copia.
2. Pulse el botón **Cancelar todo** para restaurar los valores prefijados.
3. Coloque el original sobre el cristal de documentos o en el alimentador de documentos.

Para más información sobre la colocación de originales sobre el cristal de documentos y el uso del alimentador de documentos, vea el capítulo Funciones básicas.

4. Pulse el botón **Ajuste de calidad**. La selección de Ajuste de calidad aparece en la pantalla de la copiadora.
5. Use las flechas para seleccionar la opción del Nivel de Color.
6. Pulse el botón **Seleccionar**. En la pantalla de la copiadora aparece la selección del Nivel de Color.
7. Use las flechas para seleccionar un nivel de color entre Más claro y Más oscuro.

Un nivel de color más claro produce colores pálidos y débiles. Un nivel de color más oscuro produce colores más brillantes y fuertes.

8. Pulse el botón **Seleccionar**. La selección de Ajuste de calidad aparece en la pantalla de la copiadora.
9. Pulse el botón **Salir**. En la pantalla de la copiadora aparece la pantalla principal.
10. Introduzca la cantidad deseada de copias usando el teclado numérico.
11. Pulse el botón **Inicio**.

Uso de la opción Máscara de fondo

Siga estos pasos para hacer copias usando la opción Máscara de fondo:

1. Si la DocuColor 2006 está en el modo de impresora, pulse el botón **Copia** para entrar en el modo de copia.
2. Pulse el botón **Cancelar todo** para restaurar los valores prefijados.
3. Coloque el original sobre el cristal de documentos o en el alimentador de documentos.

Para más información sobre la colocación de originales sobre el cristal de documentos y el uso del alimentador de documentos, vea al capítulo Funciones básicas.

4. Pulse el botón **Ajuste de calidad**. La selección de Ajuste de calidad aparece en la pantalla de la copiadora.
5. Use las flechas para seleccionar la opción Máscara de fondo.
6. Pulse el botón **Seleccionar**. En la pantalla de la copiadora aparece la selección de Máscara de fondo.
7. Use las flechas para seleccionar Activado para activar la supresión de fondo o para seleccionar Desactivado para apagar la supresión de fondo.
8. Pulse el botón **Seleccionar**. En la pantalla de la copiadora aparece la selección de Ajuste de calidad.
9. Pulse el botón **Salir**. En la pantalla de la copiadora aparece la pantalla principal.
10. Introduzca la cantidad de copias deseada usando el teclado numérico.
11. Pulse el botón **Inicio**.

Funciones avanzadas

La opción Funciones avanzadas incluye:

- Salida: para cambiar la bandeja a donde se envían las copias. La opción puede ajustarse a Bandeja de salida, la bandeja de la izquierda, o Bandeja superior, la bandeja de arriba de la impresora a donde se envían los trabajos impresos.
- Si cuenta con la opción Clasificador/Apilador, hay otras selecciones de salida disponibles. Consulte la sección *Determinación de la salida con el Clasificador/Apilador opcional* para obtener más información.
- Borrar: para establecer un valor de borrado de 0 — 50 mm para las siguientes dimensiones de las copias:
  - Horiz.
  - Vert.
  - Central

La copiadora/impresora DocuColor 2006 crea automáticamente un borde de 4 mm en cada copia. Esta no es una función de borrado y no se puede eliminar.

- A 2 caras: para producir copias a dos caras, copias con imágenes en el frente y el reverso, a partir de copias a una cara. Las siguientes opciones de orientación están disponibles para la función a 2 caras:
  - Vertical: para que las imágenes giren por el borde largo de la copia.
  - Horizontal: para que las imágenes giren por el borde corto de la copia.
- 2 en 1: para copiar dos imágenes en una sola página. Las siguientes posiciones de imágenes están disponibles para la función 2 en 1:
  - Sí (I→D): para colocar imágenes en orden de izquierda a derecha.
  - Sí (D→I): para colocar imágenes en orden de derecha a izquierda.

No puede usar la función 2 en 1 con lo siguiente:

- *Opción a 2 caras*
- *Opción de suministro de papel Auto*
- *Opción Reducción/Ampliación Auto*

La función a 2 caras y la función 2 en 1 solo están disponibles si tiene un alimentador de documentos.

Uso de la opción Salida

Use el siguiente procedimiento para hacer copias utilizando la opción Salida:

1. Si la DocuColor 2006 está en el modo de impresora, pulse el botón **Copia** para entrar en el modo de copia.
2. Pulse el botón **Cancelar todo** para restaurar los valores prefijados.
3. Coloque el original sobre el cristal de documentos o en el alimentador de documentos.

Para más información sobre la colocación de originales sobre el cristal de documentos y el uso del alimentador de documentos, vea el capítulo Funciones básicas.

4. Pulse el botón **Funciones avanzadas**. En la pantalla de la copiadora aparece la selección de Funciones avanzadas.
5. Use las flechas para seleccionar la opción Salida.
6. Pulse el botón **Seleccionar**. En la pantalla de la copiadora aparece la selección de destino Salida.
7. Use las flechas para seleccionar una de las siguientes opciones:
   - Bandeja salida para enviar las copias a la bandeja de salida del costado de la impresora.
   - Bandeja superior para enviar las copias a la bandeja de salida superior de la impresora.
   - Selecciones de Clasificador/Apilador si la opción está disponible. Vea la sección *Determinación de la salida con el Clasificador/Apilador opcional*.
8. Pulse el botón **Seleccionar**. En la pantalla de la copiadora aparece la selección Funciones avanzadas.
9. Pulse el botón **Salir**. En la pantalla de la copiadora aparece la pantalla principal.
10. Introduzca la cantidad de copias deseada usando el teclado numérico.
11. Pulse el botón **Inicio**.

Determinación de la salida con el Clasificador/Apilador opcional

Las funciones del Clasificador/Apilador solo están disponibles para trabajos de copia. Se dispondrá de una total funcionalidad cuando tenga instalado el alimentador de documentos automático optativo.

1. Seleccione el botón **Copia** en el panel de control de la copiadora para entrar en el Modo de copia.
2. Seleccione el botón **Funciones avanzadas**.
3. Seleccione la opción **Salida**.
4. Seleccione una de las siguientes opciones:

El papel 12 x 18 (A3 OV) no se puede enviar al clasificador/apilador.

- **Band. salida (prefijada)**: se puede enviar hasta 100 hojas de copia en la bandeja de salida de copias superior sin clasificar.

  Ejemplo: tres copias de un trabajo de tres hojas a una cara se colocarán en el orden 3-3-3, 2-2-2, 1-1-1, con la hoja 1 arriba.

- **Alta capacid.**: se puede apilar hasta 500 hojas en la bandeja de alta capacidad inferior del clasificador. Cuando la bandeja de salida de alta capacidad está llena, aparece un mensaje.

  Ejemplo: cien copias de un trabajo de tres hojas a una cara se colocarán de modo que 100 copias de la hoja 3 salgan primero, seguidas de 100 copias de la hoja 2 y 100 copias de la hoja 1, con la hoja 1 arriba. .

Solo se pueden clasificar y apilar los trabajos con papel normal. Las transparencias, el papel grueso, las tarjetas u otro tipo de papel especial debe enviarse a la bandeja de salida o a la bandeja de alta capacidad.

- **Clasif. (juego)**: se pueden clasificar hasta 30 hojas en un máximo de 10 juegos y se envían a las bandejas de clasificación.

  Ejemplo: tres copias de un trabajo de tres hojas a una cara se colocarán en el orden 3-2-1 en cada una de las tres bandejas superiores (la página 3 se copia primero y se coloca al final de la pila). El orden final que aparecerá será 1-2-3, con la hoja 1 arriba.

- **Apil. (por pág.)**: se pueden colocar hasta 30 hojas de una misma página (hasta 10 páginas) en cada una de las 10 bandejas clasificadoras. Si el juego tiene más de 10 páginas, las copias adicionales se enviarán a la bandeja de alta capacidad.

  Ejemplo: tres copias de un trabajo de tres hojas a una cara se enviarán con todas las copias de la página 3 a la bandeja 3, todas las copias de la página 2 a la bandeja 2 y todas las copias de la página 1 a la bandeja 1.

5. Pulse **Seleccionar**, después **Salir** para seguir programando el trabajo.
6. Después de que se complete el trabajo, seleccione el botón **Cancelar todo** para que los valores vuelvan a ser los prefijados.

Uso de la opción Borrar

Use el siguiente procedimiento para hacer una copia utilizando la opción Salida:

1. Si la DocuColor 2006 están en modo de impresora, pulse el botón **Copia** para entrar en el modo de copia.
2. Pulse el botón **Cancelar todo** para restaurar los valores prefijados.
3. Coloque el original sobre el cristal de documentos o en el alimentador de documentos.

Para más información sobre la colocación de originales sobre el cristal de documentos y el uso del alimentador de documentos, vea el capítulo Funciones básicas.

4. Pulse el botón **Funciones avanzadas**. La selección Funciones avanzadas aparece en la pantalla de la copiadora.
5. Use las flechas para seleccionar la opción Borrar.
6. Pulse el botón **Seleccionar**. En la pantalla de la copiadora aparece la selección Borrar.
7. Use las flechas para seleccionar una de las siguientes opciones:
   - Activado para activar la función Borrar.
   - Desactivado para desactivar la función Borrar.
8. Pulse el botón **Seleccionar**. Ocurre una de las siguientes cosas:
   - Si seleccionó Desactivado, las selecciones de Funciones avanzadas van a volver a aparecer en la pantalla de la copiadora. Salte al paso 10.
   - Si seleccionó Activado, la selección del valor Borrar aparece en la pantalla de la copiadora. Use las flechas para seleccionar una dimensión de borrado. Use el teclado numérico para introducir un valor de borrado entre 0 mm y 50 mm.

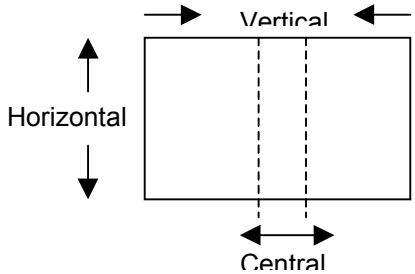

*Si introduce un valor incorrecto, pulse el botón Cancelar (**C**) para borrarlo.*

9. Pulse el botón **Seleccionar**. En la pantalla de la copiadora aparece la selección Funciones avanzadas.
10. Pulse el botón **Salir**. En la pantalla de la copiadora aparece la pantalla principal.
11. Introduzca la cantidad de copias deseada usando el teclado numérico.
12. Pulse el botón **Inicio**.

Si introduce dos valores y desea cambiar el primero, debe salir y después regresar para realizar el cambio deseado.

Uso de la función a 2 caras

Use el siguiente procedimiento para hacer una copia usando la función a 2 caras:

1. Si la DocuColor 2006 está en modo de impresora, pulse el botón **Copia** para entrar en el modo de copia.
2. Pulse el botón **Cancelar todo** para restaurar los valores prefijados.
3. Coloque los originales en el alimentador de documentos.

Debe usar el alimentador de documentos para crear una copia a 2 caras. Para más información sobre la colocación de originales en el alimentador de documentos, vea el capítulo Funciones básicas.

4. Pulse el botón **Funciones avanzadas**. En la pantalla de la copiadora aparece la selección Funciones avanzadas.
5. Use las flechas para seleccionar la opción a 2 caras.
6. Pulse el botón **Seleccionar**. La selección a 2 caras aparece en la pantalla de la copiadora.

7. Use las flechas para seleccionar una de las siguientes opciones:
   - Desactivado para desactivar la función a 2 caras.
   - Encuadernado por borde largo para que las imágenes giren por el borde largo de la copia. Esta opción imprime la parte superior de la imagen de la cara 1 de borde largo en el mismo borde de la página que la parte superior de la imagen de la cara 2. En los documentos Verticales, esta función crea un efecto de libro. En los documentos Horizontales, crea un efecto horizontal.
   - Encuadernado por borde corto para que las imágenes giren por el borde corto de la copia. Esta opción imprime la parte superior de la imagen de la cara 1 en el borde opuesto al que se utiliza para imprimir la parte superior de la imagen de la cara 2. En los documentos Verticales, esta opción crea un efecto de calendario. En los documentos Horizontales, esto crea un efecto de libro.

La pantalla de la copiadora muestra un mensaje de error si la función 2 en 1 está activada cuando intenta activar la función a 2 caras. Para obtener información sobre el uso de la función 2 en 1, vea “Uso de la función 2 en 1”.

8. Pulse el botón **Seleccionar**. Ocurrirá una de las siguientes cosas:
   - Si seleccionó Desactivado, en la pantalla de la copiadora aparece la selección Funciones avanzadas. Salte al paso 12.
   - Si seleccionó Vertical u Horizontal, se mostrará la cantidad de copias en la pantalla de la copiadora.
9. Use las flechas, seleccione una de las siguientes opciones:
   - Número: para introducir manualmente la cantidad de originales.
   - Contar autom.: para que la copiadora detecte la cantidad de originales. Vaya al paso 12.
10. Use el teclado numérico, introduzca la cantidad de originales colocados en el alimentador de documentos.
11. Pulse el botón **Seleccionar.** La selección a 2 caras aparece en la pantalla de la copiadora.
12. Pulse el botón **Salir**. En la pantalla de la copiadora aparece la pantalla principal.
13. Introduzca la cantidad de copias deseada usando el teclado numérico.
14. Pulse el botón **Inicio**.

Uso de la opción 2 en 1

Use el siguiente procedimiento para hacer una copia utilizando la función 2 en 1:

1. Si la DocuColor 2006 está en modo de impresora, pulse el botón **Copia** para entrar en el modo de copia.
2. Pulse el botón **Cancelar todo** para restaurar los valores prefijados.
3. Coloque los originales en el alimentador de documentos con el borde largo del papel entrando primero al alimentador de documentos (Alimentación por borde largo).

Debe usar el alimentador de documentos para crear una copia 2 en 1. Para más información sobre la colocación de originales en el alimentador de documentos, vea el capítulo Funciones básicas.

4. Seleccione el Suministro de papel **y** el % R/A requerido. Más abajo aparece una lista de varios tamaños comunes. Use la función Zoom para determinar la mejor reducción para otros tamaños.

Original	Copia 2 en 1 deseada	Reducción
8,5 x 11 pulg. Vert.	8,5 x 11 pulg. Horizontal	64%
8,5 x 11 pulg. Vert.	11 x 17 pulg. Horizontal	100%
8,5 x 11 pulg. Vert.	11 x 14 pulg. Horizontal	75%
A4 Vertical	A4 Horizontal	70%
A4 Vertical	B4 Horizontal	86%
A4 Vertical	A3 Horizontal	100%

5. Coloque papel en la bandeja de papel con el borde corto hacia adelante (Alimentación por el borde corto).
6. Pulse el botón **Funciones avanzadas** para ver las selecciones de Funciones avanzadas en la pantalla de la copiadora.
7. Use las flechas para seleccionar la opción 2 en 1.
8. Pulse el botón **Seleccionar** para ver la selección 2 en 1 en la pantalla de la copiadora.

9. Use las flechas para seleccionar una de las siguientes opciones:
   - No para desactivar la función 2 en 1.
   - Si (I→D) para activar la función 2 en 1 y para colocar las imágenes de izquierda a derecha.
   - Si (D→I) para activar la función 2 en 1 y colocar las imágenes de derecha a izquierda.

La pantalla de la copiadora muestra un mensaje de error si está activada la función a 2 caras cuando intenta cambiar a la función 2 en 1. Para más información sobre le uso de la función a 2 caras, vea la sección "Uso de la función a 2 caras".

10. Pulse el botón **Seleccionar.**
    - Si seleccionó No, la selección Funciones avanzadas aparece en la pantalla de la copiadora. Vaya al paso 14.
    - Si seleccionó Si (I→D) o Si (D→I), en la pantalla de la copiadora aparece la selección de cantidad de hojas.
11. Utilizando las flechas, seleccione una de las siguientes opciones:
    - Número: para introducir manualmente la cantidad de originales.
    - Contar autom.: para que la copiadora detecte la cantidad de originales. Salte al paso 12.
12. Utilizando el teclado numérico, introduzca la cantidad de originales colocados en el alimentador de documentos.
13. Pulse el botón **Seleccionar**. La selección 2 en 1 aparece en la pantalla de la copiadora.
14. Pulse el botón **Salir**. En la pantalla de la copiadora aparece la selección Funciones avanzadas.
15. Pulse el botón **Salir** para volver a la pantalla principal.
16. Introduzca la cantidad de copias deseada usando el teclado numérico.
17. Pulse el botón **Inicio**.

La pantalla de la copiadora muestra un mensaje de error si la función Reducción/Ampliación está ajustada en Auto o si la función Suministro de papel está ajustada en Auto. Para más información sobre el uso de la función Reducción/Ampliación vea la sección "Uso de la función Reducción/Ampliación". Para más información sobre le uso de la función Suministro de papel, consulte la sección "Suministro de papel".

23 Modo de Utilidades

Utilice el botón Utilidades del panel de control de la copiadora para entrar en el modo de Utilidades en la DocuColor 2006. La función del modo de Utilidades brinda acceso a la información de contadores y a las funciones administrativas que permiten personalizar y brindar servicio a su copiadora.

La clave prefijada del administrador para las funciones de administración es 9999. Modifique esta clave en cuanto sea posible a fin de evitar que personal no autorizado entre en el menú Administrador y sus opciones.

Verificación de contadores

La función Verificación de contadores ofrece un informe estadístico de la cantidad de imágenes producidas en la DocuColor 2006. La pantalla de contadores de facturación muestra las siguientes cuentas de imágenes:

- **Cont. 1** muestra la cantidad total de impresiones y copias de imágenes en color.
- **Cont. 2** muestra la cantidad total de impresiones y copias de imágenes en blanco y negro.
- **Cont. 3** muestra la cantidad total de copias e impresiones realizadas hasta la fecha en la DocuColor 2006.

La función Verificación de contadores realiza un seguimiento del uso de su copiadora/impresora para que pueda cumplir correctamente con los requisitos de servicio y mantenimiento.

La función Verificación de contadores también realiza un seguimiento de los tipos de copias e impresiones realizados en la DocuColor 2006 para que pueda personalizar sus funciones de copia para esta finalidad.

Por ejemplo, si las lecturas del Contador 2 siempre son superiores a las lecturas del Contador 1, su copiadora/impresora se utiliza más para imágenes de color que para imágenes en blanco y negro. Puede modificar los ajustes prefijados para que coincidan con esta condición.

Para acceder a la pantalla Verificación de contadores realice el siguiente procedimiento:

1. Pulse el botón **Utilidades** en el panel de control de la copiadora para ver el menú principal Utilidades en la pantalla de la copiadora.
2. Con los botones de las flechas realce la opción **Contador**.
3. Pulse el botón **Seleccionar**. En la pantalla de la copiadora aparecerá la verificación de los contadores**.**
4. Para salir de la función Verificación de contadores, pulse el botón **Salir**. Aparecerá el menú principal Utilidades en la pantalla de la copiadora.
5. Pulse el botón **Utilidades** para salir del modo de Utilidades.

Funciones administrativas

Si entra en el modo de Utilidades, podrá alterar varias funciones de administración disponibles en la DocuColor 2006. Estas funciones incluyen:

- Prefijados de copia
- Color
- Ajuste Color Auto
- Detección tamaño documento
- Cambio de modo automático
- Tamaño del límite de juegos
- Prefijado temporizador
- Prefijado para sonido
- Clave de usuario
- Clave de administrador
- Información de la versión
- Autodiagnóst.
- Traslado del escáner

Para acceder al menú Funciones administrativas, realice el siguiente procedimiento:

1. Pulse el botón **Utilidades** del panel de control de la copiadora para ver el menú principal de Utilidades en la pantalla de la copiadora.
2. Con los botones de las flechas realce la opción **Menú Administ.**
3. Pulse el botón **Seleccionar**. En la pantalla de la copiadora se le solicitará la clave.

La clave prefijada para el administrador del sistema es 9999. Modifique la clave en cuanto sea posible para evitar que personal no autorizado acceda al menú Administrador y sus opciones. Si desea obtener indicaciones para cambiar la clave de administrador, consulte el procedimiento Clave de administrador

4. Con el teclado numérico, introduzca la clave de administrador. Los números se verán como asteriscos (*).

*Si comete un error al introducir la clave, pulse el botón **Cancelar (C)**.*

5. Una vez introducida la clave, aparece el menú Administrador en la pantalla de la copiadora.
6. Utilice los botones de las flechas para realzar la función deseada. Pulse el botón **Seleccionar** para ver las opciones de la función.

En las siguientes secciones se ofrece información específica sobre cada una de las funciones administrativas disponibles.

7. Para salir del menú Administrador, pulse el botón **Salir**. En la pantalla de la copiadora, aparece el menú principal Utilidades.
8. Para salir del modo de Utilidades, pulse el botón **Utilidades**.

Prefijados de copia

La DocuColor 2006 restaura automáticamente los ajustes prefijados de las funciones:

- al encender el equipo.
- al restaurar la energía después del modo Ahorro de energía.
- al pulsar el botón **Cancelar todo**.

Para cambiar los valores prefijados de las siguientes funciones, seleccione la opción Prefijados de copia desde el menú Administrador en el modo de Utilidades:

- **Papel:** esta opción le permite cambiar los valores prefijados para la función Suministro de papel.

  El valor prefijado de Suministro de papel puede establecerse en Auto, Bandeja 1, Bandeja 2 o Bandeja 3.

El valor prefijado de Suministro de papel no puede ser Auto si el valor prefijado de Reducción/Ampliación es Auto%.

- **R/A:** esta opción permite cambiar el valor prefijado de la función Reducción/Ampliación.

  El valor prefijado de Reducción/Ampliación puede establecerse en Auto%, 100% o en cualquiera de las opciones de %Prefijado enumeradas en el panel de control de la copiadora.

El valor prefijado de Reducción/Ampliación no puede ser Auto% si el valor prefijado del Suministro de papel es Auto.

- **Densidad:** esta opción permite cambiar el valor prefijado de la función Más claro/Más oscuro.

  El valor prefijado de Más claro/Más oscuro puede establecerse en Auto o en cualquiera de los cinco niveles de densidad para Más claro y Más oscuro.

- **Modo color:** esta opción permite cambiar el valor prefijado de la función Tipo de original.

  El valor prefijado Tipo de original puede programarse en una de la siguientes opciones:

  - Texto en negro
  - Texto/Foto negro
  - Foto en negro
  - Texto/Foto color
  - Foto impresa color
  - Foto en color
  - Auto

Resulta útil establecer un valor prefijado para la función modo color cuando la mayoría de los originales son del mismo tipo.

- **Salida:** esta opción permite cambiar la ubicación prefijada de Salida de las copias.

  El destino de Salida prefijado puede ajustarse a la Bandeja de salida o la Bandeja superior.

Los tipos de material de copia que no sean Normal se enviarán automáticamente a la bandeja de salida, aunque se haya seleccionado la bandeja superior. Las selecciones de salida adicionales están disponibles si la opción Clasificador/Apilador es parte de la configuración. Para mayor información, vea Determinación de la salida con el Clasificador/Apilador opcional de la sección Funciones de copia.

Todo papel alimentado desde la bandeja especial saldrá automáticamente por la bandeja de salida, aunque se haya fijado la bandeja superior como prefijada.

- **Borrar:** esta opción permite cambiar las medidas prefijadas de la función Borrar cuando está activada.

  Cada dimensión de la función Borrar puede ajustarse en un valor entre 0 y 50 mm. El nuevo valor es la medida prefijada para dicha dimensión cuando la función borrar está activada.

El valor prefijado para la opción Borrar es Desactivado. Si modifica las dimensiones, no fijará el valor prefijado a Activado; solo cambia los valores de las dimensiones prefijadas cuando la función Borrar está Activada.

Use el siguiente procedimiento para cambiar un ajuste de Prefijados de copia:

1. Pulse el botón **Utilidades** del panel de control de la copiadora para ver el menú principal Utilidades en la pantalla de la copiadora.
2. Con las flechas seleccione la opción Menú Administ.
3. Pulse el botón **Seleccionar.** En la pantalla de la copiadora se le solicitará la clave.
4. Con el teclado numérico, introduzca la clave de administrador. Los números aparecen como asteriscos (*).

*Si comete un error al introducir la clave, pulse el botón Cancelar **(C)**.*

5. Una vez introducida la clave correcta, aparece el menú Administrador en la pantalla de la copiadora.
6. Use las flechas para realzar la opción Prefijados de copia.
7. Pulse el botón **Seleccionar**. En la pantalla de la copiadora aparecerán los Prefijados de copia.
8. Usando las flechas seleccione la función para la que desea cambiar el valor prefijado.
9. Pulse el botón **Seleccionar**. Las selecciones de funciones aparecen en la pantalla de la copiadora.
10. Use las flechas para seleccionar un nuevo valor prefijado.

*Para cambiar el valor prefijado para la función Borrar, debe introducir una medida de borrado con el teclado numérico. Si introduce un número incorrecto, pulse el botón Cancelar **(C)** e introduzca el número correcto.*

11. Pulse el botón **Seleccionar**. La selección Prefijados de copia aparece en la pantalla de la copiadora. El nuevo valor prefijado aparece junto a la función correspondiente.
12. Para cambiar el valor prefijado de otra función, repita los pasos 8 a 11.
13. Pulse el botón **Salir**. El menú principal Utilidades aparece en la pantalla de la copiadora.
14. Para salir del modo de Utilidades, pulse el botón **Utilidades**.

Color

La opción de equilibrio de color cambia la densidad de tóner para los colores amarillo, magenta, cian y negro. Cada color se ajusta a una densidad alta, media o baja. Cada color tiene una opción de densidad para tres tipos de documentos: Texto/Foto, Foto impresa y Fotografía.

El ajuste de equilibrio de color es solo para copias. Cuando la máquina está en modo de impresora, los ajustes de color no afectan las copias.

Use el siguiente procedimiento para ajustar las opciones de Color:

1. Pulse el botón **Utilidades** para ver el menú principal Utilidades en la pantalla de la copiadora.
2. Usando las flechas seleccione la opción Menú Administ.
3. Pulse el botón **Seleccionar**. En la pantalla de la copiadora se le solicitará la clave.
4. Con el teclado numérico, introduzca la clave de administrador. Los números aparecen como asteriscos (*).

Si comete un error mientras introduce una clave, pulse el botón Cancelar.

5. Una vez introducida la clave correcta, aparece el menú Administrador en la pantalla de la copiadora.
6. Con las flechas, seleccione la opción Color.
7. Pulse el botón **Seleccionar**. En la pantalla de la copiadora, aparecen los tipos de color**.**
8. Usando las flechas**,** seleccione una de las siguientes opciones:
   - Texto/Foto
   - Foto impresa para documentos que son fotos impresas, fotografías de revistas o diarios.
   - Fotografía para documentos que son fotografías en papel fotográfico.

9. Pulse el botón **Seleccionar**. En la pantalla de la copiadora aparece la selección de Color.
10. Usando las flechas, seleccione una de las siguientes opciones: A para amarillo, M para magenta, C para Cian y N para Negro. Pulse el botón **Seleccionar**.
11. Usando las flechas, ajuste la densidad de color entre –3 y +3 para cada uno de los niveles de densidad: Baja, Media y Alta.

Use las flechas hacia arriba y hacia abajo para aumentar o disminuir el nivel de densidad. Use las flechas hacia la izquierda y la derecha para cambiar entre densidad baja, media y alta.

*Pulsando el botón Cancelar (**C**) todas las densidades de color vuelven a 0.*

12. Pulse el botón **Seleccionar**. La selección de Color aparece en la pantalla de la copiadora. El nuevo valor de densidad aparece junto al color correspondiente.
13. Para cambiar la densidad de otros colores, repita los pasos 10 a 12.
14. Pulse el botón **Salir**. En la pantalla de la copiadora aparece la selección Tipo de documento.
15. Para cambiar la densidad de color para otro tipo de documentos, repita los pasos 8 a 14.
16. Pulse el botón **Salir**. En la pantalla de la copiadora, aparece el menú Administrador.
17. Pulse el botón **Salir**. En la pantalla de la copiadora aparece el menú principal Utilidades.
18. Pulse el botón **Utilidades** para salir del modo de Utilidades.

Ajuste de color automático

La opción Ajuste Color Auto permite corregir cualquier degradación de color causada por el uso para mantener una calidad de copia óptima en la copiadora/impresora.

El ajuste de color es solo para copias. Cuando la DocuColor 2006 está en modo de impresora, los ajustes no tienen ningún efecto.

Use el siguiente procedimiento para aplicar la función Ajuste de color automático:

1. Pulse el botón **Utilidades** para ver el Menú principal Utilidades en la pantalla de la copiadora.
2. Usando las flechas, seleccione la opción Menú Administ.
3. Pulse el botón **Seleccionar**. En la pantalla se le solicitará la clave.
4. Usando las teclas numéricas, introduzca la clave de administrador. Los números aparecen como asteriscos (*).

*Si comete un error al introducir una clave, pulse el botón Cancelar (**C**).*

5. Una vez introducida la clave correcta, aparece el menú Administrador en la pantalla de la copiadora.
6. Use las flechas para seleccionar la función Ajuste Color Auto.
7. Pulse el botón **Seleccionar**. En la pantalla de la copiadora, aparece la selección Tipo de documento Ajuste Color Auto.
8. Use las flechas para seleccionar uno de los tipos de documento siguientes:
   - Texto/Foto
   - Foto impresa para originales que son fotos impresas de revistas o diarios.
   - Fotografía para originales que son fotografías en papel fotográfico.
9. Pulse el botón **Seleccionar**.

10. Confirme que la opción Imprimir documento esté seleccionada. Pulse el botón **Seleccionar**.
11. Coloque papel de 8.5 pulg. x 11 pulg. o A4 en la bandeja especial y pulse el botón **Inicio**. Coloque el borde largo primero.

Para instrucciones sobre la colocación de papel en la bandeja especial, consulte el capítulo Funciones de copia.

12. La página de marcas para ajuste de color automático se envía a la bandeja de salida.
13. Coloque la página de marcas para ajuste de color automático cara abajo sobre el cristal de documentos. Coloque las marcas magenta en el lado izquierdo del cristal.
14. Cubra la página de marcas para ajuste de color automático con 5 hojas de papel blanco.
15. Pulse el botón **Inicio**. La copiadora/impresora comienza el proceso de ajuste de color.
16. Pulse el botón **Salir** una vez completado el ajuste de color. La copiadora/impresora le indica que imprima una hoja de confirmación.
17. Coloque papel de 8.5 pulg. x 11 pulg. ABL o A4L en la bandeja especial y pulse el botón **Inicio**. Coloque el borde largo primero.
18. Retire la copia impresa de la bandeja de salida e inspecciónela para ver si hubo una compensación precisa del color.
19. Use las flechas para seleccionar una de las siguientes opciones:
    - No, si los resultados de impresión no son satisfactorios y para cancelar el ajuste de color.
    - Sí, si los resultados de impresión son satisfactorios y para aplicar el ajuste de color.
20. Pulse el botón **Seleccionar**. En la pantalla de la copiadora aparece la selección de Tipo de documento de ajuste de color automático**.**
21. Para llevar a cabo el ajuste de color para otro tipo de documentos, repita los pasos 8 a 20.
22. Pulse el botón **Salir**. En la pantalla de la copiadora aparece el menú Administrador.
23. Pulse el botón **Salir**. En la pantalla de la copiadora aparece el menú principal Utilidades.
24. Pulse el botón **Utilidades** para salir del modo de Utilidades.

Detección del tamaño del documento

La DocuColor 2006 puede detectar automáticamente el tamaño de un original si es de determinado tamaño. La copiadora mide los tamaños de los documentos originales en **milímetros** o en **pulgadas**.

Para obtener una lista completa de todos los tamaños de papel que la DocuColor 2006 puede detectar automáticamente, vea el capítulo Funciones Básicas.

Use el siguiente procedimiento para establecer la unidad de tamaño prefijada:

1. Pulse el botón **Utilidades** para ver el menú principal Utilidades en la pantalla de la copiadora.
2. Usando las flechas, seleccione la opción Menú Administ.
3. Pulse el botón **Seleccionar**. En la pantalla de la copiadora se le solicitará la clave.
4. Con el teclado numérico, introduzca la clave de administrador. Los números aparecen como asteriscos (*).

*Si comete un error al introducir una clave, pulse el botón Cancelar (**C**).*

5. Una vez introducida la clave correcta, el menú Administrador aparece en la pantalla de la copiadora.
6. Use las flechas para seleccionar la opción Detección tamaño documento.
7. Pulse el botón **Seleccionar**. En la pantalla de la copiadora aparece la selección Unidad de tamaño.
8. Usando las flechas seleccione la unidad de tamaño deseada: mm (milímetros) o pulg. (pulgadas).
9. Pulse el botón **Seleccionar**. Aparece el menú Administrador en la pantalla de la copiadora.
10. Pulse el botón **Salir**. En la pantalla de la copiadora, aparece el menú principal Utilidades.
11. Pulse el botón **Utilidades** para salir del modo de Utilidades.

Cambio de modo automático

La DocuColor 2006 puede entrar en el modo de copia cuando se colocan originales en el alimentador de documentos o cuando la cubierta del cristal de documentos está abierta si la opción Cambio de modo automático está establecida en Copia. No necesita pulsar el botón **Copia** para entrar en el modo de copia.

Para mayor información sobre el uso del botón Copia para entrar en el modo de copia, vea al capítulo Funciones básicas.

Use el siguiente procedimiento para acceder a la opción Cambio de modo automático:

1. Pulse el botón **Utilidades** para ver el menú principal Utilidades en la pantalla de la copiadora.
2. Con las flechas, seleccione seleccionar la opción Menú Administ.
3. Pulse el botón **Seleccionar**. En la pantalla de la copiadora se le solicita la clave.
4. Con el teclado numérico, introduzca la clave de administrador. Los números aparecen como asteriscos (*).

*Si comete un error al introducir una clave, pulse el botón Cancelar (**C**).*

5. Una vez introducida la clave correcta, aparece el menú Administrador en la pantalla de la copiadora.
6. Use las flechas para seleccionar la opción Cambio de modo automático.
7. Pulse el botón **Seleccionar**. En la pantalla de la copiadora aparece la selección Cambio de modo automático.
8. Use las flechas para seleccionar una de las siguientes opciones:
   - Desact. para desactivar la función Cambio de modo automático. Solo se puede entrar en el modo de copia pulsando el botón Copia.
   - Act. para activar la función Cambio de modo automático. La copiadora/impresora entra en el al modo de copia cuando se colocan los originales en el alimentador de documentos o cuando la cubierta del escáner está abierta.
9. Pulse el botón **Seleccionar**. En la pantalla de la copiadora aparece el menú Administrador.
10. Pulse el botón **Salir**. En la pantalla de la copiadora, aparece el menú principal Utilidades.
11. Pulse el botón **Utilidades** para salir del modo de Utilidades.

Límite de juegos

El número máximo de copias permitidas para un solo trabajo se puede ajustar entre 1 juego y 99 juegos.

Use el siguiente procedimiento para seleccionar un número de Límite de juegos:

1. Pulse el botón **Utilidades** para ver el menú principal Utilidades en la pantalla de la copiadora.
2. Usando las flechas, seleccione la opción Menú Administ.
3. Pulse el botón **Seleccionar**. En la pantalla de la copiadora se le solicitará la clave.
4. Use el teclado numérico para introducir la clave de administrador. Los números aparecen como asteriscos (*).

*Si comete un error al introducir una clave, pulse el botón Cancelar (**C**).*

5. Una vez introducida la clave correcta, aparece el menú Administrador en la pantalla de la copiadora.
6. Use las flechas para seleccionar la opción Límite de juegos.
7. Pulse el botón **Seleccionar**. En la pantalla de la copiadora aparecerá la pantalla Límite de juegos.
8. Use el teclado numérico para introducir un límite máximo entre 1 y 99.
9. Pulse el botón **Seleccionar**. En la pantalla de la copiadora aparece el menú Administrador.
10. Pulse el botón **Salir**. En la pantalla de la copiadora aparece el menú principal Utilidades.
11. Pulse el botón **Utilidades** para salir del modo de Utilidades.

Valores prefijados del temporizador

La DocuColor 2006 tiene límites de tiempo para ciertas condiciones. En el modo de Utilidades, puede cambiar los valores prefijados de temporizador para las siguientes opciones:

- **Reinicio autom.:** si no se utiliza la copiadora/impresora dentro de un período de tiempo designado, la máquina vuelve al modo de impresión. El tiempo de espera antes de volver al modo de impresión puede ser de 1 – 4 minutos.
- **Tiempo reinicio:** cuando la DocuColor 2006 está en una condición de error, el mensaje de error vuelve automáticamente a la pantalla principal después de un tiempo determinado. Esto permite que se reanude la impresión. El tiempo de reinicio para la pantalla original aparecerá después de un mensaje de error y puede ser de 1 – 120 minutos. Para usar el modo de copia, deberá solucionar la condición de error. Para cancelar las condiciones de error, vea la sección de solución de problemas.
- **Tmpo ahorro ener:** si no se utiliza la copiadora durante un período de tiempo determinado, la copiadora entrará en el modo ahorro de energía. El tiempo de espera antes de cambiar al modo ahorro de energía puede ser de 1 – 60 minutos.

Use el siguiente procedimiento para cambiar las opciones del temporizador:

1. Pulse el botón **Utilidades** para ver el menú principal Utilidades en la pantalla de la copiadora.
2. Usando las flechas, seleccione la opción Menú Administ.
3. Pulse el botón **Seleccionar**. En la pantalla de la copiadora se le solicitará la clave.
4. Usando el teclado numérico, introduzca la clave de administrador. Los números se muestran como asteriscos (*).

*Si comete un error al introducir una clave, pulse el botón Cancelar (**C**).*

5. Una vez introducida la clave correcta, en la pantalla de la copiadora aparece el menú Administrador.

6. Use las flechas para seleccionar la opción Temporizador.
7. Pulse el botón **Seleccionar**. En la pantalla de la copiadora aparece la selección Temporizador.
8. Use las flechas para seleccionar la opción de Temporizador que desee cambiar. Pulse el botón **Seleccionar**.

*Si ajusta el temporizador de ahorro de energía primero debe activar el modo ahorro de energía y después puede ajustar el tiempo. Usando las flechas, seleccione Sí y después pulse el botón **Seleccionar**. La pantalla de la copiadora le indica que introduzca una opción de temporizador.*

9. Usando el teclado numérico, introduzca un nuevo límite de tiempo para el ítem especificado.

Solo puede introducir un valor dentro del rango de tiempo de la opción de temporizador que está ajustando. La copiadora/impresora no le permitirá guardar ninguna de las opciones fuera de los valores permitidos para la función.

10. Pulse el botón **Seleccionar**. La selección de tiempo aparece en la pantalla de la copiadora.
11. Si desea modificar el ajuste del temporizador para cualquier otra opción, repita los pasos 8 a 10.
12. Pulse el botón **Salir**. Aparece el menú Administrador.
13. Pulse el botón **Salir**. Aparece el menú principal Utilidades en la pantalla de la copiadora.
14. Pulse el botón **Utilidades** para salir del **modo de Utilidades.**

Valores prefijados del sonido

La DocuColor 2006 emite tonos en ciertas condiciones. Estos tonos le avisan cuando la copiadora/impresora llegó a un estado determinado.

En la DocuColor 2006, se encuentran disponibles las siguientes opciones de señales sonoras:

- Tono de válido: se puede hacer una selección para que se emita un tono cuando se pulsen correctamente los botones del panel de control.
- Tono no válido: se puede hacer una selección para que se emita un tono cuando la tarea de copia finaliza en forma anormal, por ejemplo cuando se acaba el papel o hay un atasco de papel o documentos.
- Tono Trabajo Acabado: se puede hace una selección para que se emita un tono al finalizar la tarea de copia.
- Tono de listo: se puede hacer una selección para que se emita un tono cuando la máquina pasa del estado ahorro de energía al estado en uso.
- Tono alarma de CRU: se puede hacer una selección para que se emita un tono cuando sea necesario reemplazar el cartucho del tóner o el cartucho del cilindro.

Use el siguiente procedimiento para cambiar las opciones de Señales sonoras:

1. Pulse el botón **Utilidades** para ver el menú principal Utilidades en la pantalla de la copiadora.
2. Usando las flechas, seleccione la opción Menú Administ.
3. Pulse el botón **Seleccionar**. En la pantalla de la copiadora se le solicitará la clave.
4. Usando el teclado numérico, introduzca la clave de administrador. Los números se muestran como asteriscos (*).

*Si comete un error al introducir una clave, puse el botón Cancelar (**C**).*

5. Una vez introducida la clave correcta, aparece el menú Administrador en la pantalla de la copiadora.

6. Use las flechas para seleccionar la opción Prefijado para sonido.
7. Pulse el botón **Seleccionar**. La selección Señales sonoras aparece en la pantalla de la copiadora.
8. Use las flechas para seleccionar la función de señal sonora que desea cambiar.
9. Pulse el botón **Seleccionar** para abrir la pantalla de selección para la opción señal sonora seleccionada.
10. Use las flechas para seleccionar Sí o No para la opción de señal sonora seleccionada.
11. Pulse el botón **Seleccionar**. En la pantalla de la copiadora, aparece la selección de Señal sonora.
12. Si desea cambiar las opciones de Señales sonoras para cualquier otra opción, repita los pasos 8 a 11.
13. Pulse el botón **Salir**. Aparece el menú Administrador.
14. Pulse el botón **Salir**. En la pantalla de la copiadora, aparece el menú principal Utilidades.
15. Pulse el botón **Utilidades** para salir del modo de Utilidades.

Clave de usuario

La DocuColor 2006 le permite restringir el acceso de los usuarios a la copiadora estableciendo claves de usuarios.

Si se establece una clave de usuario, es necesario que el usuario introduzca un número de 4 dígitos para tener acceso al modo de copia. En caso de no contar con una clave de usuario, no se permite el uso de la copiadora.

Para más información sobre cómo acceder al modo de copia con una clave de usuario, vea el capítulo Funciones Básicas.

Use el siguiente procedimiento para establecer una clave de usuario:

1. Pulse el botón **Utilidades** para ver el menú principal Utilidades en la pantalla de la copiadora.
2. Usando las flechas, seleccione la opción Menú Administ.

3. Pulse el botón **Seleccionar**. En la pantalla de la copiadora se solicita la clave.
4. Usando el teclado de la copiadora, introduzca la clave de administrador. Los números aparecen como asteriscos (*).

*Si comete un error al introducir una clave, pulse el botón Cancelar (**C**).*

5. Una vez introducida la clave correcta, aparece el menú Administrador en la pantalla de la copiadora.
6. Use las flechas para seleccionar la opción Clave de usuario.
7. Pulse el botón **Seleccionar**. La selección Clave de usuario aparece en la pantalla de la copiadora.
8. Use las flechas para activar o desactivar la opción clave de usuario.

Seleccione la opción Activado si está asignando una nueva clave de usuario. Seleccione la opción Desactivado si va a cambiar una clave de usuario. Para cambiar una clave de usuario, primero debe desactivar la clave anterior y después asignar una clave nueva.

9. Pulse el botón **Seleccionar**. La copiadora/impresora le indica que introduzca un número de 4 dígitos.
10. Usando el teclado numérico introduzca una clave de cuatro dígitos.

*Si comete un error al introducir la clave, pulse el botón Cancelar (**C**).*

11. Pulse el botón **Seleccionar**. Cuando se confirma el cambio, aparece el menú Administrador en la pantalla de la copiadora.
12. Pulse el botón Salir. Aparece el menú principal Utilidades en la pantalla de la copiadora.
13. Pulse el botón **Utilidades** para salir del modo de Utilidades.

Clave de administrador

La clave para el supervisor de la máquina está ajustada en ***9999*** cuando la máquina se envía desde fábrica. Para asegurar el control de la máquina, por favor cambie esta clave lo más pronto posible.

La clave de administrador no puede ser verificada después de ser introducida. Registre esta clave de modo de no olvidarla.

Use los siguientes pasos para cambiar la clave de administrador:

1. Pulse el botón **Utilidades** para ver el menú principal Utilidades en la pantalla de la copiadora.
2. Usando las flechas, seleccione la opción Menú Administ.
3. Pulse el botón **Seleccionar**. En la pantalla de la copiadora, se le solicita la clave.
4. Usando el teclado numérico, introduzca la clave de administrador. Los números aparecen como asteriscos (*).

*Si comete un error al introducir una clave, pulse el botón Cancelar (**C**).*

5. Una vez introducida la clave correcta, aparece el menú Administrador en la pantalla de la copiadora.
6. Use las flechas para seleccionar la opción Clave de administrador.
7. Pulse el botón **Seleccionar**.
8. Use el teclado numérico para introducir una clave de cuatro dígitos. Cada número introducido aparece como un asterisco (*).

*Si comete un error al introducir una clave, pulse el botón Cancelar (**C**).*

9. Use el teclado numérico para introducir la misma clave de cuatro dígitos como confirmación. Cada número introducido aparece como un asterisco (*).

   Si la clave introducida como confirmación es idéntica a la primera clave introducida, se cambia la clave y aparece el menú Administrador en la pantalla de la copiadora.

   Si la clave introducida como confirmación es diferente a la primera clave introducida, debe introducir la clave nuevamente. Repita los pasos 8 y 9.
10. Pulse el botón **Salir**. El menú principal Utilidades aparece en la pantalla de la copiadora.
11. Pulse el botón **Utilidades** para salir del modo de Utilidades.

Información de la versión

Si alguna vez tiene problemas con la DocuColor 2006 y necesita pedir servicio, tendrá que proporcionar la información de la versión del software con que cuenta al técnico de servicio que lo asista. Puede acceder a toda la información de la versión del software mediante el modo de Utilidades.

Use el siguiente procedimiento para acceder a Información de la versión:

1. Pulse el botón **Utilidades** para ver el menú principal Utilidades en la pantalla de la copiadora.
2. Usando las flechas, seleccione la opción Menú Administ.
3. Pulse el botón **Seleccionar**. En la pantalla de la copiadora se le solicita la clave.
4. Usando el teclado numérico, introduzca la clave de administrador. Los números aparecen como asteriscos (*).

*Si comete un error al introducir una clave, pulse el botón Cancelar (**C**).*

5. Una vez introducida la clave correcta, aparece el menú Administrador en la pantalla de la copiadora.
6. Use las flechas para seleccionar la opción Información de la versión.
7. Pulse el botón **Seleccionar**. Aparece la pantalla Información de la versión en la pantalla de la copiadora**.**
8. Toda la Información de la versión para el software de la copiadora y para todas las opciones instaladas aparece listada en la pantalla Información de la versión.
9. Pulse el botón **Salir**. Aparece el menú Administrador.
10. Pulse el botón **Salir**. El menú principal Utilidades aparece en la pantalla de la copiadora.
11. Pulse el botón **Utilidades** para salir del modo de Utilidades.

Auto diagnóstico

La prueba de Auto diagnóstico permite que la DocuColor 2006 evalúe el estado del hardware.

Use el siguiente procedimiento para comenzar la prueba de auto diagnóstico:

1. Pulse el botón **Utilidades** para ver el menú principal Utilidades en la pantalla de la copiadora.
2. Usando las flechas, seleccione la opción Menú Administ.
3. Pulse el botón **Seleccionar**. En la pantalla de la copiadora se le solicitará la clave.
4. Usando el teclado numérico, introduzca la clave de administrador. Los números aparecen como asteriscos (*).

*Si comete un error al introducir una clave, puse el botón Cancelar (**C**).*

5. Una vez introducida la clave correcta, aparece el menú Administrador en la pantalla de la copiadora.
6. Use las flechas para seleccionar la función Autodiagnóst.
7. Pulse el botón **Seleccionar**. La selección Diagnósticos aparece en la pantalla de la copiadora.
8. Use las flechas para seleccionar Autodiagnóst.
9. Pulse el botón **Inicio**. La DocuColor 2006 comienza automáticamente la prueba Diagnósticos.
10. Una vez que la copiadora/impresora haya finalizado la prueba de diagnósticos, ocurrirá una de las siguientes cosas:
    - La pantalla de la copiadora mostrará un mensaje que dice que la copiadora ha pasado los diagnósticos.
    - La pantalla de la copiadora mostrará un código de error que indica que la copiadora no pasó los diagnósticos. De ocurrir esto, pida servicio *de inmediato.*

Para información sobre el pedido de servicio, vea el capítulo Solución de problemas.

11. Pulse el botón **Salir**. Aparece el menú Administrador.
12. Pulse el botón **Salir**. El menú principal Utilidades aparece en la pantalla de la copiadora.
13. Pulse el botón **Utilidades** para salir del modo de Utilidades.

Traslado del escáner

El módulo del escáner debe estar trabado al trasladar la DocuColor 2006 para que no haya daños. Al trabar el módulo se evita que se deslice o se dañe o que provoque daños a otras partes del escáner.

Use el siguiente procedimiento para trabar el módulo del escáner:

1. Pulse el botón **Utilidades** para ver el menú principal Utilidades en la pantalla de la copiadora.
2. Usando las flechas, seleccione la opción Menú Administ.
3. Pulse el botón **Seleccionar**. En la pantalla de la copiadora se le solicita la clave.
4. Usando el teclado numérico, introduzca la clave de administrador. Los números aparecen como asteriscos (*).

*Si comete un error al introducir una clave, pulse el botón Cancelar (**C**).*

5. Una vez introducida la clave correcta, el menú Administrador aparece en la pantalla de la copiadora.
6. Use las flechas para seleccionar la opción de Traslado del escáner.
7. Puse el botón **Seleccionar**. La selección Traslado del escáner aparece en la pantalla de la copiadora.
8. Use las flechas para seleccionar Activado.

*El valor prefijado para traslado del escáner es Desactivado. Si no desea trasladar el escáner en este momento, pulse el botón **Salir** para volver al menú Administrador. En la pantalla de la copiadora aparece el menú principal Utilidades. Para salir del modo de Utilidades, pulse el botón **Utilidades**.*

9. La copiadora/impresora traba el módulo del escáner. Después la copiadora le indica que apague la máquina.
10. Apague la máquina y proceda a trasladar el escáner.

Para instrucciones sobre el apagado, vea el capítulo Configuración de la DocuColor 2006.

Una vez que el módulo del escáner está trabado, no puede volver a ninguna de las funciones de copia hasta que se apague y vuelva a encender el escáner. Esta es la única manera de destrabar el módulo del escáner.

24 Solución de problemas

La siguiente lista muestra los tipos de problemas identificados en este capítulo:

- Atasco de papel
- Problemas de calidad de copiado/impresión
- Problemas de energía
- Mensajes de error de impresión
- Códigos de error de la impresora
- Mensajes de error del escáner

Evitar atascos de papel

Las siguientes condiciones producen atascos de papel en la Impresora.

- Las guías del papel de la bandeja del papel no están ajustadas al tamaño del papel. Consulte el procedimiento *Cargar papel en la Bandeja del papel* de la sección *Configuración de la DocuColor 2006*.
- Las guías del documento del alimentador automático de documentos (ADO) no se han ajustado correctamente al tamaño de los documentos. Consulte la información *Alimentador automático de documentos* en la sección *Configuración de DocuColor 2006*.
- La transparencias están cargadas incorrectamente en la Bandeja especial. Consulte el procedimiento *Cargar transparencias en la Bandeja especial*.
- Se utilizó papel no recomendado. Consulte la *Lista de materiales recomendados*.
- Siempre que sea posible, coloque el papel de manera que se alimente por el borde largo.

AVISO
NO abra la bandeja dúplex a menos que se le indique que lo haga en el panel de control de la impresora. Si abre la bandeja dúplex en otro momento, puede provocar un atasco de papel.

Áreas de despeje de atascos de la impresora

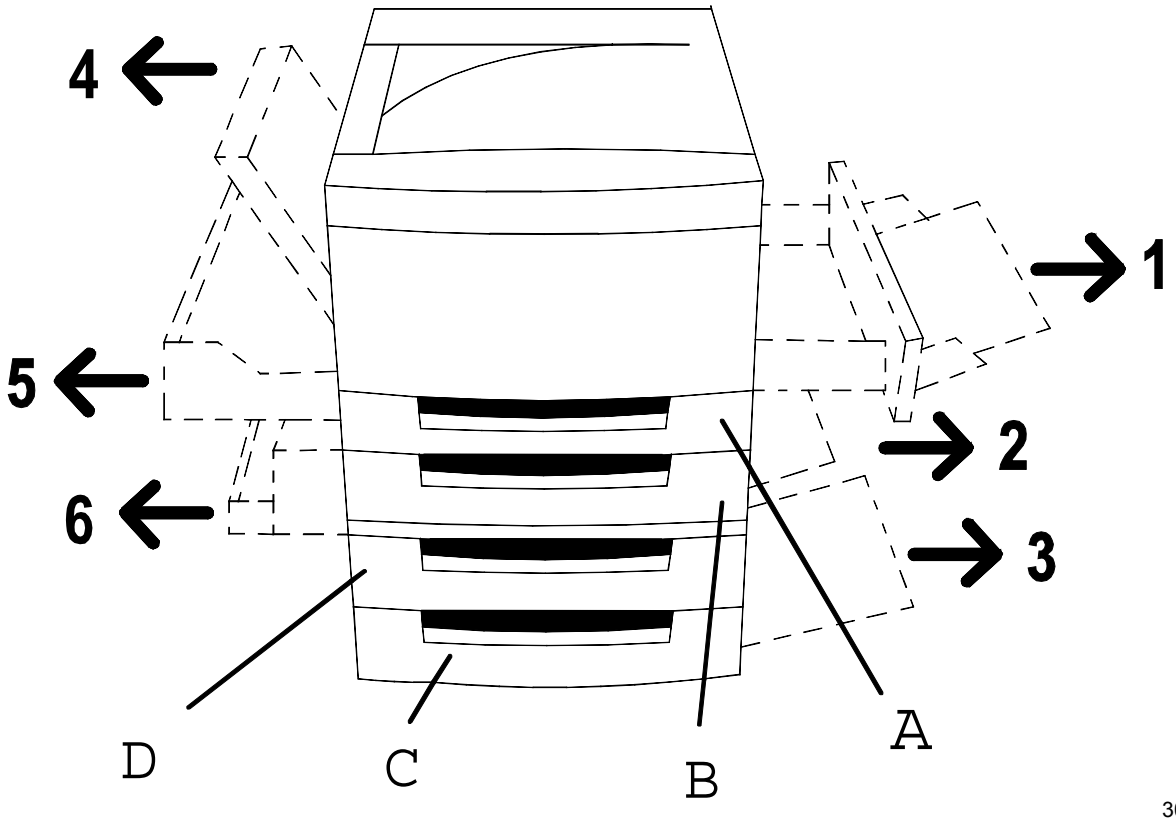

301069a

Área 1: Bandeja especial y Transporte especial

Área 2: Área de alimentación del papel de la Bandeja 1, o la Bandeja dúplex cuando está instalada.

Área 3: Área de alimentación del papel del Módulo de dos bandejas, cuando está instalado.

Área 4: Cubierta superior izquierda

Área 5: Inversor superior, de estar instalado. Además brinda acceso al área del fusor.

Área 6: Inversor inferior, de estar instalado

A: Bandeja dúplex, de estar instalada

B: Bandeja 1

C: Bandeja 3, en el Módulo de dos bandejas

D: Bandeja 2, en el Módulo de dos bandejas

Área de despeje de atascos del alimentador de documentos

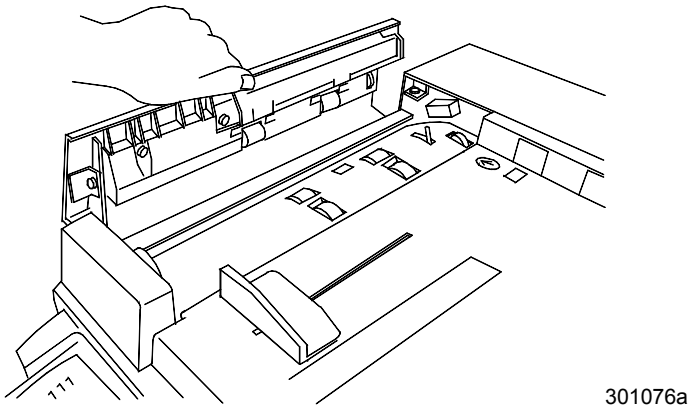

Levante para abrir la cubierta izquierda del alimentador de documentos.

Despeje de un atasco en una bandeja del papel

Realice este procedimiento cuando aparezca el mensaje **Compruebe la carga de la bandeja X** (1, 2, o 3) en el panel de control.

1. Abra la bandeja con cuidado. Retire el papel atascado y cualquier papel que esté arrugado o rasgado. Asegúrese de que no queden trozos de papel o papel rasgado en la bandeja.

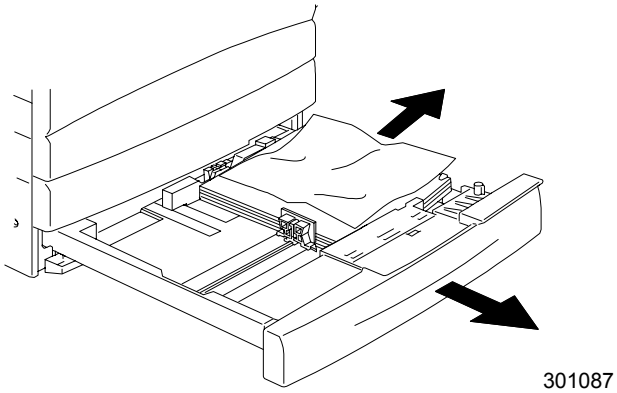

2. Retire la pila de papel de la bandeja y agite los bordes. Sustituya el papel.
3. Asegúrese de que la pila esté pareja en todos los bordes.
4. Si es la Bandeja 1, empuje la pila de papel hacia abajo hasta que la placa metálica del fondo de la bandeja quede en posición.

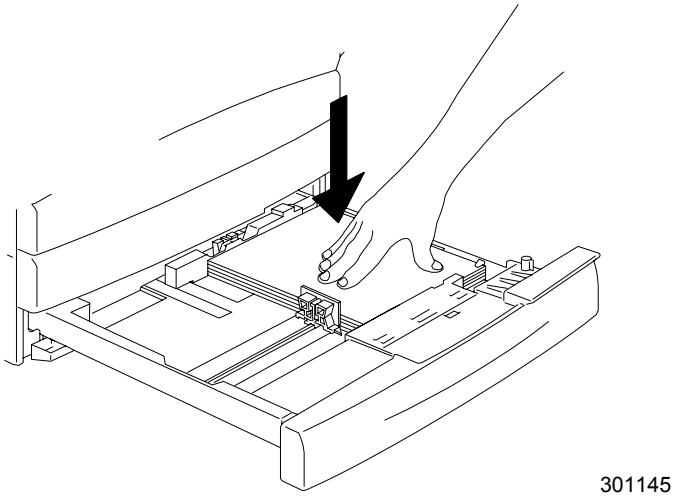

No es necesario llevar a cabo el paso 4 en las Bandejas 2 y 3, si están instaladas.

5. Cierre la bandeja del papel con firmeza.

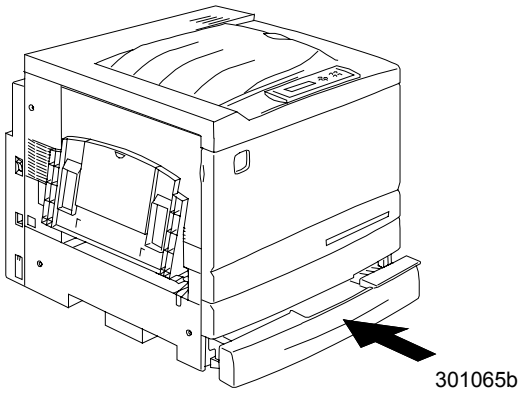

6. Intente volver a ejecutar el trabajo.
7. Si el problema persiste, abra la bandeja y gire la pila de papel.
8. Cierre la bandeja del papel con firmeza.

Despeje de un atasco en la bandeja dúplex

Lleve a cabo este procedimiento únicamente cuando aparezca el mensaje **Quitar papel atascado en la bandeja dúplex** en el panel de control.

AVISO
NO abra la bandeja dúplex a menos que se le indique en el panel de control. SI abre la bandeja dúplex en otro momento puede provocar un atasco de papel.

1. Abra la bandeja dúplex con cuidado.

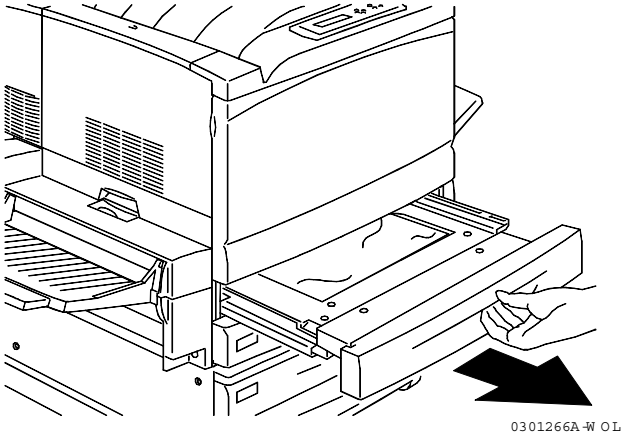

2. Retire el papel atascado y cualquier papel que esté arrugado o rasgado. Asegúrese de que no queden trozos de papel o papel rasgado en la bandeja.

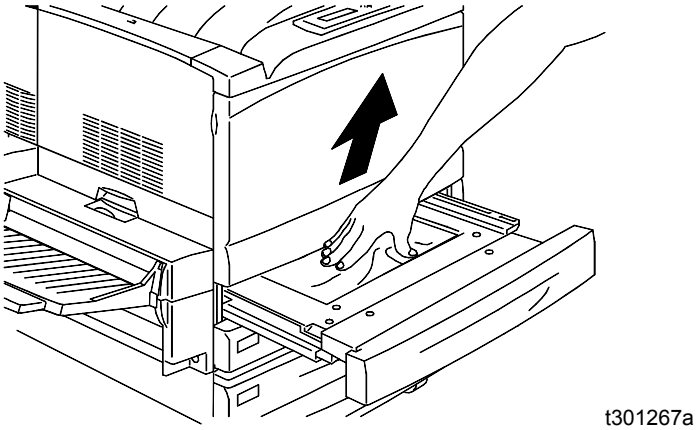

3. Cierre la bandeja dúplex con firmeza.

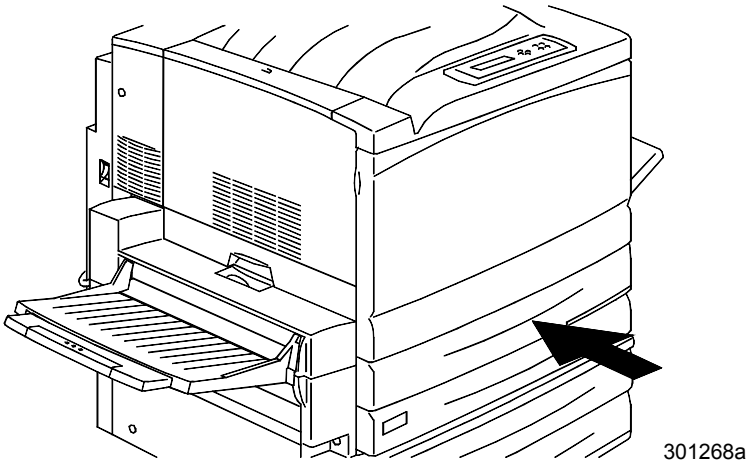

Despeje en la zona 1

Lleve a cabo este procedimiento cuando aparezca el mensaje **Quitar atasco en Área 1** en el panel de control.

1. Retire el papel rasgado o atascado en el Área 1, Bandeja especial. Asegúrese de que no queden trozos de papel rasgado en la bandeja.

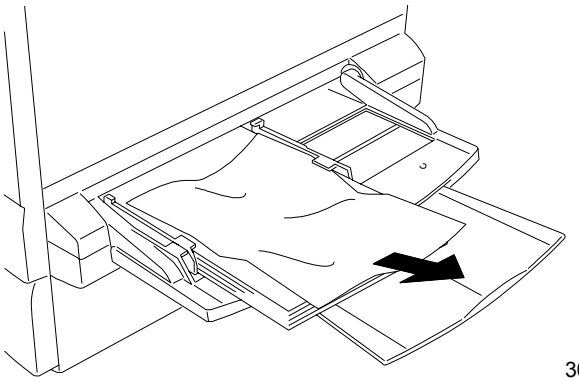

2. Retire el papel cargado en la Bandeja especial.

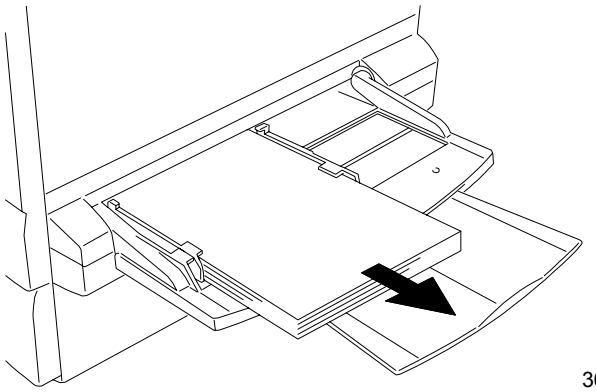

3. Para tener acceso al atasco en el transporte, retire la Bandeja especial hacia afuera de la Impresora.

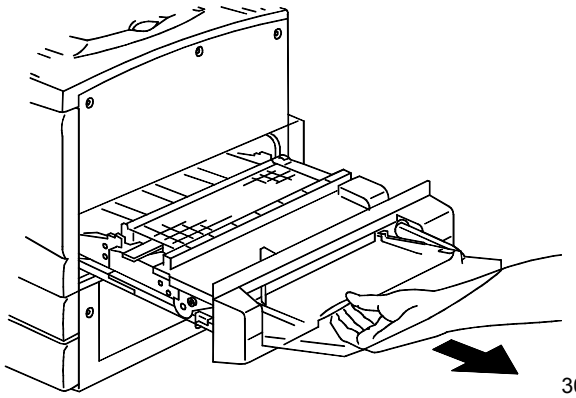

4. Levante la cubierta de transporte utilizando la manija, como se indica.

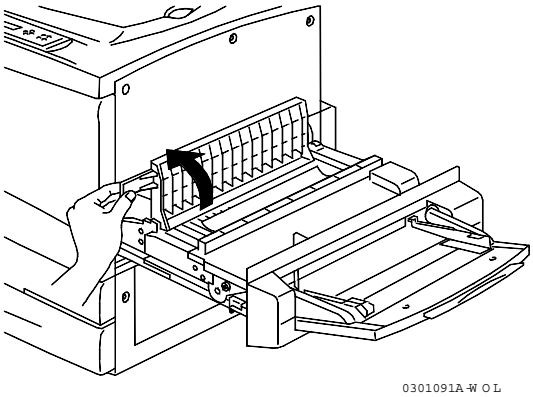

5. Retire el papel rasgado o atascado como se indica a continuación. Asegúrese de que no queden trozos de papel en el transporte.

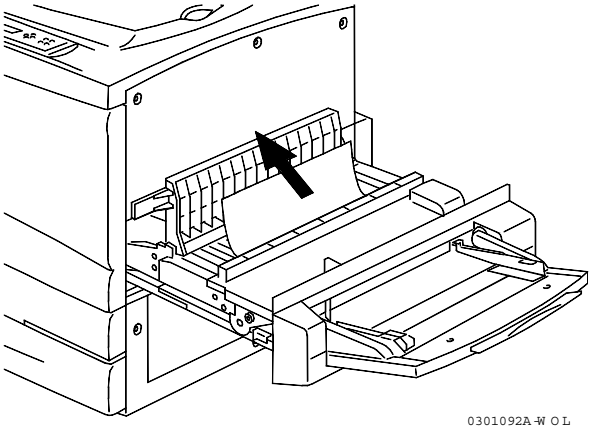

6. Cierre la cubierta de transporte.

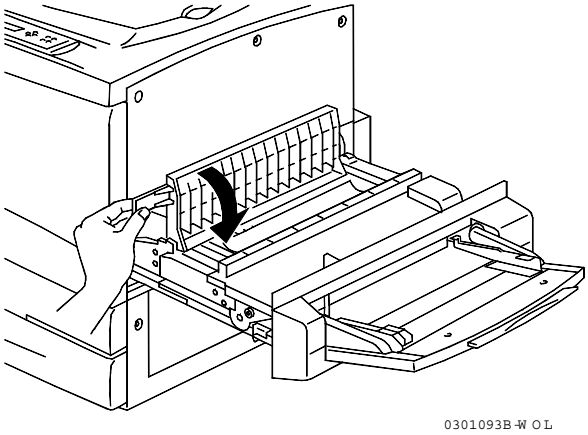

7. Cierre el transporte especial.

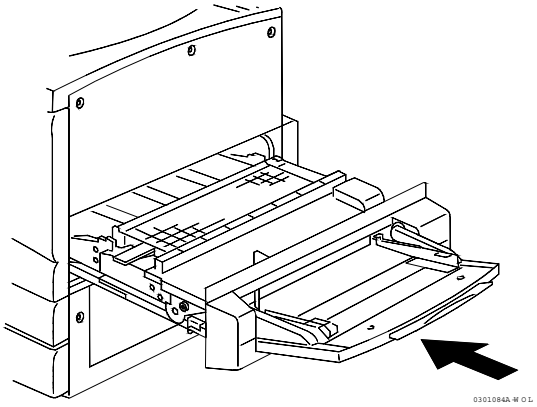

8. Vuelva a cargar la Bandeja especial con el papel deseado y asegúrese de que la guía del ancho esté ajustada al tamaño del papel.

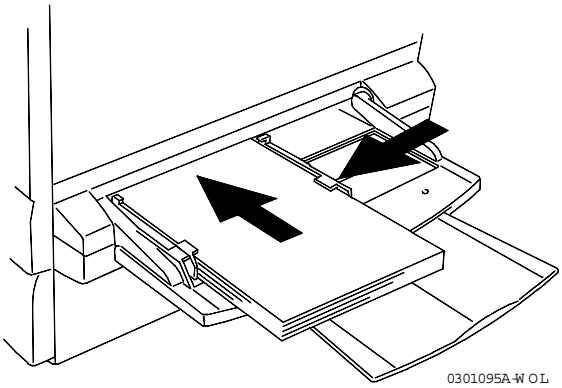

Despeje en la zona 2

Lleve a cabo este procedimiento cuando aparezca el mensaje **Quitar atasco en Área 2** en el panel de control.

1. Baje la cubierta de acceso al Área 2.

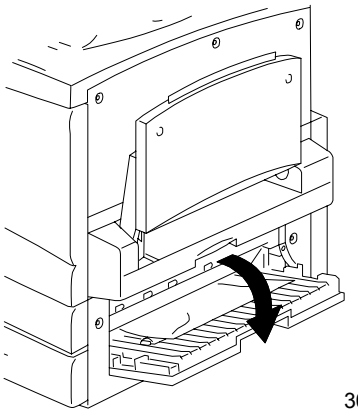

301096

2. Retire el papel rasgado o atascado en el Área 2. Asegúrese de que no queden trozos de papel rasgado en el área.

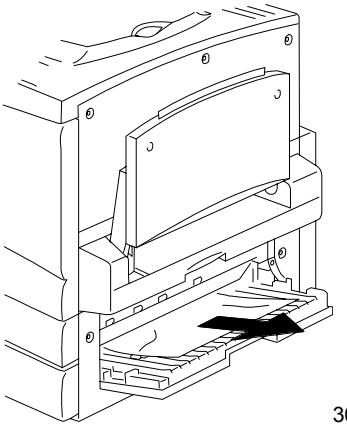

301097

3. Cierre la cubierta de acceso.

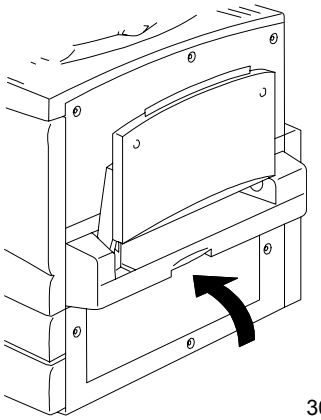

301082

Despeje en la zona 3

Lleve a cabo este procedimiento cuando aparezca el mensaje **Quitar papel atascado en el Área 3** en el panel de control.

1. Abra la puerta de acceso al Área 3.

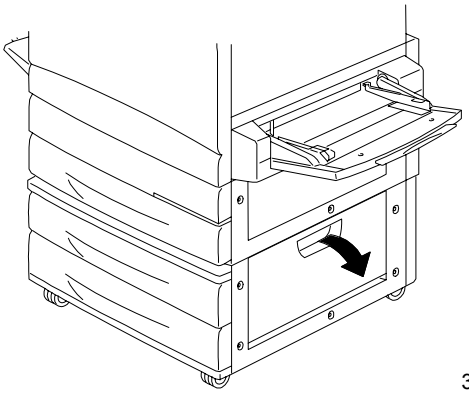

2. Retire el papel atascado o rasgado como se indica a continuación. Asegúrese de que no queden trozos de papel rasgado en el área de alimentación.

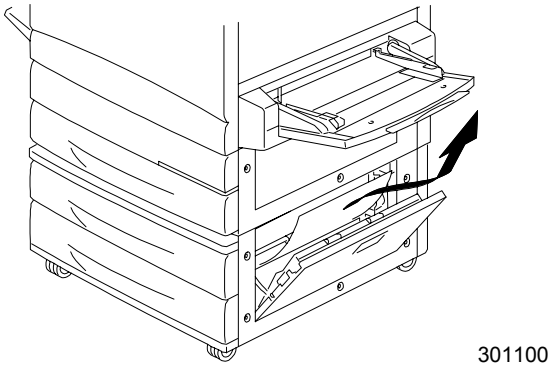

3. Cierre la puerta de acceso.

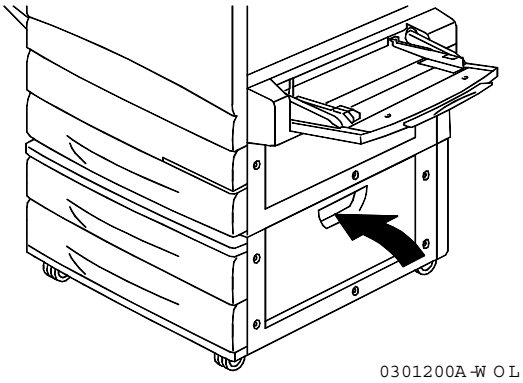

Despeje en la zona 4

Lleve a cabo este procedimiento cuando aparezca el mensaje **Quitar papel atascado en el Área 4** en el panel de control.

1. Abra la cubierta del Área 4.

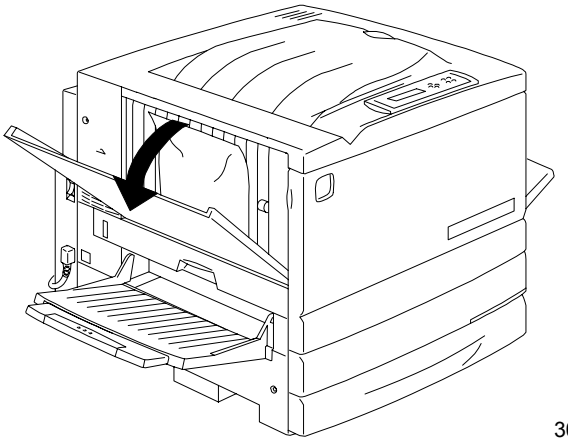

301201

2. Retire el papel atascado. Si el papel está rasgado, asegúrese de que no queden trozos de papel en la impresora.

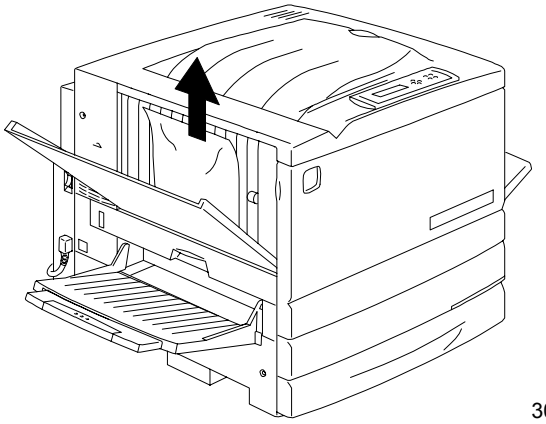

301103

3. Cierre la cubierta superior izquierda.

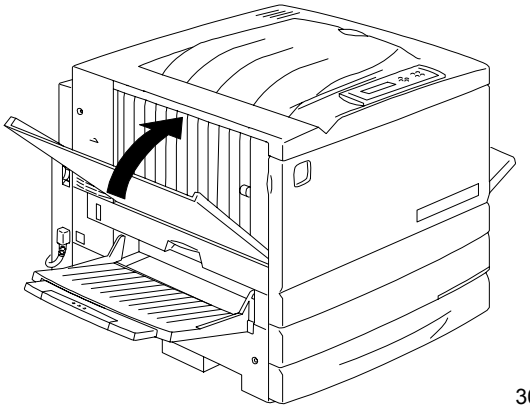

301104

Despeje en la zona 5

Lleve a cabo uno de los siguientes procedimientos cuando se muestre, en el panel de control, el mensaje Despejar atasco en el área 5.

- Si no cuenta con una opción de bandeja dúplex lleve a cabo el procedimiento de más abajo *Despeje en el área del fusor*.
- Si tiene una opción de bandeja dúplex instalada vaya al procedimiento *Despeje en el invertidor superior*.

Despeje del área del fusor

1. Para acceder al Área 5, abra la cubierta de acceso al área del fusor.

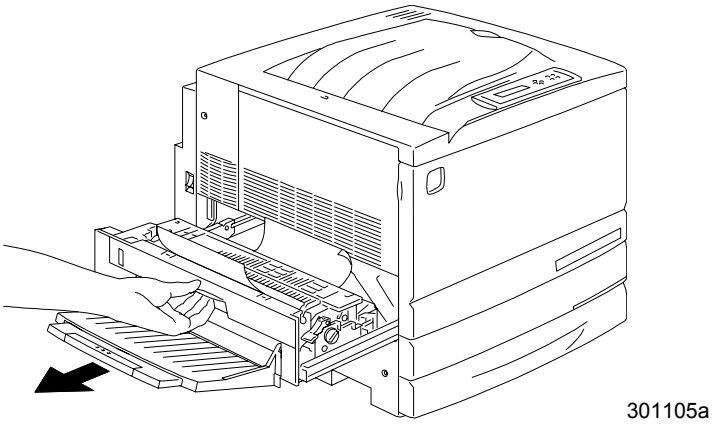

AVISO
El fusor puede estar caliente. Tenga cuidado al acercarse a la zona del fusor

2. Para liberar el papel, levante la **palanca verde** como se indica y suavemente tire del papel en la dirección que indica la flecha.

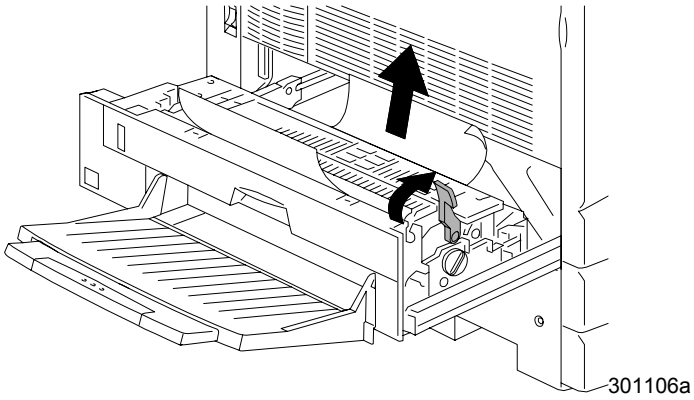

3. Si no puede ver el papel, gire **la manilla verde** en la dirección indicada.

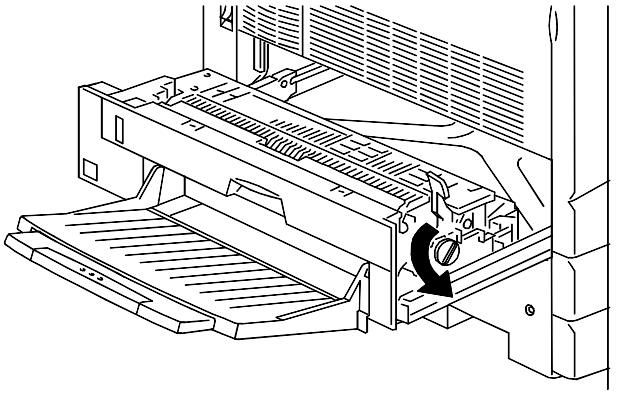

301107a

4. Asegúrese de que no hayan quedado trozos de papel en el área del fusor.
5. Vuelva a colocar la manilla verde en su posición original.

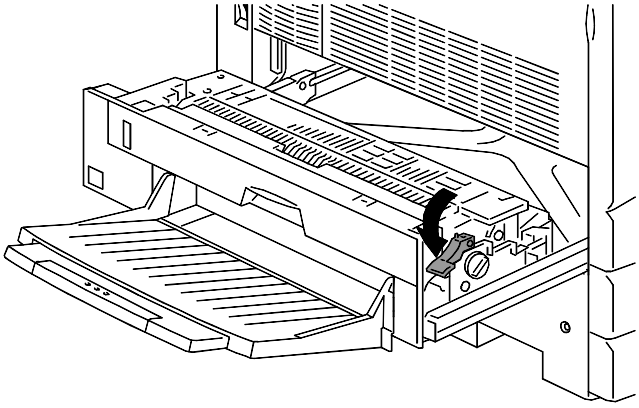

301257a

Cierre el área del fusor con firmeza.

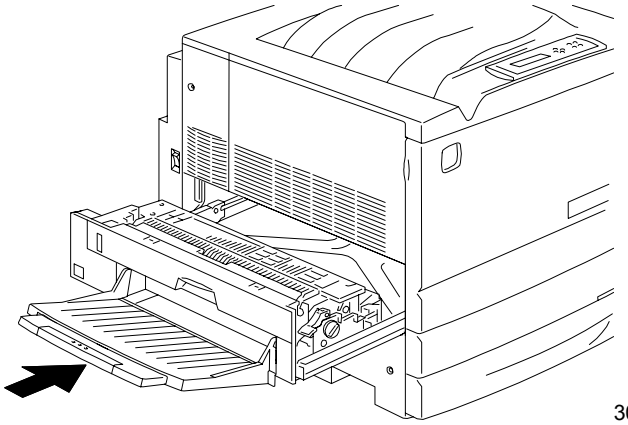

301114a

Despeje en el invertidor superior

1. Para acceder al Área 5, abra el invertidor superior.

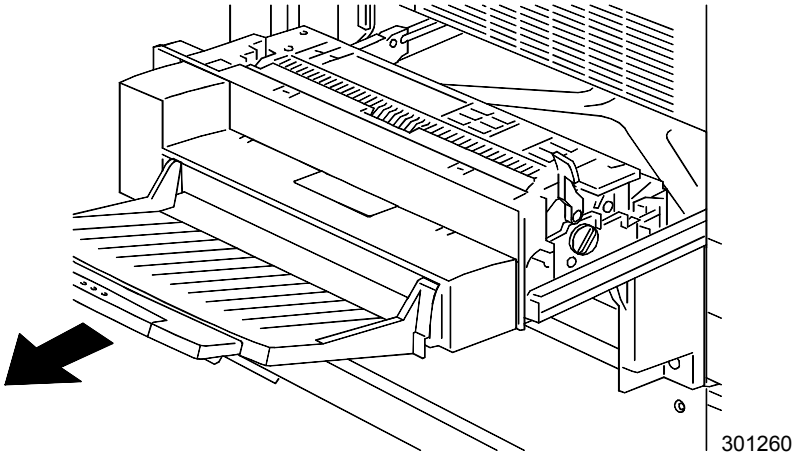

2. Para liberar el papel, levante la **palanca verde** como se indica y suavemente tire del papel en la dirección que indica la flecha. Si no puede ver el papel, gire **la manilla verde** en la dirección indicada.

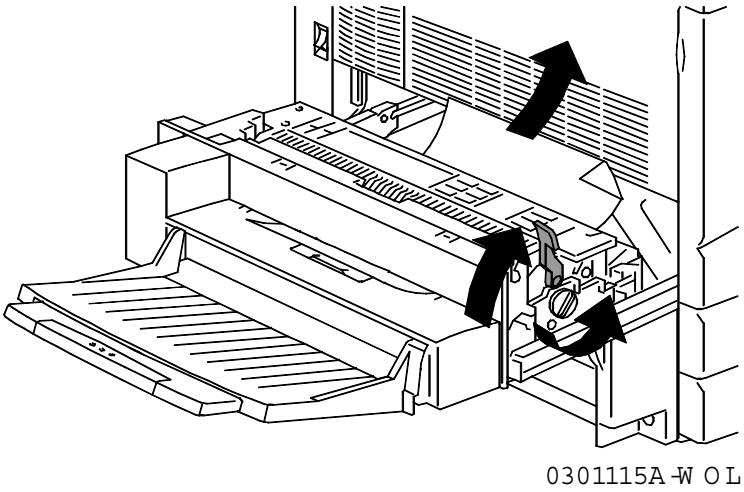

3. Abra la pequeña cubierta transparente y asegúrese de retirar el papel y cualquier trozo de papel que pueda haberse atascado.

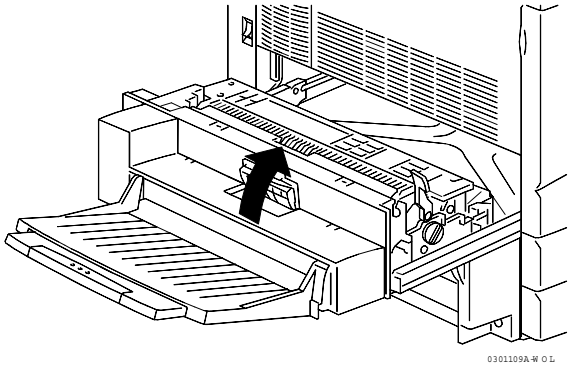

a. Si ve papel debajo de la cubierta transparente, mantenga abierta la cubierta y empuje el papel hacia la salida de papel con sus dedos.

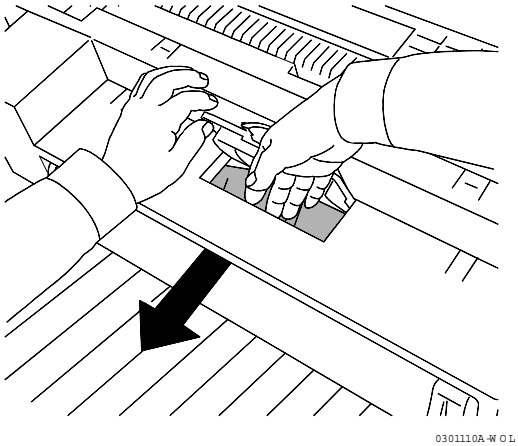

b. Empuje el papel en la dirección de la flecha de la siguiente ilustración.

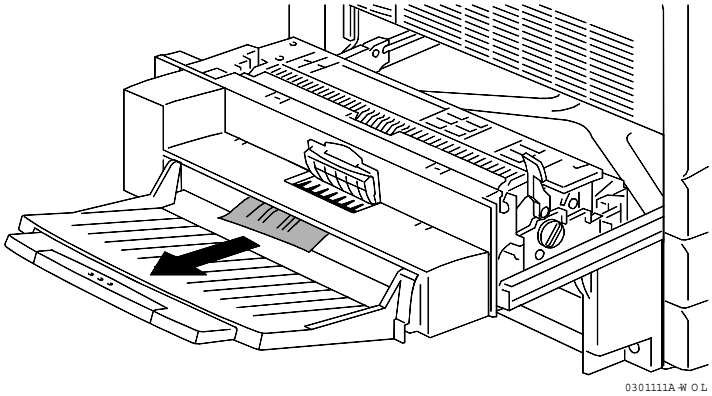

c. Si solo ve el papel parcialmente debajo de la cubierta, compruebe si puede acceder al papel por debajo de la bandeja.

d. Empuje el papel hacia abajo y retírelo.

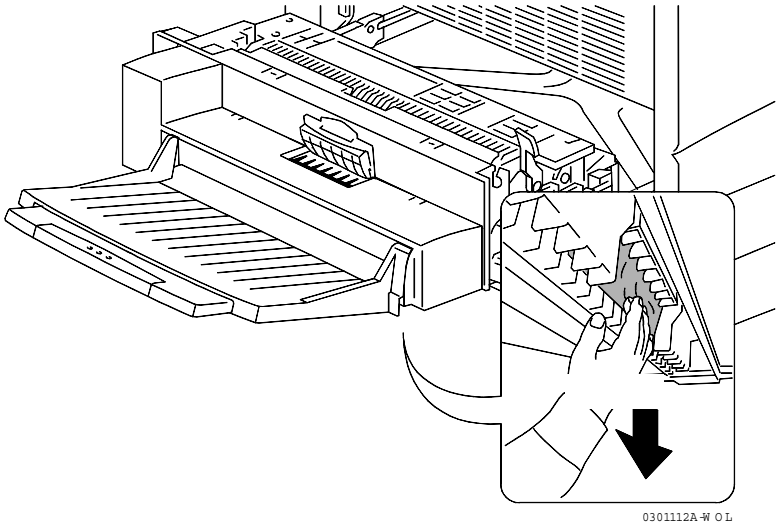

4. Cierre la pequeña cubierta transparente y mueva la **palanca verde** a la posición inferior.

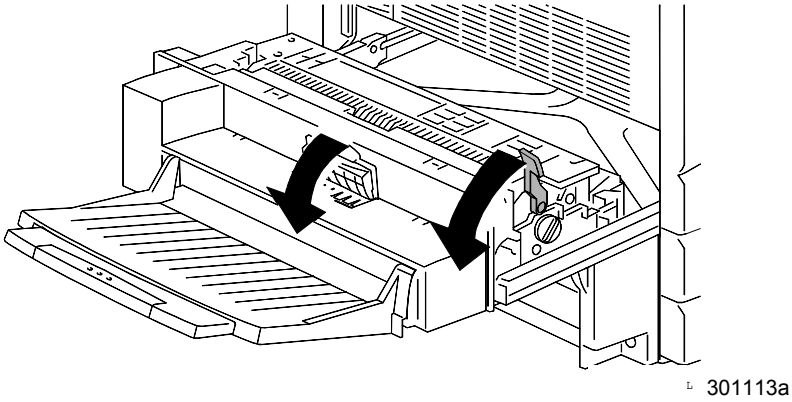

5. Cierre el inversor superior con firmeza.

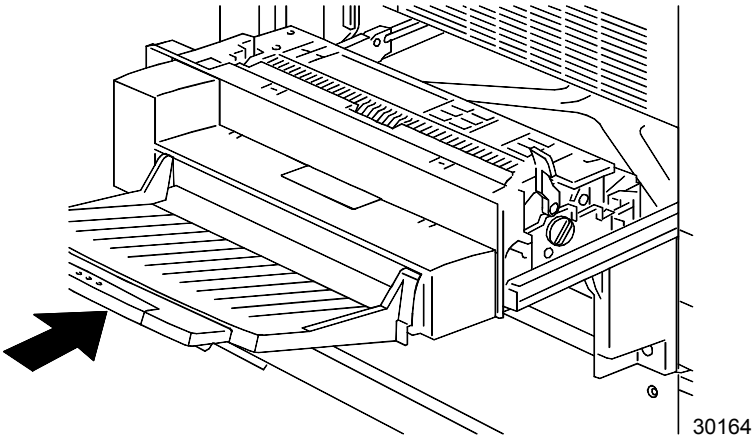

Despeje en la zona 6

Lleve a cabo este procedimiento cuando aparezca el mensaje **Quitar el papel atascado en el Área 6** en el panel de control.

1. Para acceder al Área 6, abra la cubierta del inversor inferior.

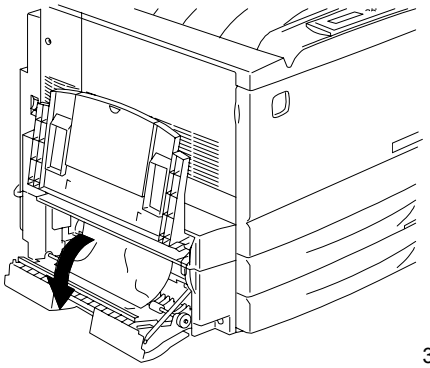

301127a

2. Retire el papel atascado. Asegúrese de que no queden trozos de papel en el inversor inferior.

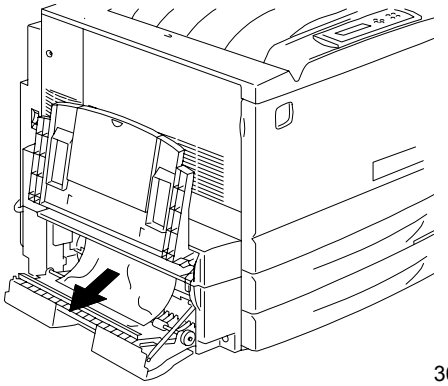

301116a

3. Cierre la cubierta del inversor inferior.

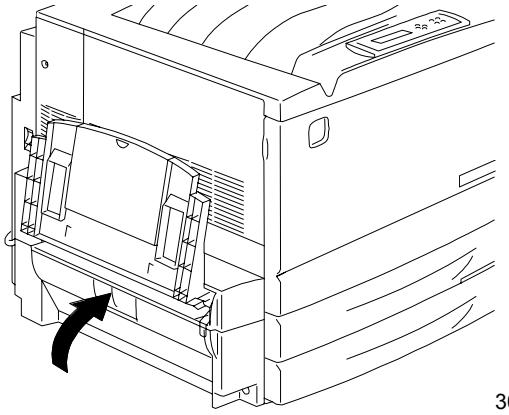

301117a

Despeje de atascos en el Clasificador/Apilador

1. Lea los mensajes que aparecen en la copiadora y en los paneles de control de la impresora.
2. Deslice el Clasificador/Apilador a la izquierda alejándolo de la DocuColor 2006.
3. Levante la cubierta de despeje de atascos.
4. Levante la manilla verde y retire con cuidado cualquier hoja atascada en el área de salida.

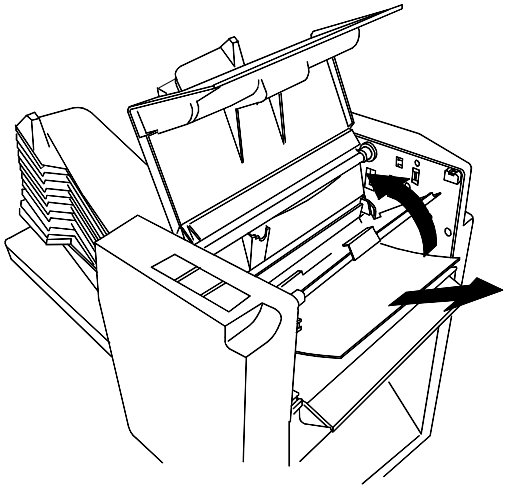

5. Cierre la cubierta de despeje de atascos.
6. Siga los mensajes que aparecen en los paneles de control de la impresora y la copiadora y despeje todo atasco adicional que se haya producido en la DocuColor 2006.

Problemas de calidad de copia/impresión

Si después de seguir las instrucciones de la siguiente tabla, el problema persiste, solicite un servicio a su proveedor o a Xerox

Descripción	Causa probable	Acción
Copia/impresión pálida	Impresora desajustada	Vaya a *Ajuste del color* en esta sección.
	El cartucho de copia/impresión está viejo o dañado.	Vaya a *Reemplazo de los suministros* del capítulo *Mantenimiento*.
	Si solo algunos colores están pálidos; cartucho de tóner viejo o dañado.	Vaya a *Reemplazo de los cartuchos de tóner* del capítulo *Mantenimiento*.
Rayas verticales	El cartucho de copia/impresión está viejo o dañado.	Vaya a *Reemplazo del cartucho de copia/ impresión* en *Mantenimiento*.
Rayas horizontales	Hay suciedad en el recorrido del papel	Imprima 50 copias en blanco. Si el problema persiste, solicite servicio.
Defecto reiterado	El cilindro del cartucho de copia/impresión está viejo o dañado.	Vaya a *Reemplazo del cartucho de copia/impresión* en el capítulo *Mantenimiento*.
El tóner se borronea al tocarlo	El fusor no está funcionando.	Solicite un servicio.
Hojas en negro	El cartucho de copia/impresión está viejo o dañado.	Vaya a *Reemplazo del cartucho de copia/ impresión* en *Mantenimiento*.

Descripción	Causa probable	Acción
Hojas en blanco	Las hojas de papel se pegan.	Vacíe la bandeja. Ventile las esquinas de la pila de papel y colóquela en la bandeja.
	Aparece el mensaje Poco tóner en el panel de control.	Vaya a *Reemplazo de los cartuchos de tóner* del capítulo *Mantenimiento*.
	El cartucho de impresión/ copia está viejo o dañado.	Vaya a *Reemplazo del cartucho de copia/impresión* del capítulo *Mantenimiento*.
Espacios en blanco verticales	El cartucho de copia/impresión está viejo o dañado.	Vaya a *Reemplazo del cartucho de copia/impresión* del capítulo *Mantenimiento*.
La imagen está oblicua	Las guías del papel de la bandeja del papel no están en la posición adecuada.	Abra la bandeja del papel y ajuste las guías del papel al tamaño del papel. Para mayor información, vaya a *Colocación del papel en la bandeja del papel* en *Configuración de la DocuColor 2006*.
El color es demasiado claro o demasiado oscuro.	El color no está bien ajustado.	Vaya a *Ajuste del color* en esta sección.

Ajuste del color de la impresora

Lleve a cabo este procedimiento si tiene problemas con el color, como cantidades insuficientes de uno o más colores, o cantidades excesivas de uno o más colores.

Si aparece un mensaje indicando que se debe reemplazar un cartucho de tóner de color en el panel de control de la impresora, reemplace el cartucho ANTES de realizar este ajuste.

VisualCal

Existen tres partes en el ajuste VisualCal. No saltee ningún paso ni realice una parte fuera de la secuencia correspondiente.

Si desea detener el ajuste VisualCal puede pulsar el botón Cancelar/Parar en cualquier momento. Si pulsa el botón Cancelar/Parar regresará al menú PREPARADA.

1. Página Límites de impresión

1. Asegúrese de que aparezca el mensaje PREPARADA en el panel de control de la impresora. Cualquier mensaje de error, de falta de tóner o del papel resultará en la aparición de un aviso de impresión de interrupción de la calibración.
2. Pulse el botón **Menú** varias veces hasta que aparezca VISUALCAL.
3. Pulse el botón **Intro**. Aparecerá el mensaje ÍMPR PAG. LIMITES SÍ en el panel de control.
4. Pulse el botón **Intro**. Aparece IMPRIMIENDO PAG. LÍMITES y después de unos instantes, se envía la página a la bandeja de salida de la impresora.
5. Con la luz normal, analice la hilera Negro inicio.
   a. Seleccione el círculo más cercano a la izquierda que pueda distinguir del fondo y dibuje un círculo alrededor del mismo.

Para obtener mejores resultados, no mire la página de frente.

   b. Seleccione el círculo más cercano a la izquierda que pueda distinguir del fondo en la hilera siguiente, Negro Final, y dibuje un círculo alrededor del mismo.

c. Si no logra ver ningún círculo en la hilera, escriba **9** junto a la fila.

d. Si puede ver todos los círculos de una fila, escriba **0** junto a la misma.

6. Repita el paso 5 para cada fila de color, dibujando círculos alrededor de sus selecciones o escribiendo un 9 o un 0 junto a cada fila.

7. Para la fila 30% Coincidencia, sostenga la hoja con los brazos estirados. Seleccione el círculo que más coincida con el fondo y dibuje un círculo alrededor del mismo.

8. Aparecerá NEGRO INICIO 4 en el panel de control de la impresora. Pulse los botones de flechas hacia arriba y hacia abajo para introducir el número que corresponda al valor que seleccionó en la primera fila.

La flecha hacia arriba aumenta el número, mientras que la flecha hacia abajo lo reduce.

a. Cuando aparezca el número deseado, pulse el botón **Intro**. Aparecerá NEGRO FINAL 4 en el panel de control.

b. Utilice las flechas hacia arriba y hacia abajo para introducir el número que corresponde al valor seleccionado en la siguiente fila.

c. Pulse el botón **Intro**. Aparecerá CIAN INICIO 4 en el panel de control.

9. Repita el paso 8 para cada fila de color y para la fila 30% Coincidencia.

Si escribió 9 o 0 para alguna fila, VisualCal generará otra página Límites con los ajustes de sus selecciones anteriores. Realice el paso 8 nuevamente hasta que puede seleccionar dentro de la gama deseada del 1 al 8.

10. Una vez que haya introducido y que VisualCal haya aceptado todos los valores, aparecerá IMPR. PÁG. GRISES SÍ en el panel de control.

2. Página Balance de gris

1. Pulse el botón **Intro**. Aparecerá IMPRIMIENDO PÁG. BALANCE GRISES y después de unos instantes, se enviará la página a la bandeja de salida superior.
   a. Seleccione el parche de color que más se asemeje al gris que rodea los parches de color.
   b. Haga un círculo alrededor de su elección.
2. Aparecerá MEJOR TONO (FILA) en el panel de control de la impresora. Use las flechas hacia arriba y hacia abajo para introducir el número de fila que corresponda a la selección que marcó con un círculo.
3. Pulse el botón **Intro** y realice uno de los siguientes pasos:
   - Si introduce cualquier número que no sea 0, aparecerá MEJOR TONO (COL) en el panel de control.
     a. Utilice las flechas hacia arriba y abajo para seleccionar la letra o el nombre de la columna que corresponde a su selección.
     b. Pulse el botón **Intro**. Aparecerá IMPRIMIENDO PAG. BALANCE DE GRISES y después de unos instantes se envía la página a la bandeja de salida de la impresora.
     c. Seleccione el parche de color que se asemeje más al gris y realice los pasos 2 y 3 nuevamente.
   - Si escribe 0, aparecerá IMPR TEST COLOR SÍ en el panel de control.
     a. Pulse el botón **Intro** y después de un momento tendrá la página Comparación en la bandeja de salida.
     b. Vaya a la parte 3 de la página Comparación.

3. Página Comparación

La página Comparación permite ver los cambios realizados durante el ajuste VisualCal. En la página hay cuatro filas de fotografías de color. La primera y la tercera fila muestran la configuración de color antes de seleccionar VisualCal. La segunda y la cuarta fila muestran la configuración de color después de haber realizado el ajuste VisualCal. Ahora debe decidir qué configuración prefiere.

Realice uno de los siguientes pasos:

- Si está satisfecho con los ajustes, pulse el botón **Intro**. Aparecerá VISUALCAL en el panel de control.
  El sistema guarda los cambios y después de unos instantes muestra el mensaje PREPARADA.
- Si no está satisfecho con los ajustes, pulse el botón de la flecha descendente y asegúrese de que aparezca “No” en el panel de control.
  a. Pulse el botón **Intro**. Aparecerá APLICAR CAMBIOS COLOR PREFIJADO en el panel de control.
  b. Pulse **Intro** nuevamente. El sistema borra sus ajustes y regresa a los valores prefijados de color. Después de unos instantes aparecerá PREPARADA.

Para ajustar el color del escáner, consulte la sección *Ajuste de color automático* en el capítulo *Modo de Utilidades.*

Mensajes de error de la impresora

Si después de seguir las instrucciones de esta tabla los problemas persisten, informe el problema.

Mensaje	Causa probable	Acción
010-317 Llame servicio	Puede haber un problema eléctrico.	Llame al centro de servicio e indique el código que acompaña al mensaje.
Poca tinta negro	Poco tóner en el cartucho de tóner negro.	Cuando se indique, reemplace el cartucho de tóner negro.
Compruebe la carga de [bandeja del papel] en uso	El tamaño del documento no coincide con el tamaño de papel en la bandeja seleccionada.	Seleccione Autoselección de bandeja. Ajuste la guía de anchura de la bandeja del papel.
Elimine atasco de Área 1	Hay un atasco de papel en el Área 1.	Consulte el procedimiento *Despeje en la zona 1* de este capítulo.
Elimine atasco de Área 2	Hay un atasco de papel en el Área 2.	Consulte el procedimiento *Despeje en la zona 2* de este capítulo.
Elimine atasco de Área 3	Hay un atasco de papel en el Área 3.	Consulte el procedimiento *Despeje en la zona 3* de este capítulo.
Elimine atasco de Área 4	Hay un atasco de papel en el Área 4.	Consulte el procedimiento *Despeje en la zona 4* de este capítulo.
Elimine atasco de Área 5	Hay un atasco de papel en el Área 5.	Consulte el procedimiento *Despeje en la zona 5* de este capítulo.
Elimine atasco de Área 6	Hay un atasco de papel en el Área 6.	Consulte el procedimiento *Despeje en la zona 6* de este capítulo.
Elimine atasco de Band. dúplex	Hay un papel atascado en la bandeja dúplex.	Consulte el procedimiento *Despeje en la bandeja dúplex* de este capítulo.
Cierre Área 1	La cubierta de acceso al Área 1 está abierta.	Cierre la cubierta de acceso al Área 1.
Cierre Área 2	La cubierta de acceso al Área 2 está abierta.	Cierre la cubierta de acceso al Área 2.
Cierre Área 3	La cubierta de acceso al Área 3 está abierta.	Cierre la cubierta de acceso al Área 3.
Cierre Área 4	La cubierta de acceso al Área 4 está abierta.	Cierre la cubierta de acceso al Área 4.

Mensaje	Causa posible	Acción
Cierre Área 5	La cubierta de acceso al Área 5 está abierta.	Cierre la cubierta de acceso al Área 5.
Cierre bandeja dúplex	La bandeja dúplex está abierta.	Cierre la bandeja dúplex.
Cierre puerta delantera	La cubierta frontal está abierta.	Cierre la cubierta frontal.
Cierre band. papel 1	La bandeja del papel 1 está abierta.	Cierre la bandeja.
Cierre band. papel 2	La bandeja del papel 2 está abierta.	Cierre la bandeja.
Cierre band. papel 3	La bandeja del papel 3 está abierta.	Cierre la bandeja.
Poca tinta Cian	Hay poco tóner en el cartucho de tóner cian.	Cuando se le indique, reemplace el cartucho de tóner cian.
Vacíe la bandeja superior	La bandeja de salida superior está llena o tiene copias que no se pueden usar.	Retire las copias de la bandeja de salida superior.
Instale cartucho de tinta negra	El cartucho de tóner negro está vacío.	Reemplace el cartucho de tóner negro.
Instale el cartucho copia/ impresión	El cartucho de copia/ impresión falla o llegó al final de su vida útil.	Reemplace el cartucho de copia/impresión.
Instale cartucho de tinta Cian	El cartucho de tóner Cian está vacío	Reemplace el cartucho de tóner Cian.
Instale cartucho de tinta Magenta	El cartucho de tóner Magenta está vacío	Reemplace el cartucho de tóner Magenta.
Instale cont. tóner residual	El recipiente para tóner usado no está en la impresora o no está bien colocado.	Asegúrese de que el recipiente para tóner usado esté instalado y bien colocado en la impresora.
Instale el recipiente para tóner usado	El recipiente para tóner usado está lleno.	Reemplace el recipiente para tóner usado
Instale cartucho tinta amarilla	El cartucho de tóner amarillo está vacío	Reemplace el cartucho de tóner amarillo.
Coloque [tamaño	La bandeja 1 tiene poco	Coloque el papel correspondiente en

Mensaje	Causa posible	Acción
del papel] en la bandeja 1	papel.	la bandeja.
Coloque [tamaño del papel] en la bandeja 2	La bandeja 2 tiene poco papel.	Coloque el papel correspondiente en la bandeja.
Coloque [tamaño del papel] en la bandeja 3	La bandeja 3 tiene poco papel.	Coloque el papel correspondiente en la bandeja.
Coloque [tamaño del papel], [tipo de papel] en la bandeja especial	La bandeja especial está vacía.	Coloque el papel correspondiente en la bandeja especial.
Poca tinta magenta	El cartucho de tóner magenta tiene poco tóner.	Cuando se le indique, reemplace el cartucho de tóner magenta.
Pida cartucho copia/impresión	El cartucho de impresión /copia está llegando al final de su vida útil.	Cuando se le indique, reemplace el cartucho de impresión/copia.
Error de impresora Abortar calib.	Hay poco tóner o papel antes de iniciar Visual Cal. La impresora se está calentando.	Elimine todos los mensajes de error y espere a que aparezca el mensaje de “PREPARADA” antes de iniciar VisualCal.
Recargue [tamaño del papel] en bandeja 2	La bandeja 2 tiene poco papel.	Vuelva a colocar el papel correspondiente en la bandeja.
Recargue [tamaño del papel] en la bandeja 3	La bandeja 3 tiene poco papel.	Vuelva a colocar el papel correspondiente en la bandeja.
Recargue [tamaño de papel], [tipo de papel] en la bandeja especial	La bandeja especial está vacía.	Vuelva a colocar el papel correspondiente en la bandeja.
Cambie cartucho copia/impresión	El cartucho de impresión / copia está fallando.	Reemplace el cartucho de impresión /copia.
Poca tinta amarilla	El cartucho de tóner amarillo tiene poco tóner.	Cuando se le indique, reemplace el cartucho de tóner amarillo.

Códigos de error de la impresora

Un código de error puede indicar la presencia de un problema eléctrico o mecánico en la impresora. Los códigos de error típicos, seis dígitos con un guión en el medio, van acompañados de las palabras LLAME SERVICIO.

Si llegara a aparecer un código de error en el panel de control de la impresora, realice los siguientes pasos:

1. Escriba el número de código.
2. Apague la impresora.
3. Espere 20 segundos.
4. Encienda la impresora.
   - Si el problema desapareció, continúe la impresión.
   - Si el problema persiste, llame a un técnico de servicio y comuníquele el código de error.

Mensajes de error del escáner

Un código de error puede indicar la presencia de un problema eléctrico o mecánico en el escáner. Los códigos de error típicos, con xx dígitos, van acompañados de las palabras LLAME SERVICIO.

Si llegara a aparecer un código de error en el panel de control del escáner, realice los siguientes pasos:

1. Escriba el número de código.
2. Apague el escáner.
3. Espere 20 segundos.
4. Encienda el escáner.
   - Si el problema desapareció, continúe la impresión.
   - Si el problema persiste, llame a un técnico de servicio y comuníquele el código de error.

Mensajes del Clasificador/Apilador

Mensaje	Causa y solución
A3-Ov no está disponible con el Clasificador. Seleccione la bandeja superior.	La selección de tamaño de papel para el trabajo, por ejemplo, 12 x 18 pulg., no es válida. Vuelva a enviar el trabajo a la bandeja superior de la impresora o cambie el tamaño de papel de salida para que el trabajo pueda enviarse al Clasificador/Apilador.
Revise el panel de la impresora y retire el papel.	Siga los procedimientos de despeje de atascos para el Clasificador/Apilador y la DocuColor 2006. Para los procedimientos completos para despeje de atascos de la DocuColor 2006, consulte el CD de documentación del usuario de la DocuColor 2006.
Clasificador desconectado.	El Clasificador/Apilador no está en su lugar. Mueva la unidad a la derecha, junto a la DocuColor 2006.
Elimine atasco de Clasificador.	Hay un atasco de papel en el Clasificador/Apilador. Siga los procedimientos para despejar atascos en el Clasificador/Apilador. Tal vez tenga que despejar atascos en otras áreas de la copiadora/impresora.
Cierre puerta Clasific.	La cubierta del clasificador no está en su lugar. Asegúrese de que la cubierta esté cerrada.
No está disponible la combinación de este papel con las funciones Clasificar o Apilar.	La selección de papel (tamaño o tipo) de este trabajo no es válida. Vuelva a enviar el trabajo a la bandeja superior o cambie el tamaño o tipo de papel para que el trabajo pueda enviarse al Clasificador/Apilador.
Vacíe las bandejas de salida del Clasificador.	Este mensaje aparece al concluir cada trabajo que se envía al Clasificador. También aparece cuando se alcanza la capacidad máxima de la bandeja de salida. Retire las hojas de las bandejas de salida y siga copiando.
No válido para la bandejas de alta capacidad.	Las selecciones (tales como tamaño de papel) que hizo para el trabajo no son válidas para la bandeja de salida de alta capacidad. Vuelva a enviar el trabajo a la bandeja superior o cambie las selecciones de modo que el trabajo se pueda enviar a la bandeja de alta capacidad.
No válido para Clasificar.	Las selecciones (tales como tamaño de papel) de este trabajo no son válidas para la clasificación. Vuelva a enviar el trabajo a la bandeja superior o cambie las selecciones de modo que el trabajo se pueda enviar para su clasificación.

No válido para Apilar.	Las selecciones (tales como tamaño de papel) de este trabajo no son válidas para el apilado. Vuelva a enviar el trabajo a la bandeja superior o cambie las selecciones para que el trabajo se pueda apilar.
Retire papel de la bandeja de alta capacidad.	En la bandeja de salida de alta capacidad hay 500 hojas. Retire las hojas de la bandeja de alta capacidad y continúe copiando.
Retire papel del Clasificador.	Se alcanzó la capacidad máxima de la bandeja de salida (bandeja de salida 1) o de otras bandejas de salida. Retire las hojas de las bandejas de salida y continúe copiando.
Clasificar y apilar fueron seleccionadas. Coloque los originales en el Alimentador de documentos.	El Clasificador/Apilador está listo para recibir el trabajo. Coloque los originales en el alimentador de documentos y ejecute el trabajo.
El Clasificador está disponible para hasta 10 juegos.	La cantidad deseada de juegos supera el límite de juegos. Disminuya la cantidad a 10 y realice los juegos restantes como parte de otro trabajo.
Falla en el funcionamiento del Clasificador.	Ocurrió un problema en el clasificador. Examine las especificaciones del trabajo y toda copia. Vuelva a ejecutar el trabajo, de ser posible. Si no puede seguir adelante, solicite servicio.
Se pueden apilar hasta 30 copias.	Se superó la capacidad de las bandejas de salida (30 hojas de papel de 20 lb/ 64 g/m^2). Retire el papel de las bandejas de salida y continúe ejecutando el trabajo.
El Apilador está lleno. Retirar los papeles.	Se alcanzó la capacidad máxima de la bandeja de salida. Retire las hojas de las bandejas de salida y continúe copiando.
El Apilador está lleno.	Se alcanzó la capacidad máxima de la bandeja de salida. Retire las hojas de la bandeja de salida de alta capacidad y continúe copiando.

Solución de problemas de red

Como el servidor DocuColor 2006 es parte de la impresora, la mayoría de las referencias de este capítulo son a la impresora. La palabra servidor se utiliza para referirse a servidores de red.

Resolución de problemas durante la configuración desde el panel de control

Si tiene problemas para imprimir la página de prueba y no aparece un mensaje, lleve a cabo uno de los siguientes pasos:

1. Verifique el estado de la impresora.
2. Use la tabla a continuación para intentar resolver el problema.
3. Intente imprimir nuevamente.

Síntoma	Causa posible	Solución posible
Ninguna de las luces del panel de control está encendida. No aparece nada en la pantalla del panel de control.	El interruptor no está en la posición de encendido.	Encienda la impresora.
	El cable de alimentación no está bien conectado.	Asegúrese de que el cable de alimentación esté bien conectado al tomacorriente y a la impresora.
	No hay electricidad en el tomacorriente.	Asegúrese de que el tomacorriente esté encendido.
La luz En progreso no está encendida durante un trabajo de impresión de red o un trabajo de copia está en proceso.	El cable de la red o el cable paralelo no está correctamente conectado.	Asegúrese de que el cable de la red o el cable paralelo esté bien conectado.
	El controlador de impresión no está instalado o un servidor no se ha configurado correctamente.	Verifique los ajustes del servidor host.

Mensajes de configuración de protocolo de red

La tabla a continuación enumera los mensajes de protocolo de red que puede ver durante la configuración de Protocolo de red. Además contiene la última pantalla de Configuración que se mostró antes de que apareciera el mensaje, una descripción del problema y la acción requerida.

Mensaje	Pantalla de configuración	Descripción y acción
No se encontró una zona AppleTalk.	Activar AppleTalk (Config protocolo red> Config AppleTalk)	• El cable de red Ethernet no está conectado al conector de la DocuColor 2006 o el cable de red no está enchufado al hub o a la red. Si su red AppleTalk tiene zonas y desea especificar una zona para la impresora, debe conectar el cable de red a la DocuColor 2006 antes de llevar a cabo la configuración de AppleTalk. • La red AppleTalk no tiene zonas. Las zonas no se requieren para imprimir con la DocuColor 2006. Pulse **Aceptar** para continuar.
Primero debe activar un puerto de red.	Config protocolo red o Config servicios red (Configuración de la red)	Activar al menos un puerto de red (Ethernet o Token Ring) en la configuración del puerto antes de comenzar la configuración de protocolo o la configuración de servicio de red.
Tamaño de trama no válido	Selección de tipo de trama (Config protocolo red>IPX>Config SPX)	El hub de red no está conectado a un servidor Novell cuando la DocuColor 2006 intenta crear un enlace.
El número de advertencia de la red IPX es cero.	Selección de tipo de trama (Config protocolo red>IPX>Config SPX)	No se puede encontrar otro computador IPX en la red o el hub de red no está conectado cuando la DocuColor 2006 intenta crear un enlace. Cuando esto ocurra, el número de red será el prefijado, cero.

No se puede detectar hardware de Token Ring. No hay hardware de Token Ring instalado o en funcionamiento.	Selección del tipo de trama (Config protocolo red>IPX> Config SPX)	La impresora busca el hardware de Token Ring. Algunos de los componentes no están instalados, no están instalados correctamente o no están instalados en el dispositivo correcto. Se puede usar una tarjeta Token Ring no compatible. Solicite servicio.
No se puede detectar automáticamente la velocidad de ring. No hay un dispositivo en ring.	Config Token Ring	La impresora intenta detectar la velocidad de ring actual, pero esta es la única máquina en la red Token Ring. Conecte otra máquina a la red Token Ring antes de conectar la DocuColor 2006.
No se encuentran árboles NDS.	Activar NDS (Config de red>Config servicios red>Config PServer>Config NDS)	No se encuentran árboles NDS en la red Novell. Asegúrese de que los tipos de trama de la impresora estén correctamente configurados.
¡Aviso! Seleccionar un nuevo árbol NDS elimina la configuración Bindery.	Seleccionar árbol NDS (Config de red>Config de servicio red>Config Pserver>Config NDS)	Antes conectó la DocuColor 2006 a otro árbol NDS. NetWise solo es compatible con una sola conexión de árbol NDS. Para evitar un posible conflicto con la conexión de árbol existente, se eliminan todos los ajustes bindery. Cuando aparece el mensaje *Borrar config Bindery y continuar*: • Seleccionar **Aceptar** y **Sí** para borrar los ajustes de bindery actuales. Introduzca nuevos ajustes en Config Bindery. • Pulse la tecla **Menú** o **Aceptar** y **No** para no borrar los ajustes de bindery. Continuación… Repetir la Configuración NDS sin cambiar el árbol NDS o salir de la Configuración Bindery para ver los ajustes de actuales.

_____ está vacío/a.	Ver árbol NDS (Configuración de red >Config servicios red> Config Pserver>Config NDS)	El recipiente seleccionado no tiene sub/recipientes u objetos pertinentes para el modo de navegación actual.
Si planea usar NDS, configure NDS antes de Bindery.	Config Bindery (Configuración de red> Config servicios red>Config PServer> Config Bindery)	No hay ajustes NDS. Se le recuerda llevar a cabo la Configuración NDS antes de la Configuración Bindery en caso de que la red incluya tanto servidores NDS como bindery.
Error. No se puede abrir la conexión bindery al servidor NDS.	Seleccionar un servidor de archivos de la lista (Config red> Config servicios red>Config PServer> Config Bindery)	Seleccionar este servidor por medio de la configuración NDS o desactivar NDS y seleccionarlo a través de bindery.
No se encontró un servidor de archivos NetWare.	Seleccionar un servidor de archivos de la lista (Config red> Config servicios red>Config PServer> Config Bindery)	No se encontró ningún servidor de archivos cuando la DocuColor 2006 busco en la red para crear una lista de servidores compatibles o una lista de todos los servidores. Verifique las conexiones del cable y asegúrese de que el servidor NetWare esté encendido.
No se encontró el nombre del servidor de archivos. ¿Volver a intentar?	Introducir las primeras letras del nombre del servidor (Config de red> Config servicios red>Config PServer> Config Bindery)	No se encontró ningún servidor de archivos con esas letras cuando la DocuColor 2006 buscó en la red. Verifique el nombre del servidor de archivos NetWare, verifique las conexiones del cable y asegúrese que el servidor NetWare esté encendido.
No hay un servidor de archivos seleccionado.	Ver lista de servidores, Editar conexiones (Config red> Config servicios red>Config PServer> Config Bindery)	No se agregó servidor de archivos en Configuración Bindery.

Mensaje	Pantalla configuración	Descripción y acción
Todas las conexiones están siendo usadas. ¿Eliminar servidor?	Agregar servidor de archivos (Config red> Config servicios red>Config Pserver>Config Bindery)	Ha agregado la cantidad máxima de 8 servidores bindery. Debe desconectar uno de dichos servidores para agregar otro servidor.
No se encontró un servidor de impresión NetWare.	Agregar Servidor, Introducir su login, Introducir su clave de servidor de archivos (Config red> Config servicios red>Config PServer> Config Bindery)	No se encontró servidor de impresión cuando la DocuColor 2006 buscó en el servidor de archivos que seleccionó. Debe configurar un servidor de impresión y una cola de impresión para cada servidor de archivos NetWare que manipulará trabajos de impresión de la DocuColor 2006.
Código de error de Novell, seguido de un mensaje.	Cualquier pantalla de Configuración Bindery	Novell NetWare informó de un error. El panel de control de la impresora muestra el número del error y un mensaje. En los errores más comunes, una pantalla le permite volver a intentar la acción que provocó el error. Si no se puede completar la acción, se le avisa que notifique al administrador de Novell para que solucione el problema de la red. Consulte la documentación de Administrador de NetWare para obtener información más detallada sobre códigos de error de Novell.

Problemas de Novell durante la configuración de la red

En Configuración de red, al configurar la conexión IPX (Novell), la DocuColor 2006 recorre la red en busca de servidores de archivos Novell y árboles y se agrega temporalmente a ellos. Si está activada una sesión como invitado, se utilizará esa sesión. De no ser así, se le pedirá que inicie la sesión (login) desde el panel de control de la impresora DocuColor 2006.

Si el servidor de archivos NetWare o el árbol seleccionado no tienen una cuenta de invitado, o si la cuenta de invitado ha vencido o ha sido desactivada por el supervisor de NetWare, se le avisará que lo notifique al administrador de IPX (Novell). En tal caso, usted o el supervisor pueden llevar a cabo una de las siguientes acciones:

- active una cuenta de invitado en el servidor NetWare o el árbol para poder realizar la configuración.
- inicie la sesión con una cuenta diferente. En la pantalla de login, cambie el nombre prefijado (invitado) a supervisor o introduzca otro nombre válido. Cuando se le pida la clave, introduzca la clave correcta para la cuenta que solicitó.

Para cualquier error de Novell, asegúrese de que:

- la red IPX (Novell) está conectada a la DocuColor 2006. El servidor NetWare al que intenta acceder está funcionando.
- la red Novell ha sido configurada con por lo menos un servidor de impresión y una cola para la DocuColor 2006.
- cuenta con los permisos y la información de login adecuados, incluyendo nombre de usuario y clave, de ser necesario.
- la DocuColor 2006 está configurada con los tipos de trama correctos para la comunicación con los servidores Novell deseados.

Mensajes de error de Novell

Mensaje	Causa	Acción sugerida
220 No hay una cuenta Invitado disponible.	La cuenta invitado, que ha seleccionado para el inicio de la sesión, ha vencido o ha sido desactivada por el supervisor de NetWare.	• Active una cuenta de Invitado en el servidor NetWare para realizar la configuración. • Inicie la sesión en una cuenta diferente. En la pantalla de login, cambie el nombre prefijado (invitado) a **supervisor** o introduzca otro nombre válido. Cuando se le pida una clave, introduzca la clave correcta para la cuenta que solicitó.
222 No se puede iniciar la sesión en el servidor. La clave venció para el nombre de inicio de sesión.	El servidor se conectó a un servidor de archivos, pero no puede iniciar la sesión en el servidor de archivos o el servidor de impresión porque la clave ha vencido para el nombre de cuenta de inicio de sesión o el servidor de impresión que solicitó.	• Seleccione una cuenta de inicio de sesión o un servidor de impresión diferente. • La pantalla de error le permite ir a la pantalla login del servidor de archivos (si falló el login en el servidor de archivos) o a la pantalla del Servidor de impresión NetWare (si falló el login al servidor de impresión). Pulse el botón Menú para ver el menú configuración PServer.
252 No se puede iniciar la sesión (login) en el servidor. No existe login.	El servidor se conectó a un servidor de archivos, pero no puede iniciar la sesión porque la cuenta de inicio de sesión o login seleccionada no existe en el servidor de archivos.	Seleccione una cuenta diferente. La pantalla de error le permite ir a la pantalla login del servidor de archivos. Pulse el botón Menú para ver el menú Configuración PServer.

255 El inicio de sesión en el servidor de archivos no es correcto. El servidor de archivos está apagado o no le quedan conexiones libres.	El servidor de archivos Novell está apagado o no le quedan conexiones libres. Este error ocurre mientras el servidor está intentando conectarse al servidor de archivos requerido.	Seleccione un servidor de archivos diferente intente que otra persona salga de la sesión. Pulse el botón Menú para ver el menú configuración PServer
nnn notificar al administrador de IPX (Novell)	Indica otros errores de red cuando la DocuColor 2006 ya está conectada a un servidor de archivos. Ha ocurrido algo inesperado y el usuario generalmente no se puede seguir sin la intervención del administrador del sistema. Error #197 indica que superó el número de intentos de inicio de sesión permitidos para esta cuenta en el servidor de archivos NetWare. Error #255 suele indicar una falla grave.	Notifique al administrador de Novell e informe el número de error. La pantalla de error le permite salir a la pantalla configuración PServer.

Mensajes de error de tiempo de ejecución

Para mensajes de error relacionados con la cancelación de trabajos e impresiones, se incluyen el mensaje Disco lleno, consulte las secciones *Mensajes de error de administración de trabajos* y *Eliminación de los trabajos de la impresora*.

Los usuarios pueden activar la opción reportar un error PostScript como opción de impresión desde las aplicaciones de Mac OS.

La tabla a continuación enumera los mensajes, una descripción del problema y qué medida tomar.

Mensaje	Descripción y acción
Verifique la conexión y el cable	Asegúrese de que el cable de interfaz entre el servidor y la impresora esté conectado o que la impresora no esté apagada.
No se encontró la impresora	La impresora puede tener un nombre conflictivo o no tener nombre o ajuste de dirección. Los nombres requeridos son: • Nombre de host TCP/IP (también conocido como nombre DNS), definido por su empresa. Introduzca el nombre del host como nombre del servidor en la configuración de la impresora. • Nombre de impresora remota (máquina interna). Use imprimir o en espera. Configure una de las utilidades Fiery en cada estación de trabajo si cambió el nombre DNS (conocido también como el nombre host TCP/IP de la impresora). Consulte la siguiente Tabla de nombres para ver el nombre adecuado a usar.
No se puede conectar a la impresora con las utilidades Fiery	Verifique lo siguiente: • Configuración de la impresora—el protocolo de red adecuado debe estar activado, con los parámetros correctos (por ejemplo, TCP/IP, la dirección IP, etc.) y debe haber publicado la cola Imprimir o la cola Retener.

Mensaje	Descripción y acción
	Continuación… • Verifique rápidamente estos ajustes al imprimir una página Configuración. En la estación de trabajo del cliente, asegúrese de que estén cargados los protocolos de red adecuados y de que el directorio Windows contenga un archivo Efinl.ini configurado.

Tabla de nombres

En esta ubicación:	Para este ítem:	Redes IPX/SPX:	Redes TCP/IP
Configuración del servidor	Opción Nombre del servidor	El administrador define el nombre	El administrador define el nombre
Archivo host Windows NT	Nombre del host		Nombre DNS (nombre de host TCP/IP)
Configuración de Windows NT para TCP/IP	Nombre de host lpd		
	Nombre de la impresora en la máquina host lpd		Impresión o En espera
UNIX archivo /etc/printcap (BSD)	Línea rp		Impresión o En espera
Solaris	nombre de la cola lpadmin		Imprimir o En espera
Herramienta de administración NetWare	Colas de impresión (deben ser en minúsculas y en idioma inglés)	_direct _print _hold	
Cuadro de diálogo Añadir nuevo servidor, al configurar una utilidad Fiery	Nuevo dispositivo	Las utilidades no son compatibles IPX/SPX.	Nombre de la impresora
	Nombre del servidor	Las utilidades no son compatibles IPX/SPX.	Nombre DNS (nombre host TCP/IP)

Problemas de impresión

En una estación de trabajo con Windows

Configuración de la impresión en estaciones de trabajo con Windows NT 4.0	Si tiene problemas para instalar la impresora con Windows NT 4.0, intente instalar otra impresora PostScript (por ejemplo, Apple Laser Writer II g) y después instale la impresora. El instalar otra impresora le asegura que todos los archivos están correctamente instalados y disponibles. Para detalles adicionales, consulte la documentación de Windows NT 4.0 o el archivo LEAME de Adobe (ReadMeNT.txt) incluido en la carpeta drv_impr del CD de software del usuario.
Volver a instalar el controlador de impresión de Adobe PostScript en Windows 95/98 o Windows 2000	Si vuelve a instalar el controlador de impresión Adobe PostScript, elimine toda versión anterior y archivos relacionados antes de instalarlo. Busque y elimine todos los archivos denominados Efax.* en la carpeta Windows\System. Para detalles adicionales, consulte el archivo Adobe README (ReadMe9x.doc) que se incluye en la carpeta drv_impr del CD de software del usuario.
Problemas con las utilidades Fiery en Windows 95/98, Windows 2000 o Windows NT 4.0	1. Si utiliza Windows 95/98 o Windows 2000, asegúrese de que los protocolos de red IPX/SPX y TCP/IP estén activados. 2. Si utiliza Windows NT 4.0, asegúrese de que el protocolo de red TCP/IP esté activado. 3. Asegúrese de que la conexión esté configurada correctamente para su ubicación. Para verificar la configuración actual, inicie una utilidad Fiery y seleccione **Abrir** desde el menú **Archivo**. Seleccione la **Imprimir** y **Modificar** para ver los ajustes actuales. Si los ajustes son incorrectos, puede cambiarlos en este cuadro de diálogo.

En una estación de trabajo Mac OS

Configuración de la impresora en el Selector	Si no funciona la configuración automática y se le pide seleccionar el PPD, seleccione el archivo de impresora adecuado en la carpeta Sistema:Extensiones:Descripción de la impresora. Seleccione DocuColor 2006.
Instalación de fuentes de pantalla	Si tiene problemas al instalar las fuentes de pantalla PostScript desde el CD de software del usuario a la carpeta Sistema:Tipos, lleve a cabo lo siguiente. 1. Salga de todas las aplicaciones y cierre todas las ventanas. 2. Cree una nueva carpeta y denomínela **Tipos no instalados**. Esta carpeta debe estar ubicada fuera de la carpeta Sistema. 3. Mueva las fuentes que no utilice desde Sistema:Tipos a la carpeta Tipos no instalados. 4. Instale los tipos desde el CD de software del usuario a una carpeta denominada fuentes del CD. Copie las fuentes a la carpeta Sistema:Tipos. 5. Cree alias para la carpeta Sistema:Tipos y la carpeta Tipos no instalados. 6. Coloque ambos alias en el escritorio. 7. De ser necesario, use los alias para abrir ambas carpetas y mover fuentes de una a otra. Si hay alguna aplicación en funcionamiento, debe salir y volverla a iniciar para ver y utilizar las fuentes recién instaladas. En forma alternativa, puede probar combinar fuentes de portafolios múltiples en un solo portafolios.

Problemas generales de impresión

Si ocurre esto:	Intente esto:
No se puede conectar a la impresora.	Asegúrese de que la impresora no está siendo calibrada desde el panel de control. Si se está calibrando la impresora desde el panel de control, puede seleccionarla en el Selector, pero no se puede conectar. Esto asegura que una sola persona esté calibrando el servidor en un momento dado y que los trabajos de impresión no usen calibración no esperada.
No puede seleccionar o ver una de las colas.	Su administrador de sistema activó la cola en la configuración.
No se puede conectar a la impresora desde PC Windows con utilidades Fiery.	Asegúrese de que la conexión esté configurada correctamente.
La impresión parece tardar demasiado tiempo.	Imprimir a una cola en lugar de a la conexión Directa. Cuando imprime a una cola, el trabajo se almacena en la impresora hasta que puede ser procesado e impreso. Cuando imprime a la conexión Directa, el trabajo no puede ser enviado a la impresora hasta que el trabajo anterior termine de ser procesado, de modo que debe esperar más tiempo para usar el PC.
Una o más opciones de Tipo de papel están atenuadas.	Seleccione un Origen de papel que sea compatible con el Tipo de papel que está usando. Para obtener información acerca de los requerimientos y restricciones relacionados con papeles especiales o transparencias, vea el capítulo *Opciones de impresión*.
La DocuColor 2006 no responde al comando Imprimir.	• ¿Se desconectó la impresora seleccionando Suspender impresión desde el menú Funciones? Si el administrador u operador

	suspende la impresión desde el panel de control de la impresora para interrumpir la impresión, su trabajo de impresión no se reanudará hasta que alguien seleccione **Reanudar impresión** desde el menú Funciones del panel de control o seleccione la tecla función en Command WorkStation. • ¿Seleccionó la DocuColor 2006 como la impresora actual? Antes de imprimir, debe seleccionar la DocuColor 2006 como impresora actual desde su computador Windows, Mac OS o UNIX. • Asegúrese de que la impresora esté encendida. Alguien puede haber apagado la impresora o se puede haber activado la función apagado automático o ahorro de energía. • Si está imprimiendo en una red IPX (Novell), verificar por medio de la utilidad PCONSOLE que el trabajo fue enviado a la cola Novell y que la cola está siendo utilizada por la impresora. • Asegúrese de que el trabajo no contenga un error PostScript. Verifique con el operador o use Fiery WebSpooler para verificar el estado del trabajo. Los trabajos que contienen un error PostScript aparecen en rojo. Para obtener información acerca del error PostScript, asegúrese de que la opción Imprimir hasta el error PS esté seleccionada en **Sí** en la Configuración de la impresora.

Los trabajos enviados al puerto paralelo no se imprimen.	• Pida al administrador que aumente el **Tiempo de espera del puerto en segundos** del puerto paralelo desde el panel de control de la impresora. • Pida al administrador que cambie el ajuste Ignorar caracteres de fin de archivo desde el panel de control de la impresora. Si está imprimiendo solamente en formato PostScript ASCII, seleccione **No,** en Ignorar caracteres de fin de archivo; si está imprimiendo en formato PostScript Binario, seleccione **Si**. • Si imprime usando el comando copiar de DOS, asegúrese de usar la opción /b al imprimir archivos binarios. • Reinicie su computador Windows, ingrese a configuración BIOS y si tiene un ajuste BIOS para el puerto paralelo, asegúrese de que esté seleccionado en modo Compatible y no en Bi-Direccional, ECP, EPP o cualquier otro modo. • Si está usando Windows 95/98 o 2000, abra Sistemas en el panel de control. Seleccione la ficha Administrador de dispositivos y Puertos. Haga doble clic en el puerto paralelo que esté usando y asegúrese de que el controlador seleccionado sea el de Puerto de impresión estándar y no el puerto ECP, EPP u otro controlador. Para información acerca de cómo cambiar los ajustes, consulte la documentación de Windows.
No puede imprimir con Quark XPress 3.32 usando el controlador PSPrinter 8.5.1 en una estación de trabajo Mac OS.	Elimine el archivo denominado Balloon Help de su carpeta de aplicación Quark XPress y reinicie Quark XPress.

Problemas con la calidad de impresión

Si ocurre esto:	Intente esto:
Los ajustes de impresión para la salida de su trabajo no coinciden con los ajustes que proporcionó.	Asegúrese de no haber sustituido el ajuste de su trabajo en otro lugar. Para obtener información acerca de opciones y sustituciones, consulte el capítulo *Opciones de impresión*.
Tiene malos resultados de impresión.	• ¿Su aplicación requiere uno de los archivos de descripción de la impresora DocuColor 2006? Si está imprimiendo desde Adobe PageMaker, asegúrese de que el archivo de descripción de la impresora DocuColor 2006 esté instalado correctamente. • Asegúrese de que el sistema haya sido calibrado.
Las separaciones no se combinan correctamente.	• Asegúrese de que el archivo haya sido creado inicialmente como Separaciones. • Si está imprimiendo separaciones o un archivo en formato DCS, seleccione que la opción de impresión Combinar separaciones esté encendida. Una vez encendida combinar separaciones, se imprimirán los cuatro colores en una sola página; si la opción Combinar separaciones está apagada, se imprimirán cuatro páginas blanco y negro para simular cuatro planchas de un solo color.
El registro o los colores de una imagen no son lo que esperaba.	Pida al operador que imprima una página de prueba. El problema puede ser de la impresora. Si su página de prueba muestra que la impresora funciona correctamente, corrija el problema dentro del software de la aplicación. Si la página de prueba está mal, su impresora puede necesitar calibración o un ajuste de otro tipo.

Si ocurre esto:	Intente esto:
Su archivo de impresión aparece demasiado oscuro.	Ajuste la opción Brillo. Use la opción Brillo cuando imprima desde una aplicación para aclarar su imagen cuando imprima un archivo PostScript o PostScript encapsulado (EPS).
El color de salida es correcto.	Verifique con el operador o el administrador acerca de la información de calibración actual. La impresora puede necesitar que la vuelva a calibrar.
El archivo color se imprime en blanco y negro.	En el cuadro de diálogo Coincidencia de colores, asegúrese de que se haya seleccionado Color/Escala de grises o coincidencia de colores ColorSync o coincidencia de colores PostScript (no Blanco y negro). Asegúrese de que la opción de impresión del Modo Color esté seleccionada en CMAN o Color estándar/Color experto (Windows 95/98 o Windows 2000) y no escala de grises.
Las imágenes de formato Desktop Color Separations (DCS) no se imprimen correctamente.	• Asegúrese de haber seleccionado las opciones correctas para enviar las separaciones en la aplicación al cuadro de diálogo Imprimir. • Asegúrese de tener el archivo para cada capa de separación que está imprimiendo. • Encienda la opción Combinar separaciones. Ésta combina los archivos de alta resolución para una imagen y los imprime. Con la opción Combinar opciones apagada, se imprime e archivo maestro de baja resolución.
Los patrones de relleno QuickDraw se imprimen como sólidos.	Use el controlador de la impresora Adobe PostScript (o el de impresora Apple LaserWriter 8.3 o más reciente).

Solución de problemas de administración de trabajos

Esta sección enumera mensajes de error que puede ver y proporciona algunas pautas para la resolución de problemas en caso de que surja un problema con la impresora. Si no puede resolver un problema después de haber consultado este capítulo, contacte al centro de atención al cliente.

Mensajes de error de administración de trabajos

Los mensajes de error pueden ser el resultado de problemas con el trabajo de impresión, un servidor o la DocuColor 2006. A continuación, se enumeran algunas de las condiciones de error más comunes.

Mensaje	Acción correctiva/Información adicional
Verifique la conexión y el cable	Asegúrese de que la impresora esté encendida y de que todos los cables estén bien conectados.
Falla de comunicación durante la impresión. Por favor vuelva a enviar el trabajo.	Ocurrió un error de la impresora. Intente nuevamente imprimir el trabajo.
Copiadora ocupada	La DocuColor 2006 ha recibido un trabajo de impresión mientras realizaba un trabajo de copiado. El trabajo se imprimirá cuando se haya completado el trabajo de copiado.
Copiadora en Modo ahorro de energía	La DocuColor 2006 está en el modo Ahorro de energía. Debe esperar a que la DocuColor 2006 se caliente antes de imprimir.
Copiadora fuera de línea	La opción Suspender impresión fue seleccionada desde el menú Funciones. Pulse Reanudar la impresión en el menú Funciones.
Escaneo de plancha en progreso	La impresora está completando un escaneo y estará lista para imprimir en unos minutos.
Cartucho de impresión/copia mal colocado	El cartucho de impresión/copia no está correctamente colocado en la impresora. Revise el cartucho y vuelva a instalarlo de ser necesario.
No coincide el tipo de Cartucho de	El cartucho de impresión /copia

Mensaje	Acción correctiva/Información adicional
impresión/copia	instalado no es el cartucho correcto. Retire el cartucho y vea la documentación para obtener especificaciones acerca de cual es el cartucho que debe instalar.
Imprimiendo . . .	Este es un mensaje de estado normal que indica que la impresión está en progreso.
Preparada dentro de 1 minuto	Este es un mensaje de estado normal. La impresora se está calentando. Estará lista para imprimir en un minuto.
Inicie la configuración e introduzca la clave de seguridad correspondiente	Este mensaje aparece si su modelo requiere que ingrese un código de seguridad.
Intentando conectarse Por favor espere. . .	Puede haber ocurrido un error en la impresora. Consulte el panel de mensajes para mayor información.
Apagar y encender.	Apague la impresora, espere 20 segundos y enciéndala nuevamente.
Calentamiento . . .	Este es un mensaje de estado normal. El motor de impresión se está encendiendo. Estará listo para imprimir en unos cuantos minutos.

Resultados de impresión inesperados

Si esto ocurre	Este es el problema
No se imprime una portada cuando vuelve a imprimir un trabajo de trama guardado	Las portadas no se imprimen con trabajos de trama guardados que ya han sido impresos.
Los ajustes del trabajo no se llevan a cabo como se esperaba	Si imprime desde un Mac OS, vea al capítulo *Opciones de impresión* para obtener la tabla de propiedades de trabajo y propiedades en conflicto. Si esperaba los ajustes que ve en la ventana Propiedades, tenga presente que el campo Copias no refleja actualmente los ajustes del usuario. El Rango de página es Todas, y el porcentaje de Escala es 100%, a no ser que hayan sido cambiados después de haber sido enviados a imprimir.
El trabajo no se imprime	Pueden aparecer algunos errores de impresión en la barra de estado impresión. Cuando el trabajo está en la cola Impresos, aparecen los trabajos con un error PostScript en color rojo claro en una fila de trabajos. Haga doble clic en cualquier parte de la fila para ver el mensaje de error.
Hay errores de fuentes	Si las fuentes no residentes, especificadas por el usuario no se imprimen correctamente en los archivos PostScript transferidos por los usuarios, solicite que se incrusten las fuentes en el archivo PostScript o imprímalas directamente desde su aplicación. Cuando los usuarios imprimen desde sus aplicaciones, si las fuentes especiales no se descargan automáticamente, deben descargarse directamente a la impresora. Los usuarios pueden cargar fuentes, siempre y cuando esté activada la conexión Directa. Para mayor información, vea el capítulo *Uso de Fiery WebTools*.

Eliminación de los trabajos de la impresora

La Eliminación de trabajos de la impresora es una opción del administrador que puede usarse como última medida si un trabajo persiste en el sistema y no permite ser impreso, a pesar de los intentos para cancelarlo o eliminarlo. La función Eliminación los trabajos de la impresora borra todos los trabajos actualmente guardados en todas las colas y todos los trabajos archivados localmente. También borra el Registro de trabajos y el índice de trabajos archivados.

Antes de eliminar los trabajos de la impresora, exporte el Registro de trabajos si todavía no ha registrado la información que contiene. Si puede, notifique a los usuarios que va a borrar sus trabajos de la impresora de modo que puedan hacer copias de seguridad y volver a enviarlos cuando la impresora vuelva a estar en funcionamiento.

Puede eliminar los trabajos de la impresora desde el panel de control -ver el capítulo *Configuración desde el panel de control de la impresora.*

Los usuarios no se pueden conectar a la DocuColor 2006

Si los usuarios no se pueden conectar a la DocuColor 2006 o no pueden encontrar la DocuColor 2006 desde sus estaciones de trabajo, el administrador del sistema puede tener que revisar las conexiones de la red y los ajustes de los servidores que se utilizan para imprimir. Si los ajustes cambiaron, puede tener que volver a configurar la impresora.

Por ejemplo, si los servidores de impresión o las colas de impresión de un servidor Novell cambian de nombre o son eliminados, o si cambiaron las cuentas y permisos, el administrador del sistema puede tener que editar los ajustes o introducir nuevos ajustes en la Configuración IPX (Novell) que reflejen la nueva configuración.

Los usuarios de Mac OS pueden no ver la DocuColor 2006 si el administrador del sistema le ha asignado una zona diferente o si ha agregado zonas en donde antes no había ninguna.

25 Mantenimiento

Procedimientos de limpieza

Esta sección contiene los procedimientos de limpieza recomendados para la Xerox DocuColor 2006.

Limpieza de las cubiertas de la impresora

La impresora no requiere limpieza. Sin embargo, si desea limpiar las cubiertas externas, lleve a cabo el siguiente procedimiento.

AVISO
Al limpiar la DocuColor 2006, siempre apague la máquina y desconecte el cable de alimentación del tomacorriente para evitar una descarga eléctrica.

1. Humedezca un paño limpio y limpie la suciedad de las cubiertas.
2. Séquelas con un paño limpio y seco.
3. Si aún quedan manchas, humedezca un paño limpio con una solución de un detergente sintético.
4. Séquelas con un paño limpio y seco.

PRECAUCIÓN
NO rocíe líquido o agua directamente sobre la Impresora.

NUNCA use un limpiador que no sea detergente sintético.

NO limpie el interior de la Impresora.

NUNCA intente lubricar la Impresora.

Limpieza del escáner

Para obtener mejores copias, se recomienda que limpie el escáner al menos una vez por mes.

Cristal de documentos y cubierta del cristal de documentos

Si el cristal de documentos está sucio, la calidad de la copia no será la deseada. Si se ensucia la parte interior de la cubierta del cristal de documentos, es posible que el escáner no detecte el tamaño del documento.

1. Levante la cubierta del cristal de documentos.
2. Humedezca con agua un paño limpio y suave y limpie el cristal.
3. Seque con un paño suave, seco y limpio.

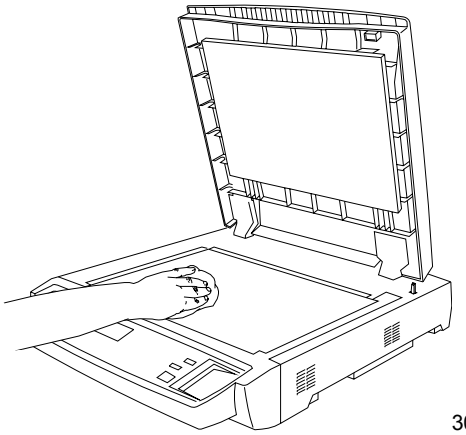

301265a

4. Humedezca con agua otro paño limpio y suave y limpie el área blanca debajo de la cubierta del cristal de documentos.
5. Seque con un paño suave, seco y limpio.

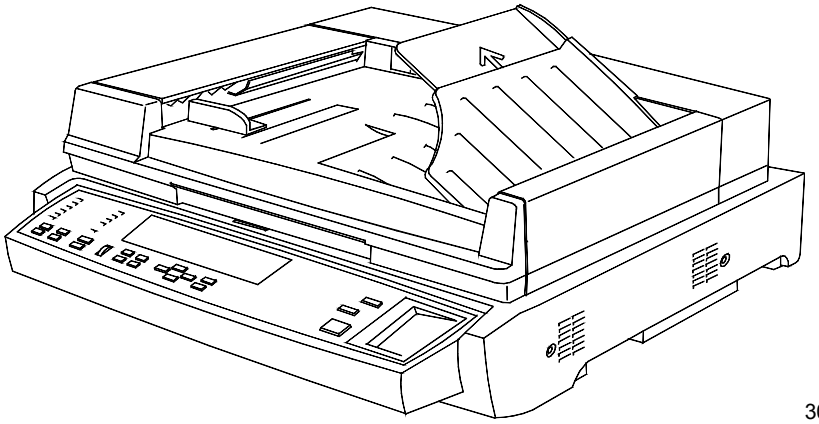

301146a

Limpieza del alimentador de documentos

Se pueden provocar atascos de documentos por la suciedad en los rodillos de alimentación o en la banda de alimentación del alimentador de documentos. Se recomienda limpiar el alimentador una vez por mes.

1. Levante la cubierta del alimentador de documentos.
2. Humedezca con agua un paño limpio y limpie la banda de alimentación.

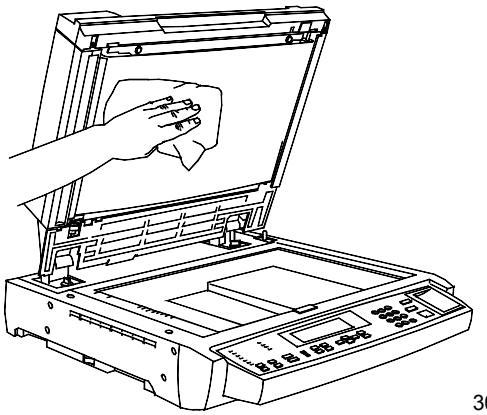

3. Seque con un paño suave, limpio y seco.

PRECAUCIÓN
Tenga cuidado al tirar de la banda de alimentación. Siempre tire de la misma en forma pareja y firme hacia el lado derecho del escáner.

a. Cuando el área visible está limpia, tome la banda de alimentación por los bordes superior e inferior y tire de la misma con cuidado hacia la derecha.

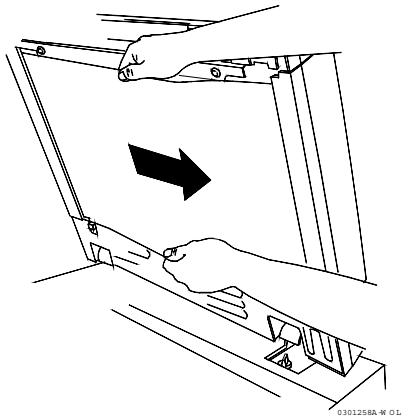

b. Limpie la nueva sección.
c. Repita el paso 3 hasta limpiar toda la banda.

4. Cierre la cubierta de alimentación de documentos.
5. Abra la cubierta de acceso a atascos de papel.

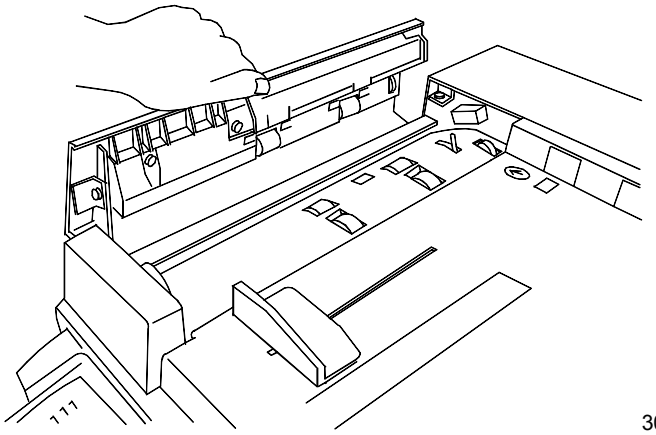

6. Limpie los rodillos de alimentación como se indica a continuación.

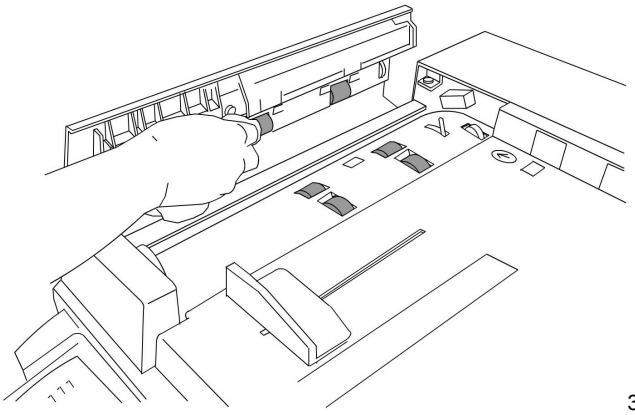

7. Cierre la cubierta de acceso.

Reemplazo de los cartuchos de tóner

Use este procedimiento cuando llegue a esta sección desde el capítulo *Solución de problemas* o cuando aparezca un mensaje para instalar un Cartucho de tóner en el Panel de control.

1. Abra la cubierta delantera.

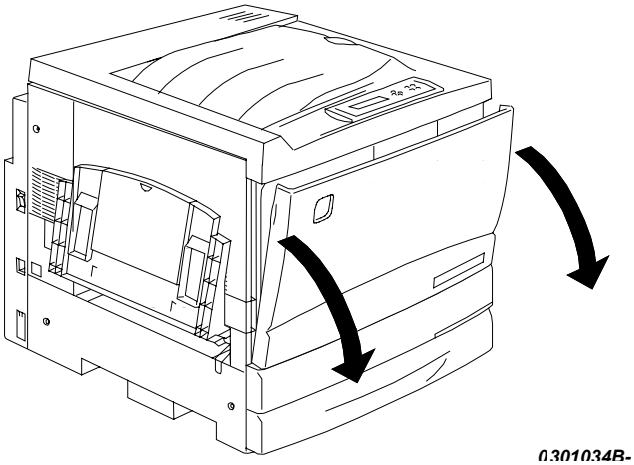

2. Si el cartucho a reemplazar no está visible en la abertura, lleve a cabo este procedimiento:
   a. Pulse el **botón antigiratorio**.

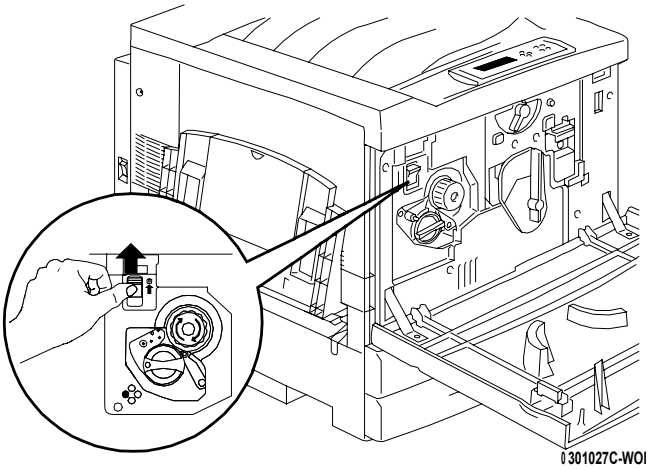

b. Gire la **manilla** en el sentido de la flecha hasta que se detenga.

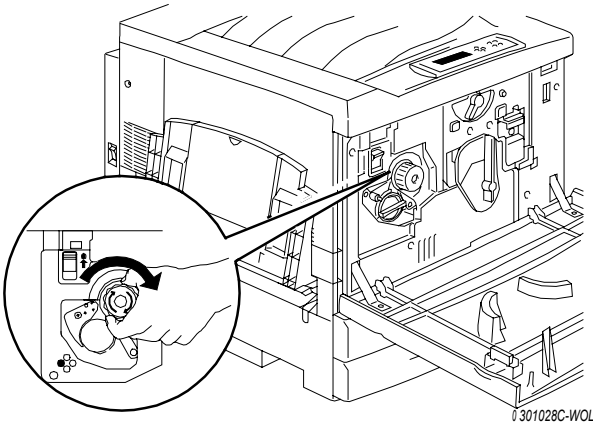

c. Repita los pasos hasta que el cartucho deseado esté visible en la abertura.

3. Una vez que el cartucho deseado está visible en la abertura, gire el cartucho en el sentido flecha hasta que el **punto** quede alineado con el símbolo **Desbloquear**.

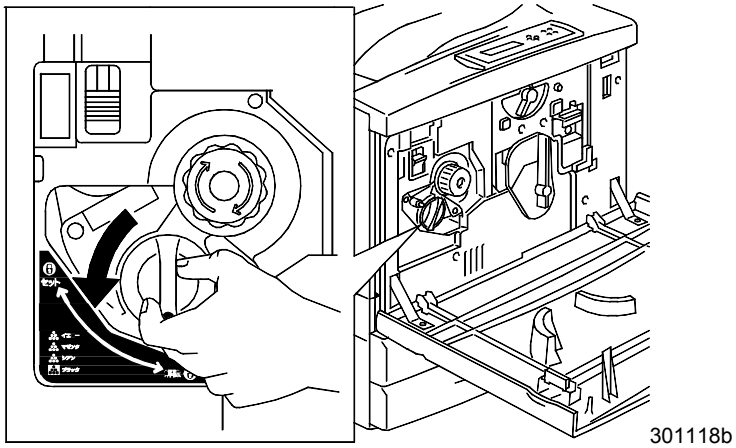

4. Retire el cartucho de tóner de la Impresora y recíclelo según las instrucciones que se incluyen en la caja.

AVISO

NO intente usar cartuchos viejos, ya que pueden provocar problemas de calidad.

NUNCA arroje los cartuchos de tóner viejos sobre llamas. El tóner es inflamable y puede explotar, provocando quemaduras y otros daños.

5. Retire el Cartucho de tóner nuevo de la caja y sacúdalo siete u ocho veces como se indica en el gráfico.

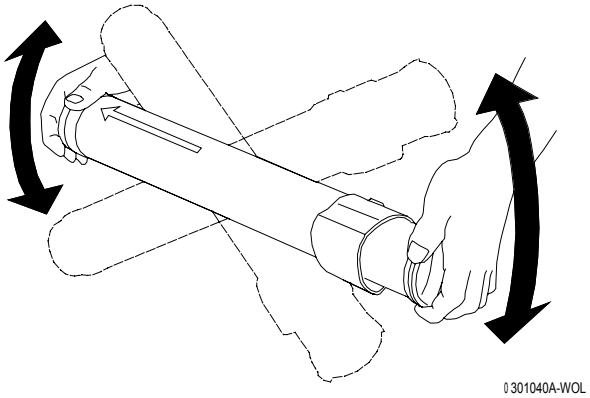

6. Asegúrese de que la flecha del cartucho pueda verse en la parte superior e inserte el cartucho en la Impresora hasta que quede bien sujeto.

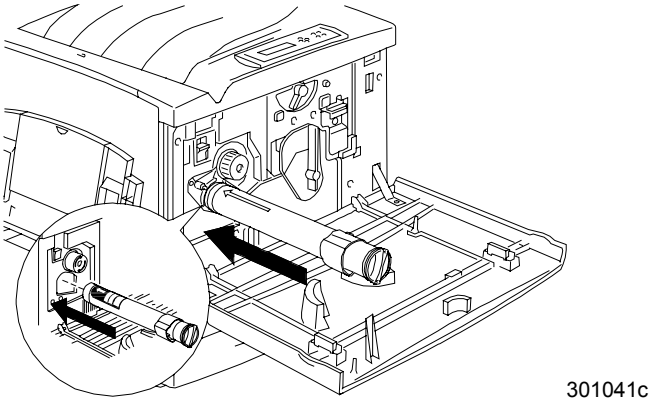

PRECAUCIÓN

Si el cartucho no está bien sujeto dentro de la impresora, no se puede girar la manilla a la posición siguiente.

7. Gire el Cartucho de tóner en el sentido de la flecha hasta que el **punto** quede alineado con el símbolo **Bloquear**.

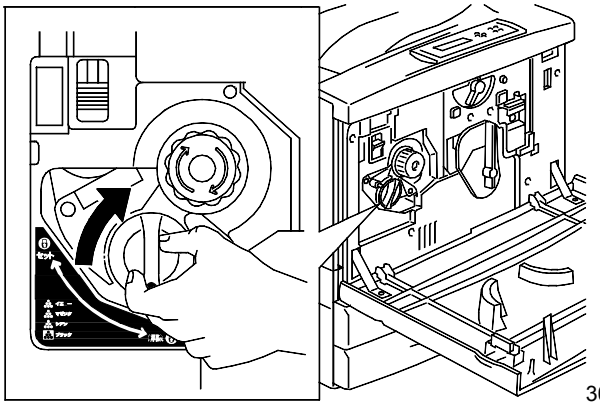

PRECAUCIÓN
Si el cartucho no está bien colocado en su lugar, el tóner se derramará dentro de la Impresora.

8. Para asegurarse de que el cartucho esté correctamente instalado, pulse el **botón antigiratorio** y gire la **manilla** hasta que se detenga.
   Si la manilla se puede girar hasta el cartucho siguiente, significa que ha instalado el cartucho nuevo correctamente.
9. De ser necesario, repita el procedimiento para cualquier otro de los Cartuchos de tóner que necesite reemplazar.
10. Una vez reemplazados todos los Cartuchos de tóner, cierre la Cubierta delantera.

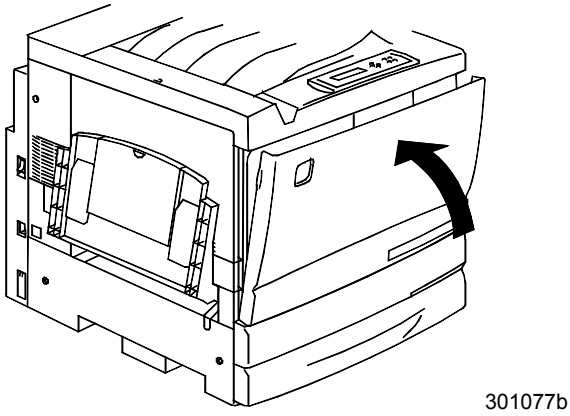

Reemplazo del cartucho de copia/impresión

Lleve a cabo este procedimiento si alguna sección del capítulo *Solución de problemas* indica que consulte esta sección o cuando aparezca un mensaje en el panel de control para que cambie el cartucho de copia/impresión.

1. Coloque varias hojas de papel usadas en el piso para protegerlo del cartucho de copia/impresión viejo.
2. Abra la cubierta delantera.

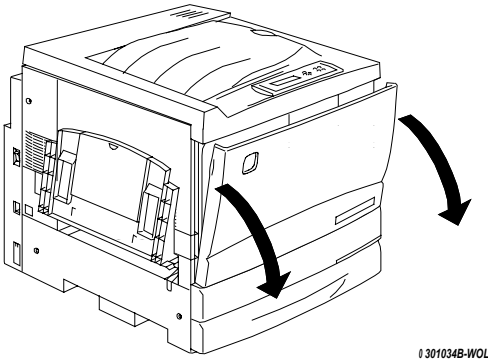

3. Gire la palanca amarilla **A** en la dirección de la flecha, hasta que el **punto** quede alineado con el símbolo de **Destrabado**.

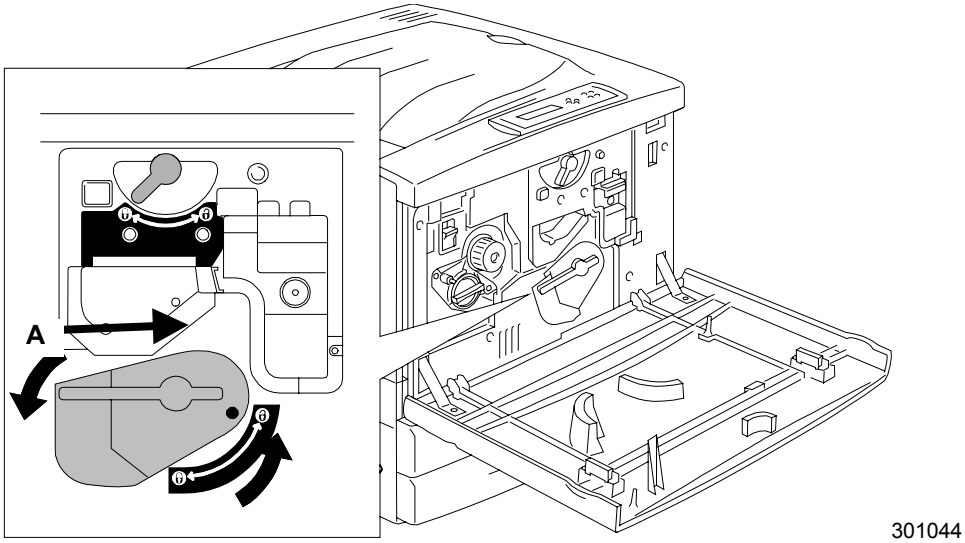

4. Gire la palanca amarilla **B** en la dirección de la flecha, hasta que el **punto** quede alineado con el símbolo **Destrabado**.

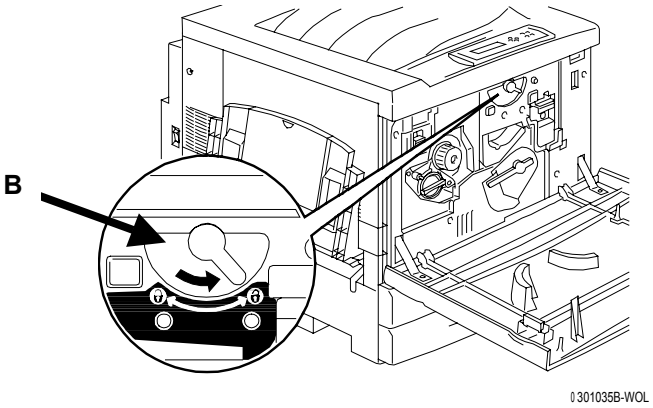

5. Coloque sus dedos en la **abertura** en la parte delantera del cartucho de copia/impresión y tire lentamente hacia usted. NO retire el cartucho de la impresora.

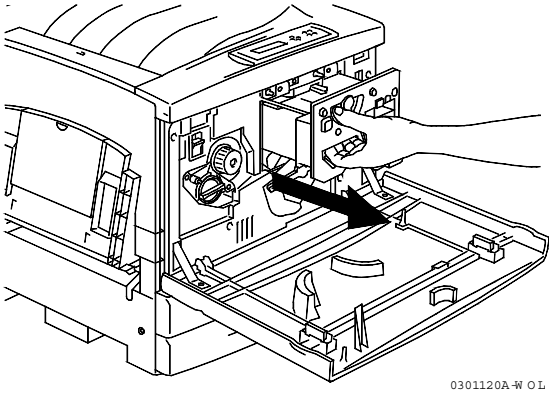

6. Tomando la **manilla**, retire el cartucho de la impresora. Asegúrese de que el cartucho permanezca derecho.

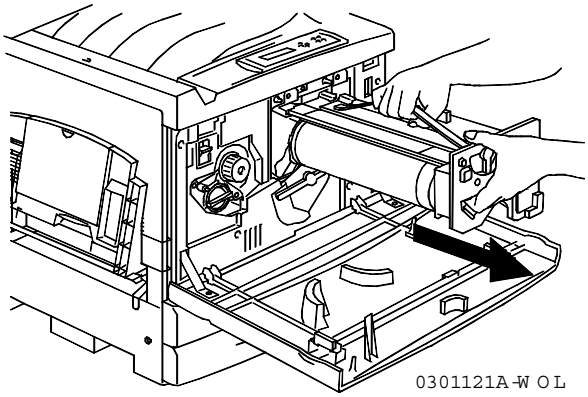

7. Coloque el cartucho de copia/impresión sobre varias hojas de papel usadas.

AVISO

NUNCA arroje un cartucho de copia/impresión usado al fuego. El tóner podría explotar y provocar quemaduras.

8. Instale el cartucho de copia impresión:
   a. Retire el cartucho de copia/impresión de la caja.
   b. Abra el extremo correspondiente de la bolsa protectora plateada y retire el cartucho.

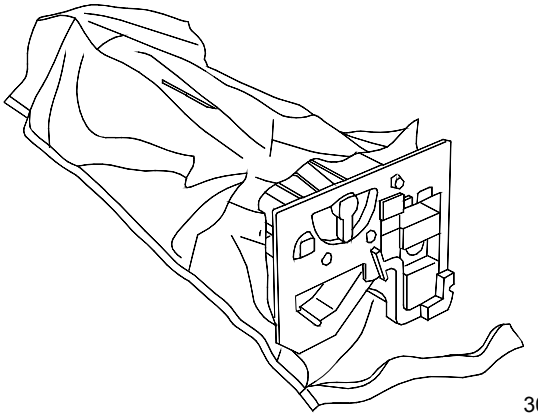

PRECAUCIÓN

NO toque la superficie azul del cilindro. Si el cilindro se raya o contamina con grasa de sus manos, las copias no serán buenas.

   c. Sostenga el cartucho por la **manija**. Manteniendo el cartucho derecho, retire el envoltorio protector de espuma.

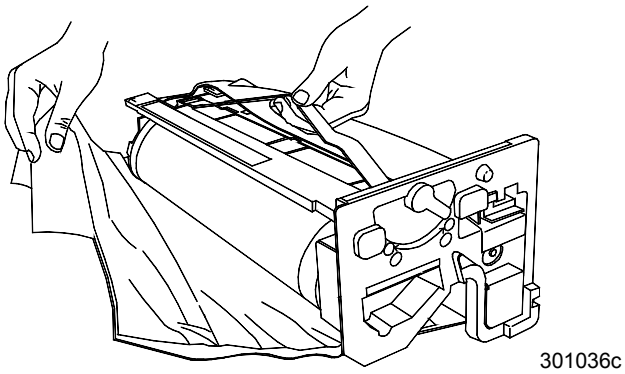

9. Sosteniendo el cartucho por la **manija**, alinee la guía con el **riel** de la impresora.

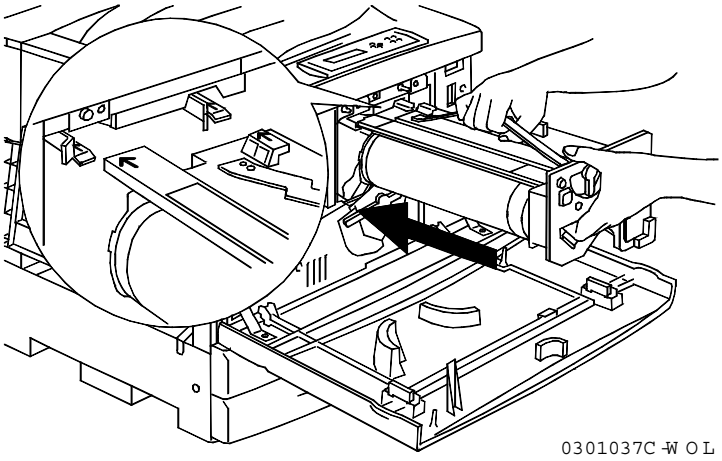

10. Empuje el cartucho hasta el fondo de la impresora, hasta que se enganche en su lugar.
11. Gire la palanca **B** en la dirección de la flecha hasta que el punto quede alineado con el símbolo **Trabado**.

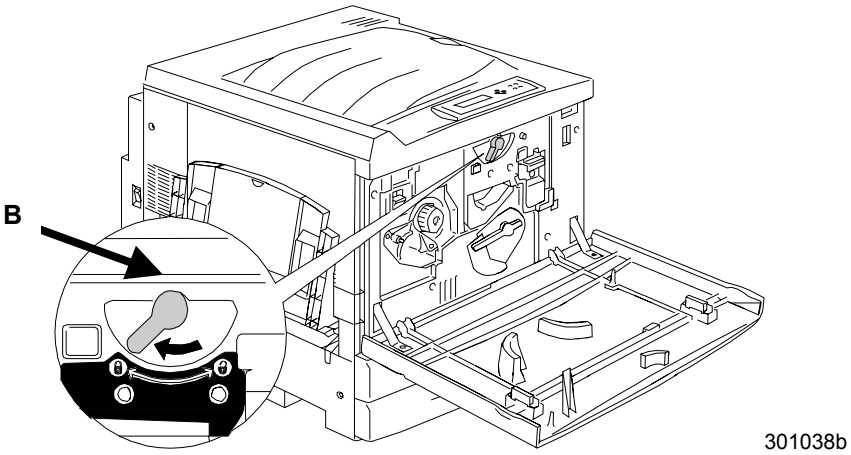

Si no puede mover la palanca B, asegúrese de que el cartucho esté bien colocado en la impresora.

12. Gire la palanca **A** en la dirección de la flecha hasta que el **punto** quede alineado con el símbolo **Trabado**.

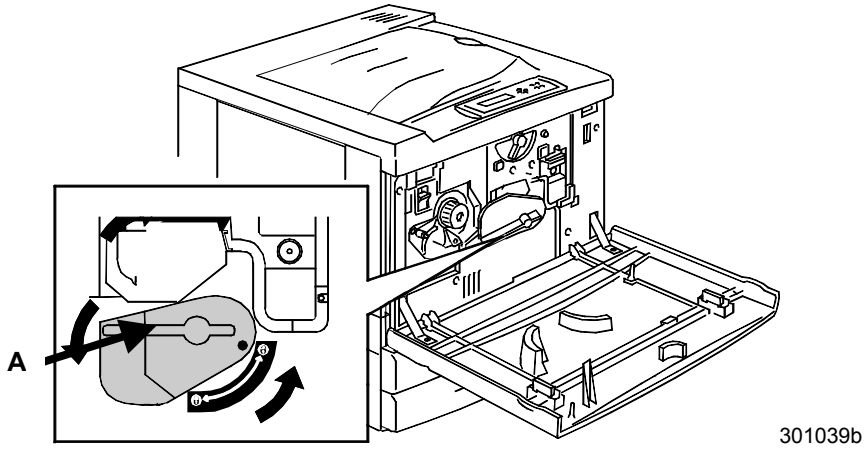

13. Cierre la cubierta delantera y encienda la impresora.

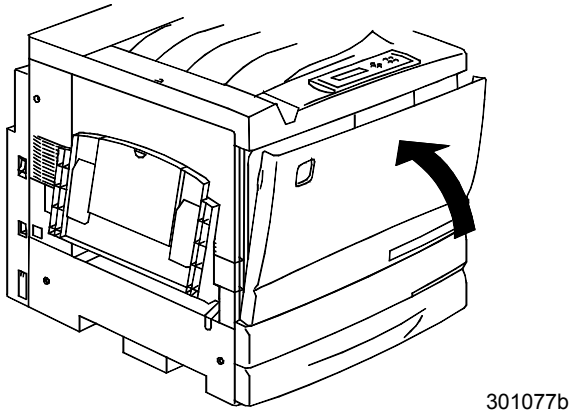

Reemplazo del recipiente de tóner usado

Realice este procedimiento cuando aparezca el mensaje **T. residual lleno** en el panel de control de la impresora.

1. Retire el nuevo recipiente de tóner usado de la caja y guarde la caja.

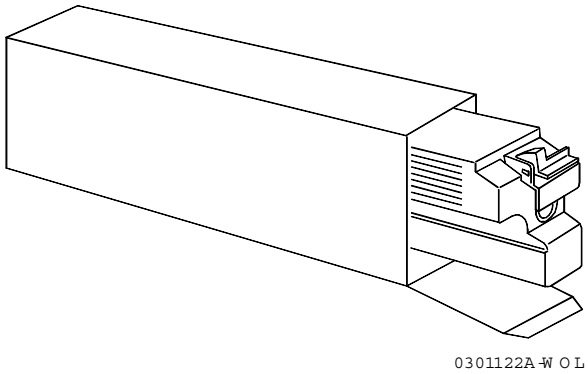

2. Abra la cubierta frontal de la impresora.

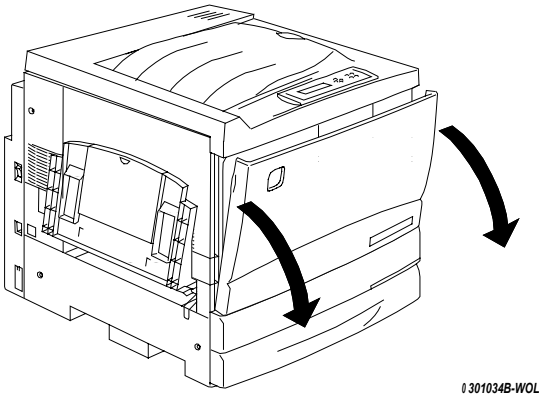

3. Tome la manija del recipiente de tóner residual y pellizque y levante la palanca, como se indica más abajo.
4. Mantenga el recipiente derecho y retírelo de la impresora.

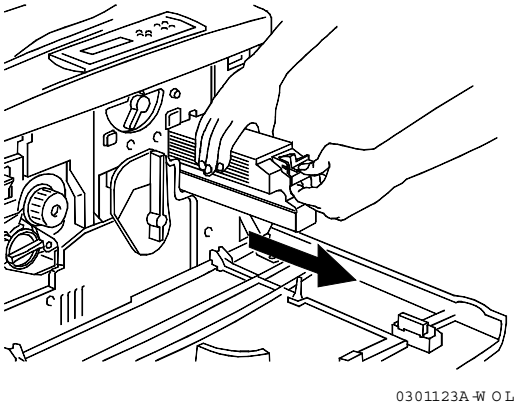

5. Coloque el recipiente usado en la caja.

AVISO

NO arroje los recipientes de tóner usado al fuego. El tóner podría explotar y provocar quemaduras.

6. Empuje el nuevo recipiente para tóner residual hasta que quede en su lugar.

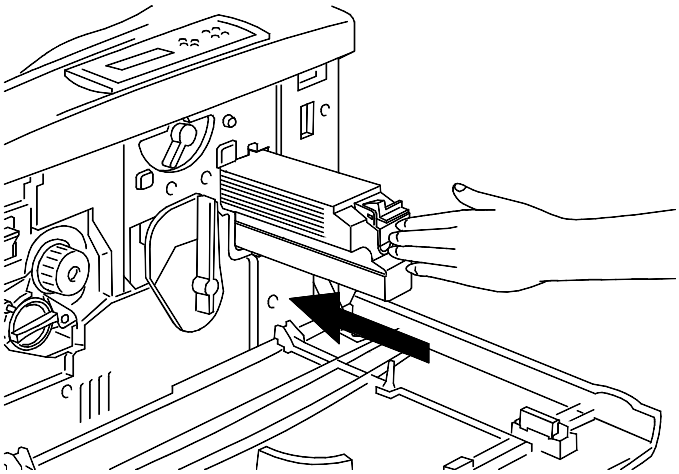

7. Cierre la cubierta delantera.

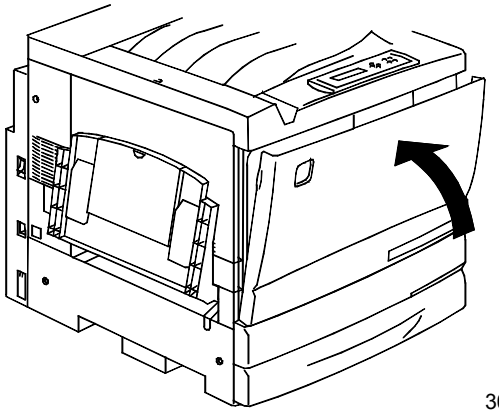

Almacenamiento de los suministros

Cartuchos de tóner

- Almacene los cartuchos de tóner lejos de la luz solar directa, en las siguientes condiciones:
  - Temperatura = 3 a 35° centígrados
  - Humedad = 15 a 80% de humedad relativa, sin condensación
- Evite los lugares húmedos o calurosos
- Evite los campos magnéticos, tales como pantallas de PC y unidades de discos
- Manténgalos alejados del alcance de los niños

Precauciones de manipulación

AVISO

Nunca arroje los cartuchos de tóner usados al fuego. El tóner puede explotar y provocar quemaduras o heridas.

- **No** intente volver a utilizar los cartuchos de tóner.
- **No** agite o golpee los cartuchos de tóner usados.
- Si el tóner entra en contacto con la piel, lave inmediatamente con agua fría.
- Si tiene tóner en su ropa, retírelo con una aspiradora o con un cepillo muy suavemente.
- Utilice sólo tóner aprobado.
- Si traslada tóner de una zona fría a una cálida, deje que transcurra al menos una hora para que la temperatura del tóner se equilibre. Si hay condensación, espero 12 horas antes de instalar el cartucho en la impresora.

Cartucho de copia/impresión

El cartucho de copia/impresión incluye un cilindro sensible a la luz, un limpiador del cilindro y el recipiente para tóner usado.

- Siempre conserve el cartucho de copia/impresión en su caja.
- Almacene el cartucho de copia/impresión lejos de la luz solar directa, en las siguientes condiciones:
  - Temperatura = 3 a 35° centígrados
  - Humedad = 15 a 80% humedad relativa, sin condensación
- Evite los lugares húmedos o calurosos
- Evite los campos magnéticos, como las pantallas de PC y las unidades de disco
- Manténgalo alejado del alcance de los niños
- Mantenga el cartucho acostado, **no** lo guarde sobre uno de sus extremos.

Precauciones de manipulación

- **Nunca** toque la superficie azul del cilindro. **Nunca** golpee o raspe la superficie del cilindro. Si está rayado o contaminado con aceite de sus manos, la impresión no será buena.
- **No** permita que la luz solar directa alcance la superficie del cilindro.
- **No** intente volver a utilizar el tóner del recipiente de tóner usado.
- **Siempre** conserve el cartucho de copia/impresión acostado.
- **No** agite o vuelque un cartucho usado.

26 Datos técnicos

Especificaciones de la impresora

Tipo .....Impresora color

Método de impresión .....Xerografía de láser semiconductor

Velocidad.....

Tipo de hoja	Tamaño	B y N	Color
Papel común	A4, 8.5 x 11 B4, 8.5 x 14	26 ppm	6 ppm
Papel común	A3, 11 x 17	13.8 ppm	3.0 ppm
Transparencia o papel grueso	A4, 8.5 x 11 B4, 8.5 x 14	4.8 ppm	1.8 ppm

ppm = impresiones por minuto

Calentamiento .....Menos de 300 seg. de encendido, a 20° Centígrados y 60% de humedad

Resolución .....600 puntos por pulgada (ppp), o 600 puntos por 15.4 mm

Alimentación del papel .....Automática/Manual

Bandejas ..... de papel

De aliment.	Tamaño papel	Cantidad
Bandeja universal	Sobre, A5, B5, A4, B4, A3, Carta, Extra oficio, 11 x 17 pulg., 12 x 18 pulg., Tam. pers.: ancho = 90 a 330.2 mm, largo = 139.7 a 457.2 mm	150 hojas
Bandeja del papel 1	B4, B5, A3, A4. Carta, Extra oficio, 11 x 17 pulg., 12 x 18 pulg.	250 hojas
Módulo: Bandeja 2 Bandeja 3	B4, B5, A3, A4. Carta, Extra oficio, 11 x 17 pulg., 12 x 18 pulg.	500 hojas por bandeja

Bandejas ..... de salida

Bandeja de salida	Tamaño de papel	Cantidad
Bandeja de salida superior	Tamaño: B5 o mayor Densidad: 10 gsm	250 hojas
Bandeja de salida lateral	Todos los tamaños	150 hojas

Alimentador de documentos del escáner
Hasta 30 documentos de 75 g/m2 o papel normal de 20 libras. Acepta papeles con un grosor de 28 a 128 g/m2

Idioma.....PCL5 – Inglés US; Adobe PostScript™ 3 – Inglés US

Memoria .....RAM: 64 Mbyte SDRAM DIMM
ROM de programa: 16Mbyte
ROM de fuente: 16 Mbyte

Interfaz .....Interfaz IEEE 1284 estándar bi-direccional Centronics conexión a red EtherNet 10BASE-5, 10BASE-t, 100BASE-TX.

Host.....IBM PC-AT con procesador 486SX o superior; o equipo DOS/V equivalente, PC-series noviembre 1993 o versión posterior Macintosh, con EtherTalk Phase 2 instalado

Host OS.....Window 95/98, Windows NT 4.0, Sistema 7.5 o versión posterior Mac OS 8.0 – 8.1

Fuentes básicas Fuentes Roman: 136 PS, 46 PCL Inglés
Fuentes Roman Screen: 136 PS para WIN/MAC

Nivel de ruido..Ahorro de energía: Máx 52 35.0 dB (A)
Impresión: Máx 35.0 dB (A)

Ambiente .....Temperatura 5 a 32° Centígrados

Condición .....Humedad: 15 a 18% sin condensación

Tamaño: .....Impresora: 645 mm ancho x 750 mm prof. x 1160 mm alto
*con la bandeja de entrada de documentos y la bandeja de salida lateral retraídas
Escáner: 587 mm ancho x 699 mm prof . x 110 mm alto

Peso .....Impresora: 153 libras, 69.5 kilos
Escáner: 77 libras, 35 kilos
Soporte del escáner: 77 libras, 35 kilos
Alimentador de documentos: 24 libras, 11 kilos

Área de impresión

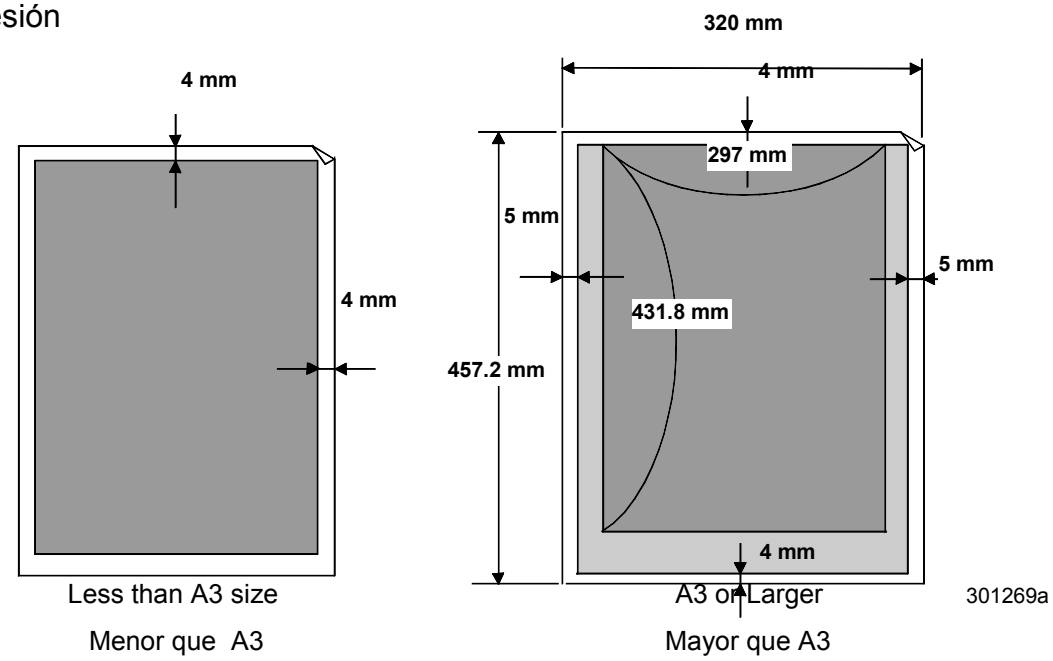

- Área gris oscuro = Área imprimible
- Área gris claro = Área de impresión no asegurada
- Área blanca = Área no imprimible

Especificaciones eléctricas

La DocuColor 2006 opera bajo las siguientes condiciones:

- Una sola fase
- 100V voltaje de entrada = 100-120V ± 10 %
- 220V voltaje de entrada = 220-240 ± 10%
- Frecuencia = 50 Hz ± 0.5 Hz, 60 Hz ± 0.5 Hz
- Modo de ahorro de energía = 35 Watts de consumo
- Modo copia = 1400 Watts de consumo

Emisiones

Ozono = En conformidad con la norma BAM (RAL-UZ 85), la Phaser no emite más de 0.01 ppm (partes por millón).

Polvo = En cumplimiento de la norma BAM (RAL-UZ 85), la Phaser no emite más de 0.150 mg/m^3 de concentración de polvo.

BTUs = 4781 por hora

Especificaciones de la interfaz

Interfaz = SCSI-2 de un solo extremo, compatible con TWAIN

Hosts admitidos = IBM PC/AT compatibles y Macintosh

Sistemas operativos admitidos = Windows 95/98, Windows NT 4.0, Windows NT 4.0 con Service Pack5.0, Windows 2000, Mac OS 7.5 o posterior y Unix.

Números de pedido

Número	Descripción	Número	Descripción
006R90307	1 cartucho para tóner negro	006R90310	1 cartucho para tóner amarillo
006R90308	1 cartucho para tóner cían	013R90140	1 Cartucho de impresión/copia
006R90309	1 cartucho para tóner magenta	008R12571	1 Recipiente para tóner usado

Componentes de hardware del servidor del Fiery

Componente	Tipo	Configuración
Procesador	R5000 MIPs individuales	266 MHz
Caché	L2	N/A
Disco duro	EIDE	3.2 GB (TBD)
CD-ROM		N/A
Ranuras #DIMM	2	estándar 64, máx. 256MB
SDRAM MHz	60 nanosegundos en 168 pin DIMM	64-128 MB individual
Memoria flash	Flash	1MB
ASICs	3	IX, DX3, VX+
BUS	1xPCI	64-bit @ 33 MHz (cumple con PCL spec Rev. 2.1)
Ranuras internas	Escáner	Para tarjeta IEEE1394
	32-bit PCI	Token Ring (opcional)
	64-bit PCI	N/A
Puertos externos	Conector de vídeo	Para copiadora/impresora
	SCSI-II	N/D
	Serial	RS422 para EPSV (TBD)
	RJ-45	Ethernet 10/100 BaseT
	AUI	N/D
	Paralelo (entrada)	IEEE 1284 Tipo B
	Paralelo (salida)	N/D

Lista de fuentes

Esta sección cuenta con una lista de todas las fuentes instaladas en la DocuColor 2006 de fábrica.

Fuentes de impresora PostScript

En esta sección se enumeran las 136 fuentes de impresora PostScript instaladas en la DocuColor 2006. Además de estas fuentes, se incluyen dos fuentes Adobe Multiple Master y se usan para la sustitución de fuentes en archivos PDF.

Para los PC Mac OS, instale las fuentes de pantalla correspondientes del CD del software del usuario. Para obtener instrucciones, consulte el capítulo *Descarga de archivos y fuentes*.

Fuentes Adobe Type 1

La DocuColor 2006 incluye 126 fuentes Adobe Type 1:

La columna Mac OS indica el nombre como aparece en el menú de fuentes de un PC Mac OS. Por ejemplo, en la mayoría de las aplicaciones, para usar use Bodoni-Negrita, seleccione Bodoni Bold del menú de fuentes.

El nombre del menú Windows es el nombre que aparece en un PC Windows. El estilo hace referencia al estilo que se debe seleccionar en la aplicación para tener acceso a la fuente PostScript en particular. Por ejemplo, para usar Bodoni-Negrita, seleccione Bodoni del menú Fuente y Negrita del menú Estilo.

Nombre PostScript	Nombre menú Mac OS	Nombre menú Windows, estilo
AlbertusMT-Light	Albertus MT Lt	Albertus MT Lt
AlbertusMT	Albertus MT	Albertus MT
AlbertusMT-Italic	Albertus MT It	Albertus MT, Cursiva
AntiqueOlive-Roman	Antique Olive Roman	Antique Olive Roman
AntiqueOlive-Bold	Antique Olive Bold	Antique Olive Roman, Negrita
AntiqueOlive-Italic	Antique Olive Italic	Antique Olive Roman, Cursiva
AntiqueOlive-Compact	Antique Olive Compact	Antique Olive Compact
Arial-BoldItalicMT	Arial Bold Italic	Arial, Negrita Cursiva
Arial-BoldMT	Arial Bold	Arial, Negrita

Nombre PostScript	Nombre menú Mac OS	Nombre menú Windows, estilo
Arial-ItalicMT	Arial Italic	Arial, Cursiva
ArialMT	Arial	Arial
AvantGarde-Book	Avant Garde	AvantGarde
AvantGarde-Demi	Avant Garde Demi	AvantGarde, Negrita
AvantGarde-BookOblique	Avant Garde BookOblique	AvantGarde, Cursiva
AvantGarde-DemiOblique	Avant Garde DemiOblique	AvantGarde, Negrita Cursiva
Bodoni	Bodoni	Bodoni
Bodoni-Bold	Bodoni Bold	Bodoni, Negrita
Bodoni-Italic	Bodoni Italic	Bodoni, Cursiva
Bodoni-BoldItalic	Bodoni BoldItalic	Bodoni, Negrita Cursiva
Bodoni-Poster	Bodoni Poster	Bodoni Poster
Bodoni-PosterCompressed	Bodoni PosterCompressed	Bodoni PosterCompressed
Bookman-Light	Bookman	Bookman
Bookman-Demi	Bookman Demi	Bookman, Negrita
Bookman-LightItalic	Bookman LightItalic	Bookman, Cursiva
Bookman-DemiItalic	Bookman DemiItalic	Bookman, Negrita Cursiva
Carta	Carta	Carta
Clarendon-Light	Clarendon Light	Clarendon Light
Clarendon	Clarendon	Clarendon
Clarendon-Bold	Clarendon Bold	Clarendon, Negrita
CooperBlack	Cooper Black	Cooper Black
CooperBlack-Italic	Cooper Black Italic	Cooper Black, Cursiva
Copperplate-ThirtyThreeBC	Copperplate33bc	Copperplate33bc
Copperplate-ThirtyTwoBC	Copperplate32bc	Copperplate32bc
Coronet-Regular	Coronet	Coronet

Nombre PostScript	Nombre menú Mac OS	Nombre menú Windows, estilo
Courier	Courier	Courier
Courier-Bold	Courier Bold	Courier, Negrita
Courier-Oblique	Courier Oblique	Courier, Cursiva
Courier-BoldOblique	Courier BoldOblique	Courier, Negrita Cursiva
Eurostile	Eurostile	Eurostile
Eurostile-Bold	Eurostile Bold	Eurostile Negrita
Eurostile-ExtendedTwo	Eurostile ExtendedTwo	Eurostile ExtendedTwo
Eurostile-BoldExtendedTwo	Eurostile BoldExtendedTwo	Eurostile ExtendedTwo, Negrita
GillSans	GillSans	GillSans
GillSans-Bold	GillSans Bold	GillSans, Negrita
GillSans-Italic	GillSans Italic	GillSans, Cursiva
GillSans-BoldItalic	GillSans BoldItalic	GillSans, Negrita Cursiva
GillSans-Light	GillSans Light	GillSans Light
GillSans-LightItalic	GillSans LightItalic	GillSans Light, Cursiva
GillSans-Condensed	GillSans Condensed	GillSans Condensed
GillSans-BoldCondensed	GillSans BoldCondensed	GillSans Condensed, Negrita
GillSans-ExtraBold	GillSans ExtraBold	GillSans ExtraBold
Goudy	Goudy	Goudy
Goudy-Bold	Goudy Bold	Goudy, Negrita
Goudy-Italic	Goudy Italic	Goudy, Cursiva
Goudy-BoldItalic	Goudy BoldItalic	Goudy Negrita Cursiva
Goudy-ExtraBold	Goudy ExtraBold	Goudy, ExtraBold
Helvetica	Helvetica	Helvetica
Helvetica-Bold	Helvetica Bold	Helvetica, Negrita
Helvetica-Oblique	Helvetica Oblique	Helvetica, Cursiva
Helvetica-BoldOblique	Helvetica BoldOblique	Helvetica, Negrita Cursiva

Nombre PostScript	Nombre menú Mac OS	Nombre menú Windows, estilo
Helvetica-Narrow	Helvetica Narrow	Helvetica-Narrow
Helvetica-Narrow-Bold	Helvetica Narrow Bold	Helvetica Narrow, Negrita
Helvetica-Narrow-Oblique	Helvetica Narrow Oblique	Helvetica-Narrow, Cursiva
Helvetica-Narrow-BoldOblique	Helvetica Narrow BoldObl	Helvetica-Narrow, Negrita Cursiva
Helvetica-Condensed	Helvetica Condensed	Helvetica Condensed
Helvetica-Condensed-Bold	Helvetica-CondensedBold	Helvetica Condensed, Negrita
Helvetica-Condensed-Oblique	Helvetica-CondensedOblique	Helvetica Condensed, Cursiva
Helvetica-Condensed-BoldObl	Helvetica-CondensedBoldObl	Helvetica Condensed, Negrita Cursiva
HoeflerText-Ornaments	Hoefler Text Ornaments	Hoefler Text Ornaments
JoannaMT	Joanna MT	Joanna MT
JoannaMT-Bold	Joanna MT Bd	Joanna MT, Negrita
JoannaMT-Italic	Joanna MT It	Joanna MT, Cursiva
JoannaMT-BoldItalic	Joanna MT Bd It	Joanna MT, Negrita Cursiva
LetterGothic	Letter Gothic	Letter Gothic
LetterGothic-Bold	Letter Gothic Bold	Letter Gothic, Negrita
LetterGothic-Slanted	Letter Gothic Slanted	Letter Gothic, Cursiva
LetterGothic-BoldSlanted	Letter Gothic BoldSlanted	Letter Gothic, Negrita Cursiva
LubalinGraph-Book	Lubalin Graph	LubalinGraph
LubalinGraph-Demi	Lubalin Graph Demi	LubalinGraph, Negrita
LubalinGraph-BookOblique	Lubalin Graph BookOblique	Lubalin Graph, Cursiva
LubalinGraph-DemiOblique	Lubalin Graph DemiOblique	Lubalin Graph, Negrita Cursiva
Marigold	Marigold	Marigold

Nombre PostScript	Nombre menú Mac OS	Nombre menú Windows, estilo
MonaLisa-Recut	Mona Lisa Recut	Mona Lisa Recut
NewCenturySchlbk-Roman	New Century Schlbk	NewCenturySchlbk
NewCenturySchlbk-Bold	New Century Schlbk Bd	NewCenturySchlbk, Negrita
NewCenturySchlbk-Italic	New Century Schlbk Italic	NewCenturySchlbk, Cursiva
NewCenturySchlbk-BoldItalic	New Century Schlbk BoldIt	NewCenturySchlbk, Negrita Cursiva
Optima	Optima	Optima
Optima-Bold	Optima Bold	Optima, Negrita
Optima-Italic	Optima Italic	Optima, Cursiva
Optima-BoldItalic	Optima BoldItalic	Optima, Negrita Cursiva
Oxford	Oxford	Oxford
Palatino-Roman	Palatino	Palatino
Palatino-Bold	Palatino Bold	Palatino, Negrita
Palatino-Italic	Palatino Italic	Palatino, Cursiva
Palatino-BoldItalic	Palatino BoldItalic	Palatino, Negrita Cursiva
StempelGaramond-Roman	StempelGaramond Roman	StempelGaramond Roman
StempelGaramond-Bold	StempelGaramond Bold	StempelGaramond Roman, Negrita
StempelGaramond-Italic	StempelGaramond Italic	StempelGaramond Roman, Cursiva
StempelGaramond-BoldItalic	StempelGaramond BoldItalic	StempelGaramond Roman, Negrita Cursiva
Symbol	Symbol	Symbol
Tekton	Tekton	Tekton
Times-Roman	Times	Times
Times-Bold	Times Bold	Times, Negrita
Times-Italic	Times Italic	Times, Cursiva

Nombre PostScript	Nombre menú Mac OS	Nombre menú Windows, estilo
Times-BoldItalic	Times BoldItalic	Times, Negrita Cursiva
TimesNewRomanPS-BoldMT	Times New Roman Bold	Times New Roman, Negrita
TimesNewRomanPS-BoldItalicMT	Times New Roman Bold Italic	Times New Roman, Negrita Cursiva
TimesNewRomanPS-ItalicMT	Times New Roman Italic	Times New Roman, Cursiva
TimesNewRomanPSMT	Times New Roman	Times New Roman
Univers-Extended	Univers Extended	Univers Extended
Univers-BoldExt	Univers BoldExt	Univers Extended, Negrita
Univers-ExtendedObl	Univers ExtendedObl	Univers Extended, Cursiva
Univers-BoldExtObl	Univers BoldExtObl	Univers Extended, Negrita Cursiva
Univers-Light	Univers 45 Light	Univers 45 Light
Univers-Bold	Univers 65 Bold	Univers 45 Light, Negrita
Univers-LightOblique	Univers 45 LightOblique	Univers 45 Light, Cursiva
Univers-BoldOblique	Univers 65 BoldOblique	Univers 45 Light, Negrita Cursiva
Univers	Univers 55	Univers 55
Univers-Oblique	Univers 55 Oblique	Univers 55, Cursiva
Univers-CondensedBold	Univers 67 CondensedBold	Univers 47 CondensedLight, Negrita
Univers-CondensedBoldOblique	Univers 67 CondensedBoldObl	Univers 47 CondensedLight, Negrita Cursiva
Univers-Condensed	Univers 57 Condensed	Univers 57 Condensed
Univers-CondensedOblique	Univers 57 CondensedOblique	Univers 57 Condensed, Cursiva
ZapfChancery-MediumItalic	ZapfChancery	ZapfChancery
ZapfDingbats	ZapfDingbats	ZapfDingbats

Fuentes PostScript TrueType

La DocuColor 2006 incluye 10 fuentes PostScript TrueType:

Nombre PostScript	Nombre menú Mac OS	Nombre menú Windows, estilo
Apple-Chancery	Apple Chancery	Apple Chancery
Chicago	Chicago	Chicago
Geneva	Geneva	Geneva
HoeflerText-Black	Hoefler Text Black	Hoefler Text Black
HoeflerText-BlackItalic	Hoefler Text Black	Hoefler Text Black, Cursiva
HoeflerText-Italic	Hoefler Text	Hoefler Text, Cursiva
HoeflerText-Regular	Hoefler Text	Hoefler Text
Monaco	Monaco	Monaco
New York	New York	New York
Wingdings-Regular	Wingdings	Wingdings

Fuentes de impresora PCL

La DocuColor 2006 incluye 46 fuentes PCL:

- Albertus Medium, Albertus Extra Bold
- Antique Olive, Antique Olive Bold (negrita) , Antique Olive Italic (cursiva)
- Arial, Arial Bold, Arial Italic, Arial Bold Italic
- CG Omega, CG Omega Bold, CG Omega Italic, CG Omega Bold Italic
- CG Times, CG Times Bold, CG Times Italic, CG Times Bold Italic
- Clarendon Condensed
- Coronet
- Courier, Courier Bold, Courier Italic, Courier Bold Italic
- Garamond Antiqua, Garamond Halbfett, Garamond Kursiv, Garamond Kursiv Halbfett
- Letter Gothic, Letter Gothic Bold, Letter Gothic Italic
- Line Printer
- Marigold
- Symbol
- Times New Roman, Times New Roman Bold, Times New Roman Italic, Times New Roman Bold Italic
- Univers Medium, Univers Bold, Univers Medium Italic, Univers Bold Italic, Univers Medium Condensed, Univers Bold Condensed, Univers Medium Condensed Italic, Univers Bold Condensed Italic
- Wingdings

Especificaciones del Clasificador/Apilador

Dimensiones

Anchura	17,2 pulgadas (437mm)
Altura	28 pulgadas (710 mm)
Profundidad	19,1 pulgadas (484 mm)

Deben existir unas 14 pulgadas adicionales (356 mm) hacia la izquierda del clasificador/apilador de manera que se pueda llevar a cabo el despeje de atascos.

Peso: 37,5 libras (17 kg)

Potencia

Potencia de entrada DC	24 V
Corriente pico	1A
Corriente promedio	0.5A o menor

Ambiente

Temperatura (en funcionamiento)	10-35º C
Humedad (en funcionamiento)	15-80 - humedad relativa
Humedad (sin funcionamiento)	0-40º C
Humedad (sin funcionamiento)	15-90 - humedad relativa

Bandejas de salida

Salida máxima

- Bandeja de salida (bandeja 1): un máximo de 100 hojas para todos los modos
- Bandejas 2-10: un máximo de 30 hojas en modo de papel normal
- Bandeja de alta capacidad: un máximo de 500 hojas para todos los modos

Transparencias

- Bandeja de salida (bandeja 1)
- Bandeja de alta capacidad

Tamaños estándar de papel

Bandeja de salida (bandeja 1)	Bandejas 2-10	Bandeja de alta capacidad				
(g/m2)	(g/m2)	(g/m2)	**Tamaño**	**ABC/ ABL**	**Dimensiones (pulgadas)**	**Dimensiones (mm)**
64-220	N/D	N/D	A3 especial	ABC	12.2 x 17	309.88 x 432
64-220	64-128	64-220	A3	ABC	11.7 x 16.5	297 x 420
64-220	64-128	64-220	Tabloide	ABC	11 x 17	279.4 x 431.8
64-220	64-128	64-220	B4	ABC	10.1 x 14.3	257.0 x 364.0
64-220	64-128	64-220	Extra Oficio	ABC	8.5 x 14	215.9 x 355.6
64-220	64-128	64-220	A4	ABL	11.7 x 8.3	297 x 210.0
64-220	64-128	64-220	A4-R	ABC	8.3 x 11.7	210 x 297
64-220	64-128	64-220	Carta	ABL	11 x 8.5	279.4 x 215.9
64-220	64-128	64-220	Carta-R	ABC	8.5 x 11	215.9 x 279.4
64-98	64-98	64-98	B5	ABL		257.0 x 182.0
64-80	64-80	64-80	A5	ABL		210.0 x 148.5

Tamaños personalizados

- Anchura = 3.9 a 11.7 pulgadas (100 a 297 mm)
- Longitud = 7.5 a 17.7 pulgadas (191 a 450 mm)

A Consejos para el administrador del sistema

La DocuColor 2006 no requiere de un mantenimiento intensivo. Además de los requisitos obvios de servicio y mantenimiento de la impresora y de cambio de los suministros, son pocas las cosas que el administrador del sistema puede hacer para mejorar el rendimiento del sistema.

- **Saque el mayor provecho de las conexiones de red**.

  Edite únicamente conexiones que se van a usar. La DocuColor 2006 comprueba todas las conexiones editadas, aunque estén inactivas. Haga coincidir el intervalo de sondeo NetWare y el número de colas o conexiones con la demanda de impresión.

  Revise las conexiones editadas imprimiendo una página de configuración. Elimine las conexiones que no estén siendo usadas y restablézcalas únicamente cuando sea necesario. Por lo general, las conexiones de red ofrecen una producción superior que una conexión con puerto paralelo.

- **Reduzca las comunicaciones de dos vías innecesarias**.

  Si los usuarios notan que un servidor está con frecuencia demasiado ocupado para recibir trabajos, puede ser porque varios usuarios están ejecutando utilidades que se actualizan con frecuencia. Una gran cantidad de usuarios remotos ejecutando Fiery WebTools pueden tener un efecto significativo en el desempeño de la impresora. Recuerde que el número máximo de conexiones simultáneas a la impresora es ocho.

- **Asegúrese de contar con el espacio de disco necesario en la impresora.**

  Revise periódicamente la lista de trabajos de la cola de retención y la cantidad de trabajos que se retienen en la cola de trabajos impresos.

  Como administrador del sistema, puede imprimir o eliminar trabajos de las colas de retención o de trabajos impresos. Estudie la posibilidad de imprimir o descargar trabajos inactivos. Si el espacio de disco es a menudo bajo, desactive la cola de trabajos impresos (desde la configuración del servidor) y no edite la cola de retención (desde configuración de la impresora).

  Para mover o quitar trabajos de la cola, use las herramientas de administración del sistema. Cuando libere espacio en disco retirando trabajos inactivos, los trabajos nuevos se envían a spool y se imprimen más rápido.

- **Evite imprimir con el aviso de *Disco lleno* en el servidor**

  Si ve este aviso, elimine los trabajos de la ventana Colas que hayan estado retenidos por un largo tiempo y que probablemente no se necesiten. Evite este problema eliminando los trabajos viejos con regularidad. La fecha asociada a un trabajo es la fecha en que se envió originalmente.

- **Reduzca la cantidad de páginas impresas no imprimiendo las portadas por valor prefijado, a menos que se usen para registro.**

  La impresión de portadas por valor prefijado es una opción de la configuración de la impresora.

- **Imprima los trabajos que no son urgentes cuando haya menos tráfico en la red o impresiones.**

  Los trabajos reiterados o los trabajos que no son urgentes se pueden imprimir a la cola de retención. En los momentos de poco tráfico, el administrador o el usuario de las herramientas de administración de trabajos puede mover (o copiar) todos los trabajos de la cola de retención a la cola de impresión para que se impriman. (Si la impresión se lleva a cabo en horas no laborables, asegúrese de que haya suficiente papel y suministros para terminar los trabajos).

- **Lea la información de la ficha de trabajo antes de imprimir.**

  Imprima los trabajos con las mismas especificaciones de papel y salida juntos para reducir al mínimo el cambio de papel. Imprima los trabajos rutinarios mientras prepara la impresión de trabajos con instrucciones o papel especial.

B Opciones de impresión

Las opciones de impresión brindan acceso a todas las funciones especiales de la DocuColor 2006. Las opciones de impresión se pueden especificar en varios lugares: en la Configuración de la impresora, desde la aplicación de impresión, desde ColorWise Pro Tools y desde Fiery WebSpooler.

La tabla incluida en este capítulo describe brevemente cada opción de impresión, brinda los ajustes prefijados y ofrece información sobre cualquier restricción o requisito en efecto.

Dónde ajustar las opciones de impresión

- Durante la Configuración

  Algunos ajustes se especifican en la configuración. Para obtener información sobre los ajustes prefijados actuales de la impresora, consulte al admin. del sistema o al operador de la impresora.

- Desde las aplicaciones

  Con los controladores de impresión Adobe PostScript y PCL se pueden especificar los ajustes del trabajo al imprimir un trabajo. Para obtener más información, consulte el capítulo *Impresión desde estaciones de trabajo Windows* o *Impresión desde estaciones de trabajo Macintosh OS.*

- Desde ColorWise Pro Tools

  Consulte Uso de ColorWise Pro Tools para ajustar el Perfil de origen RVZ prefijado, Perfil de simulación CMAN, Perfil de salida, Método de simulación CMAN y los ajustes de separación RVZ.

- Sustituciones desde Fiery WebSpooler

  Para modificar los ajustes del trabajo desde el Fiery WebSpooler, haga doble clic en un trabajo para ver el cuadro de diálogo Sustitución de ajustes de impresión. Para obtener mayor información, consulte el capítulo *Uso del Fiery WebSpooler*.

Jerarquía para la sustitución de opciones de impresión

Las opciones de impresión se pueden sustituir en los siguientes casos:

- Los ajustes de la aplicación sustituirán a la Configuración de la impresora y los ajustes de ColorWise Pro Tools
- Los ajustes realizados desde Fiery WebSpooler sustituirán a los ajustes del controlador de impresión del usuario

Ajustes prefijados

En la siguiente tabla, los ajustes subrayados en la columna **Opción y ajustes** indican ajustes prefijados del controlador de la impresora (prefijados PPD/PDD). Si no utiliza la interfaz del controlador de la impresora para configurar una opción en particular, la DocuColor 2006 imprimirá el trabajo con el ajuste prefijado.

Para opciones que se pueden configurar durante la Configuración desde el panel de control, WebSetup, o ColorWise Pro Tools seleccionando **Valores prefijados de la impresora o por omisión de impresora** el trabajo de impresión utilizará los ajustes de Configuración. En el caso de opciones que no se pueden configurar durante la Configuración, la DocuColor 2006 imprime el trabajo con los ajustes prefijados de la impresora preconfigurados. Algunos sistemas operativos no admiten determinadas opciones. Para obtener más información, consulte la columna **Requisitos, restricciones e información**.

Para ver los ajustes prefijados de Configuración de la impresora actuales, imprima una página de configuración desde el panel de control de la impresora.

Tabla de opciones de impresión

Opciones y ajustes (los valores prefijados están subrayados)	Descripción	Requisitos, restricciones e información
(Otro) Gamma Valor prefijado de la impresora /1.0/1.2/1.4/1.6/1.8/2.0/2.2/2.4/2.6/2.8/3.0	Especifique un valor gama de origen para imprimir objetos, texto e imágenes RVZ.	Si ajusta esta opción en **Valor prefijado de la impresora** obtendrá el mismo resultado que con el ajuste 2.2. Para habilitar esta opción, el Perfil de origen RVZ debe estar ajustado en **Otro**. Para mayor información, consulte *Uso de ColorWise ProTools*. Esta opción no está disponible en impresión PCL.
(Otro) Fósforo Valor prefijado de la impresora /Hitachi EBU/Hitachi-Ikegami/NTSC/Radius Pivot/SMPTE/Trinitron	Especifique un valor de fósforo de origen para imprimir texto, objetos e imágenes RVZ.	Si ajusta esta opción en **Valor prefijado de la impresora** obtendrá el mismo resultado que con el ajuste **SMPTE**. Para habilitar esta opción, el Perfil de origen RVZ debe estar ajustado en **Otro**. Para mayor información, consulte *Uso de ColorWise ProTools*. Esta opción no está disponible en impresión PCL
(Otro) Punto blanco Valor prefijado de la impresora /5000 K (D50)/5500 K/6500 K (D65)/7500 K/9300 K	Especifique un valor de punto blanco de origen para imprimir texto, objetos e imágenes RVZ	Si ajusta esta opción en **Valor prefijado de la impresora** obtendrá el mismo resultado que con el ajuste **5000 K (D50)**. Para habilitar esta opción, el Perfil de origen RVZ debe estar ajustado en **Otro**. Para mayor información, consulte *Uso de ColorWise ProTools*. Esta opción no está disponible en impresión PCL

Sobreimpresión con negro Valor prefijado de la impresora/ Apagado/Encendido	Seleccione **Apagado** para imprimir texto negro con exclusiones. Seleccione **Encendido** para sobreimprimir el texto de color negro.	El ajuste **Valor prefijado de la impresora** refleja el ajuste especificado en la Configuración de la impresora. Para Windows, seleccione **Color experto** como el modo de color para acceder a esta opción. Si esta opción se ajusta en **Encendido**, la opción Combinar separaciones debe estar **Apagada**. Si esta opción se ajusta en **Encendida**, la opción Texto/Gráficos en negro puro se ajusta automáticamente en **Encendido**. A continuación de esta tabla encontrará más información. Esta opción no está disponible en impresión PCL
Brillo Valor prefijado de la impresora /85% El más claro/ 90% Más claro /95% Claro/ 100% Normal/105% Oscuro/ 110% Más oscuro /115% El más oscuro	Seleccione **85%** para una imagen mucho más clara, **115%** para una imagen mucho más oscura o utilice una de las opciones intermedias.	Si ajusta esta opción en **Valores prefijados de la impresora** obtendrá el mismo resultado que con el ajuste **100% Normal**. Esta opción no está disponible en impresión PCL.
Método de simulación CMAN Rápido/Completo	Seleccione **Rápido** para usar curvas de transferencia de una dimensión para ajustar la densidad de la salida de canales de color individuales. Seleccione **Completo** para utilizar curvas de transferencia de cuatro dimensiones, que ajusten tanto el tono como la densidad de los canales de color individuales.	Para Windows, seleccione **Color experto** como el Modo de color para acceder a esta opción. Para obtener más información, consulte *Uso de ColorWise ProTools*. Esta opción no está disponible en impresión PCL.

Perfil de simulación CMAN SWOP-Laminada/ DIC/Euroscale/Simulación-1/ Simulación -2/ Simulación -3/ Simulación -4/ Simulación -5/ Simulación -6/ Simulación -7/ Simulación -8/ Simulación -9/ Simulación -10/Ninguno	Especifica el destino de simulación que desea utilizar para el trabajo de impresión actual.	Para Windows, seleccione **Color experto** como el Modo de Color para acceder a esta opción. Encontrará más información a continuación de esta tabla. Esta opción no está disponible en impresión PCL.
Clasificación electrónica Apagada/Encendida	Especifique cómo organizar los trabajos de copias múltiples/páginas múltiples.	Encontrará más información a continuación de esta tabla. Esta opción no está disponible en impresión PCL.
Modo Color CMAN/Escala de gris (desde el controlador Mac OS) O Color estándar/Color experto /Escala de gris (desde los controladores de Windows)	Especifique el modo de color del trabajo de impresión actual. Seleccione **CMAN**, **Color estándar**, o **Color experto** para un documento en color. Seleccione **Escala de gris** para un documento en escala de gris o blanco y negro.	Para Windows, debe seleccionar **Color experto** para ajustar otras opciones de impresión de color, incluyendo Texto/gráficos en negro puro. Esta opción no está disponible en impresión PCL.
Copias 1-999	Especifique la cantidad de copias del trabajo a imprimir.	No introduzca un valor mayor que **999**.
Dúplex Apagado/Encuadernación por borde largo/Encuadernación por borde corto	Especifique si el trabajo se debe imprimir a una o dos caras (dúplex), especificando la orientación de las imágenes impresas.	La opción Dúplex no se puede seleccionar con papel 12x18 o con cartulina. La impresión boca abajo debe estar **Encendida** y la opción Orden de páginas debe estar ajustada **Hacia adelante** para todos los trabajos a dos caras. Encontrará más información a continuación de esta tabla.
Disposición 1-en 1 a 16 en 1	Seleccione la barra de impresión Disposición y la orientación deseada. Seleccione el ajuste de disposición deseado para colocar varias páginas en una sola hoja de papel.	

Tipo de soportes (Tipo de papel) Papel normal/Transparencia/ Portada/Brillante/Laminada/ Etiquetas/Cartulina/Tarjeta/ Sobres/Papel normal Cara 2/Portada Cara 2 /Cuché Cara 2/Brillante Cara 2/ Cartulina Cara 2	Seleccione Transparencia si va a imprimir transparencias. Seleccione Transparencia hojas intercaladas para imprimir varias transparencias con una página normal en blanco entre cada transparencia.	PCL solo admite Normal y Transparencia.
Espejo Encendido /Apagado	Seleccione la barra de impresión Disposición y la orientación deseada. Seleccione la casilla Espejo para imprimir una imagen espejo de la página o documento.	
Negativo Encendido/Apagado	Seleccione la barra de impresión Disposición y la casilla Negativo para invertir los colores en la impresión.	No está disponible para Windows NT 4.0
Orientación Vertical/Horizontal	Seleccione la barra de impresión Disposición y especifique si el trabajo debería imprimirse con alimentación por borde largo (vertical) o por borde corto (horizontal).	El ajuste prefijado de la refleja el ajuste especificado en la Configuración de la impresora.
Salida Bandeja de salida superior (Cara abajo) Bandeja de salida lateral (Cara arriba)	Seleccione **Apagado** para imprimir los documentos en la parte superior del papel. Seleccione **Encendido** para imprimir los documentos en la parte inferior del papel (es decir, el documento saldrá de la copiadora con el texto boca abajo).	El ajuste prefijado de la impresora refleja el ajuste especificado en la Configuración de la impresora. La opción Tipo de soporte debe estar ajustada en **Papel normal** o **Cartulina** si la impresión cara abajo está **Encendida**. Esta opción no está disponible en impresión PCL.
Perfil de salida Valor prefijado/ Salida -1/Salida-2/ Salida-3/Salida-4/Salida-5/ Salida-6/Salida-7/Salida-8/ Salida-9/Salida-10	Especifique el perfil de salida que desea utilizar en el trabajo de impresión actual.	El **valor prefijado de la impresora** refleja el ajuste especificado en ColorWise Pro Tools. Para Windows, seleccione **Color experto** como el Modo color para acceder a esta opción.

		Encontrará más información a continuación de esta tabla. Esta opción no está disponible en impresión PCL.
Orden de páginas Hacia adelante/Hacia atrás	Seleccione **Hacia adelante** para imprimir las páginas de su trabajo de la primera a la última. Seleccione **Hacia atrás** para imprimir las páginas del trabajo desde la última hasta la primera.	Esta opción no está disponible en impresión PCL. *Nota: Si ajusta Orden de páginas en **Hacia atrás** e imprime un trabajo de más de 1000 páginas, o un trabajo demasiado grande para el disco y la memoria de la impresora (según el espacio disponible actualmente), entonces el trabajo se imprime en secciones que deben acomodarse en forma manual después de imprimir. Por ejemplo, si imprime un documento de 1500 págs. hacia atrás, la impresora divide el trabajo en dos, primero imprime de la pág. 1000 a la 1 y después de la pág. 1500 a la 1001.*
Rango de páginas Todas/Desde/Hasta	Especifique qué páginas del documento se deben imprimir.	Esta opción sólo está disponible como una sustitución de Fiery WebSpooler. Encontrará más información a continuación de esta tabla.
Tamaño del papel Los tamaños estándar incluyen: 11x17-Tabloide/12x18-Separador tabloide 13x18-pulg/A3/A4/ A4-ABC/A5/ B4/B5/Extra Oficio/Carta/Carta-ABC/ Separador A3 / Executive/DL/ Monarch/Comm10 Pág. personalizada 1/ Pág. personalizada 2/ Pág. personalizada 3	Especifique el tamaño del papel en el que desea imprimir el documento.	Para obtener una lista completa del papel admitido, consulte la *Lista de materiales recomendados* para este producto.
Origen del papel Sel. auto de bandeja/ Bandeja1/ Bandeja 2/ Bandeja 3/ Bandeja especial / Bandeja A3 extendido Bandeja para transparencias	Especifique la bandeja del papel que desea usar para su trabajo.	El ajuste **Selección automática de bandeja** selecciona la bandeja con el papel especificado para el trabajo.

Texto y gráficos en negro puro Apagado /Encendido	Seleccione **Apagado** para imprimir texto y gráficos negros como un negro de cuatricromía con tóner C, M, A y N; y para usar la reproducción PostScript normal. Seleccione **Encendido** para imprimir texto y gráficos en negro monocromo, usando únicamente 100% tóner negro.	Para Windows, seleccione **Color experto** como el Modo color para acceder a esta opción. Esta opción se ajusta automáticamente a **Encendido** si la opción sobreimpresión con negro está **Encendida** . Esta opción no está disponible en impresión PCL.
Estilo de reproducción Fotográfica/ Presentación/ Colorimétrica relativa / Colorimétrica absoluta	Especifique el diccionario de reproducción de colores prefijado (CRD) que desee utilizar para imprimir imágenes, objetos y texto RVZ.	Para Windows, seleccione **Color experto** como el Modo color para acceder a esta opción. Encontrará más información a continuación de esta tabla. Esta opción no está disponible en impresión PCL.
Separación RVZ Salida/Simulación	Seleccione **Salida** para trabajos RVZ que esté imprimiendo al dispositivo de salida final. Seleccione **Simulación** para trabajos RVZ en los que desee simular un dispositivo de salida que no sea el dispositivo al que está imprimiendo.	Para Windows, seleccione **Color experto** como el Modo color para acceder a esta opción. Esta opción no está disponible en impresión PCL.
Perfil de origen RVZ EFIRGB/sRGB (PC)/ Apple estándar/ Otro/ Origen-1/Origen-2/Origen-3/ Origen-4/Origen-5/ Origen-6/Origen-7/ Origen-8/Origen-9/ Origen-10/Ninguno	Especifique una definición de espacio de color origen para impresión de imágenes, objetos y texto RVZ.	Para Windows, seleccione **Color experto** como el Modo color para acceder a esta opción. Encontrará más información a continuación de esta tabla. Esta opción no está disponible en impresión PCL.
Escala 25 a 400%	Seleccione la barra de impresión Disposición y especifique si el trabajo se debe reducir o ampliar al imprimirlo.	El valor prefijado de la impresora es 100%.

Coincidencia de color plano Apagado/Encendido	Seleccione **Apagado** para imprimir los colores PANTONE especificados en el trabajo utilizando la Simulación CMAN actual y el método de simulación CMAN. Seleccione **Apagado** para activar la tabla de consulta PANTONE. La impresora utiliza los colores PANTONE especificados en el trabajo mediante la correspondencia de la mezcla CMAN impresa con el mismo color de la biblioteca PANTONE.	Para Windows, seleccione **Color experto** como el Modo color para acceder a esta opción. Esta opción no está disponible en impresión PCL.

Más detalles acerca de las opciones de impresión

La siguiente sección ofrece información adicional acerca de las opciones de impresión. Consulte la tabla anterior para obtener información sobre ajustes, requisitos y restricciones en efecto para estas opciones.

Sobreimpresión con negro

Al imprimir texto negro en combinación con un gráfico o fondo de color, el texto se puede imprimir de dos maneras: como parte del fondo de color o sobre el fondo de color. La sobreimpresión con negro permite seleccionar una forma específica de imprimir el texto nego en un trabajo de este tipo.

- **Apagado**: imprime el texto negro con exclusiones. La DocuColor 2006 imprime primero el fondo de color “excluyendo” las zonas de texto negro (no se imprime ningún color en las áreas de texto); el texto negro se imprime después en la zona excluida, llenando las áreas que no se imprimieron en color. El resultado es un texto negro con un aspecto más plano.
- **Encendido**: sobreimprime el texto negro. Se usa en combinación con la opción Texto o gráficos en negro puro, la DocuColor 2006 imprime primero el fondo de color y a continuación imprime el texto negro sobre el fondo de color con un 100% de tóner negro. El resultado es un texto de aspecto más oscuro y brillante. La sobreimpresión también reduce al mínimo los problemas de registro defectuoso y el efecto halo.

Perfil de simulación CMAN

Puede usar la 790 para comprobar trabajos de imprenta offset o para simular la salida de otros dispositivos de impresión especificando los ajustes para dos opciones de impresión: Perfil de simulación CMAN y Método de simulación CMAN. Estas opciones afectan únicamente los datos CMAN.

El perfil de simulación CMAN permite cambiar el destino de simulación para el trabajo de impresión actual. Cuando comienza a procesarse el trabajo y antes de imprimir, se aplica el destino de simulación seleccionado en el Perfil de simulación CMAN.

Si selecciona el valor prefijado de la impresora el trabajo se imprime con el destino de simulación actualmente ajustado en la DocuColor 2006.

Cuando imprima simulaciones en la DocuColor 2006, seleccione el Perfil de simulación CMAN que coincida con el estándar de la prensa para la que se prepararon los datos CMAN, o seleccione un perfil de simulación personalizado. También puede crear e importar perfiles de simulación personalizados con ColorWise Pro Tools.

- **SWOP-Coated**: utiliza el estándar de imprenta de los EE. UU.
- **DIC**: utiliza el estándar de imprenta japonés.
- **Euroscale**: utiliza el estándar de imprenta europeo.

- **Simulación-1 (2,3,4,5...10)**: utiliza un destino de simulación personalizado. Antes de seleccionar esta opción, es necesario crear un nuevo destino de simulación con ColorWise Pro Tools y vincular esta nueva simulación a uno de los nombres de simulación personalizados, por ejemplo, Simulación-1.
- **Ninguno**: no utiliza ningún destino de simulación. Seleccione este valor cuando los datos CMAN del trabajo ya se han separado para su impresora concreta (por ejemplo, cuando usa el sistema de administración de colores de su computador para convertir los datos CMAN al espacio colorimétrico de la impresora).

Use la opción de impresión método de simulación CMAN para especificar la calidad de simulación que desea: Rápida o Completa.

Para obtener mayor información, consulte el capítulo *Uso de ColorWise ProTools*.

Clasificación electrónica

Use esta opción para especificar las opciones de clasificación.

- **Apagado**: las copias de todo un trabajo se entregan sin clasificar en la bandeja superior.
- **Encendido**: las copias de todo un trabajo se entregan clasificadas en la bandeja superior.

Dirección de salida personalizada

Puede especificar si un trabajo de tamaño de página personalizado se imprime con alimentación por borde corto (ABC) o con alimentación por borde largo (ABL).

Para especificar la dirección de salida de un tamaño de página estándar, use el tamaño de página correspondiente. Los tamaños de página como Carta y A4 se imprimen con el borde *largo* primero. Los tamaños de página con **ABC** en sus nombres se imprimen primero por el borde *corto.*

Dúplex

Si su DocuColor 2006 tiene la unidad dúplex para impresión a dos caras, puede imprimir con los ajustes Dúplex Encuadernación por borde largo o Encuadernación por borde corto.

Para imprimir páginas a dos caras con la unidad dúplex:

1. Seleccione **Imprimir** en su aplicación y busque la opción de impresión a dos caras.

   La ubicación de las opciones de impresión de la DocuColor 2006 varía según el controlador de impresión.

2. Seleccione uno de los ajustes **Dúplex**:

   - **Encuadernación por borde largo**: imprime la parte superior del borde largo de la cara 1 en el mismo borde de la página que la parte superior de la cara 2. Para documentos verticales, esto crea un efecto libro. Para documentos horizontales, crea un efecto horizontal.
   - **Encuadernación por borde corto**: imprime la parte superior del borde corto de la cara 1 en el borde opuesto de la página que la parte superior de la cara 2. En los documentos Verticales, se obtiene un efecto calendario. En los documentos Horizontales, se obtiene un efecto de libro.

3. Ajuste otras opciones y seleccione **Aceptar**.
4. Seleccione **Imprimir**.
5. Imprima el trabajo.

   La siguiente tabla indica de qué manera se relacionan los ajustes Dúplex con la salida impresa:

	Encuadernación por borde largo	Encuadernación por borde corto
Vertical	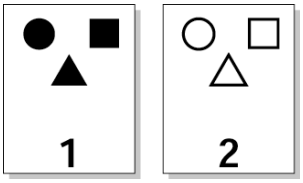	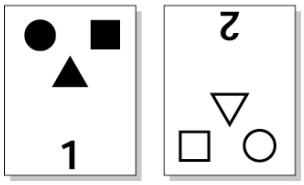
Horizontal	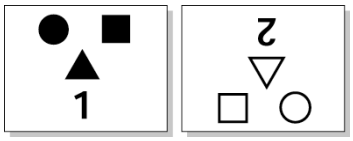	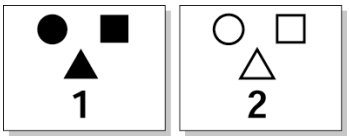

Perfil de salida

Salida-1 a Salida-10: utiliza un perfil de salida personalizado. Antes de seleccionar este ajuste, debe bajar o crear el perfil de salida con ColorWise Pro Tools y después vincularlo a uno de los nombres de perfil de salida personalizado, por ejemplo, Salida-1.

Rango de páginas

El operador puede especificar una redefinición del rango de páginas, pero este rango solo se aplica a las páginas incluidas en el trabajo activo. Por ejemplo, si el usuario especifica Impar para el rango de páginas en el trabajo original, aunque el operador especifique la sustitución Todas para el rango de páginas, solo se imprimirán las páginas impares del documento original (*todas* las páginas impares).

Estilo de reproducción

Utilice esta opción para seleccionar un diccionario de reproducción de color prefijado (CRD) para usar al imprimir texto, objetos e imágenes RVZ.

- **Fotográfico**: optimiza la gama de colores de la DocuColor 2006 para obtener los mejores resultados para imágenes fotográficas o de mapa de bits.
- **Presentación**: optimiza la salida de colores saturados, puros como los utilizados en presentaciones de negocios.
- **Colorimétrica relativa**: ofrece una coincidencia cercana al dispositivo CMAN que se está simulando, sin importar el tipo de papel que utilice.
- **Colorimétrica absoluta**: ofrece la coincidencia más cercana al dispositivo CMAN que está simulando, incluyendo la reproducción del color de papel como fondo.

Perfil de origen RVZ

Esta opción se utiliza para especificar un espacio colorimétrico de origen para los datos RVZ.

- **EFIRGB**: es el espacio de origen óptimo para imprimir en la DocuColor 2006. Este ajuste ofrece una salida consistente en diferentes plataformas.
- **sRGB (PC)**: especifica el espacio de origen de un monitor de computador Windows.
- **Apple Standard**: especifica el espacio de origen de un monitor de computador Mac OS.
- **Otra**: permite especificar un valor personalizado de origen RVZ por medio de las opciones de impresión (Otro) Gamma, (Otro) Fósforo y (Otro) Punto blanco.
- **Origen-1 a Origen-10**: usa un perfil de origen personalizado. Antes de seleccionar este ajuste debe bajar un perfil de origen a la impresora con ColorWise Pro Tools y después vincularlo con uno de los nombres de perfiles de origen personalizados, por ejemplo, Origen-1.

Para obtener mayor información sobre la administración del color, consulte el capítulo *Uso de ColorWise ProTools*.

Índice alfabético

Acceso al carrete del tóner: 2-3

Acceso: 6-1

Claves: 6-3

Conexiones de la impresora: 6-2

Accesorios: 2-9

Accesos directos: 14-12

Administración de perfiles: 20-15. Ver también *Administrador de perfiles*.

Administrador de fuentes: 16-8

Administrador de perfiles: 20-11. Ver también *ColorWise Pro Tools*.

Administrador del sistema

Consejos: A-1

Funciones: 4-1

Ajuste de color automático: 23-9. Ver también *Funciones administrativas*.

Ajuste de la calidad: 22-16

Ajuste del color: 24-29

Ajustes prefijados, opciones de impresión: B-2

Alimentador de documentos: 1-49, 21-5, 25-3, 26-2

Apagado: 1-56

Archivo de ajustes del monitor, carga (Photoshop 5.0): 12-9

Archivos de descripción de la impresora

Windows 95/98: 9-24

Windows 2000: 10-32

Windows NT 4.0: 11-26

Área 1: 24-9. Ver también *Bandeja especial*.

Área 2: 24-13

Área 3: 24-15

Área 4: 2-2, 24-17

Área 5: 24-19. Ver también *Área del fusor* o *Invertidor superior*.

Área 6: 24-25

Área de alimentación del papel de la impresora: 2-1. Ver también *Área 2*.

Área de impresión: 26-3

Área del fusor: 2-3, 24-19. Ver también *Área 5*.

Atasco de la bandeja del papel: 24-5

Autodiagnóstico: 23-21. Ver también *Funciones administrativas*.

Banda de alimentación: 25-3

Bandeja de entrada del documento: 2-5

Bandeja de salida de la impresora: 2-1

Bandeja de salida del original: 2-5

Bandeja de salida lateral: 2-2, 26-2

Bandeja de transparencias: 2-9

Bandeja del papel 1: 1-35, 2-1, 26-1

Bandeja del papel 2: 26-1

Bandeja del papel 3: 26-1

Bandeja del papel: 22-4. Ver también *Suministro de papel*.

Bandeja dúplex: 1-27, 2-1, 2-9, 24-7

Bandeja especial: 2-1, 22-4, 22-9. Ver también *Suministro de papel y Área 1*.

Bandeja para tamaños especiales: 2-9

Bandeja universal: 2-9, 26-1

Bindery

- **Cola de impresión**: 8-7
- **Configuración**: 7-13
- **Contexto, NetWare 4.x o 5.x**: 8-6

Botón Ajuste de la calidad: 2-7, 21-2. Ver también *Ajuste de la calidad*.

Botón antigiratorio: 2-3

Botón Copia: 21-1. Ver también *Modo de copia*.

Botón Copia: 2-7

Botón de funciones avanzadas: 2-7, 21-2. Ver también *Funciones avanzadas*.

Botón Inicio: 2-7, 21-1

Botón Más claro/Más oscuro: 21-2. Ver también *Más claro/Más oscuro*.

Botón Modo Color: 2-8

Botón Salir: 21-2

Botón Seleccionar: 21-2

Botón Utilidades: 2-7, 21-1. Ver también *Modo Utilidades*.

Botones con flecha de Reducción/Ampliación: 2-8, 21-2. Ver también *Reducción/Ampliación*.

Botones con flecha para el suministro de papel: 2-7, 21-2. Ver también *Suministro de papel*.

Botones de flechas para Zoom: 2-7, 21-2. Ver también *Reducción/Ampliación*.

Botones de flechas: 21-2

Botones de números: 2-7

Brillo, opción de impresión: B-4

Cableado Novell para Windows: 5-7

Calibrador: 20-1, 20-5. Ver también *ColorWise Pro Tools*.

Cambio del modo automático: 23-12. Ver también *Funciones administrativas*.

Cancelar todo: 21-1

Cartucho de copia/impresión: 25-9, 25-18

Cartucho de tóner: 25-5, 25-17

Clasificación electrónica, opción de impresión: B-5, B-11

Clasificador/Apilador: 2-9

Clave del administrador: 25-13. Ver también *Funciones*

administrativas.

Clave del usuario: 23-17. Ver también *Funciones administrativas*.

Claves

- **Ajustes**: 6-3
- **Situaciones del nivel de control**: 6-4

Códigos de error de la impresora: 24-37

Coincidencia de color plano, opción de impresión: B-9

Colocación de los originales Ver *Cristal de exposición* o Alimentador de documentos.

Color Editor: 20-6. Ver también *ColorWise Pro Tools*.

Color: 23-5. Ver también *Funciones administrativas*.

ColorWise Pro Tools: 13-12, 20-1, 20-6

- **Configuración de una conexión**: 13-12

Comprobación de perfiles editados: 20-11. Ver también *Edición de perfiles*.

Conexión con la red: 5-1, 5-12

Conexión de la impresora

- **Acceso**: 6-2
- **Comprobación**: 6-8

Configuración

- **Desde el panel de control de la impresora**: 7-1—7-16
- **Panel de control de la impresora**: 7-1
- **Preparación**: 6-1
- **Remota desde WebSetup**: 19-1—19-7

Configuración de clientes

NetWare: 8-7

Configuración de la impresora, remota: 19-21

Configuración de la impresora: 7-4

Configuración de servicios de red

- **En el panel de control de la impresora**: 7-10
- **Remota**: 19-8

Configuración del protocolo de red, mensajes: 24-46

Configuración del sistema: 7-3

Configuración PCL en el panel de control de la impresora: 7-6

Configuración PostScript desde el panel de control: 7-5

Configuraciones guardadas

- **Carga**: 14-9
- **Creación**: 14-9
- **Eliminación**: 14-10
- **Exportación**: 14-11
- **Importación**: 14-11
- **Modificación**: 14-10

Controlador de impresora Macintosh: 3-11

Controladores de impresora

- **Windows 95/98**: 9-1—9-26
- **Windows 2000**: 10-1—10-34
- **Windows NT 4.0**: 11-1—11-28

Controladores PostScript o PCL en Windows 95/98: 9-3

Copia básica: 21-1

Cristal de exposición: 2-6, 21-

5, 25-2

Cubierta de acceso del rodillo de alimentación del papel: 2-5

Cubierta del alimentador de documentos: 25-4

Cubierta del documento: 2-6

Cubierta delantera: 2-1

Cubierta superior derecha: 2-1. Ver también *Área*.

Definición de perfiles: 20-16. Ver también *Administrador de perfiles*.

Densidad: 23-4

Densitómetro: 20-4

Diagrama de cableado Ethernet: 5-4

Diagrama de los capítulos de conexión en red: 4-2

Diagrama del cableado AppleTalk: 5-6

Diagramas de cableado

- **AppleTalk**: 5-6
- **Cable paralelo**: 5-11
- **Entorno Windows, Novell**: 5-7
- **Impresión Windows**: 5-9
- **Unix**: 5-10
- **Windows NT 4.0**: 5-8

Dial de contraste: 21-2

Disposición, opción de impresión: B-5

Dúplex, opción de impresión: B-5, B-12

Edición de perfiles: 20-7

Ediciones de la simulación: 20-10. Ver también *Edición de perfiles*.

Encendido: 1-55

Escala, opción de impresión: B-8

Escáner, componentes: 2-5

Escáner, instalación: 1-45

Especificaciones de la impresora: 26-1

Especificaciones de la interfaz: 26-4

Especificaciones eléctricas: 26-3

Espejo, opción de salida: B-6

Esquina de registro: 2-6

Estado de WebTool: 16-4

Estilo de representación, opción de impresión: B-8, B-13

Fiery Link

- **Configuración de una conexión**: 13-3, 13-6, 13-9
- **Herramientas**: 17-4
- **Mis Fiery**: 17-8
- **Selección de las preferencias**: 17-6
- **Uso**: 17-1—17-8

Fiery WebDownloader: 14-20, 16-7

Fiery WebLink

- **Cambio del destino**: 8-13
- **Uso**: 16-4

Fiery WebSetup

- **Acceso**: 19-1, 19-3
- **Activación de los servicios Java**: 19-2
- **Configuración de la impresora**: 19-21
- **Configuración de la red**: 19-8
- **Configuración del servidor**:

19-5

Opciones generales de configuración: 19-4

Salir: 19-24

Fiery WebSpooler

Acceso: 18-2

Acerca de la ventana: 18-3

Administración de trabajos: 18-1

Manipulación de opciones de trabajos y flujo del trabajo: 18-4

Seguimiento de trabajos: 18-1

Sustitución de los ajustes de trabajo: 18-6

Uso del registro de trabajos: 18-7

Fiery WebTools: 6-6

Acceso: 8-13, 16-3

Administrador de fuentes: 16-8

Configuración desde cliente: 8-12, 13-16

Configuración desde impresora: 8-12, 13-15

Configuración: 8-12

Descarga de instaladores: 13-15

Descripción general sobre el uso: 16-1

Estado de WebTool: 16-14

Fiery Link: 17-1—17-8

Instalador WebTool: 16-5

WebDownloader: 14-20, 16-7

WebLink: 8-13, 16-4

WebSetup: 19-1—19-26

WebSpooler: 18-1—18-8

Fósforo, opción de impresión: B-3

Función 2 caras: 22-19. Ver también *Funciones avanzadas*.

Funciones administrativas: 23-2

Funciones avanzadas: 22-19

Funciones de copia: 22-1

Guías del papel: 1-36

Hardware del servidor Fiery: 26-5

Hardware, instalación: 1-1

Impresión

Desde las aplicaciones: 14-2, 15-1

Desde Macintosh OS: 15-1—15-6

Desde Windows: 14-1—14-20

Remota: 14-15

Tamaños de página personalizados: 14-13, 15-6

Usando ajustes guardados: 14-9

WebDownloader: 14-20

Windows 2000: 14-7

Windows 95/98: 14-2—14-6

Windows NT 4.0: 14-15

Impresión con Puerto paralelo

Diagrama de conexión del cable: 5-4, 5-11

Windows 95/98: 9-7, 9-9, 9-12

Windows 2000: 10-3

Windows NT 4.0: 11-3

Impresión IPX, descripción general: 8-3

Impresión IPX/SPX

Windows 95/98: 9-14

Windows 2000: 10-15

Windows NT 4.0: 11-9

Impresión LPR

Instalación de la actualización de Windows 2000: 10-13

Nueva instalación de Windows 2000: 10-9

Windows NT 4.0: 11-15

Impresión remota, guardar archivos para: 14-15

Impresión SMB

Configuración: 7-15

Windows 95/98: 9-17

Windows 2000: 10-24

Windows NT 4.0: 11-18

Impresión SMB para Windows 2000: 10-22

Impresora, componentes: 2-1

Impresora: 1-1, 1-9, 1-19

Indicadores de Reducción/Ampliación: 21-2. Ver también *Reducción/Ampliación*.

Indicadores del papel: 21-2. Ver también *Suministro de papel*.

Información sobre la versión: 23-20. Ver también *Funciones administrativas*.

Inicio automático: 21-4

Instalación de software del usuario

ColorWise Pro Tools: 13-12

Descarga de instaladores con Fiery WebTools: 13-15

Para Macintosh OS: 12-1—12-12

Para Windows 2000: 10-1—10-34

Para Windows 95/98: 9-1—9-26

Para Windows NT 4.0: 11-1—11-28

Software Fiery: 13-1—13-16

Instalador WebTool: 16-5

Interruptor de potencia de la impresora: 2-2

Inversor superior: 1-32, 24-21. Ver también *Área 5*.

Invertidor inferior: 1-31. Ver también *Área 6*.

Java

Activación de los servicios Java: 19-2

Instalación de Runtime (Macintosh OS): 12-7

Kit Token Ring: 2-9, 3-1

Límite de juegos: 23-13. Ver también *Funciones administrativas*.

Línea de capacidad máxima: 1-36

Lista de fuentes: 26-6

Macintosh OS

Cableado con AppleTalk: 5-6

Cargar perfil de la impresora ICC (Photoshop 4.0): 12-10

Cargar perfil de la impresora ICC (Photoshop

4.0): 12-11

Cargar perfil de la impresora ICC (Photoshop 5.0): 12-12

Configuración de la impresora como una PostScript: 12-2

Configuración de la impresora en el selector: 12-4

Configuración de las opciones de impresión: 15-3

Impresión: 15-1, 15-5

Instalación de Fuentes y software Fiery: 12-6

Instalación de Mac OS Runtime para Java: 12-7

Instalación de Mac OS: 12-6

Instalación del software del usuario: 12-1—12-12

Selección de ColorSync, Perfil del sistema: 12-9

Selección de la impresora: 15-1

Tamaño de página personalizado: 15-6

Mantenimiento: 25-1

Más claro/Más oscuro: 22-15. Ver también *Densidad*

Mensajes de error de administración de trabajos: 24-63

Mensajes de error de la impresora: 24-33

Mensajes de error de Novell: 24-51

Mensajes de error del escáner: 24-39

Menús del nivel más alto: 7-2

Método de simulación CMAN, opción de impresión: B-4

Mis Fiery: 17-8

Modificación de valores globales: 20-17. Ver también *Administrador de perfiles*.

Modo Color: 23-5

Modo de copia: 21-3

Modo Experto: 20-6

Modo Utilidades: 23-1

Módulo de 2 bandejas, instalación: 1-5, 2-9

NDS

Conexión: 8-6

Configuración: 7-10

Negativo, opción de salida: B-6

NetWare 3.x, 4.x, 5.x

Impresión: 8-2

Configuración del servidor: 8-4

Conexión NDS: 8-6

Contexto Bindery, 4.x o 5.x: 8-6

Cola de impresión para Bindery: 8-7

Configuración de clientes: 8-7

Nitidez: 22-16. Ver también *Ajuste de la calidad*.

Nivel de color: 22-17. Ver también *Ajuste de la calidad*.

Números de pedidos: 2-10, 26-4

Opción 2 en 1: 22-19. Ver también *Funciones avanzadas*.

Opción Borrado: 22-19, 23-5. Ver también *Funciones avanzadas*.

Opción de impresión Copias: B-5

Opción de impresión del modo Color: B-5

Opción de impresión Dirección de salida personalizada: B-11

Opción de impresión Gamma: B-3

Opción de impresión Tipo de papel: B-6

Opción Salida: 22-20, 23-5. Ver también *Funciones avanzadas*.

Opciones de impresión

- **Ajustes prefijados**: B-2
- **Brillo**: B-4
- **Clasificación electrónica**: B-5, B-11
- **Coincidencia de color plano**: B-9
- **Comprobar impresión**: B-4
- **Copias**: B-5
- **Dirección de salida personalizada**: B-11
- **Disposición**: B-5
- **Dónde ajustar**: B-1
- **Dúplex**: B-5, B-12
- **Escala**: B-8
- **Espejo**: B-6
- **Estilo de reproducción**: B-8, B-13
- **Fósforo**: B-3
- **Gamma**: B-3
- **Jerarquía de sustitución**: B-2
- **Método de simulación CMAN**: B-4
- **Modo Color**: B-5
- **Negativo**: B-6
- **Orden de páginas**: B-7
- **Orientación**: B-6
- **Origen del papel**: B-7
- **Perfil de origen RVZ**: B-8, B-13
- **Perfil de salida**: B-6, B-13
- **Perfil de simulación CMAN**: B-5, B-10
- **Punto blanco**: B-3
- **Rango de páginas**: B-7, B-13
- **Salida**: B-6
- **Separación RVZ**: B-8
- **Sobreimpresión con negro**: B-4, B-9
- **Tabla**: B-3
- **Tamaño del papel**: B-7
- **Texto y gráficos en negro puro**: B-8
- **Tipo de papel**: B-6

Opciones de impresión, ajustes

- **Windows 2000**: 14-7
- **Windows 95/98, opciones PCL**: 14-2, 14-5
- **Windows 95/98, opciones PostScript**: 14-2, 14-3
- **Windows NT 4.0**: 14-16

Opciones de la impresora, ajustes

- **Windows 2000**: 10-30
- **Windows 95/98**: 9-22
- **Windows NT 4.0**: 11-24

Orden de páginas, opción de

impresión: B-7

Orientación, opción de impresión: B-6

Origen del papel, opción de impresión: B-7

Página de configuración

Impresión desde el Panel de control de la impresora: 7-16: 7-16

Página de prueba: 1-57

Páginas de información: 7-16

Palanca A: 2-3

Palanca B: 2-3

Panel de control de la copiadora: 21-1

Panel de control de la impresora

Configuración Bindery: 7-13

Configuración de la impresora: 7-4

Configuración de los servicios de red: 7-10

Configuración del sistema: 7-3

Configuración desde: 7-1

Configuración NDS: 7-10

Configuración PCL: 7-6

Configuración PostScript: 7-5

Configuración SMB: 7-15

Menús del nivel más alto: 7-2

Opciones de los protocolos de red: 7-8

Páginas de información de impresión: 7-16

Panel de control de la impresora: 2-1, 2-4

Panel de control del escáner, componentes: 2-7

Pantalla de la copiadora: 21-1. Ver también *Pantalla principal de la copiadora*.

Pantalla principal de la copiadora: 21-4

Papel, colocación: 1-35

Para hacer una copia: 21-10

Perfil de la impresora ICC, carga

Photoshop 4.0: 12-11

Photoshop 5.0: 12-12

Perfil de la impresora ICC, carga

Windows 2000: 10-32, 10-34

Windows 95/98: 9-24, 9-26

Windows NT 4.0: 11-26, 11-28

Perfil de origen RGB, opción de impresión: B-8, B-14

Perfil de salida, opción de impresión: B-6, B-13

Perfil de simulación CMAN, opción de impresión: B-5, B-10

Perfil del sistema ColorSync, selección: 12-9

Perfiles del espacio de trabajo

Windows 2000: 10-33

Windows 95/98: 9-25

Windows NT 4.0: 11-27

Perfiles prefijados: 20-12. Ver también *Administrador de perfiles*.

Photoshop 4.0, carga del perfil de impresora ICC: 12-12

Photoshop 5.0

Carga del archivo de ajustes del monitor (Macintosh OS): 12-10

Carga del perfil de la impresora ICC (Macintosh OS): 12-12

Carga del perfil del espacio de trabajo

Windows 2000: 10-33

Windows 95/98: 9-25

Windows NT 4.0: 11-27

Placa de metal: 1-35

Prefijados de copia: 23-4 Ver también *Funciones administrativas*.

Problemas de calidad de copia/impresión: 24-27, 24-60

Problemas de la impresora: 24-56

Problemas de Novell durante la configuración de la red: 24-48

Procedimientos de limpieza: 25-1

Recipiente para tóner usado: 25-15

Red

Opciones: 7-8

Protocolos: 5-3, 7-8

Red TCP/IP

Agregado de impresora: 8-9

Compartir una impresora: 8-10

Configuración de clientes (Windows NT 4.0/2000): 8-11

Configuración del servidor Windows NT 4.0: 8-9

UNIX: 8-14—16

Windows NT 4.0: 8-8

Reducción/Ampliación: 22-1, 23-4

Registro de trabajos

Actualización: 18-8

Eliminación: 18-8

Impresión: 18-8

Mostrar: 18-7

Uso:18-7

Requisitos de espacio: 1-2

Rodillos de alimentación: 25-4

Runtime para Java, instalación (Macintosh OS): 12-7

Runtime, mensajes de error de la impresora: 24-53

Salida, opción de impresión: B-6

Selector (Macintosh OS)

Configuración de la impresora: 12-4

Selección de la impresora: 15-1

Separación RVZ, opción de impresión: B-8

Serie de páginas, opción de impresión: B-7, B-13

Servidor de red

Configuración: 8-1—8-16

Impresión NetWare 3.x, 4.x, 5.x: 8-2, 8-4—8-7

Requisitos de configuración: 6-7

Utilidades Fiery, compatibilidad: 8-1

Sobreimpresión con Negro, opción de impresión: B-4, B-9

Sobres: 22-10. Ver también *Bandeja especial*.

Software Fiery

Bajar instaladores con Fiery WebTools: 13-15

Compatibilidad con el servidor: 8-1

Configuración de las conexiones de ColorWise Pro Tools: 13-12

Configuración de las conexiones de Fiery Link: 13-2, 13-11

Configuración del Fiery WebTools: 13-15—13-16

Instalación de ColorWise Pro Tools: 13-12

Instalación de Fiery Link: 13-1

Instalación en Macintosh OS: 12-6

Instalación, descripción general: 12-6, 13-1

WebDownloader: 14-20

Solución de problemas de la red: 24-45

Sonidos: 23-16. Ver también *Funciones administrativas*.

Soporte del escáner, instalación: 1-39

Suministro de papel: 22-3, 23-4

Supresión de fondo: 22-16. Ver también *Ajuste de calidad*.

Sustitución, opciones de impresión: B-2

Tamaño del papel, opción de impresión: B-7

Tamaños de página personalizados

Macintosh OS: 15-6

Windows, definición: 14-13

Windows, impresión: 14-14

Tarjeta de memoria de la impresora, instalación: 1-73

Tarjeta de memoria de la impresora: 1-73, 2-9

Tarjeta de memoria del escáner, instalación: 1-79, 2-9

Tarjetas postales: 24-7. Ver también *Bandeja especial*.

TCP/IP

Instalación de la actualización de Windows 2000: 10-13

Nueva instalación en Windows 2000: 10-9

Windows NT 4.0: 11-15

Teclado numérico: 21-2

Temporizadores: 23-14. Ver también *Funciones administrativas*.

Texto y gráficos en negro puro, opción de impresión: B-8

Tipos de estructura: 5-3

Tope para el papel: 2-1

Transferencia de perfiles: 20-13. Ver también *Administrador de perfiles*.

Transparencias: 22-8. Ver también *Bandeja especial*.

Transporte especial: 2-1. Ver también *Área 1*.

Traslado del escáner: 23-22.

Ver también *Funciones administrativas*.

UNIX

Configuración de la impresora (TCP/IP): 8-15

Configuración de TCP/IP: 8-16

Diagrama de cableado, TCP/IP: 5-10

Red: 8-14

Verificación de contadores: 23-1

VisualCal: 24-29

WebDownloader Ver *Fiery WebDownloader.*

WebLink Ver *Fiery WebLink*.

WebSetup Ver *Fiery WebSetup*.

WebSpooler Ver *Fiery WebSpooler*.

WebTools Ver *Fiery WebTools*.

Windows

Diagrama de cableado, entorno Novell: 5-7

Diagrama de cableado, impresión Windows: 5-9

Diagrama de cableado, NT 4.0: 5-8

Impresión desde: 14-1—14-20

Windows 2000

Archivos de descripción de la impresora: 10-32

Configurac. de clientes de un servidor 8-11

Configuración de opciones de impresión: 10-30

Impresión con Puerto paralelo: 10-3

Impresión desde: 14-7

Impresión IPX/SPX: 10-15

Impresión LPR (actualización): 10-13

Impresión LPR (nueva instalación): 10-9

Impresión SMB: 10-24

Impresión SPM: 10-22

Impresión TCP/IP (actualización): 10-13

Impresión TCP/IP (nueva instalación): 10-9

Instalación del software del usuario para impresión: 10-1—10-34

Perfile ICM, carga: 10-32, 10-34

Perfiles del espacio de trabajo (Photoshop 5.0), carga: 10-33

Tamaños de página personalizados: 14-13

Windows 2000, controlador de impresora: 3-7

Windows 95/98

Archivos de descripción de la impresora: 9-24

Configuración de opciones de impresión PCL: 14-5

Configuración de opciones de impresión PostScript: 14-3

Configuración de opciones de impresión: 9-22

Controladores PostScript o PCL: 9-3

Impresión con Puerto paralelo: 9-7, 9-9, 9-12

Impresión desde: 14-2

Impresión IPX/SPX: 9-14

Impresión SMB: 9-17

Instalación del software del usuario para impresión: 9-1—9-26

Perfil ICM, instalación: 9-24, 9-26

Perfiles del espacio de trabajo (Photoshop 5.0), carga: 9-25

Tamaños de página personalizados: 14-13

Windows 95/98, controladores de impresión: 3-5

Windows NT 4.0

Agregado de una impresora: 8-9

Archivos de descripción de la impresora: 11-26

Compartir la impresión SMB de una impresora: 8-10

Configuración de clientes: 8-11

Configuración de opciones de impresión PCL: 14-18

Configuración de opciones de impresión PostScript: 14-16

Configuración de opciones de impresora: 11-24

Configuración de servidores: 8-9

Diagrama de cableado, TCP/IP: 5-8

Impresión con Puerto paralelo: 11-3

Impresión desde: 14-15

Impresión IPX: 11-9

Impresión LPR: 11-15

Impresión SMB: 11-18

Impresión TCP/IP: 11-15

Instalación del software del usuario para impresión: 11-1—11-28

Perfil ICM, carga: 11-26, 11-28

Perfiles del espacio de trabajo (Photoshop 5.0), carga: 11-27

Red TCP/IP: 8-8

Windows NT 4.0, diagrama de cableado del servidor: 5-8

Windows NT, controlador de impresión: 3-9

X-Rite DTP32: *Ver Densitómetro*.