VERSION 4.1
JANUAR 2025
702P09360

Xerox® Iridesse® Production Press

Brugerdokumentation

©2025 Xerox Corporation. Alle rettigheder forbeholdt. Xerox® and Iridesse® og SquareFold® er varemærker tilhørende Xerox Corporation i USA og andre lande.

Adobe® og Adobe PDF-logo er registrerede varemærker tilhørende Adobe Systems, Inc. PostScript® er et Adobe-registreret varemærke, der bruges sammen med Adobe PostScript Interpreter, Adobes sidebeskrivelsessprog og andre Adobe-produkter. Dette produkt er ikke godkendt eller sponsoreret af Adobe Systems, som udgiver Adobe Photoshop.

Fiery® er et varemærke eller registreret varemærke tilhørende Fiery, LLC.

Apple og EtherTalk er varemærker, der tilhører Apple Computer, Inc i USA og/eller andre lande.

GBC® og AdvancedPunch® er varemærker eller registrerede varemærker, som tilhører General Binding Corporation.

Microsoft, Windows, Edge og Internet Explorer er registrerede varemærker tilhørende Microsoft Corporation i USA og/eller andre lande.

Mozilla Firefox er et varemærke tilhørende Mozilla Foundation.

UNIX er et registreret varemærke tilhørende Open Group.

BR40021

Indholdsfortegnelse

Lær trykenheden at kende 7

Sikkerhed 8

Bemærkninger og sikkerhed 8
Elektrisk sikkerhed 8
Lasersikkerhed 9
Sikkerhed ved brug 10
Vedligeholdelsesinformation 11
Oplysninger om forbrugsstoffer 12
Batterisikkerhed 12
Produktsymboler 13
Kontaktoplysninger vedrørende miljø, sundhed og sikkerhed 16

Oversigt over Production Press 17

Printerserver 18
Production Press Control Center 19
Specialtoner og tonerpatroner 23
Fuld bredde 24
Xerox-fjerntjenester 25
Kontering 25
Tilbehørskomponenter 27

Systemspecifikationer 32

Specifikationer for Produktionsprinteren 32
Miljømæssige specifikationer 32
Papirspecifikationer 33

Lovgivningsmæssige oplysninger 45

Lovgivning 45
Kopieringsregler 48
Sikkerhedscertificering 51
Sikkerhedsdatablade 51

Genbrug og bortskaffelse 52

Alle lande 52
USA og Canada 52
EU 53
Andre lande 53

Arbejde med 55

Opstart og nedlukning 56

Tænde for Production Press for første gang 56
Tænde for Production Press-systemet 57
Genstart af Production Press 60
Slukke for Production Press-systemet 60
Download og opgradering af maskinens software eksternt 62

Administration af mediebibliotek 64

Medieguide for PredictPrint 64
PredictPrint Cloud Server 74
PredictPrint-papiroversigt 75

Administration af papir 76
Papir og magasiner 97
Understøttet papir 97
Retningslinjer for papir og medier 101
Brug af indsætningsmodul til flere ark 108
Brug af valgfri bannerarkforlængelse for den avancerede store fremfører 116
Brug af de store og avancerede fremførere 117
Brug af den store vakuumfremfører (HCVF) og dobbelte store vakuumfremfører 125
EZ-Swap farve 143
Fjernelse af specialtoner i station 1 eller 6 143
Udskiftning af specialtoner i station 1 eller 6 159
Vedligeholdelse 169
Rengøringsprocedurer 169
Kalibrering af Production Press 175
Udførelse af en EZ Press-kontrol 179
Forbrugsstoffer 180
Udskiftning af tonerpatroner 181
Beholder til brugt toner 182
Udskiftning af en corotronenhed 184
Udskiftning af fuserfilt 186
Efterbehandling 190
Interface Decurler-modul 190
Magasin til indsæt 194
GBC® AdvancedPunch® Pro 199
Stor udfaldsbakke 200
Falsnings- og 2-sidet beskæringsmodul 204
C/Z-foldningsmodul 212
Production Ready-efterbehandler og Production Ready hæfte-/falseenhed 214
Plockmatic MPS XL (multifunktionelt sorteringsmodul) 233
SquareFold®-beskæringsmodulet 235
Brug af den valgfrie magasinforlængelse til langt papir på Production-Ready efterbehandlere 246
Profiler 248
Oversigt over profiler 248
Åbn og afslut Profiler 248
Justering 249
Foldningsjustering 255
Papirluftning 265
Efterbehandlingsprofiler 267
Opgavearbejdsgange 268
Brug af specialtoner 268
Pjecer med tryk til kant vha. fire efterbehandlingsenheder (tilbehør) 272

Fejlfinding 281

Generel fejlfinding 282
Fejl med stregkodescanner 285
Problemer med medier 286
Automatisk mediekassering 286
Papirstop 286
Duplikerede stregkoder til medier 287

Fejlfinding for billedkvalitet 288
Problemer med billedkvalitet 288
Fejlfinding med Papiroversigt 304
Handlinger 304
Værktøjer til sikring af produktionsensartethed 315
Problemløsing for HCVF (High Capacity XLS Vacuum Feeder) 317
Problemløsning for fejlfremføring og multifremføring i HCVF (High Capacity XLS Vacuum Feeder): 317
Fejlinformation 329
Fejlmeddelelser på modulet 329
Fejlkoder 329

For administratorer 343

Administration 344
Administratoroversigt 345
Log på som administrator 345
Fanen Administration 346
Systemindstillinger 346
Fanen Vedligeholdelse 366
Rengøring af opladningscorotroner: 366
Tonerrengøring 366

Lær trykenheden at kende

Dette kapitel indeholder:

Sikkerhed 8
Oversigt over Production Press 17
Systemspecifikationer 32
Lovgivningsmæssige oplysninger 45
Genbrug og bortskaffelse 52

Dette afsnit indeholder emner om systemkonfiguration, sikkerhedsfunktioner og regler, specifikationer, kontering og valgfrie fremførings- og efterbehandlingskomponenter.

Sikkerhed

Dit printsystem og de anbefalede forbrugsstoffer er konstrueret og testet efter de strengeste sikkerhedskrav. Vær opmærksom på følgende oplysninger for at sikre fortsat sikker drift af dit Xerox®-printsystem.

BEMÆRKNINGER OG SIKKERHED

Bemærk: Dette udstyr er ikke egnet til brug på steder, hvor børn sandsynligvis vil være til stede.

Dit Xerox®-tryksystem og dets forbrugsstoffer er designet og testet til at overholde strenge sikkerhedskrav. Sikkerhedskrav omfatter sikkerhedsundersøgelser, test og certificering samt overholdelse af elektromagnetiske regulativer og etablerede miljøstandarder.

Sikkerheds- og miljøtest på dette produkt er udelukkende udført med Xerox®-materialer.

Uautoriserede ændringer, herunder tilføjelse af nye funktioner og tilslutning af eksternt udstyr, kan have indflydelse på produktets certificering. Kontakt din Xerox-repræsentant for at få flere oplysninger.

ELEKTRISK SIKKERHED

Generelle retningslinjer

Advarsel: Læs følgende advarsler.

- Du må ikke skubbe genstande ind i sprækker eller åbninger på tryksystemet. Berøring af et spændingspunkt eller kortslutning i en del kan medføre brand eller elektrisk stød.
- Fjern ikke låger eller afskærmninger, der er fastgjort med skruer, medmindre du installerer tilbehør og bliver bedt om det. Sluk for tryksystemet, når du foretager disse installationer. Tag netledningen ud, før du fjerner låger eller afskærmninger ved installation af tilbehør. Med undtagelse af tilbehør, der kan installeres af brugeren, er der ingen dele, som du kan vedligeholde bag disse skærme.

Nødslukning

Følgende kan udsætte dig for fare:

- Netledningen er ødelagt eller trævlet.
- Der er spildt væske på tryksystemet.
- Tryksystemet er udsat for vand.
- Der kommer røg ud af tryksystemet, eller overfladen er meget varm.
- Printsystemet afgiver unormale lyde eller lugte.
- Printsystemet udløser et fejlstrømsrelæ, en sikring eller en anden sikkerhedsforanstaltning.

Hvis nogle af disse forhold forekommer, skal du gøre følgende:

1. Straks slukke for printsystemet.
2. Tage netledningen ud af stikkontakten.
3. Tilkalde en autoriseret servicerepræsentant.

Netledning og strømforsyning

Advarsel: For at undgå risiko for brand eller elektrisk stød må der ikke bruges forlængerledninger, stikdåser eller el-stik. Overhold altid nationale og lokale bygnings-, brand- og elektriske koder for længde af ledning, lederstørrelse, jordforbindelse og beskyttelse.

- Brug de netledninger, der leveres sammen med printsystemet.
- Fjern eller modificer ikke netledningen.
- Stikkontakten skal være tæt på printsystemet og være let tilgængelig.
- Sæt netledningen direkte i en stikkontakt med jordforbindelse. Sørg for, at begge ender af ledningen sidder godt fast. Få en elektriker til at kontrollere stikkontakten, hvis du ikke ved, om den har jordforbindelse.
- Brug ikke et adapterstik med jordforbindelse til at slutte dette udstyr til en stikkontakt, der ikke har jordforbindelse.
- Strømforsyningen til printsystemet skal opfylde de krav, der fremgår af typeskiltet på bagsiden af printsystemet. Om nødvendigt så rådfør dig med dit lokale el-selskab eller en kvalificeret elektriker.
- Placer ikke printsystemet i et område, hvor personer kan komme til at træde på netledningen.
- Placer ikke genstande på netledningen.
- Træk ikke netledningen ud, mens printsystemet er tændt.
- Udskift netledningen, hvis den bliver slidt eller ødelagt.
- Tag fat i stikket, når du tager den ud af stikkontakten for at undgå elektrisk stød og for ikke at ødelægge ledningen.

Fråkobling af enheden

Netledningen er frakoblingsanordningen til dette udstyr. Fjern al strøm til printsystemet ved at tage netledningen ud af stikkontakten.

LASERSIKKERHED

Lasersikkerhed i Nordamerika

Dette produkt overholder sikkerhedsstandarder og er certificeret som et laserprodukt i Klasse 1 i henhold til Center for Devices and Radiological Health (CDRH) for implementerede vedtægter for laserprodukter fra United States Food and Drug Administration (FDA). Dette produkt overholder FDA's præstationsstandarder for laserprodukter med undtagelse af afvigelser i medfør af laserbekendtgørelse Nr. 50 dateret d. 24. Juni 2007. Disse vedtægter gælder for laserprodukter markedsført i USA. Mærkatet på produktionstryksystemet angiver

overholdelse af CDRH-vedtægterne og skal sidde på laserprodukter markedsført i USA. Dette produkt udsender ikke nogen farlig laserudstråling.

Advarsel om laser: Brug af betjeninger, justeringer eller præstation af procedurer udover de heri angivne kan evt. medføre udsættelse for farligt laserlys.

Eftersom udstrålingen udsendt fra dette produkt er fuldstændigt indelukket i det beskyttende hus og de eksterne afskærmninger, kan laserstrålen ikke udslippe fra produktionstryksystemet under nogen som helst driftsfase af brugerbetjeningen.

Dette produkt indeholder advarselsskilte om laser. Disse mærker er tilsigtet brug af Xeroxs servicerepræsentant og er anbragt på eller i nærheden af paneler eller afskærmninger, hvor aftagning kræver særligt værktøj. Du må ikke tage nogen af disse paneler af. Der er ingen operatørserviceområder bag disse låg.

Lasersikkerhed i Den Europæiske Union (EU)

Dette produkt overholder IEC-sikkerhedsstandard EN 60825-1: 2014.

Udstyret overholder præstationsstandarderne for laserprodukter som fastlagt af regeringen, nationale og internationale organer som et Klasse 1 laserprodukt. Det udsender ikke nogen farlig udstråling, fordi strålen er helt indelukket under alle faser af kundebetjening og -vedligeholdelse.

Advarsel: Brug af betjeninger, justeringer eller præstation af procedurer udover de heri angivne kan evt. medføre udsættelse for farlig bestråling.

Hvis du har brug for yderligere sikkerhedsinformation om produktet eller materialer leveret fra Xerox, kan du sende en anmodning via e-mail til EHS-Europe@xerox.com.

SIKKERHED VED BRUG

Din Xerox-enhed og dens forbrugsstoffer er designet og testet til at overholde de strengeste sikkerhedskrav. Dette omfatter et sikkerhedsagenturs undersøgelse, godkendelse og overholdelse af eksisterende miljøstandarder.

Din opmærksom omkring følgende sikkerhedsretningslinjer vil hjælpe med at sikre en fortsat, sikker betjening af dit printsystem:

- Du må ikke fjerne magasiner, mens printsystemet udskriver.
- Du må ikke åbne lågerne, mens systemet udskriver.
- Hold hænder, hår, slips, og så videre væk fra udfalds- og fremføringsruller.
- Skærme, som skal fjernes med værktøjer, dækker de farlige områder i printsystemet. Du må ikke fjerne disse beskyttende paneler.
- Du må ikke forsøge at fjerne papir, der sidder fast langt inde i printsystemet. Sluk øjeblikkeligt for printsystemet, og kontakt din lokale Xerox-repræsentant.
- For ikke at vippe enheden må du ikke skubbe eller flytte den med alle papirmagasiner trukket ud.
- Du må ikke anbringe printsystemet på steder, som kan vibrere.

- For optimal præstation skal printsystemet bruges i den højde, der er angivet i afsnittet *Miljøspecifikationer* i brugerdokumentationen.
- Brug de materialer og forbrugsstoffer, der er særligt designet til systemet. Brugen af upassende materialer kan føre til en dårlig præstation af printsystemet og muligvis udgøre en farlig situation.
- Følg alle advarsler og instrukser, som er markeret på eller leveres med printsystemet.
- Anbring printsystemet i et lokale, hvor der er tilstrækkelig plads til betjening og servicering.
- Anbring printsystemet på en jævn og fast overflade, og ikke på et tykt gulvtæppe, som er stærk nok til at bære vægten på printsystemet.
- Du må ikke forsøge at flytte printsystemet. En nivelleringsenhed, der blev sænket, da printsystemet blev installeret, kan eventuelt beskadige gulvtæppet eller gulvet.
- Du må ikke opstille printsystemet tæt på en varmekilde.
- Du må ikke opstille printsystemet i direkte sollys.
- Du må ikke opbevare eller betjene printsystemet i et meget varmt, koldt eller fugtigt miljø.
- Du må ikke anbringe printsystemet på steder, hvor det udsættes for direkte kold luft fra et klimaanlæg.
- Undgå at anbringe krus eller anden væske på printsystemet.
- Du må ikke blokere for eller tildække sprækker eller åbninger på printsystemet.
- Du må ikke forsøge at tilsidesætte eller ignorere elektriske eller mekaniske låsemekanismer.

ADVARSEL—VARM OVERFLADE: Vær forsigtig, når du arbejder i områder identificeret med dette advarselssymbol. Disse områder kan blive meget varme og bør ikke berøres.

Hvis du har brug for yderligere sikkerhedsoplysninger angående printsystemet eller materialerne, bedes du kontakte din Xerox-repræsentant.

Oplysninger om ozon

Denne produkt danner ozon under normal drift. Ozon er tungere end luft, og mængden afhænger af udskrivningsvolumen. Installer systemet i et lokale med god ventilation.

For flere oplysninger henvises der til *Fakta om ozon* og *Fakta om ventilation* på www.xerox.com/EHS eller www.xerox.com/EHS-eu.

VEDLIGEHOLDELSESINFORMATION

Der må ikke udføres nogen form for vedligeholdelse af dette produkt, som ikke er beskrevet i kundedokumentationen.

Advarsel: Brug ikke rengøringsmidler i sprayform. Rengøringsmidler på spraydåse kan forårsage eksplosioner eller brand, hvis de anvendes på elektromekanisk udstyr.

Du må kun anvende de forbrugsstoffer og rengøringsmidler, som er angivet.

Fjern ikke de låger eller afskærmninger, der er fastgjort med skruer. Der sidder ingen kundeservicedele bag disse

låg.

Bemærk: Din Xerox-produktionsprinter er udstyret med en energispareranordning for at spare på energien, når printsystemet ikke er i brug. Produktionsprinteren kan stå tændt hele tiden.

ADVARSEL—VARM OVERFLADE: De metalliske overflader i fuserområdet er varme. Vær forsigtig, når du udreder papirstop i dette område, og undgå at røre ved de metalliske overflader.

Brug af støvsuger til spildt blæk/toner

Brug en børste eller en fugtet klud til at tørre spildt blæk/toner op. Børst langsomt for at mindske dannelse af støv under rengøringen. Undgå at bruge en støvsuger. Hvis der skal bruges en støvsuger, skal enheden være designet for brændbart støv (f.eks. en eksplosionsdimensioneret motor og ikke-ledende slange).

OPLYSNINGER OM FORBRUGSSTOFFER

Forsigtig: Anvendelse af ikke-Xerox forbrugsstoffer anbefales ikke. Xerox-garantien, serviceaftalen og Total Satisfaction Guarantee (fuld tilfredshedsgaranti) dækker ikke skader, fejl eller forringelse af ydeevne, som skyldes anvendelse af ikke-Xerox forbrugsstoffer, eller brug af Xerox-forbrugsstoffer, der ikke er specificeret for dette printsystem. Total Satisfaction Guarantee (fuld tilfredshedsgaranti) er kun tilgængelig i USA og Canada. Dækning kan være anderledes uden for disse områder. Kontakt din Xerox-repræsentant for at få flere oplysninger.

Advarsel: Når du håndterer patroner, f.eks. toner og fusermoduler, skal du undgå at få indholdet på huden eller i øjnene. Øjenkontakt kan forårsage irritation og betændelse. Forsøg ikke at afmontere patronen. Det vil øge risikoen for kontakt med huden eller øjnene.

Opbevar alle forbrugsstoffer i overensstemmelse med vejledningen på pakken eller beholderen.

Opbevar alle forbrugsstoffer uden for børns rækkevidde.

Du må aldrig smide blæk-/toner, printerpatroner eller blæk-/tonerbeholdere ind i åben ild.

Der findes flere oplysninger om genbrugsprogrammet for Xerox®-forbrugsstoffer her:

- For USA eller Canada: www.xerox.com/recycling
- For Europa og andre markeder: www.xerox.com/recycling-eu

BATTERISIKKERHED

Et eller flere kredsløb i denne printer indeholder et litiumbatteri.

Forsøg ikke at reparere eller udskifte litiumbatteriet. Hvis der opstår et problem med batteriet, skal du kontakte en autoriseret servicerepræsentant for at rette problemet.

Lithiumbatteriet i denne printer indeholder perchloratmateriale. For information om de særlige håndteringsprocedurer, der er forbundet med perkloratmateriale henvises der til www.dtsc.ca.gov/hazardouswaste/perchlorate.

Advarsel: Hvis batteriet på et kredsløb er forkert installeret, er der risiko for eksplosion.

PRODUKTSYMBOLER

Se nedenstående tabel for produktsymboler og deres definitioner.

SYMBOL	DEFINITION
	Forsigtig Dette symbol angiver en obligatorisk handling, som skal udføres, for at undgå skade til disse områder.
	Advarsel Dette advarselssymbol advarer brugere om områder, hvor der er risiko for personskade.
	Advarsel om varm overflade Dette symbol advarer brugere om områder, hvor der er varme overflader, som ikke bør berøres.
	Advarsel om laser Dette symbol angiver, at der anvendes en laser og advarer brugere om at henvise til den relevante sikkerhedsinformation.
	Lås Dette symbol bruges ofte med en grafik for papirstop for at indikere, at en afskærmning eller et håndtag er lukket. Se følgende eksempel: 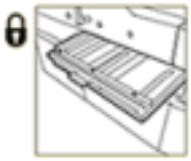 Sørg altid for, at områder med papirstop sættes tilbage til deres oprindelige position og/eller lukkes (låst).
	Lås op Når dette symbol bruges sammen med en grafik for papirstop, angiver det, at en afskærmning eller et håndtag til papirstop er åben eller ulåst. Se følgende eksempel: Sørg altid for, at områder med papirstop sættes tilbage til deres oprindelige position

SYMBOL	DEFINITION
	og/eller lukkes (låst).
	Efterlad ikke åben, frigjort eller ulåst Dette gælder for områder med frihøjde for papirstop, såsom afskærmninger, lås og håndtag. Det gælder også for låger og magasiner/skuffer. Det ledsages ofte af et ulåst symbol.
	Må ikke berøres Dette symbol ledsages ofte af et advarselssymbol om varm overflade og et område, som f.eks. omkring fuseren, hvor det er varmt. Se følgende eksempel: Rør ikke ved disse områder, da der kan opstå personskade.
	Brug ikke transparenter/overhead projektorark
	Brug ikke konvolutter
	Brug ikke åbne konvolutter
	Brug ikke papir, der er foldet, krøllet eller rynket.
	Brug ikke inkjetpapir
	Brug ikke postkort

SYMBOL	DEFINITION
	Opbevar ikke noget i dette område
	Åbn ikke et område til udbedring af papirstop Denne grafik ledsages af følgende grafik: • Den første grafik viser rækkefølgen for, hvordan papirstopområdet skal åbnes for at fjerne et papirstop: Område 1 og derefter område 2. • Den anden grafik instruerer brugeren om, at område 2 ikke må åbnes før område 1.
	Blæk-/tonerpatron må ikke forbrændes • Bortskaf ikke en tør blæk-/tonerpatroner i åben ild eller forbrændning. • Henvis altid til genbrugsinstrukserne for din region eller markedsplads for korrekt information og procedure til afhændelse.
	Blæk-/tonerflaske må ikke forbrændes • Bortskaf ikke en beholder til brugt tør blæk/toner i åben ild eller forbrændning. • Henvis altid til genbrugsinstrukserne for din region eller markedsplads for korrekt information og procedure til afhændelse.

SYMBOL	DEFINITION
	Fjern ikke hurtigt Denne grafik ledsages af følgende grafik for at indikere, at beholderen til brugt tør blæk/toner skal fjernes langsomt. Langsom fjernelse af beholderen til brugt tør blæk/toner forhindrer, at tør blæk/toner spredes i luften.
	Må ikke bortskaffes sammen med almindeligt husholdningsaffald • Anvendelse af dette symbol angiver, at genstande, som f.eks. kundeudskiftelige enheder, ikke må kasseres sammen med almindeligt husholdningsaffald. Du skal kassere disse genstande i overensstemmelse med aftalte landsmæssige procedurer. • Dette symbol følger ofte med batterier og angiver, at brugte elektriske og elektroniske produkter og batterier ikke må kasseres sammen med almindeligt affald. • Kontakt dine lokale myndigheder, dit lokale renovationsselskab eller slagsstedet, hvor du købte genstandene, hvis du har brug for flere oplysninger om indsamling og genbrug af brugte produkter og batterier.

KONTAKTOPLYSNINGER VEDRØRENDE MILJØ, SUNDHED OG SIKKERHED

Du kan få flere oplysninger om miljø, sundhed og sikkerhed i forbindelse med dette Xerox®-produkt og forbrugsstoffer til det ved at kontakte:

- Webadresse: www.xerox.com/environment eller www.xerox.com/environment_europe
- USA og Canada: 1-800-ASK-XEROX (1-800-275-9376)
- For andre markeder skal der sendes en e-mail til EHS-Europe@xerox.com

Oversigt over Production Press

Xerox® Iridesse® Production Press er et netværksprintsystem, der opererer ved høj hastighed og producerer op til 120 farvede sider pr. minut. Følgende illustration viser en grundlæggende konfiguration af Xerox® Iridesse® Production Press:

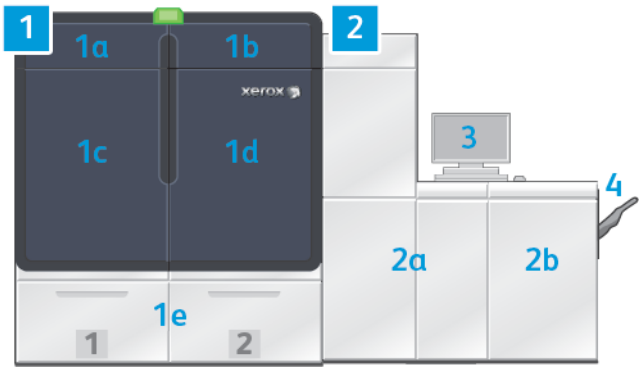

1. **Venstre side af trykenheden**

   a. Låge øverst til venstre: Indeholder tonerpatroner og et opbevaringsrum for værktøjer til vedligeholdelse

   b. Øverste højre låge: Indeholder tonerpatroner

   c. Venstre frontlåge

   d. Højre frontlåge

   e. Magasin 1 og 2

   Bemærk: Der findes mere tilbehør til fremføringsmuligheder.

2. **Højre side af trykenheden**

   a. Venstre frontlåge

   b. Højre frontlåge

3. **Kontrolcenter**

   Se Production Press Control Center for flere oplysninger.

4. **Valgfri udfaldsbakke til forskudte sæt**

   Bemærk: Der fås flere valgfrie muligheder som tilbehør.

Andre funktioner:

- Specialtoner og brugerdefinerede farver: Brugen af guld og sølv brugerdefinerede farver, der muliggør farver blandet med metallisk gradering med guld eller sølv nuancer. Du kan også tilføje glans til dine billeder med gennemsigtige overlejringer ved at bruge klar toner. For ekstra effekt kan du bruge hvide eller fluorescerende pink toner.
- En 2400 x 2400-dpi Production Press med høj opløsning.
- En fuld bredde, integreret scanner, der automatisk justerer indstillingerne for trykenheden og letter kalibrering og profilering af printerserver.

- Langvarige, to-tråds, automatiske rengørings-corotroner, der giver ensartet kvalitet
- Problemfri integration med forskellige valgfrie fremførings- og efterbehandlingsenheder

PRINTERSERVER

Production Press er konfigureret med en digital printerserver, som kaldes for Xerox® EX-P 6 Print Server, Powered by Fiery®. Printerserveren bruges til afsendelse og administration af opgaver. Printerserveren giver dig også mulighed for at koordinere optimal farvebehandling med maskinens farvefunktioner. Se dokumentationen til printerserveren for at få detaljerede oplysninger om brug af printerserveren. Yderligere brugerdokumentation leveret af Fiery er tilgængelig på www.xerox.com under **Kundeservice > Support og drivere** link til din Press.

Fiery® Printserver version 4.0 inkluderer Fiery System version FS600 og har unikke funktioner, der ikke er tilgængelige på ældre Fiery® Printservere. For at finde din printserverversion eller Fiery System-version skal du i Command WorkStation-vinduet gå til **Server > Enhedscenter > GENERELT > Generelle oplysninger**, og derefter gå til **Fiery Server** eller **Fiery System**. Disse oplysninger er også tilgængelige på Fiery-konfigurationssiden, der udskrives via Fiery® Printserver.

Xerox Easy Vitals

Fiery® Print Servers version 4.0, FS600, introducerer en ny funktion kaldet **Easy Vitals**. Det er et dashboard, der er tilgængeligt i printerserveren, og som viser grafiske og numeriske indikatorer for nøgleelementer i den digitale presse. Dashboardet viser også advarselsmeddelelser i forbindelse med pressen. De vigtigste elementer i Easy Vitals-dashboardet omfatter:

- Temperatur og luftfugtighed
- Toner-niveauer
- Status for spildtonerflaske
- Status for højfrekvente serviceelementer (HFSI)

Du kan få adgang til Easy Vitals dashboard fra Fiery Command WorkStation. Fra printservermenuen skal du trykke på **Easy Vitals**. Data på Easy Vitals-dashboardet opdateres kort tid efter, at printmotoren er lukket ned. Temperatur- og fugtighedsdata er fra sensorer inde i printmotoren og kan variere fra pressens driftsmiljø.

For mere information henvises der til Fiery - Xerox Iridesse Production Press.

Xerox® FreeFlow® Vision Connect

Xerox® FreeFlow® Vision Connect er en webbaseret softwareløsning, der giver overblik og kontrol over

produktionsaktiviteterne i realtid. Dashboard-skærmen overvåger, sporer og benchmarker performance på tværs af printere og sites. For at gå adgang til FreeFlow® Vision Connect webapplikation, skal du installere Vision Connect Printer Agent på din Fiery Printserver. For mere information, se *Xerox® FreeFlow® Vision Connect webapplikation brugervejledning*, der er tilgængelig på Løsninger til arbejdspladsen og digital print | Xerox.

PRODUCTION PRESS CONTROL CENTER

Production Press Control Center er brugergrænsefladen for alle brugerhandlinger. Denne computer, skærm og tastatur giver dig mulighed for at betjene, administrere og vedligeholde Production Press.

Hovedvinduet på Production Press Control Center viser meddelelser om de funktioner, der bruges hyppigst. Hovedvinduet giver dig mulighed for at udføre mange opgaver og få vist status for papir og toner uden at skulle skifte vinduer.

1. **Funktionsmenu**: Menuen giver hurtig adgang til de fleste af enhedens funktioner, herunder Medieguide for PredictPrint.
2. **Meddelelsesområde**: Information om opgavestatus og fejlmeddelelser viser de områder på Production Press, der skal kontrolleres.
3. **Log ind-link**: Dette link giver systemadministratorer og tekniske nøgleoperatører mulighed for at logge ind på Production Press og få adgang til flere funktioner. En bruger, der går hen til enheden, skal logge på.
4. **Grafik af Production Press**: Denne grafik repræsenterer enhedens konfiguration og viser advarsels- og fejlikoner. Klik på områderne i grafikken for at læse dialogbokse, der relaterer til den pågældende komponent.

5. **Magasinstatus**: Klik på grafikken for det relevante papirmagasin for at se type, format og mængde af papiret i magasinet.

   Bemærk: Fiery® Printserver version 4.0 inkluderer Fiery System version FS600 og har unikke funktioner, der ikke er tilgængelige på ældre Fiery® Printservere. På Fiery® Printserver version 4.0, FS600 eller nyere version, hvis det materiale, der er lagt i bakken, er registreret med Medieguide for PredictPrint, så kan du højreklikke på bakken for at **Køre systemtjek af billedkvalitet**. For at aktivere denne funktion, så se Automatisk kontrol af billedkvalitetssystemet.

6. **Indikatorer for tonerniveau**: Indikatorer der repræsenterer hver tonerpatron og viser de omtrentlige niveauer af CMYK og specialtoner.

Menuen Funktion

Hovedmenuen i vinduet Kontrolcenter giver adgang til følgende funktioner. Hvis du vil åbne funktionsvinduet for det anførte punkt, skal du klikke på afkrydsningsfeltet foran funktionen:

- **Kontering og tællere**: Se konteringstællerne og anvendelsestællere, der viser antallet af tryk og udskrifter, der er produceret for forskellige typer opgaver på Production Press.
- **Forbrugsstoffer**: Se status for farve eller toner og andre forbrugsstoffer, og se, hvornår du skal tilføje eller udskifte forbrugsstoffer.
- **PredictPrint-papiroversigt** eller **Administration af papiroversigt**: Opret, administrer og tildel det papir, der bruges i en opgave.
- **Profiler**: Opret brugerdefinerede profiler til foldningsjustering, billedjustering, Air Assist-indstillinger og, hvis de er installeret, DFA-enheder (Document Finishing Architecture).
- **Automatiske justeringer**: Udfør justeringer for billedkvalitet, såsom automatisk ensartet tæthedsgrad og auto-justering.

Du skal logge på som systemadministrator for at udføre følgende funktioner:

- **Administration**: Skift systemindstillinger, f.eks. timere for energisparer, udskrivningsprioritet, adgang til papiroversigter for operatører, adgangskodekontrol og prioritet for magasinskift.
- **Serviceopkald**: Send data fra Production Press til Xerox Support.
- **Vedligeholdelse**: Udfør rengøringsprocedurer for corotron og toner.

Systemmenuen

Systemmenuen gør det muligt at administrere Kontrolcenteret og dets visning.

- **Maskinoplysninger**: Denne funktion giver oplysninger om den installerede systemsoftware, tilsluttede tilbehørsfremførings- eller efterbehandlingsudstyr, fejlloginformation, kundesupporttelefonnumre og maskinens serienummer.
- **Sprog**: Denne indstilling gør det muligt for dig at ændre eller indstille det standardsprog, der vises i Kontrolcenter.
- **Strømbesparende - kun printermotor**: Denne indstilling får printermotoren til at skifte til energisparetilstand, så den bruger mindre energi. Brug en timer til at indstille, hvor lang tid der skal gå, før printermotoren skifter til en reduceret energisparetilstand.

- **Strømbesparende - printermotor og system-pc**: Denne indstilling gør det muligt for dig at angive, hvor lang tid der skal gå, før printermotor en og Kontrolcenter skifter til energisparetilstand.
- **Genstart Kontrolcenter**: Denne indstilling stopper og afslutter Kontrolcenter og Windows-operativsystemet, og genstarter det derefter straks igen.
- **Afslut Kontrolcenter**: Denne mulighed afslutter Kontrolcenter, men lader Kontrolcenter køre. Hvis der vises en meddelelse om softwareopdatering, skal du slukke for Production Press, inden du udfører opdateringen. Før opdatering skal du vælge denne indstilling for at slukke for Kontrolcenter på Production Press.
- **Minimer Kontrolcenter til halv skærm**: Denne indstilling lukker Kontrolcenter ned på Production Press til halv skærm, så den anden halvdel af skrivebordet bag den bliver synlig.
- **Minimer**: Denne indstilling minimerer skærmen på Kontrolcenter og placerer et ikon for det i systembakken langs bunden af skærmen.
- **Fuld skærm**: Denne mulighed gendanner skærmbilledet for Kontrolcenter på Production Press til maksimal størrelse, efter at den er blevet minimeret.
- **Nedlukning af system-pc**: Denne indstilling lukker både Windows-operativsystemet og Kontrolcenter ned.

Advarsler og ikoner

Advarsler og ikoner indeholder oplysninger om de metoder, som maskinen bruger til at advare dig om situationer, der kræver opmærksomhed. Dette menupunkt indeholder også ikoner, der bruges i softwaren.

BILLEDE	BESKRIVELSE
	• **Advarselsindikator**: Advarselsindikatoren angiver status for Production Press. I et travlt produktionsmiljø er det meget nemmere at få øje på indikatoren end en meddelelse i et vindue på computeren. • **Grøn – lyser konstant**: Det grønne lys angiver, at Production Press er klar til at udskrive opgaver. • **Grøn – blinker**: Når indikatoren blinker grønt, angiver det en igangværende udskrivningsopgave. • **Orange – blinker**: Når indikatoren blinker orange, angiver det et mindre problem, f.eks. en åben låge. • **Rød**: Et rød lys angiver, at der er opstået en fejl i Production Press. Hvis du ikke kender årsagen til advarslen, skal du kontrollere meddelelserne i Kontrolcenter.
	Advarselsikon: Når der vises et advarselsikon på Control Center, angiver det, at der kræves handling, men det er ikke alvorligt nok til at standse eller forhindre udskrivningen.
	Fejlikon: Når der vises et fejlikon i Kontrolcenter, angiver det, at et forbrugsstof skal kontrolleres og at det forhindrer Production Press i at udskrive.

BILLEDE	BESKRIVELSE
	Informationsikon: Klik på informations**ikonet** for detaljerede oplysninger om en advarsel.
	Markering: Markeringsikonet angiver, at en proces er gennemført.
	Statusikoner for forbrugsstoffer: • **Rød**: Et rødt ikon angiver, at brugerhandling er nødvendig. • **Gul**: Der vises et gult ikon, når et forbrugsstof snart skal udskiftes. • **Grøn**: Der vises et grønt ikon, når der er tilstrækkeligt af et forbrugsstof.
	Ikoner for tonerstatus: Hver farvesøjle reflekterer statussen for én tonerpatron.
	Handlinger for administration af papir: • **Tilføj**: Hvis du vil tilføje eller oprette et nyt papir, skal du vælge papiret, og derefter klikke på tilføj-ikonet. • **Rediger**: Hvis du vil redigere egenskaberne for et papir, skal du vælge papiret, klikke på rediger-ikonet . • **Kopier**: Hvis du vil kopiere et papir, skal du vælge papiret, klikke på kopi-ikonet. • **Slet**: Hvis du vil slette et papir fra oversigten, skal du vælge papiret, klikke på slet-ikonet.
	Ikoner for magasinstatus: Dette ikon giver en hurtig oversigt over magasinets status inklusive: magasinnummer, ilagt papir og en farvebjælke, der repræsenterer den resterende mængde i magasinet.
	Handlinger på Liste over anbefalet medie: • **Vis**: Hvis du vil have vist egenskaber for et papir, skal du vælge papiret, og klikke på vis-ikonet. • **Rediger og tilføj**: Hvis du vil kopiere et papir fra Liste over anbefalet medie til Papiroversigten uden at redigere det, skal du vælge papiret og klikke på rediger- og tilføj-ikonet. • **Tilføj**: Hvis du vil kopiere et papir fra Liste over anbefalet medie til Papiroversigten uden at redigere det, skal du vælge papiret, og klikke på tilføj-ikonet. Når du klikke på OK, føjes papiret til Papiroversigten på samme måde som det er angivet på Liste over anbefalet medie.

SPECIALTONER OG TONERPATRONER

Xerox® Iridesse® Production Press bruger farvetonerpatroner. Tonerpatronerne sidder bag de to små låger øverst på trykenheden. Trykenheden understøtter konfigurationer med fire, fem og seks farver.

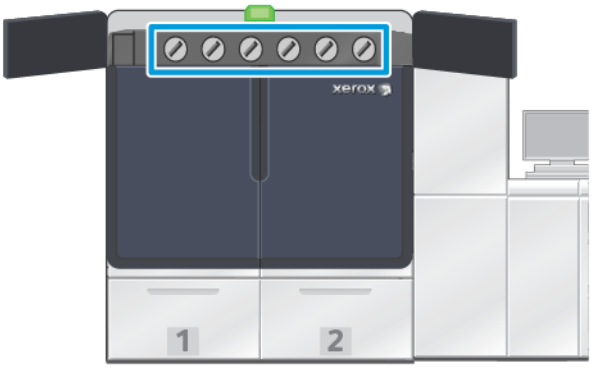

Xerox® Iridesse® Production Press bruger HD EA toner for CMYK-farver og HD EA toner for guld, sølv, klar, hvid og fluorescerende pink.

- Guld og sølv toner giver høj refleksionsevne. Brug disse metalliske farver til at fremhæve logoer eller grafik med guld og sølv.
- Brug fuld spot-metoden sammen med klar toner til at forbedre dine udskrifter. Begge metoder bruger en "lak"eller gennemsigtig coating til at opnå de ønskede effekter.
- Brug hvid toner til accenter og specielle effekter.
- Tilføj fluorescerende pink toner til CMYK-farverne for at skabe nye effekter og farver.

Pink Gamut-udvidelse

Fiery® Printserver version 4.0 inkluderer Fiery System version FS600 og har unikke funktioner, der ikke er tilgængelige på ældre Fiery® Printservere. Efter ilægning af Fluorescent Pink i pressen, på Fiery® Printserver version 4.0, FS600 eller nyere version, kan du starte On-press gamut extension. Det er en hurtig, automatiseret proces, der maksimerer værdien af Fluorescent Pink. Mens udvidelse af gamut ved tryk kan fungere med Fluorescent Pink i begge stationer, anbefales det at køre det i underlay-stationen for at få de mest levende resultater. Når den er startet, vurderer printserveren jobbet og finder automatisk ud af, hvordan indholdet kan forbedres med Fluorescent Pink tørblæk. For eksempel ved at tilføje mere livlighed, ”pop” og detaljer til billeder eller forbedre nøjagtigheden af brandkritiske spotfarver. For at skabe mere effektfulde print opretter gamut-udvidelsen automatisk en farvestyret kanal, der anvender Fluorescent Pink på de ideelle steder og med de ideelle procentsatser. Du kan forhåndsvise kanalen og foretage mindre justeringer for at finjustere anvendelsen af Fluorescent Pink, hvis det er nødvendigt. Den farvestyrede kanal er præoptimeret for at undgå behovet for manuelle korrektioner.

Udvidelse af gamut ved tryk kan anvendes på alle elementer i en PDF eller kun på spotfarver. Når den kun bruges til spotfarver, anvender pressen sin standard CMYK-profil på billeder og den farvestyrede Fluorescent Pink-kanal på spotfarver. Forbedringer kan defineres med følgende elementer:

- **Billeder**: Udvidelse af gamut ved tryk øger CMYK-billedkvaliteten ved at tilføje mere liv og detaljer til en bred vifte af firefarvede fotos.
- **Spotfarver**: Udvidelse af gamut ved tryk gør det lettere at matche flere brandkritiske spotfarver automatisk.

Hvis du vil lære mere om Pink Gamut-udvidelse, henvises der til Fiery - Xerox Iridesse Production Press.

Stationer til specialtoner og udskrivningsrækkefølge

Produktionsprinteren leveres som standard med fire tonerstationer: Farverne gul (Y), magenta (M), cyan (C) og sort (K). De valgfrie specialtonerstationer er Klar-CLR, Hvid-WHT, Guld-GLD, Sølv-SLV eller Fluorescerende Pink-FPK. Du kan kun installere to specialtonere ad gangen.

Stationerne er nummereret fra 1–6 fra højre til venstre øverst i Produktionsprinteren. Klar eller Lav glittet klar specialtoner kan kun sættes i Station 1. Hvis du har guld-, sølv-, hvid- eller fluorescerende lyserød specialtoner, kan du sætte en af disse farver i enten Station 1 eller Station 6.

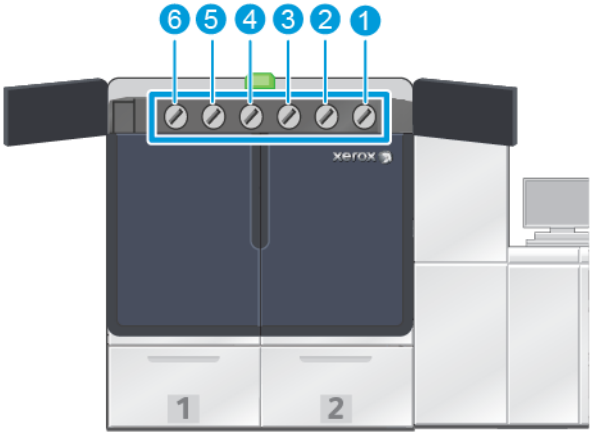

Udskrivningsrækkefølge for toner:

Valsemodulerne overfører det xerografiske billede til overføringsbæltet. Overføringsbæltet roterer mod uret. Hvis der sidder en sølvtonerpatron i Station 1 og guld i Station 6, overfører Production Press billederne til bæltet ved først at påføre sølv og dernæst gul, magenta, cyan, sort og guld toner.

Derefter overfører overføringsbæltet billederne til papiret. Når billedet overføres til papiret, er rækkefølgen modsat. Når bæltet er i kontakt med papiret, overføres guldet først i det øverste tonerlag efterfulgt af sort, cyan, magenta, gul og sølv. Da sølv overføres til sidst, bliver det det øverste tonerlag på papiret.

Station 1 placerer toneren på bæltet først, og de andre tonere placeres derefter ovenpå det. Efter overførslen til papir vendes rækkefølgen af toneren modsat. Derfor kaldes station 1 også for overlejring. Efter overførslen fra bælte til papir, ligger toneren fra station 6 oven på de andre tonere og kaldes underlejring.

FULD BREDDE

Fuld bredde er en enhed, der er placeret i papirstien efter Decurler-modulet. Det indeholder en inline-scanner til justering af billedkvaliteten, kalibrering af printerserveren og destinationsprofilering. Efter at en administrator eller operatør har startet processen, udføres målinger og justeringer automatisk. Fuld bredde forbedrer

brugerens og trykenhedens produktivitet og gør dig i stand til at indstille og opretholde en konsistent billedkvalitet.

Fuld bredde gør det muligt at udføre en EZ Press-kontrol. Med nogle få simple klik kan du vælge alle de nødvendige indstillinger for at udføre en samtidig vedligeholdelseskontrol af farve- og billedkvaliteten. Inkluderet i kontrollen er en automatiseret justeringsjustering, en automatisk justering af overføringsrullen og en automatisk justering af ensartethed for tæthedsgrad.

XEROX-FJERNTJENESTER

Xerox-fjerntjenester er en nøglefunktion i din Xerox Production Press. Denne ordning giver dig adgang til en række vigtige supportfunktioner fra Xerox:

- **Fjerndiagnostik:** Denne funktion muliggør hurtig identifikation af potentielle problemer og hjælper med at løse eksisterende problemer. Fjerndiagnose sender automatisk detaljerede servicedata til Xerox Service Center, hvor de analyseres og diagnosticeres. Mange problemer kan hurtigt løses uden at sende en servicerepræsentant ud til dig.
- **Automatisk tælleraflæsning:** Denne funktion automatiserer processen til indsamling og indsendelse af tælleraflæsninger til registrerings- og konteringsformål. Automatiske tælleraflæsninger genererer og sender aktuelle tælleraflæsninger direkte til Xerox, så du ikke behøver udføre denne opgave.
- **Automatisk genopfyldning af forbrugsstoffer:** Denne funktion bestiller automatisk visse forbrugsstoffer til din Production Press afhængigt af dit aktuelle forbrug. Automatisk opfyldning af forbrugsstoffer sparer tid, fordi det ikke er nødvendigt at foretage manuelle bestillinger og holde styr på beholdningen af forbrugsstoffer.

  Bemærk: Automatisk genopfyldning af forbrugsstoffer er tilgængelig i visse lande.

- **Sikker kommunikation:** Xerox-fjerntjenester opretter en sikker internet-forbindelse mellem Production Press og Xerox ved brug af SSL-protokoller og 256-bit kryptering. Denne forbindelse sikrer, at dine oplysninger er beskyttede. Der sendes kun oplysninger om Production Press-produktivitet til Xerox via denne forbindelse.

KONTERING

Vinduet Kontering viser oplysninger om konteringstællerne i Production Press og antallet af udskrifter, der er udskrevet på Production Press. Disse målere sikrer, at dine opgaver faktureres nøjagtigt.

Adgang til konteringsoplysninger

Udfør følgende trin for at se og få adgang til konterings- og anvendelsestællere for forskellige typer tryk:

1. Vælg **Kontering og tællere** i menuen System i hovedvinduet.

   Vinduet Kontering og tællere vises.
2. Vælg fanen **Konteringstællere** for at få vist tællere på systemet og det samlede antal tryk til dato.
3. Hvis du vil se flere detaljer om det antal tryk, der registreres, skal du vælge fanen **Anvendelsestæller**.

Konteringstryk

Den type konteringstryk, der anvendes af din Production Press, indstilles under installationen af systemet. Konteringstryk definerer, hvordan Production Press sporer og registrerer tryk, der er lavet på store papirformater, som f.eks. A3 eller tabloid. En Xerox-salgsrepræsentant kan bekræfte den type konteringstryk, der er tilgængelig for din Production Press.

Der findes to tryktilstande:

- **A3-tryk**: Denne tilstand justerer tælleren for sort/hvid- eller farvetryk én gang for alle ark op til SRA3 (13 x 19,2").
- **A4-tryk**: Denne tilstand justerer tælleren for sort/hvid- eller farvetryk én gang for alle ark op til 145 kvadrattommer. Denne tilstand justerer to gange ved formater fra 8,5 x 14 tommer til SRA3 (13 x 19,2").

Sådan ses eller ændres den aktuelle indstilling for konteringstryk på Production Press:

1. Klik på **Login** øverst til højre i Kontrolcenterets hovedvindue, og log på som Administrator.
2. Vælg knappen **Administration**. Vinduet Systemindstillinger vises.
3. Vælg fanen **Brugergrænseflade**, og find feltet Konteringstryk i højre side af vinduet.
4. Hvis du vil ændre det konteringstryk, der er konfigureret på systemet, skal du klikke på **Skift konteringstryk**.
5. Indtast PIN-koden, og vælg **OK** i vinduet Skift konteringstryk. Denne kode leveres af Hotline.
6. Vælg **OK** i vinduet Systemindstillinger.

Konteringstællere

Bemærk: De viste konteringstællere varierer afhængigt af Production Press-konfiguration, region og opsætning.

Denne funktion gør det muligt at forstå, hvordan systemet opkræver og fakturerer for udskriftstjenester. Fanen Konteringstællere i vinduet Kontering og tællere viser det samlede antal tryk for farve, sort-hvid, store og ekstra lange udskrifter.

Bemærk: An impression is the image on one side of one sheet of media.

Listen for i alt viser en komplet historiki fra den første brug af Production Press. Oplysninger for tryk er opdelt i følgende kategorier:

- **Farvede tryk**: Dette tal angiver det samlede antal farvede tryk uanset medieformatet.
  - Antallet stiger med 1 for hver farvet, 1-sidet udskrift.
  - Antallet stiger med 2 for hver farvet, 2-sidet udskrift.
- **Sort/hvide tryk**: Dette tal angiver det samlede antal sort/hvide tryk uanset medieformatet.
  - Antallet stiger med 1 for hver sort/hvid, 1-sidet udskrift.
  - Antallet stiger med 2 for hver sort/hvid, 2-sidet udskrift.
- **Samlet antal tryk**: Dette tal angiver det samlede antal tryk, uanset papirformat eller -farve. Det er det samlede antal farvede og sort/hvide tryk.

- **Store, farvede tryk**: Dette tal angiver det samlede antal store, farvede tryk uanset papirformat. Disse tryk er den ene side af ét ark af et medie, der er større end 145 kvadrattommer, f.eks. A3.
  - Antallet stiger med 1 for hver stor, farvet, 1-sidet udskrift.
  - Antallet stiger med 2 for hver stor, farvet, 2-sidet udskrift.

Bemærk: This value is not added to total impressions since every color large impression is counted as a color impression, which is included in total impressions.

- **Store sort/hvide tryk**: Dette tal angiver det samlede antal store, sort/hvide tryk. Disse tryk er den ene side af ét ark af et medie, der er større end 145 kvadrattommer, f.eks. A3.
  - Antallet stiger med 1 for hver stor, sort/hvid, 1-sidet udskrift.
  - Antallet stiger med 2 for hver stor, sort/hvid, 2-sidet udskrift.

Bemærk: This value is not added to total impressions since every black large impression is counted as a black impression, which is included in total impressions.

- **Ekstra lange tryk**: For denne type tryk øges tælleren med to for hvert medie med en længde på mellem 491 mm og 661 mm. Tælleren øges med tre for hvert medie, der er længere end 661 mm og mindre end 877 mm.

Anvendelsestæller

Fanen Anvendelsestæller i vinduet Kontering og tællere giver dig mulighed for at se endnu flere detaljer om de tryktællinger, der registreres på Production Press.

De tællerkategorier, der vises, repræsenterer en bestemt type udskrevet opgave. Der er tællere for ark og tryk af forskellige størrelser og farver. Nogle af de anførte tællerbegreber og deres definitioner omfatter:

- Tryk: Et billede på den ene side af ét ark af et medie.
- Stor: Et ark af et medie, der er større end 145 kvadrattommer og mindre end 491 mm langt
- 3xA4 lang: Et ark af et medie, der er større end 491 mm og mindre end 661 mm langt.
- 4xA4 lang: Et ark papir af et medie, der er større end 661 mm og mindre end 877 mm langt.
- Farve: Et billede, der indeholder cyan, magenta eller gul toner
- Sort/hvid: Et billede, der indeholder sort toner
- Klar, sølv, guld, hvid eller fluorescerende pink: Et billede, der kun indeholder den pågældende specialtoner.

TILBEHØRSKOMPONENTER

Xerox® Iridesse® Production Press leveres med en lang række valgfrie fremførings- og efterbehandlingskomponenter. Disse komponenter gør det muligt at tilpasse funktionerne i dit produktionsprintersystem.

- Magasiner
- Efterbehandlere

Magasiner

Følgende store fremførere er tilgængelige til din produktionsprinter. Disse ekstra magasiner gør det muligt altid at have forskellige papirtyper ilagte i maskinen, øger produktiviteten og udvider den kontinuerlige kørselstid.

Stor avanceret fremfører

Du kan købe det store avancerede magasin (OHCF) til dit Xerox-system for at udvide papirkapaciteten. Den store avancerede fremfører består af to store magasiner, magasin A1-1 og A1-2.

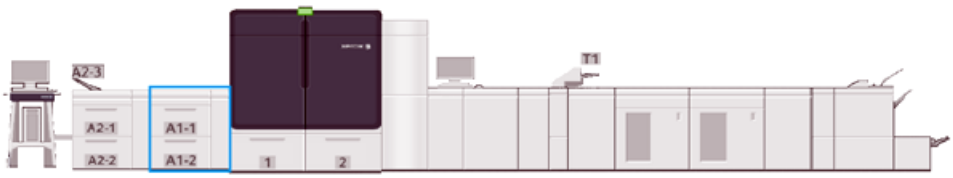

Avanceret dobbeltmagasin med stor kapacitet

Du kan købe det avancerede dobbeltmagasin med stor kapacitet til dit Xerox-system for at udvide papirkapaciteten. Denne valgfrie fremfører føjer to store magasiner, A2-1 og A2-2, til konfigurationen.

Bemærk: Avanceret dobbeltmagasin med stor kapacitet kræver den avancerede store fremfører.

Disse magasiner fremfører forskellige formater, inklusive standard og tunge papirvægte. Magasinet fremfører også store formater op til 330 x 488 mm (13 x 19,2") og papirvægte på mellem 52 g/m² og 400 g/m². Hvert magasin kan indeholde op til 2000 ark 90 g/m² ikke-bestrøget materiale.

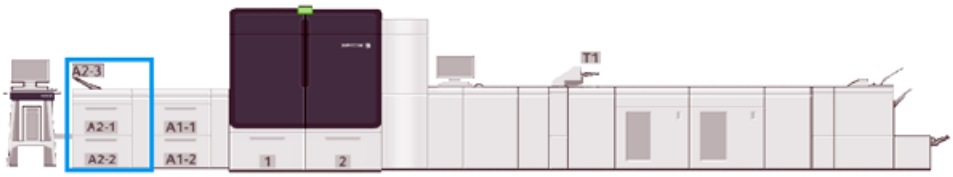

Indsætningsmodul til flere ark

Indsætningsmodulet til flere ark, magasin A1-3 eller A2-3, afhængigt af maskinens konfiguration, er et papirmagasin på venstre side af Production Press. Magasinet understøtter alle typer papir i forskellige formater og vægtintervaller. Indsætningsmodulet til flere ark kan maks. indeholde 250 ark 75 g/m² almindeligt papir.

- Når der tilføjes valgfrie fremføringsenheder til maskinens konfiguration, varierer placeringen for indsætningsmodulet til flere ark.
- Indsætningsmodulet til flere ark er det eneste magasin, der kan fremføre ekstra lange ark (over 19,2" eller SRA3).

Efterbehandlere

Dette afsnit beskriver de forskellige efterbehandlere, der er tilgængelige til Production Press.

Udfaldsbakke til forskudte sæt

Udfaldsbakken til forskudte sæt modtager den færdige udskrivningsopgave. Udskrifterne forskydes lidt i forhold til hinanden, så det er let at holde sættene adskilt. Udfaldsbakken til forskudte sæt kan indeholde op til 500 ark på 90 g/m².

Interface Decurler-modul

Decurlerinterfacemodulet er nødvendigt ved brug af installerede efterbehandlingsenheder i systemet. Interface Decurler-modulet (IDM) kræves ikke sammen med udfaldsbakken til forskudte sæt.

Decurlerinterfacemodulet muliggør:

- Kommunikation mellem Production Press og de tilsluttede efterbehandlingsenheder
- En papirgang mellem Production Press og den tilsluttede efterbehandlingsenhed
- Afkøling og anti-buning af papir, når det føres ud af Production Press

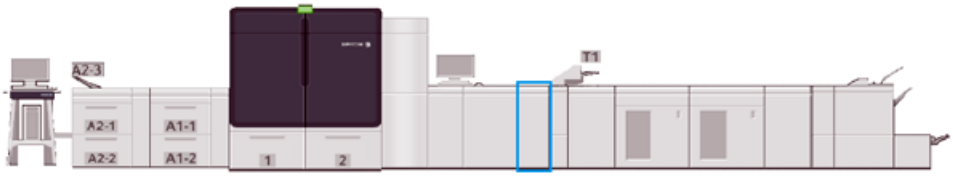

Magasin til indsæt

Brug indsætningsmodulet til at indsætte medier, såsom blankt, fortrykt eller specialpapir, som skal indsættes i de færdige opgaver. Medierne fungerer som skilleark og omslag til de udskrevne opgaver. Production Press udskriver ikke på papir, der fremføres fra magasinet til indsæt, da magasinet er placeret på et sted senere i processen i papirstien. Papir fra magasinet til indsæt placeres i stedet i de udskrevne opgaver på udvalgte placeringer.

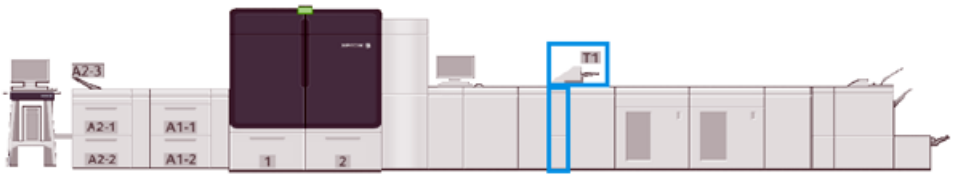

GBC® AdvancedPunch® Pro

GBC® AdvancedPunch® Pro er et automatisk hulningsmodul, der integreres med Production Press. Sammen strømliner de fremstillingen af rapporter, telefonnøgler, prislister og andre indbundne bøger. Det er på højde med eller overgår almindelig kvalitet og sparer tid og øger produktiviteten ved at eliminere arbejdskrævende trin som manuel hulning.

Stor udfaldsbakke

Den store udfaldsbakke er efterbehandlingstilbehør, som gør det muligt at stakke og forskyde output fra sorteringsmodulet.

Bemærk: Det følgende billede viser to store udfaldsbakker.

Falsnings- og 2-sidet beskæringsmodul

Modulet til falsning og tosidet beskæring er efterbehandlingstilbehør, der udfører falsning og beskæring af udskrifter på to sider.

C/Z-foldningsmodul

C/Z-foldningsmodulet er efterbehandlingstilbehør, der udfører C-foldning og Z-foldning af A4- eller A3-medier.

C/Z-foldning kræver decurlerinterfacemodulet og er kun tilgængelig med en produktionsklar efterbehandlermodel (tilbehør).

Production Ready-efterbehandlere

Production Ready-efterbehandleren og Production Ready-efterbehandleren med hæfte/falsemodul giver følgende muligheder:

- Håndtering af små papirformater ned til A5.
- Håndtering af store papirformater op til 330,2 x 488 mm.

Production Ready-efterbehandleren består af en topbakke, en stor udfaldsbakke og en hæftemaskine til variabel

længde og et valgfrit hulningsmodul. Den kan hæfte op til 100 ark med én eller to hæfteklammer.

Production Ready-efterbehandler Plus indeholder de samme funktioner som den Production Ready-efterbehandler. For at aktivere en inline-forbindelse til eventuelle tilgængelige tredjeparts efterbehandlingsenheder tilføjer Production Ready-efterbehandler Plus et efterbehandlingstransportmodul.

Production Ready hæfte-/falseenhed indeholder de samme funktioner som Production Ready-efterbehandler. Den kan også fremstille pjecer på op til 30 ark.

Følgende billede viser Production Ready-efterbehandler med SquareFold®-beskæringsmodulet monteret nedenunder.

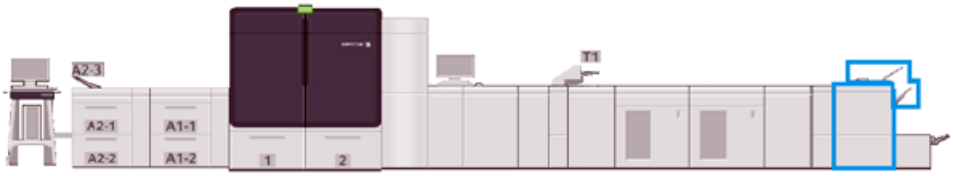

Plockmatic MPS XL (multifunktionelt sorteringsmodul)

Plockmatic Multi-Purpose Stacker XL er en fleksibel sorteringsløsning, der hjælper bruger med at sortere og håndtere papir under efterbehandlingsprocessen. Sorteringsmodulet giver en unik kombination af funktioner med en printer i et enkelt produkt.

Sorteringsmodulet kan sortere en lang række medier, såsom A4 eller Letter, 3-foldning eller gatefoldning, A4 eller Letter brochurer i liggende format, hæfter, menuer, visitkort, postkort og meget andet.

Tilslut MPS'en til et PR-efterbehandler Plus-modul for at gøre din Digital Press kompatibel med Plockmatic Multi-Purpose Stacker XL.

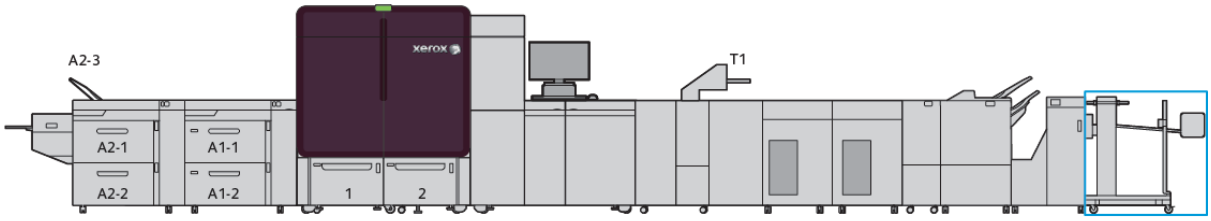

SquareFold®-beskæringsmodul

SquareFold-®beskæringsmodulet er tilbehør, som anvendes sammen med efterbehandlingsudstyr, der indeholder en hæfte-/falseenhed. SquareFold®-beskæringsmodulet kan skære kanten af bogen og kan også folde bogen firkantet. Disse efterbehandlingsmuligheder forbedrer udseendet af bogen.

Systemspecifikationer

Se Systemspecifikationer for at lære om miljøkrav for vedligeholdelse af Production Press og de tilhørende moduler. Se også specifikationerne for de understøttede papirtyper og -formater, der kræves for forskellige moduler.

- Specifikationer for Produktionsprinteren
- Miljømæssige specifikationer
- Papirspecifikationer

SPECIFIKATIONER FOR PRODUKTIONSPRINTEREN

Opvarmningstid for Produktionsprinteren

Opvarmningstiderne varierer afhængigt af Produktionsprinterens miljø, aktuelle tilstand eller status. Opvarmningstider er som følger:

- Fra en koldstart (enten lige tændt eller fra strømsparertilstand) 5– 7 minutter
- Fra dvaletilstand eller energisparertilstand - Under 5 minutter
- Standby - Under 1 minut
- Når du skifter udskrivningstilstand - ca. 2 minutter

Første udskrift

- Fra en koldstart, lige tændt eller fra strømsparertilstand tager systemet mindre end 5 minutter om at starte udskrivningen
- Fra standbytilstand, når Lavenergi er deaktiveret, tager systemet normalt mindre end 1 minut om at starte udskrivningen

  Når tilstanden for Lavere strøm ved standby er aktiveret, tager det mindre end 3 minutter at starte udskrivningen.

MILJØMÆSSIGE SPECIFIKATIONER

Omgivende temperatur og luftfugtighed

10 – 32 °C, 85 % relativ fugtighed J-zone

- Når temperaturen er 32 °C, skal luftfugtigheden være 62,5 % eller derunder.
- Når luftfugtigheden er 85 %, skal temperaturen være 28 °C eller derunder.
- Det anbefales ikke at bruge bestrøget papir, når den relative luftfugtighed er over 60 %.
- Bedste resultater opnås, når forholdene bevares mellem 20–25 °C og med en relativ luftfugtighed på 40–55 %.
- Hvis den relative fugtighed er over 55 %, kan der forekomme vandpletter på de første par udskrifter.
- Xerox® Iridesse® Production Press kan betjenes i højder op til 2500 m uden nogen yderligere justeringer eller sæt. Placeringer over 2500 m kan kræve visse justeringer.

PAPIRSPECIFIKATIONER

Bemærk: Se altid listen over anbefalede medier, der indeholder en fuldstændig liste over anbefalede medier. Du kan få adgang til listen over anbefalet medie (RML) fra PredictPrint Media Manager eller Administration af medier afhængigt af din softwareversion, eller du kan downloade den fra:

- PredictPrint Media Manager: https://www.xerox.com/predictprintmedia
- Administration af papir: www.xerox.com/IRIDESSEsupport

PAPIRTYPE	PAPIRSTØRRELSE	DIMENSIONER (MM) KFK X LFK	VÆGT (G/M²)	COATING
Almindeligt papir	B5, KFK/LFK	182,0 x 257,0	52–400	Ubestrøget
Præget	A4, KFK/LFK	210,0 x 297,0		Bestrøget
Postkort	A4-omslag, KFK/LFK	223,0 x 297,0		
Forhullet	DT Special A4, KFK/LFK	226,0 x 310,0		
	B4, KFK	257,0 x 64,0		
	A3, KFK	297,0 x 420,0		
	SRA3, KFK	320,0 x 450,0		
	DT Special A3, KFK	310,0 x 432,0		
	4 x 6", KFK	101,6 x 152,4		
	7,25 x 10,5", LFK/KFK	184,2 x 266,7		
	8 x 10", LFK/KFK	203,2 x 254,0		
	8,46 x 12,4", KFK	215,0 x 315,0		
	8,5 x 11", LFK/KFK	215,9 x 279,4		
	8,5 x 13", LFK/KFK	215,9 x 330,2		
	8,5 x 14", KFK	215,9 x 355,6		
	9 x 11", LFK/KFK	228,6 x 279,4		
	11 x 15", KFK	279,4 x 381,0		
	11 x 17", KFK	279,4 x 431,8		
	12 x 18", KFK	304,8 x 457,2		
	12,6 x 19,2", KFK	320,0 x 488,0		
	13 x 18", KFK	330,2 x 457,2		
	16-kai (TFX), LFK/KFK	194,0 x 267,0		
	16-kai (GCO), LFK/KFK	195,0 x 270,0		
	Pa-kai (TFX), KFK	267,0 x 388,0		
	Pa-kai (GCO), KFK	270,0 x 390,0		
Executive, LFK	7,25 x 10,5", LFK	184,2 x 266,7	—	—
Quatro, LFK	8 x 10"	203,2 x 254,0	—	—
Government-Legal, KFK/LFK	8,5 x 13"	215,9 x 330,2	—	—

PAPIRTYPE	PAPIRSTØRRELSE	DIMENSIONER (MM) KFK X LFK	VÆGT (G/M²)	COATING
DT Special A4, KFK/ LFK	8,90 x 12,20"	226,0 x 310,0	—	—
DT Special A3, KFK	12,20 x 17,00"	310,0 x 432,0	—	—
SRA3, KFK	12,60 x 17,72"	320,0 x 450,0	—	—
Transparenter	8,5 x 11"/A4, LFK	215,9 x 279,4	—	—
Etiketter	8,5 x 11"/A4, LFK	215,9 x 279,4	190	Glossy papir Mat
Indsæt med faner	8,5 x 11"/A4, LFK	215,9 x 279,4	163	Ubestrøget

Specifikationer for den avancerede fremfører og den dobbelte avancerede store fremfører

Bemærk: Papirhøjde under 182 mm (7,16”) kræver beslag til postkort.

MULIG-HED	SPECIFICATION
Papirfor-mat	Standardformater: • Letter (8,5 x 11") • Legal (8,5 x 14") • Tabloid (11 x 17") • Quarto (8 x 10") • Foolscap (8,3 x 13") • Tabloid, overstørrelse (12 x 18") • A4 (210 x 297 mm) • A3 (297 x 420 mm) • JIS B5 (182 x 257 mm) • JIS B4 (257 x 264 mm) • SRA3 (320 x 450 mm) • 8K (267 x 388 mm) • 8K (270 x 390 mm) • 16K (267 x 194 mm) • 16 K (270 x 195 mm) • Executive (7,25 x 10,5") • DT Special A4 (226 x 310 mm) • DT Special A3 (310 x 432 mm) • 12,6 x 19,2" • 13 x 18" • 13 x 19" • Postkort (4 x 6") • Postkort (100 x 148 mm) • Nr. 7 3/4 (Monarch) (3 7/8 x 7 1/2") • Nr. 10 (4 1/8 x 9 1/2") • C5 (6,4 x 9") • C4 (9,0 x 12.8") Brugerdefineret format: Bemærk: For lange ark kræves der brugerdefineret format. • Bredde: 148,.0–488 mm (5,83–19,21"), længde: 98,0-330,2 mm (3,86-13,0") Bemærk: Til interne og eksterne magasiner undtagen indsætningsmodulet til flere ark. • Bredde 146,0–1200 mm (5,75–47,24"), længde: 98,0-330,2 mm (3,86-13,0") Bemærk: Formatet kan kun bruges i indsætningsmodulet til flere ark.
Papirvægt	52–400 g/m^2

MULIG-HED	SPECIFICATION
Papirkapa-citet	2.000 ark/modul Vigtigt: Specifikationerne anvendes kun, når der bruges Xerox-papir op til 90 g/m².

Specifikationer for avanceret,ekstra stor fremfører

MINIMUMSFORMAT	MAKSIMUMSFORMAT
3,86 x 5,75"/98 x 146 mm	13 x 19,2"/330,2 x 488 mm

Efterbehandlingsenheder

Dette afsnit indeholder oplysninger om:

- Indsætningsmodulet
- Stor udfaldsbakke
- Falsnings- og 2-sidet beskæringsmodul
- C/Z-foldningsmodul
- Production Ready-efterbehandlere
- Specifikationer for SquareFold®-beskæringsmodul

Indsætningsmodulet

Råd: Production Press udskriver ikke på medier, der fremføres fra indsætningsmodulet. I stedet indsættes mediet i de udskrevne opgaver på udvalgte placeringer.

PAPIRFORMAT	PAPIRVÆGT	MAGASINETS KAPACITET
182 x 148 mm – 330 x 488 mm, A3	52–400 g/m² ikke bestrøget/72–350 g/m² bestrøget*	250 ark baseret på Colotech+90

*

Bemærk: Brug indsæt, når du kombinerer følgende papirtyper og ryghæftning eller 2-foldning:

- Bestrøget papir, der vejer 127 g/m² eller mindre
- Tomme ark og papir uden tryk på 80 g/m² eller mindre

Hvis du bruger et andet magasin end indsætningsmodulet, kan kombinationen forårsage fejljustering af foldningspositioner og krøllet papir.

Stor udfaldsbakke

- Den store udfaldsbakke understøtter bestrøget eller ubestrøget papir på 52– 400 g/m².

Bemærk: Medier, der er tungere end 300 g/m², er tilbøjelige til at have en forringet papirkvalitet og større risiko for papirstop.

- Levér transparenter til topbakken eller den store udfaldsbakke. Begræns stakhøjden til 100 transparenter.
- Bestrøget papir over 100 g/m² er mere pålideligt end bestrøget papir under 100 g/m².
- Specialpapir, der er længere end 305 mm i fremføringsretningen, skal mindst være 210 mm på tværs af fremføringsretningen.
- Specialpapir, som er kortere end 254 mm på tværs af fremføringsretningen skal mindst være 330 mm i fremføringsretningen.

Anbefalede stakhøjer

Bemærk følgende punkter:

- På grund af vægtbegrænsninger for stakken i den store udfaldsbakke og for at forhindre beskadigelse af enheden, der skyldes en alt for tung stak, skal der foretages særlige indstillinger. Se nedenstående skema for omtrentlige stakstørrelser for ark større end 8,5 x 11" eller A4.
- Der kan opstå dårligere kvalitet og flere papirstop ved brug af coated papir på 64106 g/m².
- Hold øje med fejljustering af papir, når der sendes blandede papirformater til den store udfaldsbakke. Hvis du vil forbedre justeringen og opretholde korrekt stakning, skal du tømme den store udfaldsbakke mellem opgaver, der bruger forskellige formater.

FUNKTION	SPECIFIKATIONER
Den store udfaldsbakkes kapacitet	5000 ark
Topbakkens kapacitet	500 ark
Maks. stakvægt	70 kg
Maks. papirformat	330 mm x 488 mm (13 x 19,2")

Råd og tips

Når du bruger den store udfaldsbakke, skal du se følgende råd og tips:

1. Kontroller mediet for krøller i den store udfaldsbakke.
   a. Hvis der ikke er buning, og udskrifterne er tilfredsstillende og opfylder dine krav, behøver du ikke foretage dig mere.
   b. Hvis papiret er buet, skal du gå til næste trin.
2. Korriger buningen af mediet med buningskorrigeringsfunktionerne oven på decurlerinterfacemodulet.
3. Juster buningen igen, hvis udskrifterne ikke bliver bedre.
4. Ring til Xerox-kundesupport, hvis udskrifterne stadig ikke er tilfredsstillende.

Falsnings- og 2-sidet beskæringsmodul

MULIGHED	SPECIFICATION			
2-sidet beskæring	Mediestørrelse	Standardformat	Minimum	Executive (7,25 x 10,5”)
			Maksimum	SRA3
		Brugerdefineret format	Højde	182–210 mm (7,17–8,27 ”)
			Bredde	330,2 - 488 mm (13 -19,2”)
	Medievægt	Ubestrøget		52–400 g/m²
		Bestrøget		106–350 g/m²
	Beskæringsstørrelse	6-25 mm (0,24-0,99”)		
		Bemærk: Valg af et top-til-bund beskæringsområde på 7 mm eller mindre kan beskadige de beskårne kanter.		

C/Z-foldningsmodul

MULIGHED	SPECIFICATION	
Z-foldning, halvt ark	Medieformat	11 x 17" (Tabloid) A3 JIS B4
	Medievægt	60–90 g/m² (Ubestrøget)
	Bemærk: Hvert Z-foldning, halvt ark der føjes til et hæftet sæt, tæller som 10 ark. Det reducerer det samlede antal ark for et givet specificeret vægtinterval.	
Trefoldning (C eller Z)	Medieformat	8,5 x 11" (Letter) A4
	Medievægt	60–90 g/m² (Ubestrøget)
Magasinets kapacitet	30 ark Bemærk: Værdierne er baseret på Colotech+90.	

Production Ready-efterbehandlere

MULIGHED	SPECIFICATION			
Magasin	Topbakke	Sortering og stakning		
	Stor udfaldsbakke	Sortering, forskydning understøttes og stakning, forskydning understøttes		
	Pjecebakke	Sortering og stakning		
Medieformat	Topbakke	Standardformat	Minimum	Postkort (100 x 148 mm)
			Maksimum	13 x 19", A3
		Brugerdefineret format	Højde	98,0-330,2 mm
			Bredde	148,0-660,4 mm
	Stor udfaldsbakke	Standardformat	Minimum	5,83 × 8,27", A5
			Maksimum	13 x 19", A3
		Brugerdefineret format	Højde	148,0-330,2 mm
			Bredde	148,0-488,0 mm
	Pjecebakke	Standardformat	Minimum	JIS B5
			Maksimum	13 x 19", A3
		Brugerdefineret format	Højde	182,0-330,2 mm
			Bredde	257,0-488,0 mm
Papirvægt	Topbakke	52–400 g/m²		
	Stor udfaldsbakke	52–400 g/m²		
	Pjecebakke	60–350 g/m²		
Magasinets kapacitet	Topbakke	500 ark		
	Stor udfaldsbakke, uden hæfteklammer	8,5 x 11", A4	Production Ready-efterbehandler: 3000 ark Production Ready hæfte-/falseenhed: 2000 ark	
		JIS B4 eller større	1500 ark	
		Blandet stak	350 ark	
	Stor udfaldsbakke, med hæfteklammer	8,5 x 11", A4	Production Ready-efterbehandler: 200 sæt eller 3000 ark Production Ready hæfte-/falseenhed:	

MULIGHED	SPECIFICATION			
			2000 ark	
		JIS B4 eller større	100 sæt eller 1500 ark	
	Pjecebakke	20 sæt		
Bemærk: • Værdierne er baseret på Colotech+90. • `Blandede stakke` betyder et sæt papirark, hvor større ark placeres over mindre ark. For eksempel A4 over JIS B5 eller JIS B4 over A4. • Hvis et sæt består af 17 eller flere ark, er kapaciteten til for hæfte/false-enheden 16 sæt.				
Hæftning	Kapacitet	100 ark		
	Bemærk: • Værdierne er baseret på Colotech+90. • 5 ark, større end A4 eller Letter (8,5 x 11”).			
	Medieformat	Standardformat	Minimum	5,83 x 8,27”; A5-format:
			Maksimum	Tabloid (11 x 17"), A3
		Brugerdefineret format	Højde	182,0-297,0 mm
			Bredde	148,0-432,0 mm
	Medievægt	Ubestrøget	52–400 g/m²	
		Bestrøget	72–350 g/m²	
	Hæfteplacering	1, 2 eller 4 placeringer		

MULIGHED	SPECIFICATION				
Hulning med hulningsmodul	Mediestørrelse	Standardstørrelse	Maksimum	A3, Tabloid (11 x 17")	
			Minimum	2 huller eller 3 huller	JIS B5
				4 huller	A4, 16K
		Brugerdefineret format	Højde	203,0-297,0 mm	
			Bredde	182,0-431,8 mm	
	Medievægt	Ubestrøget	52–220 g/m²		

MULIGHED	SPECIFICATION			
		Bestrøget	72–200 g/m²	
	Antal huller	2, 4 huller eller US 2, 3 huller		
		Bemærk: Det mulige antal huller afhænger af medieformatet.		
Ryghæftning eller 2 foldninger	Kapacitet		Ryghæftning	30 ark
Production Ready-efterbehandler med hæfte/ falsemodul			1 foldning	5 ark
	Bemærk: Værdierne er baseret på Colotech+90.			
	Mediestørrelse	Standardstørrel-se	Maksimum	A3, 13 x 19"
			Minimum	JIS B5
		Brugerdefineret format	Højde	182,0-330,2 mm
		Ubestrøget	Bredde	257,0-488,0 mm
	Medievægt		60–350 g/m²	
		Bestrøget	2–350 g/m²	

Hæftekapacitet

MEDIEVÆGT (G/M²)	KANTHÆFTNING				RYGHÆFTNING	
	A4 ELLER MINDRE		STØRRE END A4-FORMAT			
	UBEST-RØGET	BESTRØGET	UBESTRØ-GET	BESTRØGET	UBESTRØ-GET	BESTRØGET
52–59	100	35*	65	35*	30*	25*
60–71					30	
72–80		35		35		25
81–90						
91–105	50	30	50	30	20	
106–128			45		15	
129–150	20	20	20	20	10	
151–176						
177–220					5	

MEDIEVÆGT (G/M²)	KANTHÆFTNING				RYGHÆFTNING	
	A4 ELLER MINDRE		STØRRE END A4-FORMAT			
	UBEST-RØGET	BESTRØGET	UBESTRØ-GET	BESTRØGET	UBESTRØ-GET	BESTRØGET
221–256					4	
257–300	10	10	10	10	3	
301–350						
* Kan hæftes. Nøjagtighed for indbinding eller ydelse for papirfremføring kan dog ikke garanteres. Værdierne i tabellen angiver det maksimale antal ark, der kan hæftes, er vurderet ud fra følgende papirtyper: 82 g/m², Colotech+ (200 g/m², 250 g/m², 350 g/m²)						

Vigtigt:

- Der kan stadig opstå hæftefejl i udskriftsjob, der udskrives på anbefalede medier, hvor antallet af sider er inden for grænserne, afhængigt af følgende faktorer:
  - De medier, der bruges – især glittet, bestrøget papir
  - Miljøet, som maskinen er placeret i (rumtemperatur og fugtighed)
  - Udskriftsdata.
- Hæftning af 40 ark eller mere kan medføre papirstop i miljøer med lav temperatur og lav luftfugtighed.
- For Side Stitch tæller hvert Z-foldning halvark, der føjes til et hæftet sæt, som 10 ark. Det reducerer det samlede antal ark for et givet specificeret vægtinterval.

Bemærk:

- Production Press afgør papirtype og papirvægt baseret på de papiroplysninger, der er valgt for opgaven og ikke på det papir, rent faktisk er lagt i magasinet.
- Production Press bestemmer antallet af ark pr. opgave baseret på opgaveoplysningerne. Derfor udføres der fortsat hæftning i tilfælde af flere fremføringer, selvom antallet af fremførte ark overskrider grænsen. I denne situation kan der forekomme hæftefejl.

Specifikationer for SquareFold®-beskæringsmodul

MULIGHED	SPECIFIKATIONER
Medieformat	• Maksimum: 13 x 18" (330 x 457 mm) • Mindste format: 8,5 x 11" eller A4, kort fremføringskant (216 x 270 mm)
Beskæringskapacitet	• 5–20 ark pr. pjece, op til 80 billeder, på papir 90 g/m² • 5–25 ark pr. pjece, op til 100 billeder, på papir 80 g/m²

MULIGHED	SPECIFIKATIONER
Beskæringsstørrelse	2 – 20 mm, som kan justeres i enheder a 0,1 mm
Medievægt	• 16 lb. bond-90 lb. omslag • 64–300 g/m² ubestrøget 106–300 g/m² bestrøget

Lovgivningsmæssige oplysninger

Dette afsnit indeholder lovgivningsmæssige oplysninger for din produktionsprinter.

LOVGIVNING

Xerox® har testet denne printer i henhold til standarder for elektromagnetisk stråling og immunitet. Disse standarder er designet til at formindske interferens, der forårsages eller modtages af denne printer i et typisk kontormiljø.

Ændringer eller modifikationer af denne enhed, der ikke er specifikt godkendt af Xerox® Corporation, kan annullere brugerens ret til at betjene dette udstyr.

FCC-vedtægter i USA

Dette produkt er blevet testet og overholder kravene fastlagt for et Klasse A-digitalt udstyr i følge del 15 i Federal FCC-reglerne. Disse krav er beregnet til at give rimelig beskyttelse mod skadelig interferens, når udstyret anvendes i et kommercielt miljø. Dette udstyr producerer, anvender og kan udsende radiofrekvensenergi, og hvis det ikke installeres og bruges i overensstemmelse med instruktionshåndbogen, kan det evt. forårsage skadelig interferens til radiokommunikationer. Anvendelse af dette udstyr i beboelsesområder kan forårsage interferens. Hvis det sker, må brugeren afhjælpe interferensen for egen regning.

For fortsat at overholde FCC-reglerne skal der bruges afskærmede kabler med dette udstyr. Betjening med ikke-godkendt udstyr eller ikke-afskærmede kabler vil sandsynligvis føre til interferens af radio- og TV-modtagelsen.

Disse enheder overholder del 15 i de amerikanske FCC-regler. Betjening er underlagt følgende to betingelser:

1. Denne enhed vil muligvis ikke forårsage skadelig interferens, og
2. Denne enhed skal acceptere enhver modtaget interferens, herunder interferens, der kan forårsage uønsket drift.

Ansvarlig virksomhed: Xerox® Corporation

Adresse: 800 Phillips Road, Webster, NY 14580

Webadresse: https://www.xerox.com/en-us/about/ehs.

Canada

Dette digitale apparat i klasse A overholder kravene i Canadian ICES-003 og ICES-001.

Cet appareil numérique de la classe A est conforme à la norme NMB-003 et NMB-001 du Canada.

Denne enhed overholder licensundtagede RSS'er i Industry Canada. Betjening er underlagt følgende to betingelser:

1. Denne enhed vil muligvis ikke forårsage interferens, og
2. Denne enhed skal acceptere enhver modtaget interferens, herunder interferens, der kan forårsage uønsket drift af enheden.

Le present appareil est conforme aux CNR d'Industrie Canada applicables aux appareils radio exempts de

licence. L'exploitation est autorisee aux deux conditions suivantes:

1. l'appareil ne doit pas produire de brouillage, et
2. l'utilisateur de l'appareil doit accepter tout brouillage radioélectrique subi, même si le brouillage est susceptible d'en compromettre le fonctionnement.

Overholdelse inden for EU og EØS

CE-mærket anvendt på dette produkt angiver overholdelse af gældende EU-direktiver. Du vil kunne se hele teksten på EU-konformitetserklæringen i www.xerox.com/environment_europe.

EU's Lot 4 Imaging Equipment-aftale

Xerox® har indvilliget i at designe kriteriet for energieffektivitet og miljøpræstation for vores produkter, som ligger inden for direktivet European Union (EU) Energy Related Products Directive, især Lot 4 Imaging Equipment-aftalen.

Produkter inden for anvendelsesområdet omfatter husholdnings- og kontorudstyr, der overholder følgende kriterier:

- Standard sort/hvid-produkter med en maksimal hastighed på mindre end 66 A4-billeder i minuttet.
- Standard farveprodukter med en maksimal hastighed på mindre end 51 A4-billeder i minuttet.

FÅ MERE AT VIDE OM	GÅ TIL
• Energiforbrug og aktiveringstidspunkter • Standardindstillinger for energisparer	*Brugerdokumentation* eller *Vejledning for systemadministratorer* www.xerox.com/IRIDESSEdocs
• Miljøfordele ved duplexudskrivning • Fordele ved at bruge lettere papirvægt (60 g/m^2) og genbrugsmuligheder • Bortskaffelse og behandling af patron • Xeroxs deltagelse i bæredygtighedsinitiativer	www.xerox.com/environment eller www.xerox.com/environment_europe
Fordele ved at købe ENERGY STAR®-kvalificerede produkter	https://www.energystar.gov

ENERGY STAR

ENERGY STAR-programmet er en frivillig ordning, der fremmer udvikling og indkøb af energieffektive modeller, som bidrager til at reducere miljøpåvirkningen. Oplysninger om ENERGY STAR-programmet og modeller, der er kvalificeret til ENERGY STAR, findes på følgende websted: www.energystar.gov.

ENERGY STAR og ENERGY STAR-mærket er registrerede varemærker i USA.

ENERGY STAR Imaging Equipment Program er en samlet indsats mellem den amerikanske regering, regeringerne inden for EU, den japanske regering og producenterne af kontorudstyr om at fremme energieffektive kopimaskiner, printere, faxmaskiner, multifunktionsmaskiner, pc'er og skærme. Reduktionen af produktets energiforbrug hjælper med at bekæmpe smog, syreregn og klimaforandringer ved at mindske de emissioner, der opstår, når der produceres elektricitet.

Hvis du har brug for flere oplysninger om energi eller andre relaterede emner, skal du gå til:

- www.xerox.com/environment eller
- www.xerox.com/environment_europe

Energiforbrug og aktiveringstidspunkt

Den mængde elektricitet en enhed forbruger afhænger af den måde enheden bruges. Denne enhed er designet og konfigureret til at reducere dit energiforbrug.

Lavenergitilstand er aktiveret på din enhed for at reducere energiforbruget. Efter den sidste udskrift skifter enheden til Klar-tilstand. I denne tilstand kan enheden udskrive igen med det samme. Hvis enheden ikke bruges i en bestemt periode, skifter enheden til lavenergitilstand. I denne tilstand er det kun de grundlæggende funktioner, der er aktive for at reducere produktets energiforbrug. Enheden tager lidt længere tid om at producere den første udskrift, når den afslutter dvaletilstand end det tager at udskrive i Lavenergitilstanden. Denne forsinkelse skyldes, at systemet skal aktiveres efter energisparertilstanden, og det er normalt for de fleste billedbehandlingsprodukter.

Denne enhed er ENERGY STAR®-kvalificeret i henhold til ENERGY STAR-programmets krav til billedudstyr. Lavenergitilstand aktiveres efter 1 minut.

Se *brugerdokumentationen* på www.xerox.com/IRIDESSEdocs for at ændre indstillingerne for Lavenergitilstand. Kontakt systemadministratoren for flere oplysninger.

For at få mere at vide om Xeroxs deltagelse i initiativer til bæredygtighed kan du gå til:

- www.xerox.com/environment eller
- www.xerox.com/environment_europe

Miljøfordele ved duplexudskrivning

De fleste Xerox®-produkter har duplexudskrivning, også kendt som 2-sidet udskrivning. Dette giver dig mulighed for at udskrive på begge sider af papiret automatisk og hjælper derfor bidrager med at mindske brugen af værdifulde ressourcer ved at reducere dit papirforbrug. Lot 4 Imaging Equipment-aftalen kræver, at modeller, der udskriver mere end 40 sider i minuttet i farve eller mere end 45 sider i minuttet i sort/hvid automatisk har aktiveret duplexfunktionen ved opsætning og driverinstallation. Nogle modeller under disse hastighedsgrænser

kan også aktiveres med indstillinger til 2-sidet udskrivning som standard på tidspunktet for installation. Brug af duplexfunktionen reducerer de miljømæssige konsekvenser af dit arbejde. Men du skal bruge simplex eller 1-sidet udskrivning, og du kan ændre udskriftsindstillingerne i printerdriveren.

Papirtyper

Du kan bruge dette produkt til at udskrive på både genbrugspapir og nyt papir, der er godkendt i en miljøplan, som er i overensstemmelse med EN12281 eller en tilsvarende kvalitetsstandard. Lettere papir (60 g/m^2), som indeholder færre råvarer og dermed sparer ressourcer pr. udskrift, kan anvendes i visse applikationer. Vi opfordrer dig til at tjekke, om det er egnet til dine udskrivningsbehov.

Overholdelse inden for Den Eurasiske Økonomiske Union (EAEU)

EAC-mærket anvendt på dette produkt angiver certificering til brug på markeder inden for medlemsstaterne af toldunionen (Customs Union).

RoHS-regulativer i Tyrkiet

I overensstemmelse med artikel 7 (d), certificerer vi hermed, at udstyret "overholder EEE-reglerne".

EEE yönetmeliğine uygundur." (Overholder EEE-reglerne).

RoHS-overholdelse i Ukraine

Обладнання відповідаєвимогам Технічного регламенту щодо обмеження

використання деяких небезпечних речовин в електричному та електронному

обладнані, затвердженого постановою Кабінету Міністрів України від 3 грудня 2008 № 1057

(Dette udstyr overholder kravene i Technical Regulation, godkendt af Resolution of Cabinet of Ministry of Ukraine pr. d. 3. december 2008, angående restriktioner i brugen af visse farlige substanser i elektrisk og elektronisk udstyr.)

KOPIERINGSREGLER

USA

Kongressen har ved lov forbudt gengivelse af følgende elementer i bestemte tilfælde. Det kan medføre bøder eller fængsel for dem, der bliver fundet skyldige i at have foretaget sådanne gengivelser.

1. Statsobligationer eller værdipapirer f.eks.:
    - Gældsbeviser
    - Nationalbankens valuta

- Kuponer fra obligationer
- Pengesedler fra Federal Reserve Bank
- Pengesedler med sølvdækning
- Pengesedler med gulddækning
- Amerikanske obligationer
- Statsobligationer
- Sedler fra Federal Reserve
- Sedler på dollarandel
- Indlånsbeviser
- Papirpenge
- Obligationer fra bestemte statslige agenturer, f.eks. FHA osv.
- Obligationer. US Savings Bonds må kun fotograferes til PR-formål i forbindelse med en kampagne til salg af sådanne obligationer.
- Stempelmærker. Hvis det er nødvendigt at gengive et juridisk dokument, hvorpå der findes et stemplet stempel fra skattevæsenet, kan dette udføres, forudsat at gengivelsen af dokumentet udføres til lovlige formål.
- Frimærker, stemplede eller ustemplede. Til filatelistiske formål kan frimærker fotograferes, forudsat at gengivelsen er i sort/hvid og er mindre end 75 % eller mere end 150% af de lineære dimensioner af den originalen.
- Postanvisninger med penge
- Regninger, checks eller bankanvisninger trukket af eller til autoriserede embedsmænd i USA
- Frimærker og andre repræsentanter for værdi, uanset pålydende, der har været eller bliver udstedt i henhold til enhver Act of Congress
- Justerede kompensationscertifikater til veteraner fra verdenskrigene

2. Obligationer eller værdipapirer fra udenlandsk regering, bank eller virksomhed
3. Copyrightmateriale, medmindre der er hentet tilladelse fra ejeren af ophavsretten, eller gengivelsen er i kategorien “rimelig anvendelse” eller bibliotekers gengivelsesrettigheder i henhold til ophavsretslovgivningen. Yderligere oplysninger om disse bestemmelser kan hentes fra Copyright Office, Library of Congress, Washington, D.C. 20559. Spørg efter Circular R21.
4. Certifikater til statsborgerskab eller opnåelse af statsborgerret. Udenlandske statsborgerskabscertifikater må fotograferes.
5. Pas. Udenlandske pas må fotograferes.
6. Immigrationspapirer
7. Registreringskort vedr. militærtjeneste
8. Selective Service Induction-papirer, der indeholder følgende oplysninger om den indkaldte:

- Indtægter eller indkomst
- Straffeattest
- Fysisk eller psykisk tilstand
- Status for forsørgerpligt
- Tidligere militærtjeneste
- Undtagelse: Amerikanske militære hjemsendelsescertifikater må fotograferes.

9. Emblemer, identifikationskort, pas eller distinktioner, der bæres af militært personale eller medlemmer af de forskellige føderale afdelinger, såsom FBI, Treasury osv., medmindre fotografiet er bestilt af den overordnede i sådanne afdelinger.

Denne liste er ikke altomfattende, og vi påtager sig ikke noget ansvar for dens fuldstændighed eller nøjagtighed. I tvivlstilfælde skal du kontakte din juridiske rådgiver.

Du kan få flere oplysninger om disse bestemmelser ved at kontakte Copyright Office, Library of Congress, Washington, D.C. 20559. Spørg efter Circular R21.

Canada

Parlamentet har ved lov forbudt gengivelse af følgende elementer i bestemte tilfælde. Det kan medføre bøder eller fængsel for dem, der bliver fundet skyldige i at have foretaget sådanne gengivelser:

- Aktuelle pengesedler eller nuværende papirpenge
- Obligationer eller værdipapirer fra stat eller bank
- Finansielle eller skat- og momsdokumenter
- Den offentlige canadiske eller en provinsiel forsegling eller forseglingen for en offentlig myndighed eller en myndighed i Canada eller en domstol
- Proklamationer, forordninger, bestemmelser eller udnævnelser eller meddelelser derom (der svigagtigt udgiver sig for at være trykt på Queen's Printer for Canada eller et tilsvarende trykkeri for en provins)
- Mærker, varemærker, segl, omslag eller design, der bruges af eller på vegne af den canadiske regering eller en provins, regeringen i en stat, der ikke er Canada, eller andre ministerier, bestyrelser, kommissioner eller styrelser, der er oprettet af den canadiske regering eller en provins eller en regering i en stat, der ikke er Canada
- Trykte eller selvklæbende frimærker, der bruges med henblik på indtægter ved den canadiske regering eller en provins eller en regering i en stat, der ikke er Canada.
- Dokumenter, registre eller arkiver, der opbevares af offentligt ansatte, som er ansvarlige for at tage eller udstede certificerede kopier heraf, hvor kopien svigagtigt giver sig ud for at være en certificeret kopi heraf
- Ophavsretligt beskyttet materiale eller varemærker af enhver art uden samtykke fra copyrightens eller varemærkets ejer

Denne liste er ikke altomfattende, og Xerox påtager sig ikke noget ansvar for dens fuldstændighed eller nøjagtighed. I tvivlstilfælde skal du kontakte din juridiske rådgiver.

Andre lande

Det kan være ulovligt at kopiere visse dokumenter i dit land. Det kan medføre bøder eller fængsel for dem, der bliver fundet skyldige i at have fremstillet sådanne kopier.

- Pengedokumenter
- Pengesedler og checks
- Bank- og statsobligationer samt værdipapirer
- Pas og identifikationskort
- Copyright-materiale eller varemærker uden ejerens samtykke
- Frimærker og andre omsætningspapirer

Denne liste er ikke altomfattende, og Xerox påtager sig ikke noget ansvar for dens fuldstændighed eller nøjagtighed. I tvivlstilfælde skal du kontakte din juridiske rådgiver.

SIKKERHEDSCERTIFICERING

Dette udstyr overholder IEC- og En-produktsikkerhedsstandarder certificeret af et National Regulatory Test Laboratory (NRTL).

SIKKERHEDSDATABLADE

På følgende adresse kan du få oplysninger om sikkerhedsdata for printsystemet:

- Webadresse: www.xerox.com/sds eller www.xerox.co.uk/sds_eu
- USA og Canada: 1-800-ASK-XEROX (1-800-275-9376)
- For andre markeder skal der sendes en e-mail til EHS-Europe@xerox.com

Genbrug og bortskaffelse

Dette afsnit indeholder oplysninger om genbrug og bortskaffelse for din produktionsprinter.

ALLE LANDE

Hvis du kasserer dit Xerox-produkt, skal du være opmærksom på, at printeren kan indeholde bly, kviksølv, perklorater eller andet materiale. Kassering af disse er underlagt visse miljømæssige hensyn. Tilstedeværelsen af disse materialer i produktet er i fuld overensstemmelse med de verdensomspændende regler for anvendelse deraf på det tidspunkt, produktet blev markedsført. For oplysninger om genbrug og bortskaffelse bedes du kontakte dine lokale myndigheder.

Perklorater: Dette produkt kan indeholde en eller flere enheder, der indeholder perklorater, f.eks. batterier. Der kan være regler om specialhåndtering. Se www.dtsc.ca.gov/hazardouswaste/perchlorate for yderligere oplysninger.

Fjernelse af batteri

Kun en producentgodkendt servicefacilitet kan udskifte batterierne.

USA OG CANADA

Xerox har udviklet et returnerings- og genbrugsprogram. Hvis du vil sikre, at dette Xerox®-produkt er en del af programmet, skal du kontakte din Xerox-repræsentant (1-800-ASK-XEROX). For mere information om Xerox's miljøprogrammer skal du gå til www.xerox.com/en-us/about/ehs.

For oplysninger om genbrug og bortskaffelse bedes du kontakte dine lokale myndigheder.

EU

Disse symboler angiver, at dette produkt ikke må kasseres sammen med almindeligt husholdningsaffald, i overensstemmelse med WEEE-direktivet (Waste Electrical and Electronic Equipment (WEEE) Directive (2012/19/EU)), Batteri-direktivet (Battery Directive (2006/66/EC)) samt nationale vedtægter, som implementerer disse direktiver.

Hvis der er trykt et kemisk tegn under det ovenfor viste symbol, angiver dette i overensstemmelse med Batteri-direktivet (Battery Directive), at der er tungmetal (Hg = kviksølv, Cd = kadmium, Pb = bly) til stede i batteriet eller akkumulatoren til en koncentration, som ligger over den gældende tærskel angivet i Batteri-direktivet.

Visse produkter kan anvendes både i hjemmet eller husholdningen og i en professionel eller virksomhedsanvendelse. Private husholdninger inden for EU kan gratis aflevere brugt elektrisk og elektronisk udstyr til særlige genbrugsstationer. Kontakt dine lokale myndigheder, dit renovationsselskab eller salgsstedet, hvor du købte genstandene, for flere oplysninger om indsamling og genbrug af brugte produkter og batterier. I visse medlemslande kan du gratis returnere dine brugte produkter til din lokale forhandler, når du køber nyt udstyr. Kontakt din forhandler for at få flere oplysninger.

For virksomheder i EU, i henhold til europæisk lov, skal brugt elektrisk og elektronisk udstyr bortskaffes i overensstemmelse med fastlagte procedurer. Hvis du kasserer elektrisk eller elektronisk udstyr, bedes du kontakte din forhandler eller leverandør, lokale videresælger eller Xerox-repræsentant for information om aflevering af brugte enheder før bortskaffelse

Ukorrekt behandling af denne type affald kan have en mulig indvirkning på miljøet og menneskers helbred på grund af de potentielt farlige substanser, der generelt forbindes med EEE. Dit samarbejde angående korrekt bortskaffelse af dette produkt vil bidrage til den effektive udnyttelse af naturressourcerne.

Bortskaffelse uden for EU

Disse symboler er kun gyldige i EU. Hvis du ønsker at kassere disse dele, skal du kontakte de lokale myndigheder eller forhandleren og bede om den korrekte metode til kassering.

ANDRE LANDE

Kontakt dine lokale myndigheder angående regler for bortskaffelse.

Arbejde med

Dette kapitel indeholder:

Opstart og nedlukning 56
Administration af mediebibliotek 64
Papir og magasiner 97
EZ-Swap farve 143
Vedligeholdelse 169
Efterbehandling 190
Profiler 248
Opgavearbejdsgange 268

Dette afsnit indeholder oplysninger om, hvordan du kommer i gang med at arbejde med din Production Press, almindelige arbejdsgange, procedurer for at vedligeholde Production Press og andre oplysninger for at opretholde optimal produktivitet.

Opstart og nedlukning

Opstart og nedlukning inkluderer procedurerne for at tænde, logge på, genstarte og slukke for Production Press. Den indeholder også oplysninger om brugerlogin og energisparertilstand.

TÆNDE FOR PRODUCTION PRESS FOR FØRSTE GANG

Hvis du starter Production Press for første gang, eller efter et nødstop, skal du udføre følgende procedure.

1. Åbn højre frontlåge i højre side af trykenheden.

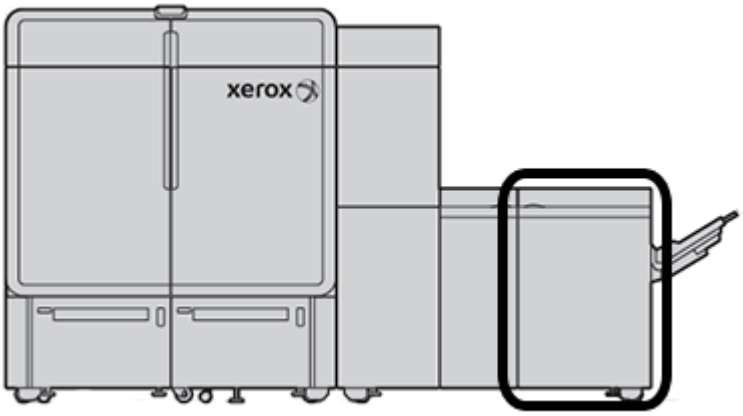

2. Tryk på den røde hovedafbryder til **Til** position.

Bemærk: Medmindre der er grund til at udføre en fuldstændig nedlukning af systemet, forbliver den røde hovedafbryder i tændt position.

Vigtigt: I en nødsituation skal du trykke på denne røde hovedafbryder, også kaldet nødstopafbryderen, til slukket position. Denne handling afbryder straks strømmen til alle maskinens komponenter. Brug denne metode i stedet for den langsommere nedlukningsproces ved at bruge afbryderen på højre side af enheden.

3. Fortsæt for at starte hele systemet. For at tænde for printermotoren, Control Center-pc'en og printerserveren henvises der til Tænde for Production Press-systemet.

TÆNDE FOR PRODUCTION PRESS-SYSTEMET

Sådan tændes for hele Production Press-systemet:

1. Sørg for at tænd-/slukknapperne på fremførere og udfaldsbakker er i **Til** position.
2. Sørg for, at alle låg og låger er helt lukkede.
3. Grænsefladen for Control Center tændes ved at trykke på tænd/sluk-knappen på Control Center pc'en og skærmen.
   Vent ca. 30 sekunder, indtil pc-skærmen vises fuldt ud.
4. Tænd for Fiery-printerserver pc'en og skærmen. Hvis din printerserver har en berøringsskærm, findes tænd/sluk-knappen på berøringsskærmen.

5. Find afbryderknappen på højre side af Production Press nær ved Kontrolcenter. Tryk på afbryderknappen til **Til** position.

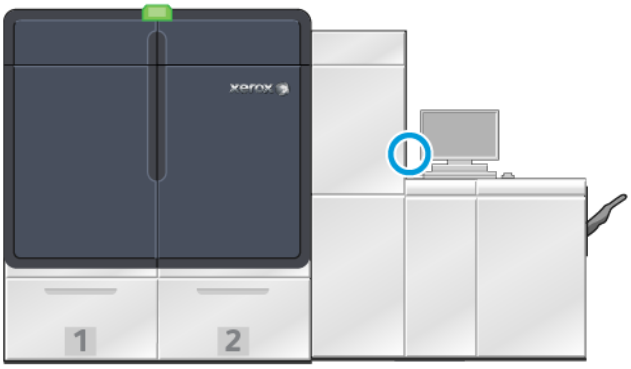

6.

Alle systemmodulerne begynder at initialisere, og fuserenheden varmer op. Production Press kører en systemkontrol. Systemkontrol kan tage et par minutter. I løbet af denne periode kan du programmere en opgave på Production Press. Når Production Press er klar, starter udskrivningsprocessen automatisk.

Efter en vis tid uden aktivitet aktiverer Production Press automatisk strømbesparende tilstand. Administratoren indstiller dette tidsrum. Når du anvender Control Center eller sender en opgave til Production Press, afslutter systemet automatisk energisparertilstand.

Strømsparer

Production Press går automatisk ind i energisparertilstand, efter en vis tidsperiode. Hvis du vil ændre eller indstille, hvor lang tid der skal gå, før systemet aktiveres, skal du være i administratortilstand. Log på som administrator, og få adgang til fanen System i vinduet Systemindstillinger.

For at anvende og bruge energisparertilstand skal du vælge en af følgende to strømbesparende indstillinger i systemmenuen i hovedvinduet:

- **Kun trykenhed:** Denne indstilling placerer kun Production Press-trykenheden i energisparertilstand. Kontrolcenteret slukkes ikke.
- **Trykenhed og system-pc:** Denne indstilling placerer både Production Press og Kontrolcenter i energisparertilstand.

Når Engergisparer er aktiv, og Kontrolcenter ikke er i energisparertilstand, vises ikonet Energisparer i Kontrolcenterets hovedvindue.

Sådan afsluttes energisparertilstand:

- Kun for trykenheden skal du i systemmenuen vælge **Energisparer - Afslut kun trykenhed**.

  Bemærk: Systemet afslutter også energisparertilstand, når du sender en opgave til udskrivning eller betjener Kontrolcenter.

- Hvis du vil afslutte tilstanden for trykenheden og Kontrolcenter, skal du klikke med Kontrolcenterets mus eller trykke på nogle taster på tastaturet.

Logge på og af

Når du har tændt for Production Press-systemet, går Kontrolcenteret som standard til loginniveauet for operatør. Hvis du er en operatør eller bruger, der går hen til maskinen, skal du logge ind på systemet.

Bemærk: Brugere, der logger ind på systemet, har adgang til flere funktioner. Hvis du vil vide mere om, hvilke funktioner og områder af systemet du kan få adgang til, når du er logget ind som administrator eller teknisk nøgleoperatør, henvises der til Brugeradgangsniveauer.

Hvis du er en administrator eller teknisk nøgleoperatør, skal du bruge følgende fremgangsmåde til at logge ind og logge ud:

1. Find og klik på linket **Log på** i øverste højre hjørne af hovedskærmen. Der vises en dialogboks for login.
2. Vælg **Administrator** eller **Teknisk nøgleoperatør** og indtast dit kodeord i kodeordsfeltet. Klik på **OK**.

   Bemærk: Standardadgangskoden for administrator er 11111. Som administrator kan du til enhver tid ændre adgangskoden.

   Navnet på den nye bruger, f.eks. administrator, vises i linkområdet på overskriftslinjen.
3. Hvis du vil logge ud og afslutte din session, skal du finde og klikke på bruger-id øverst til højre på overskriftslinjen på hovedskærmen. Der vises en dialogboks.
4. Vælg **Log af**.

   Brugernavnet på overskriftslinjen ændres til log ind-linket. Log-ind-adgangsniveauet vender tilbage til grundlæggende operatør.

Brugeradgangsniveauer

Maskinen standardindstilles til det grundlæggende adgangsniveau for operatør/bruger. Hvis du er en operatør eller bruger, der går hen til maskinen, skal du logge ind på Kontrolcenter. En operatør kan få adgang til de fleste funktioner og udskrive opgaver.

Hvis du vil have adgang til flere funktioner og administratoropgaver, skal du vælge Log på-linket øverst til højre på hovedskærmen. I Log på-vinduet skal du vælge det relevante brugeradgangsniveau og indtaste din adgangskode:

- **Administrator:** Dette niveau giver dig mulighed for at få adgang til vedligeholdelsesmenuen for rengøringsrutiner og tilpasse systemindstillinger, som påvirker produktiviteten, begrænse operatøradgang til papiroversigten og arbejde med efterbehandlingsprofiler.
- **Teknisk nøgleoperatør:** Dette niveau er reserveret til Xerox-certificerede brugere, så de kan udføre visse vedligeholdelsesaktiviteter, som normalt foretages af en kundeservicetekniker.

Hvis du vil udskrive opgaver og vende tilbage til operatørtilstand, skal du klikke på brugernavnet i øverste højre hjørne af hovedskærmen og vælge **Log ud**.

Bemærk: Se administratorsektionen i dokumentationen for alle de funktioner, der er tilgængelige for administratoren og den tekniske nøgleoperatør.

GENSTART AF PRODUCTION PRESS

Bemærk: Følg denne procedure, når Kontrolcenter giver dig besked på at genstarte systemet. Forsøg på at løse alle de viste fejl eller problemer på printerserveren og i Kontrolcenter.

Du kan enten genstarte hele Production Press-systemet eller kun Control Center-brugergrænsefladen.

1. For at genstarte trykenheden, alle moduler og Control Center, skal du trykke på den hvide afbryderknap til **Fra** position.

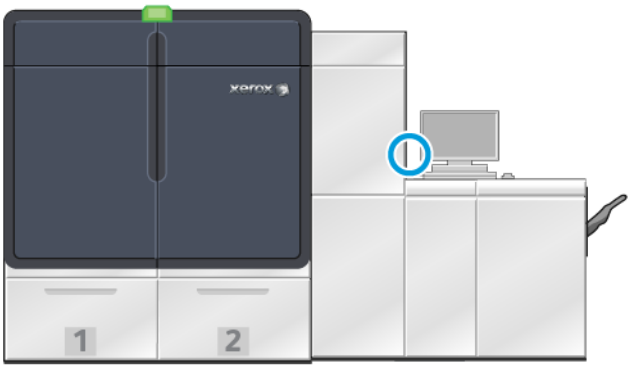

Bemærk: Lad Production Press forblive slukket i mindst 10 sekunder.

   a. Tryk på den hvide afbryderknap til **Til** position.

Bemærk: Når du har slukket for Production Press, skal du altid genstarte Kontrolcenter-pc'en.

2. Hvis du kun vil genstarte Control Center, skal du vælge **Genstart brugergrænseflade** i menuen System.
   a. Hvis der vises en bekræftelsesmeddelelse, skal du vælge **Ja**.
   b. Systemet slukker og genstarter straks både Control Center og brugergrænsefladen.

SLUKKE FOR PRODUCTION PRESS-SYSTEMET

Efter endt arbejdsdag anbefales det at slukke hele Production Press-systemet. Der findes to måder at lukke helt ned på:

- Brug tænd/sluk-knappen på trykenheden
- Brug menuen System på Kontrolcentret

1. Sluk for maskinen ved hjælp af en af følgende metoder:
   - Hvis du vil slukke for maskinen ved hjælp af**Tænd/Sluk**-knappen, skal du trykke den hvide **Tænd/Sluk**-knap ved printermotoren til Off-position (slukket).

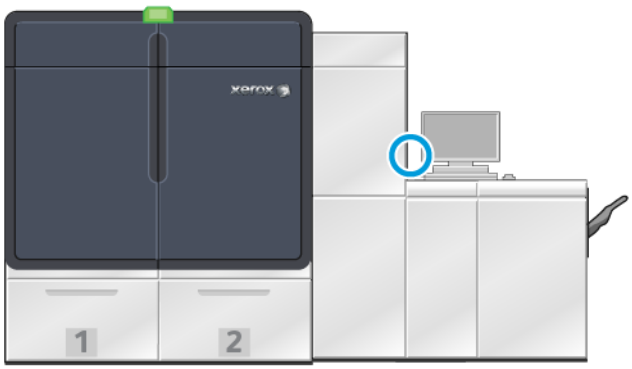

     Production Press og alle de tilsluttede moduler samt Control Center slukker. Efter en bestemt tid går systemet automatisk ind i strømbesparende tilstand.

   Bemærk: Lad Production Press forblive slukket i mindst 10 sekunder, før du trykker på knappen igen.

   - Hvis du vil slukke for maskinen på Control Center, skal du i menuen System vælge **Sluk System-PC**.

     Production Press og alle de tilsluttede moduler samt Control Center slukker. Efter en bestemt tid går systemet automatisk ind i strømbesparende tilstand.
2. Sluk for Fiery-printerserver pc'en og skærmen. Hvis berøringsskærmenheden er installeret, skal du slukke på berøringsskærmen.
3. Hvis du vil genstarte systemet, skal du se Genstart af Production Press.

   Bemærk: Når du har slukket for Production Press, skal du altid genstarte Kontrolcenter-pc'en.

Slukke for Production Press i en nødsituation

Sådan slukkes Production Press øjeblikkeligt:

1. Åbn højre frontlåge.

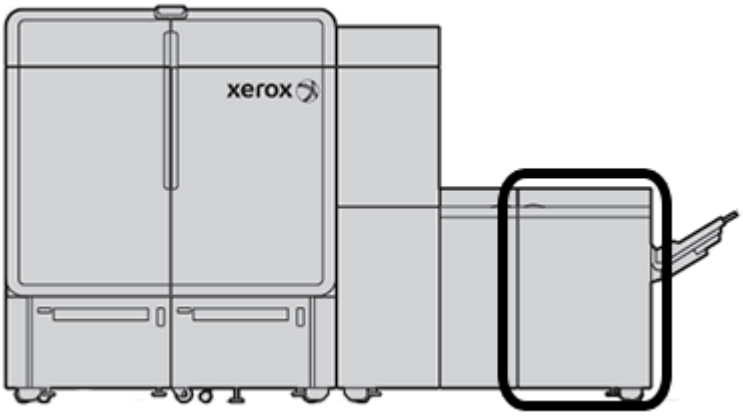

2. Tryk på den røde hovedafbryder til **Slukket** position.

Vigtigt: Denne handling afbryder straks strømmen til alle maskinens komponenter. Brug denne metode i stedet for den langsommere nedlukningsproces ved at bruge afbryderen på højre side af enheden.

3. Tage netledningen ud af stikkontakten.
4. Tilkald en autoriseret Xerox-servicerepræsentant for at løse problemet.

DOWNLOAD OG OPGRADERING AF MASKINENS SOFTWARE EKSTERNT

Når den er forbundet til internettet, modtager maskinen eksternt softwareopgraderinger til softwareversion 6.0.4x eller nyere. Hvis du vil downloade og opgradere softwaren eksternt, skal du gøre følgende:

1. Når der er en ny softwareversion tilgængelig, vises der en advarsel på statuslinjen i Kontrolcenter. Klik på advarselsikonet for at opgradere softwaren. Et vindue åbner, som viser hele advarselsmeddelelsen.

   Bemærk: Før du starter softwareopgraderingen, skal du lukke alle aktive udskriftsopgaver.

2. Følg de instruktioner, der vises i advarselsmeddelelsen. Åbn en hvilken som helst frontlåge på maskinen, og klik derefter på **Start** i advarselsmeddelelsesvinduet. Der vises et vindue med en slutbrugerlicensaftale (EULA).

   Bemærk: Når der åbnes en låge på maskinen, vises der et vindue, der beder dig om at lukke lågerne på transportmodulet og udgangsmodulet. Klik på **Luk** i dette vindue for at gå tilbage til instruktionerne for softwareopgradering.

3. Slutbrugerlicensaftalen vises på et sprog, der er indstillet af administratoren. Du kan ændre sproget i licensaftalen fra EULA-menuen efter behov. Hvis du vil køre softwareinstallationen, skal du klikke på **Accepter** i slutbrugerlicensaftalen.

4. For Brugerkontokontrol, tryk på **Accepter**. Maskinen går i diagnostisk tilstand, og softwaren installeres. Vinduerne for kommandoprompter viser, at softwareinstallationen er i gang.

   Vigtigt: Luk ikke nogen af vinduerne med kommandoprompter under installationen.

5. Når softwareopgraderingen er fuldført og der ikke er registreret fejl, genstarter Kontrolcentret automatisk med den nye softwareversion.

6. Når Kontrolcenteret er genstartet, skal du sørge for at tænde for pressen. Hvis pressen ikke tændes efter 1 minut, skal du gøre følgende:

   a. Åbn den højre dør på pressetransportmodulet.

   b. Sæt den røde kontakt til Fra, og vent i 10 sekunder.

   c. Sæt den røde kontakt til Til, og luk lågen.

   d. Tænd for pressen med den sædvanlige eksterne afbryder.

7. For at kontrollere, at din presse er opgraderet til den nyeste software, skal du på Kontrolcenter-pc'en trykke på **System > Maskinoplysninger**, og derefter se System software-version.
   Hvis der er opstået en fejl, skal du kontakte en Xerox-servicerepræsentant for at fuldføre installationen.

Administration af mediebibliotek

Dette afsnit indeholder oplysninger om PredictPrint Media Manager og Administration af mediebibliotek. Du har adgang til enten funktionerne for PredictPrint Media Manager eller funktionerne til Administration af mediebibliotek afhængigt af den softwareversion, der er installeret på din maskine.

PredictPrint Media Manager omfatter alle funktionerne til Administration af mediebibliotek. PredictPrint Media Manager bygger på funktionaliteten i Administration af mediebibliotek med tilføjelse af stregkodescanning, Medieguide for PredictPrint og PredictPrint Cloud Server.

MEDIEGUIDE FOR PREDICTPRINT

Medieguide for PredictPrint bruger en håndholdt stregkodescanner og softwareapplikationer til at gøre følgende:

- Programmere magasiner med specifikke papiregenskaber for en opgave
- Udføre justeringer for trykmotoren for at optimere udskriftsydelsen for mediet
- Komplet kalibrering og profilering af mediet, hvilket giver maksimal billedkvalitet og farveoutput

Når du åbner et papirmagasin eller scanner en stregkode, åbnes Medieguiden for PredictPrint og indlæser straks papiregenskaber til et magasin. Medieguiden giver derefter enkel trinvis vejledning gennem en række automatiske, halvautomatiske og manuelle indstillingsrutiner for optimering af udskrivning. Den internetbaserede PredictPrint Cloud Server bestemmer de indstillingsrutiner, der anbefales for mediet.

Oversigt over Medieguide for PredictPrint

Medieguide for PredictPrint er en funktion, der automatiserer mediehåndtering for de digitale printere. Administratoren kan specificere, om Medieguiden for PredictPrint vises i Kontrolcenter. For flere oplysninger, så se Administration af adgang til Medieguiden for PredictPrint.

Du kan bruge den håndholdte stregkodescanner til at scanne en mediestregkode på følgende måde:

- Scan stregkoden, og læg derefter papiret i magasinet
- Læg papiret i magasinet og scan stregkoden

Når du scanner en stregkode, opretter printeren forbindelse til PredictPrint Cloud Server og henter alle egenskaberne og de anbefalede indstillingspunkter og installationsrutiner for det scannede medie.

Medieguide for PredictPrint udfører alle de avancerede installationsrutiner, der anbefales for at optimere udskrivningsydelsen for hvert medie. Når et medie ilægges for første gang, kører Medieguide for PredictPrint en fuldautomatisk kalibrerings- og profileringsproces for at maksimere billedkvalitet og farveoutput.

Medieguiden for PredictPrint bruger en af følgende processer:

Scanning

På siden Scan skal du scanne stregkoden på et bestemt medie ved hjælp af en stregkodescanner. Når du scanner stregkoden, opretter Medieguide for PredictPrint forbindelse til PredictPrint Cloud Server og downloader alle egenskaberne og de anbefalede indstillingspunkter og installationsrutiner for dette medie.

Definer

Hvis det er en ukendt stregkode eller hvis du opretter en brugerdefineret stregkode, vises skærmbilledet Define. Når du opretter en brugerdefineret stregkode eller scanner en stregkode, der ikke er angivet i PredictPrint Cloud Server, skal du definere medieegenskaberne manuelt.

Bemærk: Papiret defineres kun én gang. Når du har oprettet papiret, gemmes dataene på PredictPrint Cloud Server. For at få dataene automatisk kan du scanne den tilknyttede stregkode.

Ilæg

Læg papiret i et magasin. Når du har ilagt papiret, skal du vælge den tilsvarende magasinindstilling på skærmbilledet Load: **Magasin 1–2 eller A1-1–A2-2**, **A2-3 (MSI)**, eller **T1**.

Bemærk: De tilgængelige magasinindstillinger afhænger af konfigurationen af dit system. Indstillingerne vises i overensstemmelse med de fremførere og efterbehandlingsenheder, der er tilsluttet til din maskine.

Du kan ilægge papiret før eller efter, du scanner en stregkode eller definerer papirets egenskaber. Ved ilægning af flere magasiner kan du lægge i alle magasiner eller scanne stregkoderne i en hvilken som helst rækkefølge på følgende måde:

- Hvis du scanner stregkoderne først: Scan alle mediestregkoder. Følg vejledningsskærmene for at lægge papiret i de korrekte magasiner.
- Hvis du ilægger papiret først: Læg alt papiret i det ønskede magasinet. Følg skærmbillederne for at kontrollere stregkoderne for de ilagte papirer.

Indstilling

På skærmen Indstilling kan du bekræfte, om papirregenskaberne er korrekte. Du kan vælge papirets fremføringsretning: Lang fremføringskant eller kort fremføringskant. På siden Indstilling udfører Medieguide for PredictPrint automatiske indstillingspunkter og installationsrutiner, der anbefales for papiret. De automatiske installationsrutiner inkluderer:

- Magasinprogrammering
- Justeringsopsætning: Grundlæggende justeringsopsætning og avanceret justeringsopsætning er automatiske installationsrutiner, men deres parametre indstilles på fanen Automatiske justeringer.

  - Grundlæggende justering køres, når du scanner stregkoden for første gang. Grundlæggende justering kører ikke for efterfølgende stregkodescanninger af det samme papir eller medie. Du kan administrere denne indstilling på PredictPrint Cloud Server.
  - Avanceret justering køres, hver gang du scanner stregkoden for papiret eller mediet. Du kan vælge udskrivningstæthed og justeringsprofil.
- Spændingsjustering for sekundær overførsel
- Kalibrering og profilering

Bemærk: Kalibrering og profilering er den sidste rutine, der køres, og vises kun på installationsskærmen, hvis der ikke skal køres nogen halvautomatiske installationsrutiner.

Avanceret

På siden Advanceret udfører Medieguide for PredictPrint halv-automatiske installationsrutiner, der anbefales for papiret. De avancerede installationsrutiner inkluderer:

- Justering af rulletryk
- Temperaturjustering for fuser på bæltesiden
- Temperaturjustering for fuser på trykrulle siden
- Justering af magasinopvarmer
- Justering af papirluftning
- Justering af overførsel langs bagkant
- Kalibrering og profilering

Udført

Når de automatiske og halvautomatiske installationsrutiner er fuldførte, viser skærmen Udført en liste over de manuelle installationsrutiner, der anbefales, når du afslutter Medieguide for PredictPrint. Du kan afslutte de manuelle indstillingsrutiner i PredictPrint-papiroversigten. De manuelle indstillingsrutiner omfatter:

- Justering for papirbuning. For flere oplysninger, så se Buningsjustering.
- Registrering af fejlfremføring. For flere oplysninger, så se Registrerede fremføringsfejl.

Scanning af en mediestregkode

Der kræves en håndholdt stregkodescanner til scanning af stregkoder.

1. Brug en af følgende metoder til at åbne Medieguiden for PredictPrint:
   - Klik på **Medieguide for PredictPrint** på Kontrolcenterskærmen.
   - Scan mediets stregkoden ved hjælp af stregkodescanneren.
   - Læg mediet i det ønskede magasinet.

   Der vises en Velkomstskærm, når Medieguiden for PredictPrint åbnes første gang.

   Hvis stregkoden allerede er registreret i PredictPrint Cloud Server, viser Medieguiden for PredictPrint medieegenskaberne, når du har scannet stregkoden, og maskinen modtager automatisk indstillingerne for de bedste udskrivningsværdier for mediet.

   Hvis stregkoden ikke er registreret i PredictPrint Cloud Server, skal du på Scan-skærmen trykke på **Opsæt som nyt papir**. På Definer-skærmen, indstil egenskaberne for papiret, og klik derefter på **Gem og næste**.

2. Hvis du ikke lagde mediet i, før du scannede stregkoden, skal du lægge mediet i en eller flere papirmagasiner og derefter klikke på **Næste**.

Definere et nyt medie og oprette en stregkode

Når et papir eller medie ikke har en stregkode, kan du oprette en stregkode for mediet på skærmen Definer i Medieguiden for PredictPrint. Når du har oprettet stregkoden, kan du udskrive den nye stregkode og gemme den til scanning, hver gang du ilægger dette papir.

Sådan oprettes en stregkode for et nyt papir/medie:

1. Brug en af følgende metoder til at åbne Medieguiden for PredictPrint:
   - Klik på **Medieguide for PredictPrint** på Kontrolcenterskærmen.
   - Læg mediet i det ønskede magasinet.

   Der vises en velkomstskærm, når Medieguiden for PredictPrint åbnes første gang.

2. Klik på **Definer nyt medie og opret stregkode**.

   Skærmbilledet Definer vises.

3. Definer følgende oplysninger for papiret eller mediet:
   - Navn
   - Producent
   - Format
   - Type
   - Modul (om nødvendigt)
   - Fortrykt papir (krævet for udskrivning fra T1)
   - Farve
   - Belægning
   - Fiberretning
   - Vægt
   - Forhullet
4. For at gemme ændringerne og gå til næste trin skal du klikke på **Gem og næste**.

Ilægning af medier med Medieguiden for PredictPrint

Sådan ilægges mediet i papirmagasinet:

1. Åbn et magasin. Afhængig af mediet kan du vælge mellem magasin 1–2 eller A1-1–A2-2, magasin A2–3 (MSI) eller magasinet til indsæt T1.
2. Ilæg mediet og luk derefter magasinet.
3. På skærmen Ilæg i Medieguide for PredictPrint skal du vælge det magasin, der indeholder det ilagte medie:
   - **Magasin 1–2 eller A1-1–A2-2**
   - **A2-3 (MSI)**
   - **T1**

   Bemærk: De tilgængelige magasinindstillinger afhænger af konfigurationen af dit system. Indstillingerne vises i overensstemmelse med de fremførere og efterbehandlingsenheder, der er tilsluttet til din maskine.
4. Klik på **Næste**.

   Skærmbilledet Indstilling vises. Fortsæt til Konfiguration af medier i Medieguiden for PredictPrint.
5. Klik på **Gå tilbage** når som helst i processen for at ændre oplysningerne på den forrige skærm.

Konfiguration af medier i Medieguiden for PredictPrint

Du kan konfigurere papiret eller medierne i Medieguiden for PredictPrint med eller uden stregkode. Se:

- Opsætning af papir med en stregkode
- Opsætning af papir uden en stregkode

- Opsætning af medier med en brugerdefineret stregkode uden internet

Opsætning af papir med en stregkode

1. Vælg papirretningen på skærmbilledet Indstilling for Medieguide for PredictPrint:
   - **Lang fremføringskant (KFK)**
   - **Kort fremføringskant (KFK)**
2. Klik på **Næste**.
3. Medieguide for PredictPrint udfører de anbefalede automatiske indstillingsrutiner. Efter hver rutine skal du klikke på **Accepter og næste**. De automatiske installationsrutiner inkluderer:
   - Magasinprogrammering
   - Justeringsopsætning
   - Spændingsjustering for sekundær overførsel
   - Kalibrering og profilering: Denne automatiske opsætning udføres efter de halvautomatiske justeringer, og før eventuelle manuelle justeringer. Se Kalibrering og profilering for flere oplysninger.

   Bemærk: Det er vigtigt at huske, at disse installationsrutiner og alle andre justeringer af printermotoren kun udføres, hvis det er nødvendigt. Hvis PredictPrint Cloud Server-intelligens bestemmer, at de ikke er nødvendige, springer Medieguide for PredictPrint over dem.

   Bemærk: Kalibrering og profilering er den sidste rutine, der køres, og vises kun på installationsskærmen, hvis der ikke skal køres nogen halvautomatiske installationsrutiner.
4. Klik på **Gå tilbage** når som helst i processen for at ændre oplysningerne på den forrige skærm.
5. Når som helst i løbet af processen, skal du klikke på **Annuller opsætning** for at annullere kørsel af opsætningsrutinerne.

   Bemærk: Indstillingen Annullering af opsætning stopper de resterende installationsrutiner i at køre. Annullering af opsætningsrutiner annullerer ikke tildelingen af mediet til magasinet.
6. Klik på **Accepter og næste** for at gå til den næste rutine.

Opsætning af papir uden en stregkode

Sørg for, at magasinet er fyldt med det papir, som du skal bruge en stregkode til, for at få en stregkode for papiret.

1. Vælg papirretningen på skærmbilledet Indstilling:
   - **Lang fremføringskant (KFK)**
   - **Kort fremføringskant (KFK)**
2. Klik på **Næste**.

   Der vises en stregkode på det næste skærmbillede.

3. Klik **Udskriv stregkode** for at udskrive stregkoden.

Bemærk: Hvis du vil udskrive en stregkode, skal du lægge papir med Letter- eller A4-format i et hvilket som helst andet magasin end det, du aktuelt programmerer med papiret. Hvis der ikke er lagt papir Letter- eller A4-format i maskinen, kan du ikke udskrive stregkoden under installationsprocessen i guiden.

Bemærk: Opbevar den udskrevne stregkode til scanning, når du indlæser det samme papir eller medie i fremtiden.

4. Klik på **Accepter og næste**.

   Medieguide for PredictPrint starter en serie af anbefalede automatiske indstillingsrutiner. De automatiske installationsrutiner inkluderer:

   - Magasinprogrammering
   - Justeringsopsætning
   - Spændingsjustering for sekundær overførsel
   - Kalibrering og profilering: Denne automatiske opsætning udføres efter de halvautomatiske justeringer og før eventuelle manuelle justeringer.

Bemærk: Det er vigtigt at huske, at disse installationsrutiner og alle andre justeringer af printermotoren kun udføres, hvis det er nødvendigt. Hvis PredictPrint Cloud Server-intelligens bestemmer, at de ikke er nødvendige, springer Medieguide for PredictPrint over dem.

5. Når hver rutine er afsluttet, skal du klikke på **Accepter og næste**.
6. Klik på **Gå tilbage** når som helst i processen for at ændre oplysningerne på den forrige skærm.
7. Når som helst i løbet af processen, skal du klikke på **Annuller opsætning** for at annullere kørsel af opsætningsrutinerne.

Bemærk: Indstillingen Annullering af opsætning stopper de resterende installationsrutiner i at køre. Annullering af opsætningsrutiner annullerer ikke tildelingen af mediet til magasinet.

8. Klik på **Accepter og næste** for at gå til den næste rutine.

Opsætning af medier med en brugerdefineret stregkode uden internet

Hvis papiret ikke har en stregkode, og maskinen ikke er forbundet til internettet, kan Medieguide for PredictPrint ikke kommunikere med PredictPrint Cloud Server for at generere en stregkode. Før du fortsætter med at generere en brugerdefineret stregkode, skal du sikre dig, at du har en bærbar USB-lagerenhed.

Bemærk: Hvis trykenheden ikke er forbundet til internettet, kan du downloade papirlisterne fra PredictPrint Cloud Server. Se Download af en papirliste for at downloade papirlisterne fra PredictPrint Cloud Server.

1. Vælg papirretningen på skærmbilledet Indstilling for Medieguide for PredictPrint:
   - **Lang fremføringskant (KFK)**
   - **Kort fremføringskant (KFK)**
2. Klik på **Næste**.

3. For at få en stregkode og fuldføre papiropsætningen skal du indsætte en USB-lagerenhed i en USB-port på maskinen. Klik på **Kopiér mediefil**.
4. Gem mediefilen på USB-lagerenheden.
5. Gå til https://www.xerox.com/predictprintmedia fra en browser på en internetforbundet enhed. Klik på **Hent ny stregkode**.
6. Upload mediefilen fra USB-lagerenheden til PredictPrint Cloud Server. PredictPrint Cloud Server genererer en ny stregkode med medieopsætningsrutiner. Gem installations- og stregkodeoplysningerne på USB-lagerenheden.
7. Sørg for, at magasinet er fyldt med det papir, som du skal bruge en stregkode til.
8. Sæt USB-lagerenheden i en USB-port på maskinen. Klik på **Indlæs stregkodefil** på skærmen Opsætning for Medieguide for PredictPrint.
9. Fra USB-lagerenheden skal du kopiere filen med papiropsætningsrutinerne og stregkodeoplysningerne til Medieguide for PredictPrint. Klik på **Næste**.

   Der vises en stregkode på det næste skærmbillede.
10. Klik **Udskriv stregkode** for at udskrive stregkoden.

    Bemærk: Hvis du vil udskrive en stregkode, skal du lægge papir med Letter- eller A4-format i et hvilket som helst andet magasin end det, du aktuelt programmerer med papiret. Hvis der ikke er lagt papir med Letter- eller A4-format i maskinen, kan du ikke udskrive stregkoden under installationsprocessen i guiden.

    Bemærk: Opbevar den udskrevne stregkode til scanning, når du indlæser det samme papir eller medie i fremtiden.
11. Klik på **Accepter og næste**.

    Medieguide for PredictPrint starter serien af anbefalede automatiske indstillingsrutiner.

Avancerede papirindstillinger

På skærmen Avanceret vejleder Medieguide for PredictPrint dig gennem en række avancerede indstillinger, der inkluderer halvautomatiske og automatiske installationsrutiner.

For alle halvautomatisk rutiner kan du udskrive en prøve, kontrollere prøven og foretage justeringer, hvis det er nødvendigt. De halvautomatiske installationsrutiner inkluderer:

- Justering af rulletryk
- Temperaturjustering for fuser på bæltesiden
- Temperaturjustering for fuser på trykrulle siden
- Justering af magasinopvarmer
- Justering af papirluftning
- Justering af overførsel langs bagkant

- Kalibrering og profilering

Bemærk: Kalibrering og profilering er den sidste rutine, der køres, og vises kun på installationsskærmen, hvis der ikke skal køres nogen halvautomatiske installationsrutiner.

1. Klik på **Hent instruktioner** for at få vist instruktionerne om justering af en bestemt halvautomatisk installationsrutine. Se Oprettelse eller redigering af indstillinger for Avancerede papirindstillinger for flere oplysninger.
2. Klik på **Udskriv prøve** for at kontrollere det udskrevne output. Foretag de nødvendige justeringer.
3. Efter hver halvautomatisk installationsrutine skal du klikke på **Accepter og næste** for at udføre den næste rutine.

Bemærk: Det er vigtigt at huske, at disse installationsrutiner og alle andre justeringer af printermotoren kun udføres, hvis det er nødvendigt. Hvis PredictPrint Cloud Server-intelligens bestemmer, at de ikke er nødvendige, springer Medieguide for PredictPrint over dem.

4. Når som helst i løbet af processen, kan du klikke på **Annuller opsætning** for at annullere kørsel af opsætningsrutinerne.

Bemærk: Annullering af opsætning stopper de resterende installationsrutiner i at køre. Annullering af opsætning annullerer ikke tildelingen af mediet til magasinet.

5. Klik på **Gå tilbage** for at gå til den tidligere opsætningsrutine.

Kalibrering og profilering

Farvekalibrering og -profilering er en fuldautomatisk proces i Medieguide for PredictPrint. Lagerassistenten overfører lageroplysningerne til Fiery® Printserver for at starte processen. Kalibrering og profilering udføres, når alle andre justeringer er afsluttet.

Behovet for kalibrering og profilering bestemmes først af PredictPrint Cloud Server baseret på lagerets egenskaber og udføres og administreres derefter af Fiery Printserver. Kalibrerings- og profileringsprocessen bruger Fuld bredde-modulet. Hvert enkelt lager bliver først kalibreret og derefter profileret. Profilering af hvert papir udføres én gang. Rekalibrering udføres, når den indstillede tidsgrænse er udløbet for lagerstregkoden, og den scannes igen for at lægge papiret i en bakke. Kalibreringsprocessen tager ca. 60 ark første gang, der tilføjes materiale, og derefter ca. 18 ark for hver rekalibrering.

Med den nye Fiery® Printserver version 4.0, FS600, er kalibrerings- og profileringsprocessen strømlinet og forbedret yderligere, som følger:

1. Ved at bruge **Grupper justeringer efter** funktionen, kan printserveren gruppere papir med fælles **Coating** eller **Medienavn** når papiret får en ny farvetjek-rutine. Det første gennemløb kræver kun 9 ark for at blive kalibreret, efterfulgt af 4 ark til farvetjek-rutinen. Hvis det lykkes, skal der kun bruges 4 ark, hvis der skal tilføjes yderligere materiale til kalibreringen.
2. Hvis du beslutter dig for at fastholde **Individuelt papir** som metode til kalibrering og profilering, så kræver processen ca. 30 ark, første gang papiret tilføjes, og derefter 9 ark for hver rekalibrering.
3. En farvetjek-rutine udføres før rekalibrering, når det er nødvendigt. Hvis lageret består rutinen, er det ikke nødvendigt at udskrive flere ark, og kalibreringens udløbstid forlænges.

Bemærk: Kalibrerings- og profileringsprocessen er forbedret på Fiery® Printserver version 4.0, FS600 eller nyere versioner. For at finde din printserverversion eller Fiery System-version skal du i Fiery Command WorkStation-vinduet gå til **Server > Enhedscenter > GENERELT > Generelle oplysninger**, og derefter gå til **Fiery Server** eller **Fiery System**. Disse oplysninger er også tilgængelige på Fiery-konfigurationssiden, der udskrives via Fiery® Printserver.

Standardtidsgrænsen for rekalibrering er 7 dage. Fra printserveren kan du ændre standardtidsindstillingen på 7 dage for kalibrering. Under Fiery Printserver enhedscenter skal du klikke på **Generelt > Værktøjer > Kalibrering**, Klik derefter på det lille tandhjulsikon nederst på siden.

Kalibrering og profilering fortsætter på følgende måde:

1. Når de halvautomatiske opsætningsrutiner er udført, starter Medieguide for PredictPrint automatisk kalibrerings- og profilprocessen på skærmen Avanceret.

   Bemærk: Hvis der ikke skal køres nogen semi-automatiske installationsrutiner, udføres kalibrerings- og profilprocessen på installationsskærmen.

2. Medieguiden for PredictPrint koordinerer med Fiery-printserveren. Farveprofilering og kalibreringskontrol udføres automatisk.
3. Du kan annullere kalibrerings- og profileringsprocessen. I Medieguiden for PredictPrint skal du klikke på **Anuller**.
4. Når kalibrerings- og profileringsprocessen er afsluttet, vises Færdig og luk skærmen.

Hvis det er nødvendigt, kan du udføre andre kalibrerings- og profileringsprocedurer uden for Medieguide for PredictPrint vha. **Fiery-kalibrering** under Fiery Printserver. For yderligere oplysninger henvises til Fiery Printserver-dokumentationen på Fiery - Xerox Iridesse Production Press.

Manuel papirindstilling

Når de avancerede halvautomatiske og automatiske installationsrutiner er afsluttet, viser Medieguiden for PredictPrint listen over de manuelle installationsrutiner, der anbefales. For at foretage de manuelle justeringer skal du gå til Avanceret opsætning for papiret i PredictPrint-papiroversigten.

De manuelle indstillingsrutiner udføres sidst. De manuelle indstillingsrutiner omfatter:

- Justering for papirbuning
- Registrering af fejlfremføring

1. Når kalibrerings- og profilprocessen er afsluttet, skal du klikke på **Udført og luk** for at afslutte Medieguiden for PredictPrint.

   Hovedskærmen til Kontrolcenter vises, som viser alle magasiner og de respektive egenskaber for det papir, der er lagt i hvert magasin. Der vises et gult trekantikon for det magasin, der er fyldt med det papir, du opretter.

2. Hvis du vil se listen over anbefalede manuelle indstillingsrutiner, skal du holde markøren over det gule trekantikon på hovedskærmen til Kontrolcenter for det magasin, der er fyldt med det papir, som du vil køre manuelle indstillingsrutiner for.

   Listen med anbefalede manuelle indstillingsrutiner vises.

3. Udfør de manuelle indstillingsrutiner i papiroversigten. For at åbne papiroversigten skal du klikke på **PredictPrint-papiroversigt** på hovedskærmen til Kontrolcenter. I papiroversigten skal du vælge det papir, der kræver manuelle indstillingsrutiner. For at få adgang til papiregenskaberne skal du klikke på blyantikonet på Rediger på menulinjen Papiroversigt. Klik på **Avanceret opsætning** for at få adgang til de manuelle justeringer.

Bemærk: Se Oprettelse eller redigering af indstillinger for Avancerede papirindstillinger for oplysninger om, hvordan man udfører de manuelle opsætningsrutiner.

PREDICTPRINT CLOUD SERVER

PredictPrint Cloud Server gemmer og downloader papirdataene til PredictPrint-papiroversigten, inklusive anbefalede installationsrutiner og indstillingspunkter baseret på Cloud Server-analyse på det tidspunkt, hvor en stregkode scannes.

Download af en papirliste

Hvis maskinen er forbundet til internettet, opdateres papiroplysningerne automatisk på dit system, hver gang den tilsvarende stregkode scannes. Det er ikke nødvendigt at downloade papirlister til dit system.

Hvis dit system ikke har har adgang til internettet, kan du downloade papirlisterne fra https://www.xerox.com/predictprintmedia.

1. Gå til https://www.xerox.com/predictprintmedia.
2. Vælg **Download papirliste**.

   Siden Download papirliste vises.
3. Vælg en indstilling:
   - Klik på **Download hele papir- og medieliste** for at downloade hele medielisten.
   - Hvis du vil downloade liste over anbefalet medie (RML), skal du klikke på **Download liste over anbefalet medie (RML)**.
   - Klik på **Download testet medieliste** for at downloade den testede medieliste.
4. Vælg **Xerox IRIDESSE Production Press**, og klik derefter på **OK**.
5. I vinduet Gem som skal du vælge en placering for medielistefilen, og klik derefter på **Gem**.

   Filen overføres til din computer.
6. Udpak .xml-filen fra .zip-filen.
7. Indsæt et USB-drev i en USB-port på computeren, og kopier .xml-filen til USB-drevet.

Se Indlæs PredictPrint-database fra enhed for oplysninger om, hvordan du indlæser medielisterne i papiroversigten. Denne procedure kræver, at du er logget på som administrator.

PREDICTPRINT-PAPIROVERSIGT

Vinduet PredictPrint-papiroversigt på Kontrolcenter gør det muligt at oprette og administrere en oversigt over hyppigt anvendt papir. Operatører eller administratorer kan definere attributter for et papir, såsom format, farve, type og vægt, og kan tildele papiret eller mediet til et papirmagasin.

Administratoren tillader eller begrænser adgangen til PredictPrint-papiroversigten. Hvis adgangen er begrænset, vises knappen PredictPrint-papiroversigt ikke på hovedskærmen for Kontrolcenter, og operatørerne kan ikke redigere eller slette papir fra papiroversigten.

Bemærk: Hvis knappen PredictPrint-papiroversigt ikke vises i Kontrolcenter, skal du kontakte din administrator for at få flere oplysninger.

Vinduet PredictPrint-papiroversigt

Vinduet PredictPrint-papiroversigt viser listen Alle medier øverst i vinduet og listen Papiroversigt vises nederst på listen. Listen Alle medier er skrivebeskyttet. Når du vælger et papir, er følgende handlinger tilgængelige:

- **Nulstil til systemstandard**: Returnerer visningen af PredictPrint-papiroversigt til det oprindelige layout.
- **Vis**: Giver dig mulighed for at se egenskaberne for papir i Papiroversigten. Du kan ikke redigere eller ændre papirnavnet. Du kan se egenskaberne for et papir, men du kan ikke redigere papirets egenskaber.
- **Rediger**: Giver dig mulighed for at se egenskaberne for et papir i Papiroversigten.
- **Opret ny**: Bruges til at oprette og gemme nyt papir i Papiroversigt. Denne mulighed åbner Medieguide for PredictPrint, hvis den er aktiveret.
- **Kopiering**: Giver dig mulighed for at kopiere et eksisterende papir fra enten RML- eller papirlisten eller redigere papiregenskaberne og gemme det i papiroversigten som nyt papir.
- **Slet**: Gør det muligt at slette eller fjerne et papir fra oversigen.
- **Udskriv stregkode**: Giver dig mulighed for at udskrive en brugerdefineret stregkode.
- **Tilføj til papiroversigt**: Gør det muligt at tilføje papir fra RML til oversigen.
- **Sortering**: Vælg enten **Anvend kolonner** eller **Sortér manuelt**.
- **Flyt til top**- eller **Flyt til bund**-ikonerne: Gør det muligt at flytte et papir op eller ned i Papiroversigten.
- **Luk**: Afslutter vinduet PredictPrint-papiroversigt.

Papirlister

Papirlister er Xerox-leverede lister over papir for Produktionsprinteren. Hvis dit system er tilsluttet internettet, er det ikke nødvendigt at downloade papirlister eller oplysninger manuelt. Alle papiroplysninger downloades automatisk og opdateres til Papiroversigten, hver gang du scanner stregkoden for papiret. Hvis dit system ikke har forbindelse til internettet, kan du downloade papirlisterne fra https://www.xerox.com/predictprintmedia. De lister, der downloades og indlæses manuelt, vises på listen Alle medier i vinduet PredictPrint-mediebibliotek, når du har scannet en stregkode.

De downloadede papirlister er skrivebeskyttede lister. Du kan ikke tilføje, slette eller redigere papirne direkte. I papirlister kan du:

- Kopiere et papir til papiroversigten
- Kopiere og redigere et papir, før det flyttes til papiroversigten
- Se egenskaber for et papir
- Tildele et papir til et papirmagasin

Der findes tre papirlister:

- Alle medier
- Liste over anbefalet medie
- Testet underlagsliste (TSL)

Du kan opdatere alle medielisterne, så de inkluderer nye papirer, opdaterede sætpunkter og anbefalede installationsrutiner som bestemt af PredictPrint Cloud Server-intelligens.

For at se specifikke medier, der anbefales til Produktionsprinteren, skal du altid se listen over anbefalede medier. Listen opdateres regelmæssigt med nyt papir og andet materiale.

Papirbedømmelser

Du kan indstille din egen bedømmelse for papir. Mine bedømmelsesværdier bevares lokalt på maskinen.

Hvis du vil angive en bedømmelse for et papir, skal du klikke på en af de fem stjerner i kolonnen Mine bedømmelser.

ADMINISTRATION AF PAPIR

Skærmen Administration af papir er det sted, hvor du identificerer de medier, der bruges af Production Press, og styrer papiregenskaber såsom type, vægt og navn.

Du kan tildele hvert medie i papirbiblioteket til en eller flere magasiner. Hvert magasin er programmeret til at fremføre ét bestemt medie. Derefter kan Production Press vælge medie fra et eller flere magasiner, der svarer til kravene for opgaven.

Hvis du ønske flere oplysninger om Administration af papir, henvises der til:

- Administration af papir
- Sikkerhedskopiering og overførsel af papiroversigt
- Liste over anbefalet medie
- Tilslutning af medieindgang
- Oprettelse af nyt papir fra Magasinegenskaber
- Oprettelse af nyt papir fra Administration af papiroversigt
- Redigering af eksisterende papir i Papiroversigt
- Fjernelse af papir fra Papiroversigt

Sikkerhedskopiering og overførsel af papiroversigt

Bemærk: For at beskytte data på Iridesse Production Press er det vigtigt at sikkerhedskopiere hele papiroversigten regelmæssigt. Den bedste måde at kopiere og oprette en sikkerhedskopi på er at bruge et USB-flashdrev.

Udfør følgende fremgangsmåde for at sikkerhedskopiere alle filer for papiroversigten og om nødvendigt overføre disse filer til en anden Iridesse Production Press.

1. Indsæt et USB-flashdrev i en USB-port på Kontrolcenter.
2. I Kontrolcenter skal du vælge og åbne genvejen Profiler på skrivebordet.
3. Find og åbn papirmappen.

   Papirfilerne er gemt i denne mappe, og filtypenavnet .stock skelner mellem dem.
4. Marker alle filer i biblioteket "stock directory" med filtypen .stock.
5. Vælg **Rediger > Kopier** eller **Ctrl > C**.
6. Åbn USB-flashdrevets mappe.
7. Vælg **Rediger > Indsæt** eller **Ctrl > V**.

   Systemet kopierer filerne til USB-flashdrevet.
8. Luk begge biblioteker.
9. Fjern USB-flashdrevet.

   Gem de sikkerhedskopierede filer på et sikkert sted, som f.eks. på flashdrevet eller en anden bærbar enhed. Du kan lade .stock-filerne blive på USB-flashdrevet som en sikkerhedskopi.
10. Hvis du vil bruge samme papiroversigt på to lokale Production Press-enheder, skal du bruge flashdrevet til at overføre eller kopiere de sikkerhedskopierede filer til en anden Production Press.

Administration af papir

Vinduet for Administration af papir på Kontrolcenter gør det muligt at oprette og administrere en oversigt over hyppigt anvendt papir. Operatører eller administratorer kan definere egenskaber for et papir, f.eks. format, farve, type og vægt, og føje papiret til et papirmagasin.

Administratorerne tillader eller begrænser adgangen til papiroversigten. Hvis adgangen er begrænset, vises knappen Administration af papir ikke i hovedvinduet for Kontrolcenter, og operatørerne kan ikke redigere eller slette papir fra oversigten.

Bemærk: Hvis knappen Administration af papiroversigt ikke vises under menuen Funktion i hovedvinduet, skal du kontakte administratoren for at få flere oplysninger.

Hvis du vil åbne vinduet Administration af papiroversigt, skal du trykke på knappen **Administration af papiroversigt**. Vinduet Administration af papiroversigt indeholder listen Papiroversigt og Liste over anbefalet medie:

- Liste over anbefalet medie (RML): RML er en Xerox-leveret liste over anbefalet papir for Production Press. Fra listen kan du tilknytte papir til magasiner eller føje dem til papiroversigten.
- Papiroversigt: I lighed med den anbefalede medieliste indeholder denne liste navnene på alt det papir, der er tilgængeligt for Production Press. I modsætning til den anbefalede medieliste indeholder denne liste kun papir, der enten er oprettet af brugeren eller er kopieret eller redigeret fra den anbefalede medieliste. På denne liste kan du nemt vælge papir for ethvert magasin ved udskrivning.

Vinduet Administration af papiroversigt

Vinduet Administration af papiroversigt viser en Liste over anbefalet medie øverst i vinduet og listen Papiroversigt vises nederst på listen. Listen over anbefalede medier er skrivebeskyttet. Du kan vælge papir begge steder og tilknytte papiret et magasin. Når du vælger et papir, er følgende handlinger tilgængelige:

- **Standardlayout**: Returnerer visningen af Administration af papir til det oprindelige layout.
- **Egenskaber**: Giver dig mulighed for at se egenskaberne for papir i Papiroversigten. Du kan ikke redigere eller ændre papirnavnet. Du kan kun se egenskaberne for et papir på listen over anbefalede medier (RML). Egenskaberne kan ikke ændres.
- **Opret ny**: Bruges til at oprette og gemme nyt papir i Papiroversigt.
- **Kopiering**: Giver dig mulighed for at kopiere et eksisterende papir fra enten RML- eller papirlisten eller redigere papiregenskaberne og gemme det i papiroversigten som nyt papir.
- **Slet**: Gør det muligt at slette eller fjerne et papir fra oversigen.
- **Tilføj til papiroversigt**: Gør det muligt at tilføje papir fra RML til oversigen.
- **Sortering**: Vælg enten **Anvend kolonner** eller **Sortér manuelt**.
- **Flyt til top**- eller **Flyt til bund**-knapper: Flytter et papir op eller ned i Papiroversigt.
- **Luk**: Lukker vinduet og forlader vinduet Administration af papiroversigt.

Liste over anbefalet medie

Recommended Media List (Oversigt over anbefalede medier) (RML) er en Xerox-leveret liste over anbefalet papir for Production Press. Den kan downloades fra www.xerox.com/IRIDESSEsupport. Den vises over papiroversigten i vinduet Administration af papiroversigt.

Listen over anbefalede medier er skrivebeskyttet. Du kan ikke tilføje, slette eller redigere papirne direkte. I listen over anbefalede medier kan du:

- Kopiere et papir til papiroversigten
- Kopiere og redigere et papir, før det flyttes til papiroversigten
- Se egenskaber for et papir
- Tildele et papir fra listen over anbefalede medier til papirmagasiner

For at se specifikke medier, der anbefales til Produktionsprinteren, skal du altid se listen over anbefalede medier. Listen opdateres regelmæssigt med nyt papir og andet materiale.

Tilføjelse af en ny papirliste

Bemærk: Hvis du har den nyeste softwareversion, opdateres listen over anbefalet medie (RML) automatisk på systemet.

Hvis RML-filen findes på xerox.com, kan du tilføje en ny papirliste:

1. Gå til www.xerox.com/IRIDESSEsupport.
2. Vælg **Kundesupport > Al support og drivere**.

   Siden Support og drivere vises.
3. I feltet Søg skal du indtaste `Xerox Iridesse Production Press`.
4. Tryk på **Enter**.

   Siden Søgeresultater vises.
5. Klik på **Xerox Iridesse Production Press.rml**.

   Der vises en meddelelse, som spørger, om du downloade filen.
6. Klik på **Yes (Ja)**

   Filen overføres til din computer.
7. På skrivebordet skal du klikke på mappen **Profiles (Profiler)**.

   Der vises en liste over mapper.
8. Dobbeltklik på mappen **rml**.
9. I mappen rml skal du klikke på **Xerox Iridesse Production Press.rml**.

   Dialogboksen Replace or Skip Files (Erstat eller spring over filer) vises.
10. Klik på **Replace the file in the destination (Erstat filen i destinationen)**.

    Listen over papir opdateres.

Administration af medier

I vinduet Administration af papiroversigt kan du let se en medietype, der er defineret, navngivet og gemt som nyt medie. Du kan vælge og tildele gemte medier til et papirmagasin for hurtig udskrivning.

Du kan udføre følgende opgaver fra vinduet Administration af papiroversigt:

- Tilføje eller kopiere medier direkte fra RML til papiroversigten
- Kopiér RML-medier til papiroversigten og redigér det, så den nye post i papiroversigten har forskellige egenskaber fra RML-listen
- Hvis du vil oprette et papir i oversigten efter kopiering, skal du kopiere eksisterende medier i oversigten og redigere egenskaberne
- Rediger eventuelt en eksisterende mediepost for at vise, hvad der bruges på Production Press.
- Oprette og gemme nye medier. Du kan oprette medier på en af to måder:

  - Fra Administration af papiroversigt
  - Fra Egenskaber for magasin
- Slette et medie.
- Ændre mediernes rækkefølge ved at flytte medierne op eller ned på papiroversigten.

Oprettelse af nyt papir fra Administration af papiroversigt

1. Klik om nødvendigt på **Log ind** i Kontrolcenter og log på som administrator.
2. I menuen Funktion skal du vælge knappen for **Administration af papir**.

   Vinduet Administration af papir vises.
3. Klik på knappen **Tilføj (+)**.

   Vinduet Ny papirindstilling vises.
4. For at oprette papiret eller mediet skal du indtaste et nyt papirnavn og indtaste papiregenskaberne efter behov.
5. Vælg **OK**.

   Production Press tilføjer papir nederst på listen over papir.
6. Hvis du vil flytte papiret op øverst i listen, skal du vælge knappen **Manuelt** og derefter pil-op.
7. Vælg **Luk** for at afslutte Administration af papiroversigt.

Tilslutning af medieindgang

Anvend følgende procedure til at føje papir til Papiroversigt fra vinduet Administration af papiroversigt.

Bemærk: Du kan kun tilføje allerede eksisterende medier fra listen over anbefalede medier til papiroversigten.

1. Klik på **Log ind** i Kontrolcenter og log på som administratoren.
2. I menuen Funktion skal du vælge knappen for **Administration af papir**.

   Vinduet Administration af papiroversigt vises.
3. Gå til Liste over anbefalet medie, og klik på det papir, der skal redigeres eller føjes til papiroversigten.
4. Vælg knappen **Tilføj til papiroversigt**.
5. Opret papiret eller mediet ved at indtaste et nyt papirnavn og skift papiregenskaberne, hvis det er nødvendigt.
6. Vælg **OK**.

   Papiret tilføjes nederst i papiroversigten. Originalen forbliver på din Liste over anbefalet medie.
7. Du kan flytte medier i papiroversigten ved at bruge pilene **op** eller **ned**.
8. Vælg **Luk** for at afslutte Administration af papiroversigt.

Kopiering af papir

Undertiden har et eksisterende papir, enten i Papiroversigt eller på listen over anbefalet medie, allerede de fleste af de egenskaber, der kræves til et nyt papir. Når det er tilfældet, skal brugeren blot kopiere et eksisterende papir og ændre dets egenskaber for at oprette et nyt papir.

1. Klik om nødvendigt på **Log ind** i Kontrolcenter og log på som administratoren.
2. Gå til menuen Funktion, og vælg knappen **Administration af papiroversigt**.

   Vinduet Administration af papiroversigt vises.
3. Gå til enten listen over anbefalet medie eller Papiroversigt, og vælg det papir, der skal kopieres.
4. Gå til Papiroversigt eller listen over anbefalet medie, og vælg ikonet **Kopier (+)**.
5. Navngiv papiret. Rediger papiregenskaberne efter behov.
6. Vælg **OK**.

   Production Press tilføjer papir nederst på listen over papir. Det originale papir forbliver på listen.
7. Du kan flytte papiret i papiroversigten ved at vælge **Sortér manuelt** og bruge pilen **op** eller **ned**.
8. Vælg **Luk** for at afslutte Administration af papiroversigt.

Redigering af eksisterende papir i Papiroversigt

Brug følgende procedure for at redigere et eksisterende papir i papiroversigten.

1. Klik om nødvendigt på **Log ind** i Kontrolcenter og log på som administratoren.
2. Gå til menuen Funktion, og vælg knappen **Administration af papiroversigt**.

   Vinduet Administration af papiroversigt vises.
3. Gå til din Papiroversigt, og vælg det papir, der skal redigeres.
4. Hvis du vil redigere egenskaber, skal du klikke på blyantsikonet for Rediger.

   Vinduet Papiregenskaber vises.
5. Rediger papiregenskaberne efter behov.
6. Vælg **OK** for at gemme ændringerne for papiret og lukke vinduet.
7. Vælg **Luk** for at afslutte Administration af papiroversigt.

Fjernelse af papir fra Papiroversigt

Brug følgende procedure for at fjerne et papir fra papiroversigten.

1. Klik om nødvendigt på **Log ind** i Kontrolcenter og log på som administratoren.
2. Gå til menuen Funktion, og vælg knappen **Administration af papiroversigt**.

   Vinduet Administration af papiroversigt vises.
3. Gå til Papiroversigt, og vælg det papir, der skal fjernes fra oversigten.
4. Klik på skraldespandsikonet.

   Et bekræftelsesvindue vises.

5. Vælg **Ja** for at slette papiret fra papiroversigten.
6. Vælg **Luk** for at lukke vinduet til administration af papiroversigt.

Magasinegenskaber

I vinduet Magasinegenskaber kan du se og vælge forskellige funktioner for papirmagasinet.

- Papiroplysninger: Dette område viser de aktuelle magasinoplysninger, herunder papirformat, type, belægning, modul, hulning, farve, vægt og fiberretning.
  - Lang fremføringskant/Kort fremføringskant (LFK/KFK): Angiver den retning, som papiret lægges i et magasin. Papiret kan ilægges med lang eller kort fremføringskant.
- Aktiver magasin: Tillader, at det valgte magasin bruges til udskrivning.
- Inaktiver magasin: Tillader ikke, at det valgte magasin bruges til udskrivning.
- Tilsidesæt:
  - Hvis det aktuelle medie i magasinet ikke stemmer overens med medieoplysningerne, der vises i vinduet Magasinegenskaber, viser Production Press en meddelelse, hvis du sletter dette valg. Ilæg det medie, der er angivet i vinduet Magasinegenskaber.
  - Hvis valgt kan et job køre uden fejl, når visse papiregenskaber i jobbet ikke svarer til magasinegenskaberne.
- Vis automatisk magasinegenskaber, når magasin åbnes: Når den er valgt, åbnes vinduet Magasinegenskaber, når magasinet åbnes.
- **Papiroversigt**: Denne indstilling åbner vinduet Administration af papiroversigt, der indeholder navnene på alt det papir, som blev enten oprettet, kopieret eller redigeret fra listen over anbefalede medier. Du skal vælge det ønskede papir i listen, så knyttes det pågældende papir til magasinet.
- **Liste over anbefalet medie** (RML): Giver en liste over alle de anbefalede medier, der er tilgængelige for Production Press. Du kan vælge papir fra listen over anbefalede medier, som midlertidigt knyttes til magasinet. Når vinduet Magasinegenskaber lukkes, vises papirnavnet i blåt, hvilket angiver, at det er midlertidigt papir. Når du vælger et andet papir, slettes papiret.
- **Opret nyt medie**: Giver dig mulighed for at oprette papir og knytte det til magasinet. Papiret kan gemmes permanent i papiroversigten, eller det kan forblive et midlertidigt papir.
- **Justeringsprofil**: Gør det muligt at beholde systemets standardprofil eller med denne knap en specifik profil, som blev oprettet og gemt med profilfunktionen.

Papirkonflikt

Hvis papiret i magasinet ikke svarer til oplysningerne i vinduet Magasinegenskaber, får du muligvis vist meddelelsen Papirkonflikt i Kontrolcenter.

Bemærk: Denne funktion er kun tilgængelig, hvis administratoren aktiverede den i vinduet Systemindstillinger.

Hvis du modtager denne meddelelse, skal du enten foretage trin 1 eller trin 2:

1. Ilæg det papir, der angives i vinduet Papirkonflikt.

2. Rediger magasinegenskaber, så de svarer til indholdet i magasinet.
   a. Kontrollér format, type, bestrøget eller ubestrøget, og vægt for papiret i magasinet.
   b. Indtast disse oplysninger i vinduet Magasinegenskaber.

Oprettelse af nyt papir fra Magasinegenskaber

1. Læg nyt papir i et papirmagasin.
2. Luk papirmagasinet.

   Vinduet Papiregenskaber for magasin vises i Kontrolcenter. Hvis ikke, kan du dobbeltklikke på det magasinnummer, der vises på enhedens skærm.

   Vinduet Magasinegenskaber åbnes for det pågældende magasin.
3. Klik på knappen **Opret nyt papir**.
4. Accepter standarden for Papirnavn, eller indtast et nyt navn.
5. Indtast eller vælg papiregenskaber for Format, Type, Coating, Farve, Vægt og Fiberretning.
6. Marker afkrydsningsfeltet Gem i papirbibliotek for at gemme papiret i papiroversigten til senere brug. Ellers er papiret midlertidigt.
7. Hvis det er nødvendigt, kan du foretage yderligere specifikke indstillinger for medieegenskaber til opgaven ved at vælge knappen **Avancerede indstillinger**.
8. Vælg **OK** i vinduet Ny papirindstilling for at gemme og lukke.
9. Hvis du vil lukke vinduet Egenskaber for magasin, skal du vælge **OK**.

   Det nye papir vises på listen.

Avancerede papirindstillinger

Funktionen **Avancerede papirindstillinger** gør det muligt at justere indstillingerne på Produktionsprinteren til specialpapir med specielle egenskaber for f.eks. Format, vægt og type. For at opnå den bedste billedkvalitet på mediet anvendes disse ekstra indstillinger automatisk for opgaven.

Råd: Der er adgang til funktionen **Avancerede papirindstillinger** fra vinduet Papiregenskaber eller Ny papirindstilling.

Funktionen **Avancerede papirindstillinger** gør det muligt for dig at:

- Tilpasse indstillingerne for fusing og papirtransport
- Korrigere udskrifter, der er skæve, buede eller har for meget eller for lidt toner i visse områder
- Korriger for billeder, der ikke er registreret korrekt på udskriften, f.eks. et fejlregistreret billede på side 1 eller side 2

For at sikre optimal udskriftskvalitet for dine opgaver kan du bruge disse brugerdefinerede papirer, hvor det er nødvendigt. Papirerne kan enten være midlertidige til en bestemt engangsopgave, eller det kan være permanente papirer, som føjes til papiroversigten.

Bemærk: Når et brugerdefineret papir er oprettet, enten midlertidigt eller permanent, sender Production Press disse oplysninger til din printserver. Printerserveren afspejler derefter disse oplysninger i udskrivningsopgavernes indstillinger.

Tip til brug af indstillinger i Avancerede papirindstillinger

Læs følgende oplysninger, før du bruger indstillingerne i Avancerede papirindstillinger:

- Det anbefales, at der kun justeres og testes én indstilling ad gangen. På denne måde er det nemmere at afgøre, om den valgte indstilling giver et bedre resultat, før de øvrige parametre ændres.

  Vigtigt: Det anbefales på det kraftigste at foretage prøveudskrivning efter hver ændring af de Avancerede papirindstillinger. Derved er det muligt at kontrollere udskrifterne og se, om de er acceptable eller ej.

- Hvis du ikke kan godkende resultatet af prøveudskrifterne, kan du enten justere indstillingens værdi yderligere (hvis det er muligt), eller skifte til indstillingens standardværdi og fortsætte med næste indstilling.
- Bemærk, at værdierne for en indstilling, som bruges i dag til en bestemt udskriftsopgave, måske ikke giver samme resultat, hvis de bruges en anden dag til den samme udskriftsopgave. Hvis det rum, hvor Produktionsprinteren er placeret, har ændringer i temperatur og fugtighed, er denne tilstand særlig relevant.
- Hvis resultatet ikke er som ønsket efter at have gentaget proceduren flere gange, skal du kontakte kundesupport for at få hjælp.

Anvendelse af en profil på papir

Hvis der skal anvendes en eksisterende profil for en opgave med justering, foldningsjustering og papirluftning, skal du gå til vinduet Avancerede papirindstillinger. Gør følgende.

1. Gå til Kontrolcenter fra hovedvinduet, og vælg knappen **Administration af papiroversigt**.

   Vinduet Administration af papiroversigt vises.

2. Vælg det medie, som profilen skal anvendes på.
3. Klik på ikonet **Rediger**.
4. Klik på knappen **Avancerede indstillinger** i vinduet Papiregenskaber.

   Vinduet Avancerede papirindstillinger vises.

5. Klik i feltet **Papirluftning i magasin**. Dette felt kan indeholde en systemstandard eller en anden profil.
6. Klik på feltet **Profil for foldningsjustering**. Dette felt kan indeholde en systemstandard eller en anden profil.
7. Klik på feltet med **Justeringsfilnavnet**. Dette felt kan indeholde en systemstandard eller en anden profil.
8. Vælg andre indstillinger i vinduet, der skal anvendes på papiret.
9. Klik **OK** i vinduet Avanceret papirindstilling for at gemme og lukke.
10. Klik på **OK** i vinduet Papiregenskaber.

Oprettelse eller redigering af indstillinger for Avancerede papirindstillinger

Brug følgende fremgangsmåde til at vælge de forskellige indstillinger for avanceret papirindstilling for nyt papir

eller for en eksisterende papirindstilling.

1. Gå til menuen Funktion i Kontrolcenter, og vælg knappen **Administration af papiroversigt**.

   Vinduet Administration af papiroversigt vises.

2. Vælg det papir, som de avancerede indstillinger skal anvendes på.
3. Klik på ikonet **Rediger** for at redigere et eksisterende papir. Eller klik på ikonet **Tilføj** for at oprette et papir.

   Vinduet Papiregenskaber vises.

4. Gå til vinduet Papiregenskaber, og vælg papirets egenskaber. Gå til det nye papir, og navngiv papiret.
5. Tryk på knappen **Avancerede indstillinger**.

   Vinduet Avancerede papirindstillinger vises.

6. Vælg de forskellige indstillinger efter behov, f.eks.:
   - Kun papir med navn
   - Registrerede fremføringsfejl
   - Justering af fusertemperatur
   - Registreringsniveau: Næsten tom
   - Justering af rulletryk
   - Papirluftning i magasin
   - Foldningsjustering

   Bemærk: Denne indstilling er kun tilgængelig hvis den valgfrie efterbehandler er tilsluttet til Production Press.

7. Vælg **OK** for at lukke vinduet Avancerede papirindstillinger.
8. Vælg **OK** for at gemme og lukke vinduet Papiregenskaber.
9. Vælg **Luk** for at lukke vinduet til administration af papiroversigt.

Kun papir med navn

Når denne mulighed er markeret, vælger Production Press ilagt papir til en udskriftsopgave ved kun at bruge papirnavnet i stedet for papirtype, format, vægt og andre mediefunktioner. Den slår automatiske papirvalg fra, hvor papiret matches med en opgave baseret på dens egenskaber, og kræver, at du vælger papiret vælges ud fra dets navn. Denne funktion er nyttig til at forhindre utilsigtet brug af dyrt papir og specialpapir.

Når denne indstilling ikke er markeret, vælges papiret fra printserveren eller fra en printerdriver ved at matche egenskaber, som f.eks. vægt. Papirnavne kontrolleres også, men bruges ikke som det eneste kriterium.

Registrerede fremføringsfejl

Vælg denne indstilling for at lade Production Press registrere og rapportere fejlfremføing, hvis der fremføres flere ark fra papirmagasinerne. Derved kan udskrivningen af opgaven fortsætte, idet begge papirtyper hentes fra samme magasin, og udskriftsopgaven færdiggøres uden fejl eller papirstop.

Hvis denne valgmulighed ikke er valgt, ignorerer Production Press fremføring af flere ark, der føres ind i

papirgangen. Fjern kun markeringen for indstillingen som en midlertidig foranstaltning, der giver brugeren mulighed for at fortsætte arbejdet, indtil serviceteknikeren har løst problemet. Lad denne indstilling være aktiveret, medmindre sensoren rapporterer forkert fremføring, der faktisk ikke forekommer.

Justering af fusertemperatur

I de fleste tilstande justeres fusertemperaturen automatisk efter behov. Du skal dog muligvis justere fusertemperaturen for at forbedre fuserydelsen i følgende situationer.

- Afhængigt af papirtypen og billedtypen er det muligvis nødvendigt at øge eller reducere temperaturen for at forbedre papirbuningen yderligere, når decurlerjusteringen ikke er tilstrækkelig. For eksempel kræver tyndt papir og et stort dækningsområde typisk en lavere temperatur end tykt papir. Juster indstillingerne i trin på 5 grader.
- På visse typer papir, især bestrøget papir, kan en sænkning af temperaturen reducere en lidt større glans på forkanten, når arket kører ind i fuseren. Prøv at reducere temperaturen i trin på 5 grader.
- På noget papir, som regel bestrøget papir, kan områder med toner overgå fra ingen toner eller lav tonerdækning til områder med høj dækning og kan forårsage, hvad der ligner regndråber i områder med høj dækning på grund af fugt i papiret. Prøv at reducere temperaturen i trin på 5 grader.
- På noget papir kan der forekomme tonerproblemer på grund af papirtype og billedtype. Den generelle fuserydelse kan forbedres ved enten at reducere eller øge temperaturen. Prøv først at øge temperaturen med 5 grader, og hvis der ikke er nogen forandring, kan du prøve at reducere indstillingen med 5 grader.

Indstilling af en høj fusertemperatur

Brug af en højere temperatur for fikseringsenheden kan forbedre vedhæftningen af toner til papiret. Afhængig af papirtypen og -vægten kan det være nødvendigt at øge eller reducere fuserbæltets temperatur. Du kan bruge plus- eller minusikonerne til at justere fusertemperaturen fra -20 grader til +30 grader.

For at forbedre forkantens ensartethed eller tonerdækning på let papir skal du bruge justeringsfunktionen for bæltesiden.

Hvis du vil forbedre striber fra trykrullens børster, skal du bruge funktionen Trykrulleside og øge eller reducere værdien i trin på 5 grader for at finde den optimale temperatur.

Vigtigt: Kørsel af fuseren ved en højere temperatur kan reducere fusermodulets levetid.

Justering af rulletryk

Brug denne indstilling til specialpapir, som enten glider eller forskubbes, så billedet placeres forkert på udskriften. For at undgå skader langs kanterne på udskrifterne kan du også bruge denne funktion med visse lette eller tunge papirvægte, der kræver mere eller mindre rulletryk.

Du kan øge eller reducere trykket på arket uafhængigt for side 1 og side 2. Bemærk følgende:

- Standardindstillingen er 0. Det er bedst at lade standardindstillingen stå, indtil du vil fremstille prøveudskrifter og vurdere udskriftsresultatet.
- Juster side 2, når der er forskel på tæthedsgrad mellem side 1 og side 2. Hvis side 1 vender opad, når der sker et papirstop, skal du kun justere side 1. Hvis side 2 vender opad, skal du kun justere side 2.
- Visse bestrøgede, tunge papirtyper glider og forskubbes, så billedet placeres forkert på udskrifterne. Du kan øge rulletrykket for at kompensere for glidningen og forskydningen.

- For lette papirtyper kan der blive anvendt for kraftigt rulletryk, så kanten på udskrifterne beskadiges. Hvis kanterne beskadiges, skal du øge rulletrykket.

Vigtigt: Da de miljømæssige forhold varierer fra dag til dag, bør standardindstillingerne kun ændres midlertidigt. Når udskrivningsopgaven er færdig, skal du skifte tilbage til standardindstillingen.

Overfør justering af bagkant

Brug denne mulighed for at forbedre eller løse mangler langs billedets bagkant på arket. Justeringen gælder kun for bagkantområdet. Det øger eller mindsker overføringsspændingen for overføringsbæltet, hvor billedet overføres fra bæltet til papiret. For at forbedre billedet skal du øge eller sænke indstillingen i intervaller på 10 %.

Hvis du bruger denne justering, og det ikke virker, kan problemet være vending ved bagkanten. Dette problem kan forekomme ved brug af tungt papir. Når papiret forlader overføringsområdet, kan papirets bagkant vende og kan forstyrre billedet, før det bliver fuseret. Hvis der forekommer sådanne probloemer, bør du kontakte Xerox support.

Overføringsbælte 2

Overføringsbælte 2 er det sted, hvor billedet overføres fra bæltet til papiret. Brug Overføringsbælte 2, hvis du vil forbedre billedoverførslen eller ujævn tonerdækning, eller øge eller sænke spændingen til bæltet. Denne mulighed bruges normalt sammen med tungt papir, f.eks. 220 g/m^2 og større. Hvis du bruger tungere eller lettere papir, skal du foretage manuelle ændringer eller foretage en automatisk justering ved at vælge knappen **Auto**.

Hvis der konstant opstår fejl i en udskriftsopgave, når du bruger tungere papir, skal du kontrollere følgende områder på din udskrift. Resultatet viser, om justeringerne for Overføringsbælte 2 på side 1 eller side 2 er korrekte.

- Hvis opgaven udskrives med tekstisiden nedad eller 1-N, skal du kontrollere side 1 for fejl på forsiden eller øverste del af de stakkede ark. Kontrollér side 2 for fejl på bagsiden eller nederste del af de stakkede ark.
- Hvis opgaven udskrives med tekstisiden nedad eller N-1, skal du kontrollere side 2 for fejl på forsiden eller øverste del af de stakkede ark. Kontrollér side 1 for fejl på bagsiden eller nederste del af de stakkede ark.

Råd: Prøveudskrifter kan køres for at kontrollere den udskrevne udskrivning, før du gemmer de ændringer, der er foretaget for indstillingen for Overføringsbælte 2.

Brug af CIS (Contact Image Sensor)

Denne mulighed bruges til at løse papirstop og registreringsfejl med fortrykt eller farvet papir. Vælg **Ja** for at aktivere CIS i registreringsenheden. CIS registrerer den forreste kant af hvert ark, når det føres ind i registreringsområdet, og derefter forskyder registreringsrullen siderne, så der justeres korrekt i forhold til billedet på IBT-bæltet. Derefter registrerer CIS den bageste kant, når den føres ud. Disse oplysninger bruges til at koordinere papirets position med ROS, når billedet oprettes på IBT-bæltet.

Processen sikrer, at billedet på bæltet kun justeres med papiret for sideregistrering. Hvis der er fortrykt indhold på papiret helt op til den inderste kant, eller papiret er farvet, kan sensoren muligvis ikke registrere papirpositionen nøjagtigt. For at sensoren kan fungere korrekt skal der være et hvidt område på arket nær kanten. Ellers kan der opstå papirstop eller fejl ved sideforskydningen. For at undgå dette problem skal du slukke for sensoren, så den ikke bruges.

Papirluftning i magasin

Funktionen Papirluftning i magasin giver dig mulighed for at optimere og styre miljøforholdene i dine papirmagasiner, hvilket forbedrer papirfremføring til Production Press.

Brug denne funktion til at justere, hvordan ventilatorer og lameller arbejder for at adskille ark og eliminere fremføringsfejl, fremføring af flere ark og papirstop. Disse ventilatorer blæser luft ind i papirstakken under fremføringen og adskiller papirarkene.

Klik i dette felt for at se indstillinger for Papirluftning i magasin:

- **Brug standardpapirluftningsprofil i magasin**: Med dette valg justeres blæserne i papirmagasinet automatisk ved hjælp af systemindstillinger, som er optimeret til Xerox-papir.
- **Oversigt over fremføring af flere ark**: Vælg denne indstilling, hvis arkene hænger sammen. Denne indstilling reducerer luftvolumen, så der ikke fremføres så mange ark. Der er allerede gemt en forudindstillet lavere volumen i den ikke-flygtige hukommelse på Produktionsprinteren.
- **Oversigt over fejlfremføring**: Vælg denne indstilling, hvis der opstår problemer med fremføring af flere ark. For at reducere papirstop reducerer papirluftningsfunktionen luftvolumen. Der er allerede gemt en forudindstillet lavere luftvolumen i den ikke-flygtige hukommelse på Produktionsprinteren.
- **Tvungent TIL**: Vælg denne indstilling, hvis ingen af ovenstående indstillinger ændrer resultatet. Denne indstilling slår alle papirluftningsventilatorer fra.

Aktiver magasinopvarmer

Aktiver magasinopvarmer fungerer sammen med indstillingen for papirluftning i magasin. Marker dette afkrydsningsfelt for at aktivere magasinopvarmeren. Opvarmeren opretholder en passende temperatur indvendigt i papirmagasinet. Afhængigt af omgivelsernes temperatur og luftfugtighed sender opvarmeren oplysninger til magasinblæserne. Magasinblæserne tændes derefter og giver den nødvendige luft til papirstakken, hvilket forhindrer fremføring af flere ark eller forkert fremføring.

Justeringsfilnavn

Bemærk: Start med at oprette en justeringsprofil til papir ved hjælpe af profilfunktionerne.

Hvis der skal anvendes en forudindstillet profil, der justerer billedpositionen på papiret:

1. Klik på feltet med Justeringsfilnavnet. Dette felt kan indeholde en systemstandard eller en anden profil.
2. Klik på knappen **Vælg fra justeringsprofilbibliotek**.
3. Vælg den specifikke profil, som du vil anvende på dette papir.
4. Klik på **OK**.

Foldningsjustering

Hvis din Produktionsprinter er sluttet til den relevante efterbehandler, skal du bruge dette felt til at anvende en forudindstillet papirprofil, der justerer foldnings- og hæftestillinger for pjecer:

Bemærk: Du kan eventuelt starte med at oprette en Profil for foldningsjustering til papir ved hjælpe af profilfunktionerne.

1. Klik på feltet Profil for foldningsjustering. Dette felt kan indeholde en systemstandard eller en anden profil.
2. Klik på knappen **Vælg fra foldningsjusteringsmuligheder**.
3. Vælg den specifikke profil, som du vil anvende på dette papir.
4. Klik på **OK**.

Produktivitetsfunktioner

Når der udskrives transparenter eller præget papir, gør denne indstilling det muligt at prioritere udskrivningshastigheden eller fokusere på billedkvaliteten. Indstil prioriteringen til produktivitet eller billedkvalitet.

Transparenter

Når du kører transparenter, instruerer produktivitetsindstillingen maskinen om at foretage færre justeringer af fuseren og billedkvaliteten, hvilket sparer tid.

Præget papir

Når du kører præget papir, instruerer produktivitetsindstillingen maskinen om at foretage færre justeringer af fuseren og billedkvaliteten, hvilket sparer tid.

Fuserydelsesprioritet

Brug denne indstilling til at justere billedkvaliteten for toner på papiret ved at ændre papirhastigheden i fuseren. Brug indstillingen Normal for de fleste medier. Brug indstillingen Lav til tunge eller strukturerede medier. Lav kan også bruges til at opnå en højere glans.

Registreringsniveau: Næsten tom

Denne indstilling er kun tilgængelig, hvis indstillingen Magasin næsten tomt er valgt for funktionen Automatisk magasinskift ved brug af **Systemindstillinger > Magasinindstillinger**. Ellers ignoreres denne indstilling. Når indstillingen er valgt, informeres brugeren, når et magasin er ved at være tomt. Hvornår denne meddelelse vises afhænger af, hvor indikatoren for detektionsniveauet for næsten tom er indstillet.

V-TRA-blæsere

Brug denne indstilling til at løse papirstop og fejl i fikseringsområdet. Fejlene kan opstå, når arkene ikke leveres til fuserenheden i tide, eller når arkene ikke kommer ud af fuserenheden i tide. Indstillingen for V-TRA-blæsere justerer transporthastigheden i område 3. V-TRA-blæserne justerer også den luftmængde eller sug, der bruges på transportbæltet før fikseringsenheden i område 4 og også efter fikseringsenheden ved fikseringsenhedens udgang. Sugningen holder arkene fast på båndet gennem huller i bæltet.

Vælg en hurtigere hastighed for at øge båndets hastighed før fikseringsenheden i område 3. Vælg en langsomere hastighed for at reducere båndets hastighed før fikseringsenheden i område 3.

Vælg mere luftvolumen for at øge vakuumet eller sugningen på bæltet før fikseringsenheden i område 4 og også efter fikseringsenheden ved fikseringsenhedens udgang. Vælg en lavere luftmængde for at reducere suget på bæltet i disse områder.

Prøv forskellige indstillinger for at få de resultater, du har brug for. Generelt hvis du øger båndets hastighed i område 3, skal du muligvis øge luftmængden i område 4 og ved fikseringsenhedens udgang. Hvis du reducerer båndets hastighed i område 3, skal du muligvis også reducere luftmængden i område 4 og ved fikseringsenhedens udgang.

Oversigt over Prøveudskrivning

Funktionen Prøveudskriv fremstiller prøveudskrifter på det papir, der er lagt i et magasin. Brug disse prøveudskrifter til at vurdere, hvorvidt det ilagte papir fungerer korrekt med de valgte papiregenskaber, herunder eventuelle valgte indstillinger for Avancerede papirindstillinger. Det anvendte prøvemønster, der anvendes til prøveudskrivning, kan variere afhængig af hvilken indstilling for **Prøveudskriv**, du har valgt og anvender.

Funktionen **Prøveudskriv** er tilgængelig fra følgende funktioner eller indstillinger:

- Papiregenskaber
- Ny papirindstilling
- Avancerede papirindstillinger

Tips for anvendelse af funktionen Prøveudskrivning

Vær opmærksom på følgende, før du bruger indstillingerne i **Prøveudskriv**.

- Gør følgende, hvis der ændres eller redigeres flere indstillinger for Papiregenskaber eller Avancerede papirindstillinger:
  1. Rediger kun én egenskab eller indstilling.
  2. Fremstil prøveudskrifter.
  3. Evaluer prøveudskrifterne.
  4. Hvis prøveudskrifterne er acceptable, kan du ændre en anden egenskab eller indstilling.
  5. Gentag de tidligere trin for at evaluere den næste egenskab eller indstilling.
- Hvis udskrifterne ikke er acceptable, kan du prøve en af følgende muligheder:
  - Foretag yderligere justeringer for egenskaben eller indstillingen, og fremstil flere prøveudskrifter
  - Indstil egenskaben eller indstillingen til standardværdien, og fortsæt med næste egenskab eller indstilling.
- Bemærk, at de værdier for en egenskab eller indstilling, som bruges i dag til en bestemt udskrivningsopgave, måske ikke giver samme resultat, hvis de bruges en anden dag til samme udskrivningsopgave. Hvis det rum, hvor Produktionsprinteren er placeret, har ændringer i temperatur og fugtighed, er denne situation særlig relevant.
- Gentag procedurerne og prøveudskrivningerne gentagne gange for en egenskab eller indstilling, indtil du opnår et tilfredsstillende resultat.
- Kontakt Xerox-kundesupport, hvis udskriftsresultatet stadig ikke er tilfredsstillende, efter du har gentaget procedurerne og prøveudskrivningen flere gange.

Anvendelse af Prøveudskrivning

Brug følgende fremgangsmåde til at lave prøveudskrifter og evaluere udskriften, når du har foretaget ændringer for Avancerede papirindstillinger.

Brug Prøveudskrivning til at få vist en udskrift af dit output med de anvendte avancerede indstillinger, f.eks. en anden fusertemperatur eller et andet rulletryk for bedre vedhæftning, eller til at udbedre papirbuning.

1. Når du har valgt de avancerede indstillinger for papiret i vinduet Avancerede papirindstillinger, skal du vælge knappen **Prøveudskrivning**.
2. Vælg de ønskede opgaveindstillinger i vinduet Prøveudskrivning.
3. Vælg knappen **Prøveudskrivning**.

   Trykenheden udskriver et ark med de indstillinger, du har valgt.
4. Hent udskrifterne fra trykenhedens udfaldsområde.
5. Vurder udskriftsresultatet.

   Det kan være nødvendigt at foretage flere justeringer af indstillingerne i Avancerede papirindstillinger og udføre flere prøveudskrifter, før resultatet er tilfredsstillende.
6. Vælg **OK** for at lukke vinduet Avancerede papirindstillinger.
7. Vælg **OK** for at gemme og lukke vinduet Papiregenskaber.
8. Vælg **Luk** for at afslutte Administration af papiroversigt.

Prøveudskrivning for 2. overføringsrulle

Når du bruger indstillingen for 2. overføringsrulle, skal du køre prøveudskrifter og evaluere udskrifterne, før du fortsætter.

Værdierne for 2. overføringsrulle tilføjes automatisk for papiret i vinduet for avanceret papirvalg.

1. Vælg knappen **Auto** eller **Manuel** i vinduet Avanceret papirindstilling.

   Vinduet Indstilling for prøveudskrivning: 2. overføringsrulle vises.
2. For den manuelle tilstand skal du forbedre billedet ved at vælge Sider og ændre procentsatsen i trin på 10%.
3. Tryk på knappen **Start**.

Der udskrives 1 eller 2 ark med 16 patchnumre til udfaldsområdet i N-1-rækkefølge. Hvis du er tilfreds, skal du vælge knappen **Accepter**. Hvis der er behov for yderligere justeringer, skal du vælge **Annuller**, og for det specifikke programrettelsesnummer skal du øge eller mindske indstillingerne for Side 1 og Side 2.

Buningsjustering

Brug denne fremgangsmåde til at vælge eller angive indstillinger for buningsjustering enten et nyt permanent papir eller en ændring af et eksisterende papir.

1. Vælg den ønskede indstilling for **Buningsjustering** i menuen i vinduet Avancerede papirindstillinger.
   - Meget opad
   - Buet noget opad
   - Buet opad
   - Lidt opad
   - Nej:
   - Buet noget nedad
   - Meget nedad
2. Tryk på knappen **Prøveudskriv**.
3. Vælg den ønskede indstilling for udskriftstæthed.
4. Vælg det magasin, som papiret er lagt i, og det ønskede antal kopier, der skal udskrives.
5. Vælg knappen **Prøveudskrivning**.
6. Vælg **OK** for at lukke vinduet Avancerede papirindstillinger.
7. Vælg **OK** for at gemme ændringerne for papiret og lukke vinduet Papiregenskaber.
8. Vælg **Luk** for at afslutte Administration af papiroversigt.

Oversigt over papirbuning

Med denne indstilling kan du vælge den korrekte værdi for papirbuning for at forhindre, at udskrifterne buer. Dette afsnit indeholder en oversigt over papirbuning, hvad det skyldes, og hvorfor det er nødvendigt at foretage justeringer for at opnå optimal udskrivningskvalitet.

Når papir udsættes for varme, mister papiret fugtighed og buer mod varmekilden. Opgaver med stor dækningsgrad buer som regel mere pga. fuseringseffekten af toner på papiroverfladen. Systemet prøver på at reducere denne buning via mekaniske enheder, kaldet decurlere, i papirgangen.

Mange variabler forårsager papirbuning, herunder:

- Papirets vægt, og om det er bestrøget eller ej.
- Mængden af toner og det område, der dækkes på et ark. Jo større dækning, desto større er risikoen for buning.
- Hvordan papiret lægges i magasinet. Læg altid papiret i som angivet på indpakningen.
- Luftforholdene i det rum, hvor papiret opbevares, især fugtighed og temperatur.
- Den mængde varme, der opstår under fuseringsprocessen.

Dit system er udstyret med en automatisk indstilling til begrænsning af buning. Når du bruger systemets standardindstilling, sender Production Press automatisk papir gennem den korrekte afbuningsmekanisme. For at reducere udskriftens buning bestemmer systemets standardindstilling automatisk, hvor stort et tryk der skal bruges for de forskellige afbuningsmekanismer.

For visse opgaver kan udskrifterne stadig blive mere buede end ønsket, selvom systemets standardindstilling bruges. Hvis det er tilfældet, skal du bruge indstillinger for Buningsjustering i vinduet **Avanceret papirindstilling** for at kompensere for papirbuning på dine udskrifter. Indstillingerne for Buningsjustering er

baseret på opgavetypen og tæthedsgraden.

Bemærk: Bemærk, at en god korrektionsindstilling i dag måske ikke er den samme i morgen eller en anden dag. Hvis det rum, hvor produktionsprinteren er placeret, har ændringer i temperatur og fugtighed, er denne fakta særlig relevant.

Indstillinger for Buningsjustering

Der kan vælges følgende indstillinger i vinduet Avancerede papirindstillinger:

- Justering af 1-sidet - Tekstside opad: Denne indstilling gør det muligt at angive særlige oplysninger om papirbuning for 1-sidede udskrifter, der leveres med tekstsiden opad.
- Justering af 1-sidet - Tekstside nedad: Denne indstilling gør det muligt at angive særlige oplysninger om papirbuning for 1-sidede udskrifter, der leveres med tekstsiden nedad.
- Justering af 2-sidet – Side 1: Denne indstilling gør det muligt at angive særlige oplysninger om papirbuning for 2-sidede udskrifter, når der opstår papirstop eller papirbuning i papirgangen, efter side 1 udskrives.
- Justering af 2-sidet – Side 2: Denne indstilling gør det muligt at angive særlige oplysninger om papirbuning for 2-sidede udskrifter, når der opstår papirstop eller papirbuning i papirgangen, efter side 2 udskrives.

Spændingsjustering for sekundær overførsel

Brug indstillingen **Spændingsjustering for sekundær overførsel** til at korrigere ujævn tonerdækning og farveskift (inkonsekvent farve). Disse problemer med billedkvalitet kan forekomme på tungt papir. Indstillingen **Spændingsjustering for sekundær overførsel** opretter og gemmer en justering for billedoverførsel i overføringsrullen. Overføringsrullen er det sted, hvor billedet overføres fra bæltet til papiret.

Når justeringen er oprettet for et papir, gemmes den og kan vælges for dette papir i ethvert magasin.

Justeringen kan udføres ved at vælge en af disse knapper: **Auto** eller **Manuel**.

- **Auto**: Justeringen udføres automatisk af maskinen og eliminerer behovet for at skulle fortolke trykte mål og indtaste justeringsværdier manuelt. Dette sparer tid og undgår fejl. **Auto** løser normalt de fleste problemer med billedkvaliteten.

  Bemærk: Udfør altid den **automatiske** justering først, før du starter en manuel justering.

- **Manuel**: Brugeren skal manuelt udføre justeringen, herunder udskrivning af testmønstre, fortolke de udskrevne mål og manuelt indtaste justeringsværdierne. Funktionen **Manuel** justering skal kun bruges, når justeringen **Auto** ikke giver det ønskede resultat.

Brug af den automatiske justeringsindstilling til spændingsjustering for sekundær overførsel

1. Udfør en af nedenstående:
   - Opret et ny medie,
   - Kopier et eksisterende medie, eller
   - Redigere et eksisterende medie

2. Fra enten vinduet Ny papirindstilling eller vindurt Papiregenskaber skal du vælge og ændre medieegenskaberne efter behov, herunder indtaste et nyt eller revideret papirnavn, vælge et papirformat, -farve og andre egenskaber.
   Hvis du bruger indstillingen **Spændingsjustering for sekundær overførsel**, skal du tilpasse papirnavnet eller inkludere oplysninger i afsnittet Kommentar for at identificere brugen af denne mulighed. Navngiv for eksempel papiret **Custom STVAdj_Manual** eller tilføj en kommentar, der angiver, at `dette brugerdefinerede papir bruger Spændingsjustering for sekundær overførsel.`
3. Tryk på knappen Avancerede indstillinger.

   Vinduet Avancerede papirindstillinger åbnes.
4. Vælg indstillingen **Auto** for Spændingsjustering for sekundær overførsel.

   Vinduet Prøveudskrift - Auto spændingsjustering for sekundær overførsel åbnes.
5. Vælg de følgende indstillinger:
   a. Papirmagasin
   b. 1- eller 2-sidet: **Side 1** eller **Side 1 og 2**
   c. Ønsket farveindstilling
   d. Indtast ikke en værdi for **ændringsprocent** for hverken side 1 eller side 2
6. Vælg **Start**.
   Maskinen genererer 16 mønstre på et enkelt testudskrift:
   - Mønster 1-10 har mere forspænding (mere overførselsspænding)
   - Mønster -1 til -5 har mindre forspænding (mere overførselsspænding)
   - Mønster 0 er gennemsnitsområdet; dette er standardværdien
7. Hent udskrifterne fra enhedens udfaldsområde. Fortsæt til næste punkt.
8. Vælg **Bias acceptabel** i andet vindue af Prøveudskrift - Automatisk spændingsjustering for sekundær overførsel.
   - Vinduet lukkes og viser Avanceret papirindstilling.
9. Vælg **OK** for at gemme og lukke vinduet Avanceret papirindstilling.
10. Vælg **OK** for at gemme og lukke enten vinduet Ny papirindstilling eller vinduet Papirregenskaber.
11. Vælg **Luk**

Brug af den manuelle justeringsindstilling til spændingsjustering for sekundær overførsel

1. Udfør en af nedenstående:
   - Opret et ny medie,
   - Kopier et eksisterende medie, eller
   - Redigere et eksisterende medie

2. Fra enten vinduet Ny papirindstilling eller vindurt Papiregenskaber skal du vælge og ændre medieegenskaberne efter behov, herunder indtaste et nyt eller revideret papirnavn, vælge et papirformat, -farve og andre egenskaber.
   Hvis du bruger indstillingen **Spændingsjustering for sekundær overførsel**, skal du tilpasse papirnavnet eller inkludere oplysninger i afsnittet Kommentar for at identificere brugen af denne mulighed. Navngiv for eksempel papiret **Custom STVAdj_Manual** eller tilføj en kommentar, der angiver, at `dette brugerdefinerede papir bruger Spændingsjustering for sekundær overførsel.`
3. Tryk på knappen Avancerede indstillinger.

   Vinduet Avancerede papirindstillinger åbnes.
4. Vælg indstillingen **Manuel** for Spændingsjustering for sekundær overførsel.

   Vinduet Prøveudskrift - Manuel spændingsjustering for sekundær overførsel åbnes.
5. Vælg de følgende indstillinger:
   a. Papirmagasin
   b. 1- eller 2-sidet: **Side 1** eller **Side 1 og 2**
   c. Ønsket farveindstilling
   d. Når du kører en testudskrift for første gang, er det ikke nødvendigt at indtaste en værdi for **ændringsprocent** for hverken side 1 eller side 2
6. Vælg **Start**.
   Maskinen genererer 16 mønstre på et enkelt testudskrift:
   - Mønster 1-10 har mere forspænding (mere overførselsspænding)
   - Mønster -1 til -5 har mindre forspænding (mere overførselsspænding)
   - Mønster 0 er gennemsnitsområdet; dette er standardværdien
7. Hent udskrifterne fra enhedens udfaldsområde.

   Administration af mediebibliotek viser en besked for at vælge enten **Bias acceptabel** eller **Juster testudskrifter**. Fortsæt til næste punkt.
8. Evaluer det udskrevne output til mønsteret med den bedste billedkvalitet. For eksempel hvis den bedste billedkvalitet er på **mønster 2**.
9. I feltet Mønsternummer til side 1 og side 2 skal du indtaste det korrekte nummer på mønsteret med den bedste billedkvalitet.
10. Vælg **Bias acceptabel**.
    - Det aktuelle vindue lukkes og viser Avanceret papirindstilling.
    - En ny værdi vises i felterne Side 1 eller Side 1 og Side 2 (afhængigt af hvilken indstilling, der blev valgt tidligere i denne procedure).
11. Vælg **OK** for at gemme og lukke vinduet Avanceret papirindstilling.
12. Vælg **OK** for at gemme og lukke enten vinduet Ny papirindstilling eller vinduet Papirregenskaber.
13. Vælg **Luk**

14. Fremstil et par udskrifter fra en opgave, der bruger papiregenskaberne med den nye indstilling for manuel **spændingsjustering for sekundær overførsel** (som ændret tidligere i denne procedure).
    Dette verificerer, om de ændringer, der er foretaget i indstillingen Spændingsjustering for sekundær overførsel, giver det ønskede udskrevne output.
15. Hent og kontroller det udskrevne output for billedkvalitet. Vælg en af nedenstående:
    - Det udskrevne output er acceptabelt: fortsæt med normale arbejdsgangsprocesser.
    - Det udskrevne output er ikke acceptabelt: Gentag trinene i denne procedure, og hvis udskrifterne stadig ikke er uacceptable, skal du kontakte kundesupportcenter for yderligere hjælp.

Papir og magasiner

Papir og magasiner indeholder oplysninger om understøttet papir og medier, retningslinjer for papir, og hvordan man ilægger papir i magasiner og fremførere.

Bemærk: Production Press understøtter brug af papir med specialformater. Afrundingen og konverteringen af måleenheder, der forekommer i klientprogrammer, printerserveren og printeren, skaber imidlertid en fejlmatch mellem de medieformater, der er indtastet i programmet og Production Press. Juster om nødvendigt de indtastede papirdimensioner med op til 2,5 mm, så produktionsprinteren kan registrere den ønskede mediestørrelse. Produktionsprinteren registrerer nogle mediestørrelser, der er inkluderet i PostScript-printerbeskrivelsen (PPD), som ikke-standardiserede.

UNDERSTØTTET PAPIR

Se følgende oplysninger for de understøttede papirtyper, papirformater, papirspecifikationer for alle magasiner og ikke-understøttet papir og medier.

- Papirtyper
- Papirformatintervaller
- Standard mediespecifikationer for alle magasiner
- Specifikationer for avanceret,ekstra stor fremfører
- Medier, som ikke understøttes

Papirtyper

For at sikre maksimal ydelse på Produktionsprinteren skal du sikre dig, at du vælger den relevante papirtype, før du kører din opgave.

De tilgængelige papirtyper er følgende:

- Almindeligt papir
- Tekstureret/præget
- Transparenter
- Film
- Metallisk*
- Postkort
- Genbrugspapir
- Etiketter
- Klæbrigt papir
- Overføringsmedie
- Faner - Almindeligt
- Faner - Præget

- Faner - Genbrug
- Faneblade - Almindeligt
- Faneblade - Præget
- Faneblade - Genbrug
- Rækkefølge/sekvens – Almindeligt
- Rækkefølge/sekvens – Præget
- Rækkefølge/sekvens – Genbrug
- Brugerdefineret

Papirformatintervaller

MAGASIN	MINIMUMSFORMAT	MAKSIMUMSFORMAT
Magasin 1 og 2	98 x 148 mm (3,86 x 5,83")	330,2 x 488 mm (13 x 19,21")
Magasin A1-1 og A1-2	98 x 148 mm (3,86 x 5,83")	330,2 x 488 mm (13 x 19,21")
Magasin A2 -1 og A2 -2	98 x 148 mm (3,86 x 5,83")	330,2 x 488 mm (13 x 19,21")
Indsætningsmodul til flere ark, magasin A1-3 eller A2-3	98 x 148 mm (3,86 x 5,83")	330,2 x 1200 mm (13 x 47,25")

Bemærk: Papirhøjde under 182 mm (7,17”) kræver beslag til postkort.

Standard mediespecifikationer for alle magasiner

Bemærk: Se altid listen over anbefalet medie (RML) for en omfattende liste over understøttede medier. Du kan få adgang til listen over anbefalet medie fra vinduet for administration af papir, og du kan også downloade den fra www.xerox.com/IRIDESSEsupport.

MEDIE	MEDIEFORMAT	MÅL (MM) OG FREMFØRINGSRETNING (KORT/LANG FREMFØRINGSKANT*)	VÆGT (G/M²)	COATING
Almindeligt papir Præget Postkort Brugerdefineret	A4, 8,3 x 11,7" A3, 11,7 x 16,5" B5, 7,17 x 10,12" B4, 10,12 x 14,33" Executive 7,25 x 10,5” 8 x 10" Letter 8,5 x 11" 8,5 x 13" Legal 8,5 x 14” 11 x 17" SRA3, 12,6 x 17,7" 12 x 18" 12,6 x 19,2" 13 x 18" 13 x 19" 16K (Taiwan) 7,64 x 10,51” 16K (Kina) 7,68 x 10,63” 8K (Taiwan) 10,51 x 15,28” 8K (Kina) 10,63 x 15,35” Postkort 3,94 x 5,83” Postkort 4 x 6”	210 x 297, lang/kort fremføringskant 297 x 420, kort fremføringskant 182 x 257, lang/kort fremføringskant 257 x 364, kort fremføringskant 184,2 x 266,7, lang/kort fremføringskant 203,2 x 254, lang/kort fremføringskant 215,9 x 279,4, lang/kort fremføringskant 215,9 x 330,2, lang/kort fremføringskant 216 x 356, kort fremføringskant 279,4 x 431,8, kort fremføringskant 320 x 450, kort fremføringskant 304,8 x 457,2, kort fremføringskant 320 x 487,7, kort fremføringskant 330,2 x 457,2, kort fremføringskant 330,2 x 482,6, kort fremføringskant 194 x 267, lang/kort fremføringskant 195 x 270, lang/kort	52–400	Ubestrøget Glittet papir Mat Fast, bestrøget
Genbrugspapir Tekstureret/præget Overføringspapir Film Metallisk*				—

MEDIE	MEDIEFORMAT	MÅL (MM) OG FREMFØRINGSRET-NING (KORT/LANG FREMFØRI-NGSKANT*)	VÆGT (G/M²)	COATING
		fremføringskant 267 x 388, kort fremføringskant 270 x 390, kort fremføringskant 100 x 148, kort fremføringskant 101,6 x 152,4, kort fremføringskant		
Transparenter	A4, 8,3 x 11,7" Letter 8,5 x 11"	210 x 297, lang fremføringskant 215,9 x 279,4 LEF	—	—
Klæbepapir			—	—
Faneblade, almindelige Faner, almindelige	9 x 11"	228,6 x 279,4, ang fremføringskant	52–400	Ubestrøget Glittet papir Mat Fast, bestrøget
Faneblade: • Præget • Genbrugs-papir Faner: • Præget • Genbrugs-papir				
Etiketter	A4, 8,3 x 11,7" Letter 8,5 x 11"	210 x 297, lang fremføringskant 215,9 x 279,4 LEF	52–400	Ubestrøget
* Lang fremføringskant (LFK): Lang fremføringskant; KFK: Kort fremføringskant (KFK)				

Bemærk: Papirhøjde under 182 mm kræver beslaget til postkort.

Medier, som ikke understøttes

Nogle papir- og andre medietyper kan medføre dårlig udskriftskvalitet, flere papirstop eller beskadige Production Press. Anvend ikke følgende:

- Groft eller porøst papir
- Inkjet-papir
- Papir på størrelse med et visitkort
- Foldet eller krøllet papir
- Papir, der er buet mere end 12 mm
- Papir med udstansninger eller perforeringer
- Hæftet papir
- Fugtigt papir
- Termisk eller varmeoverføringspapir
- Alle konvoluttyper

Bemærk: Ud over ovenstående liste kan der være andre medier, som ikke anbefales eller understøttes. Kontakt din lokale Xerox-repræsentant for at få flere oplysninger.

RETNINGSLINJER FOR PAPIR OG MEDIER

Se følgende oplysninger for at få retningslinjer for brug af papir og medier med Xerox® Iridesse®-produktionsprinteren.

- Retningslinjer for valg af medie
- Generelle retningslinier for ilægning af papir/materiale
- Retningslinjer for udskrivning på glossy medier
- Retningslinjer for udskrivning på forhullet papir
- Retningslinjer for udskrivning på faneblade
- Retningslinjer for udskrivning på transparenter
- Overensstemmelse mellem magasin- og medieoplysninger

Retningslinjer for valg af medie

Når du vælger medier, skal du bruge følgende retningslinjer:

- For sikre optimal pålidelighed og bedste håndteringsydelse må du kun bruge medier, der anbefales af Xerox. Brug papir i mellemklassen for at opnå den bedste billedkvalitet.
- Tykt papir varierer typisk i sammensætning og overfladeglathed, hvilket kan medføre reduceret billedkvalitet.

- Når den omgivende relative luftfugtighed overstiger 60 %, anbefaler producenter af bestrøget medie ikke at bruge deres medier. Relativ fugtighed på over 40 % kan øge indføringshastigheden fra alle magasiner.
- Alle medier strækker sig i en vis grad under udskrivningen. Hvor meget afhænger af papirtypen og de miljømæssige forhold. Coatede medier har især tendens til at strække sig. Denne strækning kan påvirke billedregistreringen fra forsiden til bagsiden. For at minimere denne effekt skal du bruge funktionen Justeringsprofiler, der er beskrevet i vinduet Administration af papiroversigt.
- Billedregistrering, billedkvalitet som hvide pletter og produktionspålidelighed kan forringes under følgende forhold:
  - Når brugerdefineret papir beskæres unøjagtigt eller er af dårlig kvalitet eller har løse fibre på de afskårne kanter
  - Når forhullet eller hullet papir er af dårlig kvalitet, eller der er løse udstukne huller i stakken
- Hvis du planlægger at køre udskrifter fra Production Press på efterbehandlingsenheder, som f.eks. en coater, laminator eller andet tilbehør, skal du teste applikationen, inden du kører opgaven. Mange faktorer påvirker, hvor godt udskrifter fra andet udstyr udskrives i Production Press.

For mere information og anbefalinger om medietest, valg og håndtering henvises der til listen over anbefalede medier (RML). Listen over anbefalede medier (RML) er tilgængelig fra din Xerox-repræsentant, eller du kan downloade den fra www.xerox.com/IRIDESSEsupport.

Generelle retningslinier for ilægning af papir/materiale

- Luft papiret eller mediet, før det lægges i papirmagasinet.
- Magasinerne må ikke overfyldes. Mediet må ikke overskride maksimumlinjen i magasinet.
- Juster papirstyrene, så de passer til medieformatet.
- Hvis der opstår for mange papirstop, skal du bruge godkendte medier fra en ny pakke.
- Du må ikke udskrive på etiketter, hvis de ikke sider fast på papiret.

Retningslinjer for udskrivning på glossy medier

Glittet medier er en type bestrøget papir, der kan udskrives fra alle magasiner.

Før du bruger glittet medie, skal du altid følge følgende retningslinjer:

- I feltet Bestrøget skal du vælge **Glittet**. Under Papirmagasin skal du vælge det magasin, der indeholder glittet medie.
- Vælg den korrekte Papirvægt og det korrekte Format.
- Åbn ikke forseglede pakker med glittet medie, før du er klar til at lægge dem i Production Press.
- Glittet medie skal opbevares plant i original emballage.
- Fjern alle andre medier i magasinet, før du ilægger glittet medie.
- Ilæg kun den mængde glittet medie, som du forventer at bruge, og når du er færdig med udskrivningen, skal du fjerne den ubrugte mængde fra magasinet.
- Læg den ubrugte del af mediet tilbage i den originale emballage, og luk indpakningen.

- Vend jævnligt papiret.
- Lange perioder med opbevaring under ekstreme forhold kan medføre, at glittet papir buer eller forårsager papirstop i Production Press.

Retningslinjer for udskrivning på forhullet papir

Forhullet papir har to eller flere huller langs den ene kant, så det kan sættes ind i ringbind og notesbøger.

Før du bruger forhullet papir, skal du altid følge følgende retningslinjer:

- Der kan udskrives på forhullet papir fra alle magasiner.
- Forhullet papir kan ilægges med lang (stående) eller kort (liggende) fremføringskant. Vælg den type forhullet papir, der matcher det anvendte papir.
- Som vist på billedet på forsiden af magasinet skal du placere hullerne langs fremføringskanten.
- Ilæg forhullet papir med udskriftssiden opad.
- Hvis du vil forhindre papirstop og beskadigelse, skal du sørge for, at der ikke sidder afskårne papirstykker fra hullerne i papirstakken.

Retningslinjer for udskrivning på faneblade

Før du bruger faneblade, skal du altid følge følgende retningslinjer:

- Faneblade kan udskrives fra alle magasiner.
- Faneblade må kun lægges i magasinet med den lange fremføringskant (LFK) først.
- Faneblade ilægges, så den lige kant af papiret vender i fremføringsretningen.
- Du kan ilægge lige eller omvendt sorterede faneblade som enkeltark.
- For mere detaljerede oplysninger om, hvordan du konfigurerer en opgave med faneblade på din printerserver, henvises der til printerserverens dokumentation.
- Hvis der opstår papirstop, når du anvender faneblade, skal du annullere opgaven og starte forfra.
- Før du lægger faneblade i magasinet, skal du programmere fanebladsopgaven i programmet Papiroversigt på printerserveren eller fra printerdriveren:
  - Vælg **Faneblade** eller **Faner**som Papirtype.
  - Vælg det magasin, der indeholder papiret som Papirkilde.
  - Vælg den korrekte Papirvægt for faneblade, som regel 163 g/m^2. Der kan vælges vægt på mellem 106 og 176 g/m^2.
  - Indstil Moduler til antal faneblade i sættet.

Bemærk: Denne indstilling bliver kun aktiv, efter du har valgt en fane.

  - Indstil et Brugerdefineret format på 229 x 279 mm (9 x 11”) med lang fremføringskant.
  - I Udskriftsrækkefølge eller Fanerækkefølge skal du vælge **N til 1**.
  - I **Udskriftslevering** skal du vælge **Tekstside opad**.

Retningslinjer for udskrivning på transparenter

Før du bruger transparenter, skal du altid følge følgende retningslinjer:

- Brug Xerox®-transparenter med strimmel for optimal ydeevne og billedprojicering. Disse kvalitetstransparenter er specielt designet til at opnå en optimal udskriftskvalitet.
- Brug af andre transparenter kan beskadige Production Press og resultere i for mange serviceopkald.
- Transparenter kan udskrives fra alle magasiner.
- Brug kun transparenter, der er anført på listen over anbefalede medier.
- Bland ikke papir med individuelle transparenter i samme magasin. Det kan forårsage papirstop.
- Læg ikke mere end 100 transparenter i et magasin.
- A4-transparenter må kun ilægges med lang fremføringskant (stående).
- Luft transparenterne for at forhindre dem i at klæbe sammen før ilægning.
- Læg transparenter oven på en lille stak i papir med samme format.
- Vælg **Transparent** som papir- eller medietype i Papiroversigt, og vælg det magasin, der indeholder transparenterne som Papirkilde.
- Stakken må ikke være højere end 100 transparenter.

Specialopgaver

Gennemgå følgende punkter:

2-sidet udskrivning
Bemærk: Ydelse for dupleks eller 2-sidede opgaver svarer ikke nødvendigvis til ydelsen for 1-sidet udskrivning eller kopiering. Der kan opstå flere papirstop, når du udskriver 2-sidet, end når du bruger det samme materiale for 1-sidede opgaver. • Med automatisk 2-sidet udskrivning skal du bruge de anbefalede medier op til SRA3 320 x 450 mm (13 x 19”), maks. 320 x 482 mm fra 52–400 g/m^2. • Ved manuel 2-sidet udskrivning skal du bruge de anbefalede medier op til SRA3 320 x 450 mm (13 x 19"), maks. 320 x 482 mm fra indsætningsmodulet til flere ark. • Hvis du vil reducere papirstop, når du bruger 2-sidet udskrivning på A medier, der er tungere end 220 g/m^2, skal du sørge for, at papirkornene er vinkelret på behandlingsretningen eller kortkornet.

Udskrivning af transparenter
• Brug Xerox-transparenter med strimmel for optimal ydeevne og billedprojicering. Disse kvalitetstransparenter giver en optimal udskriftskvalitet. Brug af andre transparenter kan beskadige Production Press og resultere i for mange serviceopkald. • På grund af tykkelsen på den aftagelige strimmel, må der ikke lægges mere end 100 transparenter i magasinet. Overskrid ikke den maksimale højde for outputstakken på 100 transparenter.

Udskrivning af ekstra lange ark – længere end 488 mm

Konfiguration

- Fremfør kun ekstra lange ark fra indsætningsmodulet til flere ark.
- Hvis du bruger ark, der er længere end 488 mm, skal udskrifterne sendes til nedenstående udfaldsbakker eller efterbehandlingsenheder. Ellers kan det reducere stakningskapaciteten og kvaliteten.
  - Udfaldsbakke til forskudte sæt
  - Topbakke
    - Production Ready-efterbehandler
    - Production Ready-efterbehandler med hæfte/falsemodul
    - Production Ready-efterbehandler Plus
  - Topbakken i den store udfaldsbakke
- Ark, der er større end 488 mm, kan ikke hæftes, hulles, foldes eller bruge andre efterbehandlingsindstillinger, herunder DFA-udstyr fra andre producenter.

Udskrivning af postkort

- Postkortholderen, der følger med det store avancerede magasin gør det muligt at udskrive på mindre medier, så efterbehandling som f.eks. beskæring eller sortering ikke er nødvendig. Postkortholderen gør det muligt at anvende medier med formatet 101,6 x 152,4 mm med kort fremføringskant (KFK).

Se følgende for at få flere oplysninger:

- Ilægning af postkort i indsætningsmodulet til flere ark
- Ilægning af postkort i magasin A1-1 og A1-2, og A2-1 og A2-2

Håndtering af medier

- Ark, der er længere end 729 mm, må kun udskrives som 1-sidet udskrivning. Automatisk 2-sidet udskrivning er ikke muligt.
- For bestrøget og ubestrøget medie er vægten 52400 g/m^2.

Advarsler

- Funktionerne for Fuld bredde understøttes ikke for ark, der er længere end 729 mm.
- Risikoen for papirstop øges ved brug af ark længere end 729 mm.
- Ved udskrivning af lange ark kan papirstop spænde over flere moduler i Production Press og kan være vanskeligere at udredde.
- Fremføring af flere ark kan opstå, når der udskrives på coatede medier. Fremfør ark enkeltvist for at undgå fremføring af flere ark.
- Når du udskriver ark, der er længere end 729 mm, kan du kun bruge automatisk registrering til 1-sidet udskrivning. Automatisk registrering er ikke tilgængelig til 2-sidet udskrivning på ark, der er længere end 729 mm.
- Registrering garanteres ikke ved brug af ark, der er længere end 729 mm. Eventuelle registreringsspecifikationer, der er angivet i dokumentationen til Xerox® Iridesse® Production Press, gælder ikke for ark, der er længere end 729 mm.
- Risikoen for fejl i udskriftskvaliteten øges ved udskrivning på ark, der er længere end 729 mm.
- Risikoen for foldning og krølning øges ved udskrivning på ark, der er længere end 729 mm.
- Der er behov for flere justeringer af billedkvaliteten, når der udskrives på ark, som er længere end 729 mm.
- Funktionerne for overføringsrulle og ensartet tæthedsgrad understøttes ikke for ark, der er længere end 729 mm.
- Når du bruger det samme medie på mindre end 729 mm, skal du evaluerer eventuelle problemer med maskinen, der blev identificeret, når du anvender ark, der er længere end 729 mm. Inden du ringer til service, skal du kontrollere, at problemet fortsætter på ark, der er kortere end 729 mm.
- Når større papir beskæres til ekstra lange ark, skal du så vidt muligt beskære i papirkornretning.

Installation og brug af beslag til postkort

Du kan udskrive postkort ved brug af enten indsætningsmodulet til flere ark eller stor avanceret fremfører.

Når du udskriver postkort ved hjælp af den store avancerede fremfører, skal du bruge beslaget til postkort, der følger med den store fremfører. Beslaget til postkort gør det muligt at udskrive på mindre medier, så efterbehandling, som f.eks. beskæring eller sortering, ikke er nødvendig. Beslaget til postkort gør det muligt at anvende papir i formatet 101,6 x 152,4 mm med kort fremføringskant. Se Ilægning af postkort i magasin A1-1 og A1-2, og A2-1 og A2-2 for flere oplysninger om installation og brug af beslag til postkort.

Overensstemmelse mellem magasin- og medieoplysninger

Vigtigt: For at sikre maksimal produktivitet og vellykket udskrivning skal du altid kontrollere, at oplysninger om magasinegenskaber fra Administration af papir på brugergrænsefladen svarer til aktuelle medie, der er lagt i det magasin, der blev brugt til udskriftsopgaven.

Kontrollér følgende, før en opgave startes:

- Om der er foretaget ændringer for papiroversigten, f.eks.
  - Tilføjelse af medie
  - Kopiering af medie
  - Oprettelse af medie
  - Redigering af eksisterende medie
- Medie er lagt i det magasin, der er valgt for opgaven
- Magasinet, der er valgt til opgaven, er blevet åbnet eller lukket

Bemærk: Hvis nogle af disse forhold eksisterer, skal du kontrollere, at oplysningerne for Egenskaber for magasin svarer til magasinets indhold.

Hvis mediet i magasinet ikke svarer til oplysningerne i vinduet Egenskaber for magasin, vises der muligvis en meddelelse ét eller flere af følgende steder:

- Kontrolcenter på Production Press
- Administration af papir i Kontrolcenter
- Printerserveren
- Både administration af papir og printerserveren
- Administration af papir, printerserver og muligvis på Kontrolcenter.

Råd: Oplysninger om medie- og magasinkonflikter og hvordan de vises, afhænger af den individuelle printerserver. Hvis der er skiftet medie i et magasin, er det muligt, at der ikke vises nogen meddelelse. Derfor er det vigtigt at udføre følgende trin, før du kører en udskriftsopgave.

1. Kontroller for en meddelelse om magasinkonflikt på Production Press Kontrolcenter. Vælg den, hvis der vises en konfliktmeddelelse.

   Der vises en ny meddelelse, som angiver det nødvendige medie og magasinets placering.
2. Gå til printerserveren, og kontroller hovedvinduet for en lignende meddelelse:
   - Hvis der findes en meddelelse, skal du følge oplysningerne på printernetkortet og fortsætte til næste trin for at rette problemet med mediefejl.
   - Gå til næste punkt, hvis der ikke vises en meddelelse.
3. Læg mediet i magasinet.
   Hvis Kontrolcenter på Production Press viser en konfliktmeddelelse, skal du følge instruktionerne for at ilægge det korrekte medie.
4. Under Administration af papir på brugergrænsefladen skal du ændre Magasinegenskaber, så de svarer til magasinets indhold.

a. Kontroller format, bestrøget eller ubestrøget type og vægten af papiret i magasinet.

b. Indtast om nødvendigt disse oplysninger i vinduet Magasinegenskaber.

5. Kontroller, at magasinet er lukket.
6. Sørg for, at alle meddelelser om magasin- og mediekonflikter er løst.
7. Start din udskrivningsopgave.

BRUG AF INDSÆTNINGSMODUL TIL FLERE ARK

Se følgende oplysninger for at lægge papir i indsætningsmodulet til flere ark:

- Ilægning af medie i indsætningsmodulet til flere ark
- Justering af skævt billede på langt papir
- Ilægning af langt papir i indsætningsmodulet til flere ark
- Brug af valgfri bannerarkforlængelse for den avancerede store fremfører
- Ilægning af forhullet papir i indsætningsmodulet til flere ark
- Ilægning af transparenter i indsætningsmodulet til flere ark
- Ilægning af faneblade i indsætningsmodulet til flere ark
- Ilægning af postkort i indsætningsmodulet til flere ark
- Brug af Xerox® XLS Automatisk fremføringssæt

Ilægning af medie i indsætningsmodulet til flere ark

1. Løsn de fire skruer på forkantstyret.

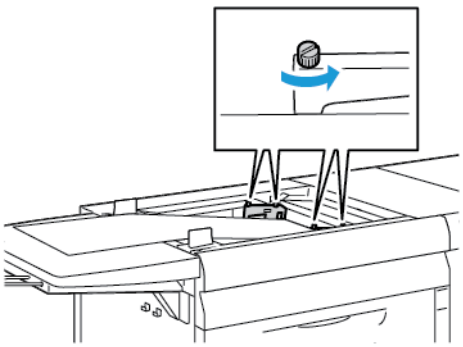

Vigtigt: Før du foretager justeringer, skal du løsne begge sider af styret. Hvis du tvinger justering af styrene, kan de blive forkert justeret, hvorefter et serviceopkald er påkrævet.

2. Skub papirstyrene udad til det korrekte papirformat.

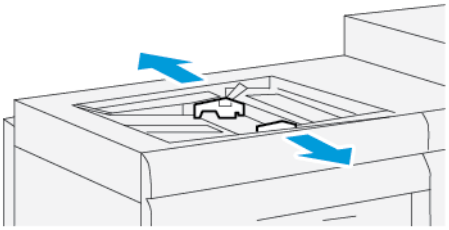

3. Vælg det korrekte papir for din udskrivningsopgave.
4. Åbn papirpakken med tryksiden opad.
5. Luft arkene grundigt, inden du lægger medier i indsætningsmodulet til flere ark.
6. Før papirstakken ind i indsætningsmodulet til flere ark, indtil det stopper.
7. Juster papirstyrene, så de netop rører kanten af stakken.

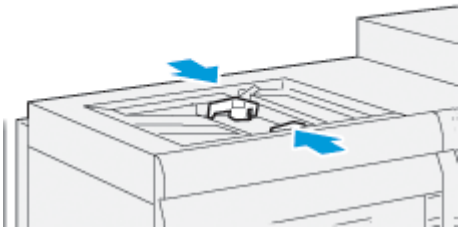

Vinduet Magasinegenskaber vises i hovedvinduet på Control Center.

Bemærk: Læg ikke materialer i over **MAX**-linjen på styrene.

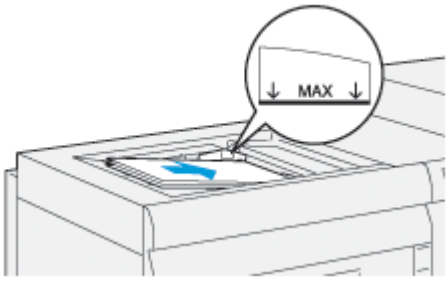

8. I vinduet Magasinegenskaber skal du kontrollere, at de korrekte papiroplysninger, f.eks. format, type og vægt, er valgt og svarer til mediet i specialmagasinet.
9. For at gemme oplysningerne og lukke Magasinegenskaber-vinduet, trykke på **OK**.

Justering af skævt billede på langt papir

Hvis du udfører proceduren for automatisk justering, og den fejler, skal du justere skævheden.

For at kontrollere justeringen skal du justere skævheden:

1. Løsn de fire skruer på det forreste styr.

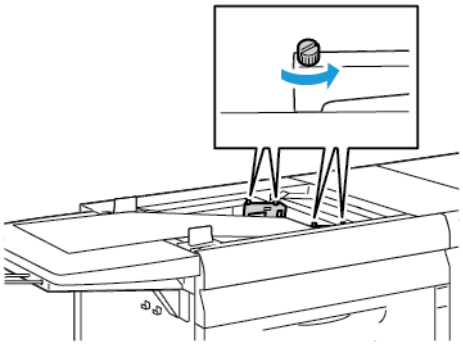

Vigtigt: Før du foretager justeringer, skal du løsne begge sider af styret. Hvis du tvinger justering af styrene, kan de blive forkert justeret, hvorefter et serviceopkald er påkrævet.

2. Ilæg papiret.
3. Justér styrene for fremføreren, så de er så parallelle med Production Press som muligt.
4. Kør den automatiske justeringsprocedure. Se Indstilling af profil for Auto-justering.
5. Hvis resultatet af den automatiske justering er tilfredsstillende, skal du fortsætte med at forbedre justeringen ved hjælp af andre procedurer i dette dokument. For eksempel Justering af udskriftsbilledets placering. Hvis resultatet af autojusteringen ikke er tilfredsstillende, skal du fortsætte denne procedure.
6. Løsn de fire skruer på forkantstyret.

7. Flyt bagkanten af papiret til den position, der svarer til skævheden:

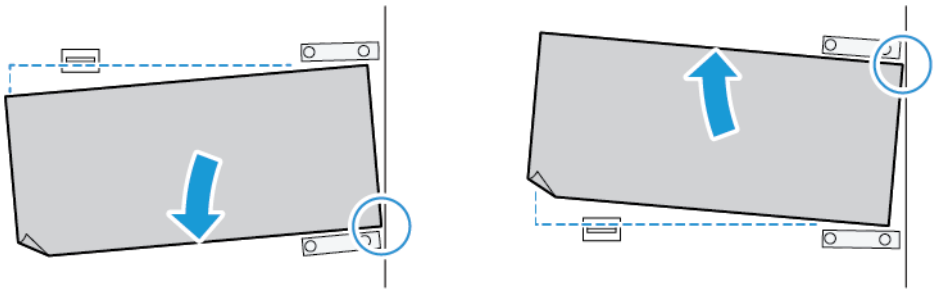

- Hvis skævheden er vendt mod venstre, skal du bruge papirets højre forkant som drejepunkt.
- Hvis skævheden er vendt mod højre, skal du bruge papirets venstre forkant som drejepunkt.

BILLEDE	BAGKANTSSTYR	FORKANTSSTYR
Hvis skævheden er vendt mod venstre.	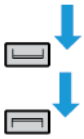 Flyt nedad.	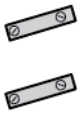 Højre side er højere. Venstre side er lavere.
Hvis skævheden er vendt mod højre.	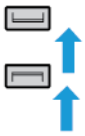 Flyt opad.	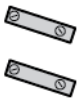 Højre side er lavere. Venstre side er højere.

8. Stram de fire skruer på forkantstyret, og finjuster derefter bagkantstyret for at matche papirformatet.

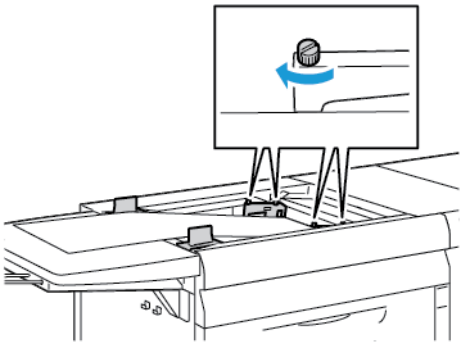

9. Kør den automatiske justeringsprocedure igen. Se Indstilling af profil for Auto-justering.

Ilægning af langt papir i indsætningsmodulet til flere ark

Sådan ilægges langt papir i indsætningsmodulet til flere ark:

1. Juster skævheden på papiret, hvis det er nødvendigt. Se Justering af skævt billede på langt papir.
2. For alt papir med en længde på over 488 mm skal du for at reducere risikoen for fremføring af flere ark adskille hver side separat til en maksimal stak på 20 ark.

   Vigtigt: Der er nogle papirtyper, der kræver, at du fremfører det lange papir i indsætningsmodul til flere ark et ark ad gangen. Når du bruger standardindstillingerne, slukkes Production Press i ca. to minutter mellem hvert manuelt fremført ark.

3. Hvis du bruger papir, der kræver, at du fremfører ét ark ad gangen, skal du følge nedenstående procedure:
   a. I vinduet Papiregenskaber skal du fjerne markeringen for afkrydningsfeltet for **Vis automatisk magasinegenskaber, når papir tilføjes**.
   b. Log på som administrator.
   c. Vælg fanen **System**.
   d. Skift indstillingen for Forsæt automatisk efter udredning af fejl til 0 minutter og 1 sekund.

Ilægning af forhullet papir i indsætningsmodulet til flere ark

Ilæg og juster kanten af det forhullede medie med den højre kant i specialmagasinet.

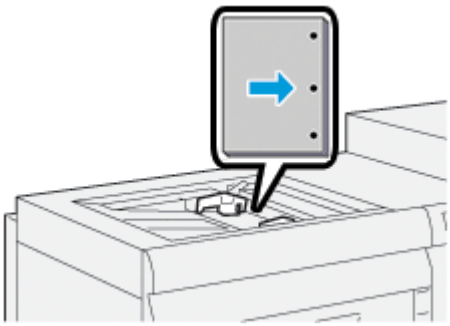

Ilægning af transparenter i indsætningsmodulet til flere ark

Ilæg transparenterne med lang fremføringskant (stående), og juster kanten af transparenterne mod den højre kant af Indsætningsmodulet til flere ark, således at udskriftssiden vender opad.

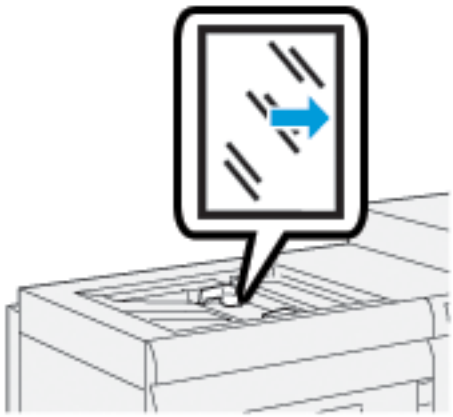

Ilægning af faneblade i indsætningsmodulet til flere ark

Læg faneblade med lang fremføringskant (LFK) med den side, der skal udskrives, vendt opad. Justér den lige kant af fanebladene op mod højre kant af indsætningsmodulet til flere ark med fanerne til venstre.

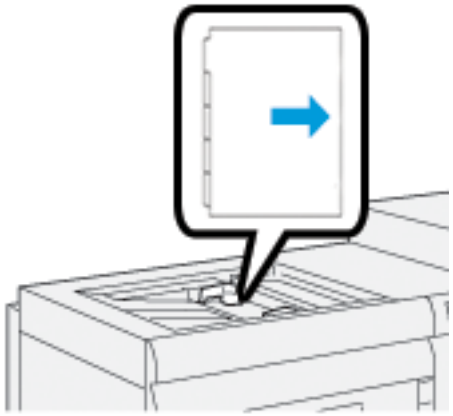

Ilægning af sorterede faneblade i stigende rækkefølge

Ilæg lige sorterede faner, så den første blanke faneblad vender mod forsiden af indsætningsmodulet til flere ark.

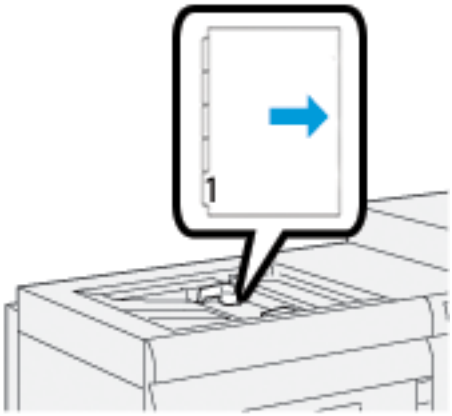

Ilægning af sorterede faneblade i faldende rækkefølge

Ilæg sorterede faneblade i faldende rækkefølge med det første blanke faneblad mod bagsiden af indsætningsmodulet til flere ark.

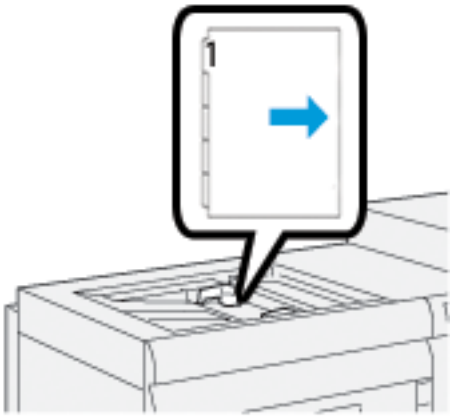

Ilægning af postkort i indsætningsmodulet til flere ark

Ilæg postkort med kort fremføringskant og med udskriftssiden opad.

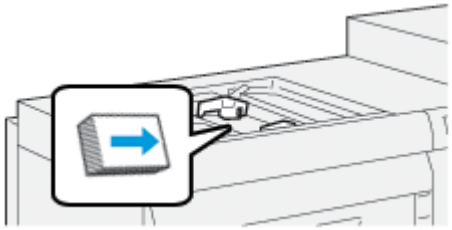

Brug af Xerox® XLS Automatisk fremføringssæt

Det valgfrie Xerox® XLS Automatisk fremføringssæt lufter medierne i indsætningsmodulet til flere ark ved hjælp af blæsere. Xerox® XLS Automatisk fremføringssættet kan forbedre nøjagtigheden for arkfremføring for lange og tunge medier.

Hvis afbryderen til Xerox® XLS Automatisk fremføringssæt er i On-position, tændes blæseren automatisk, når du lægger medier i indsætningsmodulet til flere ark.

KOMPONENTER I XEROX® XLS AUTOMATISK FREMFØRINGSSÆT	
1. Hovedafbryder 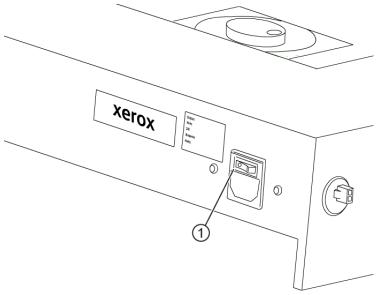 	2. Blæsere 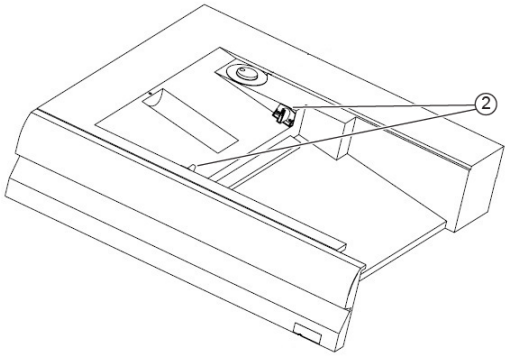
3. Drejeknap 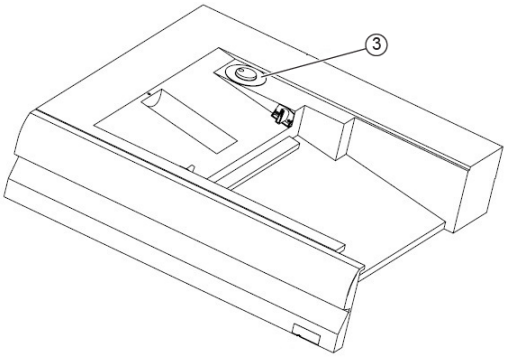 	

1. Hvis du vil tænde for Xerox® XLS Automatisk fremføringssæt skal du flytte afbryderen til positionen On. Afbryderen er placeret på bagsiden af indsætningsmodulet til flere ark.
2. Læg medie i indsætningsmodulet til flere ark. Blæserne starter automatisk.

3. Hvis du vil justere blæserhastigheden, skal du dreje drejeknappen til den passende hastighed for mediets vægt.

BLÆSERHASTIGHED	UNDERSTØTTET MEDIEVÆGT
1	Mindre end 100 g/m²
2	100–200 g/m²
3	Mere end 200 g/m²

Bemærk: Når Xerox® XLS Automatisk fremføringssættet ikke er i brug, skal du fjerne alt materiale fra indsætningsmodulet til flere ark for at sikre, at blæserventilatorerne slukkes.

Bemærk: Når du slukker for maskinen, anbefaler Xerox, at du også slukker for Xerox® XLS Automatisk fremføringssætttet ved hjælp af afbryderen.

BRUG AF VALGFRI BANNERARKFORLÆNGELSE FOR DEN AVANCEREDE STORE FREMFØRER

For at gøre det muligt at bruge langt papir, der forbliver på plads uden at falde til gulvet, er der installeret en valgfri bannerarkforlængelse på venstre side af fremføreren.

Bemærk: Bannerarkforlængelsen består af nyt hardware, herunder et forlængelsesmagasin og en støtte, der øger længden af magasinet. Magasinet alene understøtter papir over 660 mm og højst ca. 990 mm. Når du tilføjer forlængelsen, kan der understøttes papir på op til 1200 mm.

Hvis du har den valgfrie bannerarkforlængelse:

1. Find bannerarkforlængelsen i opbevaringsstedet under magasinet.

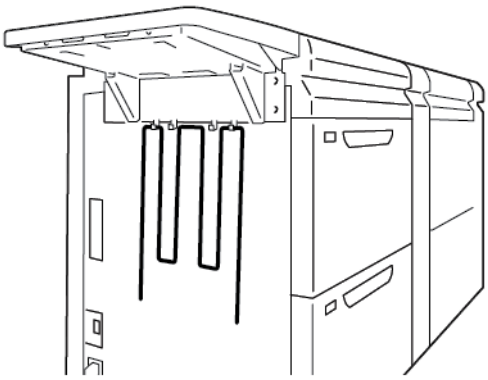

2. Sæt bannerarkforlængelsen i de to huller til venstre for magasinet. Træk forlængelsen helt ud, indtil den stopper.

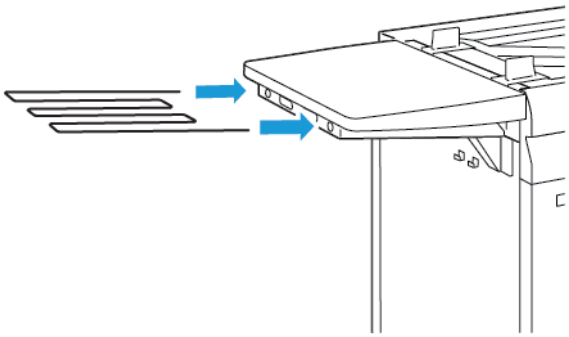

3. Kør opgaven med bannerark.
4. Når opgaven er udskrevet, skal du sætte bannerarkforlængelsen tilbage på plads på opbevaringsstedet under magasinet.

BRUG AF DE STORE OG AVANCEREDE FREMFØRERE

Se følgende oplysninger for at ilægge medier i magasin A1-1, A1-2, A2-1 og A2-2 i de avancerede store fremførere.

- Komponenter i magasin A1-1 og A1-2
- Fremføringsydeevne i magasin A1-1 og A1-2
- Ilægning af papir i magasin A1-1 og A1-2
- Ilægning af forhullet papir i magasin A1-1 og A1-2
- Ilægning af transparenter i magasin A1-1 og A1-2
- Ilægning af faneblade i magasin A1-1 og A1-2
- Ilægning af postkort i magasin A1-1 og A1-2, og A2-1 og A2-2

Komponenter i magasin A1-1 og A1-2

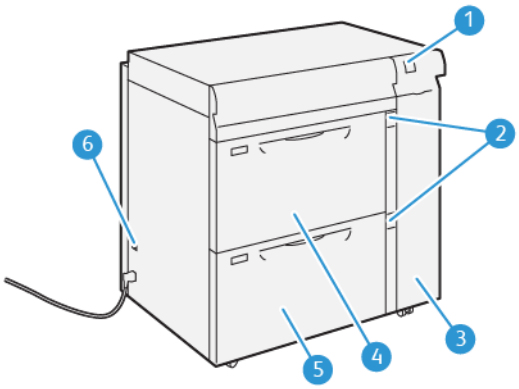

1. Panel for papirstop og fejlindikator
2. Indikatorer for papirniveau
3. Frontlåge til fremføringsenhed
4. Magasin A1-1
5. Magasin A1-2
6. Afbryderkontakt

Fremføringsydeevne i magasin A1-1 og A1-2

Hvis udskriften fra magasin A1-1 eller A1-2 fejlregistreres eller er skæv, skal du manuelt justere papirfremføringsstyret for at forbedre og korrigere udskriften. Standardpositionen er **0**.

Vigtigt: Ved de fleste udskriftsopgaver skal styrene stå i deres standardposition. Positionen af disse styr må kun ændres, hvis papiret fremføres skævt, når du kører en bestemt opgave eller papirtype. En ændring af styrene kan forårsage flere problemer med skævhed ved brug af visse medietyper, f.eks. bestrøget papir, etiketter, faneblade, forhullet papir, transparenter, film og postkort.

For at forbedre fremføringsnøjagtigheden og reducere skævhed skal du bruge papirfremføringsstyrene i magasin A1-1 og A1-2.

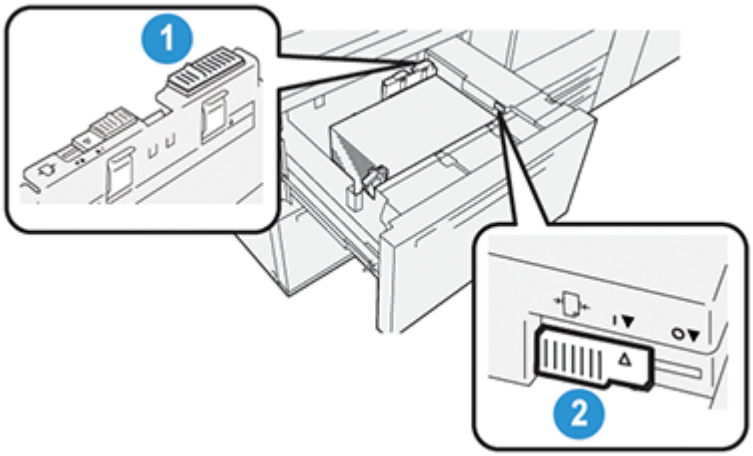

1. Bageste papirfremføringsstyr
2. Højre papirfremføringsstyr

Ilægning af papir i magasin A1-1 og A1-2

1. Vælg det korrekte papirmedie til din udskrivningsopgave.

2. Træk forsigtigt magasinet helt ud, indtil det stopper.

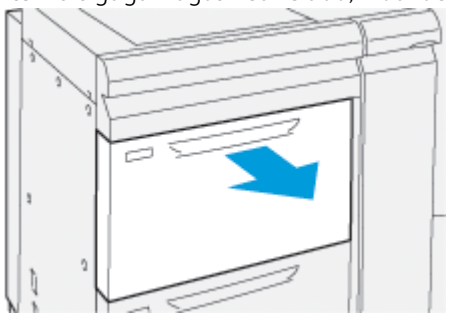

3. Åbn mediepakken med forseglingen opad.
4. Luft arkene grundigt, inden du lægger dem i magasinet.
5. Træk papirstyrene ud, indtil de stopper.

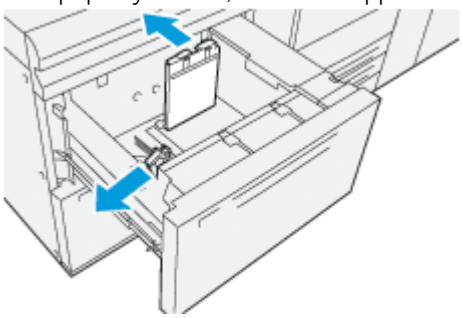

6. Læg papiret i, og skub det helt op mod forreste, højre hjørne af magasinet.

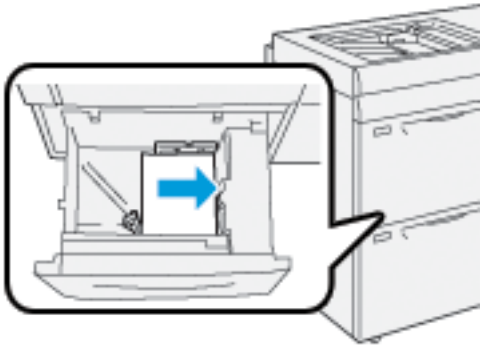

Papir kan ilægges med lang eller kort fremføringskant.

7. Hvis du vil justere papirstyrene, skal du trykke udløserne ind og forsigtigt flytte styrene således, at de lige rører ved kanten af mediet i magasinet.

   Bemærk: Læg ikke medier i over **MAX**-linjen på styrene.

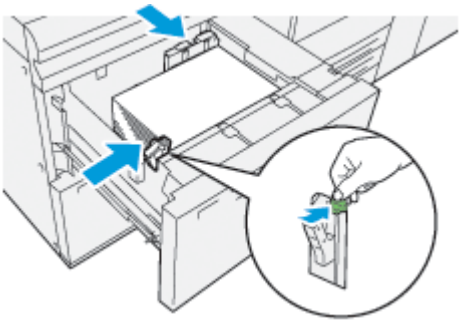

8. Skub forsigtig magasinet ind på plads, indtil det stopper.

   Vinduet Magasinegenskaber vises på betjeningspanelets skærm. Du kan få vist og indstille papiregenskaber og kontrollere, at magasiner er fyldt med det rigtige medie.

9. I vinduet Magasinegenskaber skal du indtaste eller kontrollere de korrekte papiroplysninger, inklusive format, type, vægt og evt. indstillinger for papirbuning og justering. Vælg medie, og tildel det det ønskede magasin.

10. For at gemme oplysningerne og lukke Magasinegenskaber-vinduet, trykke på **OK**.

Ilægning af forhullet papir i magasin A1-1 og A1-2

Retning for lang fremføringskant (LFK)

Papir med lang fremføringskant lægges helt op mod højre kant af magasinet.

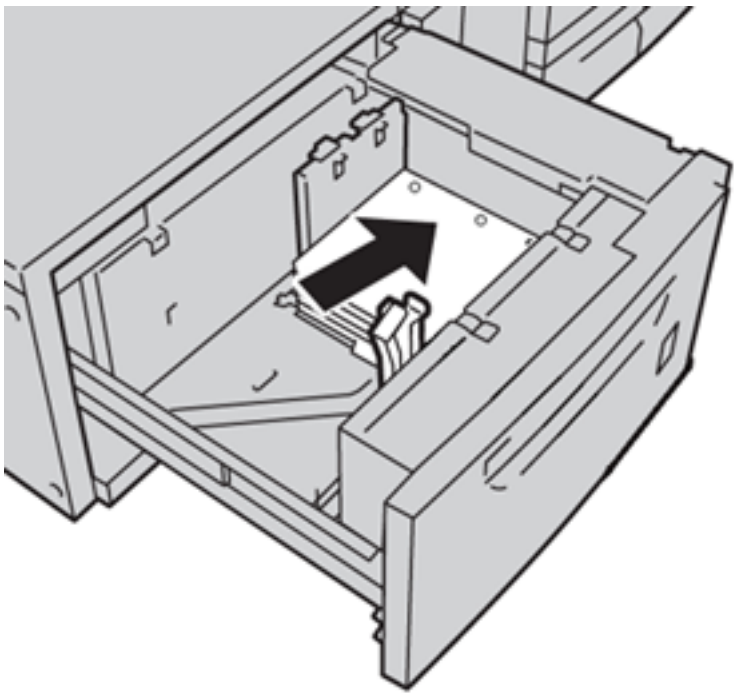

Retning for kort fremføringskant (KFK)

Papir med kort fremføringskant lægges helt op mod højre kant af magasinet.

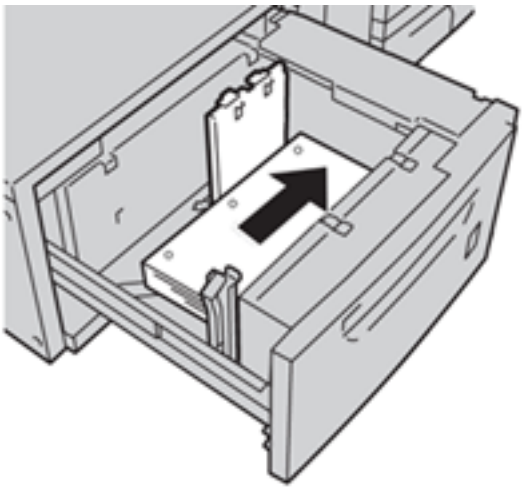

Ilægning af transparenter i magasin A1-1 og A1-2

Ilæg transparenterne med lang fremføringskant (stående), og juster kanten af transparenterne mod den højre kant af magasinet, således at udskriftssiden vender opad.

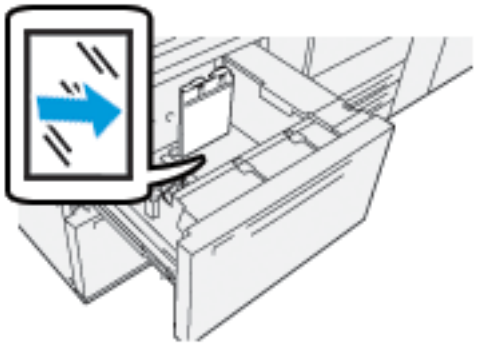

Ilægning af faneblade i magasin A1-1 og A1-2

Læg faneblade med lang fremføringskant (LFK) med den side, der skal udskrives, vendt nedad. Justér den lige kant af fanebladene op mod magasinets højre kant med fanerne til venstre.

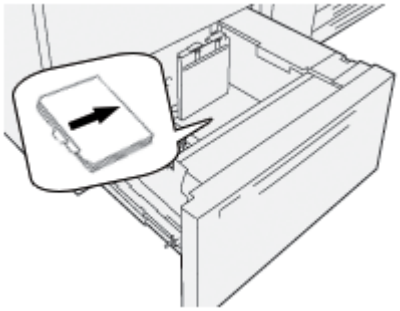

Ilægning af sorterede faneblade i stigende rækkefølge

Ilæg sorterede faneblade i stigende rækkefølge med det første blanke faneblad mod forsiden af magasinet.

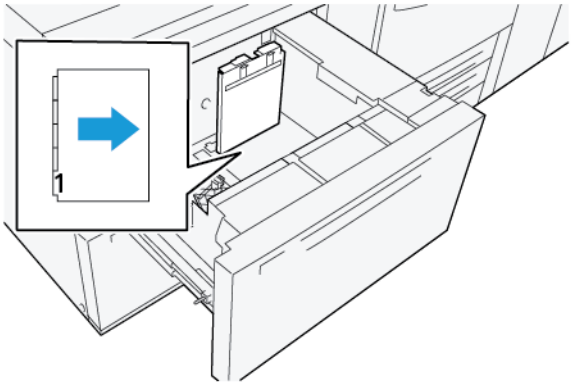

Ilægning af sorterede faneblade i faldende rækkefølge

Ilæg sorterede faneblade i faldende rækkefølge med det første blanke faneblad mod bagsiden af magasinet.

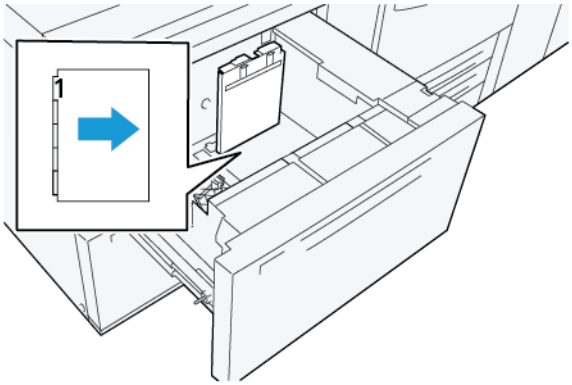

Ilægning af postkort i magasin A1-1 og A1-2, og A2-1 og A2-2

Bemærk: Inden du udskriver postkortene, skal du installere beslaget til postkort. Se Installation og brug af beslag til postkort.

1. Åbn langsomt et af papirmagasinerne, indtil det stopper, og tag papiret ud.

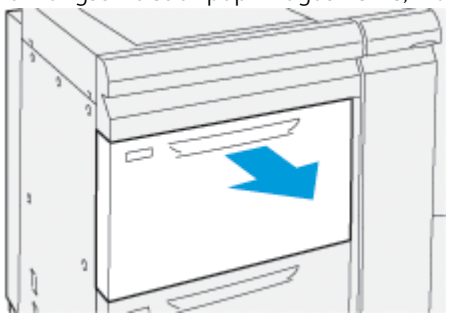

2. Flyt papirstyrene helt ud til største position.

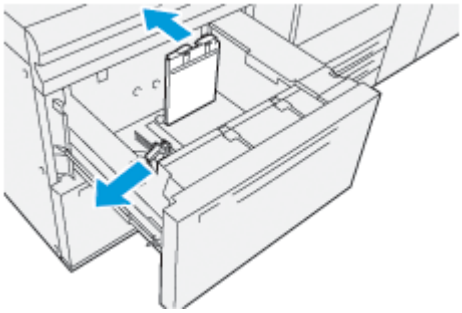

3. Hvis du vil fjerne postkortholderen, skal du løsne skruerne i venstre side af magasinet (1) og fjerne holderen (2).

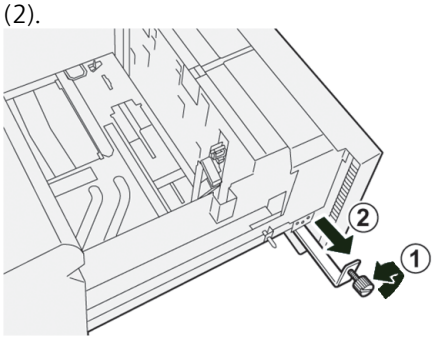

4. Installer postkortholderen:

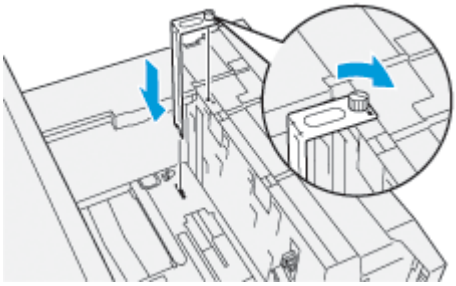

   a. Sæt holderen i de relevante tapper i den øverste ramme og i rillerne i bunden af magasinet.
   b. Skru fingerskruen i, så postkortholderen fastgøres.

5. Ilæg postkortmediet med kort fremføringskant og op mod magasinets højre side.

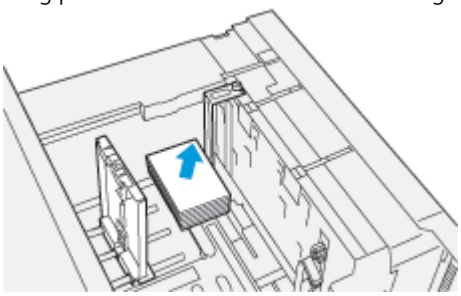

6. Juster papirstyrene, så de rører mediets kanter.

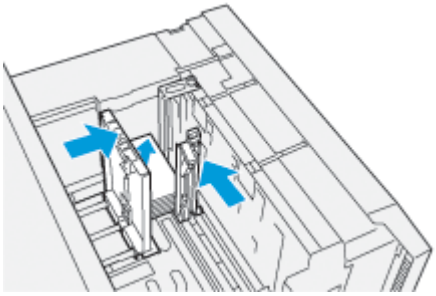

7. Luk papirmagasinet, og bekræft de nye indstillinger på printerserveren.
8. Kør udskrivningsopgaven.

9. Når opgaven er udskrevet, skal du fjerne postkortmediet og postkortholderen fra magasinet.
10. Opbevar postkortholderen ved at sætte den ind i opbevaringsområdet i venstre side af magasinet (1) og stramme skruen (2).

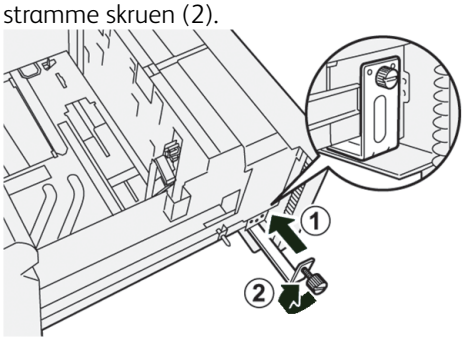

BRUG AF DEN STORE VAKUUMFREMFØRER (HCVF) OG DOBBELTE STORE VAKUUMFREMFØRER

Se følgende oplysninger for at ilægge medier i magasin A1-1, A1-2, A2-1 og A2-2 i de store vakuumfremførere.

- Komponenter i HCVF (High Capacity XLS Vacuum Feeder)
- Komponenter i den dobbelte store vakuumfremfører (XLS)
- Afbryderkontakt
- Specifikationer for den store vakuumfremfører (XLS)
- Papir og medier til HCVF
- Ilægning af papir i magasinerne i HCVF (High Capacity XLS Vacuum Feeder)
- Specialmedie
- Indstilling for postkort
- Ilægning af papir i fremfører til ekstra lange ark (XLS)

Komponenter i HCVF (High Capacity XLS Vacuum Feeder)

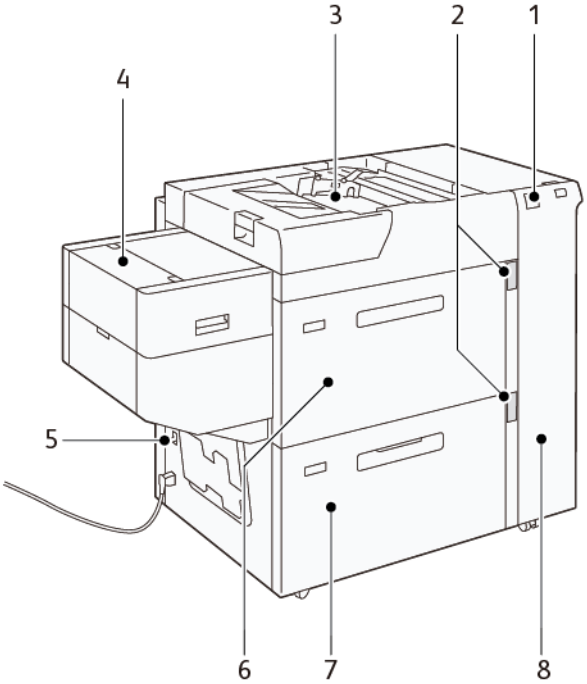

1. Fejlindikator
2. Indikator for papirniveau og magasin i brug
3. Magasin A1-3, specialmagasin
4. Fremfører til ekstra lange ark (XLS)
5. Afbryderkontakt
6. Magasin A1-1 i i HCVF
7. Magasin A1-2 i i HCVF
8. Højre sidelåge

Følgende oplysninger gælder for HCVF:

- Når der opstår et papirstop, lyser fejlindikatoren.
- For indikatoren for papirniveau lyser den øverste aktive indikator, når det tilsvarende magasin er aktivt. De fire centerindikatorer, 1=25 %, angiver, hvor meget papir der er tilbage. Når alle fire indikatorer er slukket, er magasinet tomt, og indikatoren for tomt papir lyser.
- I tilfælde af fejlstrøm eller kortslutning afbryder fejlstrømsrelæet automatisk strømforsyningen til maskinen.
- Åbn højre sidelåge for at udrede papirstop.

Komponenter i den dobbelte store vakuumfremfører (XLS)

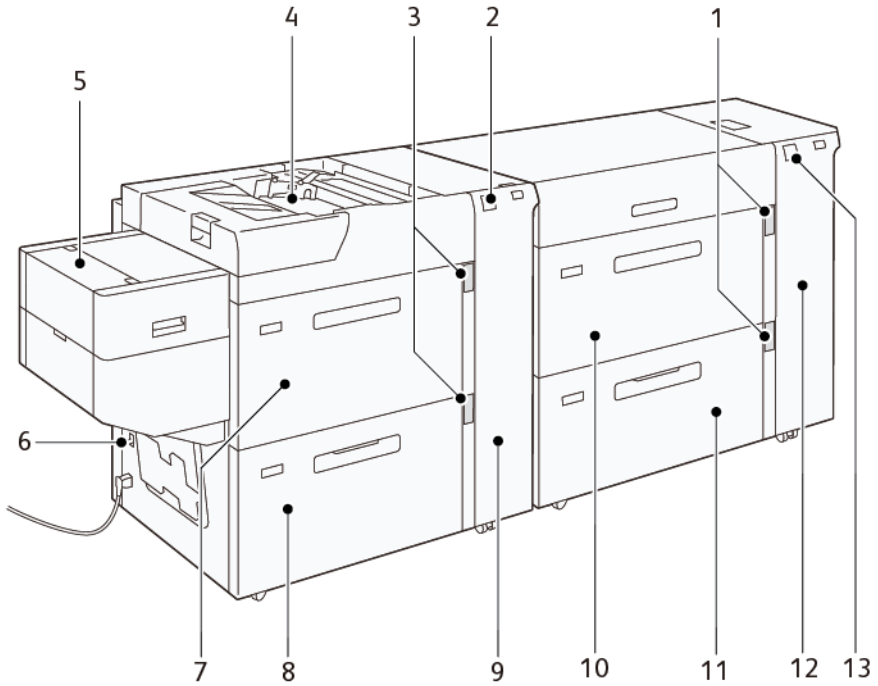

1. Indikator for papirniveau og magasin i brug for magasin A1-1 og A1-2
2. Fejlindikator for magasin A2-1 og A2-2
3. Indikator for papirniveau og magasin i brug for magasin A2-1 og A2-2
4. Magasin A2-3, specialmagasin
5. Fremfører til ekstra lange ark (XLS)
6. Afbryderkontakt
7. Magasin A2-1 i i HCVF
8. Magasin A2-2 i i HCVF
9. Højre sidelåge for magasin A2-1 og A2-2
10. Magasin A1-1 i i HCVF
11. Magasin A1-2 i i HCVF
12. Højre sidelåge for magasin A1-1 og A1-2
13. Fejlindikator for magasin A1-1 og A1-2

Afbryderkontakt

Under normale driftsforhold er afbryderkontakten i oppe-positionen. Før du flytter HCVF'en, eller hvis HCVF'en står inaktiv i længere tid, skal du slukke for afbryderen. Hvis du vil slukke på afbryderen, skal du flytte kontakten til nede-positionen.

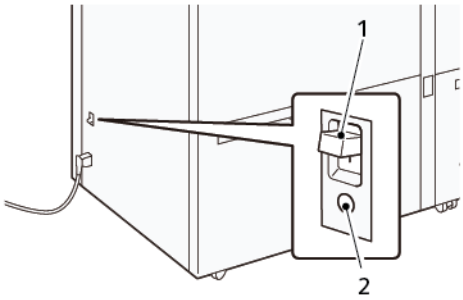

1. Afbryderkontakt
2. Testknap

Bemærk: Hvis der registreres en fejl, afbrydes strømmen til afbryderen automatisk. Rør ikke ved afbryderne under normale driftsforhold.

Specifikationer for den store vakuumfremfører (XLS)

Understøttede papirtyper og vægte

MAGASINER	PAPIRFORMATER	VÆGTE
Magasin A1-3 eller magasin A2-3, specialmagasin*	Standard: • Maksimum: SRA3 (320 x 450 mm), 320 x 488 mm (12,6 x 19,21") • Mindste format: Postkort 100 x 148 mm (3,9 x 5,8")	52–400 g/m²
	Brugerdefineret: • Bredde: 98-330,2 mm (3,8-13") • Længde: 146-660 mm (5,7-26")	
HCVF-magasin A1-2 eller Dobbelte HCVF-magasiner A1-1, A1-2 og A2-2	Standard: • Maksimum: SRA3 (320 x 450 mm), 320 x 488 mm (12,6 x 19,21") • Mindste format: Postkort 100 x 148 mm (3,9 x 5,8")	52–400 g/m²
	Brugerdefineret: • Bredde: 98-330,2 mm (3,8-13")	

MAGASINER	PAPIRFORMATER	VÆGTE
	• Længde: 148-488 mm (5,8-19,2")	
Fremfører til ekstra lange ark (XLS)	Standard: • Maksimum: SRA3 (320 x 450 mm), 320 x 488 mm (12,6 x 19,21") • Mindste format: A4 (210 x 297 mm), 8,3 x 11,7"	52–400 g/m²
	Brugerdefineret: • Bredde: 210-330,2 mm (8,2-13") • Længde: 210-1200 mm (8,2-47,2")	
* Hvis maskinen er udstyret med en dobbelt ekstra stor XLS-vakuumfremfører, installeres specialmagasinet på den anden HCVF.		

Kapacitet for magasinet i den ekstra store vakuumfremfører (XLS)

- Magasin A1-3 eller magasin A2-3, specialmagasin: 250 ark
- HCVF-magasiner A1-2 eller dobbelte HCVF-magasiner A1-1, A1-2 og A2-2 2100 ark i hvert magasin
- Fremfører til ekstra lange ark (XLS): 700 ark

Bemærk: Værdierne er baseret på 90 g/m².

Papir og medier til HCVF

Vigtigt:

- Hvis du lægger papir i over den maksimale påfyldningslinje, kan det forårsage papirstop eller funktionsfejl i enheden.
- Juster papirstyrene korrekt efter papirformatet. Forkert placerede styr kan forårsage fejlfremføring og papirstop.
- Når strømmen tilsluttes igen, vil pladen muligvis stoppe med at bevæge sig opad, mens magasinets bundplade stadig hæves. Hvis det sker, skal du trykke magasinet ud. Vent, indtil pladen er helt sænket, og skub derefter magasinet forsigtigt helt ind i maskinen.

Bemærk: Der høres en lufttilføringslyd, når der ilægges eller fremføres papirark i magasinet. Denne lyd er forårsaget af papirluftningsfunktionen og er helt normalt.

Ilægning af papir i magasinerne i HCVF (High Capacity XLS Vacuum Feeder)

Vigtigt: Hvis der er lagt færre end 100 ark papir i, lægger magasinstyrene for stort tryk på papiret, så papiret fremføres skævt. Skæv fremføring af papir fører til papirstop.

1. Træk forsigtigt magasinet helt ud mod dig, indtil det stopper.

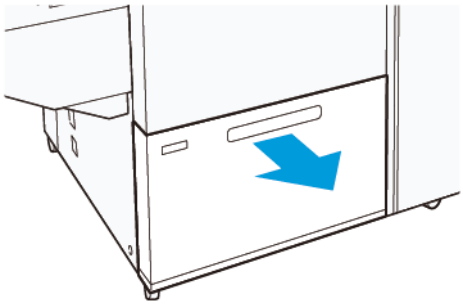

2. Fjern alt resterende papir i magasinet.
3. Luft arkene, og sørg for, at ingen kanter stikker ud. Derved undgår du, at arkene hænger sammen i kanten, hvilket reducerer risikoen for papirstop.

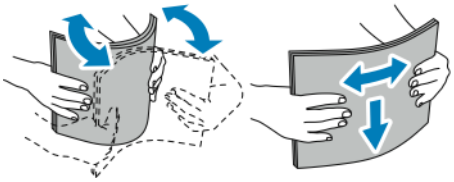

4. Læg 100-500 ark papir i. Fortrykte medier skal ilægges med den trykte side opad.

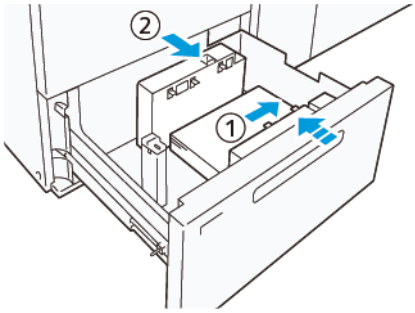

   a. Juster papirets kanter op mod højre side af magasinet (1).
   Papiret kan ilægges med kort fremføringskant (KFK) i stående retning, eller med lang fremføringskant (LFK) i liggende retning.

   b. Hvis du vil justere papirstyrene, skal du trykke udløseren ind og forsigtigt flytte styrene således, at de netop rører ved kanten af papiret i magasinet (2).

5. Læg de resterende ark i magasinet, og juster derefter papirkanterne i den viste retning (1). Juster papirstyrene ved at trykke styrudløseren ind, og placer styrene således, at de netop rører ved kanten af papiret i magasinet (2).

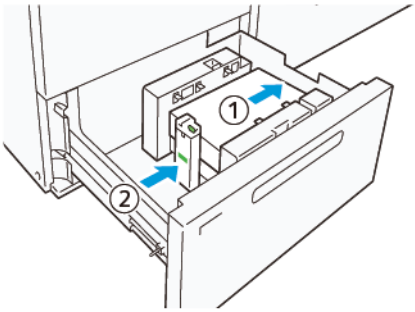

6. Skub forsigtig magasinet ind på plads, indtil det stopper.

Specialmedie

Forhullet papir

For forhullet papir skal du placere papiret med hullerne til højre, når du står foran HCVF'en.

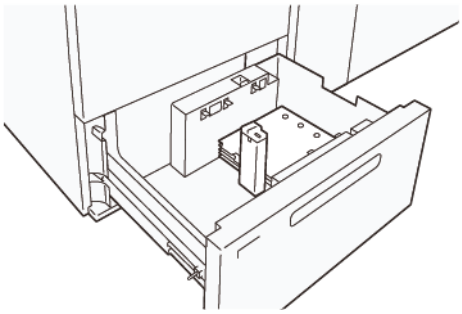

Faneblade

For faneblade skal du placere papiret med fanerne til venstre, når du står foran HCVF'en. Når du har lagt papiret i, skal du installere det passende styr til faneblade på endestyret ved papirets korte kant.

Bemærk: Sørg for, at fanerne på fanebladene passer til indhakket på fanestyrene.

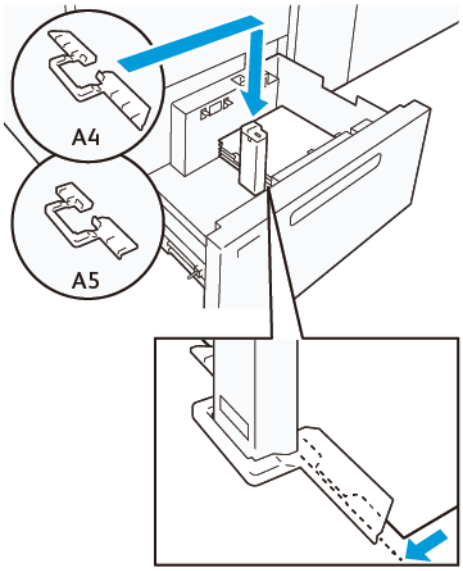

Indstilling for postkort

Hvis du vil ilægge papirformat 98–181,9 mm eller mindre med stående retning, skal du installere postkortsættet i HCVF-bakken (High Capacity Vacuum Feeder). Postkortsættet kan kun bruges i HCVF-bakkerne. Du kan ikke bruge postkortsættet i XLS-magasiner (til ekstra lange ark).

Følgende procedure beskriver, hvordan du ilægger papir ved brug af postkortstyrene.

1. Træk forsigtigt magasinet helt ud mod dig, indtil det stopper.

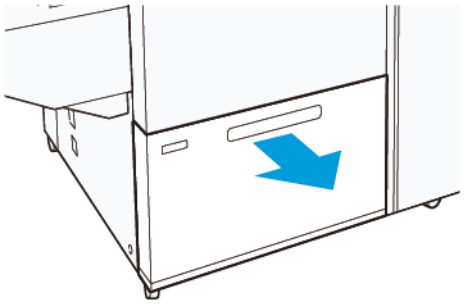

2. Fjern alt papir, der ligger i magasinet.
3. Hvis du vil installere postkortsættet, skal du tage postkortstyrene ud af opbevaringsområdet.
4. Fjern panelerne.
   a. Fold panelerne (1).
   b. Løft stablen af paneler og fjern dem (2).

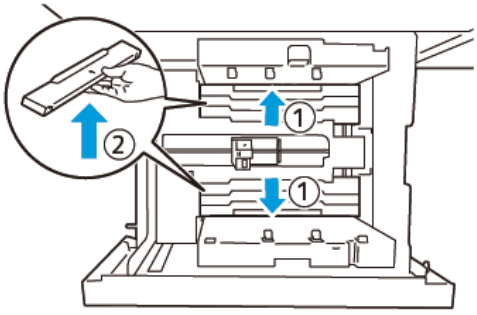

5. Sæt styr B ind i åbningerne på siden (1) og i bunden (2) af magasinet. Spænd skruen for at fastgøre styret (3).

Forsigtig: Hvis skruen ikke er spændt helt, kan den løsne sig og ramme transportanordningen, hvilket kan beskadige transportmodulet.

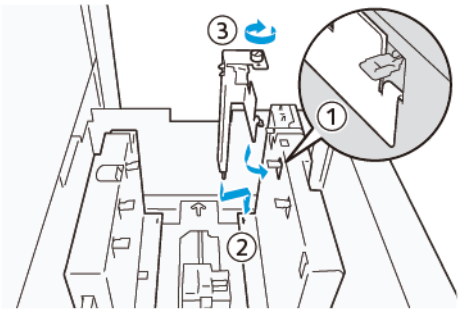

6. Sæt styr A ind i åbningen på indersiden (1) og i bunden (2) af magasinet. Spænd skruen for at fastgøre styret (3).

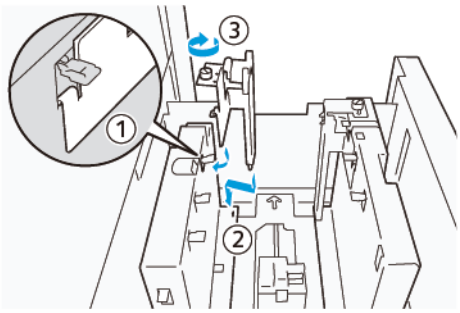

7. Læg 100–500 ark papir i, og juster derefter papirkanterne i den viste retning (1). Fortrykte medier skal ilægges med den trykte side opad. Tag fat i sidestyrenes udløser, og flyt dem derefter, så de netop rører ved papirets lange kanter (2).

   Bemærk: Sørg for, at du ilægger papiret med kort fremføringskant (KFK). Den højre side af postkortets korte kant er forkanten (1).

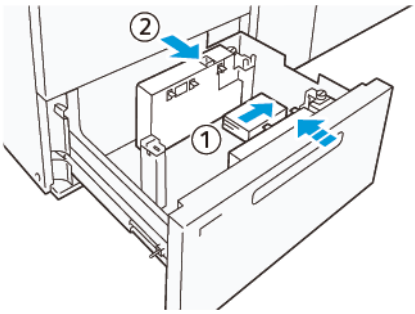

8. Læg de resterende ark i magasinet.
   a. Juster papirkanterne i den viste retning (1).
   b. Flyt endestyret, så det netop rører ved papirets korte kanter (2).
      Juster papirstyrene ved at trykke styrudløseren ind, og placer styrene således, at de netop rører ved kanten af papiret i magasinet.

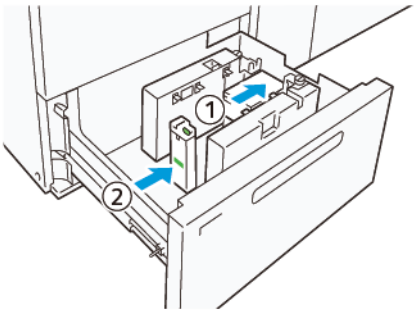

9. Skub forsigtig magasinet ind på plads, indtil det stopper.
10. Følg nedenstående fremgangsmåde for at fjerne og opbevare postkortstyrene:
    a. Fjern alt papir i magasinet.
    b. Løsn skruen på postkortstyret.

11. Når du har fjernet postkortstyrene, skal du placere panelerne på deres oprindelige positioner og derefter udvide dem.

Bemærk: Hæng panelernes kanter på de skrå panelholdere i begge ender af det justerbare sidestyr. Kontroller, at de sidder godt fast.

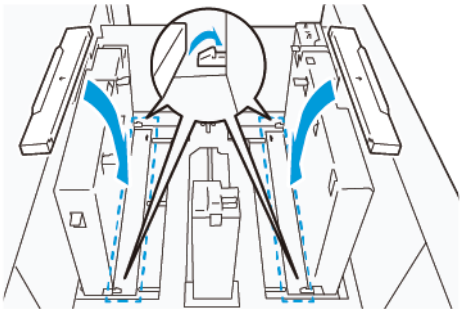

12. Opbevar postkortstyrene i deres opbevaringsområde.

Bemærk: Juster de trekantede mærker, så panelerne kan monteres i den rigtige retning. På det følgende billede er mærket på styret ved papirets øverste kant ikke synligt, og mærket på styret ved papirets nederste kant vises i den korrekte tilstand.

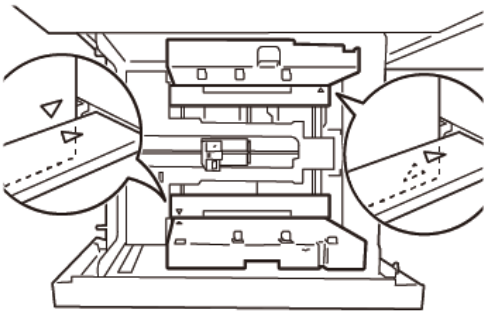

Ilægning af papir i fremfører til ekstra lange ark (XLS)

Forsigtig: Hvis der er lagt færre end 100 ark i fremføreren til ekstra lange ark (XLS), lægger papirstyrene mere pres på papiret. Dette tryk kan forvrænge papiret, hvilket forårsager papirstop. For eksempel kan ilægning af 10-20 ark papir, som er 864 mm (34") eller længere, forårsage papirstop.

Bemærk: Postkortsættet til HCVF (High Capacity XLS Vacuum Feeder) kan ikke bruges sammen med fremføreren til ekstra lange ark (XLS).

Ilægning af 488 mm (19,21”) eller mindre papirformater

1. Fjern papiret fra specialmagasinet, og åbn derefter de to dæksler.

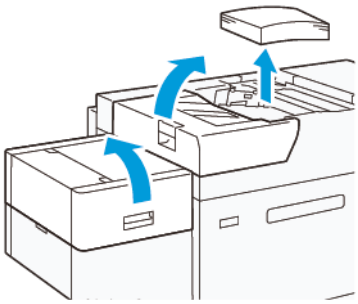

2. Sænk håndtaget til venstre for sidestyrene ved papirets lange kant. Fjern alt resterende papir i magasinet.

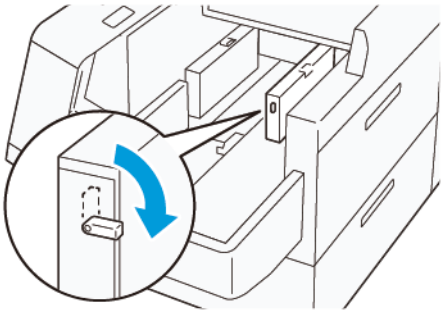

3. Hvis endestyret opbevares , skal du åbne endestyrets panel, og derefter dreje endestyret for at låse i lodret position.

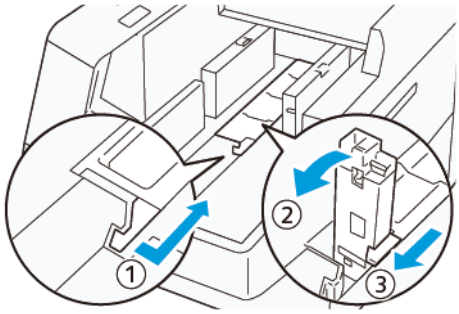

   a. Klem håndtaget sammen, og åbn panelet (1).
   b. Tag fat i papirstyret og træk det op (2). Træk papirstyret ud mod dig, indtil det klikker på plads.
   c. Klem håndtaget (3) sammen og luk panelet.

Forsigtig: Tag ikke fat i papirstyrets greb for at trække papirstyret op. Det kan beskadige papirstyrets greb.

4. Læg 100-500 ark papir i med papirkanterne justeret i den viste retning (1). Fortrykte medier skal ilægges med den trykte side opad. Tag fat i sidestyrets udløser, og flyt det derefter, så det netop rører ved papirets kanter (2).

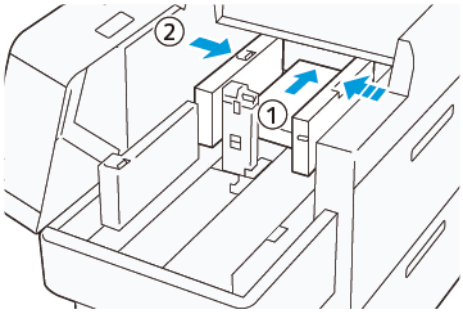

5. Læg de resterende ark i magasinet, og juster derefter papirkanterne i den viste retning (1). Flyt endestyret, så det netop rører ved papirets kanter (2). Juster papirstyrene ved at trykke styrudløseren ind, og placer styrene således, at de netop rører ved kanten af papiret i magasinet.

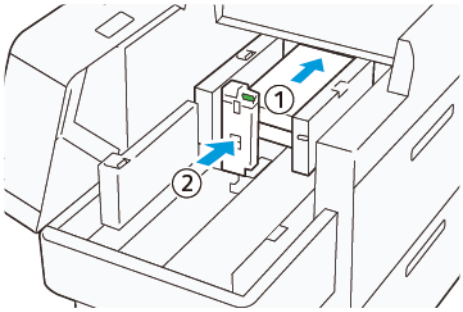

6. Luk de to låger.

Ilægning af 488,1-864 mm (19,21-34,0") papir

1. Fjern papiret fra specialmagasinet, og åbn derefter de to dæksler.

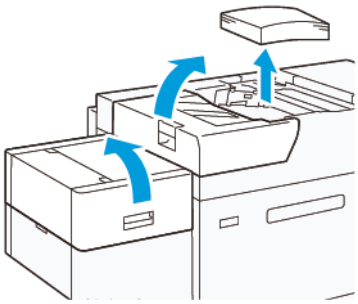

2. Løft håndtaget til venstre for sidestyret. Fjern alt papir, der ligger i magasinet.

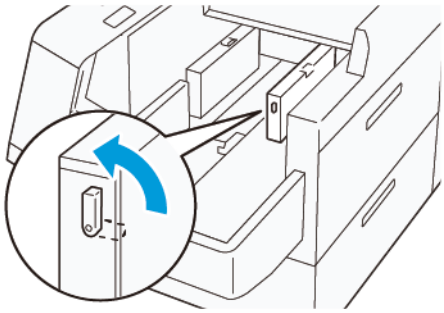

3. Hvis endestyret står op, skal du opbevare det:

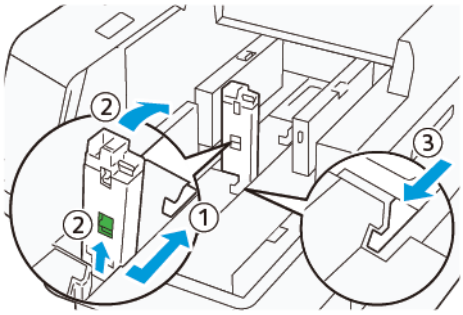

   a. Klem håndtaget sammen, og åbn panelet (1).
   b. Tag fat i udløserhåndtaget, og læg papirstyret ned (2).
   c. Klem håndtaget (3) sammen og luk panelet.

4. Læg ca. 100 ark papir i med papirkanterne justeret i den viste retning (1). Fortrykte medier skal ilægges med den trykte side opad. Tag fat i sidestyrets udløser, og flyt det derefter, så det netop rører ved papirets kanter (2).

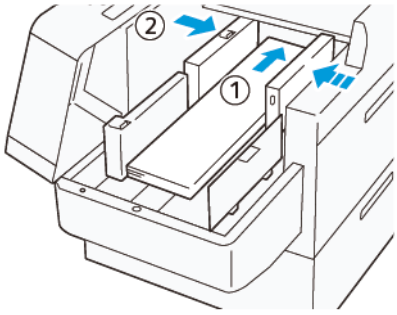

5. Tag fat i XLS-bagstyrets udløser, og flyt det derefter, så det netop rører ved papirets kanter (1). Juster XLS-forsidestyret, så det passer til det ilagte papir (2).
   XLS-forsidestyret er aftageligt og kan fjernes. Installer forsidestyret i den retning, der sikrer, at metaloverfladen rører papiret.

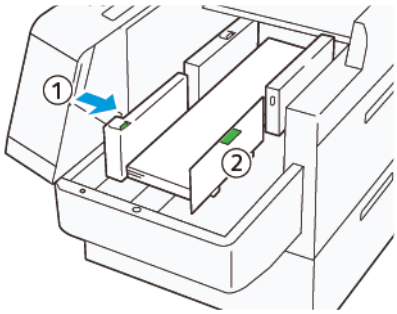

6. Læg de resterende ark i magasinet, og juster derefter papirkanterne i den viste retning.

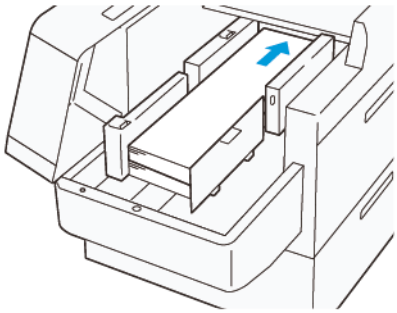

7. Juster XLS-endestyret, så det passer til det ilagte papir.
   Det bageste endestyr er aftageligt og kan fjernes. Installer det bageste endestyr i den retning, der sikrer, at metaloverfladen rører ved papiret.

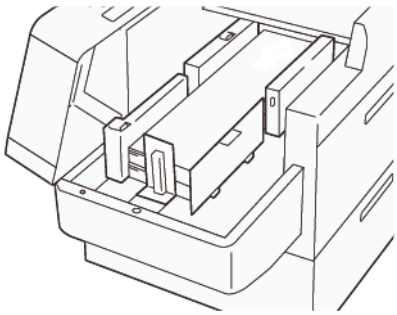

8. Luk de to låger.

Ilægning af 864,1 mm (34,02”) eller større papirformater

Du kan maksimalt ilægge 100 ark, 864,1 mm (34,02”) eller større, 90 g/m^2 papir.

1. Løsn og fjern skruerne øverst på venstre sidedæksel. Fjern dækslet.

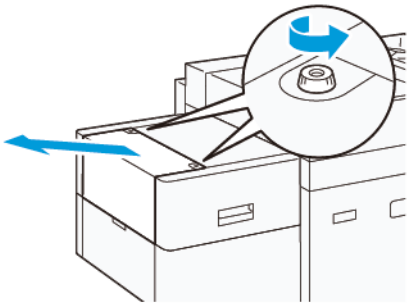

2. Fjern papiret fra specialmagasinet, og åbn derefter de to dæksler.

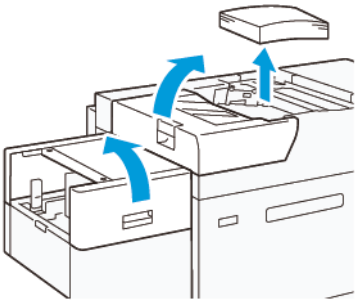

3. Fastgør XLS-forlængerbakken og forlængerpladen.
   a. Isæt XLS-forlængerbakken, og stram derefter skruerne for at fastgøre den, som vist på billedet.

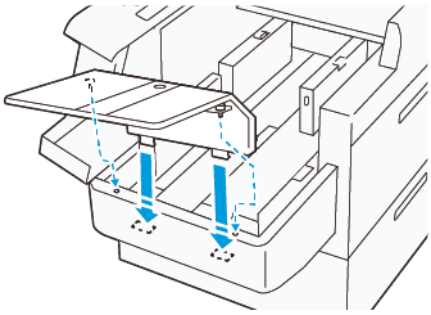

   b. Indsæt XLS-forlængerpladen.

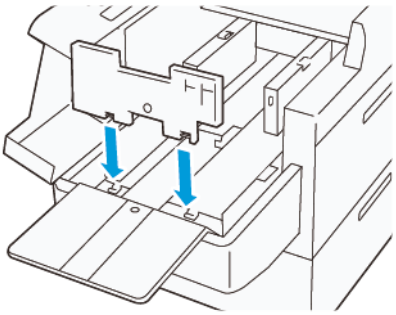

c. Når delene ikke er i brug, skal de hænges på holderen på den nederste del.

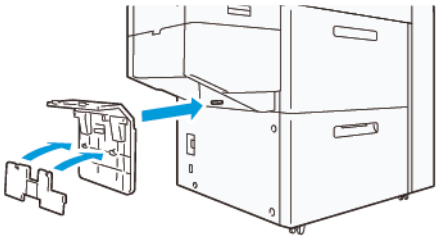

4. Løft håndtaget til venstre for det forreste sidestyr. Fjern alt papir, der ligger i magasinet.

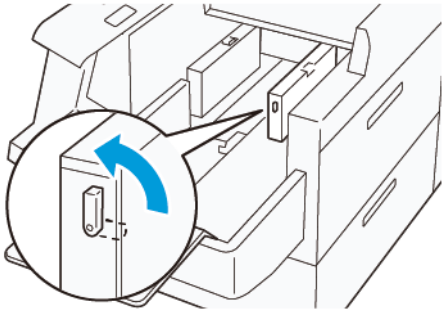

5. Hvis endestyret står op, skal du opbevare det:

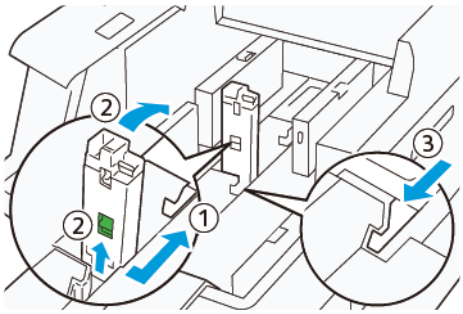

a. Klem håndtaget sammen, og åbn panelet (1).

b. Tag fat i udløserhåndtaget, og læg papirstyret ned (2).

c. Klem håndtaget (3) sammen og luk panelet.

6. Læg 100 eller færre ark papir i med papirkanterne justeret i den viste retning (1). Fortrykte medier skal ilægges med den trykte side opad. Tag fat i bagstyrets udløser, og flyt det derefter, så det netop rører ved papirets kanter (2).

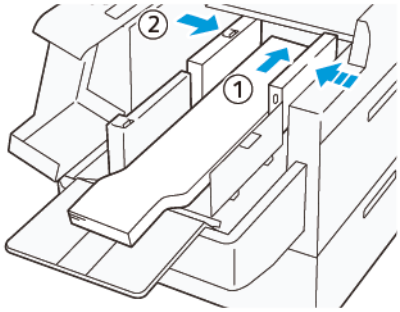

7. Tag fat i XLS-bagstyrets udløser, og flyt det derefter, så det netop rører ved papirets kanter (1). Juster XLS-forsidestyret, så det passer til det ilagte papir (2).
   XLS-forsidestyret er aftageligt og kan fjernes. Installer forsidestyret i den retning, der sikrer, at metaloverfladen rører papiret.

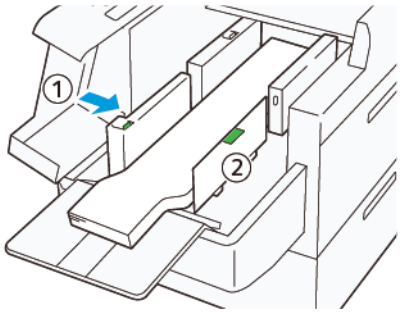

8. Luk de to dæksler (1), og vent, indtil bundpladen hæves. Juster XLS-endestyret, så det passer til det ilagte papir (2).
   XLS-endestyret er aftageligt og kan fjernes. Installer endestyret i den retning, der sikrer, at metaloverfladen rører papiret.

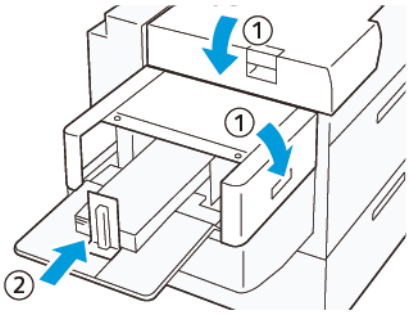

EZ-Swap farve

Maskinen har to farvestationer til specialtoner: Station 1 og 6. Disse to stationer giver dig mulighed for at isætte op til to specialtonere ad gangen.

Hvis du vil skifte fra en specialtoner til en anden, skal du udføre proceduren for EZ-skift af specialtoner. Denne proces involverer både at fjerne og udskifte toner i station 1 eller 6.

Fjernelse af specialtoner i station 1 eller 6

Udskiftning af specialtoner i station 1 eller 6

FJERNELSE AF SPECIALTONER I STATION 1 ELLER 6

Forsigtig: Før du udfører denne procedure, skal du sikre dig, at maskinen er slukket.

Forsigtig: Brug beskyttelseshandsker, når du foretager denne procedure. Hvis du ikke bruger handsker, kan der opstå problemer med billedkvaliteten pga. tonerpatronen.

Forsigtig: Patronerne er meget lysfølsomme. Sørg for, at patronerne er beskyttet mod lys.

Forsigtig: Du må ikke fjerne dele eller moduler, udføre trin eller bruge den af Xerox udleverede torx-skruetrækker på andre måder end som beskrevet i denne procedure. Hvis kunden udfører en forbudt procedure, giver kunden afkald på alle krav, der måtte opstå ved at gøre dette, og Xerox fraskriver sig ethvert ansvar. Den forbudte fjernelse af dele eller enheder og forbudt brug af Torx-driveren er inkluderet.

Bemærk: Hele proceduren til fjernelse og udskiftning af toneren i station 1 eller 6 kræver to vogne. Under fjernelsesproceduren placeres en tom opbevaringsvogn tæt på trykenheden. Læg alle skruer, der fjernes under proceduren, i værktøjetsrummet på vognen.

1. Sluk for maskinen.
2. Åbn trykenhedens venstre frontlåger.
3. Fjern dækslet til det xerografiske modul (1) og frontdækslet til IBT-modulet (2):
   a. Løsn de tre øverste og de tre nederste skruer i dækslet til det xerografiske modul. Fjern dækslet til modulet (1).
   b. Løsn de fire skruer i frontdækslet til IBT-modulet. Fjern frontdækslet (2).

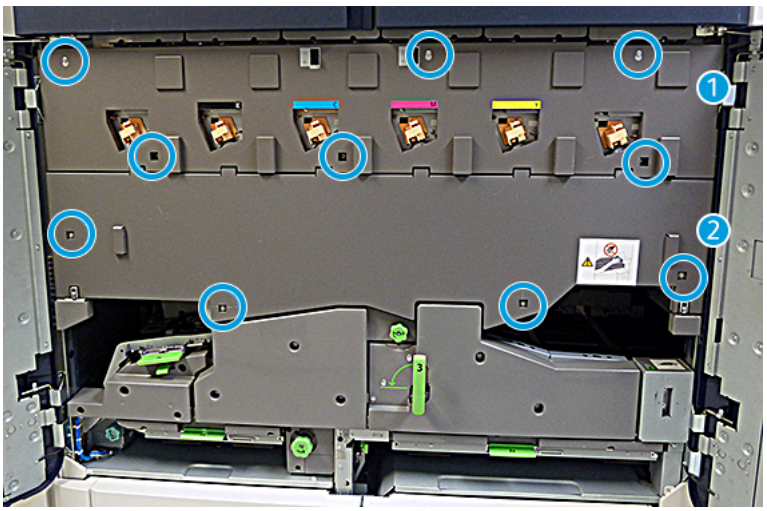

1 Dæksel til xerografisk modul

2 Dæksel til IBT

4. Frigør papirgangsmodulet ved at placere det grønne låsehåndtag 3 i ulåst position.
5. Frigør papirgangsmodulet ved at dreje fastholdelseslåsen (A) med uret og trække ned på låsestangen (B).

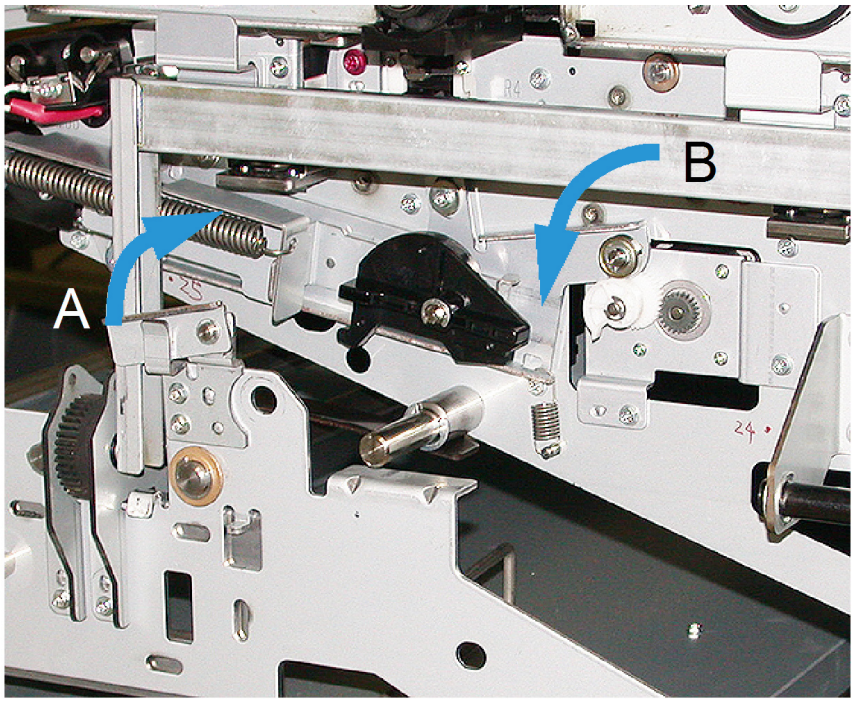

6. Inden du udfører dette trin, skal du bruge afskærmningsgardinet. Hvis du skifter toneren i station 6, skal du fjerne de to skruer på svinghjulet og derefter fjerne svinghjulet.

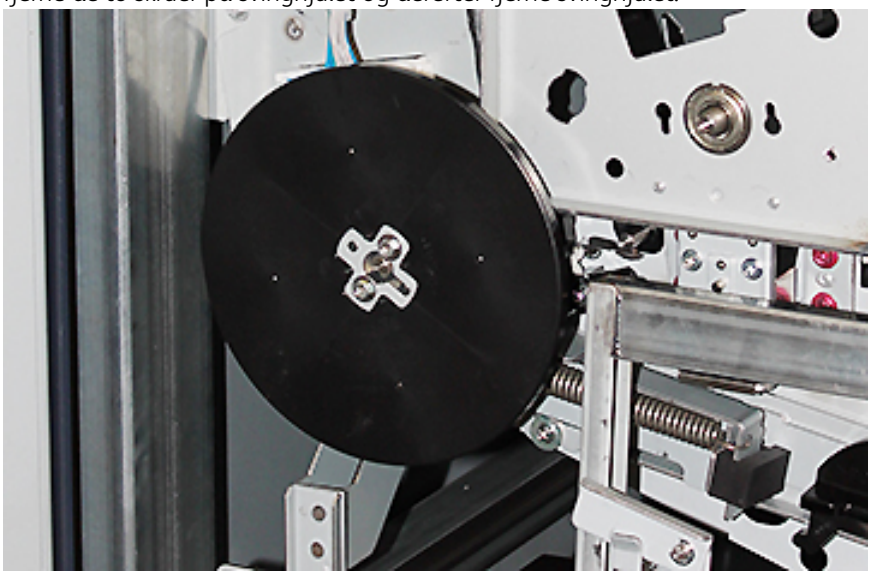

7. Læg skruerne og svinghjulet i rummet på vognen.

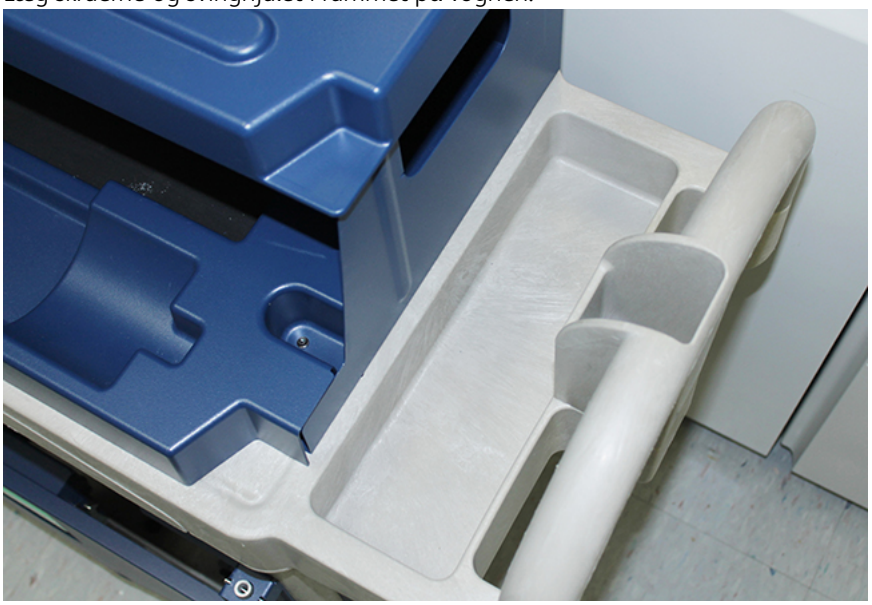

8. Placer den tomme opbevaringsvogn foran Station 1 eller 6. For at opsamle overskydende tørt blæk/toner skal du trække bakken ud og derefter løfte vognens topdæksel.

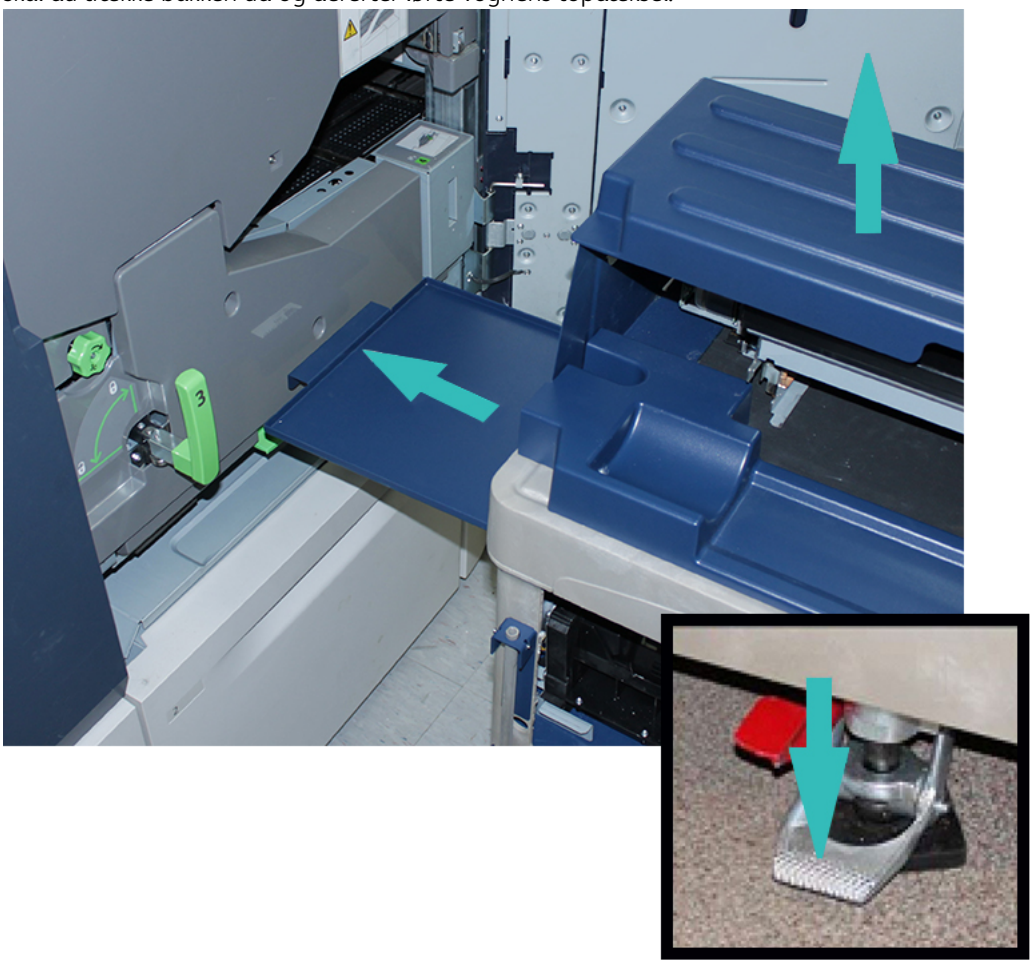

Forsigtig: Vær forsigtig, når du trykker ned for at aktivere fodbremsen i det følgende trin.

9. Tryk ned på vognens fodbremse, så den ikke kan flytte sig.

10. Åbn lågen til tonerpatroner øverst til venstre på trykenheden. Find corotron-hjælpeværktøjet i det øverste rum til venstre.

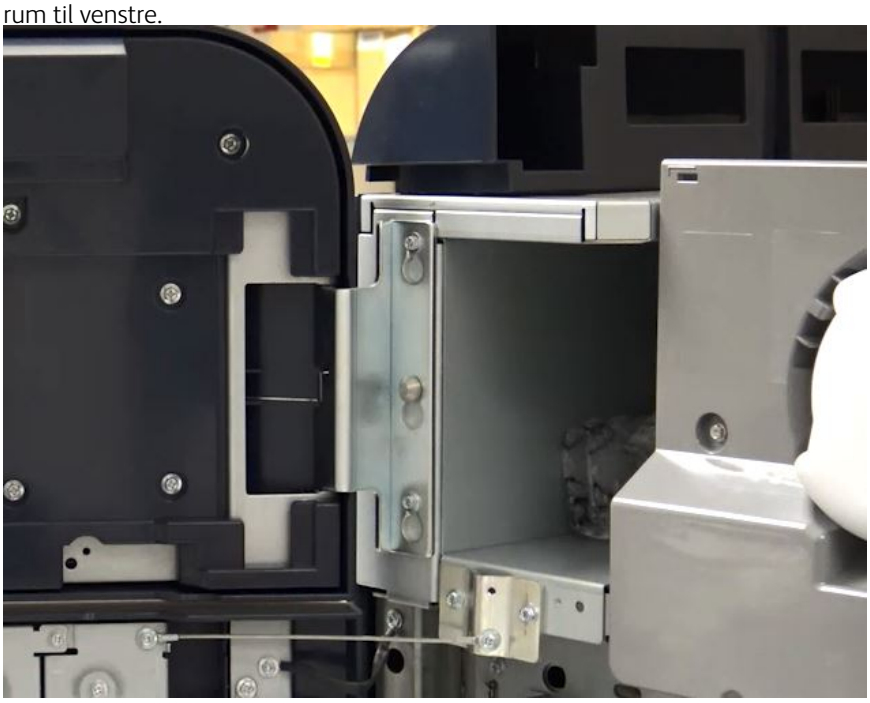

11. Tryk corotron-hjælpeværktøjet fast på de to tapper på frontpladen til det xerografiske modul.

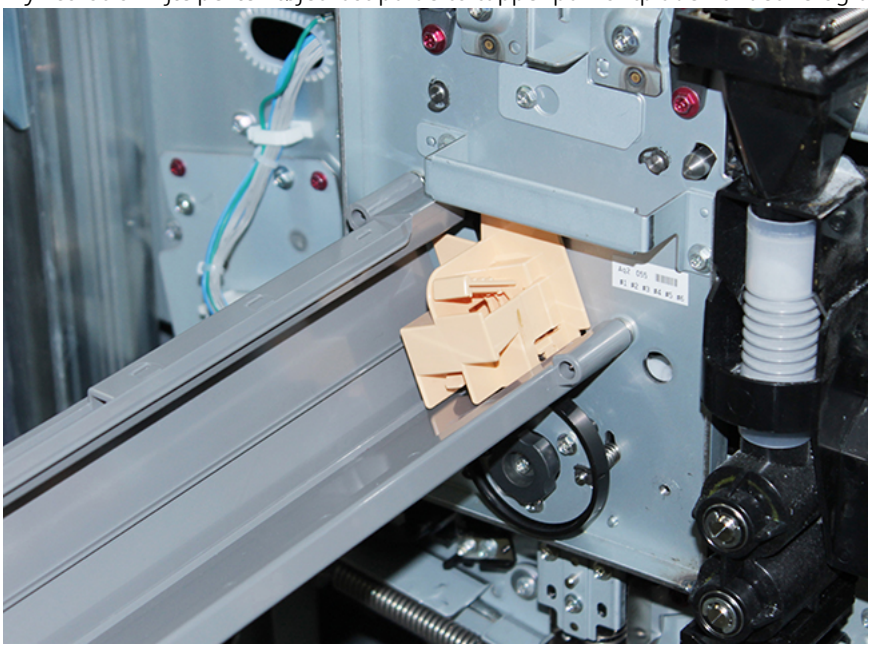

12. Tryk ned på tappen, og træk corotronen ud af trykenheden for at udløse og frigøre corotonen.

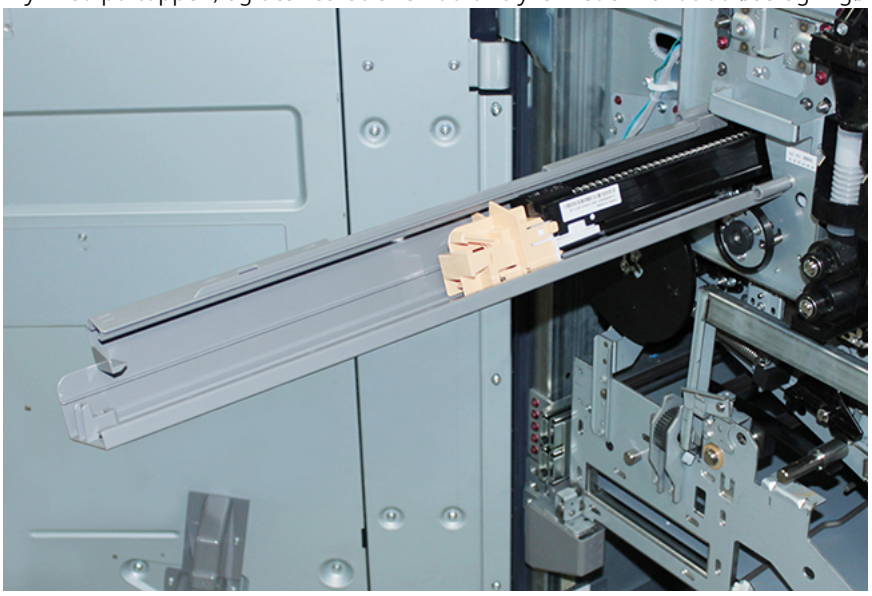

13. Læg corotronen og corotron-hjælpeværktøjet i opbevaringsvognen.

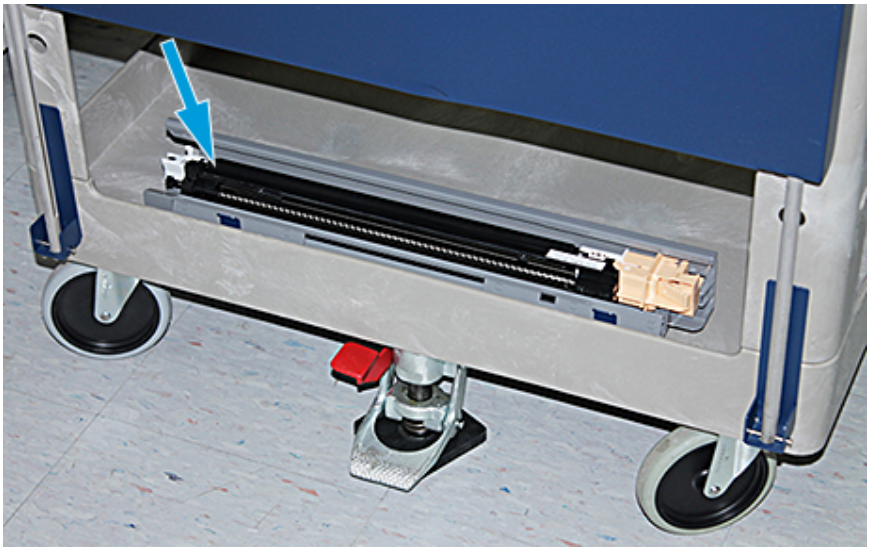

Forsigtig: Når du løsner den nederste skrue, skal du holde i hjulet for at forhindre beskadigelse af tonerpatronen, og at den drejer.

14. Der er tre skruer til det xerografiske modul. Løsn de to skruer for oven. Når du løsner den nederste skrue inde i hjulet, skal du holde fast i hjulet.

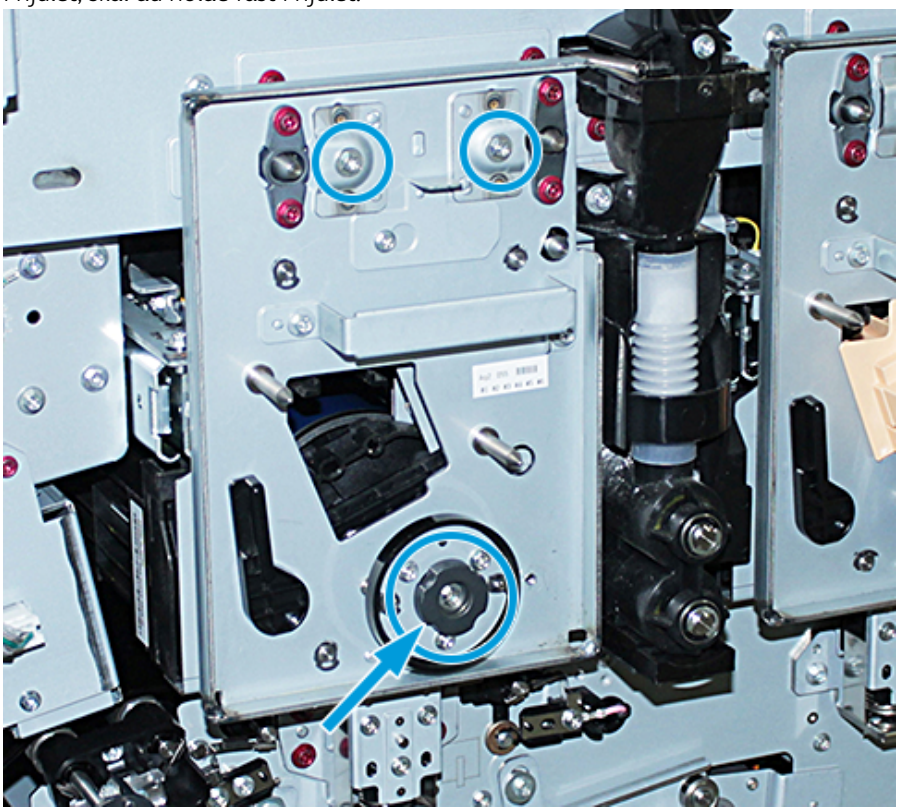

15. Træk den forreste tonerenhed mod trykenhedens forside, og drej den mod uret for at frigøre den fra tonerpatronen.

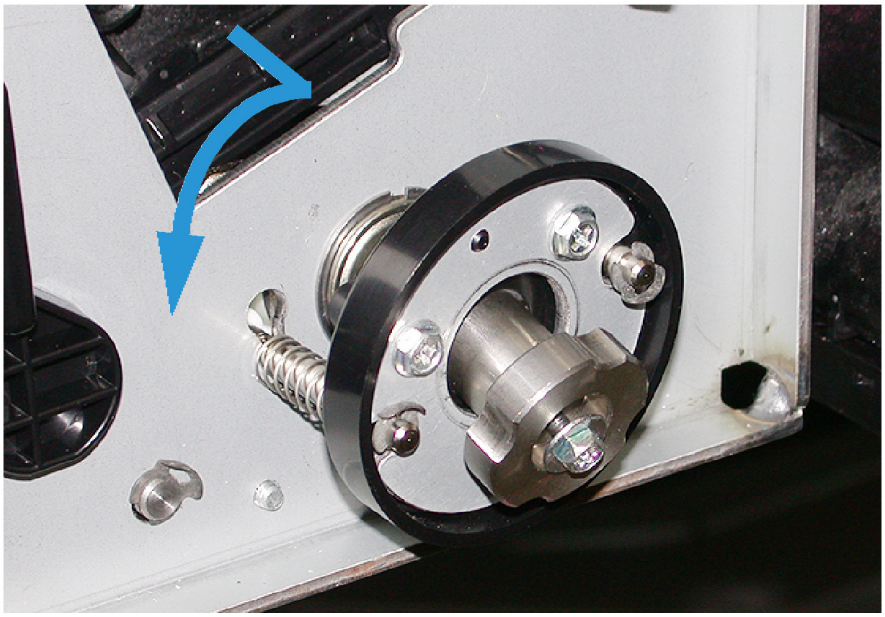

16. Skub markeringsmodulet ud til serviceposition. Drej tonerpatronens låsemekanisme med uret, og træk den mod trykenhedens forside.

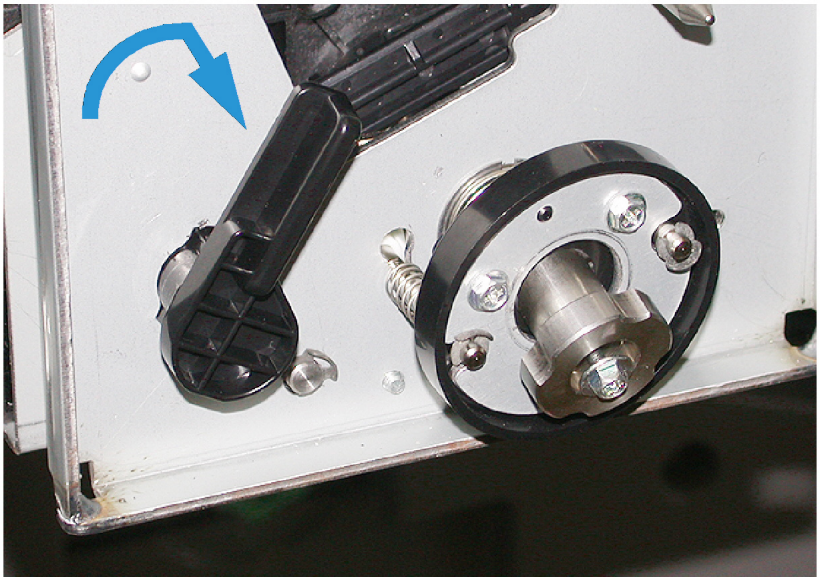

17. Find den sorte beskyttelsespose i det øverste rum til venstre bag lågen til tonerpatronen, og tag den ud.

> **Forsigtig:** Udsæt ikke tonerpatronen for lys i mere end ét minut, da den ellers vil blive beskadiget. Tonerpatronen skal lægges i beskyttelsesposen umiddelbart efter, at du har fjernet den.

> **Forsigtig:** Du må ikke trække det xerografiske modul ud af maskinen, før du er helt klar til at fjerne tonerpatronen.

18. Tag fat i håndtaget, og træk det xerografiske modul ud, så det står i servicepositionen.
19. Når du tager tonerpatronen ud, skal du stå ved siden af det xerografiske modul. Træk tonerpatronen mod forsiden af det xerografiske modul, derefter opad og sidelæns ud af modulet.

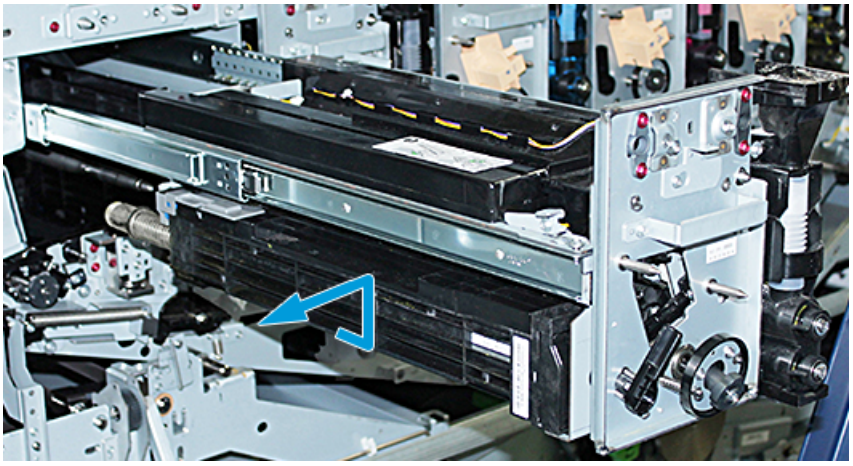

20. Læg omgående tonerpatronen i den sorte beskyttelsespose. Placer den flade side af tonerpatronen nedad på opbevaringsvognen for at forhindre beskadigelse.

21. Fjern skulderskruen i de to skinner til det xerografiske modul. Læg skruerne i værktøjetsrummet på vognen.

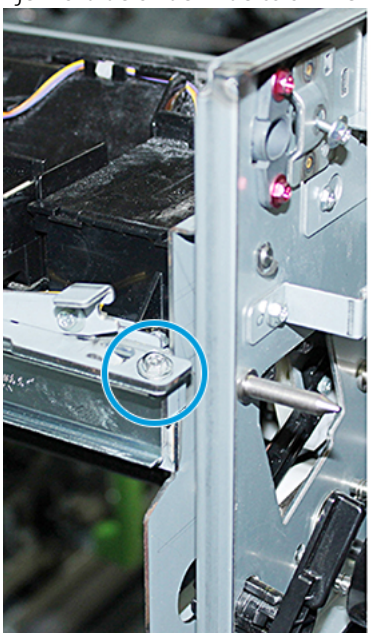

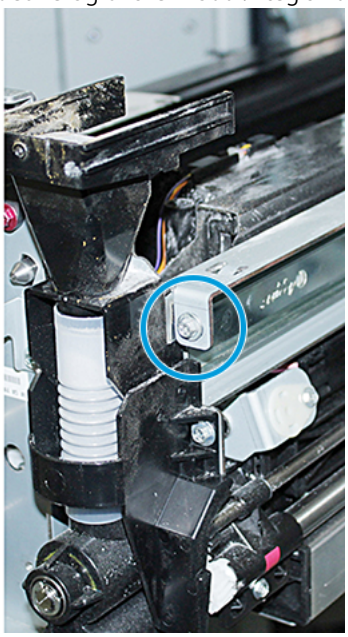

Forsigtig: Når du løfter det xerografiske mærkningsmodul, må du ikke løfte det ved hjælp af låsetappen.

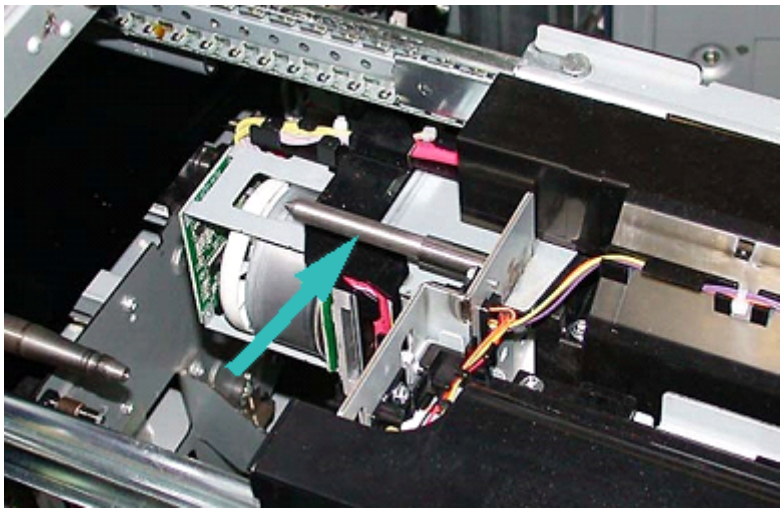

Forsigtig: På grund at modulets højde og vægt, skal du bruge en skammel, når du udfører følgende procedure.

22. Placer skamlen foran vognen og trykenheden.

23. Løft den forreste del af modulet, og skub det fremad, mens du trykker skinnelåsen ned.

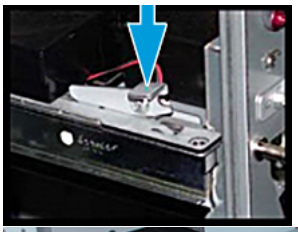

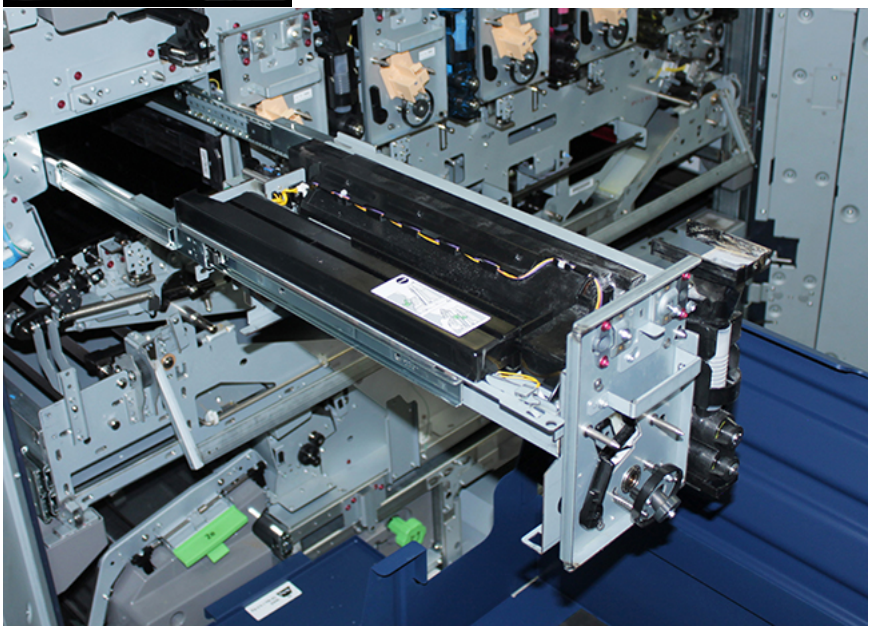

Forsigtig: Fremkalderenheden vejer ca. 4,5 kg.

24. Brug begge hænder til at løfte og fjerne det xerografiske modul. Læg det i opbevaringsvognen.

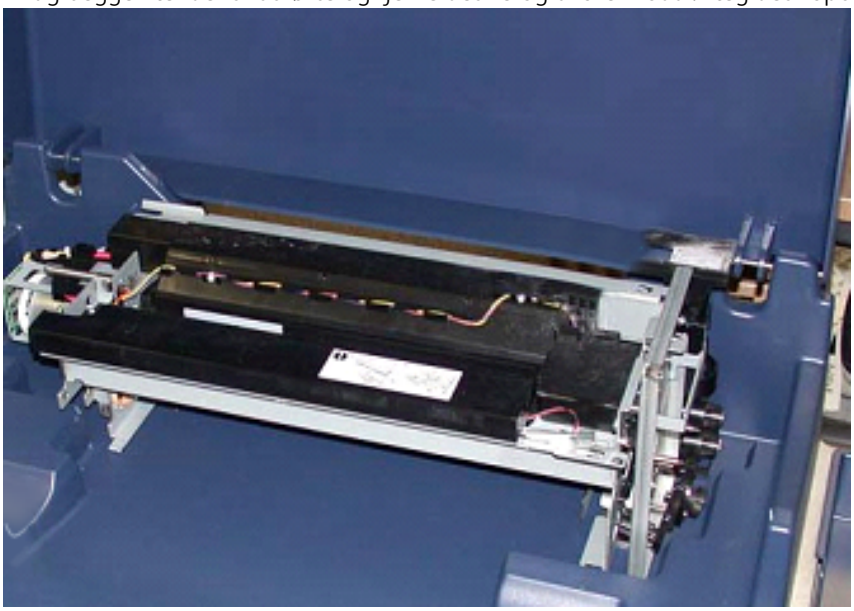

25. På siden af hver skinne, skal du frigøre skinnen til det xerografiske markeringsmodul og skub derefter skinnerne helt ind i maskinen.

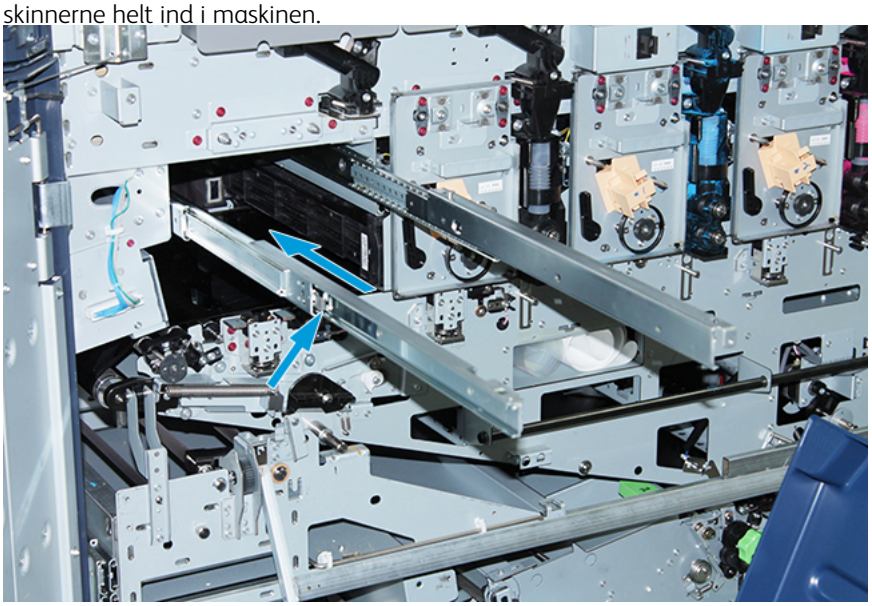

26. Fjern den eksisterende tonerpatron fra station 1 eller 6 ved at tage fat i enden af patronen og trække den lige ud af maskinen.

27. Læg patronen i opbevaringsvognen.

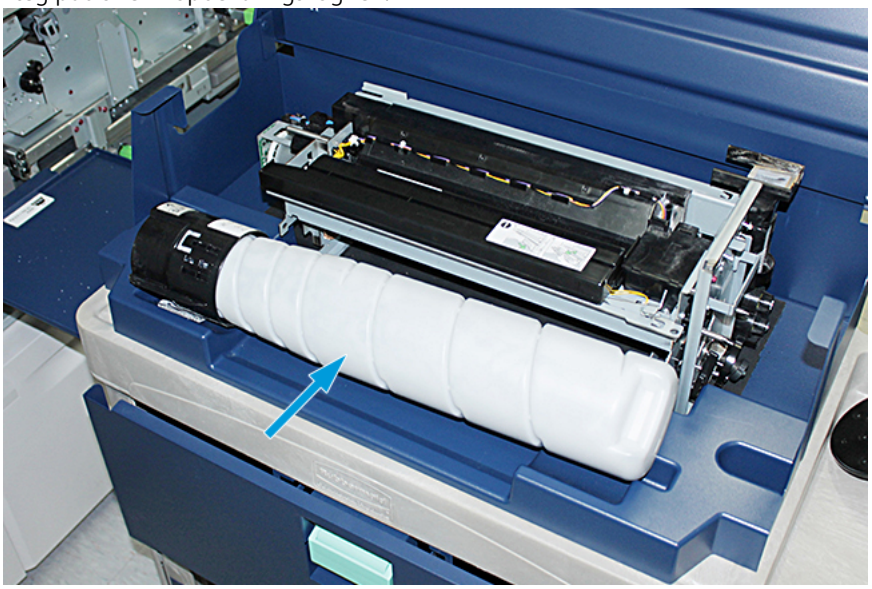

28. Løsn skruen på sneglemodulet, og fjern de to skruer på rammen, der holder dispensermodulet på plads. Læg skruerne i værktøjetsrummet på vognen.

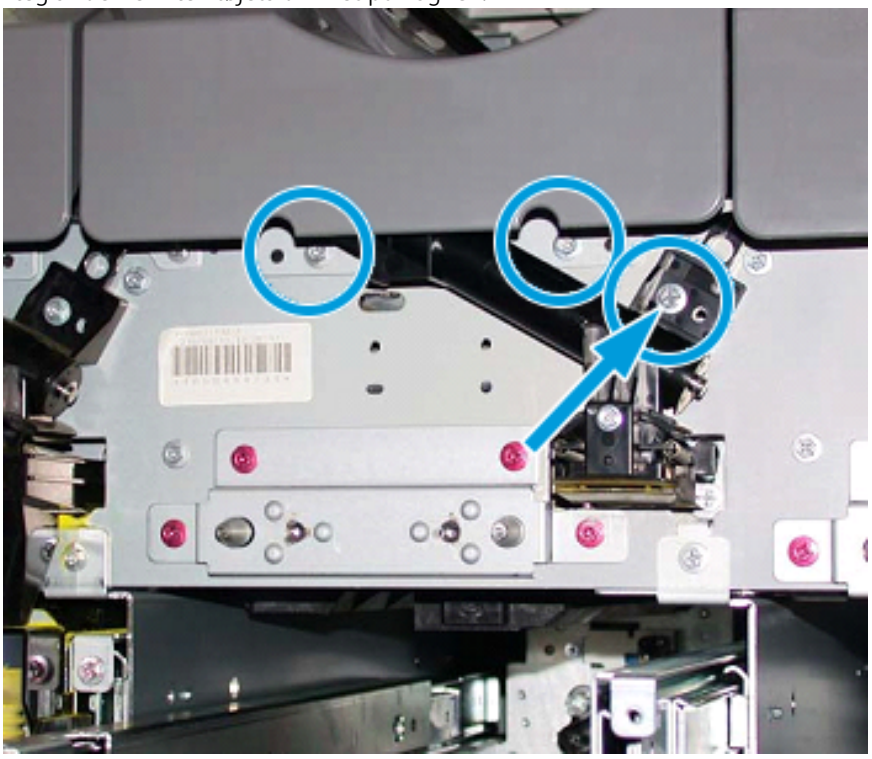

Forsigtig: I følgende trin kan lågen pludseligt gå op, når låsemekanismen til den nederste låge på vognen aktiveres. Tag fat i lågehåndtaget, og skub lågen ind på plads.

29. Tag fat i lågehåndtaget på vognen, aktivér lågens låsemekanisme, og skub lågen ned på plads.

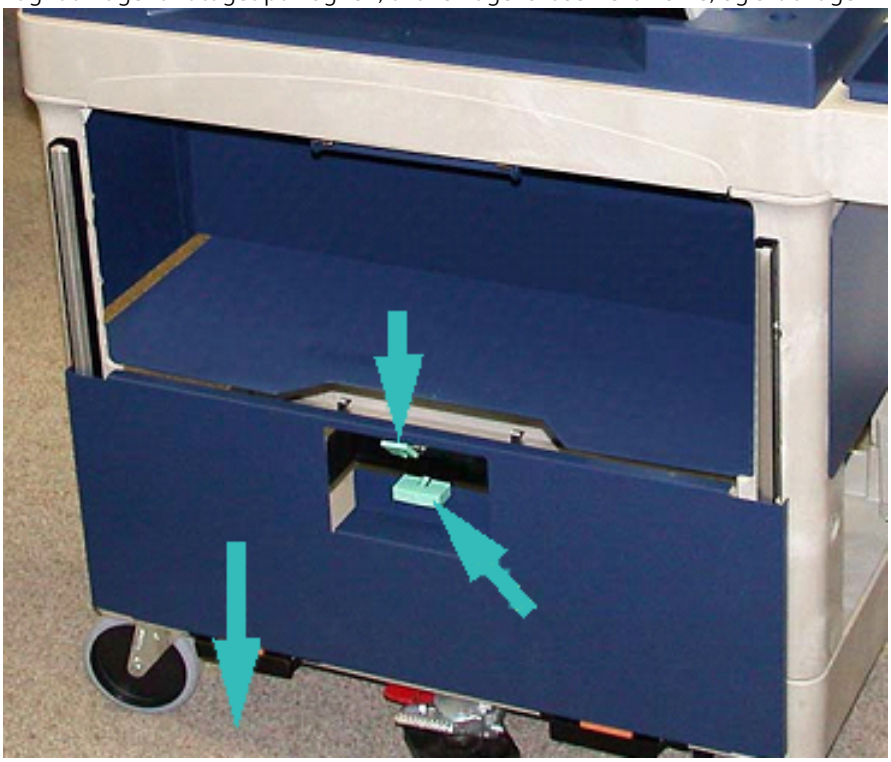

Forsigtig: Inden du placerer tonerdispenserenheden på vognen, skal du løfte og låse sneglemodulet.

30. Når du begynder at trække dispensermodulet ud af trykenheden, skal du dreje sneglemodulet opad, indtil det låses på plads. Hold modulets forende oppe, og pres den sorte låsemekanisme opad for at låse modulet på plads.

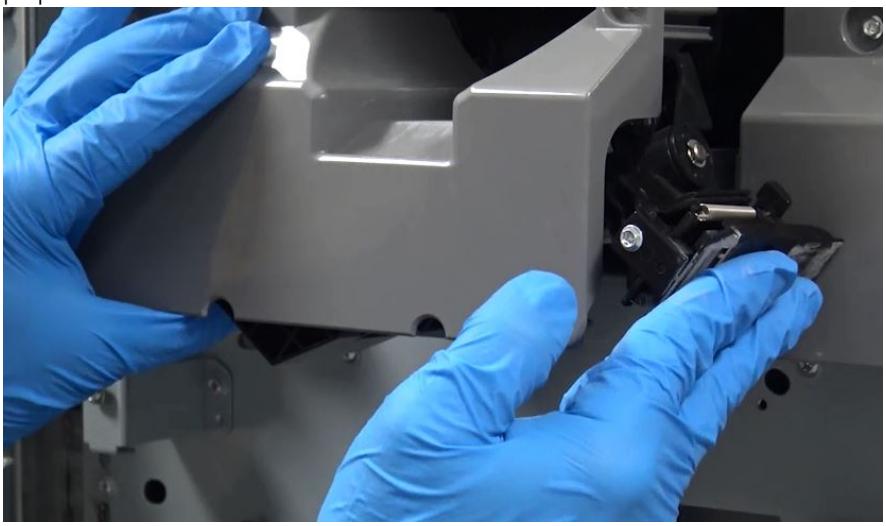

31. Tag dispensermodulet ud med begge hænder, og læg det i opbevaringsvognen.

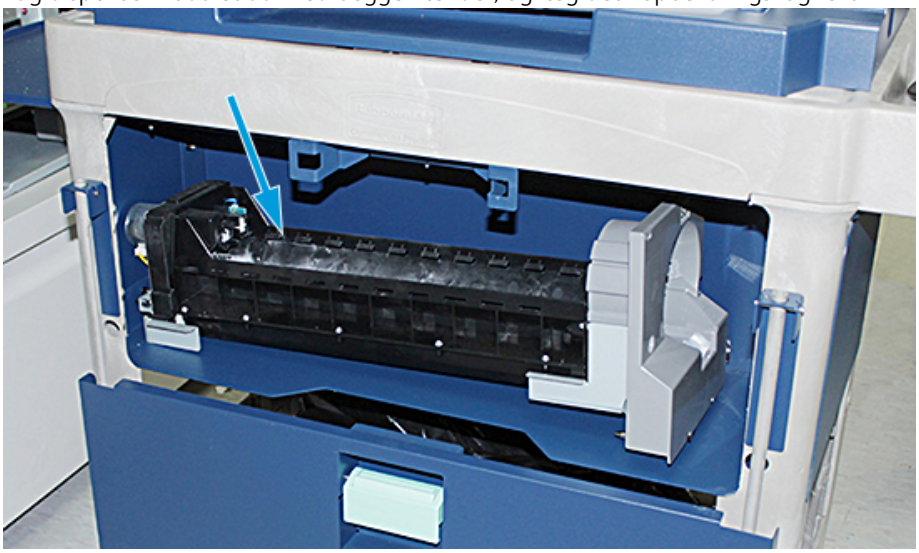

32. Tryk lågehåndtaget op, og luk lågen, så den låses på plads.

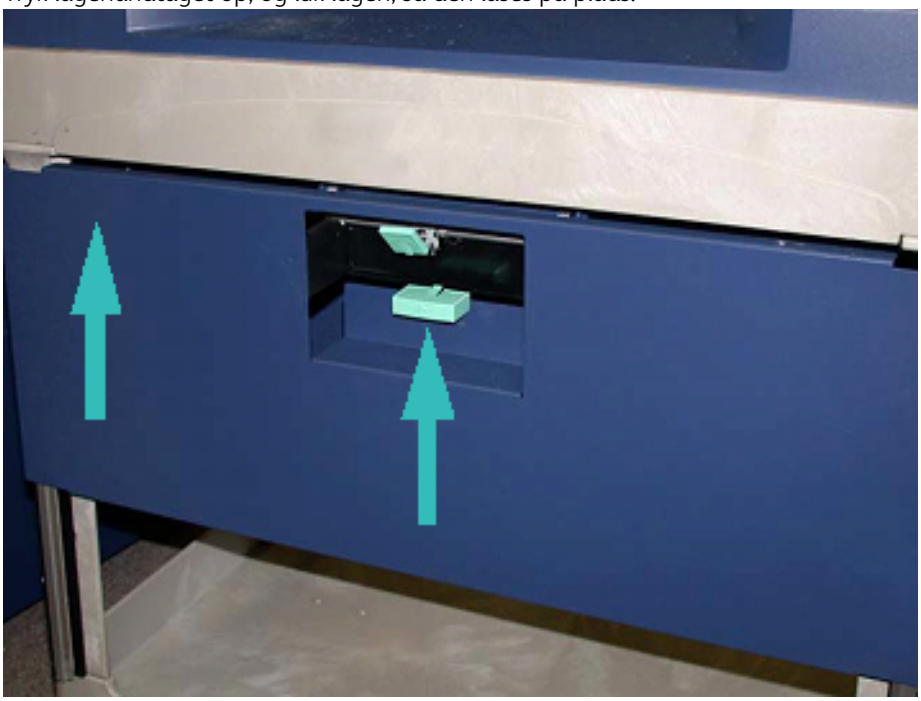

Forsigtig: Vær forsigtig, når du slipper fodbremsen.

33. Hvis du vil frigøre fodbremsen, skal du forsigtigt trykke den ned, mens du holder fast i vognen.

34. Skub bakken ind, og luk toppen af opbevaringsvognen.
35. Flyt opbevaringsvognen til et sikkert område.
36. Flyt komponenterne fra opbevaringsvognen med den tonerstation, du fjernede, over på den anden opbevaringsvogn med den ubrugte tonerstation.

UDSKIFTNING AF SPECIALTONER I STATION 1 ELLER 6

Forsigtig: Brug beskyttelseshandsker, når du foretager denne procedure. Hvis du ikke bruger handsker, kan der opstå problemer med billedkvaliteten pga. tonerpatronen.

1. **Sluk** trykenheden, og vent i 20 sekunder.
2. Placer opbevaringsvognen med den nye, ubrugte specialtoner/toner foran station 1 eller 6.
3. Træk bakken ud for at opsamle overskydende toner.

Forsigtig: Vær forsigtig, når du trykker ned for at aktivere fodbremsen.

4. Tryk ned på vognens fodbremse, så den ikke kan flytte sig.

5. Hæv vognens toplåg.

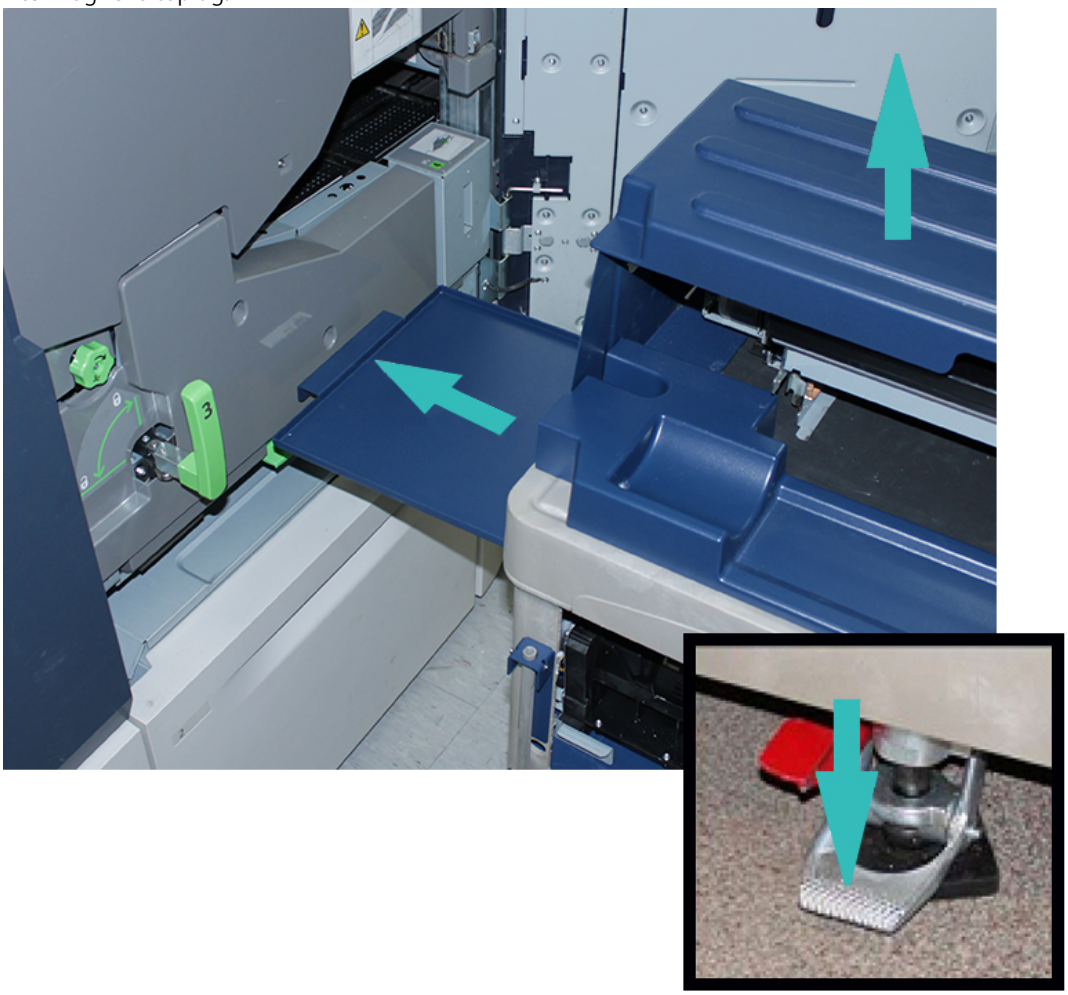

Forsigtig: I følgende trin kan lågen pludseligt gå op, når låsemekanismen til den nederste låge aktiveres. Tag fat i lågehåndtaget, og skub lågen ind på plads.

6. Tag fat i lågehåndtaget på vognen, aktivér lågens låsemekanisme, og skub lågen ned på plads.

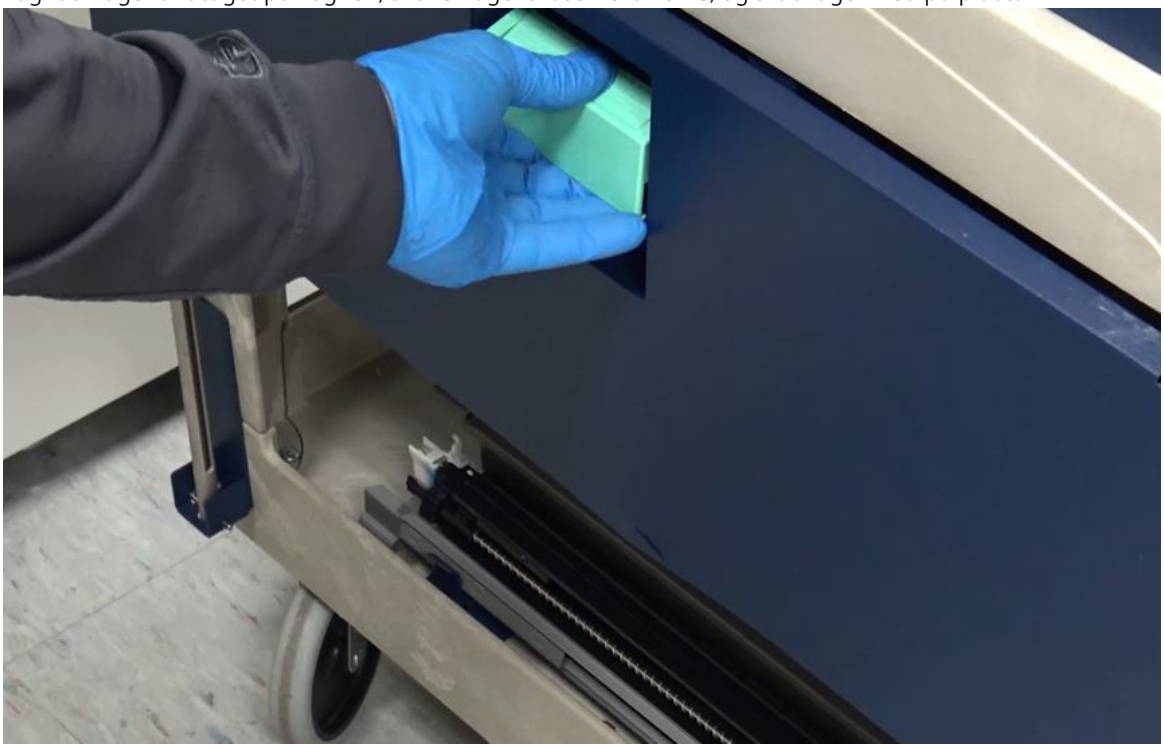

7. Find dispensermodulet til station 1 eller 6 i vognen, og sæt det oven på rammen.

8. Løft den forreste del af dispensermodulet, og skub den ind i trykenheden indtil den sorte låsemekanisme.
9. Sneglemodulet frigøres ved fortsat at løfte i modulets forende og trykke den sorte låsemekanisme ned for at låse modulet på plads. Skub modulet helt ind i trykenheden.

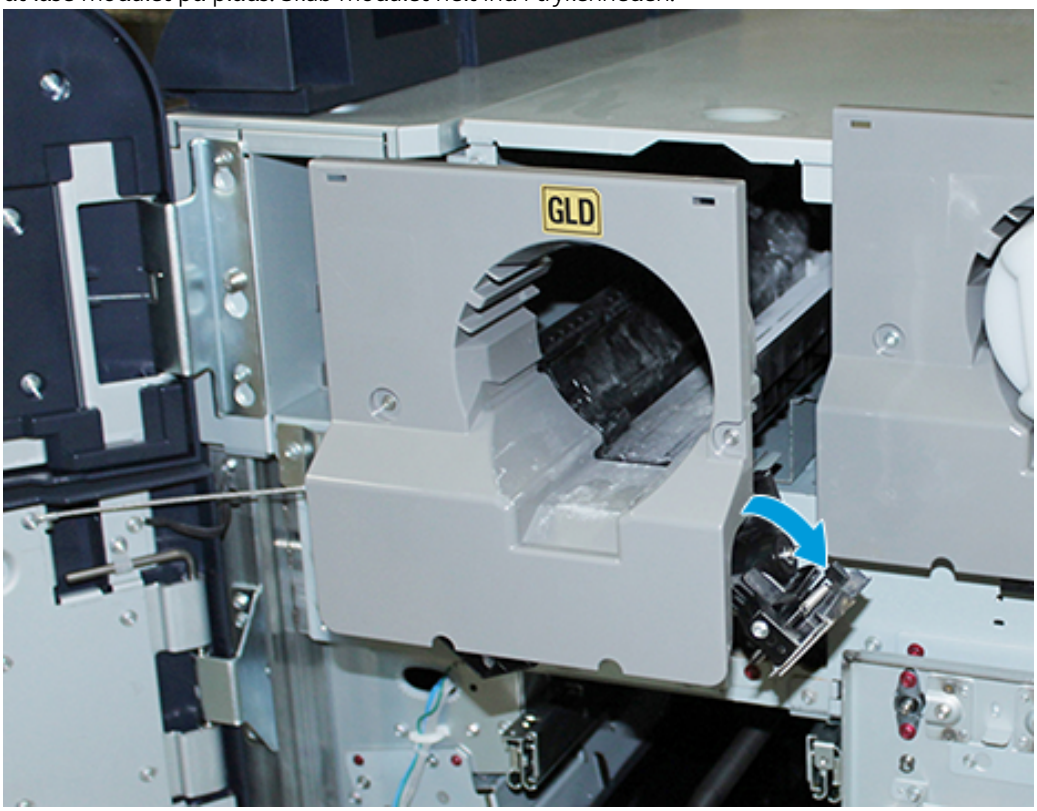

10. Hent skruerne i vognen, og skru sneglemodulet fast med de tre skruer.

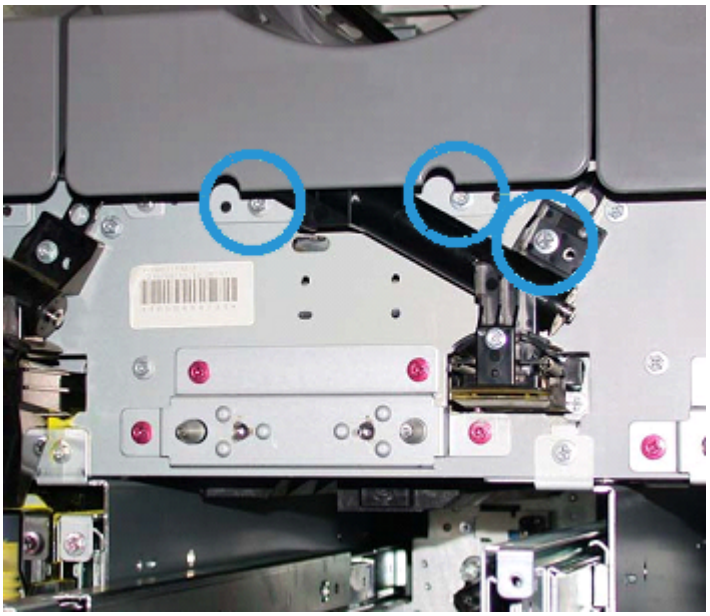

11. Find den nye tonerpatron i vognen, og installer den i tonermodulet.

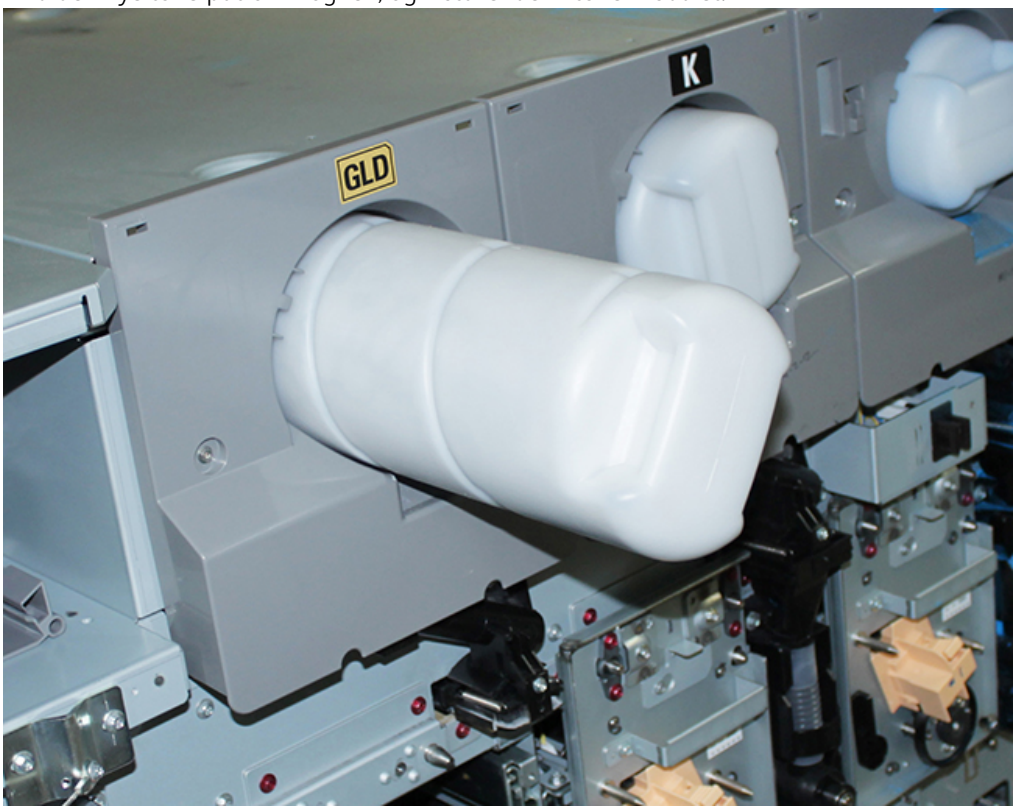

12. Det xerografiske modul installeres ved at trække de to skinner ud af modulet til station 1 eller 6, indtil de låses på plads.

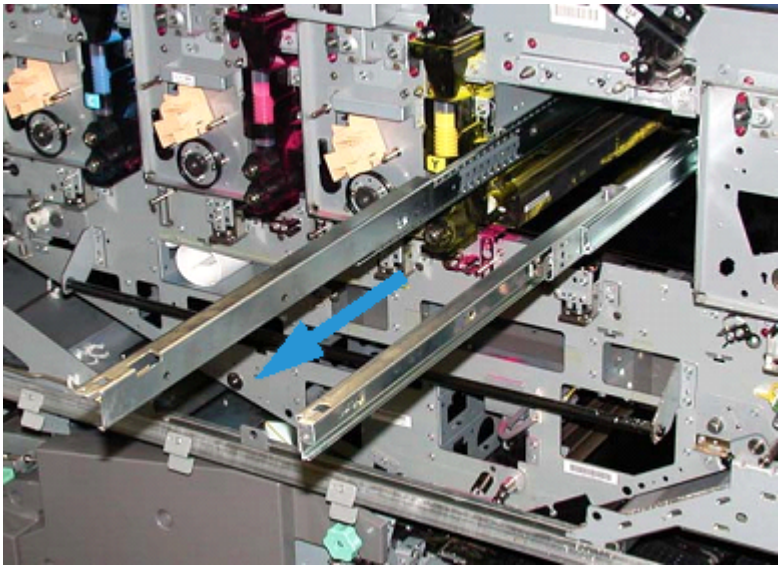

Forsigtig: På grund at modulets højde og vægt, skal du bruge en skammel, når du udfører følgende procedure.

13. Find det xerografiske modul i vognen, og sæt det på skinnerne. Skub det oven på skinnerne og ind i trykenheden indtil servicepositionen.
14. Lås modulet på plads. Hent skruerne i værktøjetsrummet på vognen, og skru modulet fast på skinnerne med de to skulderskruer.

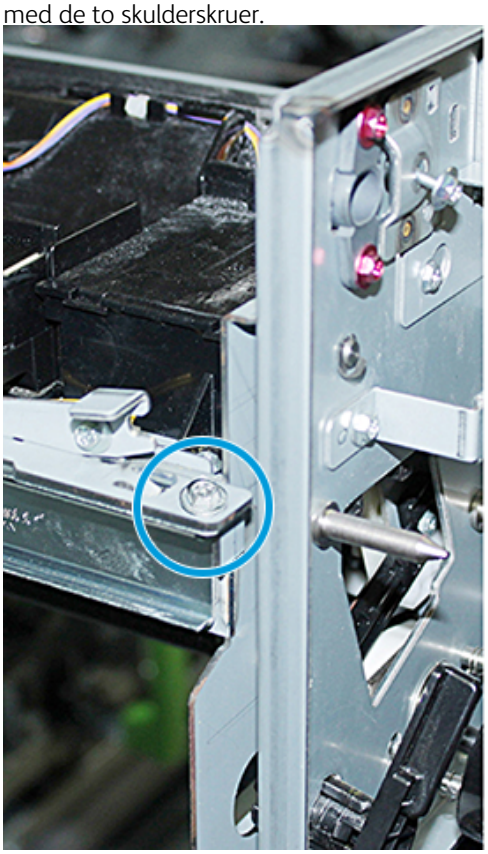

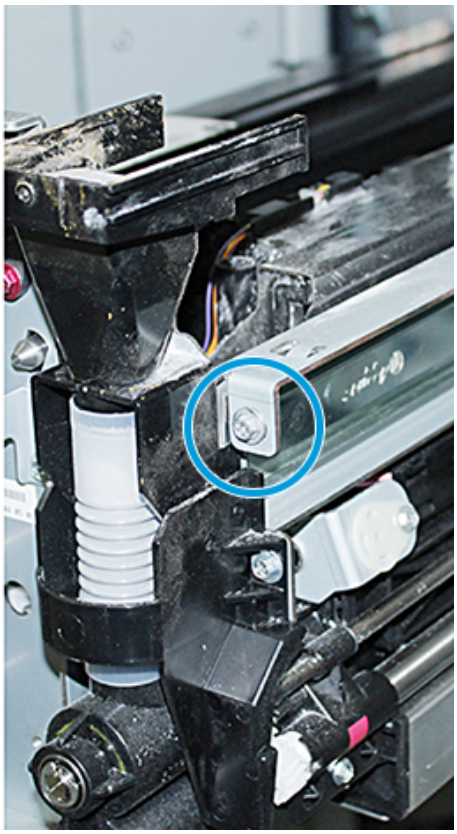

15. Tonerpatronen sættes på plads ved at finde den i beskyttelsesposen på opbevaringsvognen og tage den ud af posen.

16. Installer tonerpatronen fra siden af det xerografiske modul og ind i modulet. Skub patronen mod bagsiden af modulet og ned.

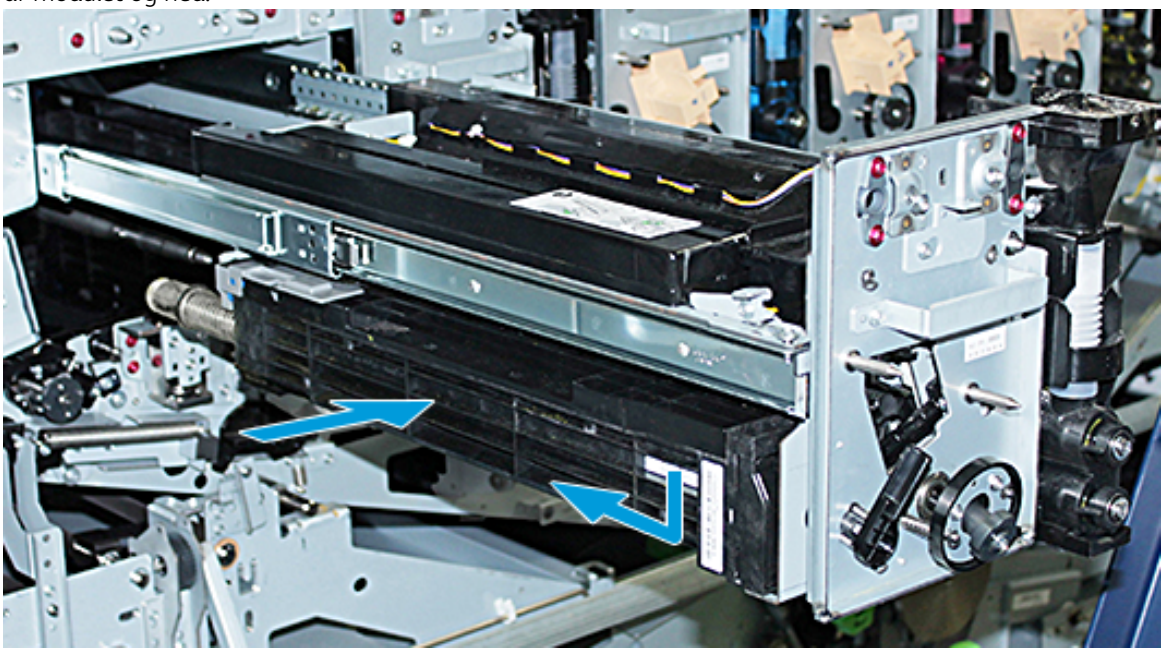

17. Drej tonerpatronens låsemekanisme mod uret, og frigør frontstyret med uret.

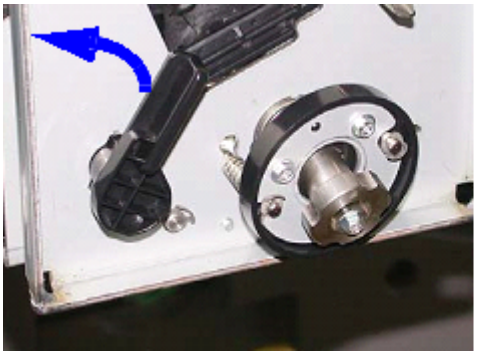

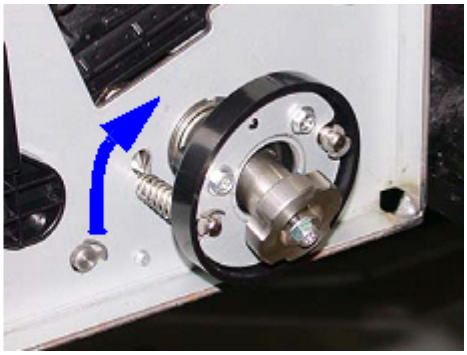

18. Frigør skinnelåsene, og skub det xerografiske modul ind i trykenheden.

Forsigtig: Når du spænder den nederste skrue inde i modulet, skal du holde i hjulet for at forhindre beskadigelse af tonerpatronen, og at den drejer.

19. Sørg for, at toppen og bunden af det xerografiske modul sidder helt korrekt. Spænd de tre modulskruer: de to skruer øverst og den nederste skrue inde i knoppenheden.

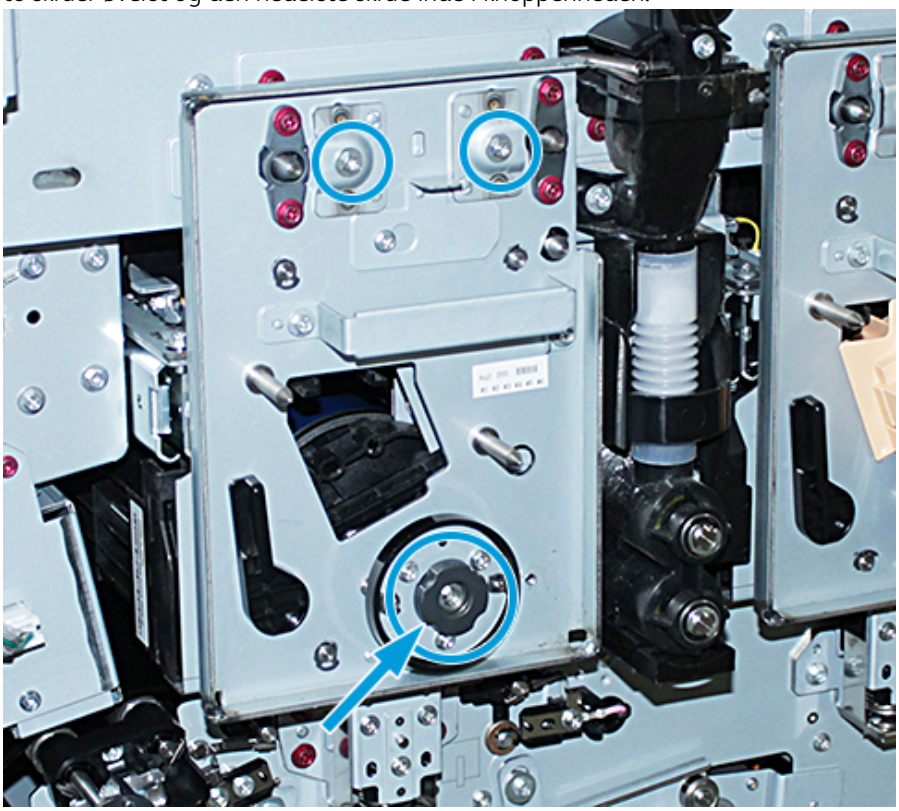

20. Find corotronen og corotron-hjælpeværktøjet i opbevaringsvognen.
21. Tryk corotron-hjælpeværktøjet fast på de to tapper på frontpladen til det xerografiske modul.
22. Installer corotronen ved at frigøre tappen på corotronen og skubbe corotronen langs værktøjet og ind i trykenheden.
23. Fjern corotron-hjælpeværktøjet fra frontpladen, og opbevar den i rummet bag tonerlågen øverst til venstre. Corotronen klikker på plads.

24. Hvis du skiftede toner i station 6, skal du installere svinghjulet. Hent de to skruer i vognen, og stram dem på svinghjulet.

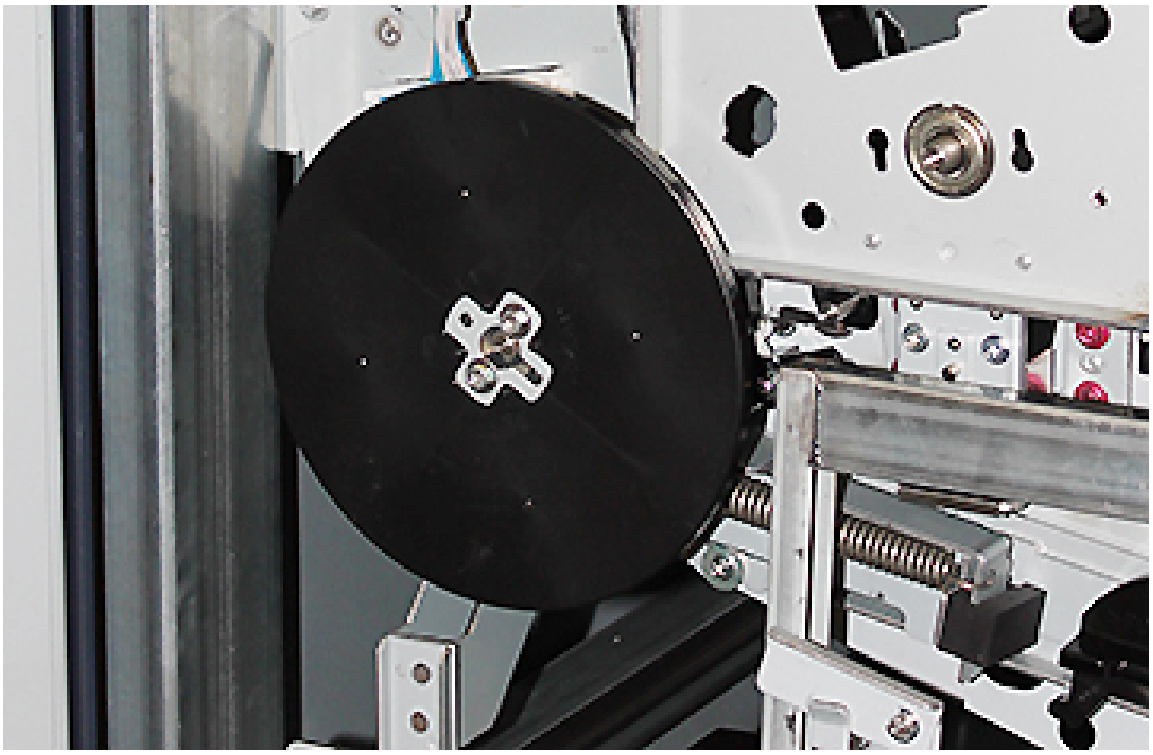

25. Luk det øverste låg på opbevaringsvognen, skub bakken ind, og lås fodbremsen op. Flyt opbevaringsvognen til et sikkert sted.
26. Aktiver fastlåsningstappen på transfermodulet, og lås den.

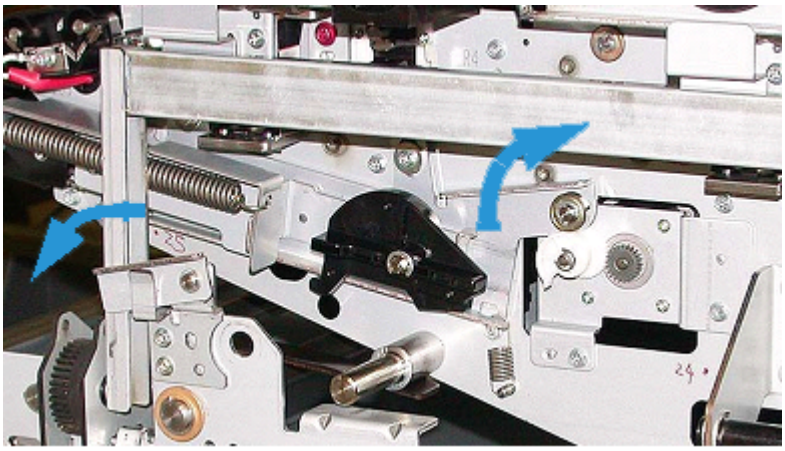

27. Lås papirgangsmodulet ved at placere det grønne låsehåndtag 3 i låst position.
28. Dækslet til IBT-modulet og det xerografiske modul monteres ved at løfte i dækslerne og skubbe dem ind. Stram de tre øverste skruer og de tre nederste skruer på dækslerne.
29. Luk trykenhedens frontlåger.

30. **Tænd** trykenheden. Trykenheden genstarter. Det er muligt, at følgende fejlmeddelelse vises. Hvis det sker, skal du ignorere den og lukke vinduet.

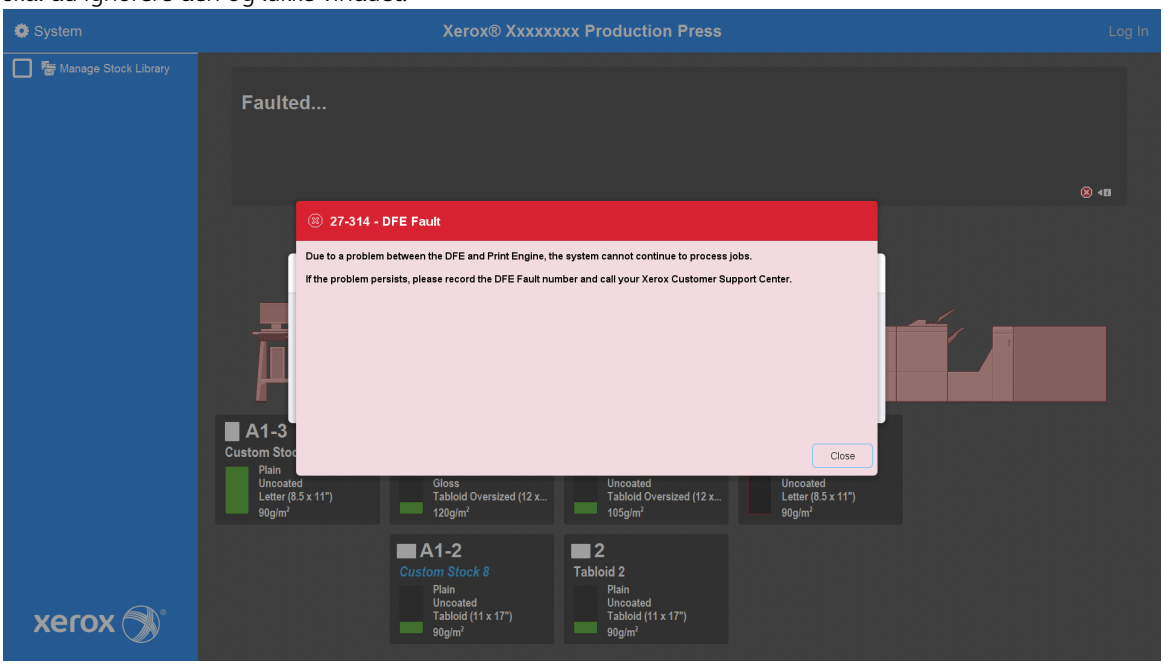

Bemærk: Følgende meddelelse bliver vist under genstarten. Den vises i op til 10 minutter for hver nylig installeret farvestation. Hvis du har udskiftet to farvestationer samtidigt, kan du komme til at vente i op til 20 minutter, før trykenheden er helt genstartet.

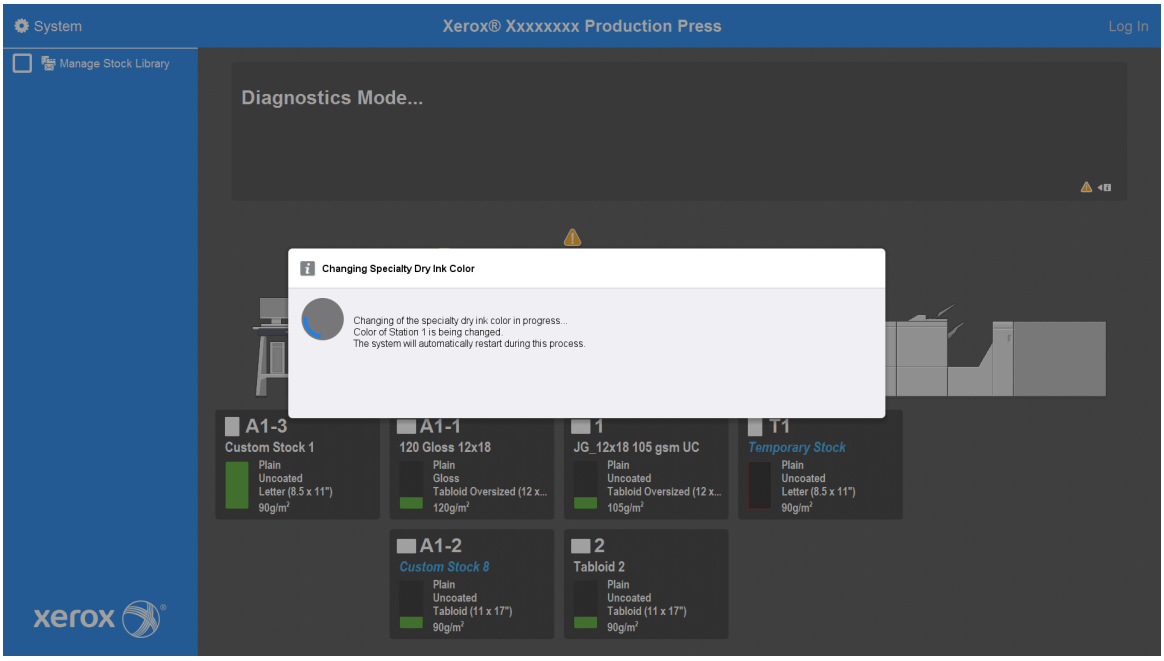

31. Efter genstarten af systemet er fuldført, genstarter maskinen, og den aktuelle specialtoner vises på Control Center.

Vedligeholdelse

Vedligeholdelse indeholder oplysninger og procedurer, som kan hjælpe dig med at holde Production Press kørende. Vedligeholdelse indeholder også information om bestilling af forbrugsstoffer til alle moduler i Production Press-systemet.

Se afsnittet Arbejde med for den pågældende enhed for at få oplysninger om almindelige vedligeholdelsesopgaver for individuelle magasiner eller efterbehandlingsenheder.

RENGØRINGSPROCEDURER

Hvis de udvendige overflader af Production Press kræver rengøring, skal du fugte en servicet eller en blød, ren klud med en flydende, ikke-slibende glasrensemiddel eller vand.

Forsigtig: Brug ikke andre rengøringsmidler eller opløsningsmidler på Production Press. De kan beskadige malingen på låg og låger og til sidst få malingen til at skrælle af.

Forsigtig: Hæld eller sprøjt ikke væske direkte på eller i papirmagasinerne. Hæld altid først væsker på kluden.

Rengøring af Kontrolcenterets skærm

Hyppighed: Dagligt først på dagen

Tør skærmen af med en ren, fnugfri klud. Fjern alt støv og fingeraftryk.

Forsigtig: Anvend aldrig Xerox-rengøringsmidler, almindeligt rengøringsmiddel eller vand på skærmen.

Rengøring af papirgangen

Bemærk: Udfør følgende procedurer dagligt, helst inden du tænder Production Press, mens fuserenheden er kølig. Rengør kun de anbefalede områder i papirgangen, som beskrevet i disse procedurer.

FARE: Hvis Production Press er tændt og fuseren er varm, skal du slukke for Production Press og tillade 50 minutter, før du udfører proceduren, så fusermodulet afkøles.

Bemærk: Hvis du bemærker store mængder og hyppig ophobning af papirstøv, skal du kontakte din Xerox®-repræsentant for at få alternative papiranbefalinger. Hvis en analyse afgør, at hyppig papirforurening skyldes beskåret papir eller anvendelse af ikke-anbefalet materiale, kan du holdes ansvarlig for ekstra omkostninger, som ikke er dækket af servicekontrakten.

Rengøring af papirgangen i område 2

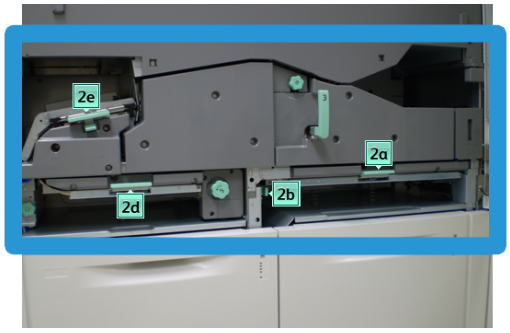

1. Åbn venstre og højre frontlåge på trykenheden.
2. Brug kun en fugtig, fnugfri klud til at rengøre papirgangen i de grønne områder.
   a. Åbn hvert område, og rengør overfladerne i områderne med grønne håndtag.
   b. Fjern al kondensation med en tør bomuldsklud.
3. Sæt alle de grønne håndtag tilbage på plads.
4. Luk venstre og højre frontlåge på trykenheden.

Rengøring af papirgangen i område 3 og 4

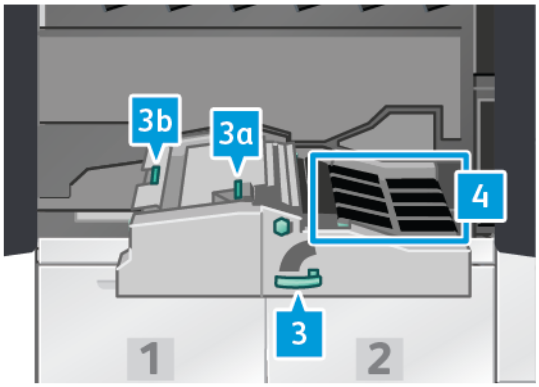

1. Åbn venstre og højre frontlåge på trykenheden.
2. Tag fat i håndtag 3, og drej det mod uret.
3. Træk forsigtigt papirtransportmodulet helt ud.
4. Brug kun en fugtig, fnugfri klud til at rengøre papirgangen i de grønne områder.
   a. Åbn alle områder med grønne håndtag, og rengør overfladerne.
   b. Fjern al kondensation med en tør bomuldsklud.
5. Sæt alle de grønne håndtag tilbage på plads.

6. Rengør bælterne i område 3 med en bomuldsklud ved at dreje dem i fremføringsretningen. Tør bælterne rene ved at rotere dem, indtil de er fri for snavs.

   Bemærk: Roter ikke bælterne med dine bare hænder. Hvis du rører ved bælterne med de bare hænder, efterlader det fedt og snavs, som kan forårsage papirstop.

7. Tag fat i håndtag 3, og skub forsigtigt transportmodulet ind på plads, indtil det stopper. Drej håndtaget med uret for at fastlåse modulet.
8. Rengør bælterne i område 4 med en bomuldsklud ved at dreje dem i fremføringsretningen. Tør bælterne rene ved at rotere dem, indtil de er fri for snavs.

   Bemærk: Roter ikke bælterne med dine bare hænder. Hvis du rører ved bælterne med bare hænder, efterlader det fedt og snavs, som kan forårsage papirstop.

9. Luk venstre og højre frontlåge på trykenheden.

Rengøring af papirgangen i område 5

1. Åbn venstre frontlåge på højre side af trykenheden.
2. Tag fat i håndtag 5, drej det mod uret, og træk langsomt fuseren ud, indtil den stopper.

3. Rengør bælterne til venstre for fuseren med en fnugfri klud ved at dreje dem i fremføringsretningen. Tør bælterne rene ved at rotere dem, indtil de er fri for snavs.

Bemærk: Roter ikke bælterne med dine bare hænder. Hvis du rører ved bælterne med bare hænder, efterlader det fedt og snavs, som kan forårsage papirstop.

4. Rengør bælterne til højre for fuseren med en fnugfri klud ved at dreje dem i fremføringsretningen. Tør bælterne rene ved at rotere dem, indtil de er fri for snavs.

Bemærk: Roter ikke bælterne med dine bare hænder. Hvis du rører ved bælterne med bare hænder, efterlader det fedt og snavs, som kan forårsage papirstop.

5. Tag fat i håndtag 5, og skub forsigtigt fusermodulet ind på plads, indtil det stopper.
6. Luk lågen til trykenheden.

Rengøring af papirgangen i område 6

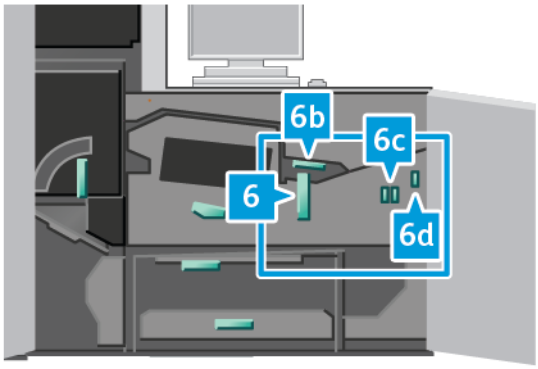

1. Åbn venstre og højre frontlåge i højre side af trykenheden.
2. Tag fat i håndtag 6, drej det mod uret, og træk forsigtigt udfaldsmodulet ud, indtil det stopper.
3. Brug kun en fugtig, fnugfri klud til at rengøre papirgangen i de grønne områder.
   a. Åbn hvert område, og rengør overfladerne i områderne med grønne håndtag.
   b. Fjern al kondensation med en tør bomuldsklud.

Bemærk: Rør ikke ved den hvide referencerulle, når du rengør område 6.

4. Efter du har rengjort alle områder, skal håndtagene 6b, 6c og 6d sættes tilbage i deres oprindelige positioner.
5. Tag fat i håndtag 6, og skub forsigtigt udfaldsmodulet ind på plads, indtil det stopper.
6. Drej håndtaget 6 med uret for at låse udfaldsmodulet på plads.
7. Luk lågerne til trykenheden.

Rengøring af papirgangen i område 7

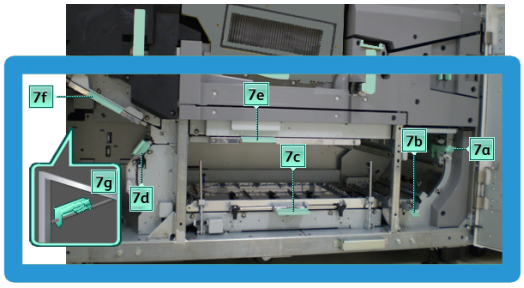

1. Åbn venstre og højre frontlåge i højre side af trykenheden.
2. Løft håndtag 7g, og skub det til højre.
3. Brug kun en fugtig, fnugfri klud til at rengøre papirgangen i de grønne områder.
   a. Åbn hvert område, og rengør overfladerne i områderne med grønne håndtag.
   b. Fjern al kondensation med en tør bomuldsklud.

4. Sæt håndtag 7g tilbage på plads.
5. Tag fat i håndtag 7f, og skub det til nedad.
6. Brug kun en fugtig, fnugfri klud til at rengøre papirgangen i de grønne områder.
   a. Åbn hvert område, og rengør overfladerne i områderne med grønne håndtag.
   b. Fjern al kondensation med en tør bomuldsklud.
7. Skub håndtag 7f tilbage til dets oprindelige position.
8. Tag fat i håndtag 7d, og skub det til venstre.
9. Brug kun en fugtig, fnugfri klud til at rengøre papirgangen i de grønne områder.
   a. Åbn hvert område, og rengør overfladerne i områderne med grønne håndtag.
   b. Fjern al kondensation med en tør bomuldsklud.
10. Skub håndtag 7d tilbage til dets oprindelige position.
11. Tag fat i håndtag 7e, og skub det til nedad.
12. Brug kun en fugtig, fnugfri klud til at rengøre papirgangen i de grønne områder.
    a. Åbn hvert område, og rengør overfladerne i områderne med grønne håndtag.
    b. Fjern al kondensation med en tør bomuldsklud.
13. Skub håndtag 7e tilbage til dets oprindelige position.
14. Løft håndtag 7c.
15. Brug kun en fugtig, fnugfri klud til at rengøre papirgangen i de grønne områder.
    a. Åbn hvert område, og rengør overfladerne i områderne med grønne håndtag.
    b. Fjern al kondensation med en tør bomuldsklud.
16. Skub håndtag 7c tilbage til dets oprindelige position.
17. Løft håndtag 7b.
18. Brug kun en fugtig, fnugfri klud til at rengøre papirgangen i de grønne områder.
    a. Åbn hvert område, og rengør overfladerne i områderne med grønne håndtag.
    b. Fjern al kondensation med en tør bomuldsklud.
19. Skub håndtag 7b tilbage til dets oprindelige position.
20. Tag fat i håndtag 7a, og skub det til venstre.
21. Brug kun en fugtig, fnugfri klud til at rengøre papirgangen i de grønne områder.
    a. Åbn hvert område, og rengør overfladerne i områderne med grønne håndtag.
    b. Fjern al kondensation med en tør bomuldsklud.
22. Sæt håndtag 7a tilbage på plads.
23. Luk lågerne til trykenheden.

KALIBRERING AF PRODUCTION PRESS

Bemærk: Oplysningerne i dette afsnit omhandler kun kalibrering af Production Press.

For information om kalibrering af printserveren henvises til For administratorer for Production Press. Se også dokumentationen til printserveren på Fiery - Xerox Iridesse Production Press.

For Fiery® Printserver version 4.0, FS600 eller nyere version, hvis det materiale, der er lagt i bakken, er registreret med Medieguide for PredictPrint, så kan du højreklikke på bakken for at **Køre systemtjek af billedkvalitet**. For at aktivere denne funktion, så se Automatisk kontrol af billedkvalitetssystemet.

Fuld bredde

Full Width Array er et modul, som er placeret i papirgangen før decurleren. Fuld bredde-modulet indeholder en inline scanner for at kunne foretage justeringer for billedkvalitet, printserverkalibrering og destinationsprofilering. Der findes interne farvekalibreringsstrimler eller felter, som bruges som reference for kendte farver i et testmønster. Disse farveværdier justeres automatisk for at producere nøjagtige og ensartede resultater. Der er ikke længere brug for indgreb fra kundens side.

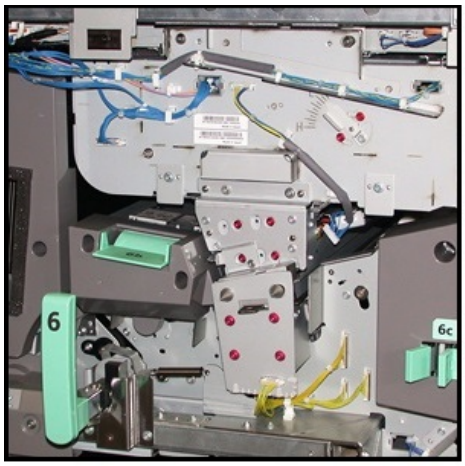

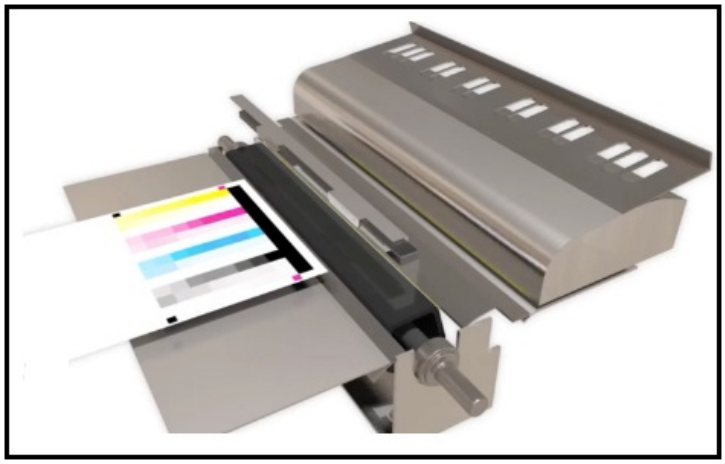

Når de startes af en operatør eller administrator, foretages målinger og justeringer automatisk. Fuld bredde-modulet:

- Forbedrer operatør og Production Press-produktivitet
  - Erstatter lange manuelle procedurer til kalibrering af printservere og oprettelse af destinationsprofiler
  - Sparer tid ved automatisk at scanne og måle destinationer – ingen grund til at bruge et eksternt spektrofotometer
  - Bruger simple trin til visse justeringer af trykenheden, der tidligere krævede en servicetekniker.
- Gør det muligt at indstille og opretholde stabil og nøjagtig billedkvalitet hurtigt
  - Hurtig udførelse hjælper med at holde Production Press centreret
  - Automatisk kalibrering giver nøjagtig farve

Ud over kalibrering og oprettelse af profiler, udfører Fuld bredde-modulet følgende tre justeringer af billedkvaliteten:

- **Automatisk justering**: Brug denne funktion til at justere billedet-til-papir placeringen på din udskrift. Denne justering inkluderer forskellige justeringer, f.eks. registrering af 1- og 2-sidet billede, vinkel, drejning og forstørrelse.
- **Overføringsrulle 2**: Brug denne funktion til at justere for ujævn tonerdækning og farveforskydning eller til at forbedre billedoverførslen på struktureret papir eller lærred.
- **Justering af auto-tæthedsgrad**: Udfør denne billedkvalitetsjustering, når tætheden af det udskrevne output er inkonsekvent på hele den udskrevne side. Uensartet tæthed fremstår som falmede farver på dele af udskriften. Denne funktion justerer tonertætheden indefra og udad i behandlingsretningen. Ved at køre denne justering til korrigering af uensartet tæthed kan du undgå et servicebesøg og eventuelt nedetid.

Justering af tæthedsgrad

Justering af tæthedsgraden udføres for at sikre en ensartet tonerfordeling på hver side.

Produktionsprinteren udskriver prøvemønstre for tæthed, scanner dem og korrigerer automatisk for variationer ved at nulstille softwareindstillinger. Tæthedsgraden er vigtig for at opnå et stort dækningsområde, hvor tæthedsspredning fra kant til kant kan påvirke billedkvaliteten. Justering af tæthedsgrad sparer tid, fordi det ellers er nødvendigt at foretage et servicekald for at foretage denne type justering.

Kør **Justering af auto-tæthedsgrad** for at rette defekter med ensartet tæthedsgrad indefra eller udad. Billedkvaliteten er f.eks. lysere eller falmet, eller kraftigere eller tykkere i venstre eller højre side af udskriften, hvilket er indefra eller udad. Kør også **Justering af auto-tæthedsgrad**, efter at xerografiske komponenter er blevet udskiftet.

Bemærk: Justering af automatisk tæthedsgrad kræver ikke systemadministratoradgang. Brugeren kan udføre justeringen ved at åbne **System > Automatiske justeringer**.

Justering af auto-tæthedsgrad

1. Vælg knappen **Administration** fra Kontrolcenter.
2. Vælg knappen **Automatisk tæthed** for Justering af auto-tæthedsgrad.
3. Vælg det magasin, der indeholder papir i formatet A3 (11 x 17") eller SRA3 (12 x 18").
4. Vælg **Start**.

   Production Press udskriver testmønstre for tæthed og opdaterer automatisk systemindstillingerne tilsvarende.
5. Vælg en af nedenstående muligheder:
   - Vælg **Accepter ændring**, hvis udskrifterne er tilfredsstillende.
   - Hvis udskrifterne ikke er acceptable, skal du vælge **Start** igen for at fremstille justeringsudskrifterne.

   Bemærk: Ring til Xerox kundesupport, hvis der ikke kan fremstilles tilfredsstillende udskrifter efter flere forsøg.
6. Vælg **OK** for at gå tilbage til hovedvinduet fra vinduet Systemindstillinger.

Automatiske justeringer

Alle justeringer af billedkvaliteten, der bruger Fuld bredde, vises i et enkelt vindue. Du kan vælge og køre dem som en gruppe eller køre dem individuelt. Kør Automatisk justeringsindstilling og Automatisk justering af overføringsrulle 2 én gang om ugen. Kør Justering af automatisk tæthedsgrad mindre ofte.

Du kan optimere billedkvaliteten ved at udføre følgende automatiske kvalitetsjusteringer med Fuld bredde.

Automatisk justeringsindstilling

Dette værktøj genererer en individuel justeringsprofil for hver medie og magasinkombination. Justeringen sikrer korrekt placering af billeder i mediet. Justeringer gemmes i Administration af papir til senere brug.

Automatisk justering af overføringsrulle 2

Dette værktøj korrigerer ujævn tonerdækning og farveforskydning. Værktøjet opretter og gemmer automatisk en justering af overføringsrullen. Justeringsværdier gemmes i Administration af papir til senere brug.

Justering af automatisk tæthedsgrad

Dette værktøj justerer trykenhedstabeller for at sikre ensartet og jævn deponering af blæk eller toner på tværs af siden. Du kan køre tæthedsjusteringen på tværs af behandlingsretningen eller i behandlingsretningen.

Bemærk: Denne justering skal ikke køres så ofte som de andre. Fravælg den i gruppen, og kør den efter behov.

Opsætning af automatiske justeringer

1. Vælg knappen **Automatiske justeringer** i Kontrolcenter.

   Vinduet Automatisk justeringsopsætning vises.

2. Hvis du vil køre alle tre justeringer på én gang, skal du vælge knappen Udfør alle FWA-justeringer øverst i vinduet **Opsætning af automatiske justeringer**.
   Hvis du vil køre hver justering selektivt, skal du vælge knappen for den ønskede justering.

3. Klik på knappen **Start**. Efterhånden som de tre justeringer fuldføres, vises der en grøn markering i statusvinduet.

   Når proceduren er fuldført, åbnes der et vindue med resultatet.

4. Klik på **Prøveudskrivning** for at udskrive ark og kontrollere resultatet visuelt.

5. Klik på **Luk** for at gå tilbage til hovedskærmen.

Oplysninger om automatisk justering

Hvis din Produktionsprinter er udstyret med funktionen Fuld bredde, er funktionen Auto-justering tilgængelig til brug. Funktionen justerer automatisk udskriftsbilledet i forhold til forskellige medietyper, uden at du behøver at udføre trinnene i justeringsprofilen manuelt. Denne behovsbaserede udskrivningsjustering er hurtig og let og reducerer produktivitetstab.

Hvis du vil have adgang til funktionen Auto-justering, skal du logge på som administrator. I Kontrolcenter skal du vælge knappen **Profiler**. Når funktionen Profiler åbnes, skal du åbne vinduet Profilegenskaber, hvor du finder

funktionen Auto-justering ved at vælge enten **Ny** eller **Rediger**.

Se Justering for at få flere oplysninger om Auto-justering.

Udførelse en justering af automatisk tæthedsgrad

Hvis du vil køre en Justering af automatisk tæthedsgrad, skal du udføre følgende trin:

Bemærk: Administratoren definerer det standardmedie, der bruges til at fremstille prøveudskrifter.

1. Vælg knappen **Automatiske justeringer** i Kontrolcenter.
2. Fra Automatisk justeringsopæstning-vinduet skal du vælge **Magasinindstillinger**.
3. Vælg et magasin, der indeholder papir i formatet A3 eller SRA3 i vinduet Magasinindstillinger. Vælg **OK**.
4. Hvis du vil aktivere denne funktion, skal du markere feltet foran **Justering af automatisk tæthedsgrad**.

   Der vises en markering foran justeringen.
5. Vælg **Start**.

   Production Press udskriver prøveudskrifter, måler dem og justerer automatisk tonertætheden for ensartet anvendelse på tværs af siden. Bemærk, at de udskrevne ark ikke afspejler de nye indstillinger, men er de ark, der blev brugt til at foretage justeringerne.
6. Beslut, om du vil kontrollere de nye indstillinger visuelt:
   - Hvis du ikke vil udskrive de nye ark med de ændrede indstillinger, skal du vælge **Luk**.
   - Hvis du gerne vil udskrive de nye ark med de ændrede indstillinger, skal du vælge **Prøveudskrivning**. Prøveark udskrives nu med de opdaterede indstillinger.
7. Kontroller prøveudskrifternes tæthedsgrad.

   Det gøres ved at kontrollere, om hver farvet linje har samme tæthed på hele siden:

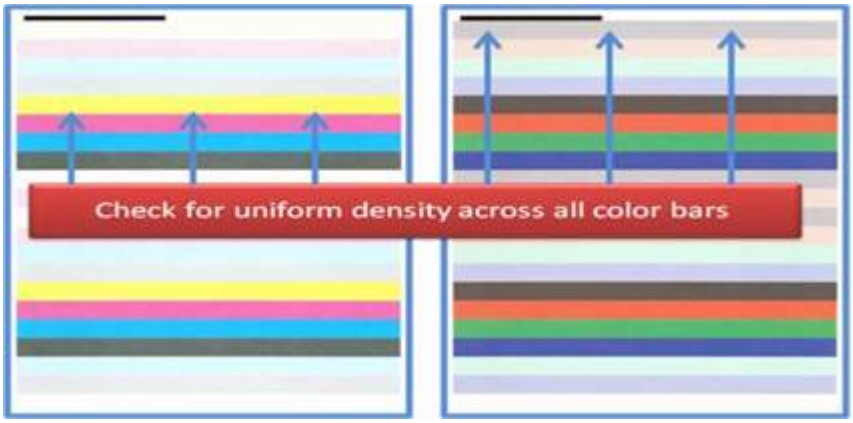

8. Beslut, om du er tilfreds med resultatet:
   - Hvis du er tilfreds med resultatet, skal du vælge **Gem** og **Luk**.
   - Hvis du ikke er tilfreds med resultatet, skal du gentage fremgangsmåden.

UDFØRELSE AF EN EZ PRESS-KONTROL

EZ Press-kontrollen udfører alle tre justeringer ved blot at udføre nogle få valg i menuen. Du kan også køre disse justeringer individuelt fra dette vindue. Hvis du generelt kører dem som et sæt med Udfør alle FWA-justeringer, skal du fjerne markeringen for Justering af automatisk tæthedsgrad. Du behøver ikke køre dette program så ofte som de to andre. Kontroller dine indstillinger nøje. Når de automatiske justeringer er fuldført, vender skærmen Opsætning tilbage til de seneste indstillinger.

- Auto-justering: Justerer billedet på papiret for registrering, vinkel, drejning og forstørrelse. Denne justering gemmes i administrationen af papiroversigten for det valgte papir og anvendes derefter, når papiret bruges til en opgave. Systemet tildeler automatisk et navn. For eksempel Justering 1, Justering 2 eller Justering 3.
- Overføringsrulle 2: Justerer for ujævn tonerdækning og farveforskydning og forbedrer billedoverførslen på struktureret papir eller lærred. Denne justering gemmes i administrationen af papiroversigten for det valgte papir og anvendes derefter, når papiret bruges til en opgave.
- Justering af automatisk tæthedsgrad: Justerer tonertætheden indefra og ud og fra forkant til bagkant. Denne justering køres på et systemniveau for standardpapir, der er oprettet af en systemadministrator. Du må ikke ændre det for individuelle medier, som for de andre justeringer.
- Auto-korrektion
  - Højre vinkel retning
  - Papirprocesretning

Udførelse af en EZ Press-kontrol – Grundlæggende fremgangsmåde

Hvis du vil udføre en alt i en EZ Press-kontrol:

1. Vælg **Automatiske justeringer** i Kontrolcenter.
2. Klik knappen **Til** for Udfør alle FWA-justeringer i vinduet Automatiske justeringer, hvis den ikke allerede er aktiveret.
3. Sørg for, at knapperne for de kontroller du vil køre, er slået til. Hvis du kun vil udføre én eller to af disse kontroller, skal du slå knapperne fra for de kontroller, som du ikke vil udføre.
   - Auto-justering
   - Overføringsrulle 2
   - Automatisk ensartet tæthedsgrad:
     - Auto-korrektion
       - Højre vinkel retning
       - Papirprocesretning

   Du må ikke køre Automatisk ensartet tæthedsgrad rutinemæssigt hver gang du udfører EZ Press-kontrollen. Slå **Justering af automatisk tæthedsgrad** fra for at springe denne justering over. Kør kun Justering af automatisk tæthedsgrad, når du bemærker en variation i tonertætheden på tværs af siden — indefra og udad eller fra forkant til bagkant.

4. Kontroller, at det papirmagasin og papir, der er anført ud for hver justering, svarer til det du ønsker at anvende til de automatiske justeringer.

   Bemærk, at det kun er en administrator, der kan ændre papir for Automatisk ensartet tæthedsgrad. De indstillinger du bruger til rutinemæssig kørsel af EZ Press-kontrol ændrer sig sandsynligvis ikke. Men hvis en bruger ændrer konfigurationsværdierne, skal du kontrollere, om de er korrekte for dit papir og dine opgavetyper.

5. Klik på **Start**.

   Efterhånden som de tre justeringer fuldføres, vises der en grøn markering i statusvinduet.

6. Klik på **Luk**.

   Når proceduren er fuldført, åbnes der et vindue med resultatet. Klik på **Prøveudskrivning** for at udskrive ark og kontrollere resultatet visuelt.

FORBRUGSSTOFFER

Du kan bestille de nødvendige forbrugsstoffer og papir fra Xerox på www.xerox.com/IRIDESSEsupplies. Gør et af følgende, når du er på siden:

- Vælg **Kontakt os** for at se specifikke kontaktoplysninger for dit område.
- Vælg **Forbrugsstoffer**, og vælg derefter det ønskede punkt i menuen.

Bemærk: Se altid www.xerox.com/IRIDESSEsupplies for de seneste varenumre for forbrugsstoffer.

Opbevar forbrugsstoffer og Xerox-komponenter i deres originalindpakning.

Følgende tabel viser alle forbrugsstoffer til Xerox® Iridesse®-produktionsprinteren. Hvis du vil minimere nedetid, skal du have en forsyning af disse varer på lager.

FORBRUGSSTOF	FORBRUGSSTOF LEVERET MED TRYKENHEDEN – GENBESTILLINGSANTAL	GENNEMSNITLIG LEVETID PR. BOKS (FARVE)
HD EA-tonerpatron (sort)	1 pr. boks	69.000
HD EA-tonerpatron (cyan)	1 pr. boks	82.000
HD EA-tonerpatron (magenta)	1 pr. boks	82.000
HD EA-tonerpatron (gul)	1 pr. boks	82.000
HD EA-tonerpatron (farveløs)	1 pr. boks	55.000
HD EA-tonerpatron (hvid)	1 pr. boks	25.000
HD EA-tonerpatron (guld)	1 pr. boks	55.000
HD EA-tonerpatron (sølv)	1 pr. boks	55.000
HD EA-tonerpatron (fluorescerende pink)	1 pr. boks	55.000

FORBRUGSSTOF	FORBRUGSSTOF LEVERET MED TRYKENHEDEN – GENBESTILLINGSANTAL	GENNEMSNITLIG LEVETID PR. BOKS (FARVE)
Beholder til brugt toner	1	120K
Fuserfilt	3	800K
Fremkalder	1	12 millioner

- Tonerpatronernes levetid er beregnet på et dækningsområde på 7,5 % pr. farve (4 farver = 30 %) ved normale forhold på papir i A4-format (8,5 x 11") på Xerox® Iridesse®-produktionsprinteren med papir i mellemklassen og andet papir med tilsvarende overfladeglathed, beskæring, kvalitet og struktur. Udskiftningshyppigheden kan være større, hvis en stor procentdel af udskrifterne er på coated papir og overfladedækningen er på over 70 % af hver farve og større end A4 format. Fremkalder til specialtoner er ikke inkluderet i tællerbaserede forsyningsplaner. Den faktiske levetid varierer meget afhængigt af farveintensitet, dækningsområde, papir og de valgte indstillinger.
- Ring til din Xerox-repræsentant for genbestille beholder til brugt toner, fuserfiltenheder eller corotron-enheder gratis.

Se Udskiftning af efterbehandlerens forbrugsstoffer for at få flere oplysninger om bestilling af Forbrugsstoffer til efterbehandlere.

Udskiftning af forbrugsstoffer

Udskiftning af forbrugsstoffer på Production Press indebærer tre færdighedsniveauer:

- Operatører eller brugere kan udskifte kundeudskiftelige enheder såsom tonerpatroner og beholdere til brugt toner samt corotronenheder.
- Tekniske nøglebrugere med specialuddannelse kan udskifte andre forbrugsstoffer.
- Kvalificerede servicerepræsentanter kan udskifte enheder, som skal udskiftes af en servicerepræsentant. Disse enheder har specialdesignede funktioner, der gør det muligt for dem at producere meget længere end den gennemsnitlige levetidsindikator. Hvis status angiver, at forbrugsstoffet er næsten eller helt opbrugt, afbryder Production Press ikke en opgave eller stopper med at køre. Din servicerepræsentant bruger disse status- og indikatoroplysninger, hver gang Production Press serviceres.

UDSKIFTNING AF TONERPATRONER

Tonerfarverne er sort (K), cyan (C), magenta (M), gul (Y) og eventuelle tilbehørspatroner, som du har købt.

De valgfrie tonerpatroner, som du kan bruge i station 1 og 6, er:

- Hvid toner
- Sølv toner
- Guld toner

- Fluorescerende pink toner

De valgfrie tonerpatroner, som du kan bruge i station 1, er:

- Klar toner
- Lav glittet klar toner

Bemærk: For at forhindre at der spildes toner, når tonerpatronerne fjernes, skal du kun fjerne patronerne, når en meddelelse på Kontrolcentret giver dig besked på at gøre det.

1. Placer en klud nederst i toneområdet.
2. Åbn de øverste låger på trykenheden.
3. Fjern den tomme patron. Kasser patronen i overensstemmelse med lokal lovgivning.

Råd: Anvend ikke varmt vand eller rengøringsmidler til at fjerne tør toner på hud eller tøj. Det får toneren til at størkne og gør det svært at fjerne den. Hvis du får toner på hud eller tøj, skal du anvende en børste til at børste det af med eller puste det af eller vaske det af med koldt vand og mild sæbe.

4. Tag den nye patron ud af æsken.
5. Ryst eller bank på den nye patron, så toneren løsnes og fordeles helt.

Forsigtig: Toner samles og bliver kompakt under transport. Du skal løsne indholdet, før du sætte patronen i Production Press. Hvis partiklerne ikke løsnes og fordeles, kan det beskadige udstyret omkring patronen.

6. Sæt den nye patron i rummet med pilen opad. Skub forsigtigt patronen helt ind.

Forsigtig: Hver flaskefarve er beregnet til et bestemt sted. Hvis der skal udskiftes mere end én patron på samme tid, skal du kontrollere, at patronerne sættes i de korrekte farveplaceringer.

7. Luk lågerne til trykenheden.

BEHOLDER TIL BRUGT TONER

Beholderen til brugt toner samler den mængde toner, som anvendes under udskrivningen. Production Press har to beholdere til brugt toner, som findes bagest i maskinen.

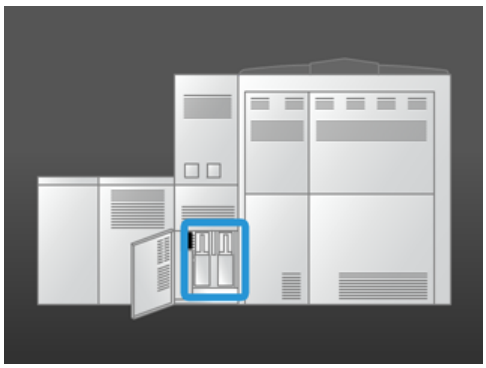

Når en beholder til brugt toner er fuld, vises der en meddelelse i Kontrolcenter om, hvornår den skal udskiftes. Så længe den anden beholder til brugt toner ikke er fuld, mens du udskifter den fulde flaske med en tom, bliver Production Press ved med at køre.

Udskiftning af en beholder til brugt toner

Bemærk: Når du fjerner en fuld beholder til brugt toner, skal den trækkes langsomt ud af maskinen for ikke at spilde.

1. Åbn panelet til toner bagest i Production Press.

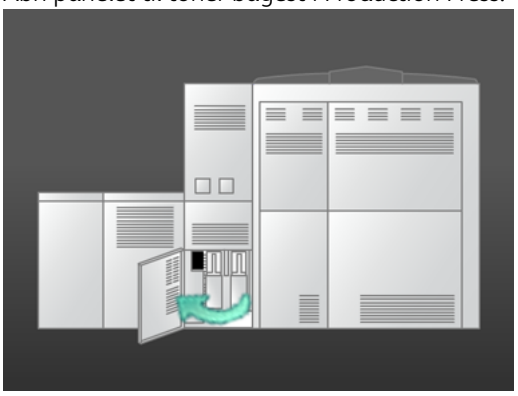

2. Tag fat i håndtaget på den fyldte beholder og træk den ud af Production Press.

3. Løft den fulde beholder til brugt toner ud af Production Press.

4. Tag låget ud af holderen på siden af den fulde beholder. Tryk låget godt fast på åbningen for oven på den fulde beholder.

5. Kasser den fyldte beholder i overensstemmelse med lovgivning.
6. Tag en ny, tom beholder ud af kassen, og sæt den i flaskeholderen.
7. Skub forsigtigt den nye beholder ind i Production Press.
8. Luk panelet til beholder til brugt toner bagest i Production Press.

UDSKIFTNING AF EN COROTRONENHED

Bemærk: Fremgangsmåden for fjernelse er den samme for alle corotroner.

1. Sæt corotron-enheden fast i åbningerne i det xerografiske modul.

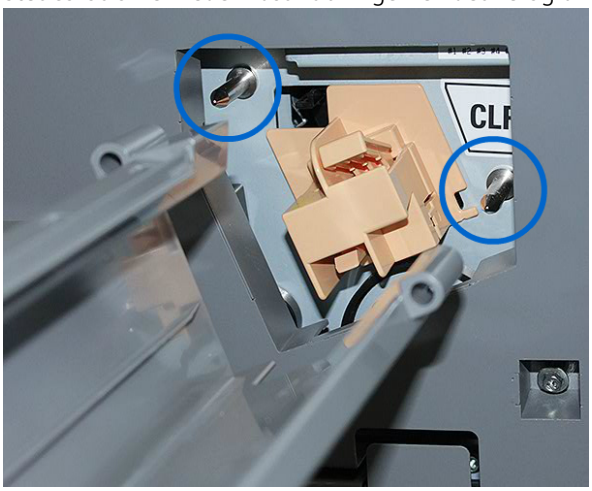

2. Tryk sammen om frigøringstappen forrest på corotron-enheden, og træk ud, indtil corotronen klikker ind i enheden.

3. Fjern corotron-enheden fra det xerografiske modul.
4. Tryk sammen om frigøringstappen forrest på corotronen, og træk den baglæns ud af styret.

5. Skub forsigtigt den nye corotron ind i styret bagfra, og sørg for, at corotronens tapper glider på styrets skinner. Skub corotronen fremad, indtil den klikker på plads i enheden.

6. Sæt corotron-enheden fast på tapperne i det xerografiske modul.
7. Tryk sammen om frigøringstappen forrest på corotronen, og skub den lige ind i det xerografiske modul, indtil corotronen klikker på plads.
8. Nulstil HFSI på Kontrolcenter.

Bemærk: Nulstilling af HFSI'er skal foretages af den tekniske nøgleoperatør.

9. Hvis du har installeret en ny corotron, skal du følge instruktionerne i Control Center. Hvis du har udskiftet en eksisterende corotron, skal du klikke på **Annuller**.

UDSKIFTNING AF FUSERFILT

Der vises to meddelelser om fuserfilt i Kontrolcenter. Den første meddelelse fortæller, at fuserfiltet er næsten er slidt op, og at du skal have et nyt fuserfilt klar. Den anden meddelelse vises, når fuserfiltet er brugt op og skal udskiftes. Når denne meddelelse vises, lukker Production Press ned, og den udskriver ikke, før du udskifter fuserfilten.

FARE: Vær forsigtig ved udredning af papirstop i fuserområdet, da fuseren bliver meget varm, og kan forårsage forbrændinger.

1. Åbn venstre og højre frontlåge til højre for printermotoren.

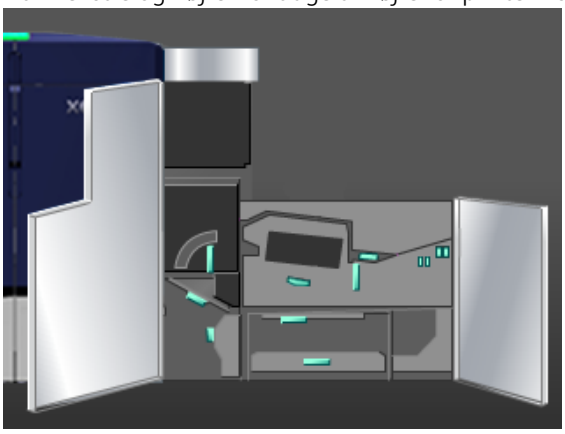

2. Tag fat i håndtaget **5**, og drej det i pilens retning. Træk langsomt fuserenheden ud, indtil den stopper.

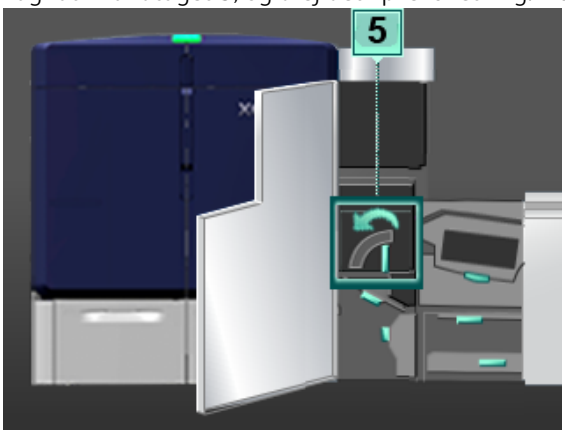

3. Tryk håndtaget ned.

   Området til fusermodulet åbner.

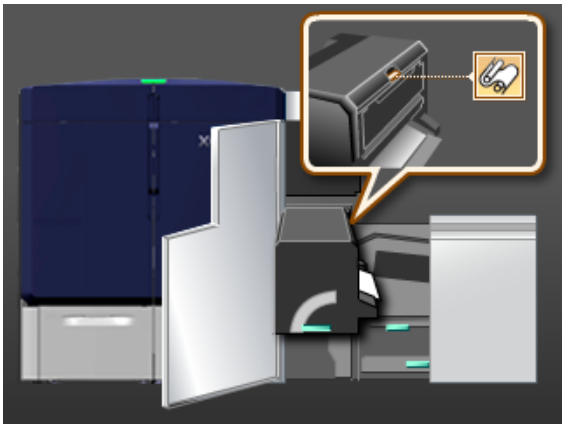

4. Tag fat i håndtagene på fuserfiltmodulet, og træk det op og ud.

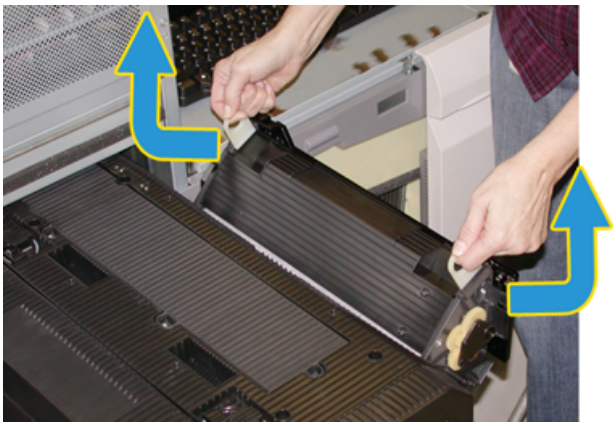

Kasser det brugte fuserfiltmodul i overensstemmelse med lokal lovgivning.

5. Tag det nye fuserfiltmodul ud af boksen, og fjern alt beskyttende emballage.
6. Tag fat i håndtagene, og sæt modulet ind i fuseren.

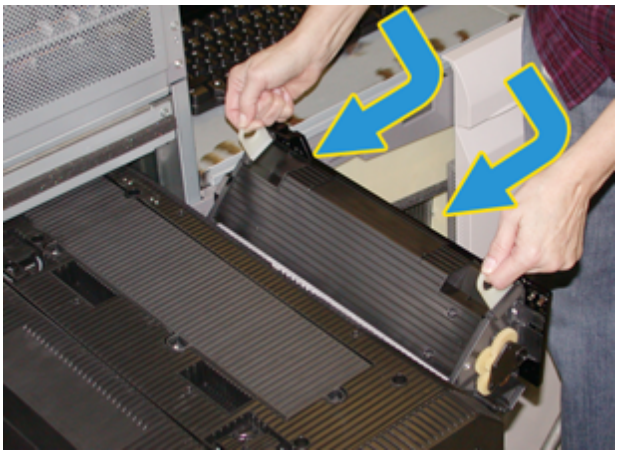

7. Luk fuserområdet.

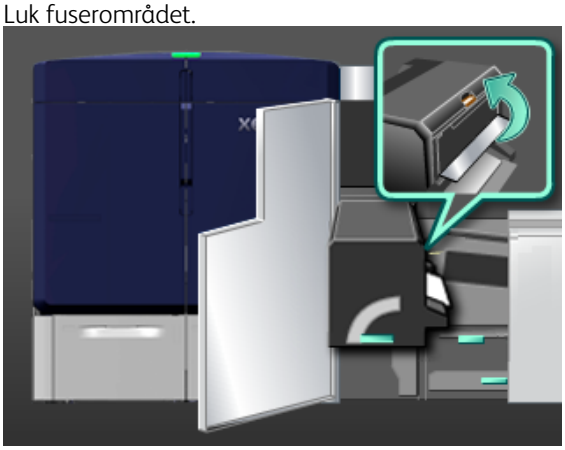

8. Tag fat i håndtag **5**, og skub forsigtigt fusermodulet ind på plads, indtil det stopper.

9. Drej håndtag **5** i pilens retning for at låse fusermodulet på plads.
10. Luk venstre og højre frontlåge til højre for printermotoren.
11. Følg instruktionerne i Kontrolcenter for at genstarte din udskriftsopgave.

Brug af korrekt fuserfiltenhed

Der findes to forskellige fuserfiltenheder for Production Press:

- Fuserfilt til standardpapir
- Fuserfilt til film

Vigtigt: Film må ikke forveksles med transparenter.

Fuserfilt til film leveres i en boks, der er mærket klart som Fuserfiltenhed til gennemsigtig film. Når du modtager dette produkt, må du ikke smide kassen væk. Når du skifter fra en fuserfiltenhed til en anden fuserfiltenhed, skal du opbevare den fuserfiltenhed, der ikke er i brug, i kassen.

Fuserfilt til film kan ikke bruges til papir eller standardtransparenter. Når du kører en opgave, skal du være sikker på, at du bruger den korrekte fuserfilt. Brug af forkert fuserfilt vil forårsage fejl eller stop.

Der vises et ikon på skærmen, når der er sat en fuserfiltenhed i maskinen. Hvis du placerer musen over ikonet, vises en meddelelse, der angiver, hvilken fuserfiltenhed der er installeret, om det er en standardenhed eller en enhed til film. For eksempel:

Efterbehandling

Efterbehandling giver information om, hvordan du konfigurerer og programmerer de forskellige valgfrie efterbehandlingsenheder, der er tilgængelige til brug sammen med Production Press.

INTERFACE DECURLER-MODUL

Vigtigt: Decurlerinterfacemodulet er nødvendigt ved brug af installerede efterbehandlingsenheder i systemet. Det er ikke nødvendigt ved brug af udfaldsbakken til forskudte sæt.

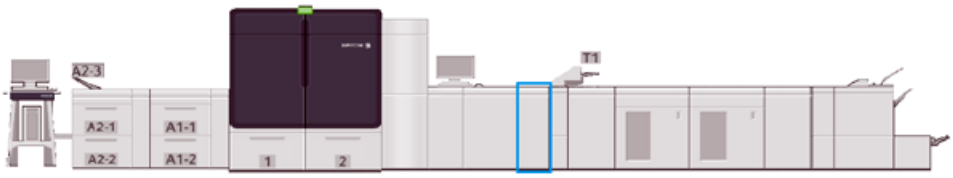

Interface Decurler-modulet (IDM) giver følgende funktioner:

- Kommunikation mellem Production Press og den tilsluttede efterbehandlingsenhed
- Giver en papirgang mellem Production Press og den tilsluttede efterbehandlingsenhed
- Matcher udskrivningshastigheden mellem Production Press og den tilsluttede efterbehandlingsenhed
- Afkøler og sørger for anti-buning af papir, når det udføres fra Production Press

Komponenter i Interface Decurler-modulet

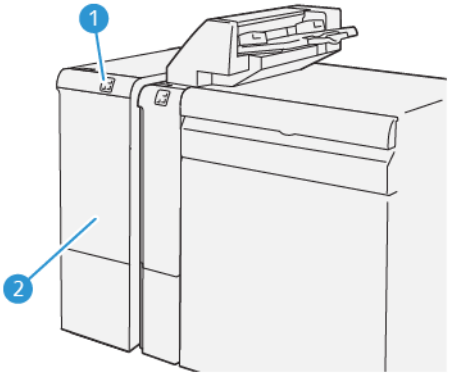

1. Indikatorpanelet for papirstop og fejl
2. Frontlåge på Interface Decurler-modul

Decurlerinterfacemodulets betjeningspanel

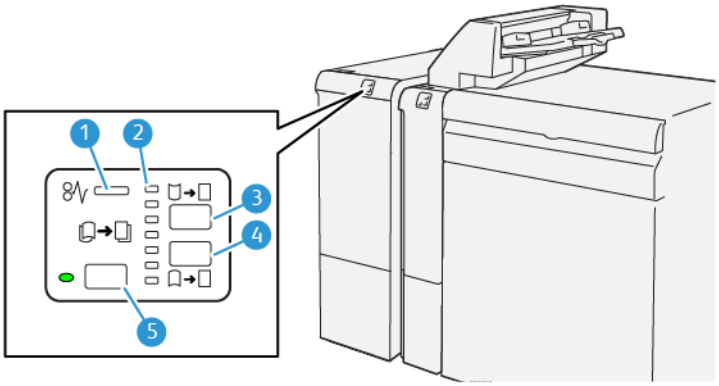

1. Indikator for papirstop og fejl
2. Indikatorer for buning opad og buning nedad
3. Knap for manuel buningskorrektion nedad
4. Knap for manuel buningskorrektion opad
5. Knap og indikator for automatisk buningskorrektion

Korrigering af papirbuning i decurlerinterfacemodulet

Råd: Formålet med buningskorrigering er at forhindre buning, når mediet forlader trykenheden og før, det når frem til den næste efterbehandlingsenhed. Brug decurlerinterfacemodulets funktionen til korrigering af papirbuning, mens trykenheden udskriver.

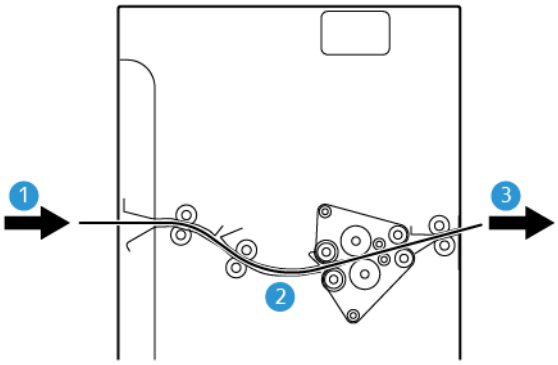

1. Udskrevet medie fra Production Press
2. Papirgangen i decurlerinterfacemodulet
3. Udskrevet medie fra decurlerinterfacemodulet til inline-efterbehandlingsenhed

Når medie føres ind i modulet, flyttes det til Interface Decurler-modulet for buningskorrektion. Decurleren har en decurlerrulle, der udsætter mediet for tryk baseret på følgende:

- Systemstandard **Auto** til
- Manuelle valg på decurlerinterfacemodulets betjeningspanel

Hvis du vil justere mediets papirbuning hurtigt og efter behov, kan du anvende de manuelle knapper til buning op og ned. Hvis det udskrevne output stadig er for buet efter brug af disse knapper, skal du se flere oplysninger om justering i Buningsjustering.

Fra decurleren afkøles det trykte medie og videreføres fra Decurlerinterfacemodulet til den næste valgfrie efterbehandlingsenhed, der er tilsluttet til Production Press.

Decurlerinterfacemodulets tilstande og funktioner til korrigering af buning

Bemærk: Når du vælger en af decurlerinterfacemodulets tilstande til korrigering af buning, anvendes den nye tilstand på det næste ark, der sendes til decurlerinterfacemodulet.

INDIKATOR	TILSTAND	FUNKTION
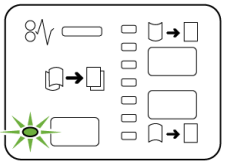 VP3100_036	Automatisk	Automatisk er standardindstillingen. • Automatisk korrigerer papirbuning ved at vælge buningsretning og -mængde. Dette baseres på mediets vægt, type, dækning af for- og bagsidebillede og miljø. • Når du vælger Automatisk, lyser indikatoren til venstre for knappen. • Denne tilstand har syv automatiske indstillinger til kontrol af papirets krølning: tre indstillinger for opadbugning, tre for nedadbuning og slukket. • Når du bruger tilstanden **Automatisk**, blinker en indikator et øjeblik på betjeningspanelet. Denne indikator angiver den forudvalgte buningsretning og -grad, der anvendes på papiret.
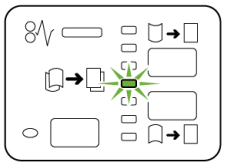 VP3100_037	Fra	Når denne indikator lyser for Auto eller Manuel, anvendes der ikke buningskorrektion på udskrifterne.

INDIKATOR	TILSTAND	FUNKTION
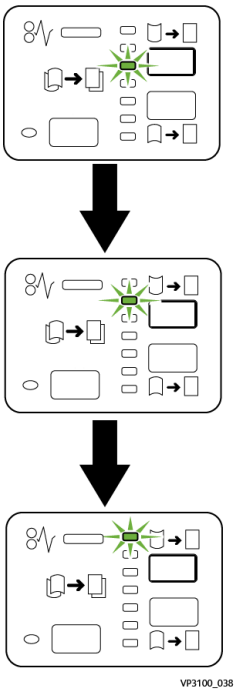	Manuel tilstand for buning opad	• Når udskrifterne buer opad, hvilket betyder, at udskrifternes kanter buer opad i udfaldsbakken, skal du vælge knappen for opadbuning. • Der er tre værdier for korrektion af opadbuning. • De tre øverste indikatorer viser niveauet for den valgte korrektion for buning opad. • Den øverste indikator er den største mængde for korrektion af buning opad, der kan anvendes på en udskrift.
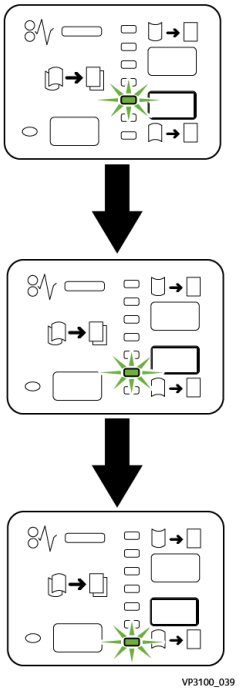	Manuel tilstand for buning nedad	• Når udskrifterne buer nedad, hvilket betyder, at udskrifternes kanter buer nedad i udfaldsbakken, skal du vælge knappen for nedadbuning. • Der findes tre værdier for korrektion af buning nedad. • De tre øverste indikatorer viser niveauet for den valgte korrektion for buning nedad. • Den øverste indikator er den største mængde for korrektion af buning nedad, der kan anvendes på en udskrift.

Hvis du trykker på knappen for **Opadbuning**, ændres korrektionsniveauet som vist:

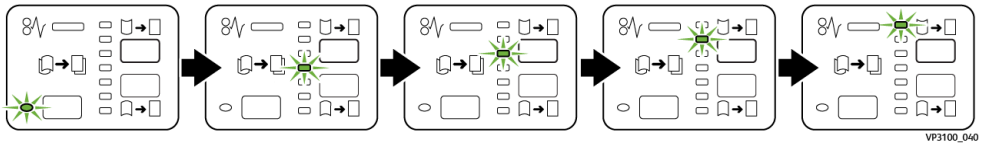

Hvis du trykker på knappen for **Nedadbuning**, ændres korrektionsniveauet som vist:

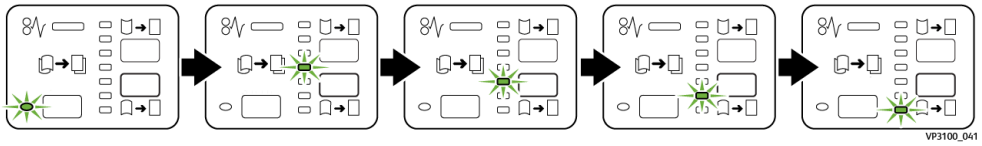

MAGASIN TIL INDSÆT

Bemærk: Indsætningsmodulet kræver en stor udfaldsbakke eller én af følgende efterbehandlere:

- Production Ready-efterbehandler
- Production Ready-efterbehandler med hæfte/falsemodul
- Production Ready-efterbehandler Plus

Se Production Ready-efterbehandler og Production Ready hæfte-/falseenhed og Production Ready-efterbehandler Plus for at få flere oplysninger om efterbehandlere.

Brug magasinet til indsæt til at ilægge medier, såsom blankt, fortrykt eller specialpapir eller medie, som skal indsættes i de færdige opgaver. Dette medie fungerer som skilleark og omslag til de færdige udskrifter. Production Press udskriver ikke på medier, der fremføres fra indsætningsmodulet, magasin T1. I stedet indsættes mediet i de udskrevne opgaver på udvalgte placeringer.

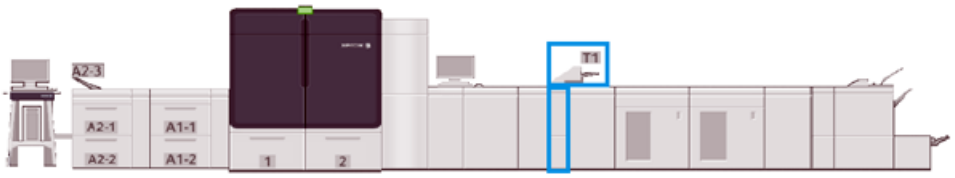

Bemærk: Indsætningsmodulet kaldes sommetider "post-process indsætningsmagasin" eller "interposer".

Komponenter i indsætningsmodul

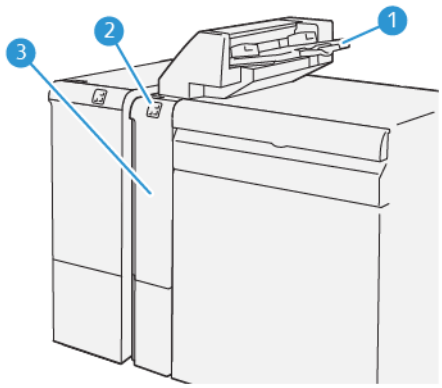

1. Magasin til indsæt eller magasin T1
2. Betjeningspanel på indsætningsmodul
3. Frontlåge på indsætningsmodul

Betjeningspanel på indsætningsmodul

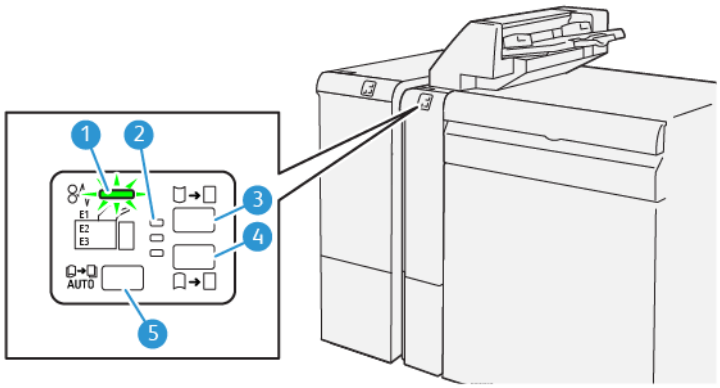

NUMMER	KOMPONENT	BESKRIVELSE
1	Papirstop og fejlindikator	Denne indikator lyser, hvis der opstår papirstop i indsætningsmodulet.
2	Indikatorer for buning op eller ned	Disse indikatorer viser decurler-modulets driftstilstand inde i indsætningsmodulet. Denne funktion er ikke påkrævet, hvis et system er udstyret med et Interface Decurler-modul. I så fald deaktiveres decurlerfunktionen. Der er kun tre indstillinger for korrigering af papirbuning til indsætningsmodulet:

NUMMER	KOMPONENT	BESKRIVELSE
		• En opad-buningskorrektion, hvilket er den øverste indikator. • En nedad-buningskorrektion, hvilket er den nederste indikator. • Fra eller ingen buningskorrektion, hvilket er den midterste indikator.
3	Kontakt for automatisk decurler – knap 5	
4	Kontakt for manuel decurler op – knap 3	
5	Kontakt for manuel decurler ned – knap 4	

Medier til indsætningsmodul T1

Råd: De medier, der fremføres fra indsætningsmodulet, er fortrykte eller blanke medier. På udvalgte placeringer placerer indsætningsmodulet disse ark i de udskrevne opgaver.

Understøttet medie for magasin T1 til indsæt

MEDIEFORMAT	MEDIEVÆGT	MAGASINETS KAPACITET
182 x 148 mm – 330 x 488 mm eller A3	52–400 g/m² ubestrøget 72–350 g/m² bestrøget	250 ark Baseret på Colotech+90

Ilægning af medie i indsætningsmodulet

Før du bruger i indsætningsmodulet, skal du tjekke følgende retningslinjer:

- Fjern alle resterende medier i magasinet.
- Læg alle nødvendige medier til opgaven i magasinet.
- Hvis du vil bruge ryghæftning eller 2-foldning, skal du sørge for, at det medie, der er lagt i det primære fremføringsmagasin, f.eks. magasin 1, har samme format som mediet i indsætningsmodulet.
- Se Indsætningsmodulet for at få oplysninger om understøttede medier.

Bemærk: Når indsætningsmodulet er fyldt med 8,5” bredt medie med kort fremføringskant, er standardformatet 8,5 x 14”. Hvis du indsætter 8,5 x 11”-medier, skal du justere standardindstillingen for NVM 769–503 ved hjælp af værktøjerne i administratortilstand. For flere oplysninger, se For administratorer.

Hvis du vil indsætte skilleark eller omslag, f.eks. blanke eller fortrykte ark, skal du bruge indsætningsmodulet. Medierne i indsætningsmodulet indsættes i de færdige udskriftsopgaver. Indsætningsmodulet har en maksimal kapacitet på 250 ark Colotech+90.

Råd: Production Press udskriver ikke på medie, der fremføres fra indsætningsmodulet. I stedet indsættes mediet i de udskrevne opgaver på udvalgte placeringer.

1. Ilæg medier ved at justere alle kanter.

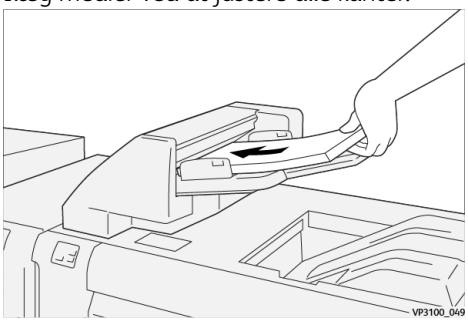

Fortrykt medie skal ilægges med den trykte side opad.

Bemærk: For at forhindre papirstop og maskinfejl må du ikke lægge medier over den maksimale opfyldningslinje.

2. Tag fat midt på papirstyrene, og skub dem forsigtigt til det ønskede medieformat, så de berører mediets kanter.

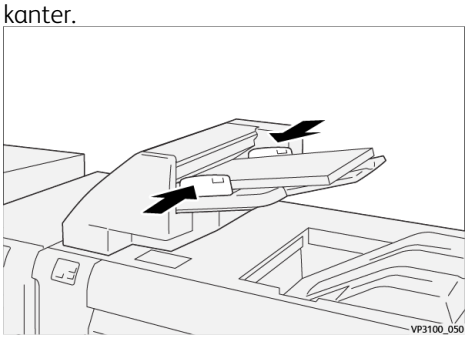

Hvis afstanden mellem papirstyrene er for stor eller for lille i forhold til mediet, kan der opstå papirstop.

Hvis det er indstillet af administratoren, vises vinduet Magasinegenskaber i hovedvinduet på Kontrolcenter.

3. I vinduet Magasinegenskaber skal du indtaste eller bekræfte de korrekte medieoplysninger.
4. For at gemme oplysningerne og lukke Magasinegenskaber-vinduet, trykke på **OK**.

Udskrivning på specialmaterialer

Forhullede medier

Læg forhullet medie i indsætningsmodulet med lang fremføringskant (LFK) og med hullerne på højre side, når du står foran indsætningsmodulet.

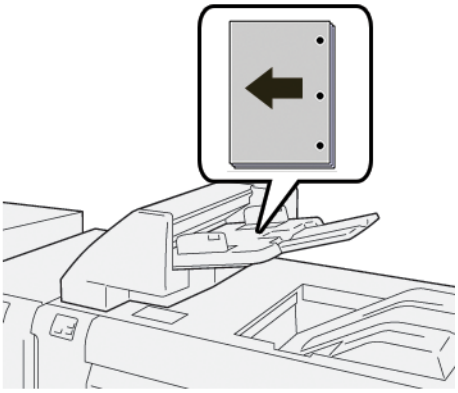

Faneblade

Læg faneblade i indsætningsmodulet med lang fremføringskant (LFK) og med fanerne i venstre side, når du står foran indsætningsmodulet.

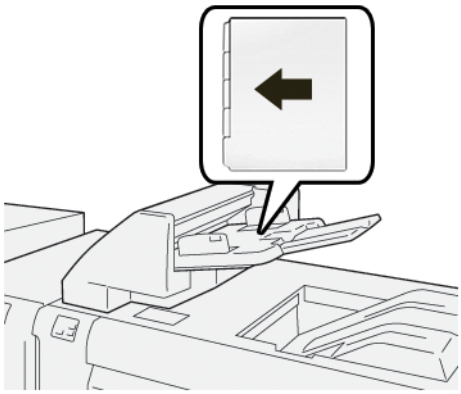

Indsætningmodulets produktivitet

Du kan vælge, hvordan Produktionsprinteren styrer produktiviteten, når du bruger indsætningsmodulet, også kaldet magasin T1. Indstillingen Produktivitet for indsætningsmodulet bestemmer, hvad Produktionsprinteren gør under følgende forhold:

- Når blanke eller fortrykte ark fra indsætningsmodulet indsættes i de udskrevne opgaver
- Når indsætningsmodulet løber tom for papir

Indstillingen Produktivitet for indsætningsmodulet giver to muligheder:

- **Prioritet for sekvensnøjagtighed**: Inden udskrivning kontrollerer Produktionsprinteren for hvert sæt for at sikre, at der er lagt papir i indsætningsmagasinet. Når det er bekræftet, at der er lagt papir i indsætningsmagasinet, begynder Produktionsprinteren at udskrive opgaven. Umiddelbart inden indsætning af et ark fra indsætningsmagasinet sætter Produktionsprinteren udskrivningen på pause. Når arket er indsat,

genoptager Produktionsprinteren udskrivningen. Denne indstilling resulterer i øget ventetid og dermed nedsat produktivitet. Udskrifter leveres dog ikke, når indsætningsmagasinet løber tør for papir.

- **Prioritet for produktivitet**: Produktionsprinteren begynder at udskrive uanset indsætningsmagasinets status. Så længe der er papir i indsætningsmagasinet, stopper udskrivningen ikke, når et ark indsættes. Når indsætningsmagasinet løber tom for papir, stopper udskrivningen, og udskrifterne i papirgangen mellem printermotoren og indsætningsmagasinet føres ud til den første udfaldsbakke efter indsætningsmodulet. Når der er lagt mere papir i indsætningsmagasinet, genoptages udskrivningen, begyndende med genudskrivning af de ark, der blev ført ud. Denne indstilling hjælper med at opretholde produktiviteten.

Bemærk:

- For at undgå papirstop må du ikke genbruge det papir, der skubbes ud fra papirstien.
- Prioritet for produktivitet er standardindstillingen for Indsætningsproduktivitet.

GBC® ADVANCEDPUNCH® PRO

GBC® AdvancedPunch® Pro er et automatisk hulningsmodul, der integrerer med Production Press for at strømline produktionen af rapporter, mapper, kataloger og andre indbundne bøger. Ved at eliminere manuel hulning sparer hulningsmodulet tid og øger produktiviteten. Den kompakte GBC®AdvancedPunch® Pro kræver minimal plads og accepterer forskellige valgfrie hulningssæt.

Bemærk: GBC®AdvancedPunch® Pro kræver en stor udfaldsbakke eller én af følgende Production Ready-efterbehandlere:

- Production Ready-efterbehandler
- Production Ready-efterbehandler med hæfte/falsemodul
- Production Ready-efterbehandler Plus

Se Production Ready-efterbehandler og Production Ready hæfte-/falseenhed og Production Ready-efterbehandler Plus for at få flere oplysninger om efterbehandlere.

GBC® AdvancedPunch® Pro giver følgende muligheder:

- Huller et stort udvalg af medieformater og typer
- Hulning af bagkant, lang og kort fremføringskant
- Kontrolpanel for registrering af hulningssæt viser type og antal cyklusser
- For at aktivere de mest populære indbindingsformater inkluderer brugerindstillingerne kam-, tråd-, spiral- og 3-7-hulningsmuligheder
- Fungerer ved den nominelle udskrivningshastighed med de fleste medieformater
- Hurtig udskiftelige sæt til hulning, der kan udskiftes uden brug af værktøj

- Alle hulningssæt inkluderer et identifikationsmærke, som viser hulmønster og navn
- Praktisk opbevaring af to ekstra hulningssæt over enhedens bypassmodul

For detaljerede oplysninger og instruktioner til brug af GBC® AdvancedPunch® Pro, se vejledningen på den CD med kundedokumentation, der fulgte med enheden, eller gå til www.xerox.com/IRIDESSEsupport.

STOR UDFALDSBAKKE

Bemærk: Denne valgfrie efterbehandlerenhed kræver Interface Decurler-modulet.

Den store udfaldsbakke er efterbehandlingstilbehør, som gør det muligt at stakke og forskyde udskrifter i sorteringsmodulet eller vognen. Den store udfaldsbakke har også en topbakke, der er praktisk til små stakningsopgaver.

Retningslinjer for medier i Stor udfaldsbakke

- Den store udfaldsbakke og vognen understøtter bestrøget eller ubestrøget medie på 52– 400 g/m² Der kan opstå dårligere kvalitet og flere papirstop ved brug af medier på over 300 g/m².
- Transparenter kan føres til enten topbakken eller den store udfaldsbakke og vognen. Begræns stakhøjden til 100 transparenter.
- Bestrøget medie under 100 g/m² er ikke så pålideligt som bestrøget medie over 100 g/m².
- Den store udfaldsbakke forskyder eller trykker ikke på medieformater på 13 x 19” eller SRA3.

Komponenter i Stor udfaldsbakke

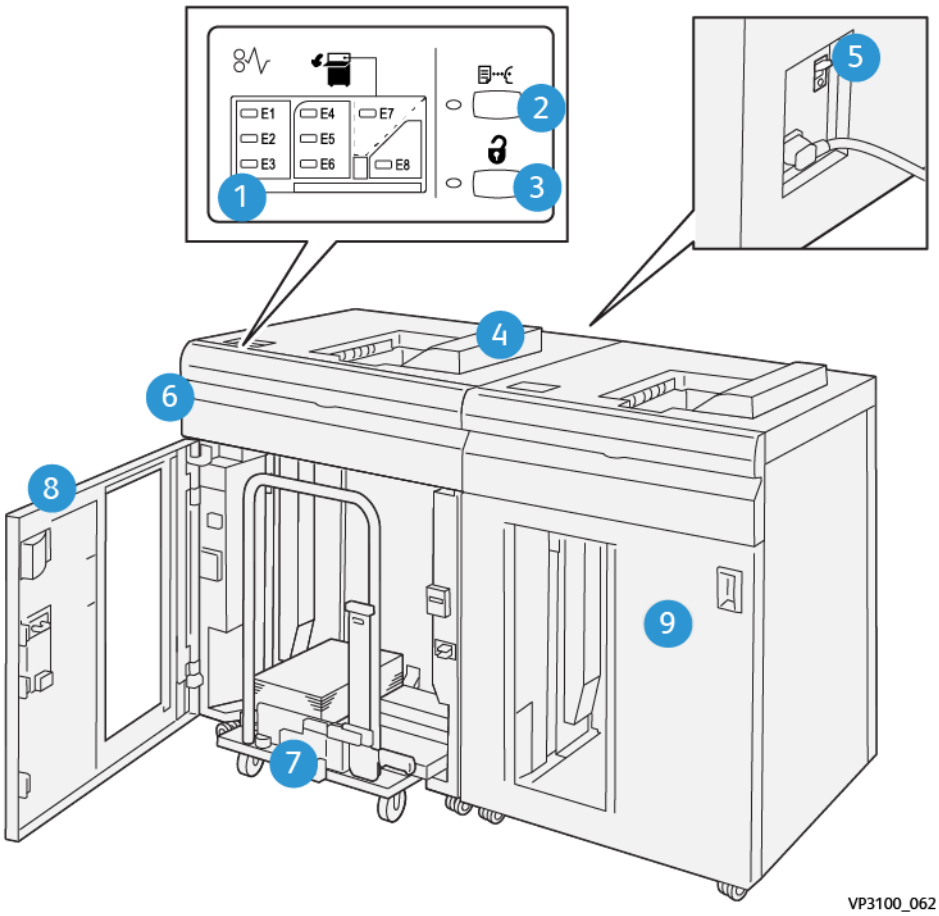

NUMMER	KOMPONENT	BESKRIVELSE
1	Indikatorer for papirstop eller fejl	Disse indikatorer lyser, når der opstår et papirstop i område E1– E8 i den store udfaldsbakke.
2	**Prøve**-knap	Vælg denne knap for at få den store udfaldsbakke til at levere et prøveark i topbakken. Indikatoren til venstre for knappen blinker, indtil et prøveark leveres i topbakken.
3	**Tøm**-knap	Vælg denne knap for at stoppe udskrivning og fjerne papiret.
4	Topbakke	Bakken kan maksimalt rumme 500 ark på 80 g/m² eller mindre. Topbakken understøtter følgende medieformater og vægt: • **Størrelser**: 98 x 146 mm – 330,2 x 488 mm • **Papirvægt**: 52–400 g/m² ubestrøget 72–350 g/m² bestrøget

NUMMER	KOMPONENT	BESKRIVELSE
5	Afbryderkontakt	Afbryderkontakten findes på bagsiden af den store udfaldsbakke. Hvis der opstår en elektrisk fejl eller en kortslutning, slukker afbryderknappen for strømmen.
6	Toplåg	Åbn dette låg for at udrede papirstop.
7	Udfaldsbakke og sorteringsmodul	Udfaldsbakken og sorteringsmodulet kan maks. indeholde 500 ark på 80 g/m² eller mindre. Udfaldsbakken og sorteringsmodulet understøtter følgende medieformater og vægt: • **Størrelser**: 203 x 182 mm – 330,2 x 488 mm • **Papirvægt**: 52–400 g/m²(56–360 g/m²) for forskydningsfunktionen • **Kapacitet**: 5000 ark (80 g/m² eller mindre) Bemærk: Da visse medier har særlige egenskaber, kan stakhåndteringen blive dårligere, når medierne er tungere end 300 g/m².
8	Frontlåge	Åbn denne låge for at fjerne medier og udskrifter.
9	Ekstra stor udfaldsbakke (tilbehør)	En ekstra stor udfaldsbakke (tilbehør) kan føjes til systemkonfigurationen for at øge udskriftskapaciteten.

Afbryder til stor udfaldsbakke

Strømafbryderen for den store udfaldsbakke på bagsiden af den stor udfaldsbakkeenhed.

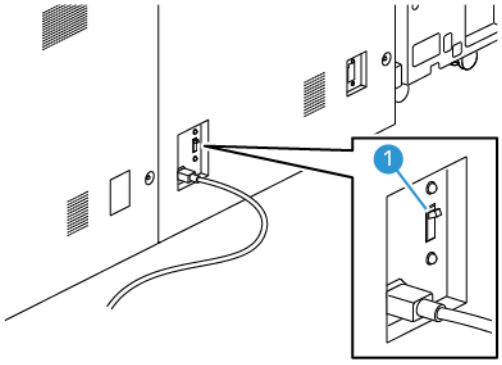

1. Tænd/sluk-kontakt

Afbryderkontakten står normalt på **ON** (tændt).

Bemærk: Når der opstår en elektrisk afbrydelse, afbryder strømafbryderen automatisk strømmen til den store udfaldsbakke. Se Elektrisk sikkerhed for flere oplysninger om strøm og elektricitet.

Udfaldsbakker

Den store udfaldsbakke har to udfaldsbakker.

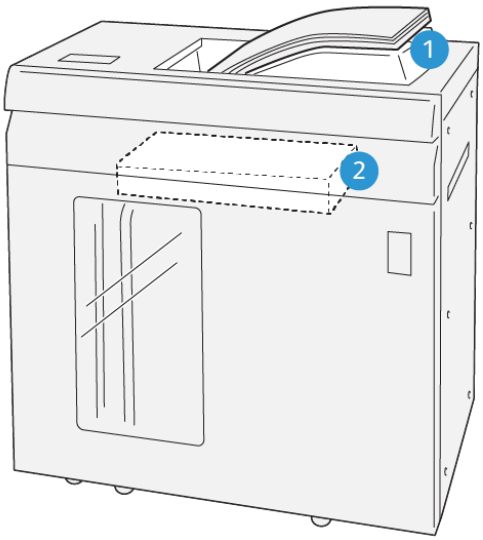

VP3100_064

1. Topbakke
2. Udfaldsbakke og sorteringsmodul

Topbakken anvendes til:

- Små stakningsopgaver op til 500 ark uden forskydning
- Levering af kasserede ark

Betjeningspanelets knapper

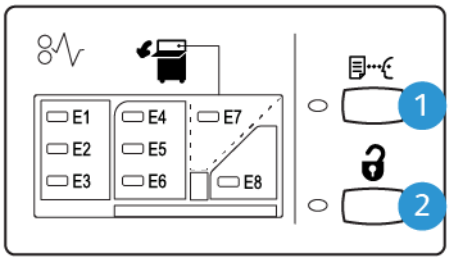

VP3100_065

1. **Prøveark** knap: Vælg denne knap for at sende et prøveark til topbakken.
2. **Tøm** knap: Vælg denne knap for at stoppe udskrivningen og fjerne papir.

Tømning af udfaldsbakke og sorteringsmodul

Bemærk: Med en ekstra Stor udfaldsbakke (tilbehør) kan du tømme den ene store udfaldsbakke, mens udskrifterne sendes til den anden store udfaldsbakke.

1. Vælg knappen **Tøm** på den store udfaldsbakkes betjeningspanel.
2. Når Tømningsindikatoren lyser, skal du åbne frontlågen på den store udfaldsbakke.
3. Placer fastlåsningsmekanismen oven på mediestakken.
4. Træk **Sorteringsmodulet** lige ud af den store udfaldsbakke.

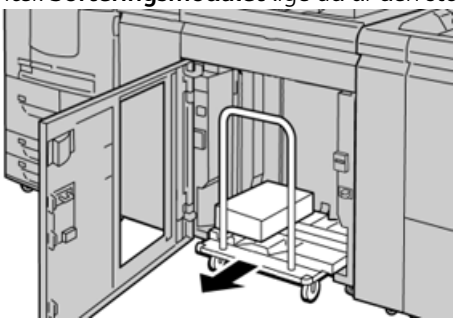

5. Fjern fastgørelsesstangen.
6. Fjern medierne fra udfaldsbakken.
7. Skub det tomme sorteringsmodul lige på plads i den store udfaldsbakke.
8. Placer fastlåsningsmekanismen i sorteringsmodulets opbevaringsområde.
9. Luk frontlågen.

   Modulet løftes til korrekt position.

Råd og tips

Når du bruger den store udfaldsbakke, skal du se følgende råd og tips:

1. Kontroller mediet for krøller i den store udfaldsbakke.
   a. Hvis der ikke er buning, og udskrifterne er tilfredsstillende og opfylder dine krav, behøver du ikke foretage dig mere.
   b. Hvis papiret er buet, skal du gå til næste trin.
2. Korriger buningen af mediet med buningskorrigeringsfunktionerne oven på decurlerinterfacemodulet.
3. Juster buningen igen, hvis udskrifterne ikke bliver bedre.
4. Ring til Xerox-kundesupport, hvis udskrifterne stadig ikke er tilfredsstillende.

FALSNINGS- OG 2-SIDET BESKÆRINGSMODUL

Modulet til falsning og tosidet beskæring skærer toppen og bunden af ark eller pjecer for at opnå en jævn kant og tryk til kant, når det kombineres med SquareFold®-beskæringsmodulet.

Bemærk: Dette efterbehandlingstilbehør kræver en af følgende Production Ready-efterbehandlere:

- Production Ready-efterbehandler
- Production Ready-efterbehandler med hæfte/falsemodul

- Production Ready-efterbehandler Plus

Modulet til falsning og tosidet beskæring er efterbehandlingstilbehør, der udfører falsning og beskæring på to sider af udskrifter.

Falsnings- og 2-sidet beskæringsmodulet udfører følgende opgaver:

- Hvis du vil producere opgaver med den passende færdige bredde og udseende, beskæres 6-25 mm fra toppen og bunden af udskrifter eller pjecer.

Bemærk:

  - Hvis du falser papir inden for 62 mm fra forkanten, øges risikoen for papirstop.
  - Den mindste foldningsindstilling på 1 giver muligvis ikke en synlig foldning på visse medier.
- Beskærer fremførte medieformater fra 194 x 257 mm (7,6 x 10,1") - 330,2 x 488 mm (13 x 19,2")
- Beskærer fremførte medieformater 52–400 g/m² eller bestrøget papir 106–350 g/m²

Når funktionen kombineres med SquareFold®-beskæringsmodulet, kan alle sider af en pjece beskæres, undtagen indbindingen, hvilket gør det muligt at lave pjecer med tryk til kant. Se SquareFold®-beskæringsmodulet for flere oplysninger.

Konfiguration af falsnings- og 2-sidet beskæringsmodul

Falsnings- og 2-sidet beskæringsmodulet beskærer den øverste og nederste kant af outputmediet, laver en foldning i lodret retning og overlapper to outputark.

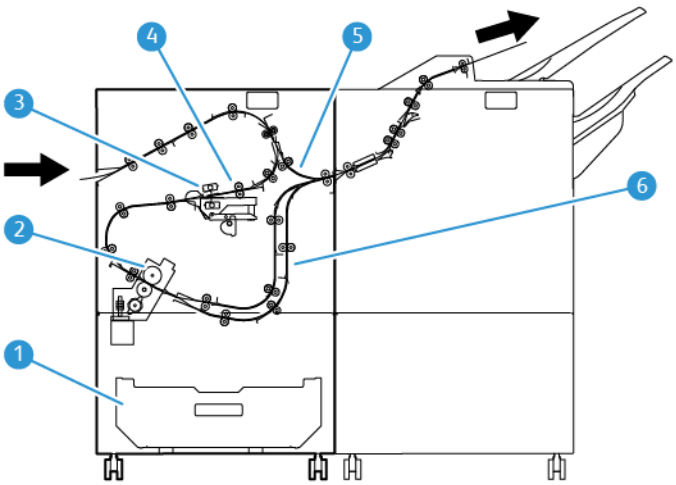

1. Affaldsbeholder: Affaldsbeholderen opsamler afskåret affald.
2. Beskæringsmodul: Beskæringsmodulet beskærer de øverste og/eller nederste kanter i behandlingsretningen.

3. Falsningsmodul: Falsningsmodulet laver folder i lodret retning.
4. Registrering: Registreringen justerer mediets skævhed og registrerer mediets position.
5. Specialmagasin: Specialmagasinet transporterer medier gennem de resterende moduler uden at foretage efterbehandling.
6. Bufferenhed: Bufferenheden overlapper to medieark ved udskrivning.

Komponenter i modulet til falsning og 2-sidet beskæring

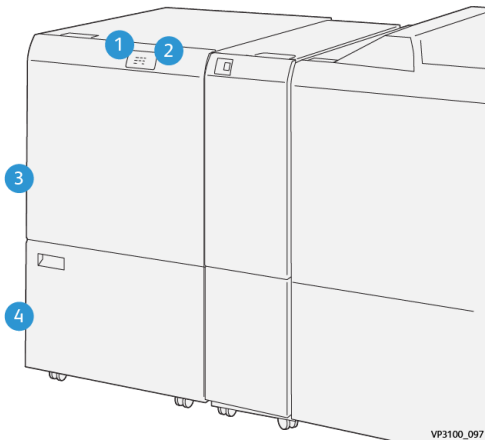

NUMMER	KOMPONENT	BESKRIVELSE
1	Indikator for papirstop og fejl	Denne indikator lyser, når der opstår papirstop. Hvis indikatoren blinker, skal du udrede papirstoppet, så udskrivningen kan fortsætte.
2	Indikator for fuld beholder til afskåret papir	Denne indikator lyser, når det er tid til at tømme beholderen til afskåret papir, og blinker, når beholderen er fuld.
3	Øverste låge	Åbn lågen for at udrede papirstop.
4	Nederste låge	Åbn lågen for at tømme beholderen til afskåret papir.

Vedligeholdelse af falsnings- og 2-sidet beskæringsmodul

Se Tømning af beholder til afskåret papir i foldnings- og 2-sidet beskæringsmodulet for at finde flere oplysninger om opretholdelse af optimal ydeevne for beskæringsmodulet ved at fjerne afskåret papir og rester.

Tømning af beholder til afskåret papir i foldnings- og 2-sidet beskæringsmodulet

Når affaldsbeholderen til falsning og tosidet beskæring næsten er fuld, lyser en indikator øverst på tilbehørskomponenten.

Bemærk: Du kan tømme affaldsbeholderen, før den bliver fuld, mens printeren kører.

Når beholderen til afskåret papir i er fuld, sker følgende:

- Indikatoren skifter fra at lyse konstant til at blinke.
- Der vises en meddelelse på Production Press, som angiver, at beholderen til afskåret papir er fuld.

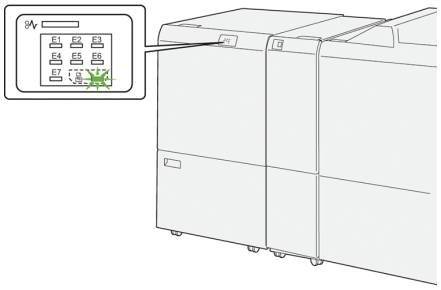

Gør følgende for at tømme beholderen til afskåret papir.

1. Åbn nederste låge på foldnings- og 2-sidet beskæringsmodulet.

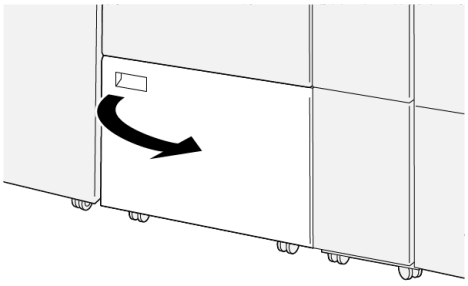

2. Træk beholderen ud og fjern den.

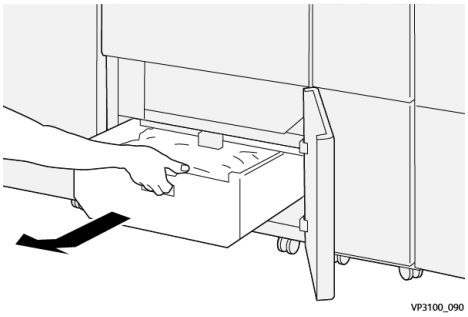

3. Tøm beholderen.

Vigtigt: Sørg for, at beholderen tømmes helt for affald. Hvis der forbliver affald eller snavs i beholderen, kan beskæringsmodulet ikke fungere korrekt.

4. Brug renseværktøjet til at fjerne resterende affald inde i beskæringsmodulet for at sikre, at du fjerner alt affald og alle rester, især under den ramme, der er placeret bag beholderen.

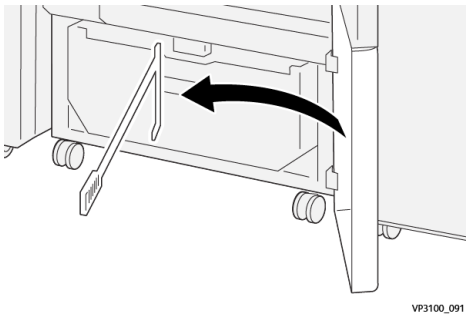

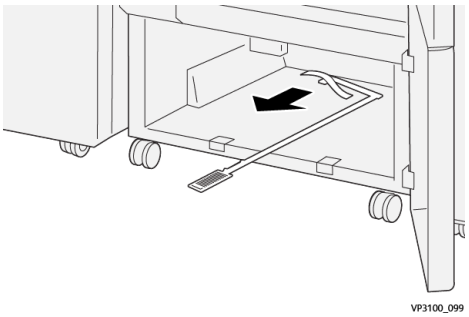

5. Sæt rensestangen tilbage i den oprindelige position på indersiden af den nederste låge.
6. Sæt affaldsbeholderen på plads ved at skubbe den helt ind.

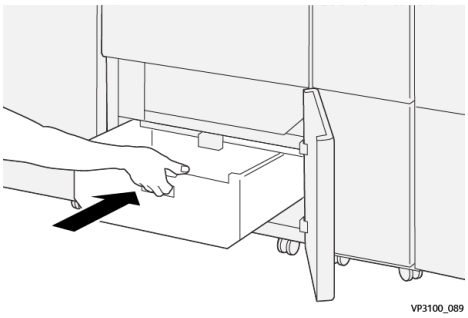

7. Luk den nederste låge.

Falsnings- og 2-sidet beskæringsmodul

Funktion	• Beskærer 6-25 mm fra forkanten og bagkanten af arkene langs fremførings- og udføringskanterne • Understøtter tryk til kant-beskæring af pjecer, når det bruges sammen med Xerox® SquareFold®-beskæringsmodulet • Skaber en perfekt falset foldning
Papirformat til 2-sidet beskæring af ark	• Mindste format: 194 x 210 mm • Maksimum: 330,0 x 488,0 mm (13,0 x 19,2")
Papirformat til 2-sidet beskæring af pjece	• Mindste format: 194 x 257 mm • Maksimum: 330,0 x 488,0 mm (13,0 x 19,2")
Papirvægt	• Beskæring: 52–400 g/m^2 • Falsning: 106–350 g/m^2 • Specialmagasin: 52–400 g/m ^{2}

Falsning	• Falser det yderste omslag og det inderste ark i pjecer • Falser alle folder til offline foldning, så alle ark udføres flade
Flere oplysninger	• Bufferenheden regulerer pjecebehandling og registrerer printerens produktivitet.

Specifikationer for medier til falsning

Bemærk:

- 157 g/m² eller kraftigere, når der ikke bruges ryghæftning og 2-foldning. Du kan også tilføje en falsning til papir med en vægt på 156 g/m² eller mindre. Bemærk dog, at hvis du f.eks. nemt kan folde udskrifterne manuelt sammen langs falsningslinjerne, kan god falsningskvalitet ikke garanteres.
- Hvis der opstår folder omkring falsningslinjer på de udskrevne ark, når du bruger ryghæftning og 2-foldning, skal du indstille falsningstrykket til en lavere værdi i Administration af mediebibliotek.

Papirvægt

60–350 g/m² ryghæftning og 2 foldninger

Papirformat

Standard og brugerdefinerede formater

Standard	Maksimum	SRA3 (320 x 450 mm, 12,6 x 17,7”)
	Minimum	A4 (210 x 297 mm, 8,27 x 11,7") 184,15 x 266,7 mm (7,25 x 10,5”)
Brugerdefineret	Højde	182,0–330,2 mm (7,2–13 ”)
	Bredde	Bredde til topbakke: 210-488 mm (3,3-19,2") Bredde til hæfte-/falseenhed: 257-488 mm (10,1-19,2")

Antal linjer

1–5

Bemærk: Hvis medieformatet er mindre end 254 mm, liggende eller er 437 mm, liggende eller større, er det maksimale antal tilladte falsningslinjer tre.

Falsningsbuffermodul

- Dette modul kan oprette op til fem falser på et ark papir.
- Dette modul kan producere flere falsninger i forskellige retninger op eller ned i ryggen.

- Trykket på falsningslinjen kan justeres til fem niveauer.

Foldningstyper

Modulet til falsning og tosidet beskæring kan fremstille mange forskellige foldninger:

En og to falsningslinjer – intern udskrivning

Papirfoldningstyper

Foldningstype	1 foldning	Tre C	Tre Z	Z-foldning
Falsning	1 linje	2 linjer	2 linjer	2 linjer
Liggende				
Stående				

En og to falsningslinjer – ekstern udskrivning

Papirfoldningstyper

Foldningstype	1 foldning	Tre C	Tre Z	Z-foldning
Falsning	1 linje	2 linjer	2 linjer	2 linjer
Liggende				
Stående			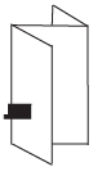	

Tre, fire og fem falsningslinjer – intern udskrivning

Papirfoldningstyper

Foldningstype	Lågefoldning	Harmonika-foldning	Brevfoldning	Harmonika – 4 linjer	Harmonika – 5 linjer
Falsning	3 linjer	3 linjer	3 linjer	4 linjer	5 linjer
Liggende					
Stående					

Tre, fire og fem falsningslinjer – ekstern udskrivning

Papirfoldningstyper

Foldningstype	Lågefoldning	Harmonika-foldning	Brevfoldning	Harmonika – 4 linjer)	Harmonika – 5 linjer
Falsning	3 linjer	3 linjer	3 linjer	4 linjer	5 linjer
Liggende					
Stående					

Falsningsintervaller for modulet til falsning og tosidet beskæring

Falsningsintervallerne for modulet til falsning og tosidet beskæring indstilles i starten, men du kan justere intervallerne efter behov. Se Fierys hjemmeside på Fiery - Xerox Iridesse Production Press. Rul ned og vælg *Fiery Crease for Standard og Tilpasset*, klik på versionen (eller NA), og klik derefter på **Gå**. Åbn filen Addendum pdf.

C/Z-FOLDNINGSMODUL

Bemærk: C/Z-foldning kræver brug af et decurlerinterfacemodul og én af følgende efterbehandlere:

- Production Ready-efterbehandler
- Production Ready-efterbehandler med hæfte/falsemodul
- Production Ready-efterbehandler Plus

Se Production Ready-efterbehandler og Production Ready hæfte-/falseenhed og Production Ready-efterbehandler Plus for at få flere oplysninger om efterbehandlere.

C/Z-foldning er efterbehandlingstilbehør, der udfører C-foldning og Z-foldning af A4- eller A3-medier.

Hvis du vil fremstille foldede udskrifter, skal du vælge funktionen **Foldning**.

- For netværksudskriftsopgaver skal du i printerdriveren vælge indstillingen **Foldning**.
- Hvis du vil bruge funktionen **Foldning**, skal du sørge for at dokumenterne ilægges med kort fremføringskant (KFK). Vælg et magasin, der indeholder medie med kort fremføringskant.
- Der findes tre typer foldning: C-foldning, Z-foldning og Z-foldning, halvt ark.

Komponenter i C/Z-foldningsmodul

Bemærk: For detaljeret information om funktionen Foldningsjustering henvises der til *Avanceret papirindstilling* under *Administration af papir for Profiler til foldningsjustering*.

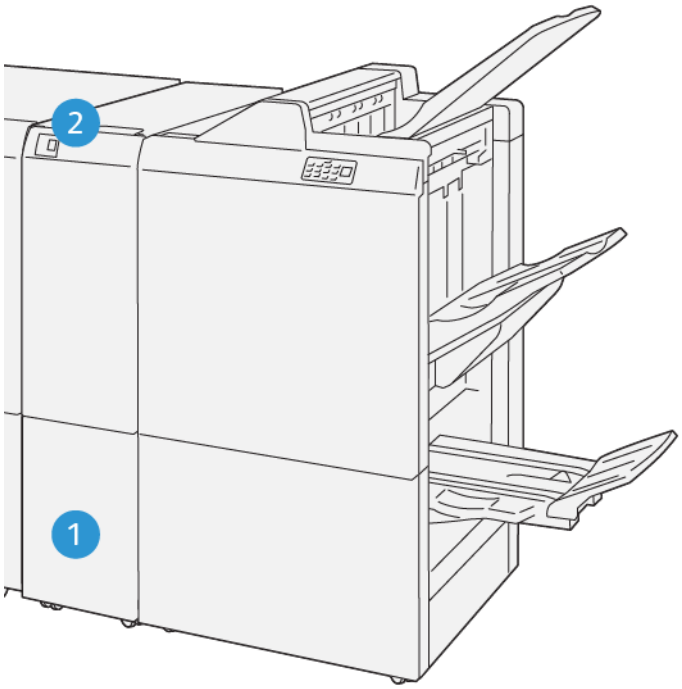

VP3100_125

NUMMER	KOMPONENT	BESKRIVELSE
1	Udfaldsbakke til trefløjede pjecer	Denne bakke modtager udskrevne ark.
2	Knap til udfaldsbakke til trefløjede pjecer	Tryk på denne knap for at åbne udfaldsbakken til trefløjede pjecer.

Trefløjede udskrifter

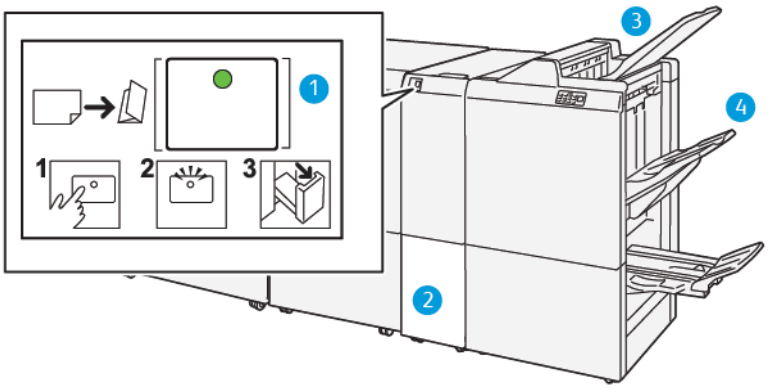

NUMMER	KOMPONENT	BESKRIVELSE
1	Knap til udfaldsbakke til trefløjede pjecer	Når du vælger knappen, blinker indikatoren. Træk udfaldsbakken til trefløjede pjecer ud, når udfaldsbakken til trefløjede pjecer låses op, og indikatoren lyser konstant (blinker ikke).
2	Udfaldsbakke til trefløjede pjecer	Opgaver med C-foldning eller Z-foldning leveres kun til denne udfaldsbakke. Bemærk: Opgaver med C/Z-foldning kan ikke leveres til nogen anden udfaldsbakke.
3	Topbakke i Production Ready-efterbehandler	Denne bakke modtager udskrevne Z-foldede halve ark.
4	Stakningsbakke	Denne bakke modtager udskrevne Z-foldede halve ark.

PRODUCTION READY-EFTERBEHANDLER OG PRODUCTION READY HÆFTE-/FALSEENHED

Bemærk: Dette efterbehandlingstilbehør kræver decurlerinterfacemodulet.

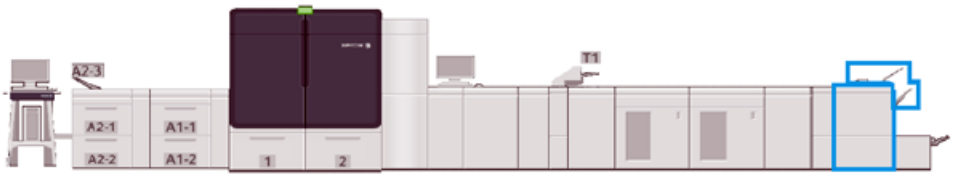

Bemærk: I dette afsnit benyttes betegnelsen efterbehandlere for Production Ready-efterbehandler og Production Ready hæfte-/falseenhed. De specifikke navne bruges, når det er nødvendigt for at skelne mellem de to efterbehandlere.

Production Ready-efterbehandleren og Production Ready-efterbehandleren med hæfte/falsemodul giver følgende muligheder:

- **Topbakke**
  - Medieformater: 98 x 146 mm – 330,2 x 488 mm
  - Medievægte: 52–400 g/m^2
  - Kapacitet: 500 ark, (82 g/m^2 eller mindre)
- **Stor udfaldsbakke:**
  - Medieformater kun for udfaldsbakke: 148 x 146 mm – 330,2 x 488 mm
  - Medieformater for udfaldsbakke og forskydning: 203 x 146 mm – 330,2 x 488 mm
  - Medieformater for udfaldsbakke og hæftning: 182 x 182 mm – 330,2 x 432 mm
  - Medievægte til udfaldsbakke: 52–400 g/m^2 (maks 360 med forskydning)

Bemærk: Da visse medier har særlige egenskaber, kan stakhåndteringen blive dårligere, når medierne er tungere end 350 g/m².

– Medievægte til hæftning: 52–400 g/m²

– Medievægte til halv harmonikafoldning eller Z-foldning: 60–105 g/m²

Bemærk: På grund af papirkornene kan foldningskvaliteten og pålideligheden blive dårligere, når medierne er tungere end 90 g/m².

– Kapacitet: 3000 ark for Production Ready-efterbehandler og 2000 for Production Ready hæfte-/falseenhed, 82 g/m² eller mindre

Production Ready-efterbehandler

Bemærk: Denne valgfrie efterbehandlerenhed kræver Interface Decurler-modulet.

Bemærk: Tilbehørsmodulet til C/Z-foldning er tilgængeligt for denne efterbehandler.

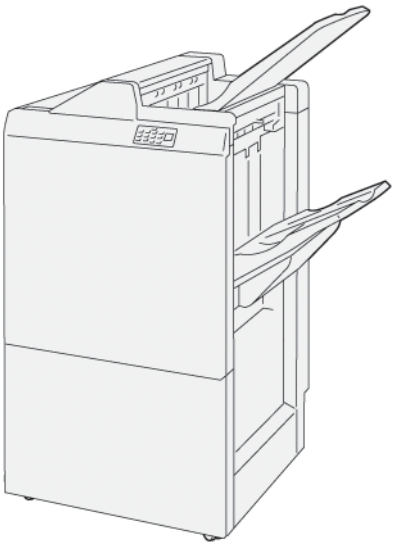

Production Ready-efterbehandler består af:

- To udfaldsbakker: Topbakke og stor udfaldsbakke
- Hæftemaskine
- Valgfri hulningsenhed

Production Ready-efterbehandler med hæfte/falsemodul

Bemærk: Denne valgfrie efterbehandlerenhed kræver Interface Decurler-modulet.

Production Ready-efterbehandler med hæfte/falsemodul

Production Ready hæfte-/falseenhed indeholder de samme funktioner som Production Ready-efterbehandler.

Derudover opretter Production Ready hæfte-/falseenhed automatisk ryghæftede pjecer på op til 30 ark og 2-foldning, også kaldet 1 foldning.

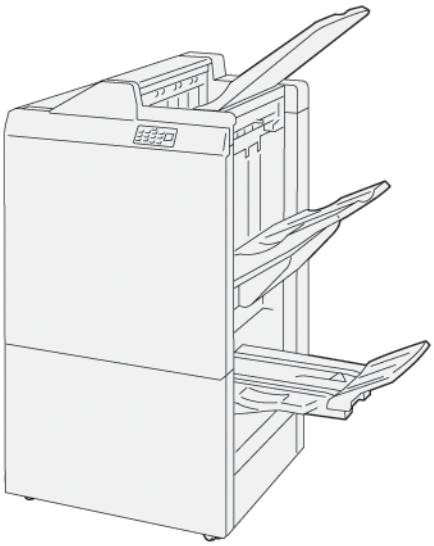

Production Ready-efterbehandler med hæfte/falsemodul består af:

- Tre udfaldsbakker: Topbakke, udfaldsbakke og pjecebakke
- Hæfte-/falseenhed
- Hæftemaskine
- Valgfri hulningsenhed

Komponenter i efterbehandleren

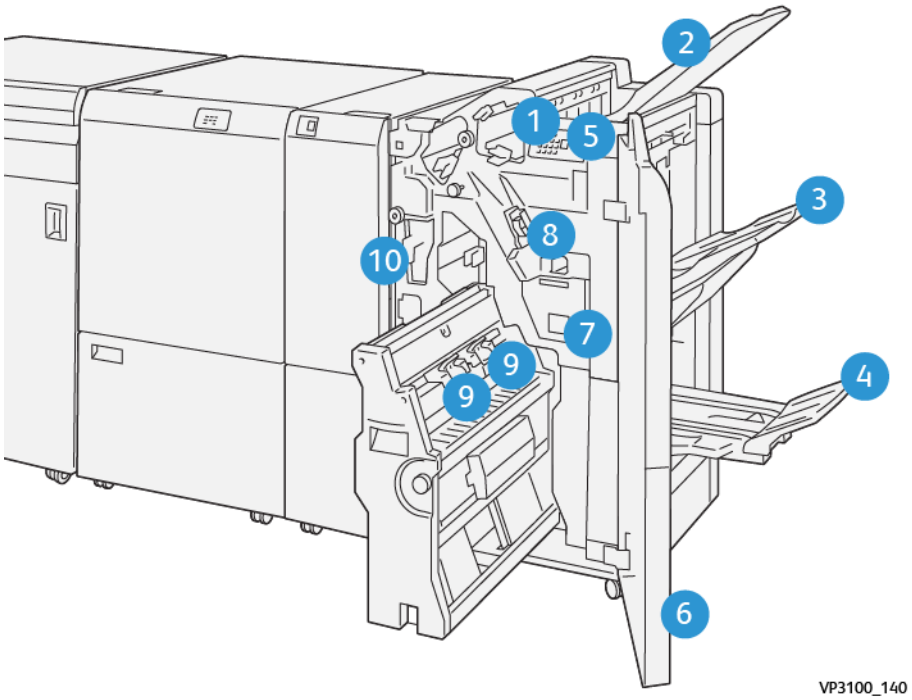

1. Fejlindikator for papirstop
2. Topbakke
3. Stor udfaldsbakke
4. Pjecebakke*
5. Knap på pjecebakke*
6. Frontlåge
7. Beholder til kasserede hæfteklammer
8. Almindelig hæftekassette til ryghæftning
9. Hæftekassetter for to pjecer til ryghæftning*
10. Beholder til udstukne huller**

Bemærk: *Kun tilgængelig med Produktionsklar hæfte-/falseenhed.

Bemærk: ** Beholderen til udstukne huller er kun nødvendig for valgfri almindelig hulning.

Efterbehandlerens udfaldsbakker

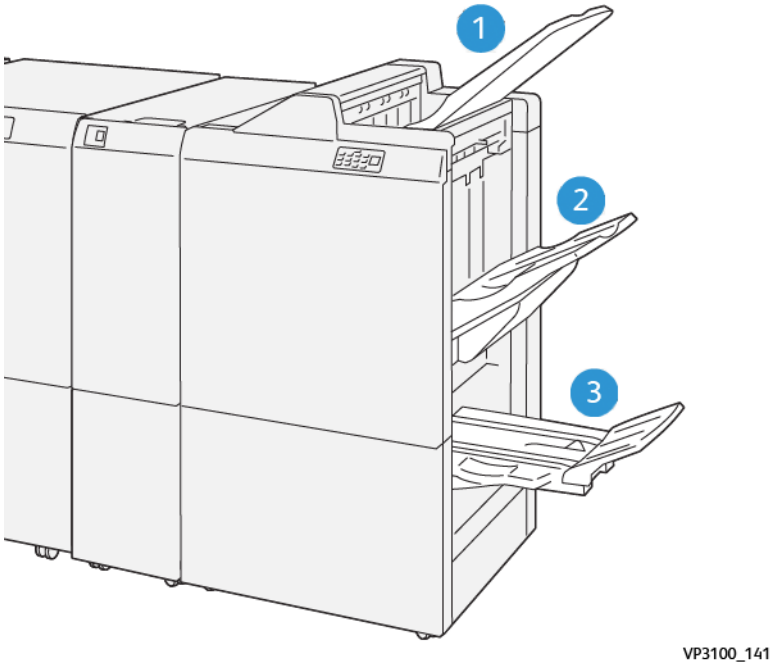

1. Topbakke
2. Stor udfaldsbakke
3. Pjecebakke*

*Kun tilgængelig med Production Ready hæfte-/falseenhed.

Topbakke

Beskrivelse:

- Modtager trykt output og prøveark
- Kapacitet på 500 ark med et mål på 330 x 488 mm.
- Opsamler alle ark, der automatisk kasseres før og efter et papirstop
- Bruges til udskrivning på postkort

Hvis udskrifterne ikke føres helt ud, registrerer Production Press en Papir fuld-tilstand. Hvis denne tilstand ofte opstår, skal du ændre topbakkens hældning.

Se følgende retningslinjer for ændring af topbakkens hældning:

- Ved normal brug skal topbakken stå i sin lave standardposition.

  Vigtigt: Kontinuerlig brug af bakken i øverste position kan forårsage papirstop, eller udskrifterne kan falde ud af bakken.

- Når du bruger følgende medietyper, skal du ændre bakkens vinkel til den øverste position. Disse medietyper kan ofte forårsage tilstanden Papir fuld:

- Tyndt coated papir (106 g/m² eller lettere)
- Coatede medier med kanter, der er 364 mm eller længere
- Lange ark

Bemærk: Ændring af bakkens vinkel påvirker ikke buningen.

A	B
Standardindstilling, lavere vinkel	Løftet, øverste vinkel
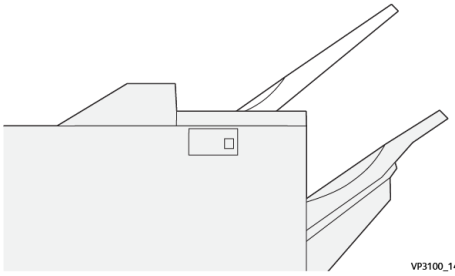	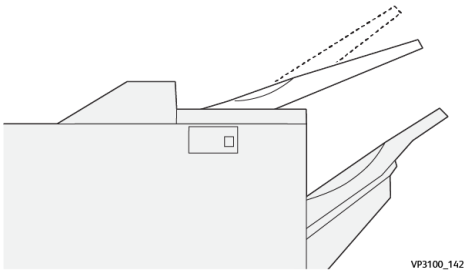

Sådan ændres magasinets vinkel:

1. Træk topbakken ud af den nederste position (**A**) ved at trække den mod højre.
2. Indsæt hakkene ved forkanten af magasinet i den øverste position (**B**).

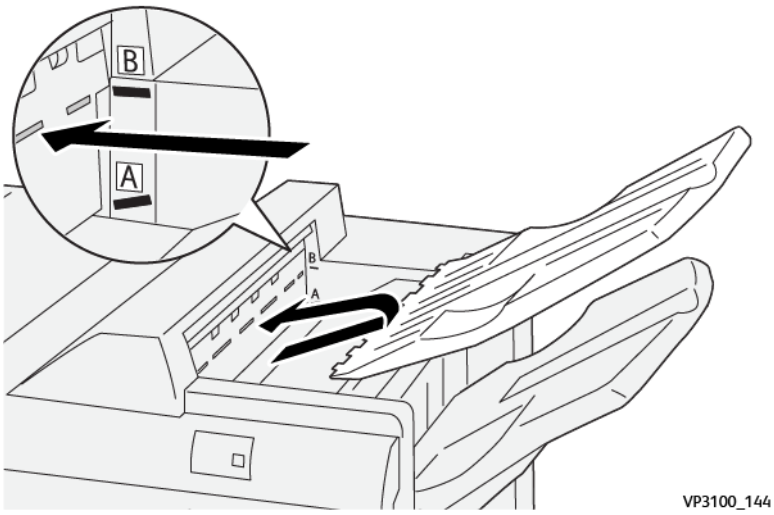

Udfaldsbakke og sorteringsmodul

Beskrivelse: Sidehæftede opgaver leveres kun til denne bakke.

- Sorterer sæt på op til i alt 5000 ark
- Placeret på et flytbart sorteringsmodul

Bemærk: Hvis der sendes 2000 ark eller mere med for meget nedadbuning til denne bakke, kan det få stakken til at falde ud af bakken. Hvis det sker, skal buningskorrektionsniveauet på decurlerinterfacemodulet indstilles til det **laveste** niveau. Indstil buningskorrektionen på indsætningsmodulet til **nedad**.

Udfaldsbakker

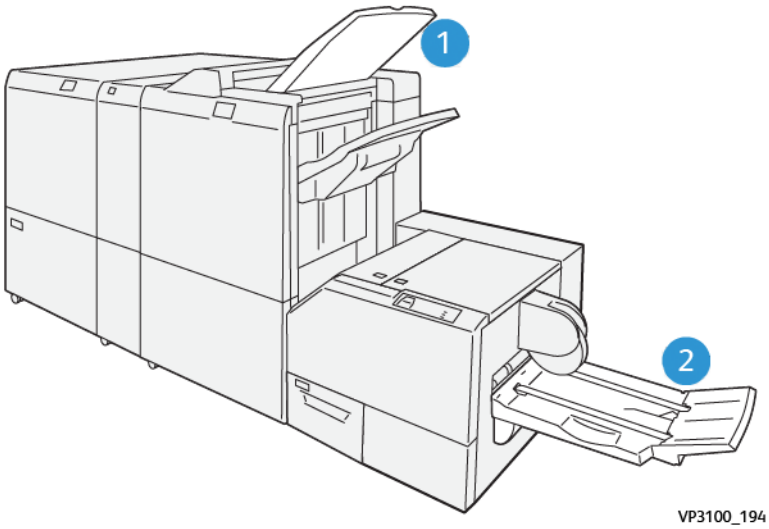

1. Efterbehandlerbakke: Production Press udfører eventuelle ubrugte ark, der kasseres af Production Press til denne udfaldsbakke.
2. Pjecebakke: Production Press leverer ryghæftede og 2 foldede samt Trim/Square-foldede opgaver kun til denne udfaldsbakke. Se SquareFold®-beskæringsmodulet for at få flere oplysninger.

Pjecebakke

Beskrivelse: Pjecebakken understøtter ark i formatet 182 x 257 mm – 330,2 mm x 488 mm i stakke op til 20 færdige sæt eller transport til opsamlingsrum.

Bemærk: Pjecebakken monteres på Produktionsklar hæfte-/falseenhed. Men hvis SquareFold®-beskæringsmodulet er installeret, monteres pjecebakken på SquareFold®-beskæringsmodulet.

Opgaver af typen 2-foldning og 2-foldning med ryghæftning sendes kun til denne bakke.

Knap på pjecebakke

Vælg denne knap for at fjerne færdige pjecer fra efterbehandleren.

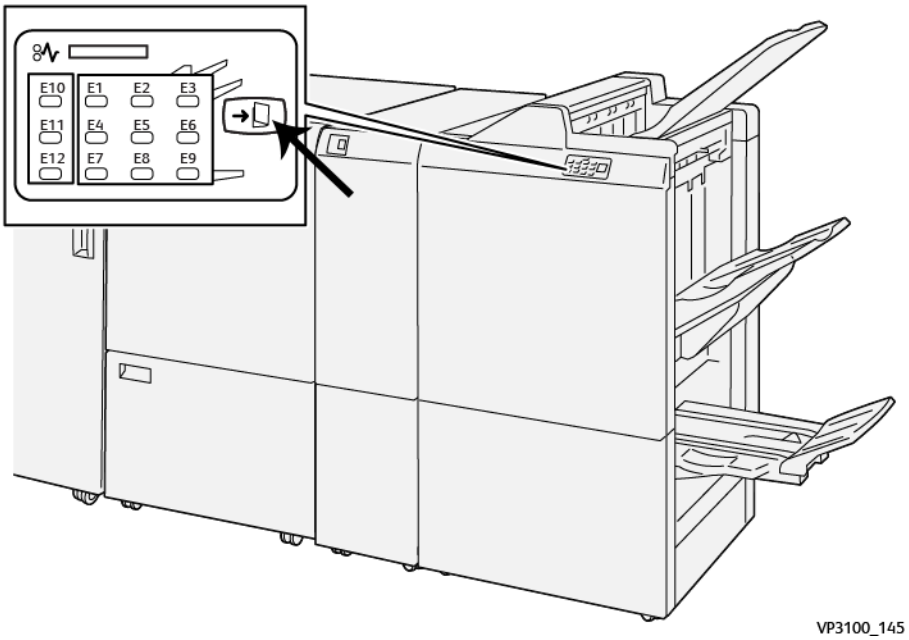

Bemærk: Hvis SquareFold®-beskæringsmoduleter installeret, flytter denne knap pjecerne til pjecebakken, der er installeret på SquareFold®-beskæringsmodulet.

Funktionen 2-foldning på Production Ready pjeceefterbehandler

Bemærk: 2-foldningsfunktionen er kun tilgængelig på Produktionsklar hæfte-/falseenhed.

- Hvis du vil bruge 2-foldningsfunktionen, skal du vende dokumenterne med kort fremføringskant (KFK) og vælge et magasin, der indeholder KFK-medier.
- For netværksudskriftsopgaver skal du i printerdriveren vælge indstillingen **2-foldning**.

Vigtigt: Det er kun C/Z-foldningsmodulet, der understøtter C- og Z-foldningsfunktioner. Se afsnittet C/Z-foldningsmodul for flere oplysninger om C/Z-foldningsmodulet.

Bemærk: 2-foldning, også kaldet 1 foldning, har én fold, der opdeler udskriften i to halvdele.

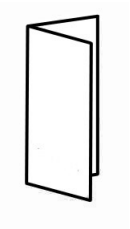

Production Press har tre indstillinger for 2-foldning:

- 2-foldning, enkelt ark
- 2-foldning, flere ark
- 2-foldning, flere ark, hæftning

Bemærk: Se Oplysninger om foldningsjustering for at få flere oplysninger om foldningstyper og funktionen Foldningsjustering.

Production Ready-efterbehandler Plus

Bemærk: Dette efterbehandlingstilbehør kræver decurlerinterfacemodulet.

Production Ready-efterbehandler plus indeholder de samme funktioner som Production Ready-efterbehandler. Derudover fungerer Production Ready-efterbehandler plus som en grænseflade til overførsel af medier mellem Production Press og enhver tredjeparts DFA-enhed, der er sluttet til Production Press.

- **Udfaldsbakke**:
  - Kapacitet: 2000 ark (82 g/m² eller mindre)
- **DFA-transport (Document Finishing Architecture):**
  - Medieformater: 182 x 182 mm – 330,2 x 488 mm
  - Medievægte: 52 - 400 g/m²

Bemærk: Da visse medier har særlige egenskaber, kan transportpålideligheden blive dårligere, når medierne vejer under 80 g/m² og over 350 g/m².

- Håndtering af papir i store formater: Største format på 330,2 x 488 mm
- Fremføring af udskrivningsmedie fra Production Press og efterbehandlingsenheder til en tredjeparts DFA-enhed

Komponenter i Production Ready-efterbehandler Plus

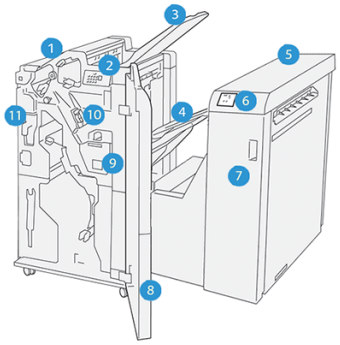

1. Efterbehandlermodul
2. Indikator for papirstop/fejl i efterbehandlermodulet
3. Efterbehandlerens topbakke
4. Efterbehandlerens store udfaldsbakke
5. Efterbehandlerens transportmodul
6. Indikator for fejl i transportmodulets papirgang/efterbehandlermodulet
7. Frontlåge til efterbehandlerens transportmodul

8. Efterbehandlerens frontlåge
9. Efterbehandlerens beholder til kasserede hæfteklammer
10. Efterbehandlerens almindelige hæftemaskine til ryghæftning
11. Efterbehandlerens beholder til udstukne huller

Bemærk: Se den vejledning, der fulgte med den pågældende enhed for at få oplysninger om efterbehandlere fra andre producenter.

Vedligeholdelse af efterbehandler

Se følgende links for at få oplysninger om vedligeholdelsesprocedurer for Production Ready-efterbehandlere:

- Forbrugsstoffer til efterbehandler
- Kontrol af status for efterbehandlerens forbrugsstoffer
- Udskiftning af hæftekassette til ryghæftning
- Udskiftning af hæftekassette til ryghæftning af pjecer
- Udskift beholderen til kasserede hæfteklammer i efterbehandler
- Tømning af beholderen til udstukne huller

Forbrugsstoffer til efterbehandler

Bestil forbrugsstoffer, herunder hæfteklammer, hæftekassetter og beholdere til kasserede hæfteklammer fra Xerox på www.xerox.com/supplies. Gør et af følgende, når du er på siden:

- Vælg **Kontakt os** for at få specifikke oplysninger for dit område.
- Vælg **Forbrugsstoffer**, og vælg derefter det ønskede punkt i menuen.

Bemærk: Gå altid til www.xerox.com/supplies for de seneste varenumre for brugerudskiftelige forbrugsstoffer.

Opbevar forbrugsstoffer og Xerox-komponenter i deres originalindpakning.

Følgende tabel viser forbrugsstoffer for tilbehørsmodulerne Produktionsklar efterbehandler, Produktionsklar hæfte-/falseenhed og Produktionsklar efterbehandler plus. Hav altid en beholdning af disse forbrugsstoffer for at undgå nedetid.

FORBRUGSSTOF	FORBRUGSSTOF LEVERET MED EFTERBEHANDLER/ GENBESTILLINGSANTAL
Hæftekassetter til hjørnehæftemaskine til Produktionsklar efterbehandler, Produktionsklar hæfte-/falseenhed og Produktionsklar efterbehandler plus.	4 hæftekassetter (5.000 hæfteklammer pr. kassette) og 1 beholder til kasserede hæfteklammer
Hæftekassetter til pjecer til tilbehørsmodulet Produktionsklar hæfte-/ falseenhed	1 beholder med 5.000 stk.

Hvis du ønsker flere oplysninger om forbrugsstoffer til Production Press, henvises der til Forbrugsstoffer til Production Press.

Kontrol af status for efterbehandlerens forbrugsstoffer

Når et forbrugsstof snart skal udskiftes, vises der en meddelelse på kontrolpanelet. For nogle forbrugsstoffer, der kan udskiftes af kunder, angiver skærmen, at Production Press kan fortsætte med at udskrive opgaver, uden at du straks udskifter varen. Andre gange vises en meddelelse, og Production Press stopper med at køre.

Du kan kontrollere status for dine forbrugsstoffer ved at gøre følgende:

1. Vælg knappen **Forbrugsstoffer** på Control Center.
2. Hvis du vil se flere oplysninger om forbrugsstoffer og deres status skal du vælge knappen **Information** ikonet .

   Du kan få vist fanen Forbrugsstoffer, og se statussen for følgende:

   - Corotron-enhed
   - Forbrugsenhed
   - Efterbehandler enhed

Udskiftning af hæftekassette til ryghæftning

Bemærk: Sørg for, at Production Press ikke kører, før denne procedure udføres.

1. Åbn efterbehandlerens frontlåge.

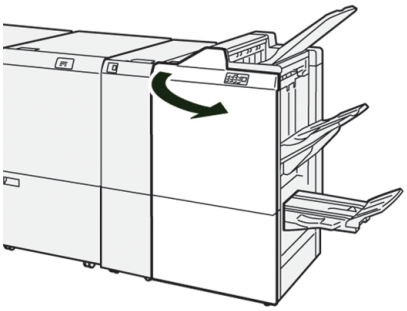

2. Træk R1 ud.

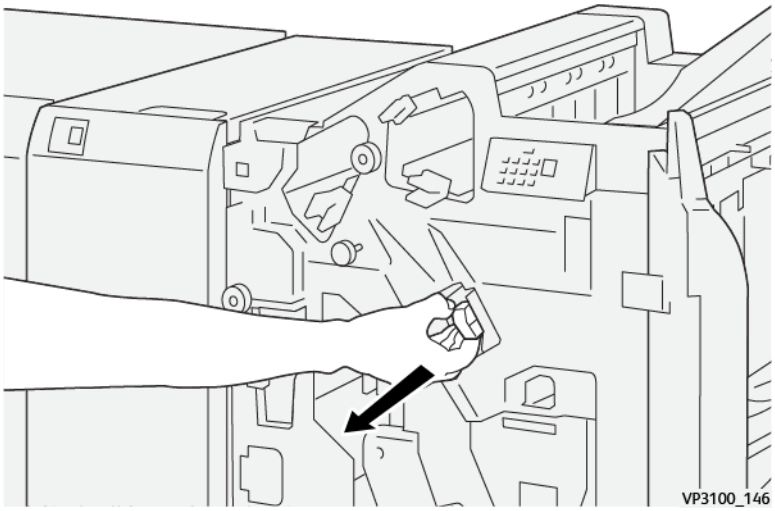

Bemærk: Du kan kun fjerne en hæftekassette, hvis den er tom. Hvis du stadig ikke kan fjerne den, eller hvis hæftekassetten sidder fast, skal du ringe til service.

3. Hold hæftekassetten som angivet af pilen, og tag den ud af enheden.

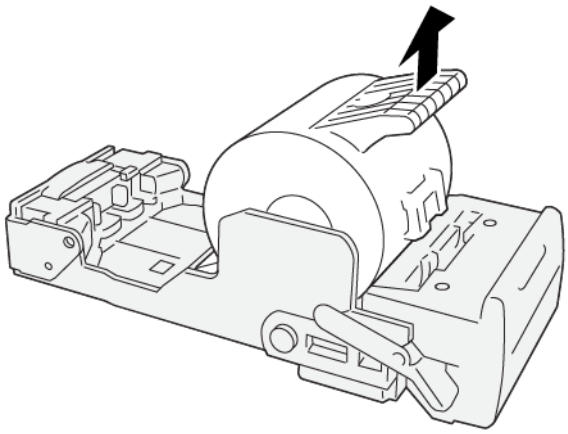

VP3100_147

4. Sæt en ny hæftekassette ind i enheden.

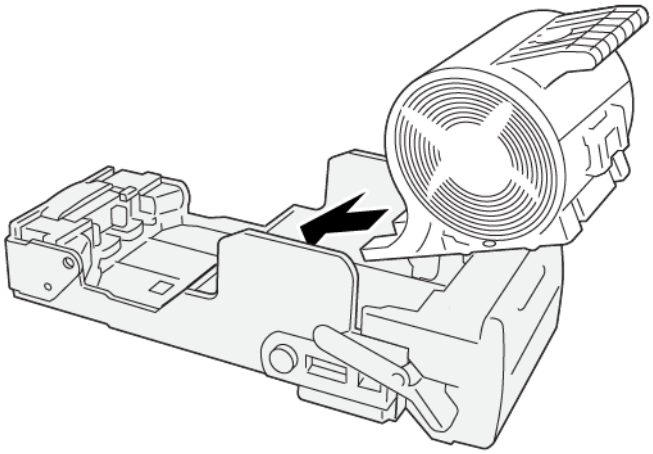

VP3100_148

5. Sæt enheden tilbage på sin oprindelige plads.

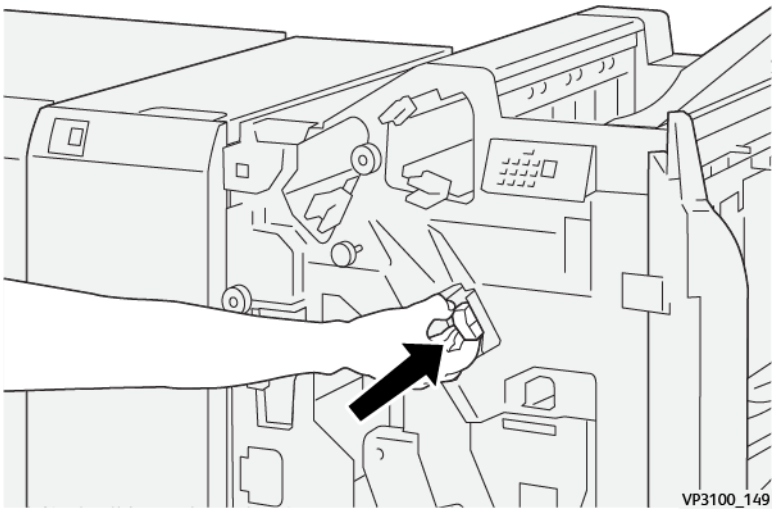

VP3100_149

6. Luk efterbehandlerens frontlåge.

Udskiftning af hæftekassette til ryghæftning af pjecer

Bemærk: Før denne procedure udføres, skal du sørge for, at Production Press ikke kører.

Bemærk: Denne procedure gælder kun for Produktionsklar hæfte-/falseenhed.

1. Åbn efterbehandlerens frontlåge.

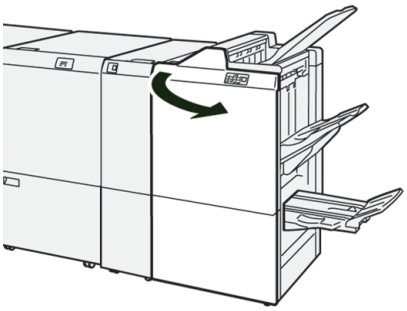

2. Træk Ryghæftningsenhed 3 ud mod dig, indtil den stopper.

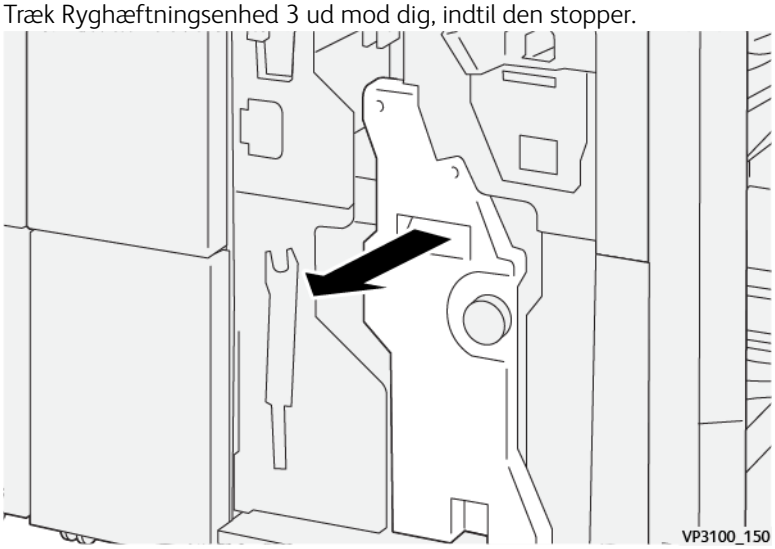

3. Hold i tapperne på hæftekassetten, når du trækker kassetten ud for at fjerne den.

Bemærk: Der findes to hæftekassetter til pjecer. Se meddelelsen for at finde ud af, hvilken kassette der skal udskiftes.

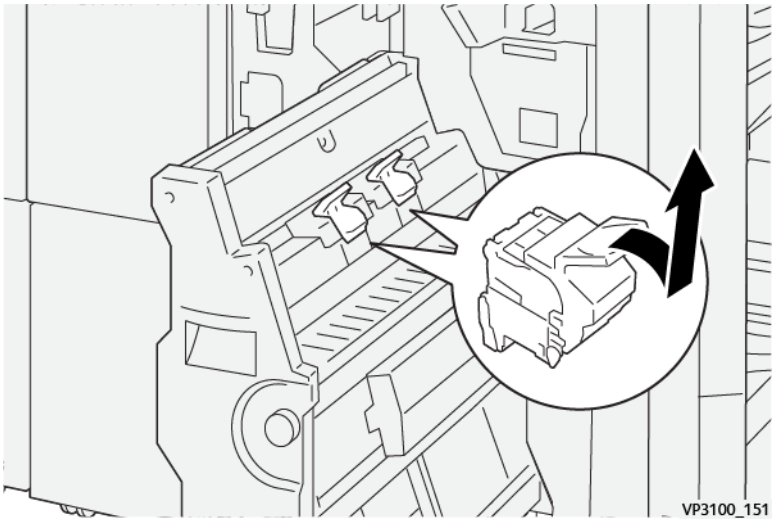

4. Hold i tapperne på hæftekassetten, når du skubber kassetten på plads.

Bemærk: Sørg for, at mærkerne er ud for hinanden.

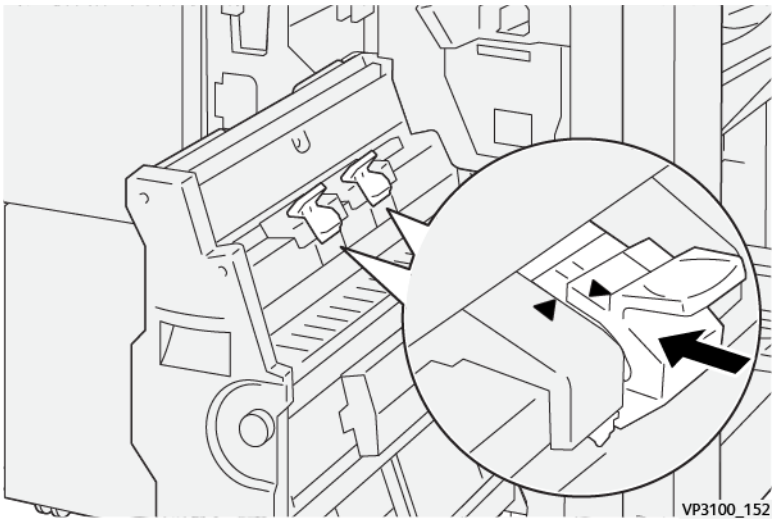

5. Tryk forsigtigt Ryghæftningsenhed 3 ind i efterbehandleren, indtil den stopper.

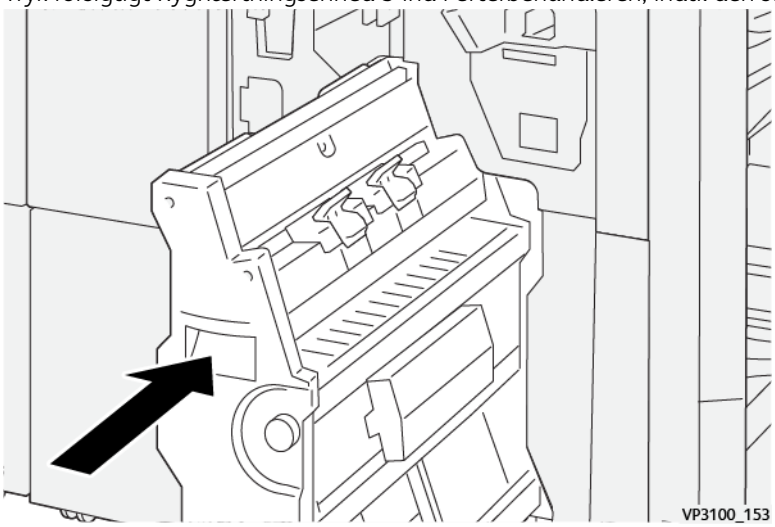

6. Luk efterbehandlerens frontlåge.

Udskift beholderen til kasserede hæfteklammer i efterbehandler

ADVARSEL: For at undgå personskade skal du være forsigtig, når du fjerner beholderen til kasserede hæfteklammer.

Production Press viser en meddelelse, når beholderen til kasserede hæfteklammer er fuld. Når denne meddelelse vises, skal du udskifte beholderen med en ny.

Vigtigt:

- Før denne procedure udføres, skal du sørge for, at Production Press ikke kører.
- Production Press skal forblive tændt, mens du tømmer beholderen. Hvis Production Press slukkes, registrerer den ikke, at beholderen blev tømt, og meddelelsen vises stadig.
- Luk efterbehandlerens frontlåge for at sikre, at Production Press fortsætter med at køre efter tømning af beholderen.

Bemærk: Der følger en beholder til kasserede hæfteklammer med til den almindelige hæftekassette.

1. Åbn efterbehandlerens frontlåge.

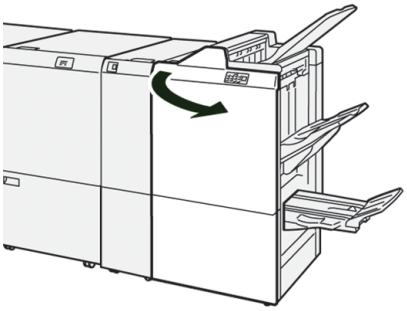

2. Flyt låsehåndtaget under R5 mod venstre til symbolet for en åbne lås.

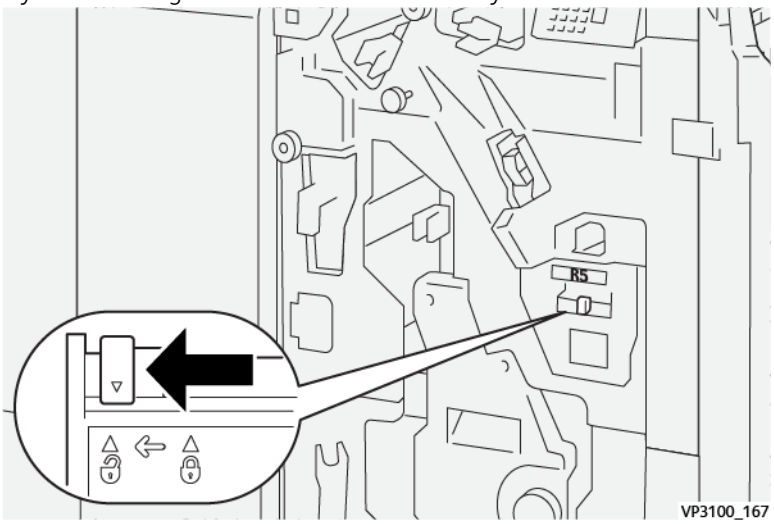

3. Træk R5 ud.

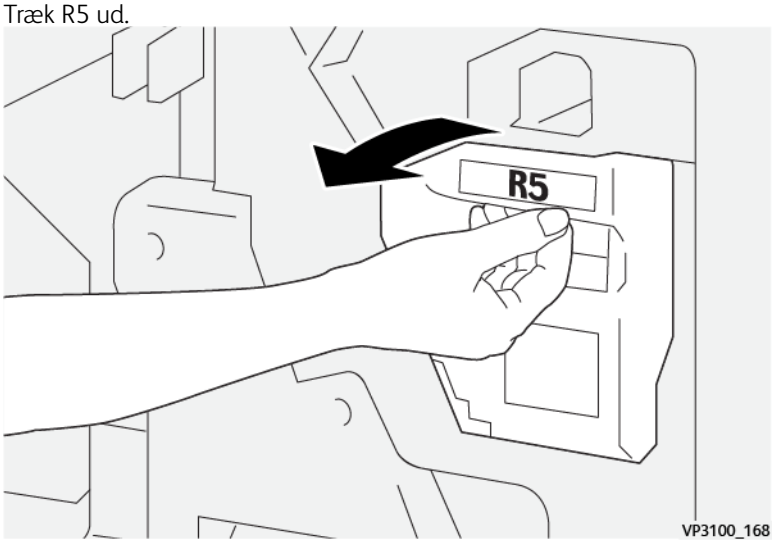

4. Placer den fyldte beholder i den medfølgende plastikpose.

Bemærk: Demontér ikke beholderen. Returner brugte beholdere til Xerox-kundesupport.

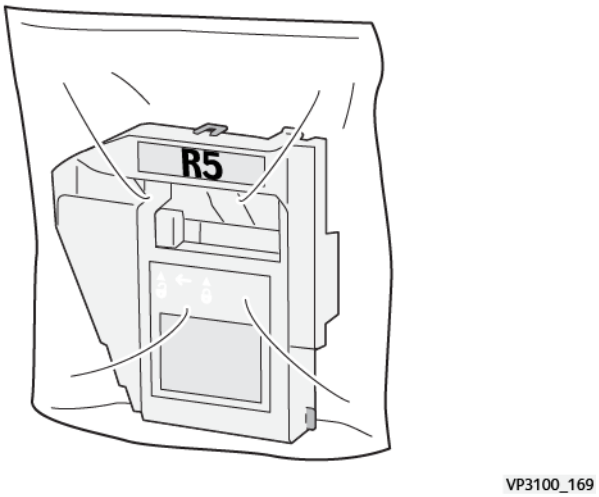

5. Indsæt den nye beholder til kasserede hæfteklammer ved at sænke den på plads og forsigtigt skubbe den på plads.

ADVARSEL: Placer ikke dine fingre oven på beholderen, da du kan komme til skade.

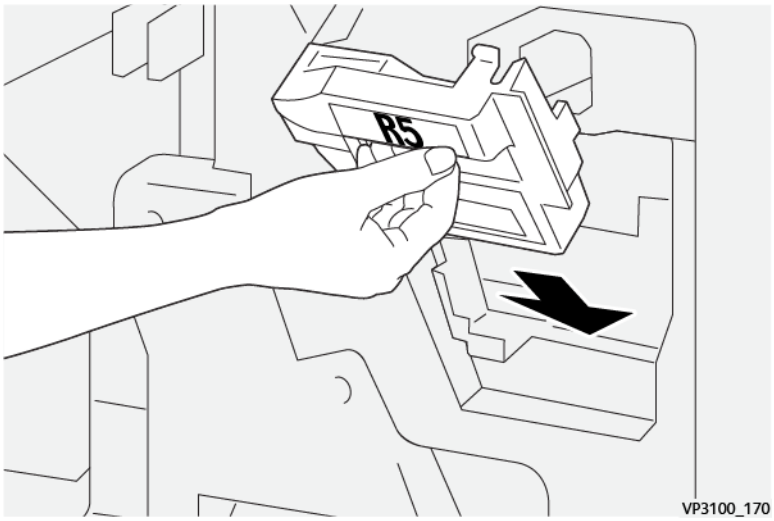

6. Flyt låsehåndtaget under R5 mod højre til symbolet for en lukket lås.

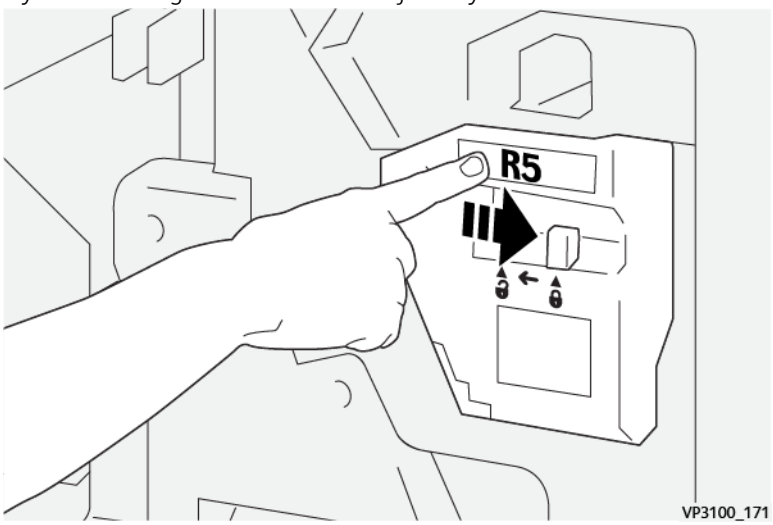

7. Luk efterbehandlerens frontlåge.

Tømning af beholderen til udstukne huller

Production Press viser en meddelelse, når beholderen til udstukne huller er fuld. Når denne meddelelse vises, skal du tømme beholderen helt for papirstykker.

Vigtigt:

- Sørg for, at Production Press ikke kører, før denne procedure udføres.
- Production Press skal forblive tændt, mens du tømmer beholderen. Hvis Production Press slukkes, registrerer den ikke, at beholderen blev tømt, og meddelelsen vises stadig.

- Luk efterbehandlerens frontlåge for at sikre, at Production Press fortsætter med at køre efter tømning af beholderen.

1. Åbn efterbehandlerens frontlåge.

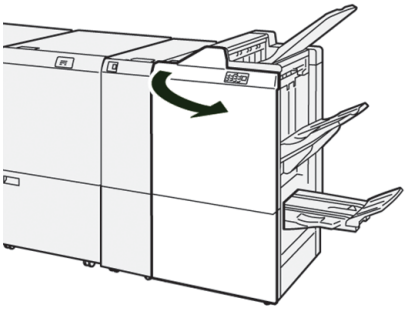

2. Træk **R4** ud.

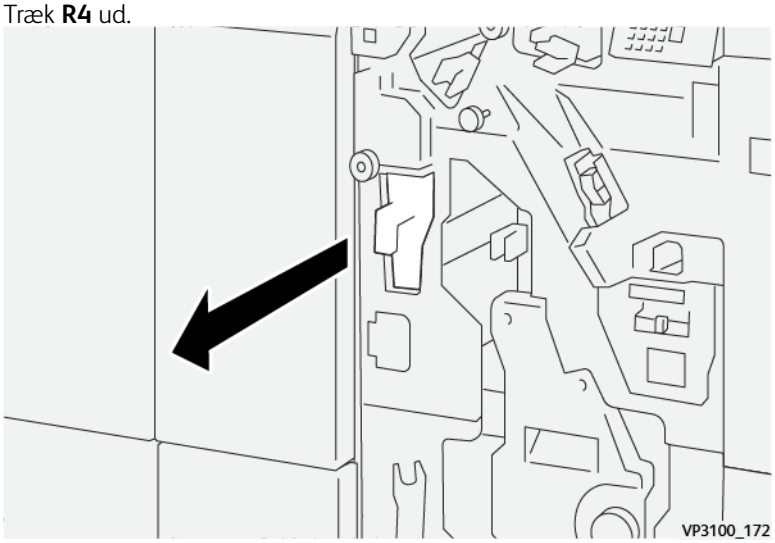

3. Kasser alt affald i beholderen.

   Vigtigt: Husk at tømme beholderen helt. Hvis der er papirstykker tilbage i beholderen, bliver den fuld, før meddelelsen vises, og så opstår der en fejl.

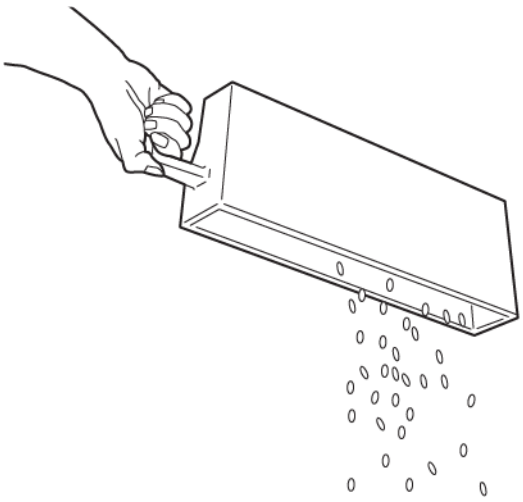

VP3100_173

4. Sæt **R4** tilbage på plads.
5. Luk efterbehandlerens frontlåge.

Tredjeparts efterbehandlingsudstyr

Hvis din Production Press har en valgfri, tredjeparts, DFA-enhed (Document Finishing Architecture), er funktionen Efterbehandlerindstillinger tilgængelig.

Fanen Efterbehandlerindstillinger gør det muligt at oprette, aktivere eller slette en profil for hvert modul fra andre producenter, der er konfigureret til systemet. Disse profiler beskriver efterbehandlerenheden for Production Press.. De konfigurationsværdier du opretter, vises i indstillingen Efterbehandlingsenheder for hver profil.

PLOCKMATIC MPS XL (MULTIFUNKTIONELT SORTERINGSMODUL)

Plockmatic Multi-Purpose Stacker XL er en fleksibel sorteringsløsning, der hjælper bruger med at sortere og håndtere papir under efterbehandlingsprocessen. Sorteringsmodulet giver en unik kombination af funktioner med en printer i et enkelt produkt.

Sorteringsmodulet kan sortere en lang række medier såsom A4 eller Letter, 3-foldning eller gatefoldning, A4 eller Letter brochurer i liggende format, hæfter, menuer, visitkort, postkort og meget andet.

Sorteringsmodulet er fuldt integreret i Xerox® Digital Presses.

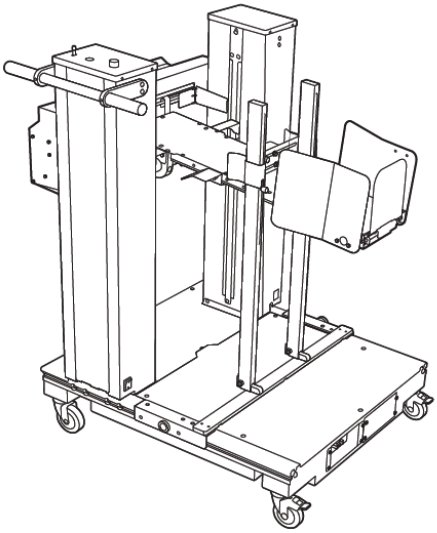

Sorteringsmodulet giver følgende funktioner:

- Opretter forbindelse mellem udskrivnings- og efterbehandlingsenheden, hvilket hjælper med at skabe den komplette løsning.
- Tilbyder en unik kombination af funktioner såsom sortering, løft, transport og integration med en printer i et enkelt produkt.
- Sorteringsmodulet har flere sensorer, der kan registrere papirstop og kapacitetsgrænser for papirstakke, hvilket bevirker et blødt stop i printeren.
- Integration og kommunikation med printeren gør det nemt for operatøren at standse og genoptage opgaver direkte fra sorteringsmodulets betjeningspanel.
- Enkel tilslutningsmekanisme og store hjul tillader hyppig tilslutning eller frakobling og nem transport af papir fra printeren til efterbehandlingssystemet.

  Bemærk: Når sorteringsmodulet er tilsluttet, leveres strømmen gennem tilslutningsbeslaget, der er fastgjort til opstrømsenheden.

- Modulet er i stand til at stable en lang række medier fra ark så store som 330 x 1200 mm (13 x 47,2 tommer) og så tykke som 400 g/m^2.
- Sorteringsbordet har en standardlængde på 715 mm (28 tommer) for længere ark, og bordet kan forlænges helt op til 1200 mm (47,2 tommer). Printmotoren opstrøms bestemmer det maksimale arkformat.
- Understøtter en maksimal sorteringsbelastning på 40 kg og en maksimal sorteringshøjde på 330 mm for ark på maks. 715 mm i længden og 140 mm for ark, der er længere end 715 mm.

  Bemærk: Maksimal stakhøjde kan variere mellem -10 mm og +5 mm afhængigt af medietype og vægt.

- En aktiv fremføringsenhed modtager papir fra opstrømsenheden og fører hvert ark ind i sorteringsmodulet. Den indeholder også en blæser, som hjælper med at køle medier ned og forhindrer ark i at klæbe sammen.
- En aktiv sideopsamler på fremføringsenheden hjælper med at justere arkene og producere stakke af høj kvalitet.

- Det motoriserede sorteringsbord eliminerer behovet for manuelt at løfte tunge papirstakke.

For detaljerede oplysninger og instruktioner om brugen af Plockmatic Multi-Purpose Stacker XL henvises der til https://www.support.xerox.com, Søg derefter efter din Press og Plockmatic MPS XL.

SQUAREFOLD®-BESKÆRINGSMODULET

Bemærk: Dette tilbehørsefterbehandlingsudstyr kræver en Production Ready-efterbehandler med hæfte/falsemodul.

SquareFold®-beskæringsmodulet er et valgfrit efterbehandlingsmodul, der udglatter ryggen på en pjece og foretager en forsidebeskæring af pjecen.

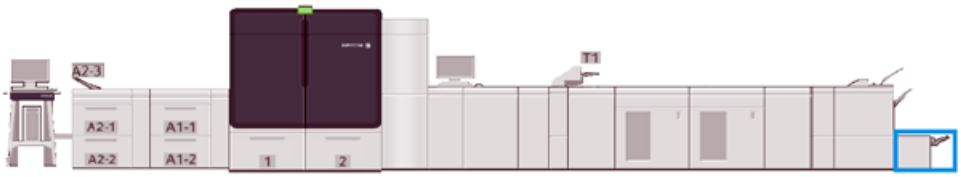

SquareFold®-beskæringsmodulet udfører følgende opgaver:

- Modtager pjecen fra hæfte-/falseområdet i efterbehandleren.
- Pjecens ryg glattes ud, så dens tykkelse reduceres og giver udseende af en perfekt indbundet bog.
- Beskærer kanten af pjecen, så den får en pæn færdig kant.

Pjecen samles og stables i efterbehandlerens pjeceområde. Pjecen føres derefter ind i SquareFold®-beskæringsmodulet i korrekt rækkefølge. Eventuelle justeringer af billedet på originalen og dets placering på pjecesiden skal indstilles på printerserveren.

Komponenter i SquareFold®-beskæringsmodul

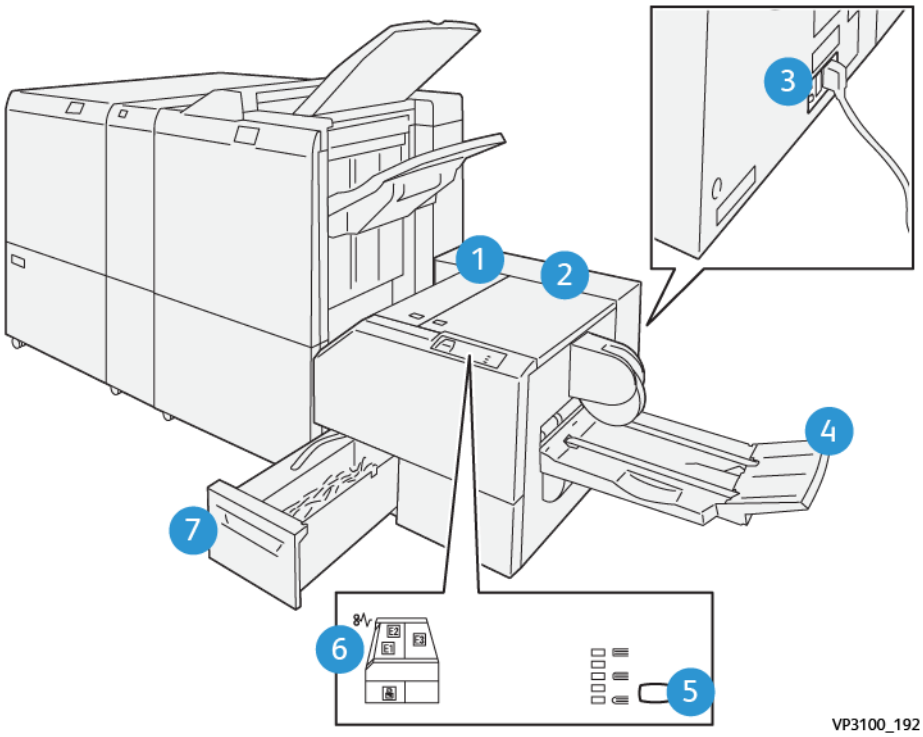

NUMMER	KOMPONENT	BESKRIVELSE
1	Venstre låge *	Åbn denne låge for at udrede papirstop.
2	Højre låge *	Åbn denne låge for at udrede papirstop.
3	Afbryderknappen på bagsiden af enheden	Hvis der opstår en elektrisk fejl eller en kortslutning, slukker afbryderknappen for strømmen.
4	Pjecebakke	Denne bakke modtager SquareFold-pjecer fra efterbehandleren.
5	Justeringsknap for Square-foldning	Vælg denne knap for at justere tykkelsen af de trykte pjecer.
6	Indikator for papirstop/fejl	Denne indikator lyser, når der opstår mediestop.
7	Beholder til afskåret papir	Denne beholder opsamler affald fra enhedens beskæringsområde.
* Du kan ikke åbne låger under normal drift, eller når Production Press er i standby. Du kan kun åbne lågerne, når en indikator tændes, og der opstår papirstop eller en fejl i SquareFold®-beskæringsmodulet.		

Betjeningspanel

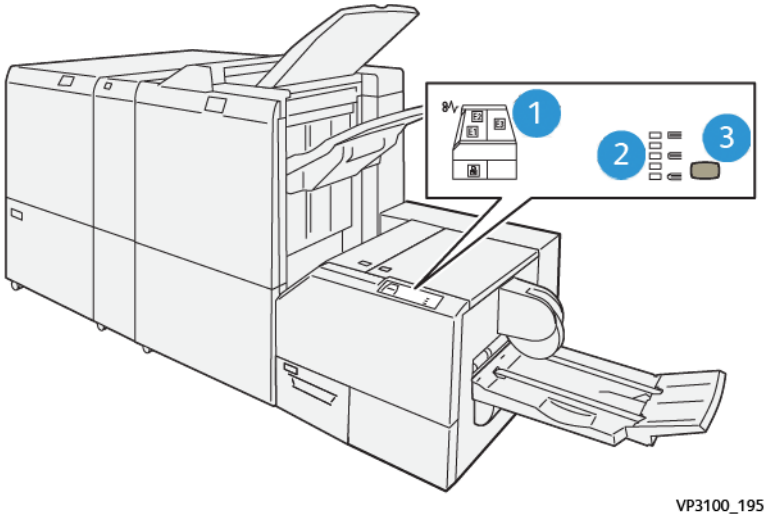

NUMMER	BESKRIVELSE
1	Fejlindikatorer: Fejlindikatorer lyser, når der opstår en fejl eller et stop i en bestemt del af SquareFold®-beskæringsmodulet. Når du trækker beholderen til kasserede hæfteklammer ud, eller når beholderen er fuld, lyser den nederste indikator med låseikonet. Bemærk: Hvis E1, E2 eller E3 lyser, kan du åbne de venstre og højre låger og udrede papirstop eller fejl. Du kan ikke åbne låger under normal drift, eller når maskinen er i standby.
2	Vælg den korrekte SquareFold-indstilling. Gå til Justeringsindstillinger for Square-foldning for flere oplysninger.
3	Tryk på denne knap for at justere SquareFold-indstillingen eller bogens tykkelse.

Afbryder på SquareFold®-beskæringsmodul

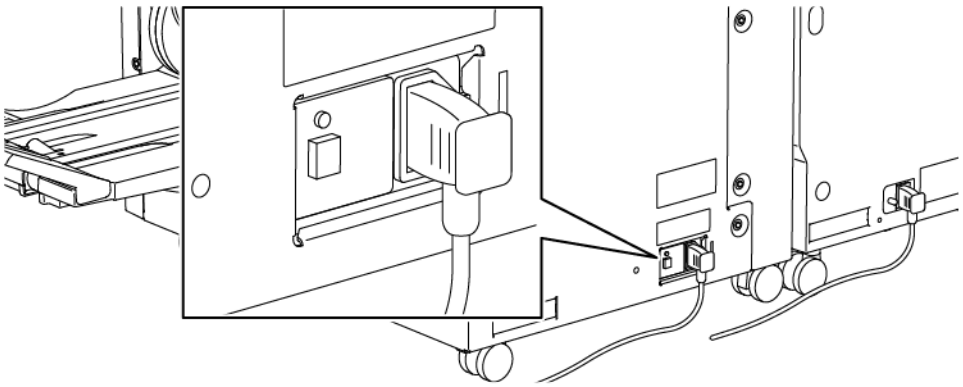

Afbryderkontakten findes på bagsiden af enheden. Afbryderkontakten står normalt på **Tændt**.

Bemærk: Når der opstår en elektrisk afbrydelse, afbryder strømafbryderen automatisk strømmen til enheden. Se Elektrisk sikkerhed for flere oplysninger om strøm og elektricitet.

Under normal drift er det ikke nødvendigt at røre ved denne kontakt. Hvis Production Press flyttes, skal du trykke på denne knap for at slukke for strømmen til enheden.

Papirgang i SquareFold®-beskæremodul

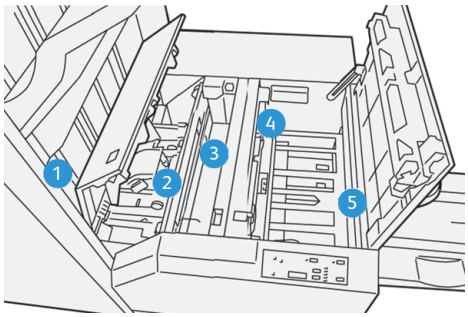

NUMMER	BESKRIVELSE
1	Pjecen føres fra pjeceområdet i efterbehandleren og til SquareFold®-beskæringsmodulet. Pjece-sensoren i SquareFold®-beskæringsmodulet registrerer pjecens forkant, og fremfører pjecen til SquareFold-området.
2	Når pjecens ryg når SquareFold-området, fastlåses pjecen, og SquareFold-funktionen starter.
3	Pjecen udglattes og ryggen gøres firkantet i henhold til den SquareFold-indstilling, der er angivet på betjeningspanelet.
4	Når pjecen er gjort fladere, og ryggen er gjort firkantet, sendes den til beskæringsområdet. • Afhængig af pjecens format føres den frem, indtil bagkanten når beskæreren. • Bagkanten beskæres baseret på pjecens endelige format, som er angivet for beskæringsindstillingen.
5	Pjecen føres derefter til udfaldsområdet, hvor den transporteres til pjecebakken.

Bemærk: De pjecer, som forlader SquareFold®-beskæringsmodulet, kan indeholde afskårne papirstykker fra den forrige pjece. Dette skyldes statisk elektricitet og er normalt. Afskårne papirstykker skal fjernes og kasseres.

SquareFold® og beskæringsmuligheder

Dette afsnit indeholder oplysninger om følgende:

- SquareFold®-funktionen
- Beskæringsfunktion

SquareFold®-funktionen

Bemærk: Termen Bogpresning bruges synonymt med termerne firkantet foldning, SquareFold eller Square-foldning.

Hvis du vil justere ryggen eller firkantet foldning på de trykte pjecer, skal du trykke på **Kvadratisk foldning** knappen.

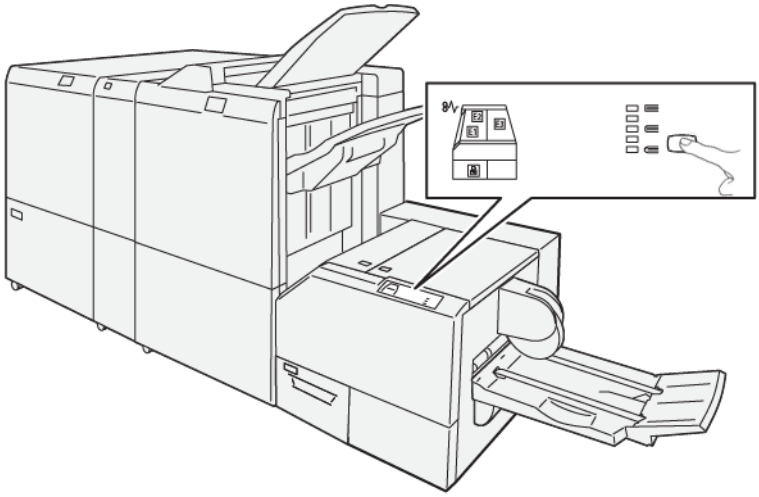

Du kan få adgang til SquareFold-funktionen fra din computers printerdriver eller fra printerserveren.

Justeringsindstillinger for Square-foldning

Afhængig af brugerpræferencer kan du tænde eller slukke for Square Fold-funktionen. Når du tænder for funktionen, kan du vælge en af fem muligheder afhængigt af dine krav til den færdige pjeceopgave.

Bemærk: Fremstil én eller flere prøveudskrifter, før du kører store opgaver.

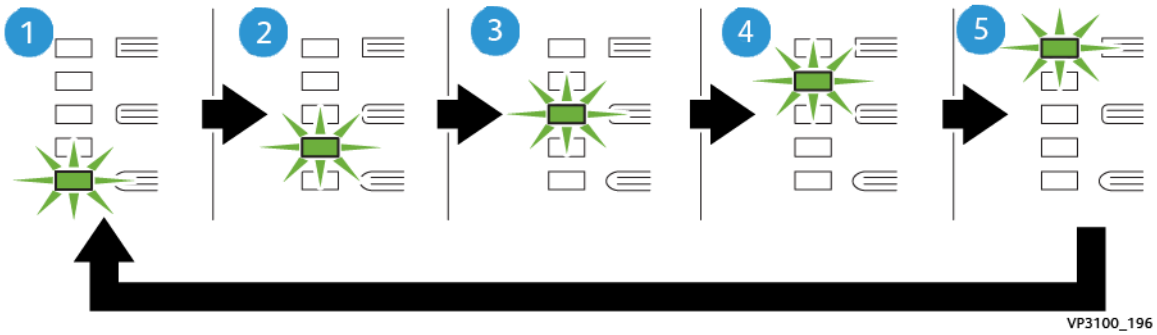

NUMMER	BESKRIVELSE
1	Når dit færdige hæfte er på fem sider eller mindre og på letvægtspapir (100 g/m² eller mindre), skal du vælge **-2/Lavere/Lav 2**. Det mindste tryk, der kan tilføres pjecen, er -2.
2	Hvis du ønsker mindre tryk på pjeceryggen, skal du vælge indstillingen **-1/Lav/Lav 1**. Desto mindre tryk der tilføres pjecen, desto rundere bliver ryggen.
3	**Auto/Normal** er standardindstillingen og anvendes for de fleste opgaver.

NUMMER	BESKRIVELSE
4	Hvis du ønsker et større tryk på pjecens ryg, men ikke så meget som indstillingen +2, skal du vælge indstillingen **+1/Høj/Høj 1**.
5	Hvis du ønsker maksimalt tryk på pjeceryggen, skal du vælge indstillingen **+2/Højere/Høj 2**. Jo mere tryk pjecen tilføres, desto mere firkantet bliver pjecens ryg. Det største tryk, der kan tilføres pjecen, er +2.

Eksempel på pjece

Følgende illustration viser to forskellige pjecetyper:

1. Denne pjece blev ikke fremstillet med SquareFold. Den hjar en rundere og tykkere rygmargen.
2. Denne pjece blev fremstillet med SquareFold. Pjecens ryg er fladere og mere firkantet, hvilket giver udseendet af at være en "perfekt" indbundet bog.

Beskæringsfunktion

Få adgang til beskæringsfunktionen fra din computers printerdriver eller fra printerserveren.

Indstillinger for beskæring

Når du anvender beskæring, skal følgende faktorer tages i betragtning:

- De pjecer, som forlader SquareFold®-beskæringsmodulet, kan indeholde afskårne papirstykker fra den forrige pjece. Det kan skyldes statisk elektricitet og er normalt. Afskårne papirstykker skal fjernes og kasseres.
- Du kan slå beskæringsfunktionen til eller fra. Når funktionen er aktiveret, kan du, afhængigt af kravene for den færdige hæfteopgave, justere beskæringsindstillingen i intervaller på 0,1 mm.

Der findes følgende indstillinger for beskæring:

- **Beskæring til/fra**: Slå beskæringsfunktionen **til/fra**. Standardindstillingen er **Fra**.
- **Beskåret efter format**: Brug knapperne for **venstre/højre piletaster** for at øge eller mindske indstillingerne for beskæring. Der kan justeres i trin på 0,1 mm.

Beskæringsindstillingen afhænger af:

- Antallet af ark i den færdige pjece
- Den færdige pjeces bredde
- Medietype, bestrøget eller ubestrøget
- medievægt.

Bemærk: For at bestemme de bedste valg for opgaven skal du eksperimentere med forskellige indstillinger. For at producere den bedste pjece kan du køre en eller flere testudskrifter, før du kører større opgaver.

Bemærk: Hvis du vil fjerne mindre end 2 mm eller mere end 20 mm af pjecens kant, kan du ikke justere beskæringsindstillinger. Justeringer på under 2 mm kan give dårlig beskæringskvalitet. Justeringer på over 20 mm kan resultere i ingen beskæring af pjecekanten.

Retningslinjer for beskæring

Nedenstående tabel viser forskellige eksempler, hvor der anvendes forskellige vægte, typer og beskæringsindstillinger. Brug denne tabel som en retningslinje, når du vælger en beskæringsindstilling til din specifikke opgave.

Bemærk: Indstillingerne i følgende tabel er eksempler og omfatter ikke alle de mulige opgavescenarier. Tabellen er kun vejledende.

SCENARIE-NUMMER	PAPIRFORMAT	PJECEFORMAT	PAPIRVÆGT G/M²	CA. BESKÆRING (MM)	ANTAL SIDER I PJECE
1	210 x 298 mm (8,5 x 11"/ A4)	149 x 210 mm (5,5 x 8,5")	75 g/m²	130	20
2	210 x 298 mm (8,5 x 11"/ A4)	149 x 210 mm (5,5 x 8,5")	90 g/m²	125	14
3	210 x 298 mm (8,5 x 11"/ A4)	149 x 210 mm (5,5 x 8,5")	120 g/m²	135	10
4	210 x 298 mm (8,5 x 11"/ A4)	149 x 210 mm (5,5 x 8,5")	75 g/m²	125	10
5	210 x 298 mm (8,5 x 11"/ A4)	149 x 210 mm (5,5 x 8,5")	120 g/m²	135	12
6	250 x 353 mm (8,5 x 14"/ B4)	250 x 176,5 mm (8,5 x 7")	75 g/m²	172	6
7	250 x 353 mm (8,5 x	250 x 176,5 mm	90 g/m²	170	6

SCENARIE-NUMMER	PAPIRFORMAT	PJECEFORMAT	PAPIRVÆGT G/M²	CA. BESKÆRING (MM)	ANTAL SIDER I PJECE
	14"/ B4)	(8,5 x 7")			
8	297 x 420 mm (11 x 17"/ A3)	210 x 297 mm (8,5 x 11"/ A4)	90 g/m²	200	14
9	297 x 420 mm (11 x 17"/ A3)	210 x 297 mm (8,5 x 11"/ A4)	216 g/m²	205	5
10	297 x 420 mm (11 x 17"/ A3)	210 x 297 mm (8,5 x 11"/ A4)	80 g/m²	210	22
11	297 x 420 mm (11 x 17"/ A3)	210 x 297 mm (8,5 x 11"/ A4)	90 g/m²	210	8
12	297 x 420 mm (11 x 17"/ A3)	210 x 297 mm (8,5 x 11"/ A4)	120 g/m²	205	10
13	305 x 458 mm (12 x 18")	152 x 229 mm (6 x 9")	120 g/m²	220	6
14	305 x 458 mm (12 x 18")	152 x 229 mm (6 x 9")	120 g/m²	215	5
15	305 x 458 mm (12 x 18")	152 x 229 mm (6 x 9")	120 g/m²	210	4
16	305 x 458 mm (12 x 18")	152 x 229 mm (6 x 9")	105 g/m²	220	16
17	305 x 458 mm (12 x 18")	152 x 229 mm (6 x 9")	120 g/m²	210	14

Retningslinjer for brug af SquareFold®-beskæringsmodulet

Dette afsnit indeholder oplysninger om følgende:

- Billeder, som fylder hele siden på pjecer
- Overvejelser ved fremstilling af pjecer
- Overvejelser for at opnå den ønskede pjece

Billeder, som fylder hele siden på pjecer

Når du bruger billeder, som fylder hele siden, skal du sikre dig, at den færdige pjecestørrelse kan rumme helsides billeder. Sørg også for, at disse billeder ikke afkortes, når pjecen beskæres.

Følgende er eksempler på pjecer med fortrykt for- og bagsideomslag med helsides billeder, der er trykt på forskellige papirformater:

1. Pjece 1 blev udskrevet på papir i B4-format: Forsiden, som blev beskåret, viser hele billedet.
2. Pjece 2 blev udskrevet på paper i A4-format: Billedet på forsiden afkortes, når det beskæres.

Overvejelser ved fremstilling af pjecer

Overvej følgende, inden du udskriver en pjece:

- Billedplacering på originalen - billedet kan ikke længere vises på midten af siden. Er det nødvendigt at forskyde billeder for at sikre, at de passer til pjecens format?
- Hvad er pjecens ønskede format?
- Indeholder pjecen billeder, som fylder hele siden?
- Anvender du fortrykte omslag med billeder, som fylder hele siden?
- Skal pjecen beskæres?

Overvejelser for at opnå den ønskede pjece

Følg disse tip for at sikre, at du får det ønskede resultat:

- Inden du udskriver en større mængde, skal du altid køre en eller flere prøveudskrifter af din opgave.
- Kontroller, om der er afkortede billeder eller tekst på prøveudskrifterne.
- Hvis det er nødvendigt at flytte billeder eller tekst, skal du bruge de forskellige valgmuligheder i printerdriveren. Se hjælpeoplysningerne til printerdriveren.
- Bemærk: Du skal måske lave en eller to prøveudskrifter, før du får det ønskede resultat.

Vedligeholdelse af SquareFold®-beskæringsmodul

Se Tømning af beholderen til afskåret papir i SquareFold®-beskæringsmodulet for at finde flere oplysninger om opretholdelse af optimal ydeevne for beskæringsmodulet ved at fjerne afskåret papir og rester.

Tømning af beholderen til afskåret papir i SquareFold®-beskæringsmodulet

Hvis beholderen til afskåret papir næsten er fuld, lyser en indikator oven på SquareFold®-beskæringsmodulet. Der vises også en meddelelse på Production Press, som angiver at beholderen er fuld. Når denne meddelelse vises, skal du kassere de afskårne papirstykker.

Bemærk: Production Press skal forblive tændt, mens du tømmer beholderen. Hvis Production Press slukkes, registrerer den ikke, at beholderen blev tømt.

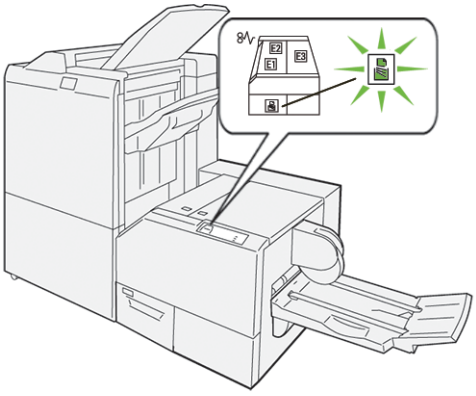

Gør følgende for at tømme beholderen til afskåret papir.

1. Sørg for, at Production Press ikke kører, og træk langsomt beskæringsmodulets affaldsbeholder ud.

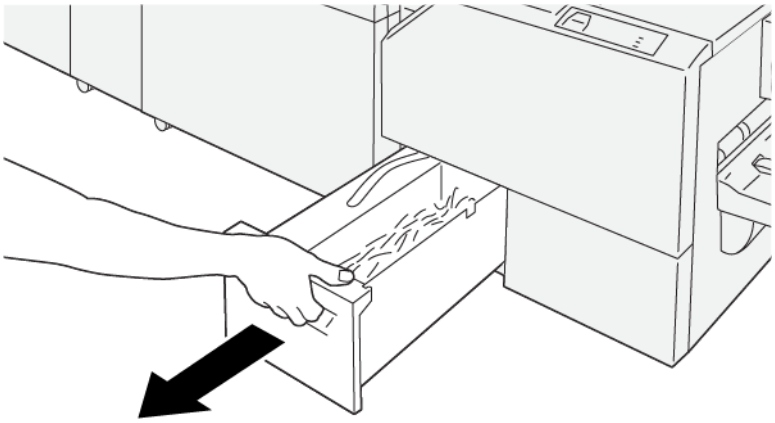

VP3100_199

2. Tag fat i stroppen på beholderen, og fjern beholderen med begge hænder.

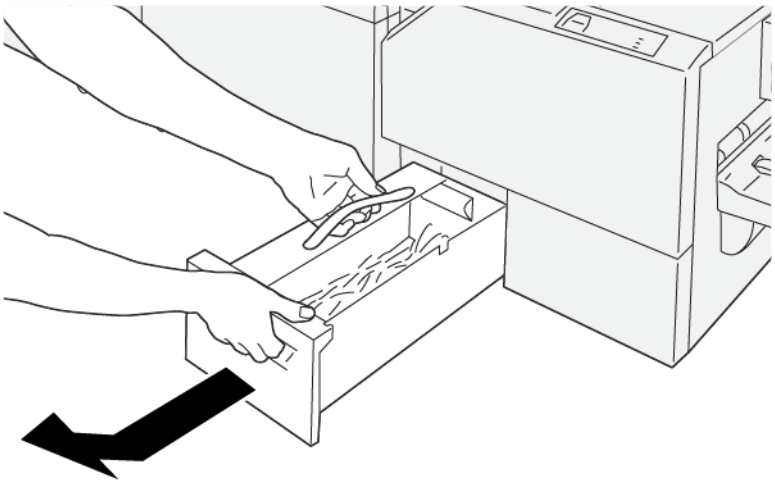

VP3100_200

3. Kasser alle de afskårne papirstykker.

Bemærk: Sørg for at tømme beholderen helt. Hvis der forbliver affald eller rester, vil beholderen fyldes, før der vises en meddelelse, og forårsager, at Production Press ikke fungerer korrekt.

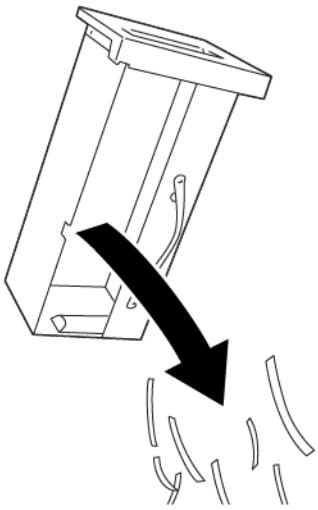

VP3100_201

4. Sæt den tomme beholder på plads ved langsomt at skubbe den helt ind.

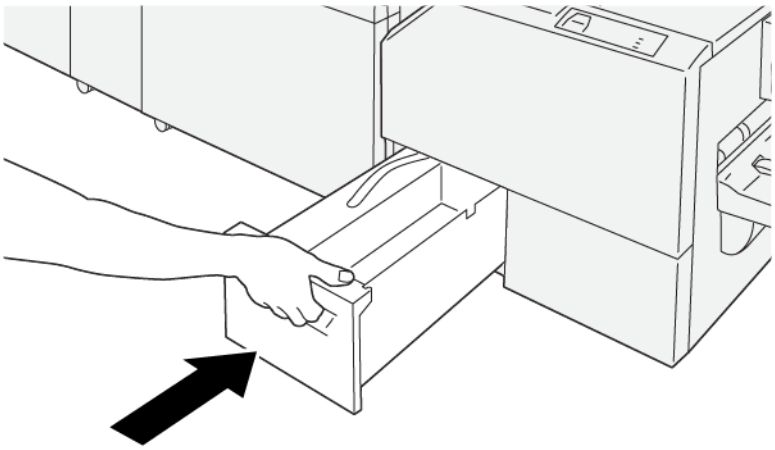

VP3100_202

BRUG AF DEN VALGFRIE MAGASINFORLÆNGELSE TIL LANGT PAPIR PÅ PRODUCTION-READY EFTERBEHANDLERE

For at kunne køre bannerark og holde dem på plads i magasinet er der installeret en valgfri magasinforlængelse til langt papir.

Bemærk: Magasinforlængelsen består af nyt hardware, herunder en understøtter, styr og en papirskabelon. Understøtteren alene kan indeholde stakket papir op til 729 mm. Når du tilføjer styrene, kan der understøttes papir på op til 1200 mm.

Sådan bruges magasinforlængelsen til langt papir:

1. Tag understøtterne og styrene fra deres opbevaringsområde på øverste baglåge.

2. Indsæt de to understøtter i de fire huller på magasinet bag beslagene.

3. På understøtterne skal du fastgøre plastklemmen på styrene.

4. Juster den modsatte ende af styrene efter pilene på styrskabelonen.

5. Kør opgaven med bannerark.

   Papiret bøjer en smule i styrene, hvilket forhindrer papiret i at falde på gulvet.

6. Når opgaven er udskrevet, skal du sætte styrene og understøtterne tilbage på plads på opbevaringsstedet.

Profiler

Du kan oprette og anvende brugerdefinerede profilindstillinger for medier under udskrivningen. De tilgængelige profiltyper omfatter billedjustering, justering af dokumentfoldning, ændring af Papirluftning og DFA-efterbehandlingsmuligheder (Document Finishing Architecture).

OVERSIGT OVER PROFILER

Funktionen Profiler giver dig mulighed for at oprette og brugerdefinere forskellige profiler til en bestemt udskrivningsopgave.

Bemærk: Som alternativ til brug af funktionen Profiler kan du oprette en justeringsprofil med funktionen Automatiske justeringer. Begge funktioner anvender samme billedjusteringer på det papir, du vælger til proceduren. Når du udfører den automatiske justeringsprocedure, tildeler systemet et navn og angiver automatisk de justerede værdier for papiret i vinduet Avancerede papirindstillinger.

- **Justering**: For at undgå fejljustering eller skævhed giver fanen Justering dig mulighed for at definere en profil for et bestemt papir, der omplacerer billedet på udskriften. Brug disse profiler, når der er brug for specialiserede udskriftsopgaver.
- **Foldningsjustering**: Hvis der er tilsluttet valgfrie enheder til Production Press, bliver fanen Foldningsjustering tilgængelig. Fanen Foldningsjustering gør det muligt at definere en profil, der justerer foldningspositionen for forskellige papirtyper. Brug denne profil til at indstille justeringsværdier for forskellige standardtyper.
- **Papirluftning**: Fanen Papirluftning gør det muligt at tilpasse blæserindstillingerne i papirmagasinernes fremføringsområder. Hvis papiret fejlfremføres under en udskrivning, skal du anvende disse indstillinger for at reducere fejlfremføring.
- **Efterbehandlingsenheder**: Hvis der er tilsluttet en tredjeparts DFA-enhed (Document Finishing Architecture) til Produktionsprinteren, og du er logget ind som administrator, er fanen Efterbehandlingsenheder tilgængelig. Administratorer kan aktivere eller deaktivere en efterbehandler og justere dens profilindstillinger.

ÅBN OG AFSLUT PROFILER

Både brugeren og administratoren kan oprette, redigere og slette profiler.

1. Vælg knappen **Profiler** i menuen Funktion i venstre side af hovedvinduet.

   Vinduet Profiler vises.

   Bemærk: Fanen Efterbehandling vises kun, hvis du er logget ind som administrator og din Production Press er tilsluttet til en tredjeparts DFA-enhed (Document Finishing Architecture).

2. Vælg fanen **Justering** for at oprette eller redigere en billedjusteringsprofil.
3. Vælg fanen **Foldningsjustering** for at oprette eller redigere en dokumentfoldningsjusteringsprofil.
4. Vælg fanen **Papirluftning** for at oprette eller redigere en magasinpapirluftningsprofil.
5. Log på som administrator og vælg fanen **Efterbehandlingsenheder** for at oprette eller redigere en profil for DFA-enheder fra andre producenter.

6. Vælg **Luk** for at lukke vinduet Profiler, og gå tilbage til hovedvinduet.

JUSTERING

Bemærk: Du kan sortere listen over profiler efter navn, ændringsdato og kommentar. Hvis det er nødvendigt, kan du se hele teksten i lange profilnavne ved hjælp af den vandrette rullebjælke.

Funktionen Justering giver dig mulighed for at oprette og gemme særlige indstillingsprofiler til justering. Profilerne gør det muligt at tage højde for forskellige medietyper og den måde, billedet på side 1 og side 2 registreres, justeres eller forstørres på. For at sikre optimal udskriftskvalitet for dine udskrifter kan du bruge disse profiler, når det er nødvendigt.

Når udskriftbilledets position er forkert justeret eller skæv, kan du foretage justeringer af placeringen. Denne tilstand kan være et resultat af udvidelse eller sammentrækning af papir, unøjagtig beskæring eller opbevaringsforhold for papir eller medier.

Bemærk: Det anbefales at læse hele afsnittet Justering, inden du opretter, redigerer eller foretager justeringsindstillinger.

Oplysninger om justering

Når du udskriver dupleksopgaver eller 2-sidede opgaver og bruger forskellige medietyper, herunder papirtype, vægt og bestrøget eller ubestrøget medie, kan opgaven kræve specifik håndtering af Production Press, når den føres gennem papirstien. For visse medietyper og dupleksopgaver kan billederne på side 1 eller side 2 være forkert registreret, skæv, vinkelret forkert eller strakt. Brug justeringsprofiler for at undgå disse typer problemer.

Justeringsprofiler gør det muligt at:

- Justere billedet baseret på justeringsresultatet fra et dokument. Du kan ændre forskellige justeringer, såsom registrering, vinkel, skævhed og forstørrelse.
- Foretag justeringer, når udskriftsbilledet er placeret skævt eller forkert. Denne tilstand kan være et resultat af udvidelse eller sammentrækning af papir, unøjagtig beskæring eller opbevaringsforhold for papir eller medier.

Overvejelser ved oprettelse eller brug af en justeringsprofil

Råd: Før du bruger de manuelle justeringstrin, skal du altid prøve funktionen Automatisk justering.

Vær opmærksom på følgende, når du opretter justeringsprofiler for side 1 eller side 2 på udskrifter:

- Da papiret ikke har nøjagtig samme format, kan billeder på side 1 og side 2 registreres forkert. Formatet variere en smule med en forskel på +/- 1 mm, hvorved billedet bliver registreret forkert. For at reducere muligheden for formatforskelle anbefales det at bruge papir fra samme parti, når du kører 2-sidede opgaver.
- Under fikseringsprocessen bevirker varmen og trykket på papiret, at papiret strækkes. Hvis billedet på side 1 og side 2 har samme størrelse, kan strækning af papiret medføre, at billedet på side 1 er en anelse større end billedet på side 2.

  Ved at oprette en Justeringsprofil til denne type opgaver kan du helt eller delvist undgå, at billedet er større på udskriftens side 1 end på udskriftens side 2.

Bemærk: Efter en justeringsprofil er indstillet og i brug, afspejles den profil ikke i printerserverens udskriftsindstillinger til udskrivningsopgaver.

Justering af udskriftsbilledets placering

Du kan foretage følgende justeringer af billedets placering på udskriften:

- Registrering:
  - Forkant: Brug denne funktion til at justere billedets forreste kant med hensyn til registreringen på side 1 eller side 2.
  - Side: Brug denne funktion til at justere billedets sidekant med hensyn til registreringen på side 1 eller side 2.

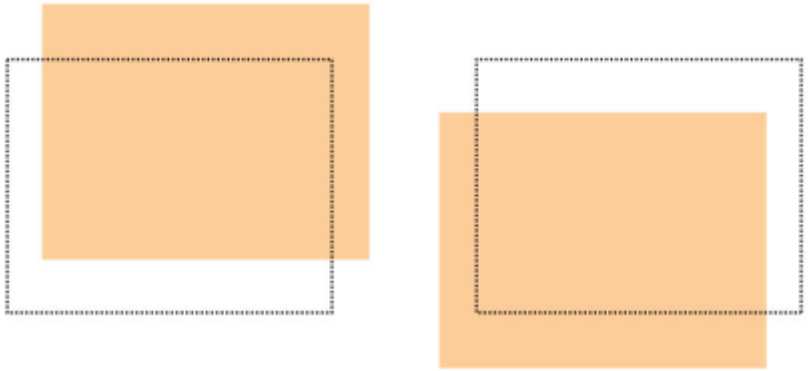

- Vinkel: Brug denne justering, når billedet står lige på papiret, men hjørnerne er skæve, dvs. ikke vinkelrette eller 90 grader. Funktionen justerer billedet digitalt på patronen, indtil det står korrekt på papiret for både side 1 og side 2.

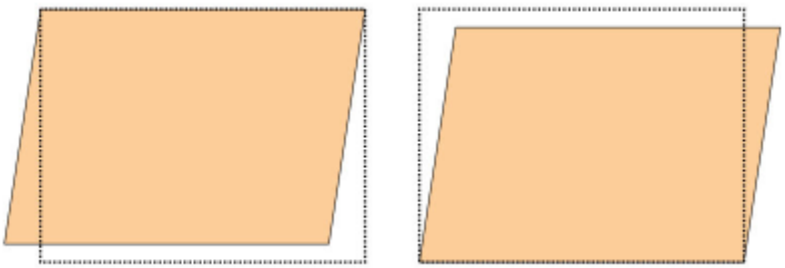

- Drejning: Brug denne justering, når hele billedet på papiret står skævt i stedet for lige. Funktionen justerer papiret, så billederne på side 1 eller side 2 ikke er skæve, men er placeret korrekt i forhold til hinanden.

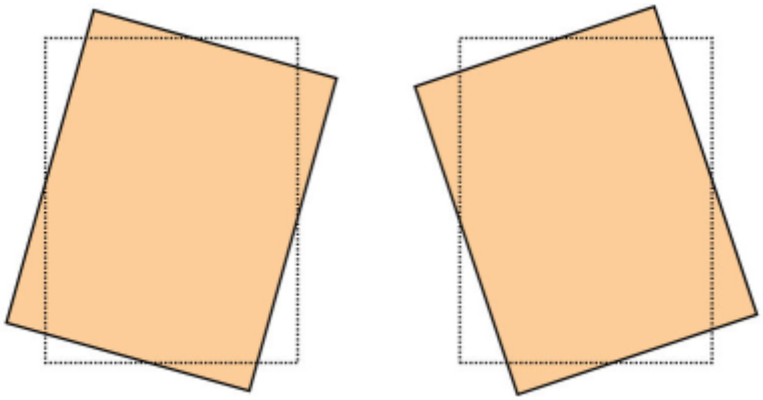

- Forstørrelse: Brug denne funktion til at korrigere for billedstrækning fra side 1 til side 2. Billedet kan forstørres eller formindskes efter behov.

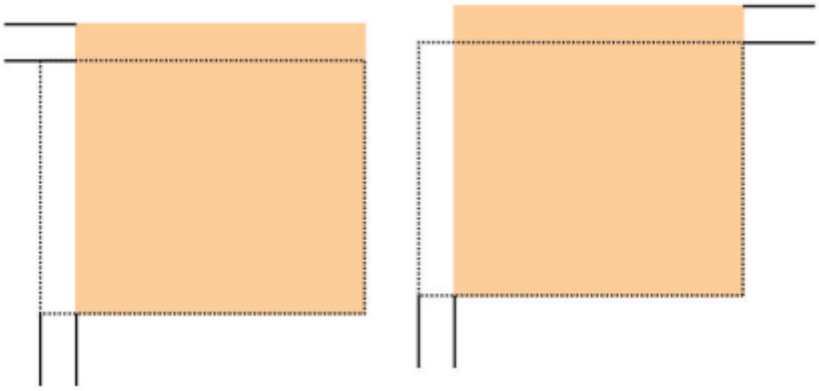

Råd: Du bør kun vælge én profilfunktion under Justering, f.eks. skævhed. Derefter fremstille et sæt testudskrifter for at evaluere skævheden på udskrifterne. Hvis du vil justere flere profilfunktioner under Justering for at evaluere skævheden på udskrifterne, skal du vælge hver enkelt funktion, fremstille nogle prøveudskrifter for funktionen og evaluere resultatet. Når du er tilfreds med resultatet af den valgte funktion, kan du vælge en anden profilfunktion under justering, som du vil tilpasse.

Råd: Når du justerer flere elementer, skal du justere billedet i følgende rækkefølge:

- Justeringen Vinkelret
- Justeringen Drejning
- Justeringen Forstørrelse
- Justeringen Registrering

Indstilling af profil for Auto-justering

Funktionen Automatisk justering udfører automatiske justeringer af registrering, vinkel, drejning og forstørrelse.

1. Tryk på knappen **Profiler**.
2. Sørg for, at fanen Justering er valgt.

3. Hvis du vil oprette en justeringsprofil eller redigere en eksisterende justeringsprofil, skal du vælge ikonet **Ny (+)** eller ikonet **Rediger**.

   Vinduet Nye profilegenskaber eller Rediger profilegenskaber vises.

4. Indtast et nyt navn, eller rediger det eksisterende navn efter behov.
5. Tryk på knappen **Auto-justering**.

   Vinduet Auto-justering - Indstilling for prøveudskrivning vises.

6. Vælg det relevante magasin og profilnavn.
7. Vælg en udskrivningstæthed for Side 1 og Side 2, der matcher de udskriftsopgaver, som skal udføres med denne profil. Udskrivningstætheden er en værdi fra 1– 10, hvor 1 er minimum og 10 er maksimum. Vælg 5 eller 6 for en gennemsnitlig opgave, og 8 eller 9 for en opgave, der bruger meget toner. Vælg 3 eller 4 for en opgave, der kun indeholder tekst.
8. I farvetilstand skal du vælge de tonerfarver, der bruges i den opgave, der kræver profilen.
9. For Udfyld - farvetilstand Side 1 og Side 2 skal du vælge de tonerfarver, der bruges i den opgave, der kræver profilen.
10. I Udfyld placeringsmønster – Side 1 og Side 2 skal du vælge ét eller flere afkrydsningsfelter for Øverst Venstre, Øverst Højre, Nederst Venstre og Nederst Højre. Vælg det område på siden, der har stor tonerdækning. De tæthedsniveauer, du har angivet, bestemmer, hvor meget toner, der placeres i disse områder på prøveudskriften.
11. Tryk på knappen **Start**.

    Production Press producerer flere prøveudskrifter og udfører successive justeringer, indtil den optimale billedjustering er opnået. Det sidste ark afspejler den bedste justering.

12. Hent de udskrevne testmønstre, og sørg for, at registreringen er tilfredsstillende.
13. Vælg **OK** for at acceptere de nye indstillinger. Hvis de ikke er acceptable, skal du vælge **Annuller** for at vende tilbage til de originale indstillinger.

    De nye justeringer for Registrering, Vinkel, Drejning og Forstørrelse vises i vinduet Profilegenskaber.

14. Hvis du vil kontrollere udskrifterne med de anvendte justeringer igen, skal du vælge knappen **Prøveudskrivning**.
    Vinduet Justeringsprøve vises.
15. Vælg de ønskede indstillinger for Prøveudskrivning herunder:
    a. Vælg **PH-Regi** for testmønsteret.
    b. Det ønskede papirmagasin.
    c. Antal udskrifter.
       Vælg et antal på 10 testudskrifter for bedst at evaluere det udskrevne output.
    d. Andre værdier, f.eks. 1-sidet eller 2-sidet, Farve, Udfyld-farve og Udfyldningsmønstre
16. Vælg **Start**.
    Der vises en meddelelse i vinduet om, at prøveudskrivningen er i gang.

17. Hent udskrifterne.
    Kassér de første par udskrifter, da der kan være mange uoverensstemmelser på de første billeder.
18. Vurder prøveudskrifterne ved at holde udskriften i øjenhøjde tæt på en lyskilde.
    Hvis du valgte 2-sidet output, giver dette trin dig mulighed for at se registreringsmærkerne for side 1 og side 2.
19. Vælg **OK** for at gemme og lukke vinduet Profilegenskaber.
    Den nye eller redigerede profil, f.eks. JusteringProfil2, vises i vinduet Justering. Du kan vælge profilen, når du ønsker det.
20. Vælg **Luk** for at afslutte Profiler, og gå tilbage til hovedvinduet.
21. Klik på linket **Bruger**, og vælg **Log af** for at afslutte administratortilstanden.

Justeringsindstillinger

Følgende justeringsindstillinger kan vælges:

- Registrering
- Vinkel
- Drejning
- Forstørrelse

Sådan vælges og redigeres de forskellige justeringsindstillinger:

- Pilene oven over illustrationen af papiret angiver fremføringsretningen.
- Brug plus-ikonet (+) eller minus-ikonet (-) til at ændre justeringsværdierne.
- Når du ændrer værdierne, flytter illustrationen sig for at vise den retning, som billedet flyttes, forstørres eller formindskes i på papiret.

Bemærk: Standardværdien for alle justeringsindstillingerne er nul.

Inden oprettelse eller brug af en justeringsprofil

Udfør følgende procedure, før du opretter en ny eller bruger en eksisterende justeringsprofil.

1. Læg det korrekte papir i det korrekte magasin.
2. Udskriv en eksempelopgave, og kontroller, om udskriftsbilledet er justeret korrekt.
3. Følg vejledningen i fremgangsmåden Overvejelser ved oprettelse eller brug af en justeringsprofil, hvis udskriftsbilledet er justeret forkert.

Opret eller rediger en justeringsprofil

Både brugeren og administratoren kan oprette, redigere og slette profiler. Benyt følgende fremgangsmåde til at oprette eller redigere en eksisterende justeringsprofil til justering af udskriftsbilledet på side 1 eller side 2. Administratoren tildeler derefter profilen en bestemt papirtype i vinduet Avancerede papirindstillinger.

Råd: Vælg kun en justeringsprofilfunktion, f.eks. skævhed, og fremstil derefter et sæt testudskrifter for at evaluere skævheden på udskrifterne. Hvis du vil justere flere profilfunktioner under Justering, skal du vælge hver enkelt funktion, fremstille nogle prøveudskrifter og evaluere resultatet. Når du er tilfreds med resultatet af den valgte funktion, kan du vælge en anden profilfunktion under Justering, som du vil tilpasse.

1. Vælg **Profiler**.
2. Sørg for, at fanen **Justering** er valgt.
3. Vælg ikonet **Ny** for at oprette en justeringsprofil eller vælge en profil fra listen. Vælg derefter ikonet **Rediger** for at redigere en eksisterende justeringsprofil.

   Vinduet Nye profilegenskaber eller Rediger profilegenskaber vises.
4. Indtast et nyt navn, eller rediger det eksisterende navn i feltet Profilnavn.
5. Vælg en indstilling for justeringsprofilen – Registrering, Vinkel, Skævhed eller Forstørrelse, og foretag de ønskede valg for indstillingen.
   Når du justerer flere punkter, skal du justere billedet i følgende rækkefølge og udføre dem én ad gangen:
   - Justeringen Vinkelret
   - Justeringen Skævhed
   - Justeringen Forstørrelse
   - Justeringen Registrering
6. Vælg **Prøveudskriv**.
7. Vælg de ønskede indstillinger for Prøveudskrivning, der skal bruges i opgaver, som kræver profilen, inklusive:
   a. Det ønskede papirmagasin.
   b. Antal udskrifter.
      Vælg mindst 10 udskrifter for korrekt at evaluere det udskrevne output.
   c. 1- eller 2-sidet, f.eks. 1-sidet, tekstside opad eller 2-sidet.
   d. Det ønskede testmønster, hvis det er nødvendigt.
   e. For farvetilstand anvendes tonerfarverne.
   f. I Udfyld placeringsmønster, side 1 eller side 2 skal du vælge de områder af opgavens sider, der har størst tonerdækning. Indstillingen for tæthedsniveau afgør, hvor meget toner der placeres i disse områder på prøveudskriften.
8. Vælg **Start**.
9. Hent udskrifterne.
   Eftersom inkonsekvens har tendens til at være større med de første billeder, skal du kassere de første par udskrifter.
10. Vurder prøveudskrifterne ved at holde udskriften i øjenhøjde tæt på en lyskilde.

Hvis der er valgt 2-sidet, giver dette trin dig mulighed for at se registreringsmærkerne for side 1 og side 2.

a. Gentag fremgangsmåden, hvis du synes, at justeringen mellem side 1 og side 2 er uacceptabel og skal justeres.

Bemærk: Det kan være nødvendigt at foretage flere justeringer og fremstille adskillige prøveudskrifter, før det ønskede resultat opnås.

b. Gå til næste punkt, når udskrifterne er acceptable.

11. Vælg eventuelt en anden justeringsindstilling, og foretag de nødvendige ændringer.

    a. Fremstil prøveudskrifter.

    b. Vurder resultatet.

    c. Gentag de to foregående undertrin, hvis der er flere justeringsindstillinger, der skal tilpasses.

    Gå til næste trin, når resultatet er tilfredsstillende.

12. Vælg **OK** for at gemme og lukke vinduet Profilegenskaber.
    Den nye eller redigerede profil vises i vinduet Justering og kan vælges fremover, når der er brug for den.

13. Vælg **Luk** for at afslutte Profiler, og gå tilbage til hovedvinduet.

FOLDNINGSJUSTERING

Med funktionen Foldningsjustering kan du justere foldningspositionen for forskellige papirtyper samt angive justeringsværdier for diverse standardtyper. Du kan tildele en indstillingstype til hvert magasin.

Desuden kan du justere foldningspositionen for 2-foldning, enkelt ark, 2-foldning, flere ark, 2-foldning, flere hæftede ark, C-foldning, Z-foldning og Z-foldning, halvt ark.

Foldningstyper

Den foldningstype, der er angivet for opgaven, definerer antallet af foldningslinjer, der laves på papiret under udskrivning. Papirformerne varierer afhængigt af, om papirets retning er indstillet til stående eller liggende. Den terminologi, der bruges til at identificere foldningstyper for både pc-brugergrænsefladen og printerserveren, er angivet nedenfor.

Foldningstypens navn på pc-brugergrænsefladen	Foldningstypens navn på printerserveren	Antal falsningslinjer
1 foldning	Halv-foldning eller pjecefoldning	1
C-foldning	Trefalsning	2
Harmonika Z-foldning	Z-foldning	2
Z-foldning	Z-foldning	3
Brevfoldning		3

Harmonika (4 gange)		4
Harmonika (5 gange)		5

Profil for foldningsjustering

Med denne indstilling kan du vælge en fast foldningsjustering.

Bemærk: Denne indstilling er kun tilgængelig, hvis din Production Press er tilsluttet den valgfrie Production Ready-efterbehandler, Production Ready-efterbehandler med hæfte-/falseenhed eller Production Ready-efterbehandler Plus.

Hvis du vil se forudindstillede profiler eller oprette og vedligeholde profiler, skal du bruge funktionen **Profiler** på hovedskærmen i Kontrolcenter og vælge fanen Foldningsjustering.

Oplysninger om foldningsjustering

Bemærk: Funktionen Foldningsjustering er tilgængelig med Produktionsklar hæfte-/falseenhed, eller hvis tilbehørsmodulet til C/Z-foldning er installeret. C/Z-foldning kan anvendes med Produktionsklar efterbehandler, Produktionsklar hæfte-/falseenhed og Produktionsklar efterbehandler plus.

- Justering af 2-foldning: 2-foldning folder udskriften én gang, så der dannes to delsider. 2-foldningsopgaver har en enkelt foldning og leveres i pjecebakken. Følgende illustration afspejler indstillingen for 2-foldning, enkelt ark:

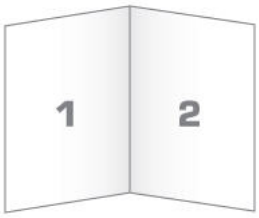

Du kan også tilføje mange ark eller flere ark med hæfteklammer til en justering af 2-foldning som vist i følgende illustrationer:

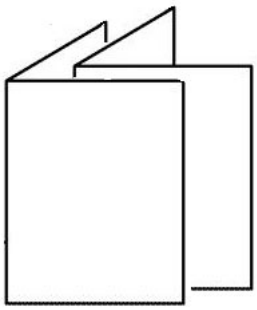

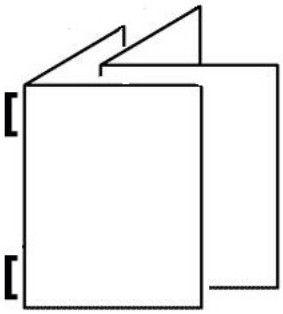

- C-foldning: En C-foldning har to foldninger, som danner tre paneler på outputtet. C-foldningsopgaver leveres i C/Z-foldningsbakken. Følgende illustration afspejler en C-foldningsjustering:

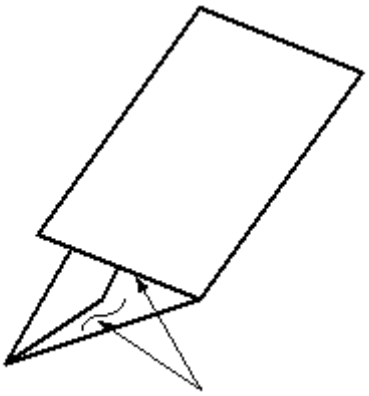

- Z-foldning: En Z-foldning har to foldninger, som foldes i modsatte retninger, hvilket danner en viftefoldning. Z-foldningsopgaver leveres i C/Z-foldningsbakken. Følgende illustration afspejler en Z-foldningsjustering:

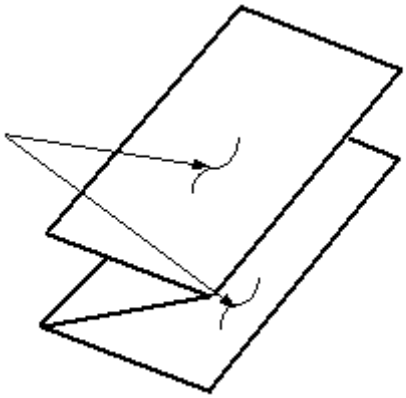

- Z-foldning, halvt ark: Ligesom en almindelig Z-foldning foldes udskriften to gange i modsatte retninger. Forskellen mellem en almindelig Z-foldning og en Z-foldning, halvt ark er, at Z-foldning, halvt ark ikke foldes i to identiske foldninger. De to foldninger er ikke lige store, hvilket gør, at den ene kant af Z-foldning, halvt ark har en længere kant. Den længere kant giver mulighed for hæftning eller hulning. Z-foldning, halvt ark-opgaver leveres i C/Z-foldningsbakken. Se følgende illustration:

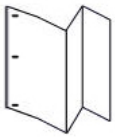

Bemærk: Hvert Z-foldning, halvt ark der føjes til et hæftet sæt, tæller som 10 ark. Det reducerer det samlede antal ark for et givet specificeret vægtinterval.

Opret eller rediger procedure for justering af 2-foldning, et ark/flere ark

Bemærk: Funktionen Foldningsjustering er kun tilgængelig, når Production Ready-efterbehandler, Production Ready hæfte-/falseenhed og Production Ready-efterbehandler Plus er installeret.

Brugeren og administratoren kan oprette, redigere og slette profiler. Hvis du vil justere foldningspositionen for pjecer, skal du først oprette en profil med justeringerne. Nedenstående fremgangsmåde indeholder de grundlæggende trin, der kræves for at oprette en ny eller redigere en eksisterende 2-foldningsjusteringsprofil til et enkelt ark eller flere ark.

1. Sørg for, at det korrekte papir er lagt i Production Press, og programmér magasinet. Ved pjecer skal papiret ilægges med kort fremføringskant (KFK).
2. Vælg **Profiler**.

   Vinduet Profiler vises.
3. Vælg fanen **Foldningsjustering**.

4. Klik på ikonet **Ny** for at oprette en profil. Hvis du vil redigere en eksisterende profil, skal du vælge den ønskede profil på listen og derefter klikke på ikonet **Rediger**.

   Vinduet Profilegenskaber vises.

5. Indtast et nyt navn, eller rediger et eksisterende navn i feltet Profilnavn.
   Det anbefales, at du anvender et navn som angiver foldningstypen, f.eks. Almindelig 1 foldning.
6. I menuen Foldningstype skal du vælge den ønskede foldningstype, f.eks. **2-foldning– flere ark**.
7. Vælg de ønskede papirindstillinger, f.eks. Format, Type, Belægning og Vægt.
8. For fremføringskant skal du vælge kort fremføringskant.
9. Vælg **Prøveudskriv**.

   Vinduet Foldningsjustering - Prøveudskrivning vises.

10. I menuen Magasin skal du bruge pilen til at vælge magasinet med det ilagte papir, du bruger.
11. Hvis du bruger beskæringsmodulet til at rille sider, skal du indstille falsning til **Til**. Kun den første og sidste side i pjecen falses. Ellers skal du lade indstillingen være slået **Fra**.
12. Vælg **Prøveudskriv**.
    Der vises en meddelelse om, at prøveudskrivningen udføres og derefter en meddelelse om, at udskrivningen er fuldført.
13. Vælg **Luk** for at lukke meddelelsesvinduet.
14. Bemærk justeringsområdet for Sæt 1, der viser de to mål, A og B, som du skal bruge til at måle og angive.
15. Hent prøveudskrivningen fra udfaldsområdet på Production Press, og hold den foran justeringerne for Sæt 1 i den position, der vises på vinduet. Med den store sorte pil opad og pegende til venstre.
16. Vurder om den venstre (øverste ikon) og højre side (nederste ikon) af foldningen er lige, eller om en af siderne er længere. Hvis den ene side er længere, skal du måle overlapningen, som er afstanden mellem kanterne. Noter forskellen i millimeter.
17. Vælg den korrekte foldningsposition for enten ét ark eller flere ark:
    - Venstre side af foldning er for lang.
    - Højre side af foldning er for lang.
    - Venstre og højre side er lige lange.
18. Hvis du vælger enten at venstre eller højre side af foldningen er for lang, skal du angive overlapningens størrelse med pilen op. Når du indtaster målet i millimeter, ændres billedet af foldningen for at bekræfte, hvilken kant du valgte som den længste. Se på billedet, og kontroller, at det repræsenterer prøveudskriftens layout.
19. Vælg **Prøveudskriv** i området Ark i sæt 1, og vurder udskriften med de nye indstillinger.
20. Gentag ovenstående trin, hvis det er nødvendigt at foretage flere justeringer for den nye foldningsposition. Eller gå til følgende trin.
21. I højre side af vinduet, baseret på vægten af det valgte papir, viser området for arkene i sæt 2 det maksimale antal ark, du kan tildele til pjecen. Du kan indstille tallet til det nøjagtige antal sider, der er i din pjece, men du må ikke overskride det antal, der er angivet i feltet.

22. Vælg på **Prøveudskrivning** i højre side af vinduet.
23. I menuen Magasin skal du vælge **Start**.
24. Hvis du vil justere sæt 2, skal du gentage trinnene for sæt 1.
25. Når alle justeringer er fuldført, skal du vælge **OK**. Den nye eller redigerede justeringsprofil vises i vinduet Foldningsjustering.
26. Vælg **Luk** for at afslutte Profiler, og gå tilbage til hovedvinduet.

Opret eller rediger procedure for justering af 2-foldning flere ark hæftet

Bemærk: Funktionen Foldningsjustering er kun tilgængelig, når Production Ready-efterbehandler, Production Ready hæfte-/falseenhed og Production Ready-efterbehandler Plus er installeret.

Brugeren og administratoren kan oprette, redigere og slette profiler. Hvis du vil justere foldnings- og hæftepositionen for pjecer, skal du først oprette en profil med justeringerne. Nedenstående fremgangsmåde indeholder de grundlæggende trin, der kræves til at oprette en ny eller redigere en eksisterende 2-foldningsjusteringsprofil til flere ark, der skal hæftes.

1. Sørg for, at det korrekte papir er lagt i maskinen, og programmér magasinet. Ved pjecer skal papiret ilægges med kort fremføringskant (KFK).
2. Vælg **Profiler**.

   Vinduet Profiler vises.
3. Vælg fanen **Foldningsjustering**.

   Funktionen Foldningsjustering vises.
4. Klik på ikonet **Ny** for at oprette en profil. Hvis du vil redigere en eksisterende profil, skal du vælge den ønskede profil på listen og derefter klikke på ikonet **Rediger**.

   Vinduet Profilegenskaber vises.
5. Indtast et nyt navn, eller rediger det eksisterende navn i feltet Profilnavn.
   Det anbefales at bruge et navn, der angiver foldningstypen.
6. I menuen Foldningstype skal du vælge den ønskede foldningstype, f.eks. **2-foldning– flere hæftede ark**.
7. Vælg de korrekte papirindstillinger for pjecerne: Format, Belægning og Vægt.
8. Vælg **Prøveudskriv**.

   Vinduet Foldningsjustering - Prøveudskrivning vises.
9. I menuen Magasin skal du bruge pilen til at vælge magasinet med det ilagte papir, du bruger.
10. Hvis du bruger beskæringsmodulet til at rille sider, skal du indstille falsning til **Til**. Kun den første og sidste side i pjecen falses. Ellers skal du lade indstillingen være slået **Fra**.
11. Vælg **Prøveudskriv**.
    Der vises en meddelelse om, at prøveudskrivningen udføres og derefter en meddelelse om, at udskrivningen er fuldført.
12. Vælg **Luk** for at lukke meddelelsesvinduet.

13. Bemærk justeringsområdet for Sæt 1, der viser de to mål, A og B, som du skal bruge til at måle og angive.
14. Hent prøveudskriften fra trykenhedens udfaldsområde, og hold den foran justeringerne for Sæt 1 i den position, der vises i vinduet. Med den store sorte pil opad og pegende til venstre.
15. Vurder om den venstre, øverste ikon, og højre side, nederste ikon, af foldningen er lige, eller om en af siderne er længere. Hvis den ene side er længere, skal du måle overlapningen, som er afstanden mellem kanterne. Noter forskellen i millimeter.
16. Vælg den korrekte foldningsposition for flere hæftede ark:
    - Venstre side af foldning er for lang.
    - Højre side af foldning er for lang.
    - Venstre og højre side er lige lange.
17. Angiv overlapningens størrelse med pilen op. Når du indtaster målet i millimeter, ændres billedet af foldningen for at bekræfte, hvilken kant du valgte som den længste. Se på billedet, og kontroller, at det repræsenterer prøveudskriftens layout.
18. Vælg den ønskede indstilling for hæfteplacering. Hvis hæftningen ligger lige i foldningen, er der ikke behov for justeringer. Hvis hæftningen er forskudt fra miden af foldningen, skal du måle afstanden til foldningen i millimeter. Hvis hæftningen er for langt oppe på det øverste ark, skal du vælge **Venstre side af fold**. Hvis hæftningen er roteret for langt ned og på det nederste ark, skal du vælge **Højre side af fold**.
19. Angiv forskydningens størrelse med pilen op. Når du indtaster målet i millimeter, ændres billedet af hæfteplaceringen for at bekræfte, hvilken retning du valgte. Se på billedet, og kontroller, at det repræsenterer hæfteplaceringen på prøveudskriften.
20. Vælg **Prøveudskriv** i området Ark i sæt 1, og vurder udskriften med de nye indstillinger.
21. Gentag ovenstående trin, hvis der er brug for flere justeringer af den nye foldningsposition og hæfteplacering. Eller gå til følgende trin.
22. I højre side af vinduet viser området Ark i sæt 2 det maksimale antal ark, der kan tildeles pjecen ud fra vægten af det valgte papir. Du kan indstille tallet til det nøjagtige antal sider, der er i din pjece, men du må ikke overskride det antal, der er angivet i feltet.
23. Vælg på **Prøveudskrivning** i højre side af vinduet.
24. I menuen Magasin skal du vælge **Start**.
25. Hvis du vil justere sæt 2, skal du gentage trin 12–20.
26. Når alle justeringer er fuldført, skal du vælge **OK**. Den nye eller redigerede justeringsprofil vises i vinduet Foldningsjustering.
27. Vælg **Luk** for at afslutte Profiler, og gå tilbage til hovedvinduet.

Opret eller rediger procedure for justering af C-foldning

Bemærk: Funktionen for foldningsjustering er kun tilgængelig med C/Z-foldningsmodulet, når Production Ready-efterbehandler, Production Ready-efterbehandler med hæfte-/falseenhed eller Production Ready-efterbehandler Plus er forbundet til din Production Press.

Brugeren og administratoren kan oprette, redigere og slette profiler. Anvend følgende procedure til at oprette en ny eller redigere en eksisterende justeringsprofil for justering af C-foldning, halvt ark. Hvis du vil ændre C-foldningspositionen på dine udskrifter, skal du først oprette en profil med foldningsjusteringerne.

1. Sørg for, at det korrekte papir er lagt i Production Press, og programmér magasinet. Ilæg papir med kort fremføringskant (KFK) og vælg et magasin, der indeholder papir med kort fremføringskant.
2. Vælg **Profiler**.

   Vinduet Profiler vises.
3. Vælg fanen **Foldningsjustering**.

   Vinduet Foldningsjustering vises.
4. Klik på ikonet **Ny** for at oprette en profil. Hvis du vil redigere en eksisterende profil, skal du vælge den ønskede profil på listen og derefter klikke på ikonet **Rediger**.

   Vinduet Profilegenskaber vises.
5. Indtast et nyt navn, eller rediger et eksisterende navn i feltet Profilnavn.
   Det anbefales at bruge et navn, der angiver foldningstypen.
6. Vælg den ønskede C-foldningstype i rullemenuen Foldningstype.
7. Vælg de ønskede papirindstillinger, f.eks. Format og Vægt.
   Kontroller, at der er valgt kort fremføringskant.
8. Bemærk området til justering af foldningsposition, som viser de to mål A og B. Disse punkter er de mål, som du skal måle og ændre.
9. Vælg **Prøveudskriv**.

   Vinduet Foldningsjustering - Prøveudskrivning vises.
10. Vælg det magasin, der indeholder det papir, du bruger.
11. Vælg udskriftskvaliteten.
12. Vælg **Udskriv prøve**.
    Der vises en meddelelse om, at prøveudskrivningen udføres og derefter en meddelelse om, at udskrivningen er fuldført.
13. Hent prøveudskriften fra udfaldsområdet på Production Press, og hold den i den position, der vises på ikonet for justering af foldningsposition i vinduet. Med den store sorte pil opad og pegende til venstre.
14. Vurder om den venstre, øverste ikon, og højre side, nederste ikon, af foldningen er lige, eller om en af siderne er længere. Hvis den ene side er længere, skal du måle overlapningen, som er afstanden mellem kanterne. Noter forskellen i millimeter.
15. Brug plus- og minusikonet til at angive længde A og længde B for foldningspositionen.
16. Vælg **Prøveudskriv**.

17. Vurder resultatet af de nye indstillinger. Gentag trin 10 – 17, hvis du har behov for at foretage flere justeringer af foldningspositionen.
18. Når alle justeringer er fuldført, skal du vælge **OK**. Den nye eller redigerede justeringsprofil vises i vinduet Foldningsjustering.
19. Vælg **Luk** for at afslutte Profiler, og gå tilbage til hovedvinduet.

Opret eller rediger procedure for justering af Z-foldning

Bemærk: Funktionen for Z-foldningsjustering er kun tilgængelig med C/Z-foldningsmodulet, når Production Ready-efterbehandler, Production Ready-efterbehandler med hæfte-/falseenhed eller Production Ready-efterbehandler Plus er forbundet til din Production Press.

Brugeren og administratoren kan oprette, redigere og slette profiler. Anvend følgende procedure til at oprette en ny eller redigere en eksisterende justeringsprofil for justering af Z-foldning, halvt ark. Hvis du vil ændre Z-foldningspositionen på dine udskrifter, skal du først oprette en profil med foldningsjusteringerne.

1. Sørg for, at det korrekte papir er lagt i Production Press, og programmér magasinet. Ilæg papir med kort fremføringskant (KFK) og vælg et magasin, der indeholder papir med kort fremføringskant.
2. Vælg **Profiler**.

   Vinduet Profiler vises.
3. Vælg fanen **Foldningsjustering**.

   Vinduet Foldningsjustering vises.
4. Klik på ikonet **Ny** for at oprette en profil. Hvis du vil redigere en eksisterende profil, skal du vælge den ønskede profil på listen og derefter klikke på ikonet **Rediger**.

   Vinduet Profilegenskaber vises.
5. Indtast et nyt navn, eller rediger det eksisterende navn i feltet Profilnavn.
   Det anbefales at bruge et navn, der angiver foldningstypen.
6. Vælg den ønskede Z-foldningstype i rullemenuen Foldningstype.
7. Vælg de ønskede papirindstillinger f.eks. Format og Vægt.
   Kontroller, at der er valgt kort fremføringskant.
8. Bemærk området til justering af foldningsposition, som viser de to mål A og B. Disse punkter er de mål, som du skal måle og ændre.
9. Vælg **Prøveudskriv**.

   Vinduet Foldningsjustering - Prøveudskrivning vises.
10. Vælg det magasin, der indeholder det papir, du bruger.
11. Vælg udskriftskvaliteten.
12. Vælg **Udskriv prøve**.
    Der vises en meddelelse om, at prøveudskrivningen udføres og derefter en meddelelse om, at udskrivningen er fuldført.

13. Hent prøveudskriften fra udfaldsområdet på Production Press, og hold den i den position, der vises på ikonet for justering af foldningsposition i vinduet. Med den store sorte pil opad og pegende til venstre.
14. Vurder om den venstre, øverste ikon, og højre side, nederste ikon, af foldningen er lige, eller om en af siderne er længere. Hvis den ene side er længere, skal du måle overlapningen, som er afstanden mellem kanterne. Noter forskellen i millimeter.
15. Brug plus- og minusikonet til at angive længde A og længde B for foldningspositionen.
16. Vælg **Prøveudskriv**.
17. Vurder resultatet af de nye indstillinger. Gentag trin 10 – 17, hvis du har behov for at foretage flere justeringer af foldningspositionen.
18. Når alle justeringer er fuldført, skal du vælge **OK**. Den nye eller redigerede justeringsprofil vises i vinduet Foldningsjustering.
19. Vælg **Luk** for at afslutte Profiler, og gå tilbage til hovedvinduet.

Opret eller rediger procedure for justering af Z-foldning, halvt ark

Bemærk: Funktionen for Z-foldning, halvt ark er kun tilgængelig med C/Z-foldningsmodulet, når Production Ready-efterbehandler, Production Ready-efterbehandler med hæfte-/falseenhed eller Production Ready-efterbehandler Plus er forbundet til din Production Press.

Brugeren og administratoren kan oprette, redigere og slette profiler. Anvend følgende procedure til at oprette en ny eller redigere en eksisterende justeringsprofil for justering af Z-foldning, halvt ark. Hvis du både vil ændre positionen for Z-foldning og halvt ark på dine udskrifter, skal du først oprette en profil med foldningsjusteringerne.

1. Sørg for, at det korrekte papir er lagt i Production Press, og programmér magasinet. Ilæg papir med kort fremføringskant (KFK) og vælg et magasin, der indeholder papir med kort fremføringskant.
2. Vælg **Profiler**.

   Vinduet Profiler vises.
3. Vælg fanen **Foldningsjustering**.

   Vinduet Foldningsjustering vises.
4. Klik på ikonet **Ny** for at oprette en profil. Hvis du vil redigere en eksisterende profil, skal du vælge den ønskede profil på listen og derefter klikke på ikonet **Rediger**.

   Vinduet Profilegenskaber vises.
5. Indtast et nyt navn, eller rediger det eksisterende navn i feltet Profilnavn.
   Det anbefales at bruge et navn, der angiver foldningstypen.
6. Vælg den ønskede type Z-foldning, halvt ark i rullemenuen Foldningstype.
7. Vælg de ønskede papirindstillinger, f.eks. Format og Vægt.
   Kontroller, at der er valgt kort fremføringskant.
8. Bemærk området til justering af foldningsposition, som viser de to mål A og B. Disse punkter er de mål, som du skal måle og ændre.

9. Vælg **Prøveudskriv**.

   Vinduet Foldningsjustering - Prøveudskrivning vises.
10. Vælg det magasin, der indeholder det papir, du bruger.
11. Vælg udskriftskvaliteten.
12. Vælg **Udskriv prøve**.
    Der vises en meddelelse om, at prøveudskrivningen udføres og derefter en meddelelse om, at udskrivningen er fuldført.
13. Hent prøveudskriften fra udfaldsområdet på Production Press, og hold den i den position, der vises på ikonet for justering af foldningsposition i vinduet. Med den store sorte pil opad og pegende til venstre.
14. Vurder om den venstre, øverste ikon, og højre side, nederste ikon, af foldningen er lige, eller om en af siderne er længere. Hvis den ene side er længere, skal du måle overlapningen, som er afstanden mellem kanterne. Mål eksempeludskriften, og noter begge positioner for Z-foldning, halvt ark på et stykke papir. Noter forskellen i millimeter.
15. Brug plus- og minusikonet til at angive længde A og længde B for foldningspositionen.
16. Vælg **Prøveudskriv**.
17. Vurder resultatet af de nye indstillinger. Gentag trin 10 – 17 for at foretage flere justeringer af foldningspositionen.
18. Når alle justeringer er fuldført, skal du vælge **OK**. Den nye eller redigerede justeringsprofil vises i vinduet Foldningsjustering.
19. Vælg **Luk** for at afslutte Profiler, og gå tilbage til hovedvinduet.

PAPIRLUFTNING

Air Assist-profilen giver dig mulighed for at oprette en gruppe brugerdefinerede indstillinger, der justerer luftstrømmen i papirmagasinerne og forbedrer, hvordan papir indføres i Production Press.

Hvis der forekommer fremføringsfejl eller stop med et bestemt medie, skal du oprette en Air Assist-profil for dette medie. Disse indstillinger styrer ventilatoren og blæserhastigheden i papirmagasinet og de lameller, der styrer luftgennemstrømningen. Ventilatorerne blæser luft ind i papirstakken under fremføringen og adskiller papirarkene.

Bemærk: Blæsere og ventilatorer arbejder altid sammen, mens blæsere og lameller arbejder uafhængigt.

Opret eller rediger en papirluftningsprofil

Både brugeren og administratoren kan oprette, redigere og slette profiler. Hvis din opgave forårsager fremføringsfejl eller fremføring af flere ark med en bestemt type papir, kan du oprette en brugerdefineret papirluftningsprofil til papiret og tildele det under udskrivningen.

Bemærk: Før du opretter en papirluftningsprofil og tildeler profilen en papirtype, kan administratoren prøve at udrede fejlfremføringer ved at justere indstillingerne for Papirluftning i magasin i vinduet Avancerede papirindstillinger. For at anvende papirluftningsprofil bør du se vinduet Avancerede papirindstillinger i Administration af papir.

Anvend følgende procedure til at oprette en ny eller redigere en eksisterende justeringsprofil.

Råd: Hvis arkene klæber sammen, skal du øge værdierne et trin eller to ad gangen, indtil problemet er løst.

1. Vælg **Profiler** i hovedvinduet.
2. Klik på fanen **Papirluftning**.
3. Klik på ikonet **Ny (+)** for at oprette en profil. Eller vælg en profil fra listen, og klik derefter på ikonet **Rediger** for at ændre en eksisterende profil.

   Vinduet Ny profilopsætning eller Rediger papirluftningsopsætning vises.
4. Indtast et nyt navn, eller rediger det eksisterende navn i feltet Profilnavn.
5. I feltet Antal præblæsninger skal du vælge, hvor mange gange lukkeren i den forrest og bageste blæser i magasinet åbnes og lukkes – 1 gang, 2 gange, 4 gange eller 8 gange.

   Råd: Præblæsninger er korte luftpust, der foretages umiddelbart efter magasinet lukkes, ikke under udskrivningen, men for at hjælpe med at adskille arkene. Denne indstilling gælder for alle interne og eksterne papirmagasiner undtagen indsætningsmodulet til flere ark.
6. Under Luftvolumen:
   a. Indstil den forreste og bageste blæser til **Fra**, **Lav**, **Mellem** eller **Høj**.
   b. Indstil den primære blæser til **Fra**, **Lav**, **Mellem** eller **Høj**.
   c. Juster kun værdien for den afsluttende blæser til **Fra**, **Lav**, **Mellem** eller **Høj**, hvis papiret er over 297,2 mm i fremføringsretningen.
7. Under Lukkerhandling:
   a. Indstil den primære shutter til **Fra**, **Forskydning - Lille** eller **Forskydning - Stor**.
   b. Juster kun værdien for den afsluttende shutter til **Fra**, **Forskydning - Lille** eller **Forskydning - Stor**, hvis papiret er over 297,2 mm i fremføringsretningen.
8. Hvis du vil vurdere, hvordan indstillingerne fungerer med profilen, skal lægge papir i et magasin, der bruger profilen.
9. Vælg **Prøveudskriv**.

   Vinduet Prøveudskrivning vises.
10. Vælg **Udskriv prøve** for at gemme og lukke vinduet.
11. Vælg **Luk** for at afslutte Profiler, og gå tilbage til hovedvinduet.

EFTERBEHANDLINGSPROFILER

Hvis din Production Press har en valgfri, tredjeparts, DFA-enhed (Document Finishing Architecture), er funktionen Efterbehandlerindstillinger tilgængelig og fanen Efterbehandlingsenheder vises i vinduet Profiler.

Før du fysisk tilslutter DFA-enheden til Production Press, konfigurerer en Xerox-repræsentant din Production Press med de DFA-profiler, du har brug for. Disse profiler beskriver efterbehandlerenheden for Production Press..

Administratoren kan oprette, redigere og slette profiler. Brug fanen Efterbehandlingsenheder i området Profiler til at oprette, aktivere eller slette en profil for ethvert tredjepartsmodul, der er konfigureret med dit system. De konfigurationsværdier du opretter for hver profil vises i vinduet Efterbehandlingsenheder.

1. Klik på **Log ind** i Kontrolcenter og log på som administratoren.
2. Vælg **Profiler** i menuen System i hovedvinduet.
3. Klik på fanen **Efterbehandlerindstillinger**.
4. Klik på navnet på den enhed, som du vil aktivere, vise, redigere eller slette.
5. Hvis du vil aktivere denne enhed på dit system, skal du klikke på navnet. Der vises en markering foran navnet.
6. Hvis du vil deaktivere denne enhed på dit system, skal du klikke på navnet for at fjerne markeringen i feltet foran navnet.
7. Hvis du vil redigere enhedens profil, skal du vælge enhedens navn, og klikke på ikonet **Rediger**.
8. Hvis du vil oprette en ny profil til enheden, skal du vælge enhedens navn, og klikke på ikonet **Ny**.
9. Hvis du vil slette en eksisterende profil, skal du vælge enhedens navn, og klikke på ikonet **Slet**.

Opgavearbejdsgange

Opgavearbejdsgange giver beskrivelser og trinvis vejledning til almindelige arbejdsgange.

BRUG AF SPECIALTONER

Fremgangsmåden for udskrivning med klar, hvid, fluorescerende pink, metallisk sølv og guld toner svarer til proceduren for udskrivning med CMYK-farver.

For klar, hvid, fluorescerende pink, metallisk sølv og guld toner, kan du påføre toner:

- På hele sider
- På foruddefinerede staffagefarver i filen
- På valgte objekter i filen

Hvis du har to valgfrie tonerstationer, 1 og 6, kan du påføre op til to specialtoner for den samme opgave.

- Den specialtoner, der er i tonerstation 1, påføres oven på CMYK-farver. Det er en overlejring.
- Den specialtoner, der er i tonerstation 6, påføres oven på CMYK-farver. Det er en underlejring.

Valg af indstillinger til specialtoner

1. Send opgaven til Hold-køen på printerserveren.
2. Dobbeltklik på opgavefilen for at åbne vinduet Egenskaber for opgave.
3. Foretag de generelle opgaveindstillinger for opgaven.
4. Vælg fanen **Farve**, og rul ned. Sørg for, at afkrydsningsfeltet for Sammensat overskrivning er valgt.
5. Vælg fanen **Specialfarve**.
6. Udfør et af følgende trin:
   - Hvis du anvender en specialtoner oven på CMYK-farver fra station 1, skal du vælge afkrydsningsfeltet for **Anvend specialfarve oven på CMYK**.
   - Hvis du anvender en specialtoner under CMYK-farver fra station 6, skal du vælge afkrydsningsfeltet for **Anvend specialfarve under CMYK**.
   - Hvis du både har specialtoner i Station 1 og 6, og vil udskrive med begge farver, skal du markere afkrydsningsfelterne for de to indstillinger **over** og **under**.

7. Når du markerer afkrydsningsfeltet for de ønskede CMYK-indstillinger, kan du vælge en af følgende indstillinger, som opgaven kræver:
   - Vælg den specialtoner, som skal udskrives oven på eller under CMYK-farverne.
   - Hvis du vil dække siderne med specialtoner, skal du vælge **Hele siden**.

     Indstillingen Hele siden dækker hele siden med toner.
   - Hvis du vil anvende toner på spotfarver, der er defineret i filen, skal du vælge en farve på rullelisten. Der kan vælges følgende farveindstillinger: **Guld**, **Sølv**, **Hvid**, **Klar**, **Lav glittet klar**, **Dobbelt specialfarve** eller **Fluorescerende pink**. Klik på **alternativknappen [valgt farve] spotfarver og valgte objekttyper**. Klik på alternativknappen for at definere objekter på printserveren til anvendelse af specialtoner.
   - Hvis du vil definere objekter nu på printserveren for anvendelse af guld, sølv, hvid, klar eller fluorescerende pink, skal du vælge en eller flere af de specifikke objekter: **Tekst**, **Grafik**, **Billede** eller **Staffage**. Toneren anvendes på alle objekter af den pågældende type på de valgte sider. Valget Staffage anvender specialfarven på alle staffagefarver, der er defineret i udskriftsfilen.
   - Hvis du vil anvende specialtoner på alle sider i dokumentet, skal du vælge **Alle sider**. Hvis du vil anvende toner på de valgte sider, skal du vælge **Sider**. Hvis du vælger Sider, skal du angive den specifikke side eller et sideinterval. For eksempel 1 eller 12-16 eller 3, 5, 7-10.
   - Hvis du vil begrænse mængden af specialtoner, skal du indstille Tonergrænse til den korrekte procentdel.
8. For at afslutte opsætningen og sende opgaven til Production Press skal du klikke på **Udskriv**.

Brug af flere trykgange

For at forbedre de specielle effekter af toneren yderligere tilføjer multi-pass-funktionen flere lag specialtørret toner til en opgave. Opgaven føres gennem Production Press adskillige gange. Hver gang den føres gennem Production Press, tilføres et separat lag. Det maksimale antal lag oven på CMYK er seks. Mens du udskriver i multi-pass-tilstand, tilbageholdes andre udskriftsopgaver.

1. Ilæg papiret for opgaven, og programmer derefter mediet i Kontrolcenter.
2. Send opgaven til **Hold**-køen på printserveren.
3. Dobbeltklik på opgaven for at åbne Egenskaber.
4. Vælg det medie, du har lagt i fra papirkataloget på fanen Medie.
5. Vælg **Ja** for Fortrykt medie på fanen Medie.
6. Vælg, hvordan du vil anvende den farveløse toner på fanen Specialfarve. Se valgmulighederne på listen.
7. Klik på **OK** i Egenskaber for opgave.
8. Klik på dobbeltpilen >> øverst til venstre i menuen Command WorkStation for at åbne vinduet Flere trykgange med farveløs. Klik på ikonet **Flere trykgange med farveløs toner**.
9. Vælg din opgave i Opgavenavn.

10. Vælg tilstanden.
    Der findes to tilstande:
    - Tilstanden Normal: I denne tilstand udskrives farveløs plus CMYK-toner. Hvis du ikke har udskrevet opgaven, skal du bruge tilstanden Normal. I denne tilstand udskriver trykenheden CMYK-toner, og udskriver derefter farveløs toner under den sidste trykgang og alle efterfølgende trykgange.
    - Tilstanden Kun farveløs: I denne tilstand udskrives der kun farveløs toner. Når du har udskrevet opgaven og vil tilføje flere lag af farveløs toner, skal du bruge denne tilstand.
11. Angiv antal gennemløb.
    Du kan angive op til syv gennemløb.
12. Klik på **Udskriv første gennemløb**.
13. Hent udskrifterne efter hver gennemløb, og læg dem i igen til næste trykgang.
    - Papirstakkens orientering må ikke ændres.
    - Læg stakken i samme magasin med tekstsiden opad.
    - Kontroller, at stakken vender på samme måde, som da du hentede den i udfaldsbakken.
14. Efter den første trykgang skal du definere de udskrifter, som du lagde i magasinet, som **Fortrykt**. Når arkene behandles, kan maskinen justere fusertemperaturen. Brug følgende trin:
    a. I Kontrolcenter hovedvindue skal du vælge **Administration af papir** og dernæst finde det medie, du brugte til den første kørsel.
    b. Vælg mediet, og klik på **Kopiering**.
    c. Bemærk det navn som systemet har tildelt det nye medie, Custom Stock XX. I et senere trin, skal du vælge dette nye medienavn til magasinet.
    d. Marker afkrydsningsfeltet **Fortrykt** for det nye medie, og klik derefter på **OK**.
    e. Luk vinduet **Administration af papiroversigt**.
    f. I Kontrolcenteret skal du klikke på magasinnummeret for det papirmagasin, du bruger.
    g. Klik **Administration af papir**, og vælg dernæst det medie, du oprettede for det magasin, som der er valgt Fortrykt for.
15. Klik på **Udskriv [næste] gennemløb**.
16. Når opgaven er udført, skal du lukke vinduet Flere gennemløb med farveløs toner for at tillade andre udskrivningsopgaver.

Tilføjelse af metaleffekter med IEVE (Image Enhance Visual Editor)

Image Enhance Visual Editor (IEVE) er et billedredigeringsprogram i Command WorkStation. Dette værktøj gør dig i stand til at tilføje specielle farveeffekter til billederne i en opgave og få vist de justerede billeder, mens du foretager ændringer.

1. Send opgaven til en Hold-kø.
2. Højreklik på opgaven, og vælg **Image Enhance Visual Editor**. Alle rasterbilleder fjernes, før opgaven åbnes. Efter redigeringen skal opgaven behandles igen.

3. I Special Effects Layer skal du vælge **On**.
4. Laget med specialfarven vises i eksempelvisningen. Brug indstillingen **Preview** til at vise eller skjule specialfarven.
5. I **Type** skal du vælge specialfarven.
6. Brug **Adjust Ink Level** til at indstille, hvor meget specialfarvestof, der skal anvendes.
7. I **Style** skal du vælge de ønskede effekter.
   - **Posterize**: Denne indstilling anvender specialfarve på et bestemt niveau af mørke og anvender ikke specialfarve på områder, der er lysere. Resultatet er en effekt med høj kontrast.
   - **Emboss**: Denne indstilling anvender specialfarve på kanter. Resultatet er en tredimensionel effekt.
   - **Hue Select**: Denne indstilling anvender specialfarve på den nuance, der er angivet af indstillingen Hue/Highlight. Indstillingen Hue/Highlight inkluderer vinklen i grader.
   - **Highlight Select**: Denne indstilling anvender specialfarve med det fremhævningsniveau, der er angivet i indstillingen Hue/Highlight. Farverne på det niveau og lysere overskrives.

   Bemærk: Hvis du vil bruge Farvetone eller Fremhævning, skal du indstille en lav værdi for forstærkning. Indstil farvetone- eller fremhævningsniveau, og indstil derefter forstærkning til det rette niveau. Brug Forstærkning til at indstille effektens omfang. Jo højere en indstilling, der vælges for Forstærkning, desto mere blive et område påvirket. Du kan vælge Inverter for at oprette den modsatte effekt. Indstillingen Inverter tilføjer specialfarve overalt, undtagen der hvor stilen angiver det.
8. Gem opgaven, og afslut.
9. Før opgaven udskrives, skal du åbne egenskaberne for opgaven og vælge fanen **Specialfarver**.
10. For sølv, guld og fluorescerende pink spot farver og valgte objekter skal du vælge **Anvend**. Sørg for, at markeringerne i objekt-afkrydsningsfelterne er fjernet.

Indstilling af navne, der svarer til staffagefarver

Hvis du modtager en opgave, der indeholder objekter med specialtoner, som er defineret i udskrivningsfilen af en designer, på printerserveren, skal du angive de navne, der bruges til farvedefinitionen. Navnene Klar, klar, Hvid, hvid, Fluorescerende pink, fluorescerende pink, Sølv, sølv, Guld og guld indstilles automatisk som standard på serveren. Hvis der blev brugt andre navne, skal du oprette et ækvivalent navn på printernetkortet for at angive det faktiske navn, der bruges i filen.

1. Vælg **Enhedscenter** i menuen Server.
2. Vælg **Specialfarver** i Ressourcer.
3. Vælg det almindelige navn til den specialtoner, som du bruger, i området Gruppenavn: sølv, guld, hvid, fluorescerende pink eller klar.
4. Gennemgå navnene i højre side af vinduet for at sørge for, at dit alternative navn ikke allerede er på listen.
5. Vælg **+ Ny** over Gruppenavn. Vinduet Ny specialfarve åbnes.

6. Indtast det nøjagtige navn på staffagefarven i området Navn for at udskrive med klar toner.

   Vigtigt: Indtast navnet nøjagtigt som defineret af designeren. Der er forskel på store og små bogstaver i navne på staffagefarver.

7. Klik på **OK**.
   Det nye tilsvarende navn vises i højre side af vinduet under de farvenavne, der findes som standard på printerserveren. Hvis der ikke vises et låseikon ved siden af farvens navn, kan du slette navnet. Hvis du vil slette et navn på listen, skal du højreklikke på navnet, og vælge **Slet**.

PJECER MED TRYK TIL KANT VHA. FIRE EFTERBEHANDLINGSENHEDER (TILBEHØR)

Processen til opgaveudskrivning involverer oprettelse af pjecer med tryk til kant vha. indsætningsmodulet, den produktionsklare hæfte-/falseenhed, tosidet beskæring og SquareFold®-beskæringsmodulet.

Aktivering af Forskydning

Hvis der vises en meddelelse om, at udfaldsbakken til forskudte sæt ikke forskyder arkene, når du udskriver opgaver, skal du kontrollere printerserveren. Sørg for, at forskydningstilstanden er aktiveret på printerserveren. Anvend følgende procedure til at aktivere forskydning:

1. Annuller om nødvendigt udskrivningsopgaven.
2. Vælg den ønskede opgave.
3. Åbn vinduet **Properties** (Egenskaber).
4. Vælg fanen **Finishing** (Efterbehandling).
5. Sørg for, at Offset Catch Tray (Udfaldsbakke til forskudte sæt) er valgt som udfaldsbakke.
6. Marker afkrydsningsfeltet for **Offset Mode** (Forskydning).
7. Vælg **OK** for at gemme og lukke vinduet Properties (Egenskaber).
8. Send udskrivningsopgaven igen.

Udskrivning af ryghæftede pjecer med tryk til kant, beskårne kanter og indsættelse af fortrykte omslag

Denne arbejdsgang giver udskrifterne et flot udseende.

Production Ready hæfte-/falseenhed opretter ryghæftede pjecer. Modulet til falsning og tosidet beskæring og SquareFold®-beskæringsmodulet beskærer kanterne på pjecens tre sider, så billederne når ud til papirets kant. Du kan bruge indsætningsmodulet til at inkludere fortrykte omslag. Valg af kant til kant giver mange dokumenter et flot udseende. Opsætningen af denne proces omfatter:

- Ilægning af papir og programmering af det på printerserveren
- Afsendelse af opgaven og åbning af Egenskaber for opgave
- Indstilling af Egenskaber for medie, layout, foldning og beskæring
- Foretage indstillinger for indsættelse af fortrykte omslag
- Frigivelse af opgaven til prøveudskrift

- Kontrol af udskrift og indstilling af beskæring eller justering af udskydningen
- Udskrivning af opgaven

Bemærk: Hvis du vil bestemme, hvor meget beskæring der er behov for ved brug af kant til kant-beskæring på sider med billeder, skal filen udskrives uden beskæring, og derefter skal de nødvendige justeringer foretages.

Oprettelse af pjecer med kant til kant-udskrivning

Hvis du vil udskrive pjecer med tresidet beskæring for kant til kant-udskrivning, skal du følge disse trin:

1. Læg mediet i et magasin på Production Press.
   - Læg A3/297 x 420 mm papir i magasinet for at få et færdigt format på A4/210 x 297 mm. Overfør to A4/210 x 297 mm billeder på hver side af arkene. Denne metode opretter en kant til beskæring omkring billederne.
   - Hvis du ilægger 279 x 432 mm (297 x 420 mm) papir i magasinet, kan du overføre to A4/210 x 297 mm billeder på hver side af arkene. Når kanterne er beskåret, er den efterfølgende størrelse mindre end 210 x 297 mm.
2. Programmer mediet til magasinet i Kontrolcenter.
   a. Vælg nummeret på det magasin, hvor papiret ligger.

      Vinduet Egenskaber for papirmagasin vises.

   b. Vælg knappen **Opret nyt medie** i vinduet Egenskaber for magasin.

      Vinduet Ny papirindstilling vises.

   c. I vinduet Ny papirindstilling skal du vælge de medie, der ligger i magasinet og angive oplysninger for mediet.

   d. Vælg **OK** i vinduet Ny papirindstilling for at gemme og lukke.

   e. Hvis du vil lukke vinduet Egenskaber for magasin, skal du vælge **OK**.

   f. Minimer vinduet Kontrolcenter.
3. Dobbeltklik på opgaven i Hold-køen på printerserveren for at åbne vinduet Properties (Egenskaber).
4. På fanen Quick Access (Hurtig adgang) skal du angive Paper size (Papirformat) og Paper source (Papirkilde) for det magasin, hvor du ilagde mediet. Angiv antal Copies (Kopier).
5. Hvis der udskrives på to sider af mediet, skal du vælge **Top-top** på fanen Media (Medie) for Duplex. Sørg for, at indstillingen er Off (Fra) ved 1-sidet udskrivning (Simplex).
6. Indstil Fold style (Foldningsstil) til **Booklet-fold** (Pjecefoldning) på fanen Finishing (Efterbehandling) for Fold (Foldning).
7. Indstil Stapler mode (Hæftemaskinetilstand) til **Center** (Midt) på fanen Finishing (Efterbehandling) for Stapler (Hæftemaskine).
8. Marker afkrydsningsfeltet for **Head and foot trim** (Beskæring af hoved og fod) på fanen Finishing (Efterbehandling) for Trim (Beskæring).

9. Brug pil op og pil ned til at indstille sidernes Finish Size (Færdige størrelse).
   Den Finish Size (Færdige størrelse) er afstanden fra toppen af siden til bunden af siden.
10. Vælg **Normal** for udskrivning af Spine (Ryg).
11. Marker afkrydsningsfeltet for **Engage fore** (Aktiver for) til beskæring af forkant.
12. Brug pil op og pil ned til at indstille forkantens beskæring.
    Du kan enten indstille Finish Size (Færdig størrelse), eller hvor meget forkanten skal beskæres. For en pjece, der indbindes i højre side, er den færdige størrelse afstanden fra ryggen til sidens højre kant.
13. Hvis din fil allerede er overført, er indstillingen fuldført, og du kan frigive opgaven til udskrivning.
    Hvis filen ikke allerede er udskudt, skal du gå til fanen Layout. Vælg **Booklet** (Pjece) for at indstille udskydningen af opgaven.
14. Hvis du ikke indsætter fortrykte omslag, skal du klikke på **Proof** (Prøve) for at udføre korrektur og tjekke udskriften. Klik på **Print** (Udskriv) for at udskrive hele opgaven.
15. **Sådan indsætter du omslag, når opgaven allerede er udskudt:**
    Hvis din Production Press er udstyret med et indsætningsmodul, kan du indsætte fortrykte omslag til pjecerne. Omslagene har samme format som brødtekstark. Hæfte-/falseenheden placerer det fortrykte omslag omkring brødteksten og skaber en for- og bagside.
    a. Læg det fortrykte omslagsmedie i indsætningsmodulet.
    b. Programmer mediet i Kontrolcenter. Vælg **T1** magasinet.

       Vinduet Egenskaber for papirmagasin vises.
    c. Vælg knappen **Opret nyt medie** i vinduet Egenskaber for magasin.

       Vinduet Ny papirindstilling vises.
    d. Vælg det papir, der er lagt i magasinet, i vinduet Ny papirindstilling. Angiv oplysninger for mediet.
    e. Vælg **OK** i vinduet Ny papirindstilling for at gemme og lukke.
    f. Hvis du vil lukke vinduet Egenskaber for magasin, skal du vælge **OK**.
    g. Minimimér vinduet Administration af papir.
    h. Vælg fanen **Media** (Medie) i vinduet **Job Properties** (Egenskaber for opgave) i printerserveren. Rul ned, og vælg **Define Cover** (Definer omslag).
    i. Marker afkrydsningsfeltet for **Front Cover** (Forside). Vælg **Insert** (Indsæt) i menuen.
    j. Vælg **T1** som Paper Source (Papirkilde).
    k. Hvis omslagspapiret adskiller sig fra brødtekstpapiret, skal du angive andre entydige egenskaber for omslagspapiret. For eksempel kan omslagspapiret veje mere (g/m^2) end brødtekstpapiret.
    l. Vælg **OK** i vinduet Cover Media (Omslagspapir).
    m. Hvis du vil frigive opgaven, skal du vælge **Print** (Udskriv) på fanen Media (Medie).
16. **Sådan indsætter du omslag, når opgaven ikke allerede er udskudt:**
    a. Læg det fortrykte omslagsmedie i indsætningsmodulet.
    b. Programmér mediet i **Administration af papir**.

c. Vælg fanen **Layout**.

d. Rul ned til området Omslag.

e. Vælg **Fortrykt**.

f. Vælg **Definer omslag**.

g. For Omslagsmagasin skal du vælge **T1**.

h. For **Medievægt** skal du vælge g/m² for omslagspapiret, og angive eventuelle entydige egenskaber for omslagspapiret.

i. Vælg **OK**.

17. Hvis du vil frigive opgaven, skal du vælge **Udskriv** på fanen Layout.

Brug af Production Ready-efterbehandler, almindelig hulning og C/Z-foldning

Hvis du har det valgfrie C/Z-foldningsmodul, kan du fremstille trefoldning og Z-foldning af 216 x 279 mm ark eller A4-ark.

Du kan fremstille Z-foldning på halve ark med A3-/B4-medier. For Z-foldning eller Z-foldning, halvt ark folder Production Press A3 (11 x 17") papir og reducerer arket til A4-format (8,5 x 11"). Ark i B4-format reduceres til B5-format. Du kan indsætte det foldede ark i et A4-dokument, så læserne kan tage den foldede del ud og se et ekstra stort billede.

Vigtigt: Når du ilægger eller vælger medier til foldning, er det vigtigt at placere papiret med kort fremføringskant (KFK).

Fremstilling af simple foldede ark

1. Ilæg papiret med kort fremføringskant (KFK) i det korrekte magasin, og programmer derefter mediet i Kontrolcenter.
2. Åbn vinduet Properties (Egenskaber) på printerserveren, og dobbeltklik på opgaven. Angiv det ønskede antal Copies (Kopier).
3. Indstil alle nødvendige egenskaber for opgaven, f.eks. kvalitet, papirformat, papirmagasin og 1-sidet eller 2-sidet.

   Bemærk: Brug A4, 210 x 297 mm papir til C-foldning (trefoldning) og Z-foldning. Brug A3, 297 x 420 mm eller B4, 250 x 253 mm papir til Z-foldning på et halvt ark.

4. Vælg fanen **Finishing** (Efterbehandling), og rul ned til området Fold (Foldning).
5. I Fold (Foldning) skal du indstille Fold style (Foldningsstil) til den ønskede fold. Vælg en indstilling:
   - Halv foldning (2-foldning)
   - Halv Z-foldning
   - Z-foldning (harmonika)
   - 3-Foldninger (Letter C-foldning)

6. Indstil foldningsrækkefølgen til **Inside** (Inderside) eller **Outside** (Yderside). Når du vælger Inside (Inderside), er side 1 inden for foldningen. Når du vælger Outside (Yderside), er side 1 på bagsiden af foldningen.
7. Hvis følgende meddelelse om levering af udskrifter vises, skal indstillingen rettes. `Tekstside nedad – normal rækkefølge og skal være Tekstside nedad – omvendt rækkefølge`. Vælg **OK** for at rette indstillingen.
8. For hullede ark skal du under Punch (Hulning) indstille Punch edge (Hulningskant) til **Left** (Venstre), **Right** (Højre) eller **Top**. Indstil Punch (Hulning) til en af følgende indstillinger:
   - Fra
   - 2 huller
   - 3 huller
   - 4 huller

   Vigtigt: Du kan kun hulle halve Z-foldninger.
9. Vælg **Print** (Udskriv).
10. Indsaml de foldede udskrifter fra efterbehandlerens topbakke eller fra den nederste skuffe i C/Z-foldningsmodulet. Hvis du vil åbne den nederste skuffe i C/Z-foldningsmodulet, skal du trykke på knappen øverst til venstre på enhedens front.

Brug af indsætningsmodulet til at inkludere ark eller faneblade i udskrifterne

Når du indsætter omslag, ark eller faneblade i de udskrevne dokumenter, skal du bruge indsætningsmodulet. Indsætningen finder sted, når dokumenterne forlader Production Press, men inden de når den endelige efterbehandling, hvor udskriften leveres. Brug kun fortrykt eller blankt medie.

Bemærk:

- Når du bruger følgende tilbehør, skal du placere faneblade i indsætningsmodulet med fanerne langs forkanten:
  - GBC® Advanced Punch® Pro
  - Hæftemaskine
  - Production Ready-efterbehandler
- Hvis du vil udskrive på de indsatte ark, skal du bruge indsætningsmodulet til flere ark eller eller et andet magasin.

Indsætning af ark og faneblade i udskrifter

1. Hvis det er nødvendigt, skal du lægge det primære medie til dokumentet i et magasin med lang fremføringskant (LFK). I Kontrolcenter skal du sikre dig, at det korrekte medie er programmeret.
2. Ilæg faneblade i indsætningsmodulet med fanerne langs forkanten.
   Når du ilægger faneblade, skal fanerne vende opad og mod venstre i magasinet langs mediets bagkant. Når du indsætter fortrykt eller tomme faner, indsætter systemet en fane ad gangen i samme rækkefølge som de blev placeret i magasinet. Sørg for, at der ikke er delvise sæt.

3. Programmer indsætningsmediet i Kontrolcenter:

   Bemærk: Gør egenskaberne for Specialsider entydige. Hvis egenskaberne ikke er entydige, kan printerserveren vælge samme type medie fra et andet magasin. Da du kun vil bruge fortrykte medier i indsætningsmodulet, skal du sørge for, at der ikke er andre medier i andre magasiner med samme egenskaber som specialsiderne. Foretag f.eks. entydige valg i egenskaberne for Specialsider som navn, format og vægt. Hvis forskellige typer medier har samme egenskaber som Specialsider, skal du i printerserveren definere et entydigt navn for det medie, du vil bruge. I de fleste tilfælde er omslagspapir, der fremføres fra indsætningsmodulet, tungere end det øvrige papir i maskinen, så omslagspapiret har entydige egenskaber.

   a. Vælg magasin **T1** i Kontrolcenter.

   b. Hvis de ilagte faneblade er defineret i din papiroversigt, skal du vælge **papiroversigt** og dernæst vælge de relevante faneblade. Hvis de faneblade, du lægger i, ikke findes i oversigten, skal du vælge muligheden for **opret midlertidigt papir** og indtaste de nødvendige oplysninger.

      - Mediets Format, f.eks. A4.
      - Fanebladenes Vægt, som regel ca. 164 g/m^2, men vægten afhænger af mediet.
      - Under Type skal du vælge mediets type, f.eks. Faneblade – Almindelige.

4. Vælg alternativknappen **Lang fremføringskant**.
5. Hvis du vil lukke vinduet Egenskaber for magasin, skal du vælge **OK**.
6. Brug Fiery Command WorkStation til at sende opgaven til Hold-køen på printerserveren.
7. Dobbeltklik på opgaven for at åbne vinduet Egenskaber.
8. Indstil alle Egenskaber for opgaven, f.eks. papirformat, 1-sidet eller 2-sidet, duplex, fra, top-top, top-bund og antal kopier.
9. Vælg fanen **Medie**, og rul ned til afsnittet Blandede medier. Vælg **Ny indsætning**.
10. Når der er valgt **Sidetal**, skal du angive de sidenumre, hvorefter der skal indsættes fortrykte eller tomme ark eller faneblade. Brug et komma til at adskille tallene. Hvis du f.eks. vil indsætte et tomt ark efter side 7 og 13, skal du indtaste **7,13**.
11. I Papirformat skal du vælge formatet på dine faneblade, **8.5 x 11 in. Tab LEF** eller **A4 Tab LEF**.
12. I Medietype skal du vælge **Faneblade (ubestrøget)** eller **Faneblade (præget)**.
13. Vælg **Indsæt**.
14. Vælg **Luk**.
15. Vælg **Udskriv**.

Falsning og hæftning af ark og pjecer

Hvis du vil justere foldnings- og hæftepositionen for pjecer, skal der først oprettes en profil med justeringerne. Anvend profilen på pjeceopgaven for at knytte profilen til det medie, der bruges til opgaven.

Bemærk: Denne fremgangsmåde justerer kun hæftepositionen vandret på papiret og sørger for, at hæftningen ligger lige i pjecens foldning. Fremgangsmåden gør det ikke muligt at flytte hæftningen op eller ned på foldningen. Hvis du har behov for lodret justering af hæftepositionen i foldningen, skal du kontakte en Xerox-kundeservicetekniker.

Justering af pjecefoldning og hæfteplacering

1. Hvis det ønskede medie til pjecer ikke er lagt i Production Press, skal du lægge mediet i et magasin med kort fremføringskant (KFK). Programmer magasinet.
2. Markér afkrydsningsfeltet for **Profiler** i Control Center.
3. Vælg fanen **Foldningsjustering**.
4. Klik på ikonet **Ny** (+) for at oprette en profil eller vælge en eksisterende profil. Klik på knappen **Rediger** for at redigere en eksisterende profil.
5. Vælg **Midterfoldning, flere hæftede ark** i menuen Foldningstype.
6. I Navn skal du give profilen et entydigt, meningsfuldt navn. Du kan acceptere standardnavnet, f.eks. Foldningsjustering 1 eller Foldningsjustering 2.
7. Angiv Papirformat, Vægt og Belægning for pjecemediet.
8. Klik på **Prøveudskrivning** i højre side af vinduet.
9. Brug pilen i menuen Magasin til at vælge magasin til det medie, du bruger.
10. Hvis du bruger beskæringsmodulet til at behandle sider i pjecerne, skal du indstille Falsning til **Til**. Hvis du ikke bruger beskæringsmodulet til at behandle sider i pjecerne, skal du indstille Falsning til **Fra**.
    Kun den første og sidste side i hver pjece falses. Når de foldes er disse sider for- og bagside og indersider midt i pjecen.
11. Klik på **Prøveudskrivning**.

    Der vises en meddelelse om, at enheden opretter en prøveudskrift. Når prøveudskriften er fuldført, vises der en meddelelse.
12. Luk meddelelsesvinduet. I justeringsvinduet for Sæt 1 skal du bemærke de to mål A og B, som du får brug for senere i processen.
13. Hent prøveudskriften. Hold prøveudskriften foran justeringerne fra Sæt 1 i den position, der vises i venstre side af vinduet. Med den store sorte pil opad og pegende til venstre.
14. Vurder om den venstre (øverste) og højre (nederste) side af foldningen er lige, eller om en af siderne er længere end den anden. Hvis siderne er ens, er der ikke behov for justeringer. Gå til Trin 18.
15. Hvis den ene side er længere end den anden, skal du måle overlapningen. Overlapningen er afstanden mellem kanterne. Beregn længdeforskellen i millimeter.
16. Vælg **Venstre side af foldning er for lang** eller **Højre side af foldning er for lang**. Bemærk, at den venstre side vises øverst på tegningen, og den højre side vises nederst på tegningen.
17. Angiv overlapningens størrelse med pilen op. Når du indtaster målet i millimeter, ændres billedet af foldningen for at bekræfte, hvilken kant du valgte som den længste. Se på billedet, og kontroller, at det repræsenterer prøveudskriftens layout.

18. Vurder hæfteplaceringen, og gør det nødvendige:
    - Hvis hæftningen ligger lige i foldningen, er det ikke nødvendigt at foretage justeringer. Gå til Trin 21.
    - Hvis hæftningen er forskudt fra miden af foldningen, skal du måle afstanden fra foldningen til hæftningen i millimeter. Fortsæt til næste punkt.
19. Vælg hæftningens placering:
    - Hvis hæftningen er for langt oppe på det øverste ark, skal du vælge **Til venstre for foldning**.
    - Hvis hæftningen er roteret for langt ned og på det nederste ark, skal du vælge **Til højre for foldning**.
20. Angiv forskydningens størrelse med pilen op. Når du indtaster tallet i millimeter, ændres billedet af hæfteplaceringen for at bekræfte den retning, du valgte. Se på billedet, og kontroller, at det repræsenterer hæfteplaceringen på prøveudskriften.
21. Vælg **Prøveudskrivning**, hvis du vil udskrive en prøve med de nye indstillinger i området Sæt 1. Gå til næste trin, hvis du er tilfreds med den nye foldningsposition og hæfteplacering. Hvis du vil foretage flere justeringer, skal du gå tilbage til de forrige trin. Mål og juster enten foldningspositionen, trin , eller hæfteplaceringen, Trin 18., eller dem begge.
22. Bemærk feltet Ark i sæt 2 på højre side af skærmen.
    Tallet 30 er antallet af ark i sæt 2, og det er det maksimale antal ark, som du kan tildele pjecen baseret på vægten af det valgte papir. Hvis du vil tilføje sider, skal du reducere vægten af det papir, som du bruger. Du kan lade tallet stå som det er og fuldføre trinnene. Denne metode giver profilen mest fleksibilitet for pjecer med en række sider fra sæt 1 til sæt 2. Hvis du altid udskriver pjecer i et bestemt format, som er mindre end de maksimale ark, der er angivet, skal du indstille dette antal til det nøjagtige antal sider i dine pjecer.
23. Klik på **Prøveudskrivning** i højre side af justeringsvinduet.
24. I menuen Magasin skal du vælge **Start**.
25. Hvis du vil justere sæt 2, skal du gentage Trin 12. til Trin 21.
26. Når alle justeringer er fuldført, skal du klikke på **OK**.

    Den nye profil vises på fanen Foldningsjustering.
27. Klik på **Luk**.

Anvendelse af en profil, der justerer foldnings- og hæftepositionen for pjecer

1. Vælg funktionen **Administration af papiroversigt**.
2. Når vinduet Administration af papir åbner, skal du vælge det ønskede medie, som skal føjes til profilen.
3. Klik på ikonet **Rediger**.
4. Klik **Avanceret opsætning** i vinduet Papiregenskaber.
5. Klik på feltet **Profil for foldningsjustering**. Dette felt kan indeholde en systemstandard eller en anden profil.
6. Klik på alternativknappen **Vælg fra foldningsjusteringsmuligheder**.
7. Vælg den specifikke profil, som du vil anvende på dette medie.
8. Klik på **OK** i Foldningsjusteringsmuligheder.

9. Klik på **OK** i Avancerede papirindstillinger.
10. Klik på **OK** i vinduet Papiregenskaber.

Udskrivning af pjecer med billeder, som fylder hele siden

Når du bruger billeder, som fylder hele siden, skal du sørge for, at den færdige pjece kan rumme billeder i fuld format, og at billederne ikke afkortes, når pjecen beskæres.

- Hvis din pjece har en fortrykt for- og bagside med et helsidesbillede og blev udskrevet på 8,5 x 14”/B4-papir, viser den beskårne forside hele billedet.
- Hvis den samme pjece blev udskrevet på 8,5 x 11”/A4-papir, efter at billedet er beskåret, afkortes billedet på forsiden.

Før du udskriver en pjeceopgave, skal du overveje følgende faktorer:

- Hvad er pjecens ønskede format?
- Indeholder pjecen billeder, som fylder hele siden?
- Anvender du fortrykte omslag med billeder, som fylder hele siden?
- Skal pjecen beskæres?
- Er det nødvendigt at forskyde billeder, som fylder hele siden, så de passer til pjecens format?

Disse spørgsmål er vigtige og kan påvirke pjecens udseende, især hvis du anvender billeder, som fylder hele siden, og beskærer pjecens kant.

Brug af GBC® AdvancedPunch® Pro

Bemærk: GBC®AdvancedPunch® Pro leveres med en brugervejledning på en cd.

1. Ilæg mediet til opgaven, hvis det er nødvendigt, og programmer det i Kontrolcenter.
2. Send opgaven til **Tilbagehold**-køen på printerserveren.
3. Dobbeltklik på opgaven for at åbne menuen Egenskaber.
4. Indstil alle nødvendige egenskaber for opgaven, f.eks. Kopier, Papirformat, Kildemagasin og 1-sidet eller 2-sidet.
5. Vælg fanen **Efterbehandling**.
6. Rul ned til området Hulning.
7. For Hulningskant skal du vælge placering for hulning af mediet: **Venstre**, **Højre** eller **Øverst**.
8. For Hulning, skal du vælge enten **Avanceret Pro-ANSI** eller **Avanceret Pro-ISO**.
   Enhedens navn afhænger af dit geografiske område.
9. Hvis du vil frigive opgaven, skal du vælge **Udskriv** på fanen Efterbehandling.

Fejlfinding

Dette kapitel indeholder:

Generel fejlfinding 282
Problemer med medier 286
Fejlfinding for billedkvalitet 288
Fejlfinding med Papiroversigt 304
Værktøjer til sikring af produktionsensartethed 315
Problemløsing for HCVF (High Capacity XLS Vacuum Feeder) 317
Fejlinformation 329

Dette afsnit indeholder oplysninger om genoprettelse efter systemfejl, fejl og papirstop. Afsnittet giver også oplysninger om, hvordan systemet giver dig besked om problemer samt andre tips og oplysninger, der kan hjælpe dig med at bruge Production Press og forbedre produktionen.

Generel fejlfinding

Følgende tabel hjælper dig med at løse nogle grundlæggende problemer, der kan forekomme på Production Press. Kontakt din Xerox®-servicerepræsentant eller kundesupport, hvis problemet ikke er løst, når du har prøvet løsningsforslagene.

PROBLEM	LØSNINGSFORSLAG
Production Press tændes ikke.	• Sørg for, at netledningen fra Production Press er sat korrekt i stikkontakten eller stikket. • Sørg for, at den røde afbryder inde på frontlågerne i højre side af trykenheden står på ON (tændt). • Sørg for, at den hvide afbryder på højre side af trykenheden står på ON (tændt). • Kontroller fejlstrømsafbryderne. • Hvis strømmen på din placering fungerer korrekt, og du har forsøgt de foreslåede løsningsforslag, og Production Press stadig ikke tændes, skal du kontakte kundesupportcentret for at få hjælp.
Der er ingen strøm til Production Press, og du kan ikke få adgang til Press-oplysninger vinduet for at få serienummeret.	Åbn maskinens to frontlåger. Serienummeret findes på rammen oven over magasin 1 og 2 på trykenhedens venstre side.
Production Press afslutter ikke en opgave korrekt.	• Er din Production Press sluttet til netværket som en printer? For at kontrollere, at Production Press er tilsluttet netværket, skal du prøve at udskrive en testside fra din arbejdsstation til Production Press. • Kontroller, at strømkablet er tilsluttet Production Press og til en passende stikkontakt. • Kontrollér, at netværkskablerne er fastgjort korrekt til enheden og sat korrekt i. • Fjern udskrivningsopgaven fra printkøen og send opgaven igen. • Sluk og tænd for Production Press for at genstarte den. Det er muligt, at din Production Press ikke er konfigureret på netværket. Kontakt din systemadministrator for at slutte maskinen til netværket.
Production Press tager længere end et minut, før næste opgave udskrives.	Systemet tager ca. 2 minutter om at skifte udskrivningsfunktion for at foretage nødvendige justeringer for næste udskrivningsopgave, inkl. farveregistrering, tæthedsgrad og andre justeringer. • Hvis næste udskrivningsopgave kræver en anden udskrivningsfunktion, f.eks. fra kun sort til 6-farvet, er systemet ca. 2 minutter om at foretage de fornødne justeringer.

PROBLEM	LØSNINGSFORSLAG
	Alle ændringer som involverer fjernelse og udskiftning af farvepatroner kræver en længere justeringsperiode. • I dette tidsrum viser kontrolcenteret beskeden `Justering af billedkvalitet`. • Når systemet er færdig med justeringerne, begynder udskrivning af den næste opgave. Bemærk desuden følgende: • Fra en koldstart, lige tændt eller fra strømsparertilstand tager systemet mindre end 7 minutter om at starte udskrivningen. • Fra standby starter udskrivningen inden for ét minut.
Efter udredning af papirstop, vises der en meddelelse i Kontrolcenter om, at en corotron ikke er installeret korrekt. Ingen af corotronenhederne blev udskiftet eller berørt.	• Production Press renser automatisk corotron-enhederne et hver 1000 udskrifter. • Hvis der opstår et papirstop, mens Production Press rengør corotron-enhederne, afbrydes rengøringen og der vises en meddelelse på Kontrolcenter. • Annuller meddelelsen for at slette denne meddelelse og fortsætte udskrivningen. Vigtigt: Kun en uddannet, kvalificeret teknisk nøgleoperatør kan udskifte corotroner.
Papiret fremføres forkert eller krølles	Hvis der vises en meddelelse på skærmen, skal du følge instruktionerne. • Kontroller, at det rette papir er lagt korrekt i og ikke ligger over MAX-linjen. Se Liste over anbefalet medie. • Vend eller drej papirstakken i det valgte magasin. • Fjern et par ark øverst og nederst i papirstakken i magasinet. • Luft alle fire hjørner af papiret i det valgte magasin. • Læg papir fra en ny pakke i det valgte magasin. • Fjern alt delvist fremført papir i magasinerne. • Kontroller, at det anvendte papir opbevares korrekt.
Kontrolcenteret reagerer ikke på en kommando.	• Vælg **System > Genstart brugerflade** • Vælg **System > Nedlukning af system-pc**. Når Kontrolcenteret er lukket ned, skal du vente 15 sekunder, før du genstarter det ved at trykke på tænd/sluk-knappen på Kontrolcenteret. Ring til Xerox kundesupport, hvis dette ikke løser problemet.
Visningen af Kontrolcenteret er frosset.	Hvis Kontrolcenteret er frosset, og musen eller tastaturet ikke fungerer, skal du trykke på afbryderknappen og holde den nede. Vent 30 sekunder, og start computeren igen ved at

PROBLEM	LØSNINGSFORSLAG
	trykke på tænd/sluk-knappen på Kontrolcenter.
Kontrolcenterets skærm er tom.	• Kontroller, at der er trykket på Kontrolcenterets knap, og at den lyser. • Kontroller, at kablet til Kontrolcenterets skærm er tilsluttet korrekt på bagsiden.
Der fremføres mere end ét ark ad gangen.	• Læg ikke papir i op over MAX-linjen i magasinet. • Fjern papiret fra magasinet, og blæs arkene for at adskille sammenklæbede ark. • Forhullet papir kan hænge sammen ved hullerne. Tag papiret ud af magasinet og luft det, så det ikke hænger sammen. • Papir og transparenter kan hænge sammen, hvis omgivelserne er for tørre og forårsage statisk elektricitet. For at minimere statisk elektricitet skal du øge fugtighedsniveauet i rummet. • Luft forsigtigt transparenterne for at adskille arkene, inden du ilægger dem. • Se Fejlfinding med Papiroversigt, hvis problemet opstod i magasin A1-1, A1-2, A2-1 eller A2-2.
Stop ved fremføring fra papirmagasiner.	• Kontroller, at kantstyrene i magasinet netop rører ved papirstakken. • Læg ikke papir i op over MAX-linjen i magasinet. • Luk magasinet langsomt for ikke at forskyde papirstakken. • Se Fejlfinding med Papiroversigt, hvis problemet opstod i magasin A1-1, A1-2, A2-1 eller A2-2.

PROBLEM	LØSNINGSFORSLAG
Stop ved fremføring til udfaldsbakken til forskudte sæt.	• Hvis der ikke er installeret andet efterbehandlingsudstyr, kan udfaldsbakken til forskudte sæt indeholde op til 500 ark (90 g/m²). Tømme udfaldsbakken for at sikre kontinuerlig produktion, når udskrifterne nærmer sig denne grænse. • Kontroller, at det første ark ikke blokerer papirudførings-området, især for udskrifter i A3-format.
For meget papirbuning	Papirbuning kan skyldes: • Manglende valg af korrekt papirvægt og -type. • Dækningsgraden af toner på udskriften – jo mere toner, jo større papirbuning. • Papirets vægt og om papiret er bestrøget eller ubestrøget. • Fugtighedsforholdene på Production Press. Sådan minimeres papirbuning: • At vende papiret om i magasinet og foretage udskrivningen igen. • At bruge kraftigere papir eller papir, der er mindre følsomt over for fugt • Når udskrifterne nærmer sig den maksimale mængde, som enheden kan holde, skal du tømme udfaldsenheden.

FEJL MED STREGKODESCANNER

PROBLEM	LØSNINGSFORSLAG
Der vises en meddelelse om fejl med stregkodescannerenl i kontrolcentret, der angiver en af følgende betingelser: • Stregkodescanneren er ikke tilsluttet. • Stregkodescanneren registreres ikke under opstart.	• Sørg for, at stregkodescanneren er sluttet til kontrolcentret. • Start systemet igen.
Der registreres mere end en stregkodescanner	Sørg for, at der kun er tilsluttet en stregkodescanner til kontrolcentret.
Der vises følgende fejl med scanning af stregkode: `Det sidste forsøg på stregkodescanning lykkedes ikke.`	• Sørg for, at stregkoden er en gyldig og komplet stregkode. • Scan stregkoden igen. • Scan en anden stregkode, hvis fejlmeddelelsen vises igen.

Problemer med medier

Efterhånden som medierne føres gennem komponenterne i Production Press, kan det blive ødelagt, gå i stykker, blive krøllet eller fejlfremført.

Hvis disse problemer opstår, udfører maskinen enten en automatisk de beskadigede eller ekstra ark, eller du skal muligvis fjerne fastsiddende papir. Se Automatisk mediekassering og Papirstop for at få flere oplysninger.

AUTOMATISK MEDIEKASSERING

Hvis der opstår papirstop i Production Press, viser systemet en meddelelse om kassering. Eventuelle ubrugte ark opstrøms fra det sted, hvor papirstoppet opstod leveres automatisk fra papirstien til den nærmeste udfaldsbakke. Der kan dog være ark inde i Production Press forud for papirstoppet, der ikke automatisk føres ud. Sørg for at rydde disse områder manuelt.

Bemærk: Når kasseringen er udført, vises der en meddelelse på brugergrænsefladen, som angiver, hvilken udfaldsbakke de kasserede ark er blevet ført til og antallet af kasserede ark. Sørg for at fjerne det antal ark, der vises.

PAPIRSTOP

Når der opstår papirstop, vises der en fejl i Kontrolcenter. Følg instruktionerne i meddelelsen for at udrede papirstoppet.

Fremgangsmåden til udredning af papirstop henviser til den specifikke transport, så der kan udredes efter områdenummer. Når fejlen udredes, skal du identificere områder i modulerne på deres nummermærkater på de grønne håndtag eller grønne mærkater. Hvert modul har sit eget områdenummer. For eksempel fremføringsområde 1, IOM område 1 og sorteringsområde 1. For at sikre at du rydder det korrekte område, skal du notere modulet med papirstop. Ryd alle områder, før du nulstiller. Eventuelle fastsiddene ark, der ikke fjernes, kan forårsage en anden afbrydelse næste gang du starter Production Press.

Når der opstår en fejl, som f.eks. papirstop, åbne låger eller en produktionsfejl, opstår følgende handlinger:

- Production Press stopper og der vises der en fejl på skærmen på Production Press brugergrænsefladen.
- Meddelelsen indeholder en illustration, der viser fejlens placering, og en kort forklaring til afhjælpning af fejlen.
- Når der opstår en fejl i en tilbehørsenhed, viser illustrationen de berørte placeringer og den nødvendige afhjælpning af fejlen.

Bemærk: Du kan finde trinvise genopretningsinstruktioner på indersiden af frontlågen i hver tilbehørsenhed.

Når du udreder papirstop, skal du altid henvise til følgende oplysninger:

- Sluk ikke for Production Press, når du udreder papirstop.
- Hvis du slukker for Production Press, slettes alle gemte oplysninger i systemhukommelsen.
- Inden du fortsætter udskriftsopgaver, skal du udrede alle papirstop.
- For at undgå udskriftsfejl må du ikke berøre komponenter inde i Production Press.

- Vær forsigtig, når du fjerner mediet, så du ikke river det i stykker. Hvis mediet går i stykker, skal alle stykker fjernes.
- Før du foretager flere udskrivninger, skal du kontrollere, at du har udredt alle papirstop, herunder små papirstykker.
- Så længe der er papirstop i systemet, vises der en fejlmeddelelse på skærmen. Se instruktioner og information i skærmbilledet på Production Press Brugergrænseflade for at udrede eventuelle resterende papirstop.
- Når alle papirstop er udredt, skal du lukke alle låger og dæksler. Production Press kan ikke udskrive, så længe låg og låger er åbne.
- Efter udredning af papirstop genoptages udskrivningen automatisk fra det punkt, hvor stoppet opstod.
- Hvis ikke alle papirstop udredes, vises der stadig en fejlmeddelelse på brugergrænsefladens skærm. Se instruktioner og information i skærmbilledet på Brugergrænseflade for at udrede eventuelle resterende papirstop.
- Hvis der opstår en fejl på en tilbehørsenhed, lyser der også en indikator på enhedens kontrolpanel og angiver det pågældende område på enheden, hvor fejlen opstod.

DUPLIKEREDE STREGKODER TIL MEDIER

Problem:

Den samme stregkode bruges af nogle medieleverandører eller distributører til flere medier. De duplikerede stregkoder markeres i PredictPrint Cloud Server, men det er ikke forbudt at bruge dem i bakkerne. Press registrerer den duplikerede stregkode som ukendt. En stregkode kan bruges mindst én gang pr. presseserienummer og delekode, når den bruges til at oprette stregkoden. Når det er programmeret, kan det specifikke system kun bruge de første programmerede lageregenskaber.

Foreslåede løsninger:

Brug **Medieguide**-knappen for at oprette en ny brugerdefineret stregkode til hvert medie ved hjælp af en kendt duplikatstregkode. Opret en ny brugerdefineret stregkode til alle medier med forskellige medieegenskaber, som genbruger den samme stregkode.

Fejlfinding for billedkvalitet

Kvaliteten af billederne på dine udskrifter påvirkes af flere forskellige faktorer ud over vedligeholdelse.

Kontroller følgende, før du foretager en prøveudskrift eller tilkalder service:

- Fugtighedsniveauet i lokalet ligger indenfor specifikationerne for Produktionsprinteren, Miljømæssige specifikationer.
- Du bruger den korrekte papirtype og vægt for Produktionsprinteren, Papirspecifikationer.

Dette afsnit indeholder en liste over fejl i billedkvaliteten, der kan opstå på udskrifter, og hvad der kan gøres for at forbedre eller løse problemet.

Råd: Alle de løsninger, der beskrives her, er tilgængelige fra funktionen **Avancerede papirindstillinger**. Se Avancerede papirindstillinger.

PROBLEMER MED BILLEDKVALITET

Dette afsnit indeholder følgende emner for problemløsning, der hjælper dig med at finde og løse et problem med billedkvalitet. Find den relevante fejl og udfør den foreslåede løsning. Hvis problemet fortsætter, efter at du har fulgt alle instruktionerne, skal du kontakte kundesupportcentret.

- Hvide streger, striber, pletter eller sletninger
- Lyst billede
- Ikke fuseret toner synlig og gnides af
- Marmorering
- Vilkårlige pletter
- Gentagne pletter eller striber
- Tæthedsvariationer
- Skævt billede
- Billede registreres forkert eller forskydes
- Variationer af glittet på en side
- Manglende toner langs bagkanten
- Striber
- Streger

Hvide streger, striber, pletter eller sletninger

Problem: Der forekommer hvide streger, striber, pletter eller sletninger på udskrevet output

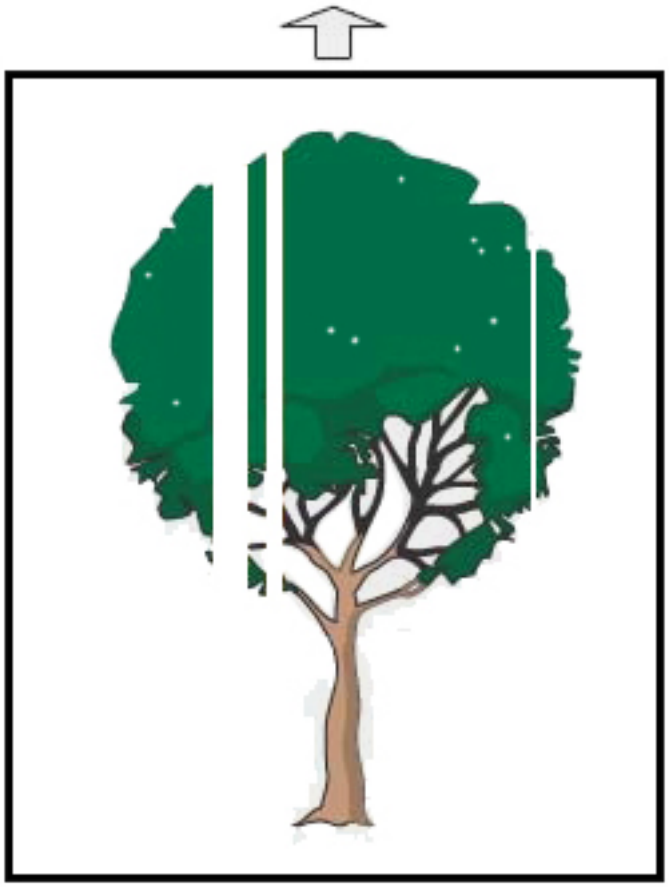

Løsningsforslag

- Kontroller, at det ilagte papir overholder specifikationerne for Production Press.
- For information om papirspecifikationer og opbevaring henvises der til Systemspecifikationer og Papir og magasiner.
- Rengør corotronenhederne:
  1. Log ind som Administrator i Kontrolcenter.
  2. Vælg **Vedligeholdelse**.
  3. I menuen System skal du vælge **Billedkvalitet**.
  4. Rengør corotronenhederne.
- Udfør en justering for overføringsrulle 2:

1. I menuen System skal du vælge **Automatiske justeringer**.
2. Skub knappen for justering af overføringsrulle 2 til højre.
3. Vælg **Start**.

Bemærk: Justeringen tager cirka 1,5 minutter om at producere en prøveudskrift, og til at angive, hvornår rutinen er afsluttet.

Lyst billede

Problem: Udskriften er for lys eller udvasket

Løsningsforslag

- Kontroller, at indstillingerne for Papiroversigt er korrekte:
  1. Vælg **Administration af papir**.
  2. Vælg papirtype for opgaven.
  3. Vælg **Rediger** for at se Papiregenskaber. Vælg **Advancerede papirindstillinger** for flere oplysninger.
- Udfør en justering for overføringsrulle 2:
  1. I menuen System skal du vælge **Automatisk justering**.
  2. Skub knappen for justering af overføringsrulle 2 til højre.
  3. Vælg **Start**.

Bemærk: Justeringen tager cirka 1,5 minutter om at producere en prøveudskrift, og til at angive, hvornår rutinen er afsluttet.

Ikke fuseret toner synlig og gnides af

Problem: Ikke fuseret toner synlig og gnides af

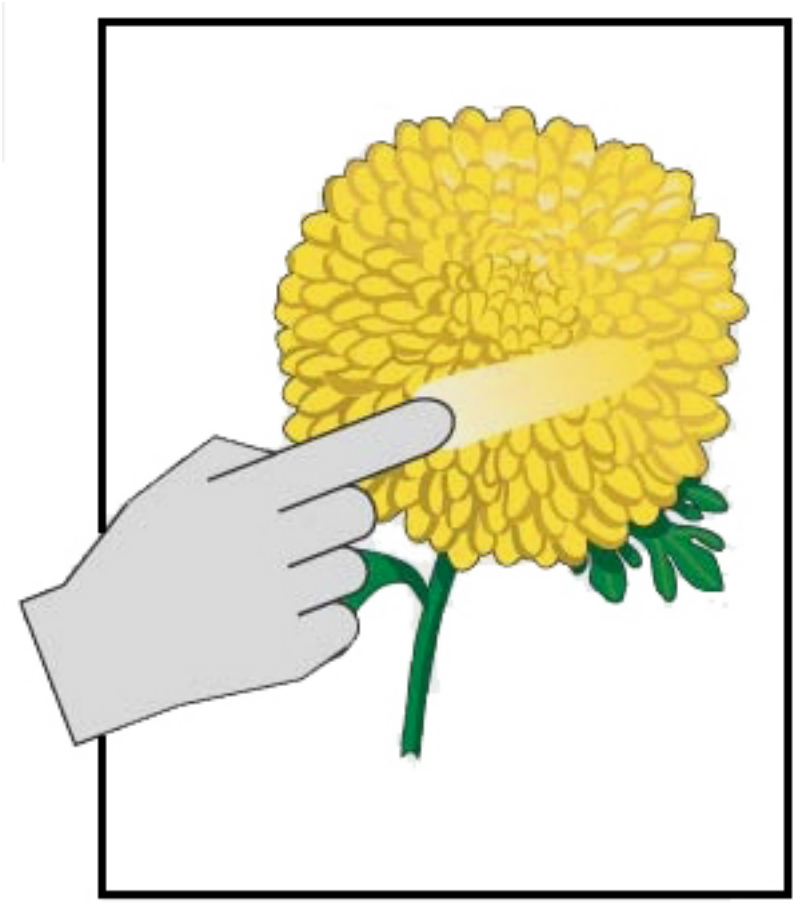

Løsningsforslag

- Kontroller, at det ilagte papir overholder specifikationerne for Production Press. For information om papirspecifikationer og opbevaring henvises der til Systemspecifikationer og Papir og magasiner.
- Kontroller, at indstillingerne for Papiroversigt er korrekte for papirvægt og type.
- Øg temperaturen for fusermodulet.
  1. Vælg **Administration af papir**.
  2. Vælg papirtype for opgaven.
  3. Vælg **Rediger** for at se papiregenskaber.
  4. Vælg **Advancerede papirindstillinger** for flere oplysninger.
  5. Juster fusertemperaturen for bæltet og trykrullen.
- Se Ikke-fuserbehandlet toner på udskrifter for flere oplysninger.

Marmorering

Problem: Høj tæthedsgrad og mønster

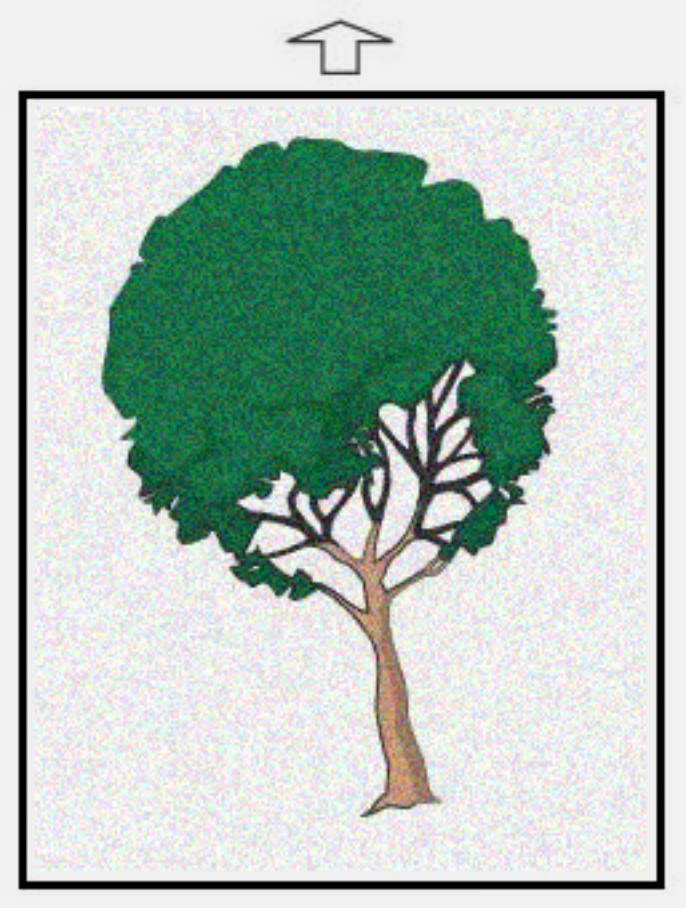

Løsningsforslag

- Kontroller, at indstillingerne for Administration af papir er korrekte for papirvægt .
- Udfør en justering for overføringsrulle 2:
  1. I menuen System skal du vælge **Automatiske justeringer**.
  2. Skub knappen for justering af overføringsrulle 2 til højre.
  3. Vælg **Start**.

  Bemærk: Justeringen tager cirka 1,5 minutter om at producere en prøveudskrift, og til at angive, hvornår rutinen er afsluttet.
- Justering af tæthedsgrad:

  Bemærk: For at udføre disse trin skal du bruge softwareversion 5.0 eller nyere.

1. Log ind som Administrator i Kontrolcenter.
2. I menuen System skal du vælge **Administration**.
3. Vælg fanen **Billedkvalitet**.
4. Vælg Indstilling af maksimal tæthedskontrol.
5. Tilføj eller fravælg værdien af hver passende farve og vælg **Anvend**.
6. Udskriv igen på korrekt papir.
7. Kontrollér, om der er brug for flere justeringer.
8. Se Ujævn tæthedsgrad og mønster for flere oplysninger.

Bemærk: Øg tæthedsgraden for at forbedre resultatet.

- I menuen System skal du vælge **Vedligeholdelse** og vælg derefter Tonerrensning.

Bemærk: Om nødvendigt kan du vælge mere end en farve.

Vilkårlige pletter

Problem: Vilkårlige pletter

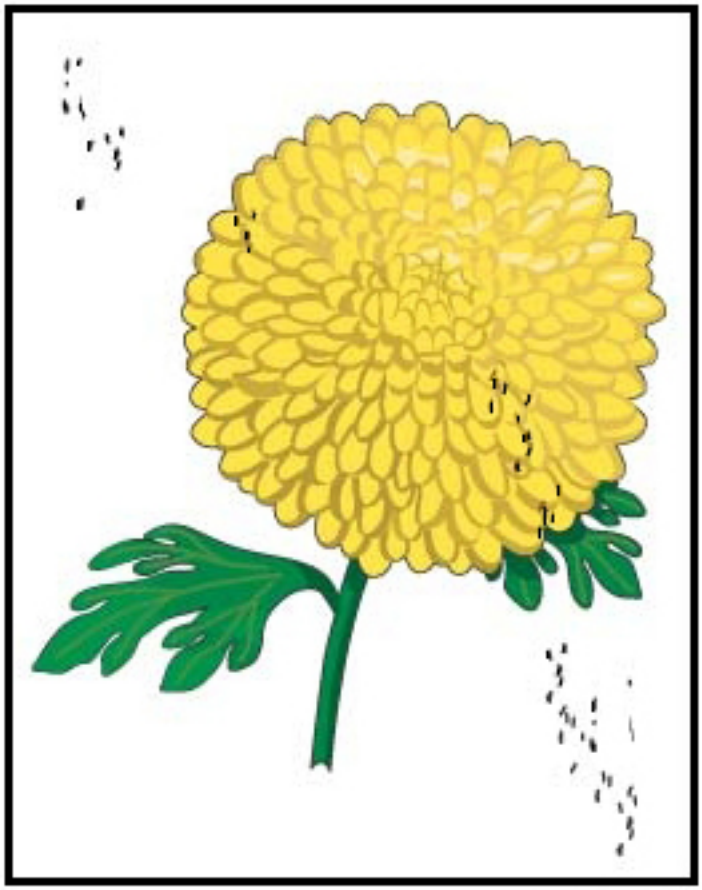

Løsningsforslag

Bemærk: Hvis en teknisk nøgleoperatør er tilgængelig, skal de udføre følgende punkter og ikke en operatør.

- Kør rutinen Tonerrengøring i Administrator-tilstand.
- Støvsug nøgleområder som anbefalet i *Xerox® Productivity Plus Teknisk nøgleoperatør, niveau 1*.
- Installer en ny IBT-rengøringenhed. Se *Xerox® Productivity Plus Teknisk nøgleoperatør, niveau 1 vedligeholdelsesvejledning.*

Gentagne pletter eller striber

Problem: Gentagne pletter eller striber

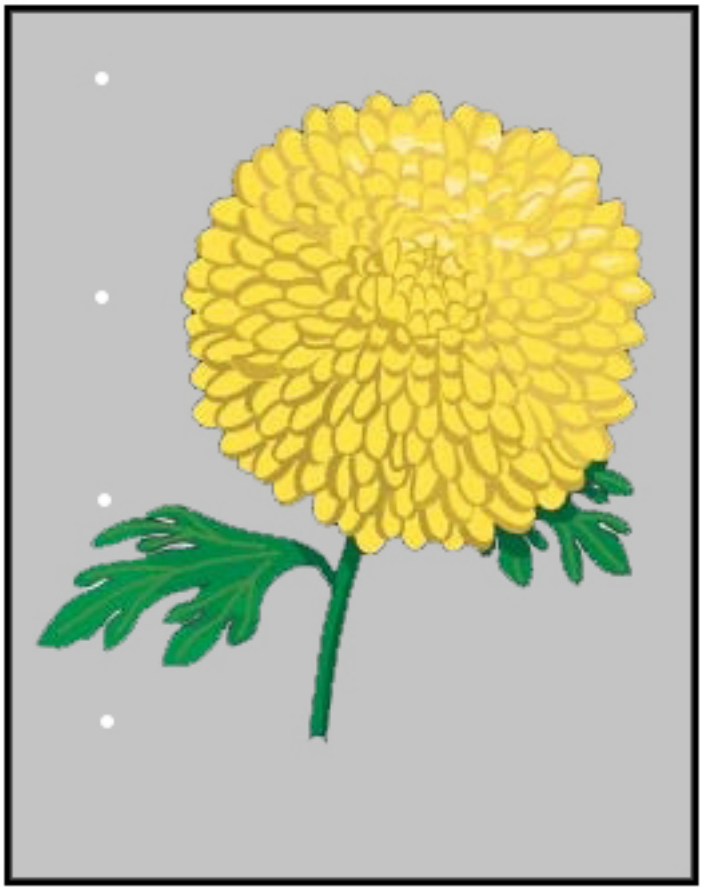

Løsningsforslag

- Afgør, hvilken farve der gentages.
- Mål intervallet og sammenlign det med diagrammet i afsnittet Problemer med billedkvalitet i vedligeholdelsesvejledningen til *Xerox® Productivity Plus Teknisk operatør niveau 1 brugervejledning*.
- Kør den relevante Tæthedsjustering i behandlingsretning eller i Krydsbehandlingsretning.

Tæthedsvariationer

Problem: Tæthedsvariationer

Løsningsforslag

- Kontroller, at medieindstillingerne for det anvendte papir er korrekte.
- Udfør en Justering af automatisk tæthedsgrad:
  1. I menuen System skal du vælge **Automatiske justeringer**.
  2. Skub knappen **Justering for automatisk tæthedsgrad** til højre.
  3. Vælg **Indstillinger for automatisk justering**.
  4. Vælg alternativtasten for Højre vinkelretning og den rette indstilling for Farve.
  5. Gå tilbage til skærmen Indstilling ved at vælge **OK**.
  6. For at køre rutinen skal du vælge **Start**.
  7. Gentag trinene for Papirbehandlingsretning.

Skævt billede

Problem: Skævt billede

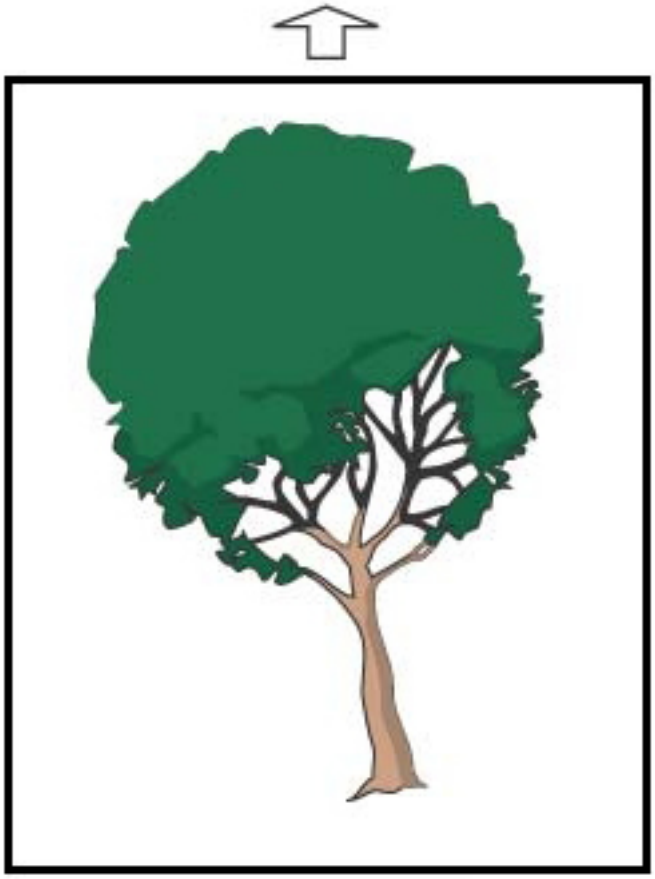

Løsningsforslag

- Kontroller, at papirstyrene i magasinet netop rører ved kanten af det ilagte papir.
- Sørg for, at du bruger den korrekte justeringsprofil eller opretter en ny. Se Billedregistrering, skæv og forstørrelse.
- Åbn frontlågen og kontroller, at der ikke er blokeringer i papirgangen.

Billede registreres forkert eller forskydes

Problem: Billedet registreres forkert eller forskydes

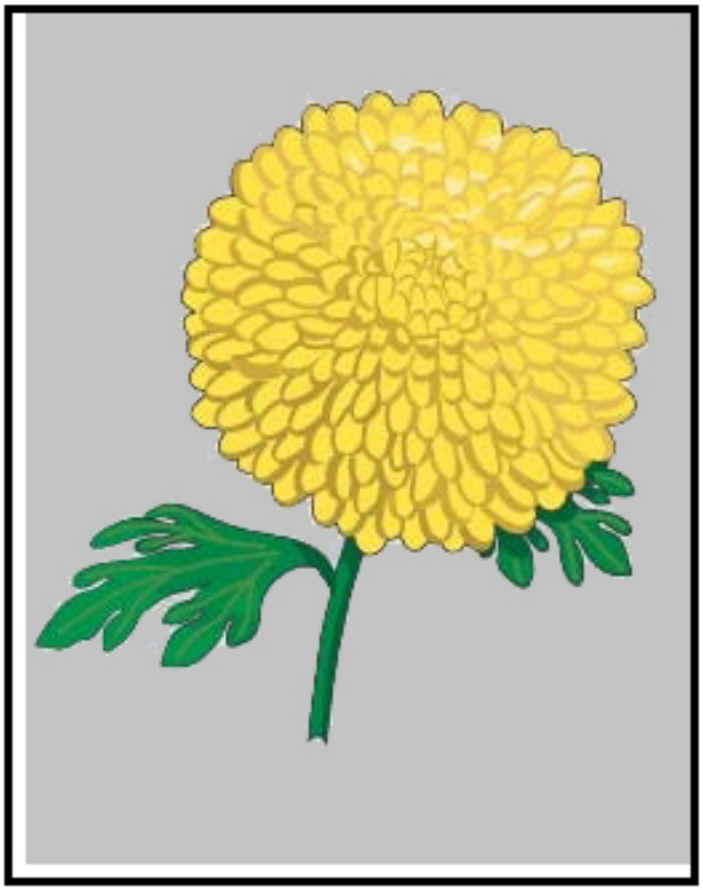

Løsningsforslag

- Foretag automatiske eller manuelle registreringsjusteringer.
- Udfør **Justeringer af autotæthed > Korrigeringstilstand > Højre vinkelretning og papirbehandlingsretning**.

Variationer af glittet på en side

Problem: Variationer af glittet på en side

Løsningsforslag

- Kontroller, at indstillingerne for Administration af papir er korrekte for papirvægt og type.
- For at forbedre ensartet glittet overflade skal du øge Fusertemperaturen under Avancerede papirindstillinger i den korrekte Papirprofil, som viser variationer i glittet overflade.
  1. Log ind som Administrator i Kontrolcenter.
  2. I menuen System skal du vælge **Billedkvalitet**.
  3. Vælg indstillingerne for **Tilsidesættelse af maksimal tæthed**.
  4. Skift tilstanden for Produktivitet til **IQ**.
  5. Kør rutinen for **Opdatering af fuserbælte**.

Manglende toner langs bagkanten

Problem: Manglende toner langs bagkanten

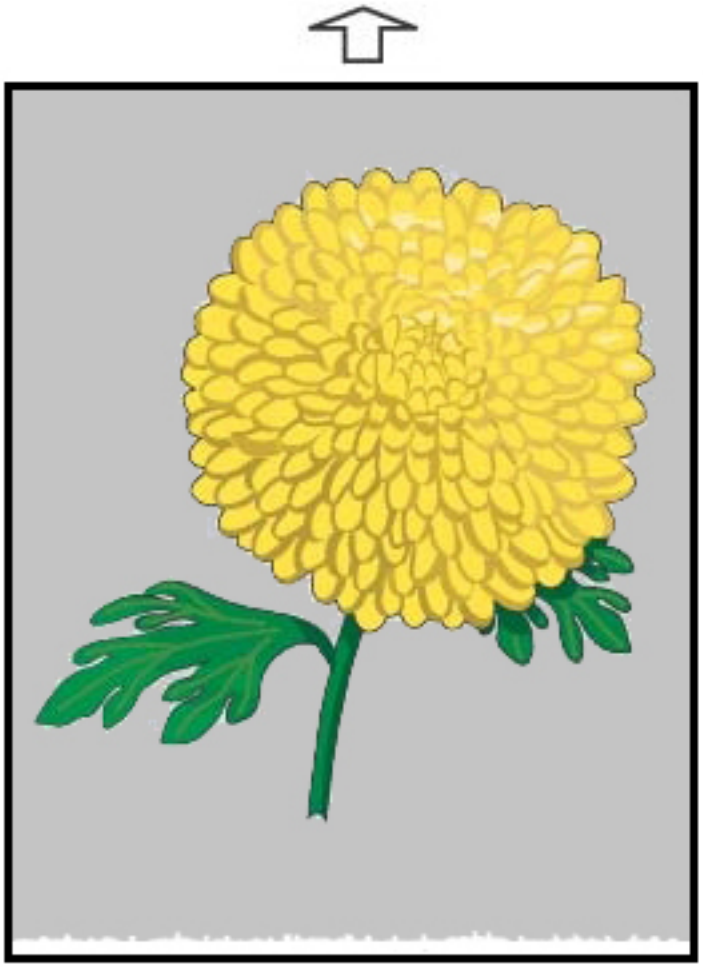

Løsningsforslag

Brug værdien for Spænding til at justere spændingsforholdet på overføringsrulle 2, hvor billedet overføres fra bæltet til mediet.

1. Der er adgang til denne funktion i **Administration af papir > Papiregenskaber > Avanceret indstilling**.
2. For det specifikke papir, der viser problemet, skal du sænke overførselsjustering for bagkanten i enheder på 10%.
3. Udskriv opgaven igen og evaluer resultatet.

Striber

Problem: Striber

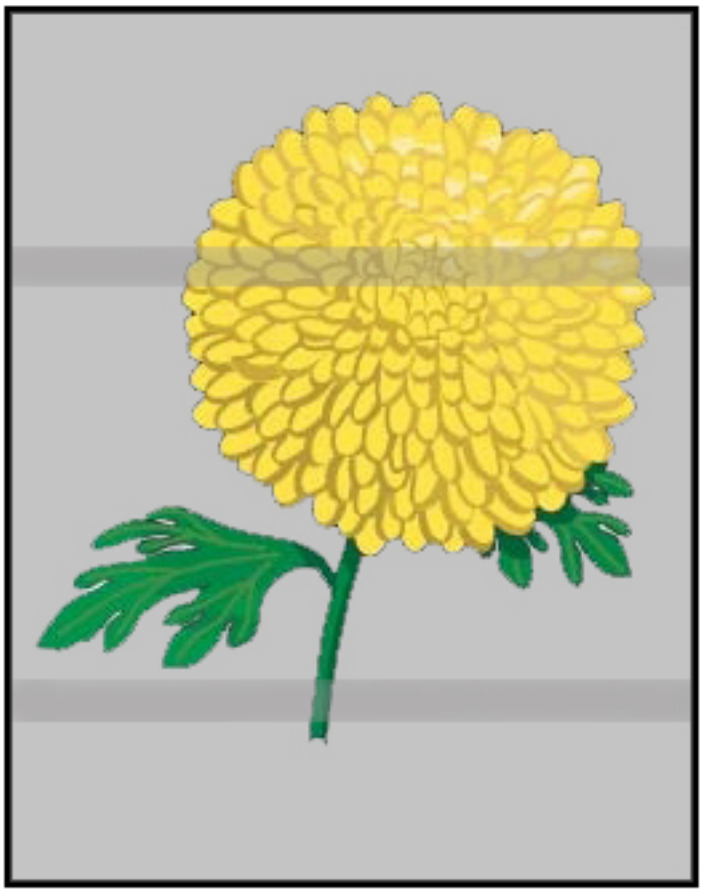

Løsningsforslag

Kontroller forbrugsstoffer og deres status i Kontrolcenteret.

- Hvis der findes linjer eller mørke brune striber på hele siden, kan der være slitage eller beskadigelse på overføringsbælteenheden. Kontakt den tekniske nøgleoperatør for at vurdere og udskifte enheden, når det er nødvendigt, hvis den er tilgængelig.
- Hvis linjer, streger eller udeladelser i behandlingsretningen kun forekommer i sort, skal du udskifte den sorte corotronenhed.
- Hvis der er streger eller pletter med en afstand på 264 mm på udskrifterne, skal du kontrollere patronerne for skader eller lyspåvirkning.
- Afgør, hvilken farvepatron der kan være beskadiget eller lyspåvirket, ved at køre opgaver med individuelle farver - gul, magenta og cyan.

Streger

Problem: Streger

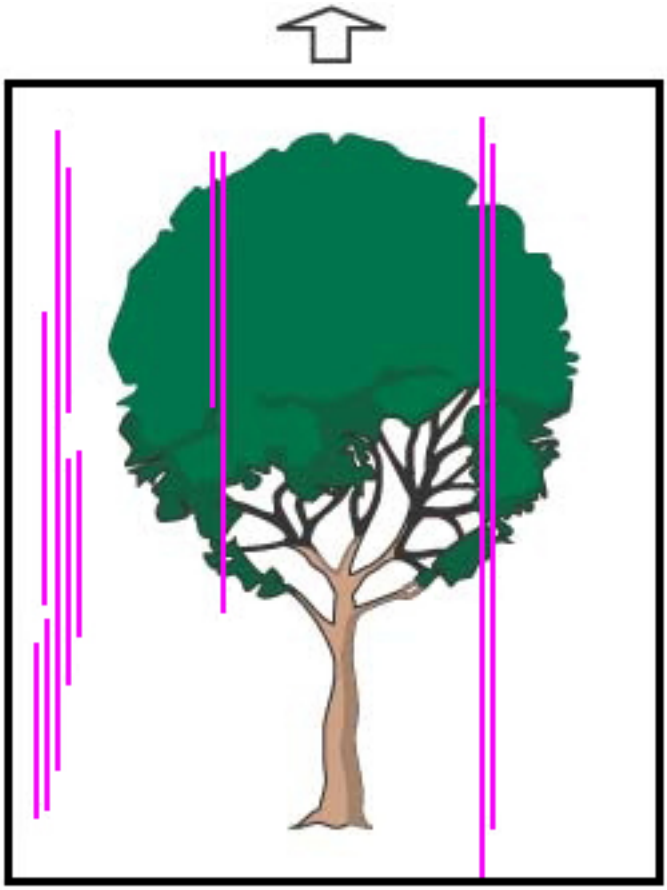

Løsningsforslag

- Rengør corotronenhederne:
  1. Log ind som Administrator i Kontrolcenter.
  2. Vælg **Vedligeholdelse**.
  3. I menuen System skal du vælge **Billedkvalitet**.
  4. Rengør corotronenhederne.
- Kontroller forbrugsstoffer og deres status i Kontrolcenteret.
  - Hvis der findes linjer eller mørke brune striber på hele siden, kan der være slitage eller beskadigelse på overføringsbælteenheden. Kontakt den tekniske nøgleoperatør for at vurdere og udskifte enheden, når det er nødvendigt.
  - Hvis linjer, streger eller mangler i behandlingsretningen kun forekommer ved sort/hvid udskrivning, skal du installere en ny sort/hvid corotron-enhed. Se Udskiftning af en corotronenhed.

  - Spørg en teknisk nøgleoperatør, hvis denne er tilgængelig, for at kontrollere moduler og patroner for skade eller lyschok.
  - Afgør, hvilken farvepatron der kan være beskadiget eller lyspåvirket, ved at køre opgaver med individuelle farver - gul, magenta og cyan.
- Udfør Automatiske justeringer fra System-menuen.
  1. Vælg **Automatiske justeringer** fra System-menuen.
  2. Skub knappen **Justering for automatisk tæthedsgrad** til højre.
  3. Vælg **Indstillinger for automatisk justering**.
  4. Vælg alternativtasten **Højre vinkelretning**, og den rette indstilling for **Farveindstilling**.
  5. For at gå tilbage til Opsætningsskærmen skal du vælge **OK**.
  6. For at køre rutinen skal du vælge **Start**.
  7. Gentag processen for Tværbehandlingsretningen.

Fejlfinding med Papiroversigt

Dette afsnit hjælper dig med at finde og løse specifikke problemer ved brug af **Administration af papir**. For detaljerede oplysninger om de funktioner, der henvises til i de følgende tabeller, skal du gå til Kontrolcenter og få adgang til **Administration af papir**.

HANDLINGER

Indledende handlinger

For at forbedre udskriftskvaliteten skal du først udføre disse handlinger:

- Bekræft, at de anvendte medier overholder følgende krav:
  - Kompatibel med Production Press
  - Opfylder specifikationerne
  - Er i god stand
  - Er tildelt det korrekte magasin

Sekundære handlinger

Klik på den relevante problembeskrivelse nedenfor for at se de foreslåede handlinger. Hvis handlingen ikke løser problemet, skal du kontakte kundesupportcentret.

- Fremføring af flere ark, fremføringsfejl og papirstop i magasin A1-1 til A2-2
- Papirbuning
- Papirstop
- Ujævn tæthedsgrad og mønster
- Billedregistrering, vinkel, drejning og forstørrelse
- Ikke-fuserbehandlet toner på udskrifter
- Skader på kanter
- Foldningsjustering

Multifremføring, fremføringsfejl eller papirstop i magasin A1-1— A2-2

Problem: Multifremføring, fremføringsfejl eller papirstop i magasin A1-1— A2-2

Multifremføring, fremføringsfejl eller papirstop opstår i magasin A1–1— A1–2.

Løsningsforslag

Udfør følgende løsninger i **Administration af papir** i Kontrolcenter.

1. Skift indstilling for **Papirluftning i magasin**.
   - Brug denne funktion til at justere den luftmængde, der genereres af blæserne i papirmagasinet, som hjælper med at adskille arkene, når mediet fremføres. Når du bruger lette eller tunge medier, der let klæber sammen, skal du vælge en indstilling for stærkere luftstrøm for bedre at adskille ark og forhindre papirstop eller multifremføring.
   - Denne funktion findes i **Administration af papir > Papiregenskaber > Avancerede papirindstillinger > Papirluftning i magasin**.
   - De tilgængelige indstillinger for denne funktion er:
     – **Systemstandard**: Baseret på mediet og miljøforholdene indstilles luftmængden til den passende volumen.

Bemærk: Klik på **Systemstandard** for de resterende indstillinger. Der vises en fuld liste over indstillingerne for denne funktion.

     – **Oversigt over multifremføring**: Hvis du bruger medier, der forårsager fremføringsfejl, skal du vælge denne indstilling. Denne indstilling øger luftvolumen til et niveau, der er højere end **systemets standardindstilling**.
     – **Oversigt over multifremføring**: Hvis du bruger medier, der forårsager multifremføring, skal du vælge denne indstilling. Denne indstilling øger luftvolumen til et niveau, der er højere end **tabellen for problemer med multifremføring**.
     – **Tvungent TIL**: Vælg denne indstilling, når du arbejder med specialmedier, der forårsager papirstop pga. **luftstrømmen**. Denne indstilling slår **Papirluftning i magasin** fra.
     – **Vælg en indstilling for papirluftning i magasin**. Vælg en profil for papirluftning i magasin.
2. Skift indstilling for **Aktiver magasinopvarmer**.
   - Brug denne funktion til at **aktivere**, markeret, eller **deaktivere**, ikke markeret, magasinopvarmeren. For at forhindre papirstop og multifremføring ved at løsne kontakten mellem ark, opvarmer magasinopvarmeren luften, der blæses ind i magasinet med **Papirluftning i magasin**.
   - Magasinopvarmeren kan delvist udtørre papiret og påvirke udskrivningskvaliteten. Hvis papiret bliver så tørt, at udskrivningskvaliteten påvirkes, skal du **deaktivere** magasinopvarmeren.

Bemærk: Deaktivering af magasinopvarmeren kan give flere problemer med fremføring af flere ark.

   - Denne funktion findes i **Administration af papir > Papiregenskaber > Avancerede papirindstillinger > Aktiver magasinopvarmeren**

- Hvis du vil **deaktivere** (ikke markeret) magasinopvarmeren:

a. Fjern eventuelle medier i magasinet.

b. I **Papirluftning i magasin** skal du vælge en anden indstilling end **Tvungent FRA**.

c. **Deaktiver** (ikke markeret) magasinopvarmeren, og registrer mediet.

Printeren udfører en tvungen udstødning i ca. ét minut. Under udstødningen må du ikke ændre indstillinger eller åbne et magasin.

Vigtigt: En tvungen udstødning, når der er papir i magasinet, kan medføre problemer med billedkvaliteten.

d. Læg medier i magasinet, når den tvungne udstødning er fuldført.

3. Skift indstilling for **Registrering af multifremføring**.
   - Brug denne funktion til at **aktivere** (markeret) eller **deaktivere** (ikke-markeret) meddelelser om multifremføring. Denne funktion foretager ingen andre justeringer.
   - Gå til funktionen **Registrering af multifremføring** fra **Administration af papir > Papiregenskaber > Avancerede papirindstillinger > Registrering af multifremføring**.
   - De tilgængelige indstillinger for **Registrering af multifremføring** omfatter:
     – **Aktiveret** (markeret): Meddelelser om fremføring af flere ark slås **Til**.
     – **Deaktiveret** (ikke markeret): Meddelelser om fremføring af flere ark slås **Fra**.

Bemærk: Hvis du vil forhindre, at systemet rapporterer fejl pga. fremføring af flere ark, skal du **midlertidigt** slå meddelelser fra. Dette gør det muligt for dig at fortsætte processen, indtil du har løst problemet. Bemærk, at deaktivering af denne funktion ikke påvirker antallet af fremføringer af flere ark, og hvis den slås fra, kan fremførte ark forårsage papirstop andre steder i systemet eller medføre flere blanke ark i det endelige output.

Papirbuning

Problem: Papirbuning

Papiret krøller på det udskrevne output.

Løsningsforslag

1. Hvis konfigurationen af Production Press omfatter et interfacedecurlermodul (IDM), skal du kontrollere, at indstillingen for **IDM-buningsrettelse** på IDM-kontrolpanelet er indstillet til **Auto**.
2. Skift indstillingen for **Buningsjustering** fra **Administration af papir**.

   Råd: Ændring af standardindstillingen bør betragtes som en midlertidig løsning, fordi miljøet skifter fra dag til dag. Når udskrivningsopgaven er færdig, skal du skifte tilbage til standardindstillingen.

- Brug funktionen **Buningsjustering** til at korrigere papirbuningen, der forårsages af varmen og trykket og for at anvende finjusteringer på baggrund af hver papirtypes karakteristika. Papirbuning kan forårsage papirstop og krøllede udskrifter. Denne funktion findes i **Administration af papir > Papiregenskaber > Avancerede papirindstillinger > Buningsjustering**.
- På skærmen for **Buningsjustering** skal du under den opgavetype, som der er problemer med – **1-sidet – Tekstside opad**, **1-sidet – Tekstside nedad** eller **2-sidet – Side 1** eller **2-sidet – Side 2** vælge knappen **Rediger indstillinger**.
- Når du ændrer indstillingen **Buningsjustering**, skal du foretage ændringen ved at flytte de tilgængelige valg op og ned ét ad gangen.
- Brug følgende rækkefølge for at sikre, at det ønskede output opnås, når du skifter indstillingen for papirbuning:
  - Almindelig
  - Meget opad
  - Buet noget opad
  - Buet opad
  - Lidt opad
  - Nej:
  - Buet noget nedad
  - Meget nedad

    Råd: For at undgå papirstop og krøllede udskrifter skal du udføre ændringen i den anbefalede rækkefølge. Brug f.eks. **Standard** og spring derefter til **flyt opad**.

Bemærk: Kør prøveudskrifter, hver gang du ændrer eller vælger en indstilling. Denne procedure gør det muligt at evaluere outputtet og afgøre, om der skal foretages flere ændringer.

Se Buningsjustering for flere oplysninger.

- Hvis papirbuningen fortsætter, efter du har prøvet flere eller alle disse indstillinger, skal du prøve at øge udskrivningsopgavens tæthedsgrad eller bruge en anden type papir.
- Hvis papirbuning stadig er et problem, når du har reduceret billedtætheden, og når du har prøvet en anden type papir, skal du kontakte Xerox-kundesupport for at få hjælp.

Papirstop

Problem: Papirstop

Der opstår papirstop under udskriftsopgaver.

Løsningsforslag

Information om færre papirstop:

- Lufttrykket fra de lodrette (V-TRA) blæsere på overføringsbælterne holder ark på papirbanen mellem overføringsmodulet og fusermodulet.
- Jo lavere lufttryk fra V-TRA-blæsere er, desto større er risikoen for papirstop.
- Jo højere lufttryk, desto større er risikoen for fejl med billedkvaliteten, som f.eks. ujævn glittet overflade.
- Justering af luftmængden på V-TRA-blæsere kan hjælpe med at løse papirstop eller fejl med billedkvaliteten.

Sådan minimeres papirstop eller fejl med billedkvaliteten:

1. Du kan få adgang til denne funktion ved at vælge **Administration af papir > Papiregenskaber > Avancerede papirindstilling > V-TRA-blæsere** .
2. Juster luftvolumenet på en af følgende V-TRA-blæsere:

   V-TRA-blæser nr. 3 – mellem sekundær overføringsenhed og fusermodul

   V-TRA-blæser nr. 4 – mellem overføringsenhed og fusermodul

   Fuserudgangsblæser – mellem fusermodul og afkølingsenhed
3. Øg luftvolumen, hvis der opstår papirstop. Øg luftvolumen, hvis der er problemer med ujævn glittet overflade.
4. For det påvirkede område i Production Press skal du indstille en prøveudskrift for V-TRA-blæsere efter behov.
5. Efter hver trinvis justering kan du afgøre, om det er nødvendigt med flere justeringer ved at køre testudskrifter og evaluere resultatet.

Ujævn tæthedsgrad og mønster

Problem: Ujævn tæthedsgrad og mønster

Udskriften indeholder indeholder ujævn tæthed eller pletter.

Løsningsforslag

1. Udfør justering for **overføringsrulle 2**.
   - Brug denne funktion til at justere spændingsforholdet på overførselsrulle 2. Overførselsrulle 2 det sted, hvor billedet overføres fra bæltet til papiret. Du kan få adgang til denne funktion ved at vælge **Administration af papir > Papiregenskaber > Avancerede papirindstillinger > Justering af overføringsbælte 2**.
   - Du kan udføre proceduren for **Justering af overføringsbælte 2** ved at vælge enten **Auto** eller **Manuel**.

   Bemærk: En automatisk justering løser de fleste problemer med billedkvaliteten. Udfør altid den **automatiske** procedure, før du starter den **manuelle** justering.

   – **Auto**: Production Press udfører automatisk justeringen. Justeringen eliminerer behovet for at fortolke de udskrevne mål og manuelt angive justeringsværdier.

   – **Manuel**: Brugeren skal manuelt udføre justeringen, herunder udskrivning af testmønstre, fortolke de udskrevne mål og manuelt indtaste justeringsværdierne.

     Funktionen **Manuel** justering skal kun bruges, når justeringen **Auto** ikke giver det ønskede resultat.

     Når du bruger den manuelle justering for overførsel, kan det være nyttigt at køre den opgave, som du udfører justeringen for.

   – For detaljerede oplysninger og instruktioner om brug af indstillingerne **Auto** og **Manuel** henvises der til Spændingsjustering for sekundær overførsel

2. Hvis du ser dette problem langs bagkanten af udskriften, og det ikke løses ved at udføre en **justering af overføringsrulle 2**, skal du ændre indstillingen for **justeringen af bagkanten**.
   - Brug denne funktion til at justere spændingsforholdet på overførselsrulle 2. Det er den rulle, der overfører billedet fra bæltet til papiret.
   - Du kan få adgang til denne funktion ved at vælge **Administration af papir > Papiregenskaber > Avancerede papirindstillinger > Justering af bagkant**.
   - Reducer **bagkantens justering** i trin på 10 %. Efter hver trinvis justering skal du køre testudskrifter og evaluere resultatet for at afgøre, om der er behov for mere justering.
3. Udfør en **Justering af auto-tæthedsgrad**.

   Bemærk: Denne justering er en Production Press-funktion og er ikke en funktion for **Administration af papir**.

   - Brug denne funktion til at korrigere problemer med billedkvaliteten på udskrifter, når billedkvaliteten ikke er ensartet på alle udskrifter. Billedkvaliteten er f.eks. lysere (falmet) eller kraftigere (tykkere) i venstre eller højre side af udskriften (indefra/udad).
   - Se Udførelse en justering af automatisk tæthedsgrad for at få oplysninger og anvisninger i brug af denne funktion.

Billedregistrering, skæv og forstørrelse

Problem: Billed, registrering, skæv og forstørrelse

Billedet på udskriften kræver justering af registrering, skævhed eller forstørrelse.

Løsningsforslag

1. Hvis du bruger magasin 1 eller 2, skal du prøve at skifte til magasin A1-1 eller A1-2 eller magasin A2-1 eller A2-2, hvis de er tilgængelige.
   - Magasin A1-1 til A2-2 har en bedre registrering og justering.
   - Se Fremføringsydeevne i magasin A1-1 og A1-2 for flere oplysninger om skævhed.
2. Opret eller brug en eksisterende **Justeringsprofil**.

   Før du opretter en ny eller bruger en eksisterende manuel tilpasning, skal du læse alle oplysningerne i Justering.
   - Brug Midterlinjepapir for **Justeringsprofiler**. Hvis problemet opstår, når du bruger dette papir, skal du ringe til Xerox-kundesupport.
   - For mere information henvises der til **Administration af papir > Justeringsfilnavn**.
   - Nedenfor vises en oversigt over de nødvendige trin for hver procedure. Se Opret eller rediger en justeringsprofil for nærmere oplysninger.
   - Hvis du vil oprette en **Ny justeringsprofil**, skal du udføre følgende:

   a. Vælg **Profiler > Justering**.

   b. Vælg **Ny** på fanen Justering.

      Vinduet Nye profilegenskaber vises.

   c. Indtast det Navn, du vil tildele profilen.

   d. Udfør proceduren **Auto-justering**. Når rutinen er færdig, skal du vælge **OK**.

   e. Vælg **Testmønster** for at køre et sæt testudskrifter til evaluering. Vælg **Start** på næste skærmbillede.

   f. Udfør en **Manuel justering**, hvis resultatet viser, at det er nødvendigt.

   g. Brug følgende retningslinjer, når du foretager manuelle justeringer af flere punkter:
      - Juster billedet i følgende rækkefølge: **Registrering**, **Vinkelrethed**, **Drejning** og **Forstørrelse**.
      - Brug kun **én indstilling** ad gangen, f.eks. **Registrering**, og kør derefter et sæt prøveudskrifter for at vurdere udskriften. Vurder, om udskriften for den valgte indstilling er acceptabel. Hvis den er acceptabel, skal du vælge og justere den næste justeringsindstilling.
      - Når hver indstilling er valgt, skal du altid køre et sæt prøveudskrifter og vurdere resultatet. Vurder, om udskriften for den valgte funktion er acceptabel. Hvis den er det, skal du fortsætte med at justere en anden justeringsindstilling efter behov.
   - Hvis du vil bruge en eksisterende justeringsprofil, skal du gøre følgende:

Bemærk: Vælg **Administration af papir > Papiregenskaber > Avancerede papirindstillinger > Justeringsfilnavn**.

a. Under Papiregenskaber for det relevante papir skal du vælge **Avancerede papirindstillinger > Justeringsfilnavn**.

b. Vælg enten **Brug standardjusteringsprofile** eller **Vælg justeringsprofil**.

Hvis du vælger **Vælg justeringsprofil**, skal du vælge fra listen over gemte **Justeringsprofiler**.

3. Skift indstillingen for **Justering af rulletryk**.

Råd: Ændring af standardindstillingen 0 (nul) er en midlertidig løsning, fordi miljøet skifter fra dag til dag. Når udskrivningsopgaven er færdig, skal du skifte tilbage til standardindstillingen.

- Brug denne funktion til at skifte indstillingen for rulletryk.
- Visse typern bestrøgede medier glider og forskubbes, så billedet registreres forkert på udskrifterne. Hvis det er tilfældet, skal du øge rulletrykket for at tilføre mere kraft til at holde mediet nede for at kompensere for glidning og skævhed.
- For nogle lette medier kan der blive anvendt for kraftigt rulletryk, så kanten på udskrifterne beskadiges. Hvis det er tilfældet, skal du reducere rulletrykket for at anvende mindre kraft til at holde mediet nede.
- Gør følgende for at skifte indstillingen for **Justering af rulletryk**.

a. Juster **Justering af rulletryk**.

- Du kan få adgang til denne funktion ved at vælge **Administration af papir > Papiregenskaber > Avancerede papirindstillinger > Justering af rulletryk**.
- Øg eller reducer **Justering af rulletryk** i trin på fem eller ti på baggrund af udskrifterne.
- Efter hver trinvis justering kan du afgøre, om det er nødvendigt at foretage flere justeringer, ved at køre testudskrifter og derefter evaluere resultatet.

4. Skift indstillingen for **Prioritet for fuserydeevne**.

- For at forbedre udskriftskvaliteten, når billedet er forvrænget, enten strakt eller krympet, justerer denne funktion fuserhastigheden.
  - Hvis billedet er krympet, skal fuserhastigheden øges. Hvis fuserhastigheden er indstillet for højt, kan det forårsage papirstop.
  - Hvis billedet er strakt, skal fuserhastigheden reduceres.
- Du kan få adgang til denne funktion ved at **Administration af papir > Papiregenskaber > Avancerede papirindstillinger > Prioritet for fuserydeevne > Optimiser for hastighed**.
- Fremstil testudskrifter efter hver justering og evaluer resultatet for at afgøre, om du skal foretage flere justeringer.

Ikke-fuserbehandlet toner på udskrifter

Problem: Ikke-fuseret toner

Udskriften indeholder ikke-fuseret toner.

Løsningsforslag

1. Skift indstillingen for **Justering af fusertemperatur**.

   Råd: Ændring af standardindstillingen 0 (nul) er en midlertidig løsning, fordi miljøet skifter fra dag til dag. Når udskrivningsopgaven er færdig, skal du skifte tilbage til standardindstillingen.

   - Brug denne funktion til at justere fusertemperaturen.
   - Hvis toneren falder af mediet, især på specialmedier, skal fusertemperaturen øges.
   - Hvis fusertemperaturen er for høj, når der udskrives på medier med lille vægt, kan det medføre blokering, mediebeskadigelse eller papirstop i fusermodulet.
   - Hvis fuserenhedstemperaturen er for lav, kan det forårsage dårlig fusion på billedområder med højere tæthedsgrad, og toneren kan gnides af udskriften.
   - Du kan få adgang til denne funktion ved at vælge **Administration af papir > Papiregenskaber > Avancerede papirindstillinger > Fusertemperatur**.
   - Øg eller reducer **Justering af fusertemperatur** i trin på 1 eller 2 grader på baggrund af udskrifterne.
   - Efter hver trinvis justering, skal du køre prøveudskrifter og vurdere udskriften for at afgøre, om det er nødvendigt at foretage yderligere justeringer.
2. Hvis du fremfører medier fra magasin A1-1 til A2-2, og hvis mediet er fugtigt, skal du bekræfte, at funktionen **Aktiver magasinopvarmer** er **Aktiveret** (markeret).

   Bemærk: **Aktiver magasinopvarmer** er kun tilgængelig for magasin A1-1 til A2-2.

   - Du kan bruge denne funktion til at **Aktivere** (markeret) eller **Deaktivere** (ikke markeret) magasinopvarmeren.
   - Magasinopvarmeren opvarmer den luft, der blæses ind i bakken af **Papirluftning i magasin**, og hjælper med at forhindre papirstop og fremføring af flere ark ved at løsne arkene.
   - Magasinopvarmeren kan delvist udtørre mediet og påvirke udskriftskvaliteten. Hvis udskriftskvaliteten påvirkes, skal magasinopvarmeren slås fra.

   Bemærk: Deaktivering af magasinopvarmeren kan give flere problemer med fremføring af flere ark.

   - Du kan få adgang til denne funktion ved at vælge **Administration af papir > Papiregenskaber > Avancerede papirindstillinger > Aktiver magasinopvarmer**.
   - Marker feltet **Aktiver magasinopvarmer** for at **aktivere**.
3. Skift indstillingen for **Prioritet for fuserydeevne**.
   - Brug denne funktion, når du bruger papir, der har en dårlig fuseringskapacitet.
   - Du kan få adgang til denne funktion ved at vælge **Administration af papir > Papiregenskaber > Avancerede papirindstillinger > Prioritet for fuserydeevne > Optimiser for billedkvalitet**.
   - Når du bruger denne indstilling, kører printeren med en hastighed på 48 ark pr. minut for A4 med lang fremføringskant, 1-sidet udskrivning.
   - Hvis du bruger papir, hvor Produktivitet er indstillet, tager indstillingen for papiret forrang.

Skader på kanter

Problem: Skader på kanter

Det udskrevne output er beskadiget langs kanterne.

Løsningsforslag

Skift indstillingen for **Justering af rulletryk**.

Råd: Ændring af standardindstillingen 0 (nul) er en midlertidig løsning, fordi miljøet skifter fra dag til dag. Når udskrivningsopgaven er færdig, skal du skifte tilbage til standardindstillingen.

- Brug funktionen Justering af rulletryk til at skifte indstillingen for rulletryk.
- Visse typer bestrøgede medier glider og forskubbes, så billedet registreres forkert på udskrifterne. Hvis det er tilfældet, skal du øge rulletrykket for at tilføre mere kraft til at holde mediet nede for at kompensere for glidning og skævhed.
- Til visse tynde medier kan der blive anvendt for kraftigt rulletryk, så kanten på kanten af udskrifterne beskadiges. Hvis det er tilfældet, skal du reducere rulletrykket for at anvende mindre kraft til at holde mediet nede.

Hvis du vil ændre indstillingen for **rulletryk**, skal du gå til **Rulletryk**:

1. Du kan få adgang til denne funktion ved at vælge **Administration af papir > Papiregenskaber > Avancerede papirindstillinger > Justering af rulletryk**.
2. Øg eller reducer **Justering af rulletryk** i trin på fem eller ti på baggrund af udskrifterne.
3. Efter hver trinvis justering kan du afgøre, om det er nødvendigt at foretage flere justeringer ved at køre testudskrifter og evaluere resultatet.

Problemer med foldningsjustering

Foldningsprofilen er kun tilgængelig, hvis systemkonfigurationen omfatter følgende:

- Production Ready hæfte-/falseenhed til 2-foldning/1-foldning eller
- C-/Z-foldningsmodul med én af følgende efterbehandlere:
  - Production Ready-efterbehandler
  - Production Ready-efterbehandler med hæfte/falsemodul
  - Production Ready-efterbehandler Plus

Se Efterbehandlere for at få detaljerede oplysninger om disse efterbehandlere.

Problem: Problemer med foldningsjustering

Foldningen på udskriften er ikke acceptabel.

Løsningsforslag

Opret eller brug en eksisterende **Foldningsprofil**.

Bemærk: Før du opretter en ny eller bruger en eksisterende profil eller foretager justeringer, skal du gennemgå hele afsnittet om **profil for foldningsjustering** i **Administration af papir**.

Se Foldningsjustering for flere oplysninger.

- Afhængigt af din systemkonfiguration er følgende foldningsjusteringer tilgængelige:
  - 2-foldning, enkelt ark – kun tilgængelig med Production Ready-efterbehandler med hæfte/falsemodul
  - 2-foldning, flere ark – kun tilgængelig med Production Ready-efterbehandler med hæfte/falsemodul
  - 2-foldning, flere ark hæftet – kun tilgængelig med Production Ready-efterbehandler med hæfte/falsemodul
  - C-foldning – tilgængelig med C/Z-foldningsmodulet
  - Z-foldning – tilgængelig med C/Z-foldningsmodulet
  - Z-foldning, halvt ark – tilgængelig med C/Z-foldningsmodulet

Opret en ny, eller brug en eksisterende **Foldningsprofil**. Nedenfor vises en oversigt over de nødvendige trin til at oprette en ny eller bruge en eksisterende procedure.

Bemærk: Der er adgang til denne indstilling fra **Profiler > Profil for foldningsjustering**.

1. Vælg **Profiler** i hovedvinduet.
2. Vælg fanen Foldningsjustering.
3. Tryk på enten **Ny** eller **Rediger**.

   Hvis du redigerer en eksisterende foldningsjustering, skal du vælge den ønskede profil på listen og vælge knappen **Rediger**.
4. Indtast et nyt navn, eller rediger et eksisterende navn.
5. For at afslutte proceduren skal du gå til **Administration af papir > Papiregenskaber > Avancerede papirindstillinger > Profil for foldningsjustering**. Vælg den ønskede procedure for foldningsjustering, og fuldfør proceduren for at oprette en ny eller redigere en eksisterende **Foldningsprofil**.

Værktøjer til sikring af produktionsensartethed

For at give konstant optimal billedkvalitet og fremragende produktionskonsistens fungerer det automatiske billedstyringssystem sammen med ACQS- og FWA-værktøjerne. Hvordan disse værktøjer opnår de forskellige tidskrav for ensartethed er vist:

KRAV FOR ENSARTETHED	VÆRKTØJ	JUSTERINGSTYPE	AUTOMATISERINGS-NIVEAU
Ensartethed inden for en side Tonertæthed	Tæthedsjustering med FWA	Tæthed på tværs af siden – højre vinkelretning, og ned ad siden - papirbehandlingsretning	**Halvautomatisk:** Brugeren starter med et klik og accepterer resultatet med et klik. Systemet udskriver mål, scanner dem og foretager justeringer.
Ensartethed inden for hver udskrivningsopgave Farveregistrering og tonertæthed	Billedhåndtering Systemregistreringskontrol (RegiCon) Proceskontrol (ProCon)	Farve til farve-billedjustering og anvendelse af tonertæthed	**Fuldt automatisk:** Kontinuerlige kørselstidsjusteringer fra patcher, der overføres på IBT (Intermediate Belt Transfer). Mærker læses og billeddata og spændinger justeres automatisk.
Ensartethed i billedjustering fra opgave til opgave Automatisk justeringsindstilling	Billede til mediejustering med FWA	Justerer billedets placering på papiret. Justeringen oprettes, gemmes for bestemte papirer, og når der udskrives på disse papirer, kan de vælges for ethvert magasin	**Halvautomatisk:** Brugeren starter med et klik og accepterer resultatet med et klik. Systemet udskriver mål, scanner dem og foretager justeringer.
Ensartethed i farver fra opgave til opgave Automatisk justering af overføringsrulle 2	Justering af overføringsrulle 2 med FWA	Retter ujævn toner og farveforskydning ved at justere overføringsrullen i Production Press. Justeringen oprettes og gemmes for en bestemt papirtype og, når papiret vælges til en opgave, anvendes automatisk	**Halvautomatisk:** Brugeren starter med et klik og accepterer resultatet med et klik. Systemet udskriver mål, scanner dem og foretager justeringer.

KRAV FOR ENSARTETHED	VÆRKTØJ	JUSTERINGSTYPE	AUTOMATISERINGS-NIVEAU
Farvestabilitet fra dag til dag Farvekalibrering	Farvekalibrering ved brug af ACQS med FWA	Opdaterer Production Press og printerserver	**Halvautomatisk:** Brugeren starter med et klik og accepterer resultatet med et klik. Systemet udskriver mål, scanner dem og foretager justeringer.
Farvenøjagtighed fra uge til uge Profilering	Destinationsprofilering ved brug af ACQS med FWA	Udvikler et kort, så udskrifternes farver nøjagtigt replikerer en kendt standard (f.eks. GRACoL eller SWOP)	**Halvautomatisk:** Brugeren starter med et klik og accepterer resultatet med et klik. Systemet udskriver mål, scanner dem og foretager justeringer.

Vigtigt: Selvom disse IQ-værktøjer enten er automatiske eller halvautomatiske, og de sparer dig meget tid, skal du stadig bruge dem på det rigtige tidspunkt for at holde din produktionsprinter justeret til optimal kvalitet.

Bedste praksis

Brug følgende bedste praksis til at optimere din kvalitetsproduktion og spare tid på at deltage i farve- og registreringsproblemer:

1. Brug funktionen Automatiske justeringer til at udføre en EZ Press-kontrol mindst én gang om ugen og efter at alle de xerografiske komponenter er blevet serviceret.
2. Optimer indstillingerne for Automatisk justering af overføringsrulle 2 først for nyt papir, især tunge og specialmedier. Udfør også denne justering, hvis du bemærker problemer med, hvordan farven vises. For eksempel mønstre, der skyldes ujævn tonerdækning, eller farveskift, som er inkonsekvent farve.
3. Kalibrer printerserveren dagligt og før farvekritiske opgaver. Denne fremgangsmåde justerer printserverens farveindstillinger og er afgørende for opretholdelse af farveensartethed. Du kan bruge enten Fuld breddemodulet eller et håndholdt spektrofotometer.
4. Inden du opretter eller opdaterer destinationsprofiler, skal du først køre 2. forspændingsoverførselsrulle Automatisk justering, derefter udføre Automatisk justering af densitetens ensartethed. Ved at køre disse justeringer først sikres den bedst mulige farve fra de nye profiler, du har oprettet.
5. For hver stoftype, der bruges i farveworkflows, skal du oprette Destinationsprofiler. Denne fremgangsmåde er særlig vigtig for papir med forskellig belægning, glans, farve eller hvide punkter og papirvægt. Profileringsprocessen genererer et kort, så udskrifternes farver på det valgte medie nøjagtigt replikerer en kendt standard, f.eks. GRACol eller SWOP. Sørg for at knytte hver ny profil til en bestemt papirtype, så den bruges, når papiret vælges.

Problemløsing for HCVF (High Capacity XLS Vacuum Feeder)

For et printvenligt flowdiagram over HCVF-fejlfinding, som er beskrevet i det følgende afsnit, henvises til *Fejlfinding af fremføringsfejl i Xerox® XLS vakuumføder med høj kapacitet* på www.xerox.com. Under **Kundesupport > Al support og drivere** afsnittet på websiden, skal du søge efter dit produkt. På printerens **Dokumentationswebsiden** kan du finde rutediagrammet til HCVF-fejlfinding.

PROBLEMLØSNING FOR FEJLFREMFØRING OG MULTIFREMFØRING I HCVF (HIGH CAPACITY XLS VACUUM FEEDER):

Når du bruger den valgfrie HCVF (High Capacity XLS Vacuum Feeder), og der opstår problemer med fejlfremføring og multifremføring, skal du kontrollere maskinens brugergrænseflade for en af følgende fejlkoder.

FEJLKODER FOR FEJLFREMFØRING		FEJLKODER FOR MULTIFREMFØRING	
• 078–101 • 078–131 • 078–132 • 078–151	• 178–101 • 178–131 • 178–132 • 178–151	• 077–131 • 077–132	• 078–125 • 078–126 • 078–127

Juster papirluftningsprofilen for at afhjælpe problemer med fejlfremføring og multifremføring. For instruktioner om justering af papirluftningsprofilen henvises der til Justering af papirluftningsprofilen.

For instruktioner om blæserindstillinger henvises der til Oplysninger om HCVF-luftblæsere.

For problemløsning for fejlfremføring henvises der til Fejlfinding ved problemer med fejlfremføring i HCVF.

For problemløsning for multifremføring henvises der til Fejlfinding ved multifremføring i HCVF.

Oplysninger om HCVF-luftblæsere

Placering af luftblæsere i HCVF (High Capacity XLS Vacuum Feeder):

PLACERING AF HCVF-BLÆSER	BESKRIVELSE
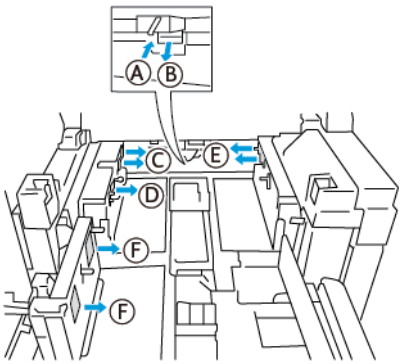	**A**: Vakuumblæser **B**: Luftknivblæser **C**: Bagerste forblæser **D**: Bagerste slutblæser **E**: Frontblæser **F**: Bagerste funktionsblæser

Se følgende oplysninger, før du justerer indstillinger for HCVF-luftblæseren.

Vigtigt: For alle blæsere skal indstillingerne ikke øges eller mindskes, medmindre der opstår problemer med fejlfremføring eller multifremføring.

For Luftknivblæser henvises der til følgende oplysninger:

- Der findes følgende tilgængelige indstillinger: **Fra**, **Lav**, **Mellem**, eller **Høj**.
- **Lav** er den langsomste hastighed, og **Høj** er den hurtigste hastighed.
- Hvis den forudindstillede værdi er **Fra**, fungerer blæseren ikke. Du skal ændre ikke indstillingen.

For Bagerste forblæser og Forreste blæser, henvises til følgende oplysninger:

- Den langsomste hastighed er indstilling **2**. Sænk kun blæserhastigheden, hvis den aktuelle indstilling er større end **2**.
- Den hurtigste hastighed er indstilling **13**. Øg kun blæserhastigheden, hvis den aktuelle indstilling er mindre end **13**.
- Hvis den forudindstillede værdi er **1**, er blæseren ikke i drift. Du skal ændre ikke indstillingen.

Bemærk: Før du ændrer en blæserindstilling, skal du kontrollere den aktuelle værdi. Hvis den aktuelle værdi for en blæser f.eks. er indstillet til **5**, skal du ændre indstillingen til **7** for at øge værdien to indstillinger.

Justering af papirluftningsprofilen

Papirluftningsprofilen styrer blæserindstillingerne i HCVF. Du kan oprette en ny profil eller ændre en eksisterende profil. Du kan teste ændringer af blæserindstillinger, før du gemmer en profil.

Bemærk: Før du justerer papirluftningsprofilen, skal du sikre dig, at mediet, der er lagt i HCVF'en, overholder *retningslinjerne for papir og medier* for HCVF'en.

For instruktioner om blæserindstillinger henvises der til Oplysninger om HCVF-luftblæsere.

Gør følgende for at justere papirluftningsprofilen:

1. På startskærmen skal du vælge **Profiler**.
2. I vinduet Profiler skal du vælge **Papirluftning**.
3. Vælg en af følgende muligheder i vinduet Papirluftning:
   - Vælg **Ny**, hvis du vil oprette en ny profil.
   - Hvis du vil ændre en eksisterende papirluftningsprofil, skal du vælge en navngivet profil og derefter vælge **Rediger**.
4. I vinduet Opsætning af papirluftning skal du vælge **VCF-indstillinger**.
5. I vinduet VCF-indstillinger, kan du justere indstillingerne for hver blæser i HCVF. Foretag kun justeringer i henhold til de anbefalede fejlfindingsinstruktioner.
   a. Hvis du vil nulstille blæserindstillingerne til systemstandarderne, skal du vælge **Anvend standardindstillinger**.
   b. Hvis du vil teste en justering, skal du vælge **Prøveudskrivning**. Før du gemmer dine ændringer, kan du lave en prøveudskrivning.

6. Klik på **OK** for at gemme profilen.
7. Luk vinduet Profiler for at gå tilbage til startskærmen.

Fejlfinding ved problemer med fejlfremføring i HCVF

Når du bruger den valgfrie HCVF (High Capacity XLS Vacuum Feeder), angiver følgende fejlkoder en tilstand for fejlfremføring:

- 078–101, 078–131, 078–132, 078–151.
- 178–101, 178–131, 178–132, 178–151.

Se Fejlfinding ved multifremføring i HCVF for fejlkoder vedrørende fejlfremføring.

Følg trinene i det relevante afsnit for at afhjælpe problemer med fejlfremføring.

Bemærk: Før du foretager justeringer, skal du notere de aktuelle indstillinger for luftknivblæser, bagerste forblæser og forreste blæser. Hvis du bliver bedt om at ændre en blæserindstilling til den forudindstillede værdi, skal du bruge den indstilling, du noterede.

Fejlfremføring ved brug af papir med en vægt på 177 g/m² eller tungere

Når du bruger papir med en vægt på 177 g/m² eller tungere, kan der opstå problemer med fejlfremføring.

1. Foretag følgende justeringer af blæseren:
   - Luftknivblæser: Ingen ændringer.
   - Bagerste forblæser: Øg blæserhastigheden med to indstillinger. Hvis blæserhastigheden f.eks. er indstillet til **5**, skal du ændre indstillingen til **7** for at øge hastigheden to indstillinger.
   - Forreste blæser: Øg blæserhastigheden med to indstillinger.
2. Fremstil prøveudskrifter. Hvis der ikke forekommer problemer med fejlfremføring eller multifremføring, er problemet løst.
3. Hvis der opstår problemer med fejlfremføring eller multifremføring, skal du gøre følgende for bageste forblæser og forreste blæser:
   - Øg blæserhastigheden med to indstillinger, hvis der opstår problemer med fejlfremføring.
   - Sænk blæserhastigheden med én indstilling, hvis der opstår problemer med multifremføring.
4. Fremstil en prøveudskrift. Kontakt din Xerox®-servicerepræsentant, hvis problemet ikke er løst.

Fejlfremføring, når du bruger papir med en vægt på under 177 g/m² og udskriver fem eller færre ark

Når du bruger papir med en vægt på under 177 g/m² og udskriver fem eller færre ark, kan der opstå fejlfremføring.

1. Foretag følgende justeringer af blæseren:
   - Luftknivblæser: Sænk blæserhastigheden med én indstilling. Hvis den aktuelle indstilling f.eks. er **Høj**, skal du ændre indstillingen til **Mellem**.

Bemærk: For luftknivblæseren skal du kun sænke hastigheden, hvis den aktuelle indstilling er **Høj** eller **Mellem**.

   - Bagerste forblæser og forreste blæser: Du skal ændre ikke nogen indstillinger.
2. Fremstil prøveudskrifter. Hvis der ikke forekommer fejlfremføring, er problemet løst.
3. Hvis der fortsat opstår problemer med fejlfremføring, skal du gøre følgende.
   - Luftknivblæser: Sænk blæserhastigheden med én indstilling. Hvis den aktuelle indstilling f.eks. er **Mellem**, skal du ændre indstillingen til **Lav**.

Bemærk: For luftknivblæseren skal du kun sænke hastigheden, hvis den aktuelle indstilling er **Høj** eller **Mellem**.

   - Bagerste forblæser og forreste blæser: Du skal ændre ikke nogen indstillinger.
4. Fremstil en prøveudskrift. Kontakt din Xerox®-servicerepræsentant, hvis problemet ikke er løst.

Fejlfremføring, når du bruger papir med en vægt på under 177 g/m² og udskriver flere end fem ark

Når du bruger papir med en vægt på under 177 g/m² og udskriver flere end fem ark, kan der opstå fejlfremføring.

1. Foretag følgende justeringer af blæseren:
   - Luftknivblæser: Ingen ændringer.
   - Bagerste forblæser: Øg blæserhastigheden med to indstillinger. Hvis blæserhastigheden f.eks. er indstillet til **5**, skal du ændre indstillingen til **7** for at øge hastigheden to indstillinger.

- Forreste blæser: Øg blæserhastigheden med to indstillinger.

2. Fremstil prøveudskrifter. Hvis der ikke forekommer problemer med fejlfremføring eller multifremføring, er problemet løst.
3. Hvis der opstår problemer med fejlfremføring eller multifremføring, skal du gøre følgende for bageste forblæser og forreste blæser:
   - Øg blæserhastigheden med to indstillinger, hvis der opstår problemer med fejlfremføring.
   - Sænk blæserhastigheden med én indstilling, hvis der opstår problemer med multifremføring.
4. Fremstil prøveudskrifter. Hvis der ikke forekommer problemer med fejlfremføring eller multifremføring, er problemet løst.
5. Hvis der fortsat opstår problemer med fejlfremføring, skal du gøre følgende.
   - Luftknivblæser: Sænk blæserhastigheden med én indstilling. Hvis den aktuelle indstilling f.eks. er **Høj**, skal du ændre indstillingen til **Mellem**.

Bemærk: For luftknivblæseren skal du kun sænke hastigheden, hvis den aktuelle indstilling er **Høj** eller **Mellem**.

   - Bagerste forblæser: Skift indstillingen til den forudindstillede værdi.
   - Forreste blæser: Skift indstillingen til den forudindstillede værdi.
6. Fremstil prøveudskrifter. Hvis der ikke forekommer fejlfremføring, er problemet løst.
7. Hvis der opstår problemer med fejlfremføring igen, skal du øge blæserhastigheden med én indstilling for luftknivblæseren

Bemærk: For luftknivblæseren skal du kun sænke hastigheden, hvis den aktuelle indstilling er **Høj** eller **Mellem**.

8. Fremstil en prøveudskrift. Kontakt din Xerox®-servicerepræsentant, hvis problemet ikke er løst.

Fejlfinding ved multifremføring i HCVF

Når du bruger den valgfrie HCVF (High Capacity XLS Vacuum Feeder), angiver følgende fejlkoder en multifremføring-tilstand:

- 077–131, 077–132.
- 078–125, 078–126, 078–127.

Se Fejlfinding ved problemer med fejlfremføring i HCVF for fejlkoder vedrørende multifremføring.

Følg trinene i det relevante afsnit for at afhjælpe problemer med multifremføring.

Bemærk: Før du foretager justeringer, skal du notere de aktuelle indstillinger for luftknivblæser, bagerste forblæser og forreste blæser. Hvis du bliver bedt om at ændre en blæserindstilling til den forudindstillede værdi, skal du bruge den indstilling, du noterede.

Multifremføring ved brug af bestrøget papir med en vægt på 177 g/m² eller tungere

Luftfugtighedsniveau på 50 % eller mere

Når du bruger bestrøget papir med en vægt på 177 g/m² eller tungere i områder med en luftfugtighed på 50 % eller mere, kan der opstå problemer med multifremføring.

1. Hvis papiret kun er bestrøget på den ene side, skal du gå til trin 3.
2. Hvis papiret er bestrøget på begge sider, skal du gøre følgende.
   a. Foretag følgende justeringer af blæseren:
      - Luftknivblæser: Ingen ændringer.
      - Bagerste forblæser: Øg blæserhastigheden med én indstilling. Hvis blæserhastigheden f.eks. er indstillet til **5**, skal du ændre indstillingen til **6** for at øge hastigheden med én indstilling.
      - Forreste blæser: Øg blæserhastigheden med én indstilling.

   b. Fremstil prøveudskrifter. Hvis der ikke forekommer multifremføring, er problemet løst.
   c. Hvis der opstår problemer med multifremføring igen, skal du øge blæserhastigheden med én indstilling for bagerste forblæser og forreste blæser.
   d. Fremstil prøveudskrifter. Hvis der ikke forekommer multifremføring, er problemet løst.
   e. Hvis der fortsat opstår multifremføring, skal du gentage trin 2c og 2d to gange.
3. Hvis du bruger papir, der kun er bestrøget på den ene side, eller hvis multifremføring fortsætter, skal du gøre følgende.
   a. Foretag følgende justeringer af blæseren:
      - Luftknivblæser: Ingen ændringer.
      - Bagerste forblæser: Skift indstillingen til den forudindstillede værdi, og reducer derefter hastigheden med én indstilling.
      - Forreste blæser: Skift indstillingen til den forudindstillede værdi, og reducer derefter hastigheden med én indstilling.

   b. Fremstil prøveudskrifter. Hvis der ikke forekommer multifremføring, er problemet løst.
   c. Hvis der opstår problemer med multifremføring igen, skal du øge blæserhastigheden med én indstilling for bagerste forblæser og forreste blæser.
   d. Fremstil prøveudskrifter. Hvis der ikke forekommer multifremføring, er problemet løst.
   e. Hvis der fortsat opstår multifremføring, skal du gentage trin 3c og 3d to gange.
4. Kontakt din Xerox®-servicerepræsentant, hvis problemet ikke er løst.

Luftfugtighedsniveau på under 50 %

Når du bruger bestrøget papir med en vægt på 177 g/m² eller tungere i områder med en luftfugtighed på under 50 %, kan der opstå problemer med multifremføring.

1. Gør følgende for at afhjælpe problemer med multifremføring.
   a. Foretag følgende justeringer af blæseren:
      - Luftknivblæser: Ingen ændringer.
      - Bagerste forblæser: Sænk blæserhastigheden med én indstilling. Hvis blæserhastigheden f.eks. er indstillet til **7**, skal du ændre indstillingen til **6** for at mindske hastigheden med én indstilling.
      - Forreste blæser: Sænk blæserhastigheden med én indstilling.

   b. Fremstil prøveudskrifter. Hvis der ikke forekommer multifremføring, er problemet løst.
   c. Sænk blæserhastigheden med én indstilling for bagerste forblæser og forreste blæser.
   d. Fremstil prøveudskrifter. Hvis der ikke forekommer multifremføring, er problemet løst.
   e. Hvis der fortsat opstår multifremføring, skal du gentage trin 1c og 1d to gange.
2. Hvis der fortsat opstår problemer med multifremføring, skal du gøre følgende.
   a. Foretag følgende justeringer af blæseren:
      - Luftknivblæser: Sænk blæserhastigheden med én indstilling.

Bemærk: For luftknivblæseren skal du kun sænke hastigheden, hvis den aktuelle indstilling er **Høj** eller **Mellem**.

      - Bagerste forblæser: Skift blæserhastigheden til den forudindstillede værdi, og reducer derefter hastigheden med én indstilling.
      - Forreste blæser: Skift blæserhastigheden til den forudindstillede værdi, og reducer derefter hastigheden med én indstilling.

   b. Fremstil prøveudskrifter. Hvis der ikke forekommer multifremføring, er problemet løst.
   c. Hvis der opstår problemer med multifremføring igen, skal du gøre følgende.
      - Luftknivblæser: Sænk blæserhastigheden med én indstilling.

Bemærk: For luftknivblæseren skal du kun sænke hastigheden, hvis den aktuelle indstilling er **Høj** eller **Mellem**.

      - Bagerste forblæser: Sænk blæserhastigheden med én indstilling.
      - Forreste blæser: Sænk blæserhastigheden med én indstilling.

   d. Fremstil prøveudskrifter. Hvis der ikke forekommer multifremføring, er problemet løst.
   e. Hvis der fortsat opstår multifremføring, skal du gentage punkt 2c og 2d to gange for bagerste forblæser og forreste blæser.
3. Kontakt din Xerox®-servicerepræsentant, hvis problemet ikke er løst.

Multifremføring ved brug af ubestrøget papir med en vægt på 177 g/m² eller tungere

Når du bruger ubestrøget papir med en vægt på 177 g/m² eller tungere, kan der opstå problemer med multifremføring.

1. Foretag følgende justeringer for blæseren for at afhjælpe problemer med multifremføring.
   - Luftknivblæser: Ingen ændringer.
   - Bagerste forblæser: Sænk blæserhastigheden med tre indstillinger. Hvis blæserhastigheden f. eks. er indstillet til **7**, skal du ændre indstillingen til **4** for at mindske hastigheden med tre indstillinger.
   - Forreste blæser: Sænk blæserhastigheden med tre indstillinger.
2. Fremstil prøveudskrifter. Hvis der ikke forekommer problemer med fejlfremføring eller multifremføring, er problemet løst.
3. Hvis der opstår problemer med fejlfremføring eller multifremføring, skal du gøre følgende for bageste forblæser og forreste blæser:
   - Øg blæserhastigheden med én indstilling, hvis der opstår problemer med fejlfremføring.
   - Sænk blæserhastigheden med én indstilling, hvis der opstår problemer med multifremføring.
4. Fremstil en prøveudskrift. Kontakt din Xerox®-servicerepræsentant, hvis problemet ikke er løst.

Multifremføring ved brug af papir med en vægt på under 177 g/m²

Luftfugtighedsniveau på 50 % eller mere

Når du bruger papir med en vægt på under 177 g/m² i områder med en luftfugtighed på 50 % eller mere, kan der opstå problemer med multifremføring.

1. Foretag følgende justeringer for blæseren for at afhjælpe problemer med multifremføring.
   - Luftknivblæser: Ingen ændringer.
   - Bagerste forblæser: Sænk blæserhastigheden med to indstillinger. Hvis blæserhastigheden f.eks. er indstillet til **7**, skal du ændre indstillingen til **5** for at mindske hastigheden to indstillinger.
   - Forreste blæser: Sænk blæserhastigheden med to indstillinger.
2. Fremstil prøveudskrifter. Hvis der ikke forekommer problemer med fejlfremføring eller multifremføring, er problemet løst.
3. Hvis der opstår problemer med fejlfremføring eller multifremføring, skal du gøre følgende for bageste forblæser og forreste blæser:
   - Øg blæserhastigheden med én indstilling, hvis der opstår problemer med fejlfremføring.
   - Sænk blæserhastigheden to indstillinger, hvis der opstår problemer med multifremføring.
4. Fremstil prøveudskrifter. Hvis der ikke forekommer problemer med fejlfremføring eller multifremføring, er problemet løst.
5. Hvis der fortsat opstår problemer med multifremføring, skal du gøre følgende.

   a. Foretag følgende justeringer:
      - Luftknivblæser: Ingen ændringer.
      - Bagerste forblæser: Skift blæserhastigheden til den forudindstillede værdi, og øg derefter hastigheden med én indstilling.

- Forreste blæser: Skift blæserhastigheden til den forudindstillede værdi, og øg derefter hastigheden med én indstilling.

b. Fremstil prøveudskrifter. Hvis der ikke forekommer multifremføring, er problemet løst.

c. Hvis der opstår problemer med multifremføring igen, skal du øge blæserhastigheden med én indstilling for bagerste forblæser og forreste blæser.

d. Fremstil prøveudskrifter. Hvis der ikke forekommer multifremføring, er problemet løst.

e. Hvis der fortsat opstår multifremføring, skal du gentage trin 5c og 5 to gange.

6. Hvis der fortsat opstår problemer med multifremføring, skal du gøre følgende.
   - Luftknivblæser: Sænk blæserhastigheden med én indstilling.

Bemærk: For luftknivblæseren skal du kun sænke hastigheden, hvis den aktuelle indstilling er **Høj** eller **Mellem**.

   - Bagerste forblæser: Skift blæserhastigheden til den forudindstillede værdi.
   - Forreste blæser: Skift blæserhastigheden til den forudindstillede værdi.

7. Fremstil prøveudskrifter. Hvis der ikke forekommer problemer med fejlfremføring eller multifremføring, er problemet løst.
8. Hvis der opstår problemer med multifremføring, skal du øge blæserhastigheden med én indstilling for luftknivblæseren

Bemærk: For luftknivblæseren skal du kun sænke hastigheden, hvis den aktuelle indstilling er **Høj** eller **Mellem**.

9. Fremstil en prøveudskrift. Kontakt din Xerox®-servicerepræsentant, hvis problemet ikke er løst.

Luftfugtighedsniveau på under 50 %

Når du bruger papir med en vægt på under 177 g/m² i områder med en luftfugtighed under 50 %, kan der opstå problemer med multifremføring.

1. Foretag følgende justeringer for blæseren for at afhjælpe problemer med multifremføring.
   - Luftknivblæser: Ingen ændringer.
   - Bagerste forblæser: Øg blæserhastigheden med to indstillinger. Hvis blæserhastigheden f.eks. er indstillet til **5**, skal du ændre indstillingen til **7** for at øge hastigheden to indstillinger.
   - Forreste blæser: Øg blæserhastigheden med to indstillinger.
2. Fremstil prøveudskrifter. Hvis der ikke forekommer problemer med fejlfremføring eller multifremføring, er problemet løst.
3. Hvis der opstår problemer med fejlfremføring eller multifremføring, skal du gøre følgende for bageste forblæser og forreste blæser:
   - Øg blæserhastigheden med to indstillinger, hvis der opstår problemer med fejlfremføring.
   - Sænk blæserhastigheden med én indstilling, hvis der opstår problemer med multifremføring.
4. Fremstil prøveudskrifter. Hvis der ikke forekommer problemer med fejlfremføring eller multifremføring, er problemet løst.
5. Hvis der opstår problemer med multifremføring igen, skal du gøre følgende.
   - Luftknivblæser: Sænk blæserhastigheden med én indstilling.

Bemærk: For luftknivblæseren skal du kun sænke hastigheden, hvis den aktuelle indstilling er **Høj** eller **Mellem**.

- Bagerste forblæser: Skift blæserhastigheden til den forudindstillede værdi.

- Forreste blæser: Skift blæserhastigheden til den forudindstillede værdi.

6. Fremstil prøveudskrifter. Hvis der ikke forekommer problemer med fejlfremføring eller multifremføring, er problemet løst.
7. Hvis der opstår problemer med multifremføring, skal du øge blæserhastigheden med én indstilling for luftknivblæseren

Bemærk: For luftknivblæseren skal du kun sænke hastigheden, hvis den aktuelle indstilling er **Høj** eller **Mellem**.

8. Fremstil prøveudskrifter. Hvis der ikke forekommer problemer med fejlfremføring eller multifremføring, er problemet løst.
9. Hvis der opstår problemer med multifremføring, skal du gøre følgende.

   a. Foretag følgende justeringer:

   - Luftknivblæser: Skift blæserhastigheden til den forudindstillede værdi.
   - Bagerste forblæser: Sænk blæserhastigheden med én indstilling.
   - Forreste blæser: Sænk blæserhastigheden med én indstilling.

   b. Fremstil prøveudskrifter. Hvis der ikke forekommer problemer med fejlfremføring eller multifremføring, er problemet løst.

   c. Hvis der opstår problemer med multifremføring igen, skal du øge blæserhastigheden med én indstilling for bagerste forblæser og forreste blæser.

   d. Fremstil prøveudskrifter. Hvis der ikke forekommer problemer med fejlfremføring eller multifremføring, er problemet løst.

   e. Hvis der opstår problemer med multifremføring, skal du gentage trin 5c og 5 to gange.

10. Kontakt din Xerox®-servicerepræsentant, hvis problemet ikke er løst.

Fejlinformation

Dette afsnit indeholder oplysninger om følgende:

- Fejlmeddelelser på modulet
- Fejlkoder

FEJLMEDDELELSER PÅ MODULET

Hvis der opstår et problem, som f.eks. et papirstop, åbne låg eller låger eller en fejl i maskinen, stopper udskrivning, og der vises en besked på brugergrænsefladens skærm. En grafisk illustration vises for at angive placeringen af fejlen med en kort forklaring af de handlinger, der skal udføres for udrede fejlen. Hvis der opstår papirstop i flere områder, ændres illustrationen for at vise alle placeringer og de nødvendige korrigerende handlinger.

Skærmen viser også en knap for Fejl, som giver oplysninger om fejlen og detaljerede instruktioner om udbedring af problemet. Koden **E** i den øverste del af fejlmeddelelsen viser, hvilken fejlindikator der lyser på indsætningsmodulets betjeningspanel – E1, E2, E3.

Bemærk: Se afsnittet Generel fejlfinding for at få oplysninger om fejl og fejlmeddelelser.

FEJLKODER

Hvis udskrivningen afsluttes unormalt, eller der opstår en fejl i Produktionsprinteren, vises der en fejl i listen med aktiv status. Listen med aktiv status viser fejlens prioritet, det modul som fejlen opstod i og en kort beskrivelse af problemet.

Fejlkoden angiver følgende:

1. Produktionsprinteren fungerer ikke, du kan forvente, at den aktuelle opgave stadig udskrives, fremtidige opgaver udskrives muligvis ikke.
2. Den aktuelle opgave udskrives stadig, men der er mistet funktionalitet.
3. Angiver en bemærkning.

Dobbeltklik på en individuel fejlliste for at åbne en dialog, der indeholder følgende oplysninger

- Trin til at udrede fejlen
- Den primære fejlkode hvis relevant
- Liste over relaterede fejl- eller servicekoder

Brug disse koder, hvis du har brug for at ringe efter service.

Oplysninger om fejlkoder for decurlerinterfacemodulet

Hvis der opstår et problem, som f.eks. et papirstop, åbne låg eller låger eller en fejl i maskinen, stopper udskrivning, og der vises en besked på brugergrænsefladens skærm.

Brugergrænsefladens skærm viser også en knap for **Fejl**, som giver information om fejlen og detaljerede

instruktioner til at rette fejlen.

Råd: Du kan identificere fejl med decurlerinterfacemodulet vha. af det trecifrede nummer 048.

Fejlkoder for indsætningsmodulet

Hvis der opstår et problem, som f.eks. et papirstop, åbne låg eller låger eller en fejl i maskinen, stopper udskrivning, og der vises en besked på brugergrænsefladens skærm.

Brugergrænsefladens skærm viser også en knap for **Fejl**, som giver information om fejlen og detaljerede instruktioner til at rette fejlen.

Råd: Du kan identificere fejl med indsætningsmodulet vha. af det trecifrede nummer 012, 013 samt 024.

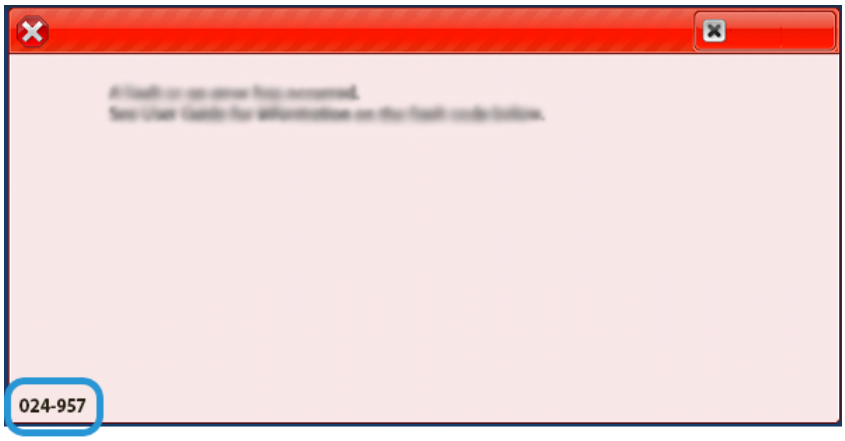

Oplysninger om fejlkoder for den store udfaldsbakke

Hvis der opstår et problem, som f.eks. et papirstop, åbne låg eller låger eller en fejl i maskinen, stopper udskrivning, og der vises en besked på brugergrænsefladens skærm.

Brugergrænsefladens skærm viser også en knap for **Fejl**, som giver information om fejlen og detaljerede instruktioner til at rette fejlen.

Råd: Du kan identificere fejl med den store udfaldsbakke vha. af det trecifrede nummer 049.

Fejlkoder for falsnings- og 2-sidet beskæringsmodul

Hvis der opstår et problem, som f.eks. et papirstop, åbne låg eller låger eller en fejl i maskinen, stopper udskrivning, og der vises en besked på brugergrænsefladens skærm.

Brugergrænsefladens skærm viser også en knap for **Fejl**, som giver information om fejlen og detaljerede instruktioner til at rette fejlen.

Råd: Fejl med falsnings- og 2-sidet beskæringsmodulet identificeres med koder, der starter med det trecifrede tal 012, 013, 014, 024, samt 028.

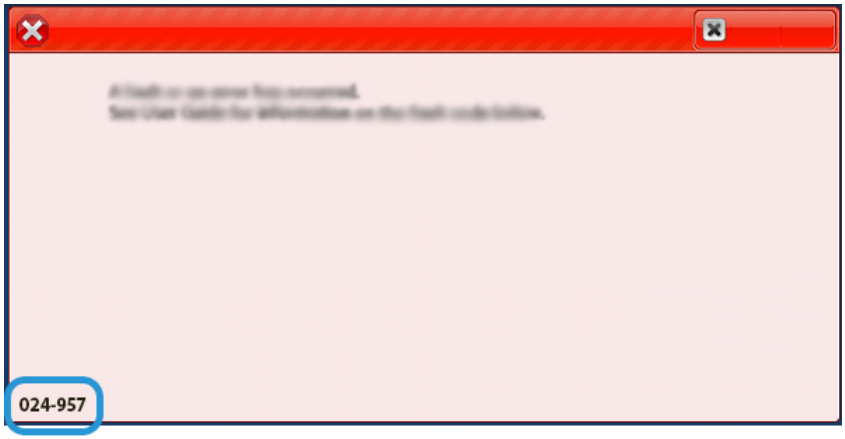

Fejlkoder for C/Z-foldningsmodul

Hvis der opstår et problem, som f.eks. et papirstop, åbne låg eller låger eller en fejl i maskinen, stopper udskrivning, og der vises en besked på brugergrænsefladens skærm.

Brugergrænsefladens skærm viser også en knap for **Fejl**, som giver information om fejlen og detaljerede instruktioner til at rette fejlen.

Råd: Du kan identificere fejl med C/Z-foldningsmodulet vha. af det trecifrede nummer 012samt 013.

Fejlkoder for efterbehandler

Hvis der opstår et problem, som f.eks. et papirstop, åbne låg eller låger eller en fejl i maskinen, stopper udskrivning, og der vises en besked på brugergrænsefladens skærm.

Brugergrænsefladens skærm viser også en knap for Fejl, som giver information om fejlen og detaljerede instruktioner til at rette fejlen.

Råd: Fejl i efterbehandler identificeres ved koder, der starter med det trecifrede tal 012, 013, 024, 041, 112, samt 124.

Oplysninger om fejlkoder på SquareFold®-beskæremodul

Hvis der opstår et problem, som f.eks. et papirstop, åbne låg eller låger eller en fejl i maskinen, stopper udskrivning, og der vises en besked på brugergrænsefladens skærm.

Brugergrænsefladens skærm viser også en knap for Fejl, som giver information om fejlen og detaljerede instruktioner til at rette fejlen.

Råd: Du kan identificere fejl med SquareFold®-beskæringsmodulet vha. af det trecifrede nummer 013.

Oplysninger om fejlkoder for Production Ready-efterbehandler Plus

Hvis der opstår et problem, som f.eks. et papirstop, åbne låg eller låger eller en fejl i maskinen, stopper udskrivning, og der vises en besked på brugergrænsefladens skærm.

Brugergrænsefladens skærm viser også en knap for Fejl, som giver information om fejlen og detaljerede instruktioner til at rette fejlen.

Råd: Du kan identificere fejl med Production Ready-efterbehandler Plus vha. af det trecifrede nummer 013 samt 051.

Fejl med efterbehandlerens hæftemaskine

Brug følgende procedurer, hvis der opstår problemer med hæftning af de udskrevne opgaver, f.eks. hvis arkene ikke hæftes eller hæfteklammer er bøjede. Hvis problemerne fortsætter, efter at du har prøvet følgende løsningsforslag, skal du kontakte servicerepræsentanten.

Ikke hæftede	Bøjet hæfteklamme	
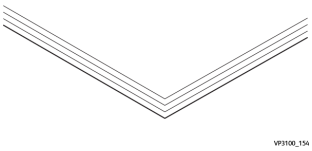	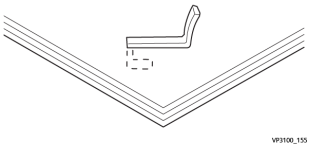	
Hvis de udskrevne ark hæftes som vist i følgende figurer, skal du kontakte din servicerepræsentant.		
Den ene side af hæfteklammen er løftet	Klammen er bøjet i modsat retning	Flad hæfteklamme
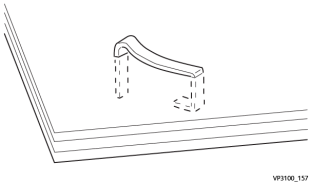	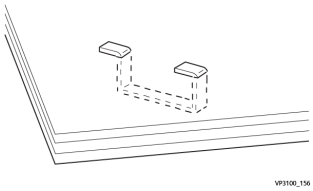	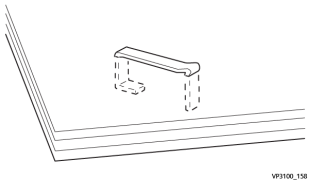
Hele klammen er løftet	Klammen er løftet op med midten bøjet indad	
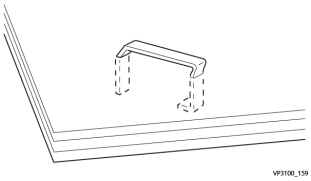	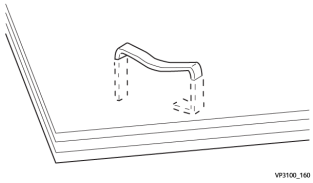	

Vigtigt:

- Afhængig af hvilken type papir, der hæftes, kan hæfteklammen blive bøjet. Hvis der sidder bøjede hæfteklammer fast inde i efterbehandleren, kan de forårsage papirstop.
- Fjern eventuelle bøjede hæfteklammer, når du åbner låget til hæftekassetten. Ellers kan det forårsage papirstop. Brug kun låget til hæftekassetten, når du fjerner fastsiddende hæfteklammer.

Udredning af hæftestop i hæftemaskinen

Bemærk: Se Genisætning af standardhæftekassette, hvis hæftekassetten løsner sig fra holderen ved en fejl.

Bemærk: Før denne procedure udføres, skal du sørge for, at Production Press ikke kører.

1. Åbn efterbehandlerens frontlåge.

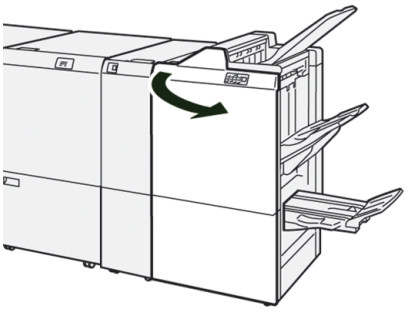

2. Træk **R1** ud.

Bemærk: Når du har fjernet hæftekassetten, skal du kontrollere indvendigt i efterbehandleren for eventuelle resterende hæfteklammer.

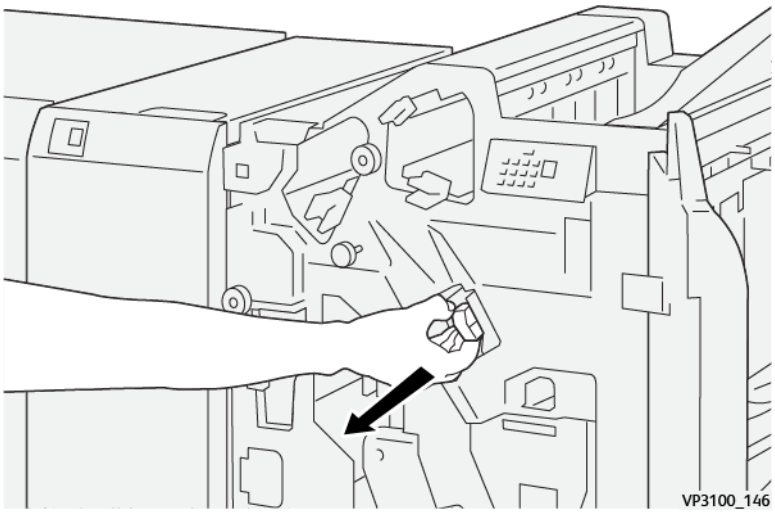

3. Åbn låget til enheden, og fjern de fastsiddende hæfteklammer.

> **ADVARSEL:** For at undgå personskade skal du være forsigtig, når du fjerner fastklemte hæfteklammer.

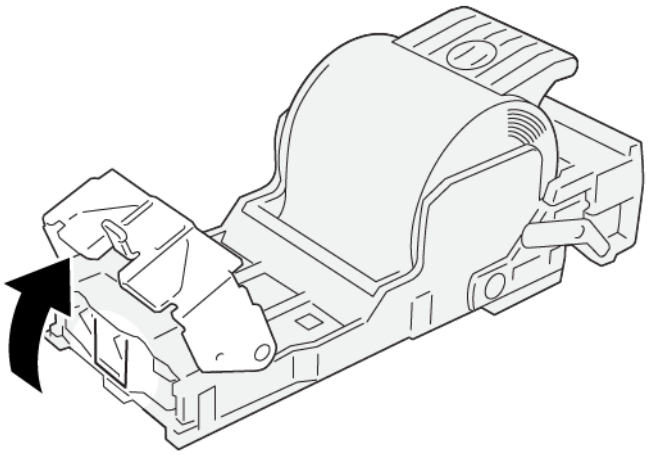

4. Sæt enheden tilbage på sin oprindelige plads.

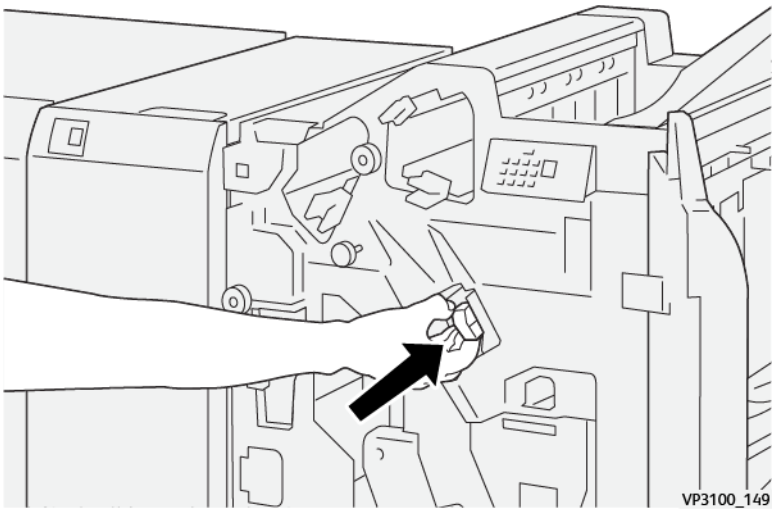

5. Luk efterbehandlerens frontlåge.

Genisætning af standardhæftekassette

Hvis en hæftekassette blev indsat forkert eller ved et uheld fjernet, skal du udføre følgende procedure for at genindsætte hæftekassetten korrekt i hæfteenheden.

1. Åbn efterbehandlerens frontlåge.

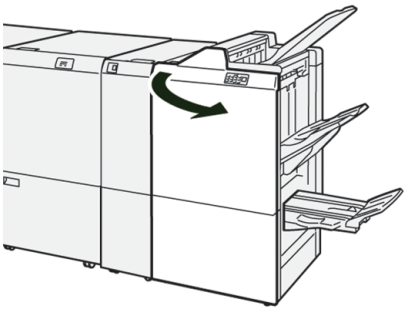

2. Træk **R1** ud.

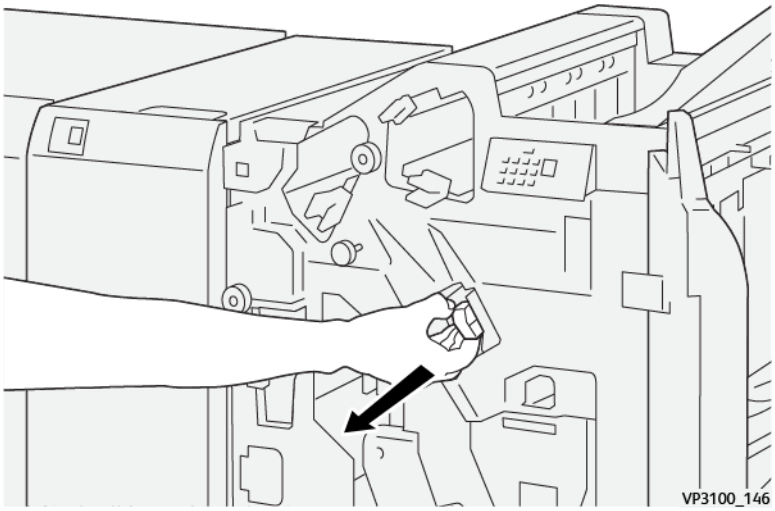

3. Åbn låget til enheden, og fjern de fastsiddende hæfteklammer.

> **ADVARSEL:** For at undgå personskade skal du være forsigtig, når du fjerner fastklemte hæfteklammer.

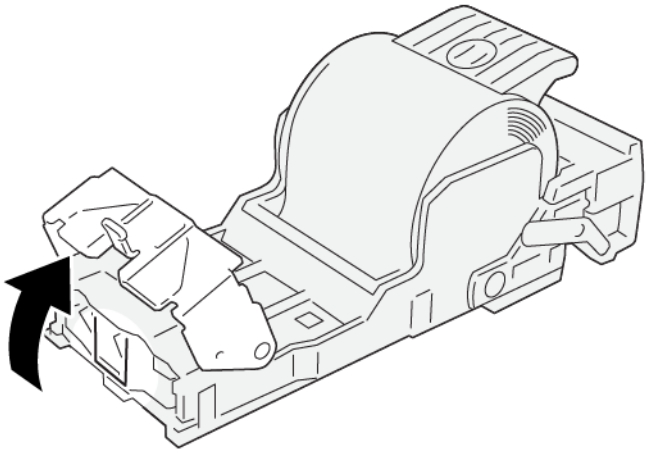

VP3100_161

4. Find håndtaget bag i enheden.

ADVARSEL: Når du flytter håndtaget, skal du passe på ikke at skade dine fingre og fingernegle.

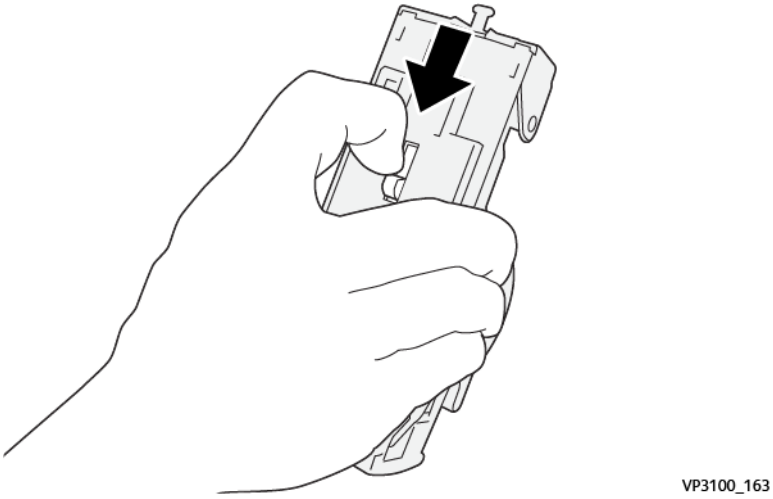

5. Tag fat i håndtaget, drej hæftekassetteenheden og tag derefter hæftekassetten ud af enheden.

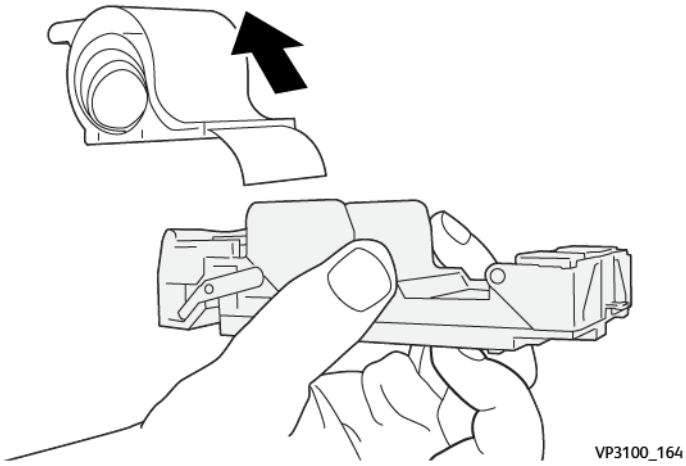

6. Fjern de yderste klammer langs linjen.

ADVARSEL: Når du fjerner hæfteklammer, skal du passe på ikke at beskadige fingrene.

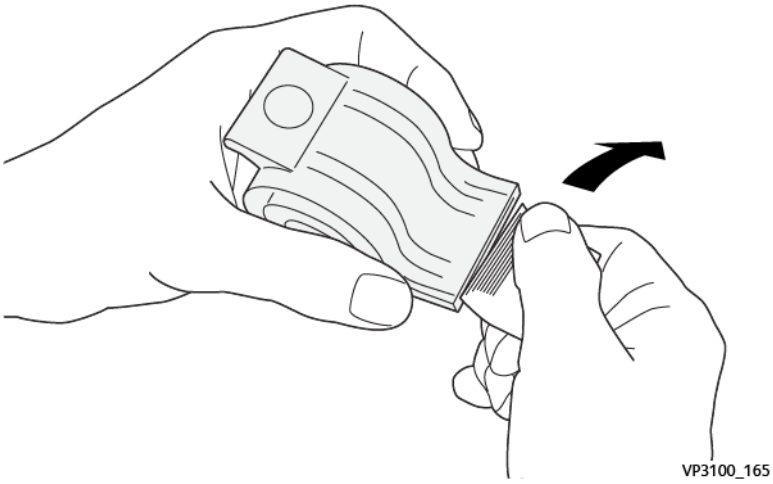

7. Sæt hæftekassetten i enheden.

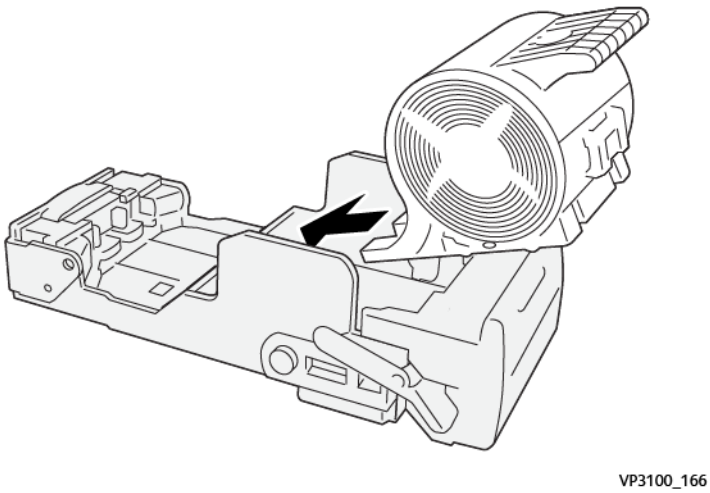

8. Sæt enheden tilbage på sin oprindelige plads.

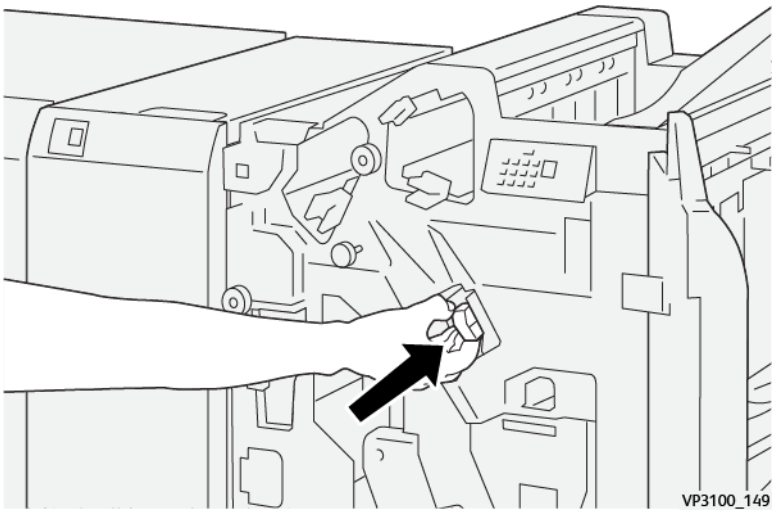

9. Luk efterbehandlerens frontlåge.

Udredning af hæftestop i hæfte/false-enheden

Bemærk: Før denne procedure udføres, skal du sørge for, at Production Press ikke kører.

1. Åbn efterbehandlerens frontlåge.

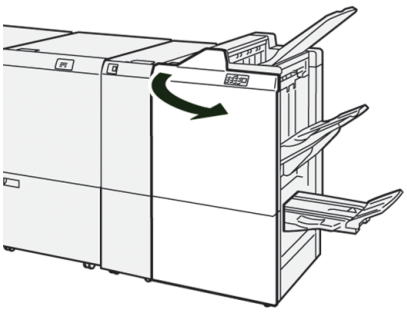

2. Træk **Ryghæftningsenhed 3** ud mod dig, indtil den stopper.

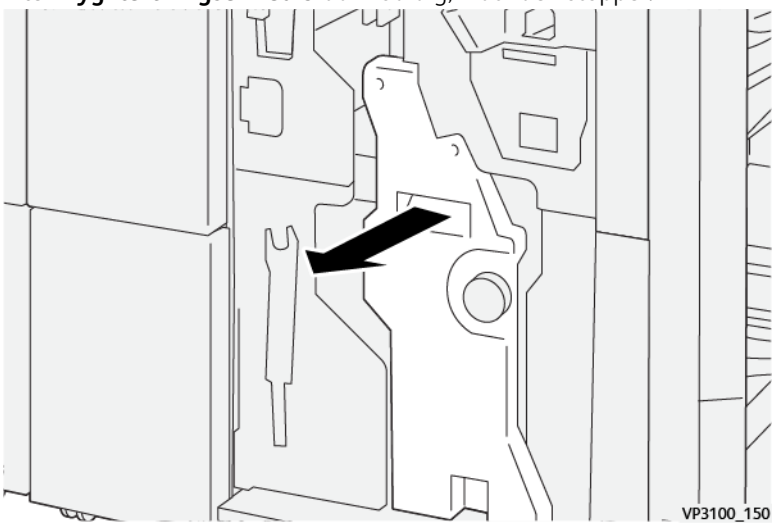

3. Hold i tapperne på hæftekassetten, når du trækker kassetten ud for at fjerne den.

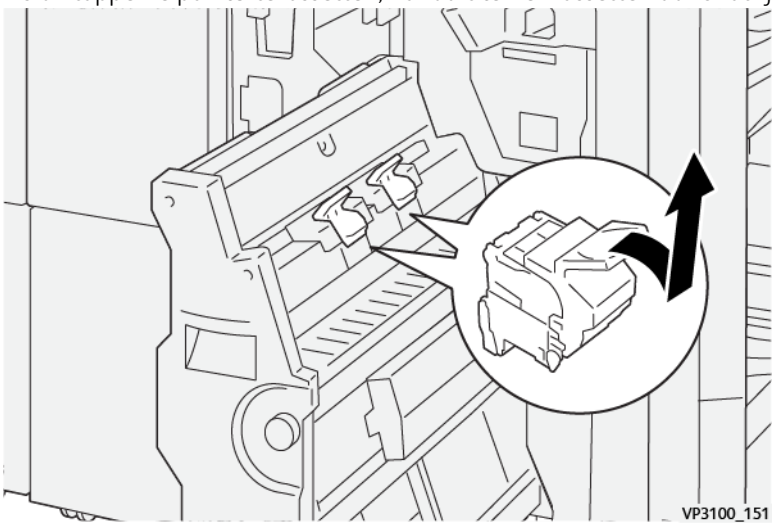

4. Fjern eventuelt fastsiddende hæfteklammer.

ADVARSEL: For at undgå personskade skal du være forsigtig, når du fjerner fastklemte hæfteklammer.

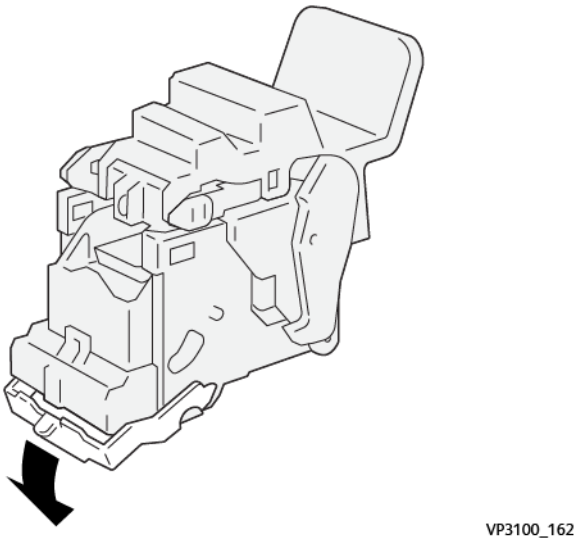

5. Hold i tapperne på hæftekassetten, når du skubber kassetten på plads.

Bemærk: Sørg for, at mærkerne er ud for hinanden.

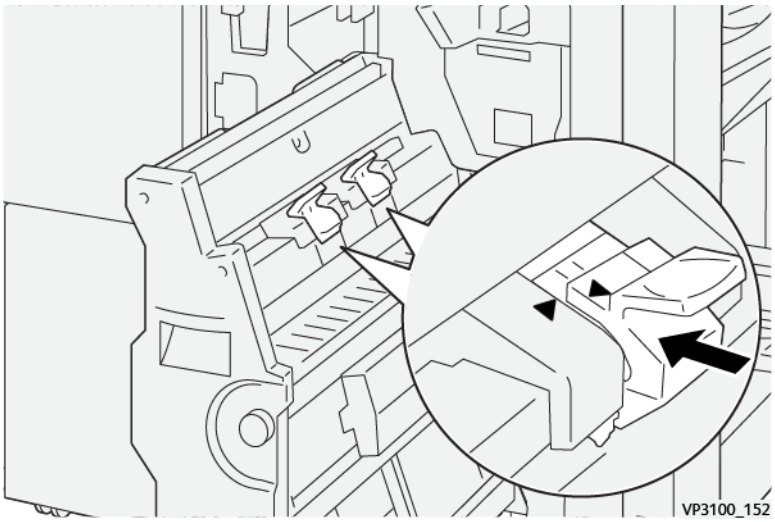

6. Tryk forsigtigt **Ryghæftningsenhed 3** ind i efterbehandleren, indtil den stopper.

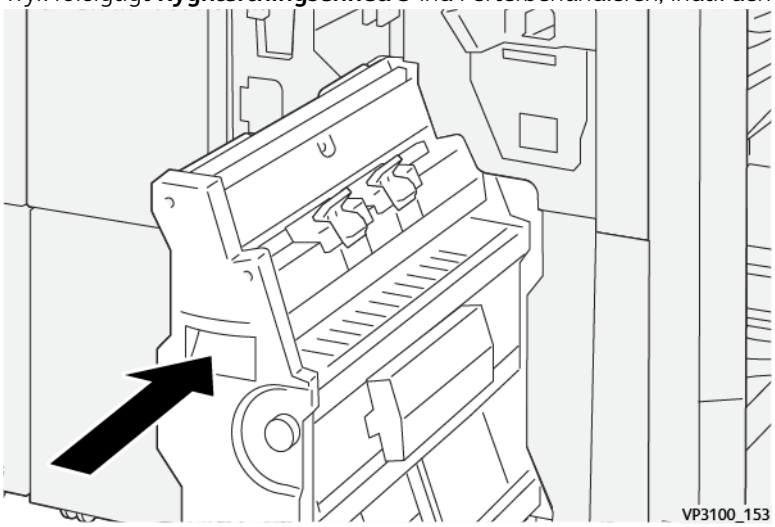

7. Luk efterbehandlerens frontlåge.

Hæftefejl i Production Ready-efterbehandler Plus

Der henvises til følgende procedurer for at afhjælpe hæftestop i den grundlæggende hæftekassette i Production Ready-efterbehandler Plus:

- Udredning af hæftestop i hæftemaskinen
- Genisætning af standardhæftekassette
- Udredning af hæftestop i hæfte/false-enheden

For administratorer

Dette kapitel indeholder:

Administration 344
Administratoroversigt 345
Fanen Administration 346
Fanen Vedligeholdelse 366

Dette afsnit indeholder links til emner, der specifikt er for administratorer.

Administration

Administratorfunktionen giver dig mulighed for at indstille standardindstillingerne for din Production Press, så de passer til dine individuelle krav. Du kan redigere indstillinger for forskellige funktioner, f.eks. skærmsprog for Kontrolcenter, maskinens ur, adgangskode for administrator, oprettelse af brugerdefineret papir og justeringsprofiler osv.

Administratoroversigt

Når du er logget på som administrator:

- Menupunktet Administration viser et vindue, hvor du kan redigere eller ændre en lang række systemindstillinger.
- Derudover viser hovedskærmen valgmuligheden Vedligeholdelse. Med denne funktion kan du hurtigt køre en rutine, der rengør corotronerne og tonerpatrondispenserne.
- PredictPrint Media Manager eller menupunktet Administration af papiroversigt på Kontrolcenterets hovedskærm er altid tilgængeligt for administratorer, men kan begrænses for brugere. Når du vælger Begræns offentlig brugeradgang på fanen Brugergrænseflade, kan du fjerne adgangen til hovedfunktionen Papiroversigt for almindelige brugere. Når denne funktion er valgt, forsvinder menupunktet PredictPrint Media Manager eller Administration af papiroversigt fra hovedskærmen. Når Tillad adgang for alle brugere er valgt på fanen Brugergrænseflade vises funktionen PredictPrint Media Manager eller Administration af papiroversigt på hovedskærmen.

Bemærk: Baseret på den installerede softwareversion vises enten PredictPrint Media Manager-indstillingen eller indstillingen Administration af medier på brugergrænsefladen.

LOG PÅ SOM ADMINISTRATOR

1. Klik på **Log ind** i Kontrolcenter.
2. Vælg Administrator på skærmen **Login**.
3. Indtast administratoradgangskoden.
   Standardadgangskoden er fem et-taller – 11111.

   Bemærk: Af sikkerhedsmæssige årsager vises adgangskoden som asterisker på skærmen.
4. Klik på **OK**.

   Bemærk: For at forhindre uautoriseret adgang til administratortilstand skal du, efter installation af produktionsprinteren, ændre administratoradgangskoden så hurtigt som muligt.
5. Klik på **Log ud** for at afslutte administratortilstand.

Fanen Administration

Menupunktet Administration viser et vindue med Systemindstillinger. Det gør det muligt at ændre eller redigere en lang række Systemindstillinger.

SYSTEMINDSTILLINGER

Funktionen Systemindstillinger gør det muligt at ændre følgende funktioner:

- Brugergrænseflade
- Medieguide eller PredictPrint-indstillinger (kun tilgængelig på Fiery® Printserver version 4.0, FS600 eller nyere version)
- System
- Magasinindstillinger
- Efterbehandlingsudstyr
- Billedkvalitet
- Fuld bredde

Vigtigt: På Fiery® Print Server version 4.0, FS600, eller Press software 6.2.11 og nyere versioner er **Medieguide**-fanen ændret til **PredictPrint indstillinger**-fanen. For at finde din printserverversion eller Fiery System-version skal du i Fiery Command WorkStation-vinduet gå til **Server > Enhedscenter > GENERELT > Generelle oplysninger**, og derefter gå til **Fiery Server** eller **Fiery System**. Disse oplysninger er også tilgængelige på Fiery-konfigurationssiden, der udskrives via Fiery® Printserver.

Indstillinger på fanen Brugergrænseflade

Fanen Brugergrænseflade gør det muligt at ændre følgende:

- Vindue for fejloplysninger
- Vinduet Administration af papiroversigt
- Standardsprog
- Skift adgangskode for administrator
- Adgangskode for teknisk nøgleoperatør
- Konteringstryk er kun tilgængelig for Xerox-repræsentanter

Vindue for fejloplysninger

Kontrolcenteret åbner som standard automatisk vinduet Oplysninger, hvor der findes yderligere oplysninger om advarsler og fejl.

Du kan vælge, om dette vindue skal åbnes automatisk eller om det kun åbnes, når brugeren klikker på alarmen, advarslen eller fejlmeddelelsen i Production Press-grafikken og meddelelsesområdet.

Indstilling af vinduet for fejloplysninger

Brug følgende fremgangsmåde til at vælge standardindstillingen for vinduet Fejloplysninger.

1. Klik på **Log ind** i Kontrolcenter og log på som administratoren.
2. Vælg **Administration**.
3. Vælg fanen **Brugergrænseflade** i vinduet Systemindstillinger.
4. Vælg, om fejl i maskinen automatisk skal vises i Kontrolcenter, når de opstår.
   - **Vis ikke automatisk**: Vælg denne indstilling, hvis vinduet med fejloplysninger ikke skal åbnes automatisk, hvis der opstår en advarsels- eller fejlsituation.
   - **Vis automatisk**: Vælges, hvis vinduet med fejloplysninger skal åbnes automatisk, når der opstår en advarsels- eller fejlsituation.
5. Vælg **OK** for at gemme indstillingen og lukke vinduet Systemindstillinger.

Administration af adgang til Papiroversigt

Administratoren kan specificere, om papiroversigten er tilgængelig for brugere, der er logget på som operatør. Som standard vises fanen Papiroversigt på hovedskærmen for alle brugere. Administratoren kan vælge at skjule fanen Papiroversigt for brugere, der ikke er logget på som administrator.

Sådan begrænses adgangen til Papiroversigt:

1. Klik på **Log ind** fra Kontrolcenter, og log på som administratoren.
2. Klik på **Administration**.
3. I vinduet Systemindstillinger skal du klikke på **Brugergrænseflade**.
4. Vælg en mulighed for Vinduet Administration af papiroversigt:
   - **Tillad adgang for alle brugere**: Dette er standardindstillingen. Når denne indstilling er valgt, har alle brugere adgang til papiroversigten. Desuden vises fanen PredictPrint-papiroversigt eller fanen Administration af papiroversigt på hovedvinduet i Kontrolcenter.

Bemærk: Baseret på den softwareversion, der er installeret på din maskine, vises enten fanen PredictPrint-predictPrint-papiroversigt eller fanen Administration af papir.

   - **Begræns adgang for alle brugere**: Når denne indstilling er valgt, vises fanen PredictPrint-papiroversigt eller fanen Administration af papiroversigt ikke på hovedskærmen for operatøren. Adgang til papiroversigten er kun tilgængelig, når administratoren er logget ind.
5. Klik på **OK** for at gemme ændringerne og lukke vinduet Systemindstillinger.
6. Hvis du vil afslutte administratortilstand, skal du klikke på **Bruger: Administrator**, og klik derefter på **Log ud**.

Standardsprog

Hvis du vil indstille standardindstillingen til det relevante sprog, der vises i Kontrolcenter, skal du bruge funktionen Standardsprog. De tilgængelige sprogindstillinger afhænger af den sprogfil, der installeret i Kontrolcenter.

Bemærk: Sprog, der ikke er installeret i Kontrolcenter, kan ikke vælges via funktionen Standardsprog.

De sprogfiler, der er indlæst i Kontrolcenter, varierer afhængigt af installationslandet. Brug følgende procedure til at ændre eller indstille standardsproget for din Production Press:

1. Klik på **Log ind** i Kontrolcenter og log på som administratoren.
2. Vælg **Administration**.
3. Vælg **Brugergrænseflade** i vinduet Systemindstillinger.
4. Vælg standardsproget i menuen Standardsprog.
5. Vælg **OK** for at gemme ændringerne og lukke vinduet Systemindstillinger.
6. Klik på **Log ud** for at afslutte administratortilstand.

Redigering af adgangskode for administrator

Production Press leveres fra fabrikken med en standardadministratoradgangskode på fem ettaller - 11111. Brug denne standardadgangskode til at logge på første gang. For at opretholde sikkerheden skal du skifte administratoradgangskoden efter det første login.

1. Klik på **Log ind** i Kontrolcenter og log på som administratoren.
2. Vælg **Administration**.
3. Vælg fanen **Brugergrænseflade** i vinduet Systemindstillinger, og vælg **Skift adgangskode**.

Råd: Brug kun tal til at oprette din adgangskode. Alfanumeriske tegn - bogstaver og andre tegn, såsom !*& – er ikke tilladte. Adgangskoden må højst indeholde 12 tal.

4. Angiv følgende i vinduet Skift adgangskode:
   a. Den tidligere eller aktuelle adgangskode.
   b. Den nye adgangskode.
   c. Indtast den nye adgangskode igen i området **Bekræft ny adgangskode**.
   d. Klik på **OK**.

Bemærk: Af sikkerhedsmæssige årsager vises adgangskoden som asterisker på skærmen.

Adgangskode for teknisk nøgleoperatør

Hvis adgangskoden for den tekniske nøgleoperatør mistes eller glemmes, kan systemadministratoren nulstille den på fanen Brugergrænseflade.

1. Log på som administrator.
2. Vælg **Administration**.
3. Vælg **Brugergrænseflade** i vinduet Systemindstillinger.

4. Vælg **Nulstil til standard** for Adgangskode for teknisk nøgleoperatør.
5. Klik på **Ja** i bekræftelsesdialogen for at nulstille TKO-adgangskoden.
6. Klik på **OK** for at gemme ændringerne og lukke vinduet.
7. Klik på **Log ud** for at afslutte administratortilstand.

Medieguide eller PredictPrint-indstillinger

Vigtigt: På Fiery® Print Server version 4.0, FS600, eller Press software 6.2.11 og nyere versioner er **Medieguide**-fanen ændret til **PredictPrint indstillinger**-fanen. For at finde din printserverversion eller Fiery System-version skal du i Fiery Command WorkStation-vinduet gå til **Server > Enhedscenter > GENERELT > Generelle oplysninger**, og derefter gå til **Fiery Server** eller **Fiery System**. Disse oplysninger er også tilgængelige på Fiery-konfigurationssiden, der udskrives via Fiery® Printserver.

På fanen Medieguide eller PredictPrint indstillinger kan du justere følgende indstillinger:

- Vis eller skjul **Medieguiden for PredictPrint** på skærmen i Kontrolcenter
- Vejledt medieopsætning
  - Papirkalibrering og profilering
  - Gruppér justeringer efter (kun tilgængelig på Fiery® Printserver version 4.0, FS600 eller nyere version)
  - Profil for justeringsindstilling
  - Spændingsindstilling for sekundær overførsel
  - Andre rutiner
- Brugerdefineret medienavn
- Privat mediedeling
- Timeout for medieguide
- Indlæs PredictPrint-database fra enhed
- Automatisk kontrol af billedkvalitetssystemet (tilgængelig på Fiery® Printserver version 4.0, FS600 eller nyere version)
  - Auto-justering + Overføringsrulle 2 + automatisk densitetsuniformitet
  - Automatisk farvetjek

Administration af adgang til Medieguiden for PredictPrint

Administratoren kan specificere, om knappen **Medieguiden for PredictPrint** vises på hovedskærmen i Kontrolcenter. Som standard vises knappen **Medieguiden for PredictPrint** altid på hovedskærmen. Administratoren kan vælge at begrænse adgangen til **Medieguiden for PredictPrint**. Hvis adgangen er begrænset, vises knappen **Medieguiden for PredictPrint** ikke på hovedskærmen.

1. I øverste højre hjørne af hovedskærmen skal du klikke på **Log ind** og log derefter på som administrator.
2. Tryk på **Administration**.

3. Fra Systemindstillinger-skærmen skal du vælge **Medieguide** eller **PredictPrint indstillinger** fanen.

   Vigtigt: På Fiery® Print Server version 4.0, FS600, eller Press software 6.2.11 og nyere versioner er **Medieguide**-fanen ændret til **PredictPrint indstillinger**-fanen. For at finde din printserverversion eller Fiery System-version skal du i Fiery Command WorkStation-vinduet gå til **Server > Enhedscenter > GENERELT > Generelle oplysninger**, og derefter gå til **Fiery Server** eller **Fiery System**. Disse oplysninger er også tilgængelige på Fiery-konfigurationssiden, der udskrives via Fiery® Printserver.

4. For at vise eller skjule **Medieguiden for PredictPrint** ikonet på hovedskærmen, for Medieguiden-indstillingen, skal du trykke på **Tænd/Sluk**-skifteknappen.

   Skifteknappen skifter farve og en etiket indikerer, om Medieguiden for PredictPrint er aktiveret eller deaktiveret.

5. For at gemme dine ændringer og lukke Systemindstillinger-skærmen, og trykke på **OK**.
6. For at afslutte administratortilstanden skal du klikke på **Bruger: Administrator**, og derefter **Log ud**.

Vejledt medieopsætning

Når du scanner og indlæser et medie eller papir, guider PredictPrint Cloud Server dig som standard gennem anbefalede installationsrutiner for papiret. Du kan vælge at deaktivere vejledt medieopsætning fuldstændigt, eller du kan vælge at deaktivere følgende elementer i vejledt medieopsætning:

- Papirkalibrering og profilering
- Gruppér justeringer efter (kun tilgængelig på Fiery® Printserver version 4.0, FS600 eller nyere version)
- Profil for justeringsindstilling
- Spændingsindstilling for sekundær overførsel
- Andre rutiner

1. I kontrolcenteret skal du trykke på **Log ind**, Log derefter ind som administrator.
2. Tryk på **Administration**.
3. Fra Systemindstillinger-skærmen skal du vælge **Medieguide** eller **PredictPrint indstillinger** fanen.

   Vigtigt: På Fiery® Print Server version 4.0, FS600, eller Press software 6.2.11 og nyere versioner er **Medieguide**-fanen ændret til **PredictPrint indstillinger**-fanen. For at finde din printserverversion eller Fiery System-version skal du i Fiery Command WorkStation-vinduet gå til **Server > Enhedscenter > GENERELT > Generelle oplysninger**, og derefter gå til **Fiery Server** eller **Fiery System**. Disse oplysninger er også tilgængelige på Fiery-konfigurationssiden, der udskrives via Fiery® Printserver.

4. Vælg de ønskede indstillinger:
   - Hvis du vil aktivere eller deaktivere af elementerne i Vejledt medieopsætning, skal du vælge **On/Off**-skifteknappen for Vejledt medieopsætning.
   - Du kan aktivere eller deaktivere automatisk opsætning for Papirkalibrering- og profilering ved at vælge **On/Off**-skifteknappen.

     Gruppér justeringer efter: Denne funktion under Papirkalibrering og profilering er kun tilgængelig på Fiery® Printserver version 4.0, FS600. Papir med bestemte parametre grupperes sammen for at bruge en enkelt profil. Papirgruppering sparer det papir, der bruges i kalibrerings- og profileringsrutiner. Følgende muligheder er tilgængelige for papirgruppering:
     - **Medienavn**: Vælg denne mulighed for at dele profilen for de aktier, der har samme medienavn. Aktiens medienavn er foruddefineret, og brugeren kan ikke ændre det.
     - **Belægning**: Vælg denne mulighed for at dele profilen for aktier med samme belægningstype. Dette er standardindstillingen.
     - **Individuelt papir**: Vælg denne mulighed for at oprette en dedikeret profil for hvert papir.
   - For Profil for justeringsindstilling skal du vælge en indstillingsmulighed: **Grundlæggende opsætning (indstil én gang)**, **Avanceret (flere profiler)**. Vælg **Off**, hvis du vil deaktivere profil for justeringsindstilling.
   - For at aktivere eller deaktivere automatisk opsætning af sekundær overførselsspænding for Opsætning af sekundær overførselsspænding, vælg **Til/Fra**-skifteknappen.
   - For at aktivere eller deaktivere automatisk opsætning for andre rutiner, f.eks. Andre rutiner, vælg **Til/Fra**-skifteknappen.
5. For at gemme dine ændringer og lukke Systemindstillinger-skærmen, og trykke på **OK**.
6. For at afslutte administratortilstanden skal du klikke på **Bruger: Administrator**, og derefter **Log ud**.

Brugerdefineret medienavn

Sådan begrænses operatøren fra at tilføje et brugerdefineret navn til et scannet medie:

1. Klik på **Log ind** i Kontrolcenter og log på som administratoren.
2. Tryk på **Administration**.
3. Fra Systemindstillinger-skærmen skal du vælge **Medieguide** eller **PredictPrint indstillinger** fanen.

   Vigtigt: På Fiery® Print Server version 4.0, FS600, eller Press software 6.2.11 og nyere versioner er **Medieguide**-fanen ændret til **PredictPrint indstillinger**-fanen. For at finde din printserverversion eller Fiery System-version skal du i Fiery Command WorkStation-vinduet gå til **Server > Enhedscenter > GENERELT > Generelle oplysninger**, og derefter gå til **Fiery Server** eller **Fiery System**. Disse oplysninger er også tilgængelige på Fiery-konfigurationssiden, der udskrives via Fiery® Printserver.
4. Under Brugerdefineret medienavn skal du vælge **Til/Fra**-skifteknappen.
5. For at gemme dine ændringer og lukke Systemindstillinger-skærmen, og trykke på **OK**.
6. For at afslutte administratortilstanden skal du klikke på **Bruger: Administrator**, og derefter **Log ud**.

Privat mediedeling

Du kan oprette en unik, mindst 4-cifret kode, som alle steder i din virksomhed kan bruge til at dele tilpassede medier og papir og deres stregkoder.

1. I kontrolcenteret skal du trykke på **Log ind**, Log derefter ind som administrator.
2. Tryk på **Administration**.
3. Fra Systemindstillinger-skærmen skal du vælge **Medieguide** eller **PredictPrint indstillinger** fanen.

   Vigtigt: På Fiery® Print Server version 4.0, FS600, eller Press software 6.2.11 og nyere versioner er **Medieguide**-fanen ændret til **PredictPrint indstillinger**-fanen. For at finde din printserverversion eller Fiery System-version skal du i Fiery Command WorkStation-vinduet gå til **Server > Enhedscenter > GENERELT > Generelle oplysninger**, og derefter gå til **Fiery Server** eller **Fiery System**. Disse oplysninger er også tilgængelige på Fiery-konfigurationssiden, der udskrives via Fiery® Printserver.

4. For at aktivere eller deaktivere Private mediedeling, skal du vælge **Til//Fra**-skifteknappen for Privat mediedeling. Hvis du har aktiveret privat mediedeling, skal du indtaste en delingskode med mindst fire cifre.
5. For at gemme dine ændringer og lukke Systemindstillinger-skærmen, og trykke på **OK**.
6. For at afslutte administratortilstanden skal du klikke på **Bruger: Administrator**, og derefter **Log ud**.

Timeout for medieguide

Når du åbner Medieguide for PredictPrint eller åbner et magasin, lukkes Medieguiden-vinduet, hvis du ikke scanner et papir efter en vis periode. Standardperioden er 1 minut. Administratoren kan ændre den tid, som Medieguiden vises på skærmen, inden den lukkes.

1. I kontrolcenteret skal du trykke på **Log ind**, Log derefter ind som administrator.
2. Tryk på **Administration**.
3. Fra Systemindstillinger-skærmen skal du vælge **Medieguide** eller **PredictPrint indstillinger** fanen.

   Vigtigt: På Fiery® Print Server version 4.0, FS600, eller Press software 6.2.11 og nyere versioner er **Medieguide**-fanen ændret til **PredictPrint indstillinger**-fanen. For at finde din printserverversion eller Fiery System-version skal du i Fiery Command WorkStation-vinduet gå til **Server > Enhedscenter > GENERELT > Generelle oplysninger**, og derefter gå til **Fiery Server** eller **Fiery System**. Disse oplysninger er også tilgængelige på Fiery-konfigurationssiden, der udskrives via Fiery® Printserver.

4. Vælg en timeout-indstilling for Timeout for Medieguide:
   - **10 sekunder**
   - **20 sekunder**
   - **30 sekunder**
   - **1 minut**
   - **2 minutter**
   - **5 minutter**
5. For at gemme dine ændringer og lukke Systemindstillinger-skærmen, og trykke på **OK**.

6. For at afslutte administratortilstanden skal du klikke på **Bruger: Administrator**, og derefter **Log ud**.

Indlæs PredictPrint-database fra enhed

Hvis maskinen ikke er forbundet til internettet, kan du indlæse papirlisterne fra papiroversigten manuelt.

Denne procedure kræver, at du har kopieret databasen fra PredictPrint Cloud Server til et USB-flashdrev. For flere oplysninger, så se Download af en papirliste.

1. Indsæt USB-flashdrevet, der indeholder en eller flere downloadede papirlister, i en USB-port på maskinen.
2. Klik på **Log ind**, fra Kontrolcenter, og log på som administratoren.
3. Tryk på **Administration**.
4. Fra Systemindstillinger-skærmen skal du vælge **Medieguide** eller **PredictPrint indstillinger** fanen.

   Vigtigt: På Fiery® Print Server version 4.0, FS600, eller Press software 6.2.11 og nyere versioner er **Medieguide**-fanen ændret til **PredictPrint indstillinger**-fanen. For at finde din printserverversion eller Fiery System-version skal du i Fiery Command WorkStation-vinduet gå til **Server > Enhedscenter > GENERELT > Generelle oplysninger**, og derefter gå til **Fiery Server** eller **Fiery System**. Disse oplysninger er også tilgængelige på Fiery-konfigurationssiden, der udskrives via Fiery® Printserver.

5. Tryk på **Indlæs database fra enhed**.
6. I vinduet Åbn skal du finde og vælge den XML-fil, der skal indlæses til papiroversigten.
7. Tryk på **Åbn**.

   Filnavnet på lagerlisten vises på Medieguide i området eller PredictPrint indstillinger-fanen under PredictPrint database-området.

8. Tryk på **OK**. Hvis du bliver bedt om at overskrive den eksisterende database, skal du klikke på **Ja**. Tryk på **Nej**, hvis du vil annullere indlæsning af databasefilen.
9. For at afslutte administratortilstanden skal du klikke på **Bruger: Administrator**, og derefter **Log ud**.

Automatisk kontrol af billedkvalitetssystemet

Automatisk kontrol af billedkvalitetssystemet-funktionen er kun tilgængelig med Fiery® Printserver version 4.0, FS600, og har unikke funktioner, som ikke er tilgængelige på ældre Fiery Printservere. Som administrator kan du indstille følgende kontroller af billedkvaliteten gennem PredictPrint indstillingsfanen:

- **Auto-justering + Overføringsrulle 2 + automatisk densitetsuniformitet**: Du kan aktivere eller deaktivere billedkvalitetskontrol for Auto-justering, Overføringsrulle 2 og Automatisk ensartet tæthedsgrad under PredictPrint indstillingerne. For detaljerede oplysninger om disse kontroller henvises til Kalibrering af Production Press.
- **Automatisk farvetjek**: Med Automatisk farvetjek evaluerer printserveren, om den tidligere kalibrering og profilering, der er forbundet med PredictPrint-materialet, forbliver inden for toleranceniveauet. Hvis kalibreringen er uden for toleranceniveauet, vil lageret eller gruppen blive kalibreret igen, når lageret eller et lager, der er knyttet til den samme gruppe, genindlæses næste gang.

1. I kontrolcenteret skal du trykke på **Log ind**, Log derefter ind som administrator.
2. Tryk på **Administration**.

3. Fra Systemindstillinger-skærmen skal du vælge **PredictPrint indstillinger**-fanen.

   Vigtigt: På Fiery® Print Server version 4.0, FS600, eller Press software 6.2.11 og nyere versioner er **Medieguide**-fanen ændret til **PredictPrint indstillinger**-fanen. For at finde din printserverversion eller Fiery System-version skal du i Fiery Command WorkStation-vinduet gå til **Server > Enhedscenter > GENERELT > Generelle oplysninger**, og derefter gå til **Fiery Server** eller **Fiery System**. Disse oplysninger er også tilgængelige på Fiery-konfigurationssiden, der udskrives via Fiery® Printserver.

4. For Automatisk kontrol af billedkvalitetssystemet, skal du aktivere eller deaktivere følgende indstillinger:
   - For at aktivere eller deaktivere billedkvalitetskontrol for Auto-justering + Overføringsrulle 2 + automatisk densitetsuniformitet, vælge **Til/Fra**-skifteknappen.
   - For at aktivere eller deaktivere Automatisk farvetjek, skal du vælge på **Til/Fra**-skifteknappen.

   Vigtigt: Når de ovennævnte billedkvalitetskontroller er aktiveret under fanen **Administration**, som du kan få adgang til fra hovedskærmen i Kontrolcentralen. For at udføre **Kør systemtjek af billedkvalitet** skal du højreklikke på en bakke, der er fyldt med papir, der er registreret med Medieguide for PredictPrint. For mere information, se Kalibrering af Production Press.

Bemærk: Kontrollen af billedkvalitetsystemet kan planlægges ved brug af Zero Touch Recalibration-arbejdsdiagrammet for Fiery. Se brugervejledningen til *Fiery® Print Server* for flere oplysninger.

5. For at gemme dine ændringer og lukke Systemindstillinger-skærmen, og trykke på **OK**.
6. For at afslutte administratortilstanden skal du klikke på **Bruger: Administrator**, og derefter **Log ud**.

Indstillinger på fanen System

Brug fanen System til at ændre standardindstillingerne for:

- Fuserydelsesprioritet
- Papirtypetilstand
- Transparenter
- Præget papir
- Indsætningsproduktivitet
- Lavere strøm ved standby
- Ventetider for start af Energisparer og afslutningstilstande
- Indstillinger for NVM-læsning/-skrivning
- Brug af Kun papir med navn
- Genoptag automatisk efter fejl eller pause
- Tidsrammer for Log automatisk af
- Adgang til lydindstillinger
- Indstillinger for dato og klokkeslæt

Produktivitetsfunktioner

Når der udskrives transparenter eller præget papir, gør denne indstilling det muligt at prioritere udskrivningshastigheden eller fokusere på billedkvaliteten. Indstil prioriteringen til produktivitet eller billedkvalitet.

Transparenter

Når du kører transparenter, instruerer produktivitetsindstillingen maskinen om at foretage færre justeringer af fuseren og billedkvaliteten, hvilket sparer tid.

Præget papir

Når du kører præget papir, instruerer produktivitetsindstillingen maskinen om at foretage færre justeringer af fuseren og billedkvaliteten, hvilket sparer tid.

Fuserydelsesprioritet

Brug denne indstilling til at justere billedkvaliteten for toner på papiret ved at ændre papirhastigheden i fuseren. Brug indstillingen Normal for de fleste medier. Brug indstillingen Lav til tunge eller strukturerede medier. Lav kan også bruges til at opnå en højere glans.

Valg af indstillinger for produktivitetsfunktionen

1. Klik på **Login** i Kontrolcenter, og log på som Administrator.
2. Vælg knappen **Administration**.
3. Vælg fanen **System** i vinduet Systemindstillinger.
4. Vælg de ønskede indstillinger for Produktivitetsfunktion, herunder Fuserydelsesprioritet, Papirtypetilstand, Produktivitet for transparenter, Præget papir og Indsætningsproduktivitet.
5. Vælg **OK** for at gemme ændringerne og lukke vinduet **System**.
6. Klik på knappen **Log ud** for at afslutte administratortilstand.

Lavere strøm ved standby

For at opfylde ENERGY STAR-kravene giver denne indstilling dig mulighed for at reducere strømforbruget, når enheden er i standbytilstand.

- **Aktiveret (opfylder ENERGY STAR-kravene)**: Denne indstilling vælges som standard under fremstillingen og printerinstallationen. Denne indstilling er påkrævet for at opfylde ENERGY STAR-kravene.
- **Inaktiveret**: Denne indstilling optimerer FPOT (tiden for første udskrift), hvilket resulterer i en lille stigning i strømforbruget i standbytilstand.

Strømsparer

Brug denne funktion til at indstille den tid, der skal gå, inden Production Press og Kontrolcenter går ind i en tilstand med reduceret strømforbrug. Timerne aktiveres, når alle udskriftsopgaver er afsluttet, og der ikke er opgaver i opgavekøen.

Funktionen Energisparer består af følgende muligheder:

- Start energisparer

  - System-pc og trykenhed
  - Kun trykenhed
- Afslut energisparer
  - Automatisk
  - Manuelt

Production Press og/eller brugergrænsefladen afslutter energisparertilstand, når der sendes en opgave fra printerserveren til Production Press eller når Kontrolcenter aktiveres. For at manuelt at afslutte energisparetilstand skal du trykke på en vilkårlig tast på Kontrolcenter-tastaturet.

System-pc og trykenhed

I denne tilstand går printeren i energisparertilstand ved at slukke for alle interne undersystemer, fremførings- og efterbehandlingsmoduler, hvorefter Kontrolcenter går i energisparertilstand. For at afslutte energisparetilstanden skal du enten sende en opgave fra printernetkortet til Production Press eller trykke på en vilkårlig tast på Kontrolcenter-tastaturet.

Hvis du vil afslutte energisparetilstand, når indstillingen **Manuelt** er indstillet, henvises der til **Afslut energisparer** nedenfor.

Kun trykenhed

I denne tilstand er kun strømmen til Kontrolcenter tændt. Resten af printeren går i dvaletilstand. For at kunne bruge Production Press skal du vælge ikonet **Energisparer** på Kontrolcenter. Knappen **Energisparer**slukker for at angive, at energisparertilstand er annulleret.

Afslut energisparer

Vælg en af to muligheder under fanen System:

- **Automatisk**: Vælg denne indstilling, hvis du ønsker, at systemet automatisk skal slukke for energisparertilstand, når musen, tastaturet, pc'ens strømafbryder eller trykenhedens strømafbryder aktiveres.
- **Manuelt**: Vælg denne indstilling, hvis du kun ønsker, at systemet skal afslutte energisparertilstand på pc'en, når du trykker på en vilkårlig tast på Kontrolcenter-tastaturet. Gør et af følgende for at afslutte energisparetilstand på printeren:
  - I menuen System skal du kun vælge **Energisparer > Afslut kun trykenhed**
  - Brug afbryderen på samme måde til at tænde for printeren.

Bemærk: Hvis du ønsker manuelt at afslutte Energisparertilstand, skal du trykke på tænd/sluk-knappen på Kontrolcenter.

Angivelse af indstillinger for Energisparer

1. Klik på **Login** i Kontrolcenter, og log på som Administrator.
2. Vælg knappen **Administration**.
3. Vælg fanen **System** i vinduet Systemindstillinger.

4. Fjern markeringen for de strømbesparende muligheder, som du ikke vil aktivere for Production Press. Systemets standard aktiveres, markeres, for Kun trykenhed.
5. Brug knappen plus (+) og minus (-) til at ændre tidsrummet for hver af energisparerfunktionerne:
   - System-pc og trykenhed
   - Kun trykenhed

   Det tilladte interval er 1-240 minutter.

   Bemærk: Maskinens standardtid er 60 minutter for System-pc og trykenhed og Kun trykenhed.
6. Vælg **Automatisk** eller **Manuelt** for indstillingen Afslut energisparer.
   Hvis du vælger Automatisk er både trykenheden og Kontrolcenter i energisparetilstand. Hvis du bevæger musen eller trykker på tastaturet, vågner Kontrolcenter og trykenheden igen. Hvis du vælger Manuelt, er det kun Kontrolcenter der vågner. Hvis du vil vække trykenheden, skal du bruge menuen System.
7. Hvis du vil gemme ændringerne, skal du klikke på **OK** og derefter lukke vinduet Systemindstillinger.
8. Klik på **Log ud** for at afslutte administratortilstand.

NVM-læsning/-skrivning

Funktionen bruges normalt kun af Xerox-servicerepræsentanter til at ændre visse systemindstillinger.

Du må ikke angive tal på dette skærmbillede uden forudgående aftale med Xerox-servicerepræsentanten. Angivelse af tal på skærmbilledet kan ændre systemindstillinger, så der kræves et servicebesøg for at få gendannet de korrekte indstillinger på systemet.

Brug af funktionen NVM-læsning/-skrivning

1. Klik på **Login** i Kontrolcenter, og log på som Administrator.
2. Vælg knappen **Administration**.
3. Vælg fanen **System** i vinduet Systemindstillinger.
4. Klik på knappen **NVM-læs/skriv**.
5. Indtast det korrekte kædelinknummer på seks cifre.
   a. Indtast kædenummer og vælg **Fane** for at komme til feltet Link.
   b. Indtast linknummeret. Den aktuelle værdi vises.
   c. Tryk på feltet Ny værdi og indtast den nye værdi for at aktivere en funktion.

      Vinduet NVM læs/skriv viser den indtastede værdi som den aktuelle værdi.
6. Tryk på **Luk** for at gemme og lukke den nye indstilling.
7. Klik på **Log ud** for at afslutte administratortilstand.
8. Kør din udskriftsopgave.

   Vigtigt: Når du har afsluttet dine udskriftsopgaver, skal du slukke for NVM-funktionen. Dette sikrer, at Production Press kører med maksimal effektivitet og forhindrer papirstop.

Kun papir med navn

Når denne mulighed er markeret, vælger Production Press ilagt papir til en udskriftsopgave ved kun at bruge papirnavnet i stedet for papirtype, format, vægt og andre mediefunktioner. Den slår automatiske papirvalg fra, hvor papiret matches med en opgave baseret på dens egenskaber, og kræver, at du vælger papiret vælges ud fra dets navn. Denne funktion er nyttig til at forhindre utilsigtet brug af dyrt papir og specialpapir.

Når denne indstilling ikke er markeret, vælges papiret fra printserveren eller fra en printerdriver ved at matche egenskaber, som f.eks. vægt. Papirnavne kontrolleres også, men bruges ikke som det eneste kriterium.

Genoptag automatisk efter udredning af fejl

Brug funktionen Genoptag automatisk efter udredning af fejl til at indstille, hvornår behandlingen af en opgave skal genoptages efter udbedring af en fejl.

Bemærk: Indstil tiden til mindst **1** sekund for at genoptage automatisk efter pause eller fejl.

1. Klik på **Login** i Kontrolcenter, og log på som Administrator.
2. Vælg knappen **Administration**.
3. Vælg fanen **System** i vinduet Systemindstillinger.
4. Markér afkrydsningsfeltet **Genoptag automatisk efter udredning af fejl**.
5. Brug knapperne plus (+) eller minus (-) til at indstille tiden i minutter eller sekunder, før Production Press genoptages.
   Intervallet for minutter er 0-60, og intervallet for sekunder er 0-59. Du skal mindst vælge ét sekund. Maskinens standardtid er ét minut.
6. Klik på **OK** for at gemme ændringerne, og luk vinduet Systemindstillinger.
7. Klik på knappen **Log ud** for at afslutte administratortilstand.

Auto-genoptag efter pause

Brug funktionen Auto-genoptag efter pause til at indstille, hvornår en opgave automatisk genoptages, efter der er klikket på knappen **Stop udskrivning midlertidigt** i vinduet Kontrolcenter.

Bemærk: Indstil tiden til mindst **1** sekund for at genoptage automatisk efter pause eller fejl.

1. Klik på **Login** i Kontrolcenter, og log på som Administrator.
2. Vælg knappen **Administration**.
3. Vælg fanen **System** i vinduet Systemindstillinger.
4. For Auto-genoptag efter pause skal du bruge knapperne plus (+) eller minus (-) til at indstille tiden i minutter eller sekunder, før Production Press genoptages.
   Intervallet for minutter er 0-60, og intervallet for sekunder er 0-59. Du skal mindst vælge ét sekund. Maskinens standardtid er ét minut.
5. Klik på **OK** for at gemme ændringerne, og luk vinduet Systemindstillinger.
6. Klik på knappen **Log ud** for at afslutte administratortilstand.

Log automatisk af

Brug funktionen Log automatisk af for Production Press for automatisk at vende tilbage til udskrivningstilstanden, hvis der ikke er foretaget nogen handling for administratorfunktionerne efter den indstillede tid.

1. Klik på **Login** i Kontrolcenter, og log på som Administrator.
2. Vælg knappen **Administration**.
3. Vælg fanen **System** i vinduet Systemindstillinger.
4. Markér afkrydsningsfeltet **Log automatisk af efter** for at slå funktionen til, og brug derefter knappen plus (+) og minus (-) til at indstille forsinkelsen fra 1 til 60 minutter.
5. Klik på **OK** for at gemme ændringerne, og luk vinduet Systemindstillinger.
6. Klik på **Log ud** for at afslutte administratortilstand.

Alarmsignalindstillinger

Indstillingen Alarmsignalindstillinger giver dig mulighed for at vælge, om der skal høres en advarsel, når der er opstået en fejl i Production Press, når papirmagasinet er tomt eller når et forbrugsstof næsten er opbrugt.

Bemærk: Disse indstillinger kontrollerer ikke meddelelseslyde fra Kontrolcenter-pc'en. Brug lydstyrkeknappen på pc'en til at slå lyden fra på pc'en eller ændre lydstyrken.

1. Klik på **Login** i Kontrolcenter, og log på som Administrator.
2. Vælg knappen **Administration**.
3. I vinduet Systemindstillinger skal du vælge **System > Alarmsignalindstillinger**.
   Vinduet Alarmsignalindstillinger vises. Du kan indstille en lydstyrke for forholdene på Production Press: Ny patron lav, Magasin eller affaldsbeholder næsten fuld, Magasin tomt og Anden blokering.

Bemærk: Kategorien Anden blokering lydstyrke omfatter de fleste nedlukningsfejl pga. papirstop.

4. Vælg den ønskede indstilling i menuen Lydstyrke for hver kategori: **Høj**, **Normal**, **Nedtonet** eller **Fra**.
5. Vælg **Begrænset varighed** eller **Indtil brugerhandling** i menuen Frekvens.
6. Klik på **OK** for at gemme ændringerne, og luk vinduet Systemindstillinger.
7. Klik på **Log ud** for at afslutte administratortilstand.

Indstillinger for dato og klokkeslæt

Anvend denne funktion til at indstille systemets dato og klokkeslæt. Datoen og klokkeslættet vises på skærmbilledet Maskinoplysninger under både Installeret software og Fejllog.

1. Klik på **Log ind** i Kontrolcenter, og log på som administratoren.
2. Klik på **Administration**.
3. Vælg fanen **System** i vinduet Systemindstillinger.
4. Brug ikonerne plus (+) eller minus (-) til at indtaste måned, dag og år.
5. Vælg det Datoformat, du vil bruge.

6. For at indstille det aktuelle klokkeslæt i timer og minutter skal du bruge ikonerne plus- (+) eller minus (-) og derefter vælge **AM** eller **PM**.
7. Vælg det Tidsformat, du vil bruge.
8. Brug pil op eller pil ned til at indstille de korrekte timer og minutter.
9. Klik på **OK** for at gemme ændringerne og lukke vinduet.
10. Hvis du vil afslutte administratortilstand, skal du klikke på **Bruger: Administrator**, og klik derefter på **Log ud**.

Indstilling for automatisk magasinskift

Når du vælger Automatisk magasinskift, importerer Production Press papir fra magasinerne automatisk og i en forudbestemt rækkefølge. Brug metoden for automatisk magasinskift for at øge produktiviteten og eliminerer behovet for at stoppe og lægge mere papir i under udskrivning.

Der er to måder at bruge funktionen Automatisk magasinskift på:

- Brug de forudindstillede standardmagasinindstillinger
- Vælg dine egne magasinindstillinger

1. Vælg fanen **PredictPrint-papiroversigt** eller **Administration af papiroversigt** for at oprette medievalg og tilknytte dem til bestemte magasiner.

   Bemærk: Enten PredictPrint Media Manager-indstillingen eller indstillingen Administration af medier vises på brugergrænsefladen. Den valgmulighed, der vises, afhænger af den softwareversion, der er installeret på maskinen.

2. På skærmbilledet for magasinindstillinger skal du angive rækkefølgen for papirmagasiner. Dine valg kan ændres med de typer opgaver, du kører. Vælg en af følgende muligheder:
   - **Prioritet 1** - Når et magasin løber tørt for papir, kontrollerer Production Press automatisk magasinet med prioritet 1, inden den kontrollerer andre tilgængelige magasiner, for at finde det nødvendige papir og fortsætte udskrivningen.
   - **Kontroller i en fast rækkefølge** - Programmerer Production Press til at finde magasinet med den næste prioritet, der indeholder det krævede papir i den angivne rækkefølge.

   Bemærk: Hvis et papir er tildelt et magasin, der ikke opfylder kravene til at køre opgaven, vises der en besked for at ilægge det nødvendige papir. Udskrivning starter, efter at det rigtige papir er ilagt.

   - **Manuel magasinskift**: Denne indstilling kræver mere interaktion mellem operatøren under udskrivning end automatisk skift af magasin.

     Hvis du vil tillade magasinskift, mens en opgave udskrives, skal du under Manuel magasinskift vælge **Aktiver**.

     Når Manuel magasinskift er aktiveret, giver en pileknap i området Magasinstatus dig mulighed for at ændre fremføringsfunktionen til et andet magasin, der er fyldt med det samme papir.

     Når Manuel magasinskift er deaktiveret, er den forudindstillede indstilling for automatisk magasinskift aktiv.

- **Medtag ikke for midlertidig**: Denne indstilling bevirker, at systemet ikke automatisk vælger og fremfører papir fra et bestemt magasin, når andre magasiner er tomme.

Bemærk: Denne funktion virker kun, hvis der er mere end to magasiner til rådighed. Hvis magasin 1 og 2 er de eneste magasiner, er denne funktion ikke tilgængelig.

Valg af indstillinger for fremføring fra magasin

I Kontrolcenter skal du se de tilgængelige papirmagasiner og tildele det relevante papir for opgaven til et magasin. Du kan indstille fremføringsmuligheder for at angive, hvordan Production Press fremfører papir og automatisk skifter magasin under udskrivning.

Bemærk: Alle magasin i Production Press er udstyret med sensorer, der registrerer, når papir i magasinet er lav eller tom. På skærmbilledet for magasinindstillinger kan du indstille en besked for at modtage status for papirmagasin. Indstil magasinets papirniveau til enten **Næsten tomt** eller **Tomt**.

Bemærk: Fiery® Printserver version 4.0 inkluderer Fiery System version FS600 og har unikke funktioner, der ikke er tilgængelige på ældre Fiery® Printservere. På Fiery® Printserver version 4.0, FS600 eller nyere version, hvis det materiale, der er lagt i bakken, er registreret med Medieguide for PredictPrint, så kan du højreklikke på bakken for at **Køre systemtjek af billedkvalitet**. For at aktivere denne funktion, så se Automatisk kontrol af billedkvalitetssystemet.

Hvis du vælger automatisk metode for magasinskift, fremføres papir i en forudbestemt rækkefølge. Denne metode øger produktiviteten og eliminerer behovet for at stoppe og lægge mere papir i under udskrivning. Vælg standardindstillingerne for de følgende magasinindstillinger:

1. Klik på **Log ind** i Kontrolcenter og log på som administratoren.
2. I vinduet Administration skal du vælge skærmen **Indstillinger for magasin**.
3. Angiv rækkefølgen for papirmagasinerne.

4. Vælg en indstilling for fremføring fra magasin:
   - Automatisk magasinskift (standard)- Indstiller Production Press til at skifte magasin automatisk i en bestemt rækkefølge. Denne metode øger produktiviteten og eliminerer behovet for at stoppe og lægge mere papir i under udskrivning. Du kan vælge følgende indstillinger:
     - **Kontroller altid fra prioritet 1**: Når et magasin løber tørt for papir, kontrollerer Production Press automatisk magasinet, der er angivet som prioritet 1 magasin, inden den kontrollerer andre tilgængelige magasiner, for at finde det nødvendige papir og fortsætte udskrivningen.
     - **Kontroller i en angivet rækkefølge**: Denne indstilling får Production Press til at kontrollere magasinet med næste højere prioritet. Hvis der f.eks. fremføres papir fra magasin 2 og det løber tørt for papir, kontrollerer Production Press derefter det næste magasin i prioritetslisten. Production Press fortsætter med at kontrollere magasinerne på prioriteringslisten i rækkefølge, indtil der findes et magasin med det nødvendige papir for opgaven.

   Bemærk: Hvis der ikke findes et magasin med det ønskede papir, viser Production Press en meddelelse om at ilægge det nødvendige papir.

   - Manuel magasinskift- Denne indstilling kræver mere brugerinteraktion. Der kan vælges følgende indstillinger:
     - **Aktiver**: Denne mulighed giver brugeren mulighed for at vælge et bestemt magasin i stedet for at få systemet til automatisk at kontrollere de tilgængelige magasiner med de tilsvarende papirindstillinger (format, type, vægt osv.). Når det aktuelle magasin løber tørt for papir eller næsten er tomt, viser brugergrænsefladen en besked for at spørge om, hvilket ledigt magasin der skal fremføres papir fra næste gang eller eventuelt annullere opgaven.

       Deaktiver: Denne indstilling går tilbage til standardindstillingen for magasinskift i henhold til de valg, der er foretaget for Automatisk magasinskift og Metode for automatisk magasinskift.
   - Medtag ikke for midlertidig - Hvis du vælger et magasin i denne kolonne, betyder det, at systemet ikke automatisk vælger og fremfører papir fra dette magasin, når andre magasiner er tomme.

   Bemærk: Denne funktion virker kun, hvis der er mere end to magasiner til rådighed. Hvis magasin 1 og 2 er de eneste magasiner, der er tilgængelige, ignorerer Production Press denne funktion.

5. Vælg de korrekte Magasinegenskaber for opgaven. Angiv, om vinduet Magasinegenskaber automatisk lukker, hvis der ikke foretages ændringer:
   - Vælg **Aktiver timeout**. Vinduet lukkes automatisk, når den indstillede tid er nået. Vælg en timeoutperiode mellem 1-240 minutter.
6. Hvis du valgte Automatisk magasinskift, skal du indstille standardniveauer for Magasinprioritet for hvert magasin:
   a. Vælg magasinet med højeste prioritet på listen for Magasinprioritet.
   b. Klik på pil op for at placere magasinet øverst i prioritetslisten.
   c. Gentag trin a og b for at vælge og placere hvert magasin, der kræves for at køre opgaven.

   Bemærk: Hvis hvert papirmagasin indeholder det samme papirformat og -vægt, fremfører Production Press papir fra magasinet, der er indstillet til Prioritet 1. Når maskinen fremfører papir og automatisk skifter magasin, fremføres der fra magasinerne i denne rækkefølge: Magasin 1, A1-1, 2, A1-2, A2-1 og så videre.

7. Vælg **OK** for at gemme ændringerne, og luk vinduet Systemindstillinger.
8. Klik på **Log ud** for at afslutte administratortilstand.

Fanen Efterbehandlingsudstyr

Denne fane er kun tilgængelig på bestemte efterbehandlingsenheder, f.eks. det store magasin eller Perfect Binder.

Indstillinger til stor udfaldsbakke (HCS)

Du kan bruge funktionen Efterbehandlingsudstyr til at angive særlige indstillinger for output til Stor udfaldsbakke, herunder:

- Auto-skift af udfaldsbakke: Indstillingen angiver, om der automatisk skal skiftes fra en stor udfaldsbakke, der er fuld, til en anden stor udfaldsbakke, mens der udskrives opgaver, eller når der trykkes på knappen **Tømning** på den store udfaldsbakke.
  - **Inaktiver**: Denne indstilling går tilbage til standardindstillingen for magasinskift i henhold til de valg, der er foretaget for Automatisk magasinskift og Metode for automatisk magasinskift.
  - **Inaktiver**: Dette er standardindstillingen. Vælg denne indstilling, hvis der ikke automatisk skal skiftes fra én stor udfaldsbakke til en anden stor udfaldsbakke under udskrivningen.

Bemærk: Indstillingerne for Prioritet for auto-skift af udfaldsbakke og Auto-skift af udfaldsbakke er kun tilgængelige, hvis der er tilsluttet mere end en stor udfaldsbakke til Production Press.

- Prioritet for auto-skift af udfaldsbakke: Indstil prioritetsrækkefølgen for hver tilsluttet stor udfaldsbakke.
- Tømning: Denne indstilling bestemmer, hvordan knappen **Tømning** på den store udfaldsbakke fungerer.
  - **Tøm efter sæt**: Indstillingen bevirker, at den store udfaldsbakke stopper efter levering af et sæt, når du trykker på knappen **Tømning**.
  - **Tøm nu**: Indstillingen bevirker, at den store udfaldsbakke stopper med det samme efter levering af det planlagte papir, når der trykkes på knappen **Tømning**. Det kan ske midt i et opgavesæt, og det senest leverede sæt kan derfor være ufuldstændigt.

Bemærk: Hvis der er tilsluttet mere end en stor udfaldsbakke til Production Press, gælder den valgte mulighed her for dem alle.

Fanen Billedkvalitet

Administratorer kan bruge denne funktion til at vælge standardindstillingen for, hvordan den bedste udskriftskvalitet opnås.

Funktionen Billedkvalitet består af:

- Prioritering ved skift af papirtype: Vælg en af følgende to indstillinger:
  - **Billedkvalitet**: Dette valg giver den bedst mulige billedkvalitet på output. Production Press holder dog en pause for at justere billedkvaliteten, hver gang den skifter papirtyper. Som et resultat af disse

kontakter kører Production Press med en lavere udskrivningshastighed, hvilket resulterer i lavere produktivitet.

– **Produktivitet**: Dette valg giver Production Press mulighed for at køre med en højere hastighed end indstillingen for billedkvalitet. Brug af produktivitetsindstillingen resulterer kun i en lille reduktion i produktivitet, når Production Press skifter papirtyper.

Bemærk: For begge indstillinger er reduktionen i produktivitet i forhold til antallet af papirtypeskift i opgaven. Hvert papirtypeskift resulterer i et lille tab i produktivitet. For eksempel resulterer en opgave, der skifter papirtype på hver anden side, i det største produktivitetstab, mens en opgave, der kun skifter papirtyper én gang, giver en meget bedre produktivitet.

- Opfrisk fuserbælte: Se Opfrisk fuserbælte for flere oplysninger.
- Udskrivning med sølv, guld, hvid og fluorescerende pink: Denne indstilling bruger en **Højere fusertemperatur**, som kan forbedre tonervedhæftningen, når der udskrives med sølv, guld, hvid og/eller fluorescerende pink specialtoner. Brug kun indstillingen med højere fusertemperatur, hvis der opstår problemer med vedhæftning af toner. Bemærk, at denne indstillinger giver lidt mere glans på visse medier.
- Registreringskontrol: Brug denne indstilling, hvis udskrifternes billedkvalitet er forringet på grund af problemer med registrering fra farve til farve, på forkant eller sidekant. Brug af denne indstilling kan løse registreringsproblemer, så et servicebesøg undgås. Hvis du vil starte opsætningen, skal du vælge **Farve** eller de tonere, du bruger og derefter klikke på **Start registreringskontrolopsætning**.

Opfrisk fuserbælte

Indstillingen Opfrisk fuserbælte kan bruges til at opfriske fuserbæltet, hvis der opstår billedkvalitetsfejl på udskrifterne. Fejlene kan bestå af ridser, pletter, udtværinger eller striber. Opfriskningsindstillingen aktiverer fuseropfriskningsrullen mod fuserbæltet og afhjælper ridser på udskrifternes forkant eller sidekant.

Hvis indstillingen er aktiveret, foretages opfriskningen for hver 10.000 udskrifter og tager ca. 60 minutter. Opfriskningen foretages, mens trykenheden er inaktiv – ingen udskrivning.

Bemærk: Hvis der afsendes en opgave under opfriskningen, stopper opfriskningen, og den afsendte opgave udskrives. Opfriskningen genoptages ikke, når udskrivningsopgaven er færdig. Efter de næste 10.000 udskrifter foretages en ny opfriskning.

Sådan indstilles systemet til at køre en automatisk opfriskning af fuserbæltet med bestemte intervaller:

- **Aktiver automatisk opfrisk**: Hvis automatisk opfriskning aktiveres, indstilles systemet til at udføre en opfriskning af fuserbæltet, når det venter på en udskrivningsproces.
- **Varighed**: Kan indstilles til 1-999 minutter.

Start manuel opfriskning: Med denne indstilling kan du foretage manuel fuseropfriskning, når der er behov for det, i stedet for at den foretages på et fastlagt tidspunkt. Du kan når som helst udføre en manuel opfriskning, selvom der er programmeret et planlagt opfriskningstidspunkt.

Standardvarigheden er 60 minutter. Hvis der stadig forekommer fejl på forkant eller sidekant efter 60 minutters opfriskning, kan du forlænge opfriskningen for at løse disse fejl.

Fanen Fuld bredde

På fanen **Fuld bredde** kan du udføre disse justeringer af billedkvaliteten:

- **Justering af auto-tæthedsgrad**: Justerer udskrivningstætheden på siden. Køres én gang på tværs af behandlingsretningen (indefra og udad) og igen i behandlingsretningen.
- **Gendan tæthed til standard**: Denne knap nulstiller Production Press-indstillingerne for Justering af auto-tæthedsgrad til standardværdierne. Må kun bruges, når corotronerne er blevet udskiftet, eller når en Xerox-repræsentant anmoder om det.
- **Automatisk sammenslutningssporingsdiagnose**: Denne funktion bruges ikke og er kun tilgængelig for Xerox-repræsentanter.
- **Automatisk stregsporingsdiagnose**: Denne funktion bruges ikke og er kun tilgængelig for Xerox-repræsentanter.

Se Kalibrering af Production Press for flere oplysninger.

Fanen Vedligeholdelse

Hvis du klikker på knappen **Vedligeholdelse**, åbnes et vindue, der viser muligheder for rengøring af bestemte komponenter inde i Produktionsprinteren. Skærmen Vedligeholdelse er opdelt i to dele: Corotronrengøring og Tonerrensning.

Der findes følgende rengøringsindstillinger under Vedligeholdelse:

Corotronrengøring

Bruges til at rengøre én eller alle corotroner. Hvis du oplever problemer med billedkvaliteten, f.eks. striber eller marmorering, kan du udføre denne rengøringsprocedure.

Tonerrensning

Bruges til at rengøre ét eller alle tonerpatronsystemer. Hvis du oplever problemer med billedkvaliteten, f.eks. hvide eller mørke pletter eller udtværinger på udskrifterne, kan du udføre denne rensningsprocedure. Pletterne eller udtværingerne skyldes fastsiddende toner på patronen.

RENGØRING AF OPLADNINGSCOROTRONER:

Brug følgende fremgangsmåde til at rengøre en af corotronerne eller dem alle.

1. Klik på **Login** i Kontrolcenter, og log på som Administrator.
2. Klik på knappen **Vedligeholdelse**.
3. Vælg de corotroner, der skal rengøres.
4. Klik på **Start rengøring**.
5. Når rengøringen er udført, skal du klikke på **Luk** for at afslutte.

TONERRENGØRING

Følgende rengøringsprocedure kasserer toner, der har været i maskinen for længe (gemmel toner). Gammel toner kan forårsage forhold med lav tæthedsgrad og vanskeligheder ved første og anden overførsel.

Brug følgende fremgangsmåde til at rengøre en af tonerpatrondispenserne eller dem alle.

Bemærk: Kør et par prøveudskrivninger, før du udfører rengøringsproceduren. Når du har trykket på knappen **Start rengøring**, fremstiller systemet automatisk en prøveudskrift. Ved at køre prøveudskrifter før rengøringsprocessen kan du sammenligne udskriftskvaliteten før og efter rengøringen.

1. Klik på **Login** i Kontrolcenter, og log på som Administrator.
2. Klik på knappen **Vedligeholdelse**.
3. Markér afkrydsningsfeltet ud for de tonerpatroner, der skal rengøres.
4. Klik på knappen **Start rengøring** for at starte rengøringsprocessen.
5. Vælg korrekt papirmagasin og fremføringsretning: Lang fremføringskant eller Kort fremføringskant.
6. Klik på knappen **Start** for at begynde.

   Når processen er afsluttet, vises en meddelelse om `Rengøring er afsluttet` på skærmen.

7. Klik på **Luk** for at afslutte.

xerox™