VERSIONE 4.1
GENNAIO 2025
702P09360

Stampante di produzione Xerox® Iridesse®

Documentazione per l'utente

©2025 Xerox Corporation. Tutti i diritti riservati. Xerox®, Iridesse® e SquareFold® sono marchi di Xerox Corporation negli Stati Uniti e/o in altri paesi.

Adobe® e il logo Adobe PDF sono marchi registrati di Adobe Systems, Inc. PostScript® è un marchio registrato di Adobe utilizzato con Adobe PostScript Interpreter, Adobe PDL (Page Description Language) e altri prodotti Adobe. Questo prodotto non è reclamizzato o sponsorizzato da Adobe Systems, editore di Adobe Photoshop.

Fiery® è un marchio o un marchio registrato di Fiery LLC.

Apple ed EtherTalk sono marchi o marchi registrati di Apple Computer, Inc. negli Stati Uniti e in altri paesi.

GBC® e AdvancedPunch® sono marchi o marchi registrati di General Binding Corporation.

Microsoft, Windows, Edge e Internet Explorer sono marchi registrati di Microsoft Corporation negli Stati Uniti e/o in altri paesi.

Mozilla Firefox è un marchio di Mozilla Foundation.

UNIX è un marchio registrato di Open Group.

BR40021

Sommario

Informazioni....7

Sicurezza....8

Avvisi e sicurezza....8
Sicurezza elettrica....8
Sicurezza laser....10
Sicurezza operativa....10
Informazioni sulla manutenzione....12
Informazioni sui materiali di consumo....12
Sicurezza delle batterie....13
Simboli del prodotto....13
Dati di contatto per questioni relative a tutela ambientale, tutela della salute e sicurezza....16

Panoramica sulla stampante....18

Server di stampa....19
Control Center della stampante....20
Toner speciali....24
Modulo Full Width Array (FWA)....26
Servizi remoti Xerox....26
Fatturazione....27
Componenti opzionali....30

Specifiche del sistema....35

Specifiche della stampante di produzione....35
Specifiche ambientali....35
Specifiche dei supporti....36

Informazioni sulle normative vigenti....48

Normative base....48
Normative in materia di copia....51
Certificazione di sicurezza....54
Schede tecniche sulla sicurezza....54

Riciclaggio e smaltimento....55

Tutti i paesi....55
Nord America....55
Unione Europea....56
Altri paesi....56

Uso e procedure....57

Accensione e spegnimento....58

Procedura per accendere la stampante la prima volta....58
Accensione della stampante di produzione....59
Riavvio della stampante....62
Spegnimento della stampante di produzione....62
Scaricamento e aggiornamento da remoto del software della stampante....64

Gestione della Libreria supporti....66

Configurazione guidata supporti PredictPrint....66
Server cloud di PredictPrint....76
Libreria supporti PredictPrint....77

Gestione libreria supporti ... 79
Supporti e alimentatori ... 100
Supporti accettati ... 100
Linee guida per supporti e materiali di stampa ... 104
Utilizzo del vassoio inseritore per fogli multipli (vassoio MSI) ... 111
Utilizzo dell'accessorio di estensione facoltativo per l'alimentazione degli striscioni nell'alimentatore ad alta capacità avanzato ... 119
Uso dell'alimentatore ad alta capacità per grandi formati avanzato e dell'alimentatore ad alta capacità doppio ... 120
Utilizzo dell'alimentatore ad aspirazione XLS ad alta capacità e del doppio alimentatore ad aspirazione XLS ad alta capacità ... 128
Scambio degli alloggiamenti dei toner speciali ... 146
Rimozione dei toner speciali nelle stazioni 1 o 6 ... 146
Sostituzione dei toner speciali nelle stazioni 1 o 6 ... 162
Manutenzione ... 173
Procedure di pulizia ... 173
Calibrazione della stampante di produzione ... 179
Verifica EZ della stampante ... 183
Materiali di consumo ... 184
Sostituzione delle cartucce toner ... 186
Contenitore del toner di scarto ... 187
Sostituzione del complessivo del corotron di carica ... 189
Sostituzione del complessivo del tessuto del fusore ... 191
Finitura ... 195
Modulo di interfaccia antiarricciatura ... 195
Modulo inseritore ... 199
GBC® AdvancedPunch® Pro ... 204
Impilatore ad alta capacità ... 205
Unità di cordonatura e rifilo ... 210
Piegatrice a C/Z ... 218
Stazione di finitura Production Ready e stazione di finitura Production Ready con stazione libretto ... 220
Plockmatic MPS XL (Impilatore multiuso) ... 239
Taglierina SquareFold® ... 241
Utilizzo dell'accessorio di estensione facoltativo del vassoio per i supporti lunghi nelle stazioni di finitura Production Ready ... 253
Profili ... 255
Descrizione generale dei profili ... 255
Accesso e uscita dai profili ... 255
Allineamento ... 256
Regolazione della piegatura ... 262
Soffiatore vassoio ... 272
Profili dei dispositivi di finitura ... 274
Flussi di lavoro ... 275
Utilizzo di toner speciali ... 275
Libretti con smarginatura completa utilizzando quattro dispositivi di finitura opzionali ... 279

Problemi e soluzioni ... 289

Soluzione di problemi di carattere generale ... 290
Guasti ed errori dello scanner di codici a barre ... 293
Problemi con i supporti ... 294

Scarto automatico dei supporti 294
Inceppamenti 294
Codici a barre duplicati per i supporti 295
Risoluzione dei problemi di qualità delle immagini 296
Problemi di qualità dell'immagine 296
Risoluzione dei problemi della Libreria supporti 312
Operazioni 312
Strumenti che assicurano una produzione costante 324
Risoluzione dei problemi dell'alimentatore ad aspirazione XLS ad alta capacità (HCVF) 327
Risoluzione dei problemi di alimentazione errata e alimentazione multipla nell'alimentatore ad aspirazione XLS ad alta capacità (HCVF) 327
Informazioni sull'errore 340
Messaggi di errore per modulo 340
Codici errore 340

Per amministratori 355

Amministrazione 356
Panoramica del Modo amministratore 357
Accesso come amministratore 357
Scheda Amministrazione 358
Impostazioni di sistema 358
Scheda Manutenzione 379
Pulizia dei corotron di carica 379
Pulizia del toner 379

Informazioni

Questo capitolo contiene:

Sicurezza 8
Panoramica sulla stampante 18
Specifiche del sistema 35
Informazioni sulle normative vigenti 48
Riciclaggio e smaltimento 55

Questa sezione contiene informazioni sulla configurazione del sistema, sulle funzioni e sulle norme di sicurezza, sulle specifiche, sulla fatturazione e sui componenti opzionali di alimentazione e finitura.

Sicurezza

La macchina da stampa e i materiali di consumo raccomandati sono stati progettati e collaudati per soddisfare rigorosi requisiti di sicurezza. Fare riferimento alle seguenti informazioni al fine di assicurare un funzionamento sempre sicuro della propria macchina da stampa Xerox®.

AVVISI E SICUREZZA

Nota: Questa apparecchiatura non è adatta all'uso in ambienti in cui è prevista la presenza di bambini.

La macchina da stampa Xerox® in uso e i relativi materiali di consumo sono stati progettati e collaudati per soddisfare severi requisiti di sicurezza. Questi comprendono valutazione e certificazione di enti responsabili della sicurezza e conformità alle normative sulle emissioni elettromagnetiche e agli standard vigenti in tema di tutela ambientale.

Il collaudo in materia di sicurezza e tutela ambientale e le prestazioni di questo prodotto sono state verificate utilizzando esclusivamente materiali Xerox®.

Eventuali modifiche non autorizzate, tra cui l'aggiunta di nuove funzioni o il collegamento a dispositivi esterni, possono invalidare la certificazione del prodotto. Per ulteriori informazioni, rivolgersi al proprio rappresentante Xerox.

SICUREZZA ELETTRICA

Linee guida generali

Avvertenza: Leggere le seguenti avvertenze.

- Non inserire oggetti negli slot o nelle aperture della macchina da stampa. Toccare un punto in tensione o mandare in corto circuito una parte può causare un incendio o una scossa elettrica.
- Non rimuovere le coperture o le protezioni che sono fissate con viti a meno che non si stia installando un'apparecchiatura opzionale che richieda esplicitamente di farlo. Spegnere la macchina da stampa quando si eseguono tali installazioni. Scollegare il cavo di alimentazione quando si rimuovono coperture e protezioni per installare apparecchiature opzionali. Ad eccezione delle opzioni installabili dall'utente, dietro tali coperture non ci sono parti la cui manutenzione è responsabilità dell'utente.

Spegnimento di emergenza

Le seguenti condizioni costituiscono un rischio per l'incolumità dell'utente:

- Cavo di alimentazione danneggiato o consumato.
- Versamento di liquidi all'interno della macchina da stampa.
- Macchina da stampa esposta al contatto con l'acqua.
- La macchina da stampa emette fumo o la superficie è insolitamente surriscaldata.
- La macchina da stampa emette rumori o odori insoliti.

- Un interruttore automatico, un fusibile o un altro dispositivo di sicurezza è scattato.

Se si verifica una qualsiasi di tali condizioni, procedere come segue:

1. Spegnere immediatamente la macchina da stampa.
2. Scollegare il cavo di alimentazione dalla presa elettrica.
3. Chiamare un tecnico dell'assistenza autorizzato.

Cavo di alimentazione e alimentazione elettrica

Avvertenza: Onde evitare il rischio di incendio o di scossa elettrica, non utilizzare prolunghe, prese multiple o spine elettriche. Aderire sempre alle normative edilizie, antincendio ed elettriche nazionali e locali in materia di lunghezza dei cavi, dimensioni dei conduttori, messa a terra e protezione.

- Utilizzare i cavi di alimentazione forniti con la macchina da stampa.
- Non rimuovere o alterare il cavo di alimentazione.
- La presa di corrente deve essere situata vicino alla macchina da stampa e di facile accesso.
- Inserire il cavo di alimentazione direttamente in una presa elettrica adeguatamente dotata di messa a terra. Assicurarsi che entrambe le estremità del cavo siano saldamente inserite. In caso di dubbi se una presa elettrica sia dotata o meno di messa a terra, chiedere a un elettricista di verificare la presa.
- Non utilizzare un adattatore di massa per collegare questa apparecchiatura a una presa elettrica non dotata di terminale di terra.
- L'alimentazione elettrica per la macchina da stampa deve soddisfare i requisiti indicati sulla targhetta dati situata sul retro della macchina da stampa. Se necessario, consultare il proprio fornitore di energia elettrica o un elettricista qualificato.
- Non posizionare la macchina da stampa in un'area di passaggio in cui il cavo di alimentazione potrebbe essere calpestato.
- Non collocare oggetti sopra il cavo di alimentazione.
- Non collegare o scollegare il cavo di alimentazione quando l'interruzione di alimentazione è in posizione Acceso.
- Se il cavo di alimentazione è logoro o usurato, sostituirlo.
- Per evitare scosse elettriche e danni al cavo, scollegare il cavo di alimentazione afferrandolo per la spina.

Dispositivo di scollegamento

Il cavo di alimentazione è il dispositivo di scollegamento per questa apparecchiatura. Per eliminare tutta l'alimentazione elettrica dalla macchina da stampa, scollegare il cavo di alimentazione dalla presa di corrente.

SICUREZZA LASER

Sicurezza laser – Nord America

Questo prodotto è conforme agli standard di sicurezza ed è certificato come prodotto laser di Classe 1 ai sensi delle normative implementate dal Center for Devices and Radiological Health (CDRH) della Food and Drug Administration (FDA) degli Stati Uniti per i prodotti laser. Questo prodotto è conforme agli standard di prestazioni della FDA per i prodotti laser ad eccezione delle deviazioni ai sensi del Laser Notice N. 50 datato 24 giugno 2007. Tali normative si applicano ai prodotti laser commercializzati negli Stati Uniti. L'etichetta sulla macchina da stampa di produzione indica la conformità alle normative CDRH e deve essere affissa ai prodotti laser commercializzati negli Stati Uniti. Questo prodotto non emette radiazioni laser pericolose.

Avvertenza laser: L'utilizzo di controlli o regolazioni o l'esecuzione di procedure diverse da quelle specificate in questo documento possono causare la pericolosa esposizione ai raggi laser.

Poiché le radiazioni emesse all'interno del prodotto sono totalmente confinate all'interno dell'alloggiamento protettivo e delle coperture esterne, il raggio laser non può fuoriuscire dalla macchina da stampa di produzione quando viene utilizzata dall'utente.

Questo prodotto contiene etichette di avvertenza sui raggi laser. Tali etichette sono destinate esclusivamente al tecnico di assistenza Xerox e sono situate sopra o in prossimità dei pannelli o delle schermature la cui rimozione richiede l'utilizzo di strumenti speciali. Non rimuovere nessuno di tali pannelli. Dietro tali coperture non ci sono aree la cui manutenzione è responsabilità dell'utente.

Sicurezza laser – Unione Europea (UE)

Questo prodotto è conforme allo standard di sicurezza IEC EN 60825-1: 2014.

L'apparecchiatura è conforme agli standard di prestazioni dei prodotti laser stabiliti da enti governativi, nazionali e internazionali come Prodotto laser di Classe 1. Non emette radiazioni pericolose in quanto il raggio è totalmente racchiuso all'interno del dispositivo in tutte le fasi di utilizzo e manutenzione da parte dell'utente.

Avvertenza: L'utilizzo di controlli o regolazioni o l'esecuzione di procedure diverse da quelle specificate in questo documento possono causare l'esposizione a radiazioni pericolose.

Per ulteriori informazioni sulla sicurezza riguardo al prodotto o ai materiali forniti da Xerox, inviare una richiesta via e-mail a EHS-Europe@xerox.com.

SICUREZZA OPERATIVA

Le apparecchiature e i materiali di consumo Xerox sono stati progettati e collaudati per soddisfare rigorosi requisiti di sicurezza. Questi comprendono approvazioni e certificazioni da parte di enti responsabili della conformità agli standard ambientali vigenti.

Prima di utilizzare la macchina da stampa, leggere attentamente le linee guida sulla sicurezza riportate di seguito per garantire un funzionamento sicuro e duraturo della macchina da stampa:

- Non rimuovere i vassoi quando la macchina da stampa è in funzione.
- Non aprire gli sportelli quando la macchina da stampa è in funzione.

- Tenere mani, capelli, collane ecc. a distanza dai rulli di alimentazione e di uscita.
- Le coperture, la cui rimozione richiede l'utilizzo di strumenti, proteggono le aree pericolose all'interno della macchina da stampa. Non rimuovere le coperture protettive.
- Non tentare di rimuovere carta inceppatasi in profondità all'interno della macchina da stampa. Spegnere immediatamente la macchina da stampa e contattare il rappresentante Xerox locale.
- Onde evitare il pericolo di ribaltamento, non spingere o muovere il dispositivo con tutti i vassoi carta in posizione estesa.
- Non collocare la macchina da stampa su superfici soggette a vibrazioni.
- Per prestazioni ottimali, utilizzare la macchina da stampa all'altitudine specificata nella sezione *Specifiche ambientali* della documentazione utente.
- Utilizzare componenti e materiali di consumo specificamente progettati per la macchina da stampa in uso. L'utilizzo di materiali non idonei può causare un degrado delle prestazioni della macchina da stampa e potenziali situazioni di pericolo.
- Seguire tutte le avvertenze e le istruzioni indicate sulla macchina da stampa o fornite a suo corredo.
- Posizionare la macchina da stampa in una stanza dotata di spazio adeguato per la ventilazione e gli interventi di manutenzione.
- Posizionare la macchina da stampa su una superficie piana e solida (evitare moquette di alto spessore) sufficientemente resistente da sostenere il peso della macchina da stampa.
- Non tentare di muovere la macchina da stampa. Un dispositivo per regolare l'inclinazione che è stato applicato al momento dell'installazione della macchina da stampa può danneggiare la moquette o il pavimento.
- Non posizionare la macchina da stampa vicino a una fonte di calore.
- Non esporre la macchina da stampa alla luce diretta del sole.
- Non conservare o utilizzare la macchina da stampa in un ambiente estremamente caldo, freddo o umido.
- Non posizionare la macchina da stampa in linea diretta con il flusso di aria fredda di un condizionatore.
- Non poggiare contenitori di caffè o altri liquidi sulla macchina da stampa.
- Non bloccare o coprire gli slot e le aperture della macchina da stampa.
- Non tentare di bypassare alcun dispositivo di interblocco elettrico o meccanico.

ATTENZIONE – SUPERFICIE SURRISCALDATA: Prestare attenzione quando si lavora in aree contrassegnate con questo simbolo di avvertenza. Tali aree possono essere surriscaldate e non devono essere toccate.

Qualora occorrano ulteriori informazioni relative alla sicurezza della macchina da stampa o dei materiali di consumo, contattare il proprio rappresentante Xerox.

Informazioni relative all'ozono

Quando è in funzione, questo prodotto produce ozono. L'ozono è più pesante dell'aria, e la quantità emessa dipende dal volume di stampa. Installare il sistema in una stanza ben ventilata.

Per ulteriori informazioni, consultare *Informazioni sull'ozono* e *Informazioni sulla ventilazione* su www.xerox.com/EHS o www.xerox.com/EHS-eu.

INFORMAZIONI SULLA MANUTENZIONE

Non eseguire interventi di manutenzione su questo prodotto che non siano descritti nella documentazione per il cliente.

Avvertenza: Non utilizzare detergenti spray. I detergenti spray possono esplodere o infiammarsi se utilizzati con apparecchiature elettromeccaniche.

Utilizzare materiali di consumo e materiali per la pulizia esclusivamente in conformità alle istruzioni fornite.

Non rimuovere le coperture o le protezioni che sono fissate con viti. Dietro queste coperture non vi sono componenti la cui manutenzione è responsabilità del cliente.

Nota: Questa macchina da stampa di produzione Xerox è dotata di una funzione di risparmio energetico volto a ridurre il consumo di corrente quando il dispositivo non è in funzione. La macchina da stampa di produzione può essere lasciata costantemente accesa.

ATTENZIONE – SUPERFICIE SURRISCALDATA: Le superfici metalliche nell'area del fusore si surriscaldano. Fare attenzione quando si rimuove carta inceppata da quest'area ed evitare di toccare le superfici metalliche.

Utilizzo di un aspirapolvere per le fuoriuscite di inchiostro secco/toner

Utilizzare una scopa o un panno bagnato per eliminare fuoriuscite di inchiostro secco/toner. Spazzare lentamente per non sollevare polvere. Non utilizzare un aspirapolvere. Qualora si utilizzi un aspirapolvere, l'unità deve essere progettata per polveri combustibili (ad es., motore antideflagrante e tubo non conduttivo).

INFORMAZIONI SUI MATERIALI DI CONSUMO

Attenzione: L'utilizzo di materiali di consumo non Xerox non è raccomandato La Garanzia Xerox, il Contratto di assistenza e la Total Satisfaction Guarantee non coprono danni, malfunzionamenti o degradi delle prestazioni causate dall'utilizzo di materiali di consumo non Xerox, o dall'utilizzo di materiali di consumo Xerox non specificati per questa macchina da stampa di produzione. La Total Satisfaction Guarantee è disponibile negli Stati Uniti e in Canada. La copertura può variare al di fuori di questi due paesi. Per informazioni più dettagliate, rivolgersi al proprio rappresentante Xerox.

Avvertenza: Quando si maneggiano cartucce come la cartuccia toner o la cartuccia fusore, evitare il contatto con la cute e con gli occhi. Il contatto con gli occhi può causare irritazione e infiammazione. Non tentare di smontare la cartuccia. Ciò può accrescere il rischio di contatto con la cute o con gli occhi.

Conservare tutti i materiali di consumo in conformità alle istruzioni fornite nella confezione o nel contenitore.

Tenere tutti i materiali di consumi fuori dalla portata dei bambini.

Non gettare mai inchiostro secco/toner, cartucce toner o contenitori di inchiostro secco/toner nelle fiamme.

Per informazioni sui programmi di riciclaggio dei materiali di consumo Xerox®, andare a:

- Per gli Stati Uniti o il Canada: www.xerox.com/recycling
- Per l'Europa e altri mercati: www.xerox.com/recycling-eu

SICUREZZA DELLE BATTERIE

Una o più circuiti stampati di questa macchina da stampa contengono una batteria al litio.

Non tentare di riparare o sostituire la batteria al litio. In caso di problemi con la batteria, rivolgersi a un tecnico dell'assistenza autorizzato per risolvere il problema.

La batteria al litio presente in questa stampante contiene materiale perclorato. Per informazioni sulle speciali procedure di maneggiamento relative al materiale perclorato, consultare www.dtsc.ca.gov/hazardouswaste/perchlorate.

Avvertenza: Se la batteria di un circuito stampato viene installata in modo errato, c'è il rischio di esplosione.

SIMBOLI DEL PRODOTTO

Fare riferimento alla seguente tabella per i simboli del prodotto e le relative definizioni.

SIMBOLO	DEFINIZIONE
	Attenzione Questo simbolo indica l'obbligo di eseguire un'azione al fine di evitare danni a queste aree.
	Avvertenza Questo simbolo indica aree che potrebbero causare lesioni alle persone.
	Avvertenza per superfici surriscaldate Questo simbolo indica aree in cui sono presenti superfici surriscaldate che non devono essere toccate.
	Avvertenza per raggio laser Questo simbolo indica che si sta utilizzando un raggio laser e avverte l'utente di consultare le appropriate informazioni sulla sicurezza.
	Bloccato Questo simbolo viene spesso utilizzato insieme all'immagine di rimozione inceppamenti carta per indicare che un deflettore o una maniglia sono chiusi; fare riferimento all'esempio in basso:

SIMBOLO	DEFINIZIONE
	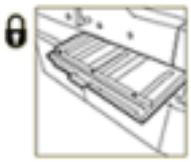 Verificare sempre che le aree di rimozione inceppamenti carta siano riportate sulla loro posizione originale e/o che siano chiuse (bloccate).
	Sbloccato Quando questo simbolo viene utilizzato insieme all'immagine di rimozione inceppamenti carta; indica che un deflettore o una maniglia di rimozione inceppamenti sono sbloccati; fare riferimento all'esempio in basso: Verificare sempre che le aree di rimozione inceppamenti carta siano riportate sulla loro posizione originale e/o che siano chiuse (bloccate).
	Non lasciare aperto, sganciato o sbloccato Questa indicazione si applica alle aree di rimozione inceppamenti, quali deflettori, fermi e maniglie. Si applica inoltre a sportelli e a vassoi/cassetti. Accompagna spesso il simbolo Sbloccato.
	Non toccare Questo simbolo è spesso presente insieme a un simbolo di avvertenza per superfici surriscaldate e ad un'area, ad esempio il fusore, quando è surriscaldata; fare riferimento all'esempio in basso: Non toccare queste aree in quanto potrebbero provocare lesioni.
	Non utilizzare trasparenti/fogli per proiettori

SIMBOLO	DEFINIZIONE
	Non utilizzare buste
	Non utilizzare buste aperte
	Non utilizzare carta piegata, sgualcita, arricciata o con grinze
	Non utilizzare carta per il getto d'inchiostro
	Non utilizzare cartoline
	Non conservare niente in quest'area
	Non aprire un'area di rimozione inceppamenti Questa figura è accompagnata dalla seguente figura: • La prima figura indica l'ordine in cui aprire le aree di rimozione inceppamenti per eliminare un inceppamento: Area 1 e quindi Area 2. • La seconda figura indica all'utente che l'Area 2 non deve essere aperta prima dell'Area 1.

SIMBOLO	DEFINIZIONE
	Non bruciare la cartuccia di inchiostro secco/toner • Non bruciare/gettare nel fuoco una cartuccia di inchiostro secco/toner. • Consultare sempre le istruzioni per il riciclaggio relative alla propria area geografica/al proprio mercato per informazioni e per le corrette procedure di smaltimento.
	Non bruciare il contenitore degli scarti di toner/inchiostro secco • Non bruciare/gettare nel fuoco un contenitore degli scarti di inchiostro secco/toner. • Consultare sempre le istruzioni per il riciclaggio relative alla propria area geografica/al proprio mercato per informazioni e per le corrette procedure di smaltimento.
	Non rimuovere velocemente Questa figura è accompagnata dalla figura che segue per indicare che il contenitore degli scarti di inchiostro secco/toner deve essere rimosso lentamente. Rimuovendo lentamente il contenitore degli scarti di inchiostro secco/toner si evita il rischio di disperdere inchiostro secco/toner nell'aria.
	Non smaltire mediante le normali procedure di smaltimento dei rifiuti domestici • L'applicazione di questo simbolo indica di non smaltire componenti, come ad esempio le unità sostituibili dal cliente (CRU) mediante le normali procedure di smaltimento dei rifiuti domestici. Tali articoli devono essere smaltiti in conformità alle procedure nazionali in vigore. • Questo simbolo è spesso presente sulle batterie e indica che prodotti elettrici ed elettronici e batterie usati non devono essere smaltiti insieme ai comuni rifiuti domestici. • Per ulteriori informazioni sulla raccolta e il riciclaggio, contattare le autorità comunali, il proprio servizio di smaltimento rifiuti o il punto vendita nel quale sono stati acquistati gli articoli.

DATI DI CONTATTO PER QUESTIONI RELATIVE A TUTELA AMBIENTALE, TUTELA DELLA SALUTE E SICUREZZA

Per ulteriori informazioni in materia di tutela ambientale, tutela della salute e sicurezza relative a questo prodotto e ai materiali di consumo Xerox®, rivolgersi ai seguenti recapiti:

- Indirizzo Web: www.xerox.com/environment o www.xerox.com/environment_europe
- Stati Uniti e Canada: 1-800-ASK-XEROX (1-800-275-9376)
- Per altri mercati, inviare una richiesta via e-mail a EHS-Europe@xerox.com.

Panoramica sulla stampante

Xerox® Iridesse® è una veloce stampante di produzione a colori collegata in rete in grado di produrre 120 pagine al minuto. Nella figura seguente è riprodotta una configurazione di base della stampante di produzione Xerox® Iridesse®:

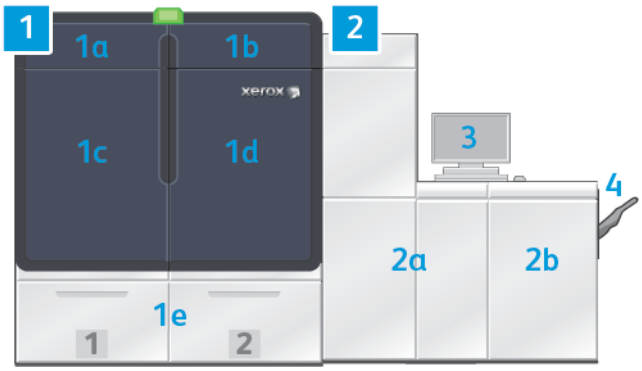

1. **Motore di stampa: lato sinistro**

   a. Sportello superiore sinistro: dietro lo sportello si trovano le cartucce toner e un vano per riporre gli attrezzi di manutenzione

   b. Sportello superiore destro: dietro lo sportello si trovano le cartucce toner

   c. Sportello anteriore sinistro

   d. Sportello anteriore destro

   e. Vassoi 1 e 2

   Nota: Sono disponibili ulteriori accessori di alimentazione.

2. **Motore di stampa: lato destro**

   a. Sportello anteriore sinistro

   b. Sportello anteriore destro

3. **Control Center**

   Per maggiori informazioni, vedere Control Center della stampante.

4. **Vassoio di ricezione a sfalsamento opzionale**

   Nota: Sono disponibili ulteriori accessori di finitura.

Le altre funzioni disponibili sono:

- Toner speciali e colori personalizzati: utilizzare i colori oro e argento personalizzati per stampare gradazioni semi-metallizzate dorate e argentate in un solo passaggio. Inoltre, per aggiungere lucentezza alle immagini, è possibile applicare sovrapposizioni di toner trasparente. Per un effetto ancora più pronunciato, è possibile usare i toner speciali trasparente o rosa fluorescente.
- Stampante di produzione con risoluzione elevata (2400 x 2400 dpi) e alimentazione a fogli singoli

- Uno scanner in linea a larghezza completa in grado di regolare automaticamente le impostazioni del motore di stampa nonché facilitare la calibrazione e la creazione dei profili sul server di stampa.
- Corotron autopulenti a lunga durata con due fili per garantire una qualità più uniforme
- Integrazione perfetta con numerosi accessori opzionali di alimentazione e finitura

SERVER DI STAMPA

La stampante di produzione è configurata con un server di stampa digitale Xerox® EX-P 6, con tecnologia Fiery®. Il server di stampa viene utilizzato per l'invio e la gestione dei lavori. Consente inoltre di coordinare un'elaborazione ottimale dei colori contenuti nei lavori con le capacità cromatiche della stampante. Per informazioni dettagliate sull'uso del server di stampa, vedere la documentazione per il cliente fornita a corredo. Ulteriore documentazione per l'utente fornita da Fiery è disponibile sul sito www.xerox.com sotto il link **Assistenza clienti > Supporto e Driver** per la stampante in uso.

Il server di stampa Fiery® versione 4.0 include il sistema Fiery versione FS600 e ha funzioni esclusive non disponibili sui server di stampa Fiery® meno recenti. Per trovare la propria versione di server di stampa o d sistema Fiery, dalla finestra Command WorkStation andare a **Server > Centro dispositivi > GENERALE > Informazioni generali**, quindi fare riferimento a **Server Fiery** o **Sistema Fiery**. Tali informazioni sono reperibili anche nella pagina di configurazione di Fiery, stampabili tramite il server di stampa Fiery®.

Xerox Easy Vitals

I server di stampa Fiery® versione 4.0, FS600, presentano una nuova funzione denominata **Easy Vitals**. Si tratta di un dashboard disponibile nel server di stampa che mostra indicatori grafici e numerici degli elementi chiave della stampante digitale. Il dashboard mostra inoltre messaggi di avvertenza relativi alla stampante. Gli elementi chiave del dashboard Easy Vitals sono:

- Temperatura e umidità
- Livelli toner
- Stato del contenitore toner di scarto
- Stato dei componenti a manutenzione frequente (HFSI)

È possibile accedere al dashboard Easy Vitals da Command WorkStation. Dal menu del server di stampa, fare clic su **Easy Vitals**. I dati sul dashboard Easy Vitals vengono aggiornati poco dopo la sequenza di fine ciclo del motore di stampa. I dati di temperatura e umidità vengono forniti da sensori all'interno del motore di stampa e possono variare a seconda dell'ambiente operativo della stampante.

Per ulteriori informazioni, consultare Fiery - Stampante Xerox Iridesse.

Connect Visione FreeFlow® Xerox®

Connect Visione FreeFlow® Xerox® è una soluzione software basata su Web che offre visibilità e controllo generale e in tempo reale delle attività di produzione. La schermata del dashboard monitora, tiene traccia e confronta le prestazioni di stampanti e siti. Per accedere all'applicazione web Connect Visione FreeFlow®, installare l'agente stampante Connect Visione sul proprio server di stampa Fiery. Per ulteriori informazioni, consultare la *Guida per l'utente dell'applicazione web Connect Visione FreeFlow® Xerox®* disponibile su Soluzioni per il luogo di lavoro e di stampa digitale | Xerox.

CONTROL CENTER DELLA STAMPANTE

Il Control Center della stampante è l'interfaccia che consente di gestire tutte le interazioni della macchina. Questo componente, che include un computer, un monitor e una tastiera, consente di utilizzare la stampante nonché effettuare le attività di manutenzione e amministrazione per la macchina.

La finestra principale del Control Center riporta i dati della stampante consultati più di frequente. Grazie a come è stata concepita, la finestra principale consente di svolgere varie attività e di visualizzare lo stato di carta e toner senza cercare le informazioni altrove.

1. **Menu delle funzioni**: il menu consente di accedere rapidamente ad altre funzioni della stampante, quali Configurazione guidata supporti Predict.
2. **Area messaggi**: qui appaiono le informazioni sullo stato dei lavori e dei guasti con l'indicazione delle aree della stampante che richiedono un intervento dell'utente.
3. **Collegamento per l'accesso**: il collegamento consente agli amministratori di sistema (SA) e agli operatori tecnici principali (TKO) di connettersi alla stampante e accedere a un maggior numero di funzioni. Per l'operatore locale non è necessario effettuare la connessione.

4. **Rappresentazione grafica della stampante**: un elemento grafico che mostra la configurazione della macchina e consente di visualizzare le icone per situazioni di avvertenza ed errori. Fare clic sulle varie zone della riproduzione per leggere informazioni relative al componente scelto.
5. **Stato vassoi carta**: fare clic sul grafico di un vassoio carta per visualizzare le informazioni relative al tipo, al formato e alla quantità di carta nel vassoio.

   Nota: Il server di stampa Fiery® versione 4.0 include il sistema Fiery versione FS600 e ha funzioni esclusive non disponibili sui server di stampa Fiery® meno recenti. Sul server di stampa Fiery® versione 4.0, FS600 o successiva, se il supporto caricato nel vassoio è registrato con Configurazione guidata dei supporti di PredictPrint, è possibile fare clic con il tasto destro sul vassoio per selezionare **Esegui controllo di sistema della qualità immagini**. Per abilitare questa opzione, consultare Controllo di sistema automatico della qualità immagini.
6. **Indicatori del livello del toner**: gli indicatori rappresentano le cartucce toner (CMYK e colori speciali) mostrandone i livelli approssimativi.

Menu Funzione

Il menu principale della finestra Control Center consente di accedere alle funzioni indicate di seguito. Per aprire la finestra Funzione di un elemento nell'elenco, selezionare la casella di controllo davanti alla voce:

- **Contatori e fatturazione**: l'opzione consente di visualizzare i contatori di fatturazione della stampante di produzione nonché i contatori di utilizzo che indicano la quantità di impressioni prodotte per i vari tipi di lavoro.
- **Materiali di consumo**: l'opzione consente di visualizzare lo stato del toner e degli altri materiali di consumo insieme alle scadenze per aggiungere o cambiare le unità.
- **Libreria supporti PredictPrint** oppure **Gestione libreria supporti**: l'opzione consente di creare, gestire e assegnare i supporti utilizzati in un lavoro.
- **Profili**: l'opzione consente di creare dei profili personalizzati con valori di regolazione delle funzioni di piegatura, allineamento dell'immagine, soffiatore del vassoio e altri dispositivi DFA (Document Finishing Architecture), se installati.
- **Regolazioni automatiche**: l'opzione consente di eseguire regolazioni della qualità dell'immagine, quali ad esempio la regolazione automatica dell'uniformità della densità e la regolazione automatica dell'allineamento.

Per eseguire le seguenti attività è necessario connettersi come amministratore del sistema:

- **Amministrazione**: l'opzione consente di modificare varie impostazioni del sistema, quali ad esempio i timer del risparmio energetico, la priorità di stampa, l'accesso alla Libreria supporti per gli operatori, le funzioni di controllo della password e la priorità di commutazione dei vassoi.
- **Chiamata di assistenza**: consente di inviare i dati della stampante di produzione all'assistenza Xerox.
- **Manutenzione**: l'opzione consente di eseguire le procedure di pulizia del toner e del corotron di carica.

Menu Sistema

Il menu Sistema consente di gestire il Control Center e il relativo schermo.

- **Dettagli del sistema**: l'opzione fornisce informazioni sul software di sistema installato, sugli accessori di alimentazione/finitura opzionali collegati, sui dettagli del registro errori, sul numero di telefono dell'assistenza clienti e sul numero di serie della macchina.
- **Lingua**: Opzione che consente di cambiare o impostare la lingua predefinita visualizzata sul Control Center.
- **Risparmio energia - Solo motore di stampa**: l'opzione consente di attivare la modalità di risparmio energetico per il motore di stampa in modo che utilizzi meno energia. Usare un timer per impostare il numero di minuti di inattività trascorsi i quali il motore di stampa entra nel modo di risparmio energetico.
- **Risparmio energia - PC di sistema e motore di stampa**: Utilizzare questa opzione per impostare il numero di minuti di inattività trascorsi i quali la stampante e il Control Center entrano nel modo di risparmio energetico.
- **Riavvia Control Center**: l'opzione consente di arrestare e chiudere il Control Center e il sistema operativo Windows, quindi di riavviarli immediatamente.
- **Chiudi Control Center**: l'opzione consente di uscire da Control Center ma di lasciarlo attivo. Se appare un avviso di aggiornamento software, prima di eseguire l'aggiornamento spegnere la stampante. Durante l'aggiornamento, selezionare questa opzione per spegnere il Control Center della stampante.
- **Ripristina in basso Control Center**: l'opzione consente di chiudere a metà la schermata del Control Center della stampante in modo da riuscire a vedere metà del desktop dietro l'interfaccia.
- **Riduci a icona**: l'opzione consente di ridurre a icona la schermata del Control Center collocando poi l'icona nella barra delle applicazioni in fondo alla schermata.
- **Schermo intero**: l'opzione consente di ripristinare la schermata del Control Center della stampante dopo essere stata ridotta a icona.
- **Spegni PC di sistema**: l'opzione consente di arrestare sia il sistema operativo Windows che il Control Center.

Avvisi e icone

Gli avvisi e le icone del sistema contengono informazioni sui metodi utilizzati dalla stampante per avvertire l'utente in merito a situazioni che richiedono attenzione. Inoltre, l'opzione del menu contiene i tipi di icona utilizzati nel software.

IMMAGINE	DESCRIZIONE
	• **Spia di segnalazione**: la spia di segnalazione indica lo stato della stampante. In un contesto di lavoro movimentato, una spia viene rilevata più facilmente di un messaggio sullo schermo di un computer. • **Verde - luce fissa**: una luce verde fissa indica che la stampante è pronta per stampare. • **Verde - luce lampeggiante**: una luce verde lampeggiante indica che la stampante sta elaborando un lavoro in arrivo. • **Arancione - luce lampeggiante**: una luce arancione lampeggiante indica un problema non grave, come ad esempio uno sportello aperto. • **Rosso**: una luce rossa indica che si è verificato un problema grave. Se non si conosce il motivo dell'avviso, leggere i messaggi del Control Center.
	Icona di avvertenza: quando nel Control Center appare un'icona di avvertenza, un elemento della stampante richiede attenzione, ma la situazione non è grave al punto da bloccare o impedire la stampa.
	Icona di guasto/errore: quando nel Control Center appare un'icona di guasto/errore, un elemento della stampante richiede attenzione e si tratta di un problema serio abbastanza per bloccare la stampante.
	Icona di informazioni: fare clic sull'**icona** di informazioni per visualizzare informazioni dettagliate su un'avvertenza.
	Segno di spunta: l'icona del segno di spunta indica il completamento corretto di un processo.
	Icone di stato sui materiali di consumo: • **Rosso**: un'icona rossa indica che è richiesto un intervento dell'operatore. • **Giallo**: un'icona gialla indica che un materiale di consumo dovrà essere sostituito a breve. • **Verde**: un'icona verde indica che la quantità residua di un materiale di consumo è sufficiente.
	Icone di stato del toner: ogni barra colorata indica lo stato di una cartuccia di toner colorato.
	Azioni di Gestione libreria supporti: • **Aggiungi**: per aggiungere o creare un nuovo supporto, selezionare il supporto e poi fare clic sull'icona Aggiungi.

IMMAGINE	DESCRIZIONE
	• **Modifica**: Per modificare le proprietà di un supporto, selezionare il supporto e poi fare clic sull'icona Modifica. • **Copia**: per copiare un supporto, selezionare il supporto e poi fare clic sull'icona Copia. • **Cancella**: Per cancellare un supporto dalla libreria, selezionare il supporto e poi fare clic sull'icona Cancella.
	Icone di stato del vassoio: l'icona mostra a colpo d'occhio lo stato del vassoio, incluse le seguenti informazioni: numero del vassoio, supporto caricato e una barra colorata che rappresenta la quantità di carta rimasta.
	Azioni sull'elenco dei supporti consigliati: • **Visualizza**: per visualizzare le proprietà di un supporto, selezionare il supporto e poi fare clic sull'icona Visualizza. • **Modifica e aggiungi**: per copiare un supporto dall'elenco RML alla libreria supporti e modificarlo, selezionare il supporto e poi fare clic sull'icona Aggiungi. • **Aggiungi**: per copiare un supporto dall'elenco RML alla libreria supporti senza modificarlo, selezionare il supporto e poi fare clic sull'icona Aggiungi. Quando si fa clic su OK il supporto viene aggiunto alla Libreria supporti esattamente come compare nell'elenco dei supporti consigliati.

TONER SPECIALI

La stampante di produzione Xerox® Iridesse® usa cartucce di toner colorato. Le cartucce sono collocate dietro i due sportelli più piccoli nella parte alta della stampante. La stampante supporta configurazioni a quattro, cinque e sei colori.

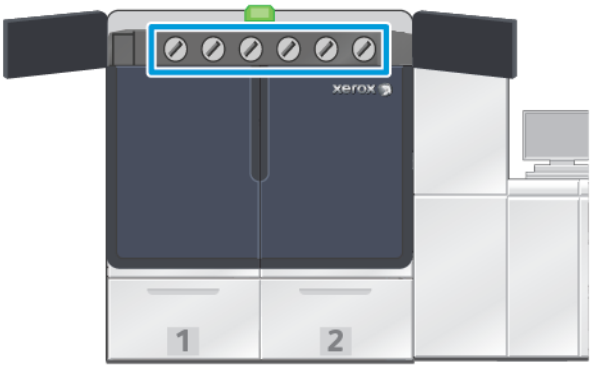

La stampante di produzione Xerox® Iridesse® utilizza i toner HD EA per i colori CMYK standard e i colori oro, argento, trasparente, bianco e rosa fluorescente.

- I toner oro e argento sono altamenti riflettivi e, in quanto metallizzati, vanno usati per aggiungere dei punti luce ai loghi e alla grafica.
- Scegliere l'opzione di copertura completa o spot, insieme al toner trasparente, per impreziosire le stampe. Con entrambi i metodi viene applicata una patinatura o uno strato trasparente per ottenere gli effetti desiderati.
- Utilizzare il toner bianco per creare effetti speciali e tocchi di colore sulle stampe.
- Per ottenere nuovi effetti e colori, aggiungere il toner rosa fluorescente ai colori CMYK.

Estensione della gamma Rosa

Il server di stampa Fiery® versione 4.0 include il sistema Fiery versione FS600 e ha funzioni esclusive non disponibili sui server di stampa Fiery® meno recenti. Dopo aver caricato il Rosa fluorescente nella stampante, è possibile attivare l'estensione della gamma di colori sulla stampante sul server di stampa Fiery® versione 4.0, FS600 o su una versione più recente. Si tratta di un processo rapido e automatico che massimizza il valore del Rosa fluorescente. Sebbene l'estensione della gamma di colori sulla stampante possa essere utilizzata con il Rosa fluorescente su qualsiasi stazione, si raccomanda di eseguirla nella stazione dello strato inferiore per ottenere risultati di brillantezza ottimali. Una volta avviato, il server di stampa valuta il lavoro e stabilisce automaticamente come migliorarne il contenuto con il toner Rosa fluorescente. Ad esempio, aggiungendo maggiore vivacità, risalto e dettaglio alle immagini o migliorando l'accuratezza dei colori spot chiave dei marchi. Per creare stampe di maggiore impatto, l'estensione della gamma colori crea automaticamente un canale con gestione del colore che applica il Rosa fluorescente nei punti ideali e nelle percentuali ideali. È possibile visualizzare l'anteprima del canale e apportare piccole modifiche per perfezionare l'applicazione del Rosa fluorescente se necessario. Il canale con gestione del colore è pre-ottimizzato per evitare la necessità di correzioni manuali.

L'estensione della gamma colori sulla stampante può essere applicata a tutti gli elementi contenuti in un PDF oppure soltanto ai colori spot. Se utilizzata solo per i colori spot, la stampante applica il profilo CMYK standard alle immagini e il canale Rosa fluorescente con gestione del colore ai colori spot. I miglioramenti possono essere definiti con i seguenti elementi:

- **Immagini**: L'estensione della gamma colori sulla stampante migliora la qualità delle immagini CMYK aggiungendo più vivacità e dettagli a un'ampia gamma di foto in quadricromia.
- **Colori spot**: L'estensione della gamma colori sulla stampante semplifica la corrispondenza automatica dei colori spot chiave per i marchi.

Per ulteriori informazioni sull'Estensione della gamma Rosa, consultare Fiery - Stampante di produzione Xerox Iridesse.

Stazioni dei toner speciali e ordine di stampa

Di serie, la stampante di produzione contiene quattro stazioni toner per i seguenti colori: Giallo (Y), Magenta (M), Ciano (C) e Nero (K). Le stazioni di toner speciale opzionali sono Trasparente-CLR, Bianco-WHT, Oro-GLD, Argento-SLV o Rosa fluorescente-FPK. È possibile installare solo due toner speciali alla volta.

Partendo da destra a sinistra sulla parte superiore della stampante, le stazioni sono numerate da 1 a 6. Se si possiedono i toner speciali Trasparente o Trasparente a bassa lucentezza, è possibile caricarli solo nella stazione 1. Se si possiedono i toner oro, Argento, Bianco o Rosa fluorescente, è possibile caricarli nella stazione 1 o nella stazione 6.

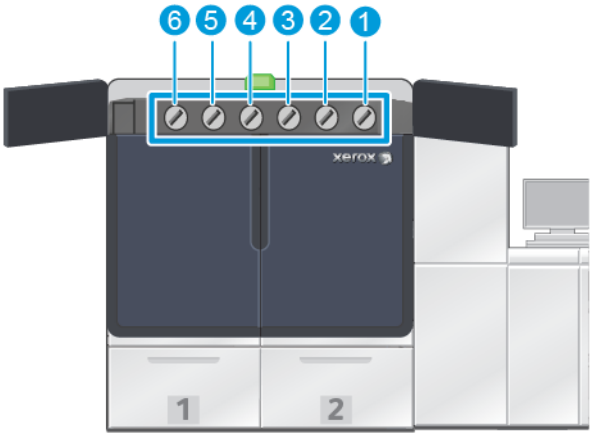

Ordine di stampa dei toner:

Le cartucce fotoricettore trasferiscono l'immagine xerografica sulla cinghia di trasferimento. La cinghia di trasferimento gira in senso antiorario. Se il toner argento è caricato nella stazione 1 e il toner oro nella stazione 6, la stampante trasferisce le immagini sulla cinghia applicando prima il colore argento, quindi il giallo, il magenta, il ciano, il nero e infine l'oro.

A questo punto la cinghia di trasferimento trasferisce le immagini sulla carta. Per questo passaggio, l'ordine di applicazione dei colori si inverte. Quando la cinghia tocca la carta, l'oro è lo strato superiore e viene pertanto trasferito per primo, seguito dal nero, dal ciano, dal magenta, dal giallo e dall'argento. Poiché è stato trasferito per ultimo, l'argento sarà il primo strato di toner sulla carta.

La stazione 1 è la prima che applica il toner sulla cinghia e tutti gli altri toner vengono applicati dopo. L'ordine viene invertito quando i colori vengono trasferiti sulla carta. Di conseguenza, si dice che la stazione 1 applica uno strato di "sovrapposizione". Dopo il trasferimento dalla cinghia alla carta, il toner della stazione 6 si trova sopra tutti gli altri e pertanto si dice che applica uno strato di "sottofondo".

MODULO FULL WIDTH ARRAY (FWA)

Il modulo FWA (Full Width Array, array a tutta larghezza) è un complessivo collocato nel percorso carta, dopo il modulo di interfaccia antiarricciatura, dotato di uno scanner in linea per le operazioni di regolazione della qualità immagine, di calibrazione del print server e di creazione dei profili di destinazione. Dopo che un amministratore o un operatore ha avviato il processo, le misurazioni e le regolazioni vengono eseguite automaticamente. L'array a larghezza piena migliora la produttività dell'operatore e della stampante consentendo di mantenere la qualità immagine stabile nel tempo.

L'array a larghezza piena abilita il processo Verifica EZ della stampante. Con un paio di semplici clic, è possibile scegliere tutte le opzioni necessarie per una verifica simultanea di colori e qualità immagine. La verifica include tre regolazioni automatiche: allineamento, 2° rullo polarizzato di trasferimento e uniformità della densità.

SERVIZI REMOTI XEROX

Servizi remoti Xerox sono una componente essenziale delle stampanti di produzione Xerox. Questo programma fornisce varie importanti funzionalità di assistenza Xerox:

- **Diagnostica remota:** questa funzione consente di identificare rapidamente potenziali problemi e contribuisce a risolvere i problemi esistenti. La funzione Diagnostica remota invia automaticamente e periodicamente dati di servizio dettagliati al Centro di assistenza Xerox che, a sua volta, provvede ad analizzarli per effettuare diagnosi. Molti problemi possono essere risolti velocemente senza inviare un tecnico dell'assistenza alla sede del cliente.
- **Letture contatori automatizzate:** questa funzione consente di raccogliere e inoltrare automaticamente le letture dei contatori per le attività di fatturazione. Le letture dei contatori vengono generate e inviate direttamente a Xerox, sollevando l'operatore da questa attività.
- **Rifornimento automatico materiali di consumo:** questa funzione consente di ordinare automaticamente alcuni materiali di consumo per la stampante sulla base dell'effettivo utilizzo, evitando all'operatore di eseguire manualmente l'ordine e gestire le giacenze.

  Nota: La funzione Rifornimento automatico materiali di consumo è disponibile in mercati selezionati.
- **Comunicazioni protette:** la soluzione Servizi remoti Xerox crea una connessione Internet sicura tra la stampante di produzione e Xerox utilizzando i protocolli SSL e la crittografia a 256 bit. Questo tipo di connessione garantisce la protezione delle informazioni. Solo le informazioni sulle prestazioni della macchina vengono inviate a Xerox attraverso questa connessione.

FATTURAZIONE

La finestra Fatturazione contiene i contatori di fatturazione della stampante e il numero di impressioni stampate correttamente, consentendo la fatturazione accurata dei lavori.

Accesso alle informazioni di fatturazione

Per visualizzare i dati dei contatori di fatturazione e dei contatori di utilizzo per i vari tipi di impressioni, seguire questi passaggi:

1. Dal menu Sistema sulla finestra principale, selezionare il pulsante **Contatori e fatturazione**.

   Viene visualizzata la finestra Contatori e fatturazione.
2. Per visualizzare i contatori del sistema e il totale delle impressioni, selezionare la scheda **Contatori e fatturazione**.
3. Per visualizzare maggiori dettagli sul numero di impressioni monitorate dalla stampante, selezionare la scheda **Contatore di utilizzo**.

Modo impressioni fatturate

Il tipo di Modo impressioni fatturate usato dalla stampante è impostato durante l'installazione del sistema. Il Modo impressioni fatturate definisce in che modo la stampante di produzione conteggia e registra le impressioni eseguite sui fogli di grandi dimensioni, come ad esempio i formati A3 o Tabloid. Per confermare il Modo impressioni fatturate applicabile alla propria stampante, rivolgersi a un fornitore Xerox.

Sono disponibili due modalità:

- **Modo impressioni A3**: in questa modalità, qualsiasi pagina larga fino a SRA3 (13 x 19,2 poll.) viene conteggiata una volta per la fatturazione nel contatore delle impressioni a colori o in b/n.
- **Modo impressioni A4**: in questa modalità, qualsiasi pagina larga fino a 935 centimetri quadrati (145 pollici quadrati) viene conteggiata una volta per la fatturazione nel contatore delle impressioni a colori o in b/n. In questa modalità, l'incremento registrato è di due unità per fogli di formato compreso tra 8,5 x 14 poll. e SRA3 (13 x 19,2 poll.).

Per visualizzare o cambiare il Modo impressioni fatturate attualmente impostato sulla stampante:

1. Nell'angolo in alto a destra del Control Center, fare clic su **Accedi** e connettersi come amministratore.
2. Selezionare il pulsante **Amministrazione**. Si apre la finestra Impostazioni di sistema.
3. Selezionare la scheda **Interfaccia utente** e individuare il campo Modo impressioni fatturate nella parte destra della finestra.
4. Per cambiare il Modo impressioni fatturate configurato nel sistema, fare clic su **Modifica modo impressioni**.
5. Dalla finestra Modifica modo impressioni, inserire il PIN e selezionare **OK**. Il codice viene fornito dal servizio clienti.
6. Nella finestra Impostazioni di sistema, selezionare **OK**.

Contatori di fatturazione

Nota: I contatori di fatturazione visualizzati nel Control Center variano in base alla configurazione, all'area geografica e all'impostazione della stampante.

Questa funzione consente di definire in che modo il sistema addebita e fattura i servizi di stampa. Nella scheda Contatori di fatturazione della finestra Contatori e fatturazione è visualizzato il totale delle impressioni a colori, in bianco e nero, grandi ed extragrandi.

Nota: An impression is the image on one side of one sheet of media.

I totali riportati delineano la cronologia completa dell'utilizzo della stampante a partire dall'inizio. Le informazioni sulle impressioni sono suddividise nelle categorie seguenti:

- **Impressioni a colori**: il valore rappresenta il numero totale di impressioni a colori a prescindere dal formato del supporto.
  - Per ogni stampa solo fronte a colori, il valore del contatore aumenta di un'unità.
  - Per ogni stampa fronte/retro a colori, il valore del contatore aumenta di due unità.
- **Impressioni in bianco e nero**: il valore rappresenta il numero totale di impressioni in bianco/nero a prescindere dal formato del supporto.
  - Per ogni stampa solo fronte in bianco/nero, il valore del contatore aumenta di un'unità.
  - Per ogni stampa fronte/retro in bianco/nero, il valore del contatore aumenta di due unità.
- **Totale impressioni**: il valore rappresenta il numero totale di impressioni a prescindere dal formato del supporto o dal colore. È la somma delle impressioni a colori e di quelle in bianco/nero.

- **Impressioni a colori grandi**: Il valore rappresenta il numero totale di impressioni di grande formato. Queste impressioni rappresentano una facciata del foglio di un supporto di grande formato (ad esempio, A3).
  - Per ogni stampa di grande formato solo fronte a colori, il valore del contatore aumenta di un'unità.
  - Per ogni stampa di grande formato fronte/retro a colori, il valore del contatore aumenta di due unità.

Nota: This value is not added to total impressions since every color large impression is counted as a color impression, which is included in total impressions.

- **Impressioni in bianco e nero grandi**: il valore rappresenta il numero totale di impressioni di grande formato in bianco/nero. Queste impressioni rappresentano una facciata del foglio di un supporto di grande formato (ad esempio, A3).
  - Per ogni stampa di grande formato solo fronte in bianco/nero, il valore del contatore aumenta di un'unità.
  - Per ogni stampa di grande formato fronte/retro in bianco/nero, il valore del contatore aumenta di due unità.

Nota: This value is not added to total impressions since every black large impression is counted as a black impression, which is included in total impressions.

- **Impressioni extra lunghe**: per questo tipo di impressioni, il valore del contatore aumenta di due unità per i supporti di lunghezza compresa tra 491 mm e 661 mm. Il valore del contatore aumenta di tre unità per i supporti di lunghezza compresa tra 661 mm e 877 mm.

Contatori di utilizzo

La scheda Contatori di utilizzo della finestra Contatori e fatturazione consente di visualizzare maggiori dettagli sui conteggi totali delle impressioni monitorate dalla stampante.

I tipi di categorie dei contatori elencati rappresentano tipi particolari di lavori di stampa. Sono disponibili contatori per fogli e impressioni di vari formati e colori. Ecco alcune definizioni dei termini usati per i contatori:

- Impressioni: un'immagine sulla facciata di un foglio di carta.
- Grande: un foglio di carta più grande di 145 pollici quadrati/935 centimetri quadrati e di lunghezza inferiore a 491 mm/19,33 pollici.
- Impressioni lunghe 3xA4: un foglio di carta di lunghezza compresa tra 491 mm e 661 mm
- Impressioni lunghe 4xA4: un foglio di carta di lunghezza compresa tra 661 mm e 877 mm
- Colore: qualsiasi immagine che contiene toner ciano, magenta o giallo
- Nero: qualsiasi immagine che contiene solo toner nero
- Trasparente, Argento, Oro, Bianco o Rosa fluorescente: qualsiasi immagine che contiene solo toner di un colore speciale

COMPONENTI OPZIONALI

La stampante di produzione Xerox® Iridesse® viene fornita con una varietà di componenti di alimentazione e finitura opzionali che consentono di personalizzarne le capacità.

- Alimentatori
- Stazioni di finitura

Alimentatori

La stampante può essere corredata dei seguenti alimentatori ad alta capacità. La presenza di questi vassoi assicura una capacità di alimentazione di supporti diversi in qualsiasi momento, estende la produttività e garantisce tirature senza interruzioni.

Alimentatore ad alta capacità per grandi formati avanzato

Per aumentare la capacità della carta del sistema Xerox, è possibile acquistare l'alimentatore ad alta capacità per grandi formati avanzato. L'alimentatore ad alta capacità per grandi formati avanzato è composto da due vassoi ad alta capacità, i vassoi A1-1 e A1-2.

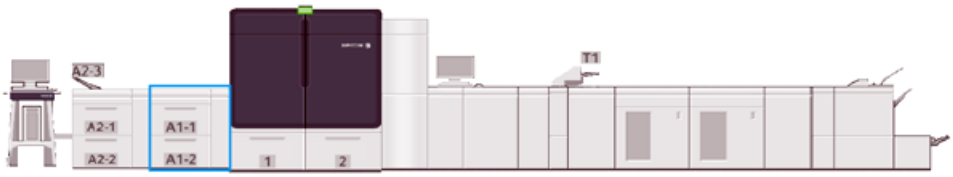

Alimentatore ad alta capacità avanzato doppio

L'alimentatore ad alta capacità avanzato doppio aumenta la capacità di alimentazione del sistema Xerox. Questo alimentatore opzionale aggiunge due vassoi ad alta capacità, i vassoi A2-1 e A2-2, alla configurazione della macchina.

Nota: L'alimentatore ad alta capacità avanzato doppio richiede l'alimentatore ad alta capacità avanzato a due vassoi.

Questi vassoi possono alimentare supporti di formati, come supporti standard e supporti pesanti. I vassoi possono inoltre alimentare supporti di grandi dimensioni, fino a 330 x 488 mm (13 x 19,2 poll.) e grammature comprese tra 52 g/m² e 400 g/m². Ciascun vassoio ha una capacità massima di 2000 fogli non patinati con grammatura di 90 g/m².

Inseritore per fogli multipli (MSI)

L'inseritore per fogli multipli, ovvero il vassoio A1-3 oppure A2-3 in base alla configurazione del modulo alimentatore, è un vassoio carta installato sul lato sinistro della stampante. Questo vassoio accetta supporti di

ogni tipo, formato e grammatura. L'inseritore MSI ha una capienza di 250 fogli di carta standard da 75 g/m² (20 lb).

- In base ai dispositivi di alimentazione opzionali aggiunti alla configurazione della stampante, l'inseritore per fogli multipli può essere installato in posizioni diverse sulla macchina.
- Inoltre, l'inseritore è l'unico vassoio che può alimentare fogli extra lunghi (oltre 19,2 pollici o SRA3).

Stazioni di finitura

In questa sezione vengono descritti i vari moduli di finitura disponibili con la stampante.

Vassoio di ricezione a sfalsamento

Il vassoio a sfalsamento riceve il lavoro di stampa completato. I fascicoli stampati vengono sfalsati per facilitarne la separazione. La capacità massima del vassoio a sfalsamento è di 500 fogli con grammatura di 90 g/m² (24 lb).

Modulo di interfaccia antiarricciatura

Il modulo di interfaccia antiarricciatura è necessario per tutti i dispositivi di finitura in linea installati con il sistema. Il modulo di interfaccia antiarricciatura non è richiesto con il vassoio di ricezione a sfalsamento.

Il modulo consente di abilitare:

- La comunicazione tra la stampante e il/i dispositivo/i di finitura collegato/i
- Un percorso carta allineato tra la stampante e il dispositivo di finitura collegato
- Il raffreddamento e la correzione dell'arricciatura della carta che esce dalla stampante

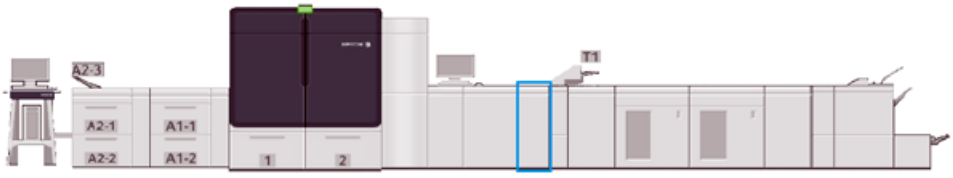

Modulo inseritore

Utilizzare il vassoio inseritore (vassoio T1) per caricare supporti, come ad esempio fogli vuoti, supporti prestampati o supporti speciali, da inserire nelle stampe elaborate con finitura. Questi supporti servono come separatori e copertine per le stampe finite. Siccome l'inseritore si trova in una posizione di post-elaborazione nel percorso carta, i fogli alimentati dal modulo non vengono stampati ma semplicemente inseriti nelle stampe nelle posizioni specificate.

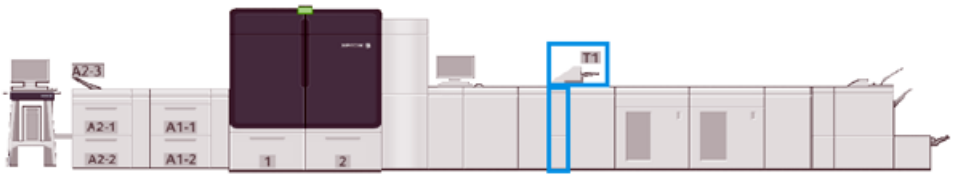

GBC® AdvancedPunch® Pro

Il dispositivo GBC® AdvancedPunch® Pro è un modulo di perforazione automatico che si integra con la stampante. Insieme, i sistemi ottimizzano la produzione di report, elenchi, listini e altri volumi rilegati. L'unità offre una qualità pari o superiore a quella tradizionale, consentendo di risparmiare tempo e aumentare la produttività mediante l'eliminazione delle operazioni di perforazione manuale, che richiedono un uso intensivo di manodopera.

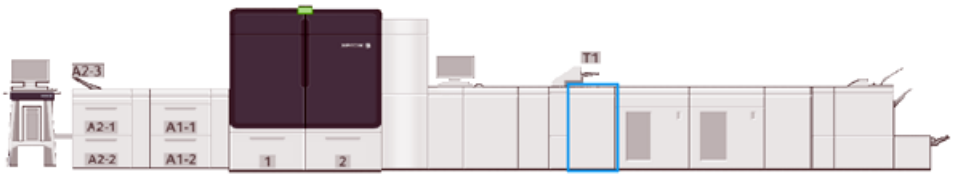

Impilatore ad alta capacità

L'impilatore ad alta capacità è un dispositivo di finitura opzionale che offre funzionalità di impilatura e sfalsamento delle stampe in uscita nel vassoio impilatore.

Nota: L'immagine seguente mostra due impilatori ad alta capacità.

Unità di cordonatura e rifilo

L'unità di cordonatura e rifilo è un dispositivo di finitura opzionale che consente di cordonare e rifilare i fogli su due lati.

Piegatrice a C/Z

La piegatrice a C/Z è un dispositivo opzionale che consente di piegare a C e a Z i fogli di formato A4 (8,5" x 11") e A3 (11" x 17").

La piegatrice a C/Z richiede il modulo di interfaccia antiarricciatura ed è disponibile solo con una delle stazioni di finitura opzionali Production Ready.

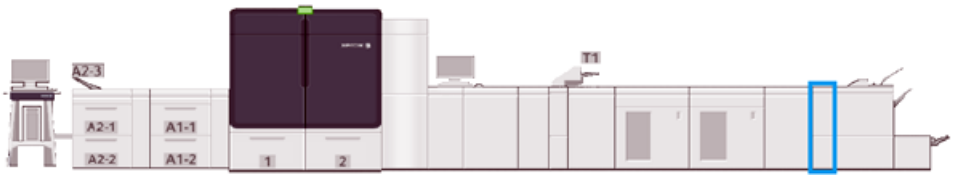

Stazioni di finitura Production Ready

La stazione di finitura Production Ready e la stazione di finitura libretto Production Ready hanno le seguenti caratteristiche:

- Gestione di formati piccoli, fino al formato A5 (5,83 x 8,27 poll.).
- Gestione di formati grandi, fino a un massimo di 330,2 x 488 mm (13 x 19,2 poll.).

La stazione di finitura Production Ready comprende un vassoio superiore, un vassoio impilatore, una pinzatrice per punti metallici di lunghezza variabile e una perforatrice opzionale. La stazione può pinzare fino a 100 fogli con uno o due punti metallici.

La stazione di finitura Production Ready Plus offre le stesse funzionalità della stazione di finitura Production Ready, includendo inoltre un modulo di trasporto alla finitura per consentire la connessione in linea dell'unità con altri dispositivi di finitura di terze parti disponibili.

La stazione di finitura libretto Production Ready offre le stesse funzioni della stazione di finitura Production Ready. In più, può creare libretti con fino a un massimo di 30 fogli.

L'immagine seguente illustra la stazione di finitura Production Ready con il modulo taglierina SquareFold® collegato.

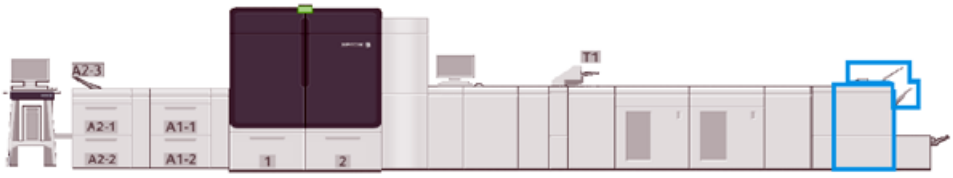

Plockmatic MPS XL (Impilatore multiuso)

L'impilatore multiuso Plockmatic XL è una flessibile soluzione di impilatura che assiste gli operatori nell'impilatura e nella gestione della carta durante il processo di finitura. L'impilatore offre un'esclusiva combinazione di funzionalità con la stampante in un singolo prodotto.

L'impilatore può impilare un'ampia varietà di supporti come A4 o Letter con piega a tre o 4 ante, brochure A4 o Letter in formato orizzontale, volantini, menu, biglietti da visita, cartoline e così via.

Affinché la propria stampante digitale sia compatibile con l'Impilatore multiuso Plockmatic XL, è necessario collegare la stampante multifunzione a un modulo di finitura PR Plus.

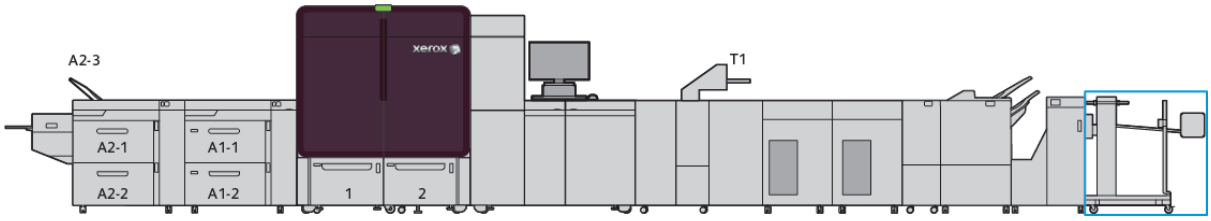

Modulo taglierina SquareFold®

Il modulo taglierina SquareFold® è un dispositivo di finitura opzionale utilizzato unitamente a un dispositivo di finitura dotato di una stazione libretto. Il modulo taglierina SquareFold® è in grado di rifilare i libretti e squadrarne il dorso. Queste opzioni di finitura migliorano l'aspetto del libro.

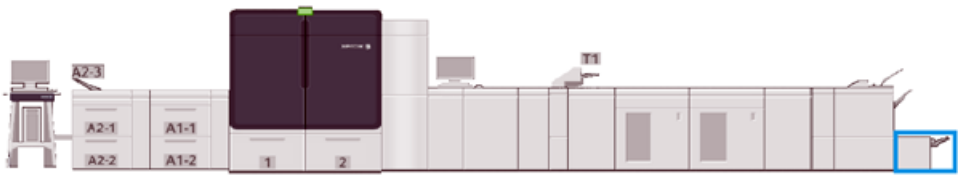

Specifiche del sistema

Per i requisiti ambientali da rispettare per mantenere la stampante e i moduli associati in condizioni ottimali, vedere la sezione Specifiche del sistema. Inoltre, leggere le specifiche per conoscere i tipi e i formati adatti ai diversi moduli.

- Specifiche della stampante di produzione
- Specifiche ambientali
- Specifiche dei supporti

SPECIFICHE DELLA STAMPANTE DI PRODUZIONE

Tempi di riscaldamento della stampante

I tempi di riscaldamento della stampante di produzione variano a seconda dello stato o della modalità in cui si trova il sistema. I tempi di riscaldamento sono:

- Da un avvio a freddo, ovvero dall'accensione o dalla ripresa dal modo Risparmio energetico: da 5 a 7 minuti
- Dalle modalità Modo sospensione o Risparmio energetico: meno di 5 minuti
- Dalla modalità standby: meno di 1 minuto
- Quando si cambia la modalità di stampa: circa 2 minuti

Tempo della prima stampa

- Da un avvio a freddo, ovvero dall'accensione o dalla ripresa dal modo Risparmio energetico, il sistema impiega meno di 5 minuti per iniziare a stampare
- Dalla modalità standby, quando la modalità Risparmio energetico è disabilitata, il sistema inizia di solito a stampare in meno di un minuto.

  Quando la modalità Standby con risparmio energetico è abilitata inizia a stampare in meno di 3 minuti.

SPECIFICHE AMBIENTALI

Temperatura e umidità ambientali

Da 10° a 32° C (da 50° a 90° F), umidità relativa dell'85 %, zona J

- Con una temperatura di 32° C (90° F), l'umidità non deve superare il 62,5 %.
- Con un'umidità dell'85 %, la temperatura non deve superare i 28° C (82° F).
- I supporti patinati hanno prestazioni scadenti se l'umidità relativa supera il 60 %.
- Con valori di temperatura compresi tra 20° e 25° C (da 68 a 77° F) e umidità tra il 45 % e il 55 %, le prestazioni migliorano.
- Se l'umidità relativa supera il 55 %, possono verificarsi macchie d'acqua sulle prime stampe.

- La stampante di produzione Xerox® Iridesse® è in grado di funzionare fino a 2.500 metri di altitudine (8200 piedi) senza ricorrere a regolazioni o kit speciali. In località oltre i 2500 metri sono richieste registrazioni sul campo.

SPECIFICHE DEI SUPPORTI

Nota: Per un elenco completo dei supporti consigliati, fare riferimento all'elenco RML (Recommended Media List). In base alla versione software installata, l'elenco RML è accessibile dall'applicazione PredictPrint Media Manager e tramite la funzione Gestione libreria supporti oppure scaricabile da

- PredictPrint Media Manager: https://www.xerox.com/predictprintmedia
- Gestione libreria supporti: www.xerox.com/IRIDESSEsupport

TIPO DI SUPPORTO	FORMATO SUPPORTO	DIMENSIONI (MM) SEF/LEF	GRAMMATURA (G/M²)	TIPO DI PATINATURA
Carta normale	B5 SEF/LEF	182,0 x 257,0	52-400	Non patinata
In rilievo/goffrata	A4 SEF/LEF	210,0 x 297,0		Patinata
Cartolina	Copertine A4 SEF/LEF	223,0 x 297,0		
Carta perforata	A4 DT speciale SEF/LEF	226,0 x 310,0		
	B4 SEF	257,0 x 64,0		
	A3 SEF	297,0 x 420,0		
	SRA3 SEF	320,0 x 450,0		
	A3 DT speciale SEF	310,0 x 432,0		
	4 x 6 poll. SEF	101,6 x 152,4		
	7,25 x 10,5 poll. SEF/LEF	184,2 x 266,7		
	8 x 10 poll. SEF/LEF	203,2 x 254,0		
	8,46 x 12,4 poll. SEF	215,0 x 315,0		
	8,5 x 11 poll. SEF/LEF	215,9 x 279,4		
	8,5 x 13 poll. SEF/LEF	215,9 x 330,2		
	8,5 x 14 poll. SEF	215,9 x 355,6		
	9 x 11 poll. SEF/LEF	228,6 x 279,4		
	11 x 15 poll. SEF	279,4 x 381,0		
	11 x 17 poll. SEF	279,4 x 431,8		
	12 x 18 poll. SEF	304,8 x 457,2		
	12,6 x 19,2 poll. SEF	320,0 x 488,0		
	13 x 18 poll. SEF	330,2 x 457,2		
	16-kai (TFX) SEF/LEF	194,0 x 267,0		
	16-kai (GCO) SEF/LEF	195,0 x 270,0		
	Pa-kai (TFX) SEF	267,0 x 388,0		
	Pa-kai (GCO) SEF	270,0 x 390,0		
Executive LEF	10,5 x 7,25 poll. LEF	184,2 x 266,7	—	—
Quatro LEF	8 x 10 poll.	203,2 x 254,0	—	—
Government-Legal SEF/LEF	8,5 x 13 poll.	215,9 x 330,2 mm	—	—

TIPO DI SUPPORTO	FORMATO SUPPORTO	DIMENSIONI (MM) SEF/LEF	GRAMMATURA (G/M²)	TIPO DI PATINATURA
A4 DT speciale SEF/ LEF	8,90 12,20 poll.	226,0 x 310,0 mm	—	—
A3 DT speciale SEF	12,20 x 17,00 poll.	310,0 x 432,0	—	—
SRA3 SEF	12,60 x 17,72 poll.	320,0 x 450,0	—	—
Trasparenti	A4/8,5 x 11 poll. LEF	215,9 x 279,4 mm	—	—
Etichette	A4/8,5 x 11 poll. LEF	215,9 x 279,4 mm	190	Carta lucida Opaco
Inserti a rubrica	A4/8,5 x 11 poll. LEF	215,9 x 279,4 mm	163	Non patinata

Specifiche dell'alimentatore ad alta capacità avanzato e dell'alimentatore ad alta capacità avanzato doppio

Nota: Quando si stampa su supporti più corti di 182 mm (7,16 poll.), è necessario usare la staffa per cartoline.

ELEMENTO	SPECIFICHE TECNICHE
Formato foglio	Formati standard: • Letter (8,5 x 11 poll.) • Legal (8,5 x 14 poll.) • Tabloid (11 x 17 poll.) • Quarto (8 x 10 poll.) • Foolscap (8,3 x 13 poll.) • Tabloid grande (12 x 18 poll.) • A4 (210 x 297 mm) • A3 (297 x 420 mm) • JIS B5 (182 x 257 mm) • JIS B4 (257 x 264 mm) • SRA3 (320 x 450 mm) • 8K (267 x 388 mm) • 8K (270 x 390 mm) • 16K (267 x 194 mm) • 16 K (270 x 195 mm) • Executive (7,25 x 10,5 poll.) • A4 speciale doppio spessore (226 x 310 mm) • A3 speciale doppio spessore (310 x 432 mm) • 12,6 x 19,2 poll. • 13 x 18 poll. • 13 x 19 poll. • Cartolina (4 x 6 poll.) • Cartolina (100 x 148 mm) • N.7 3/4 (Monarch) (3 7/8 x 7 1/2 poll.) • N.10 (4 1/8 x 9 1/2 poll.) • C5 (6,4 x 9 poll.) • C4 (9,0 x 12,8 poll.) Formati personalizzati: Nota: per i fogli lunghi, è necessario inserire un formato personalizzato. • Larghezza: 148,0-488 mm (5,83-19,21 poll.), altezza: 98,0-330,2 mm (3,86-13,0 poll.) Nota: Per i vassoi interni ed esterni, ad eccezione nel vassoio inseritore per fogli multipli (MSI). • Larghezza: 146,0-1.200 mm (5,75-47,24 poll.), altezza: 98,0-330,2 mm (3,86-13,0 poll.) Nota: il formato è disponibile solo con l'inseritore MSI.
	52-400 g/m^2

ELEMENTO	SPECIFICHE TECNICHE
Grammatura	
Capacità supporto	2.000 fogli per cassetto Importante: Le specifiche si riferiscono all'uso di supporti Xerox di grammatura fino a 24 lb/90 g/m².

Specifiche dell'alimentatore ad alta capacità per grandi formati avanzato doppio

FORMATO MINIMO	FORMATO MASSIMO
3,86 x 5,75 poll./98 x 146 mm	330,2 x 488 mm (13 x 19,2 poll.)

Dispositivi di finitura

La sezione contiene le seguenti informazioni:

- Vassoio inseritore
- Impilatore ad alta capacità
- Unità di cordonatura e rifilatura
- Piegatrice a C/Z
- Stazioni di finitura Production Ready
- Specifiche della taglierina SquareFold®

Vassoio inseritore

Suggerimento: I fogli alimentati dalI'inseritore non vengono stampati ma semplicemente inseriti nelle stampe nelle posizioni specificate.

FORMATO CARTA	GRAMMATURA	CAPACITÀ DEL VASSOIO
182 x 148 mm (7,2 x 5,8 poll.)-330 x 488 mm (A3) (13 x 19,2 poll.)	52-400 g/m² non patinata/72-350 g/m² patinata*	250 fogli valore basato su Colotech+90

*

Nota: Usare il vassoio inseritore per combinare i seguenti tipi di carta con le funzioni di pinzatura centrale/piegatura doppia:

- Carta patinata di 127 g/m² o inferiore
- Fogli vuoti, non stampati, di 80 g/m² al massimo

Se si usa un vassoio diverso dal vassoio inseritore, la combinazione può causare grinze ed errori di allineamento delle pieghe.

Impilatore ad alta capacità

- Il vassoio dell'impilatore accetta supporti patinati e non patinati di grammatura compresa tra 52 e 400 g/m².

  Nota: I supporti di grammatura superiore a 300 g/m² tendono ad avere una qualità inferiore e provocare più inceppamenti.

- Per l'uscita dei trasparenti stampati, scegliere il vassoio superiore o il vassoio dell'impilatore. Limitare l'altezza della pila a 100 trasparenti.
- L'alimentazione della carta patinata di grammatura superiore a 100 g/m² può risultare meno affidabile di quella di grammatura inferiore a 100 g/m².
- Per i supporti non standard il cui bordo di alimentazione supera i 305 mm (12"), è richiesta una lunghezza minima di 210 mm (8,3") del bordo perpendicolare alla direzione di alimentazione.
- Per i supporti non standard il cui bordo perpendicolare alla direzione di alimentazione è meno di 254 mm (10"), è richiesta una lunghezza minima di 330 mm (13") per il bordo di alimentazione.

Altezza delle pile consigliate

Notare:

- A causa dei limiti da rispettare per il peso della pila nell'alimentatore ad alta capacità, è necessario usare impostazioni particolari per prevenire i possibili danni causati da una pila troppo pesante. Per i formati superiori a A4/8,5 x 11 pollici, consultare questa la tabella per verificare l'altezza approssimativa consentita della pila.
- Con i supporti patinati di grammatura compresa tra 64 e 106 g/m², è possibile che la qualità dell'impilatura diminuisca e che si verifichino più inceppamenti.
- Quando si stampa su supporti misti e si usa l'impilatore ad alta capacità, verificare che non ci siano problemi di allineamento dei fogli. Per migliorare l'allineamento della pila e la sua integrità, scaricare l'impilatore ad alta capacità tra i lavori per cui si utilizzano formati diversi.

FUNZIONE	SPECIFICHE
Capacità del vassoio impilatore	5000 fogli
Capacità del vassoio superiore	500 fogli
Grammatura massima della pila	70 kg (154 lb)
Formato carta massimo	330 x 488 mm (13 x 19,2 poll.)

Consigli e suggerimenti

Quando si utilizza il modulo HCS, fare riferimento ai seguenti consigli e suggerimenti:

1. Nel vassoio del modulo HCS usato, controllare l'entità di arricciatura della carta.
   a. Se le stampe sono accettabili e senza arricciatura, non occorre fare altro.
   b. Se le stampe sono arricciate, andare al passaggio successivo.

2. Per correggere l'arricciatura, utilizzare i controlli di correzione dell'arricciatura sulla parte superiore del modulo di interfaccia antiarricciatura (IDM).
3. Se le stampe non migliorano, correggere nuovamente l'arricciatura.
4. Se il problema persiste, rivolgersi al centro assistenza clienti.

Unità di cordonatura e rifilatura

ELEMENTO	SPECIFICHE TECNICHE			
Rifilatura dei bordi	Formato supporti	Formato standard	Minimo	Executive (7,25 x 10,5 poll.)
			Massimo	SRA3
		Formato personalizzato	Altezza	182-210 mm (7,17-8,27 poll.)
			Larghezza	330,2 – 488 mm (13 – 19,2 poll.)
	Grammatura supporto	Non patinata		52-400 g/m²
		Patinata		106-350 g/m²
	Dimensioni di ritaglio	6 – 25 mm (0,24 – 0,99 poll.)		
		Nota: L'impostazione di un'area di ritaglio testa a piede pari a 7 mm (0,275 poll.) o meno potrebbe danneggiare i bordi ritagliati.		

Piegatrice a C/Z

ELEMENTO	SPECIFICHE TECNICHE	
Piegatura a Z metà foglio	Formato supporti	Tabloid (11 x 17 poll.) A3 JIS B4
	Grammatura supporto	60-90 g/m² (non patinata)
	Nota: Ciascun foglio con piegatura a Z a metà foglio aggiunto a un fascicolo pinzato viene calcolato come 10 fogli. Riduce il numero totale di fogli per qualsiasi gamma di grammature specificata.	
Tripla piegatura (C o Z)	Formato supporti	8,5 x 11 poll. (Letter) A4

ELEMENTO	SPECIFICHE TECNICHE	
	Grammatura supporto	60-90 g/m² (non patinata)
Capacità del vassoio	30 fogli Nota: I valori sono basati su carta Colotech+90.	

Stazioni di finitura Production Ready

ELEMENTO	SPECIFICHE TECNICHE			
Vassoio	Vassoio superiore	Fascicolazione e impilatura		
	Vassoio impilatore	Fascicolazione, sfalsamento supportato e impilatura, sfalsamento supportato		
	Vassoio libretti	Fascicolazione e impilatura		
Formato supporti	Vassoio superiore	Formato standard	Minimo	Cartolina (100 x 148 mm)
			Massimo	13 x 19 poll., A3
		Formato personalizzato	Altezza	98,0 - 330,2 mm
			Larghezza	148,0 - 660,4 mm
	Vassoio impilatore	Formato standard	Minimo	A5/5,83 x 8,27 poll.
			Massimo	13 x 19 poll., A3
		Formato personalizzato	Altezza	148,0 - 330,2 mm
			Larghezza	148,0 - 488,0 mm
	Vassoio libretti	Formato standard	Minimo	JIS B5
			Massimo	13 x 19 poll., A3
		Formato personalizzato	Altezza	182,0 - 330,2 mm
			Larghezza	257,0 - 488,0 mm
Grammatura	Vassoio superiore	52-400 g/m²		
	Vassoio impilatore	52-400 g/m²		
	Vassoio libretti	60-350 g/m²		
Capacità del vassoio	Vassoio superiore	500 fogli		
	Vassoio impilatore, fogli non pinzati	A4/8,5 x 11 poll.	Stazione di finitura Production Ready: 3000 fogli	

ELEMENTO	SPECIFICHE TECNICHE			
			Stazione di finitura libretto Production Ready: 2000 fogli	
		JIS B4 o più grande	1500 fogli	
		Pila mista	350 fogli	
	Vassoio impilatore, fogli pinzati	A4/8,5 x 11 poll.	Stazione di finitura Production Ready: 200 fascicoli o 3000 fogli Stazione di finitura libretto Production Ready: 2000 fogli	
		JIS B4 o più grande	100 fascicoli o 1500 fogli	
	Vassoio libretti	20 fascicoli		
Nota: • I valori sono basati su Colotech+90. • Il termine `pila mista` fa riferimento a una serie di supporti dove i fogli più grandi sono posizionati su quelli più piccoli. Ad esempio, A4 sopra JIS B5, o JIS B4 sopra A4. • La capacità del vassoio libretti è di 16 fascicoli, in cui ogni fascicolo comprende 17 o più fogli.				
Pinzatura	Capacità	100 fogli		
	Nota: • I valori sono basati su Colotech+90. • Cinque fogli più grandi di A4 oppure Letter (8,5 x 11 poll.).			
	Formato supporti	Formato standard	Minimo	A5, 5,83 x 8,27 poll.
			Massimo	Tabloid, A3 (11 x 17 poll.)
		Formato personalizzato	Altezza	182,0 - 297,0 mm
			Larghezza	148,0 - 432,0 mm
	Grammatura supporto	Non patinata	52-400 g/m²	
		Patinata	72-350 g/m²	
	Posizione dei punti metallici	1 punto, 2 punti o 4 punti		

ELEMENTO	SPECIFICHE TECNICHE				
Perforazione, con unità di perforazione	Formato supporti	Formato standard	Massimo	A3, Tabloid (11 x 17 poll.)	
			Minimo	2 o 3 fori	JIS B5
				4 fori	A4, 16K
		Formato personalizzato	Altezza	203,0 - 297,0 mm	
			Larghezza	182,0 - 431,8 mm	
	Grammatura supporto	Non patinata	52-220 g/m²		
		Patinata	72-200 g/m²		
	Numero di fori	2 o 4 fori oppure USA 2 o 3 fori			
		Nota: Il numero di fori selezionabile dipende dal supporto perforato utilizzato.			
Pinzatura centrale o Piegatura doppia	Capacità		Pinzatura centrale	30 fogli	
Stazione di finitura Production Ready (PR) con stazione libretto			Piegatura doppia	5 fogli	
	Nota: I valori sono basati su Colotech+90.				
	Formato supporti	Formato standard	Massimo	A3, 13 x 19 poll.	
			Minimo	JIS B5	
		Formato personalizzato	Altezza	182,0 - 330,2 mm	
		Non patinata	Larghezza	257,0 - 488,0 mm	
	Grammatura supporto		60-350 g/m²		
		Patinata	2-350 g/m²		

Capacità di pinzatura

GRAMMATURA (G/M²)	PINZATURA LATERALE				PINZATURA CENTRALE	
	A4 O INFERIORE		SUPERIORE AD A4			
	NON PATI-NATA	PATINATA	NON PATINATA	PATINATA	NON PATINATA	PATINATA
52–59	100	35*	65	35*	30*	25*
60–71					30	
72–80		35		35		25
81–90						
91–105	50	30	50	30	20	
106–128			45		15	
129–150	20	20	20	20	10	
151–176						
177–220					5	
221–256					4	
257–300	10	10	10	10	3	
301–350						

* Può essere pinzata. Tuttavia, non si garantiscono l'accuratezza della rilegatura o le prestazioni di alimentazione della carta.

I valori della tabella indicanti il numero massimo di fogli che possono essere pinzati sono stati calcolati utilizzando i seguenti tipi di carta: 82 g/m², Colotech+ (200 g/m², 250 g/m², 350 g/m²)

Importante:

- I lavori stampati su supporti consigliati il cui numero di pagine non supera il limite raccomandato possono comunque presentare problemi di pinzatura determinati dai fattori seguenti:
  - Tipo di supporto usato, in particolare, supporti patinati lucidi
  - Ambiente in cui è installata la stampante di produzione, temperatura e umidità ambientali
  - Dati di stampa
- In un ambiente caratterizzato da temperatura bassa e basso livello di umidità, la pinzatura di 40 fogli o più potrebbe causare inceppamenti della carta.
- Per la pinzatura laterale, ciascun foglio con piegatura a Z a metà foglio aggiunto a un fascicolo pinzato viene calcolato come 10 fogli. Riduce il numero totale di fogli per qualsiasi gamma di grammature specificata.

Nota:

- La stampante è in grado di stabilire il tipo e la grammatura del supporto in base alle informazioni impostate per il lavoro, non in base al supporto effettivamente caricato nel vassoio.
- La stampante determina il numero di fogli per lavoro sulla base delle informazioni del lavoro. Pertanto, in caso di alimentazioni multiple, la pinzatura verrà eseguita anche se il numero di fogli alimentati supera il limite. Tuttavia, ciò può causare errori di pinzatura.

Specifiche della taglierina SquareFold®

ELEMENTO	SPECIFICHE
Formato supporti	• Massimo: 330 x 457 mm (13" x 18") • Minimo: 8,5 x 11 poll. oppure A4 SEF (216 x 270 mm)
Capacità di taglio	• Libretti da 5 a 20 fogli, fino a 80 lati stampati, di carta da 90 g/m²/24 lb • Libretti da 5 a 25 fogli, fino a 100 lati stampati, di carta da 80 g/m²/20 lb
Formato di rifilo	2-20 mm, regolabile con incrementi di 0,1 mm
Grammature supporto	• 16 lb bond-90 lb cover • 64-300 g/m² non patinata e 106-300 g/m² patinata

Informazioni sulle normative vigenti

Questa sezione contiene informazioni di carattere normativo relative alla propria macchina da stampa di produzione.

NORMATIVE BASE

Xerox® ha collaudato questa stampante in base agli standard di emissione e di immunità elettromagnetica. Tali standard sono progettati per mitigare le interferenze causate o ricevute da questa stampante in un tipico ambiente di ufficio.

Cambi o modifiche a questo dispositivo non specificatamente approvate da Xerox® Corporation possono invalidare il diritto dell'utente di utilizzare questa apparecchiatura.

Normative FCC negli USA

Questo prodotto è stato collaudato e giudicato conforme ai limiti per un dispositivo digitale di Classe A, ai sensi della Parte 15 delle Norme FCC (Federal Communications Commission). Tali limiti hanno lo scopo di fornire una ragionevole protezione da interferenze dannose quando l'apparecchiatura viene utilizzata in un ambiente commerciale. Questa apparecchiature genera, utilizza e può emettere energia di frequenze radio e, se non installata e utilizzata conformemente alle istruzioni, può causare radiointerferenze pericolose alle comunicazioni radio. Il funzionamento di questa apparecchiatura in un'area residenziale potrebbe causare interferenze dannose, nel qual caso l'utente sarà tenuto ad eliminare le interferenze a proprie spese.

Per salvaguardare la conformità alle normative FCC, si fa obbligo di utilizzare cavi schermati con questa apparecchiatura. L'utilizzo del dispositivo con apparecchiature non approvate o cavi non schermati produrrà probabilmente interferenze alla ricezione radio e televisiva.

Questo dispositivo è conforme all'Articolo 15 delle Normative FCC. L'operatività del dispositivo è subordinata alle due seguenti condizioni:

1. Questo dispositivo non deve causare interferenze dannose, e
2. Questo dispositivo deve accettare qualsiasi interferenza ricevuta, ivi incluse interferenze che potrebbero causare un funzionamento indesiderato del dispositivo.

Parte responsabile: Xerox® Corporation

Indirizzo: 800 Phillips Road, Webster, NY 14580 USA

Indirizzo Web: https://www.xerox.com/en-us/about/ehs.

Canada

Questo apparecchio digitale di Classe A è conforme alle normative canadesi ICES-003 e ICES-001.

Cet appareil numérique de la classe A est conforme à la norme NMB-003 et NMB-001 du Canada.

Questo dispositivo è conforme agli standard RSS non soggetti a licenza di Industry Canada. L'operatività del dispositivo è subordinato alle due seguenti condizioni:

1. Questo dispositivo non deve causare interferenze, e
2. Questo dispositivo deve accettare qualsiasi tipo di interferenza, ivi incluse interferenze che potrebbero causare un funzionamento indesiderato del dispositivo.

Le present appareil est conforme aux CNR d'Industrie Canada applicables aux appareils radio exempts de licence. L'exploitation est autorisee aux deux conditions suivantes:

1. l'appareil ne doit pas produire de brouillage, et
2. l'utilisateur de l'appareil doit accepter tout brouillage radioélectrique subi, même si le brouillage est susceptible d'en compromettre le fonctionnement.

Conformità alle normative dell'Unione Europea e dello Spazio Economico Europeo

CE

Il marchio CE applicato a questo prodotto indica la conformità alle Direttive UE applicabili. Il testo completo della Dichiarazione di conformità UE è reperibile in www.xerox.com/environment_europe.

Direttiva dell'Unione Europea (UE) sulle Apparecchiature di riproduzione di immagini, Lotto 4

Xerox® ha accettato di definire criteri di efficienza energetica e prestazioni ambientali per i propri prodotti rientranti nell'ambito della Direttiva dell'Unione Europea (UE) sui Prodotti connessi all'energia, e specificatamente il Lotto 4: Apparecchiature di riproduzione di immagini.

I prodotti rientranti nell'ambito includono apparecchiature domestiche e per l'ufficio che soddisfano i seguenti criteri:

- Prodotti di formato in bianco e nero standard con velocità massima inferiore a 66 immagini al minuto A4.
- Prodotti di formato a colori standard con velocità massima inferiore a 51 immagini al minuto A4.

PER ULTERIORI INFORMAZIONI SU:	CONSULTARE:
• Consumo energetico e tempi di attivazione • Impostazioni di risparmio energetico predefinite	*Documentazione utente* o *Guida per l'amministratore del sistema* www.xerox.com/IRIDESSEdocs
• Vantaggi ambientali della stampa fronte/retro • Vantaggi dell'utilizzo di carte più leggere (60 g/m²) e riciclabilità • Smaltimento e trattamento delle cartucce • Partecipazione di Xerox a iniziative per la sostenibilità	www.xerox.com/environment o www.xerox.com/environment_europe
Vantaggi derivanti dall'acquistare prodotti qualificati ENERGY STAR®	https://www.energystar.gov

ENERGY STAR

Il programma ENERGY STAR è uno schema volontario volto a promuovere lo sviluppo e l'acquisto di modelli ad alta efficienza energetica che contribuiscono a ridurre l'impatto ambientale. Informazioni dettagliate sul programma ENERGY STAR e sui modelli qualificati ENERGY STAR sono disponibili sul seguente sito Web: www.energystar.gov.

ENERGY STAR e il marchio ENERGY STAR sono marchi registrati negli Stati Uniti.

Il programma ENERGY STAR per le apparecchiature di riproduzione immagini è un'iniziativa congiunta dei governi di Stati Uniti, Unione Europea e Giappone e del settore delle apparecchiature per ufficio, ed è volta a promuovere copiatrici, stampanti, fax, stampanti multifunzione, personal computer e monitor ad alta efficienza energetica. La riduzione dei consumi energetici dei prodotti contribuisce a combattere smog, piogge acide e cambiamenti climatici a lungo termine grazie alla riduzione delle emissioni derivanti dalla generazione di elettricità.

Per ulteriori informazioni sul tema dei consumi e dell'efficienza energetica o su argomenti correlati, andare su:

- www.xerox.com/environment o
- www.xerox.com/environment_europe

Consumo energetico e tempo di attivazione

Il consumo di elettricità di un dispositivo dipende dal modo in cui lo si utilizza. Questo dispositivo è progettato e configurato per ridurre il consumo di energia elettrica.

Al fine di ridurre il consumo di energia, la modalità Risparmio energetico è abilitata sul dispositivo. Dopo l'ultima stampa, il dispositivo va in modalità Pronta. In tale modalità, il dispositivo è in grado di tornare a stampare immediatamente. Se non viene utilizzato per un periodo di tempo specificato, il dispositivo va in modalità Risparmio energetico. In tale modalità, al fine di risparmiare corrente elettrica restano attive solo le funzioni essenziali. Il dispositivo impiega più tempo per produrre la prima stampa quando esce dalla modalità Risparmio energetico rispetto a quando è in modalità Pronta. Tale ritardo è dovuto al tempo richiesto dalla macchina per riattivarsi, ed è una caratteristica comune a quasi tutti i dispositivi di riproduzione di immagini presenti sul mercato.

Questo dispositivo è qualificato ENERGY STAR® ai sensi dei Requisiti del Programma ENERGY STAR per le apparecchiature di riproduzione di immagini. La modalità Risparmio energetico si attiva dopo 1 minuto.

Per modificare le impostazioni della modalità Risparmio energetico, consultare la *Documentazione utente* su www.xerox.com/IRIDESSEdocs. Per informazioni più dettagliate, rivolgersi al proprio Amministratore del sistema.

Per ulteriori informazioni sulla partecipazione di Xerox alle iniziative a favore della sostenibilità, andare su:

- www.xerox.com/environment o
- www.xerox.com/environment_europe

Vantaggi ambientali della stampa fronte/retro

Quasi tutti i prodotti Xerox® hanno la funzionalità di stampa duplex, solitamente chiamata stampa fronte/retro. Questa funzione consente di stampare automaticamente su entrambi i lati del foglio, e pertanto contribuisce a risparmiare preziose risorse riducendo il consumo di carta. La Direttiva UE sulle Apparecchiature di riproduzione

di immagini, Lotto 4, richiede che sui modelli con velocità pari o superiore a 40 ppm a colori e velocità pari o superiore a 45 ppm in bianco e nero la funzione fronte/retro venga abilitata automaticamente durante la configurazione e l'installazione del driver. Alcuni modelli Xerox con velocità inferiori a quanto sopra indicato potrebbero avere anch'esse la modalità fronte/retro impostata per default al momento dell'installazione. L'utilizzo della funzione fronte/retro riduce l'impatto ambientale della propria attività di stampa. Tuttavia, qualora occorra stampare in modalità solo fronte (simplex), è possibile modificare le impostazioni di stampa nel driver di stampa.

Tipi di carta supportati

Con questo prodotto è possibile stampare sia su carta riciclata che su carta nuova, approvate ai sensi di uno schema di salvaguardia ambientale, in conformità allo standard EN12281 o a uno standard di qualità simile. L'utilizzo di carta più leggera (60 g/m^2), che contiene meno materia prima e pertanto consente di risparmiare risorse, è possibile con determinate applicazioni. Si raccomanda di verificare se tale carta è adatta alle proprie esigenze di stampa.

Conformità – Unione Economica Eurasiatica

Il contrassegno EAC applicato a questo prodotto indica la certificazione per l'utilizzo nei mercati degli stati membri dell'Unione doganale dell'Unione Europea.

Normativa RoHS – Turchia

In conformità all'Articolo 7(d), con la presente si certifica che il dispositivo “è conforme alla normativa EEE,

EEE yönetmeliğine uygundur.” (Conforme alle normative EEE).

Conformità RoHS – Ucraina

Обладнання відповідаєвимогам Технічного регламенту щодо обмеження

використання деяких небезпечних речовин в електричному та електронному

обладнані, затвердженого постановою Кабінету Міністрів України від 3 грудня 2008 № 1057

(L'apparecchiatura è conforme ai requisiti della Normativa tecnica, approvata dalla Risoluzione del Consiglio dei ministri dell'Ucraina in data 3 dicembre 2008, relativa alle limitazioni all'utilizzo di determinate sostanze pericolose nelle apparecchiature elettriche ed elettroniche.)

NORMATIVE IN MATERIA DI COPIA

Stati Uniti

Una legge del Congresso degli Stati Uniti vieta la riproduzione, in determinate circostanze, dei documenti elencati di seguito. Il mancato rispetto di tale divieto può essere punito con un'ammenda o con la detenzione.

1. Titoli od obbligazioni del Governo degli Stati Uniti, quali:
   - Certificati obbligazionari
   - Valuta della Banca nazionale
   - Cedole di obbligazioni
   - Banconote della Riserva federale
   - Banconote Silver Certificates
   - Banconote Gold Certificates
   - Obbligazioni degli Stati Uniti
   - Buoni del Tesoro
   - Buoni della Riserva federale
   - Valuta divisionale
   - Certificati di deposito
   - Cartamoneta
   - Titoli e obbligazioni di determinate agenzie governative quali l'FHA ecc.
   - Obbligazioni Le obbligazioni di risparmio degli Stati Uniti possono essere fotografate solo per finalità pubblicitarie correlate alla campagna di vendita di tali obbligazioni.
   - Marche da bollo. È possibile riprodurre un documento legale su cui è apposta una marca da bollo annullata, purché la riproduzione del documento venga eseguita per fini legali.
   - Francobolli postali, annullati e non annullati. È possibile fotografare francobolli per scopi filatelici, purché la riproduzione sia in bianco e nero e sia inferiore al 75% o superiore al 150% delle dimensioni lineari dell'originale.
   - Vaglia postali
   - Fatture, tratte o assegni emessi o autorizzati da funzionari degli Stati Uniti.
   - Francobolli e altri bolli di qualsiasi denominazione emessi o che possono essere emessi ai sensi di una legge del Congresso
   - Certificati di indennità per i veterani delle guerre mondiali
2. Titoli o obbligazioni di qualsiasi governo, banca o società estera
3. Materiali protetti da copyright, salvo nei casi in cui l'ottenimento dell'autorizzazione alla riproduzione da parte del proprietario del copyright rientri nell'utilizzo lecito o nelle disposizioni in materia di diritti di riproduzione libraria contenute nella legge sul copyright. Per maggiori informazioni su tali disposizioni, contattare il Copyright Office, Library of Congress, Washington, D.C. 20559 USA. Chiedere della Circolare R21.
4. Certificati di nascita o naturalizzazione. I certificati di naturalizzazione esteri possono essere fotografati.
5. Passaporti. I passaporti esteri possono essere fotografati.
6. Documenti di immigrazione
7. Documentazioni di servizio delle Forze Armate

8. Documenti "Selective Service Induction" che contengono le seguenti informazioni relative al titolare:
    - Reddito
    - Fedina penale
    - Stato fisico o mentale
    - Stato di dipendenza
    - Servizio militare
    - Eccezione: è possibile fotografare i certificati di congedo dell'esercito degli Stati Uniti.
9. Badge, tesserini identificativi, lasciapassare o mostrine indossati da personale militare o da esponenti dei vari dipartimenti federali quali FBI, Tesoro e così via, a meno che il responsabile di tale dipartimento o ente non ordini una fotografia.

Il suddetto elenco non è completo e viene declinata ogni responsabilità relativa alla sua completezza o accuratezza. In caso di dubbio, rivolgersi al proprio consulente legale.

Per ulteriori informazioni su tali disposizioni, contattare il Copyright Office, Library of Congress, Washington, D.C. 20559 USA. Chiedere della Circolare R21.

Canada

Una legge del Parlamento del Canada vieta la riproduzione, in determinate circostanze, dei documenti elencati di seguito. Il mancato rispetto di tale divieto può essere punito con un'ammenda o con la detenzione:

- Banconote o valuta corrente
- Obbligazioni o titoli emessi da un governo o una banca
- Buoni del Tesoro o per altri documenti emessi dal Ministero del Tesoro.
- Il pubblico sigillo del Canada o di una sua provincia, o sigillo appartenente a un ente pubblico, a un'autorità o a un tribunale canadese.
- Proclami, ordinanze, norme, nomine, o avvisi relativi agli stessi (nel caso in cui la copia rechi il falso timbro della Regina o di un'amministrazione provinciale)
- Nomi, marchi, sigilli o simboli utilizzati da o per conto del governo canadese o di una provincia, dal governo di un paese straniero o da un dipartimento, una commissione o un organismo fondato dal governo canadese o di una provincia, o dal governo di un paese straniero
- Marche da bollo nazionali ed estere
- Documenti e registri custoditi da funzionari pubblici incaricati di eseguirne copie certificate, nel caso in cui nella riproduzione si attesti falsamente che si tratti di una copia certificata
- Materiale protetto dalle leggi sul copyright o marchi di qualsiasi natura, in assenza di un'autorizzazione del proprietario del marchio

Il presente elenco non è completo; si declina ogni responsabilità per eventuali omissioni o inesattezze. In caso di dubbi, rivolgersi al proprio consulente legale.

Altri paesi

Copiare determinati documenti potrebbe essere illegale nel proprio paese. Il mancato rispetto di tale divieto può essere punito con un'ammenda o con la detenzione.

- Banconote
- Assegni
- Titoli o obbligazioni bancari o di Stato
- Passaporti e documenti di identità
- Materiale protetto da copyright o marchi senza autorizzazione del proprietario
- Francobolli postali e altri strumenti negoziabili

Tale elenco non è completo e viene declinata ogni responsabilità relativa alla sua completezza o accuratezza. In caso di dubbi, rivolgersi al proprio consulente legale.

CERTIFICAZIONE DI SICUREZZA

Questo dispositivo è conforme agli standard di sicurezza dei prodotti IEC e EN certificati da un laboratorio NRTL (National Regulatory Test Laboratory).

SCHEDE TECNICHE SULLA SICUREZZA

Per informazioni relative ai dati sulla sicurezza dei materiali inerenti la macchina da stampa, andare su:

- Indirizzo Web: www.xerox.com/sds o www.xerox.co.uk/sds_eu
- Stati Uniti e Canada: 1-800-ASK-XEROX (1-800-275-9376)
- Per altri mercati, inviare una richiesta via e-mail a EHS-Europe@xerox.com.

Riciclaggio e smaltimento

Questa sezione contiene informazioni sul riciclaggio e lo smaltimento della propria macchina da stampa di produzione.

TUTTI I PAESI

In caso di smaltimento del prodotto Xerox, si noti che la stampante potrebbe contenere piombo, mercurio, perclorato e altri materiali il cui smaltimento potrebbe essere soggetto a regolamentazione a causa di considerazioni ambientali. La presenza di tali materiali è totalmente conforme alle normative internazionali applicabili al momento in cui prodotto è stato introdotto nel mercato. Per informazioni sul riciclaggio e lo smaltimento, rivolgersi alle autorità locali.

Materiale perclorato Questo prodotto potrebbe contenere uno o più componenti contenenti perclorato, come ad esempio le batterie. Potrebbero applicarsi procedure speciali di maneggiamento. Per ulteriori informazioni, consultare www.dtsc.ca.gov/hazardouswaste/perchlorate.

Rimozione delle batterie

Solo una società di assistenza approvata dal produttore può sostituire le batterie.

NORD AMERICA

Xerox ha attivato un programma di ritiro e riutilizzo o riciclaggio delle apparecchiature. Per verificare che questo prodotto Xerox® faccia parte del programma, contattare il rappresentante Xerox locale (1-800-ASK-XEROX). Per ulteriori informazioni sui programmi ambientali Xerox, visitare www.xerox.com/en-us/about/ehs.

Per informazioni sul riciclaggio e lo smaltimento, rivolgersi alle autorità locali.

UNIONE EUROPEA

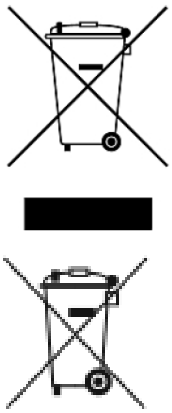

Questi simboli indicano che questo prodotto non deve essere smaltito insieme ai rifiuti domestici, in conformità alla Direttiva WEEE (Rifiuti da apparecchiature elettriche ed elettroniche)(2012/19/UE), alla Direttiva sulle batterie (2006/66/CE) e alle leggi nazionali che applicano tali direttive.

Se sotto il simbolo indicato sopra si trova stampato un simbolo di sostanze chimiche in conformità alla Direttiva sulle batterie, ciò indica che in questa batteria o in questo accumulatore è presente un metallo pesante (Hg = Mercurio, Cd = Cadmio, Pb = Piombo) in una concentrazione superiore a una soglia applicabile specificata nella Direttiva sulle batterie.

Alcune apparecchiature possono essere utilizzate in un'applicazione sia domestica o familiare che professionale o aziendale. I soggetti privati residenti nell'Unione Europea possono restituire gratuitamente le apparecchiature elettriche ed elettroniche usate nei centri di raccolta appositamente designati. Per ulteriori informazioni sulla raccolta e il riciclaggio di prodotti e batterie usati, contattare le autorità comunali, il servizio di smaltimento rifiuti locale o il punto vendita nel quale sono stati acquistati gli articoli. In alcuni stati membri, quando si acquista una nuova apparecchiatura il venditore locale potrebbe essere obbligato a ritirare gratuitamente la vecchia apparecchiatura. Per ulteriori informazioni, contattare il proprio rivenditore.

Per gli utenti aziendali nell'Unione Europea, in conformità alle leggi europee vigenti, le apparecchiature elettriche ed elettroniche a fine ciclo di vita destinate allo smaltimento devono essere gestite in base alle procedure concordate. Quando occorre smaltire apparecchiature elettriche ed elettroniche, prima di provvedere allo smaltimento contattare il proprio concessionario o fornitore, oppure il proprio rivenditore o rappresentante Xerox locale, per ottenere informazioni sul ritiro di prodotti a fine ciclo di vita.

Una gestione non corretta di tale tipo di rifiuti può produrre un impatto nocivo sull'ambiente e sulla salute umana a causa di possibili sostanze pericolose generalmente associate alle apparecchiature elettriche ed elettroniche. La collaborazione degli utenti al corretto smaltimento di questo prodotto contribuirà a un utilizzo efficiente delle risorse naturali.

Smaltimento al di fuori dell'Unione europea

Questi simboli sono validi solo nell'Unione Europea. Se si desidera smaltire questi componenti, rivolgersi alle autorità locali o al proprio concessionario e chiedere informazioni sul corretto metodo di smaltimento.

ALTRI PAESI

Rivolgersi alle autorità per la gestione dei rifiuti locale per chiedere istruzioni sulle modalità di smaltimento.

Uso e procedure

Questo capitolo contiene:

Accensione e spegnimento 58
Gestione della Libreria supporti 66
Supporti e alimentatori 100
Scambio degli alloggiamenti dei toner speciali 146
Manutenzione 173
Finitura 195
Profili 255
Flussi di lavoro 275

Questa sezione contiene informazioni sulle prime attività eseguite con la stampante, sui flussi di lavoro più comuni, sulle procedure di manutenzione della macchina e su altre attività di utilizzo del sistema.

Accensione e spegnimento

La sezione Accensione e spegnimento descrive le procedure per accendere, riavviare e spegnere la stampante nonché connettersi alla macchina. Include anche informazioni sui livelli di accesso utente e sul modo di risparmio energetico (Economizzatore).

PROCEDURA PER ACCENDERE LA STAMPANTE LA PRIMA VOLTA

Seguire questi passaggi quando si accende la stampante per la prima volta o dopo aver eseguito un arresto di emergenza completo del sistema.

1. Aprire lo sportello anteriore destro sul lato destro del motore di stampa.

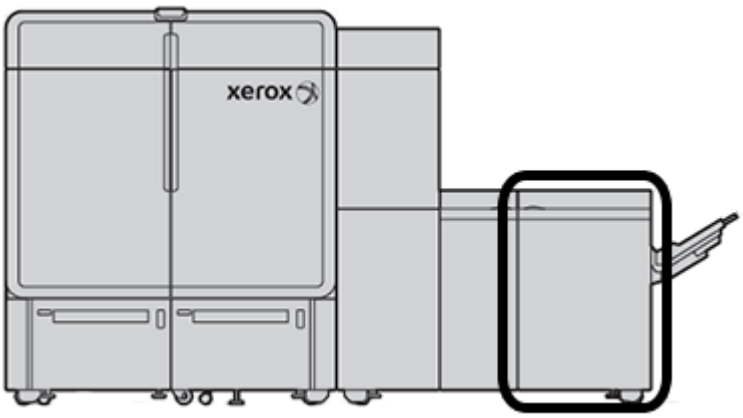

2. Portare l'interruttore di alimentazione principale di colore rosso in posizione **ON** (acceso).

Nota: A meno che non sia necessario eseguire un arresto completo del sistema, l'interruttore rosso rimane acceso (posizione On).

Importante: In caso di emergenza, disattivare questo interruttore, conosciuto anche come interruttore di spegnimento di emergenza, portandolo in posizione Off (spento). L'azione interrompe immediatamente il passaggio di elettricità ai componenti della stampante anziché eseguire la procedura di arresto più lenta avviata dal pulsante di alimentazione sul lato destro della stampante.

3. Continuare per avviare l'intero sistema della stampante di produzione. Per accendere il motore di stampa, il computer del Control Center e il server di stampa, vedere Accensione della stampante di produzione.

ACCENSIONE DELLA STAMPANTE DI PRODUZIONE

Per accendere l'intero sistema della stampante di produzione:

1. Verificare che gli interruttori di alimentazione sugli alimentatori e sugli impilatori siano in posizione **ON** (accesi).
2. Verificare che tutte le coperture e tutti gli sportelli della stampante siano chiusi bene.
3. Per accendere l'interfaccia del Control Center, premere il pulsante On/Off sul monitor e sul computer del Control Center.
   Attendere circa 30 secondi finché la schermata del software del PC non viene visualizzata completamente.
4. Accendere il monitor e il computer del server di stampa Fiery. Se il server di stampa è dotato di uno schermo sensibile, il pulsante On/Off si trova sullo schermo sensibile.

5. Individuare il pulsante di alimentazione bianco sulla destra della stampante, vicino al Control Center. Portare il pulsante di alimentazione in posizione **On** (acceso).

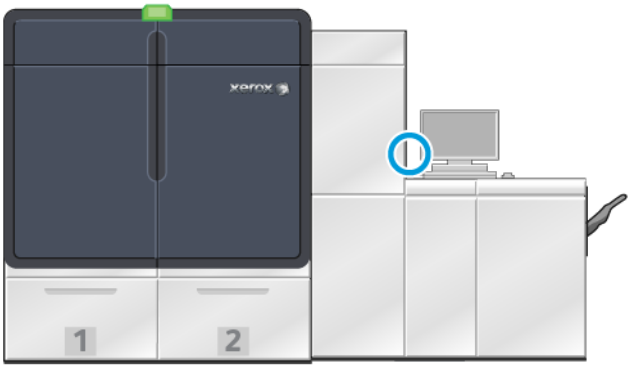

6.

Tutti i moduli del sistema avviano il processo di inizializzazione e il fusore si scalda. La stampante di produzione esegue un ciclo di controllo del sistema. I controllo del sistema può richiedere diversi minuti. Durante questo intervallo, è possibile programmare un lavoro sulla stampante di produzione. Quando la stampante è pronta, la procedura di stampa inizia automaticamente.

Dopo un periodo di inattività preimpostato, la stampante entra in modalità di risparmio energetico. È compito dell'amministratore impostare questo periodo di inattività. La stampante esce automaticamente dalla modalità di risparmio energetico quando riceve un lavoro o un utente tocca il Control Center.

Risparmio energetico/Economizzatore

Dopo un determinato periodo di inattività, la stampante entra nel modo Economizzatore (risparmio energetico). Per cambiare o definire il periodo di inattività dopo il quale il sistema si riattiva, è necessario connettersi al modo Amministratore. Eseguire l'accesso come Amministratore e aprire la scheda Sistema nella finestra Impostazioni di sistema.

Per applicare e utilizzare la modalità di risparmio energetico, accedere al menu Sistema sulla finestra principale e poi selezionare una delle seguenti due opzioni di risparmio energetico:

- **Solo motore di stampa:** l'opzione consente di attivare la modalità Risparmio energetico/Economizzatore solo per il motore di stampa. Il Control Center rimane attivo.
- **PC di sistema e motore di stampa:** l'opzione consente di attivare la modalità Risparmio energetico/Economizzatore sia per la stampante che per il Control Center.

Quando il modo Economizzatore è attivo e il Control Center non è nel modo Economizzatore, il sistema visualizza l'icona Economizzatore nella finestra principale del Control Center.

Per uscire dal modo Risparmio energetico/Economizzatore:

- Solo per il motore di stampa, selezionare **Risparmio energia - Esci da Solo motore di stampa** dal menu Sistema.

Nota: Il sistema esce anche dal modo Economizzatore quando si invia un lavoro in stampa o si utilizza l'interfaccia del Control Center.

- Per il motore di stampa e il Control Center, fare clic con il mouse del Control Center o premere dei tasti della tastiera.

Connessione/disconnessione dell'utente

Una volta accesa, la stampante si imposta automaticamente sul livello di accesso dell'operatore di base. Un utente casuale o un operatore di questo livello non hanno la necessità di effettuare l'accesso sul sistema.

Nota: Collegandosi al sistema, gli utenti possono accedere a più funzioni. Per sapere quali sono le funzioni e le aree del sistema accessibili quando si è connessi come amministratori di sistema oppure operatori responsabili, vedere Livelli di accesso utente.

Gli operatori tecnici e gli amministratori possono connettersi e disconnettersi dal sistema seguendo questi passaggi:

1. Individuare e selezionare il collegamento **Accedi** nell'angolo in alto a destra della schermata principale. Viene visualizzata la finestra di dialogo per effettuare l'accesso.
2. Selezionare **Amministratore** oppure **Responsabile tecnico** e quindi digitare la password nell'apposito campo. Fare clic su **OK**.

   Nota: La password predefinita dell'amministratore è 11111 e può essere cambiata in qualsiasi momento connettendosi al sistema come amministratore.

   Il nome del nuovo utente, ad esempio Amministratore, viene visualizzato nell'area del collegamento sulla barra del titolo.
3. Per disconnettersi e terminare la sessione, individuare e selezionare l'ID utente in alto a destra sulla barra del titolo nella schermata principale. Viene visualizzata una finestra di dialogo.
4. Selezionare **Uscita**.

   Sulla barra del titolo, il nome dell'utente cambia diventando il collegamento per l'accesso. Il livello di accesso ritorna automaticamente all'operatore di base.

Livelli di accesso utente

Per impostazione predefinita, la macchina è configurata sul livello di accesso Operatore di base, quindi un utente casuale o un operatore di questo livello non hanno la necessità di effettuare l'accesso sull'interfaccia del Control Center. Un operatore può accedere alla maggior parte delle funzioni e stampare i lavori.

Per accedere a più funzionalità e alle attività amministrative, selezionare il collegamento Accedi nell'angolo in alto a destra della schermata principale. Dalla finestra Accedi, selezionare il livello di accesso utente appropriato e poi inserire la password:

- **Amministratore:** questo livello consente di accedere al menu Manutenzione per eseguire le procedure di pulizia, personalizzare le impostazioni di sistema che influiscono sulla produttività, limitare l'accesso dell'operatore alla Libreria supporti e utilizzare i profili di finitura.
- **Operatore responsabile tecnico:** livello riservato al personale autorizzato da Xerox per eseguire determinate attività di manutenzione, normalmente riservate a un tecnico dell'assistenza clienti.

Per stampare i lavori e tornare alla modalità Operatore, fare clic sul collegamento del nome utente in alto a destra sulla schermata principale e selezionare **Uscita**.

Nota: Per informazioni su tutte le funzioni accessibili per l'amministratore e l'operatore responsabile tecnico, fare riferimento alle sezioni dedicate all'amministratore della documentazione.

RIAVVIO DELLA STAMPANTE

Nota: Eseguire questa procedura quando sul Control Center viene visualizzato un messaggio che chiede di riavviare il sistema. Tentare di risolvere tutti gli errori segnalati sulla macchina o sul print server e nel Control Center.

È possibile riavviare l'intero sistema di stampa o solo l'interfaccia del Control Center.

1. Per riavviare il motore di stampa, tutti i moduli e il Control Center, portare il pulsante di alimentazione bianco sulla posizione di **spegnimento (Off)**.

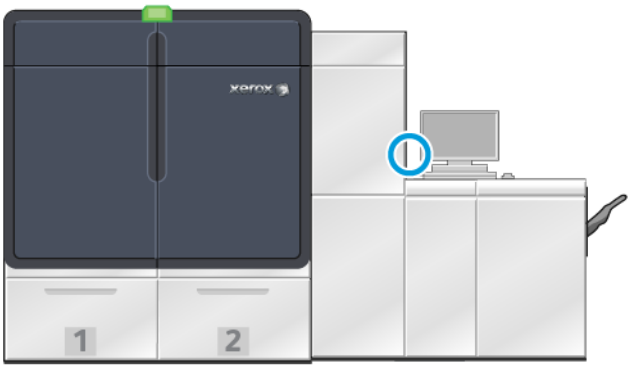

Nota: Lasciare la stampante spenta per almeno 10 secondi.

   a. Portare il pulsante di alimentazione bianco in posizione di **accensione (On)**.

Nota: Dopo aver spento la stampante, riavviare sempre il computer del Control Center.

2. Per riavviare solo il Control Center, selezionare **Riavvia interfaccia utente** sul menu Sistema.
   a. Se viene visualizzato un messaggio di conferma, selezionare **Sì**.
   b. Il sistema si spegne e sia il Control Center che l'interfaccia utente vengono riavviati immediatamente.

SPEGNIMENTO DELLA STAMPANTE DI PRODUZIONE

Alla fine della giornata, si raccomanda di spegnere l'intero sistema della stampante di produzione. Ci sono due modi per spegnere completamente la macchina:

- Usando il pulsante di alimentazione (On/Off) sul motore di stampa.
- Usando il menu Sistema nel Control Center.

1. Spegnere la stampante utilizzando uno dei metodi seguenti:
   - Per spegnere la stampante di produzione usando l'interruttore di **alimentazione**, portare l'interruttore di **alimentazione** bianco sul motore di stampa in posizione "spento" (Off).

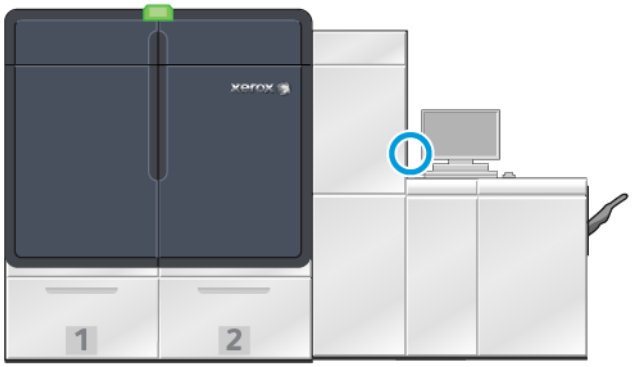

     La stampante, tutti i moduli connessi alla stampante e il Control Center si spengono. Dopo un periodo di tempo preimpostato, la stampante entra automaticamente in modalità di risparmio energetico.

Nota: Attendere che la macchina rimanga spenta per almeno 10 secondi prima di riaccenderla.

   - Per spegnere la stampante dal Control Center, dal menu Sistema selezionare **Spegni PC di sistema**.

     La stampante, tutti i moduli connessi alla stampante e il Control Center si spengono. Dopo un periodo di tempo preimpostato, la stampante entra automaticamente in modalità di risparmio energetico.
2. Spegnere il monitor e il computer del server di stampa Fiery. Se è installato il dispositivo dello schermo sensibile, usarlo per spegnere il sistema.
3. Per riavviare il sistema, vedere Riavvio della stampante.

Nota: Dopo aver spento la stampante, riavviare sempre il computer del Control Center.

Spegnimento di emergenza della stampante

Per spegnere immediatamente la stampante:

1. Aprire lo sportello anteriore destro sul lato destro del motore di stampa.

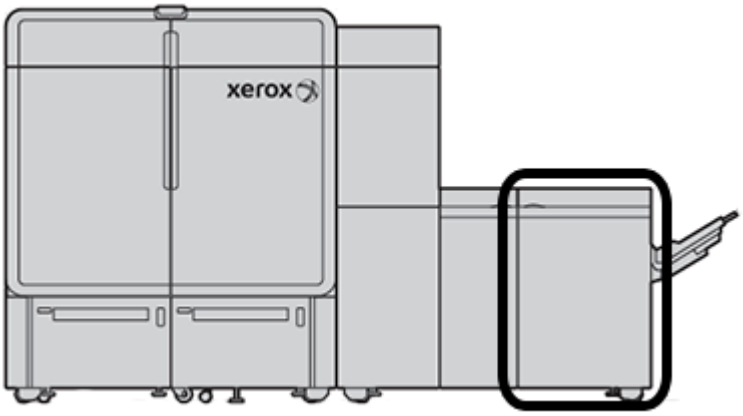

2. Premere l'interruttore principale rosso portandolo sulla posizione **OFF** (spento).

Importante: L'azione interrompe immediatamente il passaggio di elettricità ai componenti della stampante e va scelta anziché eseguire la procedura di arresto più lenta avviata dal pulsante di alimentazione sul lato destro della stampante.

3. Scollegare il cavo di alimentazione dalla presa elettrica.
4. Contattare un tecnico dell'assistenza Xerox per risolvere il problema.

SCARICAMENTO E AGGIORNAMENTO DA REMOTO DEL SOFTWARE DELLA STAMPANTE

Quando si è connessi a Internet, la stampante riceve gli aggiornamenti del software versione 6.0.4x o successiva in remoto. Per scaricare e aggiornare il software in remoto, procedere come segue:

1. Quando è disponibile una nuova versione software, appare un'avvertenza sulla barra di stato del Control Center. Per aggiornare il software, fare clic sull'icona di avvertenza. Si apre una finestra che mostra il messaggio di avvertenza completo.

   Nota: Prima di avviare l'aggiornamento del software, chiudere tutti i lavori di stampa attivi.

2. Seguire le istruzioni che appaiono nel messaggio di avvertenza. Aprire qualsiasi sportello anteriore della stampante, quindi nella finestra del messaggio di avvertenza fare clic su **Avvia**. Viene visualizzata una finestra con un Contratto di licenza per l'utente finale (EULA).

   Nota: Quando uno sportello della stampante viene aperto, viene visualizzata una finestra che indica di chiudere gli sportelli del modulo di trasporto e del modulo di uscita. Per tornare alle istruzioni sull'aggiornamento del software, in questa finestra, fare clic su **Chiudi**.

3. Il Contratto di licenza per l'utente finale viene visualizzato in una lingua impostata dall'amministratore. È possibile cambiare la lingua del contratto di licenza dal menu EULA in base alle esigenze. Per avviare l'installazione del software, nella finestra Contratto di licenza per l'utente finale, fare clic su **Accetto**.

4. Per Controllo account utente, fare clic su **Accetto**. La stampante entra in modalità diagnostica e il software viene installato. La finestra Prompt dei comandi mostra che l'installazione del software è in corso.

   Importante: Non chiudere nessuna delle finestre di Prompt dei comandi durante il processo di installazione.

5. Una volta completato l'aggiornamento software, se non si sono verificati errori il Control Center viene riavviato automaticamente con la nuova versione software.

6. Al riavvio del Control Center, assicurarsi di accendere la stampante. Se la stampante non si accende dopo 1 minuto, procedere come segue:

   a. Aprire lo sportello destro del modulo di trasporto della stampante.

   b. Spostare l'interruttore rosso su spento (Off) e attendere 10 secondi.

   c. Spostare l'interruttore rosso su Acceso (On) e chiudere lo sportello.

   d. Accendere la stampante utilizzando il normale interruttore di alimentazione esterno.

7. Per verificare che la stampante sia aggiornata alla versione software più recente, sul PC del Control Center fare clic su **Sistema > Dettagli del sistema**, quindi visualizzare la versione del Software di sistema.
   Se si sono verificati errori, contattare un tecnico di assistenza Xerox per completare l'installazione.

Gestione della Libreria supporti

Questa sezione include informazioni sull'applicazione PredictPrint Media Manager e sulla funzione Gestione libreria supporti. In base alla versione software installata, sono disponibili solo le funzioni di una soluzione o dell'altra.

L'applicazione PredictPrint Media Manager include tutte le funzionalità dell'opzione Gestione libreria supporti, integrando tuttavia ulteriori capacità quali l'aggiunta della scansione dei codici a barre, la funzionalità Configurazione guidata supporti PredictPrint e il server cloud di PredictPrint.

CONFIGURAZIONE GUIDATA SUPPORTI PREDICTPRINT

La funzione Configurazione guidata supporti PredictPrint consente di utilizzare uno scanner di codici a barre portatile e applicazioni software per eseguire le seguenti operazioni:

- Programmare i vassoi con le proprietà di un supporto specifico richiesto per un lavoro
- Eseguire regolazioni del motore di stampa per ottimizzare le prestazioni di stampa per il supporto
- Completare le procedure di calibrazione e creazione dei profili per il supporto, che hanno la funzione di fornire la massima qualità immagine e colore in uscita

Quando si apre un vassoio carta o si esegue la scansione di un codice a barre, la funzione Configurazione guidata supporti PredictPrint si apre e carica immediatamente le proprietà del supporto per il vassoio. La Configurazione guidata offre quindi istruzioni dettagliate per completare le procedure di impostazione automatiche, semiautomatiche e avanzate di ottimizzazione di stampa. Il server cloud di PredictPrint, basato su Internet, identifica quindi le procedure di impostazione raccomandate per il supporto.

Descrizione generale della funzionalità Configurazione guidata supporti PredictPrint

Configurazione guidata supporti PredictPrint è una funzione che automatizza la gestione dei supporti per le stampanti digitali. L'amministratore può specificare se il pulsante Configurazione guidata supporti PredictPrint viene visualizzato nel Control Center. Per maggiori dettagli, consultare Gestione dell'accesso alla funzione Configurazione guidata supporti PredictPrint.

È possibile utilizzare il lettore di codici a barre portatile per la scansione di un codice a barre di un supporto seguendo questi passaggi:

- Scansire il codice a barre, quindi caricare la carta nel vassoio.
- Caricare la carta nel vassoio, quindi scansire il codice a barre

Quando si esegue la scansione di un codice a barre, la stampante si connette al server cloud di PredictPrint, quindi recupera tutte le proprietà e le opzioni di impostazione aggiornate raccomandate per il supporto scansito.

Configurazione guidata supporti PredictPrint esegue tutte le procedure di impostazione avanzata raccomandate per ottimizzare le prestazioni di stampa di ciascun tipo di supporto. Quando un supporto viene caricato per la prima volta, la funzione Configurazione guidata supporti PredictPrint esegue un processo di calibrazione e creazione dei profili completamente automatizzato per ottimizzare la qualità dell'immagine e la resa del colore.

La funzione Configurazione guidata supporti PredictPrint utilizza uno dei seguenti metodi:

Scansione

Nella pagina Scansione, l'utente avvia la scansione del codice a barre di un supporto utilizzando uno scanner di codici a barre. Una volta scansito il codice, la funzione Configurazione guidata supporti PredictPrint si connette al server cloud di PredictPrint, quindi recupera tutti gli attributi e le opzioni di impostazione aggiornate raccomandate per il supporto.

Definizione

Quando si crea un codice a barre personalizzato oppure si scansisce un codice a barre sconosciuto, il sistema visualizza la schermata Definizione. Quando si crea un codice a barre personalizzato oppure si scansisce un codice a barre che non appare nell'elenco sul server cloud di PredictPrint, è necessario definire manualmente gli attributi del supporto.

Nota: Il supporto viene definito solo una volta. Dopo aver impostato il supporto, i dati vengono memorizzati sul server cloud di PredictPrint. Per ottenere i dati automaticamente, è possibile scansire il codice a barre associato.

Caricamento

Caricare il supporto in un vassoio. Dopo aver caricato il supporto, sulla schermata Caricamento, scegliere il vassoio che lo contiene: **Vassoi 1–2 oppure A1-1/A2-2**, **A2-3 (MSI)** oppure **T1**.

Nota: Le opzioni di vassoio disponibili dipendono dalla configurazione del sistema. Le opzioni dipendono dagli alimentatori e dai dispositivi di finitura presenti sulla stampante.

È possibile caricare il supporto prima o dopo aver scansito un codice a barre o definito le sue proprietà. Per il caricamento di più vassoi, è possibile caricare il supporto in tutti i vassoi o scansire i codici a barre in qualsiasi ordine, come descritto di seguito:

- Se si caricano prima i codici a barre: Scansire i codici a barre di tutti i supporti. Per caricare i supporti nei vassoi corretti, seguire le schermate della procedura guidata.
- Se si caricano prima i vassoi: Caricare tutti i supporti nei vassoi corretti. Per verificare i codici a barre dei supporti caricati, seguire le schermate della procedura guidata.

Impostazione

È possibile verificare se le proprietà dei supporti sono corrette sulla schermata Impostazione. Selezionare anche la direzione di alimentazione della carta: LEF (alimentazione lato lungo) o SEF (alimentazione lato

corto). Inoltre, sulla pagina Impostazione, la funzione Configurazione guidata supporti PredictPrint esegue tutte le procedure di impostazione raccomandate per il supporto. Le procedure di impostazione automatica includono le seguenti opzioni:

- Programmazione dei vassoi
- Impostazione dell'allineamento: l'impostazione dell'allineamento di base e l'impostazione dell'allineamento avanzato sono procedure di configurazione automatiche, i cui parametri vengono tuttavia impostati sulla scheda Regolazioni automatiche.
  - L'allineamento di base viene eseguito solo quando si scansisce il codice a barre di supporto per la prima volta e non viene mai più ripetuto. È possibile gestire questa impostazione sul server cloud di PredictPrint.
  - L'allineamento avanzato viene eseguito ogni volta che si scansisce il codice a barre di un supporto. È possibile selezionare la densità di stampa e il profilo di allineamento.
- Regolazione della tensione di trasferimento secondario
- Calibrazione e creazione dei profili

Nota: La calibrazione e la creazione dei profili sono le ultime procedure da eseguire che vengono visualizzate sulla schermata Impostazione solo se non ci sono altre regolazioni semiautomatiche da eseguire.

scheda Avanzato

Sulla schermata Avanzate, la funzione Configurazione guidata supporti PredictPrint esegue le procedure di impostazione semiautomatiche raccomandate per il supporto. Le procedure di impostazione avanzata includono le seguenti opzioni:

- Regolazione della pressione del rullo di allineamento
- Regolazione della temperatura del fusore sul lato cinghia
- Regolazione della temperatura del fusore sul lato del rullo di pressione
- Regolazione del riscaldatore del vassoio
- Regolazione del soffiatore del vassoio
- Regolazione della tensione di trasferimento secondario per il bordo posteriore
- Calibrazione e creazione dei profili

Fatto

Una volta completate le procedure di impostazione automatica e semiautomatiche, la schermata Fatto visualizza l'elenco delle procedure di impostazione manuale raccomandate una volta usciti dalla funzionalità Configurazione guidata supporti PredictPrint. È possibile completare le procedure di impostazione manuale nella Libreria supporti di PredictPrint. Le procedure di impostazione manuale includono le seguenti opzioni:

- Regolazione dell'arricciatura della carta. Per maggiori dettagli, consultare Correzione dell'arricciatura della carta.
- Rilevamento delle alimentazioni multiple. Per maggiori dettagli, consultare Rilevamento delle alimentazioni multiple.

Scansione del codice a barre di un supporto

Per la scansione dei codici a barre è necessario un lettore di codici a barre portatile.

1. Per aprire la finestra della funzione Configurazione guidata supporti PredictPrint, utilizzare uno dei seguenti metodi:
   - Sulla schermata del Control Center, fare clic su **Configurazione guidata supporti PredictPrint**.
   - Scansire il codice a barre del supporto utilizzando il lettore di codici a barre.
   - Caricare il supporto nel vassoio.

   Quando la funzione Configurazione guidata supporti PredictPrint viene avviata per la prima volta, viene visualizzata la schermata di benvenuto.

   Se il codice a barre è già registrato nel server cloud di PredictPrint, dopo la scansione del codice a barre, la funzione Configurazione guidata supporti PredictPrint visualizza le proprietà del supporto e la stampante riceve automaticamente le impostazioni migliori per la stampa del supporto.

   Se invece il codice a barre non è registrato nel server cloud di PredictPrint, fare clic su **Imposta come nuovo supporto** sulla schermata Scansione. Nella schermata Definizione, impostare le proprietà del supporto e poi fare clic su **Salva e Avanti**.

2. Se il supporto non è stato caricato prima della scansione del codice a barre, caricare il supporto in uno o più vassoi, quindi fare clic su **Avanti**.

Definizione di un nuovo supporto e creazione di un codice a barre

Se un supporto non dispone di un codice a barre, è possibile creare un codice per quel supporto accedendo alla schermata Definizione della funzione Configurazione guidata supporti PredictPrint. Dopo aver creato il codice a barre, è possibile stamparlo e conservarlo per la scansione ogni volta che si carica il supporto.

Per creare un codice a barre per il nuovo supporto:

1. Per aprire la finestra della funzione Configurazione guidata supporti PredictPrint, utilizzare uno dei seguenti metodi:
   - Sulla schermata del Control Center, fare clic su **Configurazione guidata supporti PredictPrint**.
   - Caricare il supporto nel vassoio.

   Quando la funzione Configurazione guidata supporti PredictPrint viene avviata per la prima volta, viene visualizzata la schermata di benvenuto

2. Fare clic su **Definisci nuovo supporto e crea codice a barre**.

   Viene visualizzata la schermata Definizione.

3. Definire le seguenti voci per il supporto:
   - Nome
   - Produttore
   - Formato
   - Tipo
   - Serie in sequenza, se necessario
   - Supporto prestampato, valore richiesto per i supporti alimentati dal vassoio T1
   - Colore
   - Patinatura
   - Grana
   - Grammatura
   - Carta perforata
4. Per salvare le modifiche e continuare con il passaggio successivo, fare clic su **Salva e Avanti**.

Caricamento di supporti con la funzione Configurazione guidata supporti PredictPrint

Per caricare carta in un vassoio:

1. Aprire il vassoio carta. In base al tipo di carta, selezionare i vassoi 1–2 oppure A1-1/A2-2, il vassoio A2-3 (MSI) oppure il vassoio inseritore T1.
2. Caricare la carta nel vassoio e poi chiuderlo.
3. Nella finestra Carica di Configurazione guidata supporti PredictPrint, scegliere il vassoio che contiene il supporto caricato:
   - **Vassoi 1–2 oppure A1-1/A2-2**
   - **A2-3 (MSI)**
   - **T1**

   Nota: Le opzioni di vassoio disponibili dipendono dalla configurazione del sistema. Le opzioni dipendono dagli alimentatori e dai dispositivi di finitura presenti sulla stampante.

4. Selezionare **Avanti**.

   Viene visualizzata la schermata Impostazione. Continuare con la procedura Impostazione dei supporti con la funzione Configurazione guidata supporti PredictPrint.

5. In qualsiasi momento durante l'esecuzione di questa procedura, fare clic su **Torna indietro** per modificare le informazioni sulla schermata precedente.

Impostazione dei supporti con la funzione Configurazione guidata supporti PredictPrint

È possibile impostare i supporti con o senza codice a barre usando la funzione Configurazione guidata supporti PredictPrint. Vedere:

- Impostazioni dei supporti con un codice a barre
- Impostazioni dei supporti senza un codice a barre
- Impostazione dei supporti con un codice a barre senza Internet

Impostazioni dei supporti con un codice a barre

1. Nella finestra Impostazione di Configurazione guidata supporti PredictPrint, scegliere l'orientamento del supporto:
   - **Alimentazione lato lungo**
   - **Alimentazione lato corto**
2. Selezionare **Avanti**.
3. La funzione Configurazione guidata supporti PredictPrint esegue le procedure di impostazione automatica raccomandate. Al completamento di ciascuna procedura, fare clic su **Accetta e continua**. Le procedure di impostazione automatica includono le seguenti opzioni:
   - Programmazione dei vassoi
   - Impostazione dell'allineamento
   - Regolazione della tensione di trasferimento secondario
   - Calibrazione e creazione dei profili: Questa routine di impostazione automatica viene eseguita sempre dopo le regolazioni semiautomatiche e prima di qualsiasi altra regolazione manuale. Per maggiori informazioni, vedere Calibrazione e creazione dei profili.

   Nota: È importante ricordare che le procedure di impostazione e tutte le altre regolazioni del motore di stampa vengono eseguite solo se necessario. Se il server cloud di PredictPrint è in grado di stabilire che non sono necessarie, la funzione Configurazione guidata supporti PredictPrint le salta.

   Nota: La calibrazione e la creazione dei profili sono le ultime procedure da eseguire che vengono visualizzate sulla schermata Impostazione solo se non ci sono altre regolazioni semiautomatiche da eseguire.
4. In qualsiasi momento durante l'esecuzione di questa procedura, fare clic su **Torna indietro** per modificare le informazioni sulla schermata precedente.
5. In qualsiasi momento durante l'esecuzione, fare clic su **Annulla impostazione** per annullare le procedure di impostazione.

   Nota: L'opzione Annulla impostazione blocca l'esecuzione di qualsiasi procedura di impostazione rimasta, tuttavia non annulla l'assegnazione del supporto al vassoio.
6. Per accedere alla procedura successiva, fare clic su **Accetta e continua**.

Impostazioni dei supporti senza un codice a barre

Per impostare un codice a barre per un supporto, verificare prima che il supporto sia caricato in un vassoio.

1. Nella schermata Impostazione, scegliere l'orientamento del supporto:
   - **Alimentazione lato lungo**
   - **Alimentazione lato corto**
2. Selezionare **Avanti**.

   Sulla schermata successiva viene visualizzato un codice a barre.
3. Per stampare il codice a barre, fare clic su **Stampa codice a barre**.

   Nota: Per stampare un codice a barre, caricare carta di formato Letter o A4 in qualsiasi vassoio tranne quello che si sta configurando con il supporto. Se non c'è carta di formato Letter o A4 sulla macchina, non è possibile stampare il codice a barre durante il processo di impostazione nella procedura guidata.

   Nota: Conservare il codice a barre stampato per scansirlo in futuro quando si carica lo stesso supporto.
4. Fare clic su **Accetta e continua**.

   La funzione Configurazione guidata supporti PredictPrint avvia una serie di procedure di impostazione automatiche raccomandate. Le procedure di impostazione automatica includono le seguenti opzioni:
   - Programmazione dei vassoi
   - Impostazione dell'allineamento
   - Regolazione della tensione di trasferimento secondario
   - Calibrazione e creazione dei profili: Questa impostazione automatica viene eseguita sempre dopo le regolazioni semiautomatiche e prima di qualsiasi altra regolazione manuale.

   Nota: È importante ricordare che le procedure di impostazione e tutte le altre regolazioni del motore di stampa vengono eseguite solo se necessario. Se il server cloud di PredictPrint è in grado di stabilire che non sono necessarie, la funzione Configurazione guidata supporti PredictPrint le salta.
5. Al completamento di ciascuna procedura, fare clic su **Accetta e continua**.
6. In qualsiasi momento durante l'esecuzione di questa procedura, fare clic su **Torna indietro** per modificare le informazioni sulla schermata precedente.
7. In qualsiasi momento durante l'esecuzione, fare clic su **Annulla impostazione** per annullare le procedure di impostazione.

   Nota: L'opzione Annulla impostazione blocca l'esecuzione di qualsiasi procedura di impostazione rimasta, tuttavia non annulla l'assegnazione del supporto al vassoio.
8. Per accedere alla procedura successiva, fare clic su **Accetta e continua**.

Impostazione dei supporti con un codice a barre senza Internet

Quando un supporto non dispone di un codice a barre e la stampante non è collegata a Internet, la funzione Configurazione guidata supporti PredictPrint non è in grado di comunicare con il server cloud di PredictPrint per generare un codice a barre. Prima di procedere alla generazione di un codice a barre personalizzato, verificare di disporre di un dispositivo di memorizzazione USB portatile.

Nota: Se il sistema non è collegato a Internet, è possibile scaricare gli elenchi dei supporti accedendo al server cloud di PredictPrint. Per informazioni sulla procedura per scaricare gli elenchi dei supporti dal server cloud di PredictPrint, vedere Scaricamento di un elenco supporti.

1. Nella finestra Impostazione di Configurazione guidata supporti PredictPrint, scegliere l'orientamento del supporto:
   - **Alimentazione lato lungo**
   - **Alimentazione lato corto**
2. Selezionare **Avanti**.
3. Per ottenere un codice a barre e completare la configurazione del supporto, inserire un dispositivo di memorizzazione USB in una porta USB della stampante. Fare clic su **Copia file del supporto**.
4. Salvare il file del supporto sul dispositivo di archiviazione USB.
5. Da un Web browser su un dispositivo connesso a Internet, accedere a https://www.xerox.com/predictprintmedia. Fare clic sull'opzione per **creare un nuovo codice a barre**.
6. Dal dispositivo di archiviazione USB, caricare il file del supporto sul server cloud di PredictPrint. Il server cloud di PredictPrint genera un nuovo codice a barre con le procedure di configurazione del supporto. Salvare le informazioni del codice a barre e di configurazione sul dispositivo di archiviazione USB.
7. Verificare che il vassoio contenga il supporto per il quale è necessario il codice a barre.
8. Inserire un dispositivo di archiviazione USB in una porta USB sulla stampante. Sulla finestra Impostazione di Configurazione guidata supporti PredictPrint, fare clic su **Carica file del codice a barre**.
9. Dal dispositivo di memorizzazione USB, copiare il file che contiene le informazioni del codice a barre e di configurazione nella Configurazione guidata supporti PredictPrint. Selezionare **Avanti**.

   Sulla schermata successiva viene visualizzato un codice a barre.
10. Per stampare il codice a barre, fare clic su **Stampa codice a barre**.

    Nota: Per stampare un codice a barre, caricare carta di formato Letter o A4 in qualsiasi vassoio tranne quello che si sta configurando con il supporto. Se non c'è carta di formato Letter o A4 sulla macchina, non è possibile stampare il codice a barre durante il processo di impostazione nella procedura guidata.

    Nota: Conservare il codice a barre stampato per scansirlo in futuro quando si carica lo stesso supporto.
11. Fare clic su **Accetta e continua**.

    La funzione Configurazione guidata supporti PredictPrint esegue la serie di procedure di impostazione automatiche raccomandate.

Impostazione avanzata dei supporti

Sulla schermata Avanzate, la funzione Configurazione guidata supporti PredictPrint mostra istruzioni passo-passo per eseguire una serie di impostazioni avanzate che includono procedure automatiche e semiautomatiche.

Per qualsiasi procedura semiautomatica, è possibile stampare un campione, controllarlo e, se necessario, effettuare ulteriori regolazioni. Le procedure di impostazione semiautomatica includono le seguenti opzioni:

- Regolazione della pressione del rullo di allineamento
- Regolazione della temperatura del fusore sul lato cinghia
- Regolazione della temperatura del fusore sul lato del rullo di pressione
- Regolazione del riscaldatore del vassoio
- Regolazione del soffiatore del vassoio
- Regolazione della tensione di trasferimento secondario per il bordo posteriore
- Calibrazione e creazione dei profili

Nota: La calibrazione e la creazione dei profili sono le ultime procedure da eseguire che vengono visualizzate sulla schermata Impostazione solo se non ci sono altre regolazioni semiautomatiche da eseguire.

1. Per visualizzare le istruzioni sulla regolazione di una specifica procedura semiautomatica, fare clic su **Visualizza istruzioni**. Per maggiori dettagli, consultare Creazione o modifica delle opzioni di Impostazione avanzata supporto.
2. Per verificare la pagina stampata, fare clic su **Stampa prova**. Apportare eventuali altre modifiche, se necessario.
3. Dopo ciascuna procedura di impostazione semiautomatica, fare clic su **Accetta e continua** per eseguire la procedura successiva.

Nota: È importante ricordare che le procedure di impostazione e tutte le altre regolazioni del motore di stampa vengono eseguite solo se necessario. Se il server cloud di PredictPrint è in grado di stabilire che non sono necessarie, la funzione Configurazione guidata supporti PredictPrint le salta.

4. In qualsiasi momento durante l'esecuzione, fare clic su **Annulla impostazione** per annullare le procedure di impostazione.

Nota: Annulla impostazione blocca l'esecuzione di qualsiasi procedura di impostazione rimasta, tuttavia non annulla l'assegnazione del supporto al vassoio.

5. Per accedere alla procedura di impostazione precedente, fare clic su **Torna indietro**.

Calibrazione e creazione dei profili

La calibrazione e creazione di profili del colore è un processo completamente automatico della Configurazione guidata supporti di PredictPrint. La procedura guidata passa le informazioni sui supporti al server di stampa Fiery® per iniziare la procedura. La procedura di Calibrazione e creazione profili può essere eseguita una volta completate tutte le altre regolazioni.

La necessità di calibrazione e creazione profili viene stabilita inizialmente da PredictPrint Cloud Server in base alle proprietà dei supporti, e quindi eseguita e gestita dal server di stampa Fiery. La procedura di Calibrazione e creazione profili utilizza il sistema FWA (Full Width Array). Ogni singolo supporto viene prima calibrato e poi profilato. La creazione del profilo di ciascun supporto viene eseguita una sola volta. La ricalibrazione viene eseguita allo scadere del limite di tempo impostato per il codice a barre del supporto e viene analizzata nuovamente per caricare il supporto in un vassoio. La procedura di calibrazione richiede circa 60 fogli la prima volta che viene aggiunto il supporto, e quindi circa 18 fogli per ciascuna ricalibrazione.

Con il server di stampa Fiery® versione 4.0, FS600, la procedura di Calibrazione e creazione profili è ottimizzata e ulteriormente migliorata nel modo seguente:

1. Utilizzando la funzione **Regolazioni di gruppo per**, il server di stampa può raggruppare i supporti con **Patinatura** o **Nome supporto** comune quando il supporto passa attraverso una nuova routine di controllo del colore. La calibrazione del primo supporto in transito richiede solo 9 fogli, mentre la routine del controllo del colore richiede altri 4 fogli. In caso di risultato positivo, ogni altro ulteriore supporto aggiunto per la calibrazione richiede solo 4 fogli.
2. Se si decide di mantenere **Singoli supporti** come metodo di calibrazione e creazione profili, la procedura richiederà circa 30 fogli la prima volta che il supporto viene aggiunto, e poi 9 fogli per ciascuna ricalibrazione.
3. Una routine di controllo del colore viene eseguita prima della ricalibrazione, quando necessario. Se il supporto supera la routine, non è necessario stampare altri fogli e il limite di tempo di scadenza della calibrazione viene esteso.

Nota: La procedura di calibrazione e creazione profili è migliorata sul server di stampa Fiery® versione 4.0, FS600 o successiva. Per trovare la propria versione di server di stampa o di sistema Fiery, dalla finestra Fiery Command WorkStation andare a **Server > Centro dispositivi > GENERALE > Informazioni generali**, quindi fare riferimento a **Server Fiery** o a **Sistema Fiery**. Tali informazioni sono reperibili anche nella pagina di configurazione di Fiery, stampabili tramite il server di stampa Fiery®.

Il limite di tempo predefinito per la ricalibrazione è 7 giorni. Dal server di stampa, è possibile cambiare l'impostazione di tempo predefinita di 7 giorni per la calibrazione. Nella funzionalità Device Center (Centro dispositivi) del server di stampa Fiery, fare clic su **Generale > Strumenti > Calibratore**, quindi fare clic sull'icona ingranaggio nella parte inferiore della pagina.

Il processo di calibrazione e creazione dei profili continua con i seguenti passaggi:

1. Sulla schermata Avanzate, al termine delle routine semi-automatiche, la Configurazione guidata supporti PredictPrint avvia automaticamente la procedura di calibrazione e creazione profili.

Nota: Se non ci sono altre regolazioni semiautomatiche da eseguire, la calibrazione e la creazione dei profili vengono vengono effettuate sulla schermata Impostazione.

2. La Configurazione guidata supporti PredictPrint è coordinata con il server di stampa Fiery. I controlli di calibrazione e creazione dei profili per il colore vengono eseguiti automaticamente.
3. È possibile annullare il processo di calibrazione e creazione dei profili. Nella funzione Configurazione guidata supporti PredictPrint, fare clic su **Annulla**.
4. Al termine della procedura appare la schermata Finisci e chiudi.

Se necessario, è possibile eseguire ulteriori procedure di calibrazione e creazione profili senza la Configurazione guidata supporti utilizzando lo **strumento di calibrazione Fiery** sul server di stampa Fiery. Per ulteriori

informazioni, consultare la documentazione del server di stampa Fiery su Fiery - Stampante di produzione Xerox Iridesse.

Impostazione manuale dei supporti

Una volta completate le procedure di impostazione automatica e semiautomatica avanzate, la funzione Configurazione guidata supporti PredictPrint visualizza l'elenco delle procedure di impostazione manuale raccomandate. Per effettuare le regolazioni manuali, accedere all'opzione Impostazione avanzata per il supporto nella Libreria supporti di PredictPrint.

Le procedure di impostazione manuale vengono eseguite per ultime e includono le seguenti opzioni:

- Registrazione arricciatura carta
- Rileva alimentazioni multiple

1. Al termine della procedura di calibrazione e creazione dei profili, fare clic su **Finisci e chiudi** per uscire dalla funzione Configurazione guidata supporti PredictPrint.

   Viene quindi visualizzata la schermata principale del Control Center che mostra tutti i vassoi e le proprietà dei supporti caricati in ciascuno. Il vassoio che contiene il supporto da impostare viene contrassegnato con un triangolo giallo.

2. Per visualizzare l'elenco delle procedure di impostazione manuali consigliate, passare il puntatore sull'icona del triangolo giallo che contrassegna il vassoio con il supporto da impostare manualmente nella schermata principale di Control Center.

   Viene visualizzato l'elenco delle procedure di impostazione manuali consigliate.

3. Eseguire le procedure di impostazione manuali nella Libreria supporti. Per aprire la Libreria supporti, fare clic su **Libreria supporti PredictPrint** nella finestra principale del Control Center. Nell'elenco della Libreria supporti, selezionare il supporto da impostare manualmente. Per accedere alle proprietà del supporto, fare clic sull'icona della matita Modifica sulla barra dei menu della Libreria supporti. Per accedere alle regolazioni manuali, fare clic su **Impostazione avanzata**.

   Nota: Per maggiori informazioni sulle procedure di impostazione manuale, vedere Creazione o modifica delle opzioni di Impostazione avanzata supporto.

SERVER CLOUD DI PREDICTPRINT

Il server cloud di PredictPrint memorizza e scarica i dati dei supporti nella Libreria supporti PredictPrint, inclusi i passaggi di configurazione consigliati e i punti di riferimento basati sull'analisi del server al momento della scansione di un codice a barre.

Scaricamento di un elenco supporti

Se la stampante è collegata a Internet, non è necessario scaricare manualmente gli elenchi dei supporti perché, ogni volta che viene scansito il codice a barre di un supporto, tutte le relative informazioni vengono automaticamente scaricate e aggiornate sulla macchina.

Se invece la stampante non è collegata a Internet, è possibile scaricare gli elenchi dei supporti accedendo a https://www.xerox.com/predictprintmedia.

1. Accedere a https://www.xerox.com/predictprintmedia.
2. Selezionare **Scarica elenco supporti**.

   Viene visualizzata la pagina Scarica elenco supporti.
3. Selezionare un'opzione:
   - Per scaricare l'elenco supporti completo, fare clic su **Scarica elenco supporti completo**.
   - Per scaricare l'elenco supporti RML, fare clic su **Scarica elenco supporti consigliati**.
   - Per scaricare l'elenco dei materiali testati (TSL), fare clic su **Scarica elenco dei materiali testati**.
4. Selezionare **Xerox IRIDESSE Production Press**, quindi fare clic su **OK**.
5. Nella finestra Salva con nome, selezionare un percorso per il file dell'elenco, quindi fare clic su **Salva**.

   Il file viene scaricato nel computer.
6. Estrarre il file .xml dal file .zip.
7. Inserire un'unità USB nella porta USB sul computer e copiare il file .xml sull'unità.

Per ulteriori informazioni sulle modalità per caricare gli elenchi di supporti nella Libreria supporti, vedere Caricamento del database di PredictPrint dal sistema. Per eseguire questa procedura, è necessario essere connessi come amministratori.

LIBRERIA SUPPORTI PREDICTPRINT

La finestra di Libreria supporti PredictPrint sul Control Center consente di creare e gestire una libreria con i supporti utilizzati più spesso. Gli operatori o gli amministratori possono definire gli attributi per un supporto, quali ad esempio il formato, il colore, il tipo e la grammatura, nonché assegnare il supporto a un vassoio carta.

È facoltà dell'amministratore concedere o limitare l'accesso alla Libreria supporti PredictPrint. Se l'accesso alla Libreria supporti PredictPrint è soggetto a restrizioni, il pulsante Libreria supporti PredictPrint non è visualizzato nella finestra principale del Control Center e gli operatori non possono modificare né cancellare i supporti dalla libreria.

Nota: Se il pulsante Libreria supporti PredictPrint non appare sul Control Center, rivolgersi all'amministratore per ulteriori informazioni.

Finestra Libreria supporti PredictPrint

L'opzione Finestra Libreria supporti PredictPrint visualizza l'elenco Tutti i supporti in alto e la Libreria supporti in basso. L'elenco Tutti i supporti è di sola lettura, quindi non modificabile. Quando un utente seleziona un supporto, le seguenti opzioni diventano disponibili:

- **Ripristina valori predefiniti**: l'opzione consente di ripristinare la visualizzazione di Finestra Libreria supporti PredictPrint sul layout originale.
- **Visualizza**: l'opzione consente all'utente di visualizzare le proprietà dei supporti elencati nella Libreria supporti. Ricordare tuttavia che, mentre è possibile visualizzare le proprietà di un supporto, non è possibile modificarle né cambiare il nome del supporto.

- **Modifica**: l'opzione consente all'utente di modificare le proprietà dei supporti elencati nella Libreria supporti.
- **Crea nuovo**: l'opzione consente all'utente di creare e salvare un nuovo supporto nell'elenco Libreria supporti. l'opzione consente di aprire la Configurazione guidata supporti PredictPrint, se la funzione è abilitata.
- **Copia**: l'opzione consente all'utente di copiare un supporto esistente dall'Elenco supporti consigliati o dalla Libreria supporti, modificarne le proprietà e poi salvarlo nella Libreria supporti come nuovo supporto.
- **Cancella**: l'opzione consente all'utente di eliminare (rimuovere) un supporto dalla Libreria supporti.
- **Stampa codice a barre**: l'opzione consente di stampare un codice a barre personalizzato.
- **Aggiungi a Libreria supporti**: l'opzione consente all'utente di aggiungere un supporto all'elenco Libreria supporti prendendolo dall'Elenco supporti consigliati.
- **Ordinamento**: Selezionare **Usa colonne** o **Ordinamento manuale**.
- Icone **Sposta in alto**/**Sposta in fondo**: consentono di spostare un supporto su e giù nell'elenco Libreria supporti.
- **Chiudi**: consente di uscire dall'opzione Finestra Libreria supporti PredictPrint.

Elenchi di supporti

Gli elenchi di supporti sono liste di supporti fornite da Xerox per la stampante di produzione. Se il sistema è collegato a Internet, non è necessario scaricare manualmente informazioni o elenchi di supporti. Tutte le informazioni sui supporti vengono scaricate automaticamente e aggiornate nella Libreria supporti ogni volta che viene scansito il codice a barre di un supporto. Se il sistema non è collegato a Internet, è possibile scaricare gli elenchi dei supporti accedendo a https://www.xerox.com/predictprintmedia. Gli elenchi dei supporti che vengono scaricati e caricati manualmente appaiono quindi nell'elenco Tutti i materiali di stampa sulla finestra Libreria supporti di PredictPrint una volta scansito un codice a barre.

Gli elenchi dei supporti scaricati sono di sola lettura, quindi non modificabili per aggiungere, cancellare o cambiare direttamente i supporti. Dagli elenchi dei supporti, è possibile:

- copiare un supporto e aggiungerlo alla Libreria supporti
- copiare e modificare un supporto prima di aggiungerlo alla Libreria supporti
- visualizzare le proprietà di un supporto
- assegnare un supporto a un vassoio carta

Sono disponibili tre elenchi di supporti:

- Tutti i materiali di stampa
- Elenco supporti consigliati (RML)
- Elenco supporti testati (TSL)

È possibile aggiornare tutti gli elenchi dei supporti in modo da includere nuovi tipi di carta, opzioni aggiornate nonché routine di configurazione consigliate in base alle informazioni raccolte dal server cloud di PredictPrint.

Per visualizzare i supporti raccomandati per la stampante, consultare sempre l'Elenco supporti consigliati (RML). L'elenco viene aggiornato secondo necessità e include i nuovi tipi di carta e altri supporti.

Classificazioni dei supporti

È possibile impostare valutazioni personali per i supporti usando la funzionalità Le mie classificazioni e conservando i valori localmente sulla stampante.

Per impostare la valutazione di un supporto, fare clic su una delle cinque stelle nella sezione Le mie classificazioni.

GESTIONE LIBRERIA SUPPORTI

La schermata Gestione libreria supporti consente di identificare i supporti usati dalla stampante specificando per ognuno degli attributi quali il tipo, la grammatura e il nome.

Ogni supporto della Libreria supporti può essere assegnato a uno o più vassoi di alimentazione. Ogni vassoio di alimentazione è programmato per alimentare un supporto specifico. La stampante può alimentare il supporto da uno o più vassoi in base alle esigenze del lavoro.

Per maggiori informazioni sulla gestione dei supporti nella Libreria supporti, vedere:

- Gestione libreria supporti
- Backup e trasferimento della Libreria supporti
- Elenco supporti consigliati (RML)
- Aggiunta della voce di un supporto
- Creazione di un nuovo supporto da Proprietà vassoio
- Creazione di un nuovo supporto da Gestione libreria supporti
- Modifica di un supporto esistente nella Libreria supporti
- Eliminazione di un supporto dalla Libreria supporti

Backup e trasferimento della Libreria supporti

Nota: Per proteggere i dati sul sistema Iridesse Production Press, è importante eseguire regolarmente il backup dell'intero contenuto della Libreria supporti. Il modo migliore per copiare e creare un backup della Libreria supporti è utilizzare un'unità flash USB.

Per eseguire il backup di tutti i file della libreria supporti e, se necessario, trasferirli su un altro sistema Iridesse Production Press, seguire i passaggi di questa procedura.

1. Inserire un'unità flash USB in una porta USB del Control Center.
2. Sull'interfaccia utente del Control Center, selezionare e aprire il collegamento Profili sul desktop.
3. Individuare e aprire la cartella Supporti.

   I file dei supporti vengono memorizzati nella cartella e si distinguono dagli altri per l'estensione ".stock".
4. Selezionare tutti i file con estensione ".stock" nella directory dei supporti.
5. Selezionare **Modifica > Copia** oppure **Ctrl > C**.
6. Aprire la directory dell'unità flash USB.

7. Selezionare **Modifica > Incolla** oppure **Ctrl > V**.

   Il sistema copia i file sull'unità flash USB.

8. Chiudere entrambe le directory.
9. Dal Control Center, rimuovere l'unità flash USB.

   Conservare i file di backup della Libreria supporti in un luogo sicuro, come ad esempio un'unità flash o un altro dispositivo portatile. I file con estensione stock possono restare nell'unità flash USB come copia di backup.

10. Per utilizzare la stessa libreria supporti su due stampanti di produzione installate in una sede, trasferire o copiare i file di backup della libreria supporti dall'unità flash su un'altra macchina.

Gestione libreria supporti

La finestra di Gestione libreria supporti nel Control Center consente di creare e gestire una libreria con i supporti utilizzati più spesso. Gli operatori o gli amministratori possono definire gli attributi per un supporto, quali ad esempio il formato, il colore, il tipo e la grammatura, nonché assegnare il supporto a un vassoio carta.

È facoltà dell'amministratore concedere o limitare l'accesso alla Libreria supporti. Se l'accesso è soggetto a restrizioni, il pulsante Gestione libreria supporti non è visualizzato nella finestra principale del Control Center e gli operatori non possono modificare né cancellare i supporti dalla libreria.

Nota: Se il pulsante Gestione libreria supporti non viene visualizzato nel menu Funzione sulla finestra principale, rivolgersi all'amministratore per ulteriori informazioni.

Per aprire la finestra Gestione libreria supporti, selezionare il pulsante **Gestione libreria supporti**. La finestra Gestione libreria supporti contiene due voci, l'Elenco supporti consigliati e l'opzione Libreria supporti:

- Elenco supporti consigliati (RML): RML, l'elenco dei supporti consigliati, è una lista di supporti consigliati da Xerox per la stampante. Da questo elenco è possibile assegnare supporti ai vassoi e aggiungerli alla Libreria supporti.
- Libreria supporti: analogamente all'elenco RML, la Libreria supporti riporta tutti i supporti carta disponibili per la stampante. A differenza dell'elenco RML, la Libreria supporti contiene i nomi di tutti i supporti carta creati dall'utente o copiati e/o modificati nell'elenco RML. Dalla Libreria supporti è possibile selezionare un supporto per qualsiasi vassoio e stampare con facilità.

Finestra Gestione libreria supporti

La finestra Gestione libreria supporti contiene in cima l'Elenco supporti consigliati e in fondo la Libreria supporti. L'Elenco supporti consigliati è di sola lettura, quindi non modificabile. Dai due elenchi si può scegliere un supporto e assegnarlo a un vassoio carta. Quando un utente seleziona un supporto, le seguenti opzioni diventano disponibili:

- **Layout predefinito**: l'opzione consente di ripristinare la visualizzazione di Gestione libreria supporti sul layout originale.
- **Proprietà**: l'opzione consente all'utente di visualizzare le proprietà dei supporti elencati nella Libreria supporti. Ricordare tuttavia che, mentre è possibile visualizzare le proprietà di un supporto, non è possibile modificarle né cambiare il nome del supporto.

- **Crea nuovo**: l'opzione consente all'utente di creare e salvare un nuovo supporto nell'elenco Libreria supporti.
- **Copia**: l'opzione consente all'utente di copiare un supporto esistente dall'Elenco supporti consigliati o dalla Libreria supporti, modificarne le proprietà e poi salvarlo nella Libreria supporti come nuovo supporto.
- **Cancella**: l'opzione consente all'utente di eliminare (rimuovere) un supporto dalla Libreria supporti.
- **Aggiungi a Libreria supporti**: l'opzione consente all'utente di aggiungere un supporto all'elenco Libreria supporti prendendolo dall'Elenco supporti consigliati.
- **Ordinamento**: Selezionare **Usa colonne** o **Ordinamento manuale**.
- Pulsanti **Sposta in alto**/**Sposta in fondo**: spostano un supporto verso l'alto o il basso nell'elenco Libreria supporti.
- **Chiudi**: consente di chiudere la finestra e uscire dalla funzione Gestione libreria supporti.

Elenco supporti consigliati (RML)

L'Elenco supporti consigliati (o RML) è una lista di supporti consigliati da Xerox per la stampante. L'elenco può essere scaricato visitando il sito all'indirizzo www.xerox.com/IRIDESSEsupport e, una volta caricato nel sistema, viene visualizzato sopra l'elenco della Libreria supporti nella finestra Gestione libreria supporti.

L'Elenco supporti consigliati è di sola lettura, quindi non modificabile per aggiungere, cancellare o cambiare direttamente i supporti. Dall'Elenco supporti consigliati, è possibile:

- copiare un supporto e aggiungerlo alla Libreria supporti
- copiare e modificare un supporto prima di aggiungerlo alla Libreria supporti
- visualizzare le proprietà di un supporto
- assegnare un supporto ai vassoi carta

Per visualizzare i supporti raccomandati per la stampante, consultare sempre l'Elenco supporti consigliati (RML). L'elenco viene aggiornato secondo necessità e include i nuovi tipi di carta e altri supporti.

Applicazione di un nuovo elenco supporti

Nota: Se si dispone della versione software più recente, l'Elenco dei supporti di stampa consigliati (RML) viene aggiornato automaticamente sul sistema.

Se il file dell'Elenco supporti consigliati (Recommended Media List, RML) è disponibile sul sito Web xerox.com, è possibile applicare un nuovo elenco supporti:

1. Accedere al sito www.xerox.com/IRIDESSEsupport
2. Selezionare **Supporto > Supporto e Driver**.

   Viene visualizzata la schermata Supporto e Driver.
3. Nel campo Ricerca, digitare `Xerox Iridesse Production Press`.
4. Premere **Invio**.

   Viene visualizzata la pagina dei risultati di ricerca.

5. Fare clic su **Xerox Iridesse Production Press.rml**.

   Viene visualizzato un messaggio in cui viene chiesto se si desidera scaricare il file.

6. Fare clic su **Sì**.

   Il file viene scaricato nel computer.

7. Sul desktop, fare doppio clic sulla cartella **Profili**.

   Viene visualizzato un elenco di cartelle.

8. Fare doppio clic sulla cartella **rml**.
9. Nella cartella rml, fare clic su **Xerox Iridesse Production Press.rml**.

   Si apre la finestra di dialogo Sostituisci o ignora i file.

10. Fare clic su **Sostituisci il file nella destinazione**.

    L'elenco supporti viene aggiornato.

Gestione dei supporti

La finestra Gestione libreria supporti consente di configurare in modo semplice i supporti assegnandovi un nome e una definizione e infine salvandoli come nuovi supporti. Successivamente, è possibile selezionare i supporti salvati e assegnarli rapidamente a un vassoio per la stampa.

È possibile eseguire le seguenti operazioni dalla finestra Gestione libreria supporti:

- Aggiungere o copiare supporti direttamente dall'elenco RML alla Libreria supporti
- Copiare un supporto dall'elenco RML alla Libreria supporti modificandolo in modo che il nuovo elemento nella Libreria supporti contenga proprietà diverse rispetto all'elemento originale dell'elenco RML
- Dopo aver eseguito una copia per creare un nuovo supporto nella libreria, copiare il supporto nella Libreria supporti e modificarne le proprietà
- Modificare un supporto esistente per adattarlo a un supporto usato nella stampante
- Creare e salvare nuovi supporti. I supporti possono essere creati in due modi diversi:
  - Da Gestione libreria supporti
  - Da Proprietà vassoio
- Eliminare un supporto
- Cambiare l'ordine di visualizzazione dei supporti spostandoli su/giù nell'elenco della Libreria supporti

Creazione di un nuovo supporto da Gestione libreria supporti

1. Se necessario, sul Control Center fare clic su **Accedi** e connettersi come amministratore.
2. Nel menu Funzione, selezionare il pulsante **Gestione libreria supporti**.

   Viene visualizzata la finestra Gestione libreria supporti.

3. Fare clic sul pulsante **Aggiungi (+)**.

   Viene visualizzata la finestra Imposta nuovo supporto.

4. Per creare il supporto, immettere il nome del nuovo supporto e impostare le proprietà in base alle esigenze.
5. Selezionare **OK**.

   La stampante aggiunge il supporto in fondo all'elenco Libreria supporti.
6. Per spostare il supporto in cima all'elenco, selezionare il pulsante per **ordinare manualmente** le voci e cambiare la posizione usando la freccia su.
7. Selezionare **Chiudi** per uscire da Gestione libreria supporti.

Aggiunta della voce di un supporto

La procedura seguente consente di aggiungere un supporto alla Libreria supporti dalla finestra Gestione libreria supporti.

Nota: La Libreria supporti può essere ampliata solo con supporti già configurati nell'elenco dei supporti consigliati (RML).

1. Sul Control Center, fare clic su **Accedi** e connettersi come amministratore.
2. Nel menu Funzione, selezionare il pulsante **Gestione libreria supporti**.

   Viene visualizzata la finestra Gestione libreria supporti.
3. Nell'elenco dei supporti consigliati, fare clic sul supporto che si desidera modificare o aggiungere alla Libreria supporti.
4. Selezionare il pulsante **Aggiungi a Libreria supporti**.
5. Se necessario, immettere un nome nuovo e cambiare le proprietà per creare un nuovo supporto.
6. Selezionare **OK**.

   Il supporto viene aggiunto in fondo all'elenco della Libreria supporti. Il supporto originale rimane nell'elenco dei supporti consigliati.
7. Per spostare i supporti nell'elenco della Libreria supporti, utilizzare i pulsanti **su** e **giù**.
8. Selezionare **Chiudi** per uscire da Gestione libreria supporti.

Copia della voce di un supporto

A volte la voce di un supporto configurato nell'Elenco supporti consigliati o nella Libreria supporti contiene già la maggior parte degli attributi richiesti per la voce di un nuovo supporto. In tal caso è possibile copiare semplicemente una definizione esistente e modificarne gli attributi per creare una nuova voce.

1. Se necessario, sul Control Center, fare clic su **Accedi** e connettersi come amministratore.
2. Nel menu Funzione selezionare il pulsante **Gestione libreria supporti**.

   Viene visualizzata la finestra Gestione libreria supporti.
3. Scegliere il supporto da copiare dall'elenco RML o dall'elenco Libreria supporti.
4. In uno dei due elenchi, selezionare l'icona **Copia (+)**.
5. Inserire un nuovo nome di supporto. Se necessario, modificare gli attributi del vassoio.

6. Selezionare **OK**.

   La stampante aggiunge il supporto in fondo all'elenco Libreria supporti. Il supporto originale rimane nell'elenco.

7. Per spostare il supporto all'interno dell'elenco Libreria supporti, selezionare l'opzione di ordine **Manuale** e cambiare la posizione usando le frecce **su** e **giù**.
8. Selezionare **Chiudi** per uscire da Gestione libreria supporti.

Modifica di un supporto esistente nella Libreria supporti

Per modificare un supporto già incluso nella Libreria supporti, seguire questi passaggi.

1. Se necessario, sul Control Center fare clic su **Accedi** e connettersi come Amministratore.
2. Nel menu Funzione selezionare il pulsante **Gestione libreria supporti**.

   Viene visualizzata la finestra Gestione libreria supporti.

3. Dall'elenco Libreria supporti scegliere il supporto da modificare.
4. Per modificare le proprietà, fare clic sull'icona matita.

   Viene visualizzata la finestra Proprietà supporti.

5. Modificare gli attributi del supporto in base alle esigenze.
6. Selezionare **OK** per salvare le modifiche al supporto e chiudere la finestra.
7. Selezionare **Chiudi** per uscire da Gestione libreria supporti.

Eliminazione di un supporto dalla Libreria supporti

Per eliminare un supporto dalla Libreria supporti, seguire questa procedura.

1. Se necessario, fare clic su **Accedi** sul Control Center e connettersi come amministratore.
2. Nel menu Funzione, selezionare il pulsante **Gestione libreria supporti**.

   Viene visualizzata la finestra Gestione libreria supporti.

3. Dall'elenco Libreria supporti, selezionare il supporto da eliminare.
4. Fare clic sull'icona del cestino.

   Viene visualizzata una finestra di conferma.

5. Per cancellare il supporto dalla Libreria supporti, selezionare **Sì**.
6. Per uscire dalla finestra Gestione libreria supporti, selezionare **Chiudi**.

Proprietà vassoio

Dalla finestra Proprietà vassoio, l'utente può visualizzare e selezionare una varietà di funzioni per i vassoi carta.

- Dettagli supporto: in quest'area vengono visualizzate le informazioni sul vassoio corrente, inclusi i dettagli del formato, del tipo, della patinatura, della serie in sequenza, della perforazione, del colore, della grammatura e dell'orientamento.

  - Alimentazione lato lungo/Alimentazione lato corto (LEF/SEF): Indica la direzione di orientamento della carta caricata nel vassoio: direzione LEF o SEF.
- Abilita vassoio: Consente di utilizzare il vassoio selezionato per la stampa.
- Disabilita vassoio: Impedisce di utilizzare il vassoio selezionato per la stampa.
- Ignora:
  - se questa opzione non è selezionata, la stampante visualizza un messaggio quando gli attributi del supporto caricato nel vassoio non corrispondono agli attributi visualizzati nella finestra Proprietà vassoio. L'utente deve caricare nel vassoio il supporto indicato nella finestra Proprietà vassoio.
  - Se questa opzione è selezionata, un lavoro può essere eseguito senza errori anche quando alcune proprietà supporto del lavoro non coincidono con le proprietà del vassoio.
- Visualizza le proprietà del vassoio se è aperto: Se l'opzione è selezionata, la finestra Proprietà vassoio si apre sempre all'apertura del vassoio.
- **Libreria supporti**: l'opzione apre la finestra Gestione libreria supporti, che contiene i nomi di tutti i supporti creati dall'utente o copiati e/o modificati dall'elenco dei supporti consigliati (Recommended Media List, RML). L'utente seleziona il supporto prescelto dall'elenco e il supporto viene assegnato al vassoio.
- **Elenco supporti consigliati**: è un elenco di tutti i supporti consigliati disponibili per la stampante. L'utente può selezionare un supporto dall'elenco RML e assegnarlo provvisoriamente al vassoio. Dopo che la finestra Proprietà vassoio è stata chiusa, il nome del supporto appare in blu e corsivo, a indicare che è temporaneo. Il supporto viene quindi eliminato quando ne viene selezionato uno diverso.
- **Crea nuovo supporto**: l'opzione consente all'utente di creare un supporto, che viene quindi assegnato al vassoio. È possibile salvare permanentemente il supporto nella Libreria supporti, oppure lasciarlo come supporto temporaneo.
- **Profilo di allineamento**: l'opzione consente di tenere il profilo predefinito di sistema oppure di selezionarne un altro, creato e salvato usando la funzione Profili.

Errore di corrispondenza tra tipo di supporto e vassoio

Se gli attributi della carta caricata nel vassoio non corrispondono a quelli visualizzati nella finestra delle proprietà del vassoio, nel Control Center viene visualizzato un messaggio che avverte di un errore di discordanza del supporto.

Nota: Questa funzionalità è disponibile solo se abilitata dall'amministratore nella finestra Impostazioni di sistema.

Quando si visualizza il messaggio, seguire le istruzioni del passaggio 1 o 2:

1. Caricare il supporto indicato nella finestra di avviso della discordanza tra il supporto e il vassoio.
2. Modificare le proprietà del vassoio in modo che corrispondano al contenuto dello stesso.
   a. Verificare il formato, il tipo (patinato o non patinato) e la grammatura della carta caricata nel vassoio.
   b. Inserire le informazioni nella finestra delle proprietà del vassoio.

Creazione di un nuovo supporto da Proprietà vassoio

1. Caricare il nuovo supporto in un vassoio.

2. Chiudere il vassoio carta.

   Nel Control Center si apre la finestra Proprietà vassoio. In caso contrario, fare doppio clic sul numero del vassoio visualizzato sulla riproduzione della stampante.

   Viene aperta la finestra Proprietà vassoio per quel vassoio.

3. Selezionare il pulsante **Crea nuovo supporto**.
4. Accettare il nome predefinito proposto o immettere un nuovo nome.
5. Immettere o selezionare le proprietà supporto per Formato, Tipo, Patinatura, Colore, Grammatura e Grana.
6. Per salvare il supporto in modo permanente nella Libreria supporti per usi futuri, selezionare la casella di controllo Salva nella libreria supporti. Altrimenti il supporto è temporaneo.
7. Se necessario, selezionare il pulsante **Impostazioni avanzati** per impostare altre proprietà della carta per il lavoro.
8. Selezionare OK per salvare e chiudere la finestra **Imposta nuovo supporto**.
9. Selezionare **OK** per chiudere la finestra Proprietà vassoio.

   Il nuovo supporto verrà visualizzato nell'elenco.

Impostazione avanzata supporto

La funzione **Impostazione avanzata supporto** consente all'utente di definire impostazioni speciali per i supporti oltre alle opzioni standard quali formato, grammatura, tipo e altre caratteristiche. Queste impostazioni aggiuntive vengono applicate automaticamente al lavoro per consentire all'utente di ottenere la migliore qualità possibile dell'immagine sul supporto.

Suggerimento: Accedere alla funzione **Impostazione avanzata supporto** dalla finestra Proprietà supporti o Imposta nuovo supporto.

La funzione **Impostazione avanzata supporto** consente di:

- Regolare le impostazioni di fusione e di trasporto della carta
- Correggere le stampe oblique, arricciate o con troppo/troppo poco toner in alcune zone
- Correggere le immagini registrate in modo errato sulle stampe, come nel caso di un disallineamento tra l'immagine del lato 1 e quella del lato 2

Per garantire la massima qualità di stampa per i lavori, è possibile utilizzare supporti personalizzati in base alle esigenze. I supporti personalizzati possono essere temporanei, ovvero configurati per un lavoro specifico eseguito solo una volta, oppure permanenti e inclusi nell'elenco Libreria supporti.

Nota: Le informazioni sul supporto personalizzato creato, in modo temporaneo o permanente, vengono inviate al print server. Le opzioni di stampa dei lavori del server corrispondono alle informazioni inviate.

Suggerimento per l'utilizzo delle opzioni di Impostazione avanzata supporto

Prima di utilizzare le opzioni di Impostazione avanzata supporto, tenere presente quanto segue:

- Si consiglia di regolare e testare una sola opzione alla volta. Ciò consente di stabilire se l'opzione è in grado di offrire i risultati sperati prima di modificare altri parametri.

Importante: Si consiglia vivamente di eseguire stampe di prova prima di selezionare una qualsiasi delle opzioni di Impostazione avanzata supporto, perché in tal modo sarà possibile valutare la qualità delle stampe e stabilire se sono accettabili.

- Se la qualità di stampa è inaccettabile, regolare ulteriormente il valore di un'opzione in base alle esigenze oppure ripristinare il valore predefinito per l'opzione e passare alla successiva.
- È importante ricordare che le impostazioni di un'opzione utilizzate un giorno potrebbero essere inadeguate per produrre gli stessi risultati un altro giorno. Questo accade specialmente se l'ambiente in cui è installata la macchina è soggetto a sbalzi di temperatura e umidità.
- Se si stabilisce che la qualità di stampa è inaccettabile anche dopo aver ripetuto più volte le procedure, chiamare il centro assistenza clienti.

Applicazione di un profilo a un supporto

Per applicare a un lavoro i profili già configurati per la regolazione dell'allineamento, della piegatura e del soffiatore, aprire la finestra Impostazione avanzata supporto. Eseguire la procedura seguente.

1. Nella finestra principale del Control Center, selezionare il pulsante **Gestione libreria supporti**.

   Viene visualizzata la finestra Gestione libreria supporti.
2. Selezionare il supporto specifico a cui applicare questo profilo.
3. Fare clic sul pulsante **Modifica**.
4. Selezionare il pulsante Impostazioni avanzate nella finestra **Proprietà supporti**

   Viene visualizzata la schermata Impostazione avanzata supporto.
5. Fare clic sul campo **Soffiatore vassoio**. In questo campo può esserci un valore predefinito del sistema o un profilo diverso.
6. Fare clic sul campo **Profilo di regolazione piegatura**. In questo campo può esserci un valore predefinito del sistema o un profilo diverso.
7. Fare clic su campo **Nome file di allineamento**. In questo campo può esserci un valore predefinito del sistema o un profilo diverso.
8. Selezionare altre opzioni della finestra da assegnare a questo supporto.
9. Per salvare e chiudere la finestra Impostazione avanzata supporto, fare clic su **OK**.
10. Fare clic su OK nella finestra **Proprietà supporti**.

Creazione o modifica delle opzioni di Impostazione avanzata supporto

Per selezionare le opzioni di Impostazione avanzata supporto per una nuova voce di supporto o per modificare una voce esistente, seguire questi passaggi.

1. Dal menu Funzione sul Control Center, selezionare il pulsante **Gestione libreria supporti**.

   Viene visualizzata la finestra Gestione libreria supporti.
2. Selezionare il supporto specifico a cui applicare le opzioni di impostazione avanzata.

3. Per modificare un profilo esistente, fare clic sull'icona **Modifica**. Oppure, per creare un supporto, fare clic sull'icona **Aggiungi**.

   Viene visualizzata la finestra Proprietà supporti.

4. Nella finestra Proprietà supporti selezionare gli attributi per il supporto. Immettere un nuovo nome per il supporto nel campo Nome.
5. Selezionare il pulsante **Impostazioni avanzate**.

   Viene visualizzata la schermata Impostazione avanzata supporto.

6. Selezionare le varie opzioni richieste, come:
   - Solo supporti per nome
   - Rileva alimentazioni multiple
   - Temperatura del fusore
   - Livello rilevam. quasi vuoto
   - Pressione rullo di allineamento
   - Soffiatore vassoio
   - Profilo di regolazione piegatura

   Nota: L'opzione è disponibile solo se la stazione di finitura opzionale è collegata alla stampante.

7. Selezionare **OK** per chiudere la finestra Impostazione avanzata supporto.
8. Selezionare **OK** per salvare e chiudere la finestra Proprietà supporti.
9. Per uscire dalla finestra Gestione libreria supporti, selezionare **Chiudi**.

Solo supporti per nome

Quando l'opzione è selezionata, la stampante sceglie i supporti caricati per un lavoro di stampa usando solo il nome del supporto anziché il tipo, il formato, la grammatura o altri attributi. L'opzione disattiva la selezione automatica del supporto in base alle proprietà e al lavoro imponendo la scelta in base al nome del supporto. Questa funzione è utile per prevenire l'uso accidentale di supporti costosi o speciali.

Quando l'opzione non è selezionata, i supporti vengono scelti dal print server o dal driver di stampa cercando una corrispondenza con gli attributi, come la grammatura. Anche i nomi dei supporti vengono esaminati, ma non sono utilizzati esclusivamente.

Rilevamento delle alimentazioni multiple

Selezionare questa opzione per fare in modo che la stampante rilevi e segnali le alimentazioni errate, quando vengono alimentati più fogli contemporaneamente dai vassoi. Anziché fermarsi, la stampante continua alimentando i supporti dallo stesso vassoio per lo stesso lavoro. Il lavoro di stampa viene completato senza errori o inceppamenti.

Quando l'opzione non è selezionata, la stampante ignora eventuali fogli multipli alimentati nel percorso carta. Deselezionare questa opzione solo come misura temporanea per continuare la stampa in attesa che il tecnico dell'assistenza risolva il problema. Lasciare abilitata questa funzione a meno che il sensore non segnali errori di alimentazione che in realtà non si verificano.

Regolazione della temperatura del fusore

Nella maggior parte dei casi, la temperatura del fusore viene regolata automaticamente quando occorre. Tuttavia, esistono delle circostanze in cui è necessario modificare la temperatura del fusore per migliorare la fusione del toner.

- In funzione del tipo di carta e delle immagini, potrebbe essere necessario aumentare o diminuire la temperatura per gestire un problema di arricciatura della carta, per esempio nel caso in cui l'intervento sul dispositivo antiarricciatura non fosse sufficiente. Ad esempio, i supporti più leggeri e una copertura di toner elevata generalmente richiedono temperature più basse dei supporti pesanti. Regolare le impostazioni con incrementi di 5 gradi.
- Con alcuni supporti, generalmente quelli patinati, una diminuzione della temperatura può far aumentare leggermente la lucidità del bordo anteriore. Provare a ridurre la temperatura abbassandola di 5 gradi.
- Su alcuni supporti, generalmente quelli patinati, le aree di transizione da poco a molto toner possono presentare dei difetti di stampa simili a goccioline nell'area di maggiore copertura, dovuti all'umidità della carta. Provare a ridurre la temperatura abbassandola di 5 gradi.
- In alcuni casi, è possibile che il toner si distacchi in base al tipo di carta e dell'immagine. Nel complesso, comunque, le prestazioni del fusore migliorano se si interviene sulla temperaturam aumentandola o abbassandola. Provare ad aumentare la temperatura innalzandola prima di 5 gradi e, se non si notano miglioramenti, abbassandola di 5 gradi.

Impostazione di una temperatura più alta per il fusore

Una temperatura più alta per il fusore è in grado di migliorare l'adesione del toner sul supporto. In funzione del tipo di carta e della grammatura, potrebbe essere necessario aumentare o diminuire la temperatura della cinghia del fusore. Utilizzare le icone più/meno per regolare la temperatura del fusore su un valore compreso tra -20 e +30 gradi.

Per migliorare la copertura del toner sui supporti più leggeri oppure l'uniformità della densità del toner sull'area che si estende dal bordo anteriore al bordo posteriore del foglio, usare la funzione Lato cinghia.

Per correggere il difetto delle striature lucide causate dalle punte di distacco del rullo di pressione, usare la funzione Lato rullo di pressione e aumentare o diminuire il valore con incrementi di 5 gradi per definire la temperatura ottimale.

Importante: L'utilizzo del fusore a una temperatura più alta può comportare una riduzione della durata del complessivo del fusore.

Pressione rullo di allineamento

Utilizzare questa opzione con tipi di carta speciali che tendono a slittare o disporsi in obliquo, causando l'errata registrazione dell'immagine sulle stampe. Questa funzione viene utilizzata anche con supporti leggeri o pesanti che richiedono maggiore/minore pressione per evitare che i bordi delle stampe vengano danneggiati.

Si può aumentare o diminuire il grado di pressione esercitato sui fogli in modo indipendente per il lato 1 e il lato 2. Tenere presente quanto segue:

- L'impostazione predefinita è 0. Si consiglia di non modificare il valore predefinito finché non si eseguono e valutano delle stampe di prova.
- Se si nota una differenza di densità tra il lato 1 e il lato 2, applicare la regolazione al lato 2. Se, quando si verifica un inceppamento, il lato 1 è rivolto verso l'alto, intervenire solo sul lato 1; se è il lato 2 ad essere rivolto verso l'alto, intervenire solo sul lato 2.
- Alcuni tipi di carta patinata più pesanti slittano o tendono a disporsi in obliquo, causando la registrazione errata delle immagini sulle stampe. Aumentare la pressione esercitata dal rullo per compensare lo slittamento e il disallineamento.
- Su alcuni tipi di carta leggera, la pressione del rullo può essere eccessiva e danneggiare i bordi delle stampe. Se si nota che i bordi dei fogli vengono danneggiati, diminuire la pressione esercitata dal rullo.

Importante: Dal momento che le condizioni ambientali variano di giorno in giorno, apportare solo modifiche temporanee all'impostazione predefinita. Si consiglia di riportare tale opzione all'impostazione predefinita dopo aver completato il lavoro.

Registrazione del valore di trasferimento per il bordo posteriore

Usare questa opzione per migliorare o risolvere i difetti lungo il bordo posteriore dell'immagine sul foglio. Questa regolazione vale unicamente per il bordo posteriore. L'opzione consente di aumentare o diminuire la tensione di trasferimento alla seconda cinghia di trasferimento polarizzato, nel punto in cui l'immagine viene trasferita dalla cinghia alla carta. Per migliorare l'immagine, aumentare o diminuire l'impostazione con incrementi del 10%.

Se, dopo aver usato questa regolazione, il problema non viene risolto, potrebbe trattarsi di un caso di capovolgimento del bordo posteriore. Il capovolgimento del bordo posteriore è un inconveniente che può verificarsi con i supporti pesanti. Quando la carta lascia l'area di trasferimento, accade che il bordo posteriore si capovolga, disturbando la fusione dell'immagine. Se si nota un difetto sul bordo posteriore dei fogli di un supporto pesante e si teme possa trattarsi di capovolgimento del bordo posteriore, contattare l'assistenza Xerox.

Seconda cinghia di trasferimento polarizzato

La seconda cinghia di trasferimento polarizzato è il punto in cui l'immagine viene trasferita dalla cinghia alla carta. Per migliorare la qualità di trasferimento delle immagini, risolvere il problema di una copertura toner non omogenea oppure aumentare/diminuire la tensione di trasferimento della cinghia, usare l'opzione della seconda cinghia di trasferimento polarizzato. Generalmente l'opzione viene utilizzata con supporti pesanti, ovvero con una grammatura di 220 g/m^2 e superiore. Se vengono utilizzati supporti più pesanti o più leggeri, è possibile apportare modifiche manuali oppure regolazioni automatiche scegliendo il pulsante **Auto**.

Se i difetti si verificano in genere sulle copie realizzate con carta pesante, controllare le seguenti aree sulle stampe. Il risultato indica se i valori della seconda cinghia di trasferimento polarizzato vanno regolati per il lato fronte o il lato retro.

- Se il lavoro viene consegnato a faccia in giù (modalità 1-N) in uscita, esaminare il lato 1 per controllare se ci sono difetti sulla metà superiore dei fogli impilati. Esaminare invece il lato 2 per controllare se ci sono difetti sulla metà inferiore dei fogli impilati.
- Se il lavoro viene consegnato a faccia in su (modalità N-1) in uscita, esaminare il lato 2 per controllare se ci sono difetti sulla metà superiore dei fogli impilati. Esaminare invece il lato 1 per controllare se ci sono difetti sulla metà inferiore dei fogli impilati.

Suggerimento: Per controllare la qualità delle stampe prima di salvare le modifiche apportate all'opzione della seconda cinghia di trasferimento polarizzato, è possibile eseguire alcune stampe di prova.

Funzionamento del sensore immagine di contatto (CIS)

Utilizzare questa opzione per risolvere gli inceppamenti e gli errori di registrazione laterale su supporti prestampati o colorati. Per attivare il funzionamento del sensore CIS nel complessivo di registrazione, selezionare **Sì**. Il sensore CIS rileva il bordo anteriore di ogni foglio nel momento in cui entra nell'area di registrazione e quindi il rullo di registrazione sposta lateralmente il foglio per allinearlo correttamente all'immagine sulla cinghia IBT. In seguito, il sensore CIS rileva il bordo posteriore mentre il foglio esce dall'area. Questo dato viene utilizzato per coordinare la posizione della carta rispetto al ROS che crea l'immagine sulla cinghia IBT.

Il processo garantisce che l'immagine sulla cinghia sia allineata alla carta solo per la registrazione laterale. Se sul foglio ci sono contenuti stampati fino al bordo interno oppure se la carta è colorata, il sensore potrebbe non riuscire a leggere con precisione la posizione della carta. Per poter funzionare correttamente, il sensore richiede la presenza di una zona bianca vicino al bordo. In caso contrario, è possibile che si verifichi un inceppamento o un problema di spostamento laterale. Per evitare questo problema, spegnere il sensore in modo che non venga utilizzato.

Soffiatore vassoio

La funzione Soffiatore vassoio consente di ottimizzare e controllare le condizioni ambientali dei vassoi carta per migliorare l'alimentazione della carta nella stampante.

Usare questa funzione per regolare i soffiatori e gli otturatori di un vassoio carta affinché separino i fogli e prevengano inceppamenti e alimentazioni errate o multiple. I soffiatori convogliano aria nella pila di carta durante l'alimentazione e separano i fogli, garantendo un'alimentazione corretta.

Per visualizzare le opzioni della funzione Soffiatore vassoio, fare clic su questo campo:

- **Usa profilo soffiatore vassoio predefinito**: i ventilatori dei vassoi vengono regolati automaticamente in base alle impostazioni di sistema ottimizzate per i supporti Xerox.
- **Tabella supporto alimentazioni multiple**: selezionare questa opzione se i fogli sono attaccati. La scelta consente di abbassare il volume dell'aria, per evitare di sollevare o prelevare troppi fogli di carta. Un valore inferiore predefinito è già memorizzato nella memoria NVM della stampante.
- **Tabella supporto alim. multiple**: selezionare questa opzione per risolvere un problema di alimentazione errata dei fogli. La funzione del soffiatore limita il volume di aria per ridurre gli inceppamenti. Un valore inferiore predefinito è memorizzato nella memoria NVM della stampante.
- **Disattivato**: selezionare questa opzione quando nessuna delle voci precedenti è in grado di modificare il risultato. L'opzione disattiva tutti i ventilatori del soffiatore.

Abilita riscaldatore vassoio

L'opzione funziona insieme alla funzione Soffiatore vassoio. La selezione di questa casella abilita il riscaldatore vassoio, che serve a mantenere la giusta temperatura interna nel vassoio carta. A seconda della temperatura esterna e dell'umidità, il riscaldatore invia informazioni ai soffiatori dei vassoi. I soffiatori si attivano erogando l'aria necessaria sulla pila di carta per prevenire alimentazioni multiple o inceppamenti.

Nome file di allineamento

Nota: Se necessario, iniziare creando un profilo di regolazione dell'allineamento per il supporto usando la funzione Profili.

Per applicare un profilo predefinito al supporto che regoli la posizione dell'immagine sulla carta:

1. Fare clic su campo Nome file di allineamento. Nel campo potrebbe esserci una voce predefinita del sistema oppure un altro profilo.
2. Fare clic sul pulsante **Scegli da libreria profili di allineamento**.
3. Selezionare il profilo specifico da assegnare al supporto.
4. Fare clic su **OK**.

Profilo di regolazione piegatura

Se la stampante di produzione è collegata a una stazione di finitura, usare questo campo per applicare a un supporto un profilo predefinito che regoli le posizioni di piegatura e pinzatura per i libretti:

Nota: Se necessario, iniziare creando un profilo di regolazione della piegatura per il supporto usando la funzione Profili.

1. Fare clic sul campo Profilo di regolazione piegatura. In questo campo può esserci un valore predefinito del sistema o un profilo diverso.
2. Fare clic sul pulsante **Scegli da Libreria regolazioni piegatura**.
3. Selezionare il profilo specifico da assegnare al supporto.
4. Fare clic su **OK**.

Modi di produttività

L'impostazione dei modi di produttività consente di assegnare maggiore priorità alla velocità di stampa oppure alla qualità immagine per la stampa di trasparenti e supporti goffrati. Impostare la priorità su velocità o qualità immagine.

Produttività trasparenti

Quando si stampa su trasparenti, l'impostazione Produttività fa in modo che la stampante applichi meno regolazioni al fusore e alla qualità immagine, risparmiando così tempo.

Produttività carta in rilievo

Quando si stampa su carta goffrata, l'impostazione Produttività fa in modo che la stampante applichi meno regolazioni al fusore e alla qualità immagine, risparmiando così tempo.

Priorità prestazioni fusore

Usare questa impostazione per regolare la qualità immagine creata dal toner modificando la velocità di trasporto della carta nel fusore. Utilizzare l'impostazione Normale per la maggior parte dei supporti e l'impostazione Bassa per i supporti goffrati o in lino. Utilizzare Bassa anche per ottenere una maggiore brillantezza.

Livello rilevamento quasi vuoto

La voce è disponibile solo se l'opzione Vassoio quasi vuoto è selezionata per la funzione dello scambio automatico dei vassoi usando le opzioni **Impostazioni di sistema > Opzioni vassoio**; in caso contrario, l'opzione è ignorata. Se disponibile, questa opzione consente all'utente di sapere se un vassoio sta per svuotarsi. Il messaggio è visualizzato a seconda dell'impostazione dell'indicatore Livello rilevam. quasi vuoto.

Ventole V-TRA

Usare questa opzione per risolvere problemi e inceppamenti nell'area del fusore. I problemi possono riguardare un ritardo nell'arrivo dei fogli al fusore oppure un ritardo nell'uscita da questa zona. L'opzione Ventole V-TRA regola la velocità di trasporto nell'area 3 e il volume d'aria o di aspirazione applicato alla cinghia di trasporto prima del fusore (nell'area 4) e dopo il fusore, in corrispondenza dell'uscita. L'aspirazione trattiene i fogli sulla cinghia sfruttando i fori posti sulla cinghia.

Per aumentare la velocità della cinghia prima del fusore nell'area 3, selezionare una velocità maggiore. Per diminuire la velocità della cinghia prima del fusore nell'area 3, selezionare una velocità inferiore.

Per aumentare l'aspirazione esercitata sulla cinghia prima del fusore nell'area 4 e dopo il fusore, in corrispondenza dell'uscita, selezionare un volume di aria maggiore. Per diminuire l'aspirazione esercitata dalla cinghia in queste zone, selezionare un volume di aria inferiore.

Provare impostazioni diverse per ottenere i risultati sperati. Generalmente, a un aumento della velocità della cinghia nell'area 3, dovrebbe corrispondere un aumento del volume di aria nell'area 4 e all'uscita del fusore. A una diminuzione della velocità della cinghia nell'area 3, dovrebbe analogamente corrispondere una diminuzione del volume di aria nell'area 4 e all'uscita del fusore.

Descrizione generale della funzione Stampa di prova

L'opzione Stampa di prova consente di eseguire stampe di prova del supporto scelto caricato nel vassoio. Utilizzare le stampe di prova per valutare se il supporto caricato è adatto alle proprietà selezionate, incluse eventuali opzioni di Impostazione avanzata supporto. Il modello di prova utilizzato per le stampe di prova varia in base all'opzione **Stampa di prova** selezionata.

L'opzione **Stampa di prova** è disponibile per le funzioni/opzioni seguenti:

- Proprietà supporti
- Imposta nuovo supporto
- Impostazione avanzata supporto

Suggerimenti per l'utilizzo dell'opzione Stampa di prova

Prima di utilizzare l'opzione **Stampa di prova**, rivedere le informazioni seguenti.

- Se sono stati modificati più attributi di Proprietà supporti oppure opzioni di Impostazione avanzata supporto, procedere come descritto:
  1. Modificare un solo attributo o un'opzione.
  2. Eseguire alcune stampe di prova.
  3. Valutare la qualità di stampa.

4. Se la qualità di stampa è accettabile, modificare un altro attributo o un'altra opzione.
5. Ripetere i passaggi precedenti per valutare l'attributo o l'opzione seguente.

- Se la qualità di stampa è inaccettabile anche dopo aver eseguito le stampe di prova, eseguire una delle seguenti operazioni:
  - Apportare ulteriori regolazioni all'attributo o all'opzione ed eseguire altre stampe di prova
  - Riportare l'attributo o l'opzione al valore predefinito e passare all'attributo o all'opzione seguente.
- È importante ricordare che le impostazioni di un'opzione o un attributo utilizzate un giorno potrebbero essere inadeguate per produrre gli stessi risultati un altro giorno. Questo accade specialmente se l'ambiente in cui è installata la macchina è soggetto a sbalzi di temperatura e umidità.
- Ripetere più volte le procedure e le stampe di prova per l'attributo o l'opzione in base alle esigenze per ottenere stampe di qualità accettabile.
- Se la qualità di stampa rimane inaccettabile anche dopo aver ripetuto più volte le procedure e le stampe di prova, chiamare il centro assistenza clienti.

Utilizzo dell'opzione della stampa di prova

Seguire questa procedura per creare delle stampe di prova e valutarle dopo avere apportato delle modifiche alla funzione Impostazione avanzata supporto.

Utilizzare l'opzione Stampa di prova per stampare una copia dopo aver modificato delle impostazioni avanzate quali temperatura del fusore o pressione del rullo (per migliorare l'aderenza del toner) o ancora per correggere l'arricciatura della carta.

1. Dopo aver selezionato le impostazioni avanzate richieste per il supporto nella finestra Impostazione avanzata supporto, selezionare il pulsante **Stampa di prova** in fondo alla finestra.
2. Nella finestra Stampa di prova, selezionare le impostazioni richieste per il lavoro.
3. Selezionare il pulsante **Stampa di prova**.

   Viene stampato un foglio applicando le impostazioni scelte.
4. Ritirare la stampa di prova dal vassoio di uscita della stampante.
5. Valutare la qualità di stampa.

   È possibile che siano necessarie più regolazioni alle opzioni di Impostazione avanzata supporto e numerose stampe di prova prima che la qualità di stampa sia soddisfacente.
6. Selezionare OK per chiudere la finestra **Impostazione avanzata supporto**.
7. Selezionare OK per salvare e chiudere la finestra **Proprietà supporti**.
8. Selezionare **Chiudi** per uscire da Gestione libreria supporti.

Opzione della stampa di prova per il secondo rullo di trasferimento polarizzato

Quando si utilizza l'opzione del secondo rullo di trasferimento polarizzato, eseguire sempre delle stampe di prova e valutarne la qualità prima di continuare.

I valori della seconda cinghia di trasferimento polarizzato vengono immessi automaticamente per il supporto nella finestra Impostazione avanzata supporto.

1. Selezionare il pulsante **Automatico** oppure **Manuale** nella finestra Impostazione avanzata supporto.

   Viene visualizzata la finestra Imposta stampa di prova: seconda cinghia di trasferimento polarizzato.

2. Per la modalità Manuale, selezionare i lati stampati e regolare la percentuale di modifica con incrementi del 10% per migliorare l'immagine.
3. Selezionare il pulsante **Avvio**.

La macchina stampa 1 o 2 fogli con 16 numeri di patch e consegna le copie di uscita nell'ordine N-1. Se la qualità è accettabile, selezionare il pulsante **Accetta**. Se sono richieste ulteriori modifiche, selezionare **Annulla** e, per il numero di riferimento interessato, aumentare o diminuire l'impostazione per il lato 1 o 2.

Correzione dell'arricciatura della carta

Utilizzare questa procedura per selezionare o impostare le opzioni di correzione dell'arricciatura di un nuovo supporto permanente oppure per modificare un supporto esistente.

1. Selezionare l'opzione di Correzione arricciatura dal menu nella finestra **Impostazione avanzata supporto**.
   - Verso l'alto: grave
   - Verso l'alto: media
   - Verso l'alto: moderata
   - Verso l'alto: leggera
   - Nessuna arricciatura
   - Verso il basso: media
   - Verso il basso: grave
2. Selezionare il pulsante **Stampa di prova**.
3. Selezionare l'impostazione di densità stampa appropriata.
4. Selezionare il vassoio in cui è caricato il supporto e la quantità di stampe.
5. Selezionare il pulsante **Prova**.
6. Selezionare OK per chiudere la finestra **Impostazione avanzata supporto**.
7. Selezionare OK per salvare le modifiche al supporto e chiudere la finestra **Proprietà supporti**.
8. Selezionare **Chiudi** per uscire da Gestione libreria supporti.

Descrizione dell'arricciatura della carta

L'opzione consente di selezionare le impostazioni di arricciatura della carta appropriate per prevenire l'arricciatura delle stampe. In questa sezione viene fornita una breve descrizione dell'arricciatura, si spiegano le cause del fenomeno e si danno indicazioni su come correggere il problema e ottenere risultati di stampa ottimali.

Quando viene esposta al calore, la carta perde umidità e si arriccia nella direzione della fonte di calore. I lavori con elevata copertura tendono ad arricciarsi maggiormente a causa dell'effetto di plastificazione esercitato dal toner sulla superficie del foglio. Per ridurre questo effetto, il sistema è stato dotato di appositi dispositivi antiarricciatura meccanici disposti lungo il percorso carta.

L'arricciatura della carta può essere causata da vari fattori, tra cui:

- La grammatura della carta e la patinatura, presente o no.
- La quantità di toner utilizzata e il livello di copertura del foglio: più alta è la copertura, maggiori sono le probabilità che il foglio si arricci.
- Il modo in cui la carta è stata caricata nel vassoio. Caricare la carta seguendo le indicazioni sull'involucro della risma.
- Le condizioni atmosferiche ambientali in cui viene conservata la carta, in particolare temperatura e umidità.
- Il calore generato durante il processo di fusione.

Il sistema è stato progettato con un'impostazione di controllo automatico dell'arricciatura. Quando si usa l'impostazione Predefinito, la carta viene inviata automaticamente al dispositivo antiarricciatura adatto. L'opzione predefinita determina automaticamente la quantità di pressione necessaria nei diversi dispositivi antiarricciatura per ridurre l'arricciatura delle stampe.

Con alcuni lavori di stampa, le pagine possono rimanere arricciate anche dopo l'utilizzo delle impostazioni predefinite del sistema. In questi casi, per compensare l'arricciatura delle stampe è possibile usare l'opzione Correzione arricciatura nella finestra **Impostazione avanzata supporto**. Le impostazioni di Correzione arricciatura sono basate sul tipo di lavoro e sulla densità dell'immagine.

Nota: È fondamentale ricordare che un'impostazione utilizzata per correggere l'arricciatura della carta un giorno potrebbe non essere più efficace il giorno successivo. Questo accade specialmente se l'ambiente in cui è installata la macchina è soggetto a sbalzi di temperatura e umidità.

Opzioni di Correzione arricciatura

Nella finestra Impostazione avanzata supporto, le opzioni di Correzione arricciatura includono:

- Fronte, a faccia in su: l'opzione consente di impostare le informazioni sull'arricciatura delle stampe solo fronte consegnate a faccia in su, ovvero con il lato stampato rivolto verso l'alto.
- Fronte, a faccia in giù: l'opzione consente di impostare le informazioni sull'arricciatura delle stampe solo fronte consegnate a faccia in giù, ovvero con il lato stampato rivolto verso il basso.
- Fronte/Retro - Lato 1: l'opzione consente di impostare informazioni di arricciatura per le stampe fronte/retro nel caso in cui gli inceppamenti o l'arricciatura si verifichino lungo il percorso di ritorno della carta dopo la stampa del lato 1.
- Fronte/Retro - Lato 2: l'opzione consente di impostare informazioni di arricciatura per le stampe fronte/retro nel caso in cui gli inceppamenti o l'arricciatura si verifichino lungo il percorso di ritorno della carta dopo la stampa del lato 2.

Regolazione della tensione di trasferimento secondario

Utilizzare l'opzione **Regolazione tensione trasferimento secondario** per correggere le screziature, ovvero le aree di copertura non uniforme del toner, e i difetti di spostamento/disomogeneità dei colori. Questo tipo di problemi di qualità immagine si può verificare sui supporti pesanti. L'opzione **Regolazione tensione trasferimento secondario** consente di creare e salvare automaticamente un valore di regolazione del trasferimento dell'immagine al rullo di trasferimento polarizzato della stampante. Il rullo di trasferimento polarizzato è l'area in cui l'immagine viene trasferita dalla cinghia alla carta.

Una volta creata una regolazione per un supporto, tale regolazione viene salvata e può essere selezionata per quel supporto per qualsiasi vassoio.

La regolazione può essere eseguita selezionando uno dei seguenti pulsanti: **Automatica** oppure **Manuale**.

- **Automatica**: la regolazione Automatica viene eseguita dalla stampante ed elimina la necessità di interpretare i riferimenti stampati nonché inserire manualmente i valori di regolazione. Questo permette di risparmiare tempo ed evitare errori. Generalmente, l'opzione **Automatica** consente di correggere la maggior parte dei problemi di qualità immagine.

  Nota: Eseguire sempre la registrazione **automatica** prima di effettuare eventuali regolazioni manuali.

- **Manuale**: l'utente deve eseguire la regolazione manualmente, stampare i modelli di prova, interpretare i riferimenti stampati sui modelli e inserire manualmente i valori di regolazione. Usare l'opzione di regolazione **Manuale** solo quando la regolazione **Automatica** non genera il risultato desiderato.

Utilizzo dell'opzione Regolazione automatica per la regolazione della tensione di trasferimento secondario

1. Scegliere una delle seguenti opzioni:
   - Creare la voce di un nuovo supporto
   - Modificare la voce di un supporto esistente, oppure
   - Modificare un supporto esistente
2. Dalla finestra Imposta nuovo supporto o Proprietà supporto, selezionare e modificare gli attributi secondo necessità, inserendo un nome nuovo o modificato per il supporto e selezionando un formato, un colore e altri attributi.
   Se si utilizza l'opzione **Regolazione tensione trasferimento secondario**, personalizzare il nome del supporto o includere informazioni nella sezione Commento per identificare l'utilizzo di questa opzione; ad esempio assegnare il nome **RegTTS_Automatica personale** o aggiungere un commento simile a `Questo supporto personalizzato utilizza una regolazione della tensione di trasferimento secondario automatica`.
3. Selezionare il pulsante Impostazioni avanzate.

   Viene visualizzata la schermata Impostazione avanzata supporto.
4. Selezionare l'opzione **Autom.** per la voce Regolazione tensione trasferimento secondario.

   Si apre la finestra Stampa di prova - Regolazione tensione trasferimento secondario automatica.
5. Selezionare le impostazioni seguenti:
   a. Vassoio carta
   b. Lati stampati: **Lato 1** o **Lati 1 e 2**
   c. Modo Colore prescelto
   d. Non inserire un valore **Percentuale modifica** per il lato 1 o il lato 2

6. Selezionare **Avvia**.
   La stampante genera 16 riferimenti su ogni stampa di prova:
   - Ai riferimenti da 1 a 10 viene applicata maggiore polarizzazione (tensione di trasferta)
   - Ai riferimenti da -1 a -5 viene applicata una polarizzazione inferiore (meno tensione di trasferta)
   - Il riferimento 0 è nella gamma media ed è il valore predefinito
7. Ritirare la stampa di prova dall'area di uscita della stampante. Continuare al passaggio seguente.
8. Selezionare **Polarizz. accettabile** nella seconda finestra di Stampa di prova - Regolazione tensione trasferimento secondario automatica.
   - La finestra si chiude e viene visualizzata la schermata Impostazione avanzata supporto.
9. Selezionare **OK** per salvare e chiudere la finestra Impostazione avanzata supporto.
10. Selezionare **OK** per salvare e chiudere la finestra Imposta nuovo supporto o Proprietà supporti.
11. Selezionare **Chiudi**.

Utilizzo dell'opzione Regolazione manuale per la regolazione della tensione di trasferimento secondario

1. Effettuare una delle seguenti operazioni:
   - Creare la voce di un nuovo supporto
   - Modificare la voce di un supporto esistente, oppure
   - Modificare un supporto esistente
2. Dalla finestra Imposta nuovo supporto o Proprietà supporto, selezionare e modificare gli attributi secondo necessità, inserendo un nome nuovo o modificato per il supporto e selezionando un formato, un colore e altri attributi.
   Se si utilizza l'opzione **Regolazione tensione trasferimento secondario**, personalizzare il nome del supporto o includere informazioni nella sezione Commento per identificare l'utilizzo di questa opzione; ad esempio assegnare il nome **RegTTS_Manuale personale** o aggiungere un commento simile a `Questo supporto personalizzato utilizza una regolazione della tensione di trasferimento secondario manuale`.
3. Selezionare il pulsante Impostazioni avanzate.

   Viene visualizzata la schermata Impostazione avanzata supporto.
4. Selezionare l'opzione **Manuale** per Regolazione tensione trasferimento secondario.

   Si apre la finestra Stampa di prova - Regolazione tensione trasferimento secondario manuale.
5. Selezionare le impostazioni seguenti:
   a. Vassoio carta
   b. Lati stampati: **Lato 1** o **Lati 1 e 2**
   c. Modo Colore prescelto
   d. Quando si esegue una stampa di prova per la prima volta, non è necessario inserire un valore di **percentuale di modifica** per il lato 1 o il lato 2

6. Selezionare **Avvia**.
   La stampante genera 16 riferimenti su ogni stampa di prova:
   - Ai riferimenti da 1 a 10 viene applicata maggiore polarizzazione (tensione di trasferimento)
   - Ai riferimenti da -1 a -5 viene applicata una polarizzazione inferiore (meno tensione di trasferimento)
   - Il riferimento 0 è nella gamma media ed è il valore predefinito
7. Ritirare la stampa di prova dall'area di uscita della stampante.

   Stock Library Manager visualizza un messaggio per selezionare **Polarizz. accettabile** oppure **Regola stampe di prova**. Continuare al passaggio seguente.
8. Individuare il riferimento di stampa che presenta la migliore qualità immagine. Ad esempio, la migliore qualità immagine è nel **riferimento n. 2**.
9. Inserire il numero del riferimento con la migliore qualità immagine nel campo N. del riferimento per il lato 1 e il lato 2.
10. Selezionare **Polarizz. accettabile**:
    - La finestra corrente viene chiusa e si visualizza la schermata Impostazione avanzata supporto.
    - Nei campi Lato 1 oppure Lato 1 e Lato 2 viene visualizzato un nuovo valore (in base all'opzione di Lati stampati selezionata prima in questa procedura).
11. Selezionare **OK** per salvare e chiudere la finestra Impostazione avanzata supporto.
12. Selezionare **OK** per salvare e chiudere la finestra Imposta nuovo supporto o Proprietà supporti.
13. Selezionare **Chiudi**.
14. Stampare alcune pagine di prova di un lavoro usando un tipo di carta dove le Proprietà supporto sono state configurate con la nuova impostazione di **Regolazione tensione trasferimento secondario** eseguita prima.
    Questo permette di stabilire se le modifiche apportate all'opzione Regolazione tensione trasferimento secondario sono adeguate per ottenere la qualità di stampa richiesta.
15. Recuperare ed esaminare le stampe per valutare la qualità immagine. Scegliere una delle opzioni seguenti:
    - La qualità di stampa è accettabile: proseguire con i normali processi del flusso di lavoro.
    - La qualità di stampa non è accettabile: Ripetere i passaggi di questa procedura e, se la qualità rimane inaccettabile, contattare il centro assistenza clienti.

Supporti e alimentatori

Supporti e alimentatori è la sezione dedicata alle informazioni sui tipi di carta supportati, le linee guida sui supporti e le istruzioni per caricare vassoi e alimentatori.

Nota: La stampante supporta formati non standard per la carta. Tuttavia, gli arrotondamenti e la conversione tra unità nelle applicazioni del client, del print server e della stampante possono creare discordanze tra i formati immessi nell'applicazione e nella stampante. Se necessario, correggere le dimensioni inserite fino a un massimo di 2,5 mm per consentire alla stampante di rilevare il formato carta richiesto. La stampante interpreta alcuni formati inclusi nel PPD come non standard.

SUPPORTI ACCETTATI

Fare riferimento alle informazioni seguenti per conoscere i formati e i tipi di carta accettati, le specifiche per tutti i vassoi e i supporti incompatibili.

- Tipi di carta
- Formati carta supportati
- Specifiche dei supporti standard per tutti i vassoi
- Specifiche dell'alimentatore ad alta capacità per grandi formati avanzato doppio
- Supporti non accettati

Tipi di carta

Per garantire le massime prestazioni della macchina, verificare di selezionare il tipo di carta idoneo prima di eseguire un lavoro.

I tipi di carta disponibili sono:

- Carta standard
- Supporti goffrati/in rilievo
- Trasparenti
- Pellicola
- Supporti metallizzati
- Cartoline
- Carta riciclata
- Etichette
- Pellicole adesive
- Carta per trasferimenti
- Inserti a rubrica - supporti standard
- Inserti a rubrica - supporto goffrato
- Inserti a rubrica - supporti riciclati

- Divisori a rubrica - supporti standard
- Divisori a rubrica - supporti goffrati
- Divisori a rubrica - supporti riciclati
- Supporti ordinati/in sequenza - Carta standard
- Supporti ordinati/in sequenza - Carta goffrata
- Supporti ordinati/in sequenza - Carta riciclata
- Carta personalizzata

Formati carta supportati

VASSOIO	FORMATO MINIMO	FORMATO MASSIMO
Vassoi 1 e 2	98 x 148 mm (3,86 x 5,83 poll.)	330,2 x 488 mm (13 x 19,21 poll.)
Vassoi A1-1 e A1-2	98 x 148 mm (3,86 x 5,83 poll.)	330,2 x 488 mm (13 x 19,21 poll.)
Vassoi A2-1 e A2-2	98 x 148 mm (3,86 x 5,83 poll.)	330,2 x 488 mm (13 x 19,21 poll.)
Inseritore MSI, vassoio A1-3 o A2-3	98 x 148 mm (3,86 x 5,83 poll.)	330,2 x 1200 mm (13 x 47,25 poll.)

Nota: Quando si stampa su supporti più corti di 182 mm (7,17 poll.), è necessario usare la staffa per cartoline.

Specifiche dei supporti standard per tutti i vassoi

Nota: Per un elenco completo dei supporti consigliati, vedere l'elenco RML. Si può accedere all'elenco dei supporti consigliati dalla schermata di Gestione libreria supporti o scaricare il documento da www.xerox.com/IRIDESSEsupport.

MATERIALE DI STAMPA	FORMATO SUPPORTI	DIMENSIONI (MM) E DIREZIONE DI ALIMENTAZIONE (SEF/LEF*)	GRAM-MATU-RA (G/M²)	TIPO DI PATINATU-RA
Carta normale In rilievo/ goffrata Cartolina Carta personalizzata	A4, 8,3 x 11,7 poll. A3, 11,7 x 16,5 poll. B5, 7,17 x 10,12 poll. B4 (10,12 x 14,33 poll.) Executive, 7,25 x 10,5 poll. 8 x 10 poll. Letter, 8,5 x 11 poll. 8,5 x 13 poll. Legal, 8,5 x 14 poll. 11 x 17 poll. SRA3, 12,6 x 17,7 poll. 12 x 18 poll. 12,6 x 19,2 poll. 13 x 18 poll. 13 x 19 poll. 16K (Taiwan), 7,64 x 10,51 poll. 16K (Cina continentale), 7,68 x 10,63 poll. 8K (Taiwan), 10,51 x 15,28 poll. 8K (Cina continentale), 10,63 x 15,35 poll. Cartolina, 3,94 x 5,83 poll. Cartolina, 4 x 6 poll.	210 x 297 SEF/LEF 297 x 420 SEF 182 x 257 SEF/LEF 257 x 364 SEF 184,2 x 266,7 SEF/LEF 203,2 x 254 SEF/LEF 215,9 x 279,4 SEF/LEF 215,9 x 330,2 SEF/LEF 216 x 356 SEF 279,4 x 431,8 SEF 320 x 450 SEF 304,8 x 457,2 SEF 320 x 487,7 SEF 330,2 x 457,2 SEF 330,2 x 482,6 SEF 194 x 267 SEF/LEF 195 x 270 SEF/LEF 267 x 388 SEF 270 x 390 SEF 100 x 148 SEF 101,6 x 152,4 SEF	52–400	Non patinata Carta lucida Opaco Patinata lucida
Supporti riciclati Supporti goffrati/in rilievo Carta a trasferimento Pellicola Supporti metallizzati				—
Trasparenti	A4, 8,3 x 11,7 poll. Letter, 8,5 x 11 poll.	210 x 297 pollici LEF 215,9 x 279,4 pollici LEF	—	—
Pellicole adesive			—	—
Inserto a rubrica, standard	9 x 11 poll.	228,6 x 279,4 pollici LEF	52–400	Non patinata

MATERIALE DI STAMPA	FORMATO SUPPORTI	DIMENSIONI (MM) E DIREZIONE DI ALIMENTAZIONE (SEF/LEF*)	GRAM-MATU-RA (G/M²)	TIPO DI PATINATU-RA
Divisore a rubrica, standard				Carta lucida Opaco Patinata lucida
Inserto a rubrica: • In rilievo/goffrata • Carta riciclata Divisore a rubrica: • In rilievo/goffrata • Carta riciclata				
Etichette	A4, 8,3 x 11,7 poll. Letter, 8,5 x 11 poll.	210 x 297 pollici LEF 215,9 x 279,4 pollici LEF	52–400	Non patinata
* LEF: Alimentazione lato lungo; SEF: Alimentazione lato corto				

Nota: Per i supporti più corti di 182 mm, è necessario usare la staffa per cartoline.

Supporti non accettati

Alcuni tipi di carta e altri supporti generano risultati di qualità scarsa, inceppamenti frequenti e danneggiano la stampante. Non usare:

- Carta ruvida o porosa
- Carta per la stampa a getto d'inchiostro
- Carta in formato biglietto da visita
- Carta piegata o spiegazzata
- Carta con un'arricciatura oltre i 12 mm (0,47 poll.)
- Carta con ritagli o perforazioni
- Carta pinzata

- Carta umida
- Carta a trasferimento termico
- Buste di qualsiasi tipo

Nota: Questo elenco non è esaustivo e possono esserci altri supporti non consigliati. Per maggiori dettagli, rivolgersi al fornitore Xerox.

LINEE GUIDA PER SUPPORTI E MATERIALI DI STAMPA

Attenersi alle linee guida seguenti circa l'uso di supporti e materiali di stampa sul sistema Xerox® Iridesse® Production Press.

- Linee guida per selezionare il supporto
- Istruzioni generali per il caricamento dei supporti di stampa
- Linee guida per stampare su supporti lucidi
- Linee guida per stampare su carta perforata
- Linee guida per stampare su supporti a rubrica
- Linee guida per la stampa su trasparenti
- Corrispondenza dei dati per vassoi e supporti

Linee guida per selezionare il supporto

Quando si selezionano supporti, ricordare le seguenti linee guida:

- Per massimizzare affidabilità e prestazioni, usare solo supporti consigliati da Xerox. Per ottenere la migliore qualità immagine possibile usare carta di tipo medio.
- Generalmente, i supporti pesanti sono caratterizzati da una variabilità più marcata nella composizione e nella levigatezza della superficie, fattori che possono compromettere la qualità di stampa.
- I produttori sconsigliano l'utilizzo dei supporti patinati se l'umidità relativa ambientale supera il 60%. Tassi di umidità relativa superiori al 40% possono aumentare la frequenza degli inceppamenti della carta alimentata da tutti i vassoi.
- Durante la stampa, tutti i supporti si allungano, in una certa misura. L'entità dell'allungamento dipende dal tipo di carta e dalle condizioni ambientali. Questo allungamento è più evidente sui supporti patinati e può compromettere la registrazione delle immagini sui due lati (fronte e retro). Per minimizzare questo effetto, utilizzare la funzione Profili di allineamento descritta nella schermata della funzione Gestione libreria supporti.
- La registrazione, la qualità delle immagini (come ad esempio la presenza di punti bianchi) e l'affidabilità stessa della stampante possono risultare compromesse nei seguenti casi:
  - Se si utilizza carta personalizzata tagliata in modo non accurato o di qualità scadente oppure se sui bordi tagliati sono presenti fibre di carta
  - Se si utilizza carta perforata di qualità scadente e/o con scarti di perforazione rimasti nella risma

- Se si prevede di elaborare le stampe generate dal sistema con un dispositivo di finitura, come ad esempio una patinatrice, una laminatrice o un altro dispositivo, si consiglia di testare l'applicazione prima di avviare il lavoro. Ci sono molti fattori che possono invalidare la riuscita dell'elaborazione delle stampe generate dal sistema in un altro dispositivo.

Per ulteriori informazioni e consigli sulle prove, sulle selezioni e sulla gestione dei supporti, fare riferimento all'elenco dei supporti consigliati (RML), disponibile dal fornitore Xerox oppure scaricabile dal sito Web aziendale all'indirizzo www.xerox.com/IRIDESSEsupport.

Istruzioni generali per il caricamento dei supporti di stampa

- Smazzare i supporti prima di caricarli nel vassoio.
- Non riempire eccessivamente i vassoi. Non caricare i supporti oltre la linea di riempimento massima.
- Regolare le guide in base al formato del supporto.
- Se si verificano troppi inceppamenti, caricare carta da una risma nuova.
- Non stampare sui fogli di etichette incompleti, ovvero dove mancano etichette sul foglio di supporto.

Linee guida per stampare su supporti lucidi

I supporti lucidi sono fogli patinati che possono essere alimentati da qualsiasi vassoio.

Prima di usare supporti lucidi, ricordare le seguenti linee guida:

- Nel campo Patinatura, selezionare **Lucida**. In Alimentazione carta, scegliere il vassoio che contiene la carta lucida.
- Selezionare la grammatura e il formato appropriati.
- Non aprire le confezioni sigillate dei supporti lucidi finché non si è pronti per caricarli nella stampante.
- Conservare i supporti lucidi su una superficie piana nella confezione originale.
- Prima di caricare carta lucida, rimuovere tutta l'altra carta dal vassoio.
- Caricare solo la quantità di supporti lucidi necessaria e rimuovere i fogli inutilizzati dal vassoio a lavoro terminato.
- Riporre i fogli inutilizzati nella confezione originale e sigillarla.
- Ruotare spesso i supporti.
- Se conservati per lunghi periodi in condizioni ambientali estreme, i supporti lucidi tendono ad arricciarsi e incepparsi nella macchina.

Linee guida per stampare su carta perforata

Per carta perforata si intende la carta che presenta due o più fori lungo uno dei bordi che viene utilizzata in raccoglitori ad anelli e blocchi note.

Quando si utilizzano supporti perforati, ricordare le seguenti linee guida:

- I supporti perforati possono essere alimentati da qualsiasi vassoio.
- È possibile caricare la carta perforata con orientamento LEF (verticale) o SEF (orizzontale). Selezionare il tipo di perforazione corrispondente al supporto in uso.
- I fori devono essere lungo il bordo di alimentazione, come indicato nell'immagine sulla parte anteriore del vassoio.
- Caricare i supporti perforati con il lato da stampare rivolto verso l'alto.
- Per prevenire inceppamenti o danni, verificare che nella pila non siano rimasti tasselli o scarti di perforazione.

Linee guida per stampare su supporti a rubrica

Prima di usare supporti a rubrica, tenere sempre presente le seguenti linee guida:

- I supporti a rubrica possono essere alimentati da tutti i vassoi.
- Gli inserti a rubrica possono essere caricati nel vassoio solo con orientamento LEF.
- I supporti a rubrica vanno caricati in modo che il bordo diritto sia rivolto verso la direzione di alimentazione.
- È possibile caricare supporti a rubrica con fascicolazione standard o inversa.
- Per informazioni più dettagliate sulle modalità per configurare un lavoro con supporti a rubrica sul print server, fare riferimento alla documentazione del print server.
- Se si verifica un inceppamento quando si stampa su inserti a rubrica, annullare il lavoro e riavviarlo.
- Prima di caricare gli inserti a rubrica nel vassoio, programmare il lavoro nell'applicazione Stock Library (Libreria supporti) sul print server o dal driver di stampa:
  - Selezionare **Inserti a rubrica** o **Divisori a rubrica** come Tipo di carta.
  - Selezionare il vassoio che contiene il supporto da usare in Alimentazione carta.
  - Selezionare la grammatura corretta per i supporti a rubrica, generalmente 163 g/m^2. L'intervallo di grammature supportate va da 106 a 176 g/m^2.
  - Impostare la voce Moduli sul numero di supporti nella serie.

Nota: L'opzione diventa attiva solo dopo che è stata scelta una scheda.

  - Per il formato, scegliere un Formato personalizzato da 229 x 279 mm (9 x 11 poll.) LEF.
  - Come Ordine di stampa o Sequenza inserto, selezionare **N in 1**.
  - Per **Uscita**, selezionare **A faccia in su**.

Linee guida per la stampa su trasparenti

Prima di usare i trasparenti, ricordare le seguenti linee guida:

- Per garantire le migliori prestazioni del sistema e la massima qualità immagine, usare i trasparenti Xerox® con striscia rimovibile. Questi trasparenti sono progettati appositamente per assicurare una qualità di stampa ottimale.
- L'uso di altri tipi di trasparente può provocare danni alla stampante e richiedere l'intervento dell'assistenza con troppa frequenza.
- I trasparenti possono essere alimentati da tutti i vassoi.
- Usare solo i trasparenti indicati nell'Elenco supporti consigliati.
- Per evitare inceppamenti, non mischiare carta nello stesso vassoio.
- Non caricare più di 100 trasparenti per volta nel vassoio.
- Caricare i trasparenti A4 (8,5" x 11") solo con orientamento LEF (verticale).
- Prima di caricarli nel vassoio, smazzare i trasparenti per impedire che aderiscano.
- Caricare i trasparenti sopra a una piccola risma di carta dello stesso formato.
- Nella Libreria supporti, selezionare **Trasparenti** come Tipo di carta o supporto e selezionare il vassoio che contiene i trasparenti in Alimentazione carta.
- L'altezza massima della pila di uscita non deve superare i 100 trasparenti.

Lavori di stampa speciali

Tenere presenti le considerazioni seguenti:

Stampa fronte/retro

Nota: Le prestazioni in modalità fronte/retro potrebbero non uguagliare quelle della copia o della stampa in modalità solo fronte. A parità di supporto utilizzato, in modalità fronte/retro possono verificarsi più inceppamenti rispetto alla stampa su un solo lato.

- Per la stampa fronte/retro automatica, utilizzare supporti consigliati fino al formato SRA3/320 x 450 mm (13 x 19 poll.), formato massimo 320 x 482 mm e grammature comprese tra 52 e 400 g/m^2.
- Per la stampa fronte/retro automatica, utilizzare supporti consigliati fino al formato SRA3/320 x 450 mm (13 x 19 poll.)/formato massimo 320 x 482 mm alimentati dal vassoio MSI.
- Per ridurre gli inceppamenti quando si stampa in modalità fronte/retro sui supporti più pesanti di 220 g/m^2 (80 lb Cover), verificare che la grana della carta sia perpendicolare alla direzione di elaborazione, ovvero grana corta.

Stampa di trasparenti

- Per assicurare prestazioni del sistema e qualità proiettive ottimali, usare i trasparenti Xerox con striscia rimovibile. Questi trasparenti di qualità sono progettati appositamente per garantire una qualità di stampa ottimale. L'uso di altri tipi di trasparente può provocare danni alla stampante e richiedere l'intervento dell'assistenza con troppa frequenza.
- A causa dell'aumento di spessore della striscia rimovibile, non caricare più di 100 trasparenti alla volta in un vassoio. L'altezza massima della pila di uscita non deve superare i 100 trasparenti.

Stampa di fogli extra lunghi (oltre 488 mm)

Configurazioni

- Caricare i fogli extra lunghi solo nel vassoio inseritore MSI.
- Quando si utilizzano fogli più lunghi di 488 mm (19,2 poll.), indirizzare le stampe solo ai vassoi o ai dispositivi di finitura elencati di seguito. In caso contrario, la qualità e la capacità di impilatura potrebbero diminuire.
  - Vassoio di ricezione a sfalsamento
  - Vassoio superiore
    - Stazione di finitura Production Ready
    - Stazione di finitura libretto Production Ready
    - Stazione di finitura Production Ready Plus
  - Vassoio superiore dell'impilatore ad alta capacità
- I fogli più lunghi di 488 mm (19,2 poll.) non possono essere pinzati, perforati, piegati né utilizzati con i dispositivi di finitura DFA opzionali, sia Xerox che di terze parti.

Stampa di cartoline

- La staffa per cartoline, fornita in dotazione con l'alimentatore ad alta capacità per grandi formati avanzato, consente di stampare su supporti più piccoli senza ricorrere al taglio o al riordino dopo l'elaborazione. La staffa per cartoline è predisposta per supporti di formato 101,6 x 152,4 mm (4 x 6 poll.) SEF.

Per ulteriori informazioni, vedere:

- Caricamento delle cartoline nel vassoio inseritore per fogli multipli (MSI)
- Caricamento delle cartoline nei vassoi A1-1, A1-2, A2-1 e A2-2

Gestione dei supporti

- È possibile stampare i fogli più lunghi di 729 mm (28,7 poll.) solo su un lato (fronte). La modalità fronte/retro automatica non è consentita.
- Per i supporti patinati e non patinati, l'intervallo di grammature va da 52 a 400 g/m^2.

Avvertenze

- Le funzioni FWA (Full Width Array, array a larghezza piena) non sono disponibili per i fogli più lunghi di 729 mm (28,7 poll.).
- Il rischio di inceppamenti aumenta con i fogli più lunghi di 729 mm (28,7 poll.).
- Quando si stampa su fogli lunghi, gli inceppamenti possono avvenire in diversi moduli della stampante ed essere più difficili da risolvere.
- La stampa su supporti patinati può causare alimentazioni multiple. Per prevenire le alimentazioni multiple, alimentare un foglio per volta.
- Quando si usano fogli più lunghi di 729 mm (28,7 poll.), è possibile specificare l'opzione Registrazione automatica solo per la stampa fronte. La funzione non è supportata per la stampa fronte/retro.
- Inoltre, la correttezza di registrazione non è garantita sui fogli più lunghi di 729 mm (28,7 poll.). Tutte le specifiche relative alla registrazione menzionate nella documentazione del sistema Xerox® Iridesse® Production Press non sono applicabili ai fogli più lunghi di 729 mm (28,7 poll.).
- Il rischio di difetti alla qualità di stampa aumenta con i fogli più lunghi di 729 mm (28,7 poll.).
- Il rischio di difetti quali grinze e pieghe aumenta con i fogli più lunghi di 729 mm (28,7 poll.).
- Il rischio di dover apportare regolazioni continue alla qualità dell'immagine durante la stampa aumenta con i fogli più lunghi di 729 mm (28,7 poll.).
- Le funzioni di registrazione di trasferimento delle immagini e regolazione dell'uniformità della densità non sono supportate per i fogli più lunghi di 729 mm (28,7 poll.).
- Ricordare che gli eventuali problemi della stampante causati dai fogli più lunghi di 729 mm (28,7 poll.) vanno valutati per controllare che non si verifichino anche quando si usa la stessa carta in un formato più piccolo. Prima di rivolgersi al servizio di assistenza, verificare che il problema si verifichi anche con i fogli più corti di 729 mm (28,7 poll.).
- Quando si ritaglia un supporto più grande per ottenere un formato XLS, tagliare la carta nella direzione della grana lunga, se possibile.

Installazione e utilizzo della staffa per cartoline

Per stampare sulle cartoline, è possibile utilizzare l'inseritore per fogli multipli (MSI) oppure l'alimentatore ad alta capacità per grandi formati (OHCF) avanzato.

Se si utilizza l'alimentatore ad alta capacità per grandi formati (OHCF) avanzato, usare la staffa fornita in dotazione con l'inseritore per fogli multipli. L'accessorio consente di stampare su supporti più piccoli senza ricorrere al taglio o al riordino dopo l'elaborazione. La staffa per cartoline è predisposta per supporti di formato 101,6 x 152,4 mm (4 x 6 poll.) alimentati con orientamento SEF. Per ulteriori informazioni sull'installazione e sull'utilizzo della staffa per cartoline, vedere Caricamento delle cartoline nei vassoi A1-1, A1-2, A2-1 e A2-2.

Corrispondenza dei dati per vassoi e supporti

Importante: Per garantire la massima produttività e un'esecuzione corretta dei lavori, verificare sempre che le voci di Proprietà vassoio configurate nella funzionalità Gestione libreria supporti sull'interfaccia del Control Center corrispondano ai supporti effettivamente caricati nel vassoio utilizzato per il lavoro.

Prima di eseguire un lavoro di stampa, controllare se si è verificata una delle seguenti condizioni:

- Eventuali modifiche apportate alla Libreria supporti, quali ad esempio
  - Aggiunta di supporti
  - Copia di supporti
  - Creazione di supporti
  - Modifica di supporti esistenti
- Supporti caricati nel vassoio selezionato per il lavoro di stampa
- Il vassoio selezionato per il lavoro di stampa è stato aperto o chiuso

Nota: Se una di queste condizioni è vera, verificare che i valori configurati nella finestra Proprietà vassoio corrispondano alla carta effettivamente caricata nel vassoio.

Se la carta caricata nel vassoio non corrisponde alle informazioni visualizzate nella finestra Proprietà vassoio, viene visualizzato un messaggio in uno o più dei punti seguenti:

- Control Center della stampante
- Finestra Gestione libreria supporti sul Control Center
- Print server
- Gestione libreria supporti e print server
- Gestione libreria supporti, print server e probabilmente Control Center.

Suggerimento: Le informazioni di mancata corrispondenza e il modo in cui vengono visualizzate dipendono dal print server. Se si cambia il supporto caricato in un vassoio, è possibile che non venga visualizzato alcun messaggio. Per questo motivo, è importante seguire sempre i passaggi descritti di seguito prima di stampare un lavoro.

1. Verificare la presenza di un messaggio di errore di corrispondenza tra carta e vassoio sul Control Center della stampante. Se il messaggio è presente, selezionarlo.

   Viene visualizzato un nuovo messaggio che indica il supporto richiesto e il vassoio.

2. Accedere al print server e verificare se nella finestra principale è visualizzato un messaggio simile a:
   - Se è visualizzato un messaggio, attenersi alle informazioni visualizzate sul print server per correggere il problema e continuare al passaggio successivo.
   - Se il messaggio non è presente, continuare con il passaggio successivo.
3. Caricare la carta nel vassoio.
   Se nel Control Center della stampante è visualizzato un messaggio di errore di corrispondenza, attenersi alle istruzioni visualizzate per caricare il supporto corretto.

4. Cambiare le Proprietà vassoio in base al contenuto del vassoio in Gestione libreria supporti sull'interfaccia utente del PC.
   a. Controllare il formato, il tipo (patinato o non patinato) e la grammatura del supporto caricato nel vassoio.
   b. Inserire le informazioni nella finestra Proprietà vassoio.
5. Assicurarsi che il vassoio sia chiuso.
6. Verificare che tutti i messaggi di mancata corrispondenza tra vassoio e supporto siano stati risolti.
7. Avviare il lavoro di stampa.

UTILIZZO DEL VASSOIO INSERITORE PER FOGLI MULTIPLI (VASSOIO MSI)

Per maggiori informazioni sul caricamento dei supporti nel vassoio inseritore per fogli multipli (MSI), vedere:

- Caricamento dei supporti nel vassoio inseritore per fogli multipli (MSI)
- Regolazione dell'obliquità su carta lunga
- Caricamento di supporti lunghi nel vassoio inseritore per fogli multipli (MSI)
- Utilizzo dell'accessorio di estensione facoltativo per l'alimentazione degli striscioni nell'alimentatore ad alta capacità avanzato
- Caricamento dei supporti perforati nel vassoio inseritore per fogli multipli (MSI)
- Caricamento di trasparenti nel vassoio inseritore per fogli multipli (MSI)
- Caricamento dei supporti a rubrica nel vassoio inseritore per fogli multipli (MSI)
- Caricamento delle cartoline nel vassoio inseritore per fogli multipli (MSI)
- Utilizzo del kit di alimentazione automatica XLS Xerox®

Caricamento dei supporti nel vassoio inseritore per fogli multipli (MSI)

1. Allentare le quattro viti sulla guida del bordo anteriore.

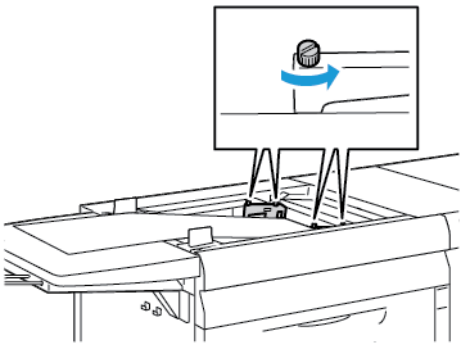

Importante: Prima di eseguire le regolazioni, allentare entrambi i lati della guida. Se sforzate, le guide possono disallinearsi e richiedere quindi l'intervento di un tecnico dell'assistenza per correggere il problema.

2. Far scorrere le guide della carta fino ad adattarle al formato carta.

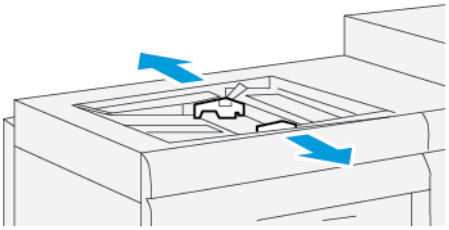

3. Selezionare il supporto appropriato per il lavoro di stampa.
4. Aprire la risma di carta con il lato della chiusura rivolto verso l'alto.
5. Prima di caricare i supporti nel vassoio inseritore MSI, smazzare i fogli.
6. Inserire la risma di carta nel vassoio inseritore MSI finché non si ferma.
7. Regolare le guide della carta in modo che tocchino i bordi della pila.

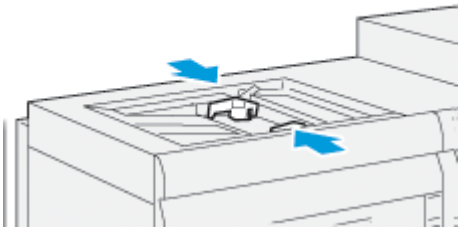

La finestra delle proprietà del vassoio viene visualizzata nella finestra principale del Control Center (Centro di controllo).

Nota: Non caricare la carta oltre la linea **MAX** sulle guide.

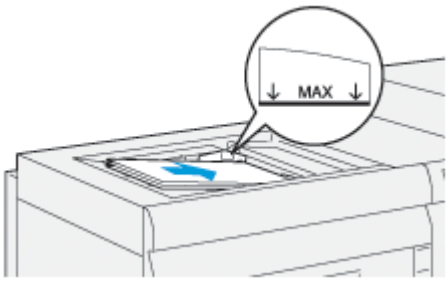

8. Dalla finestra delle proprietà del vassoio, verificare che vengano selezionati gli attributi corretti per la carta, ad esempio il formato, il tipo e la grammatura e che tali attributi corrispondano alla carta caricata nel vassoio MSI.
9. Per salvare le informazioni e chiudere la finestra Proprietà vassoio, selezionare **OK**.

Regolazione dell'obliquità su carta lunga

Se si esegue la procedura di allineamento automatico ma l'intervento non riesce a risolvere il problema, regolare l'obliquità.

Per verificare l'allineamento e poi regolare l'obliquità:

1. Allentare le quattro viti sulla guida del bordo anteriore.

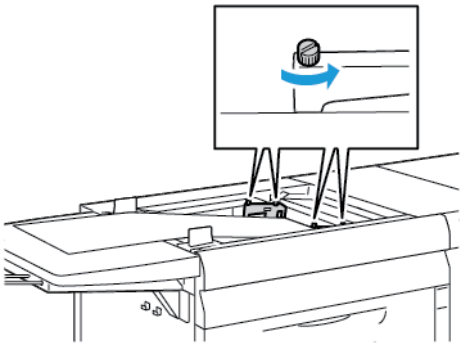

Importante: Prima di eseguire le regolazioni, allentare entrambi i lati della guida. Se sforzate, le guide possono disallinearsi e richiedere quindi l'intervento di un tecnico dell'assistenza per correggere il problema.

2. Caricare la carta.
3. Regolare le guide dell'inseritore multifoglio (MSI) e dell'alimentatore per striscioni in modo che siano parallele alla macchina il più possibile.
4. Eseguire la procedura di allineamento automatico. Fare riferimento a Impostazione del profilo di allineamento automatico.
5. Se il risultato dell'allineamento automatico è soddisfacente, è possibile continuare a migliorarlo seguendo altre procedure descritte in questa guida. Per esempio, Regolazioni della posizione dell'immagine stampata. Se il risultato dell'allineamento automatico non è soddisfacente, continuare con questa procedura.
6. Allentare le quattro viti sulla guida del bordo anteriore.

7. Spostare il bordo posteriore del foglio nella posizione che corrisponde all'area obliqua:

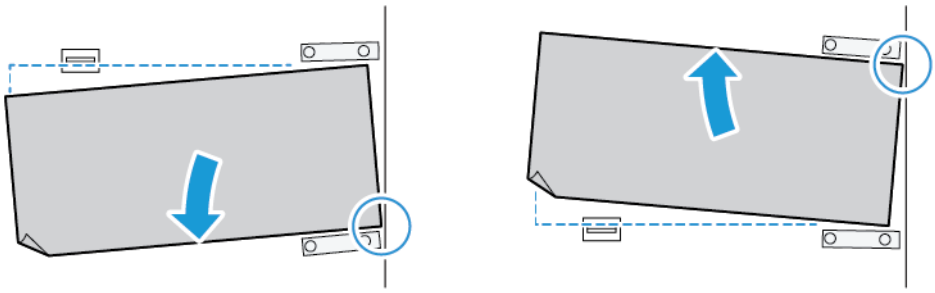

- Se l'obliquità è orientata a sinistra, utilizzare il bordo anteriore destro della carta come punto di rotazione.
- Se l'obliquità è orientata a destra, utilizzare il bordo anteriore sinistro della carta come punto di rotazione.

IMMAGINE	GUIDA DEL BORDO POSTERIORE	GUIDA DEL BORDO ANTERIORE
L'obliquità è orientata a sinistra.	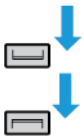 Spostare in basso.	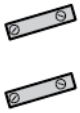 Il lato destro è più alto. Il lato sinistro è più basso.
L'obliquità è orientata a destra.	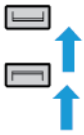 Spostare in alto.	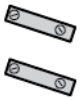 Il lato destro è più basso. Il lato sinistro è più alto.

8. Serrare le quattro viti della guida anteriore, quindi registrare la guida posteriore in modo che corrisponda al formato della carta.

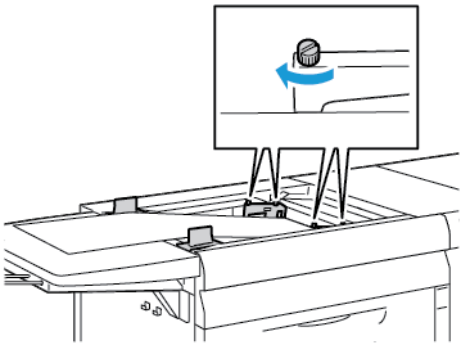

9. Ripetere la procedura di allineamento automatico. Fare riferimento a Impostazione del profilo di allineamento automatico.

Caricamento di supporti lunghi nel vassoio inseritore per fogli multipli (MSI)

Per caricare supporti lunghi nel vassoio inseritore per fogli multipli (MSI):

1. Se necessario, regolare il difetto di obliquità sulla carta. Fare riferimento a Regolazione dell'obliquità su carta lunga.
2. Per qualsiasi supporto più lungo di 488 mm, caricare ciascun foglio separatamente fino a un massimo di 20 per ridurre il rischio di alimentazioni multiple.

   Importante: con alcuni supporti, è necessario caricare la carta lunga un foglio alla volta nel vassoio MSI. Quando si utilizzano le impostazioni predefinite, la stampante esegue un ciclo di rallentamento di circa due minuti tra ciascun foglio inserito manualmente.

3. Se si utilizzano supporti che vanno caricati un foglio alla volta, seguire questi passaggi per ridurre al minimo il tempo di recupero dovuto all'esaurimento della carta:
   a. Nella finestra Proprietà supporti, deselezionare la casella di controllo per **visualizzare automaticamente le proprietà del vassoio quando viene aggiunta carta**.
   b. Accedere come amministratore.
   c. Selezionare la scheda **Sistema**.
   d. Modificare l'impostazione di Ripresa automatica dopo eliminazione guasti sul valore 0 minuti e 1 secondo.

Caricamento dei supporti perforati nel vassoio inseritore per fogli multipli (MSI)

Caricare i supporti perforati allineando il bordo con i fori al bordo destro del vassoio inseritore per fogli multipli (MSI).

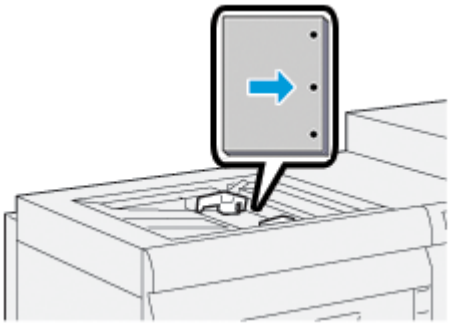

Caricamento di trasparenti nel vassoio inseritore per fogli multipli (MSI)

Caricare i trasparenti in modalità LEF (orientamento verticale) allineandone il margine al bordo destro dell'inseritore per fogli multipli (MSI) e tenendo il lato da stampare rivolto verso l'alto.

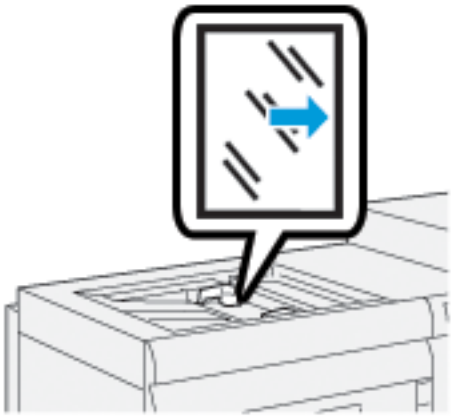

Caricamento dei supporti a rubrica nel vassoio inseritore per fogli multipli (MSI)

Caricare i supporti a rubrica con orientamento LEF e il lato da stampare rivolto verso l'alto. Tenendo le linguette a sinistra, allineare il bordo diritto dei supporti al bordo destro dell'inseritore MSI.

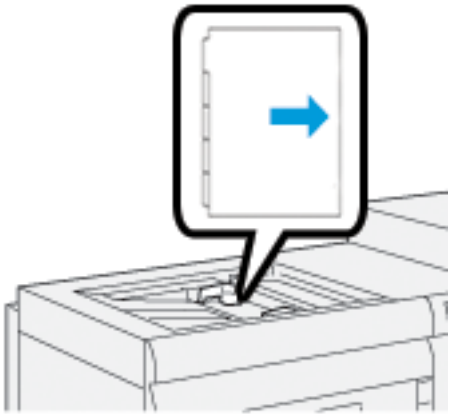

Caricamento di inserti con fascicolazione standard

Caricare gli inserti con fascicolazione standard tenendo la linguetta del primo inserto vuoto rivolta verso il lato anteriore del vassoio MSI.

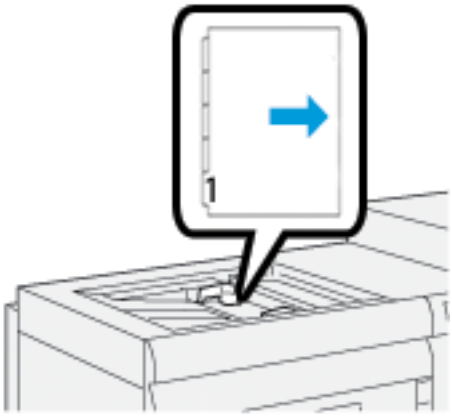

Caricamento di inserti con fascicolazione inversa

Caricare gli inserti con fascicolazione inversa tenendo la linguetta del primo inserto vuoto rivolta verso il lato posteriore del vassoio MSI.

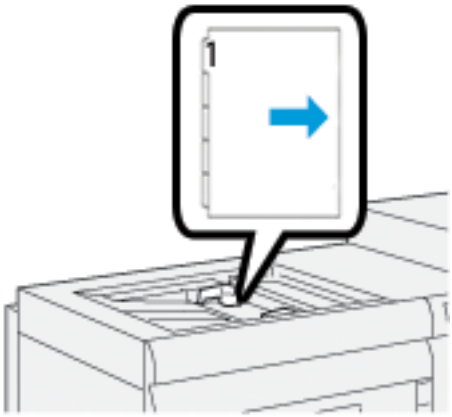

Caricamento delle cartoline nel vassoio inseritore per fogli multipli (MSI)

Caricare le cartoline con orientamento SEF e il lato da stampare rivolto verso l'alto.

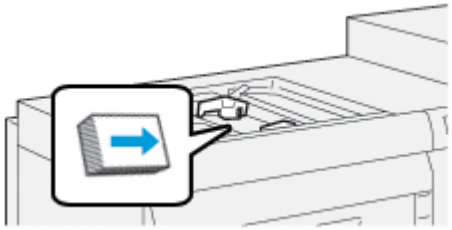

Utilizzo del kit di alimentazione automatica XLS Xerox®

Il kit di alimentazione automatica XLS Xerox® opzionale viene utilizzato per separare i supporti nel vassoio dell'inseritore MSI scaricando aria dai soffiatori. Il kit di alimentazione automatica XLS Xerox® opzionale può migliorare le prestazioni di alimentazione dei fogli lunghi e dei supporti pesanti.

Se I'interruttore di alimentazione del kit di alimentazione automatica XLS Xerox® è nella posizione Acceso, i soffiatori si accendono automaticamente quando si aggiungono supporti nel vassoio dell'inseritore MSI.

COMPONENTI DEL KIT DI ALIMENTAZIONE AUTOMATICA XLS XEROX®	
1. Interruttore di alimentazione 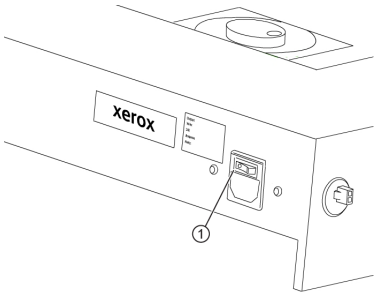 	2. Soffiatori 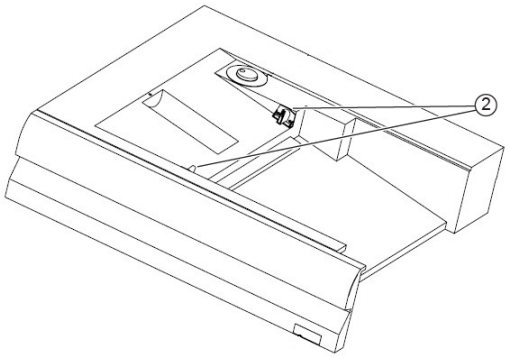
3. Composizione rapida 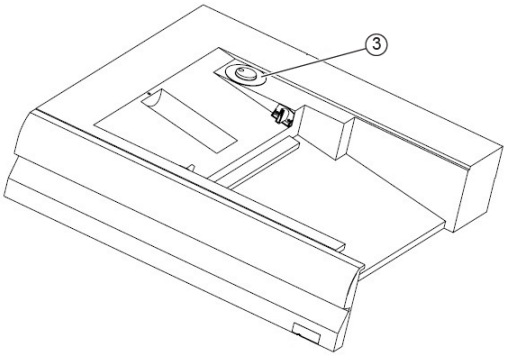 	

1. Per accendere il kit di alimentazione automatica XLS Xerox®, portare l'interruttore di alimentazione nella posizione Acceso. L'interruttore si trova sul retro del vassoio dell'inseritore MSI.
2. Caricare i supporti nel vassoio inseritore per fogli multipli (MSI). I soffiatori si accendono automaticamente.

3. Per regolare la velocità dei soffiatori, girare la manopola sulla velocità appropriata per la grammatura del supporto.

VELOCITÀ DEI SOFFIATORI	GRAMMATURA CARTA SUPPORTATA
	Meno di 100 g/m2
	100-200 g/m^2
	Più di 200 g/m2

Nota: Quando il kit di alimentazione automatica XLS Xerox® non è utilizzato, rimuovere tutti i supporti dal vassoio dell'inseritore MSI per garantire che i soffiatori si spengano.

Nota: Ogni volta che si spegne la stampante, Xerox raccomanda di spegnere anche il kit di alimentazione automatica XLS Xerox® usando l'interruttore di alimentazione del kit.

UTILIZZO DELL'ACCESSORIO DI ESTENSIONE FACOLTATIVO PER L'ALIMENTAZIONE DEGLI STRISCIONI NELL'ALIMENTATORE AD ALTA CAPACITÀ AVANZATO

Per consentire l'utilizzo di supporti lunghi sostenendoli durante l'uso, il sistema viene dotato di un accessorio di estensione facoltativo per l'alimentazione degli striscioni da installare sul lato sinistro dell'alimentatore.

Nota: L'accessorio di estensione per l'alimentazione degli striscioni è costituito da un nuovo gruppo hardware che include un ripiano di estensione e una prolunga metallica che aumenta la lunghezza del ripiano. Da solo, il ripiano supporta fogli più lunghi di 660 mm (25,98 pollici) fino a un massimo di circa 990 mm (39 pollici).Quando si aggiunge la prolunga metallica, la lunghezza supportata aumenta fino a 1200 mm (47,24 pollici).

Se si dispone dell'accessorio di estensione facoltativo per l'alimentazione degli striscioni:

1. Rimuovere la prolunga metallica dall'alloggiamento in cui viene conservata sotto il vassoio.

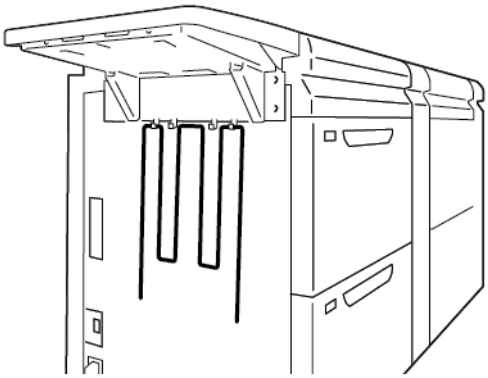

2. Inserire la prolunga metallica negli appositi due fori sul lato sinistro del ripiano. spingendola finché non si ferma.

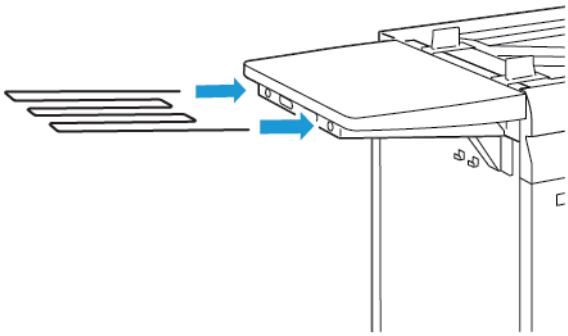

3. Eseguire il lavoro dello striscione.
4. Una volta completato il lavoro, riporre la prolunga metallica nell'apposito alloggiamento di conservazione.

USO DELL'ALIMENTATORE AD ALTA CAPACITÀ PER GRANDI FORMATI AVANZATO E DELL'ALIMENTATORE AD ALTA CAPACITÀ DOPPIO

Per caricare la carta nei vassoi A1-1, A1-2, A2-1 o A2-2 dell'alimentatore ad alta capacità per grandi formati avanzato, fare riferimento alle seguenti informazioni.

- Componenti dei vassoi A1-1 e A1-2
- Prestazioni di alimentazione nei vassoi A1-1 e A1-2
- Caricamento della carta nei vassoi A1-1 e A1-2
- Caricamento di carta perforata nei vassoi A1-1 e A1-2
- Caricamento di trasparenti nei vassoi A1-1 e A1-2
- Caricamento dei supporti a rubrica nei vassoi A1-1 e A1-2
- Caricamento delle cartoline nei vassoi A1-1, A1-2, A2-1 e A2-2

Componenti dei vassoi A1-1 e A1-2

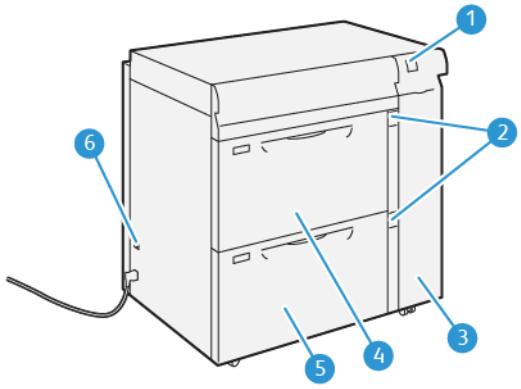

1. Pannello delle spie di inceppamento/errore della carta
2. Spie livello carta
3. Copertura anteriore dell'alimentatore
4. Vass. A1-1
5. Vass. A1-2
6. Interruttore automatico

Prestazioni di alimentazione nei vassoi A1-1 e A1-2

Se si notano difetti quali una registrazione errata o obliquità dell'immagine stampata sui fogli alimentati dal vassoio A1-1 o A1-2, la regolazione manuale delle leve di alimentazione può migliorare e correggere il problema. L'impostazione predefinita è **0**.

Importante: Per la maggior parte dei lavori di stampa, mantenere le leve nella posizione predefinita. Cambiare la posizione solo se si verifica un problema di obliquità durante un lavoro di stampa e/o un tipo di supporto. Spostando le leve si potrebbero causare altri problemi di obliquità con alcuni tipi di supporto, per esempio con carta patinata, etichette, inserti a rubrica, carta perforata, trasparenti, cartoline e pellicole.

Per migliorare l'accuratezza di alimentazione della carta e ridurre lo slittamento, usare le leve di regolazione della carta nei vassoi A1-1 e A1-2.

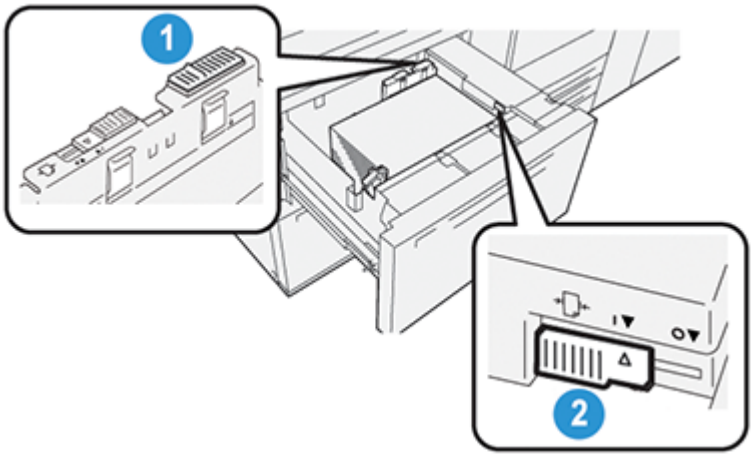

1. Leva di regolazione dell'alimentazione posteriore
2. Leva di regolazione dell'alimentazione destra

Caricamento della carta nei vassoi A1-1 e A1-2

1. Selezionare il supporto adatto al lavoro di stampa.
2. Estrarre il vassoio fino al punto di arresto.

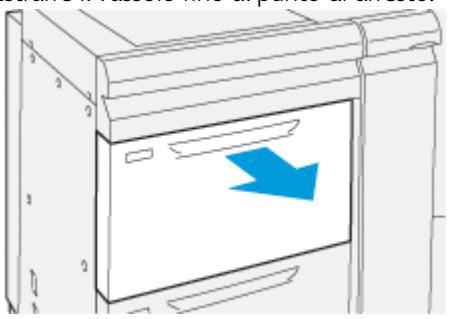

3. Aprire la risma di carta tenendo il lato di chiusura della confezione rivolto verso l'alto.
4. Smazzare i fogli prima di caricarli nel vassoio.
5. Estendere le guide della carta all'esterno fino al punto di arresto.

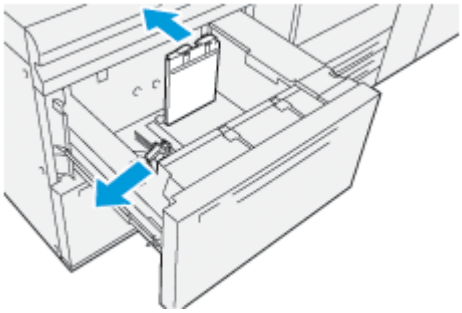

6. Caricare la carta allineando il bordo della pila all'angolo anteriore destro del vassoio.

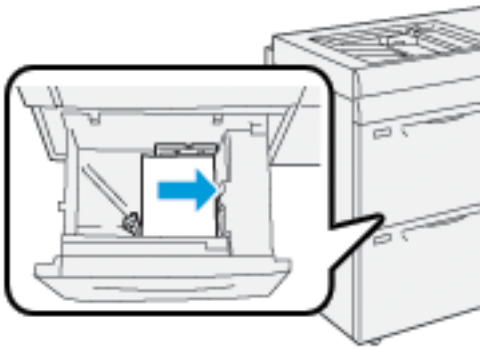

È possibile caricare la carta con orientamento LEF (verticale) o SEF (orizzontale).

7. Regolare le guide della carta premendo i dispositivi di rilascio e spostando attentamente le guide finché non toccano i supporti nel vassoio.

Nota: Non caricare la carta oltre la linea **MAX** sulle guide.

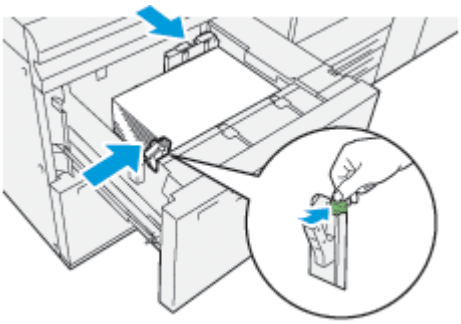

8. Spingere delicatamente il vassoio verso l'interno fino al punto di arresto.

   La finestra delle proprietà del vassoio viene visualizzata nella finestra principale dell'interfaccia utente del PC. È possibile visualizzare e impostare gli attributi dei supporti e verificare che i vassoi siano associati ai supporti corretti.

9. Dalla finestra delle proprietà del vassoio, inserire o verificare le informazioni sulla carta, tra cui il formato, il tipo e la grammatura e, se necessario, le opzioni di arricciatura e/o allineamento. Selezionare il supporto e assegnarlo al vassoio da utilizzare.

10. Per salvare le informazioni e chiudere la finestra Proprietà vassoio, selezionare **OK**.

Caricamento di carta perforata nei vassoi A1-1 e A1-2

Direzione di alimentazione lato lungo (LEF, Long Edge Feed)

Per la direzione LEF, caricare la carta allineandola al lato destro del vassoio.

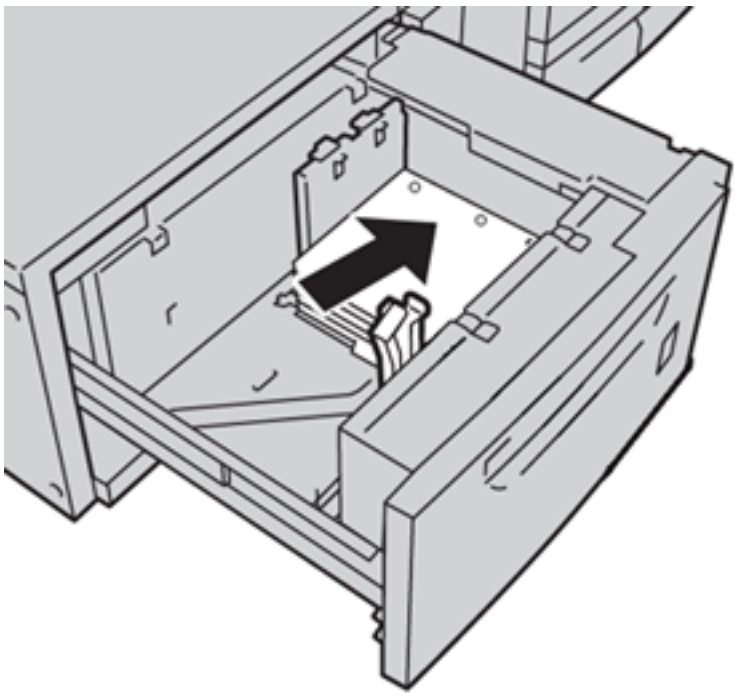

Alimentazione lato corto (Short Edge Feed, SEF)

Per la direzione SEF, caricare la carta allineandola al lato destro del vassoio.

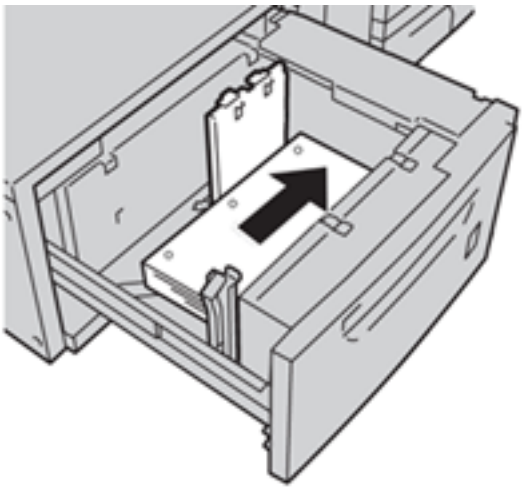

Caricamento di trasparenti nei vassoi A1-1 e A1-2

Caricare i trasparenti in modalità LEF (orientamento verticale) allineandone il margine al bordo destro del vassoio e tenendo il lato da stampare rivolto verso l'alto.

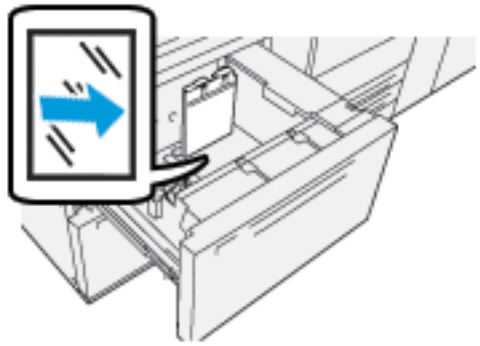

Caricamento dei supporti a rubrica nei vassoi A1-1 e A1-2

Caricare i supporti a rubrica con orientamento LEF e il lato da stampare rivolto verso il basso. Tenendo le linguette a sinistra, allineare il bordo diritto dei supporti al bordo destro del vassoio.

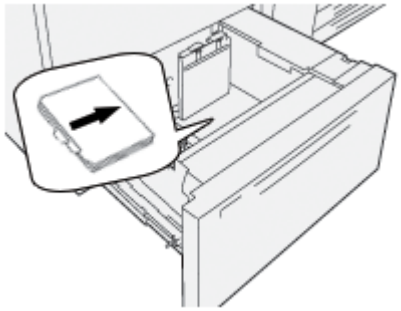

Caricamento di inserti con fascicolazione standard

Caricare gli inserti con fascicolazione standard tenendo la linguetta del primo inserto vuoto verso il lato anteriore del vassoio.

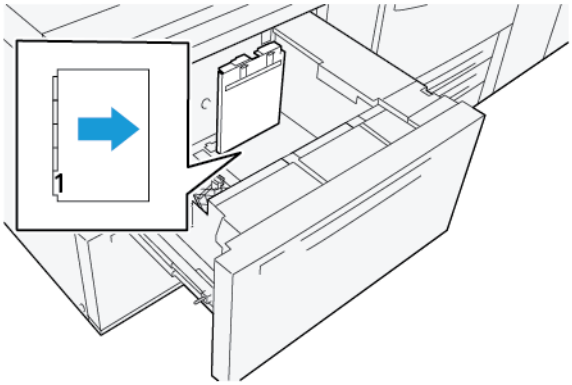

Caricamento di inserti con fascicolazione inversa

Caricare gli inserti con fascicolazione inversa tenendo la linguetta del primo inserto vuoto verso il lato posteriore del vassoio.

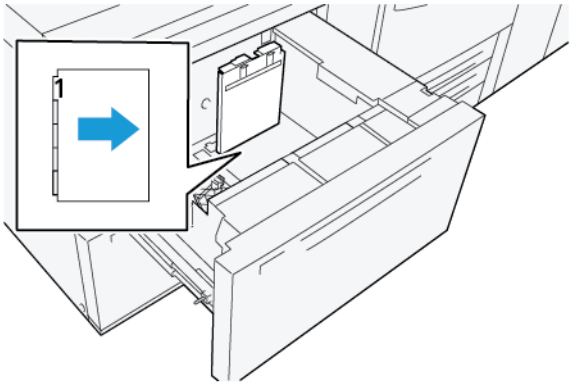

Caricamento delle cartoline nei vassoi A1-1, A1-2, A2-1 e A2-2

Nota: Prima di stampare sulle cartoline, installare l'apposita staffa. Fare riferimento a Installazione e utilizzo della staffa per cartoline.

1. Aprire lentamente uno dei vassoi carta finché non si arresta, quindi rimuovere la carta.

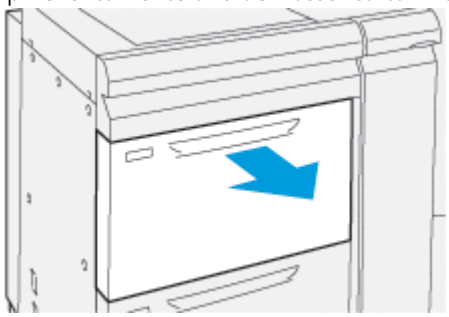

2. Spostare le guide della carta nella posizione di apertura massima.

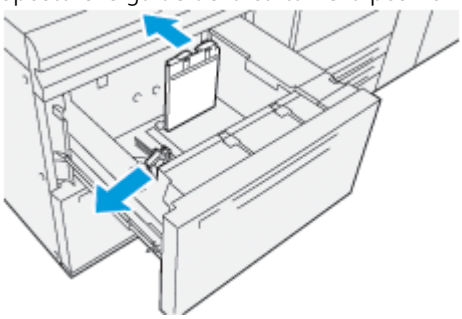

3. Per rimuovere la staffa per cartoline, allentare la vite alla sinistra del vassoio (1) ed estrarre la barra (2).

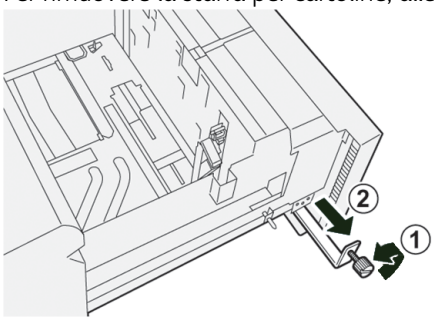

4. Montare la staffa per cartoline:

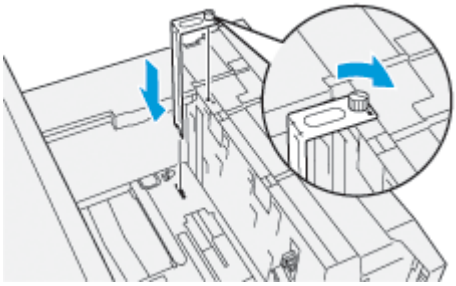

   a. Appoggiare la staffa sui perni di posizione del telaio superiore e sulle scanalature in fondo al vassoio.
   b. Serrare la vite ad alette in modo da bloccare la staffa per cartoline in posizione.
5. Caricare il supporto cartolina con orientamento SEF contro il lato destro del vassoio.

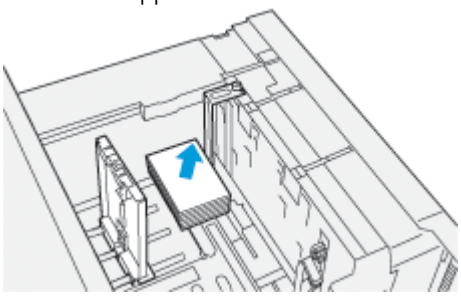

6. Regolare le guide della carta appoggiandole al supporto.

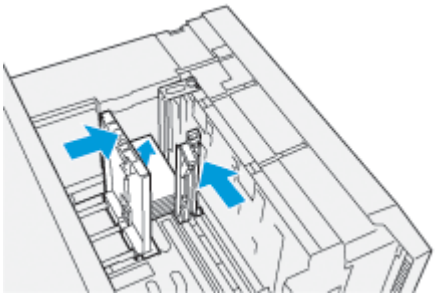

7. Chiudere il vassoio e confermare le nuove impostazioni sul server di stampa.
8. Eseguire il lavoro di stampa.
9. Al termine del lavoro, rimuovere il supporto per cartoline e la staffa per cartoline dal vassoio.

10. Conservare la staffa per cartoline nell'apposito scomparto sul lato sinistro del vassoio (1) e serrare la vite (2).

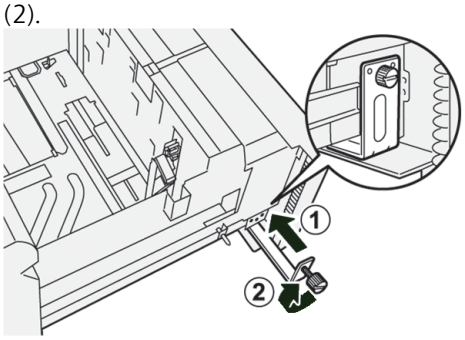

UTILIZZO DELL'ALIMENTATORE AD ASPIRAZIONE XLS AD ALTA CAPACITÀ E DEL DOPPIO ALIMENTATORE AD ASPIRAZIONE XLS AD ALTA CAPACITÀ

Per caricare supporti nei vassoi A1-1, A1-2, A2-1 e A2-2 dell'alimentatore ad aspirazione XLS ad alta capacità e del doppio alimentatore ad aspirazione XLS ad alta capacità, fare riferimento alle seguenti informazioni:

- Componenti dell'alimentatore ad aspirazione XLS ad alta capacità (HCVF)
- Componenti dell'alimentatore ad aspirazione XLS ad alta capacità
- Interruttore automatico
- Specifiche dell'alimentatore ad aspirazione XLS ad alta capacità
- Carta e supporti per l'alimentatore ad aspirazione XLS ad alta capacità
- Caricamento carta nei vassoi dell'alimentatore ad aspirazione XLS ad alta capacità (HCVF)
- Supporti speciali
- Impostazione per le cartoline
- Caricamento della carta nell'alimentatore fogli ultra lunghi (XLS) automatico

Componenti dell'alimentatore ad aspirazione XLS ad alta capacità (HCVF)

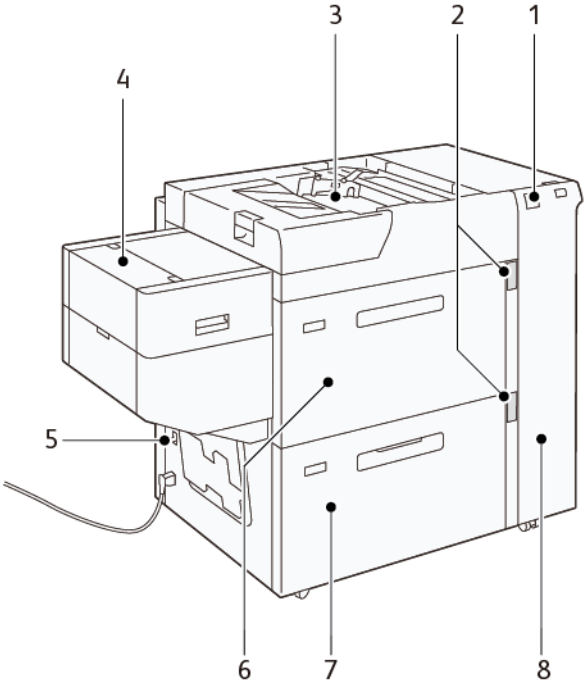

1. Indicatore di errore
2. Livello carta e vassoio nell'indicatore d'uso
3. Vassoio A1-3, vassoio bypass
4. Alimentatore fogli extra lunghi (XLS)
5. Interruttore automatico
6. Vassoio A1-1 dell'alimentatore ad aspirazione XLS ad alta capacità
7. Vassoio A1-2 dell'alimentatore ad aspirazione XLS ad alta capacità
8. Copertura laterale destra

Le informazioni che seguono fanno riferimento all'alimentatore ad aspirazione XLS ad alta capacità:

- Quando si verifica un inceppamento della carta, l'indicatore di errore si accende.
- Per l'indicatore del livello carta, quando il vassoio corrispondente è attivo, l'indicatore attivo superiore si accende. I quattro indicatori centrali, 1=25 %, indicano la quantità di carta restante. Quando tutti e quattro gli indicatori sono spenti, il vassoio è vuoto e l'indicatore di carta assente si accende.
- In caso di guasto elettrico o cortocircuito, l'interruttore automatico interrompe automaticamente l'alimentazione elettrica al dispositivo.
- Per rimuovere gli inceppamenti carta, aprire la copertura laterale destra.

Componenti dell'alimentatore ad aspirazione XLS ad alta capacità

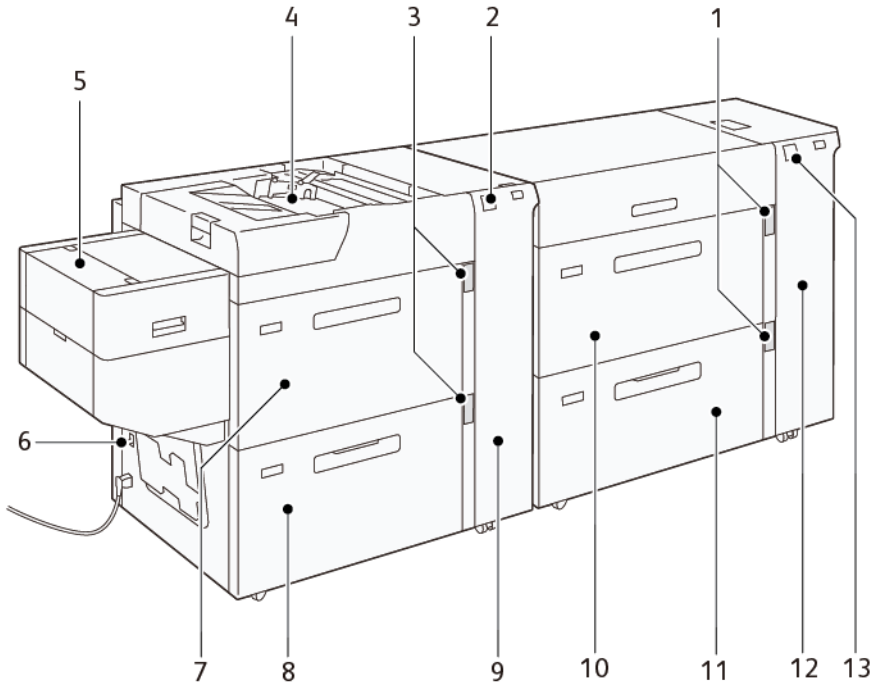

1. Livello carta e vassoio nell'indicatore d'uso per i vassoi A1-1 e A1-2
2. Indicatore di errore per i vassoi A2-1 e A2-2
3. Livello carta e vassoio nell'indicatore d'uso per i vassoi A2-1 e A2-2
4. Vassoio A2-3, vassoio bypass
5. Alimentatore fogli extra lunghi (XLS)
6. Interruttore automatico
7. Vassoio A2-1 dell'alimentatore ad aspirazione XLS ad alta capacità
8. Vassoio A2-2 dell'alimentatore ad aspirazione XLS ad alta capacità
9. Copertura laterale destra per i vassoi A2-1 e A2-2
10. Vassoio A1-1 dell'alimentatore ad aspirazione XLS ad alta capacità
11. Vassoio A1-2 dell'alimentatore ad aspirazione XLS ad alta capacità
12. Copertura laterale destra per i vassoi A1-1 e A1-2
13. Indicatore di errore per i vassoi A1-1 e A1-2

Interruttore automatico

In condizioni di funzionamento normale, l'interruttore automatico è in posizione alzata (attivo). Prima di spostare l'HCVF, o se l'HCVF resta inattivo per un periodo di tempo prolungato, disattivare l'interruttore automatico. Per disattivare l'interruttore automatico, spostare l'interruttore in posizione abbassata.

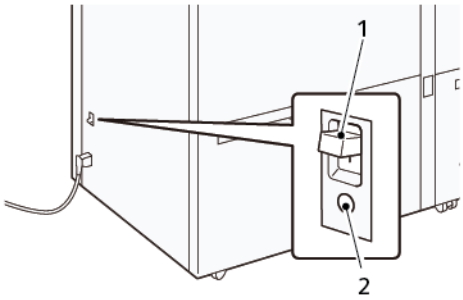

1. Interruttore automatico
2. Pulsante di prova

Nota: Quando viene rilevato un errore, l'alimentazione all'interruttore automatico viene interrotta automaticamente. Non toccare gli interruttori automatici in normali condizioni di funzionamento.

Specifiche dell'alimentatore ad aspirazione XLS ad alta capacità

Tipi e grammature di carta supportati

VASSOI	FORMATI CARTA	GRAMMATURE
Vassoio A1-3 o vassoio A2-3, vassoio bypass*	Standard: • Massimo: SRA3 (320 x 450 mm), 320 x 488 mm (12,6 x 19,2 poll.) • Minimo: Cartolina, 100 x 148 mm (3,9 x 5,8 poll.)	52-400 g/m²
	Personalizzato: • Larghezza: 98-330,2 mm (3,8-13 poll.) • Lunghezza: 146-660 mm (5,7-26 poll.)	
Vassoio HCVF A1-2, o Due vassoi HCVF A1-1, A1-2 e A2-2	Standard: • Massimo: SRA3 (320 x 450 mm), 320 x 488 mm (12,6 x 19,2 poll.) • Minimo: Cartolina, 100 x 148 mm (3,9 x 5,8 poll.)	52-400 g/m²
	Personalizzato:	

VASSOI	FORMATI CARTA	GRAMMATURE
	• Larghezza: 98-330,2 mm (3,8-13 poll.) • Lunghezza: 148-488 mm (5,8-19,2 poll.)	
Alimentatore fogli extra lunghi (XLS)	Standard: • Massimo: SRA3 (320 x 450 mm), 320 x 488 mm (12,6 x 19,2 poll.) • Minimo: A4 (210 x 297 mm), 8,3 x 11,7 poll.	52-400 g/m²
	Personalizzato: • Larghezza: 210-330,2 mm (8,2-13 poll.) • Lunghezza: 210-1200 mm (8,2-47,2 poll.)	
* Se la stampante è dotata di un doppio alimentatore ad aspirazione XLS ad alta capacità, il vassoio bypass è installato sul secondo HCVF.		

Capacità vassoi dell'alimentatore ad aspirazione XLS ad alta capacità

- Vassoio A1-3 o vassoio A2-3, vassoio bypass 250 fogli
- Vassoi HCVF A1-2 o due vassoi HCVF A1-1, A1-2 e A2-2: 2100 fogli per ciascun vassoio
- Alimentatore fogli extra lunghi (XLS): 700 fogli

Nota: I valori sono basati su carta da 90 g/m².

Carta e supporti per l'alimentatore ad aspirazione XLS ad alta capacità

Importante:

- Il caricamento di carta al di sopra della linea di riempimento massimo può causare inceppamenti della carta o malfunzionamenti del dispositivo.
- Posizionare le guide in modo che corrispondano correttamente al formato carta. Il posizionamento errato delle guide può causare alimentazioni errate e inceppamenti della carta.
- Quando l'alimentazione elettrica viene riattivata mentre la piastra inferiore del vassoio si sta sollevando, è possibile che la piastra smetta di sollevarsi. In tal caso, estrarre il vassoio, assicurarsi che la piastra si abbassi completamente, quindi spingere il vassoio nella macchina in modo lento e deciso

Nota: Quando i fogli di carta vengono caricati o alimentati, il vassoio emette un rumore di alimentazione d'aria. Tale rumore è causato dalla funzione Soffiatore vassoio e non da un funzionamento anomalo.

Caricamento carta nei vassoi dell'alimentatore ad aspirazione XLS ad alta capacità (HCVF)

Importante: Se vengono caricati meno di 100 fogli di carta, le guide del vassoio esercitano una pressione eccessiva sulla carta, causando un posizionamento obliquo della carta. La carta in posizione inclinata causa inceppamenti della carta.

1. Estrarre il vassoio verso di sé fino al punto di arresto.

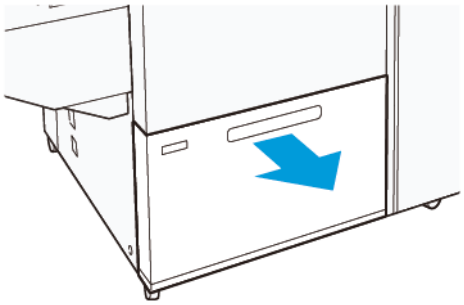

2. Rimuovere eventuale carta restante nel vassoio.
3. Flettere i fogli e aprirli a ventaglio, quindi pareggiare i bordi della pila su una superficie piana. Questa procedura separa eventuali fogli attaccati tra loro e riduce la possibilità di inceppamenti della carta.

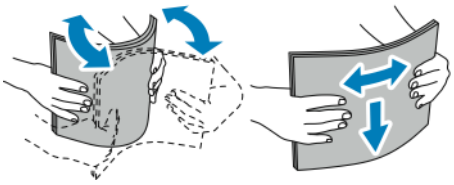

4. Caricare 100-500 fogli di carta. Se la carta è prestampata, caricarla con il lato stampato a faccia in su.

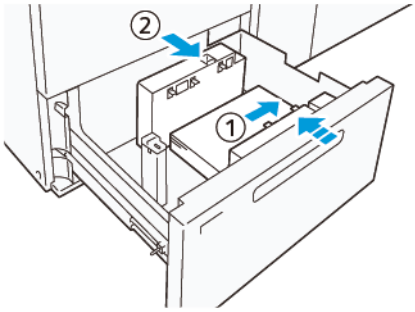

   a. Allineare i bordi della carta al margine destro del vassoio (1).
      La carta può essere caricata con alimentazione lato lungo (LEF) o verticale, oppure con alimentazione lato corto (SEF) o orizzontale.
   b. Per regolare le guide della carta premere la leva di rilascio delle guide e spostare con attenzione le guide finché non toccano leggermente i bordi della carta nel vassoio (2).

5. Caricare i fogli restanti nel vassoio, quindi allineare i bordi della carta nella direzione mostrata (1). Per regolare le guide della carta premere la leva di rilascio delle guide e spostare con attenzione le guide finché non toccano leggermente i bordi della carta (2).

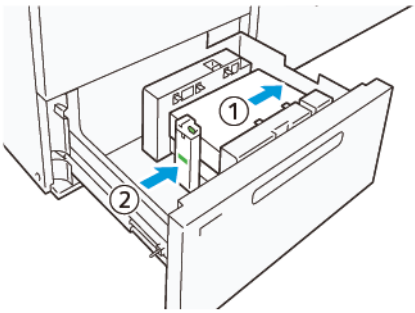

6. Spingere delicatamente il vassoio nella stampante finché non si blocca.

Supporti speciali

Carta perforata

Per la carta perforata, posizionare la carta con i fori sulla destra avendo davanti a sé il lato anteriore dell'alimentatore ad aspirazione ad alta capacità (HCVF).

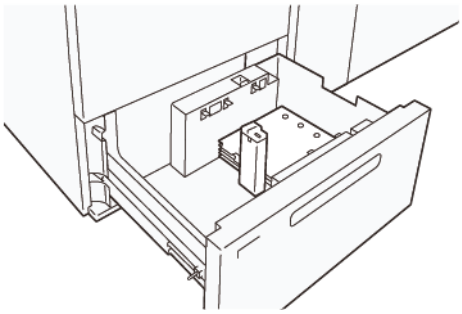

Inserti a rubrica

Per gli inserti a rubrica, posizionare la carta con le linguette a sinistra avendo davanti a sé il lato anteriore dell'HCVF. Una volta caricata la carta, installare la guida agli inserti appropriata sulla guida finale sul bordo corto della carta.

Nota: Assicurarsi che le linguette degli inserti a rubrica si adattino alla tacca delle guide delle linguette.

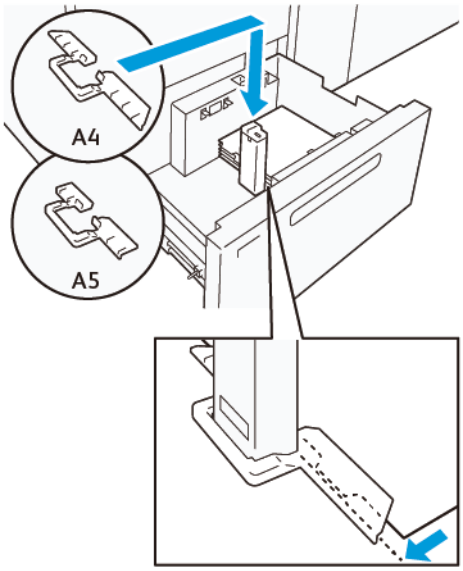

Impostazione per le cartoline

Per caricare carta di formato 98-181,9 mm o inferiore con orientamento verticale, fissare il Kit per cartoline al vassoio dell'alimentatore ad aspirazione ad alta capacità (HCVF). Il Kit per cartoline può essere utilizzato soltanto nei vassoi dell'HCVF. Non è possibile utilizzare il Kit per cartoline con i vassoi per fogli ultra lunghi (XLS).

La seguente procedura illustra come caricare carta utilizzando le guide per cartoline.

1. Estrarre il vassoio verso di sé fino al punto di arresto.

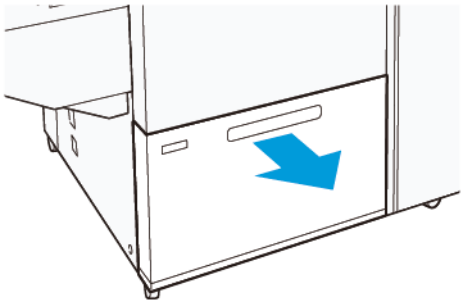

2. Rimuovere eventuale carta restante nel vassoio.
3. Per installare il Kit per cartoline, rimuovere le guide per cartoline dal loro alloggiamento.
4. Rimuovere gli shutter.
   a. Piegare gli shutter (1).
   b. Sollevare la pila di shutter e rimuoverli (2).

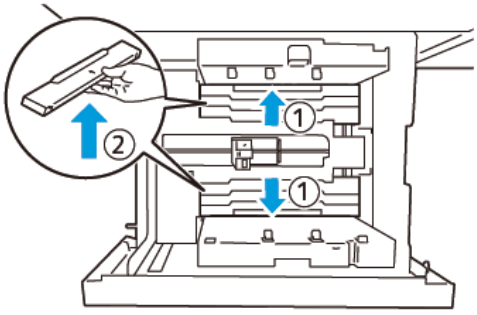

5. Inserire la guida B nelle fessure sul lato (1) e sulla parte inferiore (2) del vassoio. Stringere la vite per bloccare la guida (3).

> **Attenzione:** Se la vite non è serrata completamente, può staccarsi e colpire il dispositivo di trasporto, provocandone la rottura.

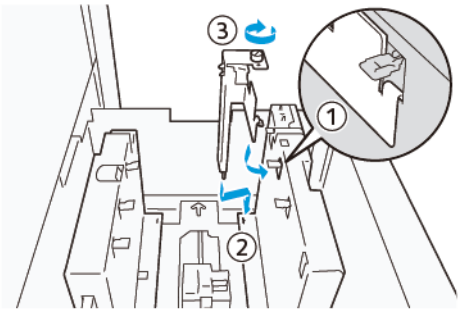

6. Inserire la guida A nella fessura sulla parte interna (1) e sulla parte inferiore (2) del vassoio. Stringere la vite per bloccare la guida (3).

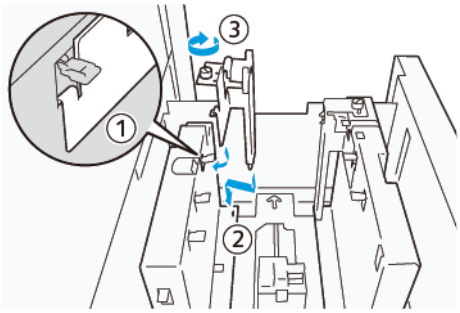

7. Caricare 100-500 fogli di carta, quindi allineare i bordi della carta nella direzione mostrata (1). Se la carta è prestampata, caricarla con il lato stampato a faccia in su. Afferrare le guide laterali per le prese, quindi spostarle in modo che tocchino leggermente i bordi lunghi della carta (2).

   Nota: Assicurarsi di caricare la carta con orientamento di alimentazione lato corto (SEF). Il lato destro del bordo corto della cartolina è il bordo anteriore (1).

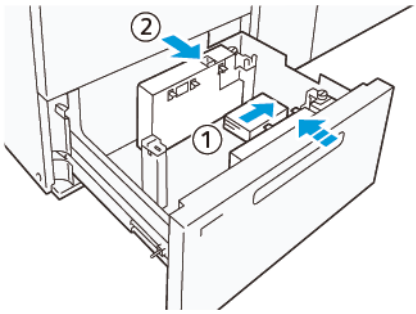

8. Caricare i fogli restanti nel vassoio.
   a. Allineare i bordi della carta nella direzione mostrata (1).
   b. Muovere la guida terminale in modo che tocchi leggermente i bordi corti della carta (2).
      Regolare le guide della carta premendo la leva di rilascio e spostando con cautela le guide finché non toccano leggermente i bordi della carta.

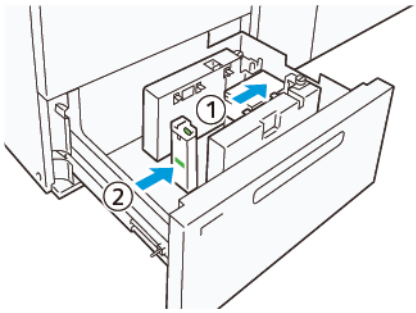

9. Spingere delicatamente il vassoio nella stampante finché non si blocca.
10. Per rimuovere e conservare le guide per cartoline, procedere come segue:
    a. Rimuovere tutta la carta dal vassoio.
    b. Svitare la vite dalla guida per cartoline.

11. Dopo aver rimosso le guide per le cartoline, posizionare gli shutter nelle loro posizioni originarie, quindi espanderli.

Nota: Agganciare i bordi degli otturatori ai fermi smussati delle persiane su entrambe le estremità della guida laterale regolabile. Confermare che siano fissati saldamente.

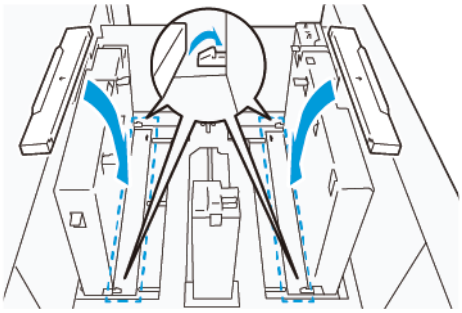

12. Conservare le guide per cartoline nel loro alloggiamento.

Nota: Allineare i contrassegni triangolari in modo che gli otturatori possano essere montati con l'orientamento corretto. Nell'immagine che segue, il contrassegno sulla guida sul bordo superiore della carta non è visibile e il contrassegno sulla guida sul bordo inferiore della carta è mostrato nello stato corretto.

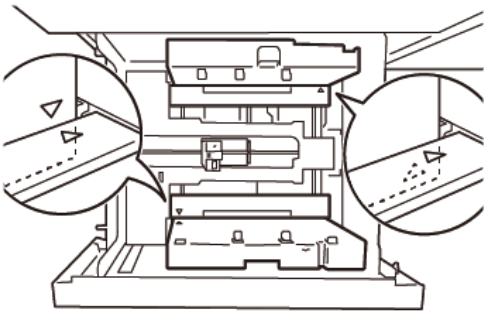

Caricamento della carta nell'alimentatore fogli ultra lunghi (XLS) automatico

Attenzione: Se ne vassoio dell'alimentatore per fogli extra lunghi (XLS) sono caricati meno di 100 fogli, le guide della carta applicano più pressione sulla carta. Tale pressione può distorcere la carta, causando inceppamenti della carta. Ad esempio, il caricamento di 10-20 fogli da 864 mm (34 poll.) o di carta più lunga può causare inceppamenti della carta.

Nota: Il Kit per cartoline per l'alimentatore ad aspirazione XLS ad alta capacità (HCVF) non può essere utilizzato con il vassoio per alimentatore per fogli extra lunghi (XLS).

Caricamento di carta da 488 mm (19.21 poll.) o più piccola

1. Rimuovere la carta dal vassoio bypass, quindi aprire le due coperture.

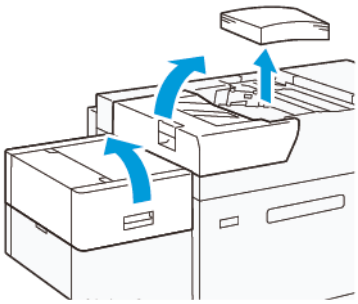

2. Sulla parte sinistra delle guide laterali sul bordo lungo della carta, abbassare la leva. Rimuovere eventuale carta restante nel vassoio.

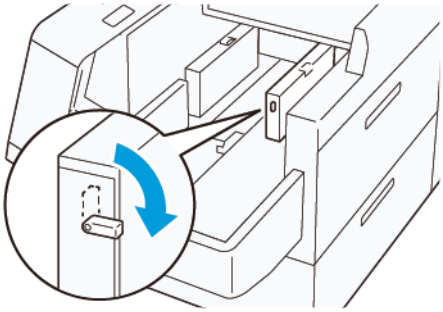

3. Se la guida terminale è ritratta, aprire lo shutter della guida posteriore, quindi ruotare la guida terminale per fissarla in posizione verticale.

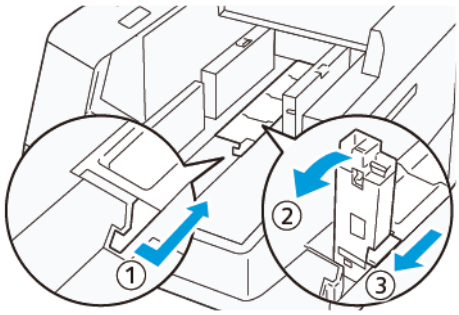

   a. Stringere la leva e aprire lo shutter (1).
   b. Afferrare la guida della carta e tirarla verso l'alto (2). Tirare la guida della carta verso di sé finché non si blocca in posizione.
   c. Stringere la leva (3) e chiudere lo shutter.

Attenzione: Non sollevare la guida della carta afferrandola per il gancio. Il gancio della guida potrebbe rompersi.

4. Caricare 100-500 fogli di carta con i bordi allineati nella direzione mostrata (1). Se la carta è prestampata, caricarla con il lato stampato a faccia in su. Afferrare le guide laterali per la presa, quindi spostarle in modo che tocchino leggermente i bordi della carta (2).

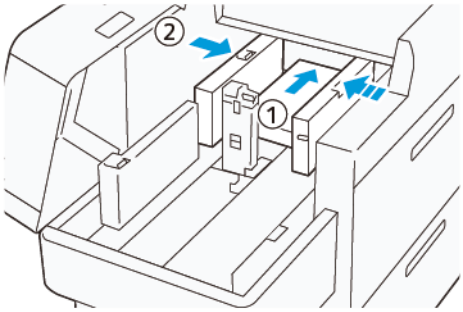

5. Caricare i fogli restanti nel vassoio, quindi allineare i bordi della carta nella direzione mostrata (1). Muovere la guida terminale in modo che tocchi leggermente i bordi della carta (2). Regolare le guide della carta premendo la leva di rilascio e spostando con cautela le guide finché non toccano leggermente i bordi della carta.

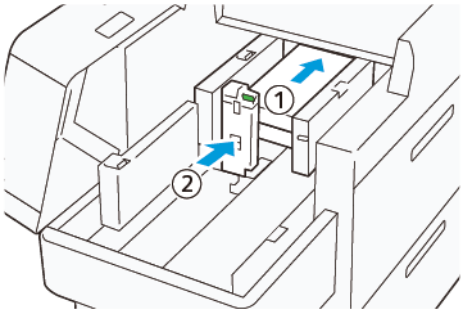

6. Chiudere le due coperture.

Caricamento di carta da 488,1-864 mm (19,21-34,0 poll.)

1. Rimuovere la carta dal vassoio bypass, quindi aprire le due coperture.

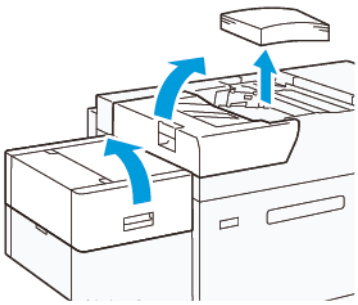

2. Sollevare la leva sul lato sinistro della guida laterale. Rimuovere eventuale carta restante nel vassoio.

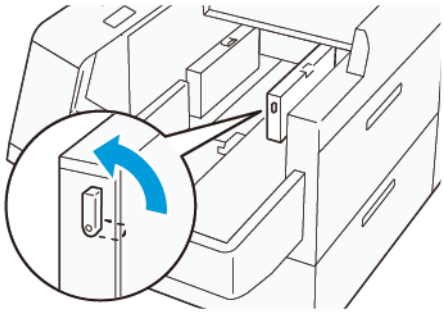

3. Se la guida terminale è sollevata, riporla:

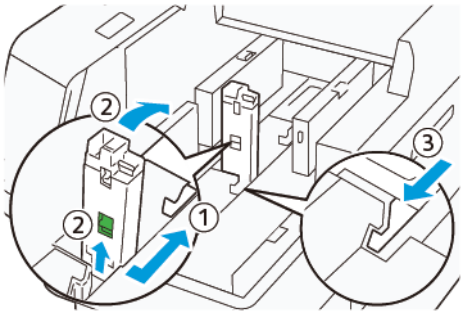

   a. Stringere la leva e aprire lo shutter (1).
   b. Stringere la leva di rilascio e abbassare la guida della carta (2).
   c. Stringere la leva (3) e chiudere lo shutter.

4. Caricare circa 100 fogli di carta con i bordi allineati nella direzione mostrata (1). Se la carta è prestampata, caricarla con il lato stampato a faccia in su. Afferrare la guida laterale per la presa, quindi spostarla in modo che tocchi leggermente i bordi della carta (2).

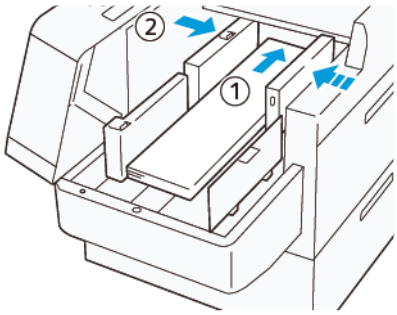

5. Afferrare la guida posteriore XLS per la presa, quindi spostarla in modo che tocchi leggermente i bordi della carta (1). Posizionare la guida laterale anteriore XLS per adattarla alla carta caricata (2).
   La guida laterale anteriore XLS è rimovibile. Installare la guida laterale anteriore nella direzione che assicuri che la superficie metallica tocchi la carta.

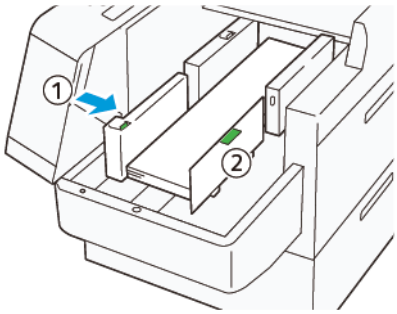

6. Caricare i fogli restanti nel vassoio, quindi allineare i bordi della carta nella direzione mostrata.

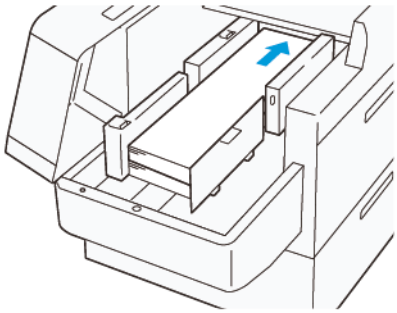

7. Posizionare la guida terminale XLS posteriore per adattarla alla carta caricata.
   La guida terminale posteriore è rimovibile. Installare la guida terminale posteriore nella direzione che assicuri che la superficie metallica tocchi la carta.

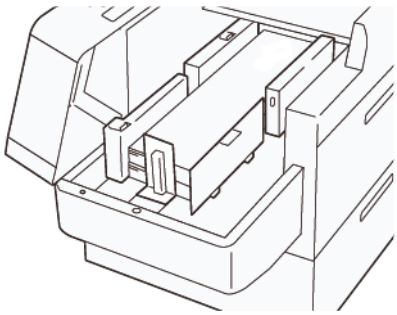

8. Chiudere le due coperture.

Caricamento di carta da 864,1 mm (34.02 poll.) o più larga

È possibile caricare un massimo di 100 fogli di carta da 864,1 mm (34,02 poll.) o più larga, e grammatura di 90 g/m^2.

1. Svitare e rimuovere le viti sulla parte superiore del lato sinistro della copertura. Rimuovere la copertura.

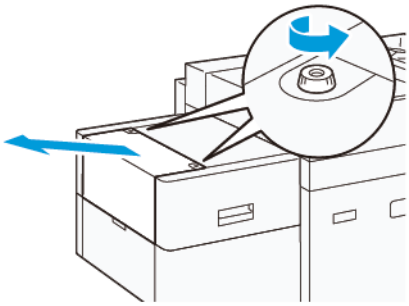

2. Rimuovere la carta dal vassoio bypass, quindi aprire le due coperture.

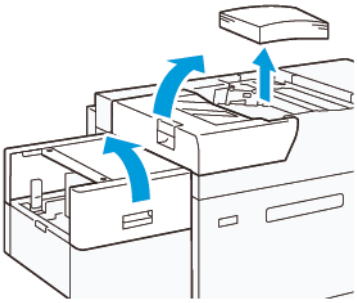

3. Fissaggio del vassoio di estensione XLS e la piastra di estensione.
   a. Inserire il vassoio di estensione XLS, quindi serrare le viti per fissarlo, come illustrato.

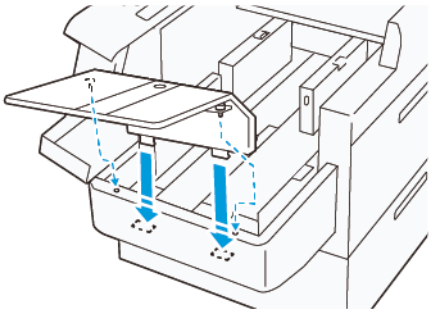

   b. Inserire la piastra di estensione XLS.

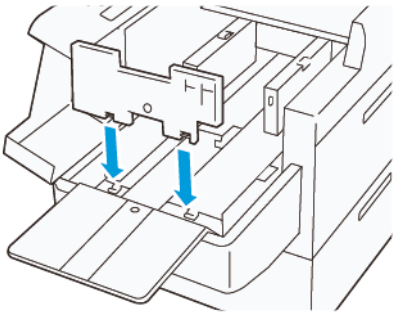

c. Quando non in uso, appendere le parti al supporto della parte inferiore.

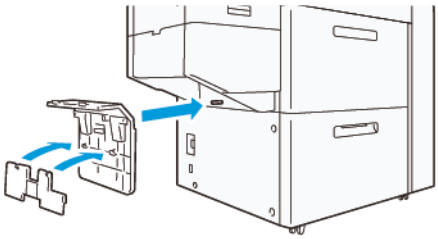

4. Sollevare la leva sul lato sinistro della guida laterale anteriore. Rimuovere eventuale carta restante nel vassoio.

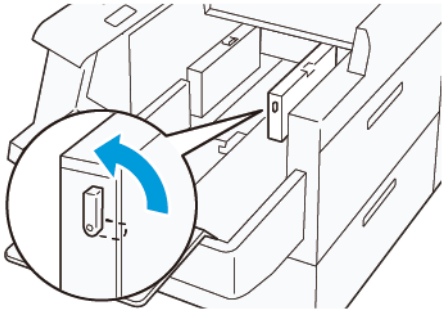

5. Se la guida terminale è sollevata, riporla:

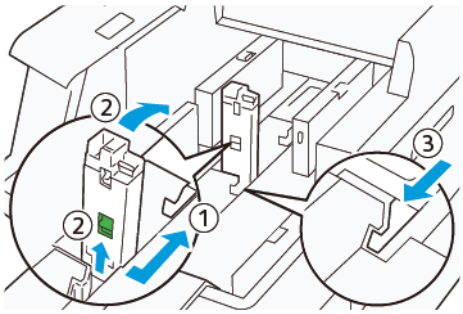

a. Stringere la leva e aprire lo shutter (1).

b. Stringere la leva di rilascio e abbassare la guida della carta (2).

c. Stringere la leva (3) e chiudere lo shutter.

6. Caricare un massimo di 100 fogli di carta con i bordi allineati nella direzione mostrata (1). Se la carta è prestampata, caricarla con il lato stampato a faccia in su. Afferrare la guida laterale posteriore per la presa, quindi spostarla in modo che tocchi leggermente i bordi della carta (2).

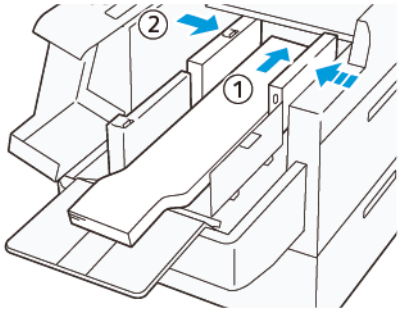

7. Afferrare la guida posteriore XLS per la presa, quindi spostarla in modo che tocchi leggermente i bordi della carta (1). Posizionare la guida laterale anteriore XLS per adattarla alla carta caricata (2).
La guida laterale anteriore XLS è rimovibile. Installare la guida laterale anteriore nella direzione che assicuri che la superficie metallica tocchi la carta.

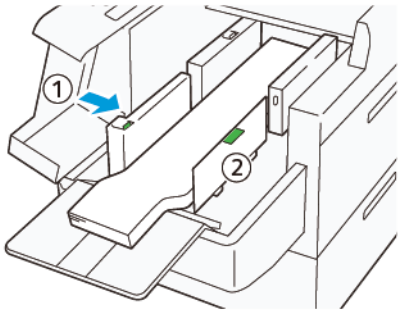

8. Chiudere le due coperture (1), quindi attendere che la piastra inferiore si sollevi. Posizionare la guida terminale XLS per adattarla alla carta caricata (2).
La guida terminale XLS è rimovibile. Installare la guida terminale nella direzione che assicuri che la superficie metallica tocchi la carta.

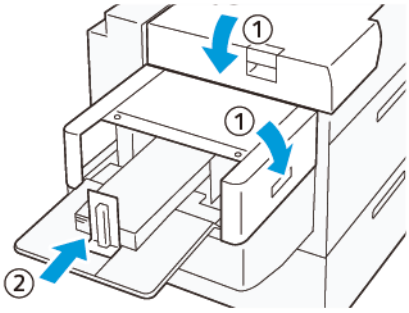

Scambio degli alloggiamenti dei toner speciali

La stampante dispone di due stazioni per il toner speciale: le stazioni 1 e 6, che consentono di caricare fino a due toner speciali alla volta.

Quando occorre passare da un toner speciale all'altro, eseguire la procedura di scambio degli alloggiamenti dei toner speciali (EZ-Swap). Il processo prevede la rimozione e la sostituzione del toner caricato nelle stazioni 1 o 6.

Rimozione dei toner speciali nelle stazioni 1 o 6

Sostituzione dei toner speciali nelle stazioni 1 o 6

RIMOZIONE DEI TONER SPECIALI NELLE STAZIONI 1 O 6

Attenzione: Prima di eseguire la procedura, verificare che la stampante sia spenta.

Attenzione: quando si esegue questa procedura, usare guanti protettivi. La mancata osservanza di questa precauzione può avere come conseguenza problemi di qualità immagine relativi al modulo fotoricettore.

Attenzione: I fotoricettori sono sensibili alla luce. Verificare di proteggerli dalle sorgenti luminose.

Attenzione: Non rimuovere componenti o complessivi, improvvisare procedure né utilizzare il cacciavite Torx fornito da Xerox in qualunque modo non previsto dalla procedura. Se esegue una procedura non prevista, il cliente rinuncia a qualsiasi reclamo risultante dalla sua azione, per cui Xerox declina qualsiasi responsabilità. Ciò include la rimozione vietata di componenti o complessivi e l'utilizzo del cacciavite Torx in modi diversi.

Nota: L'intera procedura per rimuovere e sostituire il toner nelle stazioni 1 e 6 richiede l'impiego di due carrelli. Per la procedura di rimozione, posizionare un carrello vuoto vicino alla stampante. Mettere le viti rimosse durante la procedura nel comparto degli attrezzi sul carrello.

1. Spegnere la stampante.
2. Aprire gli sportelli anteriori di sinistra della stampante.
3. Rimuovere la copertura del modulo xerografico di marcatura (1) e la copertura anteriore IBT (2):
   a. Allentare le 3 viti superiori e le 3 viti inferiori della copertura del modulo xerografico di marcatura. Rimuovere la copertura del modulo (1).
   b. Allentare le quattro viti della copertura anteriore del modulo IBT. Rimuovere la copertura anteriore (2).

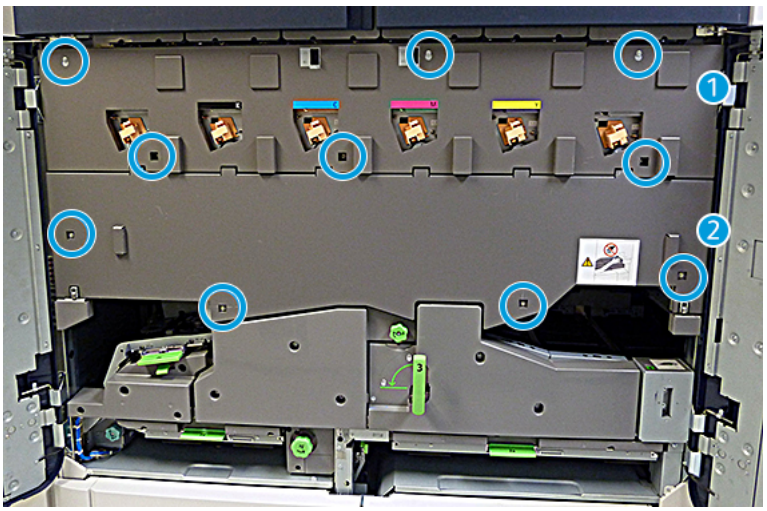

1 Copertura del modulo xerografico di marcatura

2 Copertura anteriore IBT

4. Sganciare il modulo del percorso carta portando la maniglia di blocco verde 3 nella posizione di sblocco.
5. Sganciare il cassetto di trasferimento ruotando il fermo (A) in senso orario e abbassando la barra di blocco (B).

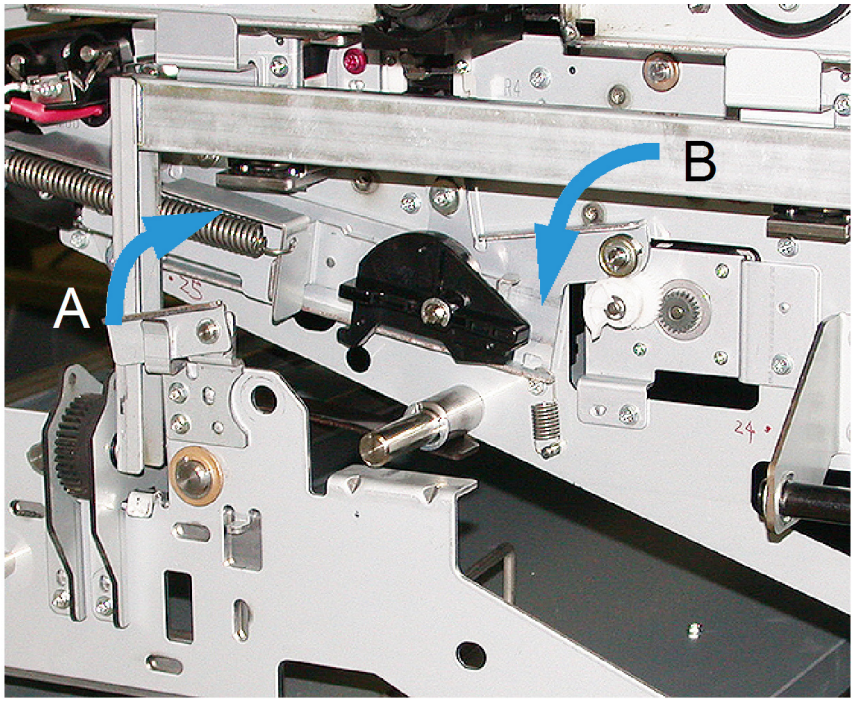

6. Prima di eseguire questo passaggio, utilizzare la copertura nera di protezione contro la luce. Se si sostituisce il toner nella stazione 6, svitare le due viti del volano e quindi rimuovere il volano.

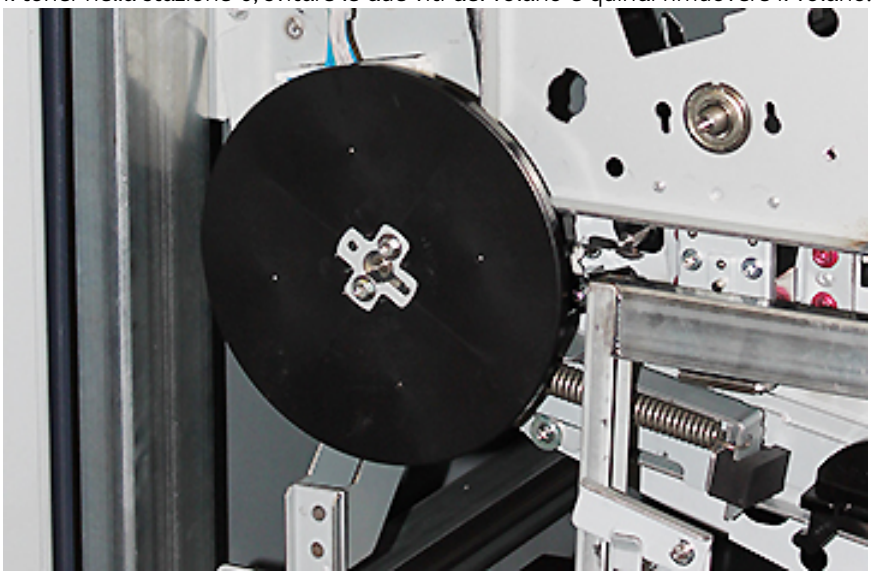

7. Mettere le viti e il volano nel comparto degli attrezzi sul carrello.

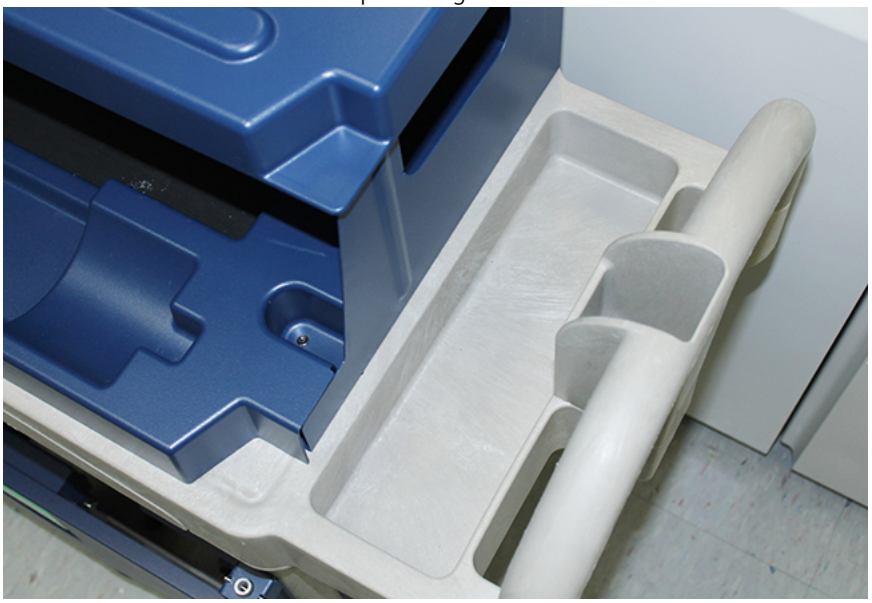

8. Posizionare il carrello di servizio vuoto davanti alla stazione 1 o 6. Per raccogliere eventuali fuoriuscite di toner, estendere il vassoio, quindi aprire la copertura superiore del carrello.

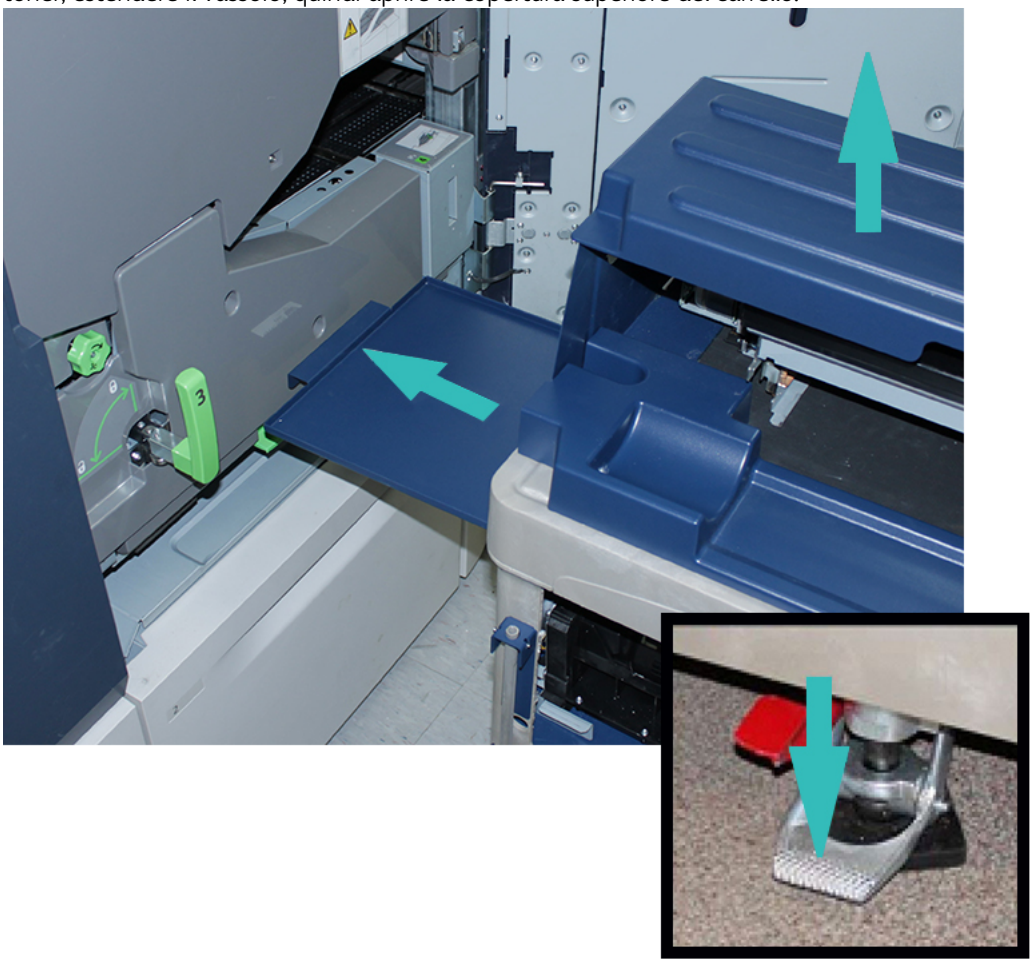

Attenzione: Nel passaggio successivo, fare attenzione quando si preme sul freno a pedale per attivarlo.

9. Per tenere fermo il carrello, abbassare il freno a pedale.

10. Aprire lo sportello superiore di sinistra della stampante. Dallo scomparto in alto a sinistra prelevare l'attrezzo ausiliario del corotron.

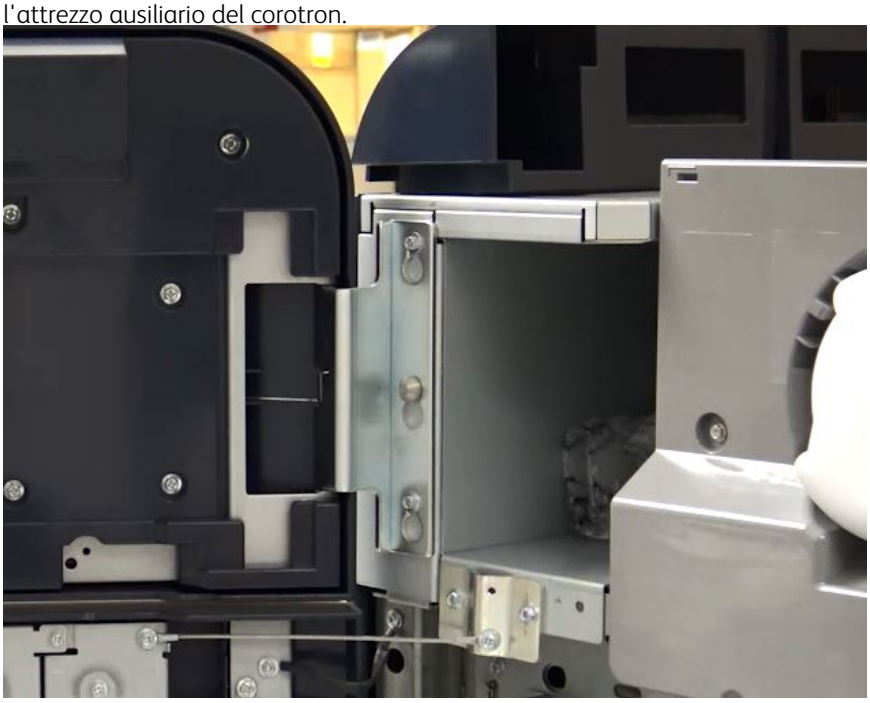

11. Sulla piastra del modulo xerografico di marcatura, spingere l'attrezzo ausiliario del corotron nei due perni.

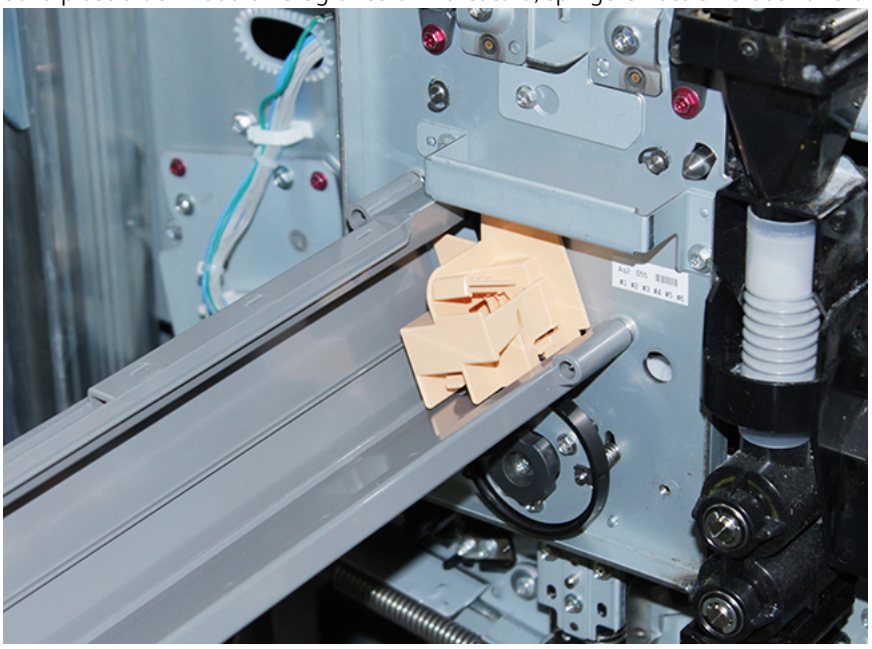

12. Per sganciare e rilasciare il corotron di carica, premere la linguetta ed estrarre il corotron dalla stampante.

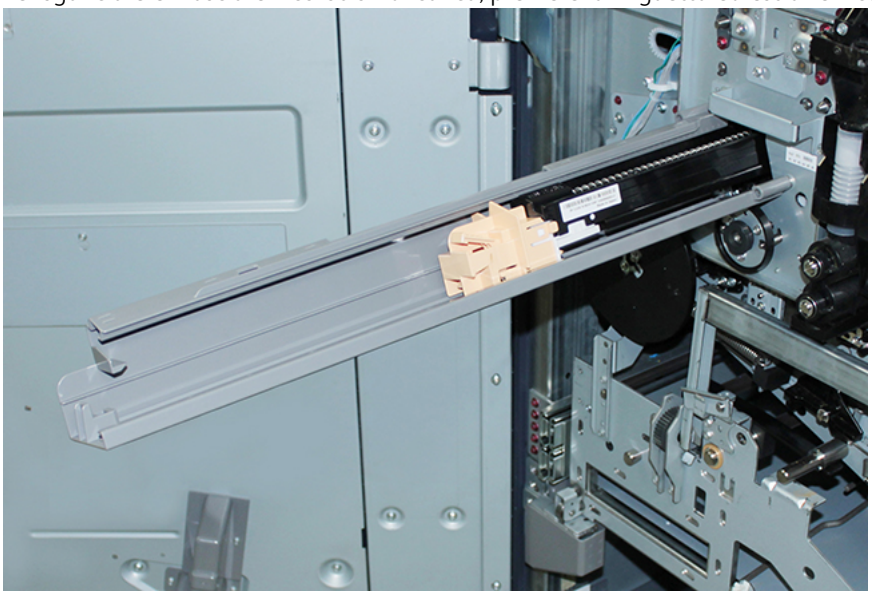

13. Appoggiare il corotron di carica con l'attrezzo ausiliario del corotron sul carrello di servizio.

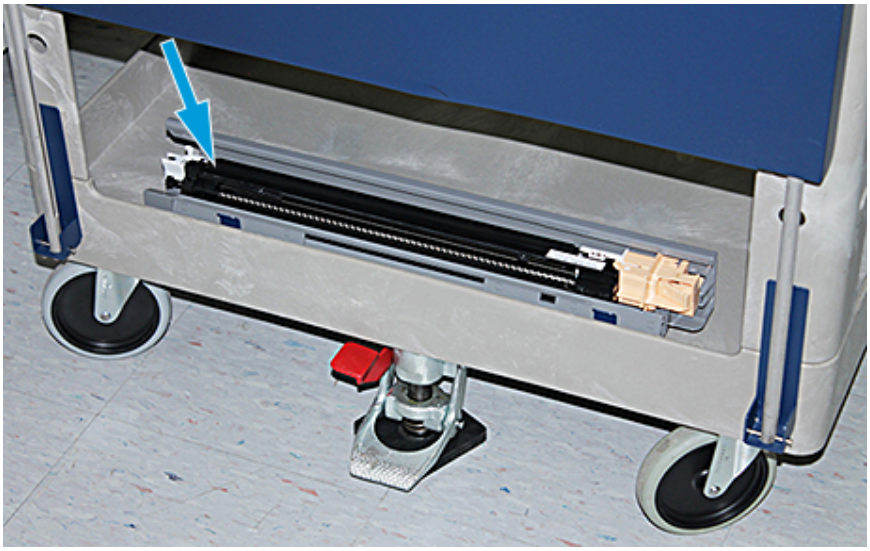

Attenzione: per evitare danni al fotoricettore e impedire che si giri, tenere ferma la manopola del complessivo quando si fissa la vite inferiore.

14. Ci sono le tre viti nel modulo xerografico di marcatura. Allentare le due viti in alto e, mentre si tiene fermo il complessivo manopola, allentare la vite inferiore all'interno del complessivo.

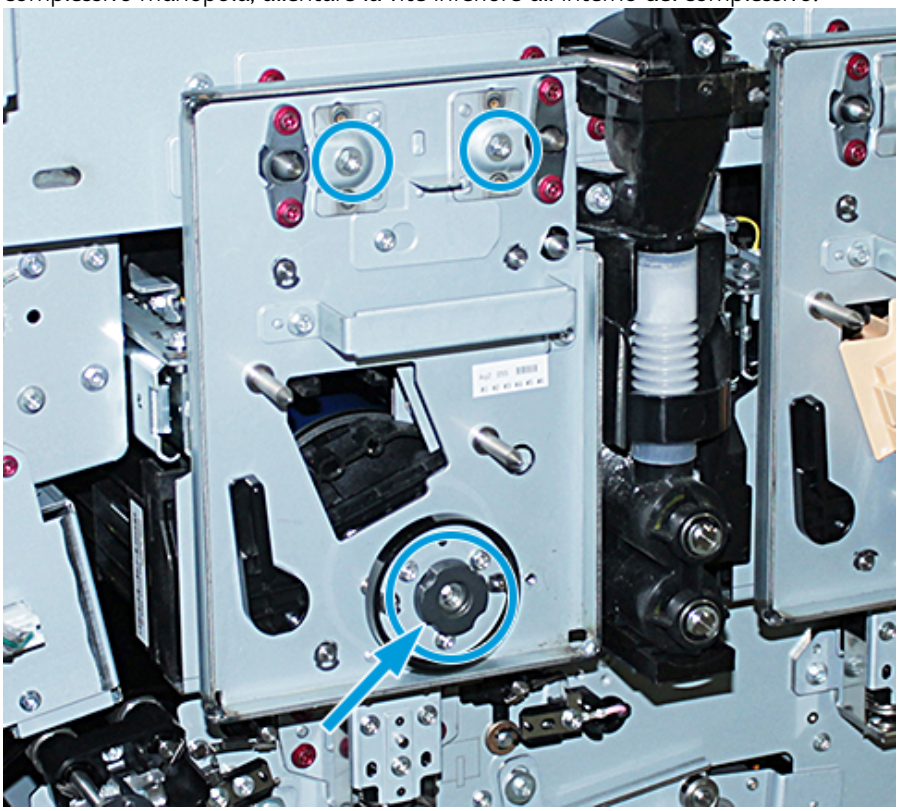

15. Per sganciare la guida anteriore del fotoricettore dalla cartuccia fotoricettore, tirare la guida verso il davanti della stampante e ruotarla in senso antiorario.

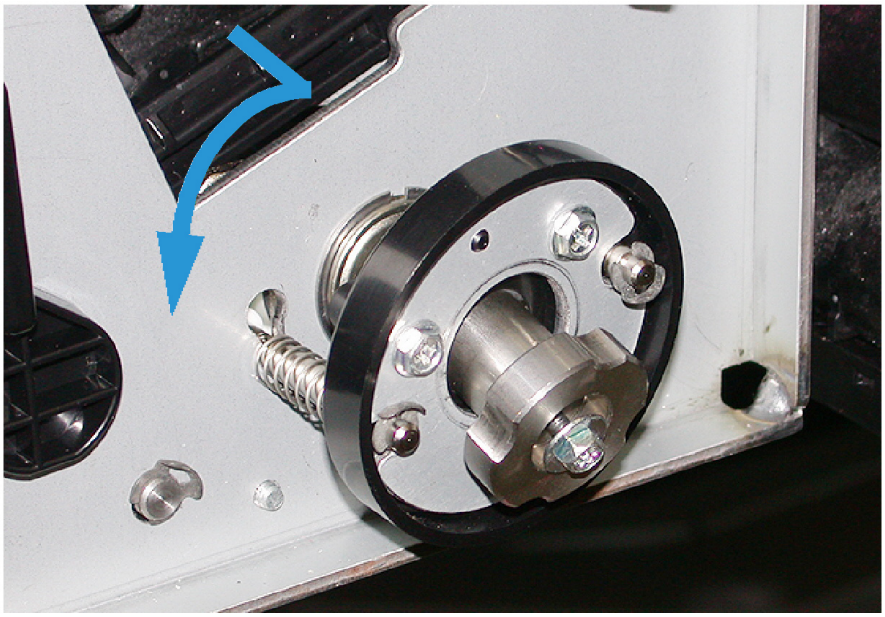

16. Spostare il modulo xerografico nella posizione di servizio. Ruotare in senso orario il fermo della cartuccia fotoricettore e tirarlo verso la parte anteriore della stampante.

17. Prelevare la busta nera protettiva dallo scomparto in alto a sinistra dietro lo sportello del toner.

> **Attenzione:** Per evitare uno choc luminoso alla cartuccia fotoricettore, non esporla alla luce per più di un minuto. Infilare immediatamente la cartuccia fotoricettore nella busta nera protettiva.

> **Attenzione:** non sfilare il modulo di marcatura xerografico dalla stampante finché non si è pronti per rimuovere la cartuccia fotoricettore.

18. Afferrare la maniglia e tirare il modulo xerografico nella posizione di servizio.
19. Estrarre la cartuccia fotoricettore posizionandosi a lato del modulo xerografico di marcatura. Spostare la cartuccia fotoricettore verso il davanti del modulo xerografico e poi verso l'alto, quindi rimuoverla facendola passare dal lato del modulo.

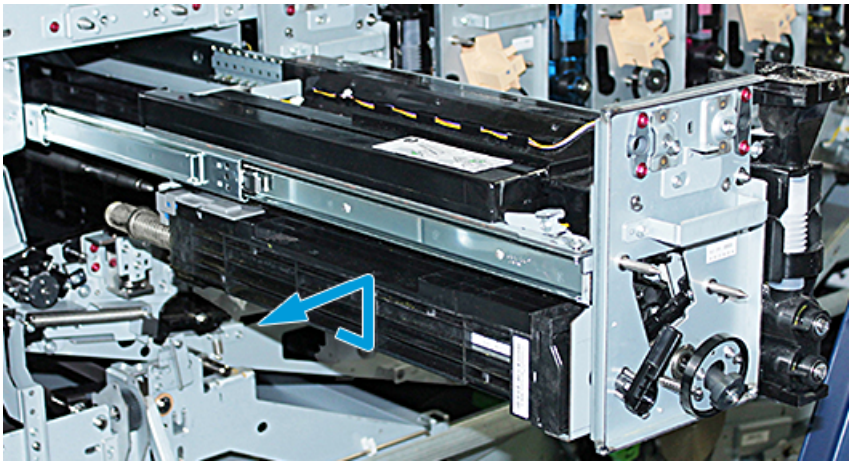

20. Mettere immediatamente il fotoricettore nella busta nera protettiva. Per scongiurare danni alla cartuccia fotoricettore, mettere il fotoricettore nel carrello di servizio appoggiando il lato piatto.

21. Rimuovere la vite a perno da ciascuno dei binari del modulo di marcatura. Mettere le viti nel comparto degli attrezzi sul carrello.

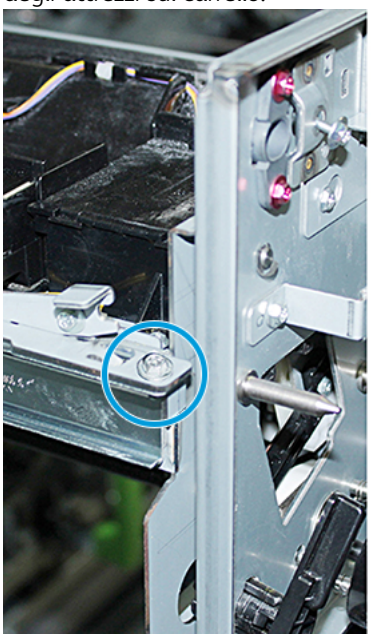

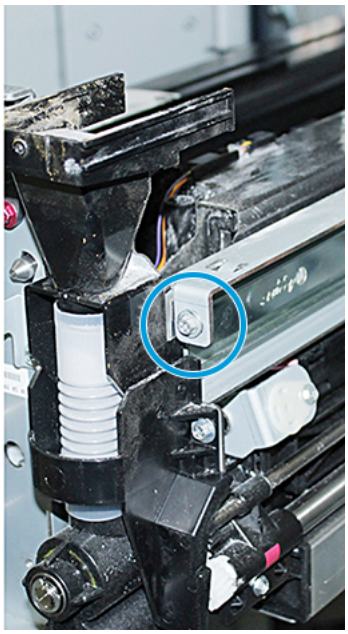

Attenzione: Quando si solleva il modulo di stampa xerografico, non utilizzare il perno di posizionamento.

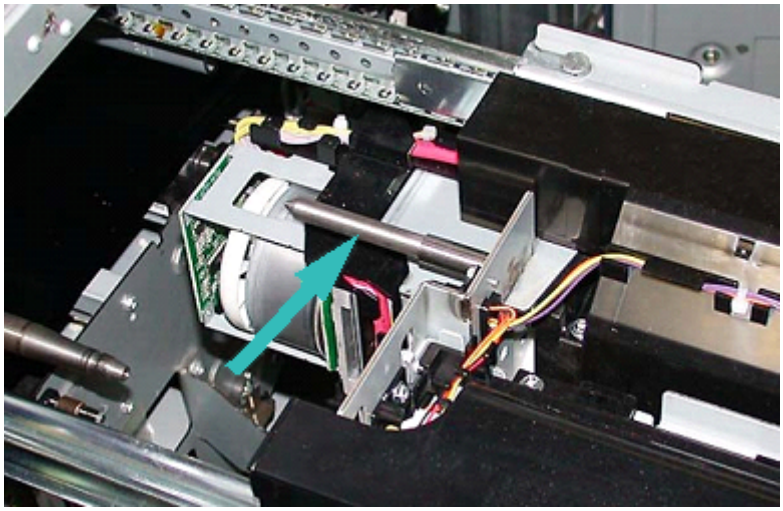

Attenzione: Eseguire la procedura seguente usando una scaletta, in ragione dell'altezza e del peso del modulo.

22. Posizionare la scaletta davanti al carrello e alla stampante.

23. Spingere sul fermo del binario, sollevare la parte anteriore del complessivo e farlo scivolare in avanti.

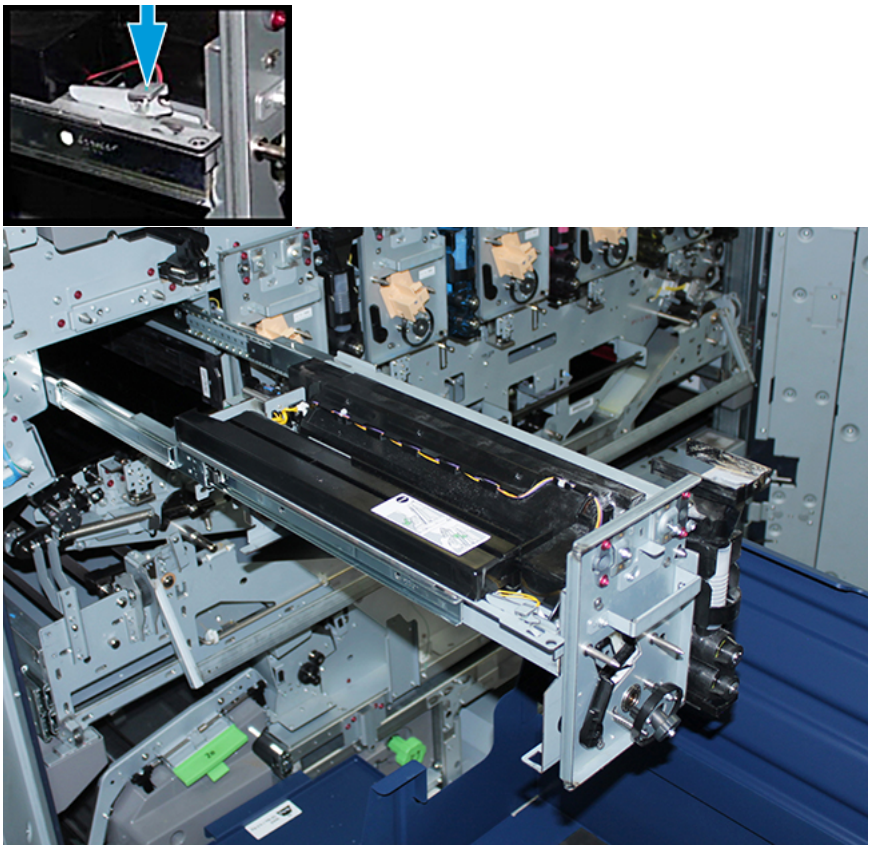

Attenzione: L'alloggiamento dell'unità di sviluppo pesa circa 4,5 kg (10 lb).

24. Usare entrambe le mani per sollevare e rimuovere il modulo xerografico di marcatura. Appoggiarlo sul carrello di servizio.

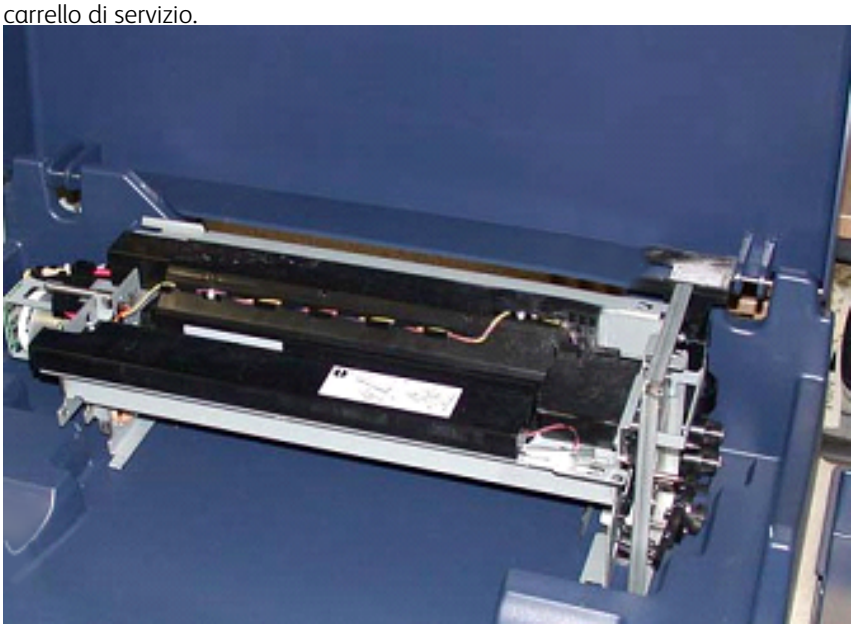

25. Sulla stampante, rilasciare il blocco del modulo xerografico di marcatura sul lato dei binari e poi spingere i binari all'interno della stampante.

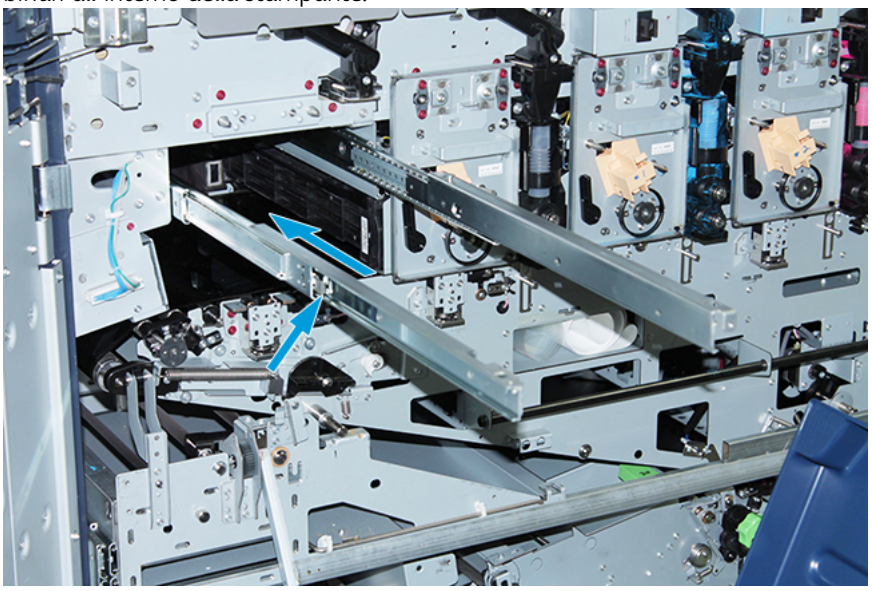

26. Per rimuovere la cartuccia toner dalla stazione 1 o 6, prendere in mano l'estremità della cartuccia ed estrarre l'unità dalla stampante.

27. Appoggiare la cartuccia sul carrello di servizio.

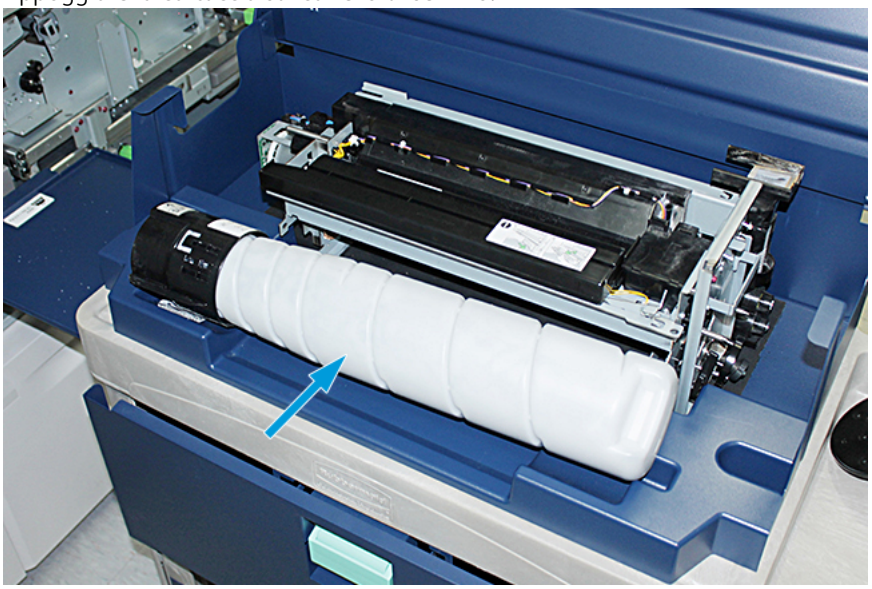

28. Allentare la vite sul complessivo coclea e rimuovere le due viti sul telaio che tiene fissato il complessivo erogatore. Mettere le viti nel comparto degli attrezzi sul carrello.

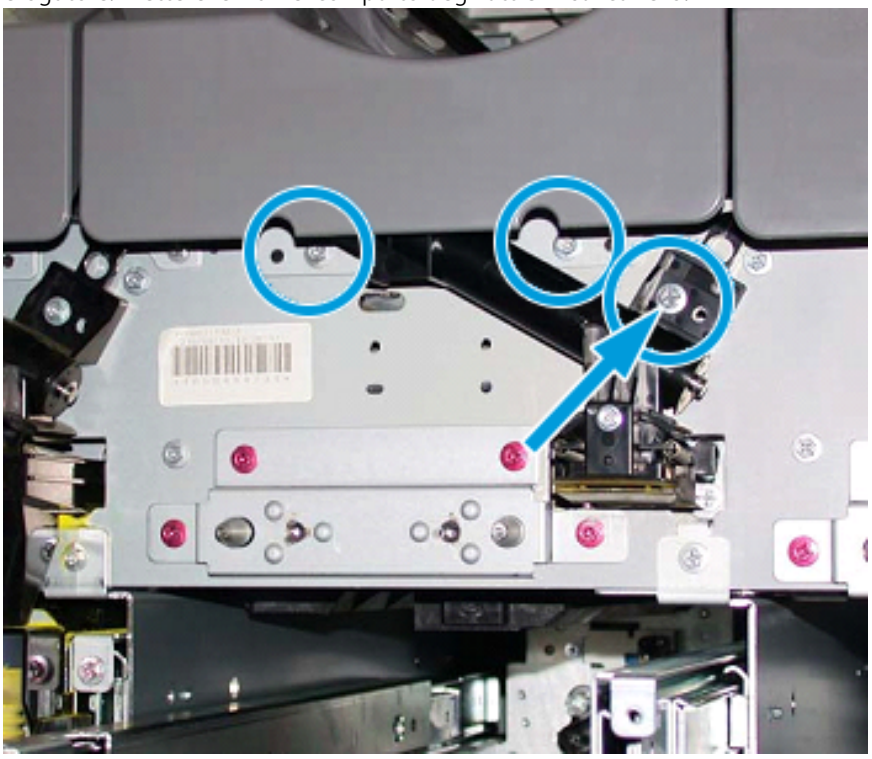

Attenzione: nel passaggio successivo, lo sportello inferiore si abbassa improvvisamente quando si rilascia il fermo. Tenendolo per la maniglia, abbassare lo sportello lentamente.

29. Sul carrello, tenendo la maniglia dello sportello, rilasciare il fermo dello sportello e far scivolare lo sportello in basso in posizione.

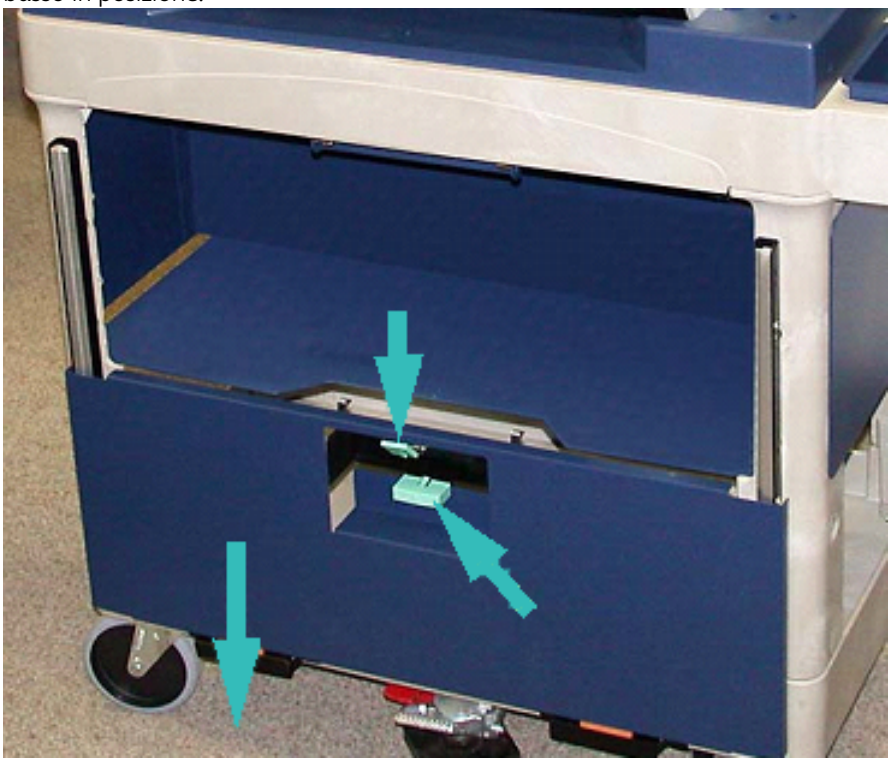

Attenzione: prima di appoggiare il complessivo erogatore sul carrello, sollevare e bloccare il complessivo della coclea.

30. Man mano che si estrae il complessivo erogatore dalla stampante, ruotare il complessivo coclea verso l'alto in posizione agganciata. Mantenere alto il davanti del complessivo coclea e sollevare il gancio nero per bloccarlo in posizione.

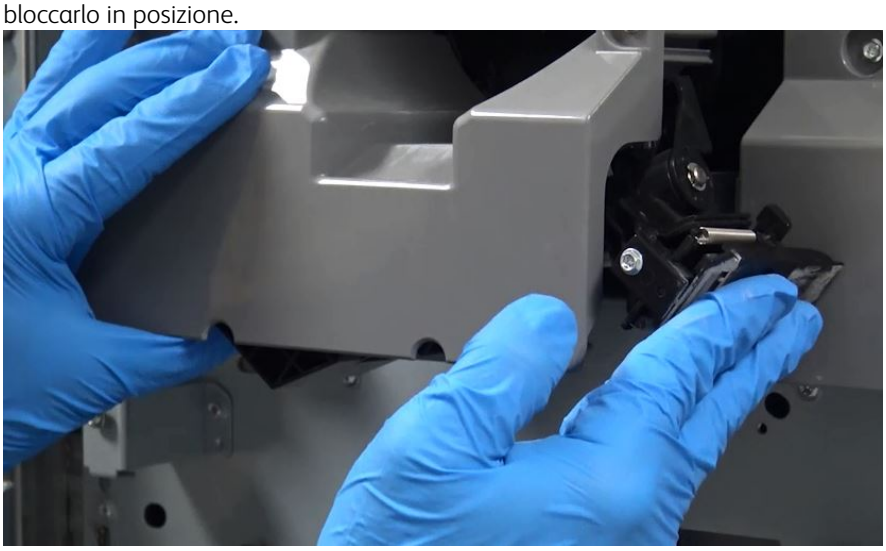

31. Usando entrambe le mani estrarre il complessivo erogatore e appoggiarlo sul carrello di servizio.

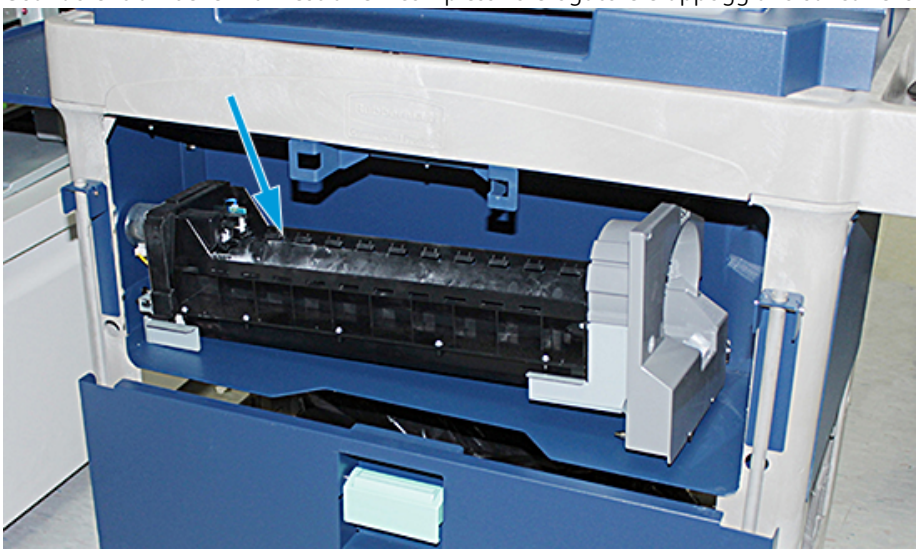

32. Sollevare la maniglia dello sportello e fare scivolare lo sportello in posizione fino all'innesto del fermo.

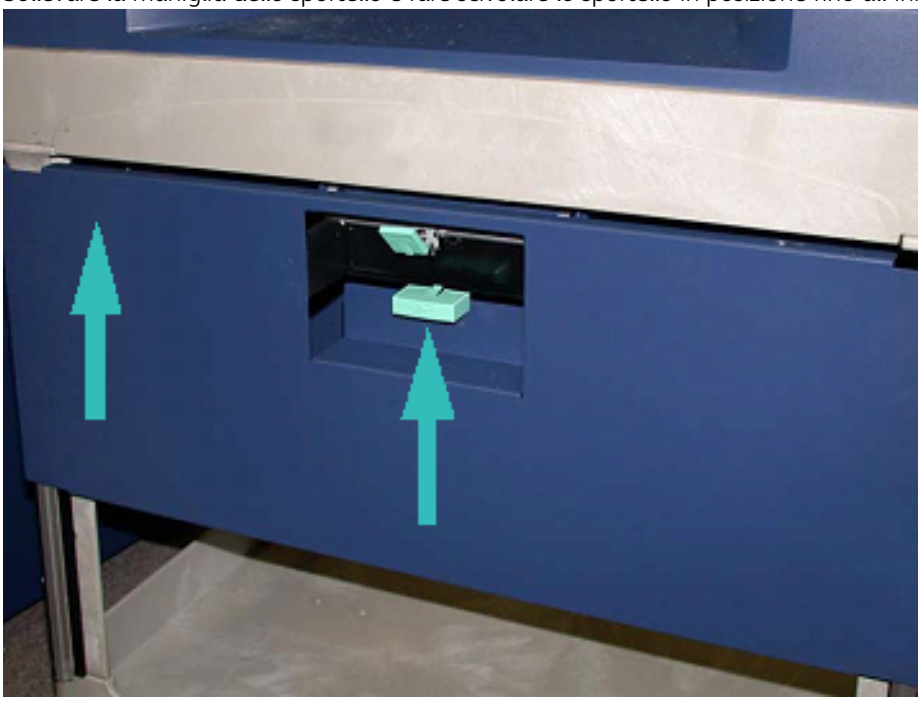

Attenzione: procedere con cautela quando si preme sul freno a pedale per rilasciarlo.

33. Per rilasciare il freno a pedale, tenere fermo il carrello e spingere con cautela verso il basso.

34. Spingere il vassoio verso l'interno e chiudere la parte superiore del carrello di servizio.
35. Spostare il carrello di servizio in un'area sicura.
36. Trasferire i componenti del carrello di servizio su cui è appoggiata la stazione rimossa all'altro carrello con la stazione inutilizzata.

SOSTITUZIONE DEI TONER SPECIALI NELLE STAZIONI 1 O 6

Attenzione: quando si esegue questa procedura, usare guanti protettivi. La mancata osservanza di questa precauzione può avere come conseguenza problemi di qualità immagine relativi al modulo fotoricettore.

1. **Spegnere** la stampante e attendere 20 secondi.
2. Collocare il carrello con il nuovo toner speciale inutilizzato di fronte alla stazione 1 o 6.
3. Estendere il vassoio per raccogliere il toner in eccesso.

Attenzione: Fare attenzione quando si spinge verso il basso per azionare il freno a pedale.

4. Per tenere fermo il carrello, abbassare il freno a pedale.

5. Sollevare la copertura superiore del carrello.

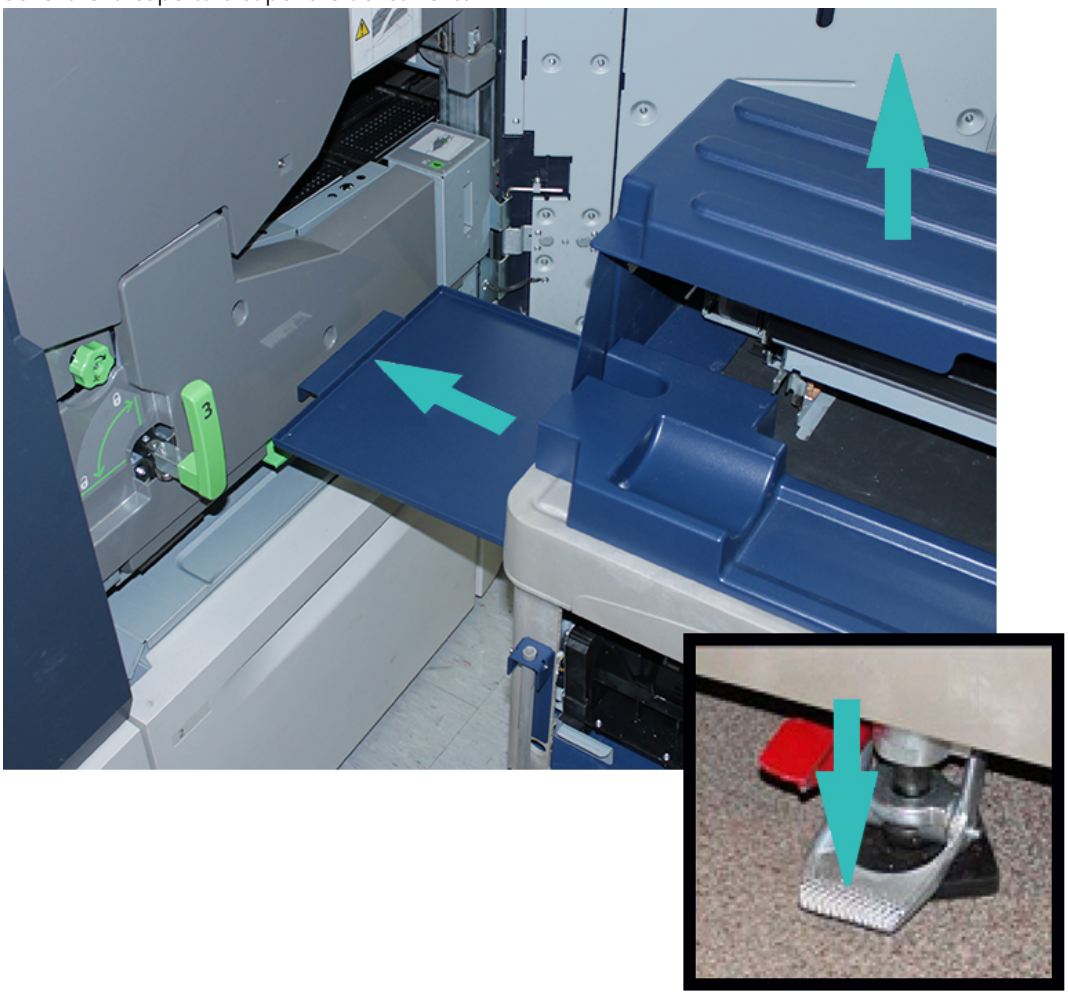

Attenzione: nel passaggio successivo, lo sportello inferiore si abbassa improvvisamente quando si rilascia il fermo. Tenendolo per la maniglia, abbassare lo sportello lentamente.

6. Sul carrello, tenendo la maniglia dello sportello, rilasciare il fermo dello sportello e far scivolare lo sportello in basso in posizione.

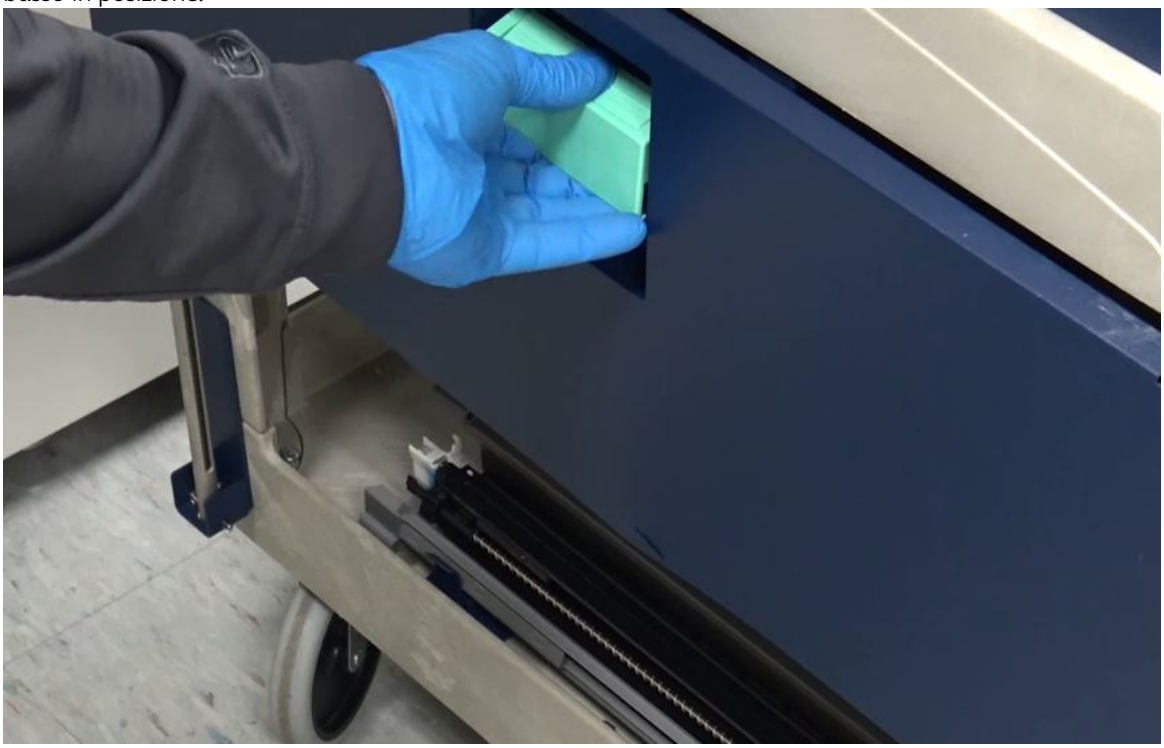

7. Prelevare il complessivo erogatore della stazione 1 o 6 dal carrello e collocarlo sopra il telaio.

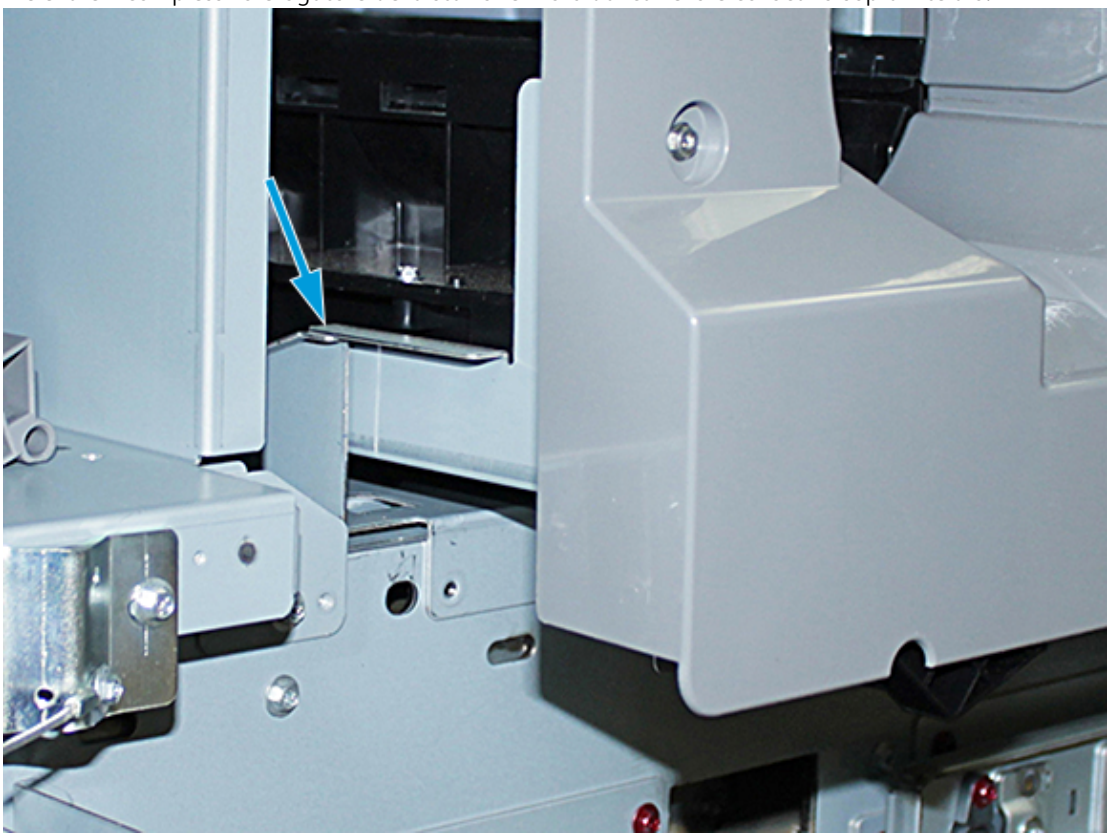

8. Sollevare la parte anteriore del complessivo e spingere l'unità nella stampante finché non raggiunge il fermo nero.

9. Per rilasciare il complessivo coclea, mantenere sollevato il davanti del complessivo e abbassare il gancio nero per bloccarlo in posizione. Infilare fino in fondo il complessivo nella stampante.

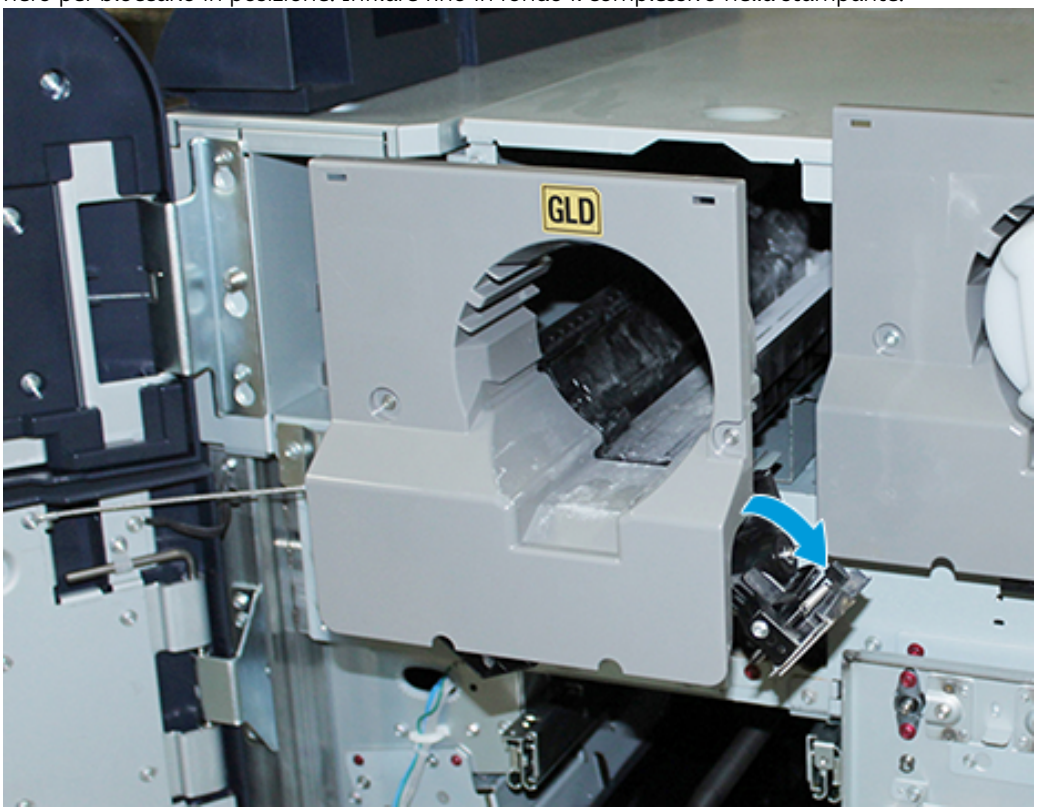

10. Prelevare le viti dal comparto degli attrezzi e fissare il complessivo coclea con tre viti.

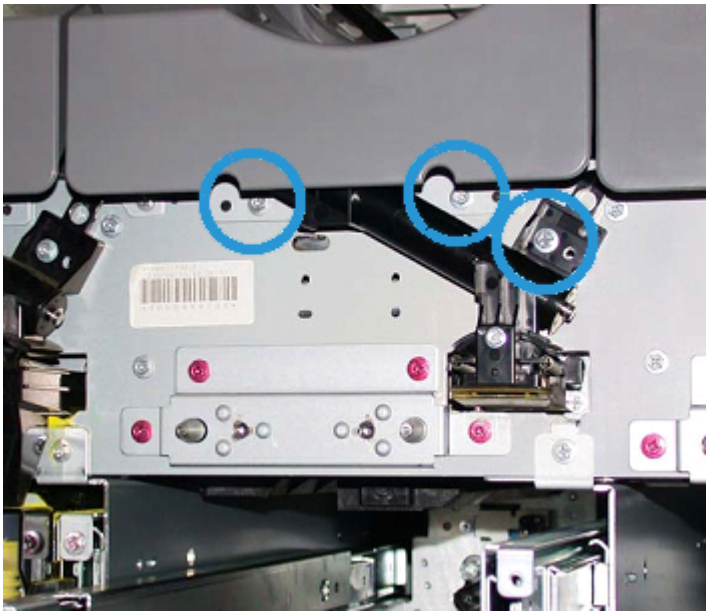

11. Prelevare la nuova cartuccia toner dal carrello e montarla nel complessivo di alloggiamento.

12. Per installare il modulo xerografico di marcatura, estrarre i due binari del modulo per la stazione 1 o 6 finché non si bloccano in posizione.

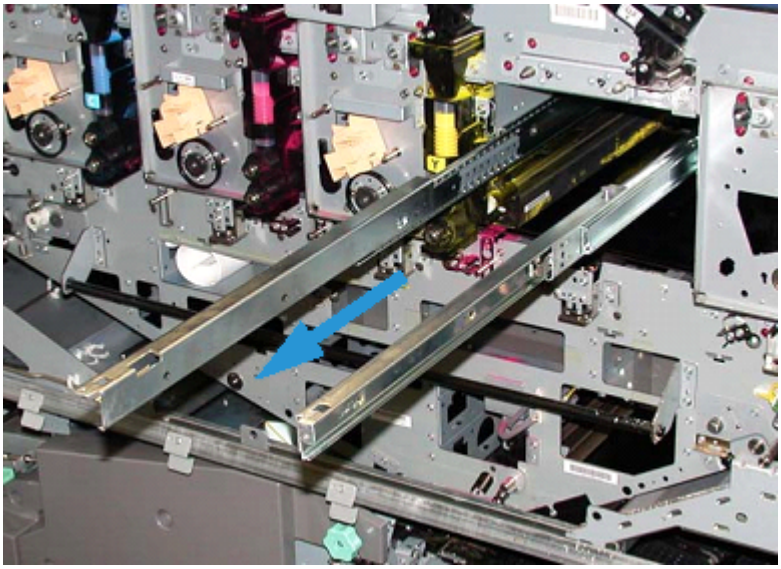

Attenzione: Eseguire la procedura seguente usando una scaletta, in ragione dell'altezza e del peso del modulo.

13. Prelevare il complessivo modulo xerografico di marcatura dal carrello e appoggiarlo sui binari. Spingere il modulo sui binari e dentro la stampante finché non raggiunge la posizione di servizio.
14. Bloccare il complessivo in posizione. Prelevare le viti dal comparto degli attrezzi e fissare il complessivo ai binari con le due viti a perno.

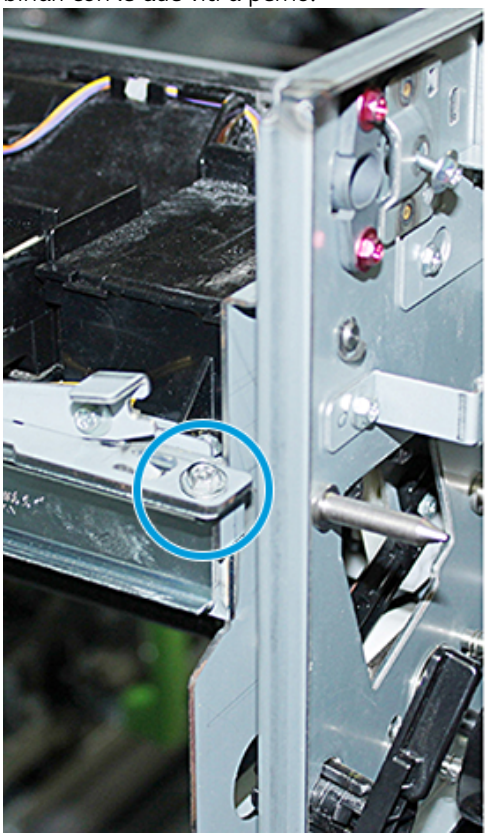

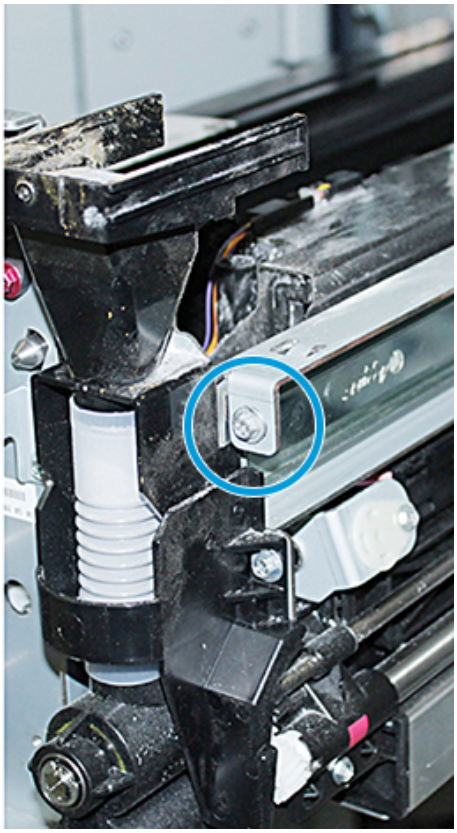

15. Per sostituire la cartuccia fotoricettore, individuare la nuova unità sul carrello ed estrarla dal sacchetto.

16. Sul lato del modulo xerografico di marcatura, montare la cartuccia fotoricettore nel modulo e spostare la cartuccia verso il retro del modulo e quindi verso il basso.

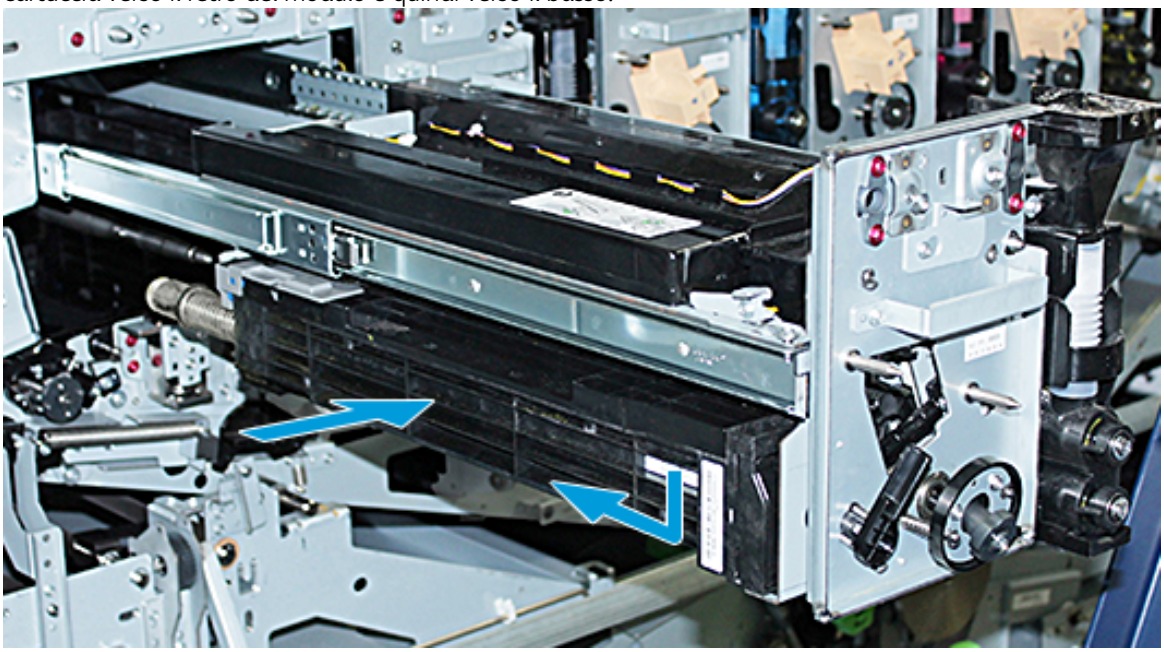

17. Innestare (senso antiorario) il fermo della cartuccia fotoricettore e rilasciare (senso orario) la guida anteriore fotoricettore.

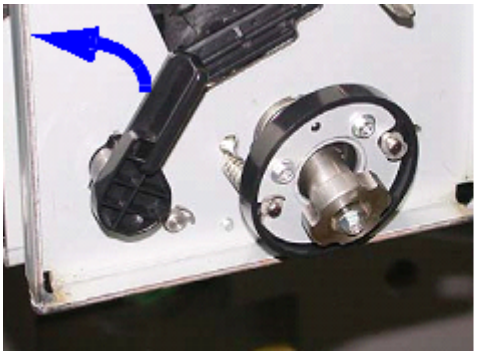

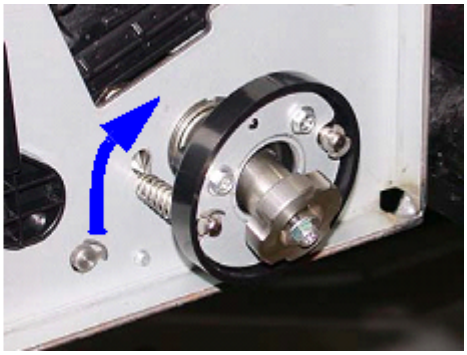

18. Rilasciare i blocchi dei binari e spingere il modulo xerografico nella stampante.

Attenzione: per evitare danni al fotoricettore e impedire che si giri, tenere ferma la manopola del complessivo quando si fissa la vite inferiore all'interno dell'unità.

19. Controllare che le parti superiore e inferiore del modulo xerografico di marcatura siano posizionate correttamente. Stringere le tre viti del modulo: le due viti nella parte superiore e la vite inferiore all'interno del gruppo manopola.

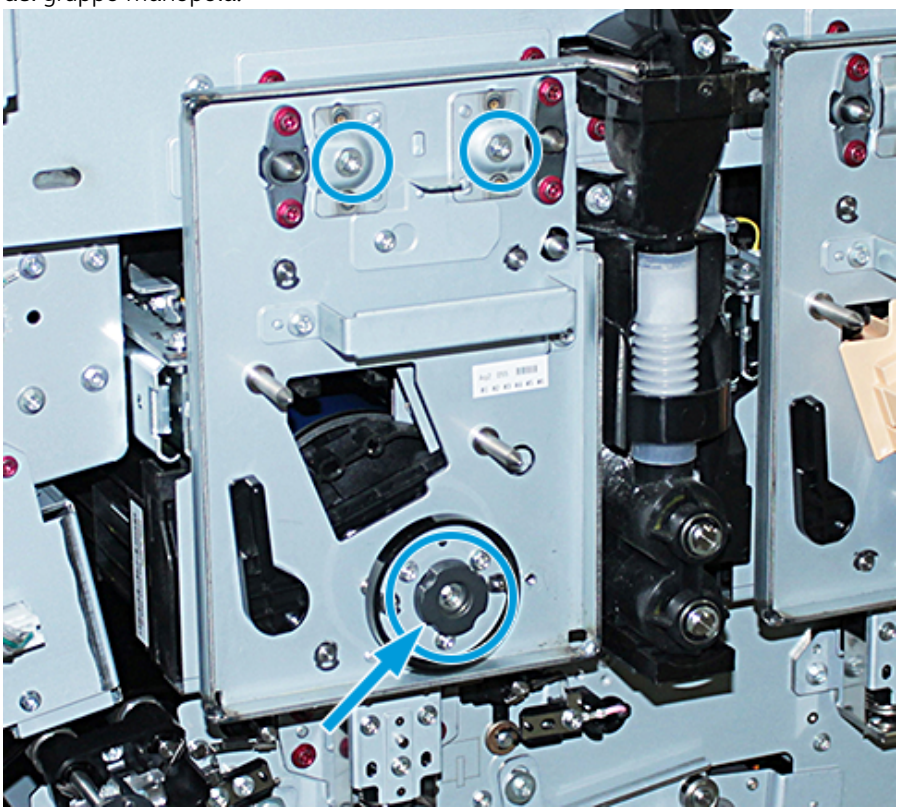

20. Dal carrello di servizio prelevare il corotron di carica con l'attrezzo ausiliario del corotron.
21. Sulla piastra del modulo xerografico di marcatura, spingere l'attrezzo ausiliario del corotron nei due perni.
22. Installare il corotron di carica rilasciando il perno e facendo scivolare il corotron lungo l'attrezzo e nella stampante.
23. Rimuovere l'attrezzo ausiliario del corotron dalla piastra e conservarlo nello scomparto dietro lo sportello superiore sinistro dei toner. Il corotron scatta in posizione.

24. Se si sostituisce il toner nella stazione 6, montare il volano. Prelevare le due viti dal carrello e montare il volano.

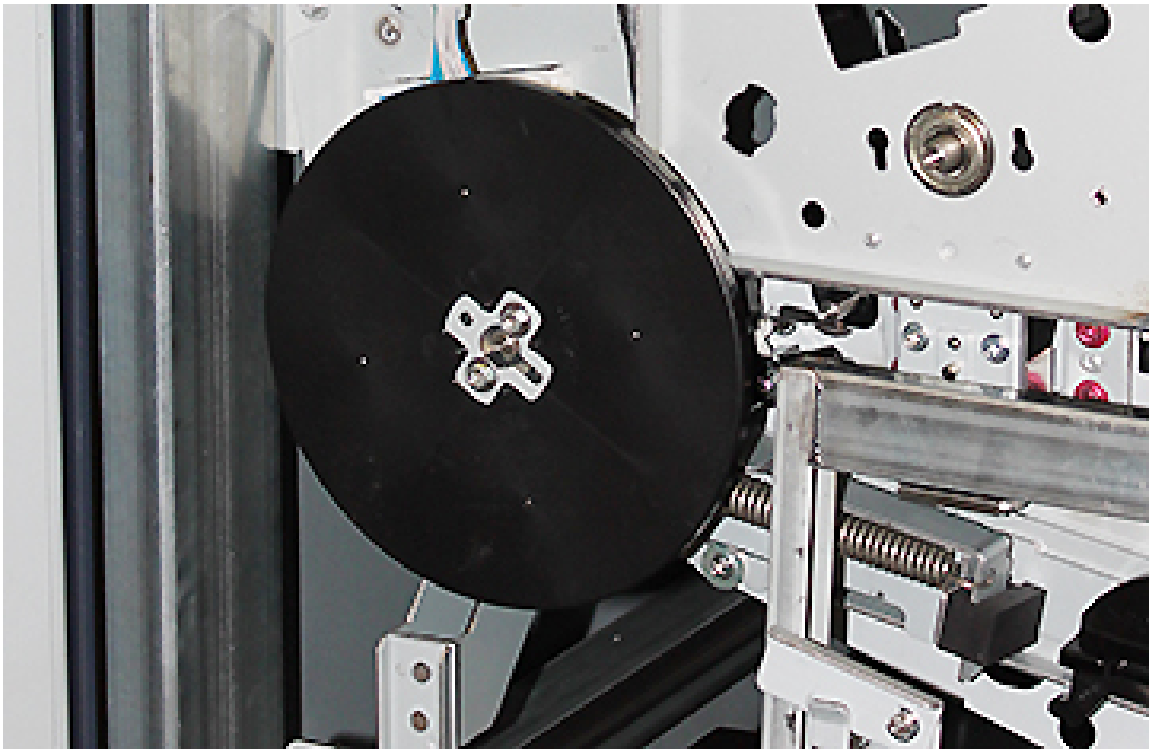

25. Chiudere la copertura superiore del carrello di servizio, spingere dentro il vassoio e rilasciare il freno a pedale. Spostare il carrello di servizio in un'area sicura.
26. Innestare la barra di blocco sul cassetto di trasferimento e bloccarla.

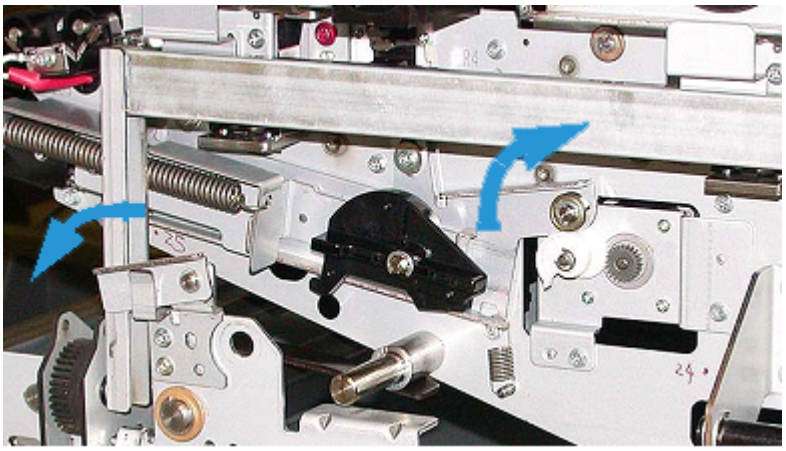

27. Agganciare il modulo del percorso carta portando la maniglia di blocco verde 3 nella posizione di blocco.
28. Per installare la copertura del modulo IBT e la copertura del modulo di stampa xerografico, sollevare le coperture e farle scorrere nelle guide. Serrare le tre viti superiori e le tre viti inferiori delle coperture.
29. Chiudere gli sportelli anteriori della stampante.

30. **Accendere** la stampante. La stampante si riavvia. È possibile che venga visualizzato il seguente messaggio di errore. Se così fosse, ignorarlo e chiudere la finestra del messaggio.

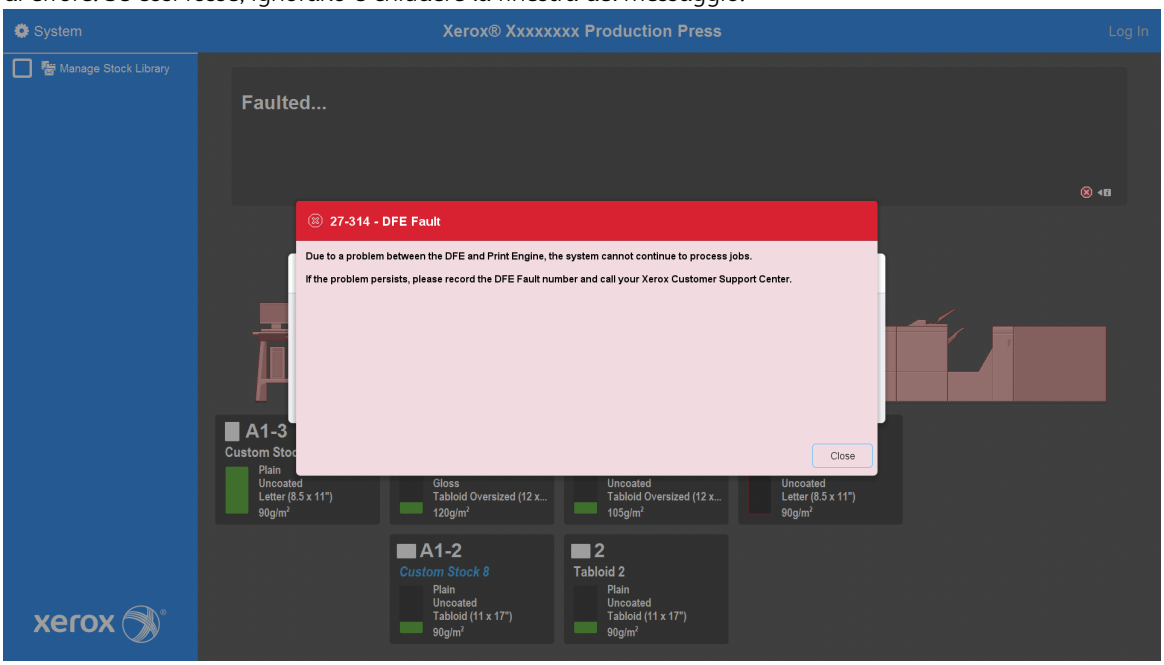

Nota: Durante il riavvio appare il messaggio seguente. Il messaggio rimane visualizzato fino a 10 minuti per ciascuna stazione colore appena installata. Se le stazioni sostituite contemporaneamente sono due, il riavvio può durare fino a 20 minuti.

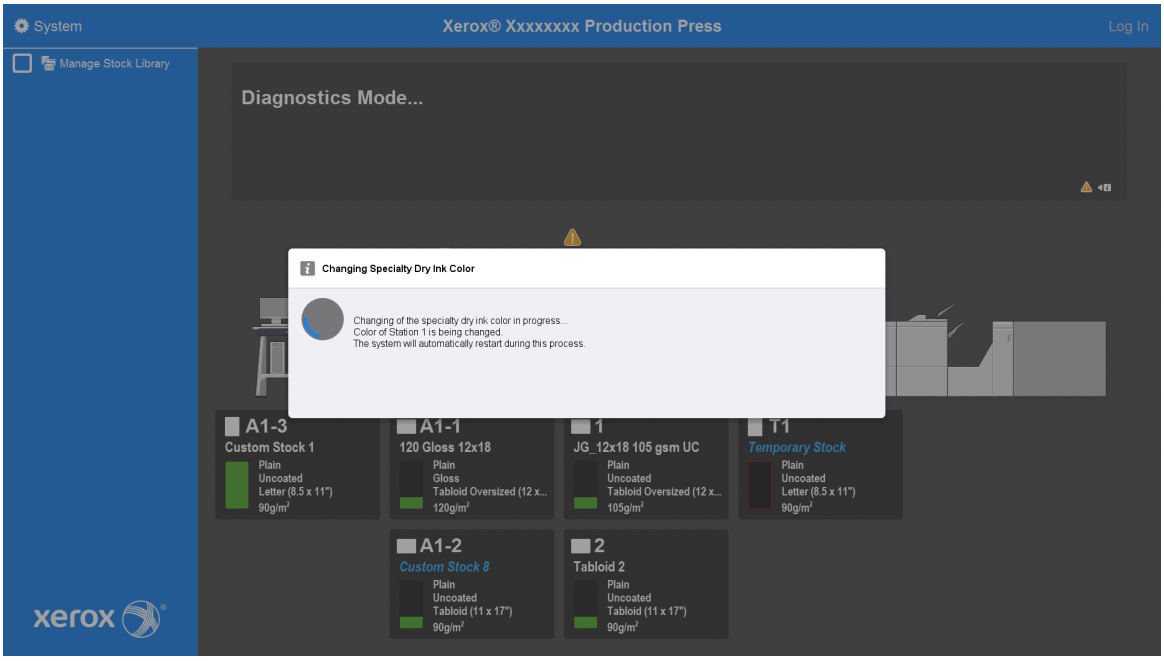

31. Una volta completato il riavvio del sistema, la stampante viene riavviata e l'icona del nuovo toner speciale viene visualizzata nel Control Center della stampante.

Manutenzione

La sezione Manutenzione contiene informazioni e procedure che aiutano a mantenere la stampante operativa senza problemi. La sezione spiega inoltre come ordinare i materiali di consumo per tutti i moduli in linea del sistema.

Per informazioni sulle attività di manutenzione di ordine generale per singoli alimentatori o dispositivi di finitura, fare riferimento alla sezione Uso e procedure relativa al dispositivo.

PROCEDURE DI PULIZIA

Se necessario, pulire la superficie esterna della stampante con un foglio di carta assorbente o un panno morbido pulito, inumidito d'acqua oppure di un detergente per vetri liquido e non abrasivo.

Attenzione: non utilizzare altri detergenti o solventi sulla stampante perché possono causare il distacco della vernice sulle coperture.

Attenzione: Non versare o spruzzare liquidi direttamente nei vassoi carta, ma applicare sempre il liquido sul panno.

Pulizia dello schermo del Control Center

Frequenza: quotidiana, all'inizio di ogni giorno

Strofinare lo schermo con un panno pulito non lanuginoso. Rimuovere polvere e impronte digitali.

Attenzione: Per non rischiare di danneggiare lo schermo sensibile, non utilizzare il detergente Xerox, acqua o altri prodotti in commercio.

Pulizia del percorso carta

Nota: Eseguire le procedure descritte di seguito una volta al giorno, preferibilmente prima di accendere la stampante mentre il fusore è ancora freddo. Pulire solo le aree consigliate del percorso carta nel modo descritto nelle procedure.

PERICOLO: Se la stampante è accesa e il fusore è caldo, spegnerla e poi attendere 50 minuti per far raffreddare il fusore prima di eseguire questa procedura.

Nota: Se si notano spesso grandi quantità di polvere di carta, chiedere al fornitore dei prodotti di consumo Xerox® di consigliare un tipo di carta diverso. Se l'analisi stabilisce che la contaminazione della carta è dovuta all'utilizzo di tipi di carta tagliati o di materiali non consigliati, al cliente potrebbe essere chiesto di sostenere i costi aggiuntivi non rientranti nel normale costo del contratto di assistenza.

Pulizia dell'area 2 del percorso carta

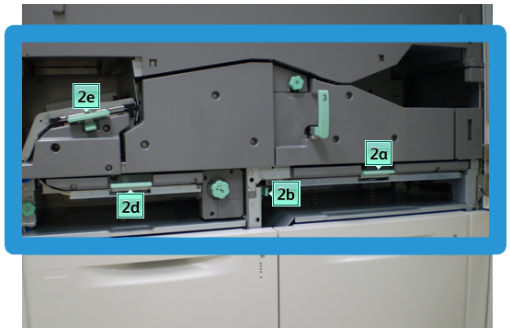

1. Aprire gli sportelli anteriori destro e sinistro del motore di stampa.
2. Inumidire d'acqua un panno pulito non lanuginoso per pulire il percorso carta solo nelle aree di eliminazione degli inceppamenti contrassegnate da una leva verde.
   a. Aprire ogni area e pulire le superfici delle aree dotate di una maniglia verde.
   b. Rimuovere l'umidità residua con un panno asciutto non lanuginoso.
3. Riportare tutte le leve verdi nella posizione originale.
4. Chiudere gli sportelli anteriori destro e sinistro del motore di stampa.

Pulizia delle aree 3 e 4 del percorso carta

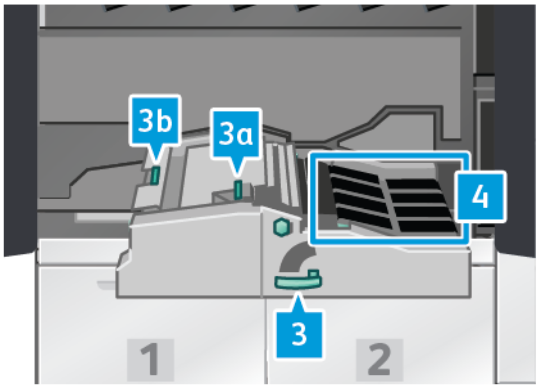

1. Aprire gli sportelli anteriori destro e sinistro del motore di stampa.
2. Girare la maniglia 3 in senso antiorario.
3. Estrarre lentamente il modulo di trasporto carta finché non si ferma.
4. Inumidire d'acqua un panno pulito non lanuginoso per pulire il percorso carta solo nelle aree di eliminazione degli inceppamenti contrassegnate da una leva verde.
   a. Aprire ogni area accessibile dalle maniglie verdi e pulire le superfici.
   b. Rimuovere l'umidità residua con un panno asciutto non lanuginoso.
5. Riportare tutte le leve verdi nella posizione originale.

6. Usando un panno che non sfilacci, pulire le cinghie dell'area 3 girandole nella direzione in cui si muove la carta. Continuare a far ruotare le cinghie strofinandole finché non sono completamente pulite.

   Nota: evitare di toccare le cinghie con le mani nude per non lasciare residui untuosi che potrebbero provocare inceppamenti della carta.

7. Tenendo la maniglia 3, spingere lentamente il trasporto della carta all'interno della macchina finché non si ferma. Ruotare la manopola in senso orario per bloccare il modulo.
8. Usando un panno che non sfilacci, pulire le cinghie dell'area 4 girandole nella direzione in cui si muove la carta. Continuare a far ruotare le cinghie strofinandole finché non sono completamente pulite.

   Nota: evitare di toccare le cinghie con le mani nude per non lasciare residui untuosi che potrebbero provocare inceppamenti della carta.

9. Chiudere gli sportelli anteriori destro e sinistro del motore di stampa.

Pulizia dell'area 5 del percorso carta

1. Aprire lo sportello anteriore sinistro sul lato destro del motore di stampa.
2. Ruotare la maniglia 5 in senso antiorario ed estrarre lentamente il fusore finché non si ferma.

3. Usando un panno pulito non lanuginoso, pulire le cinghie dal lato sinistro girandole nella direzione in cui si muove la carta. Continuare a far ruotare le cinghie strofinandole finché non sono completamente pulite.

Nota: evitare di toccare le cinghie con le mani nude per non lasciare residui untuosi che potrebbero provocare inceppamenti della carta.

4. Usando un panno pulito non lanuginoso, pulire le cinghie dal lato destro girandole nella direzione in cui si muove la carta. Continuare a far ruotare le cinghie strofinandole finché non sono completamente pulite.

Nota: evitare di toccare le cinghie con le mani nude per non lasciare residui untuosi che potrebbero provocare inceppamenti della carta.

5. Tenendo la maniglia 5, spingere lentamente il fusore all'interno finché non si arresta.
6. Chiudere lo sportello del motore di stampa.

Pulizia dell'area 6 del percorso carta

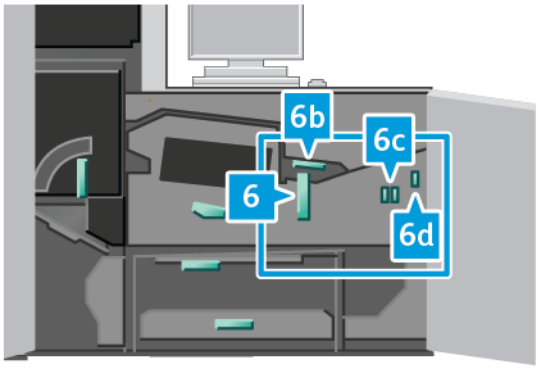

1. Aprire gli sportelli anteriori destro e sinistro (lato destro del motore di stampa).
2. Girare la maniglia 6 in senso antiorario, quindi estrarre lentamente il gruppo del cassetto di uscita finché non si ferma.
3. Inumidire d'acqua un panno pulito non lanuginoso per pulire il percorso carta solo nelle aree di eliminazione degli inceppamenti contrassegnate da una leva verde.
   a. Aprire ogni area e pulire le superfici delle aree dotate di una maniglia verde.
   b. Rimuovere l'umidità residua con un panno asciutto non lanuginoso.

Nota: Evitare di toccare il rullo bianco di riferimento durante la pulizia dell'area 6.

4. Una volta pulite tutte le aree, riportare in sede le leve 6b, 6c e 6d.
5. Tenere la maniglia 6 e spingere lentamente il complessivo nella macchina finché non si ferma.
6. Per bloccare il complessivo del cassetto di uscita, girare la maniglia 6 in senso orario.
7. Chiudere gli sportelli del motore di stampa.

Pulizia dell'area 7 del percorso carta

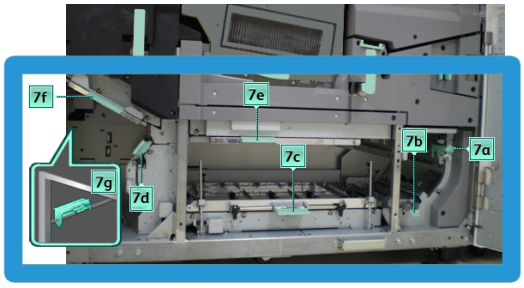

1. Aprire gli sportelli anteriori destro e sinistro (lato destro del motore di stampa).
2. Sollevare la leva 7g e spostarla a destra.
3. Inumidire d'acqua un panno pulito non lanuginoso per pulire il percorso carta solo nelle aree di eliminazione degli inceppamenti contrassegnate da una leva verde.
   a. Aprire ogni area e pulire le superfici delle aree dotate di una maniglia verde.

   b. Rimuovere l'umidità residua con un panno asciutto non lanuginoso.
4. Riportare la leva 7g nella posizione originale.
5. Abbassare la leva 7f.
6. Inumidire d'acqua un panno pulito non lanuginoso per pulire il percorso carta solo nelle aree di eliminazione degli inceppamenti contrassegnate da una leva verde.
   a. Aprire ogni area e pulire le superfici delle aree dotate di una maniglia verde.
   b. Rimuovere l'umidità residua con un panno asciutto non lanuginoso.
7. Riportare la leva 7f in sede.
8. Spostare la leva 7d a sinistra.
9. Inumidire d'acqua un panno pulito non lanuginoso per pulire il percorso carta solo nelle aree di eliminazione degli inceppamenti contrassegnate da una leva verde.
   a. Aprire ogni area e pulire le superfici delle aree dotate di una maniglia verde.
   b. Rimuovere l'umidità residua con un panno asciutto non lanuginoso.
10. Riportare la leva 7d in sede.
11. Abbassare la leva 7e.
12. Inumidire d'acqua un panno pulito non lanuginoso per pulire il percorso carta solo nelle aree di eliminazione degli inceppamenti contrassegnate da una leva verde.
    a. Aprire ogni area e pulire le superfici delle aree dotate di una maniglia verde.
    b. Rimuovere l'umidità residua con un panno asciutto non lanuginoso.
13. Riportare la leva 7e in sede.
14. Sollevare la leva 7c.
15. Inumidire d'acqua un panno pulito non lanuginoso per pulire il percorso carta solo nelle aree di eliminazione degli inceppamenti contrassegnate da una leva verde.
    a. Aprire ogni area e pulire le superfici delle aree dotate di una maniglia verde.
    b. Rimuovere l'umidità residua con un panno asciutto non lanuginoso.
16. Riportare la leva 7c in sede.
17. Sollevare la leva 7b.
18. Inumidire d'acqua un panno pulito non lanuginoso per pulire il percorso carta solo nelle aree di eliminazione degli inceppamenti contrassegnate da una leva verde.
    a. Aprire ogni area e pulire le superfici delle aree dotate di una maniglia verde.
    b. Rimuovere l'umidità residua con un panno asciutto non lanuginoso.
19. Riportare la leva 7b in sede.
20. Spostare la leva 7a a sinistra.
21. Inumidire d'acqua un panno pulito non lanuginoso per pulire il percorso carta solo nelle aree di eliminazione degli inceppamenti contrassegnate da una leva verde.

a. Aprire ogni area e pulire le superfici delle aree dotate di una maniglia verde.

b. Rimuovere l'umidità residua con un panno asciutto non lanuginoso.

22. Riportare la leva 7a nella posizione originale.
23. Chiudere gli sportelli del motore di stampa.

CALIBRAZIONE DELLA STAMPANTE DI PRODUZIONE

Nota: Le informazioni di questa sezione indicano come calibrare solo la stampante.

Per informazioni sulla calibrazione del server di stampa, vedere la Per amministratori della stampante di produzione. Consultare anche la documentazione del server di stampa su Fiery - Stampante di produzione Xerox Iridesse.

Per il server di stampa Fiery® versione 4.0, FS600 o successiva, se il supporto caricato nel vassoio è registrato con Configurazione guidata supporti PredictPrint, è possibile fare clic con il tasto destro sul vassoio per selezionare **Esegui controllo di sistema della qualità immagini**. Per abilitare questa opzione, consultare Controllo di sistema automatico della qualità immagini.

Full Width Array (FWA)

L'unità FWA (Full Width Array) è un complessivo collocato nel percorso carta prima del dispositivo antiarricciatura, dotato di uno scanner in linea per consentire le operazioni di regolazione della qualità immagine, calibrazione del server di stampa e creazione dei profili di destinazione. L'unità utilizza strisce o riquadri di colore interni come riferimento per i colori conosciuti di un modello di prova. Questi valori di colore vengono regolati automaticamente per generare riproduzioni precise e coerenti, quindi l'intervento del cliente non è più necessario.

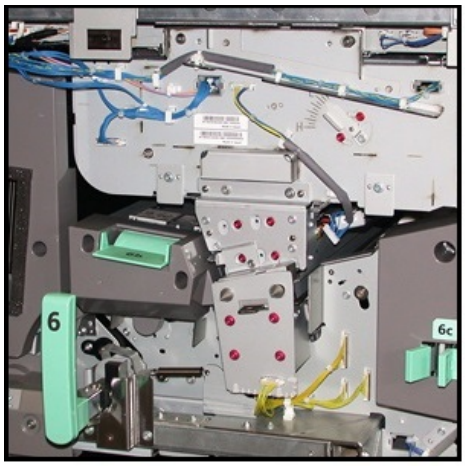

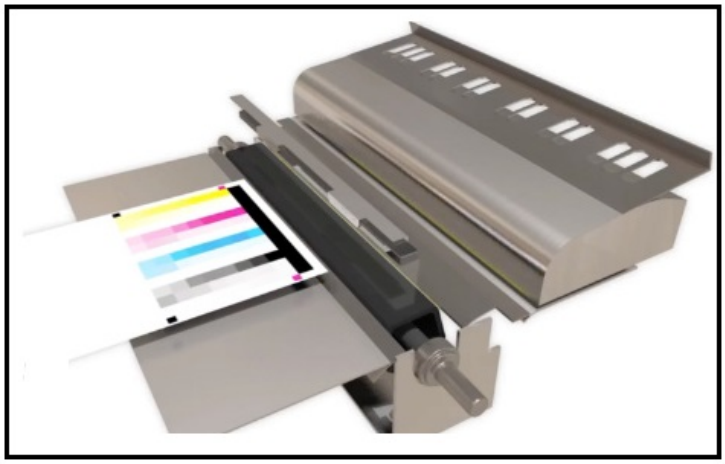

Dopo che un amministratore o un operatore ha avviato il processo, le misurazioni e le regolazioni vengono eseguite automaticamente. L'array a larghezza piena consente di:

- Migliorare la produttività dell'operatore e della stampante

  - Eliminare tutte le regolazioni manuali per calibrare il server di stampa e creare i profili di destinazione
  - Risparmiare tempo permettendo di scansire e misurare automaticamente i riferimenti senza l'ausilio di uno spettrofotometro esterno
  - Regolare il motore di stampa con piccoli semplici passaggi che prima erano affidati a un tecnico dell'assistenza.
- Definire velocemente e mantenere una qualità immagine accurata e costante
  - L'esecuzione veloce contribuisce a mantenere centrata la stampante
  - Garantire una resa precisa dei colori grazie alla calibrazione automatica

Oltre alle operazioni di calibrazione e creazione dei profili, l'unità FWA mette a disposizione queste tre regolazioni della qualità immagine:

- **Allineamento automatico**: consente di regolare la posizione dell'immagine sulla copia stampata. È possibile effettuare varie regolazioni, ad esempio per la registrazione del lato 1 e/o 2, la perpendicolarità, l'obliquità e il rapporto di riproduzione.
- **2° rullo polarizzato di trasferimento**: consente di regolare i difetti di copertura non uniforme del toner e di spostamento del colore migliorando la qualità di trasferimento delle immagini per i supporti goffrati o in lino.
- **Regolazione automatica uniformità della densità**: eseguire questa regolazione della qualità dell'immagine quando la densità della stampa è disomogenea (non uniforme). Una densità non uniforme si manifesta con colori sbiaditi in certi punti della pagina stampata. Lo scopo di questa procedura è correggere un difetto di densità non uniforme dal bordo interno al bordo esterno e nella direzione di elaborazione. Eseguire questa procedura per correggere la densità non uniforme può ritardare un intervento di assistenza ed eventuali tempi di inattività della macchina.

Regolazione uniformità della densità

La funzione Regolazione uniformità della densità garantisce una densità del toner uniforme su ciascuna pagina.

La macchina stampa modelli di prova della densità, li scansisce e poi corregge automaticamente le impostazioni del software in caso di variazioni. L'uniformità è un aspetto importante per le tirature con copertura elevata, dove un'irregolarità della densità può incidere negativamente sulla qualità delle immagini. La regolazione dell'uniformità della densità fa risparmiare tempo perché l'alternativa sarebbe richiedere l'intervento di un tecnico.

Per correggere un difetto di densità non uniforme sui lati di ingresso (bordo interno) e uscita (bordo esterno) delle stampe, eseguire una procedura di **Regolazione automatica uniformità della densità**. Per esempio, la qualità dell'immagine risulta più chiara/sbiadita o più scura/più densa sul lato sinistro oppure sul lato destro delle stampe, ovvero sul bordo di ingresso/interno o sul bordo di uscita/esterno dei fogli. Eseguire la procedura di **Regolazione automatica uniformità della densità** anche dopo la sostituzione di componenti xerografici.

Nota: La procedura di regolazione dell'uniformità della densità può essere eseguita dall'operatore senza che si connetta come amministratore accedendo prima al menu **Sistema > Regolazioni automatiche**.

Regolazione automatica dell'uniformità della densità

1. Nel Control Center, selezionare il pulsante **Amministrazione**.

2. Selezionare il pulsante **Densità automatica** per la Regolazione automatica uniformità della densità.
3. Selezionare il vassoio contenente carta di formato A3 (11 x 17 poll.) o SRA3 (12 x 18 poll.).
4. Selezionare **Avvia**.

   La macchina stampa i modelli di prova della densità e aggiorna automaticamente i comandi di sistema in modo appropriato.
5. Selezionare una delle seguenti opzioni:
   - Se le stampe sono di qualità accettabile, selezionare **Accetta modifiche**.
   - Se la qualità delle stampe non è accettabile, selezionare di nuovo **Avvio** per eseguire le regolazioni.

   Nota: Se non è possibile ottenere una qualità di stampa accettabile dopo numerosi tentativi, rivolgersi al centro assistenza clienti.
6. Per tornare alla finestra principale, selezionare **OK** sulla finestra Impostazioni di sistema.

Regolazioni automatiche

Tutte le regolazioni di qualità immagine che sfruttano l'array a larghezza piena (funzione FWA) sono riportate in un'unica finestra e possono essere selezionate ed eseguite in gruppo o individualmente. Eseguire le procedure di Regolazione allineamento automatica e Regolazione del 2° rullo polarizzato di trasferimento automatica una volta a settimana. Eseguire la Regolazione uniformità densità automatica più raramente.

Ottimizzare la qualità immagine eseguendo le seguenti registrazioni automatiche di qualità immagine con la funzionalità FWA.

Regolazione allineamento automatica

Questa procedura genera un profilo di allineamento specifico per ogni combinazione di supporto-vassoio. Le regolazioni garantiscono una collocazione corretta delle immagini sul supporto. Le regolazioni vengono salvate nella funzione Gestione libreria supporti per utilizzi futuri.

Regolazione auto 2° rullo polarizzato di trasfer.

Questa procedura corregge problemi come una copertura non uniforme del toner o lo spostamento dei colori. Lo strumento consente di creare e salvare automaticamente una regolazione nel rullo polarizzato di trasferimento. Le regolazioni vengono salvate nella funzione Gestione libreria supporti per utilizzi futuri.

Regolazione uniformità densità auto

Questa procedura modifica le tabelle del motore di stampa per garantire un trasferimento uniforme e costante di toner su tutta la pagina. La regolazione dell'uniformità può essere applicata nella direzione perpendicolare all'elaborazione o nella direzione di elaborazione.

Nota: Eseguire questa regolazione più raramente delle altre. Deselezionarla dal gruppo ed eseguirla solo quando necessario.

Impostazione delle regolazioni automatiche

1. Selezionare il pulsante **Regolazioni automatiche** nel Control Center.

   Viene visualizzata la finestra Impostazione regolazioni automatiche.

2. Per eseguire simultaneamente tutte e tre le regolazioni, selezionare il pulsante Esegui tutte le regolazioni FWA in alto sulla finestra **Impostazione regolazioni automatiche**.
   Per eseguire una sola regolazione, selezionare il pulsante corrispondente.
3. Fare clic sul pulsante **Avvia**. Man mano che le regolazioni vengono completate, appare un segno di spunta verde sulla finestra di stato.

   Una volta completata l'intera procedura, si apre una finestra con i risultati.
4. Per stampare dei fogli e controllare i risultati, fare clic su **Stampa prova**.
5. Per tornare alla finestra principale, fare clic su **Chiudi**.

Informazioni sull'allineamento automatico

Se la macchina è dotata della funzionalità Array a larghezza piena (FWA), è disponibile la funzione Allineamento automatico. La funzione regola automaticamente l'immagine sulle stampe per vari tipi di supporto, evitando all'operatore di eseguire manualmente i passaggi del profilo di allineamento. La regolazione al momento del bisogno è facile, veloce e riduce la perdita di produttività.

Per accedere alla funzione Allineamento automatico, connettersi come amministratore. Nel Control Center, selezionare il pulsante **Profili**. All'interno della funzione Profili, selezionare **Nuovo** oppure **Modifica** per aprire la finestra Proprietà profilo, in cui è disponibile la funzione Allineamento automatico.

Per informazioni sulla funzionalità Allineamento automatico, vedere Allineamento.

Esecuzione di una regolazione dell'uniformità della densità in modalità automatica

Per eseguire una regolazione dell'uniformità della densità automatica, seguire questi passaggi:

Nota: È facoltà dell'amministratore definire il supporto standard utilizzato per la stampa dei campioni di prova.

1. Selezionare il pulsante **Regolazioni automatiche** nel Control Center.
2. Nella finestra Impostazione regolazioni automatiche, selezionare **Impostazioni vassoio**.
3. Nella finestra Impostazioni vassoio, selezionare un vassoio che contiene carta di formato A3 (11 x 17 poll.) o SRA3 (12 x 18 poll.). Selezionare **OK**.
4. Per abilitare questa operazione, selezionare la casella dell'opzione **Regolazione uniformità densità auto**.

   Appare un segno di spunta in corrispondenza della regolazione.
5. Selezionare **Avvio**.

   La macchina stampa i riferimenti di prova, li misura e regola automaticamente la densità del toner in modo da ottenere un risultato uniforme su tutta la pagina. Tenere presente che i fogli stampati non sono ancora in linea con le nuove impostazioni perché sono quelli usati per le regolazioni.
6. Decidere se controllare visivamente le nuove impostazioni:
   - Se non si desidera stampare i fogli con le nuove impostazioni, selezionare **Chiudi**.
   - Se si desidera stampare i fogli con le nuove impostazioni, selezionare **Stampa di prova**. Le stampe di prova saranno stampate con le nuove impostazioni.

7. Controllare l'uniformità della densità delle stampe di prova.

   Per valutare le stampe di prova, controllare che ogni linea colorata presenti una densità uniforme lungo tutta la pagina:

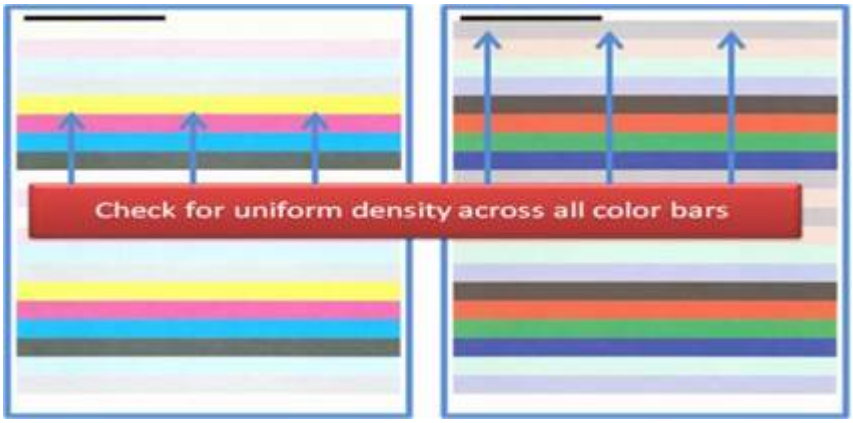

8. Decidere se i risultati sono soddisfacenti:
   - Se i risultati sono soddisfacenti, selezionare **Salva** e **Chiudi**.
   - Se i risultati non sono accettabili, ripetere la procedura.

VERIFICA EZ DELLA STAMPANTE

La verifica EZ della stampante esegue velocemente le tre regolazioni con alcune selezioni di menu. Da questa finestra le regolazioni possono essere anche avviate singolarmente. In genere, se si eseguono queste regolazioni tutte insieme scegliendo l'apposita opzione della serie di registrazioni FWA, deselezionare l'opzione di regolazione dell'uniformità della densità automatica. Non è necessario eseguire questo programma con la stessa frequenza degli altri due. Controllare le impostazioni con attenzione: dopo l'esecuzione delle regolazioni automatiche, la schermata Impostazione ripristina le ultime impostazioni utilizzate.

- Allineamento automatico: consente di eseguire regolazioni per correggere registrazione, perpendicolarità, obliquità e rapporto di riproduzione dell'immagine rispetto alla carta. La regolazione viene salvata nella finestra Gestione libreria supporti per il supporto selezionato e quindi applicata ai lavori in cui viene usato quel supporto. Il sistema assegna automaticamente un nome, ad esempio Allineamento 1, Allineamento 2 o Allineamento 3, alla regolazione.
- 2° rullo polarizzato di trasferimento: consente di correggere una copertura non uniforme del toner o uno spostamento dei colori oppure migliora il trasferimento delle immagini su supporti goffrati/in lino. La regolazione viene salvata nella finestra Gestione libreria supporti per il supporto selezionato e quindi applicata ai lavori in cui viene usato quel supporto.
- Regolazione uniformità densità automatica: consente di correggere una densità non uniforme dal bordo interno al bordo esterno e nella direzione di elaborazione dei fogli. Questa regolazione viene eseguita su un supporto standard configurato da un amministratore e non va modificata per i singoli supporti, come avviene per le altre regolazioni.
- Correzione automatica

  - Direzione perpendicolare
  - Direzione parallela

Verifica EZ della stampante: procedura di base

Per eseguire tutte le procedure della verifica EZ della stampante:

1. Selezionare **Regolazioni automatiche** nel Control Center.
2. Nella finestra Regolazioni automatiche, attivare Esegui tutte le regolazioni FWA usando il pulsante **Sì**.
3. Verificare che tutti i pulsanti delle verifiche da eseguire siano attivi. Per eseguire solo una o due verifiche, disattivare i pulsanti delle altre.
   - Allineamento automatico
   - 2° rullo polarizzato di trasfer.
   - Uniformità densità auto:
     - Correzione auto
       - Direzione perpendicolare
       - Direzione parallela

   Non è necessario eseguire Uniformità densità auto di prassi ogni volta che si esegue Verifica EZ della stampante. Disattivare **Regolazione uniformità densità auto** per saltare questa regolazione. Eseguire la procedura di regolazione dell'uniformità della densità automatica solo quando si notano variazioni della densità del toner sull'area che si estende dal bordo anteriore (bordo interno) al bordo posteriore (bordo esterno) del foglio.
4. Verificare che il vassoio e il supporto elencati accanto a ciascuna regolazione siano quelli corretti per le regolazioni automatiche.

   Notare che solo un amministratore può modificare il supporto per la regolazione automatica dell'uniformità della densità. Le impostazioni utilizzate regolarmente per la Verifica EZ della stampante probabilmente non vengono cambiate. Tuttavia, se un utente cambia i valori di impostazione, verificare che siano corretti per i supporti e i tipi di lavoro.
5. fare clic su **Avvio**.

   Man mano che le regolazioni vengono completate, appare un segno di spunta verde accanto a ognuna in una finestra di stato.
6. Fare clic su **Chiudi**.

   Una volta completata la procedura, si apre una finestra con i risultati. Facoltativamente, è possibile fare clic su **Stampa prova** per stampare dei fogli e controllare i risultati.

MATERIALI DI CONSUMO

Ordinare i materiali di consumo e la carta da Xerox all'indirizzo www.xerox.com/IRIDESSEsupplies. Sul sito eseguire una delle seguenti operazioni:

- Per informazioni di contatto specifiche per la propria zona, selezionare **Contatti**.
- Selezionare **Materiali di consumo** e poi scegliere l'opzione desiderata dal menu.

Nota: Per verificare i numeri di parte più recenti delle CRU, fare sempre riferimento a www.xerox.com/IRIDESSEsupplies.

Conservare i materiali di consumo e i ricambi Xerox nelle confezioni originali.

Nella tabella seguente vengono riportati tutti i materiali di consumo della stampante di produzione Xerox® Iridesse®: Per ridurre al minimo i tempi di inattività dovuti alla mancanza di materiali di consumo, tenerne sempre una scorta.

ARTICOLO	UNITÀ FORNITE CON LA STAMPANTE/QUANTITÀ DI RIORDINO	NUMERO APPROSSIMATIVO DI STAMPE A COLORI PER CONFEZIONE
Cartuccia toner HD EA - nero	1 per scatola	69.000
Cartuccia toner HD EA - ciano	1 per scatola	82.000
Cartuccia toner HD EA - magenta	1 per scatola	82.000
Cartuccia toner HD EA - giallo	1 per scatola	82.000
Cartuccia toner HD EA - trasparente	1 per scatola	55.000
Cartuccia toner HD EA - bianco	1 per scatola	25.000
Cartuccia toner HD EA - oro	1 per scatola	55.000
Cartuccia toner HD EA - argento	1 per scatola	55.000
Cartuccia toner HD EA - rosa fluorescente	1 per scatola	55.000
Contenitore del toner di scarto	1	120.000
Complessivo tessuto del fusore	3	800 mila
Developer	1	12 milioni

- Le proiezioni sulla resa del toner si basano su una copertura dell'area pari al 7,5 % per colore (4 colori = 30 %) in condizioni normali su carta standard A4 (8,5" x 11") per il sistema Xerox® Iridesse® Production Press e altri supporti di struttura, taglio e uniformità equivalenti. La frequenza di sostituzione potrebbe aumentare quando si utilizzano quantità maggiori di supporti patinati oppure quando le stampe presentano un'area di copertura superiore al 70 % per ciascun colore e/o un formato più grande di A4 (8,5 x 11 poll.) in uscita. I piani per i materiali di consumo a misurazione non includono la fornitura del developer per i toner speciali. Le rese effettive variano notevolmente in base a vari fattori: intensità del colore, area di copertura, supporto e modalità di elaborazione scelti.
- Chiamare il rivenditore Xerox per riordinare forniture quali i contenitori del toner di scarto, i complessivi del tessuto del fusore oppure le unità del corotron di carica senza alcun addebito.

Per informazioni su come rifornire i materiali di consumo dei dispositivi di finitura, consultare Materiali di consumo della stazione di finitura.

Sostituzione dei materiali di consumo

La sostituzione dei materiali di consumo comporta tre livelli di esperienza:

- Gli operatori possono sostituire le CRU come le cartucce toner, i contenitori del toner di scarto e i corotron di carica.
- Gli operatori responsabili tecnici che sono stati opportunamente addestrati possono sostituire altri materiali di consumo.
- I tecnici dell'assistenza qualificati possono sostituire i componenti sostituibili dall'apposito personale. Queste unità sono caratterizzate da funzioni speciali che consentono loro di funzionare ben oltre quanto segnalato dall'indicatore di durata media. Se lo stato indica che il livello è basso o esaurito, la stampante non interrompe un lavoro né si blocca. Il tecnico dell'assistenza utilizza le informazioni di questo indicatore di stato ogni volta che esegue un intervento sulla stampante.

SOSTITUZIONE DELLE CARTUCCE TONER

Le cartucce toner includono i colori nero (K), ciano (C), magenta (M), giallo (Y) ed eventuali altre cartucce opzionali che siano state acquistate.

Le cartucce toner opzionali che possono essere utilizzate nelle stazioni 1 e 6 sono le seguenti:

- Toner bianco
- Toner argento
- Toner oro
- Toner rosa fluorescente

Le cartucce toner opzionali che possono essere utilizzate nella stazione 1 sono le seguenti:

- Toner trasparente
- Toner trasparente a bassa lucentezza

Nota: Per evitare fuoriuscite di toner, rimuovere le cartucce toner solo quando richiesto espressamente da un messaggio visualizzato nel Control Center.

1. Stendere un panno protettivo sotto l'area del toner.
2. Aprire gli sportelli superiori del motore di stampa.
3. Rimuovere la cartuccia vuota. Smaltire la cartuccia in conformità con le normative in materia.

Suggerimento: Non utilizzare acqua tiepida o calda oppure solventi per eliminare tracce di toner dalla pelle o dai vestiti, perché in tal modo il toner si fisserebbe e sarebbe impossibile rimuoverlo. Per pulire il toner dalla pelle o dai vestiti, si consiglia di soffiarlo o spazzolarlo via o di lavare la parte con acqua fredda e sapone neutro.

4. Estrarre la nuova cartuccia dall'involucro.

5. Agitare vigorosamente la cartuccia e darle qualche colpo con la mano per smuovere completamente il toner all'interno.

> **Attenzione:** Durante la spedizione, il toner si deposita e compatta all'interno della cartuccia. Agitare la cartuccia prima di caricarla nella stampante. In caso contrario, potrebbero verificarsi danni all'ingranaggio sull'estremità della cartuccia.

6. Inserire la nuova cartuccia nello scomparto con la freccia in alto. Spingere delicatamente la cartuccia fino in fondo.

> **Attenzione:** Ciascun colore è contenuto in una cartuccia con un'estremità sagomata in modo diverso, per evitare errori nell'installazione. Se si sostituisce più di una cartuccia per volta, prestare estrema attenzione alla posizione di ciascun colore.

7. Chiudere gli sportelli del motore di stampa.

CONTENITORE DEL TONER DI SCARTO

Il contenitore del toner di scarto raccoglie il toner scartato durante il processo di stampa. Nella parte posteriore della macchina sono presenti due contenitori del toner di scarto.

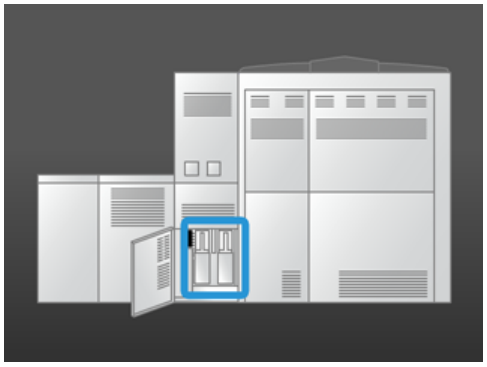

Quando uno dei contenitori è pieno, nel Control Center viene visualizzato un messaggio che avverte di sostituire il contenitore. Finché il secondo contenitore di scarto non è pieno, la stampante continua a funzionare. Questo consente di sostituire il contenitore pieno con uno vuoto senza che la macchina interrompa la stampa.

Sostituzione del contenitore del toner di scarto

Nota: Nel rimuovere un contenitore pieno del toner di scarto, estrarlo lentamente dalla stampante per evitare fuoriuscite.

1. Aprire il pannello del contenitore del toner di scarto sul retro della stampante.

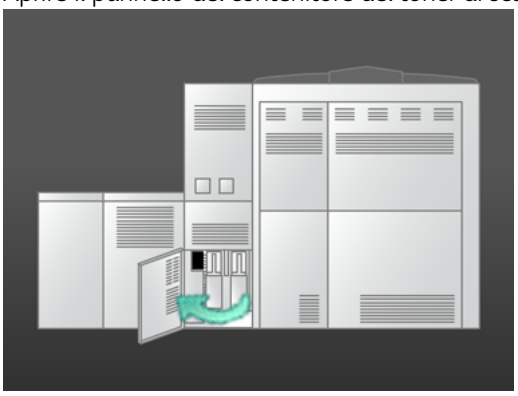

2. Afferrare la maniglia ed estrarre il contenitore pieno.

3. Sollevare il contenitore pieno ed estrarlo dalla stampante.

4. Rimuovere il tappo situato sul lato del contenitore. Usare il tappo per chiudere saldamente l'apertura in cima al contenitore.

5. Smaltire il contenitore del toner di scarto in conformità con la legislazione in materia.
6. Estrarre un contenitore vuoto dall'involucro e inserirlo nell'alloggiamento.
7. Spingere con cautela il contenitore nuovo nella stampante.
8. Chiudere il pannello di copertura del contenitore del toner di scarto sul retro della stampante.

SOSTITUZIONE DEL COMPLESSIVO DEL COROTRON DI CARICA

Nota: la procedura di rimozione è identica per tutti i corotron di carica.

1. Installare la guida del corotron di carica nei perni del modulo xerografico.

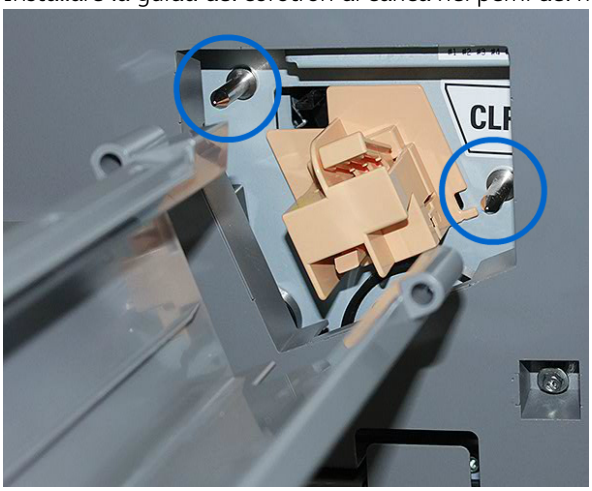

2. Stringere tra pollice e indice la linguetta di rilascio sulla parte anteriore del corotron di carica e tirare l'unità verso l'esterno finché il corotron di carica non scatta nella guida.

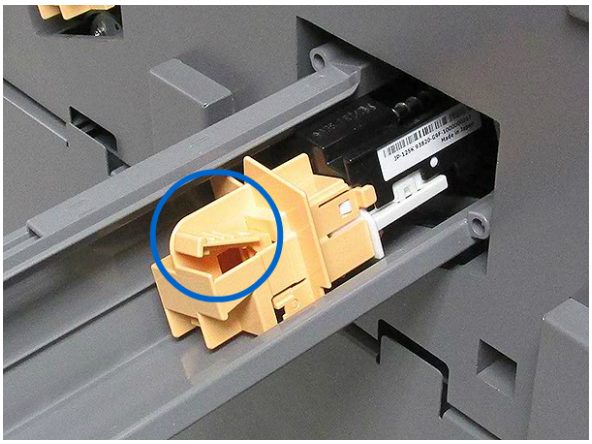

3. Rimuovere la guida e il corotron di carica dal modulo xerografico.
4. Stringere la linguetta di rilascio sulla parte anteriore del corotron di carica e sfilare l'unità dal retro della guida.
5. Spingere il nuovo corotron di carica nella guida dal retro senza forzare e verificando che le linguette del corotron di carica scorrano sui binari della guida. Spingere l'unità finché non si sente uno scatto. Lo scatto indica che il corotron di carica è installato nella guida.

6. Posizionare la guida del corotron su perni del modulo xerografico.
7. Stringere tra pollice e indice la linguetta di rilascio sulla parte anteriore del corotron di carica e spingere l'unità nel modulo xerografico finché non si sente uno scatto. Lo scatto indica che il corotron di carica è installato nel modulo xerografico.

8. Azzerare il contatore HFSI nel Control Center.

Nota: Solo l'operatore responsabile tecnico è autorizzato a ripristinare i contatori HFS.

9. Se si è installato un corotron nuovo, seguire le istruzioni nel Control Center. Quando si sostituisce un corotron già installato, fare clic su **Annulla**.

SOSTITUZIONE DEL COMPLESSIVO DEL TESSUTO DEL FUSORE

Sul Control Center vengono visualizzati due messaggi relativi al complessivo del tessuto del fusore. Il primo avvisa che il tessuto del fusore è quasi usurato ed è necessaria una nuova unità. Il secondo viene visualizzato quando il tessuto del fusore è completamente usurato e va sostituito. Quando appare il secondo messaggio, la stampante si blocca e non può essere utilizzata finché il tessuto del fusore non viene sostituito.

PERICOLO: Esercitare particolare cautela quando si pulisce l'area del fusore, in quanto l'area è estremamente calda e può provocare lesioni.

1. Sul lato destro del motore di stampa, aprire lo sportello anteriore destro e lo sportello anteriore sinistro.

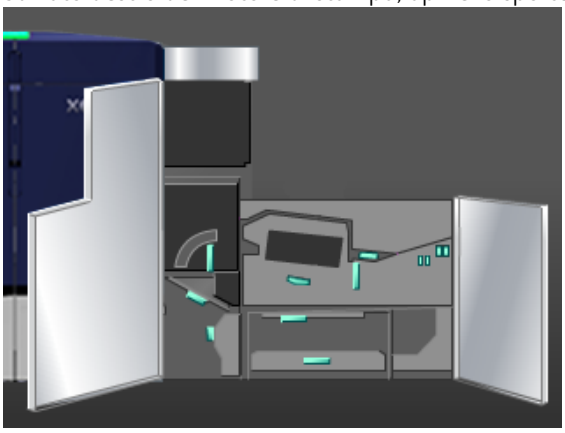

2. Prendere la maniglia **5** e girarla in direzione della freccia. Estrarre lentamente il fusore finché non si blocca.

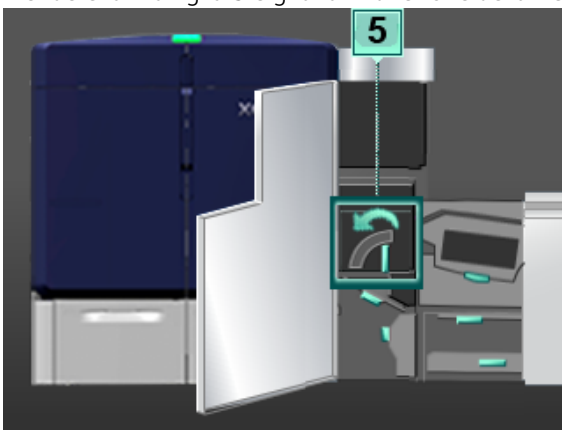

3. Abbassare la leva.

   L'area di uscita del fusore si apre.

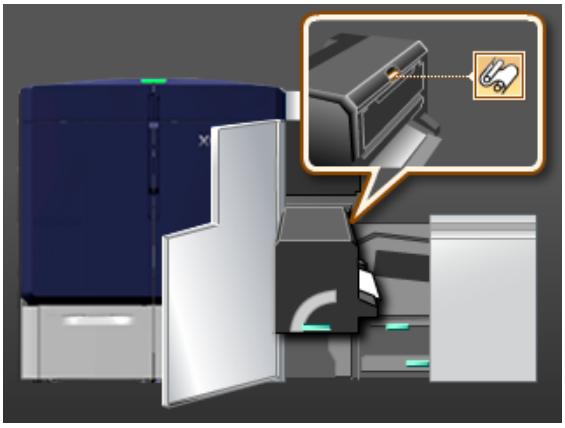

4. Per rimuovere il complessivo del tessuto del fusore, prendere l'unità per le maniglie e tirarla prima verso l'alto e poi verso l'esterno.

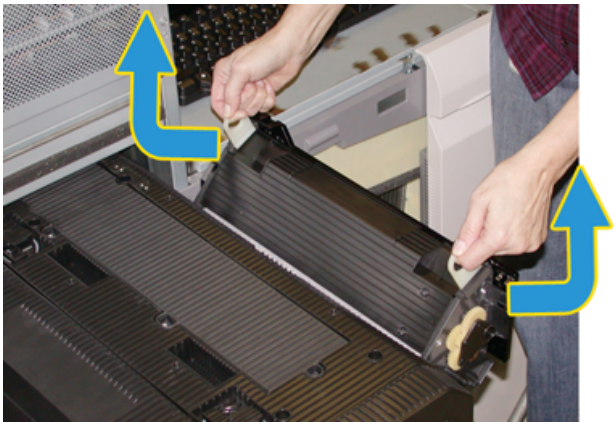

   Smaltire il vecchio complessivo del tessuto del fusore in conformità alle normative locali.

5. Estrarre il nuovo complessivo del tessuto del fusore dall'imballaggio e dalla protezione.

6. Tenendo il complessivo per le maniglie con entrambe le mani, inserirlo nel fusore.

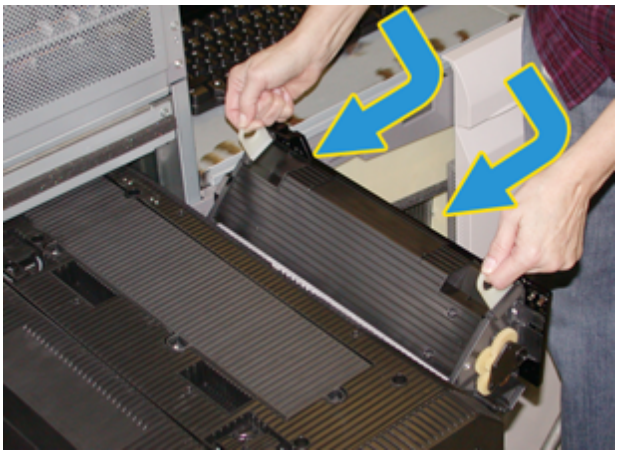

7. Chiudere l'area di uscita del fusore.

8. Tenendo la maniglia **5**, spingere lentamente il fusore all'interno finché non si ferma.
9. Per bloccare il modulo fusore in sede, girare la maniglia **5** nella direzione della freccia.
10. Sul lato destro del motore di stampa, chiudere lo sportello anteriore destro e lo sportello anteriore sinistro.
11. Per riavviare il lavoro, seguire le istruzioni visualizzate sul Control Center.

Utilizzo del complessivo del tessuto del fusore corretto

Sono disponibili due tipi di complessivo del tessuto del fusore per la stampante:

- Tessuto del fusore per supporti standard
- Tessuto del fusore per pellicole

Importante: Non confondere le pellicole con i trasparenti.

Il tessuto del fusore per pellicole viene fornito in una confezione etichettata chiaramente come Complessivo del tessuto del fusore per pellicola trasparente. Quando si riceve il prodotto, non gettare la scatola. Quando si cambia il tessuto del fusore passando da un tipo all'altro, usare la scatola per conservare il tessuto non utilizzato.

Il tessuto del fusore per pellicole non funziona con i supporti cartacei o i trasparenti standard. Quando si esegue un lavoro, verificare sempre di utilizzare il tessuto del fusore corretto perché un tessuto errato provoca una condizione di errore.

Quando viene installato un complessivo del tessuto del fusore, viene visualizzata un'icona sullo schermo. Quando si passa il mouse sopra l'icona, viene visualizzato un messaggio che indica il tipo di tessuto installato, quello per la carta standard o quello per le pellicole. Ad esempio:

Finitura

La sezione Finitura contiene informazioni su come configurare e programmare i dispositivi di finitura opzionali disponibili per la stampante.

MODULO DI INTERFACCIA ANTIARRICCIATURA

Importante: Il modulo interfaccia antiarricciatura è necessario per tutti i dispositivi di finitura in linea installati con il sistema. Non è necessario con il vassoio a sfalsamento.

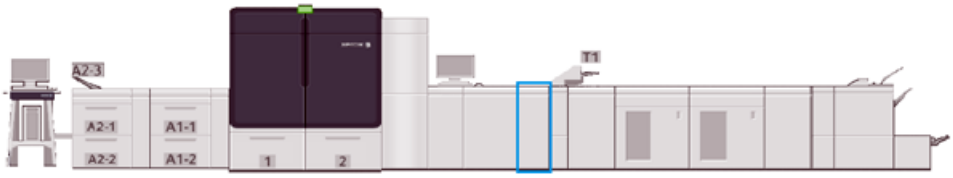

Il modulo di interfaccia antiarricciatura ha le seguenti funzioni:

- Funge da unità di comunicazione tra la stampante e il dispositivo di finitura collegato
- Offre un percorso carta lineare tra la stampante e il dispositivo di finitura collegato
- Mantiene la stessa velocità del foglio tra la stampante e i dispositivi di uscita
- Provvede al raffreddamento e alla correzione dell'arricciatura della carta che esce dalla stampante

Componenti del modulo di interfaccia antiarricciatura

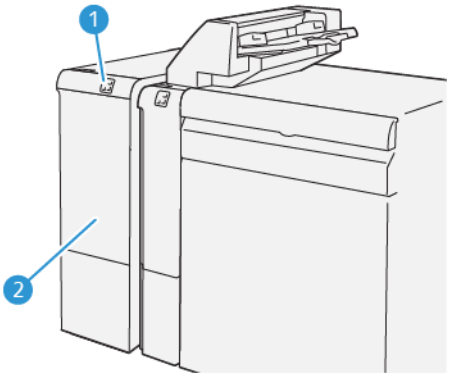

1. Pannello indicatore di inceppamento carta/errore
2. Copertura anteriore del modulo antiarricciatura

Pannello comandi del modulo di interfaccia antiarricciatura

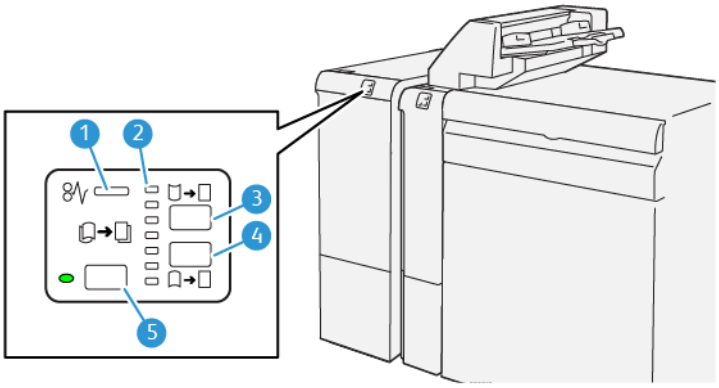

1. Indicatore di inceppamento carta/errori
2. Indicatori di arricciatura in alto e in basso
3. Pulsante di correzione manuale dell'arricciatura verso l'alto
4. Pulsante di correzione manuale dell'arricciatura verso il basso
5. Spia e pulsante di correzione automatica dell'arricciatura

Correzione dell'arricciatura con il modulo di interfaccia antiarricciatura

Suggerimento: la funzione di questa correzione è eliminare l'arricciatura della carta mentre esce dalla stampante ma prima che raggiunga il dispositivo di finitura in linea successivo. Usare la funzione di correzione dell'arricciatura del modulo interfaccia antiarricciatura mentre la macchina stampa.

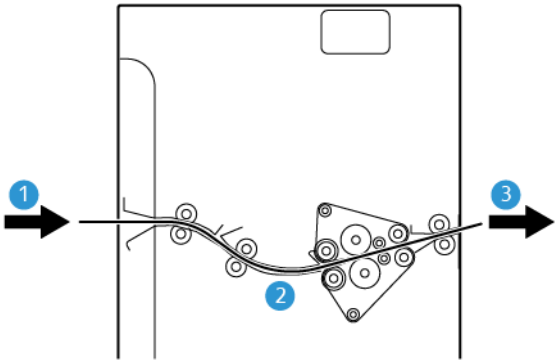

1. Supporto stampato proveniente dalla stampante
2. Percorso carta del modulo di interfaccia antiarricciatura
3. Supporti stampati indirizzati dal modulo di interfaccia antiarricciatura al dispositivo di finitura in linea

Quando il supporto entra nel modulo, passa nell'unità antiarricciatura per la correzione dell'arricciatura. Il dispositivo antiarricciatura è dotato di un rullo antiarricciatura che applica una pressione al supporto in base ai seguenti criteri:

- Impostazione predefinita del sistema configurata sull'opzione **Automatico**
- Selezioni manuali effettuate sul pannello comandi del modulo di interfaccia antiarricciatura

Per correggere l'arricciatura sulle stampe velocemente e secondo necessità, utilizzare i pulsanti Arricciatura manuale verso l'alto o Arricciatura manuale verso il basso. Se, dopo aver utilizzato questi pulsanti, il documento presenta ancora un'arricciatura eccessiva, consultare Correzione dell'arricciatura della carta per ulteriori informazioni sulla regolazione.

Dal dispositivo antiarricciatura, il supporto di stampa viene raffreddato e indirizzato dal modulo di interfaccia antiarricciatura al dispositivo di finitura in linea successivo collegato alla stampante.

Modi e funzioni di correzione del modulo di interfaccia antiarricciatura

Nota: Quando si seleziona una modalità di correzione arricciatura con il modulo interfaccia antiarricciatura, la nuova impostazione viene applicata al foglio seguente consegnato nel modulo.

INDICATORE	MODO	FUNZIONE
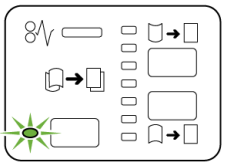 VP3100_036	Automatica	Automatica è la modalità predefinita • che consente di correggere automaticamente l'arricciatura della carta selezionando la direzione e l'entità dell'arricciatura. La correzione viene basata sulla grammatura e sul tipo della carta nonché sulla modalità di stampa (fronte/retro) e altri fattori ambientali. • Quando si sceglie Automatica, la spia a sinistra del pulsante si accende. • Questa modalità ha sette impostazioni automatiche per il controllo dell'arricciatura della carta: tre impostazioni per arricciatura verso l'alto, tre impostazioni per l'arricciatura verso il basso e disattivata. • Quando si usa la modalità **Automatica**, sul pannello comandi si accende una spia che lampeggia brevemente. Ciò indica l'entità e la direzione di correzione dell'arricciatura preselezionata applicate alla carta.
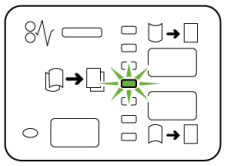 VP3100_037	Spento	Quando questa spia è accesa, sia per la modalità Automatica che per la modalità Manuale, non viene applicata alcuna correzione dell'arricciatura alla stampa.

INDICATORE	MODO	FUNZIONE
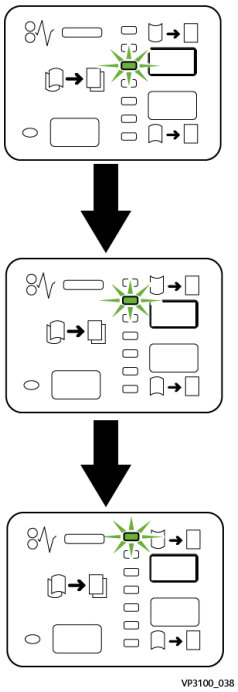	Correzione manuale dell'arricciatura verso l'alto	• Quando le stampe sono arricciate verso l'alto, vale a dire se i bordi dei fogli nel vassoio di uscita presentano un'ondulazione verso l'alto, scegliere il pulsante Arricciatura verso l'alto. • Ci sono tre valori di correzione dell'arricciatura verso l'alto. • Le tre spie in alto mostrano quale livello di correzione dell'arricciatura verso l'alto è selezionato. • La spia superiore indica la quantità massima di correzione dell'arricciatura verso l'alto che può essere applicata a una stampa.
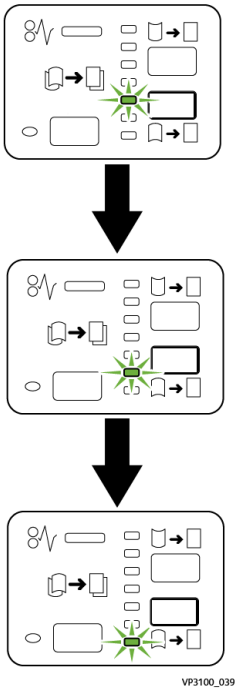	Correzione manuale dell'arricciamento verso il basso	• Quando le stampe sono arricciate verso il basso, vale a dire se i bordi dei fogli nel vassoio di uscita presentano un'ondulazione verso il basso, scegliere il pulsante Arricciatura verso il basso. • Ci sono tre valori di correzione dell'arricciatura verso il basso. • Le tre spie in alto mostrano quale livello di correzione dell'arricciatura verso il basso è selezionato. • La spia inferiore indica la quantità minima di correzione dell'arricciatura verso il basso che può essere applicata a una stampa.

Premendo il pulsante di **arricciatura verso l'alto** si modificano i livelli di correzione dell'arricciatura come mostrato:

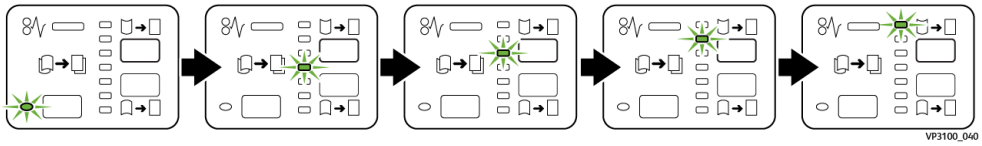

Premendo il pulsante di **arricciatura verso l'alto** si modificano i livelli di correzione dell'arricciatura come mostrato di seguito:

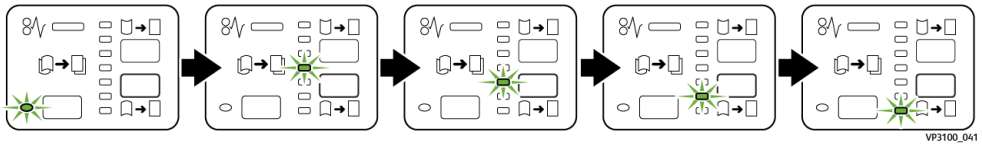

MODULO INSERITORE

Nota: L'inseritore richiede l'utilizzo di un impilatore ad alta capacità e la presenza di uno dei seguenti dispositivi:

- Stazione di finitura Production Ready
- Stazione di finitura Production Ready con stazione libretto
- Stazione di finitura Production Ready Plus

Per informazioni su queste stazioni di finitura, vedere Stazione di finitura Production Ready e stazione di finitura Production Ready con stazione libretto e Stazione di finitura Production Ready Plus.

Utilizzare l'inseritore per caricare determinati tipi di carta, quali ad esempio fogli vuoti, supporti prestampati o carta non standard, da inserire nelle stampe finite. I supporti di questo tipo servono come separatori e copertine per i documenti elaborati con finitura. La stampante di produzione non stampa su supporti alimentati dal vassoio inseritore, vassoio T1. Tuttavia, questi supporti vengono inseriti nei fascicoli stampati in posizioni scelte dall'utente.

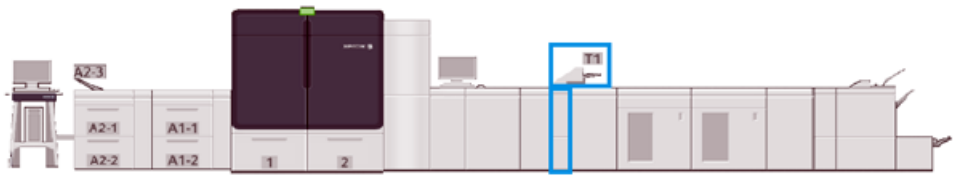

Nota: A volte l'inseritore viene anche definito inseritore post-elaborazione e/o interposer.

Componenti del modulo inseritore

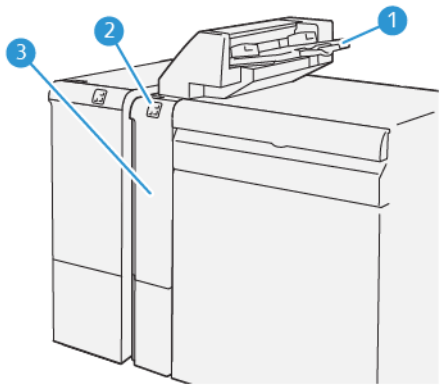

1. Vassoio inseritore, o vassoio T1
2. Pannello comandi del vassoio inseritore
3. Copertura anteriore del vassoio inseritore

Pannello comandi del vassoio inseritore

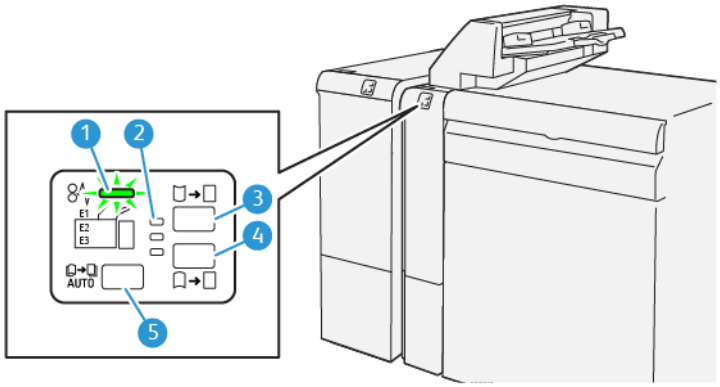

NUMERO	COMPONENTE	DESCRIZIONE
1	Indicatore di inceppamento carta ed errore	Questa spia si accende quando si verifica un inceppamento nel vassoio inseritore.
2	Spie di arricciatura verso l'alto/verso il basso	Queste spie mostrano la modalità operativa del modulo antiarricciatura all'interno del vassoio inseritore. Questa funzione non è richiesta quando un sistema è dotato di un modulo di interfaccia antiarricciatura. In questi casi, la funzione antiarricciatura viene disattivata. Sono disponibili solo tre opzioni di correzione dell'arricciatura per il

NUMERO	COMPONENTE	DESCRIZIONE
		vassoio inseritore: • Una correzione per l'arricciatura verso l'alto, indicata dalla spia superiore. • Una correzione per l'arricciatura verso il basso, indicata dalla spia inferiore. • L'opzione di disattivazione della funzione, rappresentata dall'indicatore centrale.
3	Interruttore antiarricciatura automatica IP - pulsante 5	
4	Interruttore antiarricciatura verso l'alto manuale IP - pulsante 3	
5	Interruttore antiarricciatura verso il basso manuale IP - pulsante 4	

Supporti per il vassoio inseritore T1

Suggerimento: La carta alimentata dall'inseritore è vuota o prestampata e viene inserita nei punti indicati dei fascicoli delle stampe finite.

Supporti idonei per il vassoio inseritore T1

FORMATO SUPPORTI	GRAMMATURA SUPPORTO	CAPACITÀ DEL VASSOIO
182 x 148 mm (7,2 x 5,8 poll.) – 330 x 488 mm o A3 (13 x 19,2 poll.)	52-400 g/m² non patinata/72-350 g/m² patinata	250 fogli valore basato su Colotech+90

Caricamento dei supporti nel vassoio inseritore

Prima di utilizzare il vassoio inseritore, leggere le seguenti indicazioni:

- Rimuovere eventuali supporti rimasti nel vassoio.
- Caricare tutti i supporti richiesti per il lavoro nel vassoio.
- Per utilizzare le funzioni di pinzatura centrale/piegatura doppia, verificare che i supporti caricati nel vassoio di alimentazione principale, ad esempio il vassoio 1, abbiano lo stesso formato dei supporti caricati nel vassoio inseritore.
- Per informazioni sui tipi di carta supportati, vedere Vassoio inseritore.

Nota: Quando nel vassoio inseritore vengono caricati supporti larghi 8,5 poll. con orientamento SEF, il sistema li imposta sul formato predefinito di 8,5 x 14 poll.. Se si caricano supporti da 8,5 x 11 poll., è necessario regolare il valore predefinito di NVM 769-503 utilizzando la funzionalità Strumenti in modalità amministrativa. Per ulteriori istruzioni, fare riferimento a Per amministratori.

Per inserire dei fogli separatori o delle copertine, ad esempio fogli vuoti o prestampati, utilizzare il vassoio inseritore. I supporti caricati nel vassoio inseritore vengono inseriti nei documenti stampati e/o finiti. Il vassoio inseritore può contenere fino a un massimo 250 fogli di carta Colotech+90.

Suggerimento: I fogli alimentati dalI'inseritore non vengono stampati ma semplicemente inseriti nelle stampe nelle posizioni specificate.

1. Caricare i supporti allineando tutti i bordi.

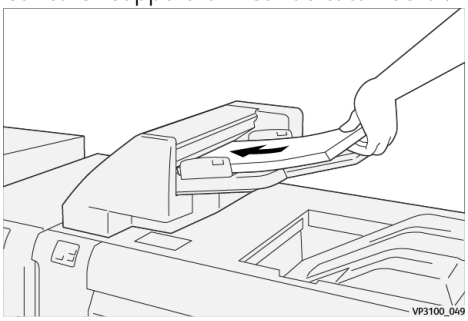

Se la carta è prestampata, caricarla a faccia in su.

Nota: Per evitare inceppamenti della carta o malfunzionamenti della stampante, non caricare carta oltre la linea di riempimento massimo.

2. Tenendole al centro, spingere delicatamente le guide della carta finché non toccano i bordi dei supporti.

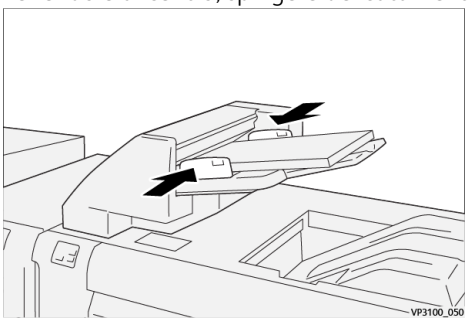

Se le guide non aderiscono ai supporti, o se al contrario premono eccessivamente contro di essi, potrebbero verificarsi degli inceppamenti.

Se impostata dall'amministratore, la finestra delle proprietà del vassoio viene visualizzata sulla finestra principale del Control Center.

3. Nella finestra Proprietà vassoio, verificare che le informazioni inserite siano corrette oppure inserire altri valori in base alle esigenze.
4. Per salvare le informazioni e chiudere la finestra Proprietà vassoio, selezionare **OK**.

Stampa su supporti speciali

Supporti perforati

Caricare i supporti perforati nel vassoio inseritore con orientamento LEF. Guardando l'inseritore, i fori sono sul lato destro.

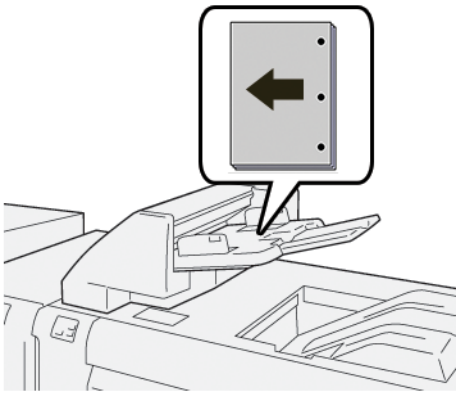

Supporti a rubrica

Caricare i supporti a rubrica nel vassoio inseritore con orientamento LEF. Guardando l'inseritore, le linguette sono sul lato sinistro.

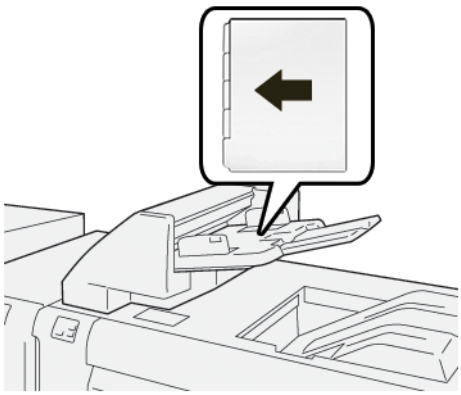

Gestione della modalità Produttività inseritore

È possibile scegliere il modo in cui la stampante gestisce la modalità Produttività inseritore quando si utilizza il vassoio inseritore, chiamato anche vassoio T1. L'impostazione Produttività inseritore consente di configurare il comportamento della macchina nelle seguenti condizioni:

- Il vassoio inseritore viene usato per prelevare dei fogli vuoti o prestampati da inserire nelle stampe
- Il vassoio inseritore esaurisce la carta

L'impostazione Produttività inseritore offre due opzioni:

- **La corretta sequenza ha la priorità**: prima di iniziare a stampare, la stampante verifica che ci sia carta nel vassoio T1 per ciascun fascicolo. Una volta verificato che il vassoio inseritore contiene carta, la macchina

inizia a stampare il lavoro. Immediatamente prima dell'inserimento di un foglio dal vassoio inseritore, la macchina interrompe la stampa. Una volta inserito il foglio, la macchina riprende a stampare. L'impostazione aumenta il tempo di attesa tra i fascicoli, riducendo così la produttività, tuttavia, quando il vassoio inseritore esaurisce la carta, la stampante non scarta i fascicoli stampati.

- **La velocità ha la priorità**: la macchina inizia a stampare indipendentemente dallo stato del vassoio inseritore. Finché c'è carta nel vassoio inseritore, la stampante non si ferma quando viene inserito un foglio. Tuttavia, quando il vassoio inseritore esaurisce la carta, la stampante si interrompe e i fascicoli stampati ancora presenti nel percorso carta tra il motore di stampa e il vassoio inseritore vengono scartati e inviati nel primo vassoio di uscita dopo l'inseritore. Una volta che l'utente ha riempito il vassoio inseritore, la stampante riprende a stampare iniziando con la ristampa dei fogli scartati. Questa impostazione aiuta a mantenere alta la produttività.

Nota:

- Per evitare gli inceppamenti, non riutilizzare i fogli eliminati automaticamente dal percorso carta.
- L'opzione "La velocità ha la priorità" è l'impostazione predefinita della funzione Produttività inseritore.

GBC® ADVANCEDPUNCH® PRO

Il dispositivo GBC® AdvancedPunch® Pro è un modulo di perforazione automatico che si integra con la stampante per ottimizzare la produzione di report, elenchi, listini e altri volumi rilegati. La perforazione automatica è più veloce ed efficace di quella manuale, aumentando la produttività. L'unità GBC®AdvancedPunch® Pro è compatta, occupa uno spazio ridotto e accetta vari stampi di perforazione opzionali.

Nota: L'unità GBC®AdvancedPunch® Pro richiede l'utilizzo di un impilatore ad alta capacità o di una delle seguenti stazioni di finitura Production Ready:

- Stazione di finitura Production Ready
- Stazione di finitura libretto Production Ready
- Stazione di finitura Production Ready Plus

Per informazioni su queste stazioni di finitura, vedere Stazione di finitura Production Ready e stazione di finitura Production Ready con stazione libretto e Stazione di finitura Production Ready Plus.

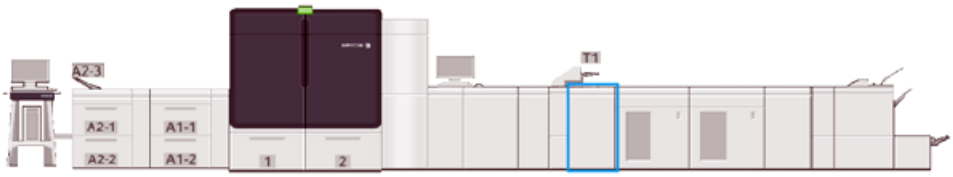

L'unità GBC® AdvancedPunch® Pro ha le seguenti capacità:

- Gestione di un'ampia gamma di formati e tipi di supporto
- Perforazione sul bordo posteriore con orientamento LEF e SEF

- Funzionalità di rilevamento delle fustelle sul pannello comandi, per mostrare il tipo di fustella e il conteggio dei cicli
- Opzioni di fustellatura per l'utente che includono modalità a pettine, per filo e spirale nonché una varietà di fori (da 3 a 7) per consentire i più comuni formati di rilegatura
- Funzionamento alla velocità nominale del motore di stampa con la maggior parte dei formati carta
- Set di fustelle facili da sostituire e intercambiabili senza bisogno di strumenti
- Tutti gli stampi di perforazione includono un'etichetta di identificazione che fornisce all'utente il nome e lo schema di perforazione
- Un comodo spazio di stoccaggio per due stampi di perforazione di riserva, situato sopra il percorso bypass dei fogli sul dispositivo

Per informazioni dettagliate e istruzioni per l'utilizzo dell'unità GBC® AdvancedPunch® Pro, fare riferimento alla guida contenuta nel CD-ROM della documentazione per l'utente fornito con il dispositivo, oppure visitare www.xerox.com/IRIDESSEsupport.

IMPILATORE AD ALTA CAPACITÀ

Nota: Questo dispositivo di finitura opzionale richiede il modulo di interfaccia antiarricciatura.

L'impilatore ad alta capacità è un dispositivo di finitura opzionale con funzionalità di impilatura e sfalsamento ad alta capacità per il rilascio delle stampe su un vassoio e un carrello impilatore. Il modulo offre anche un vassoio superiore utile per tirature limitate.

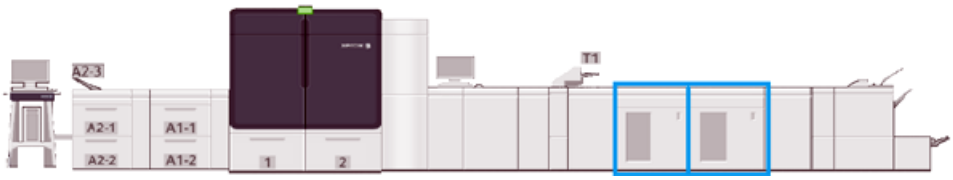

Linee guida sui supporti per l'impilatore ad alta capacità

- Il carrello/vassoio dell'impilatore accetta supporti patinati e non patinati di grammatura compresa tra 52 e 400 g/m^2. Con supporti più pesanti di 300 g/m^2 potrebbero verificarsi problemi quali una qualità di impilatura più scadente e un aumento degli inceppamenti.
- I trasparenti possono essere consegnati nel vassoio superiore o nel vassoio/carrello dell'impilatore. Limitare l'altezza della pila a 100 trasparenti.
- L'alimentazione dei supporti patinati di grammatura inferiore a 100 g/m^2 può risultare meno affidabile di quelli di grammatura superiore a 100 g/m^2.
- L'impilatore non è in grado di sfalsare o impilare supporti di formato SRA3/13 x 19 pollici.

Componenti dell'impilatore ad alta capacità

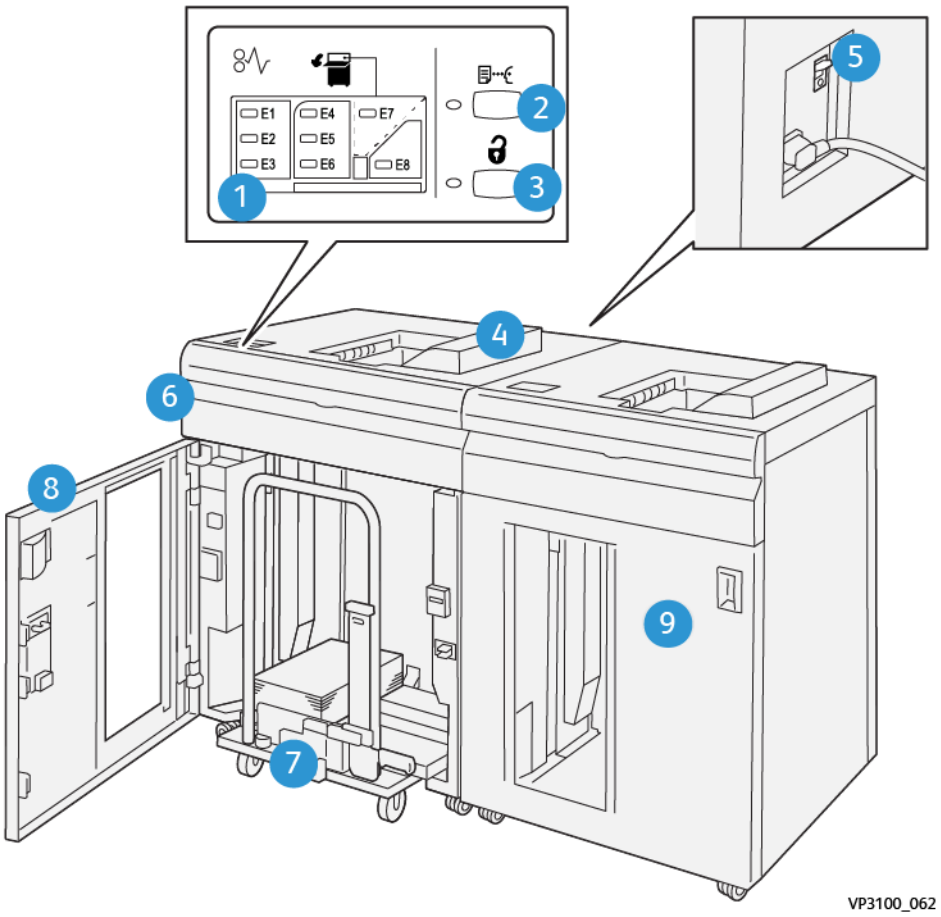

NUMERO	COMPONENTE	DESCRIZIONE
1	Spie di inceppamento o errore	Queste spie si accendono quando si verifica un inceppamento nelle aree E1-E8 dell'alimentatore ad alta capacità.
2	Pulsante **Stampa di prova**	Premere questo pulsante per far sì che l'alimentatore ad alta capacità invii un foglio di prova al vassoio superiore. La spia alla sinistra del pulsante lampeggia fino a quando un foglio di prova non viene rilasciato nel vassoio superiore.
3	Pulsante **Scarica**	Premere questo pulsante per interrompere la stampa e rimuovere la carta.
4	Vassoio superiore	Il vassoio ha una capienza di 500 fogli di carta da 80 g/m² o grammatura inferiore. Il vassoio superiore accetta i formati e le grammature seguenti: • **Formati**: 98 x 146 mm (3,9 x 5,7 poll.) – 330,2 x 488 mm (13 x 19,2 poll.)

NUMERO	COMPONENTE	DESCRIZIONE
		• **Grammature**: 52-400 g/m² non patinata e 72-350 g/m² patinata
5	Interruttore automatico	L'interruttore automatico si trova sul retro dell'impilatore ad alta capacità. Questo interruttore interrompe l'erogazione di elettricità in caso di guasto elettrico o corto circuito.
6	Copertura superiore	Aprire la copertura per eliminare gli inceppamenti della carta.
7	Vassoio e carrello impilatore	Il vassoio/carrello impilatore ha una capienza di 500 fogli di carta da 80 g/m² o grammatura inferiore. Il vassoio e carrello impilatore accetta i formati e le grammature seguenti: • **Formati**: 203 x 182 mm (8,0 x 7,2 poll.) – 330,2 x 488 mm (13 x 19,2 poll.) • **Grammature**: 52-400 g/m² (56-360 g/m²) per la funzione di impilatura sfalsata • **Capacità**: 5000 fogli (80 g/m² o grammatura inferiore) Nota: In ragione delle caratteristiche di alcuni supporti, la qualità dell'impilatura può deteriorarsi con supporti di grammatura superiore a 300 g/m².
8	Sportello anteriore	Aprire questo sportello per rimuovere supporti e stampe.
9	Impilatore ad alta capacità opzionale	Per aumentare la produttività in uscita, è possibile aggiungere un secondo impilatore ad alta capacità opzionale alla configurazione del sistema.

Interruttore di sicurezza dell'impilatore ad alta capacità

L'interruttore di sicurezza dell'alimentatore ad alta capacità è collocato sul retro dell'unità.

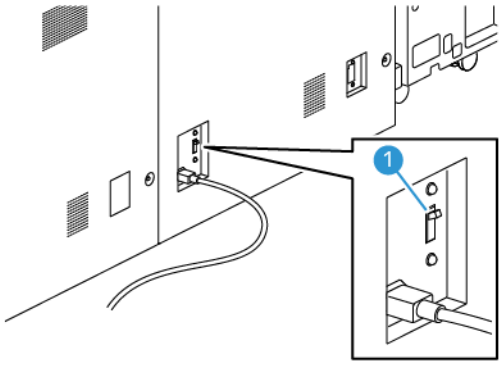

1. Interruttore attivato/disattivato

L'interruttore è generalmente abilitato (posizione **ON**).

Nota: quando si verifica un'interruzione di corrente, l'interruttore automatico si spegne automaticamente per interrompere l'alimentazione dell'elettricità all'impilatore ad alta capacità. Per informazioni sui circuiti elettrici, vedere Sicurezza elettrica.

Vassoi di uscita

L'impilatore ad alta capacità ha due vassoi di uscita.

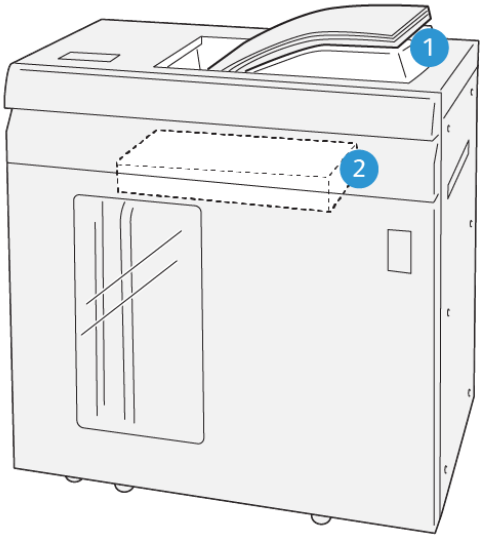

VP3100_064

1. Vassoio superiore
2. Vassoio e carrello impilatore

Il vassoio superiore ha le seguenti caratteristiche:

- Offre praticità per i lavori a bassa tiratura (fino a 500 fogli) senza sfalsamento.
- Consegna i fogli eliminati

Pulsanti di controllo

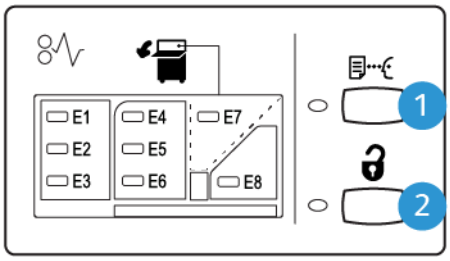

VP3100_065

1. Pulsante **Stampa di prova**: Premere questo pulsante per rilasciare un foglio di prova al vassoio superiore.
2. Pulsante **Scarica**: Premere questo pulsante per interrompere la stampa e rimuovere i fogli.

Scaricamento del carrello e del vassoio dell'impilatore

Nota: Con un secondo impilatore ad alta capacità è possibile scaricare un impilatore mentre si inviano le stampe all'altro.

1. Sul pannello comandi dell'impilatore ad alta capacità, selezionare il pulsante **Svuota**.
2. Quando la spia Scarica si accende, aprire lo sportello anteriore dell'impilatore ad alta capacità.
3. Posizionare la barra di blocco sopra i fogli impilati.
4. Estrarre il **carrello dell'impilatore** dall'impilatore ad alta capacità.

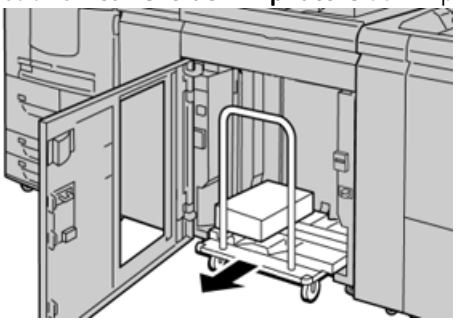

5. Rimuovere la barra di blocco.
6. Rimuovere la carta dal vassoio impilatore.
7. Inserire di nuovo il carrello vuoto nell'impilatore ad alta capacità.
8. Posizionare la barra di blocco nell'apposito scomparto all'interno del carrello dell'impilatore.
9. Chiudere lo sportello anteriore.

   Il vassoio si solleva nella posizione di funzionamento.

Consigli e suggerimenti

Quando si utilizza il modulo HCS, fare riferimento ai seguenti consigli e suggerimenti:

1. Nel vassoio del modulo HCS usato, controllare l'entità di arricciatura della carta.
   a. Se le stampe sono accettabili e senza arricciatura, non occorre fare altro.
   b. Se le stampe sono arricciate, andare al passaggio successivo.
2. Per correggere l'arricciatura, utilizzare i controlli di correzione dell'arricciatura sulla parte superiore del modulo di interfaccia antiarricciatura (IDM).
3. Se le stampe non migliorano, correggere nuovamente l'arricciatura.
4. Se il problema persiste, rivolgersi al centro assistenza clienti.

UNITÀ DI CORDONATURA E RIFILO

Se combinata con il modulo taglierina SquareFold®, l'unità di cordonatura e rifilo consente di rifilare la parte superiore e inferiore di fogli e libretti per creare un bordo uniforme e una smarginatura al vivo.

Nota: Questo dispositivo di finitura opzionale richiede una delle seguenti stazioni di finitura Production Ready:

- Stazione di finitura Production Ready
- Stazione di finitura Production Ready con stazione libretto
- Stazione di finitura Production Ready Plus

L'unità di cordonatura e rifilo è un dispositivo di finitura opzionale che consente di cordonare e rifilare le stampe su due lati.

L'unità esegue le seguenti attività:

- Ritaglia da 6 a 25 mm (da 0,24 a 0,99 poll.) di carta sul bordo superiore e sul bordo inferiore di stampe o libretti per ottenere eleganti documenti perfettamente rifiniti.

Nota:

  - La possibilità di inceppamenti della carta aumenta se si esegue la cordonatura di supporti entro 62 mm dal bordo anteriore.
  - Su alcuni supporti, il valore di cordonatura più basso (1) potrebbe non segnare una piega visibile.

- Esegue la rifilatura dei supporti in ingresso con formato da 194 x 257 mm (7,6 x 10,1 poll.) a 330,2 x 488 mm (13 x 19,2 poll.)
- Esegue la rifilatura dei supporti in ingresso con grammature da 52 a 400 g/m^2 o da 106 a 350 g/m^2 per carta patinata

Quando l'unità viene abbinata alla taglierina SquareFold®, è possibile rifilare tutti i lati dei libretti ad eccezione del lato di rilegatura, consentendo così di ottenere libretti rifilati al vivo. Per informazioni, vedere Taglierina SquareFold®.

Configurazione dell'unità di cordonatura e rifilo

L'unità di cordonatura e rifilo taglia il bordo superiore e inferiore della stampa, applica cordonature in senso verticale e sovrappone due fogli stampati.

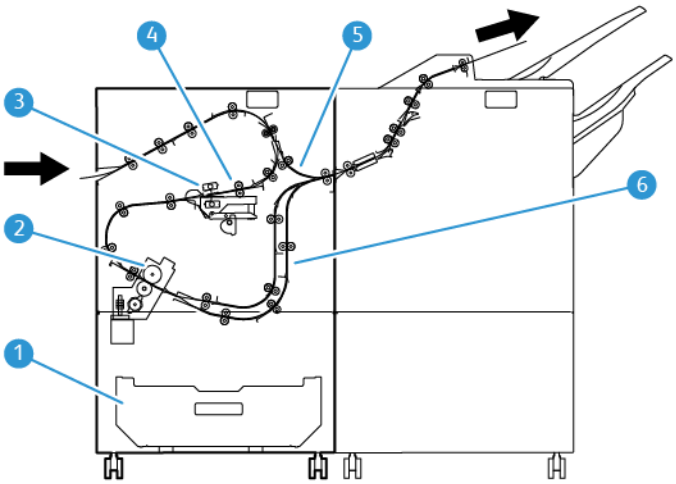

1. Cassetta dei residui: la cassetta dei residui raccoglie gli scarti di rifilatura.
2. Taglierina: la taglierina taglia il bordo superiore e/o il bordo inferiore nella direzione di elaborazione dei fogli.
3. Unità di cordonatura: l'unità di cordonatura applica cordonature in senso verticale.
4. Registrazione: la funzione Registrazione consente di regolare l'obliquità del supporto e rileva la posizione del supporto.
5. Bypass: il modulo bypass trasporta il supporto ai moduli restanti senza applicare finiture.
6. Buffer: l'unità consente di sovrapporre due fogli stampati.

Componenti dell'unità di cordonatura e rifilo

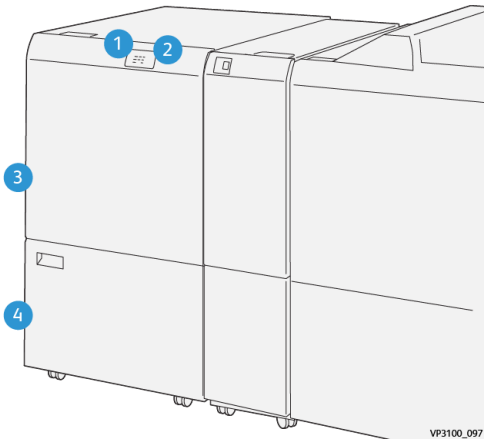

NUMERO	COMPONENTE	DESCRIZIONE
1	Indicatore di inceppamento carta/errori	Questa spia si accende in caso di inceppamento della carta. Se la spia lampeggia, è necessario rimuovere l'inceppamento per poter riprendere a stampare.
2	Spia del contenitore degli scarti della taglierina pieno	Questa spia si accende quando giunge il momento di svuotare il contenitore degli scarti della taglierina, mentre lampeggia quando il contenitore è pieno.
3	Copertura superiore	Per eliminare gli inceppamenti, aprire la copertura.
4	Copertura inferiore	Per svuotare il contenitore degli scarti della taglierina. aprire la copertura.

Manutenzione dell'unità di cordonatura e rifilatura

Per informazioni su come mantenere prestazioni ottimali per la taglierina eliminando frammenti e scarti cartacei, vedere Svuotamento del contenitore degli scarti dell'unità di cordonatura e rifilo.

Svuotamento del contenitore degli scarti dell'unità di cordonatura e rifilo

Quando il contenitore scarti dell'unità di cordonatura e rifilo è quasi pieno, sulla taglierina si accende una spia.

Nota: Il contenitore degli scarti della taglierina può essere svuotato prima che raggiunga la condizione pieno e mentre la stampante è in funzione.

Quando il contenitore scarti è pieno, si verificano le seguenti modifiche:

- La spia passa da una condizione di luce fissa a una di luce lampeggiante.
- Viene visualizzato un messaggio sulla stampante per segnalare all'utente che il contenitore degli scarti è pieno.

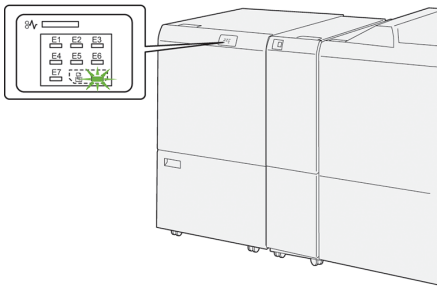

Per svuotare il contenitore degli scarti, seguire questi passaggi.

1. Aprire la copertura inferiore dell'unità di cordonatura e rifilo.

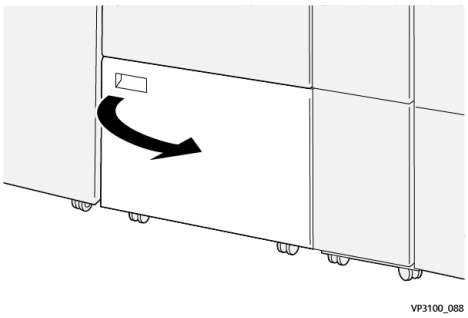

2. Estrarre il contenitore.

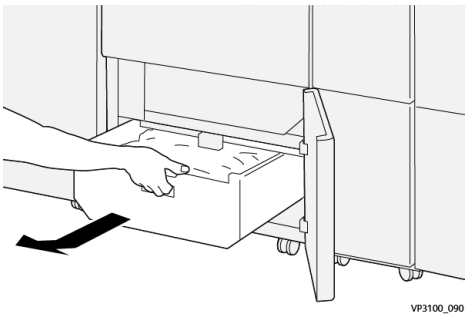

3. Eliminare tutti gli scarti.

   Importante: verificare di aver eliminato tutti gli scarti dal contenitore. La permanenza di scarti o residui nel contenitore può provocare un malfunzionamento della taglierina.

4. Per verificare che tutti gli scarti siano stati eliminati, specialmente sotto il telaio dietro il contenitore, usare l'asta di pulizia per smuovere i frammenti dall'interno della taglierina.

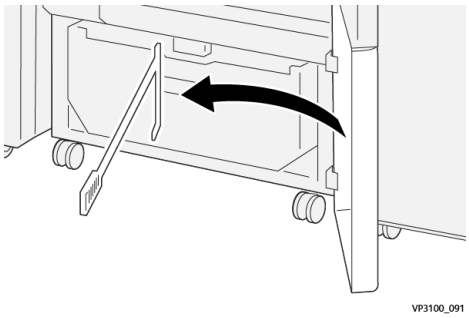

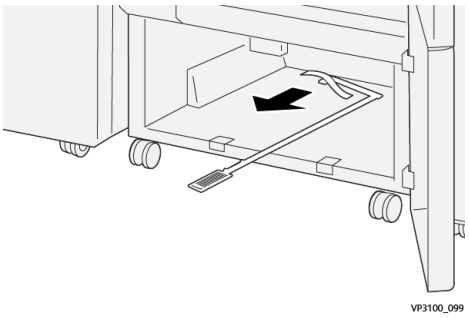

5. Riportare l'asta di pulizia in sede, dietro lo sportello inferiore.

6. Reinserire completamente il contenitore degli scarti spingerlo con decisione fino in fondo.

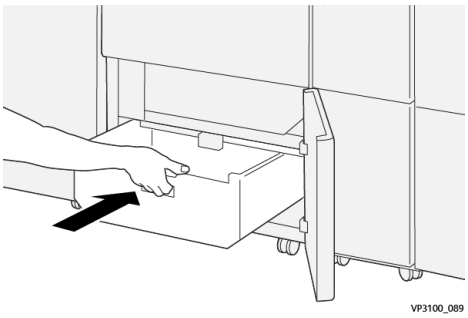

7. Chiudere la copertura inferiore.

Unità di cordonatura e rifilatura

Funzione	• Ritaglia da 6 a 25 mm (0,2 - 0,9 poll.) di carta dai margini superiore e inferiore dei fogli (bordi interno ed esterno) • Crea libretti rifilati al vivo se combinata alla taglierina SquareFold® Xerox® • Segna un'elegante piega per la cordonatura
Formato carta per il ritaglio dei fogli su due margini	• Minimo: 194,0 x 210,0 mm (7,7 x 8,3 poll.) • Massimo: 330,0 x 488,0 mm (13,0 x 19,2 poll.)
Formato carta per il ritaglio dei libretti su due margini	• Minimo: 194,0 x 257,0 mm (7,7 x 10,12 poll.) • Massimo: 330,0 x 488,0 mm (13,0 x 19,2 poll.)
Grammatura	• Rifilo: 52-400 g/m^2 • Cordonatura: 106-350 g/m^2 • Bypass: 52-400 g/m^2
Cordonatura	• Per i libretti, esegue la cordonatura della copertina esterna e del foglio più interno • Per i fogli, esegue la cordonatura di tutte le pieghe per la piegatura in linea in modo da produrre fogli perfettamente piatti
Cont.	• Contiene un complessivo buffer che regola l'elaborazione dei libretti e mantiene il passo con la produttività del motore di stampa

Specifiche dei supporti per la cordonatrice

Nota:

- Grammatura minima di 157 g/m² quando non si usa la funzione Pinzatura centrale/Piegatura doppia. È possibile applicare un segno di cordonatura anche ai supporti con una grammatura di 156 g/m² o più leggeri. Tuttavia, se è facile piegare i fogli in uscita lungo le cordonature, ad esempio, la qualità della piega non è sempre garantita.
- Se, quando si usa la funzione Pinzatura centrale/Piegatura doppia, le linee di cordonatura sui fogli appaiono sgualcite, impostare l'opzione Pressione cordonatura su un valore inferiore in Gestione libreria supporti.

Grammatura

60-350 g/m² (Pinzatura centrale e Piegatura doppia)

Formato carta

Formati standard e personalizzati

Stazione di finitura	Massimo	SRA3 (320 x 450 mm, 12,6 x 17,7 poll.)
	Minimo	A4 (210 x 297 mm, 8,27 x 11,7 poll.) 184,15 x 266,7 mm (7,25 x 10,5 poll.)
Carta personalizzata	Altezza	182,0-330,2 mm (7,2-13 poll.)
	Larghezza	Larghezza al vassoio superiore: 210-488 mm (3,3-19,2 poll.) Larghezza alla stazione libretto: 257-488 mm (10,1-19,2 poll.)

Numero di linee

1–5

Nota: Quando il formato è inferiore a 254 mm (10 poll.) o superiore a 437 mm (17,2 poll.) nella direzione orizzontale, il numero massimo di linee ammesso per la cordonatura è tre.

Modulo buffer di cordonatura

- Questo modulo può segnare fino a cinque pieghe su un foglio di carta.
- Il modulo può segnare varie pieghe a spina verso l'alto e a spina verso il basso combinate.
- La pressione applicata può essere regolata su cinque livelli diversi.

Tipi di pieghe di cordonatura

L'unità di cordonatura e rifilatura consente di praticare i seguenti tipi di piega:

Cordonatura a una e due linee - Stampa interna

Tipi di piegatura della carta

Tipo di piegatura	Piegatura doppia	Piega tripla C	Piega tripla Z	Piegatura a Z
Cordonatura	1 linea	2 linee	2 linee	2 linee
Orizzontale				
Verticale				

Cordonatura a una e due linee - Stampa esterna

Tipi di piegatura della carta

Tipo di piegatura	Piegatura doppia	Piega tripla C	Piega tripla Z	Piegatura a Z
Cordonatura	1 linea	2 linee	2 linee	2 linee
Orizzontale				
Verticale			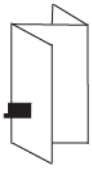	

Cordonatura a tre, quattro e cinque linee - Stampa interna

Tipi di piegatura della carta

Tipo di piegatura	Piega interna	Piega a Z	Piega Quatro/ Letter	Piega a Z (4 linee)	Piega a Z (5 linee)
Cordonatura	3 linee	3 linee	3 linee	4 linee	5 linee
Orizzontale					
Verticale					

Cordonatura a tre, quattro e cinque linee - Stampa esterna

Tipi di piegatura della carta

Tipo di piegatura	Piega interna	Piega a Z	Piega Quatro/ Letter	Piega a Z (4 linee)	Piega a Z (5 linee)
Cordonatura	3 linee	3 linee	3 linee	4 linee	5 linee
Orizzontale					
Verticale					

Intervalli di cordonatura per il modulo taglierina di rifilatura e cordonatura

Gli intervalli di cordonatura del modulo taglierina di rifilatura e cordonatura vengono impostati all'inizio, ma possono essere modificati in seguito. Sul sito Web Fiery, andare a Fiery - Stampante di produzione Xerox Iridesse. Scorrere la visualizzazione dello schermo verso il basso e selezionare *Fiery Crease for Standard and*

Custom (Cordonatura Fiery per formati standard e personalizzati), fare clic sulla versione (oppure scegliere N/A), quindi fare clic su **Go** (Vai). Aprire il file chiamato Addendum pdf.

PIEGATRICE A C/Z

Nota: La piegatrice a C/Z richiede l'utilizzo di un modulo di interfaccia antiarricciatura e la presenza di uno dei seguenti dispositivi di finitura:

- Stazione di finitura Production Ready
- Stazione di finitura Production Ready con stazione libretto
- Stazione di finitura Production Ready Plus

Per informazioni su queste stazioni di finitura, vedere Stazione di finitura Production Ready e stazione di finitura Production Ready con stazione libretto e Stazione di finitura Production Ready Plus.

La piegatrice a C/Z è un dispositivo opzionale che consente di piegare a C e a Z i fogli di formato A4 (8,5" x 11") e A3 (11" x 17").

Per ottenere stampe piegate, selezionare la funzione **Piega**.

- Per lavori di stampa in rete, dal driver di stampa, selezionare la funzione **Piega**.
- Per utilizzare l'opzione **Piega**, l'orientamento dei documenti deve essere SEF (alimentazione dal lato corto). Selezionare un vassoio che contenga supporti SEF.
- Sono disponibili tre tipi di pieghe: Piega a C, Piega a Z e Piega a Z metà foglio.

Componenti della piegatrice a C/Z

Nota: Per informazioni dettagliate sulla funzione di Regolazione piegatura, fare riferimento all'argomento *Impostazione avanzata supporto* nella sezione *Gestione libreria supporti per i Profili di regolazione piegatura*.

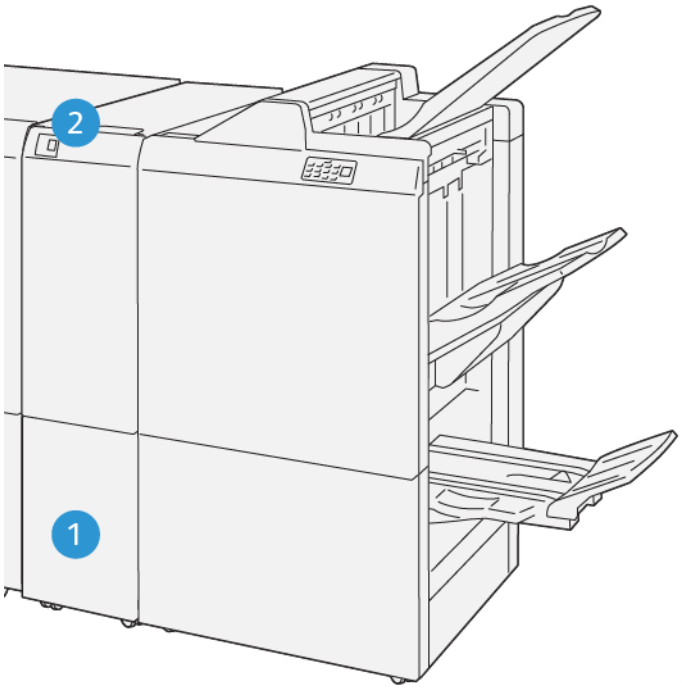

VP3100_125

NUMERO	COMPONENTE	DESCRIZIONE
1	Vassoio di uscita delle stampe a tre ante	Riceve i fogli in uscita.
2	Pulsante del vassoio di uscita stampe a tre ante	Premere questo pulsante per aprire il vassoio di uscita delle stampe a tre ante.

Stampe con tripla piegatura

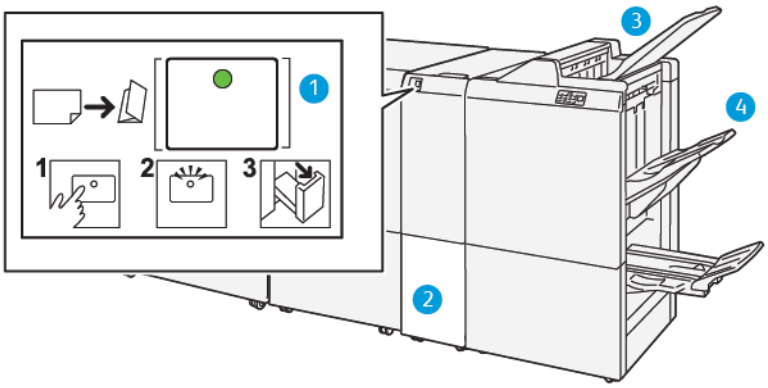

NUMERO	COMPONENTE	DESCRIZIONE
1	Pulsante del vassoio di uscita stampe a tre ante	Quando si seleziona questo pulsante, la spia lampeggia. Quando il vassoio di uscita delle stampe con piegatura tripla è sbloccato e la spia è accesa con luce fissa (non lampeggiante), estrarre il vassoio.
2	Vassoio di uscita delle stampe a tre ante	I lavori con piega a C o a Z vengono rilasciati solo in questo vassoio. Nota: I lavori con piega a C/Z non possono essere rilasciati in un altro vassoio.
3	Vassoio superiore della stazione di finitura Production Ready	Riceve le stampe finite con Piega a Z metà foglio.
4	Vassoio impilatore	Riceve le stampe finite con Piega a Z metà foglio.

STAZIONE DI FINITURA PRODUCTION READY E STAZIONE DI FINITURA PRODUCTION READY CON STAZIONE LIBRETTO

Nota: Questo dispositivo di finitura opzionale richiede il modulo di interfaccia antiarricciatura.

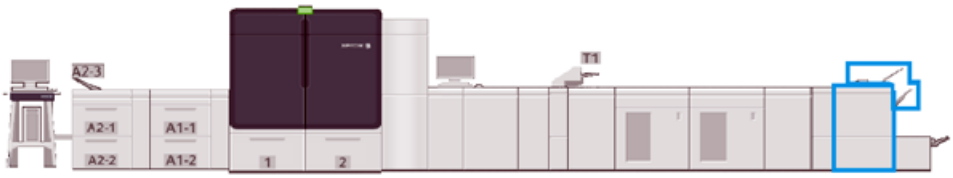

Nota: In questa sezione, la stazione di finitura Production Ready e la stazione di finitura Production Ready con stazione libretto sono chiamate semplicemente "stazione di finitura". Se è necessario differenziare tra i due dispositivi, verrà usato il nome specifico di ogni stazione di finitura.

La stazione di finitura Production Ready e la stazione di finitura libretto Production Ready hanno le seguenti caratteristiche:

- **Vassoio superiore**
  - Formati supporto: 98 x 146 mm (3,9 x 5,7 poll.) – 330,2 x 488 mm (13 x 19,2 poll.)
  - Grammature supporto: 52-400 g/m^2
  - Capacità: 500 fogli (max 82 g/m^2)
- **Vassoio impilatore:**
  - Formati per la sola impilatura: 148 x 146 mm (5,8 x 5,7 poll.) – 330 x 488 mm (13 x 19,2 poll.)
  - Formati supporto per impilatura e sfalsamento: 203 x 146 mm (8,0 x 5,7 poll.) – 297 x 488 mm (11,7 x 19,2 poll.)
  - Formati supporto per impilatura e pinzatura: 182 x 182 mm (7,2 x 7,2 poll.) – 297 x 432 mm (11,7 x 17,0 poll.)

– Grammature supporto per impilatura: 52-400 g/m² (max 360 con sfalsamento)

Nota: In ragione delle caratteristiche di alcuni supporti, la qualità dell'impilatura può deteriorarsi con supporti di grammatura superiore a 350 g/m².

– Formati supporto per pinzatura: 52-400 g/m²

– Grammature supporto per Piega a Z metà foglio: 60-105 g/m²

Nota: In ragione dell'orientamento della grana di alcuni supporti, la qualità della piegatura e l'affidabilità possono deteriorarsi con supporti di grammatura superiore a 90 g/m².

– Capacità: 3000 fogli per la stazione di finitura Production Ready e 2000 fogli per la stazione di finitura libretto Production Ready (max. 82 g/m²)

Stazione di finitura Production Ready

Nota: Questo dispositivo di finitura opzionale richiede il modulo di interfaccia antiarricciatura.

Nota: La piegatrice a C/Z opzionale è disponibile per questa stazione di finitura.

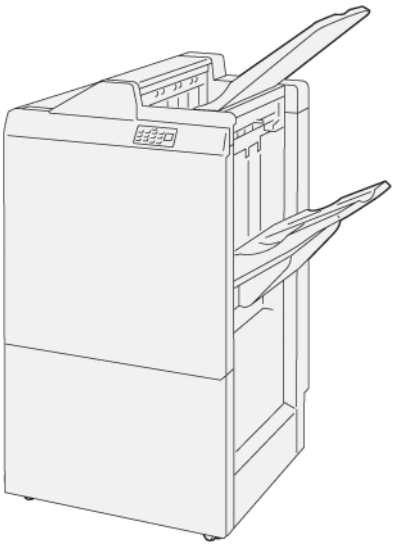

La stazione di finitura Production Ready comprende:

- Due vassoi di uscita: un vassoio superiore e un vassoio impilatore
- Pinzatrice
- Perforatrice di base opzionale

Stazione di finitura libretto Production Ready

Nota: Questo dispositivo di finitura opzionale richiede il modulo di interfaccia antiarricciatura.

Stazione di finitura libretto Production Ready

La stazione di finitura libretto Production Ready offre le stesse funzioni della stazione di finitura Production Ready. Inoltre, la stazione consente di creare automaticamente libretti rilegati con fino a 30 fogli piegati a metà e pinzatura centrale.

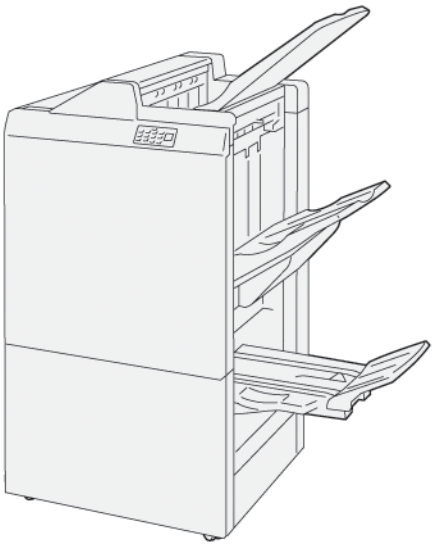

La stazione di finitura libretto Production Ready comprende:

- Tre vassoi di uscita: vassoio superiore, vassoio impilatore, vassoio di uscita libretti
- Unità di finitura libretti
- Pinzatrice
- Perforatrice di base opzionale

Componenti della stazione di finitura

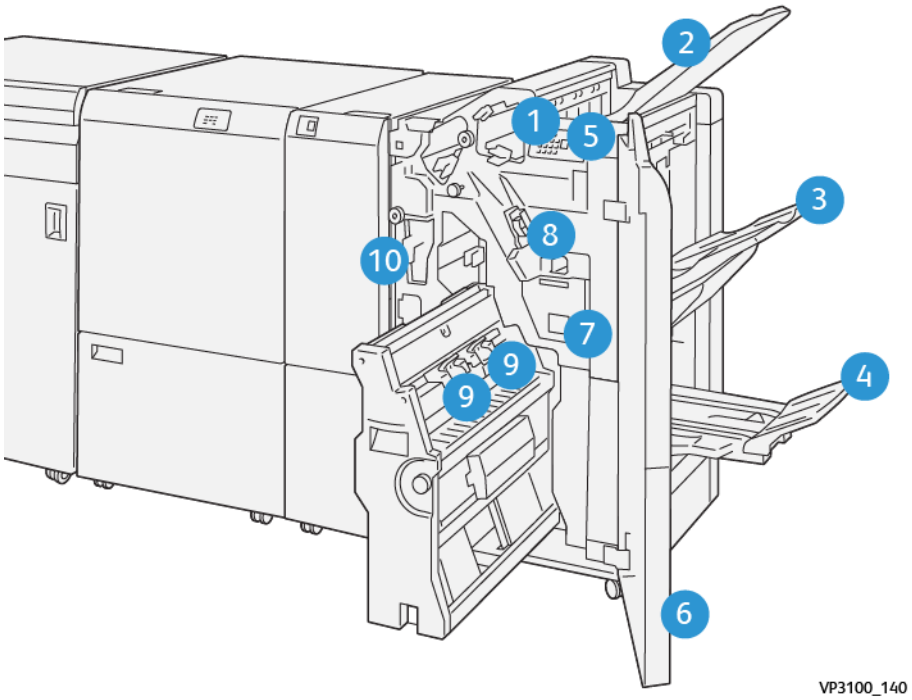

1. Spia inceppamento/errore
2. Vassoio superiore
3. Vassoio impilatore
4. Vassoio libretti*
5. Pulsante di uscita libretti*
6. Copertura anteriore
7. Contenitore dei punti metallici di scarto
8. Cartuccia pinzatrice di base per la pinzatura laterale
9. Due cartucce pinzatrice per libretti per la pinzatura centrale*
10. Contenitore degli scarti di perforazione**

Nota: *Disponibile solo con la stazione di finitura Production Ready con stazione libretto.

Nota: ** Il contenitore degli scarti di perforazione è necessario solo per la perforatrice di base opzionale.

Vassoi di uscita della stazione di finitura

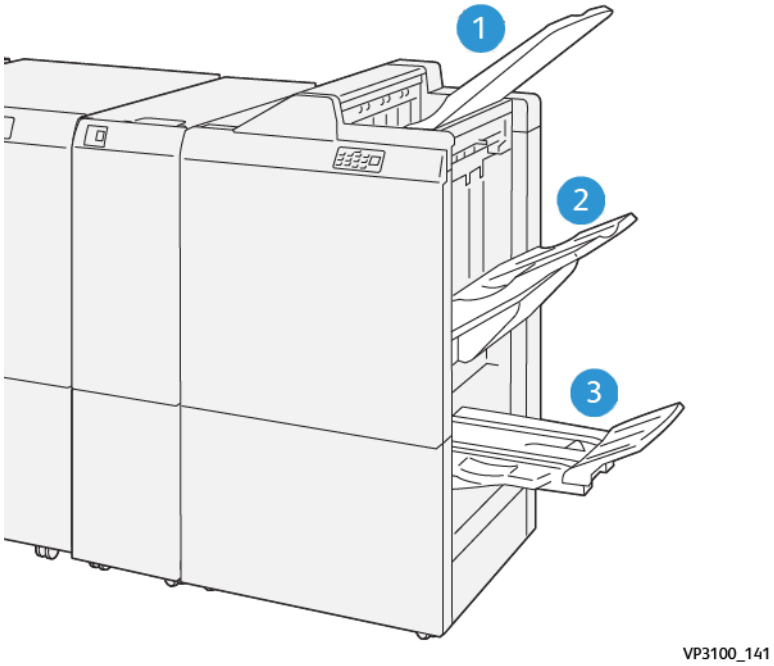

1. Vassoio superiore
2. Vassoio impilatore
3. Vassoio libretti*

*Disponibile solo con la stazione di finitura libretto Production Ready.

Vassoio superiore

Descrizione:

- Riceve documenti stampati e fogli di prova
- Capacità di 500 fogli di formato 330 x 488 mm (13 x 19,2 poll.).
- Raccoglie tutti i fogli espulsi automaticamente prima e dopo un inceppamento
- Usato per la stampa su cartoline

Se i fogli stampati non vengono espulsi completamente, la stampante rileva una condizione di "vassoio carta pieno". Se questa condizione viene rilevata di frequente, cambiare l'inclinazione del vassoio superiore.

Per modificare l'inclinazione del vassoio superiore, vedere la seguente procedura:

- Per condizioni di utilizzo normale, tenere il vassoio nella posizione più bassa (valore predefinito).

  Importante: un uso continuo del vassoio nella posizione più alta può causare inceppamenti della carta oppure i fogli possono cadere dal vassoio dopo la consegna.

- Quando si utilizzano i seguenti tipi di supporto, cambiare l'inclinazione del vassoio portandolo nella posizione più alta. I seguenti tipi di supporto possono causare frequenti condizioni di "vassoio carta pieno":

– Carta patinata leggera (106 g/m² o più leggera)
– Supporti patinati con bordi di 364 mm o più lunghi
– Foglio lungo

Nota: La modifica dell'inclinazione del vassoio non influisce sull'arricciatura.

A	B
Impostazione predefinita, inclinazione inferiore	Inclinazione superiore
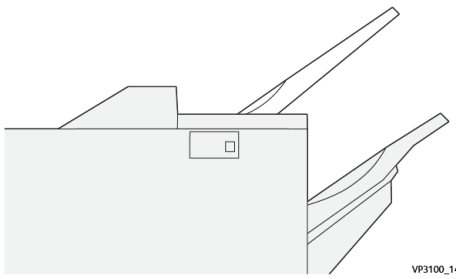	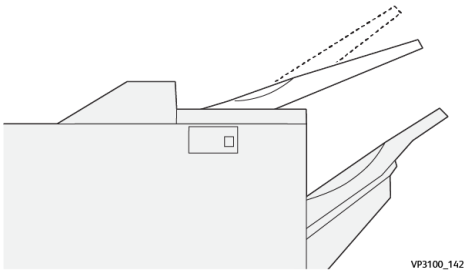

Per cambiare l'inclinazione del vassoio:

1. Estrarre il vassoio superiore dall'alloggiamento inferiore (**A**) tirandolo verso destra.
2. Inserire gli innesti sul bordo anteriore del vassoio nell'alloggiamento superiore (**B**).

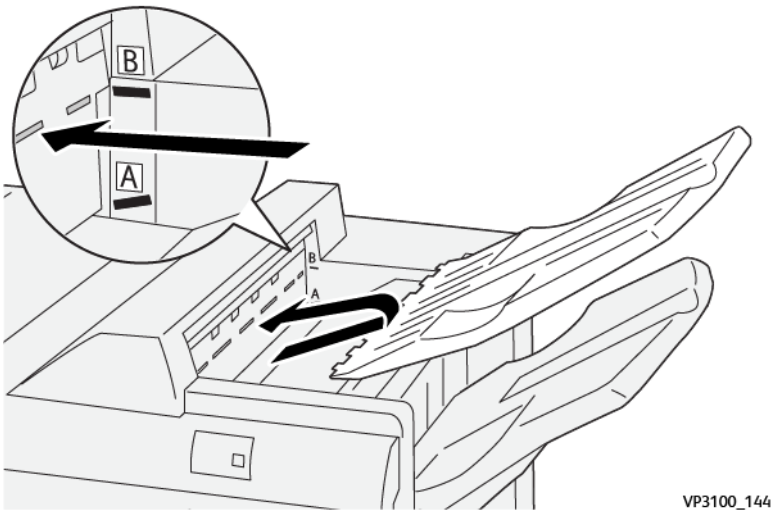

Vassoio e carrello impilatore

Descrizione: i lavori con pinzatura laterale vengono inviati solo in questo vassoio.

- Fascicola fino a 5000 fogli
- Collocato su un carrello impilatore movibile

Nota: se nel vassoio vengono consegnati 2.000 fogli o più con un'eccessiva arricciatura verso il basso, la pila di pagine potrebbe cadere dal vassoio. In questo caso, impostare il livello di correzione dell'arricciatura **più basso** nel modulo interfaccia antiarricciatura. Impostare la correzione **verso il basso** nell'inseritore.

Vassoi di uscita

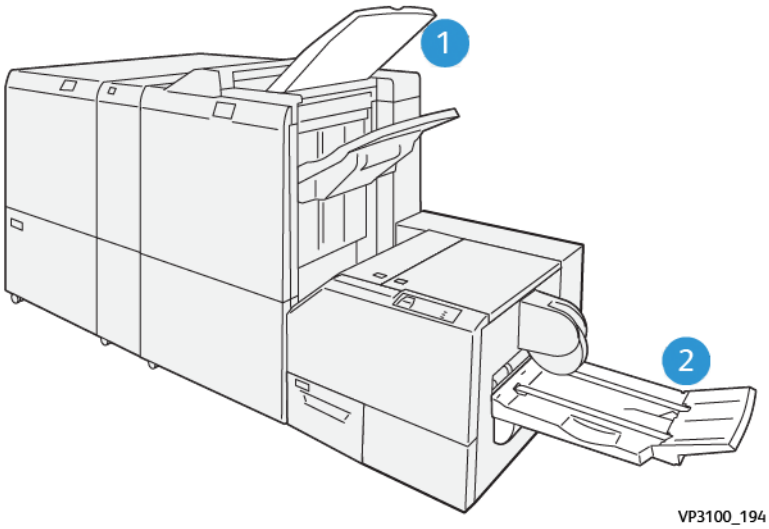

1. Vassoio di uscita della stazione di finitura: i fogli inutilizzati che vengono eliminati dalla stampante vengono espulsi in questo vassoio di uscita.
2. Vassoio libretti: i lavori con pinzatura centrale/piegatura doppia e con rifilatura dei fogli/dorso appiattito vengono consegnati in questo vassoio. Per ulteriori informazioni, vedere Taglierina SquareFold®.

Vassoio libretti

Descrizione: il vassoio libretti accetta formati da 182 x 257 mm a 330,2 mm x 488 mm (da 7 x 10 poll. a 13 x 19 poll.) e impila fino a 20 libretti finiti o li trasferisce allo scomparto di raccolta.

Nota: Il vassoio libretti è collegato alla stazione di finitura Production Ready con stazione libretto. Tuttavia, se è installata la taglierina SquareFold®, il vassoio libretti è fissato alla taglierina SquareFold®.

I lavori con piega doppia e quelli con piega doppia e pinzatura centrale vengono rilasciati solo in questo vassoio.

Pulsante di raccolta libretti

Premere questo pulsante per rimuovere i libretti completati dalla stazione di finitura.

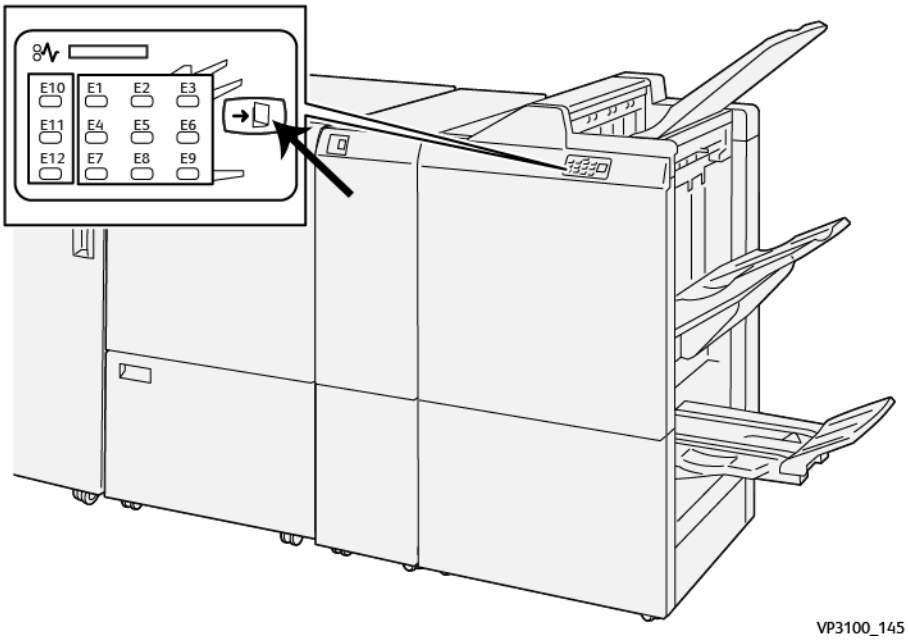

Nota: Se la taglierina SquareFold® è installata, premendo questo pulsante si trasferiscono i libretti al vassoio libretti installato sulla taglierina SquareFold®.

Funzione Piega doppia per la stazione di finitura Production Ready con stazione libretto

Nota: Solo la stazione di finitura Production Ready con stazione libretto offre la funzione Piegatura doppia.

- Per usare la funzione Piegatura doppia, caricare i documenti con orientamento SEF e selezionare un vassoio che contenga un supporto con l'orientamento corretto.
- Per lavori di stampa in rete, dal driver di stampa, selezionare la funzione **Piega doppia**.

Importante: Le opzioni di piegatura a C e Z sono disponibili solo con la piegatrice a C/Z. Per maggiori informazioni sulla piegatrice a C/Z, consultare Piegatrice a C/Z.

Nota: La piegatura doppia (piegatura a metà) crea stampe con due pannelli.

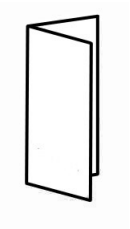

Le opzioni di Piegatura doppia disponibili sono tre:

- Piega doppia di un singolo foglio
- Piega doppia di più fogli
- Piega doppia di più fogli pinzati

Nota: Per maggiori informazioni sui tipi di piega e la funzione Regolazione piegatura, vedere Informazioni per la regolazione della piegatura.

Stazione di finitura Production Ready Plus

Nota: Questo dispositivo di finitura opzionale richiede il modulo di interfaccia antiarricciatura.

La stazione di finitura Production Ready Plus offre le stesse funzioni della stazione di finitura Production Ready. Inoltre, la stazione di finitura Production Ready Plus funge da interfaccia per trasferire la carta dal motore di stampa a qualsiasi altro dispositivo di terzi con architettura DFA (Document Finishing Architecture) collegato alla stampante.

- **Vassoio impilatore**:
  - Capacità: 2000 fogli (max 82 g/m^2)
- **Trasporto di finitura (DFA):**
  - Formati supporto: 182 x 182 mm (7,2 x 7,2 poll.) – 330,2 x 488 mm (13 x 19,2 poll.)
  - Grammature supporto: da 52 a 400 g/m^2

Nota: In ragione delle caratteristiche di alcuni supporti, la qualità del trasporto può deteriorarsi con supporti di grammatura inferiore a 80 g/m^2 e superiore a 350 g/m^2.

- Gestione della carta di grande formato: formato massimo di 330,2 x 488 mm (13 x 19,2 poll.)
- Trasferimento dei supporti che escono dalla stampante (o da un dispositivo di finitura in linea) a un dispositivo DFA di terze parti.

Componenti della stazione di finitura Production Ready Plus

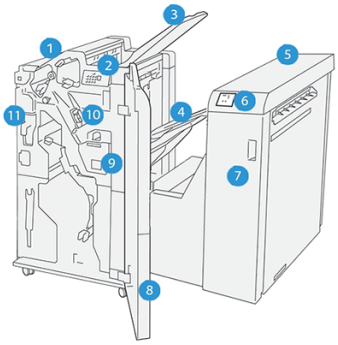

1. Modulo della stazione di finitura
2. Spie di inceppamento supporto/errore della stazione di finitura
3. Vassoio superiore della stazione di finitura
4. Vassoio impilatore della stazione di finitura
5. Trasporto di finitura
6. Spie di inceppamento carta/errore del trasporto di finitura
7. Copertura anteriore del modulo trasporto di finitura

8. Copertura anteriore del modulo della stazione di finitura
9. Contenitore dei punti metallici di scarto della stazione di finitura
10. Pinzatrice base della stazione di finitura per la pinzatura laterale
11. Contenitore degli scarti di perforazione della stazione di finitura

Nota: Per informazioni dettagliate sulle funzioni del dispositivo di finitura di terze parti in uso, fare riferimento al manuale fornito con il dispositivo.

Manutenzione della stazione di finitura

Per informazioni sulle procedure di manutenzione per le stazioni di finitura Production Ready, vedere i seguenti collegamenti:

- Materiali di consumo della stazione di finitura
- Controllo dello stato dei materiali di consumo della stazione di finitura
- Sostituzione della cartuccia dei punti metallici di base per la pinzatura laterale
- Sostituzione della cartuccia punti libretto per eseguire la pinzatura laterale
- Sostituzione del contenitore dei punti metallici di scarto della stazione di finitura
- Svuotamento del contenitore degli scarti di perforazione

Materiali di consumo della stazione di finitura

I materiali di consumo, come ad esempio i punti metallici, le cartucce dei punti metallici e i contenitori dei materiali di scarto di Xerox sono essere ordinati sul sito www.xerox.com/supplies. Nel sito, eseguire questi passaggi:

- Selezionare **Contatti** per ottenere informazioni di contatto specifiche alla propria zona.
- Selezionare **Materiali di consumo** e poi scegliere l'opzione richiesta dal menu.

Nota: Per verificare i codici prodotto più recenti per le unità sostituibili dal cliente (CRU), consultare sempre il sito www.xerox.com/supplies.

Conservare i materiali di consumo e i ricambi Xerox nelle confezioni originali.

La tabella seguente riporta i materiali di consumo per la stazione di finitura Production Ready, la stazione di finitura libretto Production Ready e la stazione di finitura Production Ready Plus. Per ridurre al minimo i tempi di inattività dovuti alla mancanza di questi materiali di consumo, tenerne sempre una scorta.

ARTICOLO	UNITÀ FORNITA CON LA STAZIONE DI FINITURA/ QUANTITÀ DI RIORDINO
Ricariche dei punti metallici della pinzatrice ad angolo per la stazione di finitura Production Ready, la stazione di finitura libretto Production Ready e la stazione di finitura Production Ready Plus.	4 cartucce punti (5.000 punti per cartuccia) e 1 contenitore di punti di scarto per confezione
Ricariche punti della pinzatrice libretti per la stazione di finitura libretto Production Ready opzionale	1 confezione da 5000 punti

Per informazioni su come rifornire i materiali di consumo della stampante, vedere Materiali di consumo della stampante.

Controllo dello stato dei materiali di consumo della stazione di finitura

Quando un materiale di consumo è prossimo alla sostituzione, sul pannello comandi appare un messaggio. Con alcune CRU, lo schermo indica che la stampante può continuare a eseguire i lavori di stampa senza la necessità di sostituire immediatamente il materiale di consumo. Altrimenti, viene visualizzato un messaggio e la stampante si arresta.

Per verificare lo stato dei materiali di consumo:

1. Selezionare il pulsante **Materiali di consumo** nel Control Center.
2. Per visualizzare ulteriori informazioni sui materiali e il loro stato, selezionare il pulsante **Informazioni** .

   È possibile visualizzare la scheda Materiali di consumo e verificare lo stato delle seguenti unità:

   - Corotron di carica
   - Unità sostituibile
   - Unità di finitura

Sostituzione della cartuccia dei punti metallici di base per la pinzatura laterale

Nota: Prima di effettuare questa procedura, verificare che la stampante non sia in funzione.

1. Aprire la copertura anteriore della stazione di finitura.

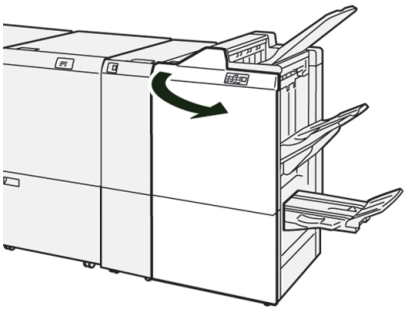

2. Estrarre R1.

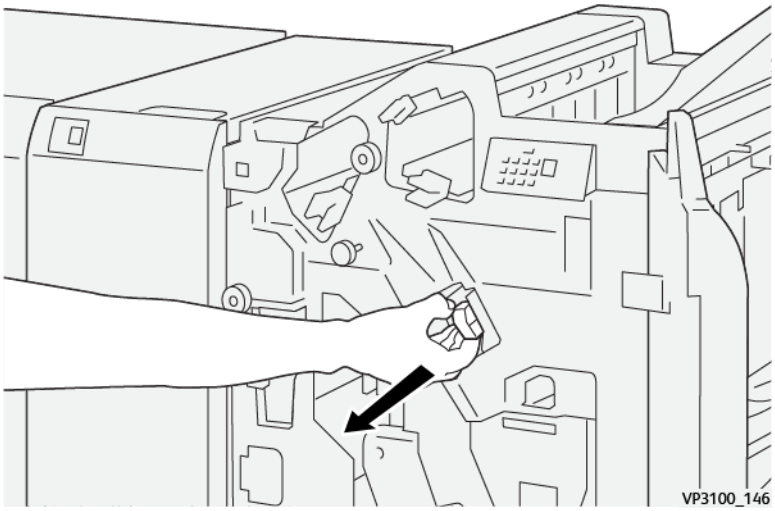

Nota: Notare che è possibile rimuovere una cartuccia pinzatrice solo se è vuota. Se la cartuccia è inceppata o non si riesce comunque a rimuoverla, contattare l'assistenza tecnica.

3. Tenendo la cartuccia pinzatrice nella posizione indicata dalla freccia, rimuoverla dall'unità.

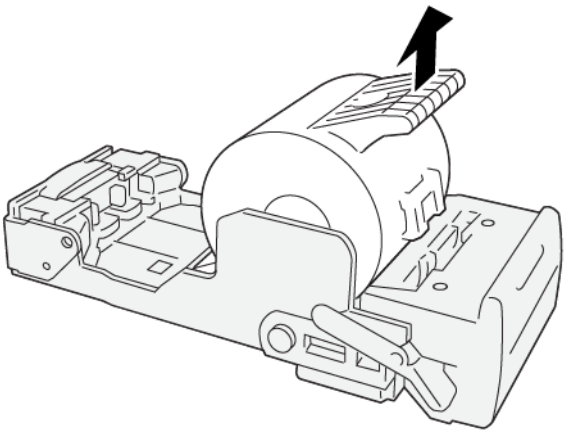

VP3100_147

4. Inserire una nuova cartuccia pinzatrice nell'unità.

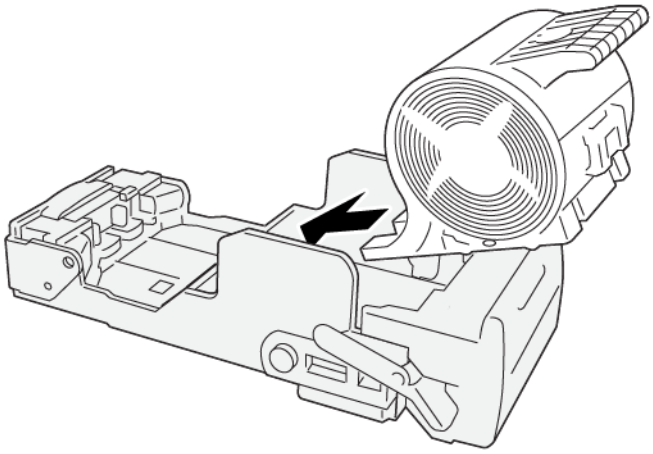

5. Inserire l'unità nella posizione originale.

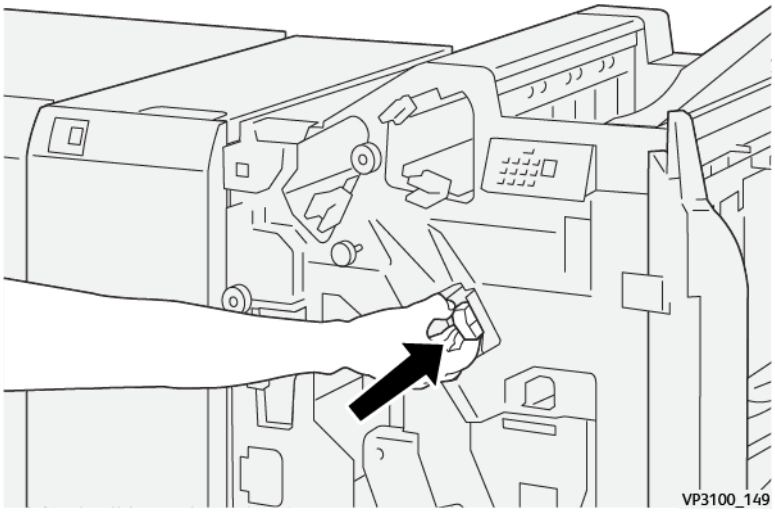

6. Chiudere la copertura anteriore della stazione di finitura.

Sostituzione della cartuccia punti libretto per eseguire la pinzatura laterale

Nota: Prima di effettuare questa procedura, verificare che la stampante non sia in funzione.

Nota: Questa procedura è applicabile solo alla stazione di finitura Production Ready con stazione libretto.

1. Aprire la copertura anteriore della stazione di finitura.

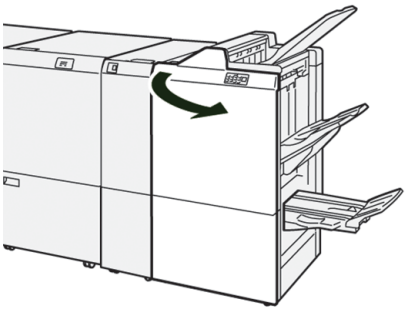

2. Estrarre l'unità di pinzatura centrale 3 tirandola verso di sé finché non si ferma.

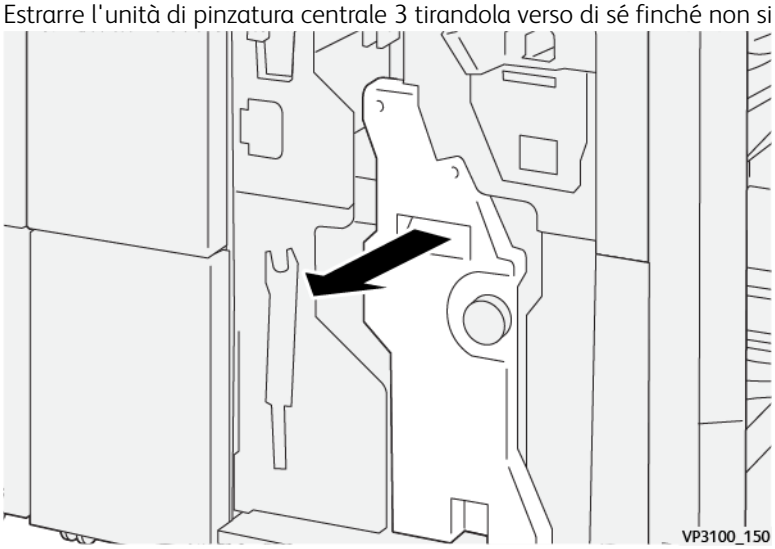

3. Afferrando le linguette sulla cartuccia pinzatrice, estrarre la cartuccia per rimuoverla.

Nota: Vengono fornite due cartucce pinzatrice per i libretti. Controllare il messaggio per vedere quale cartuccia deve essere sostituita.

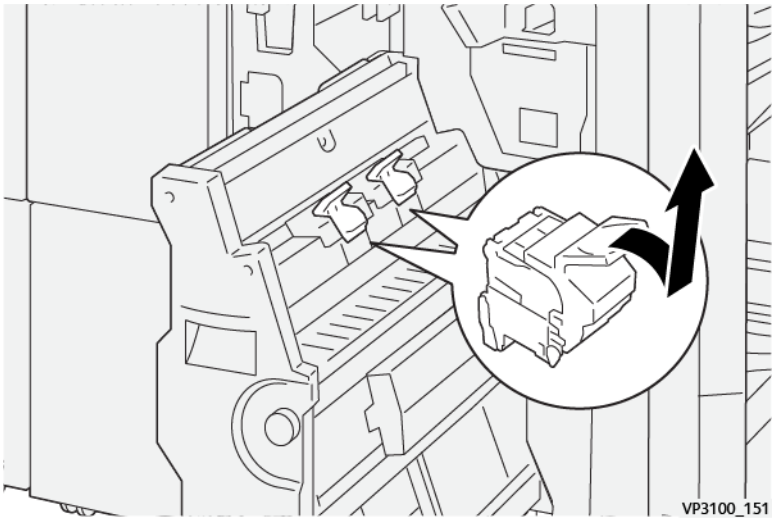

4. Afferrando le linguette sulla nuova cartuccia pinzatrice, inserire la cartuccia nel suo alloggiamento.

Nota: Verificare che i contrassegni siano allineati.

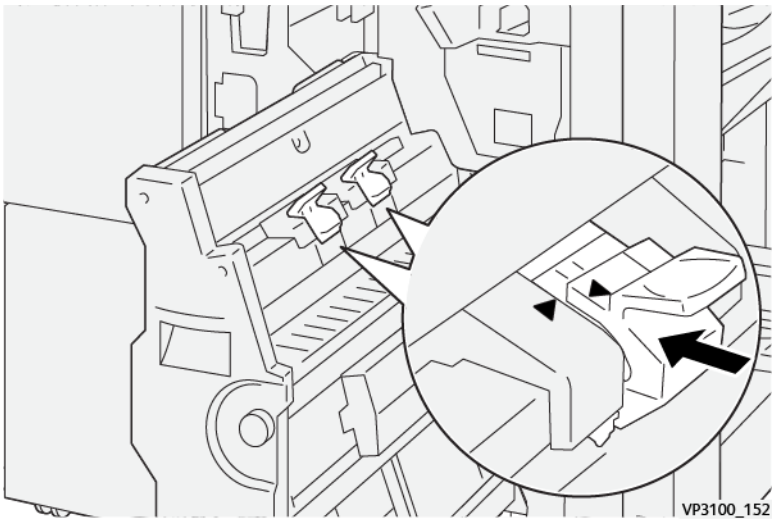

5. Spingere delicatamente l'unità di pinzatura centrale 3 nella stazione di finitura finché non si ferma.

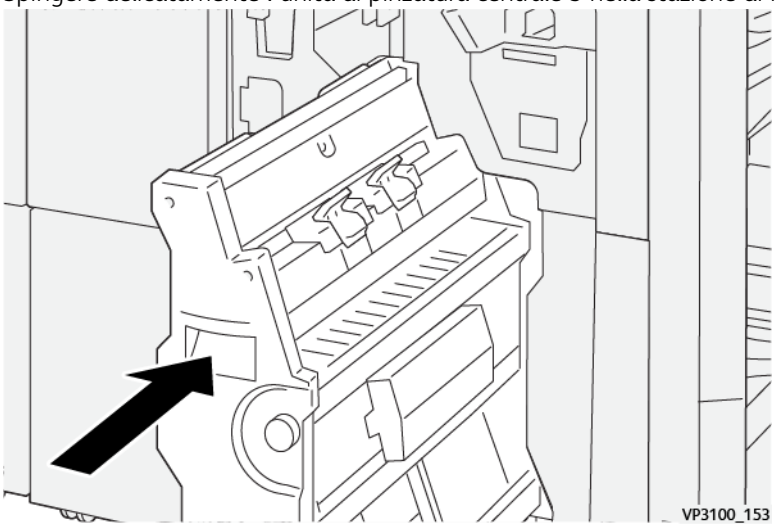

6. Chiudere la copertura anteriore della stazione di finitura.

Sostituzione del contenitore dei punti metallici di scarto della stazione di finitura

AVVERTENZA: Per evitare lesioni, estrarre il contenitore dei punti metallici di scarto con estrema cautela.

Sulla stampante viene visualizzato un messaggio quando il contenitore dei punti metallici di scarto è pieno. Quando appare il messaggio, sostituire il contenitore con uno nuovo.

Importante:

- Prima di effettuare questa procedura, verificare che la stampante non sia in funzione.
- Sostituire il contenitore dei punti metallici di scarto tenendo la stampante accesa. Se è spenta durante la procedura, la stampante non rileva che il contenitore è stato sostituito e il messaggio rimane visualizzato.
- Per verificare che la stampante rimanga operativa dopo la sostituzione del contenitore, chiudere la copertura anteriore della stazione di finitura.

Nota: Ogni cartuccia pinzatrice di base contiene un contenitore dei punti metallici di scarto.

1. Aprire la copertura anteriore della stazione di finitura.

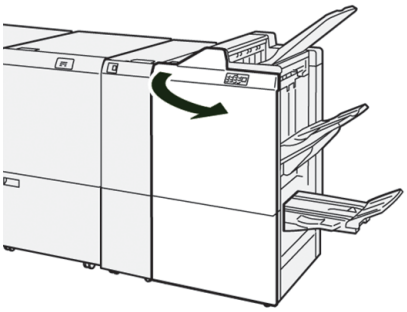

2. Spostare la leva di blocco sotto R5 a sinistra del simbolo lucchetto aperto.

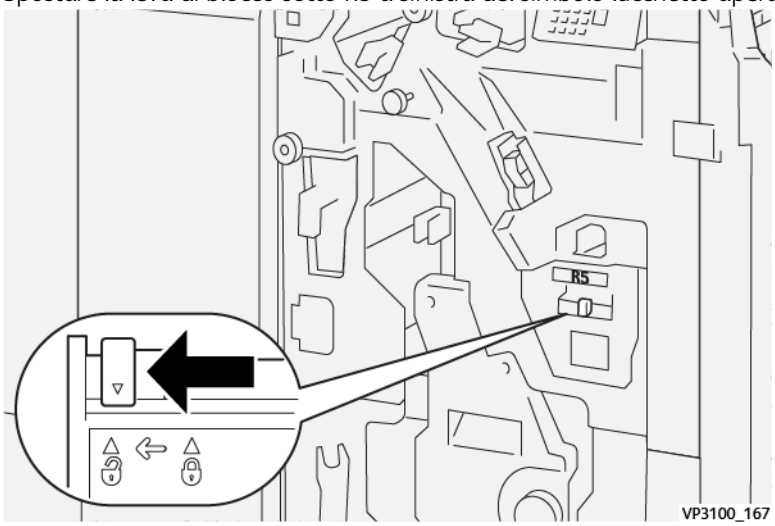

3. Estrarre R5.

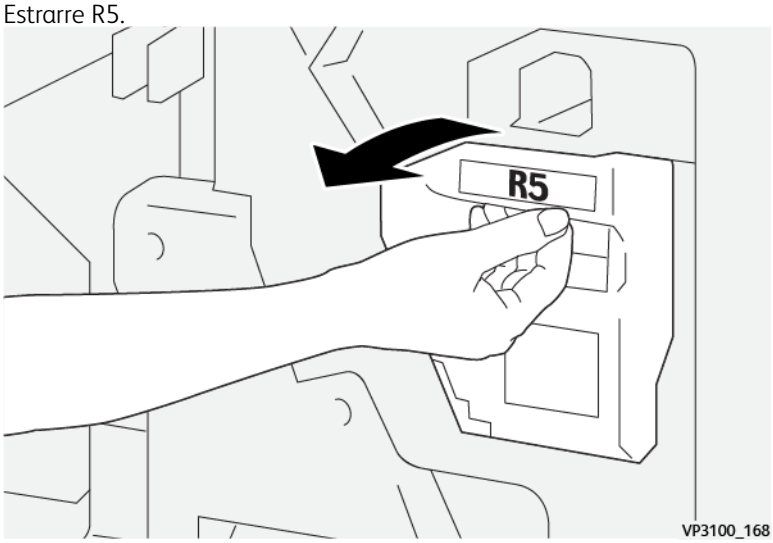

4. Infilare il contenitore dei punti di scarto usato nella busta di plastica fornita.

Nota: Non disassemblare i contenitori dei punti metallici di scarto. Restituire i contenitori dei punti di scarto al centro assistenza clienti.

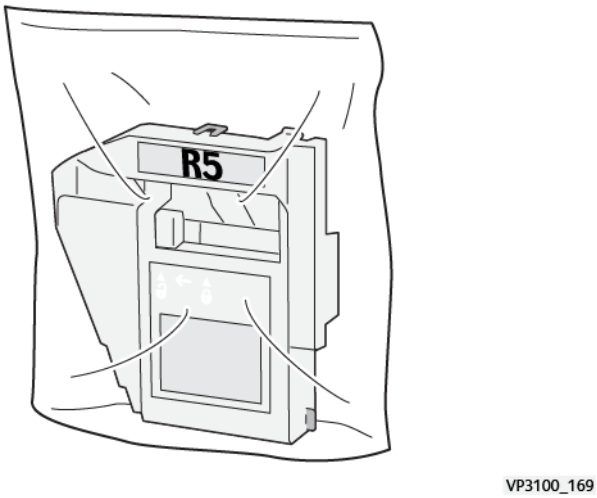

5. Inserire il nuovo contenitore dei punti metallici di scarto abbassandolo nell'alloggiamento e poi spingendolo con la mano per bloccarlo in sede.

AVVERTENZA: Per evitare infortuni, non toccare la parte superiore del contenitore con le dita.

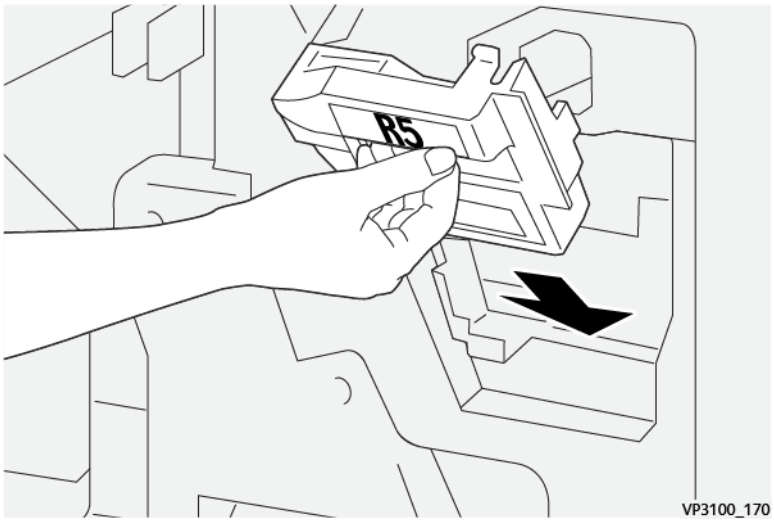

6. Spostare la leva di blocco sotto R5 a destra del simbolo del lucchetto chiuso.

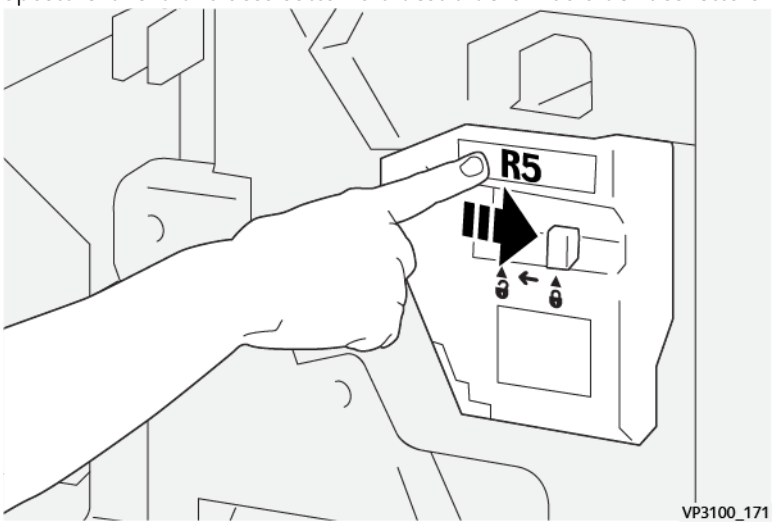

7. Chiudere la copertura anteriore della stazione di finitura.

Svuotamento del contenitore degli scarti di perforazione

Sulla stampante viene visualizzato un messaggio quando il contenitore degli scarti di perforazione è pieno. Quando appare il messaggio, svuotare il contenitore.

Importante:

- Prima di effettuare questa procedura, verificare che la stampante non sia in funzione.
- Svuotare il contenitore tenendo la stampante accesa. Se è spenta durante la procedura, la stampante non rileva che il contenitore è stato svuotato e il messaggio rimane visualizzato.

- Per garantire che la macchina continui a stampare dopo lo svuotamento del contenitore, chiudere la copertura anteriore della stazione di finitura.

1. Aprire la copertura anteriore della stazione di finitura.

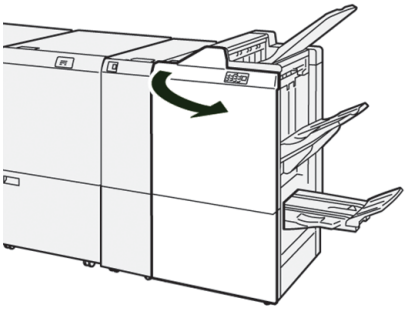

2. Estrarre **R4**.

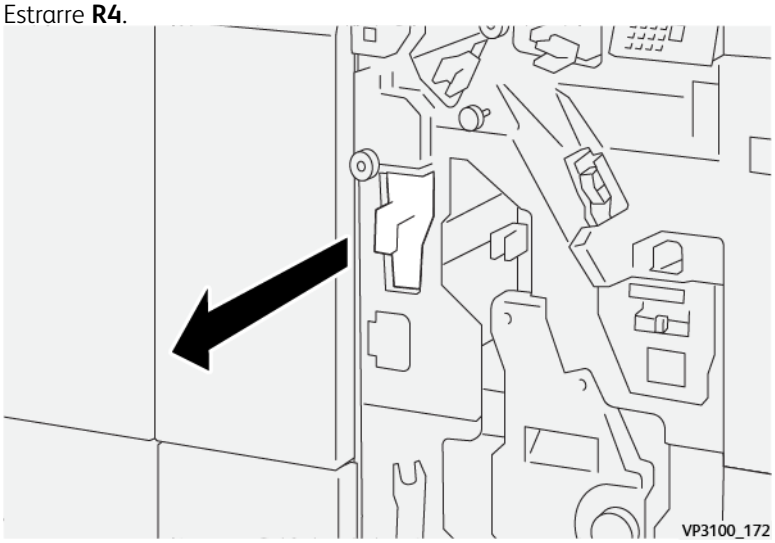

3. Eliminare tutti gli scarti dal contenitore.

   Importante: Verificare che il contenitore sia completamente vuoto. Se rimangono degli scarti o frammenti all'interno, il contenitore si riempirà prima che appaia il messaggio "contenitore pieno", provocando così un malfunzionamento.

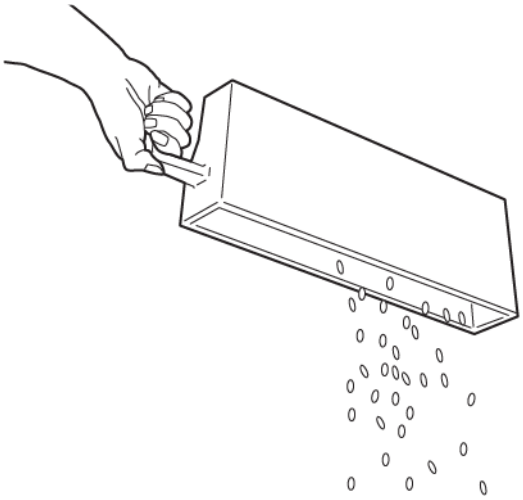

VP3100_173

4. Riportare **R4** in sede.
5. Chiudere la copertura anteriore della stazione di finitura.

Dispositivi di finitura di terzi

Se alla stampante è collegato un dispositivo di finitura DFA (Document Finishing Architecture) di terze parti, è disponibile la funzione Dispositivi di finitura.

La scheda Dispositivi di finitura consente di creare, abilitare o cancellare un profilo per ogni modulo di terze parti configurato sul sistema. I profili hanno la funzione di descrivere il dispositivo di finitura alla stampante. I valori di impostazione creati appaiono nell'opzione Dispositivi di finitura per ogni profilo.

PLOCKMATIC MPS XL (IMPILATORE MULTIUSO)

L'impilatore multiuso Plockmatic XL è una flessibile soluzione di impilatura che assiste gli operatori nell'impilatura e nella gestione della carta durante il processo di finitura. L'impilatore offre un'esclusiva combinazione di funzionalità con la stampante in un singolo prodotto.

Può impilare un'ampia varietà di supporti come A4 o Letter con piega a tre o 4 ante, brochure A4 o Letter in formato orizzontale, volantini, menù, biglietti da visita, cartoline e altro ancora.

L'impilatore è totalmente integrato nelle stampanti digitali Xerox®.

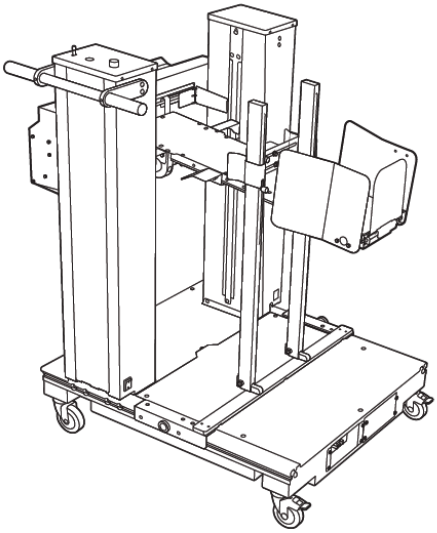

L'impilatore ha le seguenti caratteristiche:

- Agisce da collegamento tra il dispositivo di stampa e l'unità di finitura, contribuendo in tal modo a realizzare l'applicazione completa.
- Offre un'esclusiva combinazione di funzionalità quali impilatura, sollevamento, trasporto e integrazione con una stampante in un singolo prodotto.
- L'impilatore è dotato di molteplici sensori che rilevano inceppamenti e limiti di capacità di impilatura e attivano l'arresto della stampante.
- Le funzioni di integrazione e comunicazione con la stampante consentono all'operatore di mettere in pausa e riprendere i lavori direttamente dal pannello comandi dell'impilatore.
- Il semplice meccanismo di aggancio e le grandi rotelle consentono il frequente aggancio o sgancio e un facile trasporto della carta dalla stampante al sistema di finitura.

  Nota: Quando è agganciato, l'impilatore è alimentato tramite il braccio di fissaggio collegato al dispositivo a monte.

- Capacità di impilatura di un'ampia gamma di supporti, fogli con lunghezza massima di 330 x 1200 mm (13 x 47,2 poll..) e grammatura massima di 400 g/m^2.
- Il ripiano di impilatura ha una lunghezza predefinita di 715 mm (28 poll.) per i fogli più lunghi ed è possibile estenderlo fino a 1200 mm (47,2 poll.). Il motore di stampa a monte determina la dimensione massima del foglio.
- Supporta un carico di impilatura massimo di 40 kg (88,2 lb,) e un'altezza di impilatura massima di 330 mm (13 poll.) per fogli lunghi fino a 715 mm (28 poll.) e di 140 mm (5,5 poll.) per fogli più lunghi di 715 mm (28 poll.).

  Nota: L'altezza massima della pila può variare da -10 mm (-0,4 poll.) e +5 mm (+0,2 poll.), a seconda del tipo e della grammatura dei supporti.

- Un'unità di alimentazione attiva riceve la carta dal dispositivo a monte e trasporta ciascun foglio nell'impilatore. È inoltre dotato di una ventola che aiuta a raffreddare i supporti e impedisce che i fogli si attacchino gli uni agli altri.

- Un jogger laterale attivo sull'unità di alimentazione contribuisce ad allineare i fogli e produrre pile di alta qualità.
- Il ripiano di impilatura motorizzato elimina la necessità di sollevare manualmente pesanti pile di carta.

Per informazioni dettagliate e istruzioni sull'utilizzo dell'impilatore multiuso Plockmatic XL, andare su https://www.support.xerox.com, quindi cercare la propria stampante e Plockmatic MPS XL.

TAGLIERINA SQUAREFOLD®

Nota: Questo dispositivo di finitura opzionale richiede una stazione di finitura Production Ready con stazione libretto.

Il modulo taglierina SquareFold® è un dispositivo di finitura opzionale che consente di appiattire il dorso di un libretto e rifilare il bordo anteriore dei fogli.

Il modulo taglierina SquareFold® è in grado di eseguire le seguenti operazioni:

- Riceve il libretto dall'area di finitura libretto della stazione di finitura
- Appiattisce il dorso del libretto, riducendone lo spessore e dando al libretto l'aspetto di un libro rilegato in brossura
- Taglia o rifila il bordo del libretto opposto al dorso, creando un bordo netto e rifinito

L'area libretto della stazione di finitura assembla il libretto e lo pinza. Successivamente il libretto entra nella taglierina SquareFold® già assemblato. Qualunque regolazione all'immagine dell'originale e il suo posizionamento sulla pagina del libretto vanno impostati sul server di stampa.

Componenti della taglierina SquareFold®

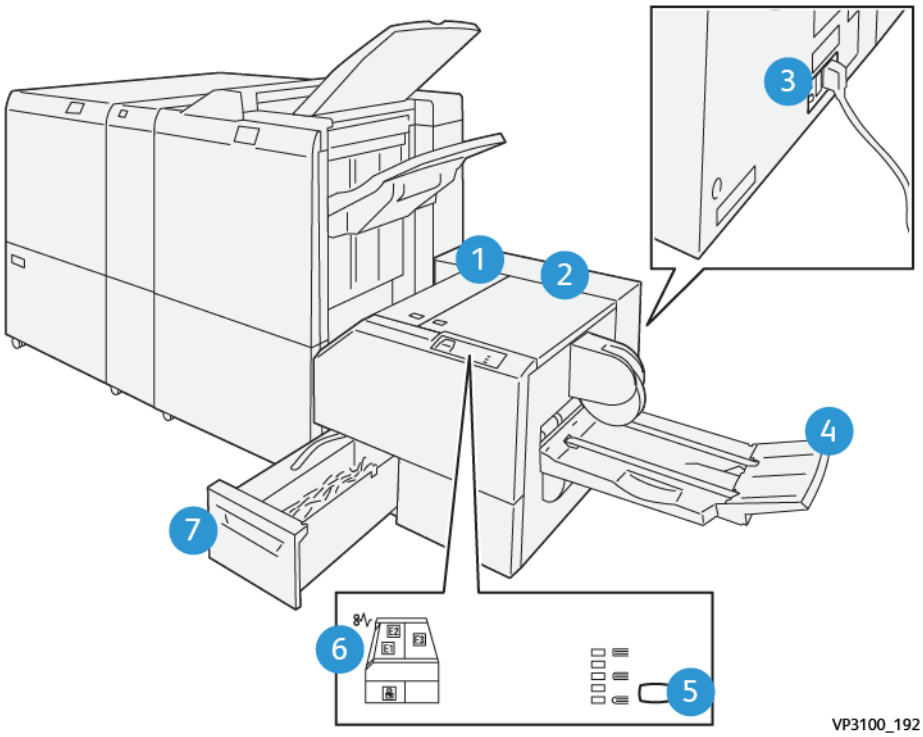

NUMERO	COMPONENTE	DESCRIZIONE
1	Copertura sinistra*	Per eliminare gli inceppamenti della carta, aprire la copertura.
2	Copertura destra*	Per eliminare gli inceppamenti della carta, aprire la copertura.
3	Interruttore di sicurezza sul retro del dispositivo	In caso di guasto elettrico o corto circuito, la stampante si spegne automaticamente.
4	Vassoio libretti	In questo vassoio vengono raccolti i libretti con il dorso appiattito provenienti dalla stazione di finitura.
5	Pulsante di regolazione della taglierina SquareFold	Per regolare lo spessore dei libretti stampati, premere questo pulsante.
6	Spia inceppamento/errore	Questa spia si accende in caso di supporto inceppato.
7	Contenitore degli scarti della taglierina	Raccoglie gli scarti dall'area taglierina del dispositivo.
* Non è possibile aprire le coperture durante il normale funzionamento o quando la stampante è inattiva. È possibile aprire le coperture solo quando si accende una spia e si verifica un inceppamento/guasto all'interno della taglierina SquareFold®.		

Pannello comandi

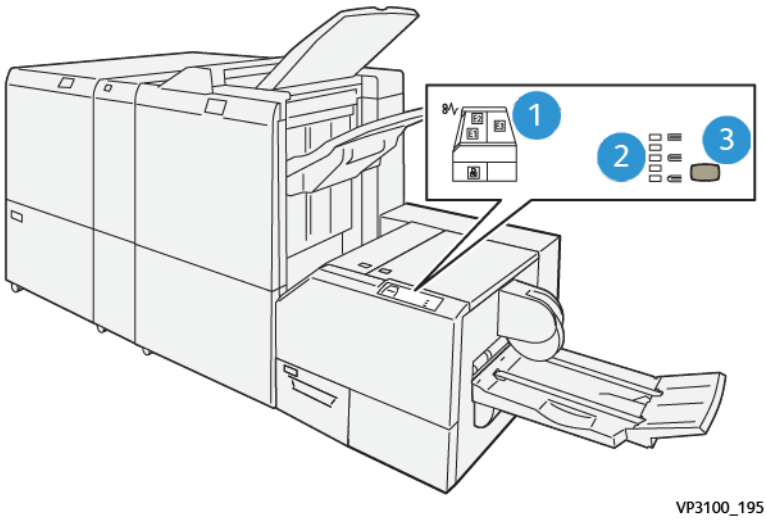

NUMERO	DESCRIZIONE
1	Spie di errore: quando si verifica un errore in un'area della taglierina SquareFold®, gli indicatori si illuminano. Quando il contenitore degli scarti di rifilatura è pieno o viene estratto, l'indicatore inferiore con l'icona del lucchetto si accende. Nota: Se è acceso l'indicatore E1, E2 o E3, è possibile aprire la copertura destra e la copertura sinistra, quindi eliminare l'errore o l'inceppamento. In caso contrario, non è possibile aprire le coperture durante il normale funzionamento o quando la stampante è inattiva.
2	Selezionare l'impostazione appropriata per l'appiattimento del dorso. Per maggiori informazioni, vedere Impostazioni per la regolazione del dorso quadro (appiattimento del dorso).
3	Premere il pulsante per regolare l'impostazione di appiattimento del dorso, o spessore, del libro.

Interruttore di sicurezza della taglierina SquareFold®

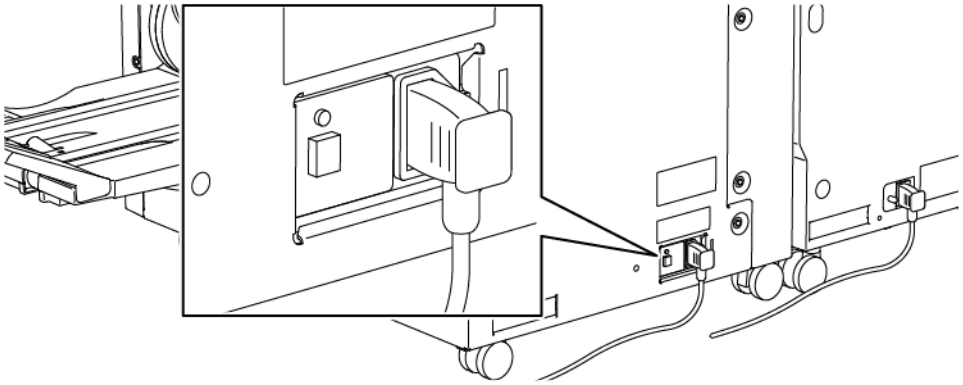

L'interruttore automatico si trova nella parte posteriore del dispositivo. L'interruttore è generalmente abilitato (in posizione **ON**).

Nota: In caso di interruzione elettrica, l'interruttore automatico si spegne automaticamente per interrompere l'alimentazione dell'elettricità al dispositivo. Per informazioni sui circuiti elettrici, vedere Sicurezza elettrica.

In condizioni normali non è necessario toccare questo interruttore. Se la stampante viene spostata, premere questo pulsante per disattivare l'alimentazione alla stampante.

Percorso carta della taglierina SquareFold®

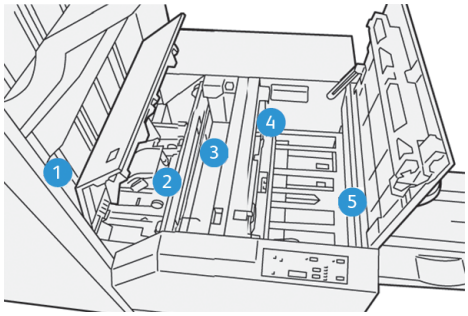

NUMERO	DESCRIZIONE
1	Il libretto lascia l'area libretto della stazione di finitura ed entra nella taglierina SquareFold®. Il sensore di uscita del libretto, nel modulo taglierina SquareFold®, rileva il bordo di entrata, o dorso, del libretto spostando quindi il libretto nell'area della piegatrice.
2	Una volta che il dorso raggiunge l'area di appiattimento, il libretto viene fermato dalle pinze e ha inizio l'operazione di appiattimento.
3	Il libretto viene appiattito e il dorso squadrato, in base alle impostazioni di piegatura indicate sul pannello comandi.
4	Dopo che il libretto è stato appiattito e il dorso è stato squadrato, il libretto viene fatto avanzare fino all'area della taglierina. • A seconda del formato del libretto finito, il libretto viene fatto avanzare finché il bordo posteriore non raggiunge la taglierina. • Il bordo posteriore viene rifilato/tagliato in base alle impostazioni definite per il libretto rifinito nella modalità taglierina.
5	Il libretto viene fatto avanzare fino all'area di uscita, dove viene trasportato al vassoio libretti.

Nota: I libretti in uscita dalla taglierina SquareFold® possono contenere frammenti o residui di rifilatura del libretto tagliato in precedenza. Si tratta di un effetto dovuto all'elettricità statica ed è del tutto normale. Se sui libretti rimangono dei residui di rifilatura, eliminarli.

Funzioni SquareFold® e Rifilo

La sezione contiene le seguenti informazioni:

- Funzione SquareFold®
- Funzione di taglio

Funzione SquareFold®

Nota: Il termine "rilegatura in brossura" è utilizzato come sinonimo di "piega quadra" o "dorso quadrato", ovvero "dorso appiattito".

Per regolare la forma del dorso dei libretti stampati, premere il pulsante **Piegatura quadra** (dorso appiattito).

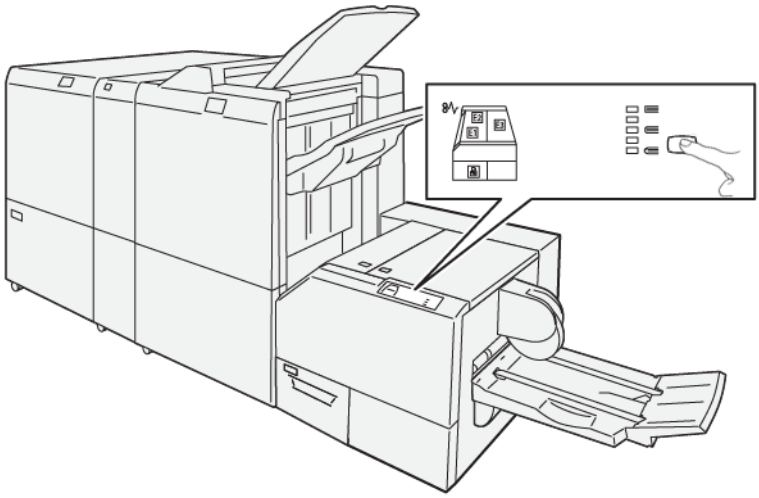

È possibile accedere alla funzione di piegatura quadra anche dal driver di stampa del computer oppure dal server di stampa.

Impostazioni per la regolazione del dorso quadro (appiattimento del dorso)

La funzione che consente l'appiattimento del dorso, chiamata Piegatura quadra, può essere attivata o disattivata in base alle preferenze dell'utente. Quando la funzione è attivata, è possibile selezionare una delle seguenti cinque opzioni, a seconda delle esigenze di finitura del libretto.

Nota: Eseguire una o più stampe di prova prima di effettuare lunghe tirature.

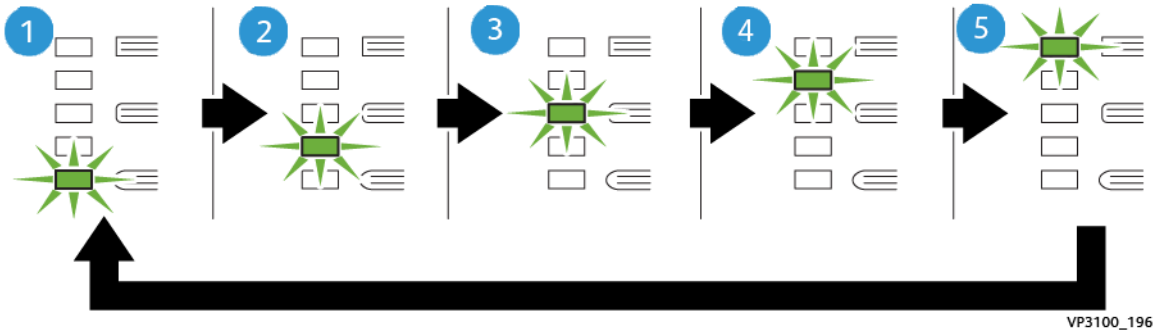

NUMERO	DESCRIZIONE
1	Quando il libretto rifinito ha un massimo di cinque pagine e la carta è leggera (100 g/m² o meno), selezionare l'impostazione **-2/Più basso/Basso 2**. La quantità minima di pressione applicabile al libretto è -2.
2	Se si desidera applicare meno pressione al dorso di un libretto, selezionare l'impostazione **-1/Più bassa/Bassa 1**. Minore è la pressione applicata al libretto, più arrotondato sarà il dorso.
3	**Automatico/Normale** è l'impostazione predefinita utilizzata per la maggior parte dei lavori.
4	Se si desidera applicare una pressione maggiore al dorso del libretto, ma inferiore rispetto all'impostazione +2, selezionare l'impostazione **+1/Alta/Alta 1**.
5	Se si desidera applicare il livello massimo di pressione al dorso di un libretto, selezionare l'impostazione **+2/Più alta/Alta 2**. Maggiore è la pressione applicata, più squadrato/appiattito sarà il dorso del libretto. La quantità massima di pressione applicabile al libretto è +2.

Libretto di esempio

Nella figura seguente sono mostrati due tipi di libretto diversi:

1. A questo libretto non è stata applicata la squadratura del dorso. Il dorso ha un aspetto tondeggiante e più spesso.
2. A questo libretto è stata applicata la squadratura del dorso. Il dorso è appiattito e squadrato e dà al libretto l'aspetto di un libro rilegato in brossura.

Funzione di taglio

Accedere alla funzione di ritaglio dal driver di stampa del computer oppure dal print server.

Opzioni di rifilatura

Quando si utilizzano le opzioni di ritaglio/rifilatura, tenere sempre presente quanto segue:

- I libretti in uscita dalla taglierina SquareFold® possono contenere frammenti o residui di rifilatura del libretto tagliato in precedenza. Questo potrebbe essere dovuto ad accumuli di elettricità statica ed è un fenomeno normale. Se i libretti contengono resti di tagli, rimuoverli e scartarli.
- Selezionare Sì/No per attivare/disattivare la funzione di ritaglio. Quando la funzione è attivata, è possibile regolare le impostazioni di taglio con incrementi di 0,1mm/0,0039 pollici a seconda delle esigenze di finitura del libretto.

Le opzioni di ritaglio sono:

- **Ritaglio Sì/No**: Selezionare **Sì**/**No** per attivare/disattivare la funzione di ritaglio. L'impostazione predefinita è **No**.
- **Taglia in base a formato**: Per aumentare o ridurre le impostazioni della taglierina, utilizzare i pulsanti **freccia a sinistra/destra**. Le regolazioni vengono fatte con incrementi di 0,1 mm/0,0039 pollici.

L'impostazione di ritaglio si basa su:

- il numero di fogli nel libretto finito
- la larghezza del libretto finito
- Il tipo di supporto, patinato o non patinato
- la grammatura del supporto.

Nota: Provare varie impostazioni per stabilire le selezioni più appropriate per il proprio lavoro. Per ottenere la migliore qualità possibile per i libretti, eseguire una o più stampe di prova prima di eseguire lunghe tirature.

Nota: Le impostazioni di ritaglio non possono essere regolate per rimuovere meno di 2 mm (0,078") o più di 20 mm (0,787") dal bordo del libretto. Regolazioni inferiori a 2 mm possono produrre una qualità di taglio scadente. Regolazioni superiori a 20 mm non avranno alcun effetto sui bordi del libretto.

Istruzioni per il ritaglio

Nella tabella seguente sono illustrati vari scenari di utilizzo di grammature, tipi di supporti e selezioni di taglio diversi. Utilizzare questa tabella come guida alla selezione di un'impostazione di taglio per un lavoro.

Nota: Le impostazioni illustrate nella tabella seguente sono fornite solo a titolo di esempio e non intendono rappresentare ogni possibile scenario di lavoro. Utilizzare la tabella solo come indicazione di massima.

NUMERO SCENARIO	FORMATO CARTA	FORMATO LIBRETTO FINITO	GRAMMATURA CARTA G/M² (LB)	IMPOSTAZIONE APPROSSIM. TAGLIO (MM)	NUMERO DI PAGINE NEL LIBRETTO FINITO
1	210 x 298 mm (8,5 x 11 poll./A4)	149 x 210 mm (5,5 x 8,5 poll.)	75 g/m² (20 lb)	130	20
2	210 x 298 mm (8,5 x 11 poll./A4)	149 x 210 mm (5,5 x 8,5 poll.)	90 g/m² (24 lb)	125	14
3	210 x 298 mm (8,5 x 11 poll./A4)	149 x 210 mm (5,5 x 8,5 poll.)	120 g/m² (32 lb)	135	10
4	210 x 298 mm (8,5 x 11 poll./A4)	149 x 210 mm (5,5 x 8,5 poll.)	75 g/m² (20 lb)	125	10
5	210 x 298 mm (8,5 x 11 poll./A4)	149 x 210 mm (5,5 x 8,5 poll.)	120 g/m² (80 lb)	135	12
6	250 x 353 mm (8,5 x 14 poll./B4)	250 x 176,5 mm (8,5 x 7 poll.)	75 g/m² (20 lb)	172	6
7	250 x 353 mm (8,5 x 14 poll./B4)	250 x 176,5 mm (8,5 x 7 poll.)	90 g/m² (24 lb)	170	6
8	297 x 420 mm (11 x 17 poll./A3)	210 x 297 mm (8,5 x 11 poll./A4)	90 g/m² (24 lb)	200	14
9	297 x 420 mm (11 x 17 poll./A3)	210 x 297 mm (8,5 x 11 poll./A4)	216 g/m² (80 lb)	205	5
10	297 x 420 mm (11 x 17 poll./A3)	210 x 297 mm (8,5 x 11 poll./A4)	80 g/m² (20 lb)	210	22
11	297 x 420 mm (11 x 17 poll./A3)	210 x 297 mm (8,5 x 11 poll./A4)	90 g/m² (24 lb)	210	8
12	297 x 420 mm (11 x 17 poll./A3)	210 x 297 mm (8,5 x 11 poll./A4)	120 g/m² (80 lb)	205	10
13	305 x 458 mm (12 x 18 poll.)	152 x 229 mm (6 x 9 poll.)	120 g/m² (80 lb)	220	6
14	305 x 458 mm (12 x 18 poll.)	152 x 229 mm (6 x 9 poll.)	120 g/m² (80 lb)	215	5
15	305 x 458 mm (12 x 18 poll.)	152 x 229 mm (6 x 9 poll.)	120 g/m² (80 lb)	210	4

NUMERO SCENARIO	FORMATO CARTA	FORMATO LIBRETTO FINITO	GRAMMATURA CARTA G/M² (LB)	IMPOSTAZIONE APPROSSIM. TAGLIO (MM)	NUMERO DI PAGINE NEL LIBRETTO FINITO
16	305 x 458 mm (12 x 18 poll.)	152 x 229 mm (6 x 9 poll.)	105 g/m² (28 lb)	220	16
17	305 x 458 mm (12 x 18 poll.)	152 x 229 mm (6 x 9 poll.)	120 g/m² (80 lb)	210	14

Linee guida per l'utilizzo della taglierina SquareFold®

La sezione contiene le seguenti informazioni:

- Immagini a pagina intera sui libretti
- Considerazioni per i libretti
- Considerazioni per produrre libretti corretti in uscita

Immagini a pagina intera sui libretti

Quando si utilizzano immagini a pagina intera, verificare che il formato del libretto finito le contenga per intero. Inoltre, verificare che le immagini non vengano tagliate dopo la rifilatura del libretto.

I seguenti esempi mostrano libretti con copertine anteriori e posteriori prestampate a pagina intera ma in formati diversi:

1. Libretto 1 stampato su carta 8,5 x 14 pollici/B4: sulla copertina anteriore, che è stata rifilata, l'immagine è intera.
2. Libretto 2 stampato su carta 8,5 x 11 pollici/A4: l'immagine sulla copertina anteriore è troncata dopo la rifilatura.

Considerazioni per i libretti

Prima di stampare un libretto, considerare quanto segue:

- Posizione dell'immagine sull'originale: l'immagine non può più essere centrata. Potrebbe essere necessario spostare le immagini per verificare che si adattino al libretto finito;
- Qual è il formato appropriato del libretto finito?
- Il libretto contiene già immagini a pagina intera?
- Si utilizzano copertine prestampate con immagini a tutta pagina?
- Il libretto verrà rifilato?

Considerazioni per produrre libretti corretti in uscita

Per ottenere i risultati desiderati, seguire queste raccomandazioni:

- Prima di stampare una grande quantità di fogli, stampare prima una o più pagine di prova del lavoro.
- Esaminare le stampe di prova per controllare che non presentino immagini o testo troncati.
- Se è necessario spostare un'immagine o il testo, utilizzare le varie selezioni del driver di stampa dell'applicazione. Fare riferimento alle informazioni contenute nella guida del driver di stampa in uso.
- Tenere presente che potrebbe essere necessario eseguire una o più stampe di prova prima di ottenere il risultato desiderato.

Manutenzione della taglierina SquareFold®

Per informazioni su come mantenere prestazioni ottimali per la taglierina eliminando frammenti e scarti cartacei, vedere Svuotamento del contenitore degli scarti della taglierina SquareFold®.

Svuotamento del contenitore degli scarti della taglierina SquareFold®

Quando il contenitore degli scarti è pieno, sulla parte superiore della taglierina SquareFold® si accende una spia. Inoltre, viene visualizzato un messaggio sulla stampante per segnalare all'utente che il contenitore degli scarti è pieno. Quando appare questo messaggio, svuotare il contenitore.

Nota: Mantenere la stampante accesa quando si svuota il contenitore. Se viene spenta, la stampante non riconoscerà che il contenitore è stato svuotato.

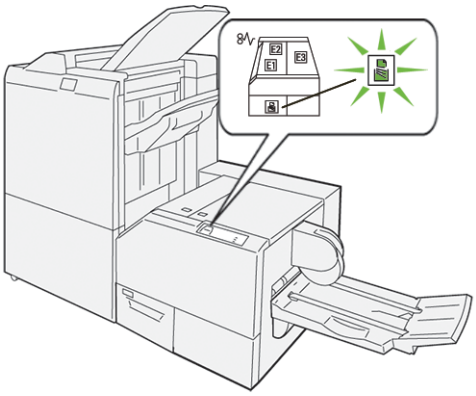

Per svuotare il contenitore degli scarti della taglierina, procedere come segue.

1. Verificare che la stampante non sia in funzione, quindi estrarre lentamente il contenitore degli scarti della taglierina.

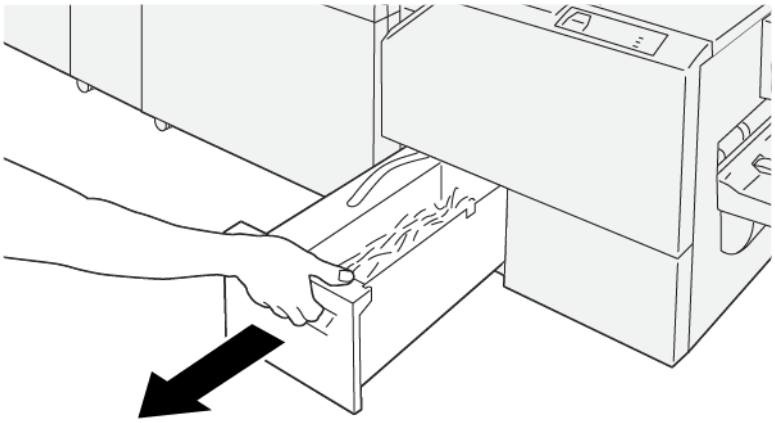

VP3100_199

2. Tenendo ferma la cinghia sul contenitore, rimuovere l'unità con entrambe le mani.

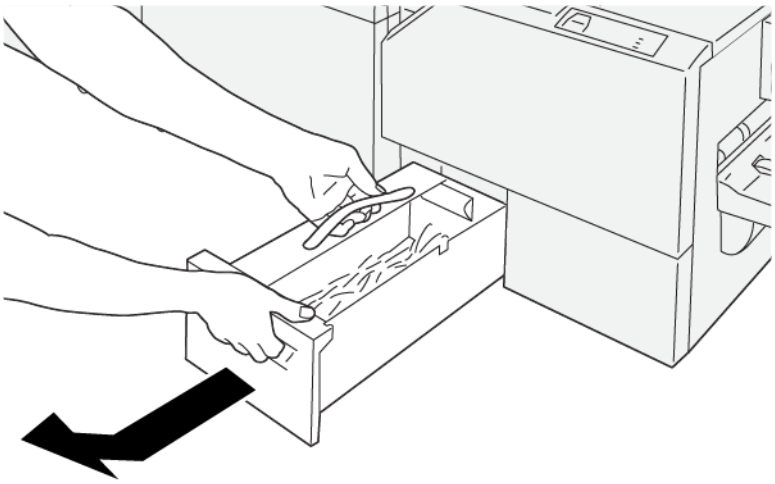

VP3100_200

3. Smaltire tutti gli scarti e i residui.

Nota: Verificare che il contenitore sia completamente vuoto. Se restano scarti o residui, il contenitore si riempirà prima che venga visualizzato il messaggio di contenitore pieno e pertanto si verificherà un errore.

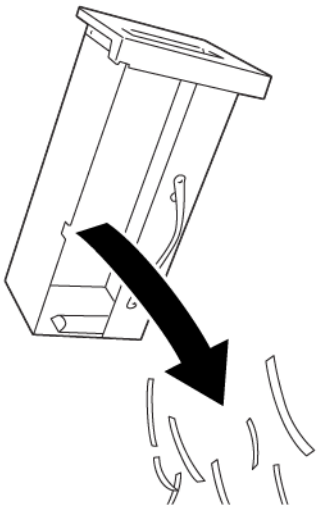

VP3100_201

4. Reinserire il contenitore vuoto e spingerlo lentamente all'interno fino in fondo.

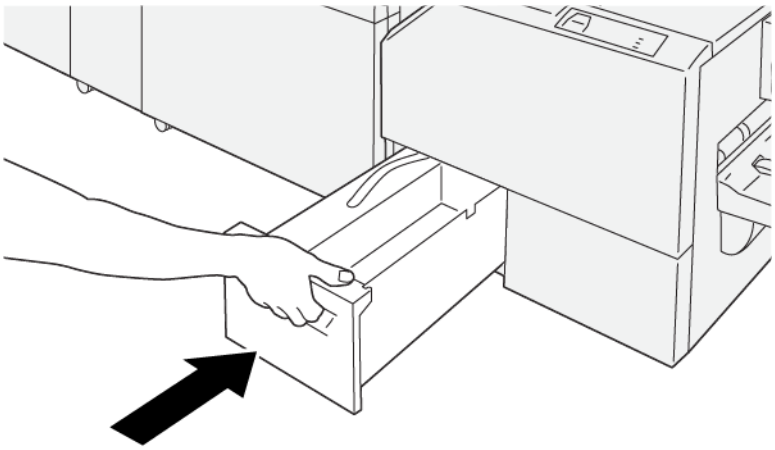

VP3100_202

UTILIZZO DELL'ACCESSORIO DI ESTENSIONE FACOLTATIVO DEL VASSOIO PER I SUPPORTI LUNGHI NELLE STAZIONI DI FINITURA PRODUCTION READY

Per consentire l'elaborazione degli striscioni sostenendoli durante l'invio al vassoio di uscita, la stampante è fornita di un accessorio facoltativo di estensione del vassoio per la carta lunga.

Nota: L'accessorio di estensione è costituito da un nuovo gruppo hardware che include aste di supporto, guide metalliche e un modello di guida. Da sole, le aste di supporto sono in grado di sostenere pile di fogli lunghi fino a 729 mm (28,7 pollici).Quando si aggiungono le guide metalliche, la lunghezza supportata aumenta fino a 1200 mm (47,24 pollici).

Per utilizzare l'accessorio di estensione del vassoio per la carta lunga:

1. Rimuovere le aste di supporto e le guide metalliche dall'alloggiamento in cui vengono conservate sotto la copertura posteriore superiore.

2. Inserire le due aste di supporto negli appositi quattro fori sul vassoio dietro le staffe di supporto.

3. Attaccare le protezioni di plastica delle guide metalliche sulle aste di supporto.

4. Allineare l'estremità opposta delle guide alle frecce sul modello di guida.

5. Eseguire il lavoro dello striscione.

   La carta si piega leggermente nelle guide metalliche, evitando così di cadere sul pavimento.

6. Una volta completato il lavoro, riporre le aste di supporto e le guide metalliche dall'alloggiamento in cui vengono conservate.

Profili

È possibile creare profili personalizzati per i supporti e applicarne le impostazioni per la stampa. I tipi di profili disponibili riguardano l'allineamento dell'immagine, le regolazioni di piegatura del documento, le modifiche ai soffiatori vassoio e le opzioni di finitura DFA.

DESCRIZIONE GENERALE DEI PROFILI

La funzione Profili consente di creare e personalizzare vari profili da usare per un lavoro.

Nota: Anziché utilizzare la funzione Profili, è possibile creare un profilo di allineamento con la funzione di regolazione automatica. Entrambe le funzioni applicano le medesime regolazioni immagine al supporto scelto per la procedura. Ricordare tuttavia che, quando si completa la procedura di regolazione automatica, il sistema assegna un nome alla regolazione e inserisce automaticamente i valori regolati per il supporto nella finestra Impostazione avanzata supporto.

- **Allineamento**: per compensare un difetto di disallineamento/obliquità dell'immagine, la scheda Allineamento consente di definire un profilo per riposizionare l'immagine di stampa su un supporto. I profili possono quindi essere usati per lavori di stampa speciali in base alle esigenze.
- **Regolazione piegatura**: se alla stampante sono collegati dei dispositivi opzionali, la scheda Regolazione piegatura diventa disponibile. La scheda Regolazione piegatura consente di definire un profilo che regola la posizione della piega per vari tipi di carta. Per configurare le impostazioni di regolazione su valori predefiniti, utilizzare questo profilo.
- **Soffiatore vassoio**: la scheda Soffiatore vassoio consente di personalizzare le impostazioni dei ventilatori nelle aree di alimentazione dei vassoi carta. Se un supporto si inceppa durante una tiratura, applicare queste impostazioni per ridurre la frequenza degli inceppamenti.
- **Dispositivi di finitura**: questa scheda è disponibile quando un utente si connette come amministratore alla stampante di produzione mentre la macchina è collegata a un dispositivo di finitura conforme a DFA di terze parti. Gli amministratori possono abilitare o disabilitare una stazione di finitura oltre a regolarne le impostazioni dei profili.

ACCESSO E USCITA DAI PROFILI

Sia l'operatore che l'amministratore possono creare, modificare e cancellare i profili.

1. Selezionare il pulsante **Profili** dal menu Funzione nella parte sinistra della finestra principale.

   Viene visualizzata la finestra Profili.

   Nota: La scheda Finitura è disponibile solo quando la stampante di produzione è collegata a un dispositivo di finitura conforme a DFA di terze parti e l'utente si connette come amministratore.

2. Per creare o modificare un profilo di allineamento immagine, selezionare la scheda **Allineamento**.
3. Per creare o modificare un profilo di regolazione piegatura documento, selezionare la scheda **Regolazione piegatura**.
4. Per creare o modificare un profilo soffiatore vassoio, selezionare la scheda **Soffiatore vassoio**.

5. Per creare o modificare un profilo di allineamento per un dispositivo di finitura conforme a DFA di terze parti, accedere come amministratore e poi selezionare la scheda **Dispositivi di finitura**.
6. Per uscire dalla finestra Profili e tornare alla finestra principale, selezionare **Chiudi**.

ALLINEAMENTO

Nota: L'elenco dei profili può essere ordinato in base al nome, alla data della modifica o al commento. Se necessario, usare la barra di scorrimento orizzontale per visualizzare tutto il testo dei nomi di profilo lunghi.

La funzione Allineamento consente di creare e salvare profili di allineamento specifici che consentono di utilizzare tipi di supporti diversi e definire il modo in cui registrare, allineare o ingrandire l'immagine per il lato 1 e 2. I profili possono essere utilizzati esattamente in base alle necessità per garantire una qualità di stampa ottimale.

Eseguire le regolazioni quando la posizione dell'immagine sulla copia è obliqua o disallineata. Il difetto può essere causato dall'espansione o dalla contrazione della carta, da un taglio impreciso o da condizioni di conservazione della carta non ottimali.

Nota: Si consiglia di leggere l'intera sezione sull'allineamento prima di creare, modificare o effettuare regolazioni all'allineamento.

Informazioni sull'allineamento

Quando si stampano lavori in modalità fronte/retro utilizzando tipi di supporto diversi per tipo, grammatura e patinatura, è possibile che le stampe richiedano una gestione specifica nel sistema mentre attraversano il percorso carta. Con certi tipi di supporto e con i lavori in fronte/retro può accadere che le immagini sul lato 1 e/o sul lato 2 non siano registrate correttamente, siano oblique, non allineate perpendicolarmente o allungate. In questi casi, l'utilizzo dei profili di allineamento consente di eliminare il problema.

I profili di regolazione allineamento consentono di effettuare quanto segue:

- Apportare regolazioni all'immagine basandosi sull'allineamento visualizzabile sul documento. È possibile intervenire su varie selezioni: registrazione, perpendicolarità, obliquità e ingrandimento.
- Effettuare regolazioni quando l'immagine stampata è obliqua o non allineata. Il difetto può essere causato dall'espansione o dalla contrazione della carta, da imprecisioni nel taglio del foglio o da condizioni di conservazione della carta non ottimali.

Aspetti da considerare quando si crea o si utilizza un profilo di allineamento

Suggerimento: Come prima soluzione, provare sempre la funzione Allineamento automatico prima di utilizzare i passaggi di allineamento manuale.

Quando si creano dei profili di allineamento per le stampe solo fronte e/o fronte/retro, fare attenzione a quanto segue:

- È talvolta possibile che le immagini del lato fronte e quelle del lato retro non siano registrate correttamente perché il formato carta è diverso. Potrebbero esserci differenze di piccola entità (+ /-1 mm) che determinano

l'errore di registrazione dell'immagine. Per ridurre il rischio di introdurre diversità di formato, si consiglia di utilizzare carta da un'unica risma quando si eseguono lavori fronte/retro.

- Durante il processo di fusione, il calore e la pressione esercitati sulla carta possono causare una sorta di allungamento dei fogli. Se le immagini dei due lati hanno la stessa dimensione, l'allungamento della carta può comportare un leggero ingrandimento dell'immagine del primo lato rispetto al secondo lato.

  La creazione di un profilo di allineamento per questi tipi di lavoro consente di ridurre o eliminare il problema della presenza di immagini più grandi sul lato 1 rispetto al lato 2.

  Nota: Una volta che un profilo di allineamento è stato impostato ed è già in uso, il print server non rispecchia il profilo nelle opzioni di stampa per i lavori.

Regolazioni della posizione dell'immagine stampata

Effettuare le regolazioni seguenti per modificare la posizione dell'immagine sulla stampa:

- Registrazione:
  - Registrazione bordo anteriore: l'opzione consente di regolare il bordo anteriore dell'immagine per la registrazione del lato 1 e/o 2.
  - Registrazione laterale: l'opzione consente di regolare il bordo laterale dell'immagine per la registrazione del lato 1 e/o 2.

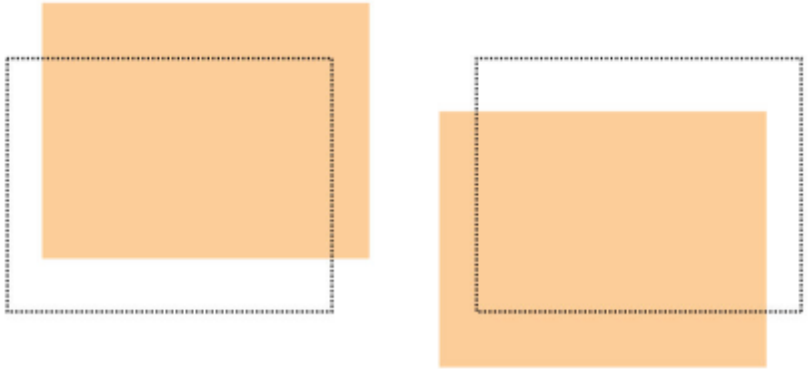

- Perpendicolarità: l'opzione consente di correggere un'immagine che, benché diritta sulla pagina, mostra gli angoli obliqui, ovvero non ad angolo retto (90°). La regolazione dell'immagine digitale avviene sul fotoricettore finché non risulta allineata con la carta sul lato 1 e 2.

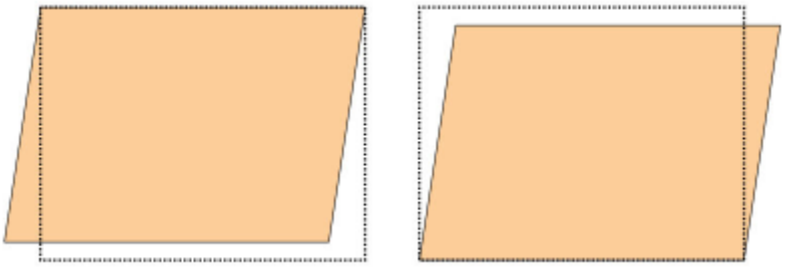

- Obliquità: l'opzione consente di regolare un'immagine completamente storta sulla pagina. La funzione esegue una regolazione sul foglio in modo che le immagini sul lato 1 e/o 2 non siano oblique ma allineate.

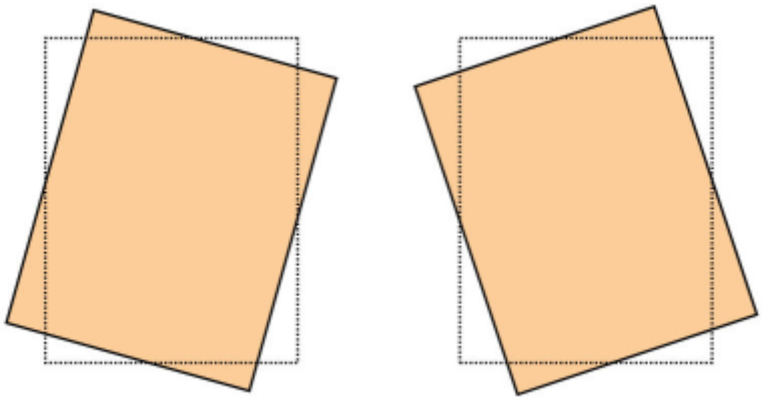

- Ingrandimento: l'opzione consente di correggere il difetto di allungamento dell'immagine su un lato rispetto all'altro. L'immagine può essere ingrandita o ridotta in base alle esigenze.

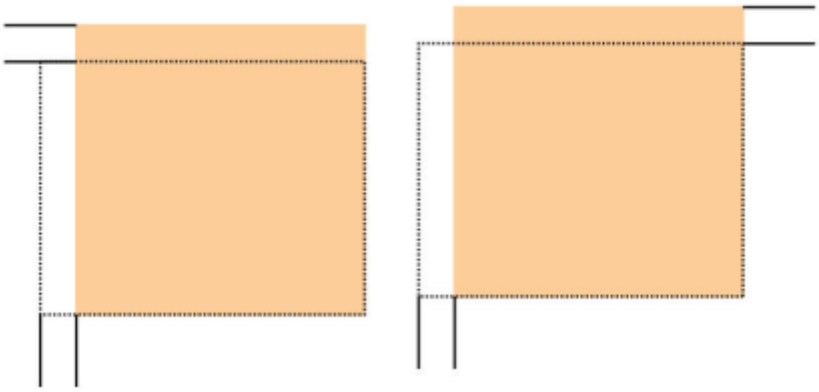

Suggerimento: Di preferenza, è meglio scegliere una sola funzione del profilo di allineamento, ad esempio l'obliquità. Quindi, eseguire una serie di stampe di prova per valutare l'obliquità delle stampe. Se è necessario regolare più funzioni del profilo di allineamento, selezionarne una alla volta, eseguire le stampe di prova per quella funzione e valutare le stampe ottenute. Dopo aver stabilito se le stampe ottenute sono accettabili, è possibile selezionare un'altra funzione del profilo di allineamento da regolare.

Suggerimento: Qando si eseguono regolazioni per più elementi, regolare l'immagine nell'ordine seguente:

- Regolazione della perpendicolarità
- Regolazione dell'obliquità
- Regolazione dell'ingrandimento
- Regolazione della registrazione

Impostazione del profilo di allineamento automatico

La funzione Allineamento automatico esegue regolazioni per correggere registrazione, perpendicolarità, obliquità e rapporto di riproduzione.

1. Selezionare il pulsante **Profili**.

2. Verificare che sia selezionata la scheda Allineamento.
3. Per creare un nuovo profilo di allineamento o modificarne uno esistente, selezionare l'icona **Nuovo** o **Modifica**.

   Si apre la finestra Proprietà nuovo profilo o Modifica proprietà profilo.
4. Se lo si desidera, immettere un nuovo nome o modificare il nome esistente.
5. Selezionare il pulsante **Allineamento automatico**.

   Si apre la finestra Allineam. autom. - Imposta stampa di prova.
6. Scegliere il nome del profilo e il vassoio appropriato.
7. Selezionare i livelli di densità del lato 1 e del lato 2 più simili ai lavori di stampa che verranno eseguiti usando il profilo. I livelli di densità di stampa vanno da 1 a 10, dove 1 è il minimo e 10 il massimo. Selezionare 5 o 6 per un lavoro medio e 8 o 9 per un lavoro che richiede più toner. Per un lavoro che contiene solo testo, selezionare 3 o 4.
8. Per il Modo Colore, selezionare i toner colorati usati nel lavoro associato al profilo.
9. Per Riempimento - Modo Colore lato 1 e lato 2, selezionare i toner dei colori usati nel lavoro associato al profilo.
10. Per Motivo di riempimento - Lato 1 e Lato 2, selezionare una o più delle seguenti caselle di controllo In alto a sx, In alto a dx, In basso a sx o In basso a dx. Selezionare l'area della pagina con maggiore copertura di toner. I livelli di densità impostati determinano la quantità di toner applicato in queste aree sulla stampa di prova.
11. Selezionare il pulsante **Avvio**.

    La stampante effettua più stampe di prova ed esegue regolazioni successive fino a raggiungere l'allineamento ottimale dell'immagine. L'ultimo foglio riporta l'allineamento migliore.
12. Ritirare i modelli di prova stampati e verificare che la registrazione sia accettabile.
13. Per accettare le nuove impostazioni, selezionare **OK**. Se il risultato non è accettabile, fare clic su **Annulla** per ripristinare i valori predefiniti delle impostazioni.

    Le nuove impostazioni di allineamento per i valori di registrazione, perpendicolarità, obliquità e rapporto di riproduzione sono riportate nella finestra Proprietà profilo.
14. Per valutare di nuovo le stampe con le regolazioni applicate, selezionare il pulsante **Stampa di prova**.
    Si apre la finestra Allineamento - Stampa di prova.
15. Selezionare le opzioni di Stampa di prova appropriate:
    a. Per il modello di prova, selezionare **PH-Regi**.
    b. Il vassoio carta appropriato.
    c. La quantità di stampa.
       Per valutare meglio il risultato, eseguire almeno 10 stampe di prova.
    d. Altri valori, ad esempio Fronte o Fronte/retro, Modo colore, Riempimento - Modo colore e Motivi di riempimento.

16. Selezionare **Avvia**.
    Un messaggio avvisa che è in corso la stampa di prova.
17. Raccogliere le stampe.
    Scartare le prime stampe, dove le differenze sono solitamente più accentuate.
18. Valutare la qualità delle stampe tenendole controluce.
    Ciò consente di visualizzare i segni di registrazione dei due lati, se è stata scelta l'uscita fronte/retro.
19. Per salvare e chiudere la finestra Proprietà supporti, scegliere **OK**.
    Il profilo di regolazione nuovo o modificato, come ProfiloDiAllineamento2, viene visualizzato nella finestra Allineamento. È possibile selezionare il profilo in qualsiasi momento.
20. Per uscire dalla finestra Profili e tornare alla finestra principale, selezionare **Chiudi**.
21. Fare clic sul collegamento **Utente** e poi scegliere **Uscita** per uscire dalla modalità amministrativa.

Opzioni di allineamento

Le opzioni di allineamento comprendono:

- Registrazione
- Perpendicolarità
- Obliquità
- Ingrandimento

Quando si selezionano o modificano le opzioni di allineamento, tenere presente quanto segue:

- Le frecce sopra l'illustrazione della carta indicano la direzione di alimentazione.
- Per modificare i valori dell'allineamento, utilizzare le icone più (+) e meno (-).
- Quando si modificano i valori, l'illustrazione cambia per indicare la direzione di spostamento dell'immagine o l'entità di ingrandimento/riduzione sulla carta.

Nota: L'impostazione predefinita di tutte le opzioni di allineamento è zero.

Prima di creare o utilizzare un profilo di allineamento

Prima creare un nuovo profilo di allineamento oppure modificarne uno già esistente, seguire questa procedura.

1. Caricare il supporto corretto nel vassoio appropriato.
2. Eseguire una stampa di prova e controllare se l'immagine presenta un allineamento errato.
3. Se l'immagine stampata non è allineata, attenersi alle istruzioni fornite nella procedura Aspetti da considerare quando si crea o si utilizza un profilo di allineamento.

Creazione o modifica di un profilo di allineamento

Sia l'operatore che l'amministratore possono creare, modificare e cancellare i profili. Seguire questa procedura per creare un nuovo profilo di allineamento o per modificarne uno già esistente e regolare l'immagine in uscita sui lati fronte e retro. L'amministratore ha quindi il compito di assegnare il profilo a un supporto usando la finestra Impostazione avanzata supporto.

Suggerimento: Scegliere una sola funzione del profilo di Allineamento, ad esempio l'obliquità, e poi eseguire una serie di stampe di prova per valutarne l'obliquità. Se è necessario regolare più funzioni del profilo di allineamento, selezionarne una alla volta, eseguire le stampe di prova per quella funzione e valutare le stampe ottenute. Dopo aver stabilito se le stampe ottenute sono accettabili, è possibile selezionare un'altra funzione del profilo di allineamento da regolare.

1. Selezionare **Profili**.
2. Verificare che sia selezionata la scheda **Allineamento**.
3. Per creare un nuovo profilo o selezionarne uno già esistente sull'elenco, scegliere l'icona **Nuovo**. Quindi, per modificare un profilo di allineamento già esistente, scegliere l'icona **Modifica**.

   Si apre la finestra Proprietà nuovo profilo o Modifica proprietà profilo.
4. Nel campo Nome profilo, inserire un nuovo nome oppure modificare il nome esistente.
5. Selezionare un'opzione del profilo di allineamento, ad esempio Registrazione, Perpendicolarità, Obliquità o Rapporto di riproduzione, quindi effettuare le selezioni per quell'opzione.
   Se si eseguono regolazioni a più elementi, regolare l'immagine nell'ordine seguente, una regolazione per volta:
   - Regolazione della perpendicolarità
   - Regolazione Obliquità
   - Regolazione Rapporto di riproduzione
   - Regolazione Registrazione
6. Selezionare **Stampa di prova**.
7. Selezionare le opzioni di Stampa di prova appropriate per i lavori associati al profilo:
   a. Il vassoio carta appropriato.
   b. La quantità di stampa.
      Per valutare meglio il risultato, eseguire almeno 10 stampe di prova.
   c. I lati stampati, ad esempio Fronte o Fronte/retro.
   d. Il modello di prova appropriato, se necessario.
   e. Per il Modo colore, i toner dei colori impiegati.
   f. Per Motivo di riempimento - Lato 1 o Lato 2, selezionare le aree di copertura toner maggiore sulle pagine del lavoro. Il livello di densità determina la quantità di toner applicato in queste aree sulla stampa di prova.
8. Selezionare **Avvia**.
9. Raccogliere le stampe.
   Scartare le prime stampe, dove le differenze sono solitamente più accentuate.

10. Valutare la qualità delle stampe di prova tenendole controluce.
    Ciò consente di visualizzare i segni di registrazione dei due lati, se è stata scelta l'uscita fronte/retro.
    a. Se si ritiene che l'allineamento tra il lato 1 e 2 non sia accettabile e richieda un'ulteriore regolazione, ripetere questa procedura.

    Nota: È possibile che, per soddisfare le esigenze del cliente, sia necessario effettuare più modifiche alle opzioni di allineamento e stampare ulteriori campioni.

    b. Quando la stampa di prova è accettabile, continuare con il passaggio successivo.
11. Se necessario, selezionare un'altra opzione di allineamento ed effettuare le modifiche richieste.
    a. Eseguire alcune stampe di prova.
    b. Valutare la qualità di stampa.
    c. Ripetere i due passaggi secondari precedenti per qualsiasi opzione di allineamento aggiuntiva da regolare.

    Quando la qualità di stampa è soddisfacente, passare al punto successivo.
12. Per salvare e chiudere la finestra Proprietà supporti, scegliere **OK**.
    Il nuovo profilo o quello modificato viene visualizzato nella finestra Allineamento e può essere selezionato in qualsiasi momento in seguito.
13. Per uscire dalla finestra Profili e tornare alla finestra principale, selezionare **Chiudi**.

REGOLAZIONE DELLA PIEGATURA

La funzione Regolazione piegatura consente di regolare la posizione di piegatura per vari tipi di carta e di impostare i valori di regolazione di vari tipi predefiniti. È possibile assegnare un tipo predefinito a ogni vassoio.

È inoltre possibile regolare le posizioni di piegatura per Piegatura doppia un foglio; Piegatura doppia più fogli; Piegatura doppia più fogli, pinzatura; Piegatura a C; Piegatura a Z e Piegatura a Z metà foglio.

Tipi di piegatura

Il tipo di piegatura specificato per il lavoro definisce il numero di pieghe applicate al foglio di carta quando si stampa. La forma delle pieghe dipende dall'orientamento della carta, verticale o orizzontale. Di seguito viene riportato un elenco dei termini utilizzati per identificare i tipi di piega sia sull'interfaccia utente del computer che sul server di stampa.

Nome del tipo di piega sull'interfaccia utente del computer	Nome del tipo di piega sul server di stampa	Numero di solchi di cordonatura
Piegatura doppia	Piegatura doppia o piegatura libretto	1
Piegatura a C	Piegatura tripla	2
Piegatura a Z (a fisarmonica)	Piegatura a Z	2

Piegatura a Z	Piegatura a Z	3
Piega Quatro/Letter		3
A fisarmonica (4 volte)		4
A fisarmonica (5 volte)		5

Opzione Profilo di regolazione piegatura

Questa opzione consente di selezionare un profilo di regolazione piegatura predefinito.

Nota: L'opzione è disponibile solo se alla stampante è collegato un dispositivo di finitura come ad esempio una stazione di finitura Production Ready, una stazione di finitura Production Ready con stazione libretto o una stazione di finitura Production Ready Plus.

Usare la funzione **Profili** della finestra principale del Control Center e selezionare la scheda Regolazione piegatura per visualizzare i profili predefiniti oppure creare o modificare dei profili.

Informazioni per la regolazione della piegatura

Nota: L'opzione Regolazione piegatura è disponibile con la stazione di finitura Production Ready con stazione libretto o se la piegatrice a C/Z è collegata alla stazione di finitura. La piegatrice a C/Z può essere collegata alla stazione di finitura Production Ready, alla stazione di finitura Production Ready con stazione libretto e alla stazione di finitura Production Ready Plus.

- Regolazione piegatura doppia: quando viene scelta l'opzione di piegatura doppia, la stampa viene piegata in due pannelli. Le copie con piegatura doppia (una piega) vengono consegnate nel vassoio di ricezione libretti. Nella figura seguente viene mostrato un foglio con piegatura doppia:

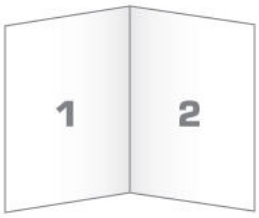

È possibile aggiungere più fogli, anche pinzati, a un'impostazione di piegatura doppia, come si vede nelle figure seguenti:

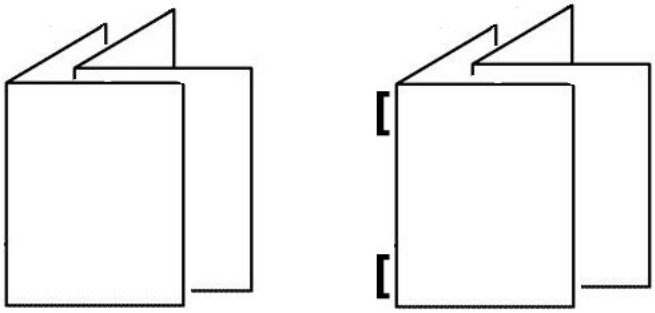

- Piegatura a C: con la piega a C, il foglio viene piegato in tre pannelli. Le copie con piega a C vengono consegnate nel vassoio di uscita della piegatrice a C/Z. L'illustrazione seguente mostra un foglio con una piega a C.

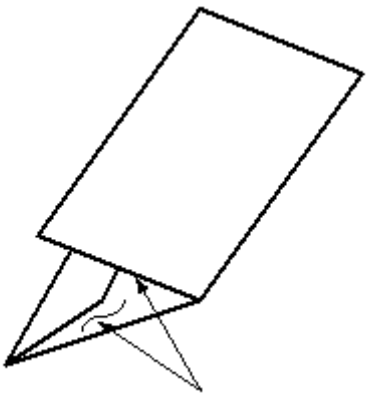

- Piegatura a Z: con la piega a Z, il foglio presenta due pannelli piegati in direzioni opposte che gli conferiscono un aspetto a fisarmonica. Le copie con piega a Z vengono consegnate nel vassoio di uscita della piegatrice a C/Z. L'illustrazione seguente mostra un foglio con piega a Z.

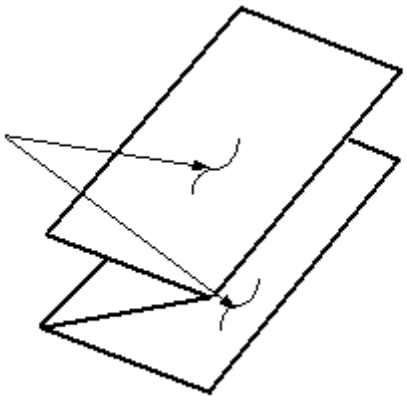

- Piegatura a Z metà foglio: come accade con la piega a Z standard, il foglio presenta due pannelli piegati in direzioni opposte. La differenza tra la piega a Z standard e la piega a Z metà foglio consiste nel fatto che, in quest'ultima, i pannelli creati dalla piega non sono identici, I due pannelli sono disuguali, il che significa che uno dei pannelli ha un bordo più lungo. e possa essere pinzato o perforato. Le copie con piegatura a Z metà foglio vengono consegnate al vassoio di uscita piegatura a C/Z. Fare riferimento alla figura seguente:

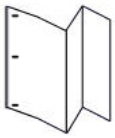

Nota: Ciascun foglio con piegatura a Z a metà foglio aggiunto a un fascicolo pinzato viene calcolato come 10 fogli. Riduce il numero totale di fogli per qualsiasi gamma di grammature specificata.

Creazione o modifica della procedura di piegatura doppia di uno o più fogli

Nota: La funzione Regolazione piegatura è disponibile solo quando alla stampante è collegata una delle seguenti stazioni: stazione di finitura Production Ready, stazione di finitura Production Ready con stazione libretto e stazione di finitura Production Ready Plus.

L'operatore e l'amministratore possono creare, modificare e cancellare i profili. Per regolare le posizioni di piegatura per i libretti, creare prima di tutto un profilo contenente le regolazioni. La procedura seguente fornisce i passaggi di base per la creazione di un nuovo profilo di regolazione o la modifica di uno preesistente per la piegatura doppia di uno o più fogli.

1. Verificare che il supporto corretto sia caricato nella stampante e programmare il vassoio. Per i libretti, caricare i supporti con orientamento SEF.
2. Selezionare **Profili**.

   Viene visualizzata la finestra Profili.

3. Selezionare la scheda **Regolazione piega**.
4. Per creare un profilo, fare clic sull'icona **Nuovo**. Per modificare un profilo esistente, scegliere il profilo appropriato nell'elenco e selezionare il pulsante **Modifica**.

   Viene visualizzata la finestra delle proprietà del profilo.
5. Nel campo Nome profilo, digitare un nuovo nome o modificare quello esistente.
   Si consiglia di utilizzare un nome che indichi il tipo di piegatura, ad esempio piegatura singola semplice.
6. Dal menu Tipo di piegatura, scegliere l'opzione appropriata, ad esempio **Piegatura doppia più fogli pinzati**.
7. Selezionare le impostazioni per il supporto, ad esempio Formato, Tipo, Patinatura e Grammatura.
8. Per il bordo di alimentazione, selezionare l'alimentazione lato corto (SEF).
9. Selezionare **Stampa di prova**.

   Viene visualizzata la finestra della stampa di prova per la regolazione della piega.
10. Dal menu Vassoio, utilizzare la freccia per scegliere il vassoio con il supporto usato.
11. Se si utilizza la taglierina per cordonare le pagine, impostare la cordonatura su **Sì**. Solo il primo e l'ultimo foglio del libretto vengono cordonati. In caso contrario, lasciare l'impostazione su **No**.
12. Selezionare **Stampa di prova**.
    Un messaggio indica che è in corso la stampa di una prova, seguito da un altro messaggio quando la stampa è terminata.
13. Per chiudere la finestra del messaggio, selezionare **Chiudi**.
14. Osservare l'area di regolazione per Fascicolo 1 con le due dimensioni, A e B, che si devono misurare e immettere.
15. Ritirare la stampa di prova dal vassoio di uscita della stampante e tenerla davanti alle regolazioni per il Fascicolo 1 nella posizione mostrata nella finestra. La freccia nera è rivolta verso l'alto e punta a sinistra.
16. Stabilire se il pannello sinistro (icona in alto) e il pannello destro (icona in basso) sono uguali oppure se uno è più lungo dell'altro. Se un lato è più lungo, misurare la sovrapposizione, vale a dire la distanza tra le estremità. Registrare la differenza in millimetri.
17. Selezionare la posizione corretta per il foglio singolo o i fogli multipli:
    - Il pannello sinistro piegato è più lungo
    - Il pannello destro piegato è più lungo
    - Pannelli uguali
18. Se si sceglie Lato sinistro o Lato destro della piega più lungo, impostare la lunghezza della sovrapposizione usando la freccia Su. Via via che inserisce il valore in millimetri, l'immagine della piega cambia per confermare il bordo selezionato come più lungo. Guardare l'immagine e verificare che rifletta il layout della stampa di prova.
19. Nell'area Fogli in fascic. 1, selezionare **Stampa di prova** e valutare il risultato con le nuove impostazioni.
20. Se servono ulteriori regolazioni, ripetere la procedura. In caso contrario, passare al punto seguente.

21. Sul lato destro della finestra, in base alla grammatura della carta selezionata, l'area dei fogli del fascicolo 2 mostra il numero massimo di fogli che è possibile assegnare al libretto. Immettere il numero esatto di pagine dei libretti senza superare il numero presente nel campo.
22. Nella parte destra della finestra selezionare **Stampa di prova**.
23. Dal menu Vassoio, selezionare **Avvio**.
24. Per apportare modifiche per il fascicolo 2, ripetere la procedura usata per il fascicolo 1.
25. Al termine delle regolazioni, selezionare **OK**. Il profilo di regolazione nuovo o modificato viene visualizzato nella finestra Regolazione piegatura.
26. Per uscire dalla finestra Profili e tornare alla finestra principale, selezionare **Chiudi**.

Creazione o modifica della procedura di piegatura doppia più fogli pinzati

Nota: La funzione Regolazione piegatura è disponibile solo quando alla stampante è collegata una delle seguenti stazioni: stazione di finitura Production Ready, stazione di finitura Production Ready con stazione libretto e stazione di finitura Production Ready Plus.

L'operatore e l'amministratore possono creare, modificare e cancellare i profili. Per regolare le posizioni di piegatura e pinzatura per i libretti, creare prima di tutto un profilo contenente le regolazioni. Nella procedura seguente si forniscono i passaggi di base per la creazione di un nuovo profilo di regolazione o la modifica di uno preesistente per più fogli pinzati.

1. Verificare che nella stampante sia caricato il supporto corretto e programmare il vassoio. Per i libretti, caricare i supporti con orientamento SEF.
2. Selezionare **Profili**.

   Viene visualizzata la finestra Profili.
3. Selezionare la scheda **Regolazione piega**.

   Viene visualizzata l'opzione Regolazione piegatura.
4. Per creare un profilo, fare clic sull'icona **Nuovo**. Per modificare un profilo esistente, scegliere il profilo appropriato nell'elenco e selezionare il pulsante **Modifica**.

   Viene visualizzata la finestra delle proprietà del profilo.
5. Nel campo Nome profilo, digitare un nuovo nome o modificare quello esistente.
   Si consiglia di utilizzare un nome che indichi il tipo di piegatura.
6. Dal menu Tipo di piegatura, scegliere l'opzione appropriata, ad esempio **Piegatura doppia più fogli pinzati**.
7. Selezionare le impostazioni della carta adatte per i libretti: Formato, Patinatura e Grammatura.
8. Selezionare **Stampa di prova**.

   Viene visualizzata la finestra della stampa di prova per la regolazione della piega.
9. Usare la freccia del menu Vassoio per selezionare il vassoio da utilizzare per il lavoro.
10. Se si utilizza la taglierina per cordonare le pagine, impostare la cordonatura su **Sì**. Solo il primo e l'ultimo foglio del libretto vengono cordonati. In caso contrario, lasciare l'impostazione su **No**.

11. Selezionare **Stampa di prova**.
    Un messaggio indica che è in corso la stampa di una prova, seguito da un messaggio quando la stampa è terminata.
12. Per chiudere la finestra del messaggio, selezionare **Chiudi**.
13. Osservare l'area di regolazione per Fascicolo 1 con le due dimensioni, A e B, che si devono misurare e immettere.
14. Ritirare la stampa di prova dall'area di uscita della stampante e metterla davanti al foglio delle regolazioni per il fascicolo 1 nella posizione mostrata sulla finestra. La freccia nera è rivolta verso l'alto e punta a sinistra.
15. Stabilire se il pannello sinistro (icona in alto) e il pannello destro (icona in basso) del foglio piegato sono uguali oppure se uno è più lungo dell'altro. Se un lato è più lungo, misurare la sovrapposizione, vale a dire la distanza tra le estremità. Registrare la differenza in millimetri.
16. Selezionare la posizione della piega corretta per più fogli pinzati:
    - Il pannello sinistro piegato è più lungo
    - Il pannello destro piegato è più lungo
    - Pannelli uguali
17. Impostare la distanza della sovrapposizione utilizzando il pulsante Freccia su. Via via che inserisce il valore in millimetri, l'immagine della piega cambia per confermare il bordo selezionato come più lungo. Guardare l'immagine e verificare che rifletta il layout della stampa di prova.
18. Selezionare l'opzione di pinzatura appropriata. Se il punto si trova in corrispondenza della piega, non è necessaria alcuna regolazione. Se la pinzatura non è centrata sulla piegatura, misurare la distanza dalla piegatura in millimetri. Se il punto si trova troppo in alto e sul foglio superiore, selezionare **A sinistra della piega**. Se il punto si trova troppo in basso e sul foglio inferiore, selezionare **A destra della piega**.
19. Impostare la distanza dello sfalsamento utilizzando il pulsante freccia Su. Via via che inserisce il valore in millimetri, l'immagine della posizione della pinzatura cambia per confermare quale direzione è stata selezionata. Guardare l'immagine e verificare che rifletta la posizione del punto metallico sulla stampa di prova.
20. Nell'area Fogli in fascic. 1, selezionare **Stampa di prova** e valutare il risultato con le nuove impostazioni.
21. Se servono ulteriori regolazioni alle posizioni di piegatura e pinzatura, ripetere la procedura. In caso contrario, passare al punto seguente.
22. Nella parte destra della finestra, l'area Fogli in fascic. 2 mostra il numero massimo di fogli che si possono assegnare al libretto in funzione della grammatura selezionata. Immettere il numero esatto di pagine dei libretti senza superare il numero presente nel campo.
23. Nella parte destra della finestra selezionare **Stampa di prova**.
24. Dal menu Vassoio, selezionare **Avvio**.
25. Per apportare modifiche per il fascicolo 2, ripetere i punti da 12 a 20.
26. Al termine delle regolazioni, selezionare **OK**. Il profilo di regolazione nuovo o modificato viene visualizzato nella finestra Regolazione piegatura.
27. Per uscire dalla finestra Profili e tornare alla finestra principale, selezionare **Chiudi**.

Creazione o modifica della procedura di regolazione Piega a C

Nota: La funzione di regolazione Piega a C è disponibile solo con la piegatrice a C/Z. L'unità può essere collegata a una stazione di finitura Production Ready, una stazione di finitura Production Ready con stazione libretto e una stazione di finitura Production Ready Plus.

L'operatore e l'amministratore possono creare, modificare e cancellare i profili. Seguire questa procedura per creare un nuovo profilo di regolazione della piega a C oppure modificarne uno già esistente. Per modificare la posizione della piega a C sulle stampe, creare prima di tutto un profilo che contenga le regolazioni.

1. Verificare che il supporto corretto sia caricato nella stampante e programmare il vassoio. Caricare i supporti con orientamento SEF in un vassoio e poi selezionarlo.
2. Selezionare **Profili**.

   Viene visualizzata la finestra Profili.
3. Selezionare la scheda **Regolazione piega**.

   Viene visualizzata la finestra Regolazione piegatura.
4. Per creare un profilo, fare clic sull'icona **Nuovo**. Per modificare un profilo esistente, scegliere il profilo appropriato nell'elenco e selezionare il pulsante **Modifica**.

   Viene visualizzata la finestra delle proprietà del profilo.
5. Nel campo Nome profilo, digitare un nuovo nome o modificare quello esistente.
   Si consiglia di utilizzare un nome che indichi il tipo di piegatura.
6. Dal menu Tipo di piegatura, selezionare il tipo di piega a C.
7. Selezionare le impostazioni corretta per la carta, quali ad esempio Formato e Grammatura.
   Verificare che sia selezionata l'opzione SEF (alimentazione lato corto).
8. Osservare l'area di regolazione della posizione della piega che mostra le due dimensioni A e B. Sono queste le due dimensioni da misurare e modificare.
9. Selezionare **Stampa di prova**.

   Viene visualizzata la finestra della stampa di prova per la regolazione della piega.
10. Selezionare il vassoio contenente il supporto richiesto.
11. Selezionare il numero di stampe.
12. Selezionare **Stampa di prova**.
    Un messaggio indica che è in corso la stampa di una prova, seguito da un altro messaggio quando la stampa è terminata.
13. Ritirare la stampa di prova dall'area di uscita della stampante ed esaminarla tenendola in mano nella posizione mostrata sull'icona della regolazione della piega nella finestra. La freccia nera è rivolta verso l'alto e punta a sinistra.
14. Stabilire se il pannello sinistro (icona in alto) e il pannello destro (icona in basso) del foglio piegato sono uguali oppure se uno è più lungo dell'altro. Se un lato è più lungo, misurare la sovrapposizione, vale a dire la distanza tra le estremità. Registrare la differenza in millimetri.
15. Utilizzando le icone più e meno, inserire i valori di lunghezza A e lunghezza B della posizione di piegatura.

16. Selezionare **Stampa di prova**.
17. Valutare il risultato ottenuto con le nuove impostazioni. Se servono ulteriori regolazioni, ripetere i punti da 10 a 17.
18. Al termine delle regolazioni, selezionare **OK**. Il profilo di regolazione nuovo o modificato viene visualizzato nella finestra Regolazione piegatura.
19. Per uscire dalla finestra Profili e tornare alla finestra principale, selezionare **Chiudi**.

Procedura per creare o modificare una regolazione di piega a Z

Nota: La funzione di regolazione della piega a Z è disponibile solo quando è collegata una piegatrice a C/Z alla stampante di produzione. L'unità piegatrice può essere collegata a una stazione di finitura PR, una stazione di finitura PR con stazione libretto o una stazione di finitura PR Plus.

L'operatore e l'amministratore possono creare, modificare e cancellare i profili. Seguire questa procedura per creare un nuovo profilo di regolazione della piega a Z oppure modificarne uno già esistente. Per modificare la posizione della piega a Z sulla stampa, è necessario creare prima un profilo con le regolazioni della piega.

1. Verificare che il supporto corretto sia caricato nella stampante e programmare il vassoio. Caricare i supporti con orientamento SEF in un vassoio e poi selezionarlo.
2. Selezionare **Profili**.

   Viene visualizzata la finestra Profili.
3. Selezionare la scheda **Regolazione piega**.

   Viene visualizzata la finestra Regolazione piegatura.
4. Per creare un profilo, fare clic sull'icona **Nuovo**. Per modificare un profilo esistente, scegliere il profilo appropriato nell'elenco e selezionare il pulsante **Modifica**.

   Viene visualizzata la finestra delle proprietà del profilo.
5. Nel campo Nome profilo, digitare un nuovo nome o modificare quello esistente.
   Si consiglia di utilizzare un nome che indichi il tipo di piegatura.
6. Dal menu a discesa Tipo di piegatura, selezionare il tipo di piegatura a Z (a fisarmonica).
7. Selezionare le impostazioni corretta per la carta, quali ad esempio Formato e Grammatura.
   Verificare che sia selezionata l'opzione SEF (alimentazione lato corto).
8. Osservare l'area di regolazione della posizione della piega che mostra le due dimensioni A e B. Sono queste le due dimensioni da misurare e modificare.
9. Selezionare **Stampa di prova**.

   Viene visualizzata la finestra della stampa di prova per la regolazione della piega.
10. Selezionare il vassoio contenente il supporto richiesto.
11. Selezionare il numero di stampe.
12. Selezionare **Stampa di prova**.
    Un messaggio indica che è in corso la stampa di una prova, seguito da un altro messaggio quando la stampa è terminata.

13. Ritirare la stampa di prova dall'area di uscita della stampante ed esaminarla tenendola in mano nella posizione mostrata sull'icona della regolazione della piega nella finestra. La freccia nera è rivolta verso l'alto e punta a sinistra.
14. Stabilire se il pannello sinistro (icona in alto) e il pannello destro (icona in basso) del foglio piegato sono uguali oppure se uno è più lungo dell'altro. Se un lato è più lungo, misurare la sovrapposizione, vale a dire la distanza tra le estremità. Registrare la differenza in millimetri.
15. Utilizzando le icone più e meno, inserire i valori di lunghezza A e lunghezza B della posizione di piegatura.
16. Selezionare **Stampa di prova**.
17. Valutare il risultato ottenuto con le nuove impostazioni. Se servono ulteriori regolazioni, ripetere i punti da 10 a 17.
18. Al termine delle regolazioni, selezionare **OK**. Il profilo di regolazione nuovo o modificato viene visualizzato nella finestra Regolazione piegatura.
19. Per uscire dalla finestra Profili e tornare alla finestra principale, selezionare **Chiudi**.

Procedura per creare o modificare una regolazione di piega a Z metà foglio

Nota: La funzione di regolazione della piega a Z metà foglio è disponibile solo quando è collegata una piegatrice a C/Z alla stampante di produzione. L'unità piegatrice può essere collegata a una stazione di finitura PR, una stazione di finitura PR con stazione libretto o una stazione di finitura PR Plus.

L'operatore e l'amministratore possono creare, modificare e cancellare i profili. Seguire questa procedura per creare un nuovo profilo di regolazione della piega a Z metà foglio oppure modificarne uno già esistente. Per modificare sia la posizione della piega a Z sia la posizione della piega a metà foglio della stampa, è necessario creare prima un profilo con le regolazioni della piega.

1. Verificare che il supporto corretto sia caricato nella stampante e programmare il vassoio. Caricare i supporti con orientamento SEF in un vassoio e poi selezionarlo.
2. Selezionare **Profili**.

   Viene visualizzata la finestra Profili.
3. Selezionare la scheda **Regolazione piega**.

   Viene visualizzata la finestra Regolazione piegatura.
4. Per creare un profilo, fare clic sull'icona **Nuovo**. Per modificare un profilo esistente, scegliere il profilo appropriato nell'elenco e selezionare il pulsante **Modifica**.

   Viene visualizzata la finestra delle proprietà del profilo.
5. Nel campo Nome profilo, digitare un nuovo nome o modificare quello esistente.
   Si consiglia di utilizzare un nome che indichi il tipo di piegatura.
6. Dal menu Tipo di piega, selezionare il tipo di piega a Z metà foglio.
7. Selezionare le impostazioni corretta per la carta, quali ad esempio Formato e Grammatura.
   Verificare che sia selezionata l'opzione SEF (alimentazione lato corto).
8. Osservare l'area di regolazione della posizione della piega che mostra le due dimensioni A e B. Sono queste le due dimensioni da misurare e modificare.

9. Selezionare **Stampa di prova**.

   Viene visualizzata la finestra della stampa di prova per la regolazione della piega.
10. Selezionare il vassoio contenente il supporto richiesto.
11. Selezionare il numero di stampe.
12. Selezionare **Stampa di prova**.
    Un messaggio indica che è in corso la stampa di una prova, seguito da un altro messaggio quando la stampa è terminata.
13. Ritirare la stampa di prova dall'area di uscita della stampante ed esaminarla tenendola in mano nella posizione mostrata sull'icona della regolazione della piega nella finestra. La freccia nera è rivolta verso l'alto e punta a sinistra.
14. Stabilire se il pannello sinistro (icona in alto) e il pannello destro (icona in basso) del foglio piegato sono uguali oppure se uno è più lungo dell'altro. Se un lato è più lungo, misurare la sovrapposizione, vale a dire la distanza tra le estremità. Misurare il campione stampato e annotare la posizione della piegatura a Z metà foglio su un foglio di carta. Registrare la differenza in millimetri.
15. Utilizzando le icone più e meno, inserire i valori di lunghezza A e lunghezza B della posizione di piegatura.
16. Selezionare **Stampa di prova**.
17. Valutare il risultato ottenuto con le nuove impostazioni. Per regolare ulteriormente la posizione di piegatura, ripetere i passaggi da 10 a 17.
18. Al termine delle regolazioni, selezionare **OK**. Il profilo di regolazione nuovo o modificato viene visualizzato nella finestra Regolazione piegatura.
19. Per uscire dalla finestra Profili e tornare alla finestra principale, selezionare **Chiudi**.

SOFFIATORE VASSOIO

Il profilo Soffiatore vassoio consente di creare un gruppo di impostazioni personalizzate che regolano il flusso d'aria dei vassoi e migliorano l'alimentazione della carta nella stampante di produzione.

Se un supporto provoca alimentazioni multiple o inceppamenti, creare un profilo Soffiatore vassoio appositamente per quel supporto. Queste impostazioni controllano la velocità dei ventilatori del vassoio e gli otturatori che dirigono il flusso d'aria. I soffiatori convogliano aria nella pila di carta durante l'alimentazione e separano i fogli.

Nota: le ventole funzionano sempre insieme, mentre i soffiatori e gli otturatori funzionano indipendentemente.

Creazione o modifica di un profilo per il soffiatore

Sia l'operatore che l'amministratore possono creare, modificare e cancellare i profili. Quando si verificano dei problemi di alimentazione errata o multipla con un supporto, è possibile creare un profilo per l'opzione Soffiatore vassoio appositamente per quel supporto come ausilio per la stampa.

Nota: Pima di creare un profilo per l'opzione Soffiatore vassoio e assegnarlo a un supporto, l'amministratore può tentare di risolvere i problemi di alimentazione regolando le impostazioni del soffiatore dalla finestra Impostazione avanzata supporto. Per applicare un profilo per l'opzione Soffiatore vassoio, vedere la finestra Impostazione avanzata supporto di Gestione libreria supporti.

Seguire questa procedura per creare un nuovo profilo dell'opzione Soffiatore vassoio oppure modificarne uno già esistente

Suggerimento: Se i fogli aderiscono l'uno all'altro, aumentare i valori di un'unità o due per volta finché il problema non si risolve.

1. Nella finestra principale, selezionare **Profili**.
2. Fare clic sulla scheda **Soffiatore vassoio**.
3. Per creare un profilo, fare clic sull'icona **Nuovo (+)**. Oppure, selezionare un profilo dall'elenco, quindi fare clic sul'icona **Modifica** per modificarlo.

   Si apre la finestra Impostazione nuovo profilo o Modifica impostazione.
4. Nel campo Nome profilo, inserire un nuovo nome oppure modificare il nome esistente.
5. Nel campo del numero di soffi iniziali, selezionare quante volte l'otturatore si apre e si chiude davanti alla ventola anteriore e alla ventola posteriore del vassoio di alimentazione: 1 volta, 2 volte, 4 volte o 8 volte.

   Suggerimento: I soffi iniziali sono brevi getti d'aria emessi appena dopo la chiusura del vassoio, ma non durante la stampa, allo scopo di separare i fogli. Questa impostazione viene applicata a tutti i vassoi carta interni ed esterni, con l'eccezione del vassoio MSI.
6. In Volume d'aria:
   a. impostare la ventola anteriore e posteriore sul valore **No**, **Basso**, **Medio** oppure **Alto**.
   b. Impostare la ventola anteriore sul valore **No**, **Basso**, **Medio** oppure **Alto**.
   c. Impostare la ventola finale sul valore **No**, **Basso**, **Medio** oppure **Alto** solo se la carta ha una lunghezza superiore a 297,2 mm (11,7 pollici) nella direzione di alimentazione.
7. In Azione otturatore:
   a. Impostare la ventola anteriore sul valore **No**, **Entità spostamento - Piccola** oppure **Entità spostamento - Grande**.
   b. Impostare la ventola finale sul valore **No**, **Entità spostamento - Piccola** oppure **Entità spostamento - Grande** solo se la carta ha una lunghezza superiore a 297,2 mm (11,7 pollici) nella direzione di alimentazione.
8. Per valutare la resa delle impostazioni con il profilo, caricare in un vassoio carta che richiede il profilo.
9. Selezionare **Stampa di prova**.

   Viene visualizzata la finestra Stampa di prova.

10. Per salvare e chiudere la finestra di impostazione, selezionare **Stampa di prova**.
11. Per uscire dalla finestra Profili e tornare alla finestra principale, selezionare **Chiudi**.

PROFILI DEI DISPOSITIVI DI FINITURA

Se alla stampante è collegato un dispositivo di finitura DFA (Document Finishing Architecture) di terze parti opzionale, è disponibile la funzione Dispositivi di finitura e la scheda Dispositivi di finitura viene aggiunta alla finestra Profili.

Prima di collegare fisicamente il dispositivo DFA alla stampante, è necessario che un tecnico Xerox configuri sulla stampante i profili DFA richiesti. I profili hanno la funzione di descrivere il dispositivo di finitura alla stampante.

L'amministratore può creare, modificare e cancellare i profili. Per creare, abilitare o cancellare un profilo per ciascun modulo di terze parti configurato sul sistema, utilizzare la scheda Dispositivi di finitura nell'area Profili. I valori di impostazione di ogni profilo specifico appaiono nell'opzione Dispositivi di finitura.

1. Sul Control Center, fare clic su **Accedi** e connettersi come amministratore.
2. Dal menu Sistema della finestra principale, selezionare **Profili**.
3. Fare clic sulla scheda **Dispositivi di finitura**.
4. Fare clic sul nome del dispositivo che si desidera abilitare, visualizzare, modificare o cancellare.
5. Per abilitare il dispositivo nel proprio sistema, fare clic sul nome del dispositivo. Viene visualizzato un segno di spunta nella casella davanti il nome.
6. Per disabilitare il dispositivo sul sistema, fare clic sul nome per rimuovere il segno di spunta dalla relativa casella di controllo.
7. Per modificare il profilo del dispositivo, selezionare il nome del dispositivo e fare clic sull'icona **Modifica**.
8. Per creare un nuovo profilo per il dispositivo, selezionare il nome del dispositivo e fare clic sull'icona **Nuovo**.
9. Per cancellare un profilo esistente, selezionare il nome del dispositivo e fare clic sull'icona **Cancella**.

Flussi di lavoro

La sezione Flussi di lavoro contiene descrizioni e istruzioni dettagliate dei flussi di lavoro più comuni.

UTILIZZO DI TONER SPECIALI

La procedura per stampare con i toner speciali (colori trasparente, bianco, rosa fluorescente, oro e argento metallizzati) è analoga alla procedura per stampare con colori CMYK standard.

Con i toner speciali (colori trasparente, bianco, rosa fluorescente, oro e argento metallizzati), l'applicazione può essere:

- Su intere pagine
- Su colori spot predefiniti nel file
- Su oggetti selezionati nel file

Se la configurazione della macchina prevede due stazioni toner opzionali (1 e 6), si possono applicare due toner speciali nello stesso lavoro.

- Il toner speciale caricato nella stazione toner 1 viene applicato sopra i colori CMYK (overlay, sovrapposizione).
- Il toner speciale caricato nella stazione toner 6 viene applicato sotto i colori CMYK (underlay, fondo).

Selezione delle impostazioni per i toner speciali

1. Inviare il lavoro alla coda Trattieni del print server.
2. Fare doppio clic sul file del lavoro per aprire la finestra Lavoro - Proprietà.
3. Definire le impostazioni generali per il lavoro.
4. Selezionare la scheda **Colore** e scorrere verso il basso. Verificare che sia selezionata la casella di controllo Composite overprint (Sovrastampa composta).
5. Selezionare la scheda **Specialty Color**.
6. Effettuare una delle seguenti operazioni:
   - Se si intende applicare il colore speciale sopra i colori CMYK dalla stazione 1, selezionare la casella di controllo **Apply specialty color over CMYK** (Applica colore speciale su CMYK).
   - Se si intende applicare il colore speciale sotto i colori CMYK dalla stazione 6, selezionare la casella di controllo **Apply specialty color under CMYK** (Applica colore speciale sotto CMYK).
   - Se sono stati caricati dei toner speciali in entrambe le stazioni 1 e 6 e si desidera stampare con entrambi i colori, selezionare le caselle di controllo sia per l'opzione di stampa **sopra** che quella di stampa **sotto**.

7. Dopo aver selezionato la casella dell'opzione CMYK desiderata, è possibile scegliere anche qualsiasi delle seguenti opzioni:
   - Specificare se il colore speciale deve essere applicato sopra o sotto i colori CMYK.
   - Per ricoprire per intero le pagine con toner speciale, selezionare **Full page** (Pagina intera).

     L'opzione Full page ricopre l'intera pagina di toner.
   - Per applicare il toner ai colori spot definiti nel file, selezionare un colore dall'elenco a discesa. Le opzioni sono: **Oro**, **Argento**, **Bianco**, **Trasparente**, **Trasparente bassa lucidità**, **Colore speciale doppia stampa** oppure **Rosa fluorescente**. Fare clic sul pulsante di scelta **Colore spot [colore scelto] e tipo di oggetti specificati**. Per definire sul print server gli oggetti a cui applicare il toner speciale, selezionare il pulsante di scelta.
   - Per definire sul print server gli oggetti a cui applicare il toner speciale oro, argento, bianco, trasparente o rosa fluorescente, selezionare uno o più oggetti: **Testo**, **Grafica**, **Immagine** o **Spot**. Il toner verrà applicato a tutti gli oggetti di quel tipo presenti nelle pagine selezionate. La selezione Spot applica il colore speciale a tutti i colori spot definiti nel file di stampa.
   - Per applicare toner speciale a tutte le pagine del documento, selezionare **All Pages** (Tutte le pagine). Per applicare toner solo alle pagine selezionate, selezionare **Pages** (Pagine). Se si seleziona la voce delle pagine, inserire la pagina o l'intervallo di pagine scelti. Ad esempio, 1 oppure 12-16 oppure 3, 5, 7-10.
   - Per limitare la quantità di toner speciale, impostare Dry Ink limit (Limite toner) sulla percentuale desiderata.
8. Selezionare **Stampa** per completare l'impostazione e inviare il lavoro alla stampante.

Uso di passaggi multipli

Per migliorare gli effetti speciali ottenibili con il toner, la funzionalità di applicazione a più passaggi (multi-pass) consente di aggiungere più strati di toner speciale a un lavoro. Normalmente, il lavoro esegue più passaggi nella stampante di produzione. A ogni passaggio la stampante aggiunge un ulteriore strato. Il numero massimo di strati applicabili su una stampa CMYK è sei. Durante la stampa a più passaggi, la macchina sospende l'elaborazione degli altri lavori di stampa.

1. Caricare la carta per il lavoro, quindi programmare il supporto nel centro di controllo.
2. Inviare il lavoro alla coda **Trattieni** del print server.
3. Fare doppio clic sul lavoro per aprire il menu Proprietà.
4. Nella scheda Supporto, in Catalogo supporti, selezionare il supporto caricato.
5. Nella scheda Supporto, sotto Prestampato, selezionare **Sì**.
6. Nella scheda Specialty Color (Colore speciale), indicare come applicare il toner trasparente. Vedere le opzioni presenti.
7. In Proprietà lavoro, fare clic su **OK**.
8. Per aprire la finestra Multi Pass Clear (Trasparente più passaggi) fare clic sulla freccia doppia (>>) in alto a sinistra del menu Command WorkStation. Fare clic sull'icona **Multi Pass Clear Dry Ink** (Toner trasparente in più passaggi).
9. In corrispondenza di Nome lavoro, selezionare il proprio lavoro.

10. Impostare la modalità.
    I modi disponibili sono due:
    - Modo Normale: viene applicato il toner trasparente più i toner CMYK. Se il lavoro non è ancora stato stampato, usare il modo Normale. Questo modo consente di applicare i toner CMYK, poi il toner trasparente all'ultimo passaggio, applicando solo toner trasparente negli altri passaggi.
    - Modo Solo trasparente: viene applicato solo il toner trasparente. Una volta stampato il lavoro, se si desidera aggiungere più strati di toner trasparente, utilizzare questa modalità.
11. Impostare il numero di passaggi.
    È possibile impostare fino a sette passaggi.
12. Fare clic su **Print First Pass** (Stampa primo passaggio).
13. Dopo ogni passaggio, prelevare le stampe e ricaricarle nel sistema per il passaggio seguente.
    - Non modificare l'orientamento della pila di carta.
    - Caricare la pila rivolta verso l'alto nel medesimo alimentatore.
    - Verificare che l'orientamento della pila non sia cambiato rispetto a quando è stata prelevata dal vassoio di uscita.
14. Dopo il primo passaggio, definire le stampe caricate nel vassoio come **Preprinted** (Prestampate). Mentre i fogli vengono elaborati, la stampante di produzione è in grado di regolare la temperatura del fusore. Usare la procedura seguente:
    a. Nella finestra principale del Control Center, selezionare **Gestione libreria supporti**, quindi individuare il supporto usato per la prima tiratura.
    b. Selezionare il supporto e fare clic su **Copia**.
    c. Prendere nota del nome che il sistema ha assegnato al nuovo supporto, Supporto personalizzato XX. Più avanti si dovrà selezionare questo nuovo supporto per il vassoio.
    d. Selezionare la casella **Preprinted** (Prestampato) per il nuovo supporto e fare clic su **OK**.
    e. Chiudere la finestra **Gestione libreria supporti**.
    f. Nel Control Center, fare clic sul numero del vassoio utilizzato.
    g. Fare clic sul pulsante **Gestione libreria supporti**, quindi scegliere il supporto creato per il vassoio e definito come Prestampato.
15. Fare clic su **Print [next] Pass** (Stampa passaggio seguente).
16. Al termine del lavoro, riattivare gli altri lavori di stampa chiudendo la finestra Multi Pass Clear Dry Ink (Toner trasparente in più passaggi).

Aggiunta di effetti metallizzati con la soluzione Image Enhance Visual Editor

Image Enhance Visual Editor (IEVE) è un'applicazione per la modifica delle immagini disponibile in Command WorkStation. Lo strumento consente di aggiungere effetti cromatici speciali alle immagini di un lavoro visualizzando le immagini mentre vengono modificate.

1. Inviare il lavoro alla coda Trattieni.

2. Fare clic con il pulsante destro sul lavoro e selezionare **Image Enhance Visual Editor**. Prima di aprire il lavoro, il programma procede alla rimozione di tutte le immagini raster. Alla fine dell'editing, elaborare nuovamente il lavoro.
3. Impostare Special Effects Layer (Livello effetti speciali) su **On** (Sì).
4. Il livello dei colori speciali viene visualizzato in anteprima. Per visualizzare o nascondere il colore speciale, usare l'impostazione **Preview** (Anteprima).
5. In corrispondenza di **Type** (Tipo) selezionare il colore speciale.
6. Per definire la quantità di colore speciale applicato, usare **Adjust Ink Level** (Regola livello di toner).
7. In corrispondenza di **Style** (Stile), selezionare gli effetti desiderati.
   - **Posterize** (Posterizzazione): questa opzione applica il colore speciale a partire da uno specifico livello di tonalità; nelle zone più chiare il colore speciale non viene applicato. Il risultato è un effetto a contrasto elevato.
   - **Emboss** (In rilievo): questa opzione applica il colore speciale sui bordi. Il risultato è un effetto tridimensionale.
   - **Hue Select** (Selezione della tonalità): questa opzione applica il colore speciale alla tinta specificata con l'impostazione Hue/Highlight (Tonalità/Evidenziazione). L'impostazione Hue/Highlight (Tonalità/Evidenziazione) include l'angolo della tonalità espresso in gradi.
   - **Highlight Select** (Selezione evidenziazione): questa opzione applica il colore speciale al livello di evidenziazione specificato dall'impostazione Hue/Highlight (Tonalità/Evidenziazione). I colori speciali vengono quindi sovrastampati sui colori del livello specificato e su quelli più chiari.

   Nota: Per usare Selezione della tonalità o Selezione dell'evidenziazione, impostare un valore basso di Ampiezza. Impostare il valore dell'angolo della tonalità o del livello di evidenziazione, quindi impostare l'ampiezza sul livello appropriato. Per definire la portata dell'effetto, usare l'opzione Ampiezza. Più alto è il valore di Ampiezza, maggiore è la zona interessata. Per creare l'effetto opposto, è possibile selezionare Inverti. L'impostazione di Inverti applica il colore speciale ovunque eccetto dove indicato dallo stile.
8. Salvare il lavoro e uscire.
9. Prima di stampare il lavoro, aprire le sue proprietà e poi scegliere la scheda **Specialty Colors** (Colori speciali).
10. Per applicare i colori spot argento, oro, bianco, rosa fluorescente o altri colori agli oggetti selezionati, scegliere **Apply** (Applica). Verificare che le caselle di controllo dell'oggetto siano vuote.

Impostazione di nomi equivalenti per i colori spot

Se si riceve un lavoro che contiene oggetti associati a toner speciali definiti nel file di stampa da un grafico, definire nel print server i nomi usati per la definizione dei colori spot. I nomi Trasparente, Bianco, Rosa fluorescente, Argento e Oro (Clear, clear, White, white, Fluorescent Pink, fluorescent pink, Silver, silver, Gold e gold) sono definiti per impostazione predefinita sul server. Tuttavia, se il grafico ha usato nomi diversi è necessario creare nel print server un nome uguale a quello usato nel file.

1. Nel menu Server scegliere **Device Center**.
2. In corrispondenza di Resources selezionare **Specialty Colors**.

3. Nell'area Group Name (Nome gruppo), selezionare il nome generico per il toner speciale da utilizzare: argento, oro, bianco, rosa fluorescente o trasparente.
4. Per verificare che il nome alternativo cercato non sia presente, scorrere i nomi a destra.
5. Sopra l'elenco Group Name selezionare **+ New** (+ Nuovo). Viene visualizzata la schermata New Specialty Color (Nuovo colore speciale).
6. Nell'area Name (Nome), immettere il nome esatto del colore spot da stampare con toner trasparente.

   Importante: Digitare il nome esatto scelto dal grafico. Il server distingue tra maiuscole e minuscole per i nomi dei colori spot.
7. Fare clic su **OK**.
   Il nuovo nome equivalente compare sulla destra sotto i nomi predefiniti dei colori presenti nel print server. Se accanto al nome del colore non c'è un lucchetto, il nome può essere cancellato. Per cancellare un nome dall'elenco, farci clic sopra con il pulsante destro del mouse e selezionare **Elimina**.

LIBRETTI CON SMARGINATURA COMPLETA UTILIZZANDO QUATTRO DISPOSITIVI DI FINITURA OPZIONALI

I flussi di lavoro di stampa consentono la creazione di libretti con smarginatura completa utilizzando l'inseritore, la stazione di finitura Production Ready con stazione libretto, una taglierina di rifilatura e una taglierina SquareFold®.

Abilitazione della modalità di sfalsamento

Durante la stampa dei lavori, se un messaggio comunica che il vassoio a sfalsamento non esegue lo sfalsamento dei lavori, controllare il print server. Verificare che la modalità di sfalsamento sia abilitata nel print server. Per abilitare la modalità di sfalsamento, seguire questi passaggi:

1. Se necessario, annullare la stampa del lavoro.
2. Selezionare il lavoro appropriato.
3. Aprire la finestra delle **proprietà** del lavoro.
4. Selezionare la scheda **Finitura**.
5. Verificare che l'opzione Vassoio di uscita sia impostata su Vassoio a sfalsamento.
6. Selezionare la casella di controllo della **modalità di sfalsamento**.
7. Selezionare OK per salvare e chiudere la finestra **Proprietà**.
8. Inviare di nuovo il lavoro di stampa.

Stampa di libretti con pinzatura centrale e smarginatura completa, bordi rifilati e copertine prestampate

Questo flusso di lavoro consente di ottenere libretti dall'aspetto professionale.

La stazione di finitura Production Ready con stazione libretto crea libretti con pinzatura centrale. La taglierina di rifilatura e cordonatura e la taglierina SquareFold® consentono di ritagliare i bordi sui tre lati dei libretti di modo

che le immagini arrivino fino al bordo. Per aggiungere copertine prestampate, è possibile utilizzare il vassoio inseritore. La smarginatura completa regala un aspetto elegante a molti documenti. L'esecuzione di questo tipo di flusso di lavoro prevede:

- Caricamento e programmazione della carta dal print server
- Invio del lavoro e apertura delle Proprietà lavoro
- Impostazione delle Proprietà per i supporti, il layout, la piegatura e la rifilatura
- Creazione delle impostazioni per inserire copertine prestampate
- Rilascio del lavoro per una copia di prova
- Controllo della stampa ed eventuale esecuzione di regolazioni alle impostazioni di ritaglio o imposizione
- Stampa del lavoro

Nota: Per stabilire l'entità del ritaglio per ottenere la smarginatura completa delle immagini sulla pagina, stampare il file prima senza ritaglio, quindi apportare le regolazioni necessarie.

Creazione di libretti con smarginatura completa

Per stampare libretti con ritaglio su tre lati per una smarginatura completa, procedere come segue:

1. Caricare il supporto in un vassoio della stampante.
   - Per ottenere il formato finito A4/210 x 297 mm (8,5 x 11 poll.), caricare nel vassoio carta A3/297 x 420 mm (12 x 18 poll.). Imporre due immagini A4 su ogni lato dei fogli. In questo modo si crea un bordo intorno alle immagini per il ritaglio.
   - Se si carica carta larga 279 x 432 mm (11 x 17 poll.) nel vassoio, è possibile imporre due immagini A4/210 x 297 mm (8,5 x 11 poll.) su ciascun lato dei fogli. Dopo il ritaglio dei bordi, il formato finale è inferiore a 210 x 297 mm (8,5 x 11 poll.).
2. Programmare il supporto per il vassoio dal Control Center.
   a. Selezionare il numero del vassoio in cui è stata caricata la carta.

      Viene visualizzata la finestra Proprietà vassoio.

   b. Nella finestra Proprietà vassoio, selezionare il pulsante **Crea nuovo supporto**.

      Viene visualizzata la finestra Imposta nuovo supporto.

   c. Nella finestra Imposta nuovo supporto selezionare il supporto che è stato caricato nel vassoio e immettere i dati per il supporto.
   d. Selezionare OK per salvare e chiudere la finestra **Imposta nuovo supporto**.
   e. Selezionare **OK** per chiudere la finestra Proprietà vassoio.
   f. Ridurre a icona la finestra Control Center.
3. Nella coda Trattieni del print server fare doppio clic sul lavoro per aprirne le Proprietà.
4. Nella scheda Accesso rapido immettere il formato carta e l'alimentazione carta (il vassoio in cui si è caricata la carta). Immettere il numero di Copie.

5. Nella scheda Supporti, per Fronte/retro selezionare **Testa a testa** se si sta stampando su entrambi i lati del foglio.
   Per la stampa in modalità solo fronte, verificare che l'impostazione sia configurata su No.
6. Nella scheda Finitura, sotto Piega, impostare lo stile di piegatura su **Libretto**.
7. Nella scheda Finitura, sotto Pinzatura, impostare la modalità di pinzatura su **Al centro**.
8. Nella scheda Finitura, sotto Ritaglio, selezionare la casella per il **ritaglio di testa e piede**.
9. Utilizzare le frecce su e giù per impostare il formato finale delle pagine.
   Il formato finale è la distanza che va da dall'inizio alla fine della pagina.
10. Per la stampa sul dorso, selezionare **Normale**.
11. Selezionare la casella per **Attiva avanti** (rifilatura).
12. Utilizzare le frecce su e giù per impostare la rifilatura.
    Impostare Formato finale oppure, in alternativa, l'entità della rifilatura. Per un libretto con rilegatura a destra, il formato finale è la distanza che va dal dorso al bordo destro della pagina.
13. Se il file è con pre-imposizione, le impostazioni sono complete ed è possibile rilasciare il lavoro per la stampa.
    Se il lavoro è senza pre-imposizione, accedere alla scheda Layout. Per definire l'imposizione per il lavoro, selezionare **Libretto**.
14. Se non si desidera inserire copertine prestampate, eseguire adesso una **prova** del lavoro e controllare il risultato. Per stampare il lavoro per intero, selezionare **Stampa**.
15. **Per inserire copertine per un lavoro con pre-imposizione:**
    Se la stampante è dotata di un inseritore, è possibile inserire dei fogli prestampati come copertine per i libretti. Il formato delle copertine deve essere uguale a quello delle pagine interne. La stazione di finitura libretto applicherà la copertina prestampata attorno alle pagine interne in modo da creare una copertina anteriore e una posteriore.
    a. Caricare i supporti per la copertina prestampata nell'inseritore.
    b. Selezionare il supporto nel Control Center. Selezionare il vassoio **T1**.

       Viene visualizzata la finestra Proprietà vassoio.
    c. Nella finestra Proprietà vassoio, selezionare il pulsante **Crea nuovo supporto**.

       Viene visualizzata la finestra Imposta nuovo supporto.
    d. Dalla finestra Imposta nuovo supporto, selezionare la carta che è stata caricata nel vassoio. Immettere i dati per il supporto.
    e. Selezionare OK per salvare e chiudere la finestra **Imposta nuovo supporto**.
    f. Selezionare **OK** per chiudere la finestra Proprietà vassoio.
    g. Ridurre a icona la finestra Gestione libreria supporti.
    h. Sul print server, selezionare la scheda **Supporti** della finestra **Proprietà lavoro**. Scorrere verso il basso e selezionare **Definisci copertina**.
    i. Selezionare la casella di controllo di **Copertina anteriore**. Dal menu, selezionare **Inserire**.
    j. Per Alimentazione carta, selezionare **T1**.

k. Se il supporto della copertina è diverso dal supporto delle pagine interne, impostare eventuali altre proprietà specifiche per la copertina. Ad esempio, la grammatura della copertina, espressa in g/m^2, potrebbe essere superiore a quella delle pagine interne.

l. Selezionare OK nella finestra del **supporto per copertina**.

m. Selezionare **Stampa** nella scheda Supporti per rilasciare il lavoro.

16. **Per inserire copertine per un lavoro senza pre-imposizione:**

    a. Caricare i supporti per la copertina prestampata nell'inseritore.

    b. Programmare il supporto in **Gestione libreria supporti**.

    c. Selezionare la scheda **Layout**.

    d. Passare all'area Copertina.

    e. Selezionare **Prestampato**.

    f. Selezionare **Definisci copertina**.

    g. Per il vassoio di alimentazione delle copertine selezionare **T1**.

    h. In **Grammatura supporti**, selezionare la grammatura, espressa in g/m^2 per la copertina, quindi impostare eventuali altre proprietà specifiche per la copertina.

    i. Selezionare **OK**.

17. Selezionare **Stampa** nella scheda Layout per rilasciare il lavoro.

Utilizzo della stazione di finitura Production Ready, della perforatrice di base e della piegatrice a C/Z

Se si dispone della piegatrice a C/Z opzionale, è possibile produrre stampe piegate in tre ante e a Z usando fogli di formato 216 x 279 mm (8,5 x 11 poll.) o A4.

Sui supporti di formato A3/B4 (11 x 17 poll.) si possono creare pieghe a Z metà foglio. Per le pieghe a Z e le pieghe a Z metà foglio, la stampante piega la carta di formato A3 (11 x 17 poll.) riducendola nel formato A4 (8,5 x 11 poll.). Il formato B4 viene ridotto nel formato B5. Ciò consente di inserire il foglio piegato in un documento A4 di modo che il lettore possa estrarre la parte piegata per vedere un'immagine di grande formato.

Importante: Quando si seleziona o si carica il supporto da piegare, è importante che l'orientamento sia lato corto (SEF).

Produzione di fogli con piega semplice

1. Caricare la carta con orientamento lato corto (SEF) nel vassoio appropriato e programmare il supporto nel Control Center.
2. Sul print server, fare doppio clic sul lavoro per aprirne le Proprietà. Impostare il numero di Copie desiderato.
3. Impostare tutte le proprietà richieste per il lavoro, come quantità, formato carta, vassoio di alimentazione e lati copiati.

Nota: Per le pieghe a C (documento piegato in tre parti) e a Z, usare fogli di formato A4/210 x 297 mm (8,5 x 11 poll.). Per le pieghe a Z a metà foglio (piegatura a Z per grandi formati), usare fogli di formato A3/297 x 420 mm (11 x 17 poll.) o B4/250 x 253 mm (9,8 x 13,9 poll.).

4. Selezionare la scheda **Finitura**, quindi scorrere in basso all'area Piega.
5. In Piega, impostare lo stile di piegatura desiderato. Selezionare un'opzione:
   - Piegatura a metà (in due pannelli)
   - Piegatura a Z a metà
   - Piegatura a Z (a fisarmonica)
   - Piegatura tripla (piegatura a C per lettere)
6. Impostare l'ordine di piegatura su **Interna** o **Esterna**. Se si seleziona Interna, la pagina 1 è all'interno della piegatura. Se si seleziona Esterna, la pagina 1 è sul retro della piega.
7. Se appare questo messaggio sulla consegna delle stampe, correggere l'impostazione. `Faccia in giù - ordine normale ma dovrebbe essere Faccia in giù - ordine inverso`. Selezionare **OK** per correggere l'impostazione.
8. Per i fogli da perforare, sotto Perforazione impostare il bordo da perforare su **Sinistro**, **Destro** o **Superiore**. Selezionare una delle seguenti opzioni di Perforazione:
   - Spento
   - Perforatura a 2 fori
   - Perforatura a 3 fori
   - Perforatura a 4 fori

   Importante: È possibile perforare solo i fogli con Piega a Z metà foglio.
9. Selezionare **Stampa**.
10. Raccogliere le stampe piegate dal vassoio superiore della stazione di finitura o dal cassetto inferiore della piegatrice a C/Z. Per aprire il cassetto inferiore della piegatrice a C/Z, premere il pulsante posto sul lato superiore sinistro.

Utilizzo dell'inseritore per inserire fogli o inserti a rubrica nel documento stampato

Per inserire copertine, fogli o inserti nei documenti stampati, usare l'inseritore. L'inserimento avviene dopo che i documenti escono dalla stampante ma prima che raggiungano il dispositivo di finitura finale da dove verranno prelevati. Come inserti, usare solo supporti vuoti o prestampati.

Nota:

- Con i seguenti accessori, caricare gli inserti a rubrica nell'inseritore con le linguette rivolte verso il bordo anteriore:
  - Unità GBC® Advanced Punch® Pro
  - Pinzatrice
  - Stazione di finitura Production Ready
- Se si desidera stampare sui fogli inseriti, utilizzare il vassoio MSI o un altro vassoio.

Inserimento di fogli e inserti tra le stampe

1. Se necessario, caricare il supporto principale per il documento con orientamento LEF in un vassoio di alimentazione. Sul Control Center, verificare che il supporto corretto sia stato programmato.
2. Tenendo le linguette sul bordo anteriore, caricare gli inserti a rubrica nel vassoio inseritore.
   Se si caricano inserti a rubrica, collocarli a faccia in su con la linguetta verso la parte sinistra del vassoio, sul bordo posteriore del supporto. Quando vengono aggiunti inserti a rubrica vuoti o prestampati, il sistema li inserisce uno alla volta nello stesso ordine in cui sono stati caricati nel vassoio. Verificare che non ci siano serie parziali.
3. Programmare il supporto per gli inserti dal Control Center:

   Nota: Rendere uniche le proprietà delle Pagine non standard. Se le proprietà non sono uniche, il print server potrebbe selezionare lo stesso tipo di supporto da un vassoio diverso. Dal momento che si utilizzano solo supporti prestampati nel vassoio inseritore, verificare che nessun altro vassoio contenga supporti con le stesse proprietà delle pagine non standard. Ad esempio, definire proprietà uniche per nome, formato e grammatura. Se più tipi di supporto sono caratterizzati dalle stesse proprietà delle pagine non standard, definire nel print server un nome unico per il supporto da usare. Generalmente, le copertine alimentate dal vassoio inseritore hanno proprietà univoche perché sono più pesanti di altri supporti caricati.

   a. Sul Control Center, selezionare il vassoio **T1**.
   b. Se l'inserto a rubrica caricato è stato già configurato nella Libreria supporti, selezionare il pulsante **Libreria supporti** e poi scegliere l'inserto a rubrica. Se il tipo di inserto a rubrica caricato non è definito nella Libreria supporti, selezionare il pulsante **Crea supporto temporaneo** e immettere i dati necessari.
      - Il Formato del foglio, ad esempio A4 o 8,5 x 11 poll.
      - La Grammatura del supporto a inserti, generalmente attorno a 164 g/m^2, anche se la grammatura può variare.
      - In Tipo, selezionare il tipo di supporto da inserire, ad esempio Inserto a rubrica - Standard.
4. Selezionare il pulsante di opzione **Alimentazione lato lungo**.
5. Selezionare **OK** per chiudere la finestra Proprietà vassoio.
6. Inviare il lavoro alla coda Trattieni del print server usando la Fiery Command workstation.
7. Fare doppio clic sul lavoro per aprire la finestra Proprietà.
8. Impostare tutte le proprietà richieste per il lavoro, come Formato carta, Fronte, Fronte/Retro, No, Testa a testa, Testa a coda e numero di copie.
9. Selezionare la scheda **Supporti** e passare alla sezione Supporti misti. Selezionare **Nuovo inserto**.
10. Con l'opzione **Numeri pagina** selezionata, inserire i numeri di pagina dopo i quali inserire i fogli o gli inserti vuoti o prestampati. Utilizzare una virgola per separare i numeri. Ad esempio, per inserire un foglio vuoto dopo la pagina 7 e la pagina 13, immettere **7,13**.
11. Per Formato carta, selezionare il formato delle schede, **8,5 x 11 poll. LEF** o **A4 LEF.**
12. Per Tipo di supporto, selezionare **Inserti a rubrica (non patinati)** o **Inserti a rubrica (in rilievo).**
13. Selezionare **Inserire**.
14. Selezionare **Chiudi**.

15. Selezionare **Stampa**.

Cordonatura di fogli e libretti e pinzatura

Per regolare le posizioni di piegatura e pinzatura per i libretti, creare un profilo con le regolazioni. Per associare il profilo al supporto da usare per il lavoro, applicare il profilo al lavoro.

Nota: Questa procedura regola solo la posizione orizzontale del punto metallico sulla carta per fare in modo che venga collocato esattamente sulla piega. La procedura non consente di spostare i punti metallici più in alto o più in basso lungo la piega. Se si desidera spostare la posizione dei punti metallici lungo la verticale della piega, contattare un tecnico del servizio di assistenza Xerox.

Regolazione della piegatura libretto e della posizione di pinzatura

1. Se la stampante di produzione non contiene carta per i libretti, caricare i supporti nel vassoio con orientamento SEF. Programmare il vassoio.
2. Sul Control Center, selezionare la casella di controllo per **Profili**.
3. Selezionare la scheda **Regolazione piegatura**.
4. Per creare un nuovo profilo oppure modificare un profilo esistente, fare clic sull'icona **Nuovo** (+). Per modificare un profilo esistente, fare clic sul pulsante **Modifica**.
5. Dal menu del tipo di piegatura, selezionare l'opzione per la **piegatura doppia di più fogli pinzati**.
6. In Nome, inserire un nome univoco e utile per identificare il profilo. È possibile accettare il nome predefinito, ad esempio Regolazione piega 1 oppure Regolazione piega 2.
7. Per la carta per i libretti, inserire i valori di Formato, Grammatura e Patinatura.
8. Sul lato destro della finestra, fare clic su **Stampa di prova**.
9. Per selezionare il vassoio con il supporto da usare, utilizzare la freccia sul menu Vassoio.
10. Se si utilizza l'unità della taglierina per cordonare le pagine del libretto, impostare l'opzione di cordonatura su **Sì**. In caso contrario, impostare l'opzione di cordonatura su **No**.
    Solo il primo e l'ultimo foglio di ogni libretto vengono cordonati. Una volta piegate, queste pagine diventano la copertina anteriore e posteriore e il foglio centrale di ogni libretto.
11. Fare clic su **Prova di stampa**.

    Un messaggio informa che il sistema sta stampando una prova. Al termine della stampa di prova apparirà un messaggio.
12. Chiudere la finestra del messaggio. Nell'area di regolazione per Fascicolo 1 osservare le due dimensioni, A e B, di cui si avrà bisogno più avanti.
13. Ritirare la stampa di prova. Tenere la stampa di prova davanti alle regolazioni per il Fascicolo 1 nella posizione mostrata alla sinistra della finestra. La freccia nera è rivolta verso l'alto e punta a sinistra.
14. Determinare se i lati sinistro (in alto) e destro (in basso) della piega sono uguali oppure se uno è più lungo. Se i pannelli sono uguali, non sono necessarie ulteriori regolazioni. Consultare: Passaggio 18.
15. Se un lato è più lungo, misurare la sovrapposizione. La sovrapposizione è la distanza tra i bordi. Calcolare la differenza in millimetri.

16. Selezionare **Il pannello sinistro piegato è più lungo** o **Il pannello destro piegato è più lungo**. Notare che, nella figura, il pannello sinistro è mostrato in alto e il pannello destro in basso.
17. Impostare la distanza della sovrapposizione utilizzando il pulsante Freccia su. Via via che inserisce il valore in millimetri, l'immagine della piega cambia per confermare il bordo selezionato come più lungo. Guardare l'immagine e verificare che rappresenti il layout della stampa di prova.
18. Valutare la posizione del punto metallico ed eseguire le eventuali azioni correttive.
    - Se il punto si trova esattamente sulla piega, non sono necessarie ulteriori regolazioni. Consultare: Passaggio 21.
    - Se il punto è spostato rispetto al centro della piega, misurare la distanza dalla piega (in millimetri). Continuare al passaggio seguente.
19. Selezionare la posizione del punto:
    - Se il punto metallico è troppo in alto sul foglio superiore, selezionare l'opzione che indica la posizione **a sinistra della piega**.
    - Se il punto metallico è troppo in basso e sul foglio inferiore, selezionare l'opzione che indica la posizione **a destra della piega**.
20. Impostare la distanza dello sfalsamento utilizzando il pulsante freccia Su. Mentre si immette il numero di millimetri, l'immagine della posizione del punto cambia per indicare la direzione scelta. Guardare l'immagine e verificare che rappresenti la posizione del punto sulla stampa di prova.
21. Per stampare un campione con le nuove impostazioni, selezionare Stampa di prova nell'area del **fascicolo 1**. Se le posizioni di piegatura e pinzatura sono soddisfacenti, passare al punto seguente. Per apportare altre regolazioni, ripetere i passaggi precedenti. Misurare e regolare la posizione della piega, passaggio , oppure del punto metallico, passaggio Passaggio 18., oppure entrambe le posizioni.
22. Sul lato destro dello schermo, notare il campo dei fogli nel fascicolo 2.
    Il numero 30 rappresenta il numero di fogli del fascicolo 2 e corrisponde al numero massimo di fogli che si possono assegnare al libretto in funzione della grammatura selezionata. Per aggiungere pagine, utilizzare carta con grammatura inferiore. Lasciare il numero invariato e completare la procedura. Questo metodo fornisce il profilo con la massima flessibilità per creare libretti con un numero di pagine che va dal fascicolo 1 al fascicolo 2. Se si stampano sempre libretti di un certo formato con meno fogli della quantità massima consentita, impostare questo valore sul numero esatto di pagine nei libretti.
23. Sul lato destro della finestra di regolazione, fare clic su **Stampa di prova**.
24. Dal menu Vassoio, selezionare **Avvio**.
25. Per apportare modifiche per il fascicolo 2, ripetere i passaggi da Passaggio 12. a Passaggio 21.
26. Una volta completate tutte le regolazioni, fare clic su **OK**.

    Il nuovo profilo viene elencato nella scheda di regolazione della piega.
27. Fare clic su **Chiudi**.

Applicazione di un profilo che regola la posizione di pieghe e punti metallici nei libretti

1. Selezionare l'opzione **Gestione libreria supporti**.
2. Quando la finestra Gestione libreria supporti si apre, selezionare il supporto a cui si desidera applicare il profilo.

3. Fare clic sul pulsante **Modifica**.
4. Nella finestra delle proprietà del supporto, fare clic su **Impostazione avanzata**.
5. Fare clic sul campo **Profilo di regolazione piegatura**. Nel campo potrebbe esserci una voce predefinita del sistema oppure un altro profilo.
6. Fare clic sul pulsante di scelta **Scegli da Libreria regolazioni piegatura**.
7. Selezionare il profilo specifico da assegnare a questo supporto.
8. Per Libreria regolazioni piegatura selezionare **OK**.
9. Per Impostazione avanzata supporto selezionare **OK**.
10. Selezionare OK nella finestra **Proprietà supporti**.

Stampa di immagini a tutta pagina sui libretti (stampa al vivo)

Quando si utilizzano immagini a tutta pagina, verificare che il formato del libretto finito le contenga per intero e che non vengano tagliate dopo la rifilatura del libretto.

- Se il libretto è configurato con una copertina anteriore e una copertina posteriore prestampate con un'immagine a pagina intera realizzata su un supporto B4/8,5 x 14 pollici, l'immagine sulla copertina anteriore rifilata è completa.
- Se lo stesso libretto viene stampato su un supporto A4/8,5 x 11 pollici, l'immagine sulla copertina è troncata dopo la rifilatura.

Prima di stampare qualsiasi libretto, considerare il lavoro nell'insieme, compresi i seguenti punti:

- Il formato appropriato del libretto finito.
- Il libretto contiene già immagini a pagina intera?
- Vengono utilizzate copertine prestampate con immagini a tutta pagina?
- Il libretto verrà rifilato?
- Le immagini a pagina intera vanno spostate per adattarle al libretto finito?

Questi punti sono importanti e influiscono sul risultato finale del libretto, specialmente se si utilizzano immagini a pagina intera e poi si rifila il libretto.

Utilizzo dell'unità GBC® AdvancedPunch® Pro

Nota: In dotazione con l'unità GBC®AdvancedPunch® Pro viene fornito un CD-ROM che contiene la Guida per l'utente.

1. Se necessario, caricare il supporto per il lavoro e programmarlo dal Control Center.
2. Inviare il lavoro alla coda **Trattieni** del server di stampa.
3. Per aprire il menu delle proprietà, fare doppio clic sul lavoro.
4. Impostare tutte le proprietà richieste per il lavoro, quali ad esempio il numero di copie, il formato della carta, il vassoio di alimentazione e la modalità stampa solo fronte o fronte/retro.
5. Selezionare la scheda **Finitura**.

6. Scorrere in basso all'area Perforazione.
7. In Bordo di perforazione, selezionare il margine di perforazione sul foglio di carta: **Sinistro**, **Destro** o **Superiore**.
8. In Perforazione, selezionare **Advanced Pro-ANSI** o **Advanced Pro-ISO**.
   Il nome esatto dell'unità dipende dalla propria area geografica.
9. Per rilasciare il lavoro, selezionare Stampa sulla scheda **Finitura**.

Problemi e soluzioni

Questo capitolo contiene:

Soluzione di problemi di carattere generale 290
Problemi con i supporti 294
Risoluzione dei problemi di qualità delle immagini 296
Risoluzione dei problemi della Libreria supporti 312
Strumenti che assicurano una produzione costante 324
Risoluzione dei problemi dell'alimentatore ad aspirazione XLS ad alta capacità (HCVF) 327
Informazioni sull'errore 340

Questa sezione contiene informazioni sul recupero da errori di sistema, guasti e inceppamenti. La sezione contiene anche informazioni sulle modalità usate dal sistema per segnalare i problemi e suggerimenti su come usare la stampante migliorandone il rendimento.

Soluzione di problemi di carattere generale

La tabella seguente è utile per risolvere alcuni problemi di base che potrebbero verificarsi con la stampante. Se il problema persiste dopo aver eseguito tutte le operazioni suggerite, rivolgersi al rivenditore Xerox® o al centro assistenza clienti.

GUIDA	SOLUZIONE CONSIGLIATA
La stampante non si accende.	• Verificare che il cavo di alimentazione della stampante sia collegato correttamente alla presa. • Verificare che l'interruttore di alimentazione rosso dietro gli sportelli anteriori sul lato destro del motore di stampa sia in posizione ON (acceso). • Verificare che l'interruttore di alimentazione bianco alla destra della torre del motore di stampa sia in posizione ON (acceso). • Controllare gli interruttori salvavita GFI. • Se la stampante non si accende anche se la corrente elettrica è erogata regolarmente nell'edificio e sono state effettuate le operazioni consigliate, contattare il centro assistenza clienti.
La stampante non riceve alimentazione e non è possibile accedere alla finestra Dettagli stampante per leggere il numero di serie.	Aprire i due sportelli anteriori. Il numero di serie si trova sul telaio, sopra i vassoi 1 e 2, sul lato sinistro del motore di stampa.
La stampante non è in grado di portare correttamente a termine un lavoro di stampa.	• Se la macchina è connessa alla rete, provare a inviare una pagina di prova dalla workstation alla stampante per verificare che non ci siano problemi di connessione alla rete. • Verificare che il cavo di alimentazione sia connesso alla stampante e a una presa di corrente adatta. • Verificare che i cavi di rete siano collegati saldamente alla stampante e inseriti correttamente. • Eliminare il lavoro di stampa dalla coda di stampa e inviarlo di nuovo. • Spegnere e riaccendere la macchina per riavviarla. È possibile che la stampante di produzione in uso non sia configurata sulla rete. Per collegare la stampante di produzione alla rete, contattare il proprio amministratore di sistema.
La stampante impiega più di un minuto per stampare il lavoro successivo.	Occorrono circa 2 minuti per far sì che il sistema passi da una modalità di stampa all'altra, durante i quali vengono effettuate le regolazioni necessarie per il lavoro di stampa successivo, tra cui la registrazione di colore, densità, livelli di carica, livelli di polarizzazione e altre regolazioni. • Se il lavoro successivo prevede un cambio di modalità di stampa, ad esempio da solo b/n a 6 colori, il sistema

GUIDA	SOLUZIONE CONSIGLIATA
	impiega circa due minuti per effettuare le regolazioni necessarie. Qualsiasi modifica che comporti la rimozione e la sostituzione delle cartucce colore richiede un periodo di assestamento più lungo. • Durante questo periodo, sul Control Center viene visualizzato un messaggio simile a `Regolazione della qualità dell'immagine in corso`. • Il lavoro successivo inizia dopo che il sistema ha completato le regolazioni. Altre informazioni da ricordare: • Da un avvio a freddo, ovvero dall'accensione o dalla ripresa dal modo Risparmio energetico, il sistema impiega meno di 7 minuti per iniziare a stampare. • Dalla modalità standby, il sistema inizia di solito a stampare in meno di un minuto.
Dopo l'eliminazione di un inceppamento carta, sul Control Center viene visualizzato un messaggio che indica che il corotron di carica non è installato correttamente. Nessuno dei complessivi corotron di carica è stato sostituito o toccato.	• La stampante esegue un ciclo di pulizia automatica dei complessivi corotron di carica ogni 1000 stampe. • Se si verifica un inceppamento carta durante l'esecuzione della pulizia dei corotron di carica, il processo di pulizia viene interrotto e viene visualizzato un messaggio sul Control Center. • Per eliminarlo e riprendere la stampa, annullare il messaggio. Importante: i corotron di carica possono essere sostituiti solo da un operatore tecnico responsabile qualificato.
La carta non viene alimentata in modo corretto o si increspa ripetutamente.	Se appare un messaggio nell'interfaccia utente, seguire le istruzioni visualizzate. • Verificare che la carta si caricata correttamente e che non superi la linea di riempimento massimo. Vedere l'elenco dei supporti consigliati (Recommended Materials List). • Ruotare e/o capovolgere la risma di fogli nel vassoio selezionato. • Togliere alcuni fogli dalla cima e dal fondo della risma nel vassoio. • Smazzare tutti e quattro i lati della carta nel vassoio selezionato. • Sostituire la carta presente nel vassoio selezionato con carta di una nuova confezione. • Rimuovere dai vassoi gli eventuali fogli alimentati parzialmente.

GUIDA	SOLUZIONE CONSIGLIATA
	• Verificare che la carta utilizzata sia stata conservata in modo appropriato.
Il Control Center non risponde ad un comando.	• Selezionare **Sistema > Riavvia interfaccia utente**. • Selezionare **Sistema > Spegni PC di sistema**. Dopo che il Control Center si è spento, attendere 15 secondi e riavviarlo premendo il tasto di accensione del Control Center. Se il problema permane, rivolgersi al centro assistenza clienti.
Il display del Control Center è bloccato.	Se il display del Control Center è bloccato e il mouse o la tastiera non funzionano, tenere premuto il pulsante di accensione del Control Center. Attendere 30 secondi e premere il pulsante di accensione del Control Center per riavviare la macchina.
Il monitor del Control Center è vuoto.	• Verificare che il pulsante del Control Center sia premuto e acceso. • Verificare che il cavo del monitor del Control Center sia inserito correttamente sul retro.
Fogli multipli alimentati dai vassoi.	• Non riempire i vassoi oltre la linea di riempimento MAX. • Rimuovere i fogli dal vassoio e smazzarli in modo da separare i fogli ancora uniti. • La carta perforata può rimanere impigliata in corrispondenza dei fori. Rimuovere i fogli dal vassoio e smazzarli in modo da separare i fogli ancora uniti. • Se l'ambiente è eccessivamente secco e si verifica un accumulo di elettricità statica, i trasparenti e la carta possono rimanere attaccati. Per ridurre l'elettricità statica, aumentare il livello di umidità nel locale. • Smazzare leggermente i lucidi in modo da separare i fogli prima di caricarli. • Se il problema riguarda i vassoi A1-1, A1-2, A2-1 o A2-2, vedere Risoluzione dei problemi della Libreria supporti.
Inceppamenti carta durante l'uscita dai vassoi.	• Verificare che le guide dei margini del vassoio carta aderiscano alla pila di carta. • Non riempire i vassoi oltre la linea di riempimento MAX. • Chiudere lentamente il vassoio per evitare di disallineare la pila di carta. • Se il problema riguarda i vassoi A1-1, A1-2, A2-1 o A2-2, vedere Risoluzione dei problemi della Libreria supporti.

GUIDA	SOLUZIONE CONSIGLIATA
Inceppamenti delle stampe in consegna al vassoio a sfalsamento.	• Se non sono presenti altri dispositivi di uscita, il vassoio di ricezione con sfalsamento può contenere fino a 500 fogli di carta di grammatura pari a 90 g/m² (24 lb). Quando la quantità di copie si avvicina a questo numero, svuotare il vassoio di ricezione per evitare interruzioni di produzione. • Verificare che il primo foglio non blocchi l'area di uscita della carta, in particolare nel caso di copie in formato A3 (11 x 17 pollici).
Eccessiva arricciatura della carta	L'arricciatura della carta può essere causata da vari fattori: • Non sono stati selezionati il tipo e la grammatura corretti per la carta. • La quantità di toner sulle stampe. Maggiore è la quantità di toner, maggiore sarà l'effetto di arricciatura della carta. • La grammatura della carta e la patinatura (presente o no). • Le condizioni di umidità della stampante. Per ridurre l'arricciatura della carta: • Capovolgere la carta nel vassoio e stampare di nuovo. • Usare carta più pesante o meno sensibile all'umidità • Svuotare il dispositivo di uscita quando il numero di stampe sta per raggiungere il limite di riempimento.

GUASTI ED ERRORI DELLO SCANNER DI CODICI A BARRE

PROBLEMA	SOLUZIONE CONSIGLIATA
Nel Control Center appare un messaggio di errore dello scanner di codici a barre indicante una delle seguenti condizioni: • Lo scanner di codici a barre non è collegato. • Lo scanner di codici a barre non viene rilevato durante l'avvio.	• Verificare che lo scanner di codici a barre sia collegato al Control Center. • Riavviare il sistema.
È stato rilevato più di uno scanner di codici a barre	Verificare che un solo scanner di codici a barre sia collegato al Control Center.
Viene visualizzato il seguente errore di scansione del codice a barre: `L'ultimo tentativo di scansione del codice a barre non è riuscito.`	• Verificare che il codice a barre sia valido e completo. • Scansire di nuovo il codice a barre • Se il messaggio di errore permane, scansire un altro codice a barre.

Problemi con i supporti

Mentre transita da un componente all'altro della stampante, il supporto potrebbe strapparsi, incepparsi, sgualcirsi o essere alimentato di traverso.

Se si verificano questi problemi, la stampante espelle automaticamente i fogli danneggiati o superflui oppure avverte l'utente di rimuovere manualmente i supporti inceppati. Per ulteriori informazioni, vedere Scarto automatico dei supporti e Inceppamenti.

SCARTO AUTOMATICO DEI SUPPORTI

Quando si verifica un inceppamento nella stampante, il sistema visualizza un avviso di "espulsione in corso". I fogli inutilizzati che si trovano a monte rispetto al punto di inceppamento vengono espulsi automaticamente dal percorso carta e inviati al vassoio di uscita più vicino. Tuttavia, può accadere che dei fogli che si trovano prima rispetto al punto dell'inceppamento non vengano espulsi automaticamente. Liberare manualmente queste aree.

Nota: Al termine dell'espulsione, il numero dei fogli espulsi e la destinazione vengono visualizzati sullo schermo dell'interfaccia. Verificare di rimuovere la quantità di fogli indicata.

INCEPPAMENTI

Quando si verifica un inceppamento, sul Control Center appare un messaggio di errore. Per eliminare l'inceppamento, seguire le istruzioni del messaggio.

Le procedure per eliminare gli inceppamenti segnalano, tramite il numero dell'area, il componente di trasporto specifico da liberare. In fase di eliminazione degli inceppamenti, è possibile individuare le aree dei moduli leggendone il numero indicato sulle etichette verdi o sulle maniglie verdi. Ogni modulo è caratterizzato da numeri interni propri. Per esempio, area 1 dell'alimentatore, area 1 del modulo IOM e area 1 dell'impilatore. Per essere certi di eliminare il problema nell'area di trasporto corretta, controllare il modulo dove si è verificato l'inceppamento. Liberare tutte le aree prima del ripristino. I fogli trascurati possono provocare un ulteriore blocco non appena si riutilizza la stampante.

Quando si verifica un problema, come ad esempio un inceppamento della carta, sportelli o coperture aperti o malfunzionamenti del sistema, accade questo:

- La stampante si blocca e sullo schermo dell'interfaccia utente viene visualizzato un messaggio di errore.
- Il messaggio contiene una riproduzione che indica il punto del malfunzionamento e le azioni correttive necessarie per eliminare il problema.
- Se un errore riguarda un dispositivo opzionale, la riproduzione cambia per indicare i vari punti e le azioni correttive necessarie.

Nota: Le istruzioni dettagliate per eliminare i problemi sono riportate dietro la copertura anteriore di ogni dispositivo opzionale.

Quando si eliminano gli inceppamenti della carta, fare sempre riferimento alle seguenti informazioni:

- Quando si eliminano gli inceppamenti, non spegnere la stampante.
- Se la macchina viene spenta, tutte le informazioni salvate nella memoria vengono cancellate.

- Prima di riprendere i lavori di stampa, eliminare tutti gli inceppamenti.
- Per evitare difetti di stampa, non toccare i componenti interni della stampante.
- Estrarre i supporti con estrema cautela per non rischiare di strapparli. Se il supporto si strappa, rimuovere tutti i frammenti.
- Prima di procedere con i lavori di stampa, verificare che siano stati eliminati tutti gli inceppamenti, compresi eventuali frammenti di carta strappata.
- Il messaggio di errore rimane visualizzato sul display finché l'inceppamento non viene eliminato. Per eliminare eventuali inceppamenti rimasti, leggere le istruzioni visualizzate sullo schermo dell'interfaccia utente della stampante.
- Dopo la rimozione degli inceppamenti, chiudere tutti gli sportelli e tutte le coperture. Se ci sono coperture o sportelli aperti, la stampante non funziona.
- Quando sono stati eliminati tutti i fogli inceppati, la stampa riprende automaticamente dal punto in cui è stata interrotta.
- Se non si eliminano tutti gli inceppamenti, sullo schermo dell'interfaccia utente rimane visualizzato un messaggio. Per eliminare eventuali inceppamenti rimasti, leggere le istruzioni visualizzate sullo schermo dell'interfaccia utente della stampante.
- Inoltre, se si verifica un guasto su un dispositivo opzionale, sul pannello del dispositivo si accende una spia per indicare il punto preciso del problema.

CODICI A BARRE DUPLICATI PER I SUPPORTI

Problema:

Lo stesso codice a barre viene utilizzato da alcuni fornitori o distributori di supporti per supporti diversi. I codici a barre duplicati vengono contrassegnati nel PredictPrint Cloud Server, ma non è vietato utilizzarli nei vassoi. La stampante rileva il codice a barre duplicato come sconosciuto. Un codice a barre può essere utilizzato almeno una volta per numero di serie di stampante e codice di condivisione se utilizzato durante la creazione del codice a barre. Una volta programmato, lo specifico sistema può essere in grado di utilizzare solo le proprietà del primo supporto programmato.

Soluzioni consigliate:

Utilizzare il pulsante **Configurazione guidata supporti** per creare un nuovo codice a barre personalizzato per ciascun supporto utilizzando un codice a barre duplicato conosciuto. Crea un nuovo codice a barre personalizzato per qualsiasi supporto con proprietà diverse che sta riutilizzando lo stesso codice a barre.

Risoluzione dei problemi di qualità delle immagini

Oltre allo svolgimento delle attività di manutenzione, vari fattori possono influenzare la qualità immagine.

Quando si stampa una prova del lavoro e prima di chiamare il servizio di assistenza, verificare:

- Il livello di umidità ambientale, accertandosi che rientri nelle specifiche della stampante (Specifiche ambientali).
- Il tipo e la grammatura del supporto, accertandosi che siano compatibili con la stampante (Specifiche dei supporti).

Questa sezione contiene un elenco dei difetti di qualità immagine che si possono manifestare sulle stampe e le azioni per correggerli.

Suggerimento: Tutte le soluzioni sono accessibili dalla funzione **Impostazione avanzata supporto**. Fare riferimento a Impostazione avanzata supporto.

PROBLEMI DI QUALITÀ DELL'IMMAGINE

Questa sezione contiene un elenco di argomenti correlati alla risoluzione dei problemi da usare per individuare e risolvere i problemi di qualità dell'immagine. Individuare il difetto ed eseguire la risoluzione suggerita. Se, dopo aver eseguito tutte le operazioni suggerite, il problema rimane, rivolgersi al centro assistenza clienti.

- Righe, striature, macchie, bande bianche o cancellazioni
- Immagine chiara
- Il toner non è fuso e si distacca se strofinato
- Screziature
- Macchie casuali
- Macchie o bande ripetute
- Variazione della densità sulla pagina stampata (bordo interno/bordo esterno)
- Immagine obliqua o storta
- Immagine spostata o disallineata
- Differenze del livello di lucido su una pagina
- Cancellazioni sul bordo posteriore
- Presenza di righe
- Striature

Righe, striature, macchie, bande bianche o cancellazioni

Problema: righe bianche, striature, macchie o cancellazioni sulle stampe

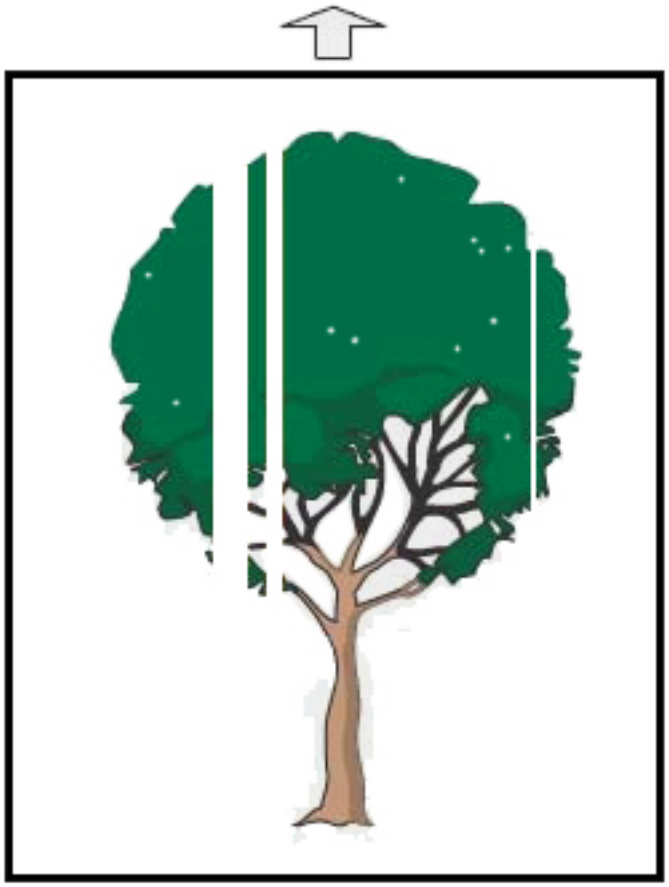

Soluzioni consigliate

- Verificare che la carta caricata sia conforme alle specifiche della stampante.
- Per maggiori informazioni sulle specifiche e sulla conservazione della carta, vedere Specifiche del sistema e Supporti e alimentatori.
- Pulire i corotron:
  1. Sul Control Center, connettersi in modalità Amministratore.
  2. Selezionare **Manutenzione**.
  3. Dal menu Sistema, selezionare **Qualità immagine**.
  4. Pulire i corotron.
- Eseguire una procedura di regolazione automatica del 2° rullo polarizzato di trasferimento:

1. Dal menu Sistema, selezionare **Regolazioni automatiche**.
2. Far scorrere il pulsante di scorrimento Regolazione auto 2° rullo polarizzato di trasfer. a destra.
3. Selezionare **Avvio**.

Nota: La regolazione richiede circa 1,5 minuti per produrre una stampa di prova. Al termine, l'utente viene avvisato

Immagine chiara

Problema: copie o stampe sbiadite o scolorite

Soluzioni consigliate

- Verificare che le impostazioni della Libreria supporti siano corrette:
  1. Selezionare **Gestione libreria supporti**.
  2. Selezionare il tipo di carta per il lavoro.
  3. Selezionare il pulsante **Modifica** per visualizzare Proprietà supporti. Per ulteriori informazioni, selezionare **Impostazione avanzata supporto**.
- Eseguire una procedura di regolazione automatica del 2° rullo polarizzato di trasferimento:

1. Dal menu Sistema, selezionare **Autoregolazione**.
2. Far scorrere il pulsante di scorrimento Regolazione auto 2° rullo polarizzato di trasfer. a destra.
3. Selezionare **Avvio**.

Nota: La regolazione richiede circa 1,5 minuti per produrre una stampa di prova. Al termine, l'utente viene avvisato.

Il toner non è fuso e si distacca se strofinato

Problema: il toner non è fuso e si distacca se strofinato

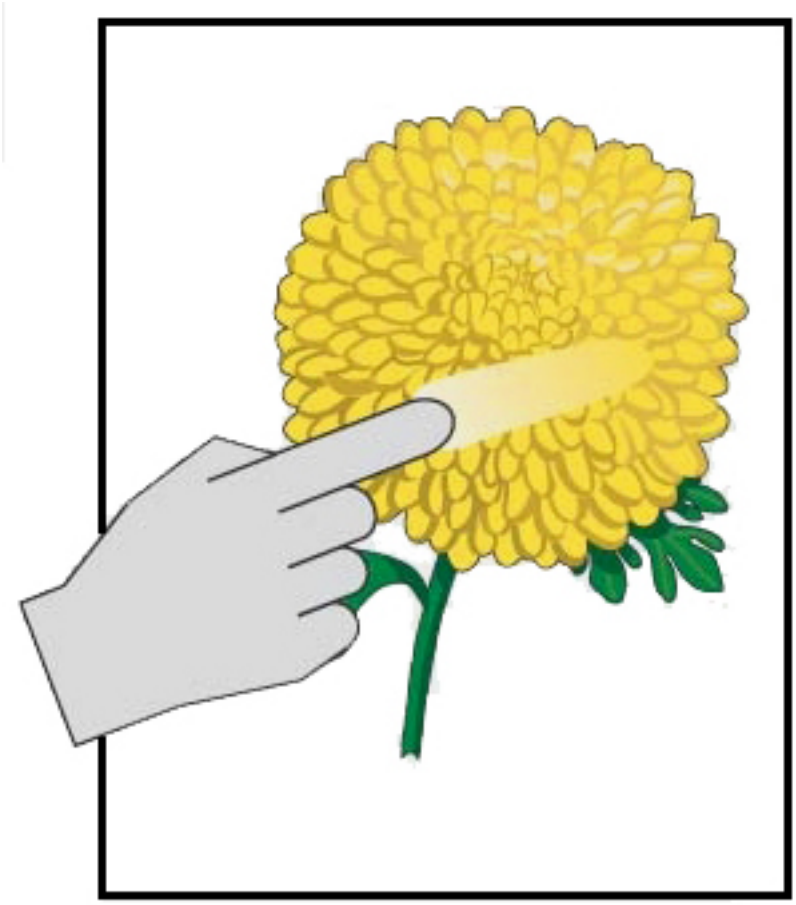

Soluzioni consigliate

- Verificare che la carta caricata sia conforme alle specifiche della stampante. Per maggiori informazioni sulle specifiche e sulla conservazione della carta, vedere Specifiche del sistema e Supporti e alimentatori.
- Verificare che le impostazioni della Libreria supporti siano corrette per la grammatura e il tipo di supporto.
- Aumentare la temperatura del fusore.

1. Selezionare **Gestione libreria supporti**.
2. Selezionare il tipo di carta per il lavoro.
3. Selezionare il pulsante **Modifica** per visualizzare Proprietà supporti.
4. Per ulteriori informazioni, selezionare **Impostazione avanzata supporto**.
5. Regolare la temperatura del fusore per la cinghia e il rullo di pressione.

- Per maggiori informazioni, vedere Il toner non è fuso sulle stampe.

Screziature

Problema: densità irregolare e screziature

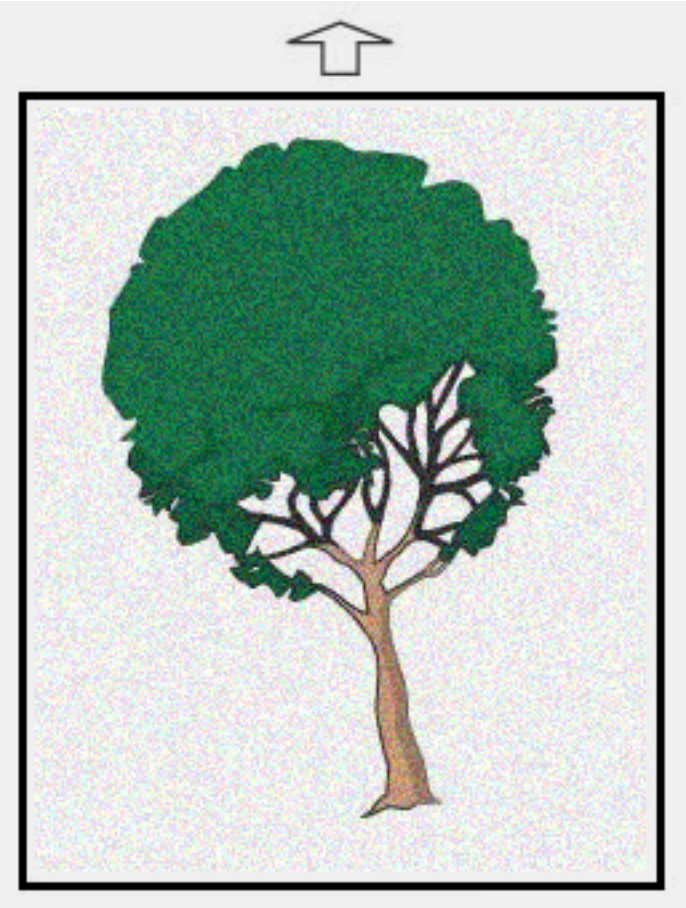

Soluzioni consigliate

- Verificare che le impostazioni di Gestione libreria supporti siano corrette per la grammatura del supporto.
- Eseguire una procedura di regolazione automatica del 2° rullo polarizzato di trasferimento:

1. Dal menu Sistema, selezionare **Regolazioni automatiche**.
2. Far scorrere il pulsante di scorrimento Regolazione auto 2° rullo polarizzato di trasfer. a destra.
3. Selezionare **Avvio**.

Nota: La regolazione richiede circa 1,5 minuti per produrre una stampa di prova. Al termine, l'utente viene avvisato.

- Regolare la densità:

Nota: per eseguire questi passaggi, utilizzare la versione software 5.0 o successiva.

1. Sul Control Center, connettersi in modalità Amministratore.
2. Dal menu Sistema, selezionare **Amministrazione**.
3. Selezionare la scheda **Qualità immagine**.
4. Selezionare il pulsante dell'impostazione di controllo della densità massima.
5. Aggiungere o sottrarre il valore di ciascun colore e selezionare **Applica**.
6. Eseguire una nuova stampa usando un supporto standard.
7. Valutare se sono necessarie ulteriori modifiche.
8. Per maggiori informazioni, vedere Densità irregolare e screziature.

Nota: Per diminuire le screziature, aumentare la densità.

- Per il colore appropriato, selezionare **Manutenzione** automatica dal menu Sistema e poi scegliere Pulizia toner.

Nota: Se necessario, è possibile scegliere più di un colore.

Macchie casuali

Problema: macchie casuali

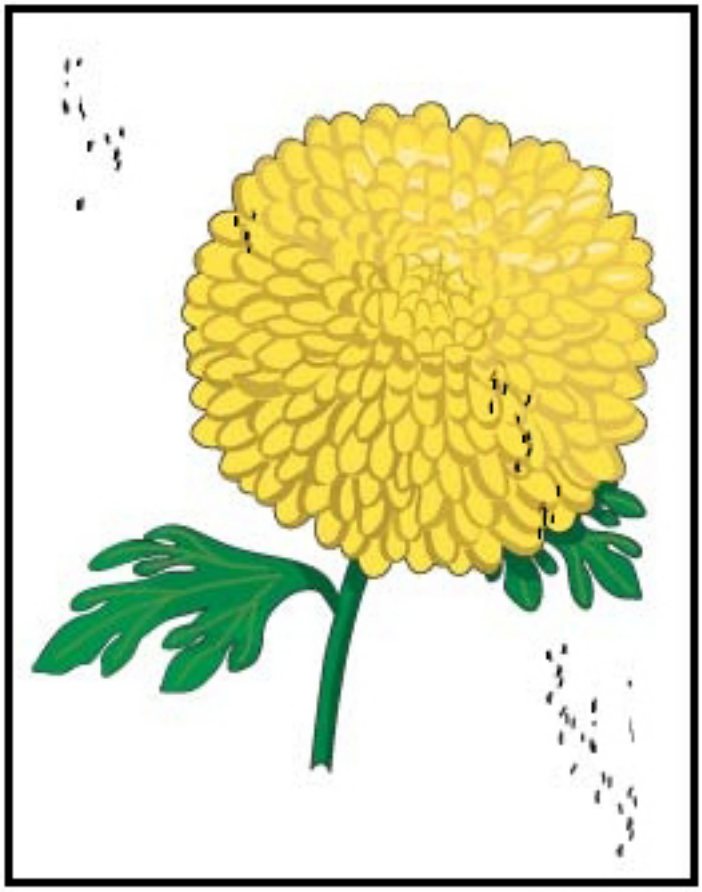

Soluzioni consigliate

Nota: Se è disponibile un tecnico qualificato, chiedergli di eseguire queste procedure. Un operatore non qualificato non dispone delle autorizzazioni necessarie.

- Eseguire la procedura Pulizia toner in modo Amministratore.
- Utilizzare un aspirapolvere per pulire le aree principali raccomandate nel *manuale di manutenzione per i tecnici qualificati di livello 1 Xerox®*.
- Installare una nuova unità di pulizia IBT. Per le istruzioni, vedere il *manuale di manutenzione per i tecnici qualificati di livello 1 Xerox®*.

Macchie o bande ripetute

Problema: macchie o bande ripetute

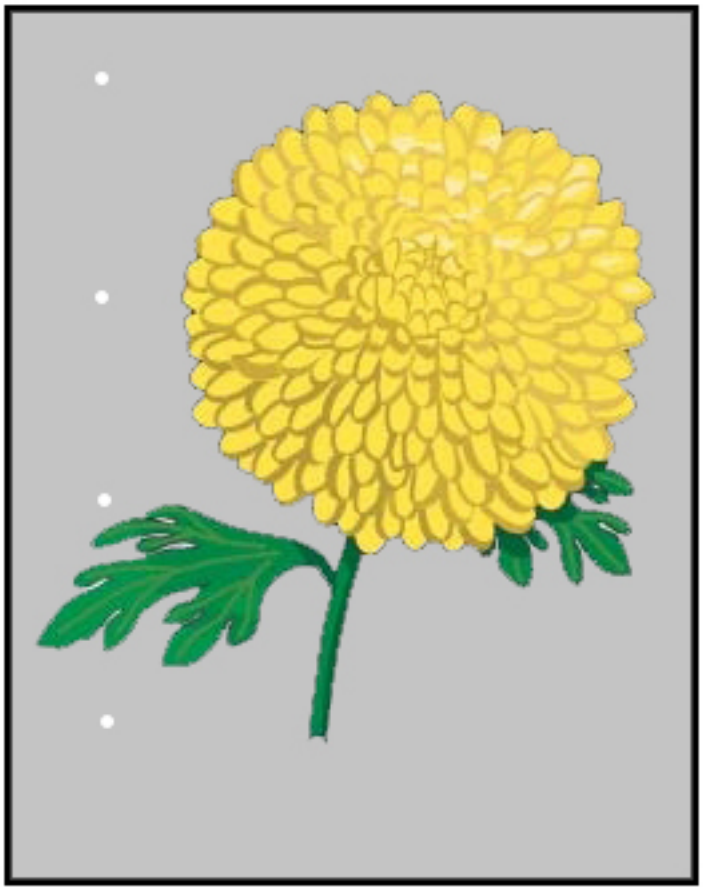

Soluzioni consigliate

- Stabilire qual è il colore che dà origine al problema.
- Misurare l'intervallo e confrontarlo al grafico della sezione Problemi di qualità immagine nel *Manuale di manutenzione per i tecnici qualificati di livello 1 Xerox®*.
- Eseguire l'appropriata regolazione dell'uniformità della densità nella direzione di elaborazione o nella direzione trasversale rispetto all'elaborazione.

Variazione della densità sulla pagina stampata (bordo interno/bordo esterno)

Problema: variazione della densità sulla pagina stampata (bordo interno/bordo esterno)

Soluzioni consigliate

- Verificare che le impostazioni della carta siano corrette per il supporto usato.
- Eseguire una procedura di Regolazione densità automatica:
  1. Dal menu Sistema, selezionare **Regolazioni automatiche**.
  2. Far scorrere il pulsante di scorrimento **Regolazione uniformità densità automatica** a destra.
  3. Selezionare le **impostazioni di regolazione automatica**.
  4. Selezionare il pulsante di opzione per la direzione perpendicolare e la corretta modalità colore.
  5. Per tornare alla schermata Impostazione, selezionare **OK**.
  6. Per eseguire la procedura, selezionare il pulsante **Avvio**.
  7. Ripetere i passaggi per la direzione di elaborazione della carta.

Immagine obliqua o storta

Problema: immagine obliqua o storta

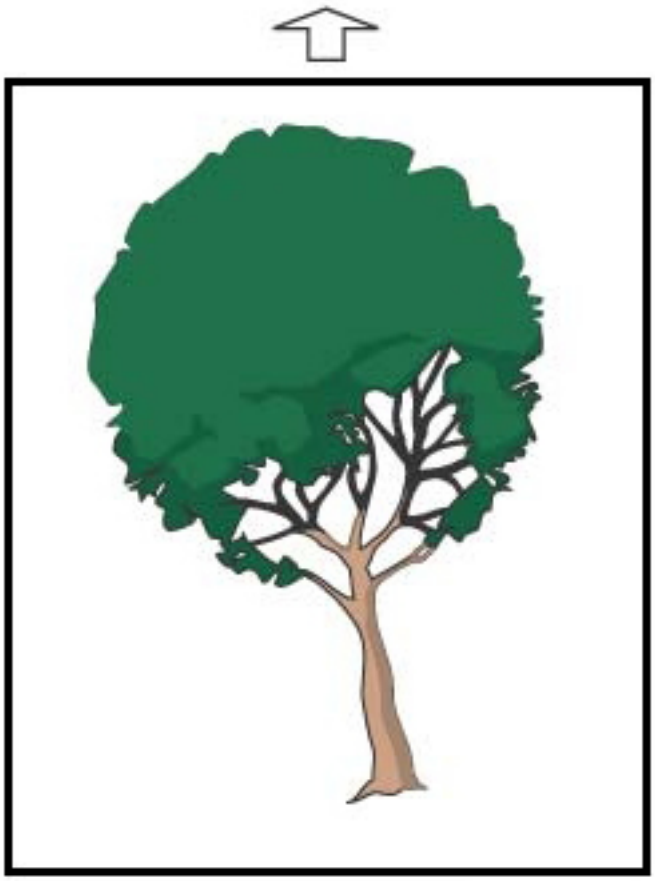

Soluzioni consigliate

- Verificare che le guide del vassoio carta siano vicine ai bordi della carta caricata.
- Verificare che il profilo di allineamento usato sia corretto o crearne uno nuovo. Fare riferimento a Registrazione immagine, obliquità e ingrandimento.
- Aprire lo sportello anteriore e controllare che non siano presenti ostruzioni lungo il percorso carta.

Immagine spostata o disallineata

Problema: immagine spostata o disallineata

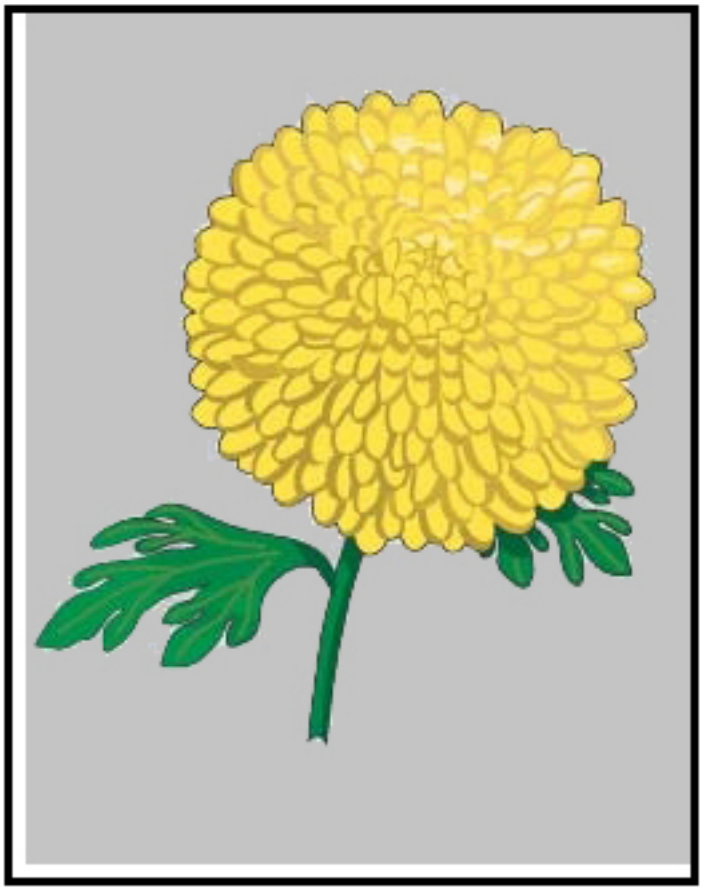

Soluzioni consigliate

- Effettuare eventuali regolazioni manuali o automatiche.
- Eseguire le procedure di **Regolazione densità automatica > Modo Correzione > Direzione perpendicolare e Direzione parallela**.

Differenze del livello di lucido su una pagina

Problema: differenze del livello di lucido su una pagina

Soluzioni consigliate

- Verificare che le impostazioni della funzione Gestione libreria supporti siano corrette per la grammatura e il tipo di supporto.
- Per migliorare l'uniformità del livello di lucido, aumentare il valore di Temperatura del fusore nella finestra Impostazioni avanzate del profilo del supporto appropriato dove vengono visualizzate le differenze del livello di lucido.
  1. Sul Control Center, connettersi in modalità Amministratore.
  2. Dal menu Sistema, selezionare **Qualità immagine**.
  3. Selezionare le impostazioni di **sostituzione della densità massima**.
  4. Modificare la modalità di Produttività su **IQ** (Qualità immagine).
  5. Eseguire la procedura di **aggiornamento della cinghia del fusore**.

Cancellazioni sul bordo posteriore

Problema: cancellazioni sul bordo posteriore

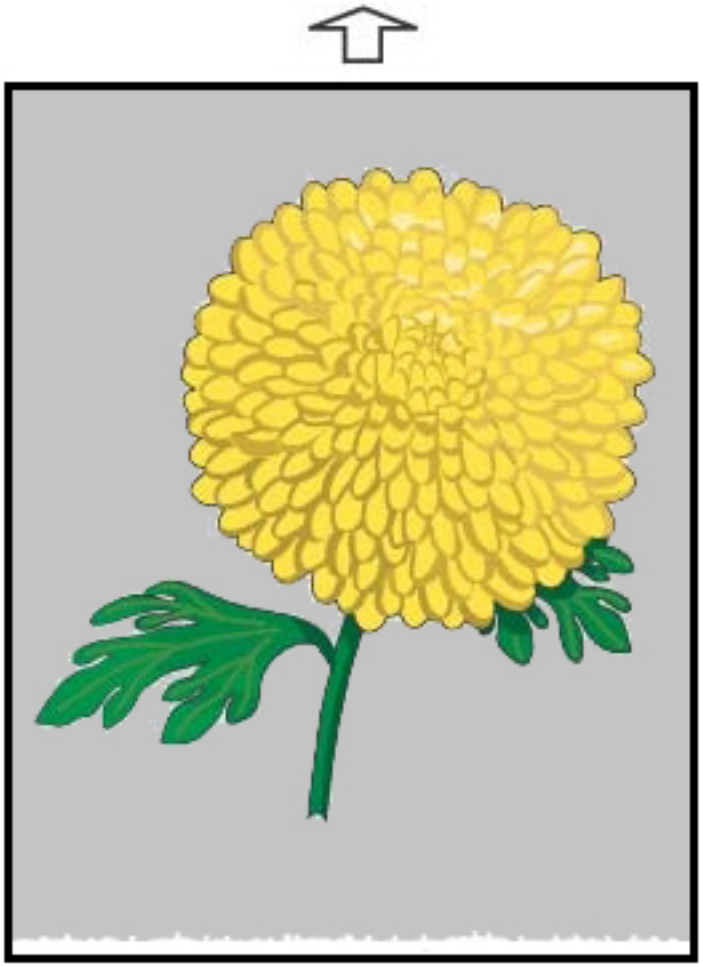

Soluzioni consigliate

Usare questa funzione per regolare la tensione sul secondo rullo polarizzato di trasferimento (BTR). Questo è il punto in cui l'immagine viene trasferita dalla cinghia al supporto.

1. È possibile accedere a questa funzione da **Gestione libreria supporti > Proprietà supporti > Impostazioni avanzate**.
2. Diminuire il valore di Regolazione per bordo posteriore con incrementi del 10% per il tipo di carta che mostra il problema.
3. Ristampare il lavoro e valutare i risultati.

Presenza di righe

Problema: presenza di righe

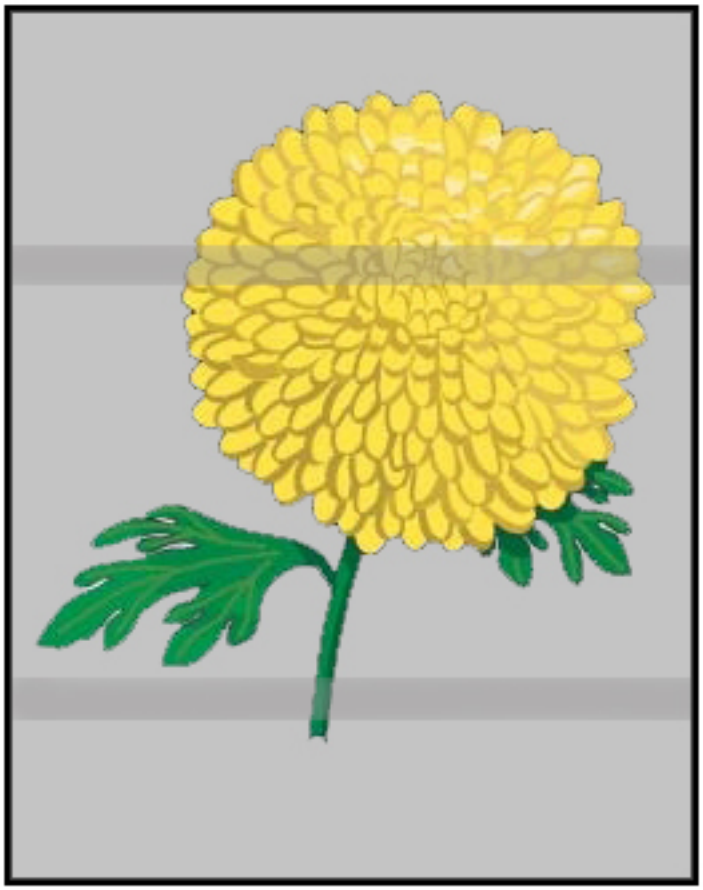

Soluzioni consigliate

Controllare lo stato dei materiali di consumo nel Control Center.

- La presenza di righe o strisce di colore marrone scuro lungo tutta la pagina potrebbe essere sintomo di usura o guasto al complessivo di pulizia della cinghia di trasferimento immagine. Se è disponibile un operatore tecnico qualificato, chiedergli di esaminare ed eventualmente sostituire il complessivo.
- Se le righe, le striature o le cancellazioni nella direzione di elaborazione appaiono solo in nero, sostituire il complessivo del corotron nero.
- Se le macchie o le righe si verificano ogni 264 mm, verificare se le cartucce fotoricettore sono danneggiate o hanno subito uno choc luminoso.
- Per stabilire quale fotoricettore possa essere danneggiato o abbia subito uno choc luminoso, eseguire dei lavori che contengono un solo colore: giallo, magenta e ciano.

Striature

Problema: striature

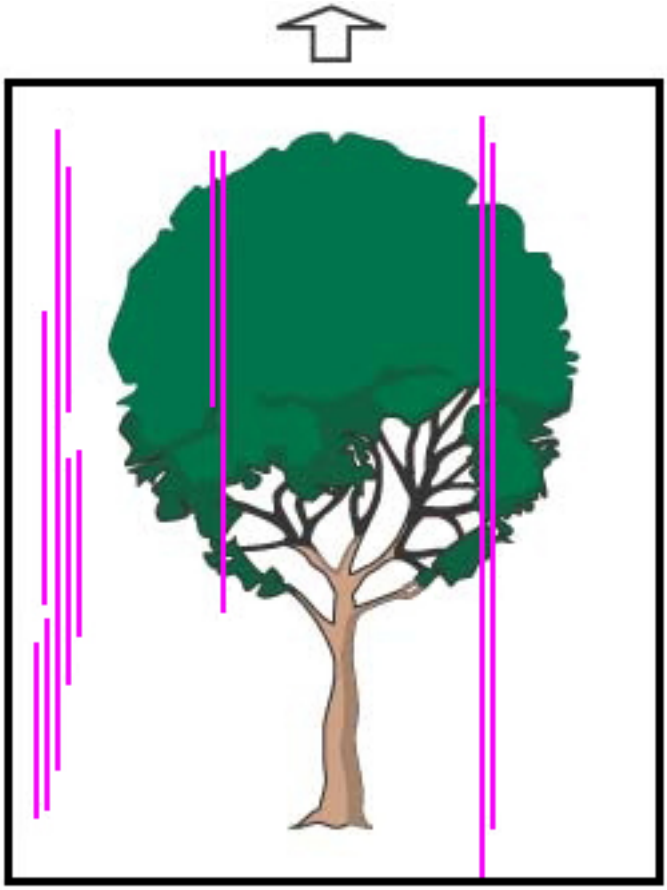

Soluzioni consigliate

- Pulire i corotron:
  1. Sul Control Center, connettersi in modalità Amministratore.
  2. Selezionare **Manutenzione**.
  3. Dal menu Sistema, selezionare **Qualità immagine**.
  4. Pulire i corotron.
- Controllare lo stato dei materiali di consumo nel Control Center.
  - La presenza di righe o strisce di colore marrone scuro lungo tutta la pagina potrebbe essere sintomo di usura o guasto al complessivo di pulizia della cinghia di trasferimento immagine. Avvisare l'operatore tecnico qualificato per esaminare, ed eventualmente sostituire, il complessivo.
  - Se i difetti di righe, striature o cancellazioni nella direzione di elaborazione appaiono solo nelle aree di colore nero, sostituire il complessivo del corotron nero. Fare riferimento a Sostituzione del complessivo del corotron di carica.

  - Chiedere a un operatore tecnico qualificato, se disponibile, di controllare se le cartucce fotoricettore sono danneggiate o hanno subito uno choc luminoso.
  - Per stabilire quale fotoricettore possa essere danneggiato o abbia subito uno choc luminoso, eseguire dei lavori che contengono un solo colore: giallo, magenta e ciano.
- Dal menu Sistema, eseguire le procedure di regolazione automatica.
  1. Dal menu Sistema, selezionare **Regolazioni automatiche**.
  2. Far scorrere il pulsante di scorrimento **Regolazione uniformità densità automatica** a destra.
  3. Selezionare le **impostazioni di regolazione automatica**.
  4. Selezionare il pulsante di opzione per la **direzione perpendicolare** e la corretta impostazione di **modalità colore**.
  5. Per tornare alla schermata Impostazione, selezionare **OK**.
  6. Per eseguire la procedura, selezionare il pulsante **Avvio**.
  7. Ripetere i passaggi per la direzione perpendicolare rispetto all'elaborazione.

Risoluzione dei problemi della Libreria supporti

Questa sezione aiuta a individuare e risolvere determinati problemi quando si usa la funzione **Gestione libreria supporti**. Per informazioni dettagliate sulle funzioni citate nelle tabelle, aprire il Control Center e accedere a **Gestione libreria supporti**.

OPERAZIONI

Operazioni iniziali

Per migliorare la qualità di stampa, eseguire innanzitutto queste operazioni:

- Verificare che il supporto impiegato soddisfi le condizioni seguenti:
  - Compatibilità con la stampante
  - Conforme alle specifiche supportate
  - In buone condizioni
  - Assegnato al vassoio corretto

Operazioni secondarie

Per visualizzare le operazioni suggerite, fare clic sulla descrizione del problema qui sotto. Se l'operazione non risolve il problema, contattare il centro di assistenza clienti.

- Alimentazioni multiple e inceppamenti carta nei vassoi da A1-1 a A2-2
- Arricciatura
- Inceppamenti della carta
- Densità irregolare o screziature
- Registrazione immagine, Perpendicolarità, Obliquità e Rapporto di riproduzione
- Il toner non è fuso sulle stampe
- Bordi rovinati
- Regolazione della piegatura

Alimentazioni multiple e inceppamenti carta nei vassoi da A1-1 ad A2-2

Problema: alimentazioni multiple e inceppamenti carta nei vassoi da A1-1 ad A2-2

Si verificano alimentazioni multiple e inceppamenti carta nei vassoi da A1-1 ad A1-2.

Soluzioni consigliate

Dalla funzione **Gestione libreria supporti** sul Control Center, eseguire le soluzioni indicate di seguito.

1. Cambiare l'impostazione **Soffiatore vassoio**.
   - Usare questa funzione per regolare il volume d'aria generato dai soffiatori del vassoio per separare i fogli in fase di alimentazione. Quando si usano fogli leggeri o pesanti che hanno la tendenza ad attaccarsi tra loro, scegliere un flusso d'aria più forte che permetta di separare meglio i fogli e prevenga inceppamenti o alimentazioni multiple.
   - Questa funzione è disponibile accedendo a **Gestione libreria supporti > Proprietà supporti > Impostazione avanzata supporto > Soffiatore vassoio**.
   - Le impostazioni disponibili per questa funzione sono:
     – **Default di sistema**: il volume d'aria viene impostato in funzione del supporto e delle condizioni ambientali.

Nota: Per le rimanenti impostazioni, fare clic su **Impostazioni di sistema**. Il sistema visualizza l'elenco completo delle impostazioni disponibili per la funzione.

     – **Tabella supporto alim. multiple**: selezionare questa opzione per supporti che tendono a provocare alimentazioni multiple. L'impostazione consente di aumentare il volume dell'aria rispetto a quello impostato con l'opzione **Predefinito di sistema**.
     – **Tabella supporto incepp.**: selezionare questa opzione per i supporti che tendono a provocare inceppamenti. L'impostazione consente di aumentare il volume dell'aria rispetto a quello impostato con l'opzione **Tabella supporto alim. multiple**.
     – **Disattivato**: selezionare questa opzione per i supporti che tendono a incepparsi in seguito all'immissione del flusso d'aria generato scegliendo la funzione**Soffiatore vassoio**. Questa impostazione disattiva **Soffiatore vassoio**.
     – **Scegli dalla libreria profili del soffiatore vassoio**. Selezionare una voce dai profili del soffiatore vassoio.
2. Cambiare l'impostazione di **Abilita riscaldatore vassoio**.
   - Usare questa funzione per **abilitare** (opzione selezionata) o **disabilitare** (opzione deselezionata) il riscaldatore del vassoio. Il riscaldatore scalda l'aria convogliata nel vassoio con l'opzione **Soffiatore vassoio** per evitare inceppamenti e alimentazioni multiple.
   - L'uso del riscaldatore potrebbe asciugare la carta e interferire con la qualità di stampa. Se la qualità delle stampe risente di un'eccessiva secchezza della carta, **disabilitare** il riscaldatore.

Nota: La disabilitazione del riscaldatore potrebbe favorire le alimentazioni multiple.

   - La funzione è disponibile accedendo a **Gestione libreria supporti > Proprietà supporti > Impostazione avanzata supporto > Abilita riscaldatore vassoio**.

- Per **disabilitare** il riscaldatore vassoio:

a. Rimuovere il supporto caricato nel vassoio.

b. In **Soffiatore vassoio** selezionare un'opzione ad eccezione di **Disattivato**.

c. **Disabilitare** il riscaldatore vassoio e registrare il supporto.

La stampante emette un getto d'aria forzata per circa un minuto. Durante l'emissione forzata del getto d'aria, non cambiare le impostazioni né aprire i vassoi.

Importante: L'emissione di un getto d'aria con carta caricata nel vassoio può provocare problemi di qualità immagine.

d. Quando il getto d'aria si interrompe, caricare il supporto nel vassoio.

3. Cambiare l'impostazione di **Rileva alimentazioni multiple**.
   - Usare questa funzione per **abilitare** (opzione selezionata) o **disabilitare** (opzione deselezionata) le notifiche del sistema per le alimentazioni multiple. La funzione non effettua altre regolazioni.
   - Accedere alla funzione **Rileva alimentazioni multiple** scegliendo**Gestione libreria supporti > Proprietà supporti > Impostazione avanzata supporto > Rileva alimentazioni multiple**.
   - Le impostazioni disponibili per l'opzione **Rileva alimentazioni multiple** includono:
     – **Abilitata** (selezionata): La notifica delle alimentazioni multiple è **attiva**.
     – **Disabilitata** (non selezionata): Le notifiche delle alimentazioni multiple sono **disattivate**.

Nota: Per evitare che il sistema comunichi gli errori causati dalle alimentazioni multiple, disattivare **temporaneamente** le notifiche. In questo modo si può continuare a lavorare finché non si individua la causa del problema. Ricordare tuttavia che disattivare questa funzione non incide sulla frequenza dei problemi di alimentazione ed è sconsigliato farlo perché i fogli alimentati contemporaneamente possono provocare malfunzionamenti in altri punti del sistema o aumentare i fogli vuoti nelle stampe finali.

Arricciatura

Problema: arricciatura della carta

Le copie stampate si arricciano.

Soluzioni consigliate

1. Se la configurazione del sistema prevede un modulo IDM, verificare che l'opzione **Correzione arricciatura IDM** del pannello comandi del modulo sia impostata su **Auto**.
2. Cambiare l'impostazione **Correzione arricciatura** in **Gestione libreria supporti**.

   Suggerimento: La modifica dell'impostazione predefinita deve essere ritenuta una soluzione temporanea, perché le condizioni ambientali variano da un giorno all'altro. Si consiglia di riportare tale opzione all'impostazione predefinita dopo aver completato il lavoro.

- Per correggere l'arricciatura causata dal calore e dalla pressione applicando regolazioni precise in base alle caratteristiche dei singoli tipi di carta, usare la funzione **Correzione arricciatura**. L'arricciatura della carta può causare inceppamenti o grinze sulle stampe. Questa funzione è disponibile accedendo a **Gestione libreria supporti > Proprietà supporti > Impostazione avanzata supporto > Correzione arricciatura**.
- Nella schermata **Correzione arricciatura**, in corrispondenza del tipo di lavoro che presenta il problema (**Fronte, a faccia in su**, **Fronte, a faccia in giù**, **Fronte/retro - Lato fronte** o **Fronte/retro - Lato retro**), selezionare il pulsante **Modifica impostazioni**.
- Cambiare l'impostazione di **Correzione arricciatura** spostando su e giù una selezione per volta.
- Per ottenere l'effetto desiderato, quando si cambia l'arricciatura della carta, seguire quest'ordine:
  - Predefinito
  - Verso l'alto: grave
  - Verso l'alto: media
  - Verso l'alto: moderata
  - Verso l'alto: leggera
  - Nessuna arricciatura
  - Verso il basso: media
  - Verso il basso: grave

    Suggerimento: Per evitare inceppamenti o stampe spiegazzate, eseguire le modifiche nella sequenza indicata. Ad esempio, usare **Predefinito** e poi passare a **Verso l'alto: moderata**.

Nota: Eseguire delle stampe di prova ogni volta che si cambia o sceglie un'impostazione. Questo permette di valutare il risultato e stabilire se sono necessari ulteriori cambiamenti.

Per maggiori informazioni, vedere Correzione dell'arricciatura della carta.

- Se l'arricciatura non viene eliminata nemmeno dopo aver provato alcune o tutte queste impostazioni, provare a diminuire la quantità di immagini oppure utilizzare un tipo di carta diverso.
- Se, dopo la riduzione della quantità di immagini e la scelta di un tipo di carta diverso, l'arricciatura della carta è ancora eccessiva, contattare il centro assistenza clienti.

Inceppamenti della carta

Problema: inceppamenti della carta

Durante la stampa si verificano degli inceppamenti della carta.

Soluzioni consigliate

Informazioni utili per ridurre gli inceppamenti:

- La pressione dell'aria delle ventole verticali V-TRA (trasporto ad aspirazione) sulle cinghie di trasferimento consente di trattenere i fogli sul percorso carta tra il modulo di trasferimento e il modulo di fusione.
- Più bassa è la pressione dell'aria delle ventole V-TRA, maggiore è la probabilità che si verifichino inceppamenti della carta.
- Maggiore è la pressione dell'aria, maggiore è la probabilità che si verifichino difetti di qualità dell'immagine, come ad esempio una lucentezza non uniforme.
- La regolazione del volume d'aria delle ventole V-TRA può aiutare a risolvere gli inceppamenti della carta o i difetti di qualità dell'immagine.

Per ridurre al minimo gli inceppamenti della carta o i difetti di qualità dell'immagine:

1. È possibile accedere alla funzione scegliendo **Gestione libreria supporti > Proprietà supporti > Impostazione avanzata supporto > Ventole V-TRA**.
2. Regolare il volume d'aria di una delle seguenti ventole V-TRA:

   Ventola V-TRA 3 – tra il modulo di trasferimento secondario e il modulo fusore

   Ventola V-TRA 4 – tra il modulo di trasferimento e il modulo fusore

   Ventola di uscita del fusore - tra il modulo fusore e l'unità di raffreddamento
3. Quando si verificano inceppamenti, aumentare il volume d'aria. Quando si verificano difetti di lucentezza irregolare, diminuire il volume d'aria.
4. Per l'area interessata della stampante, impostare una stampa di prova delle ventole V-TRA in base alle necessità.
5. Dopo ogni regolazione, eseguire delle stampe di prova per valutare il risultato e stabilire se sono necessarie ulteriori regolazioni.

Densità irregolare e screziature

Problema: densità irregolare o screziature

Densità irregolare o screziature visibili sulle stampe.

Soluzioni consigliate

1. Eseguire una procedura di **regolazione del 2° rullo di trasferimento polarizzato**.
   - Utilizzare questa funzione per regolare il rapporto di tensione del secondo rullo di trasferimento polarizzato (seconda unità BTR). Il rullo di trasferimento polarizzato è l'unità in cui l'immagine viene trasferita dalla cinghia alla carta. È possibile accedere alla funzione scegliendo **Gestione libreria supporti > Proprietà supporti > Impostazione avanzata supporto > Regolazione del 2° rullo polarizzato di trasferimento**.
   - La procedura di **regolazione del 2° rullo di trasferimento polarizzato** può essere eseguita in modalità **Automatica** o **Manuale**.

   Nota: La regolazione automatica corregge la maggior parte dei problemi di qualità immagine. Eseguire sempre la regolazione **Auto** prima della regolazione **Manuale**.

   – **Auto**: la stampante esegue la regolazione automaticamente. L'opzione elimina la necessità di interpretare i riferimenti stampati e di inserire manualmente i valori di regolazione.

   – **Manuale**: l'utente deve eseguire la regolazione manualmente, compresa la stampa dei modelli di prova, l'interpretazione dei riferimenti stampati e l'inserimento dei valori di regolazione.

     Usare l'opzione di regolazione **Manuale** solo quando la regolazione **Auto** non genera il risultato desiderato.

     Quando si utilizza la regolazione manuale del trasferimento, può essere utile eseguire un lavoro per farlo.

   – Per ulteriori informazioni e istruzioni sull'utilizzo delle opzioni di regolazione **Automatica** e **Manuale**, vedere Regolazione della tensione di trasferimento secondario

2. Se il problema si verifica sul bordo posteriore delle stampe e non si riesce a eliminarlo eseguendo la procedura di **regolazione del secondo rullo di trasferimento polarizzato**, cambiare l'impostazione di **Registrazione del valore di trasferimento del bordo posteriore**.
   - Utilizzare questa funzione per regolare il rapporto di tensione del secondo rullo di trasferimento polarizzato (seconda unità BTR). Il rullo di trasferimento polarizzato è il punto in cui l'immagine viene trasferita dalla cinghia alla carta.
   - È possibile accedere alla funzione scegliendo **Gestione libreria supporti > Proprietà supporti > Impostazione avanzata supporto > Registrazione del valore di trasferimento del bordo posteriore**.

- Diminuire il valore di **Registrazione del valore di trasferimento del bordo posteriore** con incrementi del 10%. Dopo ogni modifica, eseguire delle stampe di prova per valutare il risultato e stabilire se sono necessarie ulteriori regolazioni.

3. Eseguire una procedura di **Regolazione automatica uniformità della densità**.

Nota: La regolazione è una funzionalità della stampante e non della funzione **Gestione libreria supporti**.

- Quando la qualità dell'immagine non è uniforme su tutte le stampe, usare questa funzione per correggere il problema. Per esempio, la qualità dell'immagine risulta più chiara (sbiadita) o più scura (più densa) sui lati delle stampe (bordo interno/bordo esterno).
- Per informazioni e istruzioni sull'utilizzo della funzione, vedere Esecuzione di una regolazione dell'uniformità della densità in modalità automatica.

Registrazione immagine, obliquità e ingrandimento

Problema: registrazione immagine, obliquità e ingrandimento

L'immagine sulla copia va regolata per un difetto di registrazione, obliquità o ingrandimento.

Soluzioni consigliate

1. Se si usa il vassoio 1 o 2, provare a passare al vassoio A1-1 o A1-2 oppure, se presente, al vassoio opzionale A2-1 o A2-2.
   - I vassoi da A1-2 a A2-2 assicurano una registrazione e una correzione dell'obliquità migliori.
   - Per ulteriori informazioni sulla correzione dell'obliquità, vedere Prestazioni di alimentazione nei vassoi A1-1 e A1-2.
2. Creare un **profilo di allineamento** o utilizzare un profilo esistente.

   Prima creare un nuovo profilo di allineamento oppure modificarne uno già esistente, leggere attentamente le informazioni riportate in Allineamento.

   - Utilizzare un tipo di carta standard per i **profili di allineamento**. Se il problema si verifica quando si utilizzano questi supporti, contattare il centro di assistenza clienti.
   - Per ulteriori informazioni, vedere **Gestione libreria supporti > Nome file di allineamento**.
   - Segue un riassunto dei passaggi da seguire per ciascuna procedura. Per istruzioni dettagliate, vedere Creazione o modifica di un profilo di allineamento.
   - Per creare un **Nuovo profilo di allineamento**, eseguire quanto segue:

   a. Selezionare **Profili > Allineamento**.

   b. Nella scheda Allineamento, selezionare **Nuovo**.

   Viene visualizzata la finestra Proprietà nuovo profilo.

   c. Inserire il Nome da assegnare al profilo.

   d. Eseguire la procedura di **Allineamento automatico**. Una volta completata la procedura, selezionare **OK**.

e. Per eseguire una serie di stampe di prova e valutarle, selezionare **Modello di prova**. Sulla schermata che segue, selezionare **Avvio**.

f. Se necessario, eseguire una **Regolazione manuale**.

g. Per regolare manualmente più elementi, attenersi alle seguenti linee guida:

- Seguire questo ordine per regolare l'immagine: **Registrazione**, **Perpendicolarità**, **Obliquità** e **Ingrandimento**.
- Si raccomanda di scegliere solo **un'opzione alla volta** (ad esempio **Registrazione**) ed eseguire una serie di stampe di prova per valutare il risultato. Determinare se le stampe ottenute sono accettabili. Se lo sono, è possibile selezionare un'altra opzione da regolare.
- Dopo ogni regolazione, eseguire sempre una serie di stampe di prova per valutare il risultato. Stabilire se le stampe ottenute con la funzione selezionata sono accettabili. Se lo sono, è possibile selezionare un'altra opzione di allineamento.

- Per utilizzare un profilo di allineamento esistente, seguire questi passaggi:

Nota: Selezionare **Gestione libreria supporti > Proprietà supporti > Impostazione avanzata supporto > Nome file di allineamento**.

a. Sulla schermata Proprietà supporti di un supporto, selezionare **Impostazione avanzata supporto > Nome file di allineamento**.

b. Selezionare il pulsante per **usare il profilo di allineamento predefinito** oppure **Scegli da libreria profili di allineamento**.

Se si seleziona **Scegli da libreria profili di allineamento**, scegliere la voce dall'elenco dei **Profili di allineamento** salvati.

3. Cambiare l'impostazione di **Pressione rullo di allineamento**.

Suggerimento: La modifica dell'impostazione predefinita (zero) deve essere ritenuta una soluzione temporanea, perché le condizioni ambientali variano da un giorno all'altro. Si consiglia di riportare tale opzione all'impostazione predefinita dopo aver completato il lavoro.

- Usare questa funzione per modificare la pressione del rullo di allineamento.
- Alcuni tipi di carta patinata tendono a scivolare e disporsi di traverso (difetto di obliquità), causando errori di registrazione dell'immagine sulle stampe. In questo caso, è consigliabile aumentare la pressione del rullo per compensare lo slittamento e l'obliquità.
- Per alcuni tipi di carta leggera, la pressione del rullo potrebbe risultare eccessiva, causando danni ai bordi delle stampe. In questo caso, ridurre la pressione del rullo per trattenere il foglio con meno forza.
- Per cambiare l'impostazione di **Pressione rullo di allineamento**, procedere come descritto di seguito:

a. Cambiare l'impostazione di **Pressione rullo di allineamento**.

- Accedere alla funzione scegliendo **Gestione libreria supporti > Proprietà supporti > Impostazione avanzata supporto > Pressione rullo di allineamento**.
- In funzione delle stampe ottenute, aumentare o diminuire il valore di **Pressione rullo di allineamento** con incrementi di 5 o 10.

- Dopo ogni regolazione, eseguire delle stampe di prova per valutare il risultato e stabilire se sono necessarie ulteriori regolazioni.

4. Cambiare l'impostazione di **Priorità prestazioni fusore**.
   - La funzione consente di regolare la velocità di fusione per migliorare la qualità di stampa quando l'immagine risulta distorta, stirata o ristretta.
     - Se l'immagine è ristretta, aumentare la velocità del fusore. Se la velocità del fusore è troppo alta, possono verificarsi degli inceppamenti.
     - Se l'immagine è stirata, diminuire la velocità del fusore.
   - È possibile accedere alla funzione scegliendo **Gestione libreria supporti > Proprietà supporti > Impostazione avanzata supporto > Priorità prestazioni fusore > Ottimizza per velocità**.
   - Dopo ogni regolazione, eseguire delle stampe di prova per valutare il risultato e stabilire se sono necessarie ulteriori regolazioni.

Il toner non è fuso sulle stampe

Problema: toner non fuso

Toner non fuso visibile sulle stampe.

Soluzioni consigliate

1. Cambiare l'impostazione di **Regolazione temperatura del fusore**.

   Suggerimento: La modifica dell'impostazione predefinita (zero) deve essere ritenuta una soluzione temporanea, perché le condizioni ambientali variano da un giorno all'altro. Si consiglia di riportare tale opzione all'impostazione predefinita dopo aver completato il lavoro.

   - Usare questa funzione per modificare la temperatura del fusore.
   - Se il toner si stacca dalla pagina, specialmente da supporti speciali, risolvere il problema aumentando la temperatura del fusore.
   - Se la temperatura del fusore è troppo alta per un supporto leggero, il supporto può bloccarsi, danneggiarsi o incepparsi nel complessivo delle punte di distacco del modulo di fusione.
   - Se la temperatura del fusore è troppo bassa, il toner potrebbe distaccarsi dalle stampe perché la fusione è insufficiente nelle aree di immagine con densità maggiore.
   - È possibile accedere alla funzione scegliendo **Gestione libreria supporti > Proprietà supporti > Impostazione avanzata supporto > Temperatura fusore**.
   - In funzione delle stampe ottenute, aumentare o diminuire il valore di **Regolazione temperatura del fusore** con incrementi di 1° o 2°.

- Dopo ogni regolazione, eseguire delle stampe di prova per valutare il risultato e stabilire se sono necessarie ulteriori regolazioni.

2. Se si alimenta carta umida dai vassoi da A1-1 a A2-2, verificare che la funzione **Abilita riscaldatore vassoio** sia **abilitata** (casella selezionata).

Nota: **Abilita riscaldatore vassoio** è disponibile solo per i vassoi da A1-1 a A2-2.

- Usare questa funzione per **abilitare** (selezionato) o **disabilitare** (non selezionato) il riscaldatore vassoio.
- Il riscaldatore vassoio scalda l'aria che viene convogliata nel vassoio con **Soffiatore vassoio** per scongiurare inceppamenti e alimentazioni multiple.
- L'uso del riscaldatore potrebbe asciugare leggermente il supporto e interferire con la qualità delle stampe. Se la qualità delle stampe ne risente, disabilitare il riscaldatore.

Nota: La disabilitazione del riscaldatore potrebbe favorire le alimentazioni multiple.

- È possibile accedere alla funzione in **Libreria supporti > Proprietà supporti > Impostazione avanzata supporto > Abilita riscaldatore vassoio**.
- Per **abilitare** la funzione, selezionare la casella **Abilita riscaldatore vassoio**.

3. Cambiare l'impostazione di **Priorità prestazioni fusore**.

- Utilizzare questa funzione quando si usa carta che mostra una scadente aderenza del toner.
- È possibile accedere alla funzione scegliendo **Gestione libreria supporti > Proprietà supporti > Impostazione avanzata supporto > Priorità prestazioni fusore > Ottimizza per qualità immagine**.
- Quando si utilizza questa impostazione, la macchina stampa i lavori alla velocità di 48 fogli A4 LEF al minuto in modalità solo fronte.
- Se viene usato un tipo di supporto per il quale è stata impostata l'opzione Produttività, l'impostazione del supporto ha la precedenza.

Bordi rovinati

Problema: bordi danneggiati

Si notano delle aree danneggiate sui bordi delle stampe.

Soluzioni consigliate

Cambiare l'impostazione di **Pressione rullo di allineamento**.

Suggerimento: La modifica dell'impostazione predefinita (zero) deve essere ritenuta una soluzione temporanea, perché le condizioni ambientali variano da un giorno all'altro. Si consiglia di riportare tale opzione all'impostazione predefinita dopo aver completato il lavoro.

- Per modificare la pressione del rullo di allineamento, usare la funzione Pressione rullo di allineamento.
- Alcuni tipi di carta patinata tendono a scivolare e disporsi di traverso (difetto di obliquità), causando errori di registrazione dell'immagine sulle stampe. In questo caso, è consigliabile aumentare la pressione del rullo per compensare lo slittamento e l'obliquità.

- Per alcuni tipi di carta leggera, la pressione del rullo potrebbe risultare eccessiva, causando danni ai bordi delle stampe. In questo caso, ridurre la pressione del rullo per trattenere il foglio con meno forza.

Per cambiare l'impostazione di **Pressione rullo di allineamento**, regolare il valore di **Pressione rullo di allineamento**:

1. Accedere alla funzione scegliendo **Gestione libreria supporti > Proprietà supporti > Impostazione avanzata supporto > Pressione rullo di allineamento**.
2. In funzione delle stampe ottenute, aumentare o diminuire il valore di **Pressione rullo di allineamento** con incrementi di 5 o 10.
3. Dopo ogni regolazione, eseguire delle stampe di prova per valutare il risultato e stabilire se sono necessarie ulteriori regolazioni.

Problemi di regolazione della piegatura

L'opzione **Profilo di regolazione piegatura** è disponibile solo se la configurazione del sistema include:

- Stazione di finitura Production Ready con stazione libretto per la piegatura doppia/singola oppure
- Piegatrice a C/Z opzionale con una delle seguenti stazioni di finitura opzionali:
  - Stazione di finitura Production Ready
  - Stazione di finitura Production Ready con stazione libretto
  - Stazione di finitura Production Ready Plus

Per informazioni dettagliate su questi dispositivi di finitura, vedere Stazioni di finitura.

Problema: problemi di regolazione della piegatura

La qualità della piega non è accettabile.

Soluzioni consigliate

Creare un **Profilo di regolazione piegatura** o utilizzare un profilo esistente.

Nota: Prima di creare un nuovo profilo di allineamento, utilizzarne uno esistente o effettuare regolazioni per l'allineamento, leggere tutte le informazioni nella sezione **Profilo di regolazione piegatura** della funzione **Gestione libreria supporti**.

Per ulteriori informazioni, consultare Regolazione della piegatura.

- In base alla configurazione del sistema, sono disponibili le seguenti regolazioni di piegatura:
  - Piegatura doppia un foglio: disponibile solo con la stazione di finitura Production Ready dotata di stazione libretto
  - Piegatura doppia più fogli: disponibile solo con la stazione di finitura Production Ready dotata di stazione libretto
  - Piega doppia più fogli pinzati: disponibile solo con la stazione di finitura Production Ready dotata di stazione libretto
  - Piega a C: disponibile con la piegatrice a C/Z opzionale

- Piega a Z: disponibile con la piegatrice a C/Z opzionale
- Piega a Z metà foglio: disponibile con la piegatrice a C/Z opzionale

Creare un nuovo **Profilo di regolazione piegatura** o utilizzare un profilo esistente. Segue un riassunto dei passaggi da seguire per creare una nuova procedura o usarne una esistente.

Nota: Accedere all'opzione da **Profili > Profilo di regolazione piegatura**.

1. Nella finestra principale, selezionare **Profili**.
2. Selezionare la scheda Regolazione piega.
3. Selezionare il pulsante **Nuovo** o **Modifica**.

   Per modificare una regolazione esistente, scegliere il profilo nell'elenco e poi selezionare il pulsante **Modifica**.
4. Digitare un nuovo nome o, se lo si desidera, modificare quello esistente.
5. Per completare la procedura, vedere **Gestione libreria supporti > Proprietà supporti > Impostazione avanzata supporto > Profilo di regolazione piegatura**. Selezionare la procedura di regolazione della piegatura e completarla per creare un nuovo **profilo di regolazione della piegatura** oppure modificarne uno esistente.

Strumenti che assicurano una produzione costante

Il sistema di gestione automatica delle immagini funziona in sinergia con gli strumenti ACQS e FWA per fornire una qualità immagine sempre costante e maggiore uniformità di produzione. Di seguito viene spiegato in che modo questi strumenti soddisfano i parametri di uniformità:

PARAMETRO DI UNIFORMITÀ	STRUMENTO	TIPO DI REGOLAZIONE	LIVELLO DI AUTOMAZIONE
Uniformità interna della pagina Uniformità del toner	Regolazione dell'uniformità della densità usando la funzionalità FWA	Uniformità trasversale sulla pagina, ovvero in direzione perpendicolare all'elaborazione e verso il basso, la direzione di elaborazione della carta	**Semiautomatico:** l'operatore inizia la procedura con un clic e accetta i risultati con un clic. Il sistema stampa dei riferimenti, li scansisce e apporta le regolazioni necessarie.
Uniformità interna a ogni tiratura Registrazione dei colori e uniformità del toner	Controllo RegiCon (controllo della registrazione del sistema di gestione immagine) e controllo ProCon (controllo dell'elaborazione)	Allineamento immagine colore su colore e uniformità dell'applicazione di toner	**Funzionalità completamente automatiche:** regolazioni continue in fase di esecuzione valutando campioni posati sulla cinghia IBT. Il sistema legge i segni regolando automaticamente i valori di tensione e i dati immagine.
Uniformità dell'allineamento immagine di lavoro in lavoro Regolazione allineamento automatica	Allineamento dell'immagine sul supporto usando la funzionalità FWA	Consente di regolare la posizione dell'immagine stampata sulla pagina. La regolazione viene creata e salvata per supporti specifici e può essere selezionata per qualsiasi vassoio che li contenga.	**Semiautomatico:** l'operatore inizia la procedura con un clic e accetta i risultati con un clic. Il sistema stampa dei riferimenti, li scansisce e apporta le regolazioni necessarie.
Uniformità dei colori di lavoro in lavoro Regolazione auto 2° rullo polarizzato di trasfer.	Regolazione del 2° rullo polarizzato di trasferimento usando la funzionalità FWA	Corregge i problemi di copertura non omogenea del toner e spostamento dei colori registrando il rullo di trasferimento della stampante. La regolazione viene creata e salvata per supporti specifici e viene applicata automaticamente	**Semiautomatico:** l'operatore inizia la procedura con un clic e accetta i risultati con un clic. Il sistema stampa dei riferimenti, li scansisce e apporta le regolazioni necessarie.

PARAMETRO DI UNIFORMITÀ	STRUMENTO	TIPO DI REGOLAZIONE	LIVELLO DI AUTOMAZIONE
		quando il supporto è scelto per un lavoro.	
Stabilità del colore di giorno in giorno Calibrazione dei colori	Calibrazione dei colori usando ACQS con FWA	Aggiorna la stampante e il server di stampa	**Semiautomatico:** l'operatore inizia la procedura con un clic e accetta i risultati con un clic. Il sistema stampa dei riferimenti, li scansisce e apporta le regolazioni necessarie.
Precisione dei colori di settimana in settimana Profili	Profili di destinazione usando ACQS con FWA	Crea una mappa affinché i colori delle stampe rispettino rigorosamente uno standard conosciuto (come ad esempio GRACoL o SWOP)	**Semiautomatico:** l'operatore inizia la procedura con un clic e accetta i risultati con un clic. Il sistema stampa dei riferimenti, li scansisce e apporta le regolazioni necessarie.

Importante: Nonostante questi strumenti per la qualità dell'immagine funzionino in modo automatico o semiautomatico, facendo risparmiare molto tempo, è comunque necessario usarli al momento giusto per mantenere calibrata la stampante e garantire una resa ottimale.

Procedure migliori

Usare le seguenti procedure per ottimizzare la qualità delle stampe e risparmiare tempo nella gestione dei problemi cromatici e di registrazione:

1. Usare le funzioni di regolazione automatica per eseguire una verifica EZ della stampante almeno una volta a settimana e dopo ogni intervento sui componenti xerografici; utilizzare la funzione Regolazioni automatiche.
2. Ottimizzare le impostazioni di regolazione automatica del secondo rullo polarizzato di trasferimento inizialmente per i nuovi supporti, specialmente se si tratta di supporti pesanti o speciali. Inoltre, eseguire questa regolazione se si notano problemi nella riproduzione dei colori. Ad esempio screziature (distribuzione non uniforme del toner) o spostamenti di colore (colori non omogenei).
3. Calibrare il server di stampa una volta al giorno e prima di eseguire lavori dove è richiesta la massima accuratezza dei colori. Questa procedura regola le impostazioni cromatiche del server di stampa ed è essenziale per mantenere la stabilità dei colori. È possibile usare la funzionalità FWA (Full Width Array, array a larghezza piena) oppure uno spettrofotometro manuale.
4. Prima di procedere alla creazione o modifica dei profili di destinazione, eseguire la regolazione automatica del secondo rullo polarizzato di trasferimento e quindi la regolazione dell'uniformità della densità automatica. L'esecuzione di queste regolazioni prima di qualsiasi altra attività garantisce la migliore resa possibile dei colori con i nuovi profili che verranno creati.
5. Creare dei profili di destinazione per ogni tipo di supporto usato nei flussi di lavoro delle stampe a colori. Questo passaggio è fondamentale per trattare supporti con patinature, livelli di brillantezza, colori, grammature e punti di bianco diversi. Il processo di creazione dei profili definisce una mappa che consente una riproduzione esatta dei colori delle stampe rispetto a uno standard conosciuto, come ad esempio GRACoL o SWOP, in relazione al supporto usato. Associare ogni nuovo profilo a un supporto specifico e scegliere il supporto corretto al momento di usare il profilo.

Risoluzione dei problemi dell'alimentatore ad aspirazione XLS ad alta capacità (HCVF)

Per un diagramma di flusso stampabile della risoluzione dei problemi dell'HCVF, descritto nella sezione seguente, fare riferimento a *Risoluzione degli errori di alimentazione nell'alimentatore ad aspirazione ad alta capacità Xerox®* su www.xerox.com. Nella sezione **Assistenza clienti > Supporto e Driver** della pagina Web, cercare il proprio prodotto. Nella pagina Web **Documentazione** della propria stampante è possibile trovare il diagramma di flusso sulla risoluzione dei problemi dell'HCVF.

RISOLUZIONE DEI PROBLEMI DI ALIMENTAZIONE ERRATA E ALIMENTAZIONE MULTIPLA NELL'ALIMENTATORE AD ASPIRAZIONE XLS AD ALTA CAPACITÀ (HCVF)

Quando si utilizza l'alimentatore ad aspirazione XLS ad alta capacità (HCVF) e si verifica una condizione di alimentazione errata o di alimentazione multipla, controllare sull'interfaccia utente della stampante se viene visualizzato uno dei seguenti codici errore.

CODICI ERRORE DI ALIMENTAZIONE ERRATA		CODICI ERRORE DI ALIMENTAZIONE MULTIPLA	
• 078–101 • 078–131 • 078–132 • 078–151	• 178–101 • 178–131 • 178–132 • 178–151	• 077–131 • 077–132	• 078–125 • 078–126 • 078–127

Per risolvere condizioni di alimentazione errata o di alimentazione multipla, regolare il profilo soffiatore. Per istruzioni sulla regolazione del profilo soffiatore, fare riferimento a Regolazione del profilo Soffiatore.

Per informazioni sulle impostazioni dei soffiatori, fare riferimento a Informazioni sui soffiatori dell'HCVF.

Per la risoluzione di problemi di alimentazione errata, fare riferimento a Risoluzione dei problemi di alimentazione errata nell'HCVF.

Per la risoluzione di problemi di alimentazione multipla, fare riferimento a Risoluzione dei problemi di alimentazione multipla nell'HCVF.

Informazioni sui soffiatori dell'HCVF

Posizione dei soffiatori nell'alimentatore ad aspirazione XLS ad alta capacità (HCVF):

POSIZIONI DEI SOFFIATORI NELL'HCVF	DESCRIZIONE
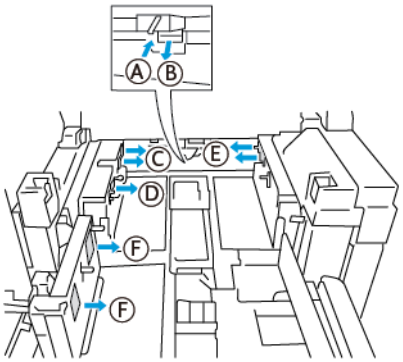	A: Soffiatore ad aspirazione B: Soffiatore a lama d'aria C: Soffiatore iniziale posteriore D: Soffiatore finale posteriore E: Soffiatore anteriore F: Soffiatore posteriore opzionale

Prima di regolare le impostazioni dei soffiatori dell'HCVF, tenere conto delle seguenti informazioni.

Importante: Per tutti i soffiatori, non è necessario aumentare o ridurre i valori delle impostazioni a meno che non si verifichino errori di alimentazione errata o alimentazione multipla.

Per il Soffiatore a lama d'aria, fare riferimento alle seguenti informazioni:

- Le impostazioni disponibili sono: **No**, **Basso**, **Medio** o **Alto**.
- **Basso** è la velocità più bassa e **Alto** è la velocità più alta.
- Se il valore predefinito è **No**, il soffiatore non è in funzione. Non cambiare l'impostazione.

Per il Soffiatore iniziale posteriore e il Soffiatore anteriore, fare riferimento alle seguenti informazioni:

- La velocità più bassa è l'impostazione **2**. Ridurre la velocità del soffiatore solo se l'impostazione corrente è maggiore di **2**.
- La velocità più alta è l'impostazione **13**. Aumentare la velocità del soffiatore solo se l'impostazione corrente è minore di **13**.
- Se il valore predefinito è **1**, il soffiatore non è in funzione. Non cambiare l'impostazione.

Nota: Prima di modificare l'impostazione di un soffiatore, verificare i valore corrente. Ad esempio, se il valore corrente del soffiatore è impostata su **5**, per aumentare la velocità di due impostazioni, portare l'impostazione su **7**.

Regolazione del profilo Soffiatore

Il profilo soffiatore vassoio controlla le impostazioni dei soffiatori nell'HCVF. È possibile creare un nuovo profilo o modificare un profilo esistente. È possibile testare le modifiche alle impostazioni dei soffiatori prima di salvare un profilo.

Nota: Prima di regolare il profilo soffiatore vassoio, assicurarsi che i supporti caricati nell'HCVF siano conformi alle *Indicazioni per carta e supporti* per l'HCVF.

Per informazioni sulle impostazioni dei soffiatori, fare riferimento a Informazioni sui soffiatori dell'HCVF.

Per regolare il profilo soffiatore, procedere come segue:

1. Nella schermata iniziale, selezionare **Profili**.
2. Nella finestra Profili, selezionare **Soffiatore vassoio**.
3. Nell'area Soffiatore vassoio, effettuare una delle seguenti procedure:
   - Per creare un nuovo profilo, selezionare **Nuovo**.
   - Per modificare un profilo soffiatore, selezionare un profilo, quindi selezionare **Modifica**.
4. Nella finestra Impostazione soffiatore vassoio, selezionare **Impostazioni VCF**.
5. Nella finestra Impostazioni VCF, è possibile regolare le impostazioni per ciascun soffiatore nell'HCVF. Apportare le regolazioni esclusivamente in conformità alle istruzioni sulla risoluzione dei problemi raccomandate.
   a. Per ripristinare le impostazioni dei soffiatori sui valori predefiniti di sistema, selezionare **Applica predefiniti**.
   b. Per testare una regolazione, selezionare **Stampa di prova**. Prima di salvare le modifiche è possibile eseguire una stampa di prova.
6. Per salvare il profilo, selezionare **OK**.
7. Per tornare alla schermata iniziale, chiudere la finestra Profili.

Risoluzione dei problemi di alimentazione errata nell'HCVF

Quando si utilizza l'alimentatore ad aspirazione XLS ad alta capacità (HCVF), i seguenti codici errore indicano una condizione di alimentazione errata:

- 078-101, 078-131, 078-132, 078-151.
- 178-101, 178-131, 178-132, 178-151.

Per i codici errore correlati alle alimentazioni multiple, vedere Risoluzione dei problemi di alimentazione multipla nell'HCVF.

Per risolvere un problema di alimentazione errata, seguire i passaggi indicati nella sezione appropriata.

Nota: Prima di eseguire regolazioni, prendere nota delle impostazioni correnti delSoffiatore a lama d'aria:, del Soffiatore iniziale posteriore e del Soffiatore anteriore. Se viene richiesto di riportare l'impostazione di un soffiatore sul valore preimpostato, utilizzare l'impostazione annotata.

Alimentazioni errate con carta da 177 g/m² o più pesante

Quando si utilizza carta da 177 g/m² o più pesante possono verificarsi problemi di alimentazione errata.

1. Apportare le seguenti regolazioni al soffiatore:
   - Soffiatore a lama d'aria: Nessuna modifica
   - Soffiatore iniziale posteriore: Aumentare la velocità del soffiatore di due impostazioni. Ad esempio, se la velocità del soffiatore è impostata su **5**, per aumentare la velocità di due impostazioni, portare l'impostazione su **7**.

- Soffiatore anteriore: Aumentare la velocità del soffiatore di due impostazioni.

2. Eseguire una stampa di prova. Se non si verificano alimentazioni errate o alimentazioni multiple, il problema è risolto.
3. Se si verifica un'alimentazione errata o un'alimentazione multipla, per il Soffiatore iniziale posteriore e il Soffiatore anteriore, procedere come segue:
   - Se si verifica un'alimentazione errata, aumentare la velocità del soffiatore di due impostazioni.
   - Se si verifica un'alimentazione multipla, ridurre la velocità del soffiatore di una impostazione.
4. Eseguire un'altra stampa di prova. Se il problema non viene risolto, contattare il proprio rappresentante Xerox.

Alimentazioni errate con carta di grammatura inferiore a 177 g/m² e stampa di 5 fogli o meno

Quando si utilizza carta di grammature inferiore a 177 g/m² e si stampano 5 fogli o meno, possono verificarsi alimentazioni errate.

1. Apportare le seguenti regolazioni al soffiatore:
   - Soffiatore a lama d'aria: Ridurre la velocità del soffiatore di una impostazione. Ad esempio, se l'impostazione corrente è **Alta**, modificare l'impostazione in **Media**.

Nota: Per il Soffiatore a lama d'aria:, ridurre la velocità solo se l'impostazione corrente è **Alto** o **Medio**.

   - Soffiatore iniziale posteriore e Soffiatore anteriore: Non modificare le impostazioni.
2. Eseguire una stampa di prova. Se non si verificano alimentazioni errate, il problema è risolto.
3. Se si verifica di nuovo un'alimentazione errata, procedere come segue:
   - Soffiatore a lama d'aria: Ridurre la velocità del soffiatore di una impostazione. Ad esempio, se l'impostazione corrente è **Medio**, modificare l'impostazione in **Basso**.

Nota: Per il Soffiatore a lama d'aria:, ridurre la velocità solo se l'impostazione corrente è **Alto** o **Medio**.

   - Soffiatore iniziale posteriore e Soffiatore anteriore: Non modificare le impostazioni.
4. Eseguire un'altra stampa di prova. Se il problema non viene risolto, contattare il proprio rappresentante Xerox.

Alimentazioni errate con carta di grammatura inferiore a 177 g/m² e stampa di più di 5 fogli

Quando si utilizza carta di grammature inferiore a 177 g/m² e si stampano più di cinque fogli, possono verificarsi alimentazioni errate.

1. Apportare le seguenti regolazioni al soffiatore:
   - Soffiatore a lama d'aria: Nessuna modifica
   - Soffiatore iniziale posteriore: Aumentare la velocità del soffiatore di due impostazioni. Ad esempio, se la velocità del soffiatore è impostata su **5**, per aumentare la velocità di due impostazioni, portare l'impostazione su **7**.

- Soffiatore anteriore: Aumentare la velocità del soffiatore di due impostazioni.

2. Eseguire una stampa di prova. Se non si verificano alimentazioni errate o alimentazioni multiple, il problema è risolto.
3. Se si verifica un'alimentazione errata o un'alimentazione multipla, per il Soffiatore iniziale posteriore e il Soffiatore anteriore, procedere come segue:
   - Se si verifica un'alimentazione errata, aumentare la velocità del soffiatore di due impostazioni.
   - Se si verifica un'alimentazione multipla, ridurre la velocità del soffiatore di una impostazione.
4. Eseguire una stampa di prova. Se non si verificano alimentazioni errate o alimentazioni multiple, il problema è risolto.
5. Se si verifica di nuovo un'alimentazione errata, procedere come segue:
   - Soffiatore a lama d'aria: Ridurre la velocità del soffiatore di una impostazione. Ad esempio, se l'impostazione corrente è **Alta**, modificare l'impostazione in **Media**.

Nota: Per il Soffiatore a lama d'aria:, ridurre la velocità solo se l'impostazione corrente è **Alto** o **Medio**.

   - Soffiatore iniziale posteriore: Riportare l'impostazione sul valore predefinito.
   - Soffiatore anteriore: Riportare l'impostazione sul valore predefinito.
6. Eseguire una stampa di prova. Se non si verificano alimentazioni errate, il problema è risolto.
7. Se si verifica di nuovo un'alimentazione errata, ridurre la velocità del Soffiatore a lama d'aria di una impostazione.

Nota: Per il Soffiatore a lama d'aria:, ridurre la velocità solo se l'impostazione corrente è **Alto** o **Medio**.

8. Eseguire un'altra stampa di prova. Se il problema non viene risolto, contattare il proprio rappresentante Xerox.

Risoluzione dei problemi di alimentazione multipla nell'HCVF

Quando si utilizza l'alimentatore ad aspirazione XLS ad alta capacità (HCVF), i seguenti codici errore indicano una condizione di alimentazione multipla:

- 077-131, 077-132.
- 078-125, 078-126, 078-127.

Per i codici errore correlati alle alimentazioni errate, vedere Risoluzione dei problemi di alimentazione errata nell'HCVF.

Per risolvere un problema di alimentazione multipla, seguire i passaggi indicati nella sezione appropriata.

Nota: Prima di eseguire regolazioni, prendere nota delle impostazioni correnti delSoffiatore a lama d'aria:, del Soffiatore iniziale posteriore e del Soffiatore anteriore. Se viene richiesto di riportare l'impostazione di un soffiatore sul valore preimpostato, utilizzare l'impostazione annotata.

Alimentazioni multiple con carta patinata da 177 g/m² o più pesante

Livelli di umidità del 50% o superiori

Quando si utilizza carta patinata da 177 g/m² o più pesante con livelli di umidità del 50% o superiori, possono verificarsi problemi di alimentazione multipla.

1. Se la carta è patinata su un solo lato, andare al passaggio 3.
2. Se la carta è patinata su entrambi i lati, procedere come segue.
   a. Apportare le seguenti regolazioni al soffiatore:
      - Soffiatore a lama d'aria: Nessuna modifica
      - Soffiatore iniziale posteriore: Aumentare la velocità del soffiatore di una impostazione. Ad esempio, se la velocità del soffiatore è impostata su **5**, per aumentare la velocità di una impostazione, portare l'impostazione su **6**.
      - Soffiatore anteriore: Aumentare la velocità del soffiatore di una impostazione.

   b. Eseguire una stampa di prova. Se non si verificano alimentazioni multiple, il problema è risolto.
   c. Se si verifica un'alimentazione multipla, aumentare la velocità del Soffiatore iniziale posteriore e del Soffiatore anteriore di una impostazione.
   d. Eseguire una stampa di prova. Se non si verificano alimentazioni multiple, il problema è risolto.
   e. Se continuano a verificarsi alimentazioni multiple, ripetere due volte i passaggi 2c e 2d.
3. Se si utilizza carta patinata su un solo lato, o se le alimentazioni multiple persistono, procedere come segue.
   a. Apportare le seguenti regolazioni al soffiatore:
      - Soffiatore a lama d'aria: Nessuna modifica
      - Soffiatore iniziale posteriore: Riportare l'impostazione sul valore predefinito, quindi ridurre la velocità di una impostazione.
      - Soffiatore anteriore: Riportare l'impostazione sul valore predefinito, quindi ridurre la velocità di una impostazione.

   b. Eseguire una stampa di prova. Se non si verificano alimentazioni multiple, il problema è risolto.
   c. Se si verifica di nuovo un'alimentazione multipla, ridurre la velocità del Soffiatore iniziale posteriore e del Soffiatore anteriore di una impostazione.
   d. Eseguire una stampa di prova. Se non si verificano alimentazioni multiple, il problema è risolto.
   e. Se continuano a verificarsi alimentazioni multiple, ripetere due volte i passaggi 3c e 3d.
4. Se il problema non viene risolto, contattare il proprio rappresentante Xerox.

Livelli di umidità inferiori al 50 %

Quando si utilizza carta patinata da 177 g/m² o più pesante con livelli di umidità inferiori al 50 %, possono verificarsi problemi di alimentazione multipla.

1. Per risolvere il problema, seguire questi passaggi:
   a. Apportare le seguenti regolazioni al soffiatore:
      - Soffiatore a lama d'aria: Nessuna modifica
      - Soffiatore iniziale posteriore: Ridurre la velocità del soffiatore di una impostazione. Ad esempio, se la velocità del soffiatore è impostata su **7**, per ridurre la velocità di una impostazione, portare l'impostazione su **6**.
      - Soffiatore anteriore: Ridurre la velocità del soffiatore di una impostazione.

   b. Eseguire una stampa di prova. Se non si verificano alimentazioni multiple, il problema è risolto.

   c. Ridurre la velocità del Soffiatore iniziale posteriore e del Soffiatore anteriore di una impostazione.

   d. Eseguire una stampa di prova. Se non si verificano alimentazioni multiple, il problema è risolto.

   e. Se continuano a verificarsi alimentazioni multiple, ripetere due volte i passaggi 1c e 1d.
2. Se continuano a verificarsi alimentazioni multiple, procedere come segue.
   a. Apportare le seguenti regolazioni al soffiatore:
      - Soffiatore a lama d'aria: Ridurre la velocità del soffiatore di una impostazione.

Nota: Per il Soffiatore a lama d'aria:, ridurre la velocità solo se l'impostazione corrente è **Alto** o **Medio**.

      - Soffiatore iniziale posteriore: Riportare la velocità del soffiatore sul valore predefinito, quindi ridurre la velocità di una impostazione.
      - Soffiatore anteriore: Riportare la velocità del soffiatore sul valore predefinito, quindi ridurre la velocità di una impostazione.

   b. Eseguire una stampa di prova. Se non si verificano alimentazioni multiple, il problema è risolto.

   c. Se si verifica di nuovo un'alimentazione multipla, procedere come segue:
      - Soffiatore a lama d'aria: Ridurre la velocità del soffiatore di una impostazione.

Nota: Per il Soffiatore a lama d'aria:, ridurre la velocità solo se l'impostazione corrente è **Alto** o **Medio**.

      - Soffiatore iniziale posteriore: Ridurre la velocità del soffiatore di una impostazione.

- Soffiatore anteriore: Ridurre la velocità del soffiatore di una impostazione.

d. Eseguire una stampa di prova. Se non si verificano alimentazioni multiple, il problema è risolto.

e. Se continuano a verificarsi alimentazioni multiple, solo per il Soffiatore iniziale posteriore e il Soffiatore anteriore, ripetere due volte i passaggi 2c e 2d.

3. Se il problema non viene risolto, contattare il proprio rappresentante Xerox.

Alimentazioni multiple con carta non patinata da 177 g/m² o più pesante

Quando si utilizza carta non patinata da 177 g/m² o più pesante possono verificarsi problemi di alimentazione multipla.

1. Per risolvere il problema, eseguire le seguenti regolazioni sui soffiatori:
   - Soffiatore a lama d'aria: Nessuna modifica
   - Soffiatore iniziale posteriore: Ridurre la velocità del soffiatore di tre impostazioni. Ad esempio, se la velocità del soffiatore è impostata su **7**, per ridurre la velocità di tre impostazioni, portare l'impostazione su **4**.
   - Soffiatore anteriore: Ridurre la velocità del soffiatore di tre impostazioni.
2. Eseguire una stampa di prova. Se non si verificano alimentazioni errate o alimentazioni multiple, il problema è risolto.
3. Se si verifica un'alimentazione errata o un'alimentazione multipla, per il Soffiatore iniziale posteriore e il Soffiatore anteriore, procedere come segue:
   - Se si verifica un'alimentazione errata, aumentare la velocità del soffiatore di una impostazione.
   - Se si verifica un'alimentazione multipla, ridurre la velocità del soffiatore di una impostazione.
4. Eseguire un'altra stampa di prova. Se il problema non viene risolto, contattare il proprio rappresentante Xerox.

Alimentazioni multiple con carta di grammatura inferiore a 177 g/m²

Livelli di umidità del 50% o superiori

Quando si utilizza carta di grammatura inferiore a 177 g/m² con livelli di umidità del 50% o superiori, possono verificarsi problemi di alimentazione multipla.

1. Per risolvere il problema, eseguire le seguenti regolazioni sui soffiatori:
   - Soffiatore a lama d'aria: Nessuna modifica
   - Soffiatore iniziale posteriore: Ridurre la velocità del soffiatore di due impostazioni. Ad esempio, se la velocità del soffiatore è impostata su **7**, per ridurre la velocità di due impostazioni, portare l'impostazione su **5**.
   - Soffiatore anteriore: Ridurre la velocità del soffiatore di due impostazioni.
2. Eseguire una stampa di prova. Se non si verificano alimentazioni errate o alimentazioni multiple, il problema è risolto.
3. Se si verifica un'alimentazione errata o un'alimentazione multipla, per il Soffiatore iniziale posteriore e il Soffiatore anteriore, procedere come segue:
   - Se si verifica un'alimentazione errata, aumentare la velocità del soffiatore di una impostazione.
   - Se si verifica un'alimentazione multipla, ridurre la velocità del soffiatore di due impostazioni.
4. Eseguire una stampa di prova. Se non si verificano alimentazioni errate o alimentazioni multiple, il problema è risolto.
5. Se si verifica di nuovo un'alimentazione multipla, procedere come segue:

   a. Apportare le seguenti regolazioni:
      - Soffiatore a lama d'aria: Nessuna modifica
      - Soffiatore iniziale posteriore: Riportare la velocità del soffiatore sul valore predefinito, quindi aumentare la velocità di una impostazione.

- Soffiatore anteriore: Riportare la velocità del soffiatore sul valore predefinito, quindi aumentare la velocità di una impostazione.

b. Eseguire una stampa di prova. Se non si verificano alimentazioni multiple, il problema è risolto.

c. Se si verifica un'alimentazione multipla, aumentare la velocità del Soffiatore iniziale posteriore e del Soffiatore anteriore di una impostazione.

d. Eseguire una stampa di prova. Se non si verificano alimentazioni multiple, il problema è risolto.

e. Se continuano a verificarsi alimentazioni multiple, ripetere due volte i passaggi 5c e 5d.

6. Se continuano a verificarsi alimentazioni multiple, procedere come segue.
   - Soffiatore a lama d'aria: Ridurre la velocità del soffiatore di una impostazione.

Nota: Per il Soffiatore a lama d'aria:, ridurre la velocità solo se l'impostazione corrente è **Alto** o **Medio**.

   - Soffiatore iniziale posteriore: Riportare la velocità del soffiatore sul valore predefinito.
   - Soffiatore anteriore: Riportare la velocità del soffiatore sul valore predefinito.

7. Eseguire una stampa di prova. Se non si verificano alimentazioni errate o alimentazioni multiple, il problema è risolto.
8. Se si verifica un'alimentazione errata, ridurre la velocità del Soffiatore a lama d'aria di una impostazione.

Nota: Per il Soffiatore a lama d'aria:, ridurre la velocità solo se l'impostazione corrente è **Alto** o **Medio**.

9. Eseguire un'altra stampa di prova. Se il problema non viene risolto, contattare il proprio rappresentante Xerox.

Livelli di umidità inferiori al 50 %

Quando si utilizza carta di grammatura inferiore a 177 g/m² con livelli di umidità inferiori a 50 %, possono verificarsi problemi di alimentazione multipla.

1. Per risolvere il problema, eseguire le seguenti regolazioni sui soffiatori:
   - Soffiatore a lama d'aria: Nessuna modifica
   - Soffiatore iniziale posteriore: Aumentare la velocità del soffiatore di due impostazioni. Ad esempio, se la velocità del soffiatore è impostata su **5**, per aumentare la velocità di due impostazioni, portare l'impostazione su **7**.
   - Soffiatore anteriore: Aumentare la velocità del soffiatore di due impostazioni.
2. Eseguire una stampa di prova. Se non si verificano alimentazioni errate o alimentazioni multiple, il problema è risolto.
3. Se si verifica un'alimentazione errata o un'alimentazione multipla, per il Soffiatore iniziale posteriore e il Soffiatore anteriore, procedere come segue:
   - Se si verifica un'alimentazione errata, aumentare la velocità del soffiatore di due impostazioni.
   - Se si verifica un'alimentazione multipla, ridurre la velocità del soffiatore di una impostazione.
4. Eseguire una stampa di prova. Se non si verificano alimentazioni errate o alimentazioni multiple, il problema è risolto.
5. Se si verifica di nuovo un'alimentazione multipla, procedere come segue:
   - Soffiatore a lama d'aria: Ridurre la velocità del soffiatore di una impostazione.

Nota: Per il Soffiatore a lama d'aria:, ridurre la velocità solo se l'impostazione corrente è **Alto** o **Medio**.

- Soffiatore iniziale posteriore: Riportare la velocità del soffiatore sul valore predefinito.

- Soffiatore anteriore: Riportare la velocità del soffiatore sul valore predefinito.

6. Eseguire una stampa di prova. Se non si verificano alimentazioni errate o alimentazioni multiple, il problema è risolto.
7. Se si verifica un'alimentazione errata, ridurre la velocità del Soffiatore a lama d'aria di una impostazione.

Nota: Per il Soffiatore a lama d'aria:, ridurre la velocità solo se l'impostazione corrente è **Alto** o **Medio**.

8. Eseguire una stampa di prova. Se non si verificano alimentazioni errate o alimentazioni multiple, il problema è risolto.
9. Se si verifica un'alimentazione errata, procedere come segue:

   a. Apportare le seguenti regolazioni:

      - Soffiatore a lama d'aria: Riportare la velocità del soffiatore sul valore predefinito.
      - Soffiatore iniziale posteriore: Ridurre la velocità del soffiatore di una impostazione.
      - Soffiatore anteriore: Ridurre la velocità del soffiatore di una impostazione.

   b. Eseguire una stampa di prova. Se non si verificano alimentazioni errate o alimentazioni multiple, il problema è risolto.

   c. Se si verifica di nuovo un'alimentazione multipla, ridurre la velocità del Soffiatore iniziale posteriore e del Soffiatore anteriore di una impostazione.

   d. Eseguire una stampa di prova. Se non si verificano alimentazioni errate o alimentazioni multiple, il problema è risolto.

   e. Se continuano a verificarsi alimentazioni errate, ripetere due volte i passaggi 5c e 5d.

10. Se il problema non viene risolto, contattare il proprio rappresentante Xerox.

Informazioni sull'errore

La sezione contiene le seguenti informazioni:

- Messaggi di errore per modulo
- Codici errore

MESSAGGI DI ERRORE PER MODULO

Quando si verifica un guasto, come ad esempio un inceppamento, sportelli o coperture aperti o malfunzionamenti del sistema, la stampante si interrompe e sullo schermo dell'interfaccia utente della macchina appare un messaggio. Un'illustrazione mostra la posizione dell'errore con una breve spiegazione delle azioni correttive da eseguire. Se un errore riguarda più punti del sistema, la riproduzione cambia per indicare i vari punti e le azioni correttive necessarie.

Sullo schermo dell'interfaccia utente viene visualizzato anche il pulsante Guasti che mostra informazioni sull'errore insieme alle istruzioni per correggerlo. Il codice **E** in alto a sinistra del messaggio di errore mostra quale spia è accesa sul pannello comandi dell'inseritore: E1, E2 oppure E3.

Nota: Per informazioni sui guasti e i messaggi di errore, consultare la sezione Soluzione di problemi di carattere generale.

CODICI ERRORE

Se la stampa si arresta in modo anomalo oppure si verifica un malfunzionamento nella stampante, viene visualizzato un errore nell'elenco degli stati attivi. L'elenco degli stati attivi mostra la priorità dell'errore, il modulo in cui l'errore si è verificato e una breve descrizione del problema.

Il codice che indica la priorità dell'errore indica quanto segue:

1. La stampante non funziona: il lavoro corrente può ancora essere stampato, tuttavia i lavori successivi potrebbero non esserlo.
2. Il lavoro corrente può ancora essere stampato, tuttavia si è verificata una perdita di funzionalità.
3. Indica una nota.

Fare doppio clic su un errore per aprire una finestra di dialogo dove vengono fornite informazioni aggiuntive:

- Passaggi per eliminare l'errore
- Codice errore primario, ove rilevante
- Elenco dei codici di errore/assistenza correlati

Se occorre contattare il servizio di assistenza, riferire questi codici.

Informazioni sui codici errore del modulo interfaccia antiarricciatura

Quando si verifica un guasto, come ad esempio un inceppamento, sportelli o coperture aperti o malfunzionamenti del sistema, la stampante si interrompe e sullo schermo dell'interfaccia utente della macchina appare un messaggio.

Lo schermo dell'interfaccia utente contiene anche il pulsante **Guasti**, che consente di visualizzare informazioni sull'errore insieme a istruzioni dettagliate per correggerlo.

Suggerimento: Gli errori del modulo di interfaccia antiarricciatura sono identificabili tramite dei codici che iniziano con le seguenti tre cifre: 048.

Informazioni sui codici errore dell'inseritore

Quando si verifica un guasto, come ad esempio un inceppamento, sportelli o coperture aperti o malfunzionamenti del sistema, la stampante si interrompe e sullo schermo dell'interfaccia utente della macchina appare un messaggio.

Lo schermo dell'interfaccia utente contiene anche il pulsante **Guasti**, che consente di visualizzare informazioni sull'errore insieme a istruzioni dettagliate per correggerlo.

Suggerimento: Gli errori dell'inseritore sono identificabili tramite dei codici che iniziano con le seguenti tre cifre: 012, 013 e 024.

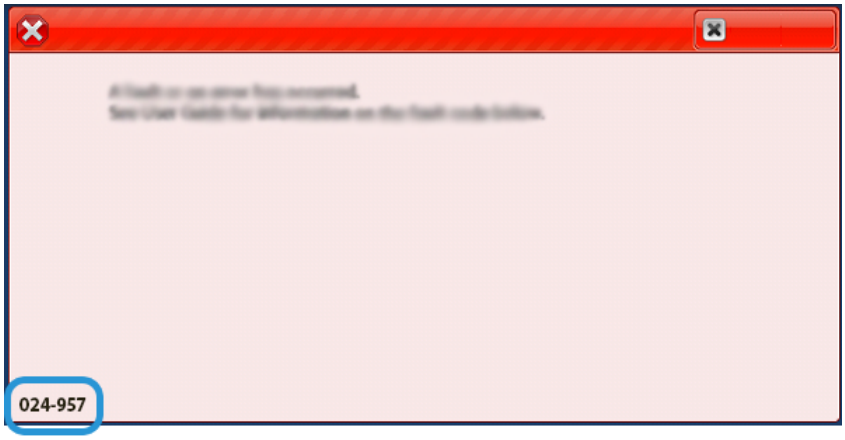

Informazione sui codici errore dell'impilatore ad alta capacità

Quando si verifica un guasto, come ad esempio un inceppamento, sportelli o coperture aperti o malfunzionamenti del sistema, la stampante si interrompe e sullo schermo dell'interfaccia utente della macchina appare un messaggio.

Lo schermo dell'interfaccia utente contiene anche il pulsante **Guasti**, che consente di visualizzare informazioni sull'errore insieme a istruzioni dettagliate per correggerlo.

Suggerimento: Gli errori dell'alimentatore ad alta capacità sono identificabili tramite dei codici che iniziano con le seguenti tre cifre: 049.

Informazioni sui codici errore dell'unità di cordonatura e rifilo

Quando si verifica un guasto, come ad esempio un inceppamento, sportelli o coperture aperti o malfunzionamenti del sistema, la stampante si interrompe e sullo schermo dell'interfaccia utente della macchina appare un messaggio.

Lo schermo dell'interfaccia utente contiene anche il pulsante **Guasti**, che consente di visualizzare informazioni sull'errore insieme a istruzioni dettagliate per correggerlo.

Suggerimento: Gli errori dell'unità di cordonatura e rifilo su due lati sono identificabili tramite dei codici che iniziano con le seguenti tre cifre: 012, 013, 014, 024 e 028.

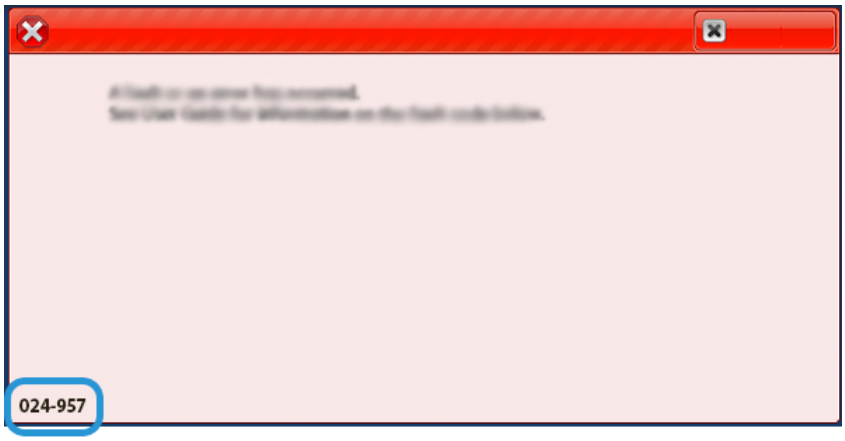

Informazioni sui codici errore della piegatrice a C/Z

Quando si verifica un guasto, come ad esempio un inceppamento, sportelli o coperture aperti o malfunzionamenti del sistema, la stampante si interrompe e sullo schermo dell'interfaccia utente della macchina appare un messaggio.

Lo schermo dell'interfaccia utente contiene anche il pulsante **Guasti**, che consente di visualizzare informazioni sull'errore insieme a istruzioni dettagliate per correggerlo.

Suggerimento: Gli errori della piegatrice a C/Z sono identificabili tramite dei codici che iniziano con le seguenti tre cifre: 012 e 013.

Informazioni sui codici errore della stazione di finitura

Quando si verifica un guasto, come ad esempio un inceppamento, sportelli o coperture aperti o malfunzionamenti del sistema, la stampante si interrompe e sullo schermo dell'interfaccia utente della macchina appare un messaggio.

Lo schermo dell'interfaccia utente contiene anche il pulsante Guasti, che consente di visualizzare informazioni sull'errore insieme a istruzioni dettagliate per correggerlo.

Suggerimento: Gli errori della stazione di finitura sono identificabili tramite dei codici che iniziano con le seguenti tre cifre: 012, 013, 024, 041, 112 e 124.

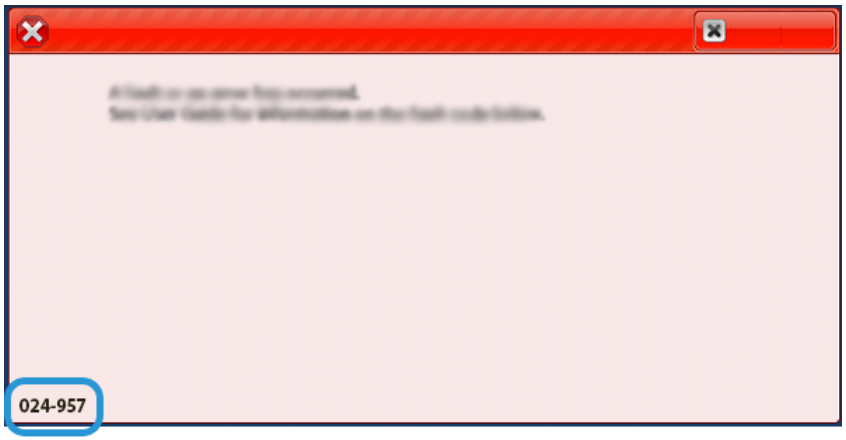

Informazioni sui codici errore della taglierina SquareFold®

Quando si verifica un guasto, come ad esempio un inceppamento, sportelli o coperture aperti o malfunzionamenti del sistema, la stampante si interrompe e sullo schermo dell'interfaccia utente della macchina appare un messaggio.

Lo schermo dell'interfaccia utente contiene anche il pulsante Guasti, che consente di visualizzare informazioni sull'errore insieme a istruzioni dettagliate per correggerlo.

Suggerimento: Gli errori della taglierina SquareFold® sono identificabili tramite dei codici che iniziano con le seguenti tre cifre: 013.

Informazioni sui codici di errore della stazione di finitura Production Ready Plus

Quando si verifica un guasto, come ad esempio un inceppamento, sportelli o coperture aperti o malfunzionamenti del sistema, la stampante si interrompe e sullo schermo dell'interfaccia utente della macchina appare un messaggio.

Lo schermo dell'interfaccia utente contiene anche il pulsante Guasti, che consente di visualizzare informazioni sull'errore insieme a istruzioni dettagliate per correggerlo.

Suggerimento: Gli errori della stazione di finitura Production Ready Plus sono identificabili tramite dei codici che iniziano con le cifre `013` e `051`.

Errori della pinzatrice della stazione di finitura

Quando si verificano problemi di pinzatura dei documenti stampati, come ad esempio fogli non pinzati o punti metallici piegati, utilizzare le procedure indicate di seguito per risolverli. Se le operazioni consigliate non risolvono i problemi, contattare il centro di assistenza clienti.

Fogli non pinzati	Punto metallico piegato	
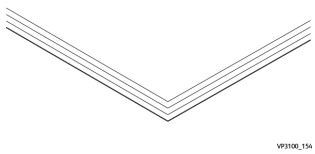	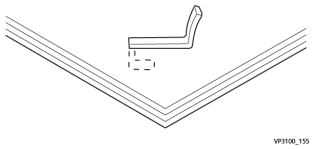	
Se i fogli stampati vengono pinzati come mostrato in figura, rivolgersi al centro di assistenza clienti.		
Una parte sollevata del punto metallico	Punto metallico piegato nella direzione opposta	Punto metallico appiattito

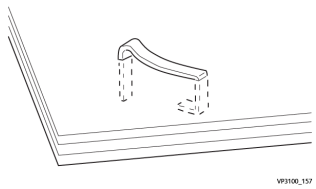	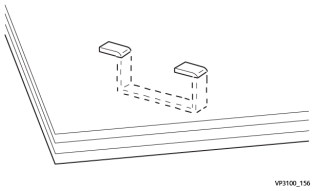	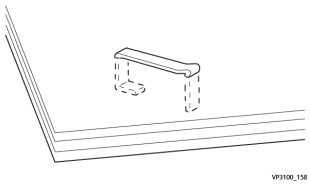
Punto metallico interamente sollevato	Punto metallico sollevato con il centro appiattito	
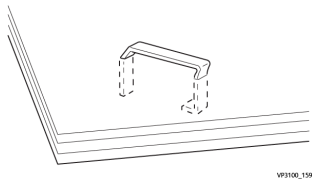	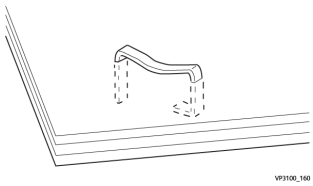	

Importante:

- A seconda del tipo di carta da pinzare, i punti metallici potrebbero piegarsi. Se si incastrano dei punti metallici nella stazione di finitura, possono verificarsi degli inceppamenti della carta.
- Quando si apre la copertura della cartuccia pinzatrice, eliminare eventuali punti metallici piegati per prevenire gli inceppamenti. Usare la copertura della cartuccia pinzatrice solo quando occorre rimuovere dei punti inceppati.

Eliminazione degli inceppamenti dei punti metallici nella pinzatrice di base

Nota: Se la cartuccia della pinzatrice si stacca dall'alloggiamento, vedere Reinserimento della cartuccia dei punti metallici di base.

Nota: Prima di effettuare questa procedura, verificare che la stampante non sia in funzione.

1. Aprire la copertura anteriore della stazione di finitura.

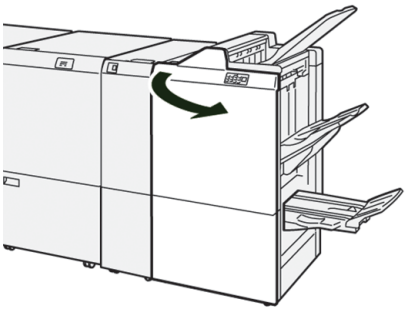

2. Estrarre **R1**.

Nota: Una volta rimossa la cartuccia dei punti metallici, controllare che all'interno della stazione di finitura non siano rimasti punti metallici.

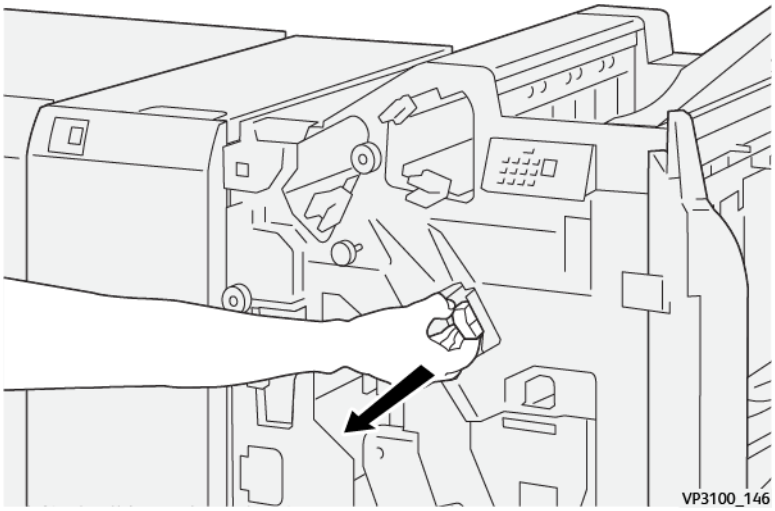

3. Aprire la copertura dell'unità e rimuovere i punti inceppati.

AVVERTENZA: Per evitare infortuni, utilizzare cautela quando si rimuovono punti metallici inceppati.

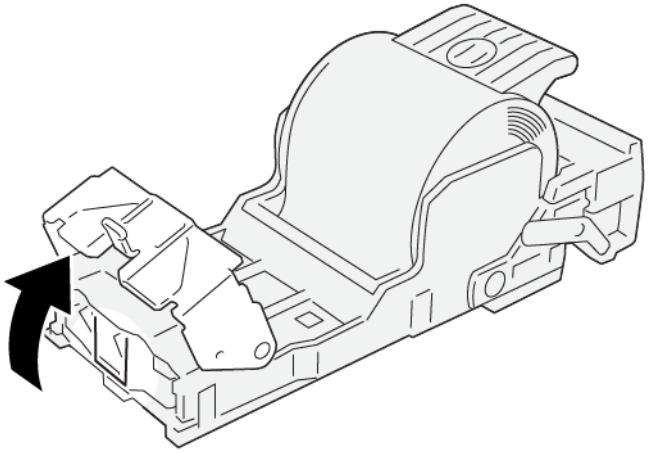

VP3100_161

4. Reinserire l'unità nella posizione originale.

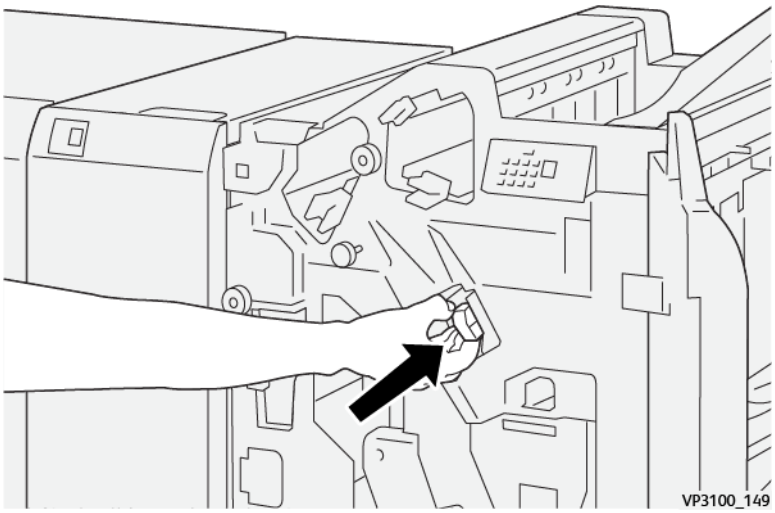

5. Chiudere la copertura anteriore della stazione di finitura.

Reinserimento della cartuccia dei punti metallici di base

Se la cartuccia dei punti metallici è stata inserita in modo errato o estratta per sbaglio, seguire questi passaggi per reinserirla correttamente nell'unità di pinzatura.

1. Aprire la copertura anteriore della stazione di finitura.

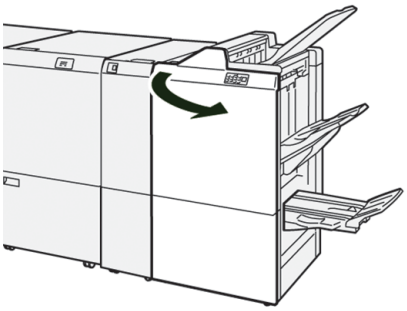

2. Estrarre **R1**.

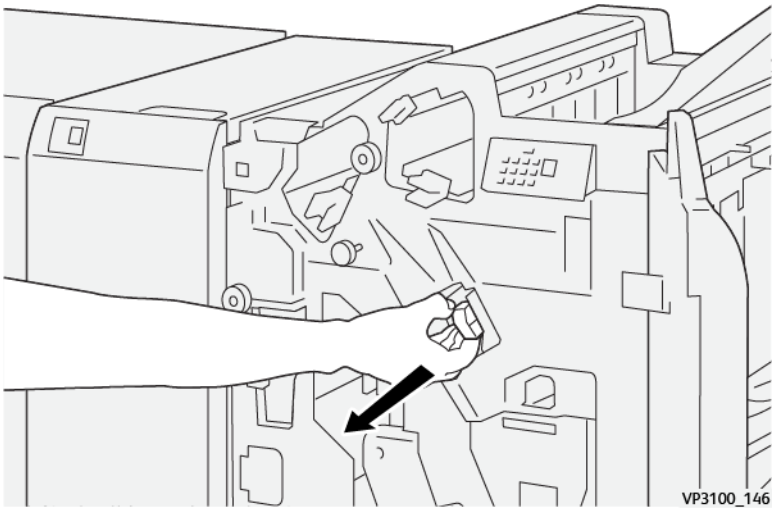

3. Aprire la copertura dell'unità e rimuovere i punti metallici inceppati.

AVVERTENZA: Per evitare lesioni, estrarre i punti inceppati con estrema cautela.

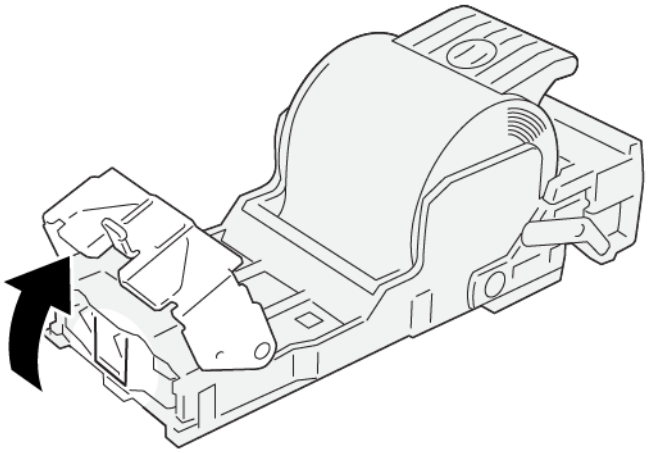

VP3100_161

4. Individuare la leva sul retro dell'unità.

AVVERTENZA: Fare attenzione a non ferirsi unghie e dita mentre si sposta la leva.

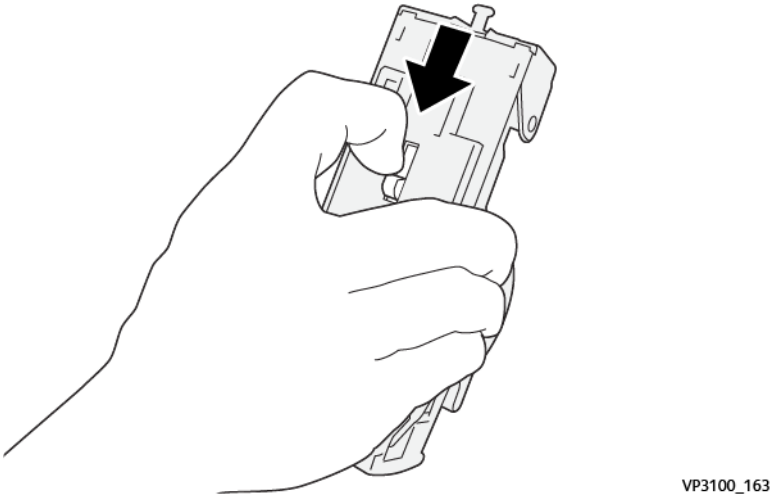

5. Tenendo abbassata la leva, capovolgere l'unità e rimuovere la cartuccia dei punti metallici dall'unità.

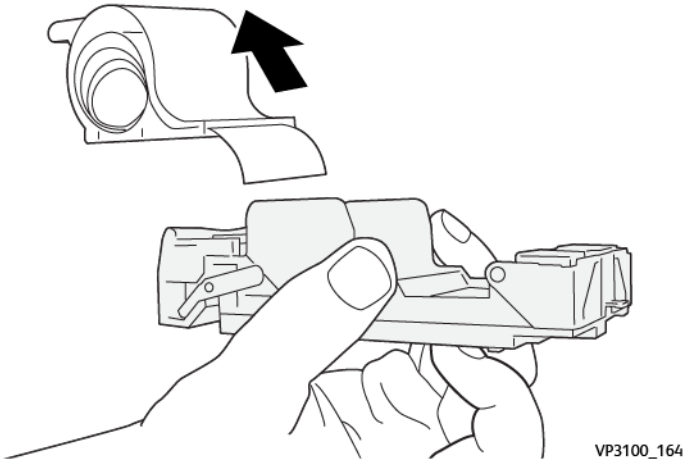

6. Staccare i punti esterni lungo la linea.

AVVERTENZA: Fare attenzione a non ferirsi le dita mentre si staccano i punti metallici.

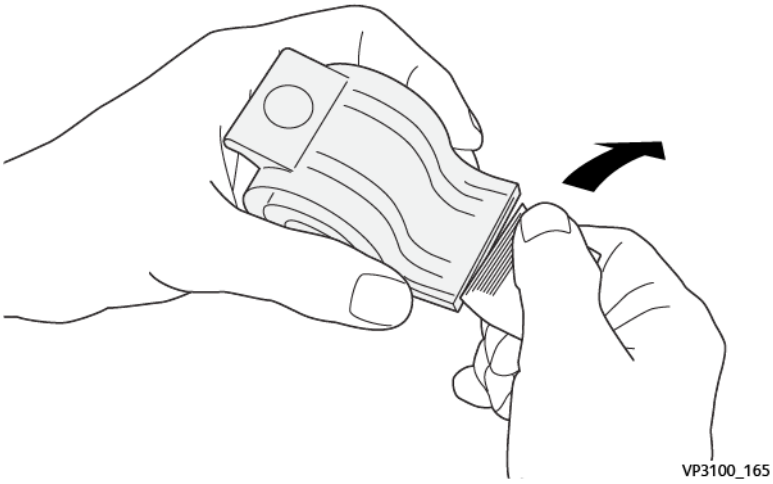

7. Inserire la cartuccia pinzatrice nell'unità.

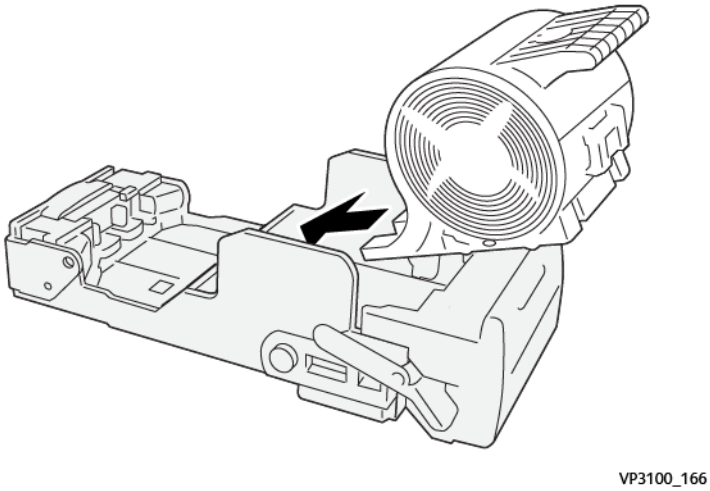

8. Reinserire l'unità nella posizione originale.

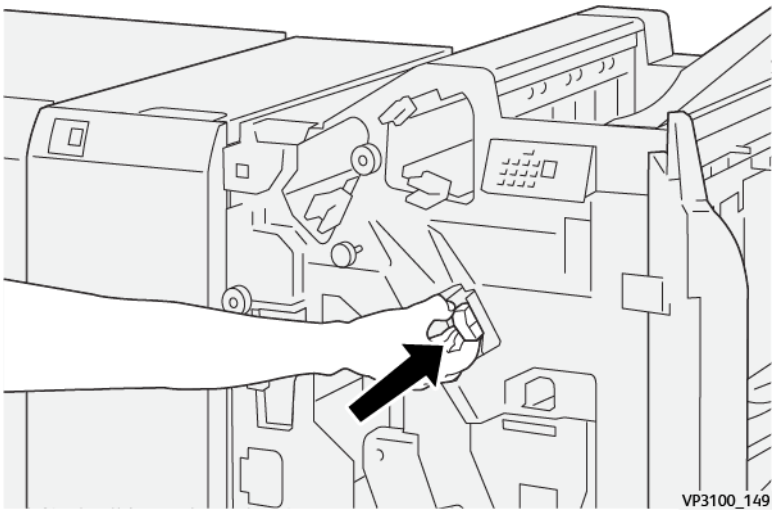

9. Chiudere la copertura anteriore della stazione di finitura.

Eliminazione degli inceppamenti dei punti metallici nella pinzatrice per libretti

Nota: Prima di effettuare questa procedura, verificare che la stampante non sia in funzione.

1. Aprire la copertura anteriore della stazione di finitura.

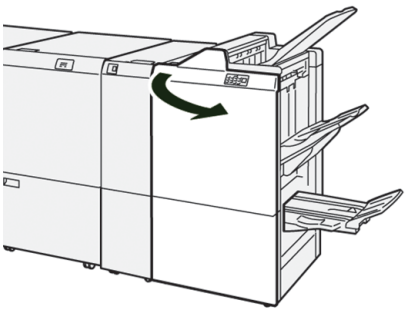

2. Estrarre l'**unità di pinzatura centrale 3** tirandola verso di sé finché non si ferma.

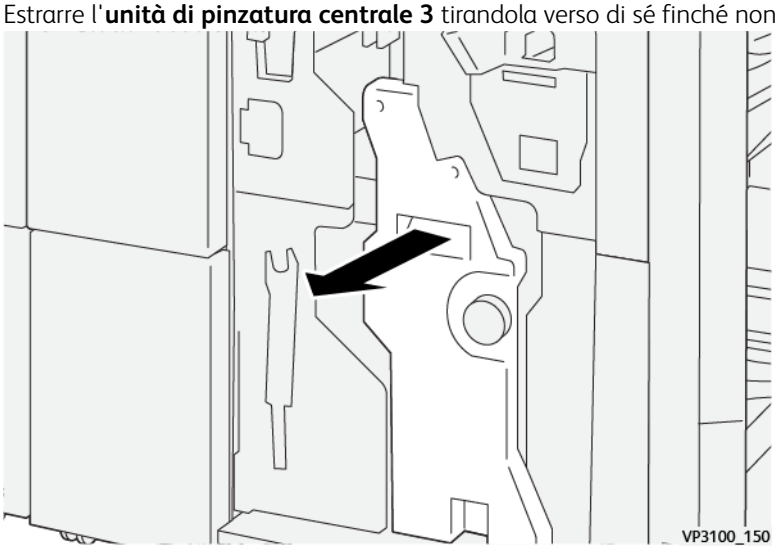

3. Afferrando le linguette sulla cartuccia pinzatrice, estrarre la cartuccia per rimuoverla.

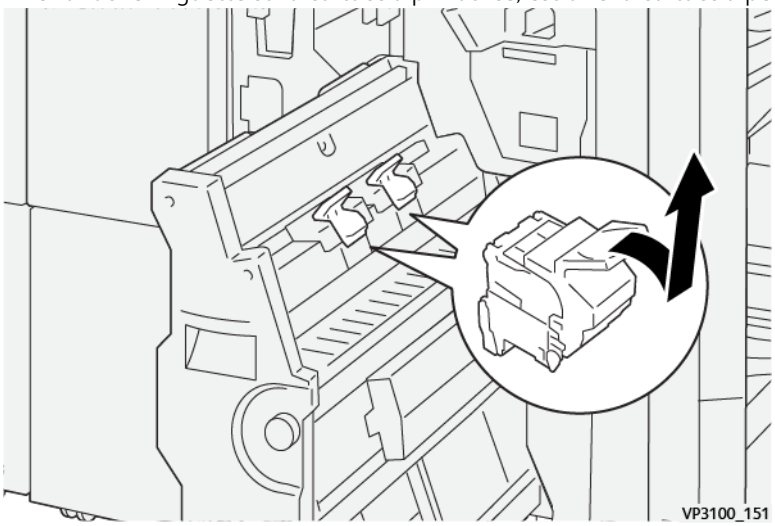

4. Rimuovere eventuali punti metallici inceppati.

AVVERTENZA: Per evitare infortuni, utilizzare cautela quando si rimuovono punti metallici inceppati.

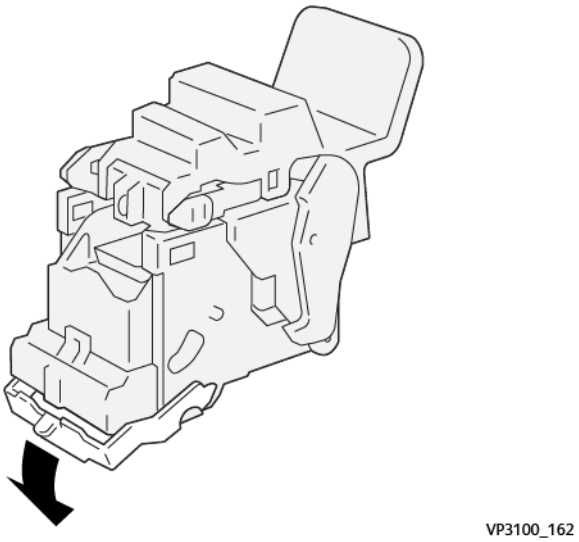

5. Afferrando le linguette sulla nuova cartuccia pinzatrice, inserire la cartuccia nel suo alloggiamento.

Nota: Verificare che i contrassegni siano allineati.

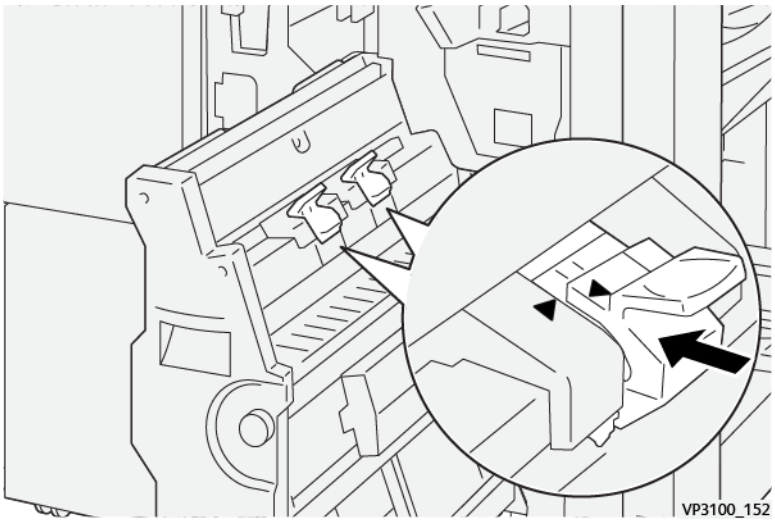

6. Spingere delicatamente l'**unità di pinzatura centrale 3** nella stazione di finitura finché non si ferma.

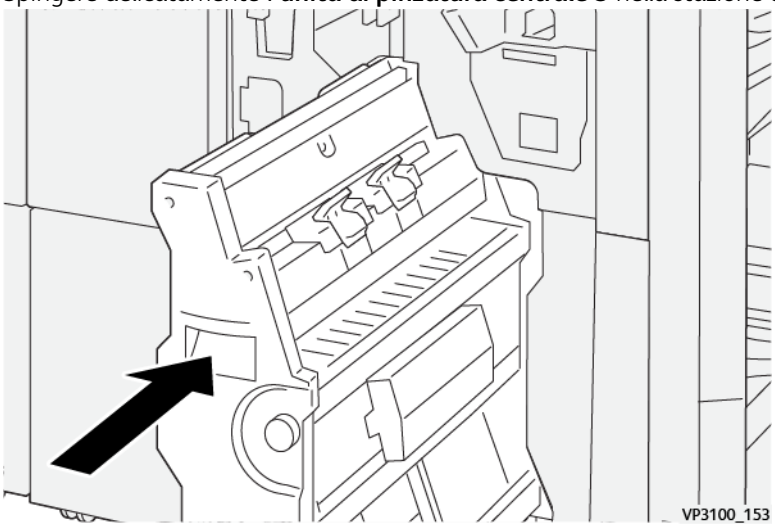

7. Chiudere la copertura anteriore della stazione di finitura.

Errori della pinzatrice nella stazione di finitura Production Ready Plus

Per eliminare eventuali punti metallici inceppati nella pinzatrice di base della stazione di finitura Production Ready Plus, fare riferimento alle seguenti procedure:

- Eliminazione degli inceppamenti dei punti metallici nella pinzatrice di base
- Reinserimento della cartuccia dei punti metallici di base
- Eliminazione degli inceppamenti dei punti metallici nella pinzatrice per libretti

Per amministratori

Questo capitolo contiene:

Amministrazione 356
Panoramica del Modo amministratore 357
Scheda Amministrazione 358
Scheda Manutenzione 379

Questa sezione contiene dei collegamenti agli argomenti riservati agli amministratori.

Amministrazione

Il modo Amministratore consente di scegliere le impostazioni predefinite della stampante in base alle proprie esigenze. È possibile modificare le impostazioni di molte funzioni, come la lingua di visualizzazione del Control Center, i timer, la password amministratore; è inoltre possibile creare profili carta personalizzati e altro ancora.

Panoramica del Modo amministratore

Quando si è connessi come amministratore:

- Il menu Amministrazione visualizza una finestra con le impostazioni di sistema che si possono modificare o cambiare.
- Inoltre, sulla schermata principale viene visualizzata l'opzione Manutenzione. Con questa funzione è possibile eseguire procedure veloci per pulire i corotron di carica e gli erogatori del toner.
- Nella finestra principale del Control Center, l'applicazione PredictPrint Media Manager oppure l'opzione del menu Gestione libreria supporti sono sempre disponibili per gli amministratori ma potrebbero non esserlo per gli operatori. Se si sceglie l'opzione Limita accesso a utenti casuali nella scheda Interfaccia utente, è possibile impedire agli utenti standard di accedere alla funzione principale della Libreria supporti. Con questa opzione selezionata, l'applicazione PredictPrint Media Manager oppure l'opzione del menu Gestione libreria supporti scompaiono dalla schermata principale. Se l'opzione Consenti accesso a utenti casuali è selezionata nella scheda Interfaccia utente, l'applicazione PredictPrint Media Manager oppure l'opzione del menu Gestione libreria supporti vengono visualizzate nella schermata principale.

Nota: In base alla versione software installata, l'interfaccia utente mostra solo l'opzione PredictPrint Media Manager oppure l'opzione Gestione libreria supporti.

ACCESSO COME AMMINISTRATORE

1. Sul Control Center, fare clic su **Accedi**.
2. Nella schermata di accesso, selezionare **Amministratore**.
3. Immettere la password dell'amministratore.
   La password predefinita è composta da cinque 1 - 11111

   Nota: Per mantenere segreta la password, sullo schermo vengono visualizzati solo degli asterischi.
4. Fare clic su **OK**.

   Nota: Per prevenire accessi non autorizzati al modo amministratore, si raccomanda di modificare immediatamente la password predefinita amministrativa una volta installato il sistema.
5. Per uscire dal modo Amministratore, fare clic su **Uscita**.

Scheda Amministrazione

Il menu Amministrazione visualizza una finestra con le Impostazioni di sistema. L'opzione consente di cambiare o modificare varie Impostazioni di sistema.

IMPOSTAZIONI DI SISTEMA

La finestra Impostazioni di sistema consente di modificare le seguenti funzioni:

- Interfaccia utente
- Configurazione guidata supporti o Impostazioni di PredictPrint (disponibile solo sul server di stampa Fiery® versione 4.0, FS600 o successiva)
- Sistema
- Opzioni vassoio
- Dispositivi di uscita
- Qualità immagine
- Full Width Array (FWA)

Importante: Sul server di stampa Fiery® versione 4.0, FS600, o sul software della stampante versione 6.2.11 e successive, la scheda **Configurazione guidata supporti** è cambiata nella scheda **Impostazioni PredictPrint**. Per trovare la propria versione di server di stampa o di sistema Fiery, dalla finestra Fiery Command WorkStation andare a **Server > Centro dispositivi > GENERALE > Informazioni generali**, quindi fare riferimento a **Server Fiery** o a **Sistema Fiery**. Tali informazioni sono reperibili anche nella pagina di configurazione di Fiery, stampabili tramite il server di stampa Fiery®.

Impostazioni della scheda Interfaccia utente

La scheda Interfaccia utente consente di modificare le seguenti funzioni:

- Finestra dettagli errore
- Finestra Gestione libreria supporti
- Lingua predefinita
- Cambia password dell'amministratore
- Password operatore responsabile tecnico
- Modo impressioni fatturate accessibile solo al tecnico Xerox

Finestra dei dettagli dell'errore

Per impostazione predefinita, nel Control Center si apre automaticamente una finestra chiamata Dettagli che contiene informazioni aggiuntive sul messaggio di attenzione, avvertenza o errore.

È possibile impostare la finestra in modo che si apra automaticamente oppure che si apra solo quando l'utente fa clic sul messaggio di attenzione, avvertenza o errore nella riproduzione grafica della stampante e nell'area messaggi.

Impostazione del valore predefinito per la finestra Dettagli errore

Per scegliere l'impostazione predefinita della finestra Dettagli errore, attenersi alla seguente procedura.

1. Sul Control Center, fare clic su **Accedi** e connettersi come amministratore.
2. Selezionare **Amministrazione**.
3. In Impostazioni di sistema, selezionare la scheda **Interfaccia utente**.
4. Scegliere se visualizzare automaticamente nel Control Center qualsiasi guasto della stampante nel momento in cui si verifica oppure no.
   - **Non visualizzare automaticamente**: scegliere questa opzione se non si desidera che la finestra Dettagli si apra automaticamente con un messaggio di attenzione, avviso o segnalazione di un guasto.
   - **Visualizza automaticamente**: scegliere questa opzione se si desidera invece che la finestra Dettagli si apra automaticamente con un messaggio di attenzione, avviso o segnalazione di un guasto.
5. Selezionare **OK** per salvare l'impostazione e chiudere la finestra Impostazioni di sistema.

Gestione dell'accesso alla funzione Libreria supporti

L'amministratore può configurare la Libreria supporti in modo che sia accessibile agli utenti connessi al sistema come operatori. Per impostazione predefinita, la scheda Libreria supporti viene visualizzata nella schermata principale per tutti gli utenti. Inoltre, l'amministratore può scegliere di nascondere la scheda Libreria supporti per gli utenti non connessi come amministratori.

Per limitare l'accesso alla funzione Libreria supporti:

1. Sul Control Center, fare clic su **Accedi** e connettersi come amministratore.
2. Fare clic su **Amministrazione**.
3. In Impostazioni di sistema, fare clic su **Interfaccia utente**.
4. In Finestra di Gestione libreria supporti, selezionare un'opzione:
   - **Accetta l'accesso di utenti casuali**: questa è l'impostazione predefinita. Quando è selezionata, l'opzione consente l'accesso alla Libreria supporti a tutti gli utenti. Inoltre, nella finestra principale del Control Center viene visualizzata la scheda Libreria supporti PredictPrint oppure la scheda Gestione libreria supporti.

   Nota: In base alla versione software installata, l'interfaccia mostra la scheda Libreria supporti PredictPrint oppure la scheda Gestione libreria supporti.

   - **Limita l'accesso di utenti casuali**: quando l'opzione è selezionata, né la scheda Libreria supporti PredictPrint né la scheda Gestione libreria supporti vengono visualizzate sulla schermata principale dell'operatore. L'accesso alla Libreria supporti è disponibile solo quando è connesso l'amministratore.
5. Per salvare le modifiche e chiudere la finestra Impostazioni di sistema, fare clic su **OK**.
6. Per uscire dal modo Amministratore, fare clic su **Utente: Amministratore**, quindi fare clic su **Uscita**.

Lingua predefinita

Per impostare la lingua predefinita visualizzata sul Control Center, usare la funzione Lingua predefinita. Le opzioni disponibili per le lingue dipendono dal file delle lingue installato nel Control Center.

Nota: Le lingue non installate sul Control Center non possono essere selezionate attraverso la funzione Lingua predefinita.

I file delle lingue caricati nel Control Center variano da un mercato all'altro. Per modificare o impostare la lingua predefinita della stampante, seguire questi passaggi:

1. Sul Control Center, fare clic su **Accedi** e connettersi come amministratore.
2. Selezionare **Amministrazione**.
3. In Impostazioni di sistema, selezionare **Interfaccia utente**.
4. Dal menu Lingua predefinita, scegliere la lingua predefinita.
5. Pr salvare le modifiche e chiudere la finestra Impostazioni di sistema, selezionare **OK**.
6. Per uscire dal modo Amministratore, fare clic su **Uscita**.

Modifica della password dell'amministratore

La stampante di produzione viene consegnata con una password amministrativa predefinita composta da cinque numeri uno (11111). Utilizzare la password predefinita per accedere la prima volta. Per garantire la sicurezza del sistema, cambiare la password amministrativa dopo il primo accesso.

1. Sul Control Center, fare clic su **Accedi** e connettersi come amministratore.
2. Selezionare **Amministrazione**.
3. In Impostazioni di sistema, selezionare la scheda **Interfaccia utente**, quindi **Cambia password**.

Suggerimento: Utilizzare solo numeri per creare la password. I caratteri alfabetici (lettere e altri caratteri, ad esempio !*&) non sono consentiti. La password può contenetere fino a un massimo di 12 cifre.

4. Nella finestra Cambia password, immettere:
   a. La password corrente (la vecchia password).
   b. La nuova password.
   c. Nel campo **Conferma password**, inserire di nuovo la password.
   d. Fare clic su **OK**.

Nota: Per mantenere segreta la password, sullo schermo vengono visualizzati solo degli asterischi.

Password dell'operatore responsabile tecnico

Se si perde o dimentica la password dell'operatore responsabile tecnico, l'amministratore del sistema può ripristinarla nella scheda Interfaccia utente.

1. Accedere come amministratore.
2. Selezionare **Amministrazione**.
3. In Impostazioni di sistema, selezionare **Interfaccia utente**.

4. Per Password operatore responsabile tecnico, selezionare **Ripristina default**.
5. Nella finestra di conferma, fare clic su **Sì** per ripristinare la password dell'operatore responsabile tecnico.
6. Selezionare **OK** per salvare le modifiche e chiudere la finestra.
7. Per uscire dal modo Amministratore, fare clic su **Uscita**.

Scheda Configurazione guidata supporti o scheda Impostazioni

Importante: Sul server di stampa Fiery® versione 4.0, FS600, o sul software della stampante versione 6.2.11 e successive, la scheda **Configurazione guidata supporti** è cambiata nella scheda **Impostazioni PredictPrint**. Per trovare la propria versione di server di stampa o di sistema Fiery, dalla finestra Fiery Command WorkStation andare a **Server > Centro dispositivi > GENERALE > Informazioni generali**, quindi fare riferimento a **Server Fiery** o a **Sistema Fiery**. Tali informazioni sono reperibili anche nella pagina di configurazione di Fiery, stampabili tramite il server di stampa Fiery®.

La scheda Configurazione guidata supporti o la scheda Impostazioni PredictPrint consente di regolare le seguenti impostazioni:

- Visualizzazione/oscuramento della funzione **Configurazione guidata supporti PredictPrint** sulla schermata del Control Center
- Impostazione guidata dei supporti
  - Calibrazione e creazione dei profili per la carta
  - Regolazioni di gruppo per (disponibile solo sul server di stampa Fiery® versione 4.0, FS600 o successiva)
  - Impostazione dei profili di allineamento
  - Impostazione della tensione di trasferimento secondario
  - Altre procedure
- Nome dei supporti personalizzati
- Condivisione dei supporti privati
- Periodo di timeout della configurazione guidata supporti
- Caricamento del database di PredictPrint dal sistema
- Controllo di sistema automatico della qualità immagini (disponibile solo sul server di stampa Fiery® versione 4.0, FS600 o successiva)
  - Allineamento automatico + 2° rullo polarizzato di trasferimento + Uniformità della densità automatica
  - Verifica del colore automatica

Gestione dell'accesso alla funzione Configurazione guidata supporti PredictPrint

L'amministratore può specificare se il pulsante **Configurazione guidata supporti PredictPrint** viene visualizzato nella schermata principale del Control Center. Per impostazione predefinita, il pulsante **Configurazione guidata supporti PredictPrint** appare sempre sulla schermata principale. L'amministratore può decidere di limitare l'accesso alla funzione **Configurazione guidata supporti PredictPrint**. In caso di restrizione dell'accesso, il pulsante **Configurazione guidata supporti PredictPrint** non viene visualizzato sulla schermata principale.

1. Nell'angolo in alto a destra della schermata principale, fare clic su **Accedi** e connettersi come amministratore.
2. Fare clic su **Amministrazione**.
3. Nella schermata Impostazioni di sistema, selezionare la scheda **Configurazione guidata supporti** o la scheda **Impostazioni**.

   Importante: Sul server di stampa Fiery® versione 4.0, FS600, o sul software della stampante versione 6.2.11 e successive, la scheda **Configurazione guidata supporti** è cambiata nella scheda **Impostazioni PredictPrint**. Per trovare la propria versione di server di stampa o di sistema Fiery, dalla finestra Fiery Command WorkStation andare a **Server > Centro dispositivi > GENERALE > Informazioni generali**, quindi fare riferimento a **Server Fiery** o a **Sistema Fiery**. Tali informazioni sono reperibili anche nella pagina di configurazione di Fiery, stampabili tramite il server di stampa Fiery®.

4. Per mostrare o nascondere l'icona della **configurazione guidata supporti PredictPrint** sulla schermata principale, alla voce Configurazione guidata supporti, fare clic sul pulsante di **attivazione/disattivazione**.

   Il pulsante di opzione cambia colore e un'etichetta mostra se la funzione Configurazione guidata supporti PredictPrint è abilitata oppure disabilitata.

5. Selezionare **OK** per salvare le modifiche e chiudere la finestra Impostazioni di sistema.
6. Per uscire dal modo Amministratore, fare clic su **Utente: Amministratore**, quindi fare clic su **Uscita**.

Impostazione guidata dei supporti

Per impostazione predefinita, quando si scansisce e carica un supporto, il server cloud di PredictPrint Cloud offre istruzioni dettagliate per completarne le procedure di impostazione. È possibile disabilitare completamente la configurazione guidata dei supporti oppure scegliere di disabilitarne solo i seguenti elementi:

- Calibrazione e creazione dei profili per la carta
- Regolazioni di gruppo per (disponibile solo sul server di stampa Fiery® versione 4.0, FS600 o successiva)
- Impostazione dei profili di allineamento
- Impostazione della tensione di trasferimento secondario
- Altre procedure

1. Sul Control Center, fare clic su **Accedi** e connettersi come amministratore.
2. Fare clic su **Amministrazione**.
3. Nella schermata Impostazioni di sistema, selezionare la scheda **Configurazione guidata supporti** o la scheda **Impostazioni**.

   Importante: Sul server di stampa Fiery® versione 4.0, FS600, o sul software della stampante versione 6.2.11 e successive, la scheda **Configurazione guidata supporti** è cambiata nella scheda **Impostazioni PredictPrint**. Per trovare la propria versione di server di stampa o di sistema Fiery, dalla finestra Fiery Command WorkStation andare a **Server > Centro dispositivi > GENERALE > Informazioni generali**, quindi fare riferimento a **Server Fiery** o a **Sistema Fiery**. Tali informazioni sono reperibili anche nella pagina di configurazione di Fiery, stampabili tramite il server di stampa Fiery®.

4. Selezionare le opzioni in base alle esigenze:
   - Per abilitare o disabilitare tutte le voci della configurazione guidata dei supporti, fare clic sul pulsante di **attivazione/disattivazione** in corrispondenza di Impostazione guidata supporti.
   - Per abilitare o disabilitare l'impostazione automatica della funzione di calibrazione e creazioni dei profili, fare clic sul pulsante di **attivazione/disattivazione** in corrispondenza di Creazione profilo e calibrazione carta.

     Regolazioni di gruppo per: Questa funzione si trova in Creazione profilo e calibrazione carta ed è disponibile solo per il server di stampa Fiery® versione 4.0, FS600. I supporti con determinati parametri vengono raggruppati insieme per utilizzare un unico profilo. Il raggruppamento dei supporti consente di risparmiare la carta utilizzata nelle routine di calibrazione e creazione profili. Sono disponibili le seguenti opzioni per il raggruppamento dei supporti:

     - **Nome supporto**: Selezionare questa opzione per condividere il profilo per i supporti con lo stesso nome supporto. Il nome supporto del supporto e predefinito e l'utente non può modificarlo.
     - **Patinatura**: Selezionare questa opzione per condividere il profilo per i supporti con lo stesso tipo di patinatura. Questa è l'opzione predefinita.
     - **Singoli supporti**: Selezionare questa opzione per creare un profilo dedicato per ciascun supporto.
   - In Impostazione profilo di allineamento, selezionare un'opzione di impostazione: **Base (impostazione una sola volta)** oppure **Avanzata (profili multipli)**. Per disabilitare l'impostazione automatica del profilo di allineamento, selezionare **No**.
   - Per abilitare o disabilitare l'impostazione automatica della tensione di trasferimento secondario, fare clic sul pulsante di **attivazione/disattivazione** in corrispondenza di Impostazione tensione trasferimento secondario.
   - Per abilitare o disabilitare l'impostazione automatica della tensione di trasferimento secondario, fare clic sul pulsante di **attivazione/disattivazione** in corrispondenza di Altre procedure.
5. Selezionare **OK** per salvare le modifiche e chiudere la finestra Impostazioni di sistema.
6. Per uscire dal modo Amministratore, fare clic su **Utente: Amministratore**, quindi fare clic su **Uscita**.

Nome supporto personalizzato

Per impedire all'operatore di aggiungere un nome personalizzato a un supporto scansito:

1. Sul Control Center, fare clic sull'opzione di **accesso** e connettersi come amministratore.
2. Fare clic su **Amministrazione**.
3. Nella schermata Impostazioni di sistema, selezionare la scheda **Configurazione guidata supporti** o la scheda **Impostazioni**.

   Importante: Sul server di stampa Fiery® versione 4.0, FS600, o sul software della stampante versione 6.2.11 e successive, la scheda **Configurazione guidata supporti** è cambiata nella scheda **Impostazioni PredictPrint**. Per trovare la propria versione di server di stampa o di sistema Fiery, dalla finestra Fiery Command WorkStation andare a **Server > Centro dispositivi > GENERALE > Informazioni generali**, quindi fare riferimento a **Server Fiery** o a **Sistema Fiery**. Tali informazioni sono reperibili anche nella pagina di configurazione di Fiery, stampabili tramite il server di stampa Fiery®.

4. In corrispondenza di Nome supporto personalizzato, selezionare il pulsante di **attivazione/disattivazione**.
5. Selezionare **OK** per salvare le modifiche e chiudere la finestra Impostazioni di sistema.
6. Per uscire dal modo Amministratore, fare clic su **Utente: Amministratore**, quindi fare clic su **Uscita**.

Funzione Condivisione privata supporto

È possibile creare un codice univoco con un minimo di 4 cifre e distribuirlo in tutte le sedi aziendali per condividere supporti personalizzati e i relativi codici a barre.

1. Sul Control Center, fare clic su **Accedi** e connettersi come amministratore.
2. Fare clic su **Amministrazione**.
3. Nella schermata Impostazioni di sistema, selezionare la scheda **Configurazione guidata supporti** o la scheda **Impostazioni**.

   Importante: Sul server di stampa Fiery® versione 4.0, FS600, o sul software della stampante versione 6.2.11 e successive, la scheda **Configurazione guidata supporti** è cambiata nella scheda **Impostazioni PredictPrint**. Per trovare la propria versione di server di stampa o di sistema Fiery, dalla finestra Fiery Command WorkStation andare a **Server > Centro dispositivi > GENERALE > Informazioni generali**, quindi fare riferimento a **Server Fiery** o a **Sistema Fiery**. Tali informazioni sono reperibili anche nella pagina di configurazione di Fiery, stampabili tramite il server di stampa Fiery®.

4. Per abilitare o disabilitare l'opzione per condividere i supporti privati, fare clic sul pulsante di **attivazione/disattivazione** in corrispondenza di Condivisione privata supporto. Se l'opzione di condivisione è stata abilitata, digitare un codice di condivisione composto da almeno quattro cifre.
5. Selezionare **OK** per salvare le modifiche e chiudere la finestra Impostazioni di sistema.
6. Per uscire dal modo Amministratore, fare clic su **Utente: Amministratore**, quindi fare clic su **Uscita**.

Periodo di timeout della configurazione guidata supporti

Dopo che un utente ha aperto un vassoio o la finestra della funzione Configurazione guidata supporti PredictPrint, la procedura guidata si chiude se non si esegue la scansione di un supporto entro un periodo di tempo prestabilito. Il valore predefinito di questo periodo è 1 minuto. L'amministratore può modificare tale valore.

1. Sul Control Center, fare clic su **Accedi** e connettersi come amministratore.
2. Fare clic su **Amministrazione**.
3. Nella schermata Impostazioni di sistema, selezionare la scheda **Configurazione guidata supporti** o la scheda **Impostazioni**.

   Importante: Sul server di stampa Fiery® versione 4.0, FS600, o sul software della stampante versione 6.2.11 e successive, la scheda **Configurazione guidata supporti** è cambiata nella scheda **Impostazioni PredictPrint**. Per trovare la propria versione di server di stampa o di sistema Fiery, dalla finestra Fiery Command WorkStation andare a **Server > Centro dispositivi > GENERALE > Informazioni generali**, quindi fare riferimento a **Server Fiery** o a **Sistema Fiery**. Tali informazioni sono reperibili anche nella pagina di configurazione di Fiery, stampabili tramite il server di stampa Fiery®.

4. In Timeout configurazione guidata supporti, selezionare un'opzione:
   - **10 secondi**
   - **20 secondi**
   - **30 secondi**
   - **1 minuto**
   - **2 minuti**
   - **5 minuti**
5. Selezionare **OK** per salvare le modifiche e chiudere la finestra Impostazioni di sistema.
6. Per uscire dal modo Amministratore, fare clic su **Utente: Amministratore**, quindi fare clic su **Uscita**.

Caricamento del database di PredictPrint dal sistema

Se la stampante non è collegata a Internet, è possibile caricare manualmente gli elenchi dei supporti accedendo alla Libreria supporti.

Per questa procedura è necessario aver copiato il database dal server cloud di PredictPrint su una chiavetta USB. Per maggiori dettagli, consultare Scaricamento di un elenco supporti.

1. Inserire l'unità flash USB che contiene gli elenchi dei supporti in una porta USB della stampante.
2. Sul Control Center, fare clic su **Accedi** e connettersi come amministratore.
3. Fare clic su **Amministrazione**.
4. Nella schermata Impostazioni di sistema, selezionare la scheda **Configurazione guidata supporti** o la scheda **Impostazioni**.

   Importante: Sul server di stampa Fiery® versione 4.0, FS600, o sul software della stampante versione 6.2.11 e successive, la scheda **Configurazione guidata supporti** è cambiata nella scheda **Impostazioni PredictPrint**. Per trovare la propria versione di server di stampa o di sistema Fiery, dalla finestra Fiery Command WorkStation andare a **Server > Centro dispositivi > GENERALE > Informazioni generali**, quindi fare riferimento a **Server Fiery** o a **Sistema Fiery**. Tali informazioni sono reperibili anche nella pagina di configurazione di Fiery, stampabili tramite il server di stampa Fiery®.
5. Fare clic su **Carica il database dal dispositivo**.
6. Nella finestra Apri, individuare e selezionare il file .xml dell'elenco dei supporti da caricare nella Libreria supporti.
7. Fare clic su **Apri**.

   Il nome del file dell'elenco supporti viene visualizzato sulla scheda Configurazione guidata supporti o sulla scheda Impostazioni nell'area Database PredictPrint.
8. Fare clic su **OK**. Se in un messaggio viene chiesto di sovrascrivere il database esistente, fare clic su **Sì**. Per annullare il caricamento del file del database, fare clic su**No**.
9. Per uscire dal modo Amministratore, fare clic su **Utente: Amministratore**, quindi fare clic su **Uscita**.

Controllo di sistema automatico della qualità immagini

La funzione Controllo di sistema automatico della qualità immagini: è disponibile solo con il server di stampa Fiery® versione 4.0, FS600, che ha funzioni esclusive non disponibili sui server di stampa Fiery meno recenti. In qualità di amministratore, è possibile impostare i seguenti controlli di qualità delle immagini tramite la scheda Impostazioni PredictPrint:

- **Allineamento automatico + 2° rullo di trasferimento polarizzato + Uniformità della densità automatica**: È possibile abilitare o disabilitare il controllo della qualità delle immagini per Allineamento automatico, 2° rullo polarizzato di trasferimento e Uniformità della densità automatica da Impostazioni PredictPrint. Per informazioni dettagliate su questi controlli, vedere Calibrazione della stampante di produzione.
- **Verifica del colore automatica**: In Verifica del colore automatica, il server di stampa valuta automaticamente se la precedente operazione di calibrazione e creazione profilo associata al supporto PredictPrint stock resta entro il livello di tolleranza. Se la calibrazione è al di fuori del livello di tolleranza, il supporto o il gruppo verrà ricalibrato quando il supporto o qualsiasi supporto associato allo stesso gruppo viene ricaricato la volta successiva.

1. Sul Control Center, fare clic su **Accedi** e connettersi come amministratore.
2. Fare clic su **Amministrazione**.
3. Dalla schermata Impostazioni di sistema, selezionare la scheda **Impostazioni PredictPrint**.

   Importante: Sul server di stampa Fiery® versione 4.0, FS600, o sul software della stampante versione 6.2.11 e successive, la scheda **Configurazione guidata supporti** è cambiata nella scheda **Impostazioni PredictPrint**. Per trovare la propria versione di server di stampa o di sistema Fiery, dalla finestra Fiery Command WorkStation andare a **Server > Centro dispositivi > GENERALE > Informazioni generali**, quindi fare riferimento a **Server Fiery** o a **Sistema Fiery**. Tali informazioni sono reperibili anche nella pagina di configurazione di Fiery, stampabili tramite il server di stampa Fiery®.

4. Per Controllo di sistema automatico della qualità immagini, abilitare o disabilitare le seguenti impostazioni:
   - Per abilitare o disabilitare i controlli della qualità delle immagini per Regolazione automatica + 2° rullo polarizzato di trasferimento + Uniformità della densità automatica, selezionare il pulsante di opzione **Sì/No**.
   - Per abilitare o disabilitare l'opzione Verifica del colore automatica, selezionare il pulsante di opzione **Sì/No**.

   Importante: Quando i controlli della qualità delle immagini suindicati sono abilitati nella scheda **Amministrazione**, è possibile accedere a questa funzione dalla schermata principale del Control Center. Per eseguire la funzione **Esegui controllo di sistema della qualità immagini**, fare clic con il tasto destro su un vassoio in cui è caricato un supporto registrato con Configurazione guidata dei supporti di PredictPrint. Per ulteriori informazioni, fare riferimento a Calibrazione della stampante di produzione.

Nota: Il Controllo di sistema della qualità immagini può essere programmato mediante il flusso di lavoro Ricalibrazione Zero-Touch di Fiery. Per ulteriori informazioni, fare riferimento alla *Guida per l'unente del server di stampa Fiery®*.

5. Selezionare **OK** per salvare le modifiche e chiudere la finestra Impostazioni di sistema.

6. Per uscire dal modo Amministratore, fare clic su **Utente: Amministratore**, quindi fare clic su **Uscita**.

Opzioni della scheda Sistema

Utilizzare la scheda Sistema per modificare le seguenti impostazioni predefinite:

- Priorità prestazioni fusore
- Modo tipo di carta
- Produttività trasparenti
- Produttività carta in rilievo
- Produttività inseritore
- Standby con risparmio energetico
- Economizzatore (attesa attivazione e uscita)
- Impostazioni di Lettura/Scrittura NVM
- Solo supporti per nome
- Ripresa automatica dopo errore o pausa
- Intervalli di disconnessione automatica
- Accesso alle impostazioni dei segnali acustici
- Data e ora, impostazioni

Modi di produttività

L'impostazione dei modi di produttività consente di assegnare maggiore priorità alla velocità di stampa oppure alla qualità immagine per la stampa di trasparenti e supporti goffrati. Impostare la priorità su velocità o qualità immagine.

Produttività trasparenti

Quando si stampa su trasparenti, l'impostazione Produttività fa in modo che la stampante applichi meno regolazioni al fusore e alla qualità immagine, risparmiando così tempo.

Produttività carta in rilievo

Quando si stampa su carta goffrata, l'impostazione Produttività fa in modo che la stampante applichi meno regolazioni al fusore e alla qualità immagine, risparmiando così tempo.

Priorità prestazioni fusore

Usare questa impostazione per regolare la qualità immagine creata dal toner modificando la velocità di trasporto della carta nel fusore. Utilizzare l'impostazione Normale per la maggior parte dei supporti e l'impostazione Bassa per i supporti goffrati o in lino. Utilizzare Bassa anche per ottenere una maggiore brillantezza.

Selezione delle opzioni della modalità di produttività

1. Sul Control Center, fare clic su **Accedi** e connettersi come amministratore.
2. Selezionare il pulsante **Amministrazione**.

3. Nella finestra Impostazioni di sistema, selezionare la scheda **Sistema**.
4. Selezionare le opzioni desiderate per il modo di produttività scegliendo tra: Priorità prestazioni fusore, Modo tipo di carta, Produttività trasparenti, Produttività carta in rilievo e Produttività inseritore.
5. Selezionare **OK** per salvare le modifiche e chiudere la finestra **Sistema**.
6. Per uscire dal modo Amministratore, fare clic sul pulsante **Uscita**.

Standby con risparmio energetico

Al fine di soddisfare i requisiti ENERGY STAR, questa impostazione consente di ridurre il consumo energetico quando la stampante è in modalità standby.

- **Abilitata (soddisfa i requisiti ENERGY STAR)**: Questa impostazione è selezionata come predefinita in fase di produzione e durante l'installazione della stampante. È l'impostazione richiesta per soddisfare i requisiti ENERGY STAR.
- **Disabilitata**: Questa impostazione ottimizza il tempo di uscita prima stampa della stampante, con conseguente leggero aumento del consumo energetico in modalità Standby.

Risparmio energico/Economizzatore

Utilizzare questa funzione per impostare il numero di minuti di inattività trascorsi i quali la stampante e il Control Center entrano nel modo di risparmio energetico. I timer vengono attivati quando tutti i lavori sono stati completati e non ci sono lavori in attesa nella coda.

La funzione Risparmio energico/Economizzatore è composta delle seguenti opzioni:

- Accesso al modo Economizzatore
  - PC di sistema e motore di stampa
  - Solo motore di stampa
- Uscita dal modo Economizzatore
  - Automatica
  - Manuale

La stampante e/o l'interfaccia utente escono dal modo Economizzatore quando la macchina riceve un lavoro di stampa dal print server oppure quando viene attivato il Control Center. Per uscire manualmente dalla modalità Economizzatore, premere il pulsante di alimentazione nel Control Center.

PC di sistema e motore di stampa

Con questa opzione, la stampante entra in modalità di risparmio energetico spegnendo tutti i sottosistemi interni, i moduli di alimentazione e di finitura, quindi anche il Control Center entra in modalità di risparmio energetico. Per far uscire la macchina dalla modalità di risparmio energetico, inviare un lavoro dal print server oppure premere un tasto qualsiasi sulla tastiera del Control Center.

Per far uscire la macchina dalla modalità di risparmio energetico quando è impostata l'opzione **Manuale**, vedere la procedura **Uscita dal modo Economizzatore** qui sotto.

Solo motore di stampa

Con questa opzione rimane acceso solo il Control Center, mentre gli altri componenti della stampante entrano in modalità sospensione. Per utilizzare la stampante, selezionare l'icona **Economizzatore** sul Control Center. Il pulsante **Economizzatore** si spegne, a indicare che la modalità Economizzatore è stata disattivata.

Uscita dal modo Economizzatore

Nella scheda Sistema, scegliere una delle opzioni seguenti:

- **Automatica**: selezionare questa opzione se si desidera che il sistema esca automaticamente dalla modalità di risparmio energetico ogni volta che vengono attivati il mouse, la tastiera, l'interruttore di alimentazione del PC o quello del motore di stampa.
- **Manuale**: selezionare questa opzione se si desidera che il sistema esca dalla modalità di risparmio energetico sul computer solo quando si preme un tasto qualsiasi sulla tastiera del Control Center. Per uscire dalla modalità di risparmio energetico sulla stampante, effettuare una delle seguenti operazioni:
  - Dal menu Sistema, scegliere **Risparmio energia > Esci da Solo motore di stampa**.
  - Utilizzare l'interruttore di alimentazione nello stesso modo per accendere la stampante.

Nota: Per uscire manualmente dalla modalità Economizzatore, premere il pulsante di alimentazione nel Control Center.

Impostazione delle opzioni della modalità di risparmio energetico/Economizzatore

1. Sul Control Center, fare clic su **Accedi** e connettersi come amministratore.
2. Selezionare il pulsante **Amministrazione**.
3. Nella finestra Impostazioni di sistema selezionare la scheda **Sistema**.
4. Deselezionare le opzioni del modo Economizzatore che non si desidera abilitare per la stampante.
   Il valore predefinito di sistema è abilitato e selezionato unicamente per Solo motore di stampa.
5. Modificare l'impostazione delle funzioni del modo Economizzatore mediante i pulsanti più (+) o meno (-).
   - PC di sistema e motore di stampa
   - Solo motore di stampa

   L'intervallo disponibile va da 1 a 240 minuti.

   Nota: Il tempo predefinito del sistema è 60 minuti per PC di sistema e motore di stampa e Solo motore di stampa.
6. Selezionare il tipo di uscita dal modo economizzatore scegliendo tra**Automatica** e **Manuale**.
   Se si sceglie Automatica, sia il motore di stampa che Control Center saranno nella modalità Economizzatore. Spostando il mouse o toccando la tastiera si risveglia sia il Control Center che il motore di stampa. Se si sceglie Manuale, si risveglia solo il Control Center. Per risvegliare il motore di stampa, usare il menu Sistema.
7. Selezionare **OK** per salvare le modifiche e chiudere la finestra Impostazioni di sistema.
8. Per uscire dal modo Amministratore, fare clic su **Uscita**.

Lettura/scrittura MNV

Nella maggior parte dei casi, il tecnico dell'assistenza Xerox usa questa funzione per cambiare alcune impostazioni di sistema.

Non immettere numeri in questa schermata senza prima consultare un tecnico dell'assistenza Xerox, per non rischiare di modificare impostazioni di sistema per il ripristino delle quali sarebbe necessario richiedere un intervento del servizio di assistenza.

Utilizzo della funzione Lettura/Scrittura MNV

1. Sul Control Center, fare clic su **Accedi** e connettersi come amministratore.
2. Selezionare il pulsante **Amministrazione**.
3. Nella finestra Impostazioni di sistema selezionare la scheda **Sistema**.
4. Selezionare il pulsante **Lettura/Scrittura MNV**.
5. Immettere il numero Chain-Link di sei cifre.
   a. Digitare il numero Chain-Link e premere il tasto **Tab** (tabulazione) per passare al campo Collegamento.
   b. Inserire il numero di Collegam. Viene visualizzato il valore attuale.
   c. Premere il tasto di tabulazione per passare al campo Nuovo valore e digitare il nuovo valore per attivare la funzione.

      Nella finestra Lettura/Scrittura MNV viene visualizzato il valore immesso come valore corrente.
6. Selezionare **Chiudi** per salvare le nuove impostazioni e chiudere la finestra.
7. Per uscire dal modo Amministratore, fare clic su **Uscita**.
8. Eseguire il lavoro di stampa.

   Importante: Dopo avere eseguito il lavoro, disattivare la funzione MNV per garantire la massima efficienza della stampante e impedire inceppamenti della carta.

Solo supporti per nome

Quando l'opzione è selezionata, la stampante sceglie i supporti caricati per un lavoro di stampa usando solo il nome del supporto anziché il tipo, il formato, la grammatura o altri attributi. L'opzione disattiva la selezione automatica del supporto in base alle proprietà e al lavoro imponendo la scelta in base al nome del supporto. Questa funzione è utile per prevenire l'uso accidentale di supporti costosi o speciali.

Quando l'opzione non è selezionata, i supporti vengono scelti dal print server o dal driver di stampa cercando una corrispondenza con gli attributi, come la grammatura. Anche i nomi dei supporti vengono esaminati, ma non sono utilizzati esclusivamente.

Ripresa automatica dopo l'eliminazione di un guasto

Usare la funzione Ripresa automatica dopo eliminazione guasti per definire il periodo di tempo trascorso il quale l'elaborazione di un lavoro riparte automaticamente dopo l'eliminazione di un guasto.

Nota: Per ripristinare automaticamente un lavoro dopo una pausa o una condizione di guasto, impostare il valore su un minimo di **1** secondo.

1. Sul Control Center, fare clic su **Accedi** e connettersi come amministratore.
2. Selezionare il pulsante **Amministrazione**.
3. Dalla finestra Impostazioni di sistema, selezionare la scheda **Sistema**.
4. Fare clic sulla casella **Ripresa automatica dopo eliminazione guasti**.
5. Utilizzare i pulsanti più (+) o meno (-) per modificare il ritardo di attivazione (minuti e secondi) della macchina.
   L'intervallo di tempo disponibile è 0-60 minuti e 0-59 secondi. Scegliere come minimo un secondo.
   L'impostazione predefinita è 1 minuto.
6. Selezionare **OK** per salvare le modifiche nella finestra Impostazioni di sistema.
7. Per uscire dal modo Amministratore, fare clic sul pulsante **Uscita**.

Ripresa automatica dopo una pausa

Usare la funzione Ripresa automatica dopo pausa per impostare il periodo di tempo trascorso il quale un lavoro riparte automaticamente se era stato sospeso con il pulsante **Pausa stampa** nella finestra Control Center.

Nota: Per ripristinare automaticamente un lavoro dopo una pausa o una condizione di guasto, impostare il valore su un minimo di **1** secondo.

1. Sul Control Center, fare clic su **Accedi** e connettersi come amministratore.
2. Selezionare il pulsante **Amministrazione**.
3. Dalla finestra Impostazioni di sistema, selezionare la scheda **Sistema**.
4. Per l'opzione Ripresa automatica dopo pausa, utilizzare i pulsanti più (+) o meno (-) per modificare il ritardo di attivazione (minuti e secondi) della macchina.
   L'intervallo di tempo disponibile è 0-60 minuti e 0-59 secondi. Scegliere come minimo un secondo.
   L'impostazione predefinita è 1 minuto.
5. Selezionare **OK** per salvare le modifiche nella finestra Impostazioni di sistema.
6. Per uscire dal modo Amministratore, fare clic sul pulsante **Uscita**.

Logoff automatico

Utilizzare l'opzione Logoff automatico per impostare la stampante in modo che ritorni automaticamente al modo di stampa quando non viene scelta alcuna funzionalità amministrativa entro un intervallo di tempo predefinito.

1. Sul Control Center, fare clic su **Accedi** e connettersi come amministratore.
2. Selezionare il pulsante **Amministrazione**.
3. Nella finestra Impostazioni di sistema selezionare la scheda **Sistema**.
4. Per abilitare la funzione, fare clic sulla casella **Logoff automatico** e usare i pulsanti più (+) o meno (-) per impostare il ritardo su un valore compreso tra 1 e 60 minuti.
5. Selezionare **OK** per salvare le modifiche nella finestra Impostazioni di sistema.
6. Per uscire dal modo Amministratore, fare clic su **Uscita**.

Impostazioni dei segnali sonori

L'opzione Impostazioni segnali sonori consente di attivare l'emissione di un allarme acustico quando si verifica un guasto nella macchina, quando il vassoio carta è vuoto o quando un materiale di consumo sta per terminare.

Nota: Queste impostazioni non controllano i segnali acustici di notifica emessi dal computer del Control Center. Per disattivare l'audio o modificare il volume del computer, utilizzare il controllo del volume del computer stesso.

1. Sul Control Center, fare clic su **Accedi** e connettersi come amministratore.
2. Selezionare il pulsante **Amministrazione**.
3. Dalla finestra Impostazioni di sistema, selezionare la scheda **Sistema > Impostazioni segnali sonori**. Viene visualizzata la finestra Impostazioni segnali sonori. È possibile impostare il volume del segnale acustico per varie condizioni della stampante: materiali di consumo in esaurimento, vassoi quasi pieni, contenitore degli scarti quasi pieno, vassoi carta vuoti e altri tipi di interruzione/arresto.

Nota: La categoria Volume segnale per altro intoppo comprende la maggior parte di errori causati da inceppamento.

4. Per ogni categoria scegliere l'impostazione desiderata dal menu Volume: **Alto**, **Medio**, **Basso**, **No**.
5. Dal menu Frequenza, scegliere tra **Durata limitata** e **Fino a intervento utente**.
6. Selezionare **OK** per salvare le modifiche nella finestra Impostazioni di sistema.
7. Per uscire dal modo Amministratore, fare clic su **Uscita**.

Impostazione della funzione Data e ora

Utilizzare questa funzione per impostare la data e l'ora del sistema. La data e l'ora vengono visualizzate sulla schermata Dettagli del sistema, nelle finestre Software installato e Registro errori.

1. Sul Control Center, fare clic su **Accedi** e connettersi come amministratore.
2. Fare clic su **Amministrazione**.
3. Dalla finestra Impostazioni di sistema, selezionare la scheda **Sistema**.
4. Utilizzare le icone più (+) o meno (-) per inserire i valori di anno, mese e giorno corretti.
5. Selezionare il formato data desiderato.
6. Per inserire i valori dell'ora corrente usando ore e minuti, utilizzare le icone più (+) o meno (-) e poi scegliere **AM** oppure **PM**.
7. Selezionare il formato orario desiderato.
8. Per impostare i valori corretti di ora e minuti, utilizzare le frecce su e giù.
9. Selezionare **OK** per salvare le modifiche e chiudere la finestra.
10. Per uscire dal modo Amministratore, fare clic su **Utente: Amministratore**, quindi fare clic su **Uscita**.

Opzione Scambio automatico vassoi

Se si sceglie il metodo dello scambio automatico dei vassoi, la stampante alimenta automaticamente la carta dai vassoi seguendo un ordine predefinito. La funzione consente di mantenere lo stesso livello di produttività della stampante eliminando la necessità di arrestarla per caricare supporti durante la stampa.

L'opzione Scambio automatico vassoi può essere usata in due modi:

- Usando le impostazioni predefinite dei vassoi carta
- Usando impostazioni personalizzate per i vassoi carta

1. Per creare delle voci selezionabili per i supporti e assegnarle ai vassoi, selezionare la scheda **Libreria supporti PredictPrint** oppure la scheda **Gestione libreria supporti**.

   Nota: L'interfaccia utente mostra l'opzione PredictPrint Media Manager oppure l'opzione Gestione libreria supporti.L'opzione visualizzata dipende dalla versione del software installata sulla stampante.

2. Sulla schermata Opzioni vassoio, specificare l'ordine dei vassoi. Le selezioni possono cambiare a seconda del tipo di lavoro eseguito. Selezionare una delle opzioni seguenti:

   - **Priorità 1**: quando un vassoio esaurisce la carta, l'opzione consente di indicare alla stampante di controllare sempre il vassoio configurato con priorità 1 prima degli altri vassoi disponibili per individuare se contiene il supporto corretto e continuare a stampare.
   - **Controlla in ordine fisso:** l'opzione indica alla stampante di individuare il secondo vassoio con priorità che contiene il supporto richiesto in ordine sequenziale.

   Nota: Se il supporto assegnato a un vassoio non soddisfa i requisiti del lavoro, sull'interfaccia utente del PC viene visualizzato un messaggio che chiede di caricare la carta richiesta. La stampa inizia una volta che l'utente ha caricato il supporto corretto.

   - **Scambio vassoi manuale**: rispetto alla commutazione automatica dei vassoi, questa opzione comporta un maggiore intervento dell'utente durante la stampa.

     Per consentire lo scambio dei vassoi durante la stampa di un lavoro, selezionare **Sì** in Scambio vassoi manuale.

     Quando la funzione di scambio manuale dei vassoi è abilitata, è possibile cambiare l'alimentazione usando un altro vassoio che contiene con lo stesso supporto selezionando il pulsante con una freccia nell'area di stato dei vassoi.

     Quando invece la funzione è disattivata, l'opzione preimpostata di Scambio automatico vassoi dei vassoi è attiva.

   - **Non includere come scelta temporanea**: se si sceglie questa opzione, il sistema non seleziona né alimenta automaticamente la carta dal vassoio specificato all'esaurimento della carta negli altri.

   Nota: La scelta funziona solo se ci sono più di due vassoi disponibili. Se i vassoi 1 e 2 sono gli unici vassoi disponibili, la funzione viene ignorata.

Selezione delle opzioni di alimentazione dei vassoi

Sul Control Center, visualizzare i vassoi carta disponibili e assegnare i supporti corretti per il lavoro a un vassoio. È possibile impostare le opzioni di alimentazione del vassoio per indicare in che modo la macchina alimenta la carta ed effettua lo scambio automatico dei vassoi durante la stampa.

Nota: Tutti i vassoi della macchina dispongono di sensori per rilevare quando sono quasi vuoti o si svuotano del tutto. Inoltre, nella schermata Opzioni vassoio, è possibile impostare una notifica per ricevere un aggiornamento sullo stato di ciascun vassoio carta. Scegliere l'opzione del livello di carta del vassoio, **Quasi vuoto** o **Vuoto**.

Nota: Il server di stampa Fiery® versione 4.0 include il sistema Fiery versione FS600 e ha funzioni esclusive non disponibili sui server di stampa Fiery® meno recenti. Sul server di stampa Fiery® versione 4.0, FS600 o successiva, se il supporto caricato nel vassoio è registrato con Configurazione guidata dei supporti di PredictPrint, è possibile fare clic con il tasto destro sul vassoio per selezionare **Esegui controllo di sistema della qualità immagini**. Per abilitare questa opzione, consultare Controllo di sistema automatico della qualità immagini.

Se si sceglie il metodo dello scambio automatico dei vassoi, la stampante alimenta la carta seguendo un ordine predefinito. Questo metodo consente di aumentare la produttività della stampante eliminando la necessità di arrestare la macchina e ricaricare la carta durante la stampa. Selezionare le impostazioni predefinite per le seguenti opzioni dei vassoi carta:

1. Sul Control Center, fare clic sull'opzione **Accedi** e connettersi come amministratore.
2. Dalla finestra Amministrazione, selezionare la schermata **Opzioni vassoio**.
3. Specificare l'ordine dei vassoi.

4. Selezionare l'opzione di alimentazione dei vassoi carta:
   - Scambio automatico vassoi (predefinito): indica alla stampante di cambiare automaticamente il vassoio in base a un ordine specifico. La funzione consente di mantenere lo stesso livello di produttività della stampante eliminando la necessità di arrestarla per caricare supporti durante la stampa. Le opzioni comprendono:
     - **Controlla sempre da priorità 1**: quando un vassoio esaurisce la carta, l'opzione consente di indicare alla stampante di controllare sempre il vassoio configurato con priorità 1 prima degli altri vassoi disponibili per individuare il supporto corretto e continuare a stampare.
     - **Controlla in ordine fisso**: questa opzione indica alla stampante di controllare il vassoio con la priorità più alta immediatamente successivo. Ad esempio, se la carta viene alimentata dal vassoio 2 e il vassoio si svuota, la stampante cerca il vassoio contrassegnato in ordine sequenziale dopo il vassoio 2 nell'elenco di priorità. La stampante continua a controllare i vassoi in ordine sequenziale nell'elenco di priorità finché non trova un vassoio che contiene supporti che soddisfano i requisiti.

   Nota: Se la ricerca ha esito negativo, viene visualizzato un messaggio in cui viene chiesto di caricare la carta richiesta.

   - Scambio manuale vassoi: questa opzione richiede un'interazione maggiore da parte dell'utente. Le opzioni includono:
     - **Abilita**: l'opzione consente all'utente di scegliere un determinato vassoio anziché lasciare che sia il sistema a controllare automaticamente i vassoi disponibili per trovarne uno con i parametri carta corrispondenti (formato, grammatura e così via). Quando il vassoio in uso è quasi vuoto o si svuota del tutto, sull'interfaccia utente viene visualizzata una finestra che informa l'utente e chiede da quale vassoio deve essere alimentata la carta oppure di annullare il lavoro.

       Disabilita: l'opzione consente di ripristinare la modalità di scambio vassoi predefinita in base alle selezioni effettuate per Scambio automatico vassoi e Metodo scambio autom. vassoi.
   - Non includere per supporti temporanei: se si sceglie un vassoio in questa colonna, il sistema non seleziona né alimenta automaticamente la carta da quel vassoio dopo che gli altri si sono svuotati.

   Nota: La scelta funziona solo se ci sono più di due vassoi. Se i vassoi 1 e 2 sono gli unici vassoi disponibili, la funzione viene ignorata.

5. Selezionare le proprietà vassoio corrette per il lavoro. Configurare in che modo la finestra delle proprietà del vassoio verrà chiusa automaticamente se non ci sono state delle modifiche scegliendo una delle seguenti opzioni:
   - Selezionare **Attiva timeout**. La finestra si chiude automaticamente una volta trascorso il tempo preimpostato. Scegliere un intervallo compreso tra 1 e 240 minuti.
6. Se è stato scelto lo scambio automatico dei vassoi, impostare i livelli di Priorità vassoio predefiniti per ciascun vassoio:
   a. Selezionare il vassoio con la priorità più alta sull'elenco di Priorità vassoio.
   b. Fare clic sul pulsante freccia su/giù per spostare il vassoio su o giù nell'elenco di priorità.
   c. Ripetere i passaggi a e b per selezionare e posizionare ciascun vassoio richiesto per eseguire il lavoro.

Nota: Se tutti i vassoi contengono carta di formato e grammatura uguali, la stampante alimenta la carta a partire dal vassoio impostato con priorità 1. Se la macchina alimenta la carta ed effettua lo scambio automatico dei vassoi, i vassoi alimentano la carta in questo ordine: vassoio 1, A1-1, 2, A1-2, A2-1 e così via.

7. Selezionare **OK** per salvare le modifiche e chiudere la finestra delle impostazioni del sistema.
8. Per uscire dalla modalità amministrativa, fare clic su **Logout**.

Scheda Dispositivi di uscita

Questa scheda è disponibile solo quando è installato almeno un dispositivo di finitura, ad esempio un impilatore ad alta capacità (HCS) o il rilegatore in brossura.

Impostazioni dell'impilatore ad alta capacità

La funzione Dispositivi di uscita consente di impostare opzioni specifiche per l'impilatore ad alta capacità, tra cui:

- Scambio automatico vassoi di uscita: consente di impostare il passaggio automatico a un'altra destinazione di uscita da un impilatore ad alta capacità già pieno a un secondo impilatore ad alta capacità durante la stampa dei lavori o quando si preme il pulsante **Scarica**.
  - **Disabilita**: l'opzione consente di ripristinare la modalità di scambio dei vassoi predefinita in base alle selezioni effettuate per le voci Scambio automatico vassoi e Metodo scambio autom. vassoi.
  - **Disabilita**: questa è l'impostazione predefinita. Selezionarla se non si desidera che avvenga il passaggio automatico da un impilatore ad alta capacità all'altro durante la stampa dei lavori.

Nota: Le opzioni Scambio automatico vassoi di uscita e Priorità scambio autom. vassoi di uscita sono disponibili solo quando alla macchina sono collegati più impilatori ad alta capacità.

- Priorità scambio autom. vassoi di uscita: impostare l'ordine di priorità di ogni impilatore ad alta capacità collegato.
- Tempistica svuotamento: questa opzione consente di impostare il funzionamento del pulsante **Scarica** dell'impilatore ad alta capacità.
  - **Svuota al limite fascicolo**: consente di interrompere l'invio delle stampe all'impilatore ad alta capacità dopo la fine del fascicolo quando si preme il pulsante **Scarica**.
  - **Svuota subito**: consente di interrompere immediatamente l'invio delle stampe all'impilatore ad alta capacità quando si preme il pulsante **Scarica**. L'interruzione può verificarsi in mezzo a un fascicolo e l'ultimo fascicolo consegnato potrebbe non essere completo.

Nota: Se alla stampante sono collegati più impilatori ad alta capacità, questa opzione viene applicata a tutti.

Scheda Qualità immagine

La funzione consente agli amministratori di selezionare l'impostazione predefinita per ottenere la migliore qualità immagine possibile sulle stampe.

La funzione Qualità immagine è composta di:

- Priorità per scambio tipi di carta: Scegliere una tra due opzioni:
  - **Qualità immagine**: l'opzione offre la migliore qualità possibile per l'immagine stampata, tuttavia forza la macchina a rallentare per regolare la qualità dell'immagine ogni volta che si passa da un tipo di carta all'altro. Di conseguenza, la macchina funziona a velocità inferiore riducendo così la produttività.
  - **Velocità**: l'opzione consente alla stampante di funzionare a una velocità maggiore rispetto a quella consentita con l'opzione Qualità immagine e comporta una leggera riduzione della produttività quando la macchina passa da un tipo di carta all'altro.

Nota: Per entrambe le impostazioni, la riduzione della produttività è proporzionale alla quantità di cambi di tipo di carta nel lavoro. Ogni cambio del tipo di carta comporta una leggera perdita di produttività. Ad esempio, un lavoro in cui si verifica un cambio di tipo carta a pagine alterne comporta la maggiore perdita di produttività, mentre un lavoro che prevede un unico cambio di carta offre una produttività molto migliore.

- Aggiorn. cinghia fusore: Per maggiori dettagli, consultare Modalità aggiornamento fusore.
- Argento, Oro, Bianco e Rosa fluorescente: l'opzione applica un valore di **temperatura fusore maggiore** per migliorare l'adesione dei toner speciali argento, oro, bianco e/o rosa fluorescente. Utilizzare questa opzione solo quando si verificano problemi di adesione del toner. Su alcuni supporti questa impostazione crea una lievissima patinatura.
- Imposta controllo registrazione: utilizzare questa opzione quando si verificano problemi di qualità immagine relativi al colore e alla registrazione dei bordi anteriore/laterale sulle stampe. Questa opzione può risolvere i problemi di registrazione ed eliminare la necessità di chiamare l'assistenza. Per eseguire questa impostazione, selezionare il **Modo Colore** o i toner da utilizzare, quindi fare clic su **Inizia impostazione controllo registrazione**.

Modalità aggiornamento fusore

L'opzione Aggiorn. cinghia fusore consente di eseguire un aggiornamento della cinghia del fusore in caso di problemi di qualità immagine sulle stampe. I difetti comprendono graffi, puntini, strisce o bande. L'opzione consente di attivare il rullo di aggiornamento del fusore spingendolo contro la cinghia del fusore per eliminare eventuali graffi che potrebbero apparire sul bordo anteriore o sul bordo laterale delle stampe.

Se abilitata, la modalità di aggiornamento si attiva ogni 10.000 stampe e la procedura dura circa 60 minuti. La modalità si attiva solo quando la stampante è inattiva e non in fase di stampa.

Nota: Se si invia un lavoro durante la modalità di aggiornamento, quest'ultima si ferma e consente la stampa del lavoro. La modalità di aggiornamento non riprende al termine della stampa del lavoro. La modalità di aggiornamento successiva si attiverà dopo le prossime 10.000 stampe.

Per impostare il sistema in modo che gli aggiornamenti della cinghia del fusore avvengano a intervalli specifici:

- **Abilita aggiorn. automatico**: con l'abilitazione dell'aggiornamento automatico al sistema viene inviata l'istruzione di eseguire un aggiornamento della cinghia del fusore durante una condizione di attesa della stampante.
- **Durata aggiornamento**: l'opzione può essere impostata su un intervallo compreso tra 1 e 999 minuti.

Inizia aggiornamento manuale: consente di impostare un aggiornamento manuale del fusore al momento del bisogno anziché il tempo programmato. È possibile programmare un orario di aggiornamento ed eseguirne uno manuale in qualsiasi momento.

La durata predefinita è 60 minuti. Se i difetti sul bordo anteriore o laterale si verificano anche dopo il completamento di un aggiornamento di 60 minuti, è possibile impostare una durata maggiore per eliminare i difetti.

Scheda Array a larghezza piena (FWA)

Dalla scheda **Array a larghezza piena** è possibile applicare le seguenti regolazioni di qualità immagine:

- **Regolazione automatica uniformità della densità**: regola l'uniformità della densità del toner su tutta la pagina. Eseguire la procedura una volta nella direzione perpendicolare all'elaborazione (dal bordo interno al bordo esterno) e una seconda volta nella direzione di elaborazione.
- **Ripristina densità predefinita**: il pulsante consente di ripristinare le impostazioni predefinite di uniformità della densità della macchina. Da utilizzare dopo la sostituzione dei corotron di carica o quando richiesto da un tecnico Xerox.
- **Diagnostica per rilevamento fasce automatico**: opzione non utilizzata dagli utenti e riservata ai tecnici Xerox.
- **Diagnostica per rilevamento strisce automatico**: opzione non utilizzata dagli utenti e riservata ai tecnici Xerox.

Per maggiori informazioni, vedere Calibrazione della stampante di produzione.

Scheda Manutenzione

Fare clic sul pulsante **Manutenzione** per aprire una finestra che visualizza le opzioni per la pulizia di alcuni componenti interni della stampante. La schermata Manutenzione è suddivisa in due sezioni: Pulizia corotron di carica e Pulizia toner.

Le opzioni di pulizia in Manutenzione sono elencate di seguito:

Pulizia corotron di carica

Consente di pulire uno o tutti i corotron di carica. Questa procedura di pulizia è utile quando si verificano problemi di qualità immagine, ad esempio striature o screziature.

Pulizia toner

Consente di pulire uno o tutti i sistemi delle cartucce toner. Questa procedura di pulizia è utile quando si verificano problemi di qualità immagine, ad esempio chiazze e punti bianchi o neri. Le chiazze e i punti sono causati dalla presenza di toner attaccato al fotoricettore.

PULIZIA DEI COROTRON DI CARICA

Per pulire uno o più corotron di carica, seguire questi passaggi.

1. Sul Control Center, fare clic su **Accedi** e connettersi come amministratore.
2. Fare clic sul pulsante **Manutenzione**.
3. Selezionare i corotron da pulire.
4. Fare clic su **Avvio pulizia**.
5. Al termine del processo di pulizia, fare clic su **Chiudi**.

PULIZIA DEL TONER

La procedura di pulizia descritta di seguito consente di spurgare il toner vecchio, ovvero il toner rimasto per troppo tempo nell'alloggiamento. Il toner vecchio può provocare difetti di bassa densità sulle stampe oppure difficoltà nei passaggi del primo e del secondo trasferimento.

Per la pulizia di uno o più degli erogatori delle cartucce toner, procedere come segue.

Nota: Eseguire alcune stampe di prova prima di eseguire la procedura di pulizia. Dopo che è stato selezionato il pulsante **Avvio pulizia**, il sistema genera automaticamente una stampa di prova. Se si eseguono stampe di prova prima del processo di pulizia, sarà possibile confrontare la qualità delle immagini prima e dopo la pulizia.

1. Sul Control Center, fare clic su **Accedi** e connettersi come amministratore.
2. Fare clic sul pulsante **Manutenzione**.
3. Selezionare la casella di controllo di una o più cartucce toner da pulire.
4. Fare clic sul pulsante **Avvio pulizia** per avviare la procedura di pulizia.
5. Selezionare il vassoio carta e la direzione di alimentazione: LEF (alimentazione lato lungo) o SEF (alimentazione lato corto).

6. Selezionare il pulsante **Avvio** per iniziare.

   Al termine, il messaggio `Pulizia completata` viene visualizzato sullo schermo.

7. Fare clic su **Chiudi** per uscire.

xerox™