VERSÃO 4.1
JANEIRO DE 2025
702P09360

Impressora de Produção Xerox® Iridesse®

Documentação do usuário

©2025 Xerox Corporation. Todos os direitos reservados. Xerox® e Iridesse®, e SquareFold® são marcas da Xerox Corporation nos Estados Unidos e em outros países.

Adobe® e o logotipo Adobe PDF são marcas registradas da Adobe Systems, Inc. PostScript® é uma marca registrada da Adobe usada com o Adobe PostScript Interpreter, linguagem de descrição de página da Adobe e outros produtos Adobe. Este produto não é endossado nem patrocinado pela Adobe Systems, editora do Adobe Photoshop.

Fiery® é uma mara comercial ou marca registrada da Fiery, LLC.

Apple e EtherTalk são marcas comerciais ou marcas registradas da Apple Computer, Inc. registradas nos EUA e em outros países.

GBC® e AdvancedPunch® são marcas ou marcas registradas da General Binding Corporation.

Microsoft, Windows, Edge e Internet Explorer são marcas registradas da Microsoft Corporation nos Estados Unidos e/ou outros países.

Mozilla Firefox é uma marca da Mozilla Foundation.

UNIX é uma marca registrada da Open Group.

BR40021

Índice

Aprendizado sobre....7

Segurança....8
- Avisos e Segurança....8
- Segurança elétrica....8
- Segurança do laser....9
- Segurança operacional....10
- Informações sobre manutenção....11
- Informações sobre consumíveis....12
- Segurança da bateria....13
- Símbolos do produto....13
- Informações de contato sobre meio ambiente, saúde e segurança....16

Visão geral da impressora de produção....17
- Servidor de impressão....18
- Central de controle da impressora de produção....19
- Toners especiais....23
- Matriz Largura Total....25
- Serviços Remotos Xerox....26
- Faturamento....26
- Componentes opcionais....29

Especificações do sistema....34
- Especificações da impressora de produção....34
- Especificações ambientais....34
- Especificações do material....35

Informações sobre regulamentação....47
- Regulamentos básicos....47
- Regulamentos de Cópia....50
- Certificação de Segurança....53
- Folhas de Dados de Segurança....53

Reciclagem e Descarte....54
- Todos os países....54
- América do Norte....54
- União Europeia....55
- Outros países....55

Trabalho com....57

Iniciar e Desligar....58
- Ligar a impressora pela primeira vez....58
- Ligar o sistema da impressora de produção....59
- Reinício da impressora....62
- Desligar o sistema da impressora de produção....62
- Fazer download e atualizar remotamente o software da impressora....64

Gerenciamento da Biblioteca de materiais....66
- Assistente de materiais PredictPrint....66
- Servidor na Nuvem PredictPrint....76
- Biblioteca de materiais PredictPrint....77

Gerenciamento da biblioteca de materiais 79
Material e alimentadores 100
Material compatível 100
Diretrizes para papel e material 104
Uso do Módulo de inserção de múltiplas folhas 111
Utilização da extensão opcional do alimentador de banner para o Alimentador de alta capacidade avançado 119
Utilização de Alimentadores de alta capacidade superdimensionados duplos e avançados 120
Utilização do Alimentador a vácuo de alta capacidade XLS e Alimentador a vácuo de alta capacidade XLS duplo 128
EZ-Swap das unidades de cor 146
Remoção do toner especial nas Estações 1 ou 6 146
Substituição do toner especial nas Estações 1 ou 6 162
Manutenção 172
Procedimentos de limpeza 172
Calibração da impressora de produção 178
Execução de Verificação da impressora EZ 182
Produtos consumíveis 184
Substituição dos Cartuchos de toner 185
Frasco de toner usado 186
Substituição do conjunto do corotron de carga 188
Substituição do conjunto do feltro de lubrificação do fusor 190
Acabamento 194
Módulo do eliminador de curvatura da interface 194
Módulo de inserção 198
GBC® AdvancedPunch® Pro 203
Empilhador de alta capacidade 204
Aparador de pregas e duas faces 209
Dobrador C/Z 217
O Módulo de acabamento Production Ready e o Módulo de acabamento do criador de livretos Production Ready 219
Plockmatic MPS XL (Empilhador multiuso) 238
Aparador SquareFold® 240
Utilização da extensão de bandeja opcional para papel longo nos Módulos de acabamento Production Ready 252
Perfis 254
Visão geral de perfis 254
Entrar e sair de perfis 254
Alinhamento 255
Ajuste de dobras 261
Assistido por ar 271
Perfis dos dispositivos de acabamento 273
Fluxos de trabalho 274
Utilização de toners especiais 274
Livretos com sangramento total usando quatro dispositivos opcionais de acabamento 278

Solução de problemas 289

Solução de problemas em geral 290
Falhas e erros do scanner de código de barras 294
Problemas com o material 295

Eliminação automática do material 295
Atolamentos 295
Códigos de barras duplicados para material 296
Solução de problemas de qualidade da imagem 297
Problemas de qualidade de imagem 297
Solução de problemas da Biblioteca de materiais 313
Ações 313
Ferramentas para garantir a consistência da produção 325
Solução de problemas do Alimentador a vácuo de alta capacidade (HCVF) XLS 327
Solução de problemas de alimentações múltiplas e falhas de alimentação no Alimentador a vácuo de alta capacidade (HCVF) XLS 327
Informações de erro 341
Mensagens de falha do módulo 341
Códigos de falhas 341

Para os Administradores 357

Administração 358
Visão geral de Administrador 359
Conexão como administrador 359
Guia Administração 360
Configurações do sistema 360
Guia Manutenção 381
Limpeza dos Corotrons de Carga 381
Limpeza de toner 381

Aprendizado sobre

Este capítulo contém:

Segurança.....8
Visão geral da impressora de produção 17
Especificações do sistema.....34
Informações sobre regulamentação.....47
Reciclagem e Descarte 54

Esta seção contém tópicos sobre a configuração do sistema, recursos e regulamentos de segurança, especificações, faturamento e componentes opcionais de alimentação e acabamento.

Segurança

A impressora e os suprimentos recomendados foram projetados e testados para atender a estritos requisitos de segurança. A atenção às informações a seguir garante a operação segura e contínua de sua impressora Xerox®.

AVISOS E SEGURANÇA

Nota: Este equipamento não é apropriado para uso em locais onde provavelmente há crianças.

A impressora e os suprimentos Xerox® foram projetados e testados para atender aos estritos requisitos de segurança. Os requisitos de segurança incluem avaliação e certificação de agências de segurança, além da conformidade com os regulamentos eletromagnéticos e os padrões ambientais estabelecidos.

Os testes de segurança e meio ambiente e o desempenho deste produto foram verificados usando somente materiais Xerox®.

Alterações não autorizadas, que podem incluir a adição de novas funções ou conexão de dispositivos externos, podem afetar a certificação do produto. Para obter mais informações, entre em contato com o representante Xerox.

SEGURANÇA ELÉTRICA

Diretrizes gerais

Aviso: Leia os avisos a seguir.

- Não empurre objetos nos slots ou aberturas existentes na impressora. Tocar em um ponto de tensão ou causar curto-circuito em uma peça pode resultar em incêndio ou choque elétrico.
- Não remova as tampas ou proteções que são presas com parafusos, a menos que esteja instalando um equipamento opcional e seja instruído a fazer isso. Desligue a impressora ao executar essas instalações. Desconecte o cabo de alimentação ao remover tampas e proteções para instalar equipamentos opcionais. Exceto para opções instaláveis pelo usuário, atrás dessas tampas não há peças que você possa fazer manutenção ou consertar.

Desligamento de emergência

As condições a seguir são perigosas para sua saúde:

- O cabo de alimentação está danificado ou desgastado.
- Líquido derramado na impressora.
- A impressora está exposta à água.
- A impressora emite fumaça ou a superfície está excepcionalmente quente.
- A impressora emite ruídos ou odores incomuns.
- A impressora faz com que um disjuntor, fusível ou outro dispositivo de segurança seja ativado.

Se uma dessas condições ocorrer, faça o seguinte:

1. Desligue a impressora imediatamente.
2. Desconecte o cabo de alimentação da tomada elétrica.
3. Chame um representante de atendimento técnico autorizado.

Cabo de alimentação e fornecimento elétrico

Aviso: Para evitar o risco de incêndio ou choque elétrico, não use extensões, réguas de tomadas ou plugues de tomada. Sempre siga os códigos nacionais e locais de construção, incêndio e elétricos com relação ao comprimento do cabo, tamanho do condutor, aterramento e proteção.

- Use os cabos de alimentação fornecidos com a impressora.
- Não remova ou modifique o cabo de alimentação.
- A tomada elétrica deve estar próxima da impressora e ser facilmente acessível.
- Conecte o cabo de alimentação diretamente a uma tomada elétrica corretamente aterrada. Certifique-se de que cada terminal do cabo está firmemente conectado. Se não souber se uma tomada está aterrada, solicite a um eletricista que a verifique.
- Não use um plugue adaptador de aterramento para conectar este equipamento a uma tomada elétrica, que não tenha um terminal de conexão de aterramento.
- O fornecimento elétrico para a impressora deve atender aos requisitos indicados na placa de dados localizada na parte traseira da impressora. Se necessário, consulte o fornecedor de eletricidade local ou um eletricista licenciado.
- Não coloque a impressora em uma área em que as pessoas possam tropeçar no cabo de alimentação.
- Não coloque objetos sobre o cabo de alimentação.
- Não conecte ou desconecte o cabo de alimentação enquanto o interruptor de alimentação estiver na posição Ligado.
- Se o cabo de alimentação ficar desgastado, substitua-o.
- Para evitar choque elétrico e danos ao cabo, segure o plugue ao desconectar o cabo de alimentação.

Desconectar o dispositivo

O cabo de alimentação é o dispositivo de desconexão deste equipamento. Para remover todo a energia elétrica da impressora, desconecte o cabo de alimentação da tomada elétrica.

SEGURANÇA DO LASER

Segurança do laser na América do Norte

Este produto está em conformidade com os padrões de segurança e é certificado como um produto a laser de Classe 1 pelo Centro de Dispositivos e Saúde Radiológica (CDRH) dos regulamentos implementados pela FDA

(Food and Drug Administration) dos Estados Unidos para produtos a laser. Este produto está em conformidade com os padrões de desempenho da FDA para produtos a laser, exceto para desvios de acordo com o Aviso de Laser nº 50 datado 24 de junho de 2007. Esses regulamentos se aplicam a produtos a laser comercializados nos Estados Unidos. A etiqueta na Impressora de Produção indica a conformidade com os regulamentos do CDRH e deve ser anexada aos produtos a laser comercializados nos Estados Unidos. Este produto não emite radiação a laser prejudicial.

Aviso de laser: O uso de controles ou ajustes, ou a realização de procedimentos diferentes daqueles aqui especificados podem resultar em exposição perigosa da luz de laser.

Como a radiação emitida no interior deste produto está completamente confinada dentro da caixa de proteção e das tampas externas, o feixe de laser não pode escapar da Impressora de Produção durante qualquer fase da operação do usuário.

Este produto contém etiquetas de aviso de laser. Estas etiquetas devem ser usadas pelo Representante de Serviços da Xerox e são colocadas sobre ou próximas aos painéis ou proteções, que requerem ferramentas especiais para a remoção. Não remova nenhum desses painéis. Dentro dessas tampas não há áreas que o operador possa fazer manutenção.

Segurança do laser na União Europeia (EU)

Este produto está em conformidade com a norma de segurança de IEC, EN 60825-1: 2014.

O equipamento está em conformidade com os padrões de desempenho de produtos a laser definidos por agências governamentais, nacionais e internacionais como um produto a laser de Classe 1. Ele não emite radiação perigosa, pois o feixe está totalmente contido durante todas as fases de operação e manutenção do cliente.

Aviso: O uso de controles ou ajustes, ou a realização de procedimentos diferentes daqueles aqui especificados podem resultar em exposição perigosa à radiação.

Se precisar de mais informações sobre a segurança do produto ou dos materiais fornecidos pela Xerox, envie um e-mail para EHS-Europe@xerox.com.

SEGURANÇA OPERACIONAL

O equipamento e os suprimentos Xerox foram projetados e testados para atender a estritos requisitos de segurança. Eles incluem avaliação da agência de segurança, aprovação e conformidade com os padrões ambientais estabelecidos.

A sua atenção às diretrizes de segurança a seguir ajudará a garantir o funcionamento seguro e contínuo de sua impressora:

- Não remova quaisquer bandejas enquanto a impressora estiver imprimindo.
- Não abra as portas enquanto a impressora estiver imprimindo.
- Mantenha suas mãos, cabelo, gravatas etc. longe dos rolos de saída e alimentação.
- As tampas, que requerem ferramentas para remoção, protegem as áreas perigosas dentro da impressora. Não remova as tampas protetoras.

- Não tente remover o papel que está atolado profundamente dentro da impressora. Desligue a impressora imediatamente e contate o seu representante Xerox local.
- Para evitar o risco de tombar, não empurre ou mova o dispositivo com todas as bandejas de papel estendidas.
- Não coloque a impressora em locais suscetíveis a vibrações.
- Para obter o desempenho máximo, use a impressora na altitude especificada na seção *Especificações ambientais* da documentação do usuário.
- Use os materiais de impressão e suprimentos especificamente projetados para sua impressora. O uso de materiais inadequados pode resultar em baixo desempenho da impressora e possivelmente em uma situação perigosa.
- Siga todos os avisos e instruções marcados ou fornecidos com a impressora.
- Coloque a impressora em uma sala que ofereça espaço adequado para ventilação e manutenção.
- Coloque a impressora em uma superfície nivelada e sólida, e não sobre um tapete espesso, que tenha resistência adequada para suportar o peso da impressora.
- Não tente mover a impressora. Um dispositivo de nivelamento que foi abaixado quando a impressora foi instalada pode danificar o tapete ou o piso.
- Não instale a impressora próxima a uma fonte de calor.
- Não instale a impressora em local que recebe luz direta do sol.
- Não armazene ou opere a impressora em um ambiente extremamente quente, frio ou úmido.
- Não instale a impressora alinhada com o fluxo de ar frio de um sistema de ar condicionado.
- Não coloque recipientes de café ou outro líquido sobre a impressora.
- Não bloqueie ou cubra as fendas e aberturas na impressora.
- Não tente substituir quaisquer dispositivos de bloqueio elétricos ou mecânicos.

CUIDADO—SUPERFÍCIE AQUECIDA: Tenha cuidado ao trabalhar em áreas identificadas com este símbolo de aviso. Essas áreas podem ser muito quentes e não devem ser tocadas.

Se precisar de mais informações de segurança referentes à impressora ou aos materiais, entre em contato com o seu representante Xerox.

Informações sobre ozônio

Este produto produz ozônio durante a operação normal. O ozônio é mais pesado que o ar e a quantidade depende do volume de impressão. Instale o sistema em um ambiente bem ventilado.

Para obter mais informações, consulte *Fatos sobre o ozônio* e *Fatos sobre ventilação* em www.xerox.com/EHS ou www.xerox.com/EHS-eu.

INFORMAÇÕES SOBRE MANUTENÇÃO

Não realize nenhuma manutenção neste produto que não esteja descrita na documentação do cliente.

Aviso: Não use limpadores em aerossol. Os limpadores em aerossol podem ser explosivos ou inflamáveis quando usados em equipamentos eletromecânicos.

Use suprimentos e materiais de limpeza somente quando for instruído.

Não remova as tampas ou proteções que são presas com parafusos. Os itens de atendimento técnico ao cliente não estão localizados atrás dessas tampas.

Nota: A Impressora de Produção Xerox está equipada com um dispositivo de economia de energia para conservar energia quando não estiver em uso. A Impressora de Produção pode ser deixada ligada continuamente.

CUIDADO—SUPERFÍCIE AQUECIDA: As superfícies metálicas na área do fusor são quentes. Tenha cuidado quando remover atolamentos de papel nessa área e evite tocar nas superfícies metálicas.

Uso de aspirador para respingos de toner

Use uma vassoura ou um pano úmido para limpar o toner derramado. Esfregue suavemente para minimizar a geração de poeira durante a limpeza. Evite o uso de aspirador. Se for necessário aspirar, a unidade deverá ser projetada para poeiras combustíveis (por exemplo, motor à prova de explosão e mangueira não condutiva).

INFORMAÇÕES SOBRE CONSUMÍVEIS

Cuidado: Não é recomendado o uso de suprimentos não Xerox. A Garantia Xerox, o Contrato de Serviço e a Garantia de Satisfação Total não cobrem danos, mau funcionamento ou degradação de desempenho causados pelo uso de suprimentos não Xerox, ou pelo uso de suprimentos Xerox não especificados para esta Impressora de Produção. A Garantia de Satisfação Total está disponível nos Estados Unidos e no Canadá. A cobertura pode variar fora dessas áreas. Para obter mais detalhes, entre em contato com o representante Xerox.

Aviso: Ao manusear cartuchos, por exemplo, de tinta ou fusor, evite o contato com a pele ou os olhos. O contato com os olhos pode causar irritação e inflamação. Não tente desmontar o cartucho. Isso pode aumentar o risco de contato com a pele ou os olhos.

Armazene todos os consumíveis de acordo com as instruções fornecidas na embalagem ou no recipiente.

Mantenha todos os consumíveis fora do alcance das crianças.

Nunca jogue o toner, os cartuchos de impressão ou os recipientes de toner ao fogo.

Para obter informações sobre os programas de reciclagem dos suprimentos Xerox®, acesse :

- Nos Estados Unidos ou Canadá: www.xerox.com/recycling
- Na Europa e em outros mercados: www.xerox.com/recycling-eu

SEGURANÇA DA BATERIA

Uma ou mais placas de circuito nesta impressora contêm uma bateria de lítio.

Não tente reparar ou substituir a bateria de lítio. Se houver um problema com a bateria, entre em contato com um representante de serviço autorizado para corrigir o problema.

A bateria de lítio nesta impressora contém material de perclorato. Para obter informações sobre os procedimentos especiais de manuseio associados ao material de perclorato, consulte www.dtsc.ca.gov/hazardouswaste/perchlorate.

Aviso: Se a bateria em uma placa de circuito for instalada incorretamente, haverá risco de explosão.

SÍMBOLOS DO PRODUTO

Consulte a tabela a seguir para saber sobre os símbolos do produto e suas definições.

SÍMBOLO	DEFINIÇÃO
	Cuidado Este símbolo indica uma ação obrigatória a ser tomada para evitar danos a essas áreas.
	Aviso Este símbolo alerta o usuário sobre áreas em que existe a possibilidade de lesões corporais.
	Aviso de áreas quentes Este símbolo alerta o usuário sobre áreas em que há superfícies aquecidas que não devem ser tocadas.
	Aviso de laser Este símbolo indica que um laser está sendo usado e alerta o usuário para consultar as informações de segurança adequadas.
	Bloquear Este símbolo frequentemente é usado com uma imagem de eliminação de atolamento para indicar que o defletor ou alça está fechado; consulte o seguinte exemplo: 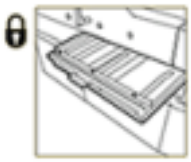 Sempre certifique-se de que as áreas de eliminação de atolamento retornaram às posições originais e/ou foram fechadas (travadas).

SÍMBOLO	DEFINIÇÃO
	Desbloquear Este símbolo frequentemente é usado com uma imagem de eliminação de atolamento para indicar que o defletor ou alça de eliminação de atolamento está aberto e destravado; consulte o seguinte exemplo: Sempre certifique-se de que as áreas de eliminação de atolamento retornaram às posições originais e/ou foram fechadas (travadas).
	Não deixe aberto, destravado ou desbloqueado Isto se aplica às áreas de eliminação de atolamento, como defletores, travas e alças. Também se aplica às portas e bandejas/gavetas. Frequentemente vem acompanhado do símbolo de Destravado.
	Não toque Este símbolo frequentemente vem acompanhado do símbolo de aviso de regiões quentes e de uma área, como a do fusor, onde é a temperatura é alta; consulte o exemplo a seguir: Não toque nessas áreas, pois podem ocorrer ferimentos pessoais.
	Não use transparências/folhas de retroprojeção
	Não use envelopes
	Não use envelopes abertos

SÍMBOLO	DEFINIÇÃO
	Não use papel dobrado, enrugado, curvado ou amassado
	Não use papel para jato de tinta
	Não use cartão postal
	Não armazene nada nesta área
	Não abra uma área de eliminação de atolamento Esta imagem vem acompanhada da imagem a seguir: • A primeira imagem indica a ordem na qual as áreas de eliminação de atolamento devem ser abertas para a remoção do atolamento: Área 1 e depois Área 2. • A segunda imagem instrui o usuário que a Área 2 não deverá ser aberta antes da Área 1.
	Não incinere o cartucho de toner • Não descarte o cartucho de toner em uma chama aberta/incinerador. • Sempre consulte as instruções de reciclagem de sua região/mercado para obter as informações e os procedimentos sobre o descarte correto.
	Não queime o recipiente de resíduos de resíduos de toner/tinta • Não incinere o cartucho/frasco de resíduos de toner em uma chama aberta/incinerador. • Sempre consulte as instruções de reciclagem de sua região/mercado para obter as informações e os procedimentos sobre o descarte correto.

SÍMBOLO	DEFINIÇÃO
	Não remova rapidamente A imagem vem acompanhada da seguinte imagem para indicar que o frasco de toner/resíduos de toner deve ser removido vagarosamente. Remover vagarosamente o frasco de toner/resíduos de toner evita a possibilidade de que ele seja disperso no ar.
	Não descarte usando os procedimentos de descarte de lixo doméstico normal • A aplicação deste símbolo é a confirmação de que você não deve descartar itens, como as Unidades substituíveis pelo cliente (CRUs), usando os procedimentos de descarte de lixo doméstico normal. Você deve descartar esses itens de acordo com os procedimentos nacionais estabelecidos. • Este símbolo geralmente acompanha as baterias e indica que as baterias e os produtos elétricos e eletrônicos usados não devem ser misturados com o lixo doméstico em geral. • Para obter mais informações sobre coleta e reciclagem, entre em contato com a prefeitura local, o serviço de coleta de lixo ou o ponto de venda onde você comprou os itens.

INFORMAÇÕES DE CONTATO SOBRE MEIO AMBIENTE, SAÚDE E SEGURANÇA

Para obter mais informações sobre Meio ambiente, saúde e segurança em relação a este produto e os suprimentos Xerox®, contate o seguinte:

- Endereço Web: www.xerox.com/environment ou www.xerox.com/environment_europe
- Estados Unidos e Canadá: 1-800-ASK-XEROX (1-800-275-9376)
- Para outros mercados, envie uma solicitação por e-mail para EHS-Europe@xerox.com.

Visão geral da impressora de produção

A Impressora de Produção Xerox® Iridesse® é um sistema de impressão em rede de quatro cores e de alta velocidade, que produz 120 páginas por minuto. A figura a seguir mostra uma configuração básica da Impressora de Produção Xerox® Iridesse®:

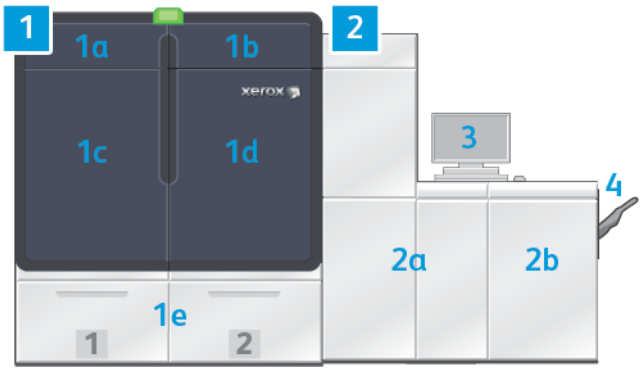

1. **Mecanismo de impressão: lado esquerdo**

   a. Porta esquerda superior: contém os cartuchos de toner e um compartimento de armazenamento para ferramentas de manutenção

   b. Porta direita superior: contém os cartuchos de toner

   c. Porta dianteira esquerda

   d. Porta dianteira direita

   e. Bandejas 1 e 2

   Nota: Mais acessórios de alimentação estão disponíveis.

2. **Mecanismo de impressão: lado direito**

   a. Porta dianteira esquerda

   b. Porta dianteira direita

3. **Central de controle**

   Para obter mais informações, consulte Central de controle da impressora de produção.

4. **Bandeja coletora de deslocamento opcional**

   Nota: Mais acessórios de acabamento opcionais estão disponíveis.

Outras funções incluem:

- Tintas especiais e cores personalizadas: o uso de cores personalizadas ouro e prata, que ativam a gradação metálica, mista de passagem única com tons dourados e prateados. Além disso, para adicionar brilho às imagens com sobreposição de toner transparente, é possível usar Toner transparente. Para adicionar efeito, use toner Branco ou Rosa fluorescente.
- A impressora de produção é uma impressora de folha solta, de alta resolução e de 2400 x 2400 dpi

- O scanner em linha de largura total ajusta automaticamente as configurações do mecanismo de impressão e facilita a calibração e o perfil do servidor de impressão
- Corotrons de limpeza automática, de fio duplo e de longa duração oferecem qualidade
- Integração perfeita com vários dispositivos opcionais de alimentação e acabamento

SERVIDOR DE IMPRESSÃO

A Impressora de Produção está configurada com um servidor de impressão digital, o Servidor de Impressão Xerox® EX-P 6 desenvolvido pela Fiery®. O servidor de impressão é usado para envio de trabalhos e gerenciamento de trabalhos. O servidor de impressão também permite que você coordene o processamento ideal de cores do trabalho com os recursos de cores da Impressora de Produção. Para obter informações detalhadas sobre o servidor de impressão, consulte a documentação do usuário fornecida com ele. A documentação adicional do usuário fornecida pela Fiery está disponível em www.xerox.com no link **Suporte ao cliente > Suporte & Drivers** para sua impressora.

O Servidor de Impressão Fiery® versão 4.0 inclui o Sistema Fiery versão FS600 e possui recursos exclusivos que não estão disponíveis nos Servidores de Impressão Fiery® mais antigos. Para localizar a versão do seu servidor de impressão ou a versão do Sistema Fiery, na janela Command WorkStation, acesse **Servidor > Central de dispositivos > GERAL > Informações gerais** e depois consulte **Servidor Fiery** ou **Sistema Fiery**. Também é possível acessar essas informações na página de configuração Fiery, impressa por meio do Servidor de Impressão Fiery®.

Xerox Easy Vitals

Os Servidores de Impressão Fiery® versão 4.0, FS600, apresentam um novo recurso denominado **Easy Vitals**. Ele é um painel disponível no servidor da impressora, que mostra indicadores gráficos e numéricos dos principais elementos da impressora digital. O painel também mostra mensagens de aviso associadas à impressora. Os principais elementos no painel Easy Vitals incluem:

- Temperatura e umidade
- Níveis de toner
- Status do recipiente de resíduos
- Status dos Itens de serviço de alta frequência (HFSI)

Você pode acessar o painel Easy Vitals no Fiery Command WorkStation. No menu do servidor de impressão, clique em **Easy Vitals**. Os dados no painel Easy Vitals são atualizados rapidamente depois que o mecanismo de impressão para. Os dados de temperatura e umidade são obtidos de sensores dentro do mecanismo de

impressão e podem variar dependendo do ambiente de operação da impressora.

Para obter mais informações, consulte Fiery - Impressora de Produção Xerox Iridesse.

Xerox® FreeFlow® Vision Connect

O Xerox® FreeFlow® Vision Connect é uma solução de software baseada na Web que oferece visibilidade rápida, em tempo real, e controle de operações de produção. A tela do painel monitora, rastreia e marca o desempenho em todas as impressoras e sites. Para acessar o aplicativo da Web do FreeFlow® Vision Connect, instale o Vision Connect Printer Agent no Servidor de Impressão Fiery. Para obter mais informações, consulte o *Guia do Usuário do Aplicativo da Web do Xerox® FreeFlow® Vision Connect* disponível em Soluções de impressão digital e espaço de trabalho | Xerox.

CENTRAL DE CONTROLE DA IMPRESSORA DE PRODUÇÃO

A Central de controle da impressora de produção é a interface para as interações da impressora. Este computador, monitor e teclado permitem que você opere, administre e mantenha a impressora de produção.

A janela principal da Central de controle da impressora de produção exibe as informações da impressora de produção que você consulta com mais frequência. A janela principal permite concluir várias tarefas e visualizar o status do suprimento de papel e de toner, sem ter que alterar as janelas.

1. **Menu Funções**: O menu fornece acesso rápido à maioria das funções da impressora, incluindo o Assistente de materiais PredictPrint.
2. **Área da mensagem**: as informações de status do trabalho e as falhas aparecem para alertá-lo para áreas da Impressora de Produção que precisam de atenção.
3. **Link de login**: esse link permite que os Administradores do sistema e os Operadores Técnicos façam login na Impressora de Produção e acessem mais funções. Um operador ocasional não precisa efetuar login.

4. **Representação gráfica da Impressora de Produção**: esse gráfico representa a configuração da Impressora de Produção e exibe ícones de atenção e erro. Clique nas áreas no gráfico para ler os diálogos relacionados a esse componente.
5. **Status da bandeja de papel**: clique no elemento gráfico da bandeja de papel apropriado para exibir o tipo, o tamanho e a quantidade de material na bandeja.

Nota: O Servidor de Impressão Fiery® versão 4.0 inclui o Sistema Fiery versão FS600 e possui recursos exclusivos que não estão disponíveis nos Servidores de Impressão Fiery® mais antigos. No Servidor de Impressão Fiery® versão 4.0, FS600 ou mais recente, se o material colocado na bandeja for registrado no Assistente de materiais PredictPrint, clique com o botão direito na bandeja para **Executar a verificação do sistema de qualidade da imagem**. Para ativar esse recurso, consulte Verificação automática do sistema de qualidade da imagem.

6. **Indicadores de nível de toner**: os indicadores que representam cada toner consumível mostram os níveis de tinta aproximados de cores CMYK e especiais.

Menu Função

O menu principal na janela da Central de controle permite que você acesse as seguintes funções. Para abrir a janela Função para o item listado, clique na caixa de seleção que precede a função:

- **Faturamento e contadores**: exiba os medidores de faturamento em sua Impressora de Produção e os contadores de uso que mostram o número de impressões produzidas para diferentes tipos de trabalhos.
- **Consumíveis**: exiba o status do toner e de outros suprimentos, e saiba quando adicionar ou trocar os consumíveis.
- **Biblioteca de materiais PredictPrint** ou **Gerenciar biblioteca de materiais**: Criar, gerenciar e atribuir os materiais usados em um trabalho.
- **Perfis**: crie perfis personalizados para Ajustes de dobras, Alinhamento de imagem, configurações de Assistido por ar e se instalados, os dispositivos DFA (Document Finishing Architecture).
- **Ajustes automáticos**: execute os ajustes de qualidade da imagem, como Uniformidade da densidade automática e Alinhamento automático.

Você terá que fazer login como administrador do sistema para executar as seguintes funções:

- **Administração**: altere as configurações do sistema, como temporizadores de economia de energia, prioridade de impressão, acesso à Biblioteca de materiais para operadores, controle de senha e prioridade de troca de bandeja.
- **Chamada de atendimento técnico**: envie dados da Impressora de Produção ao Suporte da Xerox.
- **Manutenção**: execute os procedimentos de limpeza do Corotron de carga e do toner.

Menu Sistema

O menu Sistema permite que você administre a Central de controle e a sua exibição.

- **Detalhes da máquina**: esta opção fornece informações sobre o software do sistema instalado, qualquer acessório opcional de alimentação/acabamento acoplado, os detalhes de registro de erro, o telefone de atendimento ao cliente e o número de série da máquina.
- **Idioma**: esta opção permite alterar ou definir o idioma padrão mostrado na Central de controle.
- **Economia de energia – Mecanismo de impressão somente**: esta opção coloca o mecanismo de impressão no modo de economia de energia para que ele consuma menos energia. Use um temporizador para definir o período de tempo a decorrer antes que o mecanismo de impressão entre em um modo de economia de energia reduzida.
- **Economia de energia – Mecanismo de impressão e PC do sistema**: esta opção permite que você defina o tempo a decorrer para o mecanismo de impressão e a Central de controle entrarem em um modo de economia de energia reduzida.
- **Restart Control Center** (Reiniciar a Central de controle): esta opção interrompe e sai da Central de controle e do sistema operacional Windows e reinicia imediatamente.
- **Exit Control Center** (Sair da Central de controle): esta opção sai da Central de controle, mas deixa a central em execução. Se uma notificação de atualização de software aparecer, antes de executar a atualização, desligue a impressora de produção. Durante a atualização, selecione esta opção para desligar a Central de controle da Impressora de Produção.
- **Restore Down Control Center** (Restaurar a Central de controle): esta opção minimiza a Central de controle da Impressora de Produção para meia tela para que a metade da área de trabalho atrás dela fique visível.
- **Minimizar**: esta opção minimiza a tela da Central de controle e coloca um ícone para representá-la na bandeja do sistema ao longo da parte inferior da tela.
- **Tela inteira**: esta opção restaura a tela Central de controle da Impressora de Produção para maximizar o tamanho após ela ser minimizada.
- **Desligar PC do sistema**: esta opção desliga o sistema operacional Windows e a Central de controle.

Alertas e ícones

Alertas e Ícones contêm informações sobre os métodos que a Impressora de Produção usa para alertar você sobre situações que requerem atenção. Essa opção de menu também contém ícones usados no software.

IMAGEM	DESCRIÇÃO
	• **Luz de atenção**: A luz de Atenção indica o status da impressora de produção. É muito mais fácil ver a luz em configurações de grande produção do que as mensagens em uma janela do computador. • **Verde – contínua**: a luz verde contínua indica que a Impressora de Produção está pronta para imprimir trabalhos. • **Verde – piscando**: A luz verde piscando indica que o trabalho de impressão recebido está em andamento. • **Laranja – piscando**: A luz laranja piscando indica um problema secundário, tal como uma porta aberta. • **Vermelho**: A luz vermelha indica que a impressora de produção possui uma falha grave. Se você não souber o motivo do alerta, verifique as mensagens na Central de controle.
	Ícone de aviso: quando um ícone de aviso aparece na Central de controle, ele indica que um item precisa de atenção, mas não é grave o suficiente para suspender ou impedir a impressão.
	Ícone de falha: quando um ícone de falha aparece na Central de controle, ele indica que um item precisa de atenção e está evitando que falha Impressora de Produção imprima.
	Ícone de informações: clique no **ícone** de informações para obter informações detalhadas sobre um Aviso.
	Marca de verificação: O ícone de marca de seleção indica a conclusão bem-sucedida de um processo.
	Ícones de status do consumível: • **Vermelho**: Um ícone vermelho indica que a ação do operador é necessária. • **Amarelo**: Um ícone amarelo aparece quando um consumível requer substituição em breve. • **Verde**: Um ícone verde aparece quando um suprimento consumível é suficiente.
	Ícones de status do toner: Cada barra de cor reflete o status de um cartucho de toner colorido.
	Ações para Gerenciar biblioteca de materiais: • **Adicionar**: para adicionar ou criar um novo material, selecione o material e depois clique no ícone Adicionar.

IMAGEM	DESCRIÇÃO
	• **Editar**: para editar as propriedades para um material, selecione o e depois clique no ícone Editar. • **Copiar**: para copiar um material, selecione-o e depois clique no ícone Copiar. • **Excluir**: para excluir um material da biblioteca, selecione o e depois clique no ícone Excluir.
	Ícones de status da bandeja: esse ícone fornece um resumo rápido do status da bandeja, incluindo: número da bandeja, papel colocado e uma barra de cores que representa o material restante na bandeja.
	Ações da Recommended Media List (lista de materiais recomendados): • **Visualizar**: para visualizar as propriedades de um material, selecione-o e depois clique no ícone Exibir. • **Editar e adicionar**: para copiar um material da RML para a Biblioteca de materiais sem editar, selecione o material e depois clique no ícone Editar e Adicionar. • **Adicionar**: para copiar um material da RML para a Biblioteca de materiais sem editar, selecione o e depois clique no ícone Adicionar. Quando você clica em OK, o material é adicionado à Biblioteca de materiais da mesma forma em que é listada na RML.

TONERS ESPECIAIS

A Impressora de Produção Xerox® Iridesse® usa cartuchos de toner colorido. Os cartuchos estão localizados atrás das duas portas menores na parte superior da impressora. A impressora suporta configurações de quatro, cinco e seis cores.

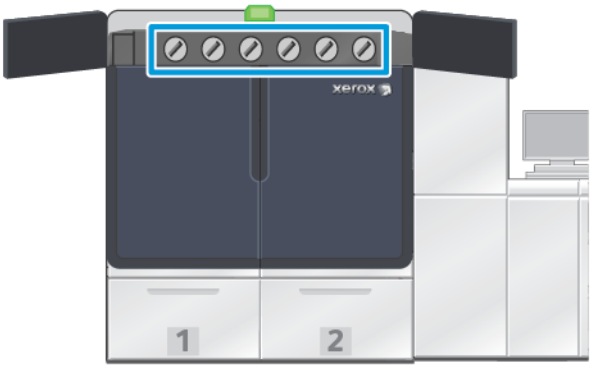

A Impressora de Produção Xerox® Iridesse® usa o toner EA HD para cores CMYK e cores Ouro, Prata, Transparente, Branco e Rosa fluorescente.

- Os toners Ouro e Prata oferecem capacidade de alta refletância. Use esses toners metálicos para adicionar realces ouro ou prata a logotipos ou imagens gráficas.
- Para aprimorar as suas impressões, use o método de revestimento total ou o método de ponto, juntamente com o toner Transparente. Ambos os métodos usam verniz ou revestimento transparente para obter os efeitos desejados.
- Use o toner para efeitos de destaque e especiais.
- Para obter novos efeitos e cores, adicione toner Rosa fluorescente às cores CMYK.

Extensão da gama de rosa

O Servidor de Impressão Fiery® versão 4.0 inclui o Sistema Fiery versão FS600 e possui recursos exclusivos que não estão disponíveis nos Servidores de Impressão Fiery® mais antigos. Após carregar o Rosa fluorescente na impressora, no Servidor de Impressão Fiery® versão 4.0, FS600 ou mais recente, é possível iniciar a extensão da gama na impressora. Esse é um processo rápido e automatizado que maximiza o valor do Rosa fluorescente. Embora a extensão da gama na impressora possa funcionar com o Rosa fluorescente em qualquer uma das estações, recomenda-se executá-la na estação inferior para obter os resultados mais vibrantes. Uma vez iniciado, o servidor de impressão avalia o trabalho e determina automaticamente como seu conteúdo pode ser melhorado com o toner Rosa fluorescente. Por exemplo, adicionar mais brilho, realce e detalhes às imagens ou melhorar a precisão das cores exatas críticas da marca. Para criar impressões mais impactantes, a extensão da gama cria automaticamente um canal gerenciado por cores que aplica Rosa fluorescente nas posições ideais e nas porcentagens ideais. Você pode visualizar o canal e fazer pequenos ajustes para melhorar ainda mais a aplicação do Rosa fluorescente, se necessário. O canal gerenciado por cores é pré-otimizado para evitar a necessidade de correções manuais.

A extensão da gama na impressora pode ser aplicada a todos os elementos em um PDF ou apenas às cores exatas. Quando usada apenas para cores exatas, a impressora aplica seu perfil CMYK padrão às imagens e o canal de Rosa fluorescente gerenciado por cores às cores exatas. As melhorias podem ser definidas com os seguintes elementos:

- **Imagens**: A extensão da gama na impressora aumenta a qualidade da imagem CMYK adicionando mais brilho e detalhes a uma ampla variedade de fotos em quatro cores.
- **Cores exatas**: A extensão da gama na impressora automaticamente torna mais fácil corresponder as cores exatas críticas da marca.

Para saber mais sobre a Extensão da gama de rosa, consulte Fiery - Impressora de Produção Xerox Iridesse.

Estações de toner especial e ordem de impressão

Por padrão, há quatro estações de toner na Impressora de Produção: cores Amarelo (Y), Magenta (M), Ciano (C) e Preto (K). As estações de toner especial opcionais são Transparente-CLR, Branco-WHT, Ouro-GLD, Prata-SLV ou Rosa fluorescente-FPK. Você pode instalar apenas duas tintas especiais por vez.

Da direita para a esquerda, na parte superior da Impressora de Produção, as estações são numeradas de 1 a 6. Se você tiver toner especial Transparente ou Transparente de pouco brilho, poderá colocá-lo somente na Estação 1. Se você tiver toner especial Ouro, Prata, Branco ou Rosa fluorescente, poderá colocar qualquer uma dessas cores na Estação 1 ou na Estação 6.

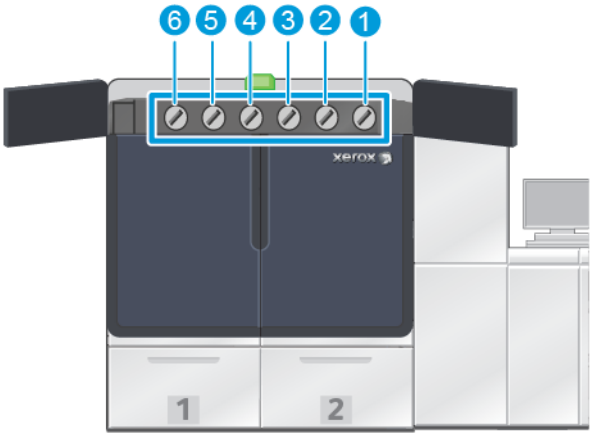

Ordem de impressão de toner:

Os cartuchos do fotorreceptor transferem a imagem xerográfica para a correia de transferência. A correia de transferência gira no sentido anti-horário. Se o toner Prata estiver na Estação 1 e Ouro na Estação 6, a Impressora de Produção transferirá as imagens para a correia, com o toner Prata primeiro e, em seguida, o Amarelo, Magenta, Ciano, Preto e Ouro.

A correia de transferência então transfere as imagens para o papel. Quando a imagem é transferida para o papel, a ordem dos toners é invertida. Quando a correia entra em contato com o papel, o toner Ouro em cima da camada é transferido primeiro, seguido pelo toner Preto, Ciano, Magenta, Amarelo e Prata. Como o Prata é transferido por último, ele fica em cima das camadas de toner no papel.

A Estação 1 coloca o toner na correia primeiro e os outros toners são colocados em cima dele. Após a transferência para o papel, a ordem dos toners é invertida. Como resultado, a Estação 1 é denominada Sobreposição. Após a transferência da correia para o papel, o toner da Estação 6 fica em cima dos outros toners e é chamado de Camada inferior.

MATRIZ LARGURA TOTAL

A Matriz de largura total é um conjunto localizado no trajeto do papel, após o Módulo do eliminador de curvatura. Ela contém um scanner em linha para fornecer ajustes de qualidade da imagem, calibração do servidor de impressão e criação de perfis de destino. Depois que um administrador ou operador inicia o processo, as medições e os ajustes são realizados automaticamente. A Matriz de largura total melhora a produtividade do operador e da impressora e permite configurar e manter a consistência da qualidade de imagem.

A Matriz de largura total ativa o processo de Verificação da Impressora EZ. Depois de alguns cliques, você pode escolher todas as opções necessárias para executar uma verificação simultânea da manutenção de qualidade da imagem e de cores. Junto com a verificação estão um ajuste de alinhamento automatizado, um ajuste automatizado do segundo rolo polarizado de transferência e um ajuste automático de uniformidade da densidade.

SERVIÇOS REMOTOS XEROX

Os Serviços Remotos Xerox são o recurso principal da sua Impressora de produção Xerox. Esse programa fornece vários recursos de suporte importantes da Xerox:

- **Diagnóstico remoto:** esse recurso fornece a rápida identificação de problemas potenciais e ajuda com a resolução de todos os problemas existentes. O Diagnóstico remoto envia automaticamente os dados detalhados do serviço periodicamente para a Central de serviços Xerox, para análise e diagnóstico. A maioria dos problemas é resolvida rapidamente sem ter que enviar um representante técnico ao local,
- **Leituras automatizadas do medidor:** esse recurso automatiza o processo de coleta e envio de leituras do medidor para o propósito de controle e faturamento. As Leituras automatizadas do medidor geram e enviam as leituras atuais do medidor diretamente para a Xerox, eliminando a necessidade de você ter que executar essa tarefa.
- **Reabastecimento automático de suprimentos:** esse recurso solicita automaticamente determinados suprimentos para a impressora de produção, com base no uso real. O Reabastecimento automático de suprimentos economiza tempo eliminando a necessidade de fazer um pedido manualmente e gerenciar o estoque de suprimentos.

  Nota: O Reabastecimento automático de suprimentos está disponível em mercados selecionados.

- **Comunicações seguras:** os Serviços Remotos Xerox criam uma conexão de Internet segura entre a impressora de produção e a Xerox, usando os protocolos SSL e criptografia de 256 bits. Essa conexão assegura que suas informações sejam protegidas. Somente as informações de desempenho da impressora de produção são enviadas à Xerox por meio dessa conexão.

FATURAMENTO

A janela Faturamento é onde você aprende sobre os medidores de faturamento para a impressora de produção e o número de impressões de imagens feitas com êxito na impressora. Esses medidores asseguram que os seus trabalhos sejam precisamente faturados.

Acesso às informações de faturamento

Para acessar e visualizar informações sobre o medidores de faturamento e contadores de uso para vários tipos de impressões, execute as seguintes etapas:

1. No menu Sistema na janela principal, clique em **Faturamento e contadores**.

   A janela Faturamento e Contadores é exibida.

2. Para visualizar os medidores no sistema e o total de impressões até o momento, selecione a guia **Medidores de faturamento**.
3. Para exibir mais detalhes sobre a contagem de impressão sendo controlada, selecione a guia **Contador de uso**.

Modo de impressão de faturamento

O tipo de Modo de impressão de faturamento usado pela impressora de produção é definido durante a instalação do sistema. O Modo de impressão de faturamento define como a impressora de produção controla e

registra as impressões feitas em papel de tamanho grande, como A3 ou tabloide. Um representante de vendas da Xerox pode confirmar o Modo de impressão de faturamento aplicável à sua impressora de produção.

Há dois tipos de Modos de impressão:

- **Modo de impressão A3**: Esse modo incrementa tanto o contador de impressão em preto quanto em cores uma vez para qualquer folha de tamanho até SRA3 (13 x 19,2 pol.).
- **Modo de impressão A4**: Esse modo incrementa tanto o contador de impressão em preto quanto em cores uma vez para qualquer folha de tamanho até 145 polegadas quadradas. Esse modo incrementa duas vezes para tamanhos de material que variam de 8,5 x 14 pol. a SRA3 (13 x 19,2 pol.).

Para visualizar ou alterar o Modo de impressão de faturamento atual em vigor na impressora de faturamento:

1. Clique em **Login** na parte superior direita da Central de controle e faça login como Administrador.
2. Selecione o botão **Administração**. A janela Configurações do sistema é exibida.
3. Selecione a guia **Interface com o usuário** e localize o campo Modo de impressão de faturamento no lado direito da janela.
4. Para alterar o modo de impressão de faturamento configurado no sistema, clique em **Alterar modo de impressão**.
5. Na janela Alterar modo de impressão que aparece, insira o código PIN e selecione **OK**. Esse código é fornecido pela Linha direta.
6. Na janela Configurações do sistema, selecione **OK**.

Medidores de faturamento

Nota: Os medidores de faturamento que aparecem na Central de controle variam de acordo com a configuração, instalação e região de sua impressora de produção.

Essa função permite que você entenda como o sistema cobra e fatura os serviços de impressão. A guia Medidores de faturamento na janela Faturamento e contadores lista o número total de impressões para saída impressa em cores, preto somente, grande e extragrande.

Nota: An impression is the image on one side of one sheet of media.

Os totais listados representam um histórico completo do primeiro uso da impressora de produção. As informações de impressão são separadas nas seguintes categorias:

- **Impressões em cores**: esse valor representa o número total de impressões em cores independentemente do tamanho do material.
  - Para cada saída impressa em 1 Face em cores, o medidor é aumentado em um.
  - Para cada saída impressa em 2 Faces em cores, o medidor é aumentado em dois.
- **Impressões em preto e branco**: esse valor representa o número total de impressões somente preto, independentemente do tamanho do material.
  - Para cada saída impressa em 1 Face somente em preto, o medidor é aumentado em um.
  - Para cada saída impressa em 2 Faces somente em preto, o medidor é aumentado em dois.

- **Total de impressões**: esse valor representa o número total de todas as impressões independentemente do tamanho ou da cor. É a soma das impressões em cores e das impressões em preto combinadas.
- **Impressões grandes em cores**: Esse valor representa o número total de imagens grandes em cores. Essas impressões são uma face de uma folha de material maior que 145 polegadas quadradas, por exemplo, A3 ou 11 x 17 pol.
  - Para cada saída impressa grande em 1 Face em cores, o medidor é aumentado em um.
  - Para cada saída impressa grande em 2 Faces em cores, o medidor é aumentado em dois.

Nota: This value is not added to total impressions since every color large impression is counted as a color impression, which is included in total impressions.

- **Impressões grandes em preto e branco**: esse valor representa o número total de impressões grandes em preto somente. Essas impressões são uma face de uma folha de material maior que 145 polegadas quadradas, por exemplo, A3 ou 11 x 17 pol.
  - Para cada saída impressa grande em 1 Face somente em preto, o medidor é aumentado em um.
  - Para cada saída impressa grande em 2 Faces somente em preto, o medidor é aumentado em dois.

Nota: This value is not added to total impressions since every black large impression is counted as a black impression, which is included in total impressions.

- **Impressões extragrandes**: Para esse tipo de impressão, o medidor é aumentado duas vezes para qualquer material com um comprimento entre 491 mm e 661 mm (19,33 pol. e 26 pol.). O medidor é aumentado três vezes para qualquer material com um comprimento maior que 661 mm (26 pol.) e menor que 877 mm (34,5 pol.)

Contador de uso

A guia Contador de uso na janela Faturamento e contadores permite que você visualize mais detalhes sobre as contagens de impressões que são rastreadas na impressora de produção.

Os tipos de categorias do contador listados representam um tipo específico de trabalho impresso. Existem contadores para folhas e impressões de vários tamanhos e cores. As definições de alguns termos do contador listados são:

- Impressões: uma imagem em uma face de uma folha de material.
- Grande: uma folha de material maior que 145 polegadas quadradas e menor que 491 mm (19,33 pol.) de comprimento
- Comprimento 3xA4: uma folha de material maior que 491 mm (19,33 pol.) e menor que 661 mm (26 pol.) de comprimento
- Comprimento 4xA4: uma folha de material maior que 661 mm (26 pol.) e menor que 877 mm (34,5 pol.) de comprimento
- Cores: qualquer imagem que contenha toner Ciano, Magenta ou Amarelo
- Preto: qualquer imagem que contenha somente toner Preto
- Transparente, Prata, Ouro, Branco ou Rosa fluorescente: qualquer imagem que contenha somente toner de cor especial

COMPONENTES OPCIONAIS

A Impressora de Produção Xerox® Iridesse® é enviada com uma ampla variedade de componentes de alimentação e acabamento opcionais. Esses componentes permitem que você personalize os recursos de seu sistema de impressora de produção.

- Alimentadores
- Módulos de acabamento

Alimentadores

Os alimentadores de alta capacidade a seguir estão disponíveis para a sua impressora de produção. Ter essa bandejas adicionais permite manter vários materiais sempre carregados, aumenta a sua produtividade e aumenta seu tempo operacional contínuo.

Alimentador de alta capacidade superdimensionado avançado

É possível comprar o Alimentador de alta capacidade superdimensionado avançado para o seu sistema Xerox para estender sua capacidade de papel. O Alimentador de alta capacidade superdimensionado avançado é composto por duas bandejas de alta capacidade, Bandejas A1-1 e A1-2.

Alimentador duplo de alta capacidade avançado

É possível comprar o Alimentador duplo de alta capacidade avançado para seu sistema Xerox para aumentar a capacidade do papel. Esse alimentador opcional adiciona duas Bandeja de alta capacidade, Bandejas A2-1 e A2-2, à configuração.

Nota: O Alimentador duplo de alta capacidade avançado requer o Alimentador duplo de alta capacidade avançado de duas bandejas.

Essas bandejas alimentam vários tamanhos de material, incluindo gramatura padrão e alta gramatura. As bandejas também alimentam materiais de tamanho grande até 330 x 488 mm (13 x 19,2 pol.) e gramatura entre 52 g/m² e 400 g/m². Cada bandeja comporta 2.000 folhas de papel de 90 g/m² não revestido.

Módulo de inserção de múltiplas folhas

O Módulo de inserção de múltiplas folhas, Bandeja A1-3 ou A2-3, dependendo da configuração de seu alimentador, é uma bandeja do papel no lado esquerdo da Impressora de Produção. A bandeja acomoda todos

os tipos de material em diversas faixas de tamanho e gramatura. O Módulo de inserção de múltiplas folhas comporta até 250 folhas de papel comum de 75 g/m² (20 lb.).

- Quando dispositivos de alimentação opcionais forem adicionados à configuração da impressora, o local de montagem no Módulo de inserção de múltiplas folhas varia.
- O Módulo de inserção de múltiplas folhas é a única bandeja que pode alimentar folhas extralongas (acima de 19,2 pol. ou SRA3).

Módulos de acabamento

Esta seção descreve os diferentes módulos de acabamento disponíveis com a impressora.

Bandeja de deslocamento

A Bandeja coletora de deslocamento recebe o trabalho de impressão concluído. Os conjuntos de impressão da saída são deslocados para se ter uma separação fácil. A capacidade máxima da Bandeja coletora de deslocamento é de 500 folhas de papel de 90 g/m² (24 lb.).

Módulo do eliminador de curvatura da interface

O Módulo do eliminador de curvatura da interface é necessário com quaisquer dispositivos de acabamento em linha instalado com o sistema. O Módulo eliminador de curvatura não é necessário com a Bandeja coletora.

O Módulo do eliminador de curvatura da interface permite:

- Comunicação entre a impressora de produção e os dispositivos de acabamento acoplados
- Um trajeto do papel alinhado entre a impressora de produção e o dispositivo de acabamento acoplado
- Resfriamento e eliminação de curvatura do papel conforme ele sai da impressora de produção

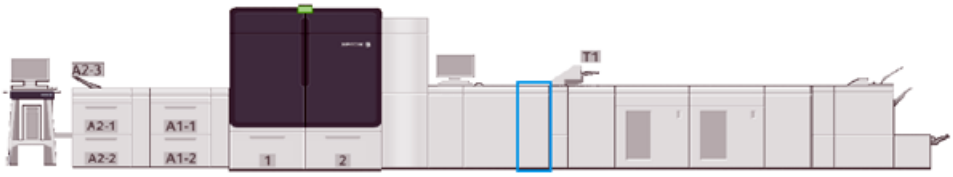

Módulo de inserção

Use a Bandeja do módulo de inserção, bandeja T1, para colocar o material, por exemplo, papel em branco, pré-impresso ou especial que é inserido na saída acabada. O material serve como separadores e capas para a saída impressa. A Impressora de Produção não imprime em papel alimentado do Módulo de inserção; o Módulo de inserção está em um local pós-processo no trajeto do papel. Em vez disso, o papel do Módulo de inserção é posicionado na saída impressa nos locais selecionados.

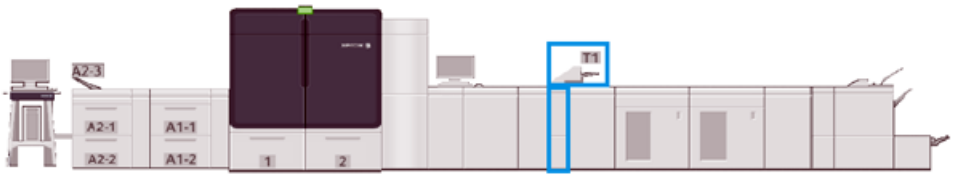

GBC® AdvancedPunch® Pro

O GBC® AdvancedPunch® Pro é um módulo de perfuração automático integrado com a Impressora de Produção. Juntos eles agilizam a produção de relatórios, diretórios, guias de preços e livros encadernados. Ele iguala ou melhora a qualidade tradicional enquanto economiza tempo e aumenta a produtividade eliminando as etapas de trabalho intensivo de perfuração manual.

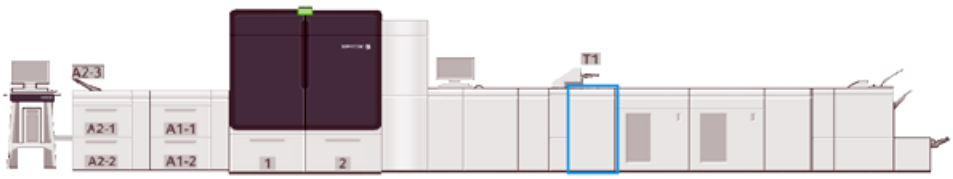

Empilhador de alta capacidade

O Empilhador de alta capacidade é um dispositivo de acabamento opcional que fornece recursos de empilhamento e deslocamento para a saída em uma bandeja do empilhador.

Nota: A imagem a seguir ilustra dois empilhadores de alta capacidade.

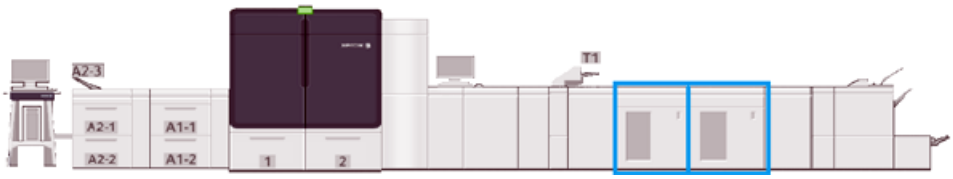

Aparador de pregas e duas faces

O Aparador de pregas e duas faces é um dispositivo de acabamento opcional que executa prega e apara na saída em duas faces.

Dobrador C/Z

O Dobrador C/Z é um dispositivo de acabamento opcional que fornece saída com Dobra C e Dobra Z para material de tamanho A4 (8,5 x 11 pol.) e A3 (11 x 17 pol.).

O Dobrador C/Z requer o Módulo do eliminador de curvatura de interface e está disponível somente com um dos modelos de Módulo de acabamento Production Ready opcionais.

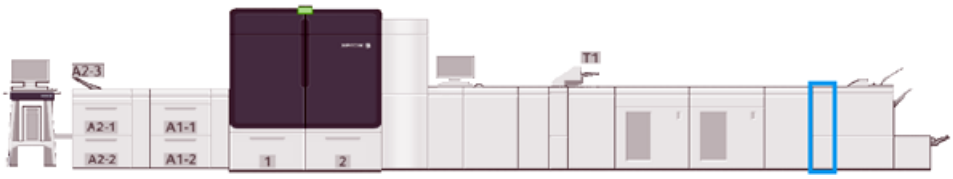

Módulos de acabamento Production Ready

O Módulo de acabamento Production Ready e o Módulo de acabamento do Criador de livretos Production Ready fornecem as seguintes capacidades:

- Manuseio de material pequeno como A5 (5,83 x 8,27 pol.).
- Manuseio de material grande, de até 330,2 x 488 mm (13 x 19,2 pol.).

O Módulo de acabamento Production Ready consiste em uma bandeja superior, uma bandeja do empilhador, um grampeador de comprimento variável e um perfurador opcional. É capaz de grampear até 100 folhas de papel com um ou dois grampos.

O Módulo de acabamento Production Ready Plus fornece os mesmos recursos que o Módulo de acabamento Production Ready. Além disso, para ativar uma conexão em linha para disponibilizar dispositivos de acabamento de terceiros, o Módulo de acabamento Production Ready Plus inclui um Módulo de transporte de acabamento.

O Módulo de acabamento do criador de livretos Production Ready fornece todas as mesmas funções do Módulo de acabamento Production Ready. Ele também cria livretos com até 30 folhas.

A imagem a seguir mostra o Módulo de acabamento Production Ready com o Módulo do Aparador SquareFold® acoplado a ele.

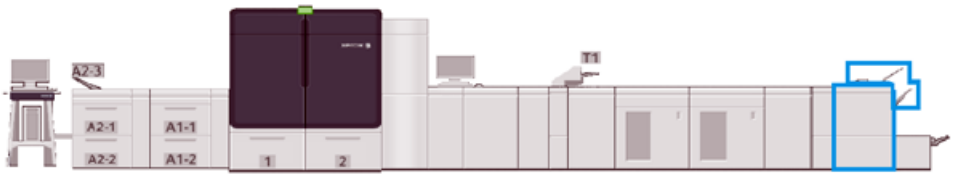

Plockmatic MPS XL (Empilhador multiuso)

O Plockmatic Multi-Purpose Stacker XL é uma solução flexível de empilhamento que auxilia os operadores com o empilhamento e manuseio do papel durante o processo de acabamento. O empilhador oferece uma combinação exclusiva de recursos com uma impressora em um único produto.

O empilhador pode empilhar uma ampla variedade de materiais como dobra tripla ou dobra panorâmica em A4 ou Carta, brochuras em formato paisagem em A4 ou Carta, folhetos, menus, cartões comerciais, cartões postais, e muito mais.

Para sua Impressora Digital ser compatível com Plockmatic Multi-Purpose Stacker XL, é necessário conectar o MPS com um Módulo de Acabamento PR Plus.

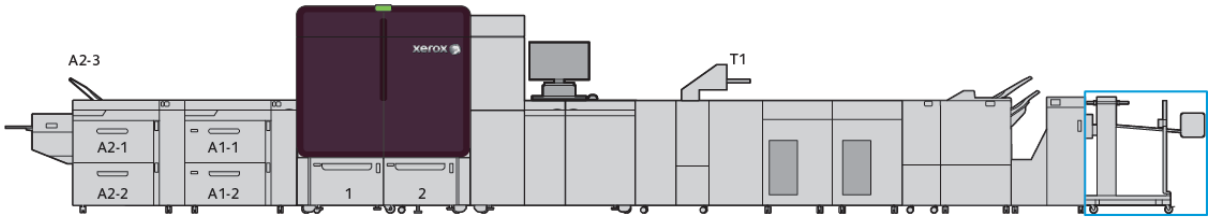

Módulo aparador SquareFold®

O Módulo aparador SquareFold® é um dispositivo de acabamento opcional usado em conjunto com um dispositivo de acabamento que contém um criador de livretos. O Módulo aparador SquareFold® pode cortar a borda do livro e também realizar dobra quadrada no livro. Essas opções de acabamento melhoram a aparência do livro.

Especificações do sistema

Consulte as Especificações do sistema para aprender sobre os requisitos ambientais para a manutenção da Impressora de Produção e dos módulos associados. Além disso, reveja as especificações para os tipos de materiais compatíveis e os tamanhos exigidos para os diferentes módulos.

- Especificações da impressora de produção
- Especificações ambientais
- Especificações do material

ESPECIFICAÇÕES DA IMPRESSORA DE PRODUÇÃO

Tempo de aquecimento da impressora de produção

Os tempos de aquecimento da Impressora de Produção variam de acordo com o estado ou modo atual da Impressora de Produção. Os tempos de aquecimento são os seguintes:

- De uma partida a frio, ligando ou entrando no modo de economia de energia, 5 a 7 minutos
- Dos modos de repouso ou economia de energia, menos de 5 minutos
- Do modo de espera, menos de 1 minuto
- Quando alternar os modos de impressão, aproximadamente 2 minutos

Tempo de saída da primeira impressão

- De uma partida a frio, ligando ou entrando no modo de economia de energia, o sistema demora menos de 5 minutos para começar a imprimir
- No modo de espera, quando o modo de Baixo consumo está desativado, o sistema geralmente leva menos de 1 minuto para começar a impressão.

  Quando o Modo de espera de Baixo consumo está ativado, ele leva menos de 3 minutos para começar a impressão.

ESPECIFICAÇÕES AMBIENTAIS

Temperatura e umidade ambiental

10 a 32 °C (50 a 90 °F), 85 % de umidade relativa (UR) zona J

- Quando a temperatura é 32 °C (90 °F), a umidade precisa ser 62,5 % ou menos.
- Quando a umidade é 85 %, a temperatura precisa ser 28 °C (82 °F) ou menos.
- O material revestido não funciona bem quando a umidade relativa excede 60 %.
- Quando as condições são mantidas entre 20 e 25 °C (68 – 77 °F) e 45 – 55 % de umidade relativa, o desempenho é melhor.
- Se a umidade relativa exceder 55 %, pontos de água poderão aparecer nas primeiras impressões.

- A Impressora de Produção Xerox® Iridesse® pode operar em altitudes de até 2.500 metros (8.200 pés) sem ajustes ou kits adicionais. Os locais acima de 2.500 m podem exigir ajustes de campo.

ESPECIFICAÇÕES DO MATERIAL

Nota: Sempre consulte a Lista de materiais recomendados (RML) para obter uma lista completa de materiais recomendados. Você pode acessar a RML a partir do Gerenciador de materiais PredictPrint ou de Gerenciar biblioteca de materiais, dependendo da versão do software, ou pode fazer download a partir do:

- Gerenciador de materiais PredictPrint: https://www.xerox.com/predictprintmedia
- Gerenciar biblioteca de materiais: www.xerox.com/IRIDESSEsupport

TIPO DE MATERIAL	TAMANHO DO MATERIAL	DIMENSÕES (MM) ABC X ABL	GRAMATURA (G/M²)	TIPO DE REVESTIMEN-TO
Papel comum	B5 ABC/ABL	182,0 x 257,0	52 a 400	Não revestido
Relevo	A4 ABC/ABL	210,0 x 297,0		Revestido
Cartão postal	A4 capa ABC/ABL	223,0 x 297,0		
Perfurado	DT especial A4 ABC/ABL	226,0 x 310,0		
	B4 ABC	257,0 x 64,0		
	A3 ABC	297,0 x 420,0		
	SRA3 ABC	320,0 x 450,0		
	DT especial A3 ABC	310,0 x 432,0		
	4 x 6 pol. ABC	101,6 x 152,4		
	7,25 x 10,5 pol. ABC/ABL	184,2 x 266,7		
	8 x 10 pol. ABC/ABL	203,2 x 254,0		
	8,46 x 12,4 pol. ABC	215,0 x 315,0		
	8,5 x 11 pol. ABC/ABL	215,9 x 279,4		
	8,5 x 13 pol. ABC/ABL	215,9 x 330,2		
	8,5 x 14 pol. ABC	215,9 x 355,6		
	9 x 11 pol. ABC/ABL	228,6 x 279,4		
	11 x 15 pol. ABC	279,4 x 381,0		
	11 x 17 pol. ABC	279,4 x 431,8		
	12 x 18 pol. ABC	304,8 x 457,2		
	12,6 x 19,2 pol. ABC	320,0 x 488,0		
	13 x 18 pol. ABC	330,2 x 457,2		
	16-kai (TFX) ABC/ABL	194,0 x 267,0		
	16-kai (GCO) ABC/ABL	195,0 x 270,0		
	Pa-kai (TFX) ABC	267,0 x 388,0		
	pa-kai (GCO) ABC	270,0 x 390,0		
ABL executivo	10,5 x 7,25 pol. ABL	184,2 x 266,7	—	—
Quatro ABL	8 x 10 pol.	203,2 x 254,0	—	—
Ofício ABC/ABL	8,5 x 13 pol.	215,9 x 330,2	—	—

TIPO DE MATERIAL	TAMANHO DO MATERIAL	DIMENSÕES (MM) ABC X ABL	GRAMATURA (G/M²)	TIPO DE REVESTIMEN-TO
DT especial A4 ABC/ABL	8,90 x 12,20 pol.	226,0 x 310,0	—	—
DT especial A3 ABC	12,20 x 17,00 pol.	310,0 x 432,0	—	—
SRA3 ABC	12,60 x 17,72 pol.	320,0 x 450,0	—	—
Transparência	8,5 x 11 pol./A4 ABL	215,9 x 279,4	—	—
Etiquetas	8,5 x 11 pol./A4 ABL	215,9 x 279,4	190	Brilho Opaco
Inserções de divisória	8,5 x 11 pol./A4 ABL	215,9 x 279,4	163	Não revestido

Especificações dos Alimentadores de alta capacidade avançado e duplo avançado

Nota: A altura do papel abaixo de 182 mm (7,16 pol.) requer o suporte para cartão postal.

ITEM	ESPECIFICAÇÃO
Tamanho da folha	Tamanhos padrão: • Carta (8,5 x 11 pol.) • Ofício I (8,5 x 14 pol.) • Tabloide (11 x 17 pol.) • Quarto (8 x 10 pol.) • Papel almaço (8,3 x 13 pol.) • Tabloide superdimensionado (12 x 18 pol.) • A4 (210 x 297 mm) • A3 (297 x 420 mm) • JIS B5 (182 x 257 mm) • JIS B4 (257 x 264 mm) • SRA3 (320 x 450 mm) • 8K (267 x 388 mm) • 8K (270 x 390 mm) • 16K (267 x 194 mm) • 16 K (270 x 195 mm) • Executivo (7,25 x 10,5 pol.) • DT Special A4 (226 x 310 mm) • DT Special A3 (310 x 432 mm) • 12,6 x 19,2 pol. • 13 x 18 pol. • 13 x 19 pol. • Cartão postal (4 x 6 pol.) • Cartão postal (100 x 148 mm) • No 7 3/4 (Monarch) (3 7/8 x 7 1/2 pol.) • Nº 10 (4 1/8 x 9 1/2 pol.) • C5 (6,4 x 9 pol.) • C4 (9,0 x 12,8 pol.) Tamanhos personalizados: Nota: Para folhas longas, é necessário um tamanho personalizado. • Largura: 148,0–488 mm (5,83–19,21 pol.), Altura: 98,0 a 330,2 mm (3,86 a 13,0 pol.) Nota: Para as bandejas internas e externas exceto o Módulo de inserção de múltiplas folhas. • Largura: 146,0–1.200 mm (5,75–47,24 pol.), Altura: 98,0 a 330,2 mm (3,86 a 13,0 pol.) Nota: O tamanho está disponível somente no Módulo de inserção de múltiplas folhas.
	52 a 400 g/m²

ITEM	ESPECIFICAÇÃO
Gramatura do material	
Capacidade do material	2.000 folhas/gaveta Importante: As especificação aplicam-se apenas ao usar materiais Xerox de até 24 lb. (90 g/m²).

Especificações do Alimentador de alta capacidade superdimensionado avançado

TAMANHO MÍNIMO	TAMANHO MÁXIMO
3,86 x 5,75 pol. / 98 x 146 mm	13 x 19,2 pol./330.2 x 488 mm

Dispositivos de acabamento

Esta seção fornece informações sobre:

- Bandeja de inserção
- Empilhador de alta capacidade
- Aparador de pregas e duas faces
- Dobrador C/Z
- Módulos de acabamento Production Ready
- Especificações do Módulo aparador SquareFold®

Bandeja de inserção

Dica: A Impressora de Produção não imprime em material alimentado da Bandeja do módulo de inserção. Em vez disso, o material é inserido na saída impressa nos locais selecionados.

TAMANHO DO PAPEL	GRAMATURA DO PAPEL	CAPACIDADE DA BANDEJA
182 x 148 mm (7,2 x 5,8 pol.) – 330 x 488 mm - A3 (13 x 19,2 pol.)	52 a 400 g/m² sem revestimento, 72 a 350 g/m² revestido*	250 folhas com base em Colotech+90

*

Nota: Use a bandeja do módulo de inserção ao combinar os tipos de material a seguir e o grampeamento na lombada ou dobra dupla:

- Gramatura do papel revestido 127 g/m² ou menor
- Gramatura de folhas em branco, material não impresso, de 80 g/m² ou menos

Se você usar uma bandeja que não seja a bandeja do módulo de inserção, a combinação poderá causar o alinhamento incorreto das posições das dobras e vincos.

Empilhador de alta capacidade

- A bandeja do Empilhador aceita material de 52 a 400 g/m² revestido ou não revestido.

Nota: Materiais mais pesados do que 300 g/m² são propensos a ter a qualidade da pilha degradada e um aumento na taxa de atolamento.

- Saída das transparências na Bandeja superior ou na Bandeja do empilhador. Limite a altura da pilha a 100 transparências.
- O papel revestido com gramatura superior a 100 g/m² é executado de forma mais confiável do que o papel revestido com gramatura inferior a 100 g/m².
- Papéis de tamanho fora do padrão mais longos que 305 mm (12 pol.) na direção da alimentação devem ter no mínimo 210 mm (8,3 pol.) perpendicular à direção de alimentação.
- Papéis de tamanho fora do padrão menores que 254 mm (10 pol.) na direção perpendicular à alimentação devem ter no mínimo 330 mm (13 pol.) na direção da alimentação.

Alturas da pilha recomendadas

Esteja ciente dos itens a seguir:

- Devido às limitações de peso da pilha do Empilhador de alta capacidade, para evitar danos à unidade causada por uma pilha excessivamente pesada, são necessárias configurações específicas. Para folhas maiores que 8,5 x 11 pol. ou A4, para tamanhos de pilhas aproximados, consulte o gráfico a seguir.
- A qualidade da pilha pode ser degradada e os atolamentos podem aumentar com papéis revestidos de 64 a 106 g/m².
- Observe se há alinhamento incorreto do papel quando você envia materiais de tamanhos diferentes para o Empilhador de alta capacidade. Para melhorar o alinhamento e a integridade da pilha, descarregue o Empilhador de alta capacidade entre os trabalhos que utilizam materiais de tamanhos diferentes.

RECURSO	ESPECIFICAÇÕES
Capacidade da bandeja do empilhador	5000 folhas
Capacidade da bandeja superior	500 folhas
Peso máximo da pilha	70 kg (154 lb)
Tamanho máximo do papel	330 x 488 mm (13 x 19,2 pol.)

Dicas e sugestões

Quando usar o Empilhador de alta capacidade, consulte as seguintes dicas e sugestões:

1. Na bandeja do Empilhador de alta capacidade aplicável, verifique se o material tem curvatura.
   a. Se não houver curvatura e se a saída for aceitável e atender ao seus requisitos, você concluiu o trabalho.
   b. Se houver curvatura, continue com a próxima etapa.
2. Para corrigir o problema de curvatura do material, use os controles de correção de curvatura na parte superior do Módulo do eliminador de curvatura da interface.

3. Se a saída não melhorar, ajuste a curvatura novamente.
4. Se a saída ainda não tiver melhorado, chame o Suporte técnico ao cliente.

Aparador de pregas e duas faces

ITEM	ESPECIFICAÇÃO			
Aparador de 2 faces	Tamanho do material	Tamanho padrão	Mínimo	Executivo (7,25 x 10,5 pol.)
			Máximo	SRA3
		Tamanho personalizado	Altura	182 a 210 mm (7,17 a 8,27 pol.)
			Largura	330,2 a 488 mm (13 a 19,2 pol.)
	Gramatura do papel	Não revestido		52 a 400 g/m²
		Revestido		106 a 350 g/m²
	Tamanho da apara	6–25 mm (0,24–0,99 pol.)		
		Nota: Configurar um tamanho de área de apara de cima para baixo de 7 mm (0,275 pol.) ou menor pode danificar as bordas aparadas.		

Dobrador C/Z

ITEM	ESPECIFICAÇÃO	
Meia folha com dobra Z	Tamanho do material	11 x 17 pol. (Tabloide) A3 JIS B4
	Gramatura do papel	60 a 90 g/m² (sem revestimento)
	Nota: Cada meia folha com dobra em Z adicionada a um jogo grampeado conta como 10 folhas. Isso reduz o número total de folhas para qualquer intervalo de gramatura especificado fornecido.	

ITEM	ESPECIFICAÇÃO	
Três dobras (C ou Z)	Tamanho do material	8,5 x 11 pol. (Carta) A4
	Gramatura do papel	60 a 90 g/m² (sem revestimento)
Capacidade da bandeja	30 folhas Nota: Os valores baseiam-se no Colotech+90.	

Módulos de acabamento Production Ready

ITEM	ESPECIFICAÇÃO			
Bandeja	Bandeja superior	Alcear e empilhar		
	Bandeja do empilhador	Alcear, deslocamento suportado e empilhar, deslocamento suportado		
	Bandeja de livretos	Alcear e empilhar		
Tamanho do material	Bandeja superior	Tamanho padrão	Mínimo	Cartão postal (100 x 148 mm)
			Máximo	13 x 19 pol., A3
		Tamanho personalizado	Altura	98,0-330,2 mm
			Largura	148,0-660,4 mm
	Bandeja do empilhador	Tamanho padrão	Mínimo	5,83 x 8,27 pol., A5
			Máximo	13 x 19 pol., A3
		Tamanho personalizado	Altura	148,0-330,2 mm
			Largura	148,0-488,0 mm
	Bandeja de livretos	Tamanho padrão	Mínimo	JIS B5
			Máximo	13 x 19 pol., A3
		Tamanho personalizado	Altura	182,0-330,2 mm
			Largura	257,0-488,0 mm
Gramatura do material	Bandeja superior	52 a 400 g/m²		
	Bandeja do empilhador	52 a 400 g/m²		
	Bandeja de livretos	60 a 350 g/m²		

ITEM	ESPECIFICAÇÃO			
Capacidade da bandeja	Bandeja superior	500 folhas		
	Bandeja do empilhador, sem grampos	8,5 x 11 pol., A4	Módulo de acabamento Production Ready: 3000 folhas Módulo de acabamento do criador de livretos Production Ready: 2000 folhas	
		JIS B4 ou maior	1500 folhas	
		Pilha mista	350 folhas	
	Bandeja do empilhador, com grampos	8,5 x 11 pol., A4	Módulo de acabamento Production Ready: 200 jogos ou 3000 folhas Módulo de acabamento do criador de livretos Production Ready: 2000 folhas	
		JIS B4 ou maior	100 jogos ou 1500 folhas	
	Bandeja de livretos	20 jogos		
Nota: • Os valores baseiam-se em Colotech+90. • `Pilha mista` significa um conjunto de folhas de papel em que as folhas maiores são colocadas sobre as menores. Por exemplo, A4 sobre JIS B5, ou JIS B4 sobre A4. • Se um jogo consistir em 17 ou mais folhas, a capacidade da bandeja de livretos será de 16 jogos.				
Grampo	Capacidade	100 folhas		
	Nota: • Os valores baseiam-se em Colotech+90. • Cinco folhas maiores que A4 ou Carta (8,5 x 11 pol.).			
	Tamanho do material	Tamanho padrão	Mínimo	5,83 x 8,27 pol., A5
			Máximo	Tabloide (11 x 17 pol.), A3
		Tamanho personalizado	Altura	182,0-297,0 mm
			Largura	148,0-432,0 mm
	Gramatura do papel	Não revestido	52 a 400 g/m²	
		Revestido	72 a 350 g/m²	
	Posição dos grampos	1 posição, 2 posições ou 4 posições		

ITEM	ESPECIFICAÇÃO				
Perfurador, com Unidade de perfuração	Tamanho do material	Tamanho padrão	Máximo	A3, Tabloide (11 x 17 pol.)	
			Mínimo	2 furos ou 3 furos	JIS B5
				4 furos	A4, 16K
		Tamanho personalizado	Altura	203,0-297,0 mm	
			Largura	182,0-431,8 mm	
	Gramatura do papel	Não revestido	52 a 220 g/m²		
		Revestido	72 a 200 g/m²		
	Número de furos	2, 4 furos ou US 2, 3 furos			
		Nota: O número de furos que você pode escolher depende do tamanho do papel.			
Grampeamento na lombada ou dobra dupla	Capacidade		Grampeamento na lombada	30 folhas	
Módulo de acabamento PR com Criador de Livretos			Dobra dupla	5 folhas	
	Nota: Os valores baseiam-se em Colotech+90.				
	Tamanho do material	Tamanho padrão	Máximo	A3, 13 x 19 pol.	
			Mínimo	JIS B5	
		Tamanho personalizado	Altura	182,0-330,2 mm	
		Não revestido	Largura	257,0-488,0 mm	
	Gramatura do papel		60 a 350 g/m²		
		Revestido	2 a 350 g/m²		

Capacidade de saída de grampos

GRAMATURA DO PAPEL (G/M²)	GRAMPEAMENTO LATERAL				GRAMPEAMENTO NA LOMBADA	
	A4 OU MENOR		MAIOR QUE A4			
	NÃO REVES-TIDO	REVESTIDO	NÃO REVESTIDO	REVESTIDO	NÃO REVESTIDO	REVESTIDO
52–59	100	35*	65	35*	30*	25*
60–71					30	
72–80		35		35		25
81–90						
91–105	50	30	50	30	20	
106–128			45		15	
129–150	20	20	20	20	10	
151–176						
177–220					5	
221–256					4	
257–300	10	10	10	10	3	
301–350						

* Pode ser grampeado. Entretanto, a precisão da encadernação ou o desempenho da alimentação não podem ser garantidos.

Os valores na tabela, que indicam o número máximo de folhas que podem ser grampeadas, foram avaliados utilizando os seguintes tipos de papel: 82 g/m², Colotech+ (200 g/m², 250 g/m², 350 g/m²)

Importante:

- Os trabalhos impressos em material recomendado em que o número de páginas está dentro dos limites ainda podem ter falhas de grampos, dependendo dos seguintes fatores:
  - Tipo de material usado – especificamente, material revestido brilhante
  - Ambiente onde reside a Impressora de Produção – temperatura e umidade ambiente
  - Dados de impressão
- Em um ambiente com temperatura e umidade baixas, o grampeamento de 40 folhas ou mais pode causar atolamentos de papel.
- Para Encadernação lateral, cada meia folha com dobra em Z adicionada a um jogo grampeado conta como 10 folhas. Isso reduz o número total de folhas para qualquer intervalo de gramatura especificado fornecido.

Nota:

- A Impressora de Produção determina o tipo e a gramatura do material com base nas informações do papel definido para o trabalho e não com base no papel que está colocado na bandeja.
- A impressora de produção determina o número de folhas por trabalho com base nas informações do trabalho. Portanto, quando ocorrer alimentações múltiplas, o grampeamento continuará mesmo que o número de folhas alimentadas exceda o limite. Entretanto, isso pode causar falhas de grampeamento.

Especificações do Módulo aparador SquareFold®

ITEM	ESPECIFICAÇÕES
Tamanho do material	• Máximo: 13 x 18 pol. (330 x 457 mm) • Mínimo: 8,5 x 11 pol. ou A4 ABC (216 x 270 mm)
Capacidade de apara	• Livreto de 5 a 20 folhas, até 80 faces impressas, em 24 lb (90 g/m^2) • Livreto de 5 a 25 folhas, até 100 faces impressas, em 200 lb (80 g/m^2)
Tamanho da apara	2 a 20 mm, ajustáveis em incrementos de 0,1 mm
Gramaturas do papel	• 16 lb bond a 90 lb capa • 64 a 300 g/m^2 sem revestimento, 106 a 300 g/m^2 revestido

Informações sobre regulamentação

Esta seção fornece informações sobre regulamentação para a impressora de produção.

REGULAMENTOS BÁSICOS

A Xerox® testou esta impressora quanto aos padrões de imunidade e emissão eletromagnética. Esses padrões foram desenvolvidos para reduzir a interferência causada ou recebida por esta impressora em um ambiente típico de escritório.

Alterações ou modificações neste dispositivo não especificamente aprovadas pela Xerox® Corporation podem anular a autoridade do usuário em operar este equipamento.

Regulamentações da FCC nos EUA

Este produto foi testado e está em conformidade com os limites para um dispositivo digital da Classe A, de acordo com a Parte 15 das Regras da FCC (Federal Communications Commission). Esses limites foram estabelecidos para oferecer proteção razoável contra interferências prejudiciais quando o equipamento é operado em um ambiente comercial. Este equipamento gera, usa e pode irradiar energia de radiofrequência e, se não for instalado e usado de acordo com o manual de instruções, poderá causar interferência prejudicial às comunicações de rádio. É provável que a operação deste equipamento em uma área residencial cause interferência prejudicial; neste caso, o usuário deverá corrigir a interferência por sua própria conta.

Para manter a conformidade com as regulamentações da FCC, deve-se usar cabos blindados com este equipamento. A operação com equipamentos não aprovados ou cabos não blindados pode resultar em interferência na recepção de rádio e TV.

Este dispositivo está em conformidade com a Parte 15 das Regras da FCC. A operação está sujeita às duas condições a seguir:

1. Este dispositivo não pode causar interferência prejudicial, e
2. Este dispositivo deve aceitar qualquer interferência recebida, incluindo a interferência que pode causar operação indesejada.

Parte responsável: Xerox® Corporation

Endereço: 800 Phillips Road, Webster, NY 14580

Endereço Web: https://www.xerox.com/en-us/about/ehs.

Canadá

Este aparelho digital da Classe A é compatível com a norma ICES-003 e ICES-001 do Canadá.

Cet appareil numérique de la classe A est conforme à la norme NMB-003 et NMB-001 du Canada.

Este dispositivo está em conformidade com RSSs isentos de licença da Industry Canada. A operação está sujeita às duas condições a seguir:

1. Este dispositivo não pode causar interferência, e
2. Este dispositivo deve aceitar qualquer interferência, incluindo a interferência que pode causar operação indesejada do dispositivo.

Le présent appareil est conforme aux CNR d'Industrie Canada applicables aux appareils radio exempts de licence. L'exploitation est autorisée aux deux conditions suivantes:

1. l'appareil ne doit pas produire de brouillage, et
2. l'utilisateur de l'appareil doit accepter tout brouillage radioélectrique subi, même si le brouillage est susceptible d'en compromettre le fonctionnement.

Conformidade com a União Europeia e a Área Econômica Europeia

CE

A marca CE aplicada a este produto indica conformidade com as Diretivas da UE aplicáveis. Você pode encontrar o texto completo da Declaration of Conformity (declaração de conformidade) da UE em www.xerox.com/environment_europe.

Contrato de Equipamento de Imagens do Lote 4 da União Europeia

A Xerox® concordou em criar critérios para eficiência energética e desempenho ambiental de nossos produtos que estão no escopo da Diretiva de Produtos Relacionados à Energia da União Europeia (UE), especificamente o Lote 4 – Equipamento de Imagem.

Os produtos no escopo incluem equipamentos domésticos e de escritório que atendem aos seguintes critérios:

- Produtos de formato monocromático padrão com velocidade máxima inferior a 66 imagens A4 por minuto.
- Produtos de formato em cores padrão com velocidade máxima inferior a 51 imagens A4 por minuto.

PARA SABER MAIS SOBRE	ACESSE
• Consumo de energia e tempo de ativação • Configurações padrão de economia de energia	*Documentação do usuário* ou *Guia do administrador do sistema* www.xerox.com/IRIDESSEdocs
• Vantagens ambientais da impressão em frente e verso • Vantagens de usar papel de gramaturas mais baixas (60 g/m^2) e reciclabilidade • Descarte e tratamento do cartucho • Participação da Xerox em iniciativas de sustentabilidade	www.xerox.com/environment ou www.xerox.com/environment_europe
Vantagens da compra de produtos qualificados pela ENERGY STAR®	https://www.energystar.gov

ENERGY STAR

O programa ENERGY STAR é um plano voluntário para promover o desenvolvimento e a compra de modelos energeticamente eficientes, que ajudam a reduzir o impacto ambiental. Detalhes do programa ENERGY STAR e modelos qualificados para o ENERGY STAR podem ser encontrados no seguinte site: www.energystar.gov.

ENERGY STAR e a marca ENERGY STAR são marcas registradas nos Estados Unidos.

O Programa de equipamentos de imagem ENERGY STAR é resultado de um esforço de equipe entre os governos dos Estados Unidos, União Europeia e Japão, e a indústria de equipamentos de escritório para promover copiadoras, impressoras, fax, impressoras multifuncionais, computadores pessoais e monitores energeticamente eficientes. Reduzir o consumo de energia dos produtos ajuda a combater smog, chuva ácida e alterações climáticas de longo prazo, diminuindo as emissões que resultam da produção de eletricidade.

Para obter mais informações sobre energia ou outros assuntos relacionados, acesse:

- www.xerox.com/environment ou
- www.xerox.com/environment_europe

Consumo de energia e tempo de ativação

A quantidade de eletricidade que um dispositivo consome depende da forma como ele é usado. Este dispositivo foi projetado e configurado para permitir que você reduza o uso de energia.

O modo de Baixo consumo está ativado em seu dispositivo para reduzir o consumo de energia. Após a última impressão, o dispositivo passa para o modo Pronto. Nesse modo, o dispositivo pode imprimir de novo imediatamente. Se o dispositivo não for usado durante um período especificado, ele passará para o modo de Baixo consumo. Nesse modo, apenas as funções essenciais permanecem ativas, para reduzir o consumo de energia. O dispositivo leva mais tempo para produzir a primeira impressão depois que sai do modo de Baixo consumo do que leva para imprimir no modo Pronto. Essa demora resulta do aquecimento do sistema e é normal na maioria dos dispositivos de imagens existentes no mercado.

Esse dispositivo é qualificado pela ENERGY STAR® de acordo com os Requerimentos do programa ENERGY STAR para equipamentos de imagem. O modo de Baixo consumo ocorre após 1 minuto.

Para alterar as configurações do modo de Economia de energia, consulte a *Documentação do usuário* em www.xerox.com/IRIDESSEdocs. Para obter mais detalhes, entre em contato com o administrador do sistema.

Para saber mais sobre a participação da Xerox em iniciativas de sustentabilidade, acesse:

- www.xerox.com/environment ou
- www.xerox.com/environment_europe

Vantagens ambientais da impressão em frente e verso

A maioria dos produtos Xerox® conta com o recurso de impressão em frente e verso, também conhecido como impressão em 2 faces. Isso permite que você imprima em ambos os lados do papel automaticamente e, portanto, ajuda a reduzir o uso de recursos valiosos diminuindo o consumo de papel. O contrato de Equipamentos de Imagem do Lote 4 exige que em modelos maiores ou iguais a 40 ppm em cores, ou maiores ou iguais a 45 ppm monocromáticos, a função frente e verso seja ativada automaticamente durante a

configuração e instalação do driver. Alguns modelos Xerox abaixo dessas faixas de velocidade também podem ser ativados com configurações de impressão em frente e verso padronizadas no momento da instalação. O uso da função frente e verso reduzirá o impacto ambiental de seu trabalho. No entanto, se você precisar de impressão só frente ou de 1 face, poderá alterar as configurações de impressão no driver de impressão.

Tipos de papel

Você pode usar este produto para imprimir tanto em papel reciclado como em papel virgem, aprovados por um esquema de gestão ambiental, os quais estão em conformidade com EN12281 ou um padrão de qualidade semelhante. O papel de gramatura mais baixa (60 g/m^2), que contém menos material bruto e, portanto, economiza recursos por impressão, pode ser usado em determinadas aplicações. Recomendamos que você verifique se isso é adequado para suas necessidades de impressão.

Conformidade com a União Econômica Euroasiática

A marca EAC aplicada a este produto indica certificação para uso nos mercados dos Estados Membros da União Aduaneira.

Regulamento RoHS da Turquia

De acordo com o Artigo 7(d), por meio deste documento certificamos que "está em conformidade com o regulamento de EEE,

EEE yönetmeliğine uygundur." (Conformidade com os Regulamentos de EEE).

Conformidade com a norma RoHS da Ucrânia

Обладнання відповідаєвимогам Технічного регламенту щодо обмеження

використання деяких небезпечних речовин в електричному та електронному

обладнані, затвердженого постановою Кабінету Міністрів України від 3 грудня 2008 № 1057

(O equipamento atende aos requisitos do Regulamento Técnico, aprovado pela Resolução do Gabinete de Ministros da Ucrânia de 3 de dezembro de 2008, no que diz respeito às restrições ao uso de determinadas substâncias perigosas em equipamentos elétricos e eletrônicos.)

REGULAMENTOS DE CÓPIA

Estados Unidos

O Congresso, por estatuto, proibiu a reprodução dos seguintes assuntos sob certas circunstâncias. Penas de multa ou prisão podem ser impostas aos culpados de fazer tais reproduções.

1. Obrigações ou valores mobiliários do Governo dos Estados Unidos, como:

- Certificados de endividamento
- Moeda do Banco Nacional
- Cupons de títulos
- Notas do Banco da Reserva Federal
- Certificados Prata
- Certificados Ouro
- Títulos dos Estados Unidos
- Notas do Tesouro
- Notas da Reserva Federal
- Notas Fracionárias
- Certificados de Depósito
- Papel-moeda
- Títulos e Obrigações de determinadas agências do governo, como FHA, etc.
- Títulos. Títulos de poupança dos Estados Unidos podem ser fotografados apenas para fins publicitários da campanha de venda de tais títulos.
- Selos de Receita Interna. Se for necessário reproduzir um documento legal no qual haja um selo de receita cancelado, isso poderá ser feito desde que a reprodução do documento seja feita para fins legais.
- Selos postais, cancelados ou não cancelados. Para fins filatélicos, os Selos postais podem ser fotografados, desde que a reprodução seja em preto e branco e tenha menos de 75% ou mais de 150% das dimensões lineares do documento original.
- Ordens de pagamento postais
- Faturas, cheques ou letras de câmbio emitidos por funcionários públicos autorizados dos Estados Unidos
- Selos e outros representantes de valor, de qualquer denominação, que foram ou podem ser emitidos sob qualquer Lei do Congresso
- Certificados de compensação ajustada para veteranos de guerras mundiais

2. Obrigações ou títulos de qualquer governo, banco ou corporação estrangeira
3. Materiais protegidos por direitos autorais, a menos que seja obtida a permissão do proprietário dos direitos autorais, ou a reprodução se enquadre nas disposições de direitos de reprodução da biblioteca ou uso justo da lei de direitos autorais. Mais informações sobre essas disposições podem ser obtidas no Escritório de Direitos Autorais, Biblioteca do Congresso, Washington, D.C. 20559. Solicite o Circular R21.
4. Certificados de Cidadania ou Naturalização. Os Certificados de Naturalização Estrangeira podem ser fotografados.
5. Passaportes. Os Passaportes estrangeiros podem ser fotografados.
6. Documentos de imigração
7. Cartões de Registro Provisórios

8. Documentos de Alistamento Militar que contenham qualquer uma das seguintes informações do ingressante:
    - Lucros ou receita
    - Registro no Tribunal
    - Condição física ou mental
    - Status de dependência
    - Serviço militar anterior
    - Exceção: Certificados de dispensa militar dos Estados Unidos podem ser fotografados.
9. Crachás, cartões de identificação, credenciais ou insígnias portados por militares ou por membros dos vários departamentos federais, como FBI, Tesouro etc., a menos que o chefe de tal departamento ou agência solicite uma fotografia.

A lista acima não é completa e nenhuma responsabilidade é assumida por sua integridade ou precisão. Em caso de dúvidas, consulte o seu advogado.

Para obter mais informações sobre essas disposições, contate o Escritório de Direitos Autorais, Biblioteca do Congresso, Washington, D.C. 20559. Solicite o Circular R21.

Canadá

O Parlamento, por estatuto, proibiu a reprodução dos seguintes assuntos sob certas circunstâncias. Penas de multa ou prisão podem ser impostas aos culpados de fazer tais reproduções:

- Títulos bancários ou papel-moeda atuais
- Obrigações ou valores mobiliários de um governo ou banco
- Fatura em papel do Tesouro ou papel da receita
- O selo público do Canadá ou de uma província, ou o selo de um órgão ou autoridade pública no Canadá, ou de um tribunal
- Declarações, ordens, regulamentos ou nomeações, ou avisos disso (com a intenção de falsamente fazer com que pareçam ter sido impressos pela Gráfica da Rainha do Canadá, ou pela gráfica equivalente de uma província)
- Marcas, insígnias, selos, invólucros ou desenhos usados pelo Governo do Canadá ou de uma província, ou em nome dele, pelo governo de um estado que não seja o Canadá ou um departamento, conselho, Comissão ou agência estabelecidos pelo Governo do Canadá, de uma província ou de um governo de um estado diferente do Canadá
- Selos impressos ou adesivos usados para fins de receita pelo Governo do Canadá ou de uma província ou pelo governo de um estado diferente do Canadá
- Documentos, registros ou relatórios mantidos por funcionários públicos encarregados de fazer ou emitir cópias certificadas disso, em que a reprodução tem o falso propósito de ser uma cópia certificada disso
- Material protegido por direitos autorais ou marcas de qualquer maneira ou tipo sem o consentimento do proprietário dos direitos autorais ou da marca registrada

Esta lista é fornecida para sua conveniência e assistência, porém não é completa e nenhuma responsabilidade

é assumida por sua integridade ou precisão. Em caso de dúvidas, consulte o seu advogado.

Outros países

A cópia de determinados documentos pode ser ilegal em seu país. Penas de multa ou prisão podem ser impostas aos culpados de fazer tais reproduções.

- Notas de dinheiro
- Notas bancárias e cheques
- Títulos e valores mobiliários bancários e do governo
- Passaportes e cartões de identificação
- Material protegido por direitos autorais ou marcas sem o consentimento do proprietário
- Selos postais e outros instrumentos negociáveis

Esta lista não é completa e nenhuma responsabilidade é assumida por sua integridade ou precisão. Em caso de dúvidas, consulte o seu advogado.

CERTIFICAÇÃO DE SEGURANÇA

Este dispositivo está em conformidade com os padrões de segurança de produto IEC e EN, certificados pelo National Regulatory Test Laboratory (NRTL).

FOLHAS DE DADOS DE SEGURANÇA

Para obter informações da Folha de Dados de Segurança referentes à sua impressora, acesse:

- Endereço Web: www.xerox.com/sds ou www.xerox.co.uk/sds_eu
- Estados Unidos e Canadá: 1-800-ASK-XEROX (1-800-275-9376)
- Para outros mercados, envie uma solicitação por e-mail para EHS-Europe@xerox.com

Reciclagem e Descarte

Esta seção fornece informações sobre reciclagem e descarte para a sua impressora de produção.

TODOS OS PAÍSES

Ao descartar o produto Xerox, observe que a impressora pode conter chumbo, mercúrio, perclorato e outros materiais cujo descarte pode ser regulamentado devido a considerações ambientais. A presença desses materiais é totalmente consistente com os regulamentos globais aplicáveis no momento em que o produto foi colocado no mercado. Para obter informações sobre reciclagem e descarte, entre em contato com as autoridades locais.

Material de perclorato: Este produto pode conter um ou mais dispositivos que contêm perclorato, como baterias. Manuseio especial pode ser necessário. Para obter mais informações, acesse www.dtsc.ca.gov/hazardouswaste/perchlorate.

Remoção da bateria

Somente um fornecedor de serviço aprovado pelo fabricante pode substituir as baterias.

AMÉRICA DO NORTE

A Xerox opera um programa de devolução e reutilização ou reciclagem de equipamentos. Para garantir que este produto Xerox® faça parte do programa, entre em contato com o seu representante Xerox (1-800-ASK-XEROX). Para obter mais informações sobre os programas ambientais da Xerox, acesse www.xerox.com/en-us/about/ehs.

Para obter informações sobre reciclagem e descarte, entre em contato com as autoridades locais.

UNIÃO EUROPEIA

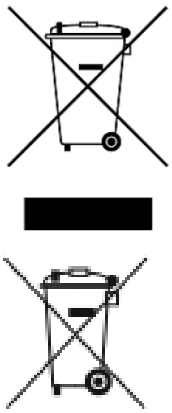

Esses símbolos indicam que este produto não deve ser descartado com o lixo doméstico, de acordo com a Diretiva de Resíduos de Equipamentos Elétricos e Eletrônicos (REEE) (2012/19/UE), a Diretiva de Baterias (2006/66/EC) e a legislação nacional que implementam essas diretivas.

Se um símbolo químico for impresso abaixo do símbolo mostrado acima, de acordo com a Diretiva de Baterias, isso indica que um metal pesado (Hg = Mercúrio, Cd = Cádmio, Pb = Chumbo) está presente nessa bateria ou acumulador a uma concentração acima do limite aplicável especificado na Diretiva de Baterias.

Alguns equipamentos podem ser usados tanto em aparelhos domésticos como em aparelhos profissionais ou comerciais. As residências dentro da União Europeia podem devolver equipamentos elétricos e eletrônicos usados aos locais de coleta designados gratuitamente. Para obter mais informações sobre coleta e reciclagem de produtos e baterias antigos, entre em contato com a prefeitura local, o serviço de coleta de lixo ou o ponto de venda onde você comprou os itens. Em alguns estados membros, quando você compra um equipamento novo, pode-se exigir que o revendedor aceite o seu equipamento antigo gratuitamente. Para obter mais informações, contate o seu revendedor.

Usuários empresariais na União Europeia: de acordo com a legislação europeia, o descarte de equipamentos elétricos e eletrônicos no fim da vida útil deve ser administrado dentro dos procedimentos estabelecidos. Se você descartar equipamentos elétricos e eletrônicos, entre em contato com seu vendedor ou fornecedor, revendedor local ou representante Xerox para obter informações sobre a devolução no fim da vida útil antes do descarte.

O manuseio inadequado desse tipo de resíduo pode ter um possível impacto no meio ambiente e na saúde humana devido a substâncias potencialmente perigosas que geralmente estão associadas ao EEE. A sua cooperação no descarte correto desse produto contribuirá para o uso eficaz dos recursos naturais.

Descarte fora da União Europeia

Estes símbolos são válidos apenas na União Europeia. Se quiser descartar esses itens, entre em contato com as autoridades locais ou o revendedor e pergunte sobre o método correto de descarte.

OUTROS PAÍSES

Contate a autoridade local de gestão de resíduos para solicitar uma diretriz de descarte.

Trabalho com

Este capítulo contém:

Iniciar e Desligar 58
Gerenciamento da Biblioteca de materiais 66
Material e alimentadores 100
EZ-Swap das unidades de cor 146
Manutenção 172
Acabamento 194
Perfis 254
Fluxos de trabalho 274

Esta seção contém informações sobre como começar a usar sua impressora de produção, fluxos de trabalhos comuns, procedimentos para manutenção da impressora e outras informações de operação.

Iniciar e Desligar

Iniciar e Desligar inclui os procedimentos para ligar, fazer login, reiniciar e desligar a Impressora de Produção. Também inclui informações sobre os níveis de login do usuário e o modo de economia de energia.

LIGAR A IMPRESSORA PELA PRIMEIRA VEZ

Se você estiver iniciando a impressora de produção pela primeira vez ou fazendo um desligamento de emergência completo do sistema, execute o procedimento a seguir.

1. Abra a porta dianteira direita no lado direito do mecanismo de impressão.

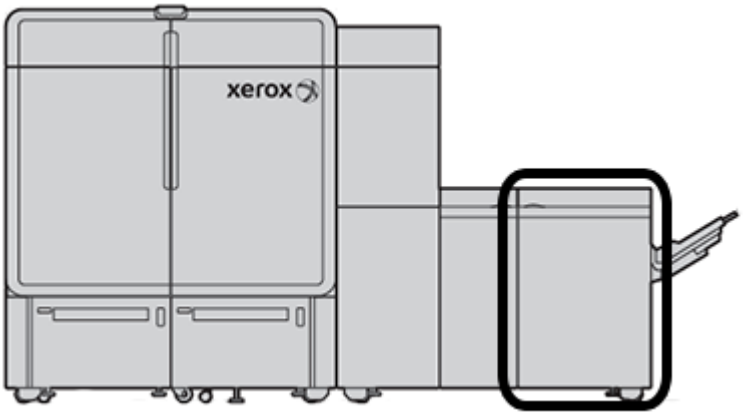

2. Pressione o interruptor de alimentação principal para a posição **Ligado**.

Nota: A menos que haja uma causa para executar um encerramento total do sistema, o Interruptor de alimentação principal vermelho permanece na posição Ligado.

Importante: Em uma emergência, alterne este interruptor de alimentação principal vermelho, também chamado de interruptor de desligamento de emergência, para a posição Desligado. Esta ação corta a eletricidade imediatamente para todos os componentes da Impressora de Produção. Use esse método em vez do processo de desligamento mais lento do Interruptor de alimentação no lado direito da impressora.

3. Continue a iniciar todo o sistema da impressora. Para libar o mecanismo de impressão, o PC da Central de controle e o servidor de impressão, consulte Ligar o sistema da impressora de produção.

LIGAR O SISTEMA DA IMPRESSORA DE PRODUÇÃO

Para ligar todo o sistema da impressora de produção:

1. Assegure-se de que os interruptores de alimentação nos alimentadores e empilhadores estão na posição **Ligado**.
2. Certifique-se de que todas as tampas e portas na impressora estão fechadas firmemente.
3. Para ligar a interface da Central de controle, pressione o botão liga/desliga no PC da Central de controle e o monitor.
   Aguarde cerca de 30 segundos, até que a tela do software do PC apareça totalmente.
4. Ligue o computador e o monitor da estação de trabalho do servidor de impressão Fiery. Se o servidor de impressão tiver um dispositivo de tela de seleção por toque, o botão liga/desliga estará na tela de seleção por toque.

5. Localize o botão de alimentação branco no lado direito da impressora de produção, perto da Central de controle. Pressione o botão de alimentação para a posição **Ligado**.

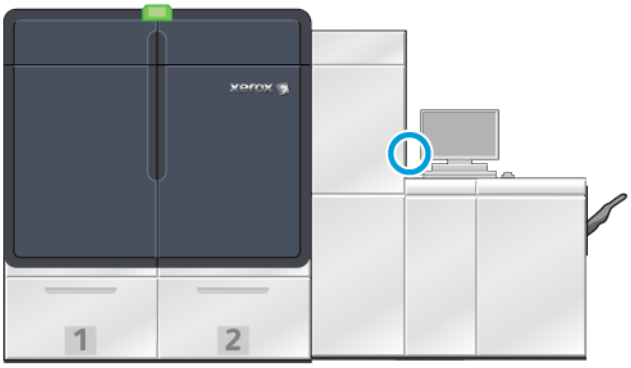

6.

Todos os módulos do sistema começam a inicializar e o fusor aquece. A impressora de produção executa uma verificação do sistema. A verificação do sistema pode levar alguns minutos. Durante esse tempo você pode programar a Impressora de Produção para um trabalho. Quando a Impressora de Produção estiver pronta, o processo de impressão será iniciado automaticamente.

Após decorrer um número definido de tempo ocioso, a Impressora de Produção entra automaticamente no Modo de economia de energia. O Administrador define esse período de tempo. Quando você opera a Central de controle ou envia um trabalho para a impressora de produção, o sistema automaticamente sai do Modo de economia de energia.

Economia de Energia

A impressora de produção passa automaticamente para o Modo de economia de energia, após um período de tempo ocioso definido. Para alterar ou definir o período de tempo a decorrer antes de ativar o sistema, é necessário que você esteja no Modo do administrador. Faça login como Administrador e acesse a guia Sistema na janela Configurações do sistema.

Para aplicar e usar o modo de economia de energia, no menu Sistema na janela principal, selecione uma das seguintes opções de economia de energia:

- **Mecanismo de impressão somente:** esta opção apenas coloca o mecanismo de impressão da Impressora de Produção no modo de economia de energia. A Central de controle permanece ligada.
- **Mecanismo de impressão e PC do sistema:** esta opção coloca a Impressora de Produção e a Central de controle no modo de economia de energia.

Quando o modo de economia de energia estiver em vigor e a Central de controle não estiver no modo de economia de energia, o sistema mostrará o ícone Economia de energia na janela principal da Central de controle.

Para sair do modo de economia de energia:

- Para o mecanismo de impressão somente, no menu Sistema, selecione **Economia de energia – Sair do mecanismo de impressão somente**.

Nota: O sistema também sai do modo de economia de energia quando você envia um trabalho para impressão ou opera a Central de controle.

- Para o mecanismo de impressão e a Central de controle, clique em Central de controle ou toque em algumas teclas no teclado.

Login e logout

Depois de ligar o sistema da Impressora de Produção, por padrão, a Central de controle vai para o nível de login do Operador. Se você for um operador básico e usuário presencial, não será necessário fazer login no sistema.

Nota: Os usuários que fazem login no sistema têm acesso a mais funções. Para saber quais funções e áreas do sistema você pode acessar depois de fazer login como Administrador ou Operador técnico, consulte Níveis de acesso do usuário.

Se você for um Administrador ou Operador técnico, siga as seguintes etapas para fazer login e logout:

1. Localize e clique no link de **Login** no lado direito superior da barra do cabeçalho na tela principal. Uma caixa de diálogo de Login aparece.
2. Selecione **Administrador** ou **Operador técnico** e digite sua senha no campo Senha. Clique em **OK**.

   Nota: A senha padrão do Administrador é 11111. Como um administrador, você pode trocar a senha a qualquer hora.

   O nome do novo usuário, como Administrador, aparece na área de link na barra do título.
3. Para fazer logout e encerrar a sessão, localize e clique na ID de usuário no lado direito superior da barra do cabeçalho na tela principal. Uma caixa de diálogo é aberta.
4. Selecione **Logout**.

   O nome do usuário na barra de título muda para o link de login. O nível de acesso de login retorna ao operador básico.

Níveis de acesso do usuário

A impressora vai por padrão para o nível de acesso do operador básico. Se você for um operador básico e usuário ocasional, não será necessário fazer login na Central de controle. Um operador pode acessar a maioria das funções e trabalhos de impressão.

Para acessar outras funcionalidades e tarefas do administrador, selecione o link Login no canto superior direito da tela principal. Na janela de Login, selecione o nível de acesso de usuário apropriado e insira sua senha:

- **Administrador:** esse nível permite a você acessar o menu Manutenção para rotinas de limpeza, personalizar configurações do sistema que afetam a produtividade, restringir o acesso do operador à Biblioteca de materiais e trabalhar com perfis de acabamento.
- **Operador Técnico:** Esse nível é reservado para usuários certificados pela Xerox para que possam realizar algumas atividades de manutenção, normalmente feitas por um representante técnico.

Para imprimir trabalhos e retornar ao modo Operador, clique no link de nome de usuário no lado direito superior da tela principal e selecione **Logout**.

Nota: Consulte a área Administrador da documentação para todas as funções disponíveis para o Administrador e Operador técnico.

REINÍCIO DA IMPRESSORA

Nota: Siga este procedimento, quando a Central de controle instruir você para reiniciar o sistema. Tente solucionar todas as falhas ou erros indicados no servidor de impressão e na Central de controle.

Você pode reiniciar todo o sistema de impressão ou somente a interface da Central de controle.

1. Para reiniciar o mecanismo de impressão, todos os módulos e a Central de controle, pressione o botão de alimentação branco para a posição **Desligado**.

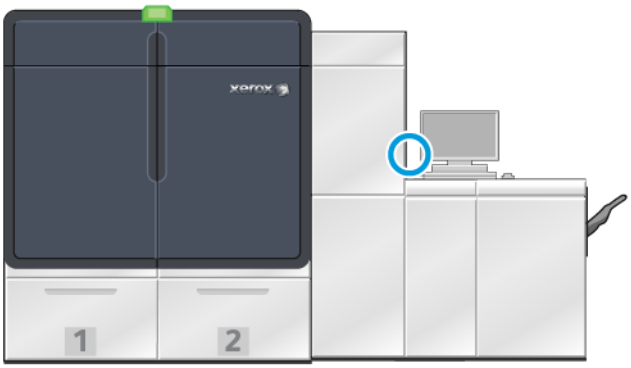

Nota: Deixe que a impressora de produção fique desligada por, no mínimo, 10 segundos.

   a. Pressione o botão de alimentação branco para a posição **Ligado**.

Nota: Após desligar a Impressora de Produção, sempre reinicie o PC da Central de controle.

2. Para reiniciar somente a Central de controle, no menu Sistema, selecione **Reiniciar Interface com o usuário**.
   a. Se uma mensagem de confirmação aparece, selecione **Sim**.
   b. O sistema é desligado e imediatamente reinicia a Central de controle e a interface com o usuário.

DESLIGAR O SISTEMA DA IMPRESSORA DE PRODUÇÃO

No final do dia, é recomendável desligar todo o sistema da impressora de produção. Há duas maneiras de encerrar completamente:

- Usando o botão de liga/desliga no mecanismo de impressão
- Usar o menu Sistema na Central de controle

1. Desligue a Impressora de Produção usando um dos métodos a seguir:
   - Para desligar a Impressora de Produção usando o botão **Energia**, no mecanismo de impressão, pressione o botão branco **Energia** para a posição Desligado.

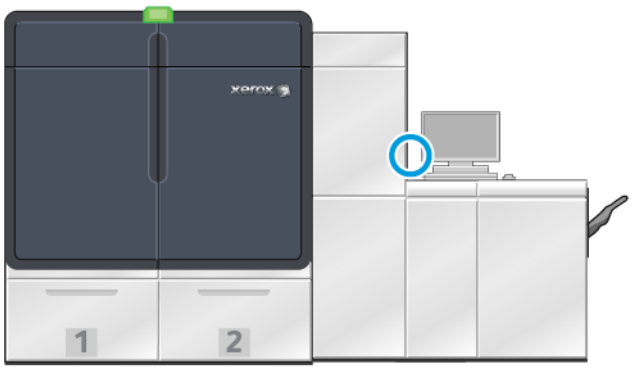

     A impressora, todos os módulos conectados à impressora e a Central de controle desligam. Após um tempo definido, a impressora automaticamente vai para o modo de economia de energia.

   Nota: Deixe que a impressora de produção permaneça desligada por um mínimo de 10 segundos, antes de ligar a alimentação novamente.

   - Para desligar a Impressora de Produção na Central de controle, no menu Sistema, selecione **Encerrar o PC do sistema**.

     A impressora, todos os módulos conectados à impressora e a Central de controle desligam. Após um tempo definido, a impressora automaticamente vai para o modo de economia de energia.

2. Desligue o computador e o monitor do servidor de impressão Fiery. Se o dispositivo de tela de seleção por toque estiver instalado, desligue na tela de seleção por toque.
3. Para reiniciar o sistema, consulte Reinício da impressora.

   Nota: Após desligar a Impressora de Produção, sempre reinicie o PC da Central de controle.

Desligar a impressora em uma emergência

Para desligar a impressora de produção imediatamente:

1. No lado direito do mecanismo de impressão, abra a porta dianteira direita.

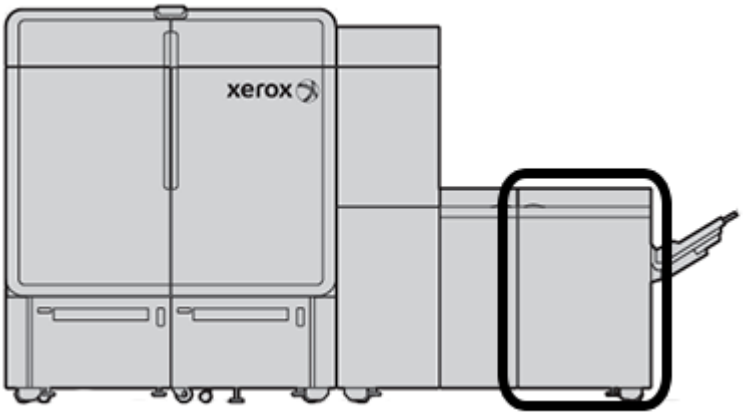

2. Pressione o interruptor de alimentação principal para a posição **Desligado**.

Importante: Esta ação corta a eletricidade imediatamente para todos os componentes da Impressora de Produção. Use esse método em vez do processo de desligamento mais lento do Interruptor de alimentação no lado direito da impressora.

3. Desconecte o cabo de alimentação da tomada elétrica.
4. Chame um representante técnico da Xerox para corrigir o problema.

FAZER DOWNLOAD E ATUALIZAR REMOTAMENTE O SOFTWARE DA IMPRESSORA

Quando conectada à Internet, a impressora recebe atualizações remotas do software versão 6.0.4x ou posterior. Para fazer download e atualizar o software remotamente, proceda da seguinte forma:

1. Quando uma nova versão do software está disponível, um aviso aparece na barra de status da Central de controle. Para atualizar o software, clique no ícone de aviso. Uma janela é aberta, a qual mostra a mensagem de aviso completa.

   Nota: Antes de iniciar a atualização de software, encerre todos os trabalhos de impressão ativos.

2. Siga as instruções que aparecem na mensagem de aviso. Abra uma porta dianteira da impressora e, então, na janela de mensagem de aviso, clique em **Iniciar**. É exibida uma janela com um Contrato de Licença de Usuário Final (EULA).

   Nota: Quando uma porta da impressora está aberta, aparece uma janela que o instrui a fechar as portas do Módulo de transporte e do Módulo de saída. Para retornar às instruções de atualização de software, nessa janela, clique em **Fechar**.

3. O Contrato de Licença de Usuário Final é exibido no idioma que foi configurado pelo administrador. Você pode alterar o idioma do contrato de licença no menu EULA, conforme necessário. Para executar a instalação de software, no Contrato de Licença de Usuário Final, clique em **Concordo**.

4. Em Controle de contas do usuário, clique em **Aceito**. A impressora entra no modo de diagnóstico e o software é instalado. A janela Prompt de comando mostra que a instalação de software está em andamento.

   Importante: Não feche nenhuma das janelas do Prompt de comandos durante o processo de instalação.

5. Quando a atualização de software for concluída, se não houver erro, a Central de controle será reiniciada com a nova versão do software, automaticamente.

6. Após reiniciar a Central de controle, assegure-se de ligar a impressora. Se a impressora não ligar após 1 minuto, faça o seguinte:

   a. Abra a porta direita no Módulo de transporte da impressora.

   b. Alterne o interruptor vermelho para Desligado e aguarde 10 segundos.

   c. Alterne o interruptor vermelho para Ligado e feche a porta.

   d. Ligue a impressora usando o interruptor de alimentação externo comum.

7. Para verificar se sua impressora foi atualizada para o software mais recente, no computador da Central de controle, clique em **Sistema > Detalhes da máquina** e, em seguida, verifique a versão do Software do sistema.
   Se houver um erro, para concluir a instalação, contate o representante de serviço Xerox.

Gerenciamento da Biblioteca de materiais

Esta seção inclui informações sobre o Gerenciador de materiais PredictPrint e a opção Gerenciar biblioteca de materiais. Você tem acesso aos recursos do Gerenciador de materiais PredictPrint ou da opção Gerenciar biblioteca de materiais, dependendo da versão do software que está instalada em sua impressora.

O Gerenciador de materiais PredictPrint inclui todos os recursos da opção Gerenciar biblioteca de materiais. O Gerenciador de materiais PredictPrint integra a funcionalidade Gerenciar biblioteca de materiais com a adição da digitalização de código de barras, o Assistente de materiais PredictPrint e o Servidor na Nuvem PredictPrint.

ASSISTENTE DE MATERIAIS PREDICTPRINT

O Assistente de materiais PredictPrint usa um scanner de código de barras portátil e aplicativos de software para fazer o seguinte:

- Programar bandejas com propriedades do material específicas para um trabalho
- Executar ajustes do mecanismo de impressão para otimizar o desempenho da impressão para o material
- Concluir a calibração e perfil do material, que fornecem qualidade máxima da imagem e saída em cores

Quando você abre uma bandeja do papel ou digitaliza um código de barras, o Assistente de materiais PredictPrint é aberto e carrega as propriedades do material para uma bandeja instantaneamente. O Assistente de materiais então fornece uma diretriz simples passo a passo por meio de uma série de rotinas de configuração automática, semiautomática e manual para otimização da impressão. O Servidor na Nuvem PredictPrint baseado na Internet determina as rotinas de configuração que são recomendadas para o material.

Visão geral do Assistente de Materiais PredictPrint

O Assistente de materiais PredictPrint é um recurso que automatiza o gerenciamento de materiais para as impressoras digitais. O Administrador pode especificar se o Assistente de Materiais PredictPrint aparece na Central de controle. Para obter detalhes, consulte Gerenciamento do acesso ao Assistente de materiais PredictPrint.

Você pode usar o scanner de código de barras portátil para digitalizar um código de barras de material, como a seguir:

- Digitalize o código de barras e depois coloque o papel na bandeja
- Coloque o papel na bandeja e depois digitalize o código de barras

Quando você digitaliza um código de barras, a impressora conecta o Servidor na Nuvem PredictPrint e recupera todas as propriedades e pontos definidos e rotinas de configuração recomendados para o material digitalizado.

O Assistente de Materiais PredictPrint executa todas as rotinas de configuração avançada recomendadas, para otimizar o desempenho da impressão para cada material. Quando um material é colocado pela primeira vez, para maximizar a qualidade da imagem e a saída em cores, o Assistente de Materiais PredictPrint executa um processo de calibração e perfil totalmente automatizado.

O Assistente de Materiais PredictPrint usa os seguintes processos:

Digitalização

Na página Digitalizar, digitalize o código de barras de um material específico usando um scanner de código

de barras. Quando você digitaliza um código de barras, o Assistente de Materiais PredictPrint conecta-se ao Servidor na Nuvem PredictPrint e faz download dos atributos do material, dos pontos de definição e das rotinas de configuração recomendadas para o material.

Definir

Se você tiver um código de barras desconhecido ou estiver criando um código de barras personalizado, a tela Definir será exibida. Quando você cria um código de barras personalizado ou digitaliza um código de barras que não está listado no Servidor na Nuvem PredictPrint, é solicitado a definir manualmente os atributos do material.

Nota: O material é definido somente uma vez. Depois de configurar o material, os dados são armazenados no Servidor na Nuvem PredictPrint. Para obter os dados automaticamente, você pode digitalizar o código de barras associado.

Colocar

Coloque o material em uma bandeja do papel. Após colocar o material, na tela Carregar, selecione a opção de bandeja do papel correspondente: **Bandejas 1 a 2 ou A1-1 a A2-2**, **A2-3 (MSI)** ou **T1**.

Nota: As opções de bandeja disponíveis dependem da configuração de seu sistema. As opções são exibidas de acordo com os alimentadores e dispositivos de acabamento conectados a sua impressora.

Você pode colocar o material antes ou após digitalizar um código de barras ou definir as propriedades do material. Para carregamento de várias bandejas, é possível carregar todas as bandejas ou digitalizar os códigos de barra em qualquer ordem, como a seguir:

- Se você digitalizar os códigos de barra primeiro: digitalize todos os códigos de barra dos materiais. Para colocar o material nas bandejas corretas, siga as telas do assistente.
- Se você carregar as bandejas primeiro: coloque todos os materiais nas bandejas apropriadas. Para verificar os códigos de barra dos materiais carregados, siga as telas no assistente.

Configuração

Na tela Configuração, confirme se as propriedades do material estão corretas. É possível selecionar a orientação de alimentação do papel: Alimentação pela borda longa ou Alimentação pela borda curta. Na página Configuração, o Assistente de materiais PredictPrint executa os pontos de definição e as rotinas de configuração automáticas que são recomendadas para o material. As rotinas de configuração automática

incluem:

- Programação da bandeja
- Configuração de alinhamento: Configuração de alinhamento básico e Configuração de alinhamento avançado são rotinas de configuração automáticas, porém seus parâmetros são definidos na guia Ajustes automáticos.
  - O Alinhamento básico é executado quando você digitaliza o código de barras pela primeira vez. O Alinhamento básico não é executado para digitalizações de códigos de barras subsequentes do mesmo material. Você pode gerenciar essa configuração no Servidor na Nuvem PredictPrint.
  - O Alinhamento avançado é executado toda vez que você digitaliza o código de barras do material. Você pode selecionar a Densidade de impressão e o Perfil de alinhamento.
- Ajuste de tensão de transferência secundária
- Calibração e perfil

Nota: Calibração e perfil é a última rotina a ser executada, e aparece na tela Configuração somente se não houver rotinas de configuração semiautomáticas para executar.

Avançado

Na tela Avançado, o Assistente de materiais PredictPrint executa as rotinas de configuração semiautomáticas que são recomendadas para o material. As rotinas de configuração avançadas incluem:

- Ajuste da Pressão no rolo do alinhador
- Lateral da correia de ajuste da temperatura de fusão
- Lateral do rolo de ajuste da temperatura de fusão
- Ajuste do aquecedor da bandeja
- Ajuste assistido por ar
- Ajuste da saída de transferência da borda de fuga
- Calibração e perfil

Concluído

Quando as rotinas de configuração automáticas e semiautomáticas são concluídas, a tela Concluído mostra uma lista das rotinas de configuração manuais que são recomendadas depois que você sai do Assistente de materiais PredictPrint. Você pode concluir as rotinas de configuração manuais na Biblioteca de Materiais PredictPrint. As rotinas de configuração manuais incluem:

- Ajuste de curvatura do papel. Para obter detalhes, consulte Correção da curvatura do papel.
- Detecção de alimentação múltipla. Para obter detalhes, consulte Detecção de alimentação múltipla.

Digitalização de um código de barras de digitalização

Um scanner de código de barras portátil é necessário para digitalizar códigos de barras.

1. Para abrir o Assistente de materiais PredictPrint, siga um destes métodos:
   - Na tela Central de controle, clique em **Assistente de materiais PredictPrint**.
   - Digitalize o código de barras do material usando o scanner de código de barras.
   - Coloque o material na bandeja apropriada.

   Quando o Assistente de materiais PredictPrint for iniciado pela primeira vez, a tela Bem-vindo será exibida.

   Se o código de barras já estiver registrado no Servidor na Nuvem PredictPrint, após digitalizar o código de barras, o Assistente de materiais PredictPrint exibirá as propriedades do material e a impressora automaticamente receberá as configurações para os melhores valores de impressão para o material.

   Se o código de barras não estiver registrado no Servidor na Nuvem PredictPrint, na tela Digitalizar, clique em **Definir como novo material**. Na tela Definir, defina as propriedades para o material e depois clique em **Salvar e Avançar**.
2. Se você não colocou o material antes de digitalizar o código de barras, coloque o material em uma ou mais bandejas e depois clique em **Avançar**.

Definir novo material e criar código de barras

Quando um material não tem um código de barras, você pode criar um código de barras para ele na tela Definir do Assistente de materiais PredictPrint. Depois de criar o novo código de barras, você pode imprimi-lo e retê-lo para digitalizar toda vez que colocar esse material.

Para criar o código de barras para um novo material:

1. Para abrir o Assistente de materiais PredictPrint, siga um destes métodos:
   - Na tela Central de controle, clique em **Assistente de materiais PredictPrint**.
   - Coloque o material na bandeja apropriada.

   Quando o Assistente de materiais PredictPrint for iniciado pela primeira vez, a tela Bem-vindo será exibida.
2. Clique em **Definir novo material e criar código de barras**.

   A tela Definir é exibida.

3. Defina os itens a seguir para o seu material:
   - Nome
   - Fabricante
   - Tamanho
   - Tipo
   - Módulo (se necessário)
   - Material pré-impresso (necessário para materiais impressos da T1)
   - Cores
   - Revestimento
   - Fibra
   - Gramatura
   - Perfurado
4. Para salvar as alterações e ir para a próxima etapa, clique em **Salvar e Avançar**.

Colocação de material no Assistente de materiais PredictPrint

Para colocar o material na bandeja do Papel:

1. Abra a bandeja do papel. Com base no material, selecione entre as Bandejas 1 a 2 ou A1-1 a A2-2, Bandeja A2-3 (MSI), ou a Bandeja do módulo de inserção T1.
2. Coloque o material e depois feche a bandeja.
3. Na tela Carregar do Assistente de materiais PredictPrint, selecione a bandeja que contém o material carregado:
   - **Bandejas 1 a 2 ou A1-1 a A2-2**
   - **A2-3 (MSI)**
   - **T1**

   Nota: As opções de bandeja disponíveis dependem da configuração de seu sistema. As opções são exibidas de acordo com os alimentadores e dispositivos de acabamento conectados a sua impressora.
4. Clique em **Avançar**.

   A tela Configuração é exibida. Continue em Configuração do material no Assistente de materiais PredictPrint.
5. A qualquer momento durante o processo, para alterar as informações na tela anterior, clique em **Voltar**.

Configuração do material no Assistente de materiais PredictPrint

Você pode configurar o material no Assistente de materiais PredictPrint com ou sem um código de barras. Consulte:

- Configuração do material com um código de barras
- Configuração do material sem um código de barras
- Configuração do material com um código de barras personalizado sem Internet

Configuração do material com um código de barras

1. Na tela Configuração do Assistente de materiais PredictPrint, selecione a orientação do papel:
   - **Alimentação pela Borda Longa**
   - **Alimentação pela Borda Curta**
2. Clique em **Avançar**.
3. O Assistente de materiais PredictPrint executa as rotinas de configuração automática recomendadas. Após cada rotina, clique em **Aceitar e Avançar**. As rotinas de configuração automática incluem:
   - Programação da bandeja
   - Configuração de alinhamento
   - Ajuste de tensão de transferência secundária
   - Calibração e perfil: esta rotina de configuração automática é executada após os ajustes semiautomáticos e antes de quaisquer ajustes manuais. Para obter mais informações, consulte Calibração e perfil.

   Nota: É importante lembrar que essas rotinas de configuração e todos os outros ajustes do mecanismo de impressão são executados somente se necessários. Se a inteligência do Servidor na Nuvem PredictPrint determinar que eles não são necessários, o Assistente de materiais PredictPrint vai ignorá-los.

   Nota: Calibração e perfil é a última rotina a ser executada, e aparece na tela Configuração somente se não houver rotinas de configuração semiautomáticas para executar.
4. A qualquer momento durante o processo, para alterar as informações na tela anterior, clique em **Voltar**.
5. A qualquer momento durante o processo, para cancelar a execução das rotinas de configuração, clique em **Cancelar configuração**.

   Nota: A opção Cancelar configuração interrompe a execução de quaisquer rotinas de configuração remanescentes. O cancelamento das rotinas de configuração não cancela a atribuição do material à bandeja.
6. Para ir para a próxima rotina, clique em **Aceitar e Avançar**.

Configuração do material sem um código de barras

Para obter um código de barras para o material, assegure-se de que a bandeja esteja carregada com o material para o qual você precisa de um código de barras.

1. Na tela Configuração, selecione a orientação do papel:
   - **Alimentação pela Borda Longa**
   - **Alimentação pela Borda Curta**

2. Clique em **Avançar**.

   Um código de barras aparece na próxima tela.

3. Para imprimir um código de barras, clique em **Imprimir código de barras**.

   Nota: Para imprimir um código de barras, coloque papel de tamanho Carta ou A4 em qualquer bandeja que não seja aquela que você está programando atualmente com o material. Se não for colocado papel de tamanho Carta ou A4 na impressora, não será possível imprimir o código de barras durante o processo de configuração no assistente.

   Nota: Mantenha os códigos de barras para digitalização quando você colocar o mesmo material futuramente.

4. Clique em **Aceitar e avançar**.

   O Assistente de materiais PredictPrint começa uma série de rotinas de configuração automática recomendadas. As rotinas de configuração automática incluem:

   - Programação da bandeja
   - Configuração de alinhamento
   - Ajuste de tensão de transferência secundária
   - Calibração e perfil: esta configuração automática é executada após os ajustes semiautomáticos e antes de quaisquer ajustes manuais.

   Nota: É importante lembrar que essas rotinas de configuração e todos os outros ajustes do mecanismo de impressão são executados somente se necessários. Se a inteligência do Servidor na Nuvem PredictPrint determinar que eles não são necessários, o Assistente de materiais PredictPrint vai ignorá-los.

5. Após cada rotina ser concluída, clique em **Aceitar e Avançar**.
6. A qualquer momento durante o processo, para alterar as informações na tela anterior, clique em **Voltar**.
7. A qualquer momento durante o processo, para cancelar a execução das rotinas de configuração, clique em **Cancelar configuração**.

   Nota: A opção Cancelar configuração interrompe a execução de quaisquer rotinas de configuração remanescentes. O cancelamento das rotinas de configuração não cancela a atribuição do material à bandeja.

8. Para ir para a próxima rotina, clique em **Aceitar e Avançar**.

Configuração do material com um código de barras personalizado sem Internet

Quando o material não tem um código de barras e a impressora não está conectada à Internet, o Assistente de Materiais PredictPrint não pode se comunicar com o Servidor na Nuvem PredictPrint para gerar um código de barras. Antes de prosseguir com a geração de um código de barras personalizado, assegure-se de que você tenha um dispositivo de armazenamento USB portátil.

Nota: Se a impressora não estiver conectada à Internet, você poderá fazer download das Listas de materiais a partir do Servidor na Nuvem PredictPrint. Para fazer download das Listas de materiais a partir do Servidor na Nuvem PredictPrint, consulte Download de uma Lista de materiais.

1. Na tela Configuração do Assistente de materiais PredictPrint, selecione a orientação do papel:
   - **Alimentação pela Borda Longa**
   - **Alimentação pela Borda Curta**
2. Clique em **Avançar**.
3. Para obter um código de barras e concluir a configuração do material, insira um dispositivo de armazenamento USB em uma porta USB da impressora. Clique em **Copiar arquivo de materiais**.
4. Salve o arquivo de materiais no dispositivo de armazenamento USB.
5. Em um navegador em um dispositivo conectado à Internet, acesse https://www.xerox.com/predictprintmedia. Clique em **Obter novo código de barras**.
6. Carregue o arquivo de materiais do dispositivo de armazenamento USB para o Servidor na Nuvem PredictPrint. O Servidor na Nuvem PredictPrint gera um novo código de barras com as rotinas de configuração de material. Salve a configuração e as informações do código de barras no dispositivo de armazenamento USB.
7. Assegure-se de que a bandeja esteja carregada com o material para o qual você precisa de um código de barras.
8. Insira o dispositivo de armazenamento USB em uma porta USB da impressora. Na tela Configuração do Assistente de materiais PredictPrint, clique em **Carregar arquivo de código de barras**.
9. No dispositivo de armazenamento USB, copie o arquivo com as rotinas de configuração de material e as informações do código de barras para o Assistente de materiais PredictPrint. Clique em **Avançar**.

   Um código de barras aparece na próxima tela.
10. Para imprimir um código de barras, clique em **Imprimir código de barras**.

    Nota: Para imprimir um código de barras, coloque papel de tamanho Carta ou A4 em qualquer bandeja que não seja aquela que você está programando atualmente com o material. Se o papel de tamanho Carta ou A4 não for colocado na impressora, não será possível imprimir o código de barras durante o processo de configuração no assistente.

    Nota: Mantenha os códigos de barras para digitalização quando colocar o mesmo material futuramente.
11. Clique em **Aceitar e avançar**.

    O Assistente de materiais PredictPrint começa a executar as rotinas de configuração automática recomendadas.

Configuração avançada de material

Na tela Avançado, o Assistente de materiais PredictPrint guia você por uma série de configurações avançadas que incluem rotinas de configuração automática e semiautomática.

Para uma rotina semiautomática, você pode imprimir uma amostra, inspecionar a amostra e fazer ajustes, se necessário. As rotinas de configuração semiautomática incluem:

- Ajuste da Pressão no rolo do alinhador
- Lateral da correia de ajuste da temperatura de fusão
- Lateral do rolo de ajuste da temperatura de fusão
- Ajuste do aquecedor da bandeja
- Ajuste assistido por ar
- Ajuste da saída de transferência da borda de fuga
- Calibração e perfil

Nota: Calibração e perfil é a última rotina a ser executada, e aparece na tela Configuração somente se não houver rotinas de configuração semiautomáticas para executar.

1. Para exibir as instruções sobre como ajustar uma rotina de configuração semiautomática específica, clique em **Obter instruções**. Para obter detalhes, consulte Criação ou modificação das opções de configuração avançada de material.
2. Para verificar a saída impressa, clique em **Imprimir amostra**. Faça os ajustes na configuração, conforme necessário.
3. Após cada rotina de configuração semiautomática, para executar a próxima rotina, clique em **Aceitar e avançar**.

   Nota: É importante lembrar que essas rotinas de configuração e todos os outros ajustes do mecanismo de impressão são executados somente se necessários. Se a inteligência do Servidor na Nuvem PredictPrint determinar que eles não são necessários, o Assistente de materiais PredictPrint vai ignorá-los.

4. A qualquer momento durante o processo, para cancelar a execução das rotinas de configuração, clique em **Cancelar configuração**.

   Nota: A opção Cancelar configuração interrompe a execução de quaisquer rotinas de configuração remanescentes. A opção Cancelar configuração não cancela a atribuição do material à bandeja.

5. Para ir para a rotina de configuração anterior, clique em **Voltar**.

Calibração e perfil

Calibração de cores e Perfil é um processo totalmente automatizado no Assistente de materiais PredictPrint. O Assistente de materiais transfere as informações do material para o Servidor de Impressão Fiery® para iniciar o processo. A função Calibração e Perfil é executada depois que todos os outros ajustes são concluídos.

A necessidade de Calibração e Perfil primeiramente é determinada pelo Servidor na nuvem do PredictPrint com base nas propriedades do material e, em seguida, executada e gerenciada pelo Servidor de Impressão Fiery. O

processo de Calibração e Definição usa a Matriz de largura total. Cada material individual primeiro é calibrado e depois o perfil é definido. A definição de perfil de cada material é executada uma vez. A Recalibração é executada após expirar o tempo de espera definido para o código de barras do material e é digitalizada novamente para colocar o material em uma bandeja. O processo de calibração pega aproximadamente 60 folhas na primeira vez que o material é adicionado e, depois, aproximadamente 18 folhas para cada recalibração.

Com o novo Servidor de Impressão Fiery® versão 4.0, FS600, o processo de Calibração e Perfil é simplificado e aprimorado ainda mais, como a seguir:

1. Ao usar o recurso **Ajustes do grupo por**, o servidor de impressão pode agrupar materiais com **Revestimento** ou **Nome do material** comuns, quando o material passa por uma nova verificação de cores. Na primeira passagem o material requer que apenas 9 folhas sejam calibradas e depois 4 folhas para a rotina de Verificação de cores. Se bem-sucedido, qualquer material adicional incluído para calibração requer apenas 4 folhas.
2. Se você decidir manter **Material individual** como o método para Calibração e Perfil, o processo exigirá aproximadamente 30 folhas na primeira vez que o material for adicionado e depois 9 folhas para cada recalibração.
3. A rotina de Verificação de cores é executada antes da recalibração, quando necessário. Se o material passar pela rotina, nenhuma outra impressão de folha será necessária e o tempo de espera de expiração da calibração será estendido.

Nota: O processo de Calibração e Perfil foi aprimorado no Servidor de Impressão Fiery® versão 4.0, FS600 ou versões mais recentes. Para localizar a versão do servidor de impressão ou a versão do Sistema Fiery, na janela Fiery Command WorkStation, acesse **Servidor > Centro de dispositivos > GERAL > Informações gerais**, consulte **Servidor Fiery** ou **Sistema Fiery**. Também é possível acessar essas informações na página de configuração Fiery, impressa por meio do Servidor de Impressão Fiery®.

O tempo de espera padrão para recalibração é de 7 dias. No servidor de impressão, é possível alterar a configuração de tempo de 7 dias para calibração. No Centro de dispositivos do Servidor de Impressão Fiery, clique em **Geral > Ferramentas > Calibrador** e, em seguida, clique no ícone de engrenagem pequeno na parte inferior da página.

A Calibração e perfil continua da seguinte maneira:

1. Na tela Avançado, após concluir as rotinas de configuração semiautomática, o Assistente de materiais PredictPrint inicia o processo de Calibração e perfil automaticamente.

Nota: Se não houver rotinas de configuração semiautomáticas para executar, o processo Calibração e perfil será executado na tela Configuração.

2. O Assistente de materiais PredictPrint coordena com o Servidor de Impressão Fiery. A Verificação de perfil de cor e calibração é realizada automaticamente.
3. Você pode cancelar o processo de Calibração e perfil. No Assistente de materiais PredictPrint, clique em **Cancelar**.
4. Após o processo de Calibração e Perfil ser concluído, a tela Concluir e fechar será exibida.

Se necessário, é possível executar outros procedimentos de Calibração e perfil fora do Assistente de materiais PredictPrint usando o **Calibrador Fiery** no Servidor de Impressão Fiery. Para obter mais informações, consulte a documentação do Servidor de Impressão Fiery em Fiery - Impressora de Produção Xerox Iridesse.

Configuração de material manual

Após concluir as rotinas de configuração avançada automática e semiautomática, o Assistente de materiais PredictPrint exibe a lista de rotinas de configuração manual que são recomendadas. Para fazer ajustes manuais, acesse Configuração avançada para o material na Biblioteca de materiais PredictPrint.

As rotinas de configuração manual são executadas por último. As rotinas de configuração manuais incluem:

- Ajustes de curvatura do papel
- Detecção de alimentação múltipla

1. Após concluir o processo de Calibração e perfil, para sair do Assistente de materiais PredictPrint, clique em **Concluído e fechar**.

   A tela principal Central de controle é exibida e mostra todas as bandejas e as respectivas propriedades dos materiais colocados em cada bandeja. Um ícone de triângulo amarelo aparece na bandeja que está carregada com o material que você está configurando.

2. Para exibir a lista de rotinas de configuração manual recomendadas, na tela principal Central de controle, para a bandeja carregada com o material para o qual você deseja executar as rotinas de configuração manual, passe o cursor sobre o ícone de triângulo amarelo.

   A lista de rotinas de configuração manual recomendadas é exibida.

3. Execute as rotinas de configuração manual na Biblioteca de materiais. Para abrir a Biblioteca de materiais, na tela Central de controle, clique em **Biblioteca de materiais PredictPrint**. Na lista da Biblioteca de materiais, selecione o material que requer rotinas de configuração manual. Para acessar as propriedades do material, na barra de menus Biblioteca de materiais, clique no ícone de lápis Editar. Para acessar os ajustes manuais, clique em **Configuração avançada**.

Nota: Para obter detalhes sobre como executar as rotinas de configuração automáticas, consulte Criação ou modificação das opções de configuração avançada de material.

SERVIDOR NA NUVEM PREDICTPRINT

O Servidor na Nuvem PredictPrint armazena e faz download dos dados dos materiais para a Biblioteca de materiais PredictPrint, incluindo as rotinas de configuração recomendadas e os pontos de definição baseados na análise do Servidor na Nuvem, no momento em que o código de barras é digitalizado.

Download de uma Lista de materiais

Se a sua impressora estiver conectada à Internet, toda vez que um código de barras for digitalizado, as informações do material serão atualizadas no sistema automaticamente. Não é necessário fazer download de quaisquer listas de materiais para o sistema.

Se o seu sistema não tiver acesso à Internet, você poderá fazer download das Listas de materiais a partir do https://www.xerox.com/predictprintmedia.

1. Vá para https://www.xerox.com/predictprintmedia.
2. Selecione **Download da lista de materiais**.

   A página Download da lista de materiais é exibida.

3. Selecione uma opção:
   - Para fazer download da lista de materiais completa, clique em **Download da lista de materiais completa**.
   - Para fazer download da Lista de materiais recomendados (RML), clique em **Download da Lista de materiais recomendados**.
   - Para fazer download da Lista de substratos testados, clique em **Download da Lista de substratos testados**.
4. Selecione **Impressora de Produção Xerox IRIDESSE** e depois clique em **OK**.
5. Na janela Salvar como, selecione um local para o arquivo Lista de materiais e depois clique em **Salvar**.

   O arquivo baixa para o seu computador.
6. Extraia o arquivo .xml do arquivo .zip.
7. Insira uma unidade USB em uma porta USB no computador e copie o arquivo .xml para a unidade USB.

Para obter detalhes sobre como carregar as listas de materiais na Biblioteca de materiais, consulte Carregar o Banco de dados PredictPrint a partir do dispositivo. Esse procedimento requer que você faça login como Administrador.

BIBLIOTECA DE MATERIAIS PREDICTPRINT

A janela Biblioteca de materiais PredictPrint na Central de controle permite que você crie e gerencie uma biblioteca de materiais usados com frequência. Operadores ou Administradores podem definir atributos para um material, como tamanho, cor, tipo e gramatura e atribuir o material a uma bandeja de papel.

O Administrador permite ou restringe o acesso à Biblioteca de materiais PredictPrint. Se o acesso à Biblioteca de materiais PredictPrint for restrito, o botão Biblioteca de materiais PredictPrint não aparecerá na janela da Central de controle e os Operadores não poderão editar ou excluir materiais da Biblioteca de materiais.

Nota: Se o botão Biblioteca de materiais PredictPrint não aparecer na Central de controle, para obter mais informações, contate o seu administrador.

Janela Biblioteca de materiais PredictPrint

A janela Biblioteca de materiais PredictPrint exibe a lista Todos os materiais na parte superior da janela e a lista Biblioteca de materiais na parte inferior. Todos os materiais é uma lista somente leitura. Quando você seleciona um material, as ações a seguir estão disponíveis:

- **Redefinir para o sistema padrão**: Retorna a exibição Biblioteca de materiais PredictPrint ao seu layout original.
- **Exibir**: permite que você exiba as propriedades dos materiais relacionados na lista Biblioteca de materiais. Não é possível editar ou alterar o nome do material. É possível exibir as propriedades de um material, mas não é possível editar as propriedades do material.
- **Editar**: permite que você modifique as propriedades de um material na Biblioteca de materiais.
- **Criar novo**: permite que você crie e salve um novo material na lista da biblioteca de materiais. Essa opção abre o Assistente de materiais PredictPrint, se necessário.

- **Cópia**: permite a você copiar um material existente a partir da RML ou da lista da Biblioteca de materiais, editar suas propriedades e salvá-lo na Biblioteca de materiais como um material novo.
- **Excluir**: permite a você excluir ou remover um material da lista da Biblioteca de materiais.
- **Imprimir código de barras**: permite imprimir um código de barras personalizado.
- **Adicionar à Biblioteca de materiais**: permite a você adicionar um material da RML à lista da Biblioteca de materiais.
- **Classificação**: selecione **Usar colunas** ou **Classificar manualmente**.
- **Ícones Mover para cima** ou **Mover para baixo**: permite mover um material para cima ou para baixo na lista Biblioteca de materiais.
- **Fechar**: sai da janela Biblioteca de materiais PredictPrint.

Lista de materiais

As Listas de materiais são listas de materiais fornecidas pela Xerox para a Impressora de Produção. Se o seu sistema está conectado à Internet, não há necessidade de fazer download de quaisquer Listas de materiais ou informações manualmente. Todas as informações do material são baixadas automaticamente e atualizadas na Biblioteca de materiais toda vez que você digitaliza o código de barras do material. Se o seu sistema não estiver conectado à Internet, você poderá fazer download das Listas de materiais a partir do https://www.xerox.com/predictprintmedia. As Listas de materiais que são baixadas e carregadas manualmente aparecem na lista Todos os materiais na janela Biblioteca de materiais PredictPrint depois que você digitaliza um código de barras.

As Listas de materiais baixadas são listas somente leitura. Não é possível diretamente adicionar, excluir ou editar os materiais. Nas Listas de materiais, você pode:

- Copiar um material para a Biblioteca de materiais
- Copiar e editar um material antes de movê-lo para a Biblioteca de materiais
- Exibir as propriedades de um material
- Atribuir um material a uma bandeja do papel

Há três Listas de materiais:

- Todos os materiais
- Lista de materiais recomendados (RML)
- Lista de substratos testados (TSL)

É possível atualizar todas as listas de materiais para incluir novos papéis, pontos de definição atualizados e rotinas de configuração recomendáveis, conforme determinado pela inteligência do Servidor na Nuvem PredictPrint.

Para exibir os materiais específicos recomendáveis para a Impressora de Produção, sempre consulte a Lista de materiais recomendados. A Lista de materiais recomendados é atualizada conforme for necessário para incluir novos papéis e outros materiais.

Classificações de materiais

Você pode definir sua própria avaliação dos materiais. O valores de Minhas classificações são retidos localmente na impressora.

Para definir a classificação de um material, na coluna Minhas classificações, clique em uma das cinco estrelas.

GERENCIAMENTO DA BIBLIOTECA DE MATERIAIS

A tela Gerenciar biblioteca de materiais é onde você identifica o material usado pela Impressora de Produção e gerencia os atributos do material, como tipo, gramatura e nome.

Você pode atribuir cada material na Biblioteca de materiais a uma ou mais bandejas do alimentador. Cada bandeja do alimentador é programada para alimentar um material específico. Em seguida, a Impressora de Produção pode selecionar o material de uma ou mais bandejas para corresponder aos requisitos do trabalho.

Para obter informações sobre como gerenciar o material na Biblioteca de materiais, consulte:

- Gerenciamento da biblioteca de materiais
- Backup e transferência da biblioteca de materiais
- Lista de materiais recomendados (RML)
- Adição de uma entrada de material
- Criar um novo material em Propriedades da bandeja
- Criar um novo material em Gerenciar biblioteca de materiais
- Edição de um material existente na Biblioteca de materiais
- Remoção de um material da Biblioteca de materiais

Backup e transferência da biblioteca de materiais

Nota: Para proteger os dados na Impressora de Produção Iridesse, é importante fazer o backup de toda a biblioteca de materiais regularmente. A melhor maneira de copiar e criar um backup da biblioteca de materiais é utilizar uma unidade flash USB.

Execute o seguinte procedimento para fazer o backup de todos os arquivos da biblioteca de materiais e, se necessário, transfira esses arquivos para outra Impressora de Produção Iridesse.

1. No Centro de controle, insira uma unidade flash USB em uma porta USB.
2. No Centro de controle, selecione e abra o atalho de perfis (Profiles) na área de trabalho.
3. Localize e abra a pasta Material.

   Os arquivos de materiais são armazenados nessa pasta e a extensão .stock os diferenciará.
4. Selecione todos os arquivos contidos no diretório de materiais com a extensão .stock.
5. Selecione **Editar > Copiar** ou **Ctrl > C**.
6. Abra o diretório da unidade flash USB.

7. Selecione **Editar > Colar** ou **Ctrl > V**.

   Os arquivos são copiados na unidade flash USB.

8. Feche os dois diretórios.
9. Na Central de controle, remova a unidade flash USB.

   Mantenha os arquivos de backup da biblioteca de materiais em um local seguro, como a unidade flash ou outro dispositivo portátil. Os arquivos .stock podem permanecer na unidade flash USB como cópia de back-up.

10. Para usar a mesma biblioteca de materiais em duas impressoras de produção co-localizadas, utilize a unidade flash para transferir ou copiar os arquivos de backup da biblioteca de materiais para outra impressora de produção.

Gerenciamento da biblioteca de materiais

A janela Gerenciar biblioteca de materiais na Central de controle permite que você crie e gerencie uma biblioteca de materiais usados com frequência. Operadores ou administradores podem definir atributos para um material, como tamanho, cor, tipo e gramatura e atribuir o material a uma bandeja de papel.

O administrador permite ou restringe o acesso à Biblioteca de materiais. Se o acesso for restrito, o botão Gerenciar biblioteca de materiais não aparecerá na janela Central de controle e os operadores não poderão editar ou excluir materiais da biblioteca.

Nota: Se o botão Gerenciar biblioteca de materiais não for exibido no menu Funções na janela principal, entre em contato com o administrador para obter mais informações.

Para abrir a janela Gerenciar biblioteca de materiais, selecione o botão **Gerenciar biblioteca de materiais**. A janela Gerenciar biblioteca de materiais contém a Lista de materiais recomendados (RML) e a lista da Biblioteca de materiais:

- Lista de materiais recomendados (RML): A RML é uma lista de materiais recomendados fornecida pela Xerox para a impressora de produção. Nessa lista, você pode atribuir materiais para as bandejas ou adicioná-los à Biblioteca de materiais.
- Biblioteca de materiais: como a RML, esta lista contém os nomes de todos os materiais disponíveis para a impressora de produção. Diferentemente da RML, essa lista contém materiais que o usuário criou ou que foram copiados ou editados a partir da Lista de materiais recomendados. Nessa lista, você pode facilmente selecionar um material para qualquer bandeja para impressão.

Janela Gerenciar biblioteca de materiais

A janela Gerenciar biblioteca de materiais exibe a Lista de materiais recomendados (RML) na parte superior da janela e a lista Biblioteca de materiais na parte inferior. A RML é uma lista somente leitura. Você pode selecionar um material em qualquer um dos locais e atribuí-lo para uma bandeja de papel. Quando você seleciona um material, as ações a seguir estão disponíveis:

- **Layout padrão**: retorna a exibição Gerenciar biblioteca de materiais ao seu layout original.
- **Propriedades**: permite que você exiba as propriedades dos materiais relacionados na lista Biblioteca de materiais. Não é possível editar ou alterar o nome do material. Você pode visualizar as propriedades de um material somente na Lista de materiais recomendados. As propriedades não podem ser alteradas.

- **Criar novo**: permite que você crie e salve um novo material na lista da biblioteca de materiais.
- **Cópia**: permite a você copiar um material existente a partir da RML ou da lista da Biblioteca de materiais, editar suas propriedades e salvá-lo na Biblioteca de materiais como um material novo.
- **Excluir**: permite a você excluir ou remover um material da lista da Biblioteca de materiais.
- **Adicionar à Biblioteca de materiais**: permite a você adicionar um material da RML à lista da Biblioteca de materiais.
- **Classificação**: selecione **Usar colunas** ou **Classificar manualmente**.
- **Botões Mover para cima** ou **Mover para baixo**: move um material para cima ou para baixo na lista da Biblioteca de materiais.
- **Fechar**: Fecha a janela e sai da janela Gerenciar biblioteca de materiais.

Lista de materiais recomendados (RML)

A lista de materiais recomendados (RML) é uma lista de materiais recomendados fornecida pela Xerox para a impressora de produção. Você pode fazer download dela a partir do site www.xerox.com/IRIDESSEsupport. Ela aparece acima da lista Biblioteca de materiais na janela Gerenciar biblioteca de materiais.

A RML é uma lista somente leitura. Não é possível diretamente adicionar, excluir ou editar os materiais. Na Lista de materiais recomendados, é possível:

- Copiar um material para a Biblioteca de materiais
- Copiar e editar um material antes de movê-lo para a Biblioteca de materiais
- Exibir as propriedades de um material
- Atribuir um material da RML às bandejas do papel

Para exibir os materiais específicos recomendáveis para a Impressora de Produção, sempre consulte a Lista de materiais recomendados. A Lista de materiais recomendados é atualizada conforme for necessário para incluir novos papéis e outros materiais.

Aplicação de uma nova lista de materiais

Nota: Se você tiver a versão mais recente do software, a Lista de materiais recomendados (RML) será atualizada em seu sistema automaticamente.

Se o arquivo RML existir no site xerox.com, você poderá aplicar uma nova Lista de materiais:

1. Acesse www.xerox.com/IRIDESSEsupport.
2. Selecione **Suporte técnico ao cliente > Todo suporte e todos os drivers**.

   A página Suporte & Drivers é exibida.
3. No campo Pesquisar, digite `Impressora de produção Xerox Iridesse`.
4. Pressione **Enter**.

   A página Resultados da pesquisa é exibida.

5. Clique em **Xerox Iridesse Production Press.rml**.

   Uma mensagem aparece perguntando se você deseja fazer o download do arquivo.
6. Clique em **Sim**.

   O arquivo baixa para o seu computador.
7. Na área de trabalho, dê dois cliques na pasta **Perfis**.

   Uma lista de pastas aparece.
8. Dê dois cliques na pasta **rml**.
9. Na pasta rml, clique em **Xerox Iridesse Production Press.rml**.

   A caixa de diálogo Substituir ou Ignorar Arquivos aparece.
10. Clique em **Substituir o arquivo no destino**.

    A lista de materiais é atualizada.

Gerenciamento de material

Na janela Gerenciar biblioteca de materiais, você pode facilmente fazer referência a um tipo de papel que seja definido, nomeado e salvo como novo material. Você pode selecionar e atribuir o material salvo a uma bandeja para imprimir rapidamente.

É possível executar as seguintes tarefas na janela Gerenciar biblioteca de materiais:

- Adicionar ou copiar material diretamente da RML à Biblioteca de materiais
- Copiar material da RML para a biblioteca de materiais e editá-lo para que a nova entrada na Biblioteca de materiais tenha propriedades diferentes da lista RML
- Depois de copiar para criar um material na biblioteca, copie o material existente na Biblioteca de materiais e edite as propriedades do material
- Para refletir o que foi usado na impressora de produção, editar uma entrada de material diferente
- Criar e salvar novos materiais. Você pode criar material de duas maneiras:
  - Em Gerenciar biblioteca de materiais
  - Em Propriedades da bandeja
- Excluir uma entrada de material
- Alterar a ordem do material movendo-o para cima ou para baixo na lista da Biblioteca de materiais

Criar um novo material em Gerenciar biblioteca de materiais

1. Se necessário, na Central de controle, clique em **Login** e faça login como Administrador.
2. No menu Função, selecione o botão **Gerenciar biblioteca de materiais**.

   A janela Gerenciar biblioteca de materiais é exibida.
3. Clique no botão **Mais (+)**.

   A janela Configuração de novo material aparece.

4. Para criar o material, insira um novo nome de material e insira as propriedades do material. conforme necessário.
5. Selecione **OK**.

   A impressora de produção adiciona o material à parte inferior da lista da biblioteca de materiais.
6. Para mover o material em direção à frente da lista, selecione o botão de classificação **Manual** e depois a seta para cima.
7. Para sair da opção Gerenciar a biblioteca de materiais, selecione **Fechar**.

Adição de uma entrada de material

Ao adicionar um material à Biblioteca de materiais na janela Gerenciar biblioteca de materiais, siga o procedimento abaixo.

Nota: Você pode adicionar apenas o material pré-existente da RML à Biblioteca de materiais.

1. Na Central de controle, clique em **Login** e faça login como o Administrador.
2. No menu Função, selecione o botão **Gerenciar biblioteca de materiais**.

   A janela Gerenciar biblioteca de materiais é exibida.
3. Na Lista de materiais recomendados, clique no material que você deseja editar ou adicionar à Biblioteca de materiais.
4. Selecione o botão **Adicionar à biblioteca**.
5. Se necessário, para criar o material, insira um novo nome de material e altere as propriedades.
6. Selecione **OK**.

   O material é adicionado à parte inferior da lista da Biblioteca de materiais. O original permanece na RML.
7. Para mover o material na Lista da Biblioteca de materiais, use as setas **Para cima** ou **Para baixo**.
8. Para sair da opção Gerenciar a biblioteca de materiais, selecione **Fechar**.

Cópia de uma entrada de material

Às vezes, uma entrada de material existente, seja da RML ou da lista da Biblioteca de materiais, já contém a maioria dos atributos necessários para uma nova entrada de material. Nesse caso, para criar uma entrada de material, basta copiar um material existente e modificar seus atributos.

1. Se necessário, na Central de controle, clique em **Login** e faça login como Administrador.
2. No menu Função, selecione o botão **Gerenciar biblioteca de materiais**.

   A janela Gerenciar biblioteca de materiais é exibida.
3. Na Lista de materiais recomendados ou na lista da Biblioteca de materiais, selecione o material que você deseja copiar.
4. Para a biblioteca de materiais ou RML, selecione o ícone de **Cópia (+)**.
5. Insira um novo nome de material. Se necessário, altere qualquer um dos atributos de material.

6. Selecione **OK**.

   A impressora de produção adiciona o material à parte inferior da lista da biblioteca de materiais. O material original permanece na lista.

7. Para mover o material dentro da lista da Biblioteca de materiais, selecione classificar **Manualmente** e use as setas **Para cima** e **Para baixo**.
8. Para sair da opção Gerenciar a biblioteca de materiais, selecione **Fechar**.

Edição de um material existente na Biblioteca de materiais

Para editar um material existente na Biblioteca de materiais, realize o procedimento a seguir.

1. Se necessário, na Central de controle, clique em **Login** e faça login como Administrador.
2. No menu Função, selecione o botão **Gerenciar biblioteca de materiais**.

   A janela Gerenciar biblioteca de materiais é exibida.

3. Na lista da biblioteca de materiais, selecione o material que você deseja editar.
4. Para editar as propriedades, clique no ícone de lápis para Editar.

   A janela Propriedades do material é exibida.

5. Conforme necessário, modifique os atributos do material.
6. Para salvar as alterações feitas no material e fechar a janela, selecione **OK**.
7. Para sair da opção Gerenciar a biblioteca de materiais, selecione **Fechar**.

Remoção de um material da Biblioteca de materiais

Para remover um material da lista da Biblioteca de materiais, realize o procedimento a seguir.

1. Se necessário, na Central de controle, clique em **Login** e faça login como Administrador.
2. No menu Função, selecione o botão **Gerenciar biblioteca de materiais**.

   A janela Gerenciar biblioteca de materiais é exibida.

3. Na lista da biblioteca de materiais, selecione o material que você deseja remover da biblioteca.
4. Clique no ícone de Lixeira.

   Uma janela de confirmação é exibida.

5. Para excluir o material da Biblioteca de materiais, selecione **Sim**.
6. Para sair da janela Gerenciar biblioteca de materiais, selecione **Fechar**.

Propriedades da bandeja

Na janela Propriedades da bandeja, você pode visualizar e selecionar várias funções para a bandeja de papel.

- Detalhes do material: essa área exibe informações da bandeja atual, incluindo tamanho, tipo, revestimento, módulo, perfuração, cor, gramatura e granulação do papel.

  - Alimentação pela borda longa/Alimentação pela borda curta (ABL/ABC): Indica a orientação em que o papel é colocado na bandeja: na direção ABL ou ABC.
- Ativar bandeja: permite que a bandeja selecionada seja usada para impressão.
- Desativar bandeja: proíbe que a bandeja selecionada seja usada para impressão.
- Substituir:
  - Se o material colocado atualmente na bandeja não corresponder às informações do material exibidas na janela Propriedades da bandeja, quando você limpar essa seleção, a Impressora de Produção exibirá uma mensagem. Coloque na bandeja o mesmo material que está indicado na janela Propriedades da bandeja.
  - Se selecionada, um trabalho pode ser executado sem erros quando determinadas propriedades do material no trabalho não correspondem às propriedades da bandeja.
- Exibir automaticamente as propriedades da bandeja quando a Bandeja estiver aberta: quando selecionada, e a bandeja está aberta, a janela Propriedades da bandeja sempre é aberta.
- **Biblioteca de materiais**: esta opção abre a janela Gerenciar biblioteca de materiais, que contém os nomes de todos os papéis criados, copiados ou editados a partir da Lista de materiais recomendados (RML). Selecione o material desejado na lista e esse material será atribuído à bandeja.
- **Lista de materiais recomendados** (RML): fornece uma lista de todos os materiais recomendados que estão disponíveis para a impressora de produção. Você pode selecionar um material na RML para atribuir temporariamente à bandeja. Depois que a janela Propriedades da bandeja for fechada, o nome do material aparecerá em azul e itálico , indicando que ele é um material temporário. Quando outro material for selecionado, o material temporário será excluído.
- **Criar novo material**: permite que você crie um material atribuído à bandeja. Esse material pode ser salvo permanentemente na biblioteca de materiais ou pode continuar como um material temporário.
- **Perfil de alinhamento**: permite que você mantenha o perfil padrão do sistema ou, com esse botão, selecione um perfil específico criado e salvo usando a função Perfis.

Tamanho do material não corresponde

Se o papel colocado em uma bandeja não corresponder às informações na janela Propriedades da bandeja, a Central de controle o alertará exibindo a mensagem: O material da bandeja não corresponde.

Nota: Essa funcionalidade estará disponível somente se o Administrador tiver ativado-a na janela Configurações do sistema.

Se você receber essa mensagem, execute a etapa 1 ou a etapa 2:

1. Coloque o material indicado na janela Material da bandeja não corresponde.
2. Altere as Propriedades da bandeja para corresponderem ao conteúdo da bandeja.
   a. Verifique o tamanho, tipo, revestido ou não revestido, e gramatura do papel colocado na bandeja.
   b. Digite essas informações na janela Propriedades da bandeja.

Criar um novo material em Propriedades da bandeja

1. Coloque o novo material em uma bandeja de papel.

2. Feche a bandeja do papel completamente.

   Na Central de controle, a janela Propriedades do material da bandeja é aberta. Caso contrário, você pode clicar duas vezes no número da bandeja exibido na simulação da impressora.

   A janela Propriedades da bandeja para essa bandeja é aberta.

3. Clique no botão **Criar novo material**.
4. Aceite o padrão para o Nome do material ou insira um novo nome.
5. Insira ou selecione as propriedades do material para Tamanho, Tipo, Revestimento, Cor, Gramatura e Granulação.
6. Para salvar esse material na Biblioteca de materiais permanentemente para uso futuro, marque a caixa de seleção Salvar na biblioteca de materiais. Caso contrário, o material será temporário.
7. Se necessário, para fazer outras configurações específicas de propriedades do material para o trabalho, selecione o botão **Configuração avançada**.
8. Para salvar e fechar a janela Configuração de novo material, selecione **OK**.
9. Para fechar a janela Propriedades do material da bandeja, selecione **OK**.

   O novo material é mostrado na lista.

Configuração avançada de material

A função **Configuração avançada de material** permite que você ajuste as configurações da impressora de produção para materiais especiais, além de tamanho, gramatura, tipo e outras características. Para atingir superior qualidade de imagem no material, essas configurações adicionais são aplicadas ao trabalho automaticamente.

Dica: Acesse a função **Configuração avançada de material** na janela Propriedades do material ou na janela Configuração de novo material.

A função **Configuração avançada de material** permite que você:

- Ajuste as configurações de fusão e transporte de papel
- Corrija as impressões que estão enviesadas, curvadas ou que têm toner em excesso ou insuficiente nas áreas
- Corrija as imagens que não estão corretamente registradas na saída impressa, como imagens da Face 1 ou Face 2 que estão com registro incorreto

Para garantir a qualidade ideal da saída dos trabalhos, você pode usar esses materiais personalizados onde necessário. Os materiais podem ser temporários para um trabalho específico, um trabalho único, ou um material permanente, adicionado à lista da Biblioteca de materiais.

Nota: Quando um material personalizado é criado, seja temporariamente ou permanentemente, a impressora de produção transmite estas informações ao servidor de impressão. O servidor de impressão então reflete as informações nas opções de impressão para os trabalhos de impressão.

Dicas para usar as opções de configuração avançada de material

Antes de usar qualquer uma das opções de Configuração avançada de material, consulte as seguintes informações:

- É recomendável que você ajuste e teste apenas uma opção por vez. Esta prática ajuda a determinar se essa opção está fornecendo a melhor saída impressa antes de alterar outros parâmetros.

  Importante: É recomendável que você execute as páginas de teste após selecionar cada opção de Material avançado. Essa prática permite que você avalie a saída impressa e determine se ela é aceitável ou não.

- Se você determinar que a saída é inaceitável, ajuste o valor de uma opção, se aplicável, ou retorne a opção ao valor padrão e vá para a próxima opção.
- É importante lembrar que qualquer configuração de uma opção específica usada hoje para um determinado trabalho de impressão pode obter resultados diferentes quando usada em outro dia para o mesmo trabalho de impressão. Se o ambiente em que a Impressora de Produção está localizada sofre alterações de temperatura e umidade, essa condição é especialmente relevante.
- Se você determinar que a sua saída ainda está inaceitável depois de repetir esse processo várias vezes, entre em contato com o Suporte técnico ao cliente para obter assistência.

Aplicação de um perfil a um material

Para aplicar os perfis existentes ao seu trabalho para Alinhamento, Ajuste de dobras e Assistido por ar, acesse a janela Configuração avançada de material. Execute o procedimento a seguir.

1. Na janela principal da Central de controle, selecione o botão **Gerenciar biblioteca de materiais**.

   A janela Gerenciar biblioteca de materiais é exibida.
2. Selecione o material específico ao qual você deseja aplicar o perfil.
3. Clique no ícone **Editar**.
4. Na janela Propriedades do material, clique no botão **Configuração avançada**.

   A janela Configuração avançada de material é exibida.
5. Clique no campo **Bandeja assistida por ar**. Esse campo pode ter uma entrada padrão do sistema ou outro perfil listado.
6. Clique no campo **Perfil de ajuste de dobras**. Esse campo pode ter uma entrada padrão do sistema ou outro perfil listado.
7. Clique no campo **Nome do arquivo de alinhamento**. Esse campo pode ter uma entrada padrão do sistema ou outro perfil listado.
8. Selecione outras opções nessa janela que você deseja aplicar a esse material.
9. Para salvar e fechar a janela Configuração avançada de material, selecione **OK**.
10. Na janela Propriedades do material, clique em **OK**.

Criação ou modificação das opções de configuração avançada de material

Para selecionar as várias opções de Configuração avançada de material para uma nova entrada de material ou

para uma entrada de material existente, realize o procedimento a seguir.

1. No menu Função na Central de controle, selecione o botão **Gerenciar biblioteca de materiais**.

   A janela Gerenciar biblioteca de materiais é exibida.

2. Selecione o material ao qual você deseja aplicar as opções de configuração avançada.
3. Para modificar um material existente, clique no ícone **Editar**. Ou, para criar um material, clique no ícone **Adicionar**.

   A janela Propriedades do material é exibida.

4. Na janela Propriedades do material, selecione os atributos para o material. Para um novo material, insira o nome do material.
5. Selecione o botão **Configuração avançada**.

   A janela Configuração avançada de material é exibida.

6. Selecione as várias opções conforme necessário, como:
   - Material apenas por nome
   - Detecção de alimentação múltipla
   - Temperatura do fusor
   - Nível de detecção - Quase vazio
   - Pressão no rolo do alinhador
   - Bandeja assistida por ar
   - Perfil de ajuste de dobras

   Nota: Essa opção estará disponível somente se o módulo de acabamento opcional estiver acoplado à Impressora de Produção.

7. Para fechar a janela Configuração avançada de material, selecione **OK**.
8. Para salvar e fechar a janela Propriedades do material, selecione **OK**.
9. Para sair da janela Gerenciar biblioteca de materiais, selecione **Fechar**.

Material apenas por nome

Quando esta opção estiver marcada, a Impressora de produção selecionará os materiais carregados para um trabalho de impressão usando apenas o Nome do material, em vez do Tipo, Tamanho e Gramatura do papel, além de outros atributos do material. A opção desliga a seleção automática de um material por meio da correspondência de um trabalho com as propriedades e requer que você selecione o material por seu nome. Essa função é útil para evitar que materiais caros ou especiais sejam usados de forma não intencional.

Quando essa opção não estiver marcada, os materiais serão selecionados no servidor de impressão ou em um driver de impressão por meio da correspondência de atributos, como a gramatura. Os nomes do material também são examinados, mas não são usados exclusivamente.

Detecção de alimentação múltipla

Marque essa opção para a Impressora de Produção detectar e relatar falhas de alimentação, quando várias folhas forem alimentadas das bandejas de papel. Essa opção permite continuar a execução do trabalho, retirando ambos os materiais da mesma bandeja para o mesmo trabalho e concluir o trabalho de impressão sem falhas ou atolamentos.

Quando esta opção não estiver marcada, a impressora de produção ignorará todas as folhas múltiplas alimentadas pelo trajeto do papel. Marque essa opção somente como uma medida temporária, para permitir que os usuários continuem sua impressão até que o representante técnico resolva o problema. Deixe essa opção ativada a menos que o sensor relate falhas de alimentação que não ocorrem realmente.

Ajuste da temperatura do fusor

Na maioria das condições, a temperatura do fusor é ajustada automaticamente conforme necessário. No entanto, poderá ser necessário ajustar a temperatura do fusor para melhorar o desempenho da fusão nas situações a seguir.

- Dependendo do tipo de papel e do tipo da imagem, para melhorar ainda mais a curvatura do papel, quando o ajuste do Eliminador de curvatura não for suficiente, aumente ou diminua a temperatura. Por exemplo, papéis de gramatura mais baixa e alta cobertura de área geralmente precisam de temperaturas mais baixas do que o material de alta gramatura. Ajuste as configurações em incrementos de 5 graus.
- Com alguns papéis, como materiais revestidos, diminuir a temperatura pode diminuir um pouco o brilho mais alto na borda de ataque à medida que a folha entra no fusor. Tente diminuir a temperatura em incrementos de 5 graus.
- Em alguns papéis, como materiais revestidos, as áreas de toner que passam de cobertura sem toner ou pouco toner para alta cobertura de área podem ter uma aparência de pingos de chuva na área de alta cobertura, devido à umidade no papel. Tente diminuir a temperatura em incrementos de 5 graus.
- Em alguns materiais, pode ocorrer descolamento do toner devido ao tipo do papel e da imagem. O desempenho geral da fusão pode melhorar diminuindo ou aumentando a temperatura. Tente aumentar a temperatura em 5 graus primeiro e, se não houver alteração, tente diminuir a configuração em 5 graus.

Configuração de uma temperatura do fusor mais alta

Usar uma temperatura mais alta para o fusor pode melhorar a adesão do toner ao material. Dependendo do tipo e da gramatura do papel, poderá ser necessário aumentar ou diminuir a temperatura da correia do fusor. Você pode usar os ícones de mais ou menos para ajustar a temperatura do fusor de -20 para +30 graus.

Para melhorar a uniformidade da borda de ataque ou a cobertura do toner em papéis de baixa gramatura, use a função de ajuste Lateral da correia.

Para melhorar riscos brilhantes nos dedos separadores do rolo de pressão, use a função Lado do rolo de pressão e aumente ou diminua o valor em incrementos de 5 graus para encontrar a temperatura ideal.

Importante: A execução do fusor em temperatura mais alta pode diminuir a vida útil do conjunto do fusor.

Pressão no rolo do alinhador

Use esta opção com tipos de papel especiais que deslizam ou enviesam, produzindo imagens com falha de registro na saída impressa. Para evitar danos nas bordas na saída impressa, você pode também usar esse

recurso com alguns materiais de baixa gramatura ou alta gramatura que requerem mais ou menos pressão do rolo.

É possível aumentar ou diminuir a pressão aplicada às folhas, independentemente da Face 1 ou da Face 2. Observe o seguinte:

- A configuração padrão é 0. É melhor deixar esta opção na configuração padrão até que você execute impressões de teste e avalie a saída das impressões.
- Ajuste a Face 2 quando houver uma diferença na densidade de imagem entre a Face 1 e Face 2. Se a Face 1 estiver para cima quando um atolamento ocorrer, ajuste somente a Face 1. Se a Face 2 da folha estiver para cima, ajuste somente a Face 2.
- Alguns tipos de materiais revestidos de gramatura mais alta deslizam e enviesam, produzindo imagens com falha de registro nas impressões da saída. Para compensar o deslize e o enviesamento, aumente a pressão do rolo.
- Alguns materiais de baixa gramatura podem ter pressão demasiada do rolo aplicada a eles, resultando em danos nas bordas das impressões da saída. Se ocorrer danos nas bordas, diminua a pressão do rolo.

Importante: Como as condições ambientais variam a cada dia, faça somente alterações temporárias na configuração padrão. Quando concluir o trabalho de impressão, retorne a opção para a configuração padrão.

Transferir o ajuste da saída para a borda de fuga

Para melhorar ou resolver os defeitos ao longo da borda de fuga da imagem na folha, use essa opção. Esse ajuste é apenas para a área da borda de fuga. Ele aumenta ou diminui a tensão de transferência para a segunda correia de transferência polarizada, onde a imagem é transferida da correia para o papel. Para melhorar a imagem, aumente ou dimina a configuração em incrementos de 10%.

Se você usar este ajuste e ele não funcionar, o problema pode ser a borda de fuga virada. A borda de fuga virada pode ocorrer com o papel de gramatura mais alta. Quando o papel sai da área de transferência, a extremidade de fuga do papel pode virar e atrapalhar a imagem, antes que ela seja fundida. Se ocorrerem defeitos da borda de fuga em papel de alta gramatura e você achar que pode ser a borda de fuga virada, entre em contato com o suporte Xerox.

Segunda correia polarizada de transferência

A Segunda correia polarizada de transferência fica onde a imagem é transferida da correia para o papel. Para melhorar a transferência da imagem ou a cobertura de toner desigual, para aumentar ou diminuir a tensão de transferência, use a Segunda correia de transferência polarizada. Essa opção normalmente é usada com materiais de alta gramatura, como 220 g/m^2 ou maior. Se você estiver usando papel de gramatura mais alta ou mais baixa, para fazer alterações manuais ou executar um ajuste automático, selecione o botão **Automático**.

Se defeitos ocorrem continuamente em um trabalho impresso com o uso de papel de gramatura mais alta, verifique as seguintes áreas da saída impressa. Os resultados determinam se os ajustes da Segunda correia de transferência polarizada no lado 1 ou lado 2 são apropriados.

- Se o trabalho for impresso com a face para baixo ou em 1-N (ascendente), verifique o Lado 1 para ver se há defeitos na parte de cima ou parte superior das folhas empilhadas. Verifique o Lado 2 para ver se há defeitos na parte de baixo ou parte inferior das folhas empilhadas.
- Se o trabalho for impresso com a face para cima ou em N em 1, verifique a Face 2 para ver se há defeitos na parte de cima, ou parte superior, das folhas empilhadas. Verifique o Lado 1 quanto à parte de baixo ou parte inferior das folhas empilhadas.

Dica: Para verificar a saída impressa antes de salvar as alterações feitas na opção Segunda correia de transferência polarizada, é possível executar as páginas de teste.

Operação do Sensor de imagem de contato (CIS)

Essa opção é usada para resolver atolamentos e falhas de registro lateral com material pré-impresso ou colorido. Para ligar a operação do CIS no Conjunto do registro, selecione **Sim**. O CIS detecta a borda de ataque de cada folha, à medida que ela entra na área de registro, e depois o rolo de registro desloca lateralmente a folha para que fique alinhada corretamente com a imagem na correia do IBT. O CIS então detecta a borda de fuga, à medida que ela sai. Essa informação é usada para coordenar a posição do papel com o ROS que cria a imagem na correia do IBT.

O processo assegura que a imagem na correia fique alinhada com o papel somente para o registro lateral. Quando o conteúdo pré-impresso estiver no papel, até a borda interna, ou se o papel for colorido, é possível que o sensor não possa ler exatamente a posição do papel. Para funcionar corretamente, o sensor precisa de uma área branca na folha próxima à borda. Caso contrário, poderá ocorrer um atolamento ou mau funcionamento com o deslocamento lateral. Para evitar esse problema, desligue o sensor para que ele não seja usado.

Bandeja assistida por ar

A função Bandeja assistida por ar permite otimizar e controlar as condições ambientais nas bandejas de papel, o que melhora a alimentação do papel na impressora de produção.

Use essa função para ajustar o modo como os ventiladores e obturadores em uma bandeja do papel funcionam para folhas separadas e eliminam alimentações incorretas ou atolamentos de papel. Para fornecer uma alimentação de papel estável, esses ventiladores sopram a pilha de papel durante a operação de alimentação e separam as folhas.

Para exibir as opções de Bandeja assistida por ar, clique neste campo:

- **Usar perfil da bandeja assistida por ar padrão**: com esta seleção, os ventiladores da bandeja de papel se ajustam automaticamente, usando as configurações do sistema que são otimizadas para papéis Xerox.
- **Mesa de suporte para alimentação múltipla**: selecione esta opção quando as folhas ficarem grudadas. Essa opção reduz o volume de ar de modo que ele não separa as folhas de papel ou pega várias delas. Um volume menor predefinido já está armazenado na memória não volátil da Impressora de Produção.
- **Mesa de suporte para falha de alimentação**: Selecione essa opção quando houver uma condição de falha de alimentação. Para reduzir os atolamento de papel, a função assistida por ar reduz o volume de ar. Um volume menor de ar predefinido está armazenado na memória não volátil da Impressora de Produção.
- **Desligar forçado**: selecione essa opção quando nenhuma das outras opções produzir uma alteração na saída. Essa opção desliga todos os ventiladores assistidos por ar.

Ativar aquecedor de bandeja

A opção Ativar aquecedor de bandeja funciona com a opção Bandeja assistida por ar. A seleção dessa caixa ativa o aquecedor de bandeja. O aquecedor mantém a temperatura interna adequada da bandeja de papel. Dependendo da temperatura externa e da umidade, o aquecedor envia informações aos ventiladores da bandeja. Os ventiladores, então, são ligados e fornecem o ar necessário para a pilha de papel, evitando alimentações múltiplas ou falhas de alimentação.

Nome do arquivo de alinhamento

Nota: Se necessário, primeiro crie o Perfil de ajuste de alinhamento para o material usando a função Perfis.

Para aplicar um perfil predefinido ao material que ajusta a posição da imagem no papel:

1. Clique no campo Nome do arquivo de alinhamento. Este campo pode ter uma entrada padrão do sistema ou outro Perfil listado.
2. Clique no botão **Escolher biblioteca de perfis de alinhamento**.
3. Selecione o perfil específico que você deseja aplicar e atribuir a esse material.
4. Clique em **OK**.

Perfil de ajuste de dobras

Se a Impressora de Produção estiver conectada ao módulo de acabamento apropriado, para aplicar um perfil predefinido a um material que ajusta as posições de dobra e grampos para livretos, use este campo:

Nota: Se necessário, primeiro crie o Perfil de ajuste de dobras para o material usando a função Perfis.

1. Clique no campo Perfil de ajuste de dobras. Esse campo pode ter uma entrada padrão do sistema ou outro perfil listado.
2. Clique no botão **Escolher na biblioteca de ajustes de dobras**.
3. Selecione o perfil específico que você deseja atribuir a esse material.
4. Clique em **OK**.

Modos de produtividade

Ao imprimir transparências ou papéis em relevo, essa configuração permite que você estabeleça prioridade na velocidade de impressão ou coloque mais foco na qualidade da imagem. Defina a prioridade para o modo de produtividade ou qualidade da imagem.

Produtividade de transparências

Quando você executa transparência, a configuração de Produtividade instrui a Impressora de Produção a fazer menos ajustes no fusor e na qualidade da imagem, o que economiza tempo.

Produtividade do papel em relevo

Quando você executa papel em relevo, a configuração de Produtividade instrui a Impressora de Produção a fazer menos ajustes no fusor e na qualidade da imagem, o que economiza tempo.

Prioridade do desempenho do fusor

Use essa configuração para ajustar a qualidade da imagem de toner no papel alterando a velocidade de

transporte do papel no fusor. Use a configuração Normal para a maioria dos materiais. Use a configuração Baixo para materiais texturizados ou de linho de alta gramatura. Além disso, use Baixo para obter um nível de brilho mais alto.

Nível de detecção - Quase vazio

Essa opção estará disponível somente se a opção Bandeja quase vazia for usada para o recurso Sincronismo para troca automática de bandeja, usando **Configurações do sistema > Opções da bandeja**. Caso contrário, essa opção será ignorada. Quando disponível, esta opção informa o usuário que uma bandeja está ficando vazia. Quando essa mensagem é exibida depende de onde o indicador Nível de detecção - Quase vazio está definido.

Ventiladores V-TRA

Para resolver atolamentos e falhas na área do fusor, use essa opção. Podem ocorrer falhas quando as folhas não chegam no Fusor em tempo ou as folhas não saem do fusor em tempo. A opção Ventiladores V-TRA ajusta a velocidade do transporte na área nº 3. A opção Ventiladores V-TRA também ajusta o volume de ar ou a sucção usados na correia de transporte antes do fusor, na área nº 4, e depois do fusor, na saída do fusor. A sucção retém as folhas na correia por meio dos furos na correia.

Para aumentar a velocidade da correia antes do fusor na área nº 3, selecione uma velocidade mais rápida. Para diminuir a velocidade da correia antes do fusor na área nº 3, selecione uma velocidade mais lenta.

Para aumentar o vácuo, ou sucção, na correia antes do fusor na área nº 4 e também depois do fusor na saída do fusor, selecione mais volume de ar. Para diminuir o vácuo na correia nessas áreas, selecione um volume de ar menor.

Para obter os resultados necessários, tente configurações diferentes. Geralmente, se você aumentar a velocidade da correia na área nº 3, é possível que tenha que aumentar o volume de ar na área nº 4 e na saída do fusor. Se você diminuir a velocidade da correia na área nº 3, é possível que você tenha também que aumentar o volume de ar na área nº 4 e na saída do fusor.

Visão geral de Impressão de teste

A opção Impressão de teste executa impressões de amostra do material específico colocado em uma bandeja. Use essas impressões de amostra para avaliar se o material colocado está ou não funcionando corretamente com as propriedades do material selecionadas, incluindo todas as opções da Configuração avançada de material. O padrão de teste usado para impressões de amostra pode variar de acordo com a opção **Impressão de teste** que você selecionar ou usar.

A opção **Impressão de teste** está disponível com os seguintes recursos ou opções:

- Propriedades do material
- Nova configuração de material
- Configuração avançada de material

Dicas para usar a opção Impressão de teste

Antes de usar a opção **Impressão de teste**, revise as informações a seguir.

- Se vários atributos de Propriedades do materialou opções de Configuração avançada de material forem alterados ou modificados, proceda da seguinte maneira:
  1. Modifique apenas um atributo ou opção.
  2. Execute impressões de teste.
  3. Avalie a saída de amostra.
  4. Se a saída de amostra for aceitável, modifique um atributo ou opção diferente.
  5. Repita as etapas anteriores para avaliar o próximo atributo ou opção.
- Se a saída de amostra não for aceitável depois de executar as impressões de teste, proceda de uma das seguintes maneiras:
  - Faça ajustes adicionais no atributo ou opção e execute mais páginas de teste
  - Retorne o atributo ou opção para o seu valor padrão e continue no próximo atributo ou opção.
- É possível que todas as configurações usadas hoje para um determinado atributo ou opção podem não atingir a mesma saída desejada quando usadas em um dia diferente. Se o ambiente em que a Impressora de Produção está localizada sofre alterações de temperatura e umidade, essa situação é especialmente relevante.
- Repita continuamente os procedimentos e as páginas de teste para qualquer atributo ou opção até obter as impressões aceitáveis.
- Se a saída impressa ainda estiver inaceitável depois de repetir por várias vezes os procedimentos e as impressões de teste, entre em contato com o Suporte técnico ao cliente para obter assistência.

Utilização da opção de impressão de teste

Para criar páginas de teste e avaliar a impressão após fazer alterações na Configuração avançada de material, siga o procedimento abaixo.

Use a opção Impressão de teste para visualizar uma impressão com as configurações avançadas aplicadas, como uma temperatura do fusor diferente ou pressão do rolo para melhor aderência, ou para corrigir a curvatura do papel.

1. Após selecionar as configurações avançadas para o material, na janela Configuração avançada de material, selecione o botão **Página de teste**.
2. Na janela Página de teste, selecione as configurações do trabalho.
3. Selecione o botão **Impressão de teste**.

   A impressora imprime uma folha com as configurações aplicadas.
4. Retire a saída impressa na área de saída da impressora.
5. Avalie a saída impressa.

   Talvez sejam necessários vários ajustes nas opções Configuração avançada de material e a execução de páginas de teste até que a saída impressa satisfaça você.
6. Para fechar a janela Configuração avançada de material, selecione **OK**.
7. Para salvar e fechar a janela Propriedades do material, selecione **OK**.

8. Para sair da opção Gerenciar a biblioteca de materiais, selecione **Fechar**.

Opção de impressão de teste para o 2º rolo polarizado de transferência

Ao usar a opção Segundo rolo polarizado de transferência, execute páginas de teste e avalie a saída antes de continuar.

Os valores da Segunda correia polarizada de transferência são automaticamente inseridos para o material na janela Configuração avançada de material.

1. Selecione o botão **Automático** ou **Manual** na janela Configuração avançada de material.

   A janela Configuração de página de teste: Segunda correia polarizada de transferência é exibida.

2. Para o modo Manual, para aprimorar a imagem, selecione Faces impressas e ajuste a Porcentagem de alteração em incrementos de 10%.
3. Selecione o botão **Iniciar**.

A impressora imprime 1 ou 2 folhas com 16 números de amostra para a área de saída na ordem N em 1. Se aceitáveis, selecione o botão **Aceitar**. Se forem necessários mais ajustes, selecione **Cancelar** e, para o número de amostra específico, aumente ou diminua as configurações para Face 1 e Face 2.

Correção da curvatura do papel

Siga este procedimento ao selecionar ou definir as opções de correção da curvatura do papel para um novo material permanente ou uma modificação de um material existente.

1. Na janela Configuração avançada de material, selecione a opção apropriada de **Correção de curvatura do papel** no menu.
   - Para cima - Intenso
   - Médio para cima
   - Para cima - Médio
   - Para cima - Leve
   - Sem curvatura
   - Médio para baixo
   - Para baixo - Intenso
2. Selecione o botão **Impressão de teste**.
3. Selecione a configuração apropriada de densidade da impressão.
4. Selecione a bandeja em que o material foi colocado e a quantidade de saída apropriada a ser impressa.
5. Selecione o botão **Impressão de teste**.
6. Para fechar a janela Configuração avançada de material, selecione **OK**.
7. Para salvar as alterações feitas no material e fechar a janela Propriedades do material, selecione **OK**.
8. Para sair da opção Gerenciar a biblioteca de materiais, selecione **Fechar**.

Visão geral de Curvatura do papel

Essa opção permite selecionar a configuração de curvatura de papel apropriada para evitar curvatura na saída. Essa seção apresenta uma visão geral de curvatura do papel, as causas e porque ajustes podem ser necessários para a obtenção da saída de impressão ideal.

Quando o papel é exposto ao calor, ele perde umidade e se curva na direção da fonte de calor. Trabalhos com alta cobertura de toner tendem a se curvar mais devido ao efeito de plastificação do toner sobre a superfície do papel. O sistema tenta reduzir esse efeito com o uso de dispositivos mecânicos no trajeto do papel chamados de eliminadores de curvatura.

Muitas variáveis causam a curvatura do papel, incluindo:

- A gramatura do papel e se ele é revestido ou não revestido.
- A quantidade de toner e a área de cobertura em uma folha, quanto maior a cobertura, maior a tendência de curvar.
- A forma como o papel é colocado na bandeja. Assegure-se de colocar o papel conforme instruído na embalagem.
- As condições atmosféricas do ambiente em que o papel é armazenado, especialmente as condições relacionadas a umidade e temperatura.
- O calor gerado durante os processos de fusão.

O sistema é projetado com uma configuração automatizada para controlar a curvatura. Ao usar o Padrão do sistema, a Impressora de Produção envia automaticamente o papel pelo eliminador de curvatura apropriado. Para reduzir a curvatura na saída do papel, o Padrão do sistema automaticamente determina a quantidade de pressão necessária nos diferentes eliminadores de curvatura.

Com alguns trabalhos de impressão, a saída ainda pode ter mais curvatura do que a necessária, mesmo após o uso do padrão do sistema. Nesses casos, para compensar a curvatura do papel em suas impressões, use a opção Correção de curvatura do papel na janela **Configuração avançada de material**. As configurações de Correção de curvatura do papel são baseadas no tipo de trabalho e na taxa de densidade de imagem.

Nota: É importante lembrar que uma configuração bem-sucedida de correção da curvatura do papel usada hoje não é a mesma configuração que você usaria em outro dia. Se o ambiente em que a Impressora de Produção está localizada sofre alterações de temperatura e umidade, esse fato é especialmente relevante.

Opções de correção de curvatura do papel

As opções de Correção de curvatura do papel na janela de Configuração avançada de material incluem:

- Ajustar 1 Face – Face para cima: esta opção permite definir informações específicas de curvatura do papel para uma saída impressa somente em uma face, que sai da Impressora de Produção na posição face para cima.
- Ajustar 1 face – Face para baixo: esta opção permite definir informações específicas de curvatura do papel para uma saída impressa somente em uma face, que sai da Impressora de Produção na posição face para baixo.

- Ajustar 2 faces – Face 1: esta opção permite definir informações específicas de curvatura do papel para saída impressa em duas faces, quando ocorrem atolamentos ou curvatura ao longo do trajeto do papel de retorno após a Face 1 ser impressa.
- Ajustar 2 faces – Face 2: esta opção permite definir informações específicas de curvatura do papel para saída impressa em duas faces, quando ocorrem atolamentos ou curvatura ao longo do trajeto do papel de retorno após a Face 2 ser impressa.

Ajuste de tensão de transferência secundária

Use a opção **Ajuste de tensão de transferência secundária** para corrigir o mosqueado (cobertura de toner desigual) e o deslocamento de cores (cores inconsistentes). Esses problemas de qualidade de imagem podem ocorrer em materiais de alta gramatura. A opção **Ajuste de tensão de transferência secundária** cria e salva um ajuste de transferência de imagem para o Rolo polarizado de transferência na impressora. O segundo Rolo de transferência polarizado é onde a imagem é transferida da correia para o papel.

Uma vez criado para um material, o ajuste é salvo e pode ser selecionado para o material de qualquer bandeja.

O ajuste pode ser executado selecionando um destes botões: **Automático** ou **Manual**.

- **Auto**: O ajuste é feito automaticamente pela impressora e elimina a necessidade de interpretar alvos impressos e inserir manualmente os valores de ajuste. Isso economiza tempo e evita erros. Normalmente a opção **Automático** corrige a maioria dos problemas de qualidade da imagem.

  Nota: Sempre execute o ajuste **Automático** primeiro antes de executar um ajuste manual.

- **Manual**: O usuário deve executar manualmente o ajuste, incluindo padrões de teste de impressão, interpretando os alvos impressos nesses padrões e, em seguida, inserindo manualmente os valores de ajuste. Use a opção ajuste **Manual** somente quando o ajuste **Automático** não fornecer a saída desejada.

Utilização da opção Ajuste automático para Ajuste de tensão de transferência secundária

1. Execute um destes procedimentos:
   - Criar um novo material
   - Copiar uma entrada de material existente, ou
   - Editar um material existente
2. Na janela Configuração de novo material ou Propriedades do material, selecione ou modifique os atributos do material, conforme necessário, incluindo a inserção de um nome de material novo ou revisado, selecionando um tamanho, cor e outros atributos.
   Se estiver usando a opção **Ajuste de tensão de transferência secundária**, personalize o nome do material ou inclua informações na seção Comentário para identificar o uso dessa opção; por exemplo, nomeie o material **STVAdj_Auto personalizado** ou adicione um comentário indicando `Este material personalizado está usando o Ajuste automático de tensão de transferência secundária.`
3. Selecione o botão Configuração avançada.

   A janela Configuração avançada de material é aberta.

4. Selecione a opção **Automático** para Ajuste de tensão de transferência secundária.

   A janela Página de teste – Ajuste automático de tensão de transferência secundária é aberta.

5. Selecione as seguintes configurações:
   a. Bandeja do papel
   b. Faces impressas: **Face 1** ou **Faces 1 e 2**
   c. Modo de cor desejado
   d. Não insira um valor **Alterar porcentagem** para Face 1 ou Face 2
6. Selecione **Iniciar**.
   A impressora gera 16 amostras em uma única página de teste:
   - As amostras 1 a 10 terão mais polarização aplicada a elas, ou seja, mais tensão de transferência
   - As amostras -1 a -5 terão menos polarização aplicada a elas, ou seja, menos tensão de transferência
   - A amostra 0 é o intervalo mediano; esse é o valor padrão
7. Recupere a impressão de teste na área de saída da impressora. Continue na próxima etapa.
8. Selecione **Polarização aceitável** na segunda janela Página de teste – Ajuste automático de tensão de transferência secundária.
   - A janela é fechada e exibe Configuração avançada de material.
9. Selecione **OK** para salvar e fechar a janela Configuração avançada de material.
10. Selecione **OK** para salvar e fechar a janela Configuração de novo material ou Propriedades do material.
11. Selecione **Fechar.**

Utilização da opção Ajuste manual para Ajuste de tensão de transferência secundária

1. Execute um destes procedimentos:
   - Criar um novo material
   - Copiar uma entrada de material existente, ou
   - Editar um material existente
2. Na janela Configuração de novo material ou Propriedades do material, selecione ou modifique os atributos do material, conforme necessário, incluindo a inserção de um nome de material novo ou revisado, selecionando um tamanho, cor e outros atributos.
   Se estiver usando a opção **Ajuste da tensão de transferência secundária**, personalize o nome do material ou inclua informações na seção Comentário para identificar o uso dessa opção; por exemplo, nomeie o material **STVAdj_Manual personalizado** ou adicione um comentário indicando `Este material personalizado está usando o Ajuste manual de tensão de transferência secundária.`
3. Selecione o botão Configuração avançada.

   A janela Configuração avançada de material é aberta.

4. Selecione a opção **Manual** para Ajuste de tensão de transferência secundária.

   A janela Página de teste – Ajuste manual de tensão de transferência secundária é aberta.

5. Selecione as seguintes configurações:
   a. Bandeja do papel
   b. Faces impressas: **Face 1** ou **Faces 1 e 2**
   c. Modo de cor desejado
   d. Ao executar uma impressão de teste pela primeira vez, não será necessário inserir um valor de **Percentagem de alteração** para Face 1 ou Face 2.

6. Selecione **Iniciar**.
   A impressora gera 16 amostras em uma única página de teste:
   - As amostras 1 a 10 terão mais polarização aplicada a elas, ou seja, mais tensão de transferência
   - As amostras -1 a -5 terão menos polarização aplicada a elas, ou seja, menos tensão de transferência
   - A amostra 0 é o intervalo mediano; esse é o valor padrão

7. Recupere a impressão de teste na área de saída da impressora.

   O Gerenciador da biblioteca de materiais exibe uma mensagem para selecionar **Polarização aceitável** ou **Ajustar impressões de teste**. Continue na próxima etapa.

8. Avalie a saída impressa conforme a amostra com a melhor qualidade de imagem. Por exemplo, a melhor qualidade de imagem está na **Amostra nº 2**.

9. No campo Número da amostra para Face 1 e Face 2, insira o número correto da amostra com a melhor qualidade da imagem.

10. Selecione **Polarização aceitável**.
    - A janela atual será fechada e exibirá Configuração avançada de material.
    - Um novo valor será exibido no campo Face 1 ou nos campos Face 1 e Face 2 (dependendo de qual opção de Faces impressas foi selecionada anteriormente neste procedimento).

11. Selecione **OK** para salvar e fechar a janela Configuração avançada de material.

12. Selecione **OK** para salvar e fechar a janela Configuração de novo material ou Propriedades do material.

13. Selecione **Fechar.**

14. Execute algumas impressões de um trabalho que usa as Propriedades do material com a nova configuração de **Ajuste manual da tensão de transferência secundária** (conforme modificado anteriormente neste procedimento).
    Isso verifica se as alterações feitas na opção Ajuste de tensão de transferência secundária vão fornecer ou não a saída impressa desejada.

15. Recupere e revise a saída impressa quanto à qualidade da imagem. Escolha uma das seguintes opções:
    - A saída impressa é aceitável: continue com os processos de fluxo de trabalho normais.
    - A saída impressa não é aceitável: Repita as etapas deste procedimento e se a saída continuar inaceitável, entre em contato com o Centro Xerox de Atendimento ao Cliente, para obter assistência adicional.

Material e alimentadores

Você vai em Materiais e Alimentadores para aprender sobre os materiais suportados, as diretrizes de materiais e como carregar as bandejas e os alimentadores.

Nota: A impressora de produção é compatível com tamanhos de material não padrão. No entanto, o arredondamento e a conversão de unidades que ocorrem nos aplicativos do cliente, servidor de impressão e impressora, criam uma incompatibilidade entre os tamanhos de papel inseridos no aplicativo e na impressora de produção. Quando necessário, ajuste as dimensões do papel inseridas em até pol. 2,5 mm (0,1 pol.), de modo que a Impressora de Produção possa detectar o tamanho do papel solicitado. A Impressora de Produção interpreta alguns tamanhos de papel incluídos no PPD (Descrição da Impressora PPD) como não padrão.

MATERIAL COMPATÍVEL

Para obter os tipos, tamanhos e especificações de material suportados para todas as bandejas e o material não suportado, consulte as informações a seguir.

- Tipos de papel
- Variações de Tamanho do Papel
- Especificações do material padrão para todas as bandejas
- Especificações do Alimentador de alta capacidade superdimensionado avançado
- Material não suportado

Tipos de papel

Para garantir o máximo desempenho da Impressora de Produção, antes de executar o seu trabalho, assegure-se de selecionar o tipo de papel adequado.

Os tipos de papel disponíveis são:

- Comum
- Texturizado/em relevo
- Transparência
- Filme
- Metálico
- Cartão postal
- Reciclado
- Etiqueta
- De fixação (com tachinha)
- Transferência
- Divisória com índice – comum

- Divisória com índice – em relevo
- Divisória com índice – reciclado
- Divisória inteira – comum
- Divisória inteira – em relevo
- Divisória inteira – reciclado
- Ordenado/em sequência – comum
- Ordenado/em sequência – em relevo
- Ordenado/em sequência – reciclado
- Personalizado

Variações de Tamanho do Papel

BANDEJA	TAMANHO MÍNIMO	TAMANHO MÁXIMO
Bandejas 1 e 2	98 x 148 mm (3,86 x 5,83 pol.)	330,2 x 488 mm (13 x 19,21 pol.)
Bandejas A1-1 e A1-2	98 x 148 mm (3,86 x 5,83 pol.)	330,2 x 488 mm (13 x 19,21 pol.)
Bandejas A2-1 e A2-2	98 x 148 mm (3,86 x 5,83 pol.)	330,2 x 488 mm (13 x 19,21 pol.)
Módulo de inserção de múltiplas folhas, Bandeja A1-3 ou A2-3	98 x 148 mm (3,86 x 5,83 pol.)	330,2 x 1200 mm (13 x 47,25 pol.)

Nota: A altura do papel abaixo de 182 mm (7,17 pol.) requer o suporte para cartão postal.

Especificações do material padrão para todas as bandejas

Nota: Para obter uma lista abrangente de materiais suportados, sempre consulte a Lista de materiais recomendados (RML). Você pode acessar a RML na janela Gerenciar biblioteca de materiais e também baixá-la a partir do site www.xerox.com/IRIDESSEsupport.

MATERIAL	TAMANHO DO MATERIAL	DIMENSÕES (MM) E DIREÇÃO DA ALIMENTAÇÃO (ABC/ABL*)	GRAMA-TURA (G/M²)	TIPO DE REVESTI-MENTO
Papel comum Relevo Cartão postal Personalizado	A4 8,3 x 11,7 pol. A3 11,7 x 16,5 pol. B5 7,17 x 10,12 pol. B4 10,12 x 14,33 pol. Executivo 7,25 x 10,5 pol. 8 x 10 pol.	210 x 297 ABC/ABL 297 x 420 ABC 182 x 257 ABC/ABL 257 x 364 ABC 184,2 x 266,7 ABC/ABL 203,2 x 254 ABC/ABL	52 a 400	Não revestido Brilho Opaco Revestido de alto brilho
Material reciclado Texturizado/em relevo Papel de transferência Filme Metálico	Carta 8,5 x 11 pol. 8,5 x 13 pol. Ofício 8,5 x 14 pol. 11 x 17 pol. SRA3 (320 x 450 mm) 12 x 18 pol. 12,6 x 19,2 pol. 13 x 18 pol. 13 x 19 pol. 16K (195 x 270 mm) (Taiwan) 16K (195 x 270 mm) (Mainland China) 8K (Taiwan) 10,51 x 15,28 pol. 8K (Mainland China) 10,63 x 15,35 pol. Cartão postal de 3,94 x 5,83 pol. Cartão postal de 4 x 6 pol.	215,9 x 279,4 ABC/ABL 215,9 x 330,2 ABC/ABL 216 x 356 ABC 279,4 x 431,8 ABC 320 x 450 ABC 304,8 x 457,2 ABC 320 x 487,7 ABC 330,2 x 457,2 ABC 330,2 x 482,6 ABC 194 x 267 ABC/ABL 195 x 270 ABC/ABL 267 x 388 ABC 270 x 390 ABC 100 x 148 ABC 101,6 x 152,4 ABC		—
Transparência	A4 8,3 x 11,7 pol. Carta 8,5 x 11 pol.	210 x 297 ABL 215,9 x 279,4 ABL	—	—
Papel adesivo			—	—
Divisória com índice, Comum Divisória inteira,	9 x 11 pol.	228,6 x 279,4 ABL	52 a 400	Não revestido Brilho

MATERIAL	TAMANHO DO MATERIAL	DIMENSÕES (MM) E DIREÇÃO DA ALIMENTAÇÃO (ABC/ ABL*)	GRAMA-TURA (G/M2)	TIPO DE REVESTI-MENTO
Comum				Opaco Revestido de alto brilho
Divisória com índice: • Relevo • Reciclado Divisória inteira: • Relevo • Reciclado				
Etiquetas	A4 8,3 x 11,7 pol. Carta 8,5 x 11 pol.	210 x 297 ABL 215,9 x 279,4 ABL	52 a 400	Não revestido
* ABL: Alimentação pela borda longa; ABC: Alimentação pela borda curta				

Nota: A altura do abaixo de 182 mm requer o suporte para cartão postal.

Material não suportado

Alguns tipos de papel e outros materiais podem piorar a qualidade da saída, aumentar os atolamentos de papel ou danificar a impressora de produção. Não use o seguinte:

- Papel áspero ou poroso
- Papel para jato de tinta
- Papel do tamanho de cartão de visita
- Papel dobrado ou enrugado
- Papel curvado além de 12 mm (0,47 pol.)
- Papel com recortes ou perfurações
- Papel grampeado
- Papel úmido
- Papel térmico ou de transferência de calor
- Envelopes de qualquer tipo

Nota: Além do material listado, pode haver outro material que não seja recomendado ou suportado. Para obter detalhes, entre em contato com seu representante Xerox local.

DIRETRIZES PARA PAPEL E MATERIAL

Para obter diretrizes sobre o uso de papéis e materiais com a Impressora de Produção Xerox® Iridesse®, consulte as informações a seguir.

- Diretrizes para seleção de material
- Diretrizes gerais de colocação de materiais
- Diretrizes para imprimir em material brilhante
- Diretrizes para imprimir em papel perfurado
- Diretrizes para imprimir em material com divisória
- Diretrizes para impressão em transparências
- Correspondência das informações de bandeja e material

Diretrizes para seleção de material

Ao selecionar o material, siga estas diretrizes:

- Para maximizar a confiabilidade e o desempenho do manuseio do papel, use somente material recomendado pela Xerox. Para garantir a melhor qualidade de imagem, use papel de linha central.
- Normalmente, os papéis de alta gramatura apresentam maior variabilidade de formação e suavidade da superfície, o que pode resultar em qualidade de imagem degradada.
- Quando a umidade relativa do ambiente exceder 60 %, os fabricantes de material revestido não recomendam o uso desse material. Umidade relativa maior que 40 % pode aumentar a taxa de falha de alimentação de todas as bandejas de entrada.
- Todo material é estirado até um certo ponto durante a impressão. A quantidade do estiramento depende do tipo de papel e das condições ambientais. O estiramento é mais perceptível em material revestido. Esse estiramento pode afetar o registro da imagem da frente para o verso. Para minimizar esse efeito, use o recurso Perfis de alinhamento descritos na janela Gerenciar biblioteca de materiais.
- O registro da imagem, a qualidade da imagem, como manchas brancas, e a confiabilidade da impressora de produção podem ser deteriorados nas seguintes condições:
  - Quando o papel de corte personalizado for cortado de forma imprecisa ou for de má qualidade, ou quando fibras de papel soltas estiverem presentes nas bordas cortadas
  - Quando o papel perfurado for de má qualidade, ou resíduos de perfuração soltos estiverem presentes na resma
- Se você planeja executar a saída da Impressora de Produção em dispositivos de acabamento como um revestidor, laminador ou outro acessório, teste o aplicativo antes de executar o trabalho. Muitos fatores influenciam o sucesso da execução da saída da impressora de produção em outros equipamentos.

Para obter mais informações e recomendações sobre teste, seleções e manuseio do material, consulte a Lista de materiais recomendados (RML). A RML está disponível com o Representante Xerox ou você pode fazer

download dela a partir do site www.xerox.com/IRIDESSEsupport.

Diretrizes gerais de colocação de materiais

- Ventile o material antes de colocá-lo na bandeja.
- Não encha demais as bandejas. Não coloque material acima da linha de preenchimento máximo indicado na bandeja.
- Ajuste as guias de acordo com o tamanho do material.
- Se ocorrerem atolamentos excessivos, use material aprovado de um novo pacote.
- Não imprima uma etiqueta se ela foi removida da folha.

Diretrizes para imprimir em material brilhante

Material brilhante é um tipo de papel revestido que pode ser impresso de todas as bandejas.

Antes de usar o material brilhante, sempre consulte as diretrizes a seguir:

- No campo Revestimento, selecione **Brilho**. Em Origem do papel, selecione a bandeja que contém o material brilhante.
- Selecione a gramatura e o tamanho corretos do papel.
- Até que esteja pronto para colocá-lo na Impressora de Produção, não abra os pacotes lacrados de material brilhante.
- Armazene o material brilhante nivelado na embalagem original.
- Antes de colocar o material brilhante, remova todos os outros materiais da bandeja.
- Coloque apenas a quantidade de material brilhante que você planeja usar e quando concluir a impressão, remova a parte não usada da impressora.
- Coloque novamente a parte do material brilhante não utilizada na embalagem original e vede a embalagem.
- Vire o material com frequência.
- Longos períodos de armazenamento em condições extremas podem fazer com que o material brilhante se curve e atole na impressora de produção.

Diretrizes para imprimir em papel perfurado

O papel pré-perfurado tem dois ou mais furos ao longo de uma borda para uso em fichários e cadernos.

Antes de usar o material perfurado, sempre consulte as diretrizes a seguir:

- O material com furos pode ser impresso de todas as bandejas.
- Você pode colocar o papel perfurado na direção ABL (retrato) ou ABC (paisagem). Selecione o tipo de perfuração que corresponde ao material em uso.
- Como mostrado na imagem na frente da bandeja, posicione os furos ao longo da borda de alimentação.

- Coloque material perfurado, com o lado a ser impresso voltado para cima.
- Para evitar atolamentos ou danos, certifique-se de que todos os resíduos, que são pedaços cortados do material para fazer os furos, não permaneçam na pilha.

Diretrizes para imprimir em material com divisória

Antes de usar o material com divisória, sempre consulte as diretrizes a seguir:

- O material com divisória pode ser impresso em todas as bandejas.
- As divisórias são colocadas na bandeja somente na direção de alimentação pela borda longa (ABL).
- O material com divisória é colocado de modo que a borda reta do material fique na direção de alimentação.
- Você pode colocar a divisória de alceamento único ou a divisória de alceamento reverso.
- Para obter informações mais detalhadas sobre como configurar um trabalho de divisória em seu servidor de impressão, consulte a documentação do servidor de impressão.
- Se ocorrer um atolamento durante a execução de jogos de divisórias, cancele o trabalho e recomece.
- Antes de colocar o material com divisórias em uma bandeja, programe o trabalho de divisória no aplicativo Stock Library (Biblioteca de materiais) no servidor de impressão ou a partir de seu driver de impressão:
  - Selecione **Divisórias** ou **Divisórias com índice** como o Tipo de papel.
  - Selecione a bandeja que contém o material como a Origem do papel.
  - Selecione a Gramatura do papel correta para as divisórias, geralmente 163 g/m^2. A faixa de gramatura pode ser de 106 a 176 g/m^2.
  - Configure Módulos, ou Bancos, para o número de divisórias no jogo.

Nota: Essa opção ficará ativa somente depois que você selecionar uma guia.

  - Para o tamanho do papel, configure um Tamanho personalizado de 229 x 279 polegadas (9 x 11 pol.) ABL.
  - Para a Ordem de saída de impressão ou Sequência das divisórias, selecione **N a 1**.
  - Para **Entrega da saída**, selecione **Face para cima**.

Diretrizes para impressão em transparências

Antes de usar transparência, sempre consulte as diretrizes a seguir:

- Para obter desempenho do sistema e projeção de imagem ideais, use transparências com fita removível da Xerox®. Essas transparências premium foram projetadas para fornecer a qualidade de impressão ideal.
- O uso de outras transparências pode causar danos à impressora de produção e resultar em excessivas chamadas de atendimento técnico.
- As transparências podem ser impressas de todas as bandejas.
- Use somente as transparências listadas na Recommended Media List (lista de materiais recomendados).

- Não misture papel com transparências individuais na bandeja. Isso pode provocar atolamentos.
- Não coloque mais de 100 transparências em uma bandeja de papel.
- Coloque as transparências A4 (8,5 x 11 pol.) somente com alimentação pela borda longa, retrato.
- Para evitar que as transparências colem uma na outra, antes de colocar, ventile-as.
- Coloque as transparências no topo de uma pilha pequena de papel do mesmo tamanho.
- Na Biblioteca de materiais, selecione **Transparência** como o tipo de papel ou material e selecione a bandeja que contém as transparências como a Origem do papel.
- Para a altura máxima da pilha de saída, não exceda 100 transparências.

Trabalhos de impressão especiais

Analise os seguintes pontos:

Impressões em frente e verso

Nota: O desempenho de frente e verso, ou 2 faces, não necessariamente corresponde ao desempenho de impressão ou cópia em 1 face. Mais atolamentos de papel podem ocorrer quando você imprime em frente e verso do que quando você usa o mesmo material de produção em 1 face.

- Para impressão automática em frente e verso, use o material recomendado até SRA3 320 x 450 mm (13 x 19 pol.), máximo de 320 x 482 mm de 52 a 400 g/m^2.
- Para impressão manual em frente e verso, use o material recomendado até SRA3 320 x 450 mm (13 x 19 pol.), máximo de 320 x 482 mm do Módulo de inserção de múltiplas folhas.
- Para reduzir atolamentos ao usar impressão em frente e verso em um material com gramatura maior que 220 g/m^2 (80 lb Capa), assegure-se de que a granulação do material seja perpendicular à direção do processo de impressão, ou a granulação curta.

Impressão de transparências

- Para obter o desempenho do sistema e a projeção de imagem ideais, use transparências com fita removível da Xerox. Essas transparências premium oferecem uma ótima qualidade de impressão. O uso de outras transparências pode causar danos à impressora de produção e resultar em excessivas chamadas de atendimento técnico.
- Devido ao aumento da espessura da tarja removível, não coloque mais de 100 transparências em uma bandeja. Não exceda a altura máxima da pilha de saída de 100 transparências.

Impressão de folhas extralongas maiores que 488 mm (19,2 pol.)

Configurações

- Alimente as folhas extralongas usando apenas o Módulo de inserção de várias folhas.
- Ao usar folhas maiores que 488 mm (19,2 pol.), direcione a saída somente para as bandejas ou dispositivos de acabamento listados abaixo. Caso contrário, a capacidade e a qualidade de empilhamento podem diminuir.
  - Bandeja de deslocamento
  - Bandeja superior
    - Módulo de acabamento PR - Production Ready
    - Módulo de acabamento PR com Criador de Livretos
    - Módulo de acabamento Production Ready Plus
  - Bandeja superior do Empilhador de alta capacidade
- Folhas maiores que 488 mm (19,2 pol.) não podem ser grampeadas, perfuradas, dobradas ou usar qualquer outra opção de acabamento, incluindo quaisquer módulos de acabamento DFA de terceiros.

Impressão de cartões postais

- O Suporte para cartão postal que vem com o Alimentador de alta capacidade superdimensionado avançado permite a impressão em materiais menores sem a necessidade de corte ou classificação de pós-processamento. O Suporte para cartão postal acomoda especificamente materiais ABC de 101,6 x 152,4 mm (4 x 6 pol.).

Para obter mais informações, consulte:

- Colocação de cartões postais no Módulo de inserção de múltiplas folhas
- Colocação de Cartões postais nas Bandejas A1-1 e A1-2, e A2-1 e A2-2

Manuseio do papel

- Imprima as folhas maiores que 729 mm (28,7 pol.) somente em 1 face. Frente e verso automático não é possível.
- Para material não revestido e para material revestido, o intervalo é de 52 a 400 g/m^2.

Avisos

- Os recursos de matriz de largura total não estão disponíveis para folhas maiores que 729 mm (28,7 pol.).
- O risco de atolamentos aumenta com folhas maiores que 729 mm (28,7 pol).
- Ao imprimir em folhas longas, os atolamentos podem abranger vários módulos da impressora de produção e podem ser mais difíceis de eliminar.
- Alimentações múltiplas podem ocorrer ao imprimir em material revestido. Para evitar alimentações múltiplas, alimente as folhas individualmente.
- Ao imprimir folhas maiores que 729 mm (28,7 pol.), você pode usar Registro automático somente para impressão em 1 face. Registro automático não está disponível para impressão em frente e verso em folhas maiores que 729 mm (28,7 pol.).
- O desempenho do registro não é garantido em folhas maiores que 729 mm (28,7 pol.). As especificações de registro mencionadas nesta documentação da Impressora de Produção Xerox® Iridesse® não se aplicam a folhas maiores que 729 mm (28,7 pol.).
- O risco de defeitos de qualidade da impressão aumenta ao imprimir folhas maiores que 729 mm (28,7 pol.).
- O risco de pregas e enrugamento aumenta ao imprimir folhas maiores que 729 mm (28,7 pol.).
- É provável que mais ajustes de qualidade da imagem sejam feitos durante o tempo de execução ao imprimir folhas maiores que 729 mm (28,7 pol.).
- Os recursos de Uniformidade de transferência e densidade não estão disponíveis para folhas maiores que 729 mm (28,7 pol.).
- Ao usar o mesmo material menor que 729 mm (28,7 pol.), reavalie todos os problemas da Impressora de Produção identificados quando você executa folhas maiores que 729 mm (28,7 pol.). Antes de chamar o Atendimento Técnico, verifique se o problema persiste nas folhas menores que 729 mm (28,7 pol.).
- Quando cortar papel maior para o formato Folhas extralongas (XLS), quando possível, corte-o no sentido da granulação longa.

Instalação e uso do suporte para cartão postal

Você pode imprimir cartões postais usando o Módulo de inserção de várias folhas ou o Alimentador de alta capacidade superdimensionado avançado.

Quando você imprimir cartões postais usando o Alimentador de alta capacidade superdimensionado avançado, use o suporte para cartão postal que acompanha o Alimentador de alta capacidade. O Suporte para cartão postal permite a impressão em materiais menores sem a necessidade de corte ou classificação de pós-processamento. O suporte para cartão postal acomoda especificamente materiais com alimentação pela borda curta de 101,6 x 152,4 mm (4 x 6 pol.). Para obter mais informações sobre a instalação e uso do suporte para cartão postal, consulte Colocação de Cartões postais nas Bandejas A1-1 e A1-2, e A2-1 e A2-2.

Correspondência das informações de bandeja e material

Importante: Para garantir a produtividade máxima e a conclusão bem-sucedida do trabalho, sempre verifique se as informações em Propriedades da bandeja em Gerenciar biblioteca de materiais na Central de controle correspondem ao material que está na bandeja usada para o trabalho de impressão.

Antes de executar um trabalho de impressão, verifique todas as condições a seguir:

- Foram feitas modificações na Biblioteca de materiais, como
  - Adição de material
  - Cópia de material
  - Criação de material
  - Edição de um material existente
- O material foi colocado na bandeja selecionada para o trabalho de impressão
- A bandeja selecionada para o trabalho de impressão foi aberta ou fechada

Nota: Se alguma dessas condições se aplicar, verifique se as informações em Propriedades da bandeja correspondem ao conteúdo da bandeja.

Se o material colocado na bandeja não corresponder às informações na janela Propriedades da bandeja, uma mensagem poderá aparecer em um ou mais dos seguintes locais:

- Central de controle da impressora de produção
- Gerenciar biblioteca de materiais na Central de controle
- Servidor de impressão
- Ambos, a Gerenciar biblioteca de materiais e o servidor de impressão
- Gerenciar biblioteca de materiais, servidor de impressão e, possivelmente, a Central de controle.

Dica: As informações de incompatibilidade de material e bandeja e como elas são exibidas dependem do servidor de impressão individual. Se o material em uma bandeja for alterado, é possível que nenhuma mensagem seja exibida. Portanto, sempre execute as etapas a seguir antes de executar um trabalho de impressão.

1. Verifique se há uma mensagem de incompatibilidade de bandeja na Central de controle da impressora de produção. Se uma mensagem de incompatibilidade aparecer, selecione-a.

   Uma nova mensagem aparece indicando o material necessário e o local da bandeja.
2. Vá para o servidor de impressão e verifique se há uma mensagem similar na janela principal:
   - Se existir uma mensagem, para corrigir o problema de não correspondência do papel, siga as informações fornecidas no servidor de impressão e continue na próxima etapa.
   - Se uma mensagem não existir, continue na próxima etapa.
3. Coloque o material na bandeja.
   Se a Central de controle na impressora de produção exibir uma mensagem de incompatibilidade, siga as instruções para colocar o material correto.

4. Em Gerenciar biblioteca de materiais na IU do PC, altere as Propriedades da bandeja para corresponder ao conteúdo da bandeja.
   a. Verifique o tamanho, tipo revestido ou não revestido e gramatura do material colocado na bandeja.
   b. Se necessário, insira essas informações na janela Propriedades da bandeja.
5. Assegure-se de que a bandeja esteja fechada.
6. Assegure-se de que todas as mensagens de bandeja e incompatibilidade de material foram resolvidas.
7. Inicie o trabalho de impressão.

USO DO MÓDULO DE INSERÇÃO DE MÚLTIPLAS FOLHAS

Para colocar material no Módulo de inserção de múltiplas folhas, consulte as seguintes informações:

- Colocação de material de impressão no Módulo de inserção de múltiplas folhas
- Ajuste de enviesamento em papel longo
- Colocação de papel no Módulo de inserção de múltiplas folhas
- Utilização da extensão opcional do alimentador de banner para o Alimentador de alta capacidade avançado
- Colocação de material perfurado no Módulo de inserção de múltiplas folhas
- Colocação de Transparência no Módulo de inserção de múltiplas folhas
- Colocação de divisórias no Módulo de inserção de múltiplas folhas
- Colocação de cartões postais no Módulo de inserção de múltiplas folhas
- Utilização do Kit de Alimentação Automática Xerox® XLS

Colocação de material de impressão no Módulo de inserção de múltiplas folhas

1. Solte os quatro parafusos na guia da borda dianteira.

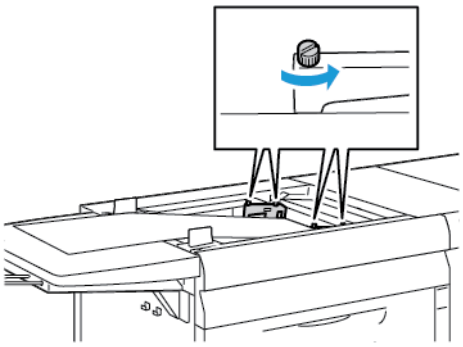

Importante: Antes de fazer quaisquer ajustes, solte os dois lados da guia. Se você forçar o ajuste das guias, elas podem ficar desalinhadas, após o que será necessário uma chamada de atendimento técnico.

2. Deslize as guias do papel para fora de acordo com o tamanho do papel apropriado.

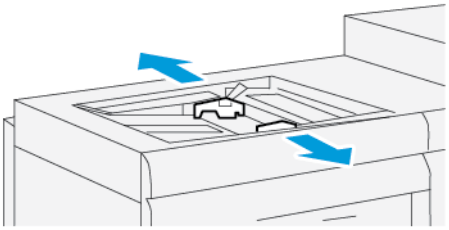

3. Selecione o material adequado para o trabalho de impressão.
4. Abra a resma de papel com o lado da emenda para cima.
5. Antes de colocar material no Módulo de inserção de múltiplas folhas, ventile as folhas.
6. Insira a bandeja do papel no Módulo de inserção de múltiplas folhas até ela parar.
7. Ajuste as guias do papel de forma que toquem as bordas da pilha.

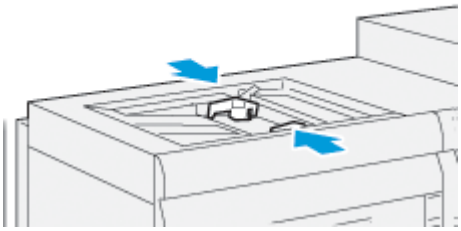

A janela Propriedades da bandeja de papel aparece na janela principal da Central de controle.

Nota: Não coloque materiais acima da linha **MAX** nas guias.

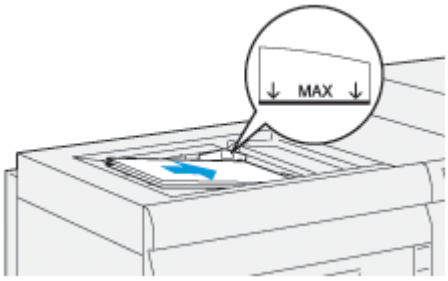

8. Na janela Propriedades da bandeja, verifique se as informações corretas do papel, como tamanho, tipo e gramatura, estão selecionadas e correspondem ao material colocado no Módulo de inserção de múltiplas folhas.
9. Para salvar as informações e fechar a janela Propriedades da bandeja, selecione **OK**.

Ajuste de enviesamento em papel longo

Se você executar o procedimento de Alinhamento automático e ele falhar, ajuste o enviesamento.

Para verificar o alinhamento e depois ajustar o enviesamento:

1. Na guia da borda dianteira, solte os quatro parafusos.

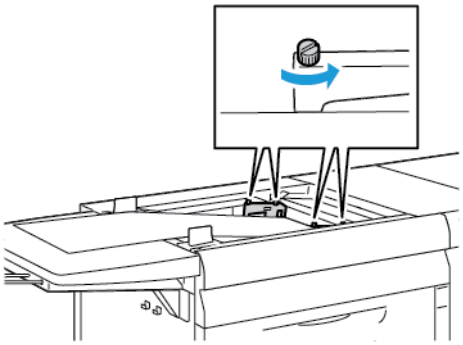

Importante: Antes de fazer quaisquer ajustes, solte os dois lados da guia. Se você forçar o ajuste das guias, elas podem ficar desalinhadas, após o que será necessário uma chamada de atendimento técnico.

2. Coloque o papel.
3. Ajuste as guias para o alimentador de folhas múltiplas e o alimentador de banner para que elas fiquem o mais paralelo possível à impressora de produção.
4. Execute o procedimento de alinhamento automático. Consulte Configuração do perfil de alinhamento automático.
5. Se o resultado do alinhamento automático for satisfatório, continue a refinar o alinhamento usando outros procedimentos neste documento. Por exemplo, Ajustes na posição da imagem de saída. Se o resultado do alinhamento automático não for satisfatório, continue este procedimento.
6. Solte os quatro parafusos na guia da borda dianteira.

7. Mova a borda traseira do papel para a posição correspondente à quantidade de enviesamento:

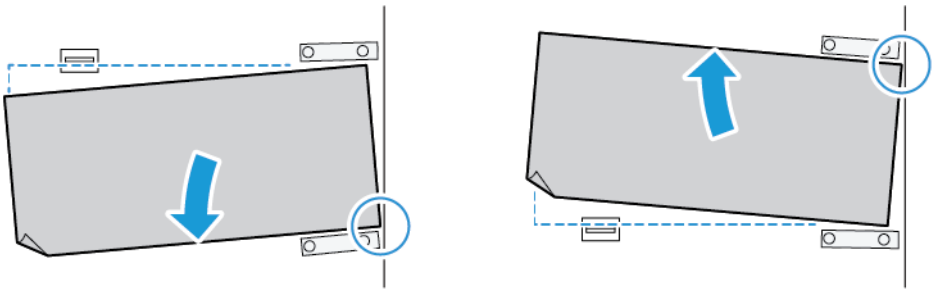

- Se o enviesamento estiver orientado para a esquerda, use a borda dianteira direita do papel como o ponto de rotação.
- Se o enviesamento estiver orientado para a direita, use a borda dianteira esquerda do papel como o ponto de rotação.

IMAGEM	GUIA DA BORDA TRASEIRA	GUIA DA BORDA DIANTEIRA
O enviesamento está orientado para a esquerda.	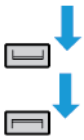 Mova para baixo.	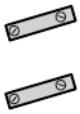 O lado direito está levantado. O lado esquerdo está abaixado.
O enviesamento está orientado para a direita.	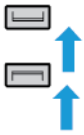 Mova para cima.	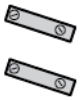 O lado direito está abaixado. O lado esquerdo está levantado.

8. Ajuste os quatro parafusos na guia da borda de frente e, para corresponder ao tamanho do papel, ajuste a guia da borda traseira.

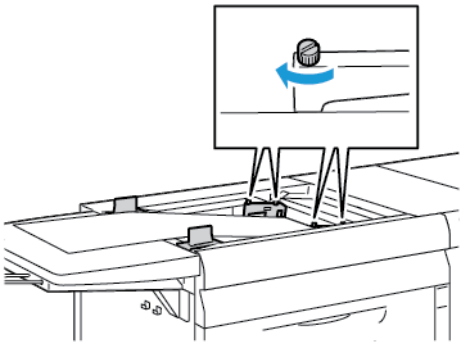

9. Execute novamente o procedimento de alinhamento automático. Consulte Configuração do perfil de alinhamento automático.

Colocação de papel no Módulo de inserção de múltiplas folhas

Para colocar papel longo no Módulo de inserção de múltiplas folhas:

1. Se necessário, ajuste o enviesamento no papel. Consulte Ajuste de enviesamento em papel longo.
2. Para qualquer coisa com um comprimento de 488 mm, para reduzir o risco de alimentações múltiplas, coloque cada página separadamente, até uma pilha máxima de 20 folhas.

   Importante: Existem alguns materiais que exigem que o papel longo seja alimentado no Módulo de inserção de múltiplas folhas, uma folha de cada vez. Quando você utiliza as configurações padrão, a impressora de produção para o ciclo por aproximadamente dois minutos entre cada folha inserida manualmente.

3. Ao utilizar material que exige a alimentação de uma folha de cada vez, para minimizar o tempo de recuperação sem papel:
   a. Na janela Propriedades do material, desmarque a caixa de seleção **Display Tray Properties Automatically When Stock is Added** (Exibir automaticamente as propriedades da bandeja quando material for adicionado).
   b. Efetue login como administrador.
   c. Selecione a guia **Sistema**.
   d. Muda a configuração de Retomar automaticamente após eliminação da falha para 0 minutos e 1 segundo.

Colocação de material perfurado no Módulo de inserção de múltiplas folhas

Coloque e alinhe a borda do material perfurado com os orifícios de encontro à borda direita do Módulo de inserção de múltiplas folhas.

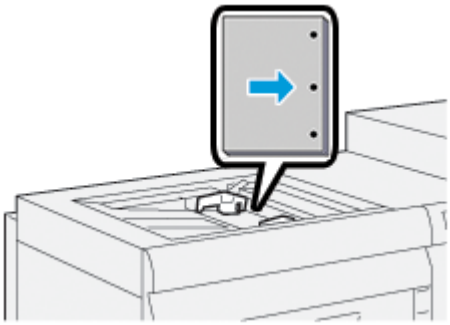

Colocação de Transparência no Módulo de inserção de múltiplas folhas

Coloque as transparências na direção ABL retrato e alinhe a borda das transparências com a borda direita do Módulo de inserção de múltiplas folhas, com o lado a ser impresso voltado para cima.

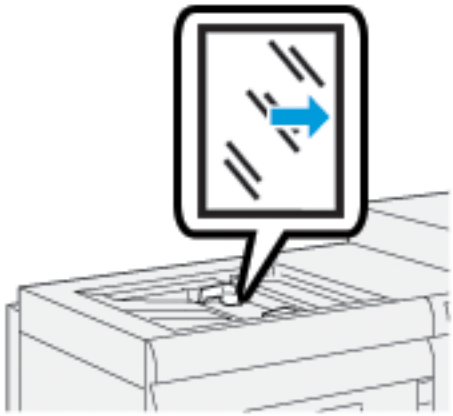

Colocação de divisórias no Módulo de inserção de múltiplas folhas

Coloque a divisória na direção ABL, com o lado a ser impresso voltado para baixo. Alinhe a borda reta da divisória com a borda direita do Módulo de inserção de múltiplas folhas e as guias à esquerda.

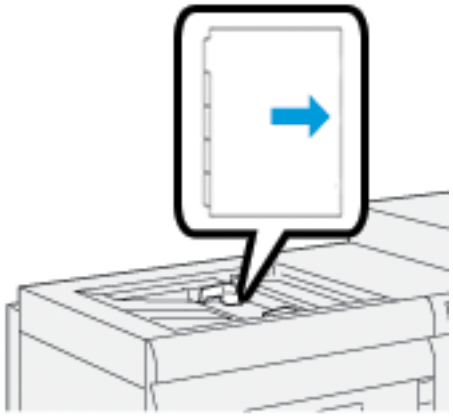

Colocação de divisórias alceadas retas

Coloque as divisórias alceadas retas com o corte da primeira divisória em branco voltado para a parte dianteira do Módulo de inserção de múltiplas folhas.

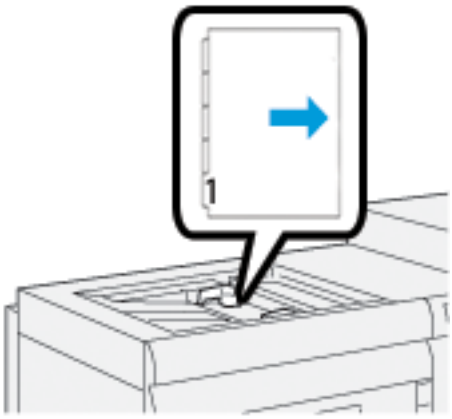

Colocação divisórias alceadas reversas

Coloque as divisórias alceadas reversas com o corte da primeira divisória em branco voltado para a parte traseira do Módulo de inserção de múltiplas folhas.

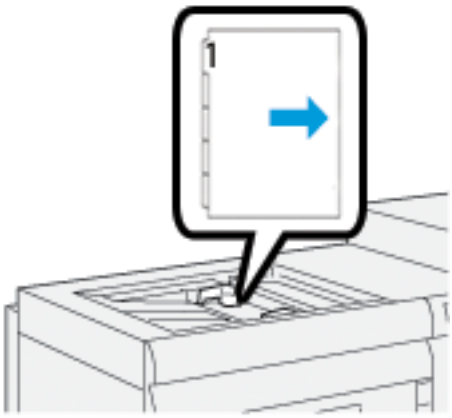

Colocação de cartões postais no Módulo de inserção de múltiplas folhas

Coloque cartões postais na direção ABC, com o lado a ser impresso voltado para cima.

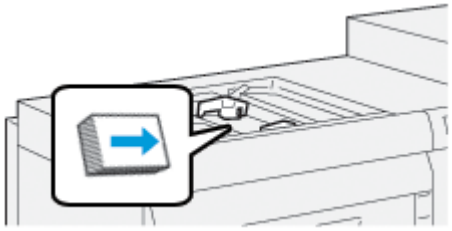

Utilização do Kit de Alimentação Automática Xerox® XLS

O Kit de Alimentação Automática Xerox® XLS opcional separa o material de impressão no Módulo de inserção de múltiplas folhas usando ventoinhas. O Kit de Alimentação Automática Xerox® XLS pode melhorar a precisão da alimentação de folhas para material longo e material de alta gramatura.

Se o interruptor de alimentação do Kit de Alimentação Automática Xerox® XLS estiver na posição Ligado, quando você adicionar material no Módulo de inserção de múltiplas folhas, as ventoinhas serão ligadas automaticamente.

COMPONENTES DO KIT DE ALIMENTAÇÃO AUTOMÁTICA XEROX® XLS	
1. Interruptor de alimentação 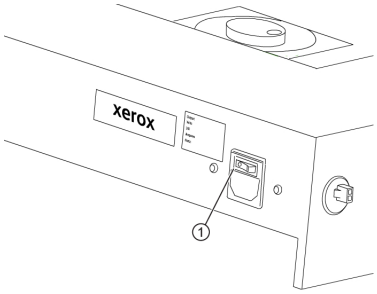 	2. Ventoinhas 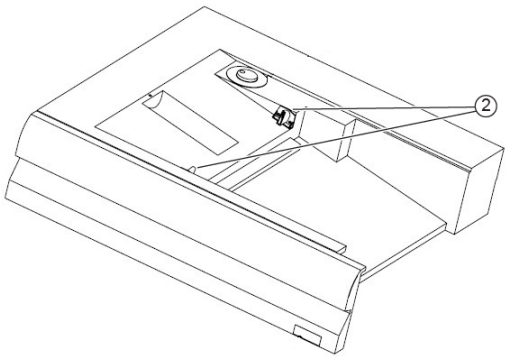
3. Discagem rápida 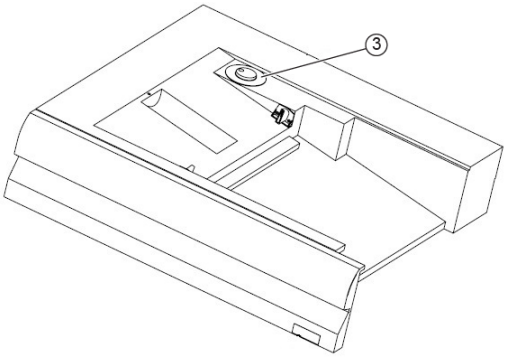 	

1. Para ligar o Kit de Alimentação Automática Xerox® XLS, mova o interruptor de alimentação para a posição Ligado. O interruptor de alimentação está localizado na lateral traseira da bandeja do Módulo de inserção de múltiplas folhas.
2. Coloque o material de impressão no Módulo de inserção de múltiplas folhas. As ventoinhas são ligadas automaticamente.

3. Para ajustar a velocidade da ventoinha, gire o controle circular para a velocidade adequada para a gramatura do material de impressão.

VELOCIDADE DA VENTOINHA	GRAMATURA DO PAPEL SUPORTADA
	Menos de 100 g/m²
	100–200 g/m²
	Mais de 200 g/m²

Nota: Quando o Kit de Alimentação Automática Xerox® XLS não está sendo usado, para assegurar-se de que os ventiladores sejam desligados, remova todo o material da bandeja do Módulo de inserção de múltiplas folhas.

Nota: Sempre que você desligar a impressora, a Xerox recomenda também que desligue o Kit de Alimentação Automática Xerox® XLS usando o interruptor de alimentação.

UTILIZAÇÃO DA EXTENSÃO OPCIONAL DO ALIMENTADOR DE BANNER PARA O ALIMENTADOR DE ALTA CAPACIDADE AVANÇADO

Para permitir o uso de papel longo que fique no lugar sem cair, uma extensão opcional do alimentador de banner pode ser instalada no lado esquerdo do alimentador.

Nota: A extensão do alimentador de banner consiste de novo hardware, incluindo uma bandeja de extensão e um suporte de arame, que aumenta o comprimento da bandeja. A bandeja em si é compatível com papel acima de 660 mm (25,98 pol.), com um máximo de aproximadamente 990 mm (39 pol.). Ao adicionar a extensão de suporte de arame, o suporte aumenta até 1.200 mm (47,24 pol.).

Se você tiver uma extensão opcional do alimentador de banner:

1. No local de armazenamento sob a bandeja, remova a extensão de suporte de arame.

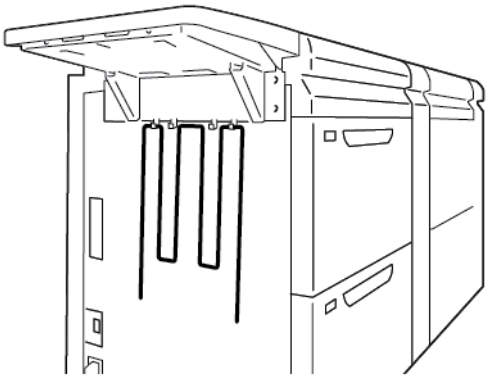

2. Nos dois orifícios à esquerda da bandeja, insira a extensão de suporte de arame. Empurre a extensão completamente, até que ela pare.

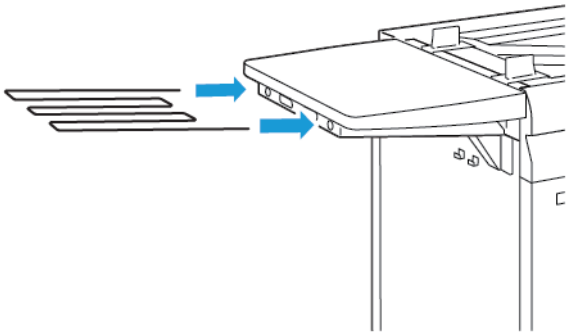

3. Execute o trabalho de impressão de banner.
4. Quando o trabalho for concluído, retorne a extensão de suporte de arame ao seu local de armazenamento.

UTILIZAÇÃO DE ALIMENTADORES DE ALTA CAPACIDADE SUPERDIMENSIONADOS DUPLOS E AVANÇADOS

Para colocar material nas Bandejas A1-1, A1-2, A2-1 e A2-2 dos Alimentadores de alta capacidade superdimensionados avançados, consulte as informações a seguir.

- Componentes das Bandejas A1-1 e A1-2
- Desempenho da alimentação nas Bandejas A1-1 e A1-2
- Colocação de papel nas Bandejas A1-1 e A1-2
- Colocação de papel perfurado nas Bandejas A1-1 e A1-2
- Colocação de transparências nas Bandejas A1-1 e A1-2
- Colocação de material com divisória nas Bandejas A1-1 e A1-2
- Colocação de Cartões postais nas Bandejas A1-1 e A1-2, e A2-1 e A2-2

Componentes das Bandejas A1-1 e A1-2

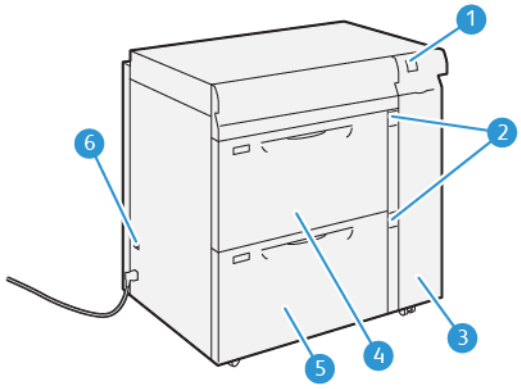

1. Painel do indicador de erro e atolamento de papel
2. Indicadores de nível de papel
3. Tampa dianteira do alimentador
4. Bandeja A1-1
5. Bandeja A1-2
6. Interruptor do disjuntor

Desempenho da alimentação nas Bandejas A1-1 e A1-2

Se ocorrer falha de registro ou enviesamento na saída impressa alimentada das Bandejas A1-1 ou A1-2, para melhorar e corrigir a saída impressa, ajuste manualmente as alavancas de alimentação de papel. A posição padrão é **0**.

Importante: Para a maioria dos trabalhos de impressão, mantenha essas alavancas em sua posição padrão. Altere a posição das alavancas somente se houver um problema de enviesamento quando você executar um trabalho de impressão ou tipo de material específicos. A alteração das alavancas pode causar mais problemas de enviesamento quando você executa determinados tipos de material, como papel revestido, etiqueta, divisória, material perfurado, transparência, filme e cartões postais.

Para melhorar a exatidão da alimentação de papel e para reduzir o enviesamento do papel, use as alavancas de ajuste de alimentação de papel localizadas nas Bandejas A1-1 e A1-2.

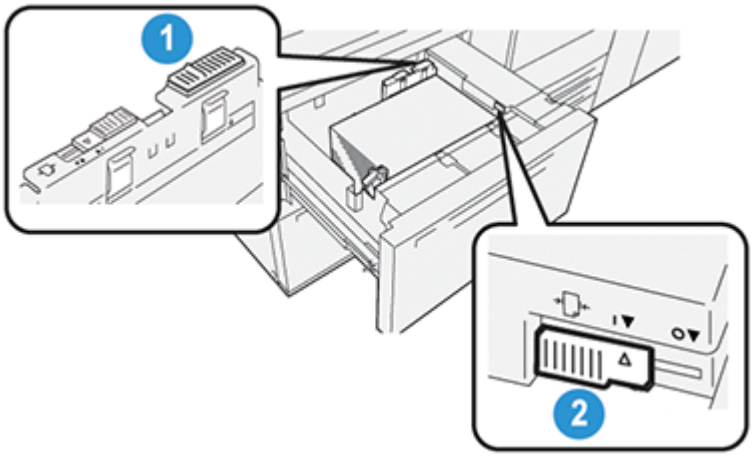

1. Alavanca traseira de ajuste da alimentação de papel
2. Alavanca direita de ajuste da alimentação de papel

Colocação de papel nas Bandejas A1-1 e A1-2

1. Selecione o papel apropriado para o trabalho de impressão.
2. Puxe a bandeja para fora lentamente até que ela pare.

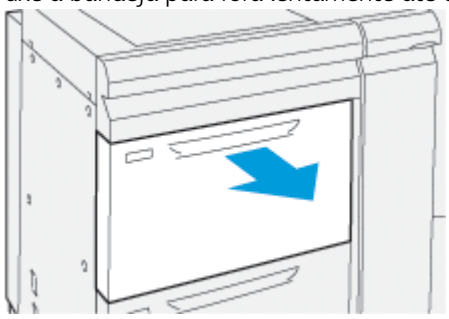

3. Abra a resma de material com o lado da emenda para cima.
4. Antes de carregá-lo na bandeja, ventile as folhas.
5. Estenda as guias do papel para fora até que elas parem.

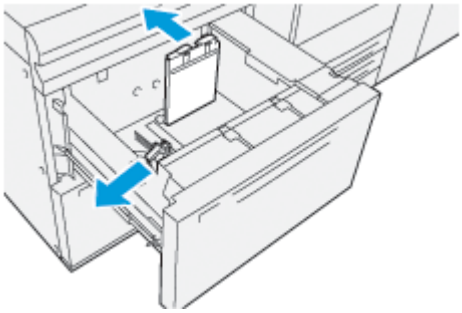

6. Coloque o papel e alinhe a borda com o canto dianteiro direito da bandeja.

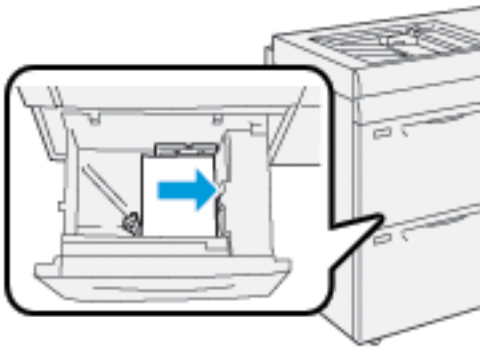

Você pode colocar papel na direção ABL retrato ou ABC paisagem.

7. Para ajustar as guias do papel, pressione as travas das guias e mova as guias cuidadosamente até que elas encostem levemente nas bordas do material na bandeja.

Nota: Não coloque o material acima da linha **MAX** nas guias.

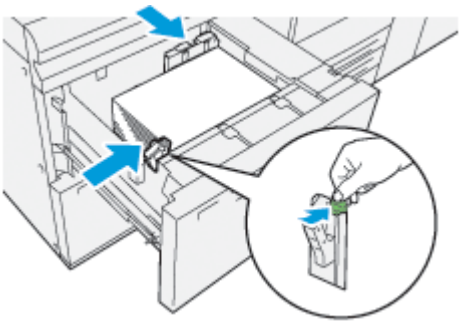

8. Empurre suavemente a bandeja até que ela pare.

   A janela Propriedades da bandeja do papel aparece na tela principal da interface com o usuário do PC. Você pode ver e definir os atributos do material, assim como verificar se as bandejas estão atribuídas com o material correto.

9. Na janela Propriedades da bandeja, insira ou verifique as informações corretas do papel, incluindo tamanho, tipo, gramatura e, se necessário, a curvatura do papel e/ou a opção de alinhamento. Selecione o material e atribua o material à bandeja apropriada.

10. Para salvar as informações e fechar a janela Propriedades da bandeja, selecione **OK**.

Colocação de papel perfurado nas Bandejas A1-1 e A1-2

Direção da Alimentação pela borda longa (ABL)

Para a direção ABL, coloque e alinhe o papel contra o lado direito da bandeja.

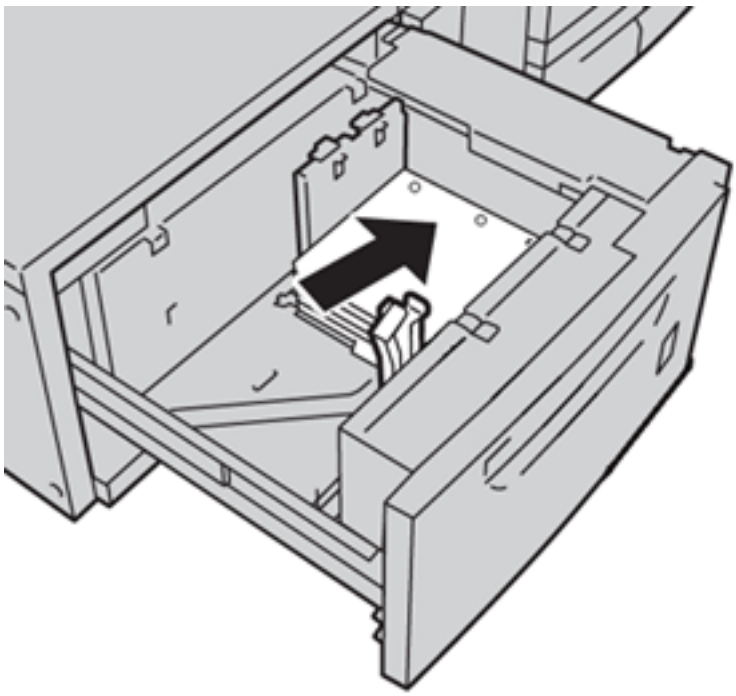

Direção da Alimentação pela borda curta (ABC)

Para a direção ABC, coloque e alinhe o papel contra o lado direito da bandeja na direção ABC.

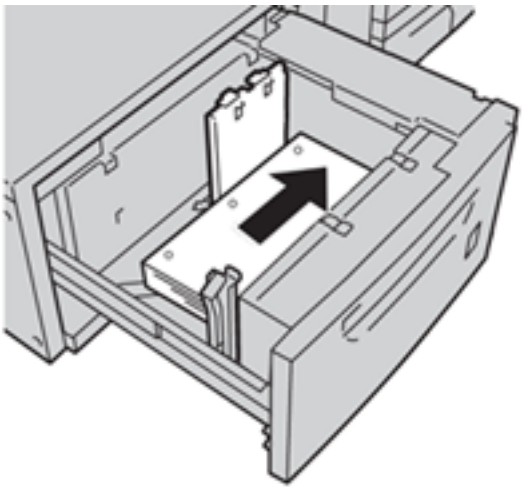

Colocação de transparências nas Bandejas A1-1 e A1-2

Coloque as transparências na direção ABL retrato e alinhe a borda das transparências contra a borda direita da bandeja, com o lado a ser impresso voltado para cima.

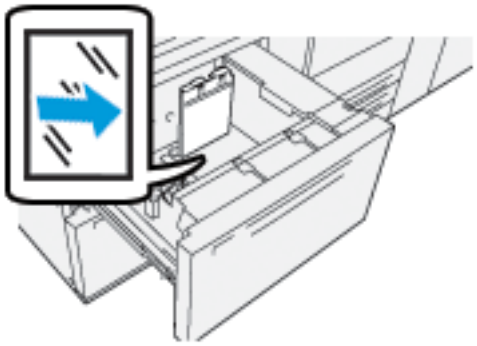

Colocação de material com divisória nas Bandejas A1-1 e A1-2

Coloque a divisória na direção ABL, com o lado a ser impresso voltado para baixo. Alinhe a borda reta da divisória com a borda direita da bandeja e as guias à esquerda.

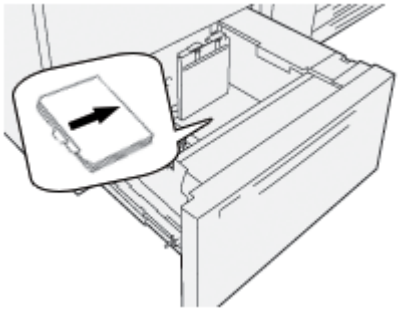

Colocação de divisórias alceadas retas

Coloque as divisórias alceadas retas com o corte da primeira divisória em branco voltado para a parte dianteira da bandeja.

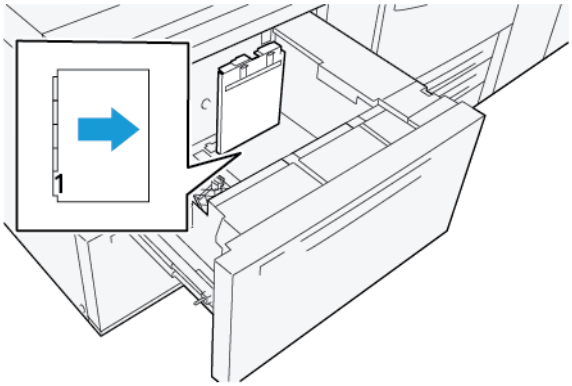

Colocação de divisórias alceadas reversas

Coloque as divisórias alceadas reversas com o corte da primeira divisória em branco voltado para a parte traseira da bandeja.

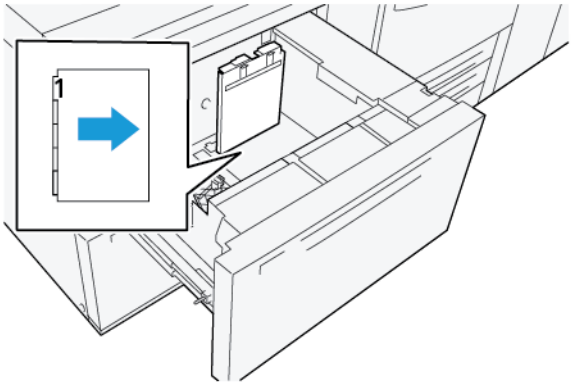

Colocação de Cartões postais nas Bandejas A1-1 e A1-2, e A2-1 e A2-2

Nota: Antes de imprimir os cartões postais, instale o suporte para cartão postal. Consulte Instalação e uso do suporte para cartão postal.

1. Abra cuidadosamente uma das bandejas de papel até que ela pare e retire o material.

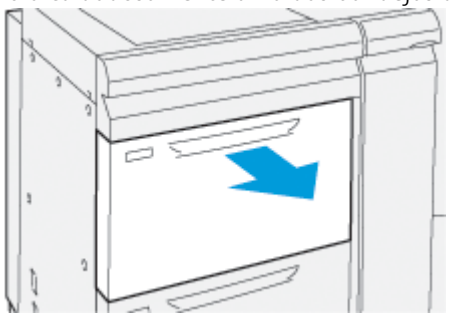

2. Mova as guias de papel para sua maior posição.

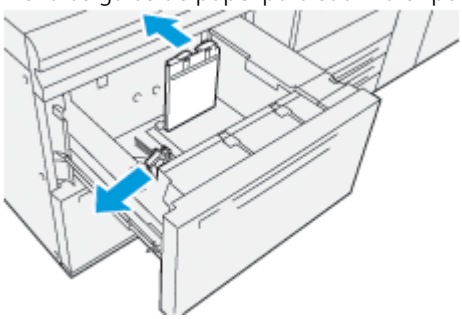

3. Para remover o suporte para cartão postal, solte o parafuso no lado esquerdo da bandeja (1) e remova o suporte (2).

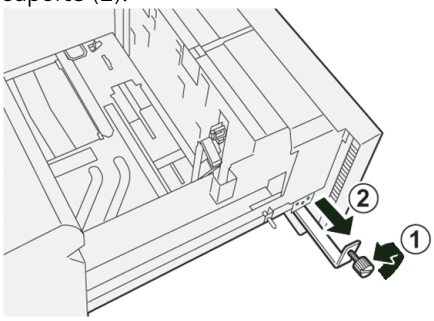

4. Instale o suporte para cartão postal:

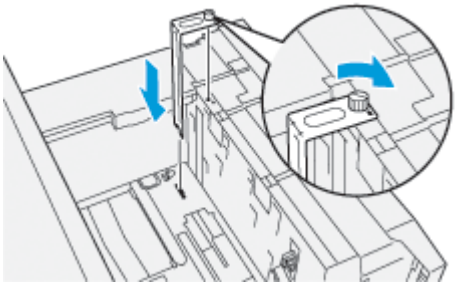

   a. Instale o suporte nos pinos de localização na estrutura superior e nos sulcos na parte inferior da bandeja.

   b. Aperte o parafuso-borboleta para que ele encaixe o suporte para cartão postal no lugar.

5. Coloque os cartões postais na direção ABC ao longo do lado direito da bandeja.

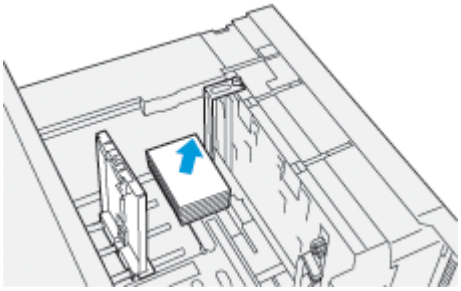

6. Ajuste as guias do papel contra o material.

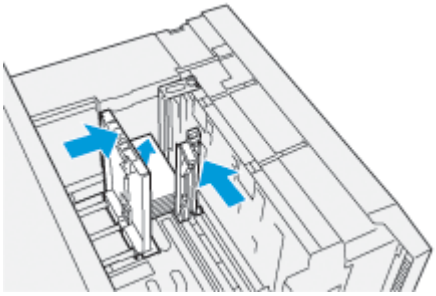

7. Feche a bandeja do papel e, no servidor de impressão, confirme as novas configurações.

8. Execute o trabalho de impressão.
9. Após concluir o trabalho de impressão, remova o cartão postal e o suporte para cartão postal da bandeja.
10. Armazene o suporte para cartão postal inserindo-o na área de armazenamento no lado esquerdo da bandeja (1) e aperte o parafuso (2).

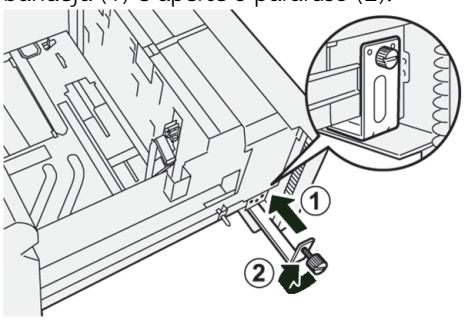

UTILIZAÇÃO DO ALIMENTADOR A VÁCUO DE ALTA CAPACIDADE XLS E ALIMENTADOR A VÁCUO DE ALTA CAPACIDADE XLS DUPLO

Para colocar material nas Bandejas A1-1, A1-2, A2-1 e A2-2 do Alimentador a vácuo de alta capacidade XLS e do Alimentador a vácuo de alta capacidade XLS duplo, consulte as informações a seguir:

- Componentes do Alimentador a vácuo de alta capacidade (HCVF) XLS
- Componentes do Alimentador a vácuo de alta capacidade XLS duplo
- Disjuntor
- Especificações do Alimentador a vácuo de alta capacidade XLS
- Papel e material de impressão para o Alimentador a vácuo de alta capacidade XLS
- Colocação de papel nas bandejas do Alimentador a vácuo de alta capacidade (HCVF) XLS
- Material especial
- Configuração de cartão postal
- Colocação de papel no Alimentador de folhas extralongas (XLS) automático

Componentes do Alimentador a vácuo de alta capacidade (HCVF) XLS

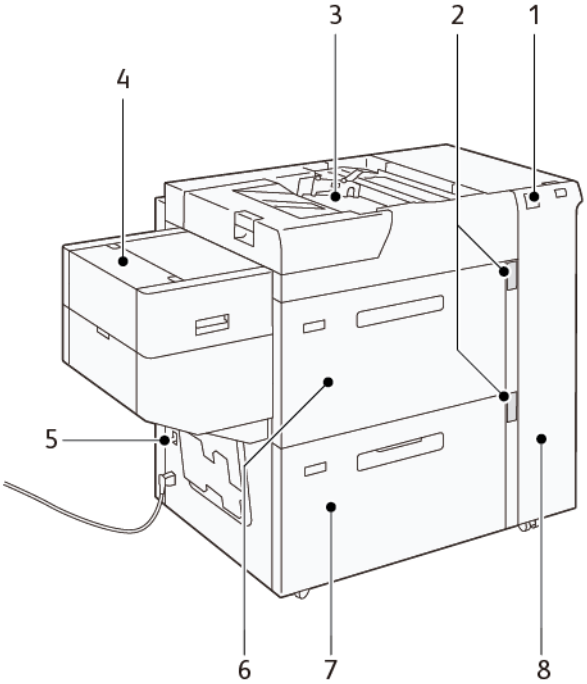

1. Indicador de erro
2. Nível e bandeja do papel no indicador de uso
3. Bandeja A1-3, Bandeja manual
4. Alimentador de folhas extralongas (XLS)
5. Interruptor do disjuntor
6. Bandeja A1-1 do Alimentador a vácuo de alta capacidade XLS
7. Bandeja A1-2 do Alimentador a vácuo de alta capacidade XLS
8. Tampa lateral direita

As informações a seguir aplicam-se ao Alimentador a vácuo de alta capacidade XLS:

- Quando ocorre um atolamento de papel, o indicador de erro acende.
- Para o indicador de nível de papel, quando a bandeja correspondente está ativa, o indicador de ativação superior acende. Os quatro indicadores centrais, 1=25 %, indicam a quantidade de papel restante. Quando todos os quatro indicadores estão desligados, a bandeja está vazia e o indicador Sem papel acende.
- No caso de falha de corrente ou um curto circuito, o disjuntor desconecta a alimentação elétrica do dispositivo automaticamente.
- Para eliminar o atolamento de papel, abra a tampa lateral direita.

Componentes do Alimentador a vácuo de alta capacidade XLS duplo

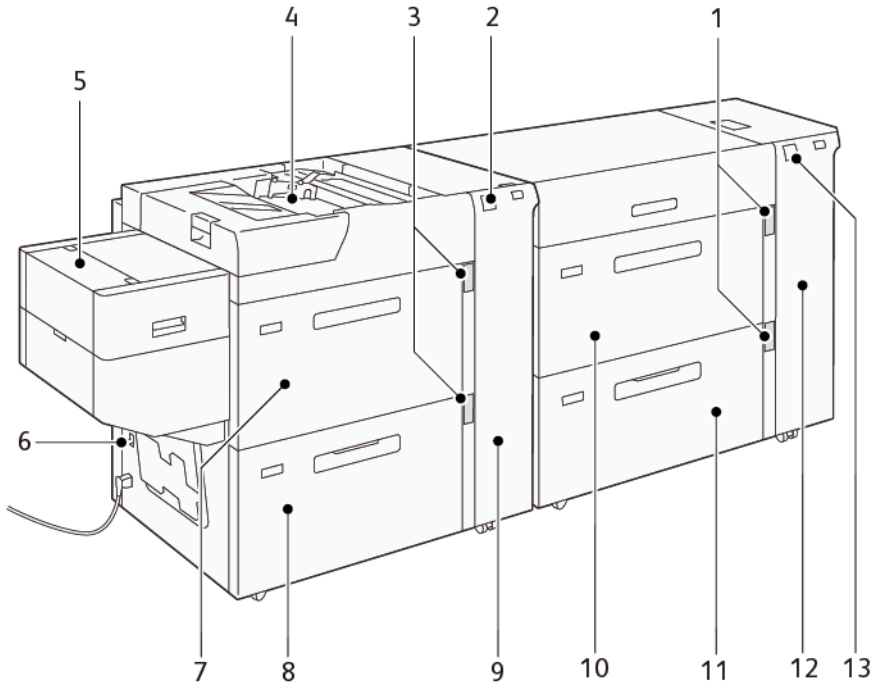

1. Indicador de Nível de papel e Bandeja em uso das Bandejas A1-1 e A1-2
2. Indicador de erro das Bandejas A2-1 e A2-2
3. Indicador de Nível de papel e Bandeja em uso das Bandejas A2-1 e A2-2
4. Bandeja A2-3, Bandeja manual
5. Alimentador de folhas extralongas (XLS)
6. Interruptor do disjuntor
7. Bandeja A2-1 do Alimentador a vácuo de alta capacidade XLS
8. Bandeja A2-2 do Alimentador a vácuo de alta capacidade XLS
9. Tampa lateral direita das Bandejas A2-1 e A2-2
10. Bandeja A1-1 do Alimentador a vácuo de alta capacidade XLS
11. Bandeja A1-2 do Alimentador a vácuo de alta capacidade XLS
12. Tampa lateral direita das Bandejas A1-1 e A1-2
13. Indicador de erro das Bandejas A1-1 e A1-2

Disjuntor

Durante as condições normais de operação, o interruptor do disjuntor fica na posição para cima. Antes de mover o HCVF, ou se o HCVF estiver ocioso por um período longo, desligue o disjuntor. Para desligar o disjuntor, mova o interruptor para a posição para baixo.

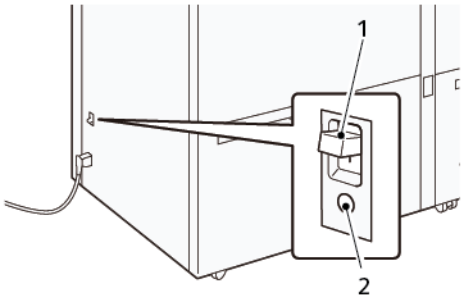

1. Interruptor do disjuntor
2. Botão de teste

Nota: Quando uma falha é detectada, a alimentação do disjuntor é desconectada automaticamente. Não toque nos disjuntores sob condições normais de operação.

Especificações do Alimentador a vácuo de alta capacidade XLS

Tipos e gramaturas de papel suportados

BANDEJAS	TAMANHOS DE PAPEL	GRAMATURAS
Bandeja A1-3 ou A2-3, Bandeja Manual	Padrão: • Máximo: SRA3 (320 x 450 mm), 320 x 488 mm (12,6 x 19,2 pol.) • Mínimo: Cartão postal ,100 x 148 mm (3,9 x 5,8 pol.)	52 a 400 g/m²
	Personalizado: • Largura: 98 a 330,2 mm (3,8 a 13 pol.) • Comprimento: 146 a 660 mm (5,7 a 26 pol.)	
Bandeja A1-2 do HCVF, ou Bandejas A1-1, A1-2 e A2-2 do HCVF duplo	Padrão: • Máximo: SRA3 (320 x 450 mm), 320 x 488 mm (12,6 x 19,2 pol.) • Mínimo: Cartão postal ,100 x 148 mm (3,9 x 5,8 pol.)	52 a 400 g/m²
	Personalizado:	

BANDEJAS	TAMANHOS DE PAPEL	GRAMATURAS
	• Largura: 98 a 330,2 mm (3,8 a 13 pol.) • Comprimento: 148 a 488 mm (5,8 a 19,2 pol.)	
Alimentador de folhas extralongas (XLS)	Padrão: • Máximo: SRA3 (320 x 450 mm), 320 x 488 mm (12,6 x 19,2 pol.) • Mínimo: A4 (210 x 297 mm), 8,3 x 11,7 pol.	52 a 400 g/m²
	Personalizado: • Largura: 210 a 330,2 mm (8,2 a 13 pol.) • Comprimento: 210 a 1200 mm (8,2 a 47,2 pol.)	
* Se a impressora está equipada com o Alimentador a vácuo de alta capacidade XLS duplo, a Bandeja manual está instalada no segundo HCVF.		

Capacidade da bandeja do Alimentador a vácuo de alta capacidade XLS

- Bandeja A1-3 ou A2-3, Bandeja Manual: 250 folhas
- Bandejas A1-2 do HCVF ou Bandejas A1-1, A1-2 e A2-2 do HCVF duplo: 2100 folhas para cada bandeja
- Alimentador de folhas extralongas (XLS): 700 folhas

Nota: Os valores baseiam-se no papel de 90 g/m².

Papel e material de impressão para o Alimentador a vácuo de alta capacidade XLS

Importante:

- Colocar papel acima da linha de preenchimento máximo pode causar atolamentos de papel ou mau funcionamento do dispositivo.
- Posicione as guias corretamente para que correspondam ao tamanho do papel. As guias posicionadas incorretamente podem causar mau funcionamento e atolamentos de papel.
- Quando a alimentação é reconectada enquanto a placa inferior da bandeja está subindo, é possível que a placa não continue a subir. Neste caso, puxe a bandeja para fora, assegure-se de que a placa esteja complemente abaixada e, em seguida, empurre a bandeja para dentro da máquina lentamente e firmemente.

Nota: Quando as folhas de papel são colocadas ou alimentadas, a bandeja produz um som de fornecimento de ar. Esse som é causado pela função Assistida por ar e não é um ruído anormal.

Colocação de papel nas bandejas do Alimentador a vácuo de alta capacidade (HCVF) XLS

Importante: Se forem colocadas menos de 100 folhas de papel, as guias da bandeja aplicarão muita pressão ao papel, o que fará com que o papel fique enviesado. O papel enviesado provoca atolamentos de papel.

1. Puxe a bandeja em sua direção até que ela pare.

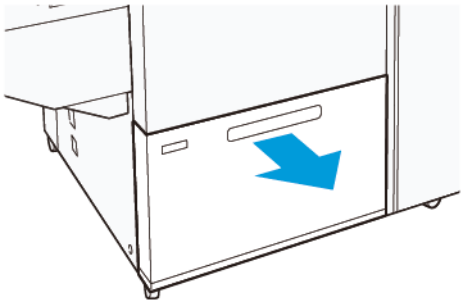

2. Retire o papel restante na bandeja.
3. Flexione as folhas para frente e para trás e depois ventile-as. Em seguida, alinhe as bordas da pilha sobre uma superfície nivelada. Esse procedimento separa todas as folhas que estiverem grudadas umas nas outras e reduz a possibilidade de atolamento de papel.

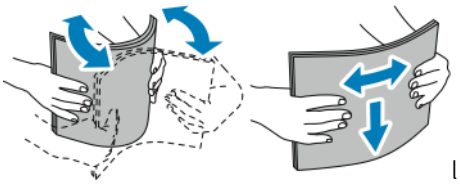

4. Coloque de 100 a 500 folhas de papel. Para material pré-impresso, coloque o papel com a face impressa voltada para cima.

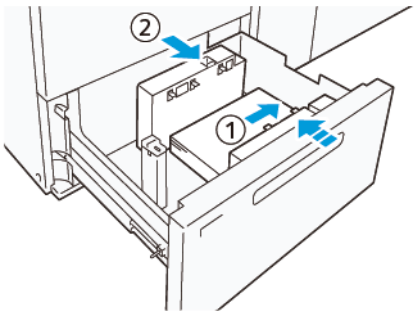

   a. Alinhe as bordas do papel de encontro à borda direita da bandeja (1).
   O papel pode ser colocado na direção de alimentação pela borda longa (ABL) ou retrato, ou na direção de alimentação pela borda curta (ABC) ou paisagem.
   b. Para ajustar as guias do papel, pressione a alavanca de liberação da guia e mova as guias cuidadosamente até que elas toquem levemente nas bordas do papel na bandeja (2).

5. Coloque as folhas restantes na bandeja e depois alinhe as bordas do papel na direção mostrada (1). Para ajustar as guias do papel, pressione a alavanca de liberação da guia e mova as guias cuidadosamente até que elas toquem levemente nas bordas do papel (2).

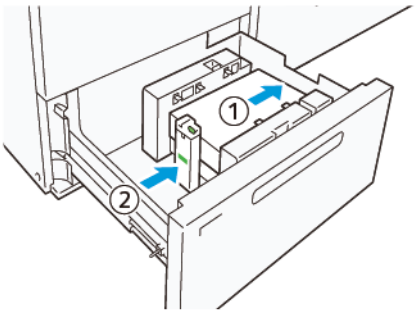

6. Empurre suavemente a bandeja na impressora até que ela pare.

Material especial

Papel perfurado

Para papel perfurado, coloque-o com os furos à direita quando você estiver em frente do Alimentador a vácuo de alta capacidade (HCVF) XLS.

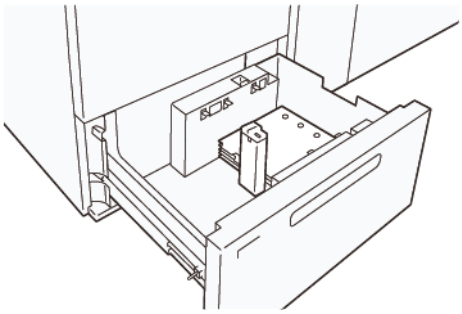

Divisórias com índice

Para divisórias com índice, coloque o papel com as divisórias à esquerda quando você estiver no lado esquerdo do HCVF. Depois de colocar o papel, instale a guia apropriada na guia final, na borda curta do papel.

Nota: Assegure-se de que as guias da divisória com índice se encaixem no entalhe das guias de divisórias.

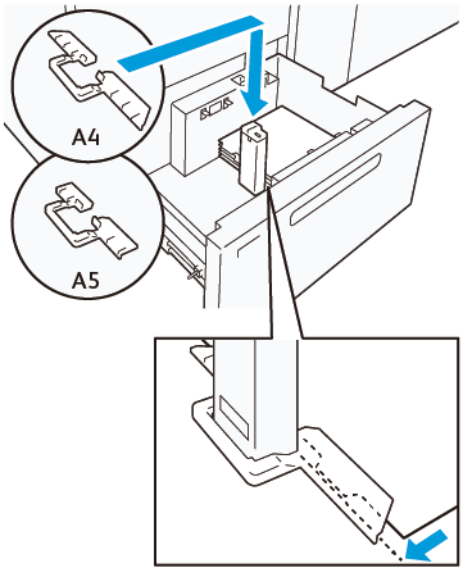

Configuração de cartão postal

Para colocar papel de tamanho 98 a 181,9 mm retrato ou menor, anexe o kit de cartão postal à bandeja do Alimentador a vácuo de alta capacidade (HCVF). O kit de cartão postal pode ser usado apenas nas bandejas do HCVF. Não é possível usar o Kit de cartão postal com as bandejas de Folhas extra longas (XLS).

O procedimento a seguir define como colocar papel usando as guias de cartão postal.

1. Puxe a bandeja em sua direção até que ela pare.

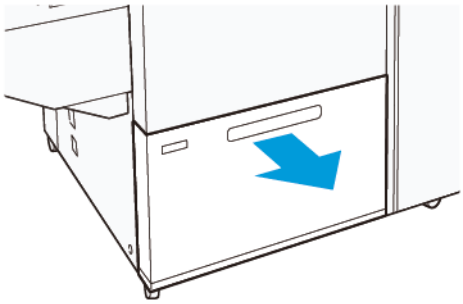

2. Remova todo o papel restante na bandeja.
3. Para instalar o Kit de cartão postal, remova as guias de cartão postal da área de armazenamento.
4. Remova os obturadores.
   a. Dobre os obturadores (1).
   b. Levante a pilha de obturadores e remova-os (2).

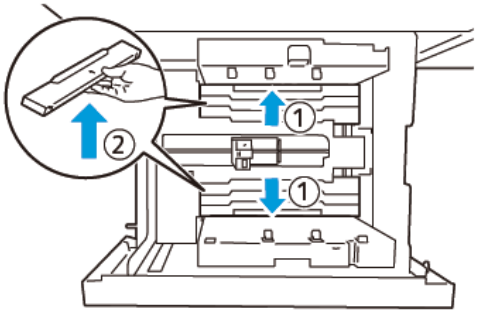

5. Insira a guia B nas aberturas na lateral (1) e embaixo da bandeja (2). Aperte o parafuso para prender a guia (3).

> **Cuidado:** Se o parafuso não for totalmente apertado, ele poderá se soltar e atingir o dispositivo de transporte, o que pode resultar na quebra do dispositivo de transporte.

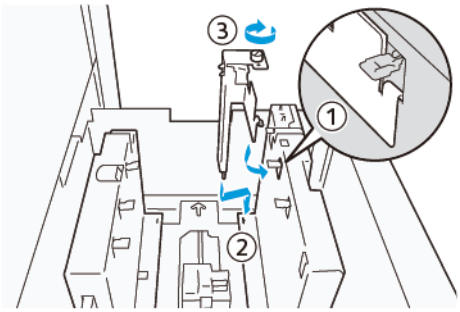

6. Insira a guia A na fenda na parte interna (1) e na parte inferior (2) da bandeja. Aperte o parafuso para prender a guia (3).

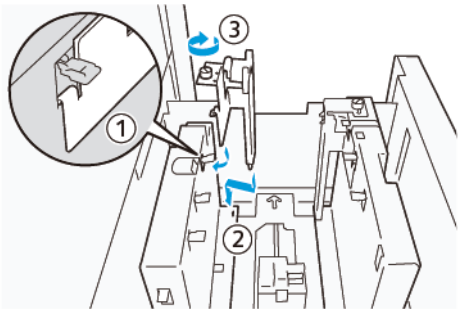

7. Coloque 100 a 500 folhas de papel e depois alinhe as bordas do papel na direção mostrada (1). Para material pré-impresso, coloque o papel com a face impressa voltada para cima. Segure as guias laterais pela alça e mova-as até tocarem levemente nas bordas do papel (2).

   Nota: Assegure-se de colocar o papel na direção de alimentação pela borda curta (SEF). O lado direito da borda curta do cartão postal é a borda de ataque (1).

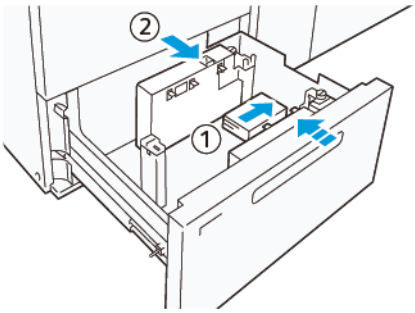

8. Coloque as folhas restantes na bandeja.
   a. Alinhe as bordas do papel na direção mostrada (1).
   b. Mova a guia final até tocar levemente nas bordas do papel (2).
      Para ajustar as guias do papel pressione a trava de liberação e mova as guias cuidadosamente até que elas encostem levemente nas bordas do papel.

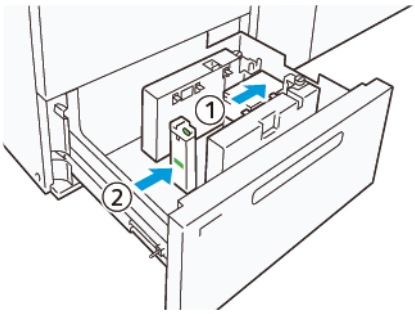

9. Empurre suavemente a bandeja na impressora até que ela pare.
10. Para remover e armazenar as guias de cartão postal, execute este procedimento:
    a. Remova todo o papel da bandeja.
    b. Solte o parafuso da guia de cartão postal.

11. Após remover as guias de cartão postal, coloque os obturadores em suas posições originais e depois expanda-as.

Nota: Segure as bordas dos obturadores nos retentores dos obturadores chanfrados em ambas as extremidades da guia lateral ajustável. Confirme se eles estão firmemente fixados.

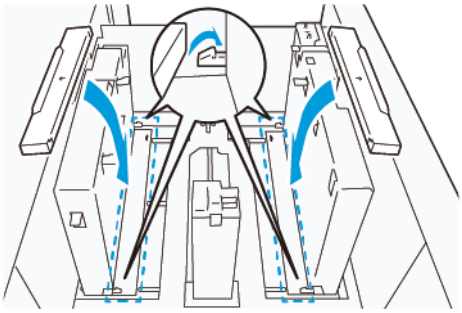

12. Guarde as guias de cartão postal em sua área de armazenamento.

Nota: Alinhe as marcas triangulares de modo que os obturadores possam ser montados na orientação correta. Na imagem a seguir, a marca na guia na borda superior do papel não está visível e a marca na guia na borda inferior do papel é mostrada no estado correto.

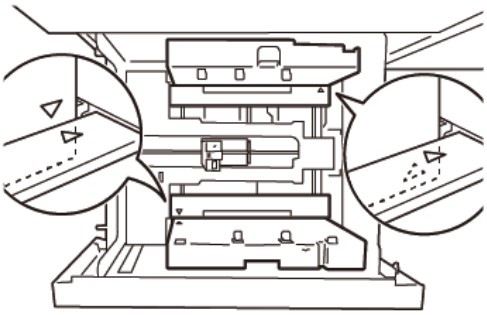

Colocação de papel no Alimentador de folhas extralongas (XLS) automático

Cuidado: Se forem colocadas menos de 100 folhas na bandeja do Alimentador de folhas extra longas (XLS), as guias do papel aplicarão mais pressão ao papel. Essa pressão pode deformar o papel, o que causa atolamentos de papel. Por exemplo, colocar de 10 a 20 folhas de 864 mm (34 pol.), ou papel mais longo, pode causar atolamentos de papel.

Nota: O Kit de cartão postal para o Alimentador a vácuo de alta capacidade (HCVF) XLS não pode ser usado com a bandeja do Alimentador de folhas extralongas (XLS).

Colocação de papel de 488 mm (19,21 pol.) ou menor

1. Remova o papel da Bandeja manual e, em seguida, abra as duas tampas.

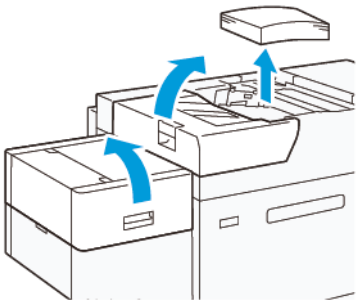

2. À esquerda das guias laterais na borda longa do papel, abaixe a alavanca. Retire o papel restante na bandeja.

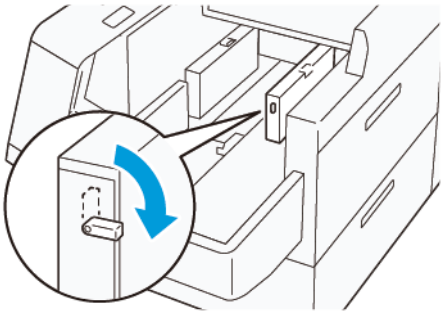

3. Se a guia final estiver armazenada, abra o obturador da guia e gire a guia final para travar na posição vertical.

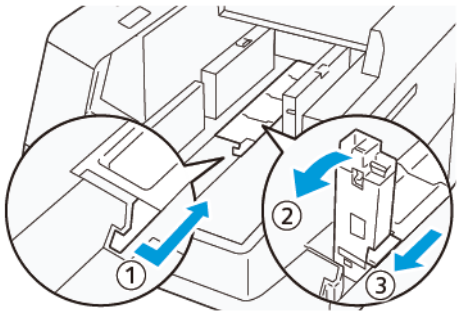

   a. Aperte a alavanca e abra o obturador (1).
   b. Segure a guia do papel e puxe-a para cima (2). Puxe a guia do papel em sua direção até que ela se encaixe no lugar.
   c. Aperte a alavanca (3) e feche o obturador.

Cuidado: Não segure o clipe da guia do papel para puxar a guia do papel. O clipe da guia pode quebrar.

4. Coloque de 100 a 500 folhas de papel com as bordas do papel alinhadas na direção mostrada (1). Para material pré-impresso, coloque o papel com a face impressa voltada para cima. Segure as guias laterais pela alça e mova-as até tocarem levemente nas bordas do papel (2).

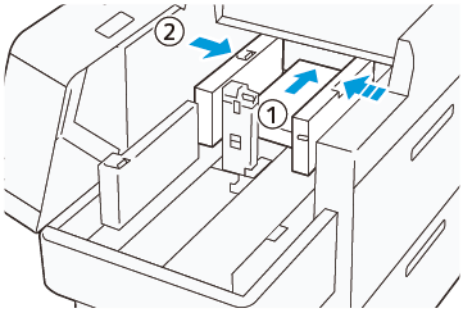

5. Coloque as folhas restantes na bandeja e depois alinhe as bordas do papel na direção mostrada (1). Mova a guia final até tocar levemente nas bordas do papel (2). Ajuste as guias do papel pressionando a alavanca de liberação da guia e movendo as guias cuidadosamente até que elas toquem levemente nas bordas do papel.

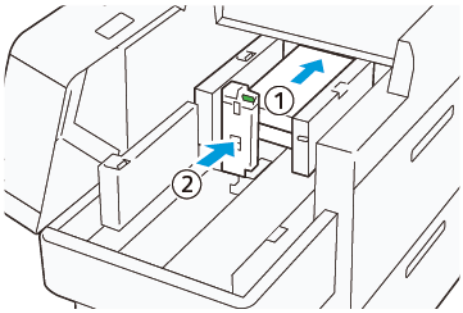

6. Feche as duas tampas.

Colocação de papel de 488,1 a 864 mm (19,21 a 34,0 pol.)

1. Remova o papel da Bandeja manual e, em seguida, abra as duas tampas.

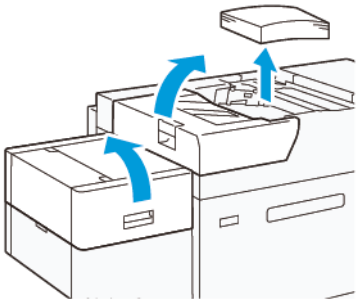

2. Levante a alavanca no lado esquerdo da guia lateral. Retire todo o papel restante na bandeja.

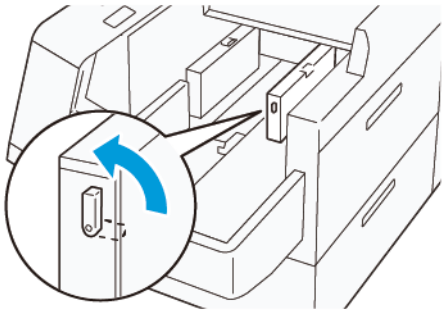

3. Se a guia final estiver em pé, armazene-a:

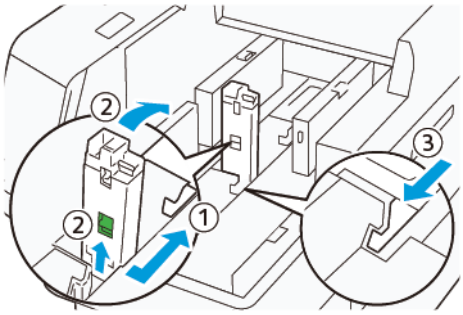

   a. Aperte a alavanca e abra o obturador (1).
   b. Segure a alavanca de liberação e abaixe a guia do papel (2).
   c. Aperte a alavanca (3) e feche o obturador.

4. Coloque cerca de 100 folhas de papel com as bordas do papel alinhadas na direção mostrada (1). Para material pré-impresso, coloque o papel com a face impressa voltada para cima. Segure a guia lateral pela alça e mova-a até tocar levemente nas bordas do papel (2).

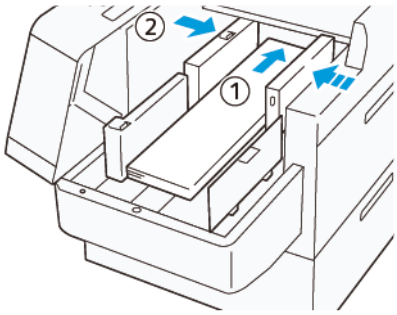

5. Segure a guia lateral traseira XLS pela alça e mova-a até tocar levemente nas bordas do papel (1).
   Posicione a guia lateral dianteira XLS para se ajustar ao papel colocado (2).
   A guia lateral dianteira XLS é removível. Instale a guia lateral dianteira na direção que garante que a superfície de metal toque no papel.

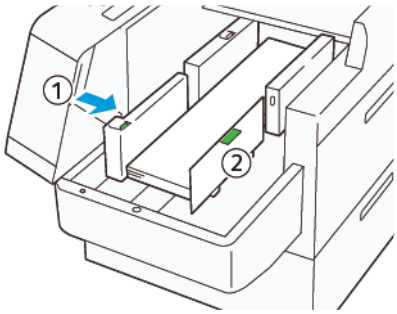

6. Coloque as folhas restantes na bandeja e depois alinhe as bordas do papel na direção mostrada.

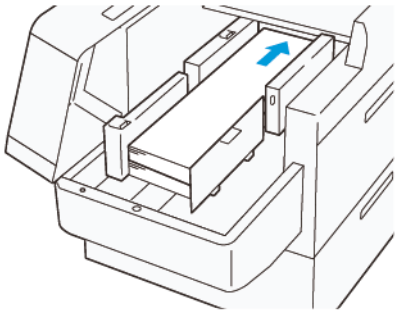

7. Coloque a guia final XLS traseira para se ajustar ao papel colocado.
   A guia final traseira é removível. Instale a guia final traseira na direção que garante que a superfície de metal toque no papel.

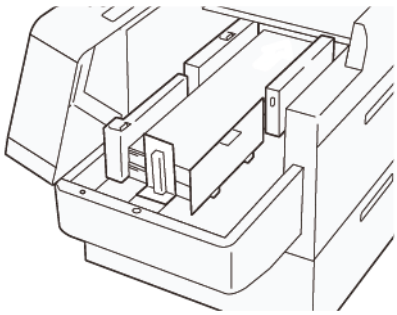

8. Feche as duas tampas.

Colocação de papel de 864,1 mm (34,02 pol.) ou maior

É possível colocar no máximo 100 folhas de papel de 864,1 mm (34,02 pol.) ou maior, de 90 g/m².

1. Solte e remova os parafusos na parte superior da tampa lateral esquerda. Remova a tampa.

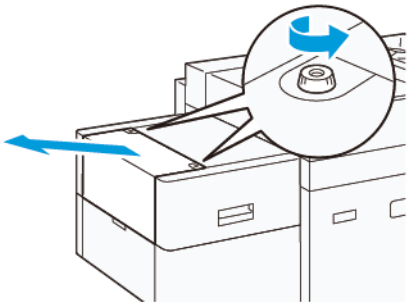

2. Remova o papel da Bandeja manual e, em seguida, abra as duas tampas.

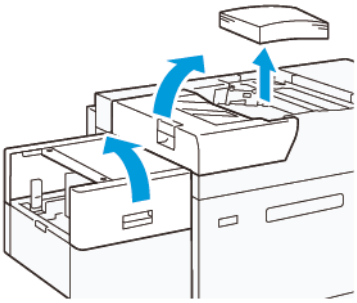

3. Conecte a bandeja de extensão XLS e a placa de extensão.
   a. Insira a bandeja de extensão XLS e, em seguida, aperte os parafusos para prendê-lo, conforme mostrado.

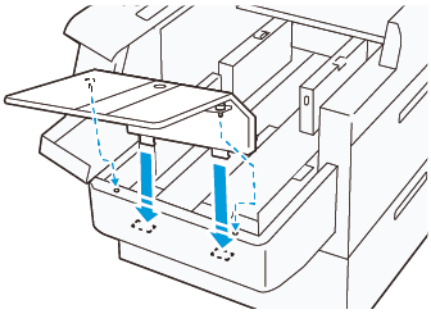

   b. Insira a placa de extensão XLS.

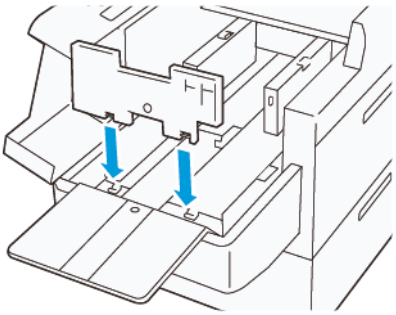

c. Quando não estiver em uso, pendure as peças no suporte de peças inferior.

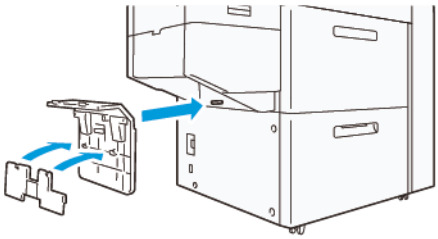

4. Levante a alavanca no lado esquerdo da guia lateral dianteira. Retire todo o papel restante na bandeja.

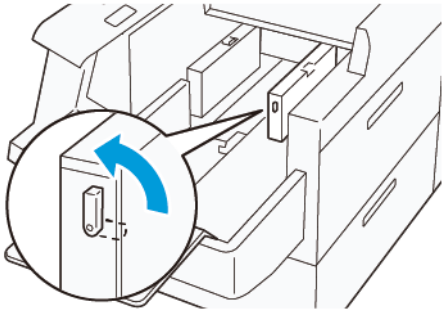

5. Se a guia final estiver em pé, armazene-a:

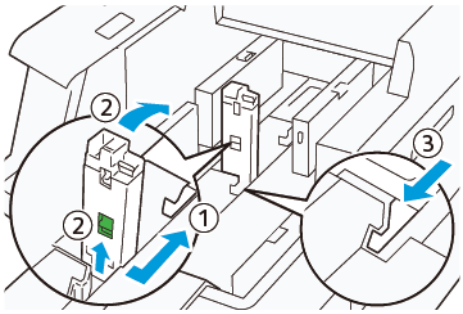

a. Aperte a alavanca e abra o obturador (1).

b. Segure a alavanca de liberação e abaixe a guia do papel (2).

c. Aperte a alavanca (3) e feche o obturador.

6. Coloque 100 ou menos folhas de papel com as bordas do papel alinhadas na direção mostrada (1). Para material pré-impresso, coloque o papel com a face impressa voltada para cima. Segure a guia lateral traseira pela alça e mova-a até tocar levemente nas bordas do papel (2).

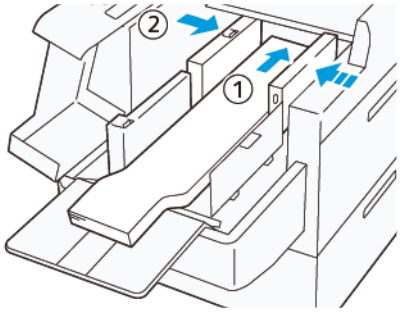

7. Segure a guia lateral traseira XLS pela alça e mova-a até tocar levemente nas bordas do papel (1). Posicione a guia lateral dianteira XLS para se ajustar ao papel colocado (2).
A guia lateral dianteira XLS é removível. Instale a guia lateral dianteira na direção que garante que a superfície de metal toque no papel.

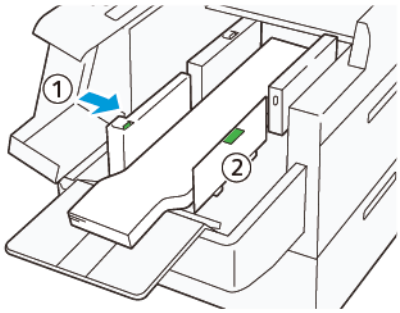

8. Feche as duas tampas (1) e, em seguida, aguarde até que a placa inferior seja levantada. Posicione a guia final XLS para se ajustar ao papel colocado (2).
A guia final XLS é removível. Instale a guia final na direção que garante que a superfície de metal toque no papel.

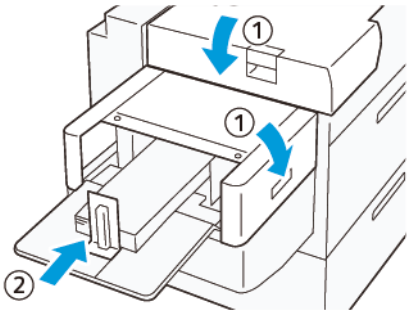

EZ-Swap das unidades de cor

A impressora tem duas estações de cores para toners especiais: Estações 1 e 6. Essas duas estações permitem que você carregue dois toners especiais por vez.

Para mudar de um toner especial para outro, execute o procedimento Troca de unidades de cores especiais EZ. Esse processo envolve a remoção e a substituição do toner carregado nas estações 1 ou 6.

Remoção do toner especial nas Estações 1 ou 6

Substituição do toner especial nas Estações 1 ou 6

REMOÇÃO DO TONER ESPECIAL NAS ESTAÇÕES 1 OU 6

Cuidado: Antes de realizar este procedimento, assegure-se de que a impressora esteja desligada.

Cuidado: Quando você executar esse procedimento, use luvas protetoras. Se você não usar as luvas, poderão ocorrer problemas na qualidade da imagem relacionados ao Módulo do fotorreceptor.

Cuidado: Os fotorreceptores de imagens são altamente sensíveis à luz. Assegure-se de que os fotorreceptores de imagens estejam protegidos contra luz.

Cuidado: Não remova quaisquer peças ou conjuntos, não tente quaisquer etapas e não utilize a chave Torx fornecida pela Xerox que não esteja descrito neste procedimento. O cliente renuncia a todas as reivindicações decorrentes de um procedimento proibido que ele executar e a Xerox se isenta de qualquer responsabilidade. A remoção proibida de peças ou conjuntos e o uso proibido da chave Torx estão incluídos.

Nota: O procedimento completo para remover e substituir o toner nas Estações 1 ou 6 requer dois carrinhos. Para o procedimento de remoção, posicione o carrinho de armazenamento vazio próximo à impressora. Coloque todos os parafusos removidos durante o procedimento no escaninho de ferramentas do carrinho.

1. Desligar a impressora.
2. Abra as portas dianteiras à esquerda da impressora.
3. Remova a tampa do Módulo de marcação xerográfico (1) e a Tampa dianteira do IBT (2):
   a. Solte os três parafusos superiores e os três inferiores da tampa do Módulo de marcação xerográfico. Remova a tampa do módulo (1).
   b. Solte os quatro parafusos da tampa dianteira do IBT. Remova a tampa dianteira (2).

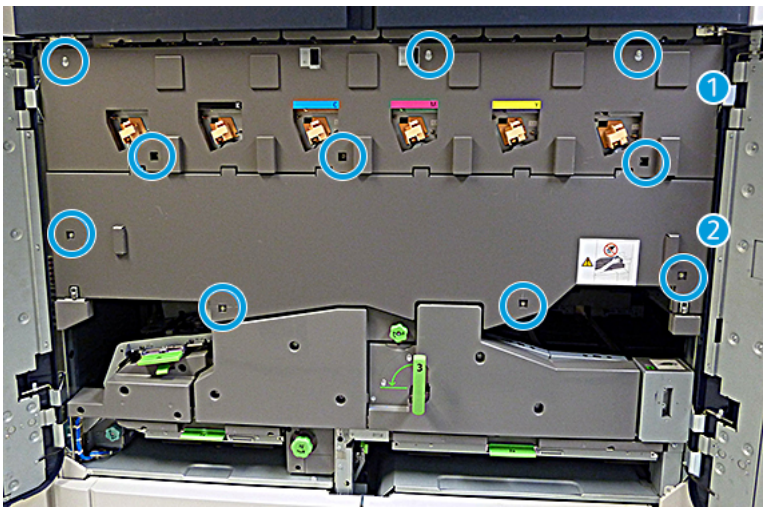

1 Tampa do Módulo de marcação xerográfico

2 Tampa dianteira do IBT

4. Destrave o Módulo do trajeto do papel ajustando a alça de travamento verde 3 para a posição destravada.
5. Destrave a gaveta de transferência girando a trava de retenção (A) no sentido horário e puxando para baixo na barra da trava (B).

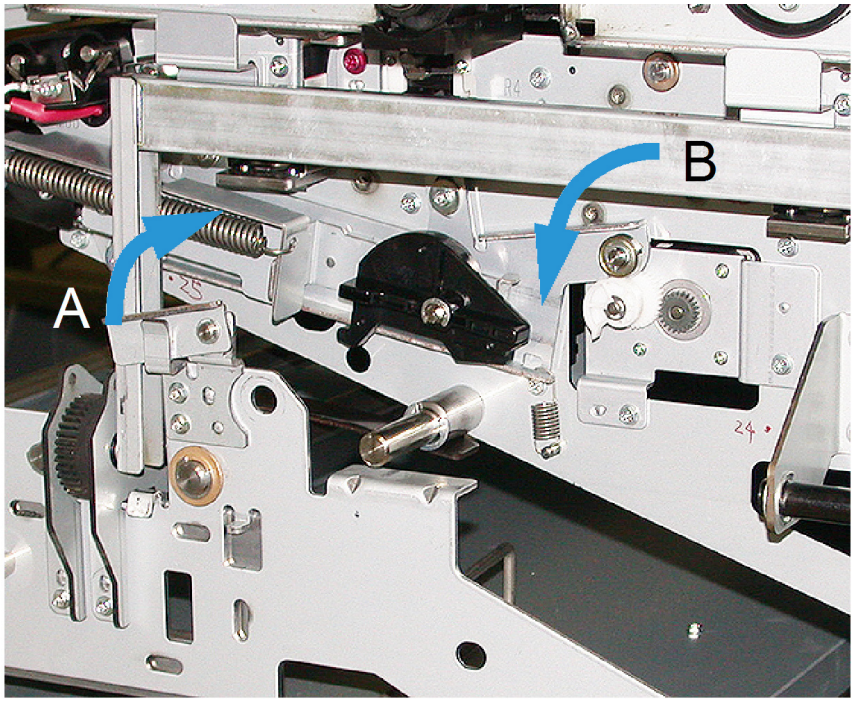

6. Antes de executar essa etapa, use a cortina preta de blindagem de luz. Se você trocar o toner na estação 6, remova os dois parafusos do volante do motor e, em seguida, remova o volante do motor.

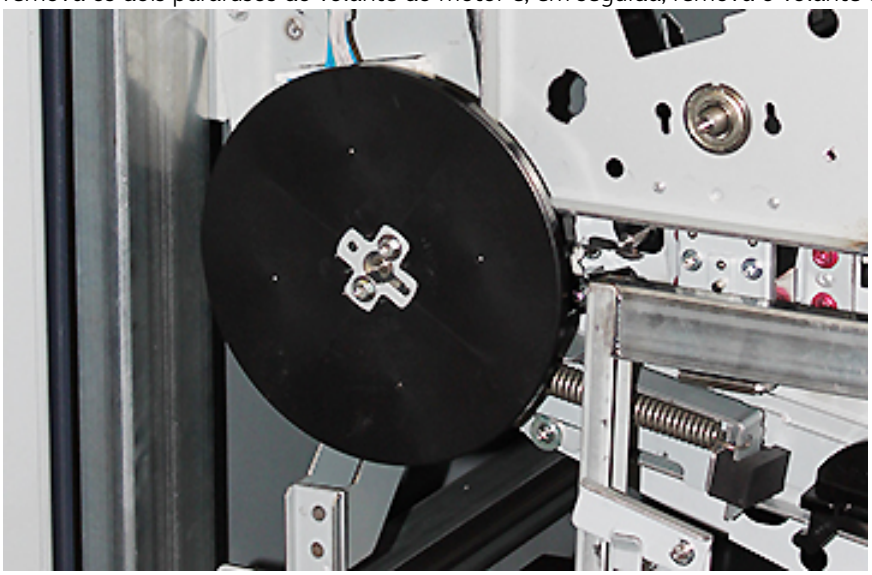

7. Coloque os parafusos e o volante no escaninho do carrinho de armazenamento.

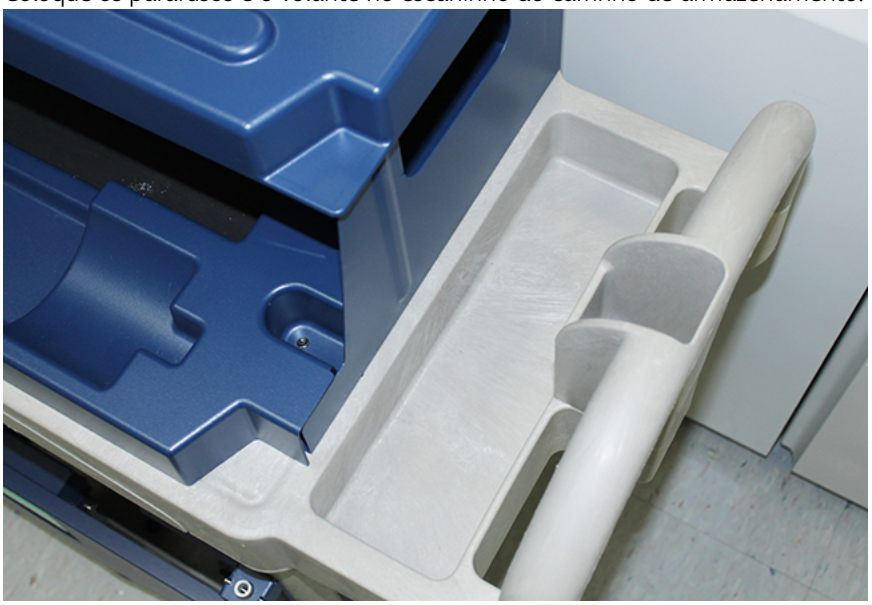

8. Posicione o carrinho de armazenamento vazio em frente à Estação 1 ou 6. Para coletar o excesso de toner, estenda a bandeja e depois levante a tampa superior do carrinho.

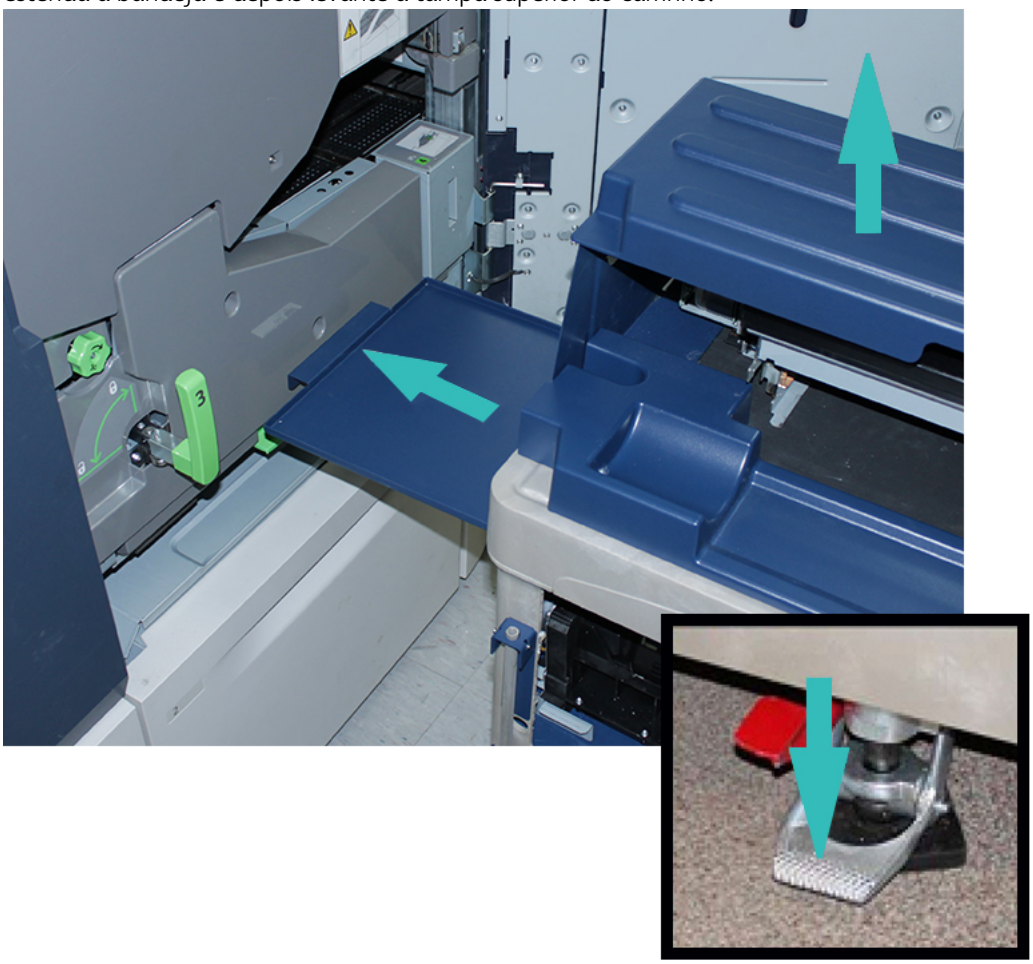

Cuidado: Na etapa seguinte, quando você forçar para baixo para acionar o pedal do freio, tenha cuidado.

9. Para evitar que o carrinho se mova, pressione o freio de pé.

10. Abra a porta de toner superior esquerda da impressora. No compartimento superior esquerdo, retire a Ferramenta de assistência do Corotron.

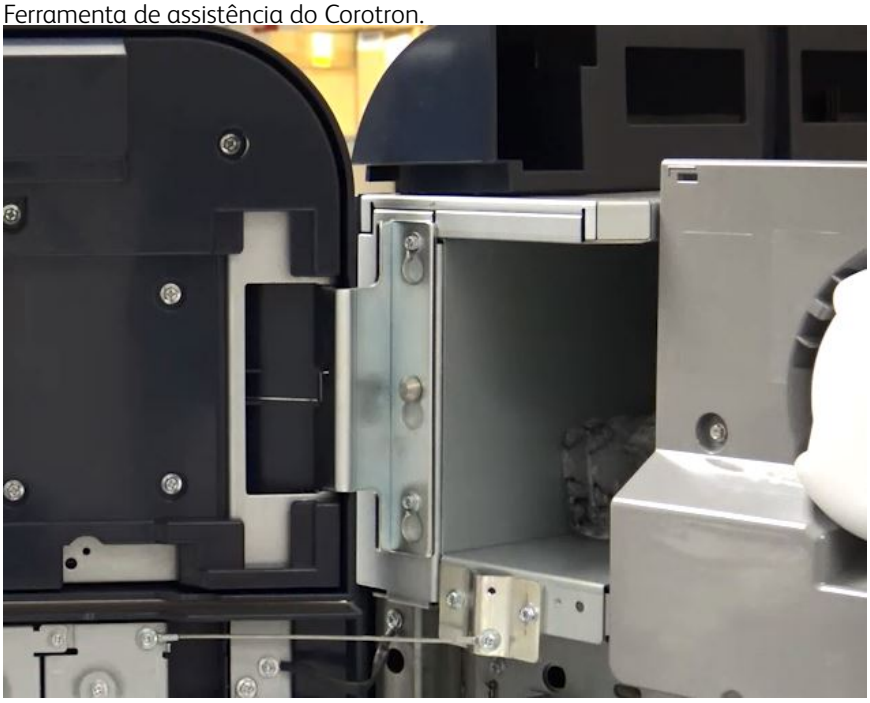

11. Na placa dianteira do Módulo de marcação xerográfico, empurre a ferramenta de assistência do Corotron para os dois pinos.

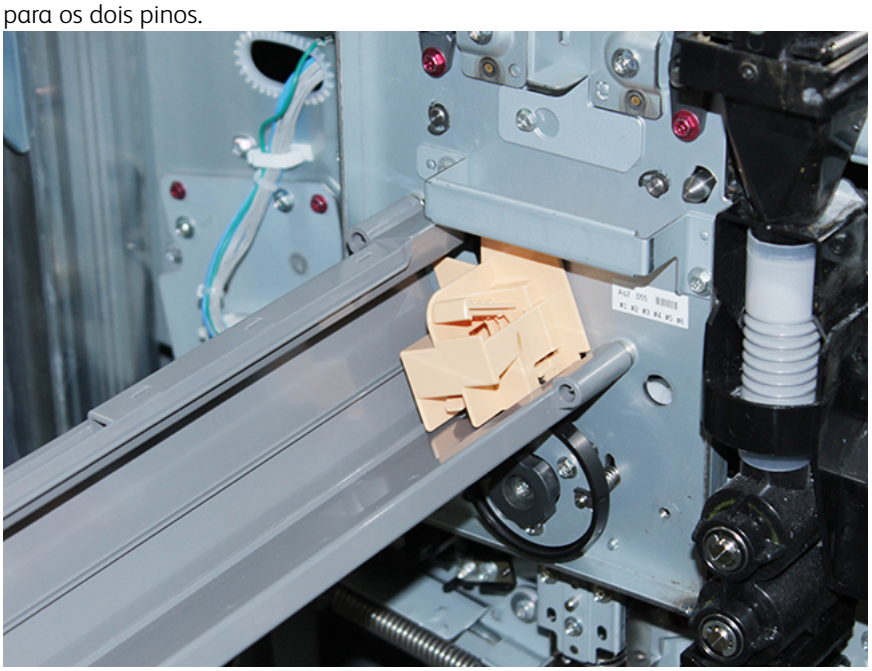

12. Para destravar e liberar o Corotron de carga, pressione a lingueta e puxe o corotron para fora da impressora.

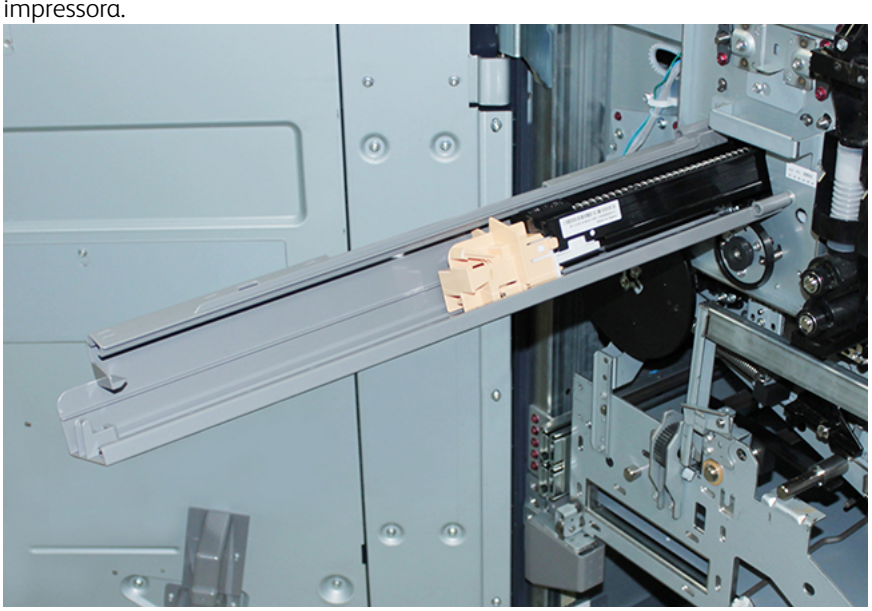

13. Coloque o Corotron de carga com a ferramenta de assistência do Corotron no carrinho de armazenamento.

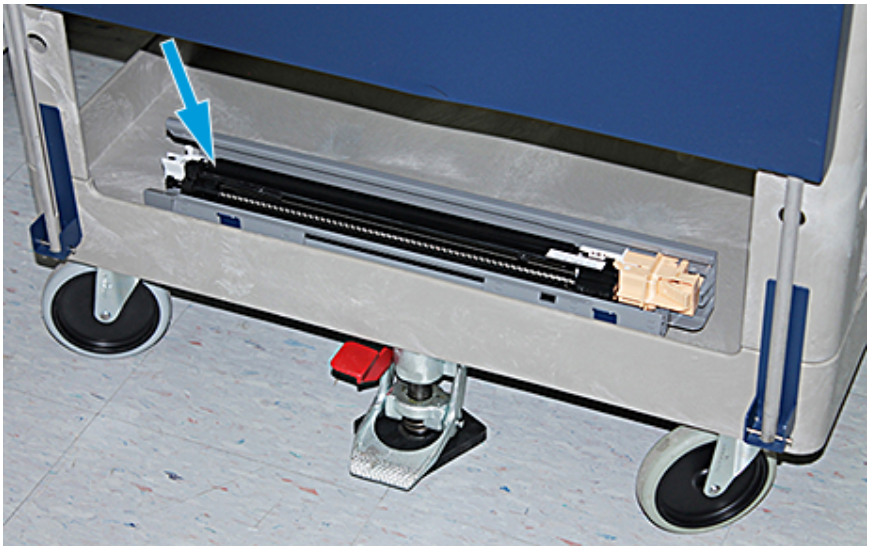

Cuidado: Para evitar danos ao fotorreceptor e evitar que ele vire, segure o conjunto do botão ao soltar o parafuso inferior.

14. Há três parafusos do Módulo de marcação xerográfico. Solte os dois parafusos na parte superior e, enquanto segura o Conjunto do botão, solte o parafuso inferior dentro do conjunto do botão.

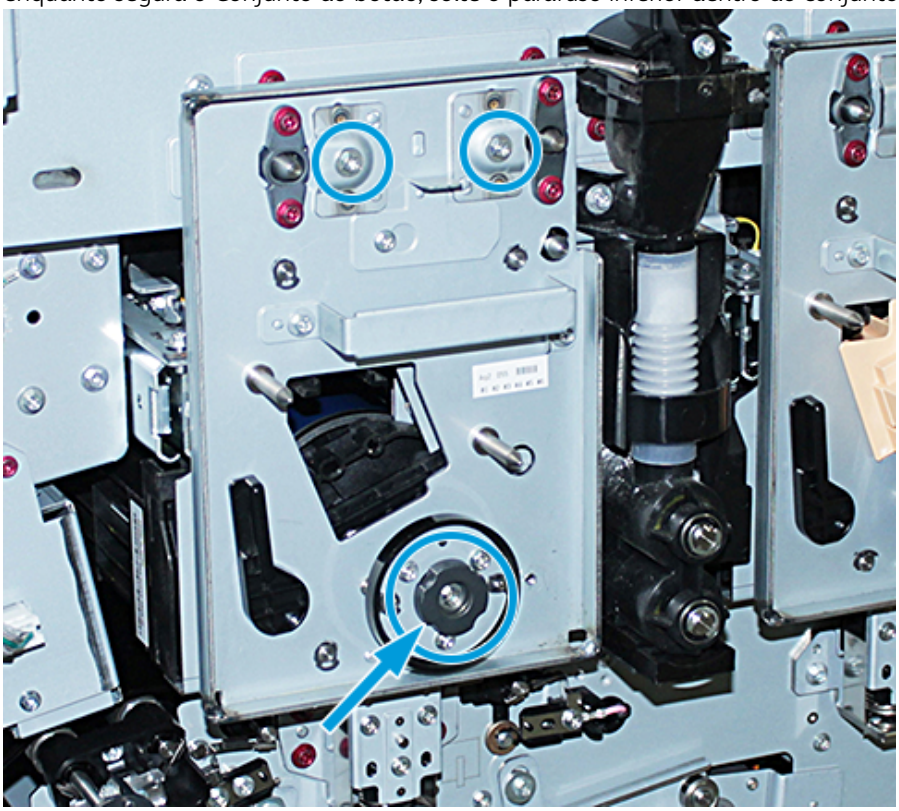

15. Para desacoplar a guia dianteira do fotorreceptor do cartucho do fotorreceptor, puxe a guia em direção à parte dianteira da impressora e gire-a no sentido anti-horário.

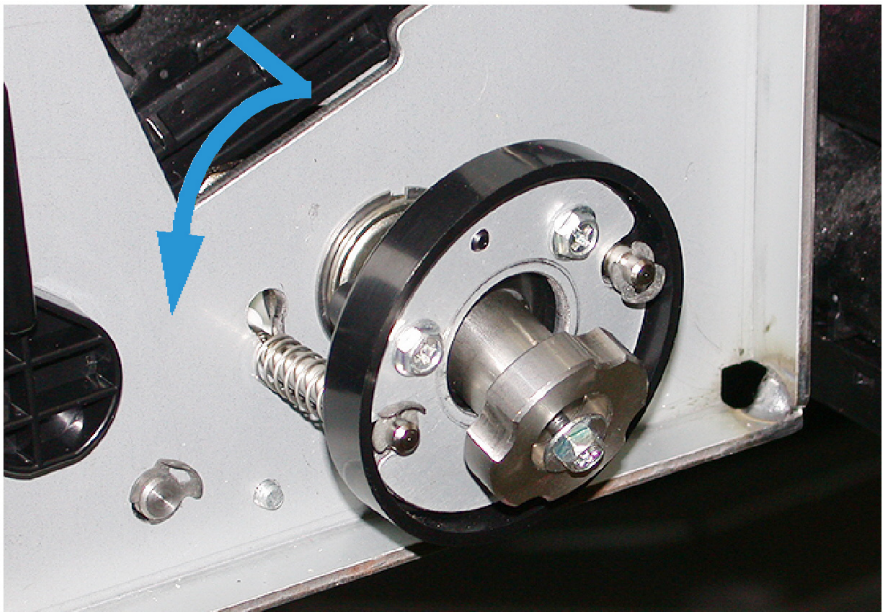

16. Deslize o módulo de marcação para a posição de serviço. Gire a trava de retenção do cartucho do fotorreceptor no sentido horário e puxe-o para a frente da máquina.

17. No compartimento superior esquerdo, atrás da porta de toner, localize e recupere o saco protetor preto.

> **Cuidado:** Para evitar que o cartucho do fotorreceptor sofra choque de luz, não o exponha à luz por mais de um minuto. Imediatamente após remover o cartucho do fotorreceptor, coloque-o no saco protetor.

> **Cuidado:** Não deslize o Módulo de marcação xerográfico para fora da impressora até que esteja totalmente pronto para remover o cartucho do fotorreceptor.

18. Segure a alça e puxe o Módulo de marcação xerográfico para a posição de Serviço.
19. Para remover o cartucho do fotorreceptor, posicione-se na lateral do Módulo de marcação xerográfico. Mova o cartucho do fotorreceptor para a frente do módulo xerográfico, depois para cima e para fora pela lateral do Módulo.

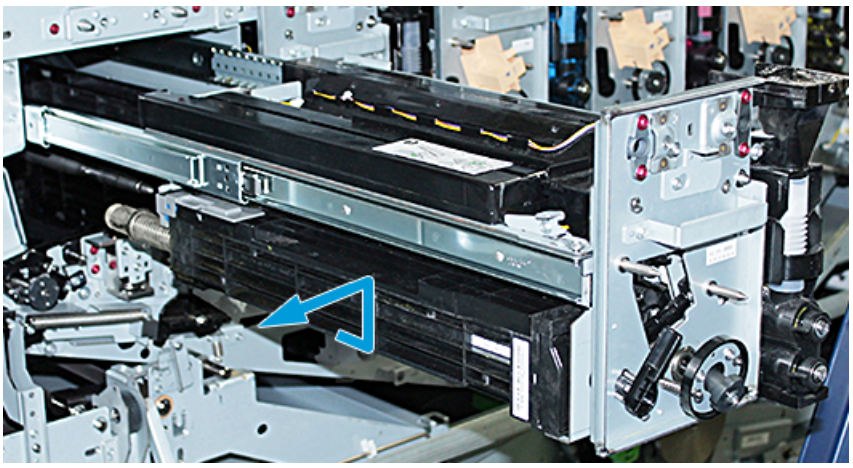

20. Coloque imediatamente o fotorreceptor no saco protetor preto. Para evitar danos ao Cartucho do fotorreceptor, coloque o lado plano do cartucho voltado para baixo no carrinho de armazenamento.

21. Remova o parafuso de mesa de cada um dos trilhos do Módulo de marcação xerográfico. Coloque os parafusos no escaninho de ferramentas do carrinho de armazenamento.

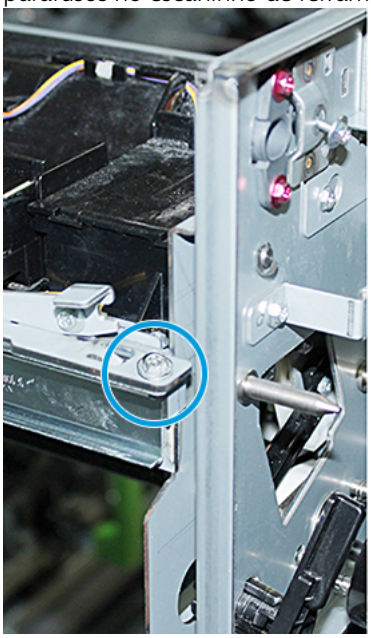

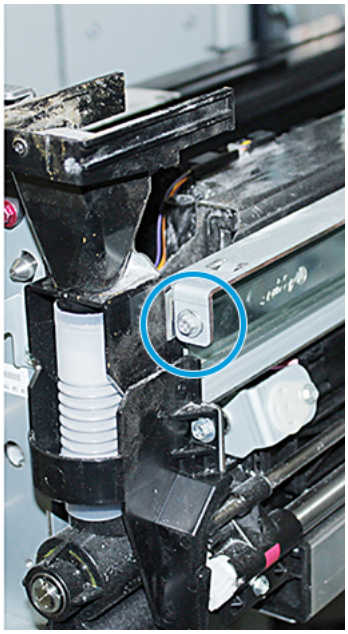

Cuidado: Ao erguer o Módulo de marcação xerográfico, não use o pino de localização para levantá-lo.

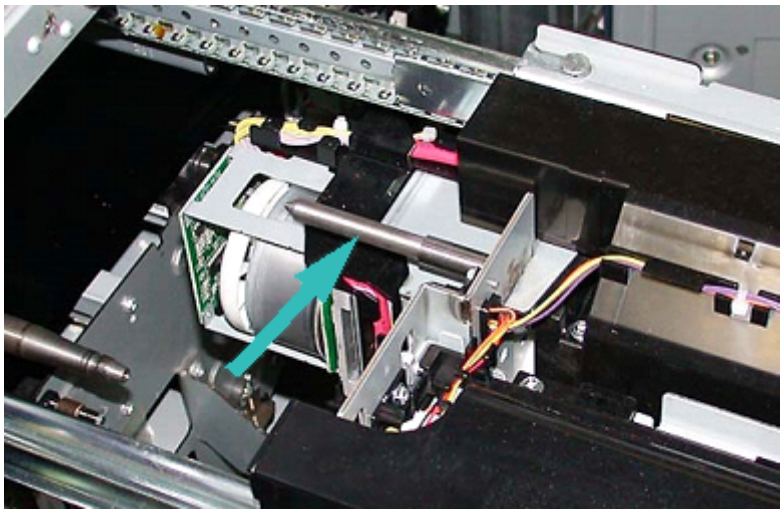

Cuidado: Devido à altura e ao peso do Módulo, use uma escada para executar o procedimento a seguir.

22. Coloque a escada em frente ao carrinho e à impressora.

23. Enquanto empurra a trava do trilho para baixo, erga a parte dianteira do conjunto e deslize-a para a frente.

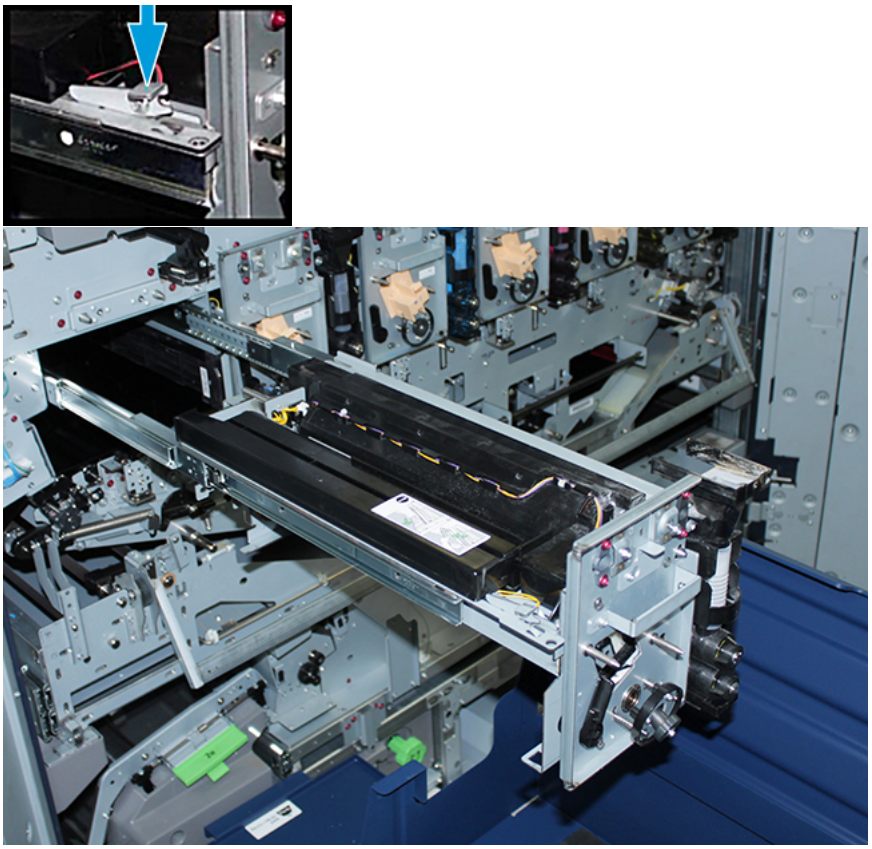

Cuidado: A Unidade reveladora pesa aproximadamente 4,5 kg (10 lb.).

24. Use as duas mãos para erguer e remover o Módulo de marcação xerográfico. Coloque-o no carrinho de armazenamento.

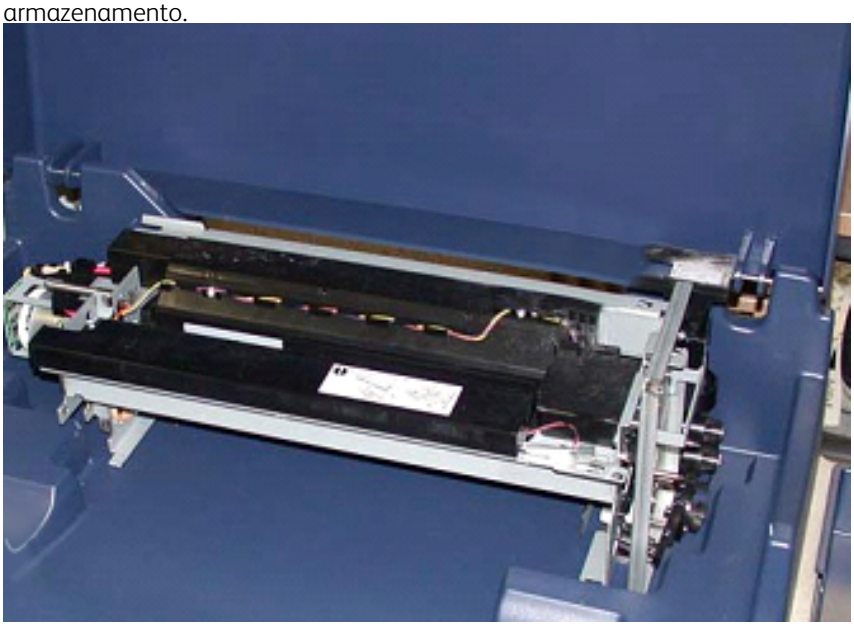

25. Na impressora, na lateral de cada trilho, libere a guia do trilho do módulo Xerográfico de marcação e, em seguida, empurre os trilhos completamente para dentro da impressora.

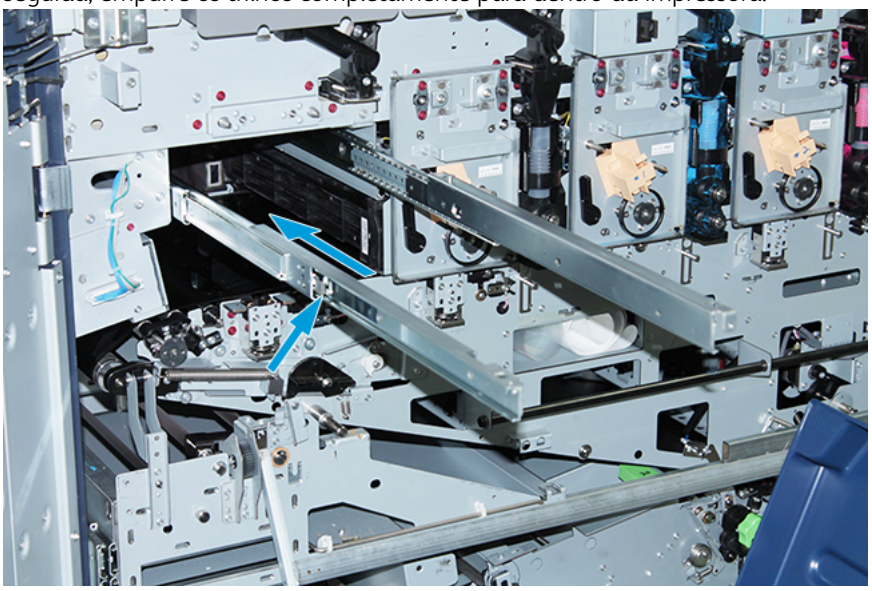

26. Remova o cartucho de toner existente da estação 1 ou 6, segurando na extremidade do cartucho e retirando-o direto para fora impressora.

27. Coloque o cartucho no carrinho de armazenamento.

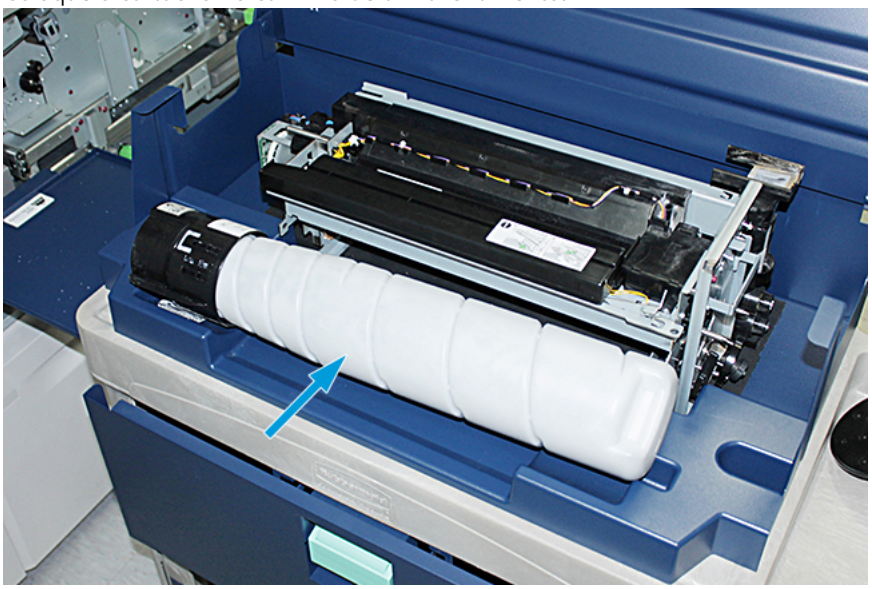

28. Solte o parafuso no Conjunto do eixo helicoidal e remova os dois parafusos na estrutura que prende o conjunto do distribuidor. Coloque os parafusos no escaninho de ferramentas do carrinho de armazenamento.

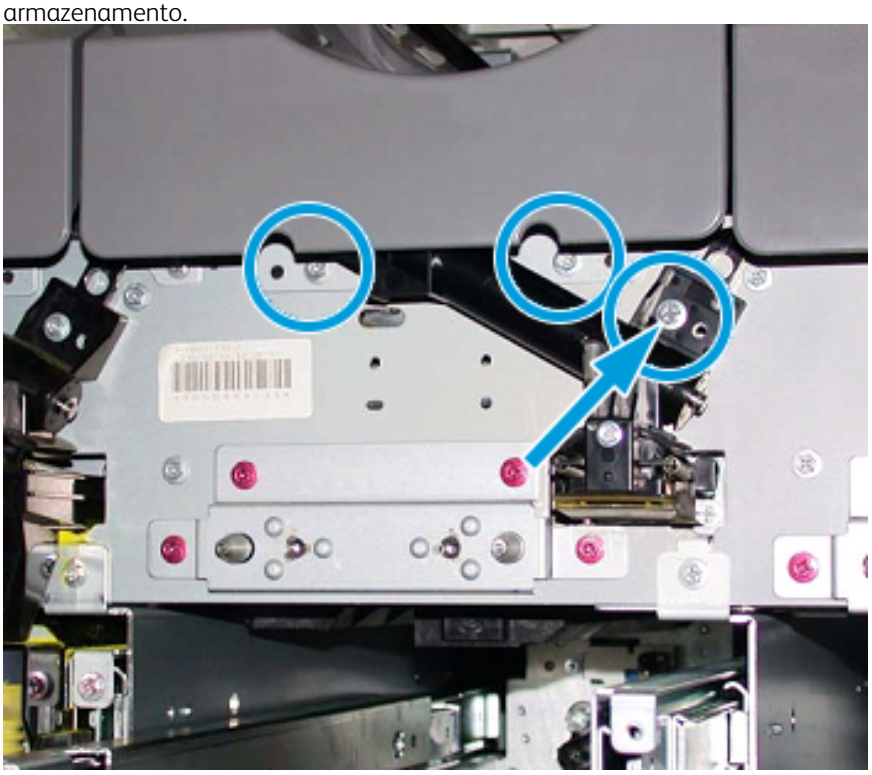

Cuidado: Para a etapa a seguir, quando a trava da porta inferior do carrinho for liberada, a porta cairá repentinamente. Segure a alça da porta e deslize a porta para baixo, na posição.

29. No carrinho, segure a alça da porta, libere a trava da porta e deslize a porta para baixo, na posição.

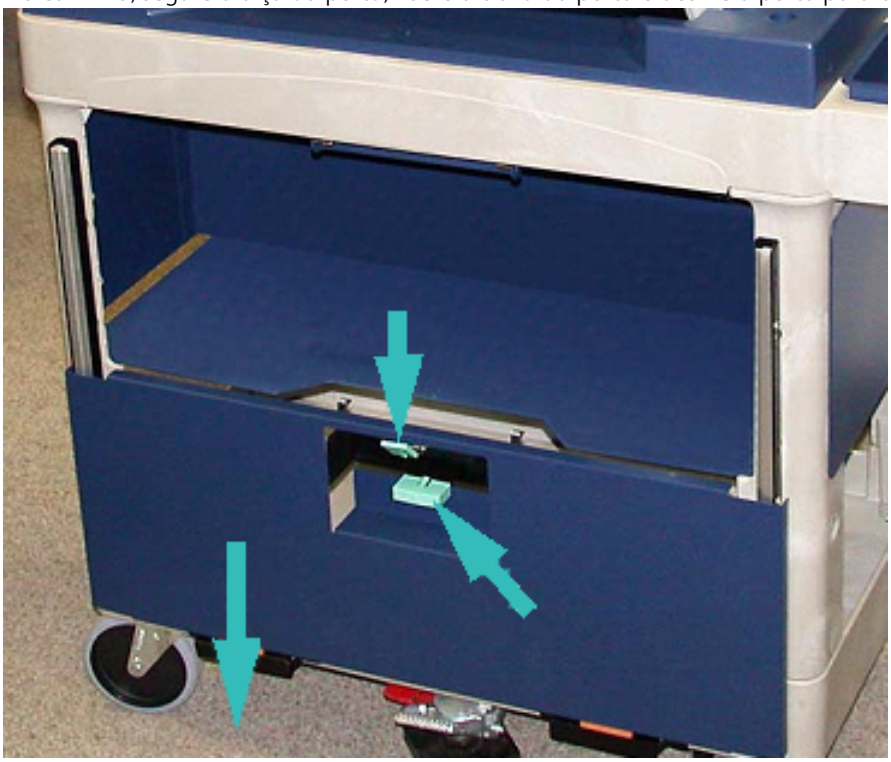

Cuidado: Antes de colocar o conjunto do distribuidor no carrinho, levante e trave o conjunto do eixo helicoidal.

30. Quando você começar a puxar o Conjunto do distribuidor para fora da impressora, gire o Conjunto do eixo helicoidal para cima até que ele trave na posição. Mantenha a frente do Conjunto do eixo helicoidal para cima e erga a trava preta para travá-lo no lugar.

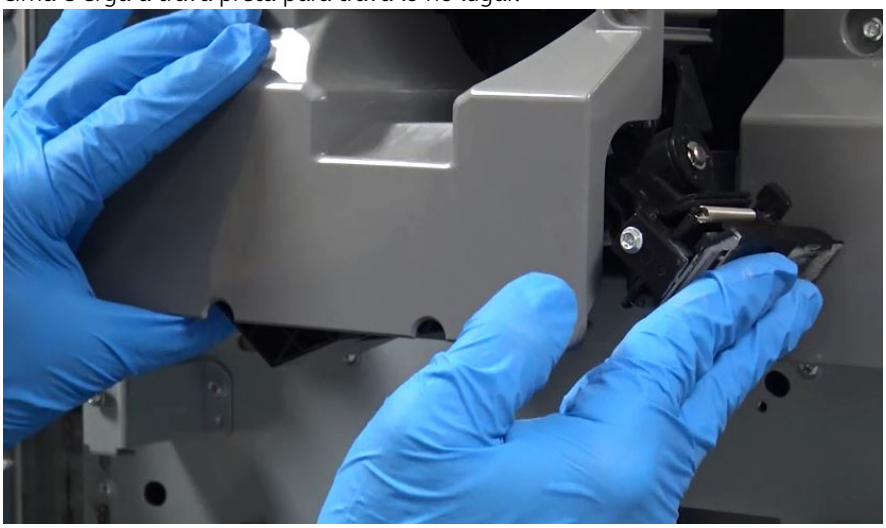

31. Com as duas mãos, remova o conjunto do distribuidor e coloque-o no carrinho de armazenamento.

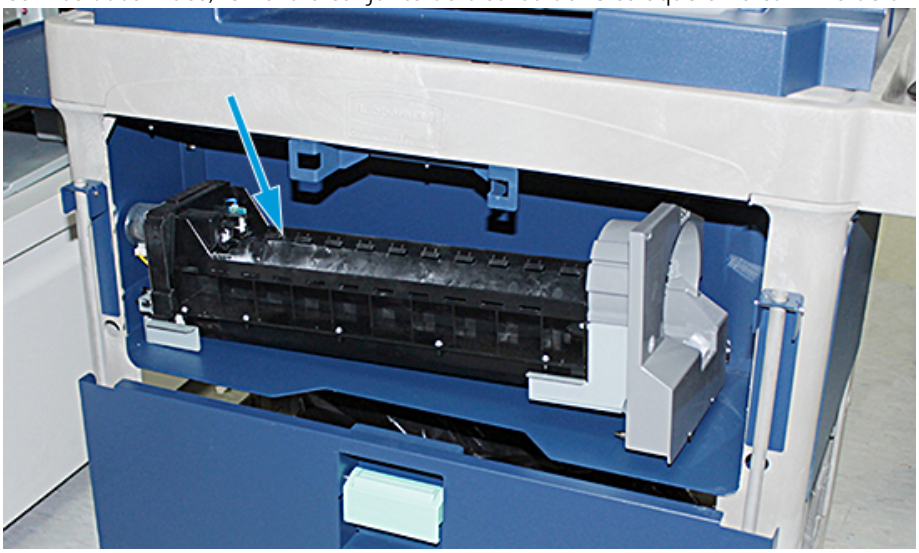

32. Levante a alça da porta e deslize a porta na posição, até que a trava se encaixe.

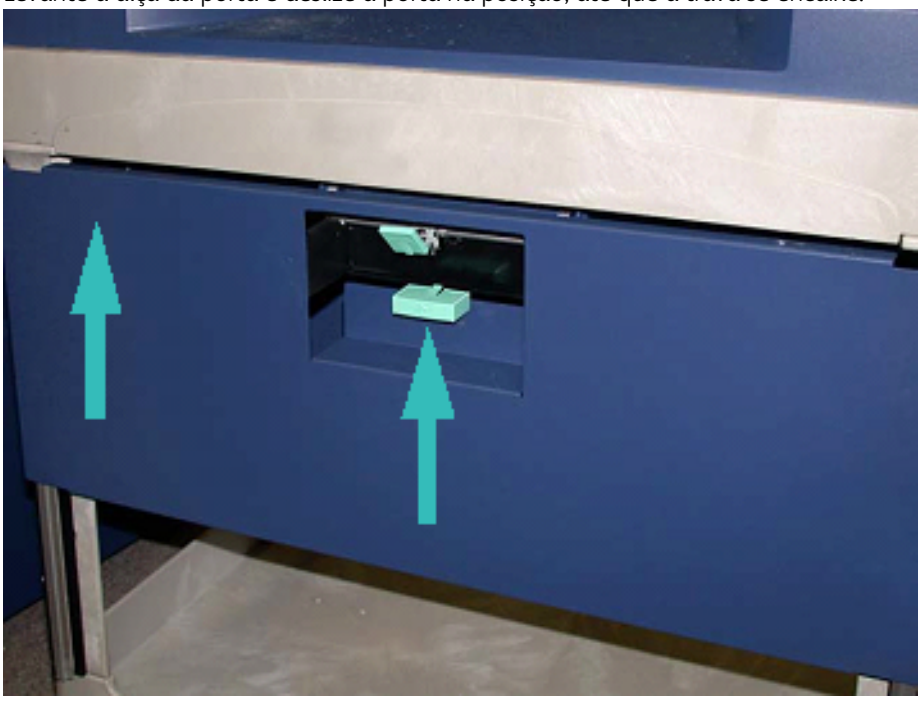

Cuidado: Quando você liberar o pedal do freio, tenha cuidado.

33. Para liberar o freio de pé, segure o carrinho de armazenamento e, com cuidado, empurre o freio de pé para baixo.

34. Empurre a bandeja e feche a parte superior do carrinho de armazenamento.
35. Mova o carrinho de armazenamento para uma área segura.
36. No carrinho de armazenamento com a estação de toner removida, transfira os componentes desse carrinho de armazenamento para o outro carrinho de armazenamento com a estação de toner usada.

SUBSTITUIÇÃO DO TONER ESPECIAL NAS ESTAÇÕES 1 OU 6

Cuidado: Quando você executar esse procedimento, use luvas protetoras. Se você não usar as luvas, poderão ocorrer problemas na qualidade da imagem relacionados ao Módulo do fotorreceptor.

1. **Desligue** a impressora e aguarde 20 segundos.
2. Posicione o carrinho de armazenamento que contém o novo toner especial não usado em frente à Estação 1 ou 6.
3. Para capturar o excesso de toner, estenda a bandeja.

Cuidado: Tenha cuidado ao pressionar para encaixar o freio de pé.

4. Para evitar que o carrinho se mova, pressione o freio de pé.

5. Levante a tampa superior do carrinho.

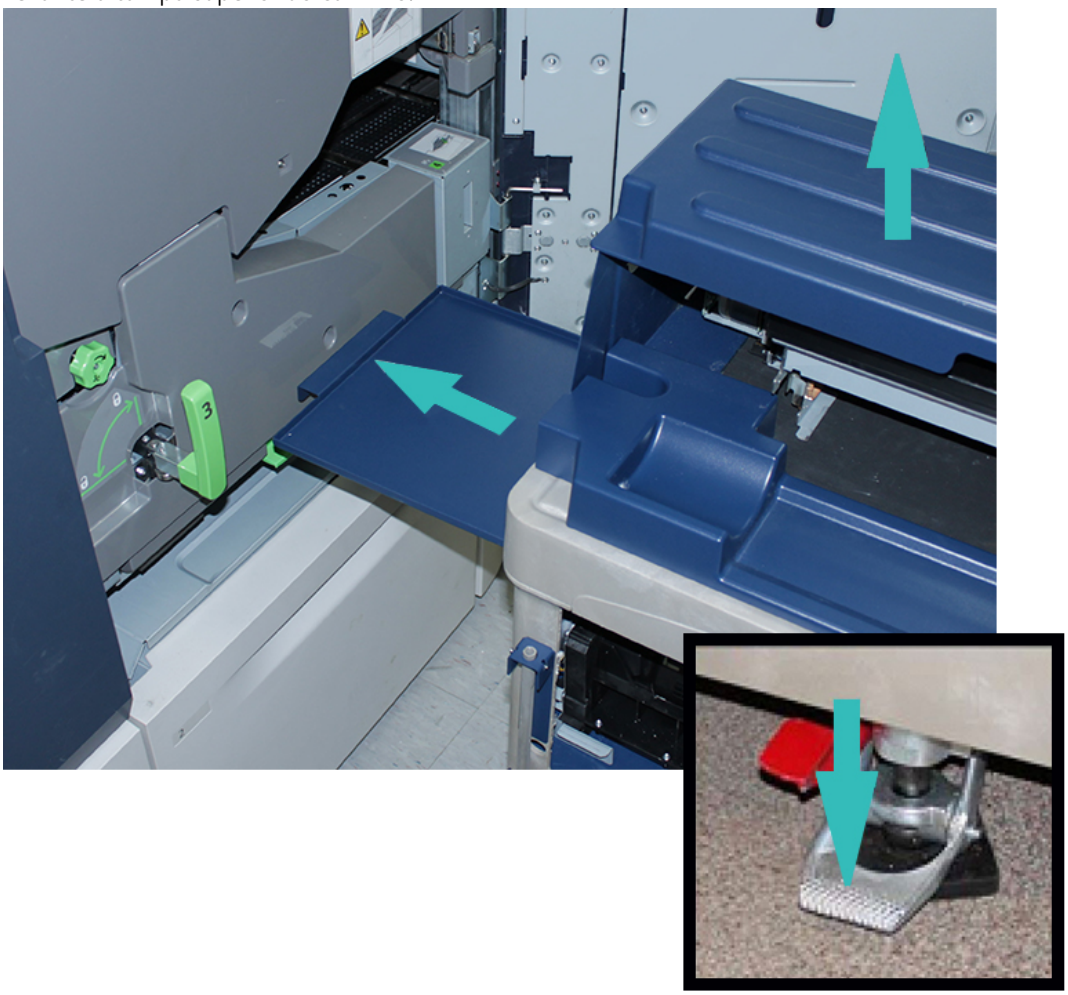

Cuidado: Para a etapa a seguir, quando a trava da porta inferior for liberada, a porta cairá repentinamente. Segure a alça da porta e deslize a porta para baixo, na posição.

6. No carrinho, segure a alça da porta, libere a trava da porta e deslize a porta para baixo, na posição.

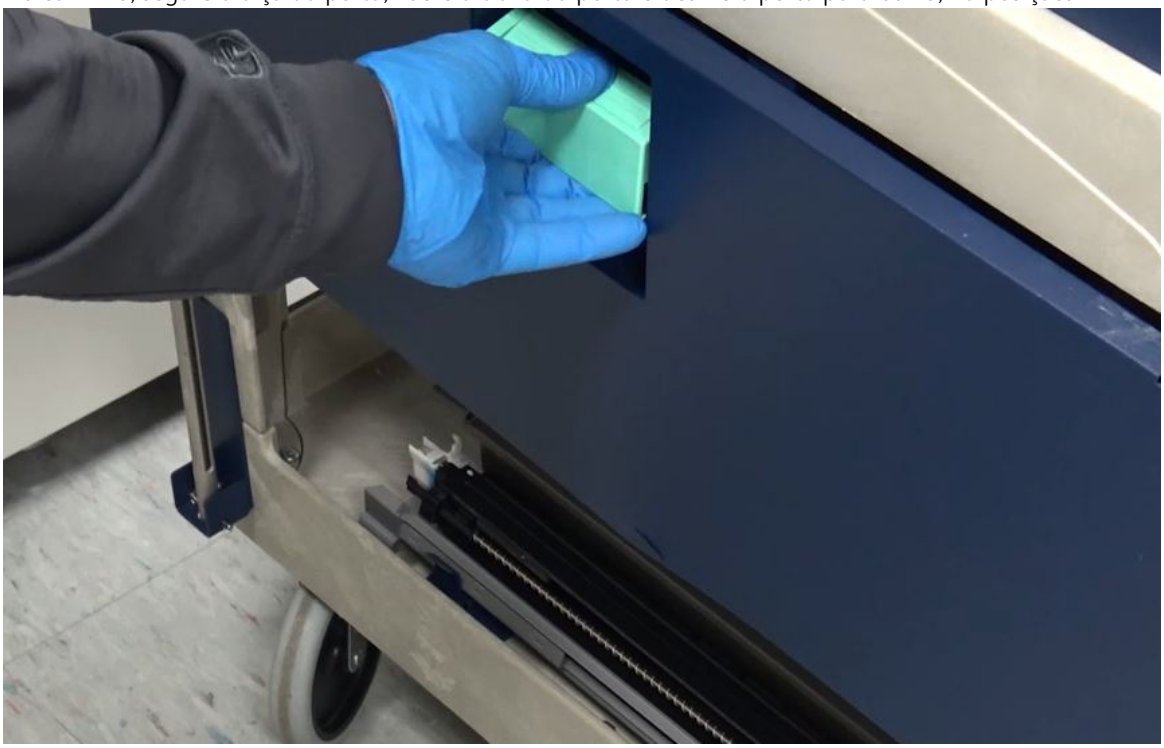

7. Recupere o Conjunto do distribuidor da Estação 1 ou 6 no carrinho e coloque-o sobre a estrutura.

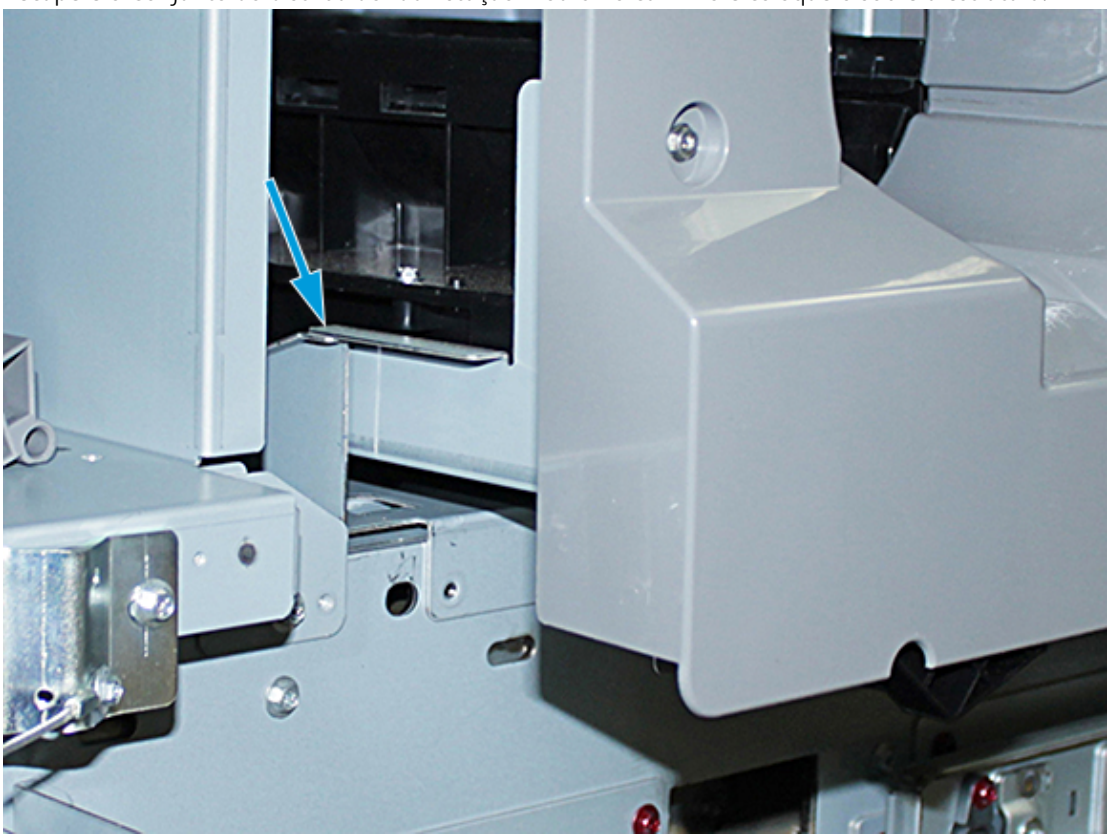

8. Levante a parte dianteira do conjunto do distribuidor e deslize-a para a impressora, até a trava preta.
9. Para liberar o Conjunto do eixo helicoidal, mantenha a parte dianteira do conjunto levantada e pressione a trava preta para travá-la no lugar. Deslize o conjunto completamente para a impressora.

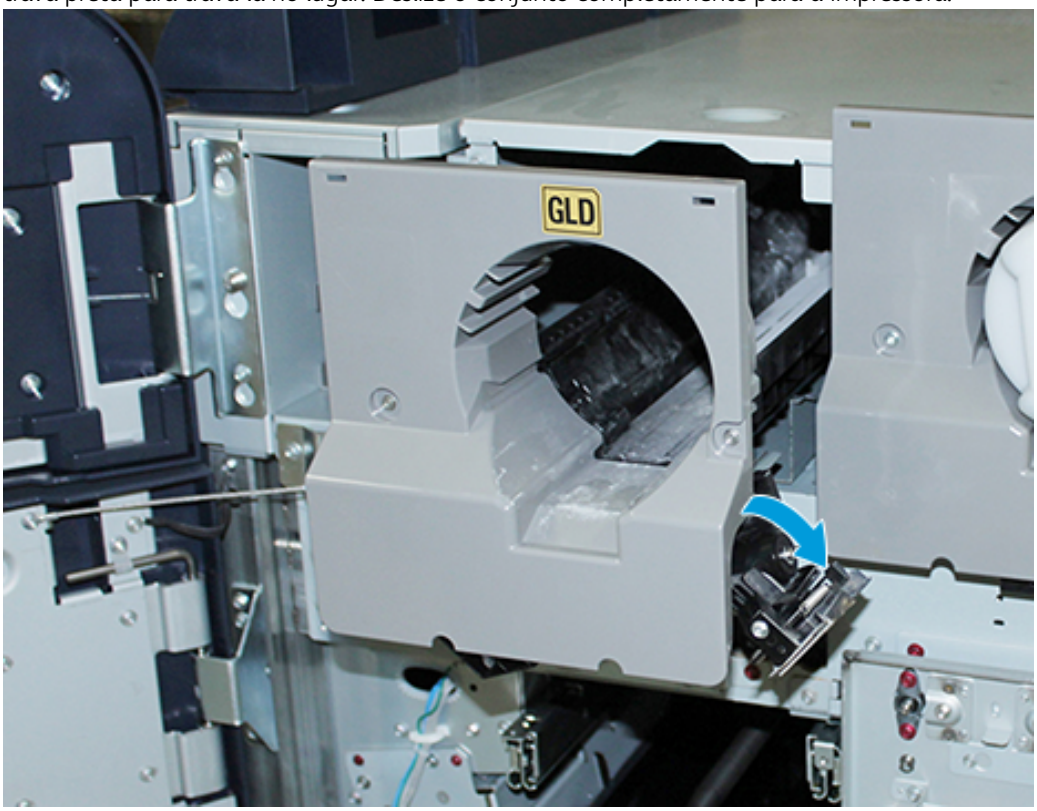

10. Acesse os parafusos no escaninho do carrinho e prenda o Conjunto do eixo helicoidal com os três parafusos.

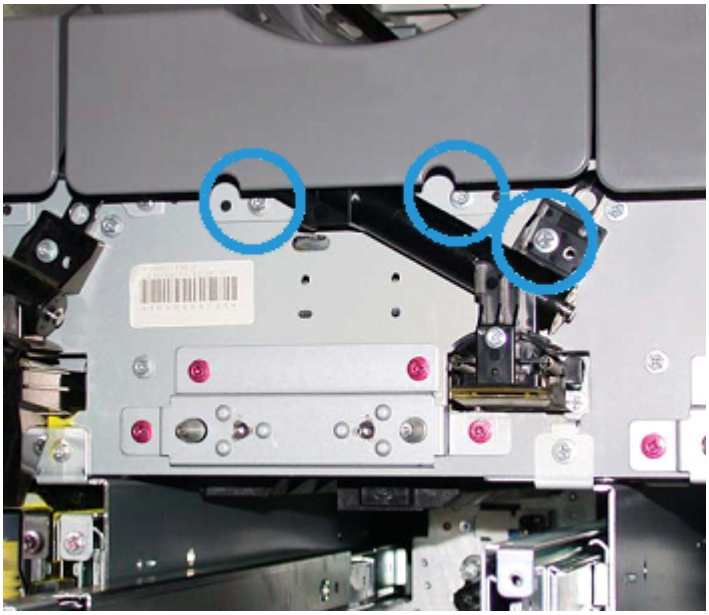

11. Recupere o novo cartucho de toner no carrinho e instale-o no conjunto do compartimento.

12. Para instalar o Módulo de marcação xerográfico, deslize para fora os dois trilhos do módulo da Estação 1 ou 6 até que eles travem na posição.

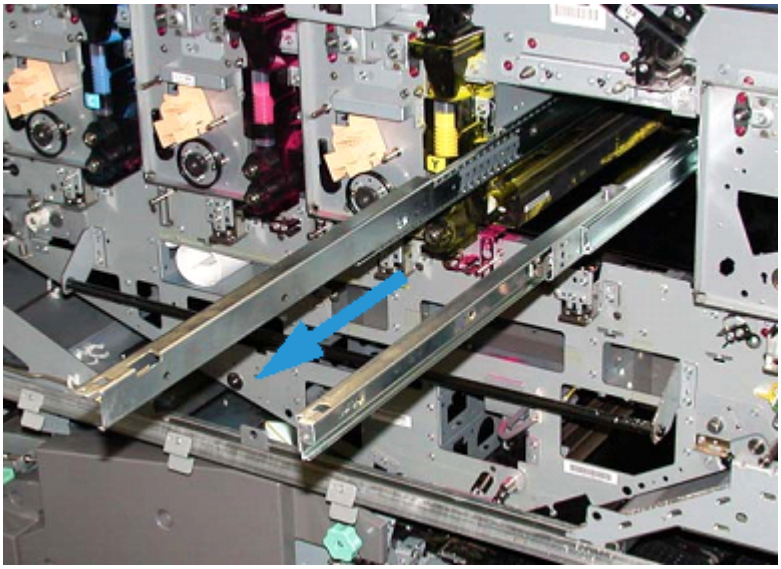

Cuidado: Devido à altura e ao peso do Módulo, use uma escada para executar o procedimento a seguir.

13. Recupere o conjunto do Módulo de marcação xerográfico no carrinho e coloque sobre os trilhos. Deslize-o em cima dos trilhos e para dentro da impressora, até a posição de serviço.
14. Trave o conjunto na posição. Recupere os parafusos no escaninho de ferramentas do carrinho e prenda o conjunto nos trilhos com os dois parafusos de mesa.

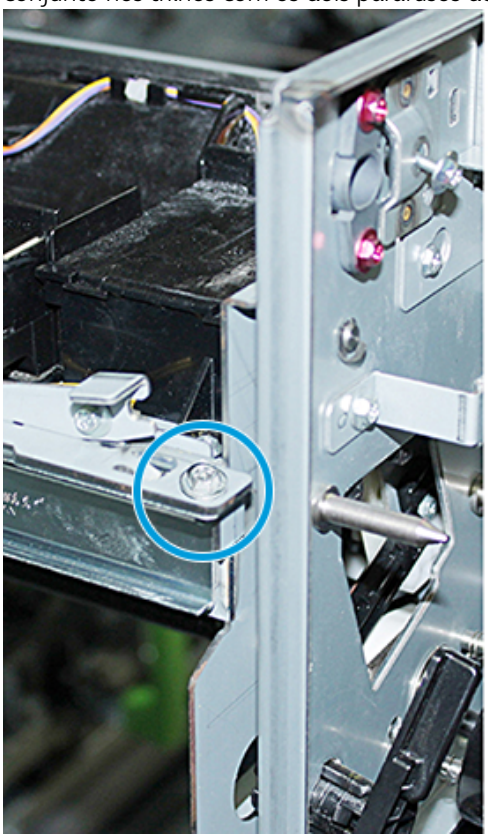

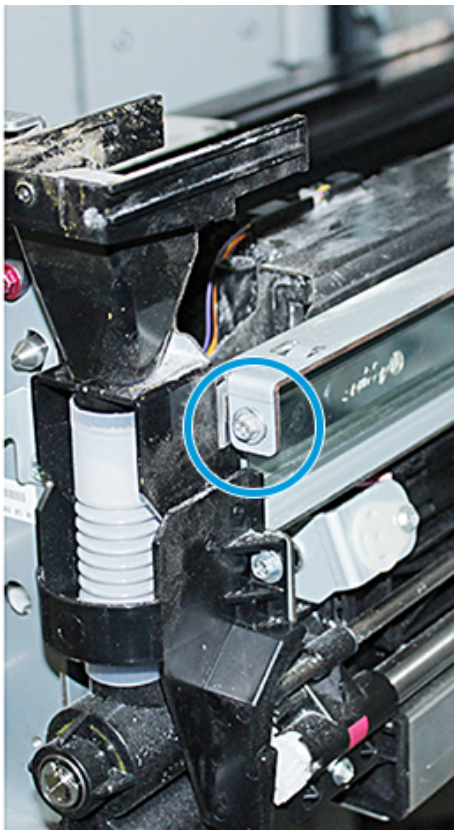

15. Para substituir o cartucho do fotorreceptor, localize o cartucho na embalagem de proteção no carrinho de armazenamento e remova-o da embalagem.

16. Na lateral do Módulo de marcação xerográfico, instale o Cartucho do fotorreceptor no módulo e mova o cartucho para a parte traseira do módulo e depois para baixo.

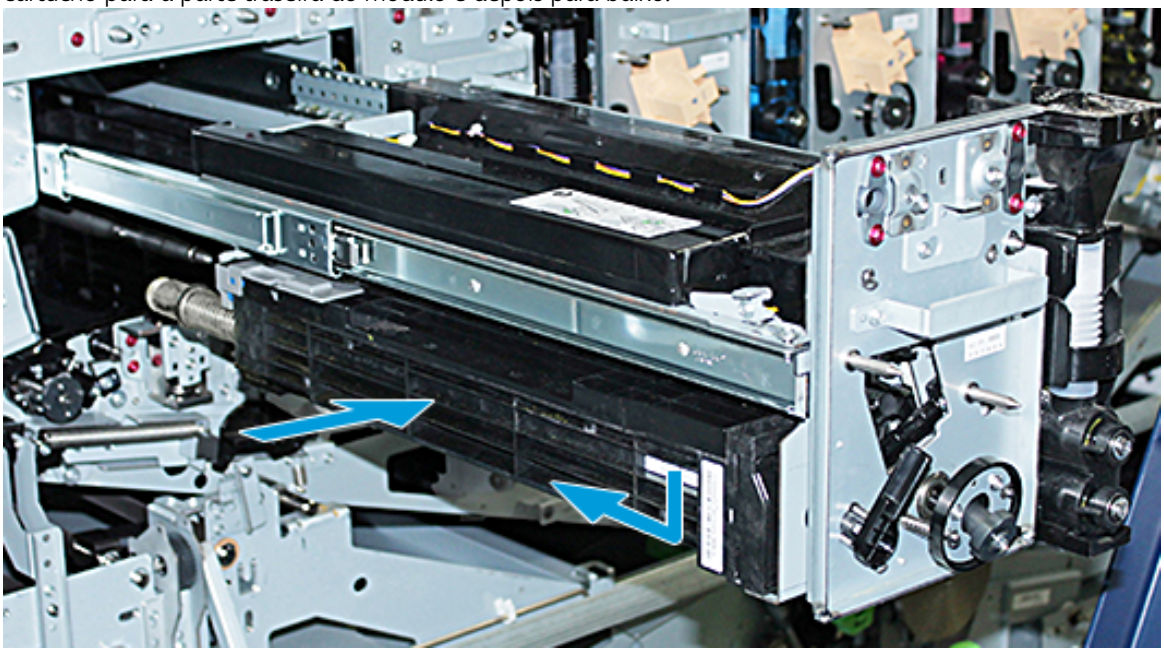

17. Encaixe a trava de retenção do Cartucho do fotorreceptor no sentido anti-horário e libere a guia dianteira do fotorreceptor no sentido horário.

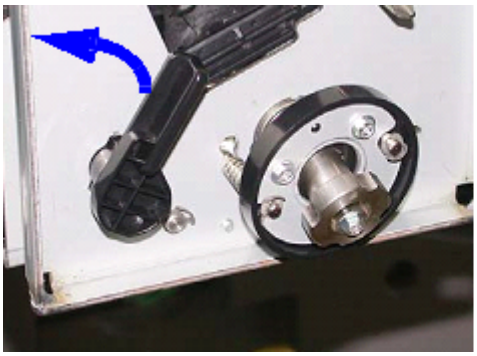

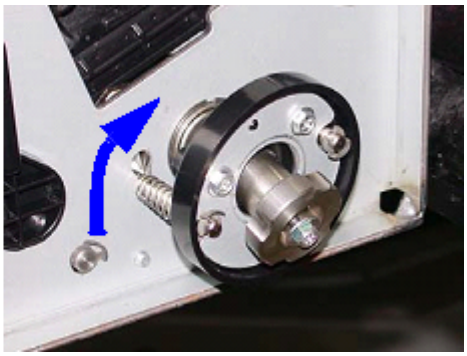

18. Libere as travas dos trilhos e empurre o Módulo de marcação xerográfico para dentro da impressora.

> **Cuidado:** Para evitar danos ao fotorreceptor e evitar que ele vire, segure o conjunto do botão enquanto aperta o parafuso inferior dentro do conjunto.

19. Assegure-se de que as partes superior e inferior do Módulo de marcação xerográfico estejam totalmente encaixadas. Aperte os três parafusos do módulo: os dois parafusos na parte superior e o parafuso inferior dentro do conjunto do botão.

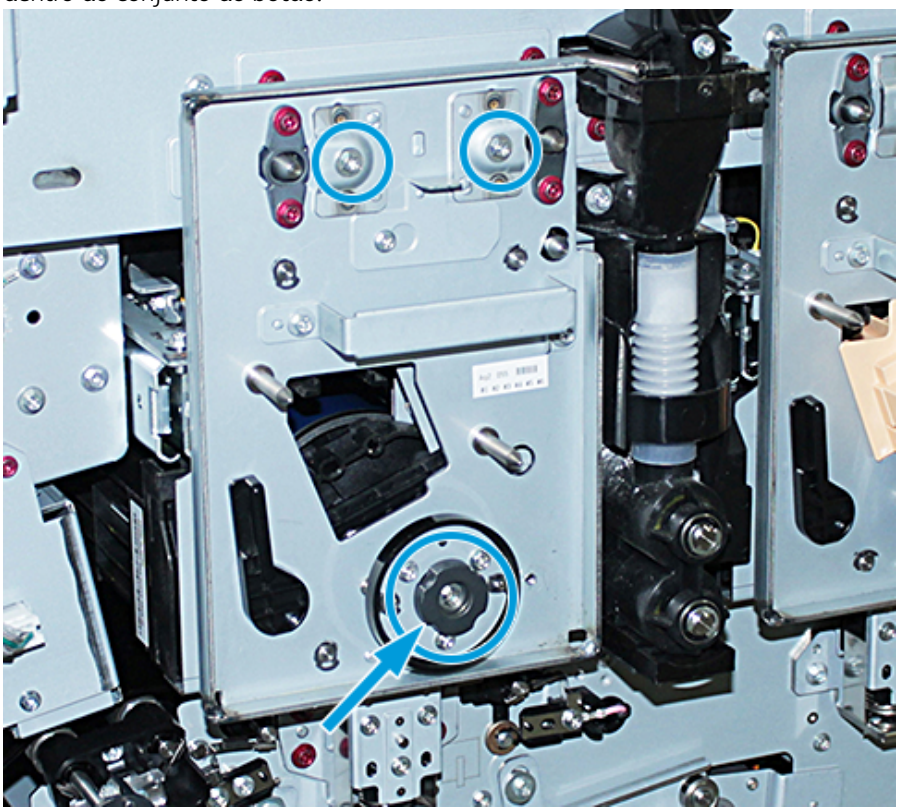

20. No carrinho de armazenamento, recupere o Corotron de carga com a ferramenta de assistência do Corotron.
21. Na placa dianteira do Módulo de marcação xerográfico, empurre a ferramenta de assistência do Corotron nos dois pinos.
22. Instale o Corotron de carga liberando o pino no Corotron e deslizando o Corotron ao longo da ferramenta para dentro da impressora.
23. Remova a ferramenta de assistência do Corotron da placa dianteira e armazene no compartimento atrás da porta de toner superior esquerda. O Corotron se encaixa no lugar.

24. Se você trocou o toner na Estação 6, instale o volante. Recupere os dois parafusos no carrinho e aperte-os no volante.

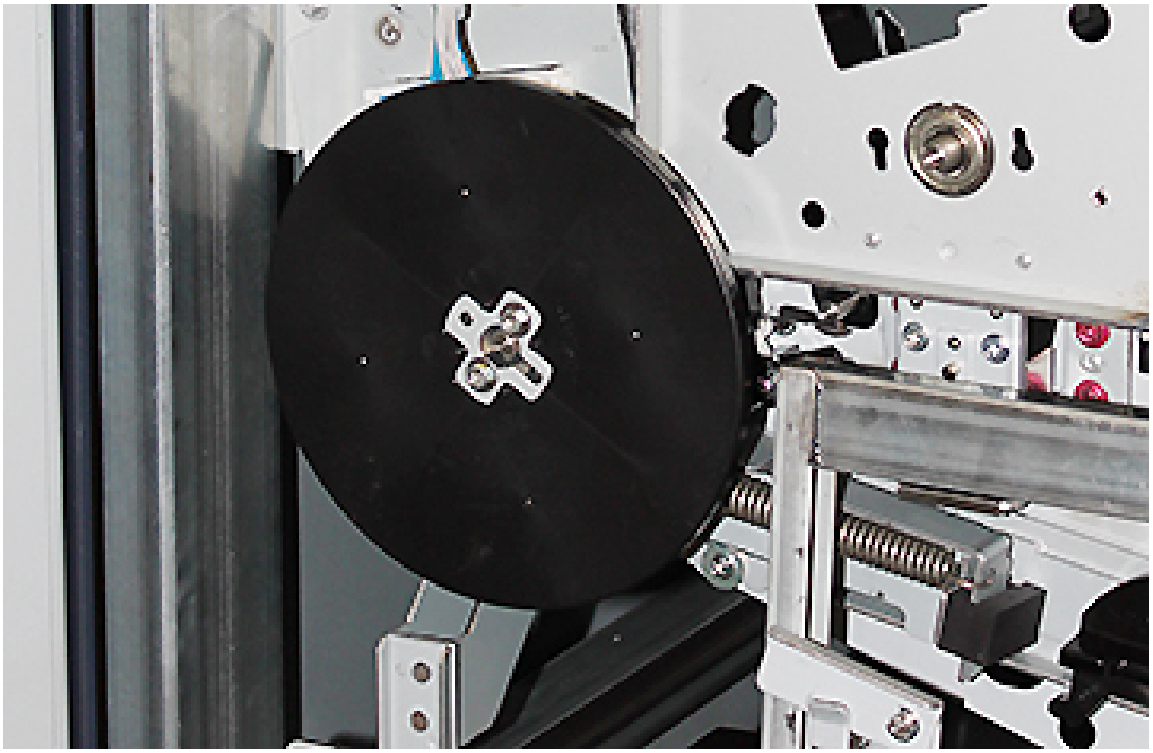

25. Feche a tampa superior do carrinho de armazenamento, empurre a bandeja e libere o freio de pé do carrinho. Mova o carrinho de armazenamento para um local seguro.
26. Encaixe a Barra da trava na Gaveta de transferência e trave-a.

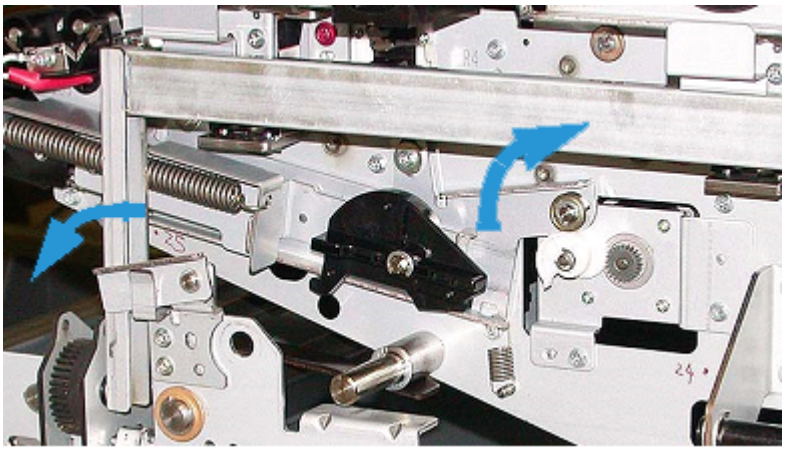

27. Trave o Módulo do trajeto do papel ajustando a alça de travamento 3 verde para a posição travada.
28. Para instalar a tampa IBT e a tampa do Módulo Xerográfico de marcação, levante as tampas e deslize-as para dentro. Aperte os três parafusos superiores e os três parafusos inferiores das tampas.
29. Feche as portas dianteiras da impressora.

30. **Ligue** a impressora. A impressora é reinicializada. É possível que a seguinte mensagem de erro seja exibida. Se for exibida, ignore-a e feche a janela de mensagem.

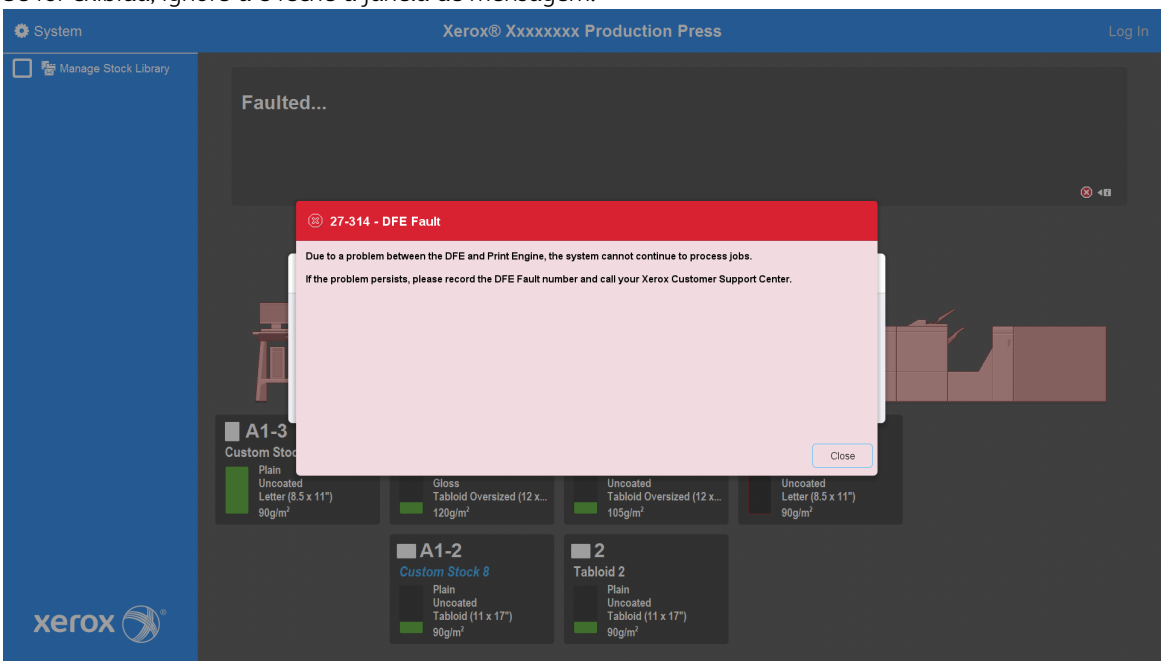

Nota: Durante a reinicialização, a mensagem a seguir pode ser exibida. Ela é exibida por até 10 minutos para cada estação de cor recentemente instalada. Se você substituiu duas estação de cores ao mesmo tempo, poderá aguardar até 20 minutos para concluir a reinicialização da impressora.

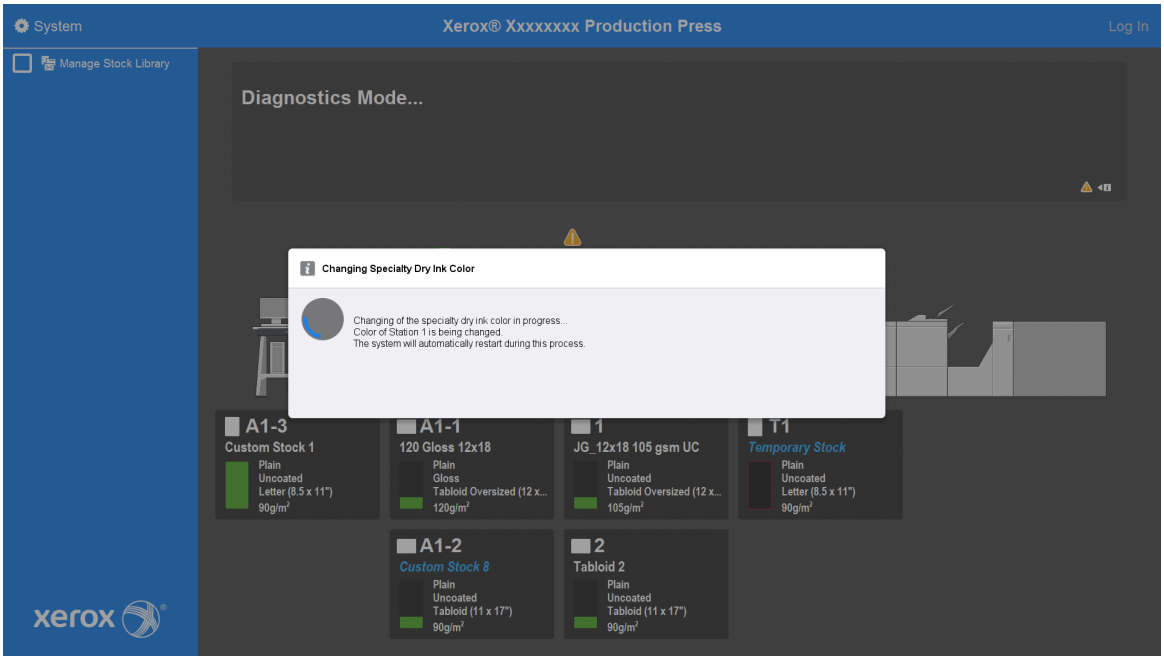

31. Quando a reinicialização do sistema for concluída, a impressora será reiniciada e o gráfico de toner especial atual será exibido na Central de controle.

Manutenção

A Manutenção contém informações e procedimentos que podem ajudá-lo a manter a Impressora de Produção funcionando sem problemas. A Manutenção também tem informações sobre o pedido de consumíveis para todos os módulos em linha do sistema da Impressora de Produção.

Para obter informações sobre as tarefas gerais de manutenção sobre o alimentador individual ou os dispositivos de acabamento, consulte a seção desse dispositivo Trabalho com.

PROCEDIMENTOS DE LIMPEZA

Se for preciso limpar as superfícies externas da impressora de produção, umedeça uma toalha de papel ou um pano macio e limpo em água ou um líquido limpador de vidros não abrasivo.

Cuidado: Não use quaisquer outros limpadores ou solventes na Impressora de Produção. Eles podem interagir com a tinta nas tampas, eventualmente fazendo com que a tinta descasque.

Cuidado: Não derrame nem borrife líquido diretamente nas bandejas de papel. Sempre aplique o líquido no pano primeiro.

Limpeza da tela da Central de controle

Frequência: Diariamente, no início de cada dia

Limpe a tela com um pano limpo e sem fiapos. Remova toda a poeira e impressões digitais.

Cuidado: Para evitar danos, não use qualquer líquido de limpeza Xerox, líquido de limpeza comercial ou água na tela.

Limpeza do trajeto do papel

Nota: Execute os procedimentos a seguir diariamente, de preferência antes de ligar a impressora de produção enquanto o fusor está frio. Limpe somente as áreas recomendadas do trajeto do papel que estão descritas nos procedimentos.

PERIGO: Se a Impressora de Produção estiver ligada e o fusor estiver quente, antes de executar o procedimento, desligue-a e aguarde 50 minutos para esfriar o fusor.

Nota: Se você observar grandes quantidades e acumulação frequente de detritos de papel, para obter as recomendações alternativas sobre papel, contate seu representante de suprimentos Xerox®. Se a análise determinar que papéis cortados e o uso de material não recomendado causaram a contaminação de papel persistente, você poderá ser responsabilizado por quaisquer custos adicionais além do escopo do contrato de serviço.

Limpeza da área 2 do trajeto do papel

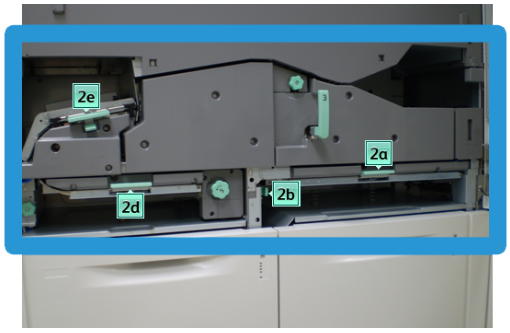

1. Abra as portas dianteiras esquerda e direita do mecanismo de impressão.
2. Para limpar o trajeto do papel somente nas áreas de eliminação de atolamento da alavanca verde, use um pano sem fiapos, umedecido com água.
   a. Abra cada área e limpe as superfícies das áreas de alavanca verde.
   b. Remova os resíduos de umidade com um pano seco sem fiapos.
3. Retorne as alavancas verdes às posições originais.
4. Feche as portas dianteiras esquerda e direita do mecanismo de impressão.

Limpeza das áreas 3 e 4 do trajeto do papel

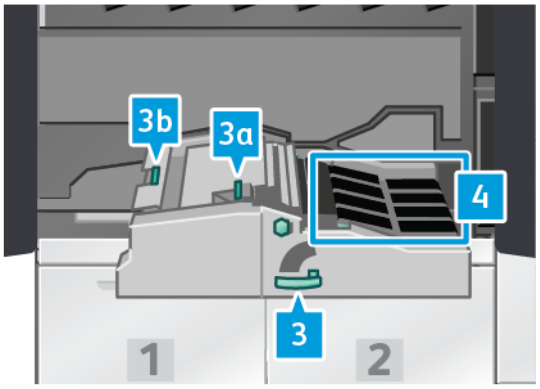

1. Abra as portas dianteiras esquerda e direita do mecanismo de impressão.
2. Segure a alavanca 3 e gire-a no sentido anti-horário.
3. Puxe lentamente a gaveta de transporte do papel para fora até que ela pare.
4. Para limpar o trajeto do papel somente nas áreas de eliminação de atolamento da alavanca verde, use um pano sem fiapos, umedecido com água.
   a. Abra cada área da alavanca verde e limpe as superfícies.
   b. Remova os resíduos de umidade com um pano seco sem fiapos.
5. Retorne as alavancas verdes às posições originais.

6. Usando um pano sem fiapos, limpe as correias na área 3 girando-as na direção em que o papel se desloca. Continue a limpar as correias enquanto as movimenta, até que todas fiquem limpas.

   Nota: Não gire as correias diretamente com as mãos. Ao tocar nas correias com as mãos elas deixam graxa e resíduos de sujeira que podem gerar atolamentos de papel.

7. Segure a alça 3 e empurre lentamente a gaveta do transporte de papel até que ela pare. Gire a alça no sentido horário para travar o módulo no lugar.
8. Usando um pano sem fiapos, limpe as correias na área 4 girando-as na direção em que o papel se desloca. Continue a limpar as correias enquanto as movimenta, até que todas fiquem limpas.

   Nota: Não gire as correias diretamente com as mãos. Ao tocar nas correias com as mãos elas deixam graxa e resíduos de sujeira que podem gerar atolamentos de papel.

9. Feche as portas dianteiras esquerda e direita do mecanismo de impressão.

Limpeza da área 5 do trajeto do papel

1. No lado direito do mecanismo de impressão, abra a porta dianteira esquerda.
2. Segure a alça 5 e gire-a no sentido anti-horário, puxando lentamente o fusor para fora até que ele pare.

3. Com um pano sem fiapos, limpe as correias no lado esquerdo do fusor girando-as na direção em que o papel se desloca. Continue a limpar as correias enquanto as movimenta, até que todas fiquem limpas.

Nota: Não gire as correias diretamente com as mãos. Ao tocar nas correias com as mãos elas deixam graxa e resíduos de sujeira que podem gerar atolamentos de papel.

4. Com um pano sem fiapos, limpe as correias no lado direito do fusor girando-as na direção em que o papel se desloca. Continue a limpar as correias enquanto as movimenta, até que todas fiquem limpas.

Nota: Não gire as correias diretamente com as mãos. Ao tocar nas correias com as mãos elas deixam graxa e resíduos de sujeira que podem gerar atolamentos de papel.

5. Segure a alça 5 e empurre suavemente o fusor até que ele pare.
6. Feche a porta do mecanismo de impressão.

Limpeza da área 6 do trajeto do papel

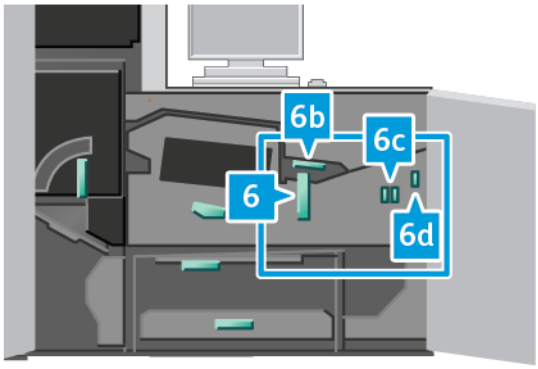

1. Abra as portas dianteiras direita e esquerda no lado direito do mecanismo de impressão.
2. Segure a alça 6 e gire-a no sentido anti-horário, depois puxe o conjunto da gaveta de saída para fora lentamente até que pare.
3. Para limpar o trajeto do papel somente nas áreas de eliminação de atolamento da alavanca verde, use um pano sem fiapos, umedecido com água.
   a. Abra cada área e limpe as superfícies das áreas de alavanca verde.
   b. Remova os resíduos de umidade com um pano seco sem fiapos.

Nota: Evite tocar no Rolo de referência branco ao limpar a área 6.

4. Depois que você limpar todas as áreas, retorne as alavancas 6b, 6c e 6d para suas posições originais.
5. Segure a alça 6 e empurre delicadamente o conjunto da gaveta de saída para dentro até que ele pare.
6. Para travar o conjunto da gaveta de saída no lugar, gire a alça 6 no sentido horário.
7. Feche as portas do mecanismo de impressão.

Limpeza da área 7 do trajeto do papel

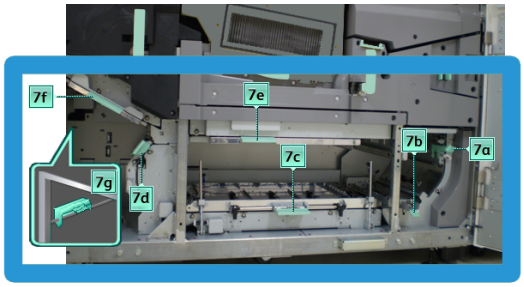

1. Abra as portas dianteiras direita e esquerda no lado direito do mecanismo de impressão.
2. Levante a alavanca 7g e mova-a para a direita.
3. Para limpar o trajeto do papel somente nas áreas de eliminação de atolamento da alavanca verde, use um pano sem fiapos, umedecido com água.
   a. Abra cada área e limpe as superfícies das áreas de alavanca verde.

   b. Remova os resíduos de umidade com um pano seco sem fiapos.
4. Retorne a alavanca 7g à posição original.
5. Segure a alavanca 7f e mova-a para baixo.
6. Para limpar o trajeto do papel somente nas áreas de eliminação de atolamento da alavanca verde, use um pano sem fiapos, umedecido com água.
   a. Abra cada área e limpe as superfícies das áreas de alavanca verde.
   b. Remova os resíduos de umidade com um pano seco sem fiapos.
7. Retorne a alavanca 7f à sua posição original.
8. Segure a alavanca 7d e mova-a para a esquerda.
9. Para limpar o trajeto do papel somente nas áreas de eliminação de atolamento da alavanca verde, use um pano sem fiapos, umedecido com água.
   a. Abra cada área e limpe as superfícies das áreas de alavanca verde.
   b. Remova os resíduos de umidade com um pano seco sem fiapos.
10. Retorne a alavanca 7d à sua posição original.
11. Segure a alavanca 7e e mova-a para baixo.
12. Para limpar o trajeto do papel somente nas áreas de eliminação de atolamento da alavanca verde, use um pano sem fiapos, umedecido com água.
    a. Abra cada área e limpe as superfícies das áreas de alavanca verde.
    b. Remova os resíduos de umidade com um pano seco sem fiapos.
13. Retorne a alavanca 7e à sua posição original.
14. Levante a alavanca 7c.
15. Para limpar o trajeto do papel somente nas áreas de eliminação de atolamento da alavanca verde, use um pano sem fiapos, umedecido com água.
    a. Abra cada área e limpe as superfícies das áreas de alavanca verde.
    b. Remova os resíduos de umidade com um pano seco sem fiapos.
16. Retorne a alavanca 7c à sua posição original.
17. Levante a alavanca 7b.
18. Para limpar o trajeto do papel somente nas áreas de eliminação de atolamento da alavanca verde, use um pano sem fiapos, umedecido com água.
    a. Abra cada área e limpe as superfícies das áreas de alavanca verde.
    b. Remova os resíduos de umidade com um pano seco sem fiapos.
19. Retorne a alavanca 7b à sua posição original.
20. Segure a alavanca 7a e mova-a para a esquerda.
21. Para limpar o trajeto do papel somente nas áreas de eliminação de atolamento da alavanca verde, use um pano sem fiapos, umedecido com água.

a. Abra cada área e limpe as superfícies das áreas de alavanca verde.

b. Remova os resíduos de umidade com um pano seco sem fiapos.

22. Retorne a alavanca 7a à posição original.
23. Feche as portas do mecanismo de impressão.

CALIBRAÇÃO DA IMPRESSORA DE PRODUÇÃO

Nota: As informações contidas nesta seção referem-se apenas à calibração da Impressora de Produção.

Para obter informações sobre a calibração do servidor de impressão, consulte o Para os Administradores da Impressora de Produção. Consulte também a documentação do Servidor de Impressão em Fiery - Impressora de Produção Xerox Iridesse.

Nos Servidores de Impressão Fiery® versão 4.0, FS600 ou mais recente, se o material colocado na bandeja for registrado no Assistente de materiais PredictPrint, clique com o botão direito na bandeja para **Executar a verificação do sistema de qualidade da imagem**. Para ativar esse recurso, consulte Verificação automática do sistema de qualidade da imagem.

Matriz Largura Total

A Matriz de largura total é um conjunto localizado no trajeto do papel antes do eliminador de curvatura. Para fornecer ajustes de qualidade da imagem, a calibração do servidor de impressão e o perfil de destino, a Matriz de largura total contém um scanner em linha. Existem fitas, ou blocos, internos de calibração de cores usados como referência para as cores conhecidas de um padrão de teste. Para gerar reproduções exatas e consistentes, esses valores de cor são ajustados automaticamente. A intervenção do cliente não é mais necessária.

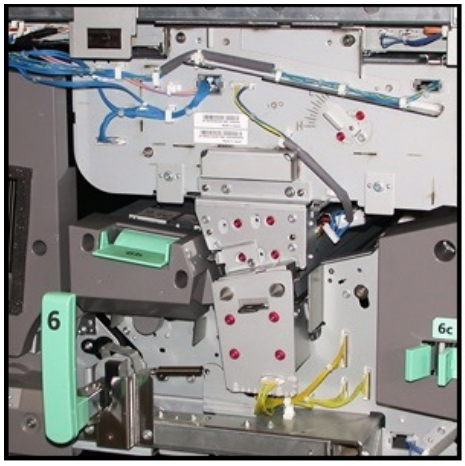

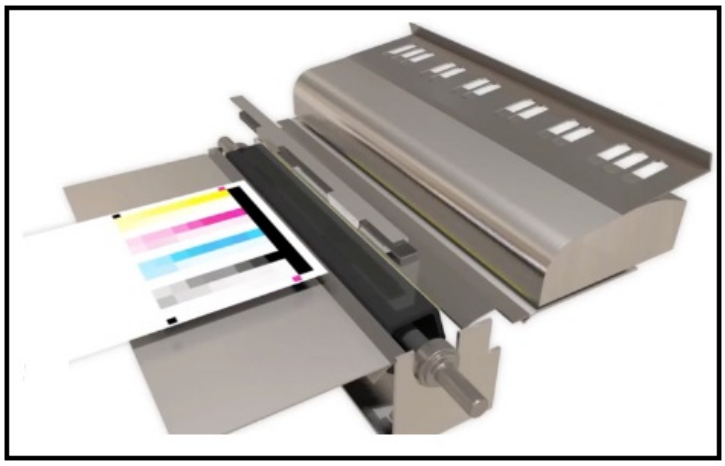

Quando iniciados por um operador ou administrador, os ajustes e medições são automáticos. Matriz de largura total:

- melhora a produtividade do operador e da impressora de produção

  - Substitui os procedimentos manuais demorados para calibração do servidor de impressão e criação de perfis de destino
  - Economiza tempo digitalizando e medindo automaticamente os destinos — não é necessário usar um espectrofotômetro externo
  - Usa etapas simples para alguns ajustes do mecanismo de impressão que anteriormente exigiam um representante técnico
- Fornece a capacidade para definir e manter rapidamente a qualidade da imagem estável e exata
  - A execução rápida ajuda a manter a impressora de produção centralizada
  - A calibração automatizada fornece cores exatas

Além de calibração e perfil, a Matriz de largura total fornece estes três ajustes de qualidade da imagem:

- **Alinhamento automático**: para ajustar o posicionamento da imagem no papel na saída impressa, use esse recurso. Esse alinhamento inclui ajustar o registro da imagem de 1 face ou 2 faces, a perpendicularidade, o enviesamento e a ampliação.
- **2º Rolo polarizado de transferência**: para ajustar a cobertura de toner desigual e o deslocamento de cores, ou para melhorar a transferência de imagem para materiais texturizados ou de linho, use essa função.
- **Ajuste automático de uniformidade da densidade**: Quando a densidade da saída impressa for inconsistente em toda a página impressa, execute esse ajuste de qualidade da imagem. A densidade inconsistente e não uniforme pode aparecer como cores desbotadas em partes da página impressa. Essa função ajusta a uniformidade de densidade do toner na direção do processo e de interna para externa. Executar esse ajuste para corrigir essa densidade inconsistente pode evitar uma chamada de serviço e possíveis interrupções.

Ajuste de uniformidade da densidade

O Ajuste da uniformidade da densidade é feito para garantir a densidade uniforme do toner em cada página.

A Impressora de Produção imprime os padrões de teste da densidade, digitaliza-os e corrige automaticamente as variações redefinindo os controles de software. A uniformidade é importante para aplicativos com alta cobertura de área em que o movimento da densidade de borda a borda pode impactar a qualidade da imagem. O Ajuste de uniformidade da densidade economiza tempo porque sem ele, para fazer esse tipo de ajuste, uma chamada atendimento técnico é necessária.

Para corrigir a uniformidade da densidade interna e externa, execute o **Ajuste automático de uniformidade da densidade**. Por exemplo, a qualidade da imagem é mais baixa ou esmaecida, ou mais alta ou mais densa nos lados esquerdo ou direito da saída, ou seja, interno ou externo. Depois que os componentes xerográficos forem substituídos, execute também o **Ajuste automático de uniformidade da densidade**.

Nota: O Ajuste da uniformidade da densidade automática não requer acesso do administrador do sistema. O operador pode executá-lo acessando o menu Sistema e selecionando **Sistema > Ajustes automáticos**.

Ajuste automático de uniformidade da densidade

1. Na Central de controle, selecione o botão **Administração**.

2. Selecione o botão **Densidade automática** para Ajuste automático de uniformidade da densidade.
3. Selecione a bandeja que contém papel A3 (11 x 17 pol.) ou SRA3 (12 x 18 pol.).
4. Selecione **Iniciar**.

   A Impressora de produção imprime os padrões de teste de Densidade e atualiza automaticamente os controles do sistema de forma apropriada.
5. Selecione uma das seguintes opções:
   - Se as impressões forem aceitáveis, selecione **Aceitar alterações**.
   - Se as saídas impressas não forem aceitáveis, para fazer as impressões de ajuste, selecione **Iniciar** novamente.

   Nota: Se a saída aceitável não puder ser obtida após várias tentativas, entre em contato com o Centro Xerox de Atendimento ao Cliente.
6. Para retornar à janela principal, na janela Configurações do sistema, selecione **OK**.

Ajustes automáticos

Todos os ajustes de Qualidade de imagem (QI) que usam a Matriz de largura total aparecem em uma única janela. É possível selecionar e executá-los como um grupo, ou executá-los individualmente. Execute o Ajuste de alinhamento automático e o Ajuste automático do 2º Rolo polarizado de transferência semanalmente. Execute o Ajuste automático de uniformidade da densidade com menos frequência.

Otimize a qualidade da imagem, fazendo os seguintes ajustes de QI automáticos usando a matriz de largura total.

Ajuste de alinhamento automático

Esta ferramenta gera um perfil de alinhamento individual para cada combinação de material e bandeja. O ajuste assegura o posicionamento correto das imagens no material. Os ajustes são salvos em Gerenciar biblioteca de materiais para uso posterior.

Ajuste automático do segundo rolo polarizado de transferência

Essa ferramenta corrige a cobertura de toner desigual e o deslocamento de cores. A ferramenta cria e salva automaticamente um ajuste para o Rolo polarizado de transferência. Os valores de ajuste são salvos em Gerenciar biblioteca de materiais para uso posterior.

Ajuste da uniformidade da densidade automática

Esta ferramenta ajusta as tabelas do mecanismo de impressão para garantir o depósito uniforme e consistente de toner na página. É possível executar o ajuste para uniformidade na direção transversal ao processo ou na direção do processo.

Nota: É possível executar este ajuste com menos frequência do que os outros ajustes. Desmarque-o no grupo e execute-o conforme necessário.

Configuração dos ajustes automáticos

1. Na Central de controle, selecione o botão **Ajustes automáticos**.

   A janela Configuração de ajustes automáticos é exibida.

2. Para executar três ajustes por vez, na parte superior da janela Configuração de ajustes automáticos, selecione o botão **Executar todos os ajustes FWA**.
   Para executar cada ajuste seletivamente, selecione o botão do ajuste apropriado.

3. Clique no botão **Iniciar**. Assim que cada um dos três ajustes é concluído, uma marca verde é exibida na janela de status.

   Quando o procedimento é concluído, uma janela é aberta para mostrar os resultados.

4. Para imprimir folhas para verificar os resultados visualmente, clique em **Página de teste**.

5. Para retornar à janela principal, clique em **Fechar**.

Informações sobre alinhamento automático

Se sua impressora de produção tiver a Matriz de largura total, a função Alinhamento automático estará disponível para uso. Esse recurso ajusta automaticamente a imagem da saída para tipos de materiais diferentes sem a passagem manual pelas etapas de perfil de alinhamento. Esse ajuste de saída de ponto de necessidade é rápido e fácil e reduz a perda de produtividade.

Para acessar o recurso Alinhamento automático, faça login como Administrador. Na Central de controle, selecione o botão **Perfis**. Quando o recurso Perfis é aberto, para abrir a janela Propriedades dos perfis, onde o recurso Alinhamento automático está localizado, selecione **Novo** ou **Editar**.

Para obter informações detalhadas sobre o Alinhamento automático, consulte Alinhamento.

Execução do Ajuste da uniformidade da densidade automática

Para executar um Ajuste da uniformidade da densidade automática, execute as etapas a seguir:

Nota: O Administrador define o material de impressão padrão usado para imprimir os alvos de teste.

1. Na Central de controle, selecione o botão **Ajustes automáticos**.

2. Na janela Configurações de ajustes automáticos, selecione **Configurações da bandeja**.

3. Na janela Configuração da bandeja, selecione uma bandeja que contenha papel A3 (11 x 17 pol.) ou SRA3 (12 x 18 pol.). Selecione **OK**.

4. Para ativar essa operação, clique na caixa em frente à opção **Ajuste da uniformidade da densidade automática**.

   Uma marca de seleção aparece na frente do ajuste.

5. Selecione **Iniciar**.

   A impressora de produção imprime os alvos de teste, mede-os e ajusta automaticamente a densidade de toner para a aplicação consistente em toda a página. Observe que as folhas impressas não refletem as novas configurações, mas são as folhas que foram usadas para fazer os ajustes.

6. Decida se você deseja verificar as novas configurações visualmente:
   - Se você não quiser imprimir novas folhas com as configurações revisadas, selecione **Fechar**.
   - Se você não quiser imprimir novas folhas com as configurações revisadas, selecione **Impressão de amostra**. As folhas de amostra agora são impressas usando as configurações atualizadas.
7. Verifique as amostras impressas para ver a uniformidade da densidade.

   Para verificar as amostras de impressão, verifique se cada linha de cor mostra a densidade uniforme na página inteira:

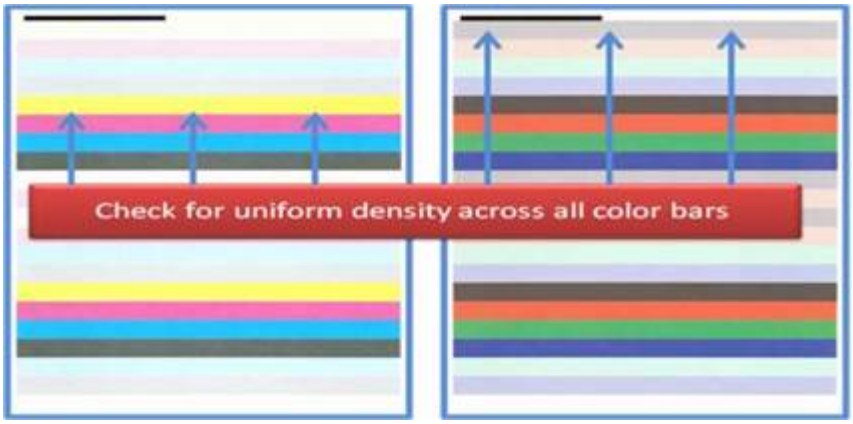

8. Decida se está satisfeito com os resultados:
   - Se estiver satisfeito com os resultados, selecione **Salvar** e **Fechar**.
   - Se não gostar dos resultados, repita o procedimento.

EXECUÇÃO DE VERIFICAÇÃO DA IMPRESSORA EZ

A verificação da impressora EZ executa todos os três ajustes com apenas algumas seleções do menu. É possível também executar esses ajustes individualmente nessa janela. Geralmente, se você executá-los como um jogo com a opção Executar todos os ajustes FWA, desmarque a opção Ajuste da uniformidade da densidade automática. Não é necessário executar esse programa com frequência como os outros dois. Verifique as configurações com cuidado; depois que os Ajustes automatizados forem executados, a tela Configuração recuperará as últimas configurações usadas.

- Alinhamento automático: ajusta a imagem no papel para registro, perpendicularidade, enviesamento e ampliação. Esse ajuste é salvo em Gerenciar biblioteca de materiais para o material selecionado e depois aplicado sempre que o material for usado para um trabalho. O sistema automaticamente atribui um nome. Por exemplo, Alinhamento 1, Alinhamento 2 ou Alinhamento 3.
- Segundo rolo polarizado de transferência: ajusta a cobertura de toner desigual e o deslocamento de cores, ou melhora a transferência de imagem para materiais texturizados ou de linho. Esse ajuste é salvo em Gerenciar biblioteca de materiais para o material selecionado e depois aplicado sempre que o material for usado para um trabalho.
- Ajuste da uniformidade da densidade automática: ajusta a uniformidade da densidade de toner interna para externa e da borda de ataque para a borda de fuga. Esse ajuste é executado em uma configuração de

Material de impressão padrão de nível do sistema por um Administrador do sistema. Não altere-o para material individual, como em outros ajustes.

- Correção automática
  - Direção do ângulo reto
  - Direção do processo do papel

Execução de uma Verificação da impressora EZ – Procedimento básico

Para executar uma verificação da impressora EZ tudo em um:

1. Na Central de controle, selecione **Ajustes automatizados**.
2. Na janela Ajustes automáticos, se ainda não estiver ativado, clique no botão **Ligado** para Executar todos os ajustes FWA.
3. Assegure-se de que os botões para as verificações que você deseja executar estejam ligados. Se desejar executar apenas uma ou duas dessas verificações, desligue os botões para as verificações que você não deseja executar.
   - Alinhamento automático
   - 2º Rolo de transferência polarizado
   - Uniformidade automática de densidade:
     - Correção automática
       - Direção do ângulo reto
       - Direção do processo do papel

   Não execute a Uniformidade automática da densidade rotineiramente toda vez que executar a Verificação da impressora EZ. Desligue a opção **Ajuste automático de uniformidade da densidade** para ignorar este ajuste. Execute o Ajuste da uniformidade da densidade automática somente quando você observar uma variação na densidade do toner na página inteira – interna para externa, ou da borda de ataque para a borda de fuga.
4. Verifique se a bandeja do papel e o material listados ao lado de cada ajuste são aqueles que terão o ajuste automático.

   Observe que somente um Administrador pode alterar o material para Uniformidade da densidade automática. As configurações que você usa rotineiramente para executar a Verificação da impressora EZ provavelmente não são alteradas. Entretanto, se um usuário alterar os valores da configuração, verifique se elas estão corretas para o seu material e os tipos de trabalho.
5. Clique em **Iniciar**.

   Assim que cada um dos três ajustes é concluído, uma marca verde aparece na janela de status.
6. Clique em **Fechar**.

   Quando o procedimento é concluído, uma janela é aberta mostrando os resultados. Para imprimir folhas para verificar os resultados visualmente, clique em **Imprimir página de teste**.

PRODUTOS CONSUMÍVEIS

Solicite quaisquer suprimentos e papel necessários no site da Xerox em www.xerox.com/IRIDESSEsupplies. No site, proceda de uma das seguintes maneiras:

- Para obter informações específicas de contato em sua área, selecione **Fale conosco**.
- Selecione **Suprimentos** e depois escolha uma opção apropriada no menu.

Nota: Para obter os códigos de peça da Unidade substituível pelo cliente, sempre consulte www.xerox.com/IRIDESSEsupplies.

Armazene os suprimentos e as peças Xerox em suas embalagens originais.

A tabela a seguir mostra todos os consumíveis da Impressora de Produção Xerox® Iridesse®. Para minimizar o tempo de inatividade, mantenha um suprimento desses itens.

ITEM	SUPRIMENTO ENVIADO COM A IMPRESSORA – QUANTIDADE DA ENCOMENDA	RENDIMENTO APROXIMADO DE IMPRESSÕES/CAIXA COM IMPRESSÕES EM QUATRO CORES
Cartucho de toner EA HD – Preto	1 por caixa	69.000
Cartucho de toner EA HD – Ciano	1 por caixa	82.000
Cartucho de toner EA HD – Magenta	1 por caixa	82.000
Cartucho de toner EA HD – Amarelo	1 por caixa	82.000
Cartucho de toner EA HD – Transparente	1 por caixa	55.000
Cartucho de toner EA HD – Branco	1 por caixa	25.000
Cartucho de toner EA HD – Ouro	1 por caixa	55.000
Cartucho de toner EA HD – Prata	1 por caixa	55.000
Cartucho de toner EA HD – Rosa fluorescente	1 por caixa	55.000
Frasco de toner usado	1	120K
Conjunto do feltro de lubrificação do fusor	3	800K
Revelador	1	12 milhões

- As projeções de rendimento do toner baseiam-se em uma cobertura de área de 7,5 % por cor (4 cores = 30 %) em condições padrão no papel de linha central A4 (8,5 x 11 pol.) da Impressora de Produção Xerox® Iridesse® e outros materiais com suavidade, corte, qualidade e estrutura equivalentes. As taxas de substituição podem ser mais frequentes para operações que usam altas porcentagens de materiais

revestidos, têm cobertura de área superior a 70% de cada cor e são maiores que A4 (8,5 x 11 pol.) para produção. O revelador de toner especial não está incluído nos planos de suprimentos medidos. O rendimento real pode variar muito, dependendo da intensidade da cor, da cobertura de área, do tipo de papel e do modo de operação selecionado.

- Para encomendar frascos de toner usado, conjuntos do feltro de lubrificação do fusor, ou unidades de corotron de carga gratuitamente, chame o representante de Serviços da Xerox.

Para obter informações sobre como solicitar consumíveis para os dispositivos de acabamento, consulte Suprimentos do módulo de acabamento.

Substituição de suprimentos consumíveis

A substituição de suprimentos na impressora de produção envolve três níveis de habilidade:

- Os operadores podem substituir as Unidades substituíveis pelo cliente, como toner, recipiente de resíduos de toner e corotrons de carga.
- Os operadores técnicos, com treinamento especializado, podem substituir outros itens de consumíveis.
- Os representantes técnicos qualificados podem substituir as unidades substituíveis pelo representante técnico. Essas unidades têm recursos especialmente projetados para permitir que elas funcionem por muito mais tempo do que o indicador de vida útil média. Se o status indicar um nível baixo ou esgotado, a impressora de produção não irá interromper um trabalho ou parar de funcionar. O representante de Atendimento Técnico usa essas informações do indicador de status toda vez que faz reparos na impressora.

SUBSTITUIÇÃO DOS CARTUCHOS DE TONER

Os cartuchos de toner incluem Preto (K), Ciano (C), Magenta (M), Amarelo (Y) e quaisquer cartuchos opcionais que você comprar.

Os cartuchos de toner opcionais que você pode usar nas Estações 1 e 6 são:

- Toner Branco
- Toner Prata
- Toner Ouro
- Toner Rosa Fluorescente

Os cartuchos de toner opcionais que você pode usar na Estação 1 são:

- Toner Transparente
- Toner Transparente de pouco brilho

Nota: Para evitar derramamento de toner, remova os cartuchos de toner somente quando uma mensagem na Central de controle instruí-lo a fazer isso.

1. Coloque um pano de proteção abaixo da área do toner.
2. Abra as portas superiores do mecanismo de impressão.

3. Remova o cartucho vazio. Descarte o cartucho de acordo com os regulamentos locais.

Dica: Não use água morna, água quente ou solventes de limpeza, para remover o toner de sua pele ou roupas. O uso dessas opções de limpeza fixa o toner e dificulta a sua remoção. Se cair toner em sua pele ou roupas, use uma escova para removê-lo, sopre-o ou lave o local com água fria e sabão neutro.

4. Retire um cartucho novo da caixa.
5. Agite vigorosamente o novo cartucho com suas mãos até que o toner fique completamente solto.

Cuidado: O toner se acomoda e compacta durante o transporte. Solte o conteúdo antes de inserir o cartucho na impressora de produção. Se isso não for feito, as partículas poderão danificar a engrenagem situada na extremidade do cartucho.

6. Insira o novo cartucho no compartimento com a seta na parte superior. Empurre cuidadosamente o cartucho em todo o trajeto.

Cuidado: Cada frasco colorido é encaixado em um local específico. Se você substituir mais de um cartucho ao mesmo tempo, assegure-se de colocar os cartuchos nos locais das cores corretas.

7. Feche as portas do mecanismo de impressão.

FRASCO DE TONER USADO

O frasco de toner usado coleta o toner usado durante o processo de impressão. A Impressora de Produção contém dois recipientes de resíduos em sua parte traseira.

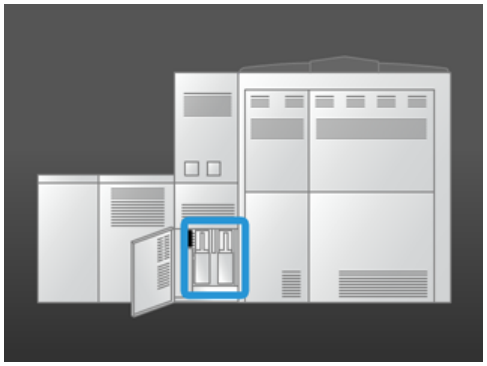

Quando um recipiente de resíduos fica cheio, é exibida uma mensagem na Central de controle informando o

momento em que ele deve ser substituído. Desde que o segundo recipiente de resíduos não esteja cheio, enquanto você troca o recipiente cheio por um vazio, a Impressora de Produção continua funcionando.

Substituição de um recipiente de resíduos

Nota: Ao remover um frasco de toner usado cheio, para evitar respingos, puxe-o lentamente para fora da Impressora de Produção.

1. Abra o painel do recipiente de resíduos na parte traseira da impressora de produção.

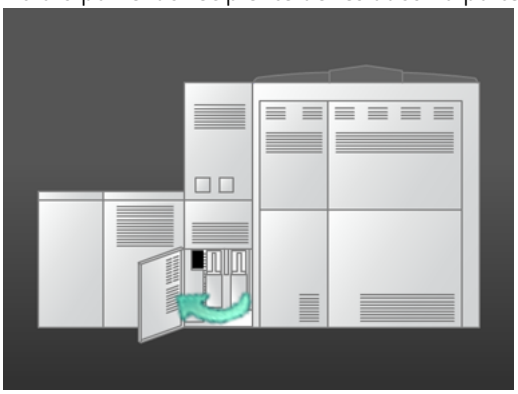

2. Segure a alça do recipiente cheio e puxe o escaninho do recipiente para fora da impressora de produção.

3. Levante o recipiente cheio para fora da impressora de produção.

4. Remova a tampa do retentor na lateral do recipiente cheio. Pressione a tampa firmemente no orifício aberto na parte superior do recipiente cheio.

5. Descarte o frasco cheio de acordo com os regulamentos locais.
6. Retire um recipiente novo e vazio da caixa e insira-o no compartimento do recipiente.
7. Empurre delicadamente o novo recipiente para dentro da impressora de produção.
8. Na parte traseira da Impressora de Produção, feche o painel do recipiente de resíduos de toner.

SUBSTITUIÇÃO DO CONJUNTO DO COROTRON DE CARGA

Nota: Todos os procedimentos de remoção do corotron de carga são idênticos.

1. Instale a guia do corotron de carga nos pinos do Módulo xerográfico.

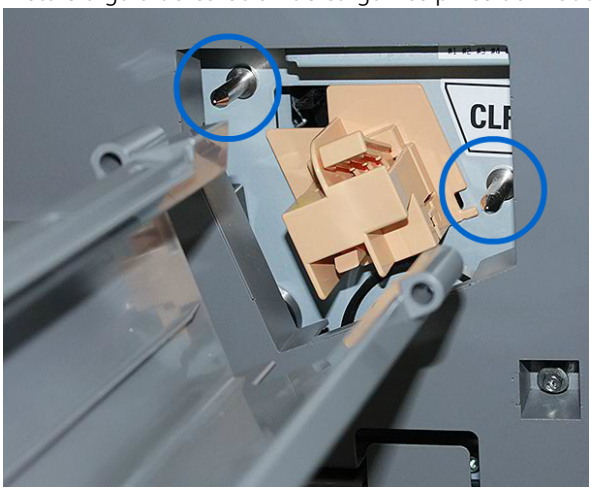

2. Pressione a lingueta de liberação na parte dianteira do corotron de carga e puxe até que o corotron de carga se encaixe na guia.

3. Remova a guia e o corotron de carga do Módulo xerográfico.
4. Pressione a lingueta de liberação na parte dianteira do corotron de carga e deslize a parte traseira da guia de encaixe para fora.

5. Deslize cuidadosamente o novo corotron de carga na guia pela parte traseira, assegurando que as guias do corotron de carga deslizem pelos trilhos da guia de encaixe. Deslize o corotron de carga para a frente até que ele clique na guia.

6. Posicione a guia do Corotron nos pinos no Módulo xerográfico.
7. Na parte dianteira do corotron de carga, comprima a lingueta de liberação e empurre diretamente no módulo Xerográfico até que o corotron clique no lugar.
8. No Centro de controle, redefina o HFSI.

Nota: Somente o Operador Técnico pode restaurar os IAMFs.

9. Se você instalou um novo corotron, siga as instruções na Central de controle. Se você substituiu um corotron existente, clique em **Cancelar**.

SUBSTITUIÇÃO DO CONJUNTO DO FELTRO DE LUBRIFICAÇÃO DO FUSOR

Duas mensagens sobre o conjunto do feltro de lubrificação do fusor aparecem na Central de controle. A primeira mensagem avisa que o feltro de lubrificação do fusor está desgastado e que é preciso ter uma nova unidade disponível. A segunda mensagem aparece quando o feltro de lubrificação do fusor está completamente usado e você deve substituí-lo. Quando esta mensagem aparecer, a Impressora de Produção será desligada e não poderá imprimir até que o feltro de lubrificação do fusor seja substituído.

PERIGO: Tenha cuidado ao eliminar atolamentos na área do fusor. O fusor fica quente e provoca ferimentos.

1. No lado direito do mecanismo de impressão, abra as portas dianteiras esquerda e direita.

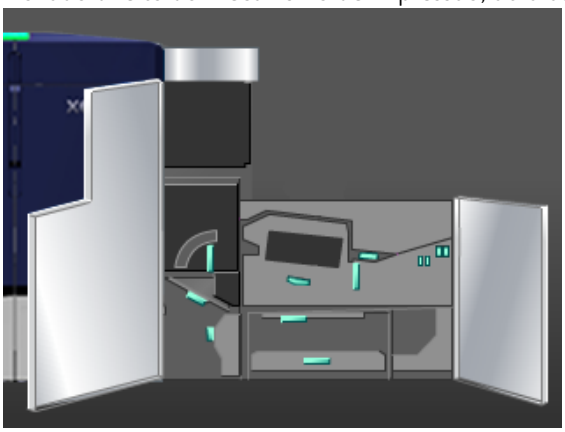

2. Segure a alça **5** e gire-a na direção da seta. Puxe lentamente o fusor para fora até que ele pare.

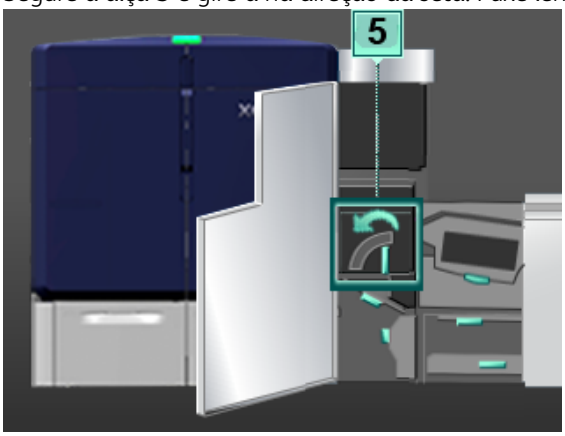

3. Empurre a alavanca para baixo.

   A área de saída do fusor se abre.

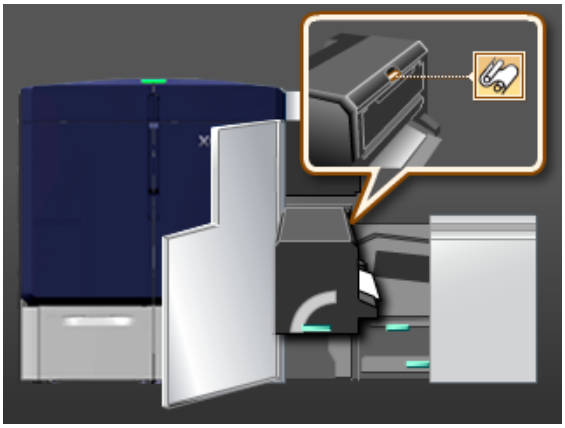

4. Para remover o conjunto, segure as alças no conjunto do feltro de lubrificação do fusor e puxe-as para cima e para fora.

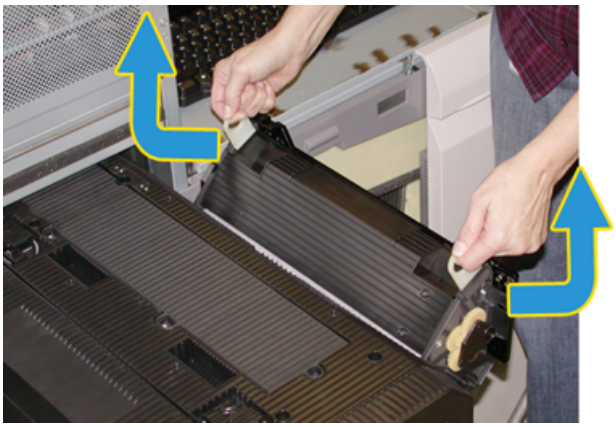

Descarte o antigo conjunto do feltro de lubrificação do fusor de acordo com os regulamentos locais.

5. Retire o novo conjunto do feltro de lubrificação do fusor da caixa e retire a capa protetora.
6. Segure o conjunto pelas alças com as duas mãos e insira-o no fusor.

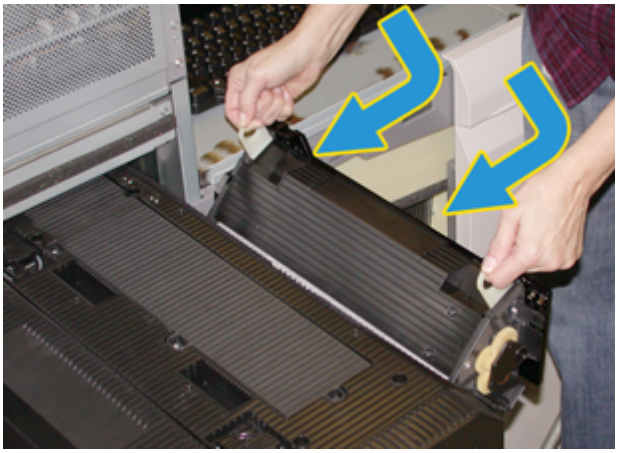

7. Feche a área de saída do fusor.

8. Segure a alça **5** e empurre suavemente o fusor até que ele pare.

9. Para travar o módulo do fusor no lugar, gire a alça **5** na direção da seta.
10. No lado direito do mecanismo de impressão, feche as portas dianteiras esquerda e direita.
11. Para reiniciar o trabalho de impressão, siga as instruções na Central de controle.

Utilização do conjunto do feltro de lubrificação do fusor

Existem dois conjuntos do feltro de lubrificação do fusor diferentes disponíveis para a impressora de produção:

- Feltro de lubrificação do fusor para material de impressão padrão
- Feltro de lubrificação do fusor para filme

Importante: Não confunda filme com transparências.

O Feltro de lubrificação do fusor para filme é fornecido em uma caixa claramente etiquetada com Fuser Web Assembly for Clear Film (Feltro de lubrificação do fusor para filme). Ao receber este produto, não jogue a caixa fora. Quando você trocar de um feltro de lubrificação do fusor para outro, armazene o feltro que não está sendo usado na caixa.

O feltro de lubrificação do fusor para filme não funciona com papel ou transparência comum. Ao executar um trabalho, certifique-se de usar o feltro de lubrificação do fusor correto. O uso de um feltro de lubrificação do fusor incorreto pode ocasionar um erro.

Um ícone aparece na tela, quando um conjunto de feltro de lubrificação do fusor é instalado. Ao passar o mouse sobre o ícone, é exibida uma mensagem que indica qual feltro de lubrificação do fusor está instalado: comum ou filme. Por exemplo:

Acabamento

O Acabamento fornece informações sobre como configurar e programar os vários dispositivos opcionais de acabamento, que estão disponíveis para uso com a Impressora de Produção.

MÓDULO DO ELIMINADOR DE CURVATURA DA INTERFACE

Importante: O Módulo do eliminador de curvatura da interface é necessário com qualquer dispositivo de acabamento em linha instalado com o sistema. Isso não é necessário com a bandeja coletora de deslocamento.

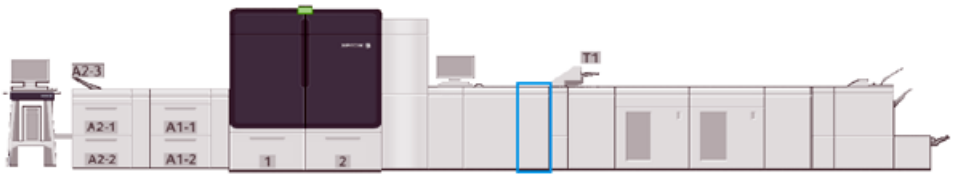

O Módulo do eliminador de curvatura da interface fornece as seguintes funções:

- Comunicação entre a impressora de produção e o dispositivo de acabamento acoplado
- Fornece um trajeto do papel alinhado entre a impressora de produção e o dispositivo de acabamento acoplado
- Corresponde à velocidade da folha entre a impressora de produção e os dispositivos de acabamento
- Resfriamento e eliminação da curvatura do papel quando ele sai da impressora de produção

Componentes do Módulo do eliminador de curvatura da interface

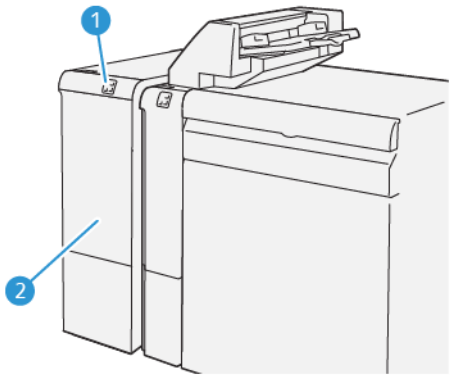

1. Painel do indicador de erro e atolamento de material
2. Tampa dianteira do módulo do Eliminador de curvatura da Interface

Painel de controle do módulo eliminador de curvatura da interface

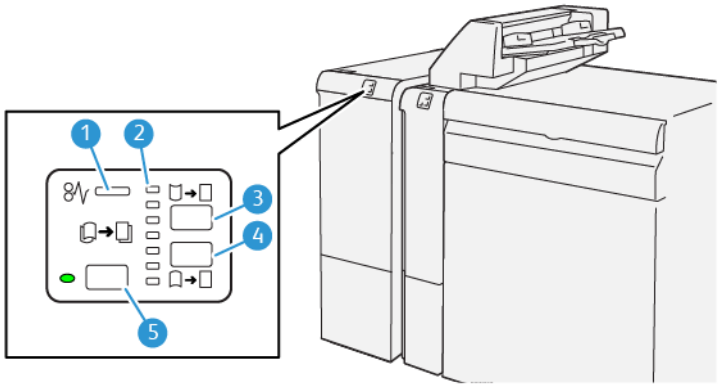

1. Indicador de erro e atolamento de papel
2. Indicadores de Curvatura para cima e para baixo
3. Botão de curvatura para cima manual
4. Botão de curvatura para baixo manual
5. Indicador e botão de curvatura automático

Correção de curvatura do módulo eliminador de curvatura da interface

Dica: O propósito da correção de curvatura é corrigir a curvatura do material enquanto ele sai da impressora, mas antes de chegar no próximo dispositivo de acabamento em linha. Use a função de correção de curvatura do Módulo eliminador de curvatura da interface enquanto a impressora está imprimindo.

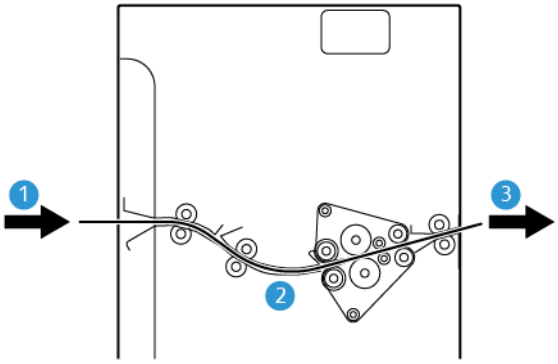

1. Material impresso na impressora de produção
2. Trajeto do papel no módulo eliminador de curvatura da interface
3. Material impresso do módulo eliminador de curvatura da interface para o dispositivo de acabamento em linha

Quando o material entra no módulo, ele vai para o eliminador de curvatura para correção de curvatura. O eliminador de curvatura tem um rolo eliminador de curvatura que aplica pressão ao material com base no seguinte:

- Padrão do sistema **Automático** ligado
- Seleções manuais feitas no painel de controle do Módulo eliminador de curvatura da interface

Se você desejar ajustar rapidamente e quando necessário a curvatura do material na saída impressa, use os botões Curvatura manual para cima e Curvatura manual para baixo. Se, após usar esses botões, a saída impressa contiver muita curvatura, para obter mais informações sobre ajuste, consulte Correção da curvatura do papel.

No eliminador de curvatura, o material impresso é resfriado e encaminhado do Módulo eliminador de curvatura da interface até o próximo dispositivo de acabamento opcional conectado à impressora de produção.

Funções e modos de correção de curvatura do módulo eliminador de curvatura da interface

Nota: Ao selecionar um modo de correção de curvatura do Módulo eliminador de curvatura da interface, o novo modo é aplicado à folha seguinte que é entregue ao módulo eliminador de curvatura da interface.

INDICADOR	MODO	FUNÇÃO
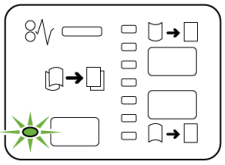 VP3100_036	Auto	Auto é o modo padrão. • Ele corrige automaticamente a curvatura do papel, selecionando a direção e quantidade da curvatura. Essa correção baseia-se na gramatura do papel, no tipo do papel, na cobertura da imagem frente e verso, e no ambiente. • Quando você seleciona Auto, a luz indicadora à esquerda do botão acende. • Esse modo possui sete configurações automatizadas para controlar a curvatura do papel: três configurações de curvatura para cima, três para baixo e desligado. • Quando você usa o modo **Automático**, uma luz pisca momentaneamente no painel de controle. Essa luz indica a direção e a quantidade de curvatura pré-selecionadas que estão sendo aplicadas ao papel.
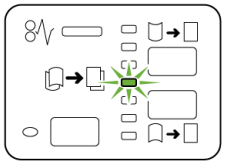 VP3100_037	Desligado	Quando este indicador está aceso, para os modos Automático ou Manual, nenhuma correção de curvatura é aplicada à saída impressa.

INDICADOR	MODO	FUNÇÃO
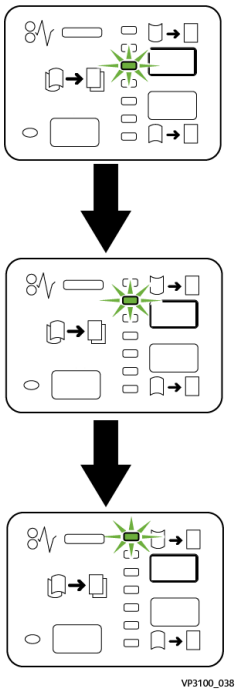	Curvatura manual para cima	• Quando a saída impressa estiver curvada para cima, com as bordas da curvatura de impressão voltadas para cima na bandeja de saída, selecione o botão de curvatura para cima. • Existem três valores de correção de curvatura para cima. • Os três principais indicadores mostram qual nível de correção de curvatura para cima está selecionado. • O indicador superior é a maior quantidade de correção de curvatura para cima que pode ser aplicada a uma saída impressa.
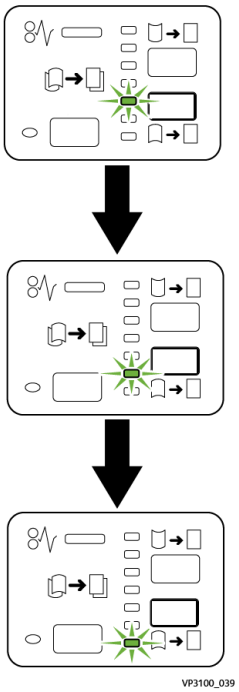	Curvatura manual para baixo	• Quando a saída impressa estiver curvada para baixo, com as bordas da curvatura de impressão voltadas para baixo na bandeja de saída, selecione o botão de curvatura para baixo. • Existem três valores de correção de curvatura para baixo. • Os três principais indicadores mostram qual nível de correção de curvatura para baixo está selecionado. • O indicador inferior é a menor quantidade de correção de curvatura para baixo que pode ser aplicada a uma saída impressa.

Pressionar o botão **Curvatura para cima** altera os níveis de correção de curvatura conforme mostrado:

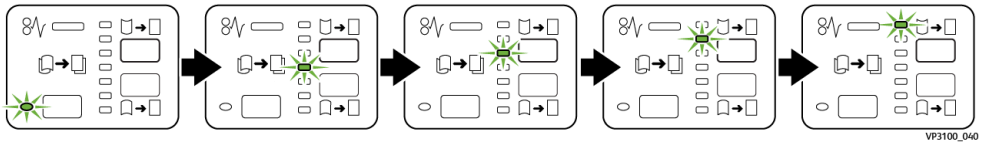

Pressionar o botão **Curvatura para baixo** altera os níveis de correção de curvatura conforme mostrado:

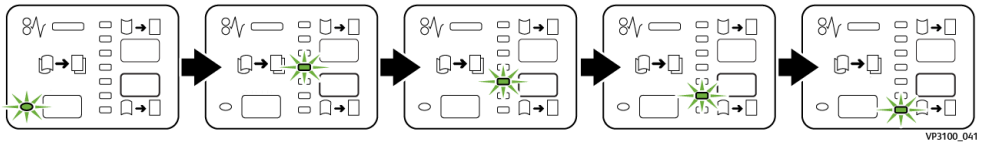

MÓDULO DE INSERÇÃO

Nota: O módulo de inserção requer o uso de um Empilhador de alta capacidade ou o uso de um dos seguintes Módulos de acabamento Production Ready:

- Módulo de acabamento PR - Production Ready
- Módulo de acabamento PR com Criador de Livretos
- Módulo de acabamento Production Ready Plus

Para obter informações sobre esses módulos de acabamento, consulte O Módulo de acabamento Production Ready e o Módulo de acabamento do criador de livretos Production Ready e Módulo de acabamento Production Ready Plus.

Para colocar material, como por exemplo material em branco, pré-impresso ou especial, que você inseriu na saída acabada, use o Módulo de inserção. Este material serve como separadores e capas para a saída com acabamento. A Impressora de Produção não imprime em material alimentado do Módulo de inserção, Bandeja T1. Em vez disso, o material é inserido na saída impressa nos locais selecionados.

Nota: Algumas vezes, o módulo de inserção é especificado como o módulo de inserção pós-processo ou o interposer.

Componentes do Módulo de inserção

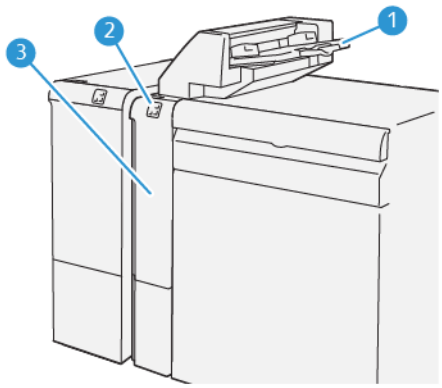

1. Bandeja do módulo de inserção, ou Bandeja T1
2. Painel de controle do módulo de inserção
3. Tampa dianteira do módulo de inserção

Painel de controle do módulo de inserção

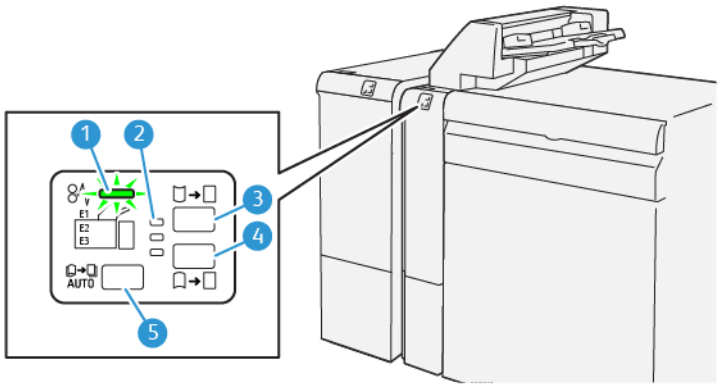

NÚMERO	COMPONENTE	DESCRIÇÃO
1	Indicador de erro e atolamento de papel	Esse indicador acende quando ocorre um atolamento no Módulo de inserção.
2	Indicadores de curvatura para cima ou para baixo	Esses indicadores exibem o modo de operação do Eliminador de curvatura dentro do Módulo de inserção. Esse recurso não é necessário quando o sistema é equipado com um Módulo do eliminador de curvatura da interface. Nesses casos, o Eliminador de curvatura está desativado. Existem apenas três opções de correção de curvatura

NÚMERO	COMPONENTE	DESCRIÇÃO
		para o Módulo de inserção: • Uma correção de curvatura para cima, que é o indicador superior. • Uma correção de curvatura para baixo, que é o indicador inferior. • Desligado, ou sem correção de curvatura, que é o indicador intermediário.
3	Interruptor do Eliminador de curvatura automático IP – Botão 5	
4	Interruptor do Eliminador de curvatura para cima IP – Botão 3	
5	Interruptor do Eliminador de curvatura para baixo manual IP – Botão 4	

Material para bandeja T1 do módulo de inserção

Dica: O material alimentado no Módulo de inserção é pré-impresso e em branco. Nos locais selecionados, o Módulo de inserção coloca essas folhas na saída impressa.

Material suportado pela Bandeja do módulo de inserção T1

TAMANHO DO MATERIAL	GRAMATURA DO PAPEL	CAPACIDADE DA BANDEJA
182 x 148 mm (7,2 x 5,8 pol.) a 330 x 488 mm ou A3 (13 x 19,2 pol.)	52 a 400 g/m² sem revestimento, 72 a 350 g/m² revestido	250 folhas Com base em Colotech+90

Colocação de material na Bandeja do módulo de inserção

Antes de usar a Bandeja do módulo de inserção, reveja as seguintes diretrizes:

- Remova todo o material restante da bandeja.
- Coloque todo o material necessário para o trabalho na bandeja.
- Para usar as opções de grampeamento na lombada ou dobra dupla, assegure-se de que o material colocado na bandeja de alimentação principal, como a bandeja 1, seja do mesmo tamanho do material colocado na Bandeja do módulo de inserção.
- Para obter informações sobre o material compatível, consulte Bandeja de inserção.

Nota: Quando a Bandeja do módulo de inserção estiver cheia com material grande de 8,5 pol., na direção ABC, o seu tamanho padrão será 8,5 x 14 pol. Se você inserir material de 8,5 x 11 pol., ajuste o padrão da MNV 769–503 usando as ferramentas do modo Administrador. Para obter mais instruções, consulte Para os Administradores.

Para inserir folhas separadoras ou de capa, como folhas em branco ou pré-impressas, use a Bandeja do módulo de inserção. O material colocado na Bandeja do módulo de inserção é inserido na saída impressa acabada. A Bandeja do módulo de inserção comporta o máximo de 250 folhas de papel Colotech+90.

Dica: A Impressora de Produção não imprime em material alimentado do Módulo de inserção. Em vez disso, o material é inserido na saída impressa nos locais selecionados.

1. Coloque o material, alinhando todas as bordas.

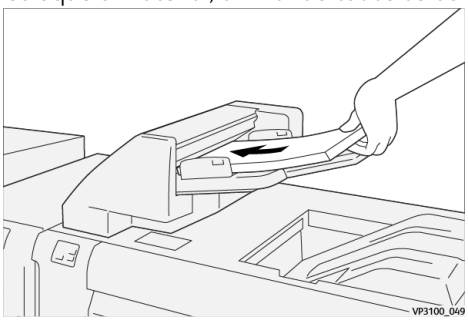

Para material pré-impresso, coloque-o com a face impressa voltada para cima.

Nota: Para evitar atolamentos ou defeitos da Impressora de Produção, não coloque material acima da linha de preenchimento máximo.

2. Segure no centro das guias do papel e suavemente deslize-as até o tamanho de material apropriado para que toquem as bordas do material.

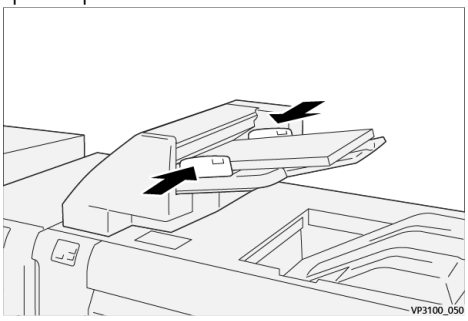

Se a distância entre as guias for muito longa ou curta em relação ao material, poderão ocorrer atolamentos.

Se definido pelo administrador do sistema, a janela Propriedades da bandeja aparece na janela principal da Central de controle.

3. Na janela Propriedades da bandeja, insira ou verifique as informações do material correto.
4. Para salvar as informações e fechar a janela Propriedades da bandeja, selecione **OK**.

Impressão em material especial

Material perfurado

Coloque o material perfurado na bandeja do módulo de inserção com alimentação pela borda longa (ABL) e com os furos à direita, quando você estiver em frente ao módulo de inserção.

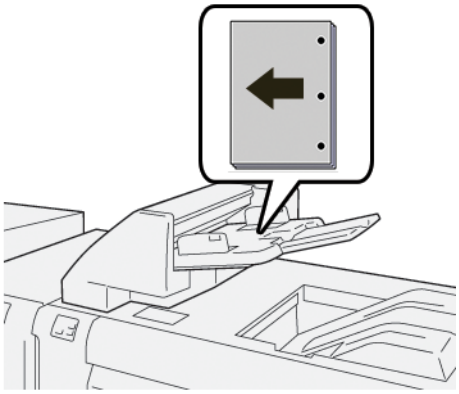

Material com divisória

Coloque o material com divisória na bandeja do módulo de inserção com alimentação pela borda longa (ABL) e com as abas à esquerda, quando você estiver em frente ao módulo de inserção.

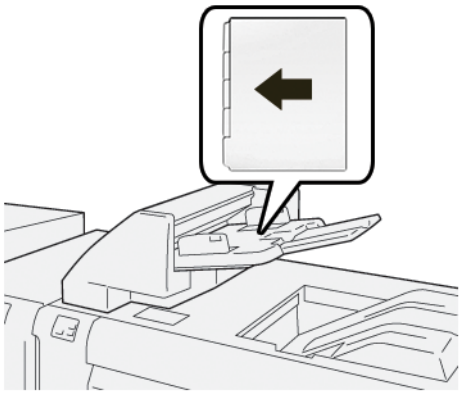

Gerenciamento da produtividade do módulo de inserção

Você pode escolher como a Impressora de Produção gerencia a produtividade quando usar a Bandeja do módulo de inserção, também chamada de Bandeja T1. A configuração de Produtividade do módulo de inserção determina como a Impressora de Produção se comporta nas seguintes condições:

- Quando folhas em branco ou pré-impressas da Bandeja do módulo de inserção são inseridas na saída impressa
- Quando a Bandeja do módulo de inserção fica sem material

A configuração de Produtividade do módulo de inserção oferece duas opções:

- **Prioridade na exatidão da sequência**: Para cada configuração, antes de imprimir, a Impressora de Produção verifica se há papel carregado na Bandeja do módulo de inserção. Após confirmar se há papel carregado na Bandeja do módulo de inserção, a Impressora de Produção inicia a impressão do trabalho. Imediatamente antes da inserção de uma folha da Bandeja do módulo de inserção, a Impressora de Produção pausa a impressão. Depois que a folha é inserida, a Impressora de Produção retoma a impressão. Essa configuração resulta em aumento do tempo de espera e, portanto, a diminuição da produtividade. No entanto, a saída impressa não é eliminada quando a Bandeja do módulo de inserção fica sem papel.
- **Prioridade na produtividade**: a impressora de Produção inicia a impressão independentemente do status da Bandeja do módulo de inserção. Desde que haja papel carregado na Bandeja do módulo de inserção, a impressão não pausa quando uma folha é inserida. No entanto, quando a Bandeja do módulo de inserção fica sem papel, a impressão é pausada e a saída impressa no trajeto do papel entre o mecanismo de impressão e o Módulo de inserção é eliminado na primeira bandeja de saída além do Módulo de inserção. Após recarregar papel na Bandeja do módulo de inserção, a impressão é retomada, começando com a reimpressão das folhas que foram eliminadas. Essa configuração ajuda você a manter a produtividade.

Nota:

- Para evitar atolamentos de papel, não reutilize a saída que foi eliminada do trajeto do papel.
- Prioridade na produtividade é a configuração padrão para Produtividade do módulo de inserção.

GBC® ADVANCEDPUNCH® PRO

O GBC® AdvancedPunch® Pro é um módulo de perfuração automático que se integra com a Impressora de Produção para agilizar a produção de relatórios, diretórios, guia de preços e outros livros encadernados. Ao eliminar a perfuração manual, o perfurador economiza tempo e aumenta a produtividade. O GBC®AdvancedPunch® Pro compacto requer um espaço mínimo e aceita vários jogos de cossinetes de perfuração opcionais.

Nota: O GBC® AdvancedPunch® Pro requer o uso de um Empilhador de alta capacidade ou o uso de um dos seguintes Módulos de acabamento Production Ready:

- Módulo de acabamento Production Ready
- Módulo de acabamento PR com Criador de Livretos
- Módulo de acabamento Production Ready Plus

Para obter informações sobre esses módulos de acabamento, consulte O Módulo de acabamento Production Ready e o Módulo de acabamento do criador de livretos Production Ready e Módulo de acabamento Production Ready Plus.

O GBC® AdvancedPunch® Pro fornece os seguintes recursos:

- Perfura uma ampla faixa de tamanhos e tipos de material
- Perfuração de borda de fuga, ABL e ABC
- O painel de controle de detecção do jogo de cossinetes mostra o tipo de cossinete e a contagem do ciclo
- Para ativar os formatos de encadernação mais populares, as opções de jogos de cossinetes do usuário incluem espiral, arame, garra metálica e 3 a 7 variedades de furos
- Opera na velocidade nominal do mecanismo de impressão para a maioria dos tamanhos de papel
- Jogos de cossinetes de alteração rápida que podem ser trocados sem qualquer ferramenta
- Todos os jogos de cossinetes incluem uma etiqueta de identificação que fornece ao usuário o padrão e o nome do furo
- Área de armazenamento conveniente para dois jogos de cossinetes extras, que está localizada acima da passagem da folha no dispositivo

Para obter informações e instruções detalhadas sobre como usar o GBC® AdvancedPunch® Pro, consulte o guia no CD de documentação do cliente que acompanha o dispositivo, ou acesse www.xerox.com/IRIDESSEsupport.

EMPILHADOR DE ALTA CAPACIDADE

Nota: O dispositivo de acabamento opcional requer o Módulo do eliminador de curvatura da interface.

O Empilhador de alta capacidade é um dispositivo de acabamento opcional que fornece funções de empilhamento e deslocamento de grande capacidade para a saída de produção em uma bandeja ou carrinho do empilhador. O Empilhador de alta capacidade também oferece uma bandeja superior conveniente para tiragens pequenas.

Diretrizes sobre material do Empilhador de alta capacidade

- A bandeja e o carrinho do empilhador aceitam material de 52 a 400 g/m² revestido ou não revestido. É possível que a qualidade do material seja degradada e a taxa de atolamento aumente em material com gramatura superior a 300 g/m².
- As transparências podem ir tanto para a bandeja superior quanto para a bandeja e carrinho do empilhador. Limite a altura da pilha a 100 transparências.
- O material revestido mais leve que 100 g/m² não executa tão confiavelmente quanto o material revestido mais pesado que 100 g/m².
- O material não desloca ou utiliza uma pilha de material de tamanho 13 x 19 pol. ou SRA3.

Componentes do Empilhador de alta capacidade

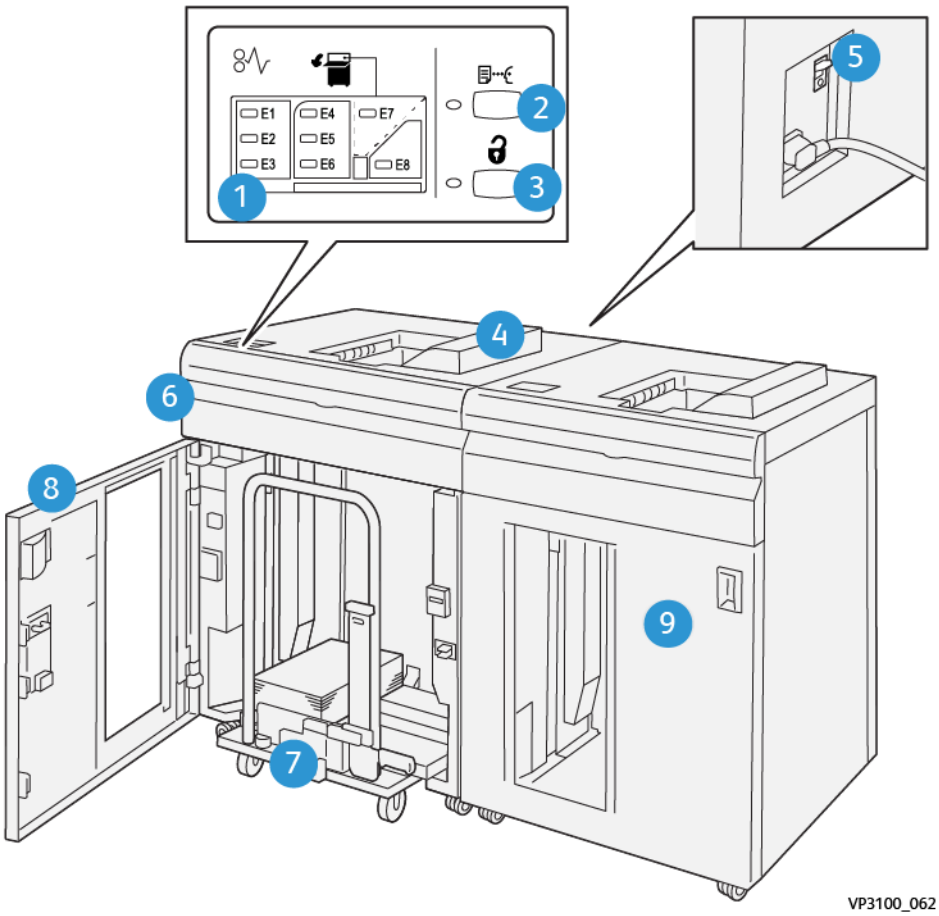

NÚMERO	COMPONENTE	DESCRIÇÃO
1	Indicadores de atolamento ou erro	Essas luzes acendem quando ocorre um atolamento nas áreas E1 a E8 do Empilhador de alta capacidade.
2	Botão **Amostra**	Selecione este botão para que o Empilhador de alta capacidade entregue uma folha de amostra à bandeja superior. O indicador à esquerda do botão pisca até que uma folha de Amostra seja entregue na bandeja superior.
3	Botão **Descarregar**	Selecione este botão para interromper a impressão e remover o papel.
4	Bandeja superior	A Bandeja comporta até 500 folhas de 80 g/m² ou menos. A bandeja superior aceita os seguintes tamanhos e gramaturas de material: • **Tamanhos**: 98 x 146 mm (3,9 x 5,7 pol.) a 330,2 x 488 mm (13 x 19,2 pol.)

NÚMERO	COMPONENTE	DESCRIÇÃO
		• **Gramaturas do material**: 52 a 400 g/m² sem revestimento, 72 a 350 g/m² revestido
5	Interruptor do disjuntor	O interruptor do disjuntor está localizado na parte traseira do Empilhador de alta capacidade. Se ocorrer uma Falha elétrica ou um curto circuito, esse interruptor automaticamente desliga a eletricidade.
6	Tampa superior	Abra esta tampa para eliminar atolamentos de papel.
7	Bandeja e carrinho do empilhador	A bandeja e o carrinho comportam até 500 folhas de 80 g/m² ou menos. A bandeja e o carrinho de pilha aceitam os seguintes tamanhos e gramaturas de material: • **Tamanhos**: 203 x 182 mm (8,0 x 7,2 pol.) a 330,2 x 488 mm (13 x 19,2 pol.) • **Gramaturas do material**: 52 a 400 g/m² (56 a 360 g/m²) para o recurso de deslocamento da pilha • **Capacidade**: 5.000 folhas (80 g/m² ou menos) Nota: Devido às características exclusivas de alguns materiais, o manuseio da qualidade da pilha pode ser degradado com materiais que excedam 300 g/m².
8	Porta dianteira	Abra essa porta para remover o material e a saída impressa.
9	Segundo Empilhador de alta capacidade opcional	Um segundo Empilhador de alta capacidade opcional pode ser adicionado à configuração do sistema para ter mais capacidade de saída.

Disjuntor do Empilhador de alta capacidade

O disjuntor do Empilhador de alta capacidade se encontra na parte de trás da unidade de Empilhador de alta capacidade.

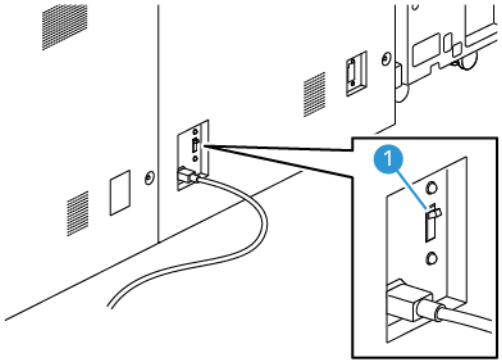

1. Interruptor Liga/Desliga

O interruptor do disjuntor normalmente está na posição **Ligado**.

Nota: Quando ocorre uma interrupção elétrica, para interromper o fluxo elétrico no empilhador de alta capacidade, o disjuntor desliga automaticamente. Para obter informações elétricas, consulte Segurança elétrica.

Bandejas de Saída

O Empilhador de alta capacidade tem duas bandejas de saída.

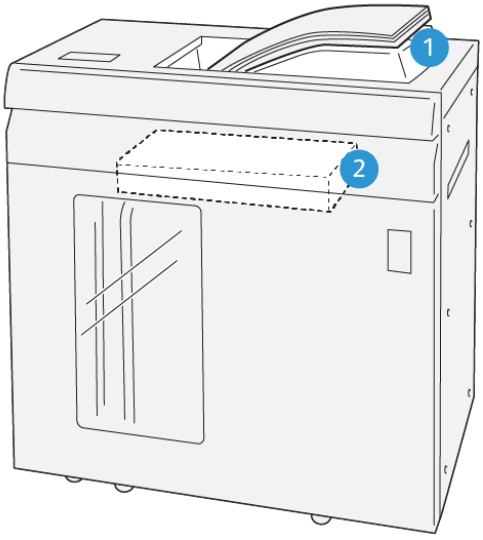

VP3100_064

1. Bandeja superior
2. Bandeja e carrinho do empilhador

A bandeja superior oferece o seguinte:

- Conveniência para tiragens pequenas, até 500 folhas, sem deslocamento
- Fornecimento de folhas eliminadas

Botões de controle

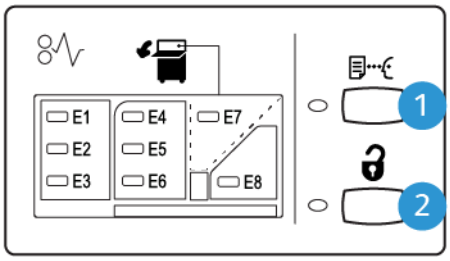

VP3100_065

1. Botão **Amostra**: para imprimir uma folha de amostra para a bandeja superior, selecione esse botão.
2. Botão **Descarregar**: para interromper a impressão e remover o papel, selecione esse botão.

Descarregamento da bandeja e do carrinho do empilhador

Nota: Com o segundo Empilhador de alta capacidade opcional, você poderá descarregar um Empilhador de alta capacidade, enquanto a saída é direcionada para o outro Empilhador de alta capacidade.

1. No painel de controle do Empilhador de alta capacidade, selecione o botão **Descarregar**.
2. Quando o Indicador de descarregamento acender, abra a porta dianteira do Empilhador de alta capacidade.
3. Posicione a barra de segurança sobre o material empilhado.
4. Puxe o **Carrinho do empilhador** para fora do Empilhador de alta capacidade.

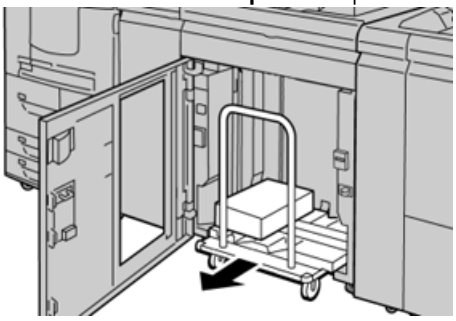

5. Remova a barra de segurança.
6. Remova o material da bandeja do empilhador.
7. Recoloque o carrinho do empilhador vazio diretamente no Empilhador de alta capacidade.
8. Posicione a barra de segurança na área de armazenamento dentro do Carrinho do empilhador.
9. Feche a porta dianteira.

   A bandeja se levanta para a posição de operação.

Dicas e sugestões

Quando usar o Empilhador de alta capacidade, consulte as seguintes dicas e sugestões:

1. Na bandeja do Empilhador de alta capacidade aplicável, verifique se o material tem curvatura.
   a. Se não houver curvatura e se a saída for aceitável e atender ao seus requisitos, você concluiu o trabalho.
   b. Se houver curvatura, continue com a próxima etapa.
2. Para corrigir o problema de curvatura do material, use os controles de correção de curvatura na parte superior do Módulo do eliminador de curvatura da interface.
3. Se a saída não melhorar, ajuste a curvatura novamente.
4. Se a saída ainda não tiver melhorado, chame o Suporte técnico ao cliente.

APARADOR DE PREGAS E DUAS FACES

O Aparador de pregas e duas faces apara as partes superior e inferior das folhas ou livretos para produzir uma borda uniforme e um sangramento total, quando combinado com o Módulo aparador SquareFold®.

Nota: Esse dispositivo de acabamento opcional requer um dos seguintes Módulos de acabamento Production Ready:

- Módulo de acabamento PR - Production Ready
- Módulo de acabamento PR com Criador de Livretos
- Módulo de acabamento Production Ready Plus

O aparador de pregas e duas faces é um dispositivo de acabamento opcional que executa prega e apara nos dois lados da saída.

O Aparador de prega e 2 faces executa as seguintes tarefas:

- Para produzir uma saída com a largura e a aparência acabadas apropriadas, apare de 6 a 25 mm (0,24 a 0,99 pol.) da parte superior para a inferior das impressões e livretos.

Nota:

- Se você fizer uma prega no material a 62 mm da borda de ataque, a chance de atolamentos aumenta.
- O menor valor de configuração de prega de 1 possivelmente não produz qualquer prega visível em alguns materiais.

- Apara tamanhos de material de entrada de 194 x 257 mm (7,6 x 10,1 pol.) a -330,2 x 488 mm (13 x 19,2 pol.)
- Apara tamanhos de material de entrada de 52 a 400 g/m² ou papel revestido de 106 a 350 g/m²

Quando usado com o aparador SquareFold®, todos os lados dos livretos podem ser aparados, exceto a encadernação, o que permite sangria total dos livretos. Para obter informações, consulte Aparador SquareFold®.

Configuração do Aparador de prega e 2 faces

O Aparador de prega e 2 faces apara a borda superior e inferior do material impresso, aplica pregas na direção vertical e sobrepõe duas folhas de saída.

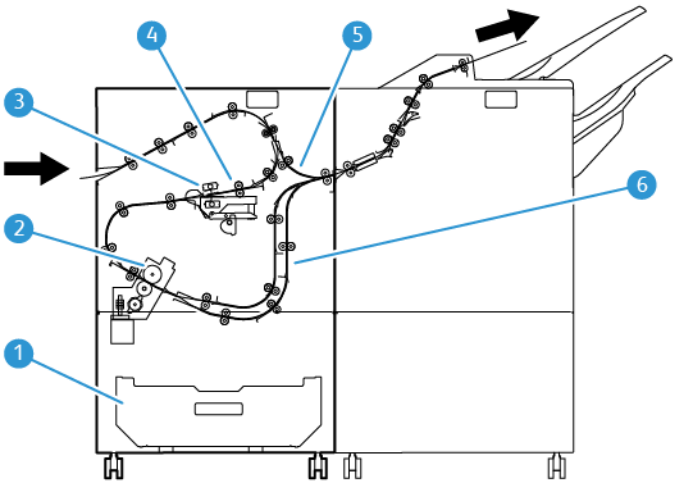

1. Caixa de resíduos: A Caixa de resíduos armazena as sobras de apara.
2. Aparador: O Aparador apara as bordas superior e/ou inferior na direção do processo.
3. Pregueador: O Pregueador aplica pregas na direção vertical.
4. Registro: O Registro ajusta o enviesamento do material e detecta a posição do material.
5. Manual: A Bandeja manual transporta o material pelos módulos restantes sem fornecer acabamento.
6. Buffer: o Buffer sobrepõe duas folhas de material na saída.

Componentes do aparador de dobra e 2 faces

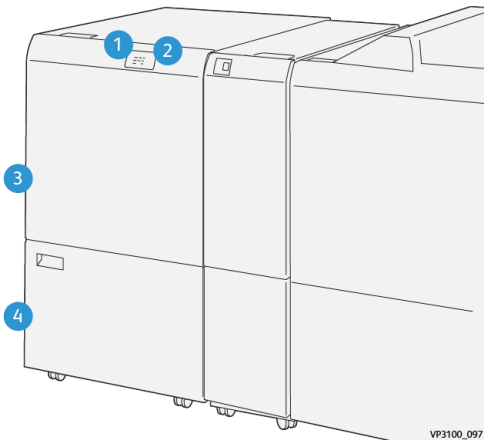

NÚMERO	COMPONENTE	DESCRIÇÃO
1	Indicador de erro e atolamento de papel	Esse indicador se acende quando ocorrem atolamentos. Se o indicador estiver piscando, elimine o atolamento para que a impressão possa ser retomada.
2	Indicador de recipiente de	Esse indicador acende quando é hora de esvaziar o

NÚMERO	COMPONENTE	DESCRIÇÃO
	sobras do aparador cheio	recipiente de resíduos do aparador e pisca quando o recipiente está cheio.
3	Tampa superior	Para eliminar os atolamentos, abra essa tampa.
4	Tampa inferior	Para esvaziar o recipiente de resíduos do Aparador, abra essa tampa.

Manutenção do Aparador de dobra e 2 faces

Para obter informações sobre a manutenção do desempenho ideal do aparador removendo as sobras aparadas e os restos de limpeza, consulte Como esvaziar o recipiente de sobras do Aparador de dobras e 2 faces.

Como esvaziar o recipiente de sobras do Aparador de dobras e 2 faces

Quando o recipiente de resíduos do Aparador de pregas e duas faces estiver quase cheio, um indicador acenderá na parte superior do acessório opcional.

Nota: Você pode esvaziar o recipiente de resíduos antes de atingir sua condição total e pode esvaziá-lo com a impressora em funcionamento.

Quando o recipiente de resíduos atinge sua condição de cheio, as seguintes alterações ocorrem:

- A luz indicadora muda de fixa para piscante.
- Uma mensagem aparece na Impressora de Produção para indicar que o recipiente de resíduos está cheio.

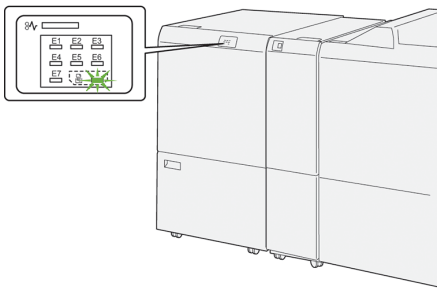

Para esvaziar o recipiente de resíduos, execute as etapas a seguir.

1. Abra a tampa inferior do Aparador e Vinco de duas faces.

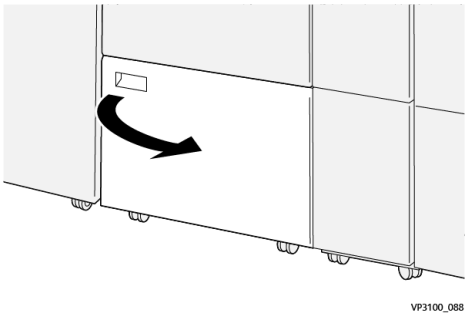

2. Puxe e remova o recipiente de resíduos.

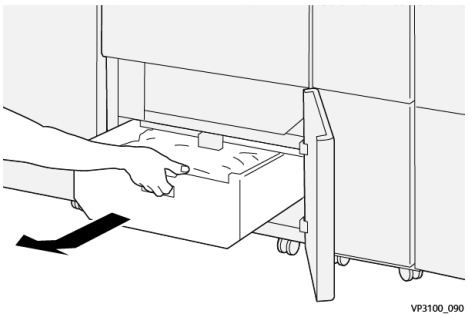

3. Descarte todo o resíduo.

   Importante: Assegure-se de esvaziar completamente todos os resíduos do recipiente. Se resíduos ou detritos permanecerem no recipiente, o aparador poderá apresentar defeitos.

4. Para assegurar que todo resíduo e detritos sejam removidos, especialmente embaixo da estrutura localizada atrás do recipiente, para remover qualquer resíduo restante de dentro do aparador, use a haste de limpeza.

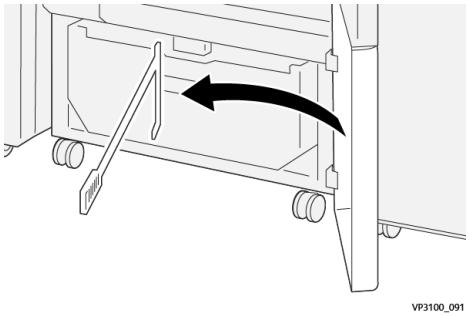

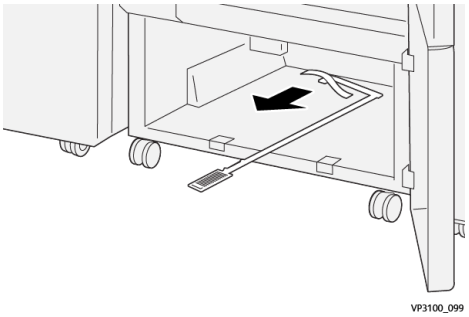

5. Retorne a haste de limpeza para sua posição original, na parte interna da tampa inferior.
6. Reinsira o recipiente de resíduos e empurre-o completamente.

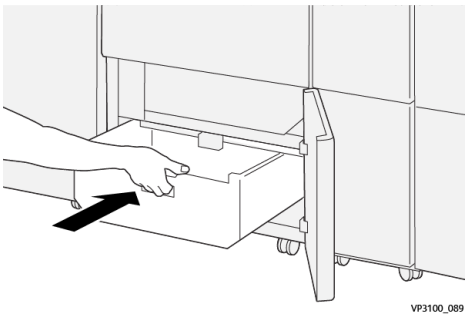

7. Feche a tampa inferior.

Módulo aparador de dobra e 2 faces

Função	• Apara de 6 a 25 mm (0,2 a 0,9 pol.) do cabeçalho e rodapé das folhas, das bordas interna e externa • Fornece apara de sangramento total para livretos quando usado com o Aparador Xerox® SquareFold® • Cria uma dobra de prega atraente
Tamanho de papel para apara de folhas de 2 faces	• Mínimo: 194,0 x 210,0 mm (7,7 x 8,3 pol.) • Máximo: 330,0 x 488,0 mm (13,0 x 19,2 pol.)
Tamanho de papel para apara de livreto de 2 faces	• Mínimo: 194,0 x 257,0 mm (7,7 x 10,12 pol.) • Máximo: 330,0 x 488,0 mm (13,0 x 19,2 pol.)
Gramatura do papel	• Apara: 52 a 400 g/m^2 • Prega: 106 a 350 g/m^2 • Manual: 52 a 400 g/m^2
Pregas	• Para livretos, marca a capa externa e a folha interna • Para folhas, marca todas as dobras para dobra fora de linha, de modo que as folhas saiam planas
Mais detalhes	• Para controlar o processamento do livreto e manter a sincronia com a produtividade do mecanismo de impressão, contém um conjunto de buffer

Especificações do material do pregador

Nota:

- Gramatura 157 g/m^2 ou maior quando não está usando Grampeamento na lombada e Dobra dupla. Você também pode aplicar uma prega ao papel de gramatura mais alta de 156 g/m^2 ou mais leve. Entretanto, se for possível, por exemplo, dobrar facilmente as folhas de papel com a mão ao longo das linhas de vinco, a qualidade da prega não pode ser garantida.
- Se as folhas impressas enrugarem ao redor das linhas da prega quando você usar Grampeamento na lombada e Dobra dupla, Em Gerenciar biblioteca de materiais, defina a Pressão da prega para um valor menor.

Gramatura do papel

60 a 350 g/m^2 – Grampeamento na lombada e Dobra dupla

Tamanho do papel

Tamanhos padrão e personalizados

Padrão	Máximo	SRA3 (320 x 450 mm, 12,6 x 17,7 pol.)
	Mínimo	A4 (210 x 297 mm, 8,27 x 11,69 pol.) 184,15 x 266,7 mm (7,25 x 10,5 pol.)
Personalizado	Altura	182,0 a 330,2 mm (7,2 a 13 pol.)
	Largura	Largura para bandeja superior: 210 a 488 mm (3,3 a 19,2 pol.) Largura para Criador de livretos: 257 a 488 mm (10,1 a 19,2 pol.)

Número de linhas

1 a 5

Nota: Quando o tamanho do material for inferior a 254 mm (10 pol.) sentido paisagem ou 437 mm (17,2 pol.) em paisagem ou maior, o número máximo de linhas de prega permitidas será três.

Módulo do buffer de pregas

- Esse módulo pode criar até cinco pregas em uma folha de papel.
- Este módulo pode produzir vários vincos em uma combinação de orientações de lombada para cima e para baixa.
- A pressão da linha de dobra pode ser ajustada em cinco níveis.

Tipos de dobra de prega

O Aparador de pregas e duas faces pode produzir muitos tipos de dobras possíveis do seguinte modo:

Prega de 1 e 2 linhas – Impressão interna

Tipos de dobra do papel

Tipo de dobra	Dobra dupla	Tripla C	Tripla Z	Dobra em Z
Prega	1 Linha	2 Linhas	2 Linhas	2 Linhas

Paisagem				
Retrato				

Prega de 1 e 2 linhas – Impressão externa

Tipos de dobra do papel

Tipo de dobra	Dobra dupla	Tripla C	Tripla Z	Dobra em Z
Prega	1 Linha	2 Linhas	2 Linhas	2 Linhas
Paisagem				
Retrato				

Prega de 3, 4 e 5 linhas – Impressão interna

Tipos de dobra do papel

Tipo de dobra	Dobra de porta	Dobra sanfonada	Dobra Quatro-Letter	Sanfonada – 4 linhas	Sanfonada – 5 linhas
Prega	3 Linhas	3 Linhas	3 Linhas	4 Linhas	5 Linhas

Paisagem					
Retrato					

Prega de 3, 4 e 5 linhas – Impressão externa

Tipos de dobra do papel

Tipo de dobra	Dobra de porta	Dobra sanfonada	Dobra Quatro-Letter	Sanfonada – 4 linhas	Sanfonada – 5 linhas
Prega	3 Linhas	3 Linhas	3 Linhas	4 Linhas	5 Linhas
Paisagem					
Retrato					

Intervalos de pregas para o Módulo do aparador de pregas e duas faces

Os intervalos de pregas do Módulo do aparador de pregas e duas faces são definidos inicialmente, mas você pode ajustar os intervalos conforme necessário. Consulte o site da Fiery em Fiery - Impressora de Produção Xerox Iridesse. Avance para baixo e selecione *Fiery Crease for Standard and Custom (Fiery Crease para padrão e personalizado)*, clique na versão (ou em ND) e depois em **Ir**. Abra o pdf do Anexo (Addendum).

DOBRADOR C/Z

Nota: O Dobrador C/Z requer o uso de um Módulo eliminador de curvatura da interface e o uso de um dos seguintes Módulos de acabamento Production Ready:

- Módulo de acabamento PR - Production Ready
- Módulo de acabamento PR com Criador de Livretos
- Módulo de acabamento Production Ready Plus

Para obter informações sobre esses módulos de acabamento, consulte O Módulo de acabamento Production Ready e o Módulo de acabamento do criador de livretos Production Ready e Módulo de acabamento Production Ready Plus.

O Dobrador C/Z é um dispositivo de acabamento opcional que fornece saída com Dobra C e Dobra Z para material de tamanho 8,5 x 11 pol. (A4) e 11 x 17 pol. (A3).

Para produzir saída dobrada, selecione o recurso **Dobra**.

- Para trabalhos de impressão em rede, no driver de impressão, selecione o recurso **Dobra**.
- Para usar o recurso **Dobra**, assegure-se de que a orientação dos documentos seja alimentação pela borda curta (ABC). Selecione uma bandeja que contenha o material em ABC.
- Há três tipos de dobras disponíveis: Dobra C, Dobra Z e Meia folha com Dobra Z.

Componentes do dobrador C/Z

Nota: Para obter informações detalhadas sobre a função Ajuste de dobras, consulte *Configuração avançada de material* em *Gerenciar biblioteca de materiais para Perfis de ajuste de dobras.*

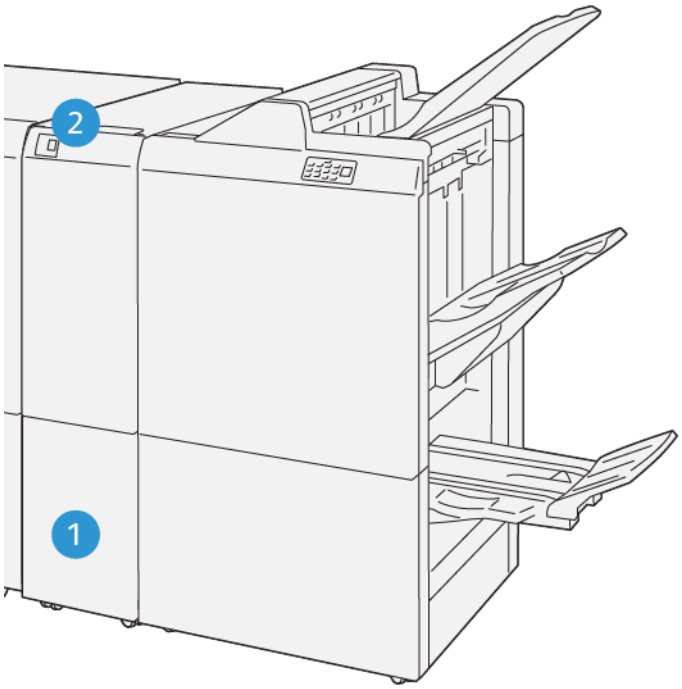

NÚMERO	COMPONENTE	DESCRIÇÃO
1	Bandeja de saída de três dobras	Essa bandeja recebe a folhas de saída.
2	Botão da bandeja de saída de três dobras	Para abrir a bandeja de saída de três dobras, selecione esse botão.

Saída de três dobras

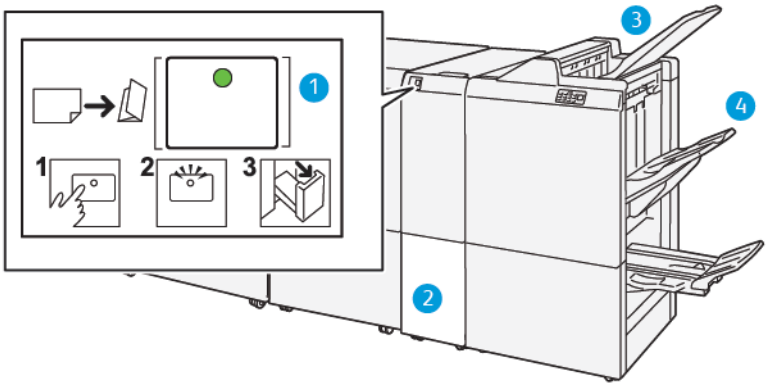

NÚMERO	COMPONENTE	DESCRIÇÃO
1	Botão da bandeja de saída de três dobras	Ao selecionar o botão, o indicador pisca. Quando a bandeja de saída de três dobras está desbloqueada, e o indicador mostra uma luz constante, sem piscar, puxe a bandeja de saída de três dobras para fora.
2	Bandeja de saída de três dobras	Trabalhos em dobra C ou dobra Z trabalhos serão enviados somente para essa bandeja. Nota: Os trabalhos de dobra C/Z não podem ser fornecidos em qualquer outra bandeja.
3	Bandeja superior do Módulo de acabamento Production Ready	Essa bandeja recebe a saída de meia-folha com Dobra Z.
4	Bandeja de empilhamento	Essa bandeja recebe a saída de meia-folha com Dobra Z.

O MÓDULO DE ACABAMENTO PRODUCTION READY E O MÓDULO DE ACABAMENTO DO CRIADOR DE LIVRETOS PRODUCTION READY

Nota: Os dispositivos de acabamento opcionais requerem o Módulo do eliminador de curvatura da interface.

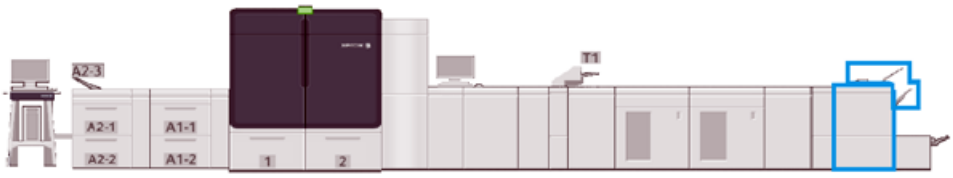

Nota: Ao longo desta seção, o Módulo de acabamento Production Ready e o Módulo de acabamento do criador de livretos Production Ready são chamados de Módulo de acabamento. O uso do nome do módulo de acabamento específico distingue quaisquer diferenças entre os dois módulos de acabamento.

O Módulo de acabamento Production Ready e o Módulo de acabamento do Criador de livretos Production Ready fornecem as seguintes capacidades:

- **Bandeja superior**
  - Tamanhos do material: 98 x 146 mm (3,9 x 5,7 pol.) a 330,2 x 488 mm (13 x 19,2 pol.)
  - Gramaturas do papel: 52 a 400 g/m^2
  - Capacidade: 500 folhas, (82 g/m^2 ou menos)
- **Bandeja do empilhador:**
  - Tamanhos de material para pilha somente: 148 x 146 mm (5,8 x 5,7 pol.) a 330 x 488 mm (13 x 19,2 pol.)
  - Tamanhos de material para pilha e deslocamento: 203 x 146 mm (8,0 x 5,7 pol.) a 297 x 488 mm (11,7 x 19,2 pol.)

- Tamanhos de material para pilha e grampo: 182 x 182 mm (7,2 x 7,2 pol.) a 297 x 432 mm (11,7 x 17,0 pol.)
- Gramaturas de papel para a pilha: 52 a 400 g/m² (máximo de 360 com deslocamento)

Nota: Devido às características exclusivas de alguns materiais, o manuseio da qualidade da pilha pode ser degradado com materiais que excedam 350 g/m².

- Gramaturas de papel para a grampo: 52 a 400 g/m²
- Gramaturas de papel para dobra meio sanfonada ou dobra Z: 60 a 105 g/m²

Nota: Devido à orientação da fibra de alguns materiais, a qualidade da dobra e a confiabilidade podem sofrer degradação em materiais que excedam 90 g/m².

- Capacidade: 3.000 folhas para o Módulo de acabamento Production Ready e 2.000 para o Módulo de acabamento do Criador de livretos Production Ready, 82 g/m² ou menos

Módulo de acabamento PR - Production Ready

Nota: O dispositivo de acabamento opcional requer o Módulo do eliminador de curvatura da interface.

Nota: O Dobrador C/Z opcional está disponível para este módulo de acabamento.

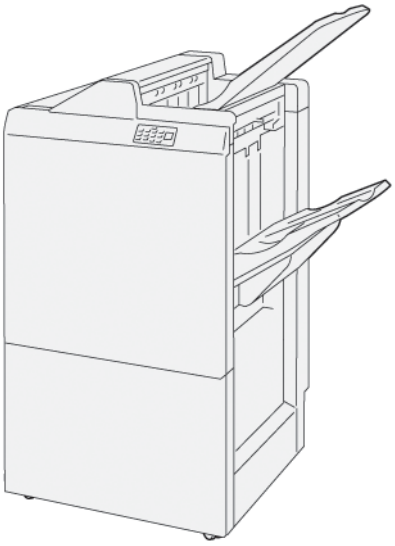

O Módulo de acabamento Production Ready consiste em:

- Duas bandejas de saída: Bandeja superior e Bandeja do Empilhador
- Grampeador
- Perfurador básico opcional

Módulo de acabamento PR com Criador de Livretos

Nota: O dispositivo de acabamento opcional requer o Módulo do eliminador de curvatura da interface.

Módulo de acabamento PR com Criador de Livretos

O Módulo de acabamento do criador de livretos Production Ready fornece todas as mesmas funções do Módulo de acabamento Production Ready. Além disso, o Módulo de acabamento do criador de livretos Production Ready cria automaticamente livretos com grampeamento na lombada de até 30 folhas e dobra dupla, também conhecida como dobra simples.

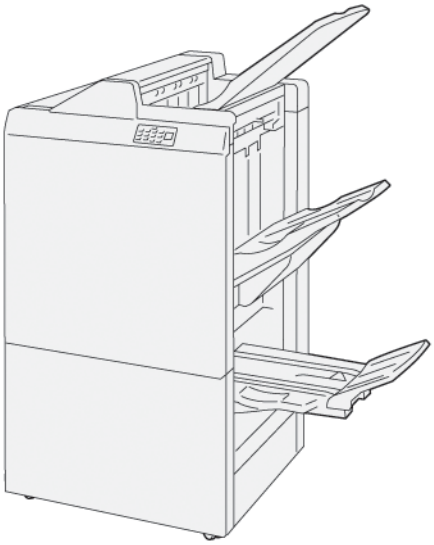

O Módulo de acabamento do criador de livretos Production Ready consiste em:

- Três bandejas de saída: Bandeja superior, Bandeja do empilhador e Bandeja de saída de livretos
- Unidade do criador de livretos
- Grampeador
- Perfurador básico opcional

Componentes do módulo de acabamento

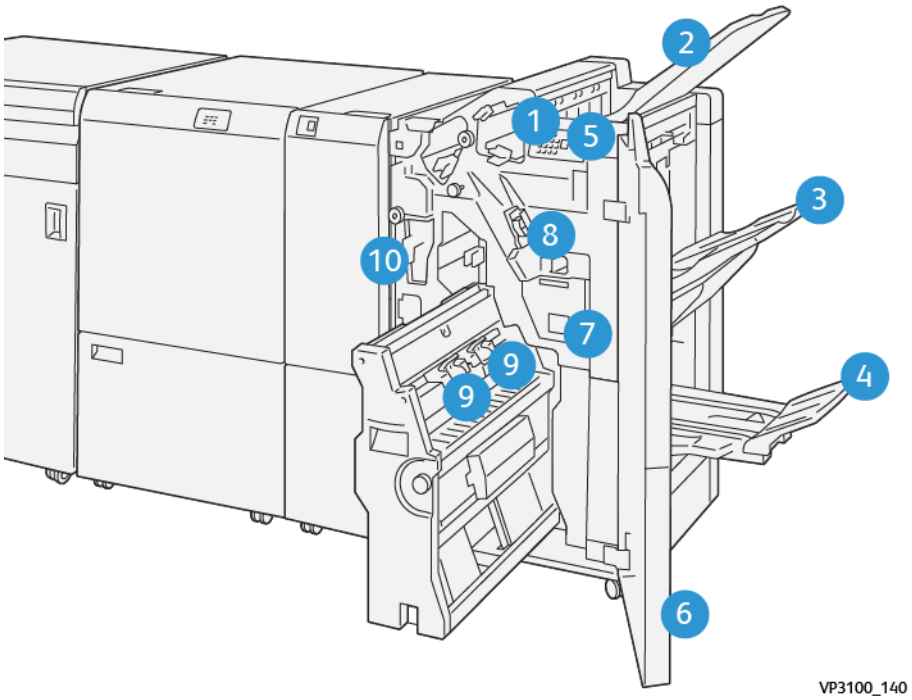

1. Indicador de erro/atolamento de papel
2. Bandeja superior
3. Bandeja do empilhador
4. Bandeja de livretos*
5. Botão de saída de livreto*
6. Tampa Dianteira
7. Recipiente de resíduos de grampos
8. Cartucho de grampo básico para grampeamento lateral
9. Dois cartuchos de grampo de livreto para grampeamento na lombada*
10. Recipiente de resíduos do perfurador**

Nota: *Disponível somente com o Módulo de acabamento do criador de livretos Production Ready.

Nota: ** O Recipiente de resíduos do perfurador é necessário somente para a Perfuração básica opcional.

Bandejas de saída do módulo de acabamento

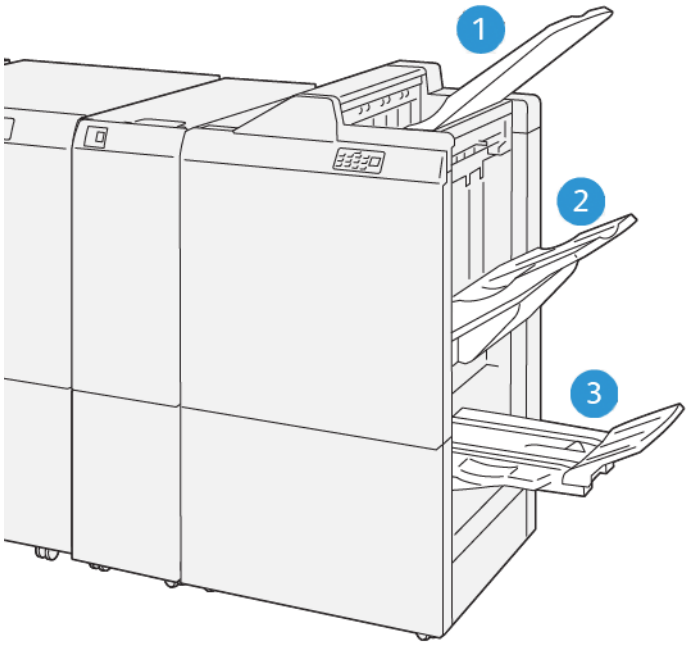

VP3100_141

1. Bandeja superior
2. Bandeja do empilhador
3. Bandeja de livretos*

*Disponível somente com o Módulo de acabamento do criador de livretos Production Ready.

Bandeja superior

Descrição:

- Recebe saída impressa e folhas de amostra
- Capacidade de 500 folhas que medem 330 x 488 mm (13 x 19,2 pol.).
- Coleta todas as folhas ejetadas automaticamente antes e depois de um atolamento
- Usado para impressão em cartões postais

Se as folhas da saída não forem totalmente ejetadas, a Impressora de Produção detectará uma condição de Cheio de papel. Se essa condição ocorrer com frequência, mude o ângulo da bandeja superior.

Consulte as diretrizes a seguir para alterar o ângulo da bandeja superior:

- Para uso normal, mantenha a bandeja na sua posição inferior padrão.

  Importante: O uso contínuo da bandeja na posição superior pode causar atolamentos de papel ou as folhas de saída podem cair da bandeja na entrega.

- Ao usar os seguintes tipos de material, altere o ângulo da bandeja para sua posição superior. Estes tipos de material podem causar condições frequentes de Cheio de papel:

- Papel revestido de baixa gramatura (106 g/m² ou menor)
- Material revestido cujas bordas tenham 364 mm ou mais
- Folha longa

Nota: Alterar o ângulo da bandeja não afeta a curvatura.

A	B
Padrão, ângulo inferior	Elevado, ângulo superior
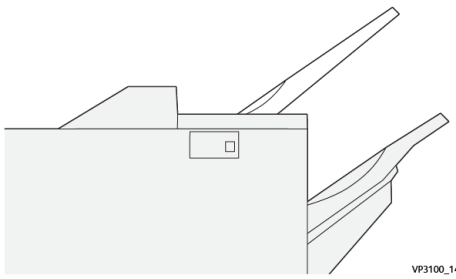	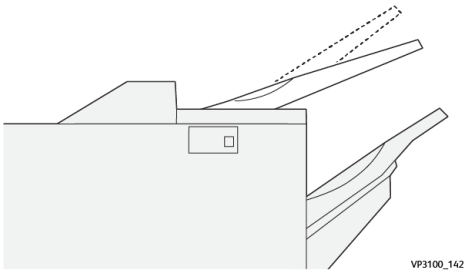

Para alterar o ângulo da bandeja:

1. Puxe a bandeja superior da base inferior (**A**) para a direita.
2. Insira as embreagens na borda de ataque da bandeja para o assentamento superior (**B**).

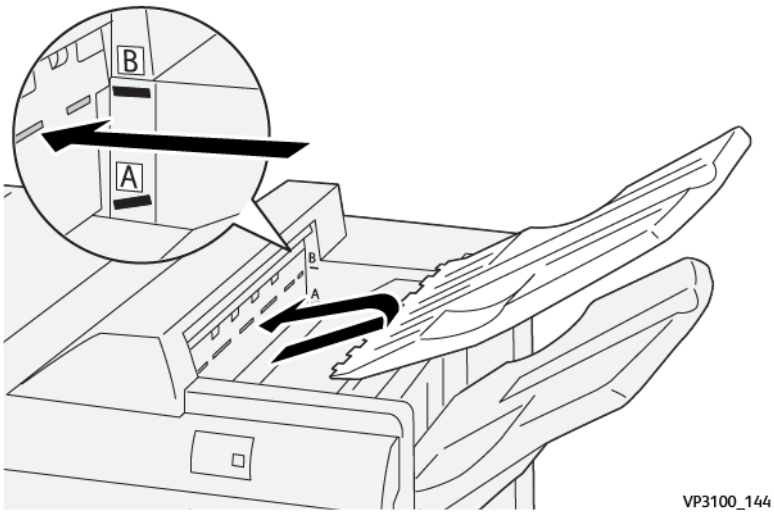

Bandeja e carrinho do empilhador

Descrição: Os trabalhos com grampeamento lateral são enviados para essa bandeja somente.

- Jogos alceados até um total de 5.000 folhas
- Localizados em um carrinho móvel do empilhador

Nota: A entrega de 2000 folhas ou mais com curvatura excessiva para baixo entregues nesta bandeja pode fazer com que a pilha caia para fora da bandeja. Se isso acontecer, defina o nível de correção de curvatura no Módulo eliminador de curvatura da interface para seu nível **mais baixo**. Defina a correção de curvatura no ajuste do módulo de inserção **para baixo**.

Bandejas de Saída

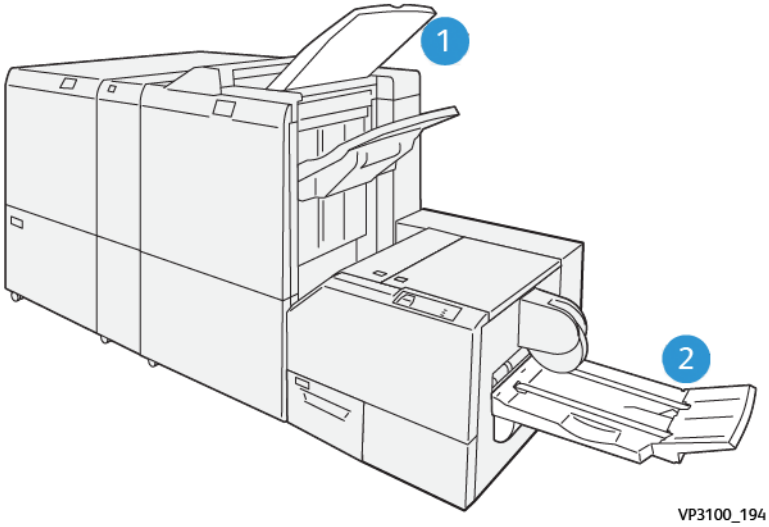

1. Bandeja de saída do módulo de acabamento: A impressora de produção ejeta as folhas não utilizadas que são eliminadas pela impressora de produção para esta bandeja de saída.
2. Bandeja de livretos: A impressora de produção entrega os trabalhos de grampeamento na lombada/dobra dupla e apara/dobra quadrada somente para esta bandeja. Para obter mais informações, consulte Aparador SquareFold®.

Bandeja de livretos

Descrição: A Bandeja de livretos aceita tamanhos de folha de entrada de 182 x 257 mm – 330,2 mm x 488 mm (7 x 10 pol. - 13 x 19 pol.), empilha até 20 jogos acabados ou transporta até o escaninho de coleta.

Nota: A Bandeja de livretos é acoplada ao Módulo de acabamento do criador de livretos Production Ready. No entanto, se o Aparador SquareFold® estiver instalado, a Bandeja de livretos será acoplada ao Aparador SquareFold®.

Trabalhos de dobra dupla e dobra dupla com grampeamento na lombada serão enviados para essa bandeja somente.

Bandeja de saída de livretos

Selecione este botão para remover os livretos acabados do módulo de acabamento.

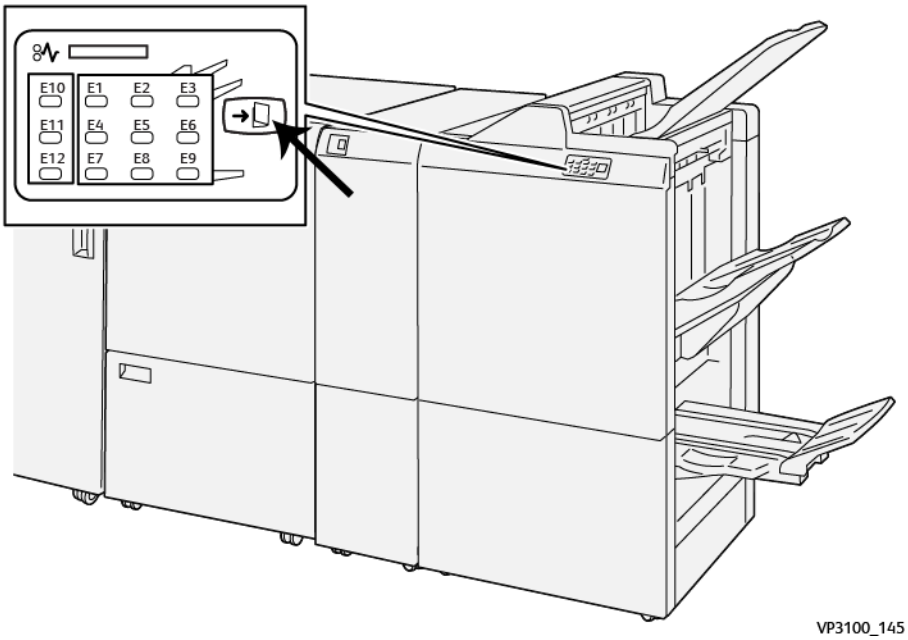

Nota: Se o Aparador SquareFold® estiver instalado, selecionar este botão moverá os livretos para a bandeja de livretos instalada no Aparador SquareFold®.

Recurso de dobra dupla para o Módulo de acabamento PR com Criador de Livretos

Nota: Apenas o módulo de acabamento do criador de livretos Production Ready oferece a função de dobra dupla.

- Para usar a função de Dobra dupla, oriente os documentos com alimentação pela borda curta (ABC) e selecione uma bandeja que contenha o material ABC.
- Para trabalhos de impressão em rede, no driver de impressão, selecione a função **Dobra dupla**.

Importante: Somente o Dobrador C/Z oferece as opções com Dobra C e Dobra Z. Para obter mais informações sobre o Dobrador C/Z, consulte Dobrador C/Z.

Nota: Uma dobra dupla, também conhecida como uma dobra simples, tem uma dobra que cria dois painéis até a saída.

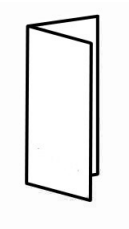

A impressora de produção tem três opções de dobra dupla:

- Uma folha com dobra dupla
- Várias folhas com dobra dupla

- Várias folhas grampeadas com dobra dupla

Nota: Para informações detalhadas sobre os tipos de dobra e a função Ajuste de dobra, consulte Informações sobre o ajuste de dobras.

Módulo de acabamento Production Ready Plus

Nota: Os dispositivos de acabamento opcionais requerem o Módulo do eliminador de curvatura da interface.

O módulo de acabamento Production Ready Plus inclui os mesmos recursos e funções que o Módulo de acabamento Production Ready. Além disso, o Módulo de acabamento Production Ready Plus serve como uma interface para transferir o material entre a impressora de produção e qualquer dispositivo DFA (Document Finishing Architecture) de terceiros acoplado à impressora de produção.

- **Bandeja do empilhador**:
  - Capacidade: 2000 folhas (82 g/m² ou menos)
- **Transporte Document Finishing Architecture:**
  - Tamanhos do material: 182 x 182 mm (7,2 x 7,2 pol.) – 330,2 x 488 mm (13 x 19,2 pol.)
  - Gramaturas do papel: 52 a 400 g/m²

Nota: Devido a características exclusivas de alguns materiais, a confiabilidade do transporte pode ser degradada com materiais com menos de 80 g/m² e que excedam 350 g/m².

- Manuseio do papel de tamanho grande: tamanho máximo = 330,2 mm x 488 mm (13 x 19,2 polegadas)
- Alimentação do material de saída da impressora de produção e de qualquer dispositivo de acabamento em linha para um dispositivo DFA de terceiros

Componentes do módulo de acabamento Plus Production Ready

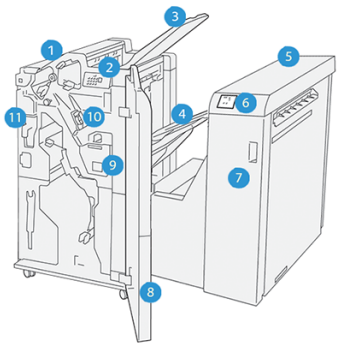

1. Módulo de acabamento
2. Indicadores de erro/atolamento de material do módulo de acabamento
3. Bandeja superior do módulo de acabamento
4. Bandeja do empilhador do módulo de acabamento
5. Transporte de acabamento

6. Indicadores de atolamento de papel/erro do transporte de acabamento
7. Tampa dianteira do transporte de acabamento
8. Tampa dianteira do módulo de acabamento
9. Recipiente de resíduos de grampos do módulo de acabamento
10. Grampeador básico do módulo de acabamento para grampeamento lateral
11. Recipiente de resíduos do furador do módulo de acabamento

Nota: Para obter detalhes sobre as funções do módulo de acabamento de terceiros, consulte o manual fornecido com o dispositivo.

Manutenção do Módulo de acabamento

Para obter informações sobre os procedimentos de manutenção para os Módulos de acabamento Production Ready, consulte os seguintes links:

- Suprimentos consumíveis do módulo de acabamento
- Verificação do status dos consumíveis do módulo de acabamento
- Substituição do cartucho de grampos básico para grampeamento lateral
- Substituição do cartucho de grampos de livreto para grampeamento na lombada
- Substituição do recipiente de resíduos de grampos do módulo de acabamento
- Esvaziamento do recipiente de resíduos do furador

Suprimentos consumíveis do módulo de acabamento

Solicite suprimentos, incluindo grampos, cartuchos de grampos e recipientes de resíduos de grampos da Xerox em www.xerox.com/supplies. Assim que estiver no site, proceda de uma das seguintes maneiras:

- Selecione **Fale conosco** para obter informações de contato específicas em sua área.
- Selecione **Suprimentos** e depois selecione uma opção apropriada no menu.

Nota: Sempre consulte www.xerox.com/supplies para obter os mais recentes códigos de peça da Unidade substituível pelo cliente.

Armazene os suprimentos e as peças Xerox em suas embalagens originais.

A tabela a seguir mostra os consumíveis para o opcional Módulo de acabamento Production Ready, Módulo de acabamento do criador de livretos Production Ready e Módulo de acabamento Production Ready Plus. Mantenha um suprimento desses itens para eliminar o tempo de inatividade.

ITEM	UNIDADE DO SUPRIMENTO ENVIADA COM O MÓDULO DE ACABAMENTO/QUANTIDADE DO PEDIDO
Grampos de refil do grampeador de canto para o opcional Módulo de acabamento Production Ready, Módulo de acabamento do criador de livretos Production Ready e Módulo de acabamento Production Ready Plus	4 cartuchos de grampos (5.000 grampos por cartucho) e 1 recipiente de resíduos de grampo por caixa
Grampos de refil do grampeador de livretos para o opcional Módulo de acabamento do criador de livretos Production Ready	1 recipiente de 5.000 grampos cada

Para obter informações sobre o abastecimento de consumíveis na Impressora de Produção, consulte Suprimentos da impressora.

Verificação do status dos consumíveis do módulo de acabamento

Quando chegar perto do momento de troca de um consumível, aparecerá uma mensagem no painel de controle. Em algumas unidades substituíveis pelo cliente (USCs), a tela indicará que a impressora de produção pode continuar a imprimir os trabalhos, sem que você substitua o item imediatamente. Outras vezes, aparece uma mensagem e a impressora de produção para de funcionar.

Para verificar o status dos consumíveis:

1. Selecione o botão **Consumíveis** na Central de controle.
2. Para exibir mais informações sobre suprimentos e seu status, selecione o botão **Informações** .

   É possível visualizar a guia Consumível e ver o status dos seguintes itens:

   - Corotron de carga
   - Suprimento
   - Unidade do módulo de acabamento

Substituição do cartucho de grampos básico para grampeamento lateral

Nota: Certifique-se de que a impressora de produção não está funcionando, antes de executar este procedimento.

1. Abra a tampa dianteira do módulo de acabamento.

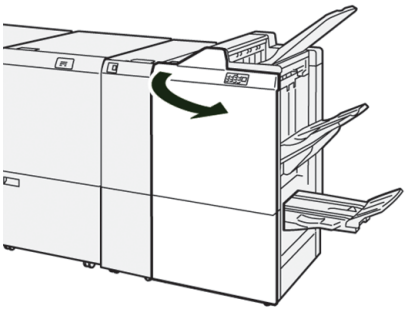

2. Puxe a R1.

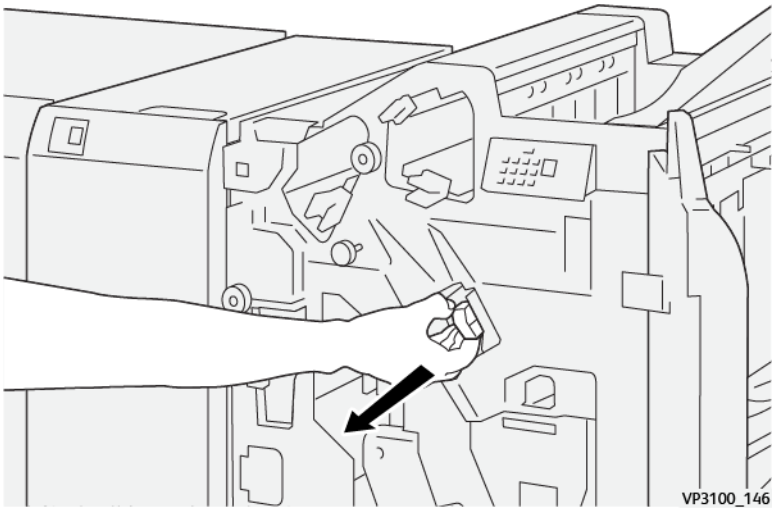

Nota: Você somente poderá remover um cartucho de grampos se ele estiver vazio. Se você ainda não conseguir removê-lo, ou o cartucho estiver preso, chame o Atendimento Técnico.

3. Com o cartucho de grampo na posição indicada pela seta, remova-o da unidade.

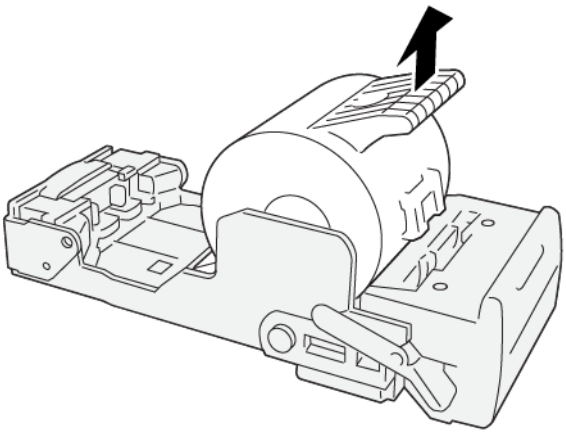

VP3100_147

4. Insira um novo cartucho de grampos na unidade.

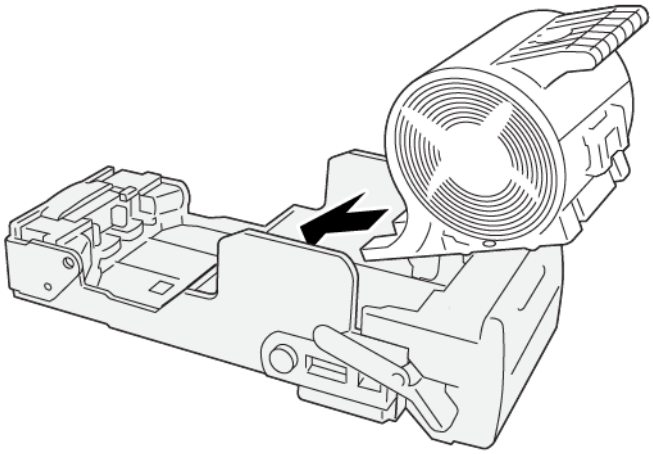

VP3100_148

5. Insira a unidade em sua posição original.

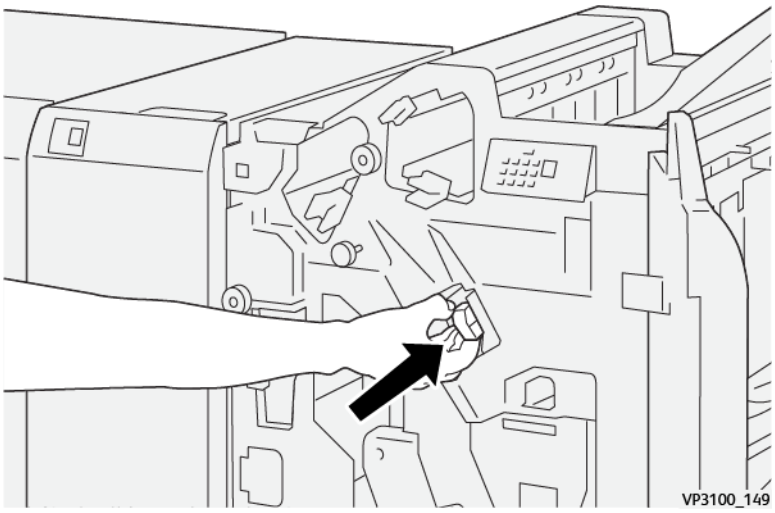

VP3100_149

6. Feche a tampa dianteira do módulo de acabamento.

Substituição do cartucho de grampos de livreto para grampeamento na lombada

Nota: Antes de executar este procedimento, certifique-se de que a impressora de produção não está funcionando.

Nota: Este procedimento é aplicável somente para o Módulo de acabamento do criador de livretos Production Ready.

1. Abra a tampa dianteira do módulo de acabamento.

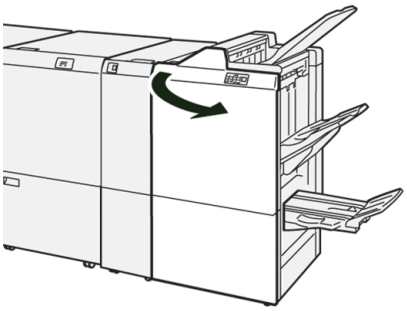

2. Puxe a Unidade 3 de grampeamento na lombada em sua direção, até que pare.

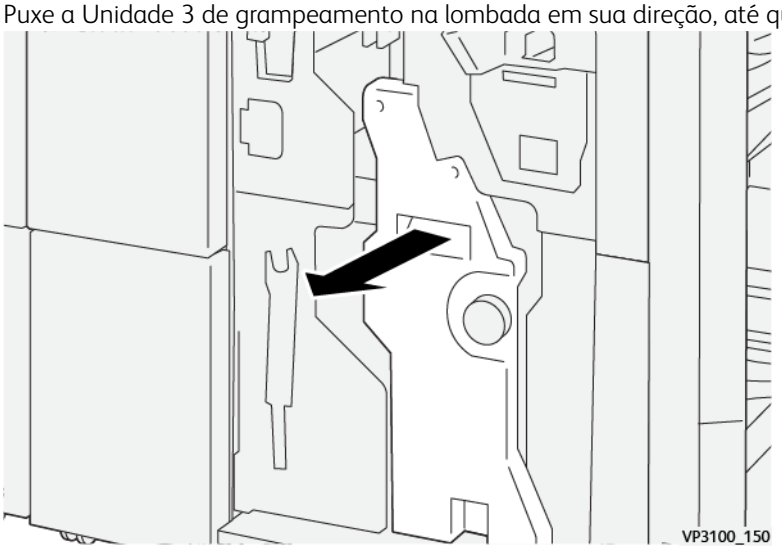

3. Enquanto segura as abas no cartucho de grampos, puxe o cartucho para removê-lo.

Nota: Dois cartuchos de grampos de livretos são fornecidos. Verifique a mensagem para ver qual cartucho precisa ser substituído.

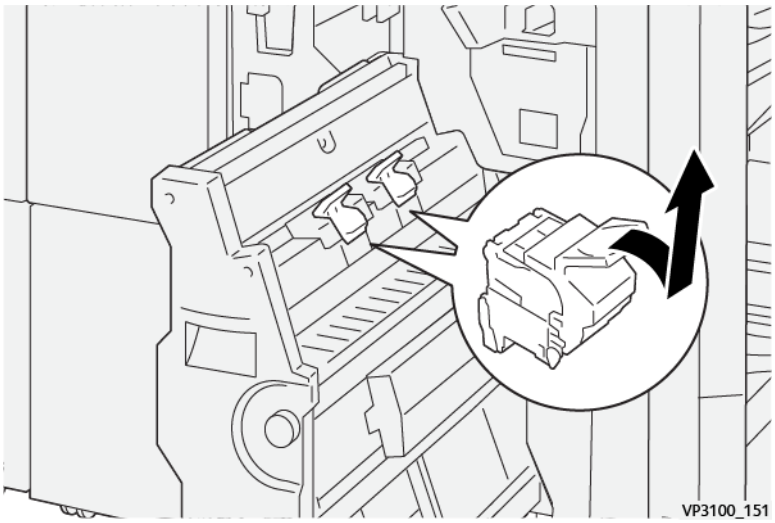

4. Enquanto segura as abas no novo cartucho de grampos, empurre o cartucho até encaixar.

Nota: Certifique-se de que as marcas estejam alinhadas.

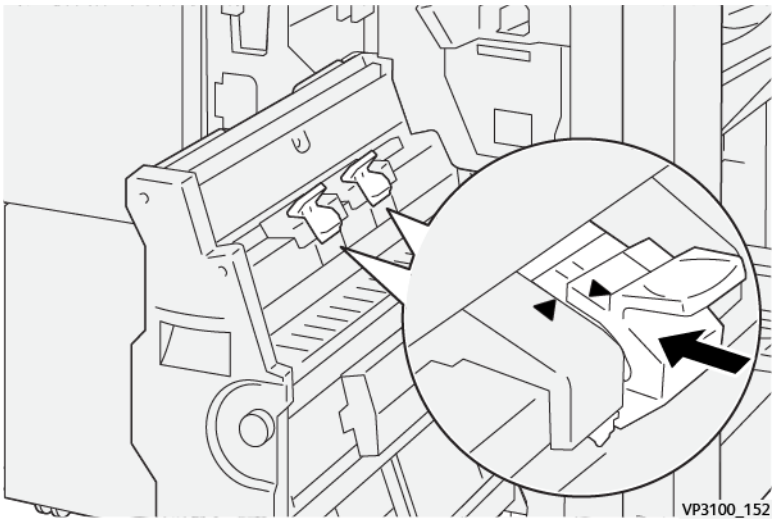

5. Empurre suavemente a Unidade 3 de grampeamento na lombada para o módulo de acabamento até que ela pare.

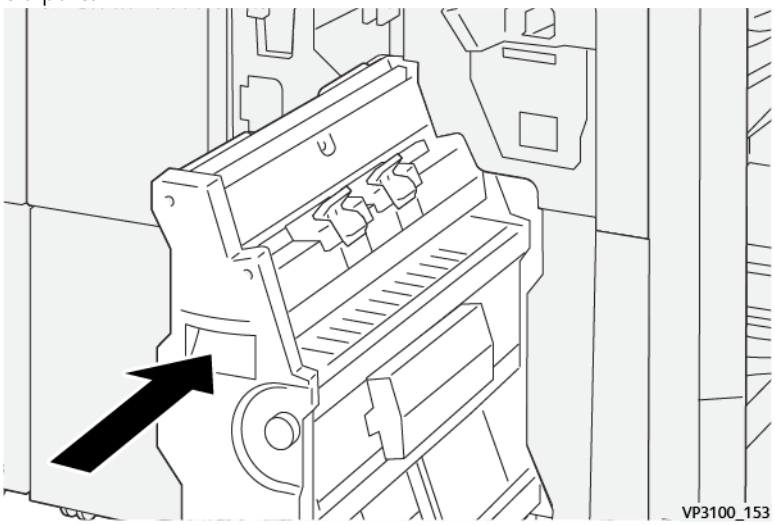

6. Feche a tampa dianteira do módulo de acabamento.

Substituição do recipiente de resíduos de grampos do módulo de acabamento

AVISO: Para evitar ferimentos pessoais, tome cuidado ao remover o recipiente de resídios de grampos.

A impressora de produção exibe uma mensagem quando o recipiente de resíduos de grampos está cheio. Quando a mensagem for exibida, substitua o recipiente por um novo.

Importante:

- Antes de executar este procedimento, certifique-se de que a impressora de produção não está funcionando.
- Mantenha a impressora de produção ligada ao substituir o recipiente de resíduos de grampos. Se estiver desligada, a impressora de produção não reconhecerá a substituição do recipiente de resíduos e uma mensagem de cheio continuará sendo exibida.
- Para garantir que a impressora de produção continue funcionando após a substituição do recipiente de resíduos, feche a tampa dianteira do módulo de acabamento.

Nota: Um recipiente de resíduos de grampos acompanha o cartucho de grampos básico.

1. Abra a tampa dianteira do módulo de acabamento.

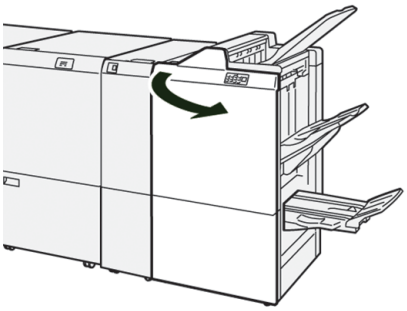

2. Mova a alavanca de trava em R5 para a esquerda na marca de trava aberta.

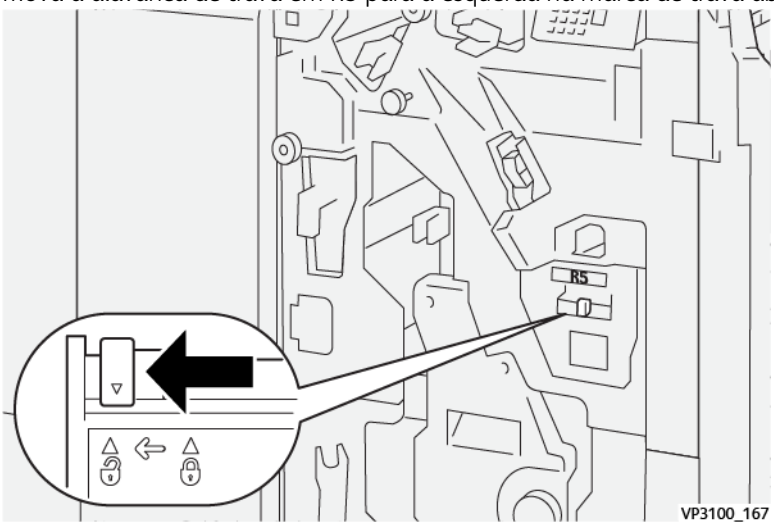

3. Puxe a R5.

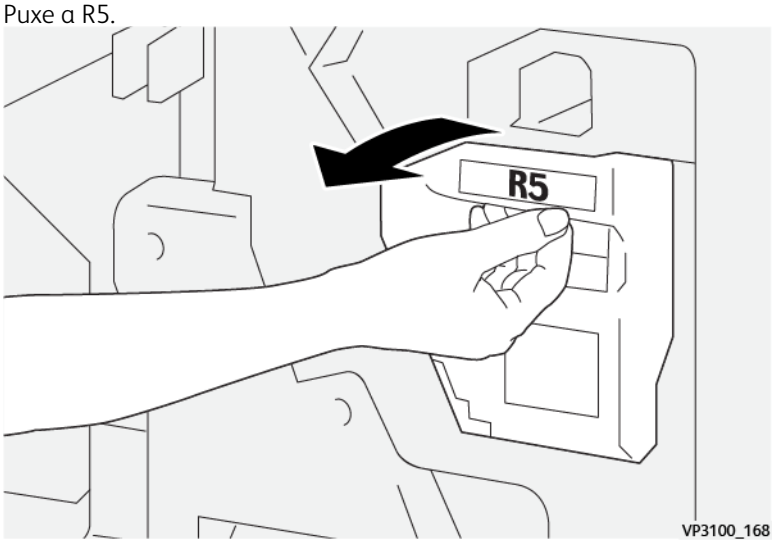

4. Coloque o recipiente de resíduos de grampos usados no saco plástico fornecido.

Nota: Não desmonte os recipientes de resíduos usados. Devolva os recipientes de resíduos de grampos usados ao suporte técnico ao cliente.

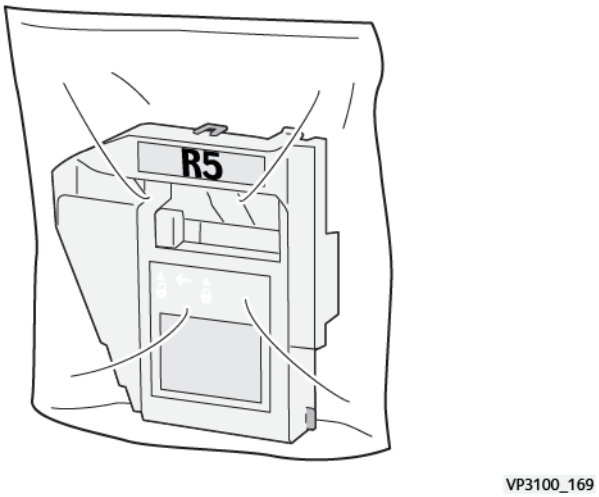

5. Insira o novo recipiente de resíduos de grampos abaixando-o na posição e empurrando-o suavemente para o lugar.

AVISO: Para evitar ferimentos, não coloque os dedos sobre o recipiente.

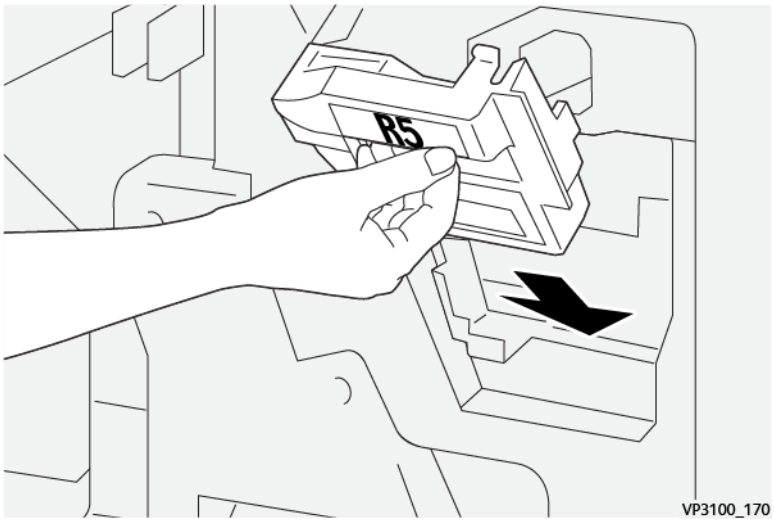

6. Mova a alavanca de trava em R5 para a direita até a marca de trava fechada.

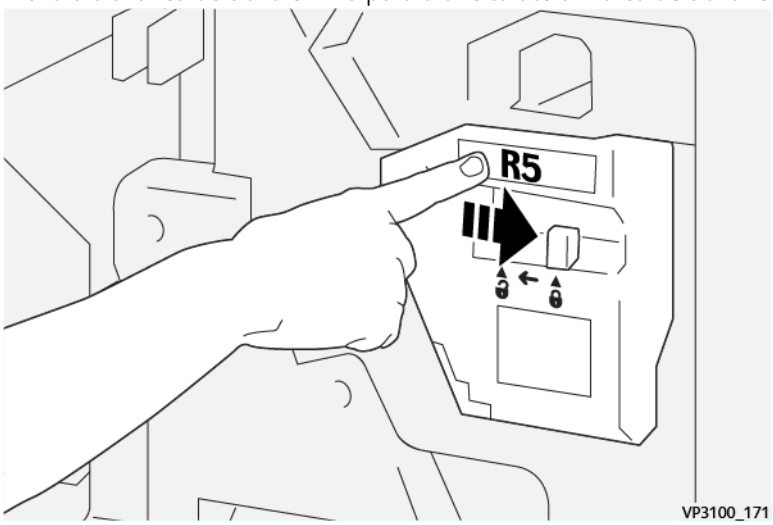

7. Feche a tampa dianteira do módulo de acabamento.

Esvaziamento do recipiente de resíduos do furador

A impressora de produção exibe uma mensagem quando o recipiente de resíduos do perfurador está cheio. Quando a mensagem for exibida, esvazie o recipiente de todas as sobras de papel.

Importante:

- Certifique-se de que a impressora de produção não está funcionando, antes de executar este procedimento.
- Mantenha a impressora de produção ligada ao esvaziar o recipiente. Se estiver desligada, a impressora de produção não reconhecerá que o recipiente foi esvaziado e a mensagem de cheio continuará sendo exibida.
- Para garantir que a impressora de produção continue funcionando após esvaziar o recipiente, feche a tampa dianteira do módulo de acabamento.

1. Abra a tampa dianteira do módulo de acabamento.

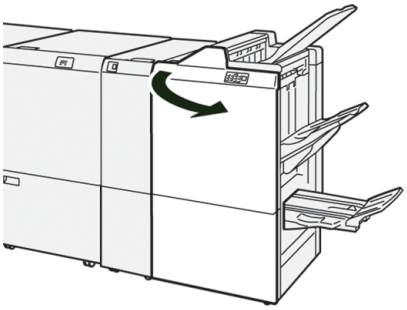

2. Puxe a **R4**.

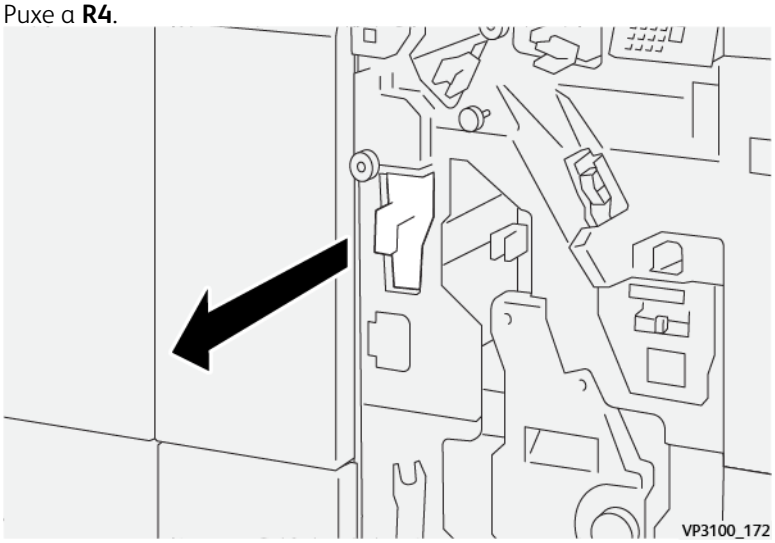

3. Descarte todo o resíduo do recipiente.

   Importante: Certifique-se de esvaziar completamente o recipiente. Se restar algum resíduo ou fragmentos, o recipiente ficará cheio antes que uma mensagem de cheio seja exibida causando uma falha.

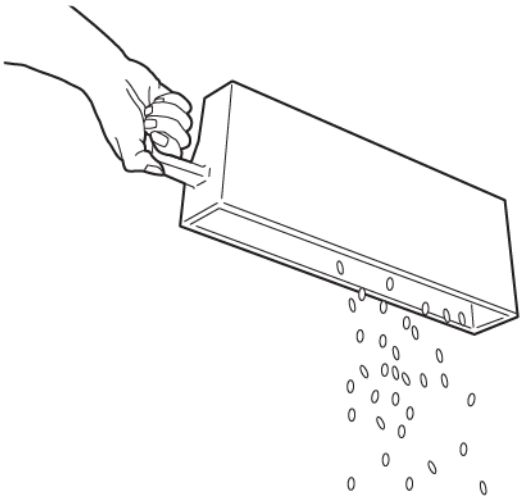

VP3100_173

4. Retorne a **R4** à posição original.
5. Feche a tampa dianteira do módulo de acabamento.

Dispositivos de acabamento de terceiros

Se um dispositivo de acabamento DFA (Document Finishing Architecture) opcional de terceiros estiver acoplado à sua impressora de produção, a função Dispositivos de acabamento estará disponível.

A guia Dispositivos de acabamento permite que você crie, ative ou exclua um perfil para cada módulo de terceiros configurado com seu sistema. Estes perfis descrevem o dispositivo de acabamento para a impressora de produção. Os valores de configuração que você criar serão exibidos na opção Dispositivos de acabamento de cada perfil específico.

PLOCKMATIC MPS XL (EMPILHADOR MULTIUSO)

O Plockmatic Multi-Purpose Stacker XL é uma solução flexível de empilhamento que auxilia os operadores com o empilhamento e manuseio do papel durante o processo de acabamento. O empilhador oferece uma combinação exclusiva de recursos com uma impressora em um único produto.

O empilhador pode empilhar uma ampla variedade de materiais como dobra tripla ou dobra panorâmica em A4 ou Carta, brochuras em formato paisagem em A4 ou Carta, folhetos, menus, cartões comerciais, cartões postais, e muito mais.

O empilhador é totalmente integrado nas Impressoras Digitais Xerox®.

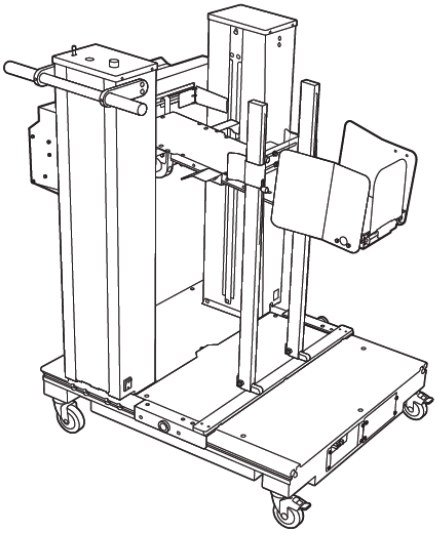

O empilhador fornece os seguintes recursos:

- Fornece o link entre a impressão e o dispositivo de acabamento que ajudará a criar a aplicação completa.
- Oferece uma combinação exclusiva de recursos como empilhamento, elevação, transporte e integração com uma impressora em um único produto.
- O empilhador tem múltiplos sensores que podem detectar atolamentos e limites de capacidade de empilhamento, que disparam uma suave parada na impressora.
- Integração e comunicação com a impressora convenientemente permite que o operador pause e recomece os trabalhos diretamente do painel de controle do empilhador.
- Um mecanismo simples de acoplamento e grandes rodízios permitem o frequente acoplamento ou desacoplamento e o fácil transporte do papel da impressora para o sistema de acabamento.

  Nota: Quando acoplado, o empilhador é acionado através do braço de acoplamento que fica anexado ao dispositivo ascendente.

- Capaz de empilhar uma ampla variedade de material, folhas de no máximo 330 x 1200 mm (13 x 47,2 pol.) e espessura máxima de 400 g/m^2.
- A mesa de empilhamento tem um comprimento padrão de 715 mm (28 pol.) para folhas mais longas. A mesa pode ser estendida até 1.200 mm (47,2 pol.). O mecanismo de impressão ascendente determina o tamanho máximo da folha.
- Suporta uma carga máxima de empilhamento de 40 kg (88,2 lb) e uma altura máxima de empilhamento de 330 mm (13 pol.) para folhas dentro de 715 mm (28 pol.) de comprimento e 140 mm (5,5 pol.) para as folhas acima de 715 mm (28 pol.) de comprimento.

  Nota: A altura máxima da pilha pode variar entre -10 mm (-0.4 pol.) e +5 mm (+0.2 pol.) dependendo do tipo e gramatura do material.

- Uma Unidade de alimentação interna ativa recebe o papel do dispositivo ascendente e direciona cada folha para o empilhador. Ele também contém uma ventoinha que ajuda a esfriar o material e impedir que as folhas colem umas às outras.

- Um pulsador lateral ativo na Unidade de alimentação interna ajuda a alinhar as folhas e produzir pilhas de alta qualidade.
- A Mesa de empilhamento motorizada elimina a necessidade de levantar manualmente pilhas de papel pesadas.

Para obter informações e instruções detalhadas para usar o Plockmatic Multi-Purpose Stacker XL, acesse https://www.support.xerox.com e procure sua impressora e o Plockmatic MPS XL.

APARADOR SQUAREFOLD®

Nota: Esse dispositivo de acabamento opcional requer um Módulo de acabamento Production Ready com Criador de livretos.

O Aparador SquareFold® é um dispositivo de acabamento opcional que nivela a lombada do livreto e executa a apara de face do livreto.

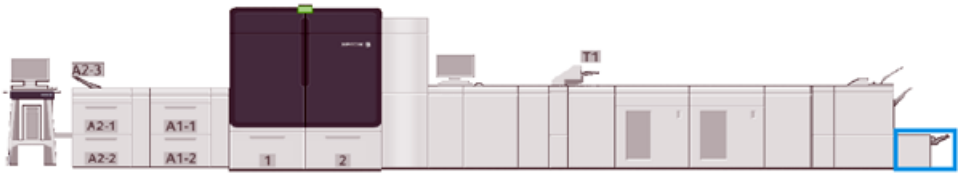

O Aparador SquareFold® executa as seguintes tarefas:

- Recebe o livreto da área Criador de livretos do Módulo de acabamento
- Para reduzir a espessura do livreto e proporcionar uma aparência de livro com encadernação perfeita, aplaine a lombada do livreto
- Apara ou recorta a face ou borda do livreto, resultando em uma borda com acabamento perfeito

A área de livreto do Módulo de acabamento monta e grampeia o livreto. O livreto é inserido no Aparador SquareFold® já montado. Quaisquer ajustes na imagem do original e seu posicionamento na página do livreto são feitos no servidor de impressão.

Componentes do Aparador SquareFold®

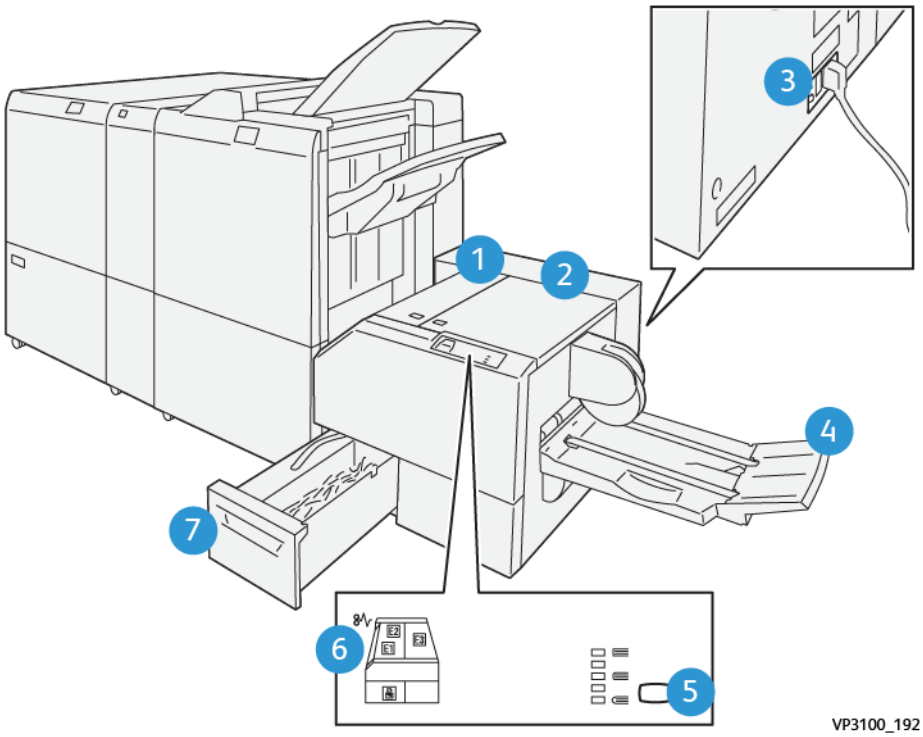

NÚMERO	COMPONENTE	DESCRIÇÃO
1	Tampa esquerda *	Para eliminar os atolamentos de material de impressão, abra essa tampa.
2	Tampa direita *	Para eliminar os atolamentos de material de impressão, abra essa tampa.
3	Interruptor do disjuntor, na parte traseira do dispositivo	Se ocorre uma falha elétrica ou um curto circuito, ele automaticamente desliga a eletricidade.
4	Bandeja de livretos	Esta bandeja recebe a saída de livretos com dobra quadrada do módulo de acabamento.
5	Botão de ajuste da dobra quadrada	Para ajustar a espessura dos livretos impressos, selecione esse botão.
6	Atolamento de papel/Indicador de erro	Esse indicador se acende quando ocorrem atolamentos de material.
7	Recipiente de resíduos do aparador	Este recipiente coleta o resíduo da área do aparador do dispositivo.
* Não é possível abrir as tampas durante a operação normal ou quando a impressora de produção estiver inativa. Você pode abrir as tampas somente quando um indicador estiver aceso e ocorrer um atolamento ou falha no Aparador SquareFold®.		

Painel de controle

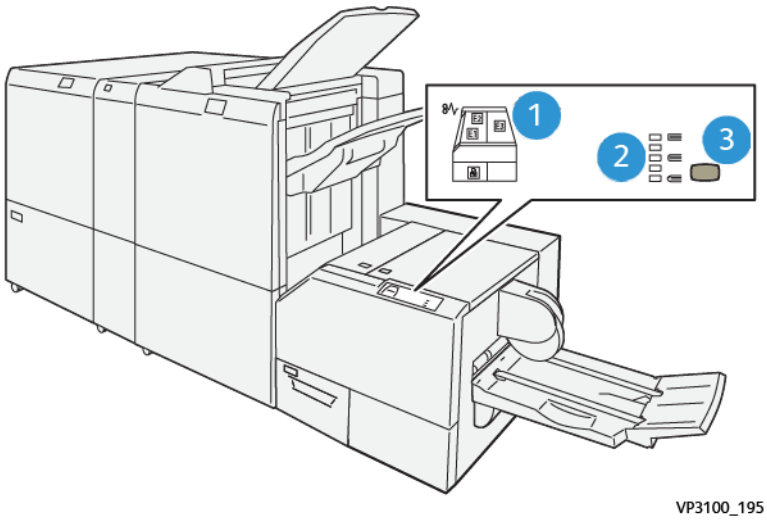

NÚMERO	DESCRIÇÃO
1	Indicadores de falhas: Quando ocorre uma falha ou atolamento em uma área específica do dispositivo Aparador SquareFold®, esses indicadores acendem. Quando você remove o recipiente de resíduos ou quando ele está cheio, o indicador inferior com o ícone de cadeado acendee. Nota: Se E1, E2, ou E3 acenderem, você poderá abrir as tampas esquerda e direita e então eliminar o atolamento ou falha. Caso contrário, não será possível abrir as tampas durante a operação normal ou quando a impressora de produção estiver inativa.
2	Selecione configuração de dobra quadrada apropriada. Para obter mais informações consulte Configurações de ajuste de dobra quadrada.
3	Pressione esse botão para ajustar a configuração de dobra quadrada ou espessura do livro.

Disjuntor do Aparador SquareFold®

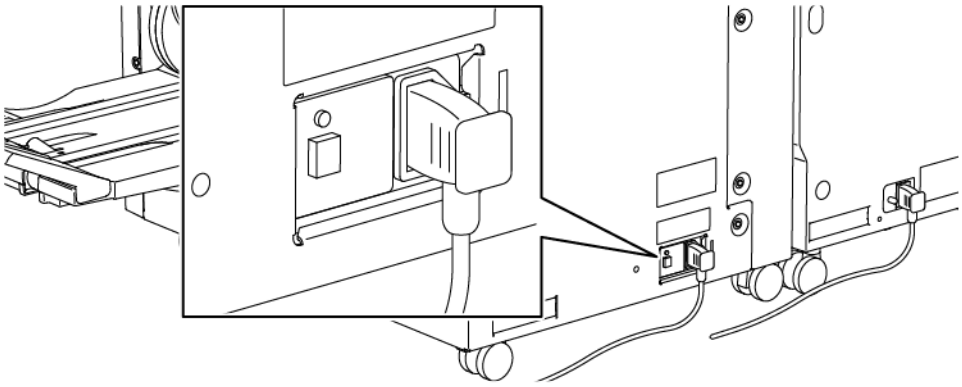

É possível localizar o disjuntor na parte traseira do dispositivo. O disjuntor normalmente está na posição **Ligado**.

Nota: Quando ocorre uma interrupção elétrica, para interromper o fluxo elétrico no dispositivo, o disjuntor desliga automaticamente. Para obter informações elétricas, consulte Segurança elétrica.

Em condições operacionais normais, não é necessário tocar neste interruptor. Se a Impressora de Produção for movida, para desligar o dispositivo, pressione esse botão.

Trajeto do papel no Aparador SquareFold®

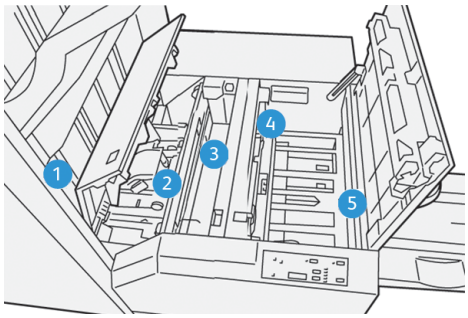

NÚMERO	DESCRIÇÃO
1	O livreto deixa a área de livreto do módulo de acabamento e entra no Aparador SquareFold®. O sensor de Saída de livretos, no Aparador SquareFold®, detecta a borda de ataque, ou lombada, do livreto e move o livreto para a área de dobra quadrada.
2	Quando a lombada do livreto atinge a área da dobra quadrada, o livreto é grampeado e a operação de dobra quadrada é iniciada.
3	O livreto é aplainado e a lombada é ajustada de acordo com a configuração de dobra quadrada indicada no painel de controle.
4	Quando o livreto estiver aplainado e a lombada ajustada, ele avançará para a área do aparador. • Com base no tamanho do livreto acabado, o livreto é movido até que a borda de fuga alcance o cortador do aparador. • A borda de fuga é aparada, ou cortada, com base no tamanho do livreto acabado inserido na configuração do modo do aparador.
5	O livreto então avança até a área de saída de onde é transportado até a bandeja de livretos.

Nota: Os livretos que saem do Aparador SquareFold® podem conter restos ou sobras de aparas do livreto aparado anteriormente. Esse é um fato normal, resultante da formação de eletricidade estática. Se os livretos contiverem restos ou sobras de aparas, remova e descarte-as.

Recursos do Aparador SquareFold®

Esta seção fornece informações sobre o seguinte:

- Recurso SquareFold®
- Função Aparo

Recurso SquareFold®

Nota: A expressão Prensagem de livro é usada como sinônimo da expressão Dobra quadrada.

Para ajustar o formato da lombada, ou a dobra quadrada, dos livretos impressos, pressione o botão **Dobra quadrada**.

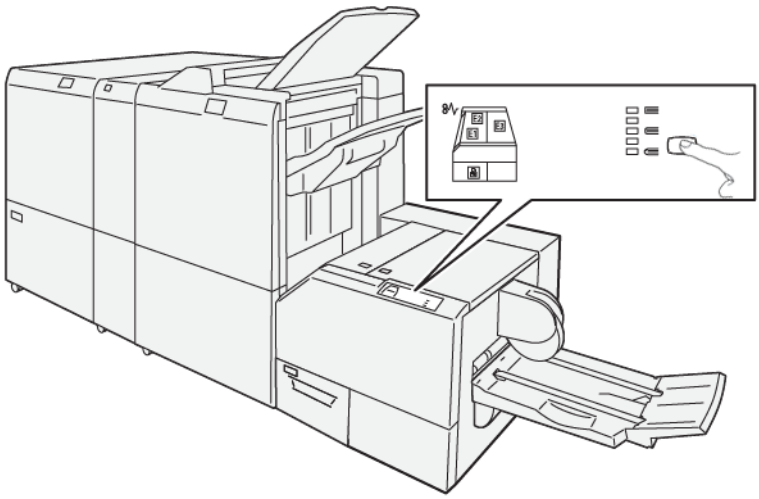

É possível acessar a função de dobra quadrada do driver de impressão do computador ou do servidor de impressão.

Configurações de ajuste de dobra quadrada

Com base na preferência do usuário, você pode ativar ou desativar o recurso Dobra quadrada. Quando você ativar o recurso, dependendo de seus requisitos para o trabalho de livreto acabado, poderá selecionar uma das cinco opções.

Nota: Antes de executar grandes trabalhos, execute uma ou mais impressões de teste.

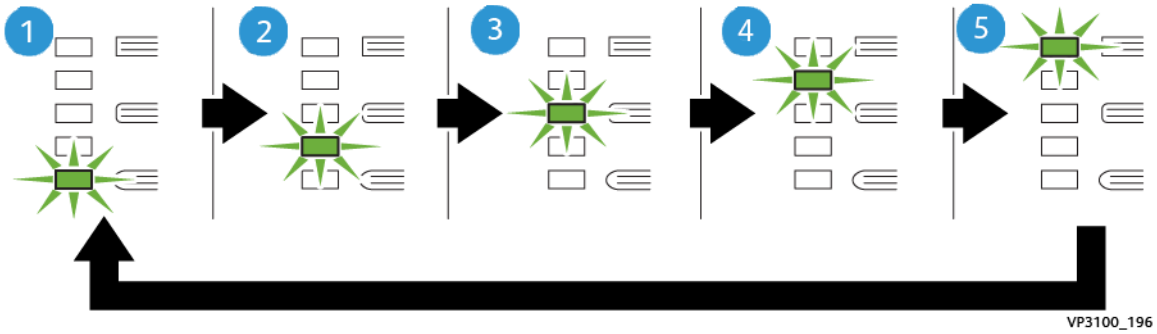

NÚMERO	DESCRIÇÃO
1	Quando o livreto acabado tiver cinco páginas ou menos e for em papel de baixa gramatura (100 g/m² ou menos), selecione **-2/Mais baixa/Baixa 2**. O menor valor de pressão que pode ser aplicado ao livreto é -2.
2	Para aplicar menos pressão à lombada do livreto, selecione **-1/Baixo/Baixo 1**. Quanto menor for a pressão aplicada ao livreto, mais arredondada será a lombada do livreto.
3	**Auto/Normal** é a configuração padrão e é usada na maioria dos trabalhos.
4	Para aplicar uma quantidade maior de pressão na lombada do livreto, mas não tanto quanto a configuração +2, selecione **+1/Alta/Alta 1**.
5	Para aplicar a quantidade máxima de pressão na lombada do livreto, selecione **+2/Mais alta/Alta 2**. Quanto mais pressão for aplicada, mais quadrada será a lombada do livreto. O maior valor de pressão que pode ser aplicado ao livreto é +2.

Exemplo de livreto

A ilustração a seguir mostra dois tipos diferentes de livreto:

1. Esse livreto não tem dobra quadrada. Ele tem uma aparência espessa e arredondada na lombada.
2. Esse livreto tem dobra quadrada. A lombada do livreto é achatada e aplainada, com aparência de um livro com acabamento perfeito.

Função Aparo

Acesse também a função de apara do driver de impressão do computador ou do servidor de impressão.

Opções de apara

Ao usar as opções de apara, sempre considere o seguinte:

- Os livretos que saem do Aparador SquareFold® podem conter restos ou sobras de aparas do livreto aparado anteriormente. Essa condição pode ser resultante da formação de eletricidade estática e é normal. Se os livretos contiverem restos de aparas, remova e descarte-as.
- Você pode ligar e desligar a Função Aparo. Quando a função está ligada, dependendo de seus requisitos para o trabalho de livreto acabado, você pode ajustar a configuração de apara em incrementos de 0,1 mm (0,0039 pol.).

As opções de apara incluem o seguinte:

- **Aparagem Ligada / Desligada**: **Ligue/desligue** a função Apara. A configuração padrão é **Desligado**.
- **Cortar no tamanho**: Para diminuir ou aumentar a configuração do aparador, use os botões de seta **Para a esquerda/Para a direita**. São feitos ajustes em incrementos de 0,1 mm/0,0039 pol.

A configuração da apara se baseia em:

- Número de folhas do livro acabado
- Largura do livreto acabado
- O tipo de material, revestido ou sem revestimento
- Gramatura do material

Nota: Para determinar as melhores seleções para seu trabalho, experimente com várias configurações. Para obter a melhor saída de livreto, antes de executar trabalhos maiores, você pode executar uma ou mais impressões de teste.

Nota: Para remover menos de 2 mm (0,078 pol.) ou mais de 20 mm (0,787 pol.) de material da borda do livreto, você não pode ajustar as configurações de apara. Os ajustes inferiores a 2 mm podem originar uma qualidade de apara ruim. Os ajustes acima de 20 mm resultarão em ausência de apara na borda do livreto.

Diretrizes para aparar

A tabela a seguir mostra diversos cenários com diferentes gramaturas de papel, tipos de material e seleções de configuração de apara. Quando você selecionar uma configuração de apara para seu trabalho específico, use esta tabela como uma diretriz.

Nota: As configurações mostradas na tabela a seguir fornecem exemplos e não visam representar todos os cenários de trabalho possíveis. Use esta tabela somente como uma diretriz.

NÚMERO DO CENÁRIO	TAMANHO DO PAPEL	TAMANHO DO LIVRETO ACABADO	GRAMATURA DO PAPEL G/M² (LB)	CONFIGURAÇÃO DE APARA APROXIMADA (MM)	NÚMERO DE PÁGINAS NO LIVRETO ACABADO
1	210 x 298 mm (8,5 x 11 pol./A4)	149 x 210 mm (5,5 x 8,5 pol.)	75 g/m² (20 lb)	130	20
2	210 x 298 mm (8,5 x 11 pol./A4)	149 x 210 mm (5,5 x 8,5 pol.)	90 g/m² (24 lb)	125	14
3	210 x 298 mm (8,5 x 11 pol./A4)	149 x 210 mm (5,5 x 8,5 pol.)	120 g/m² (32 lb)	135	10
4	210 x 298 mm (8,5 x 11 pol./A4)	149 x 210 mm (5,5 x 8,5 pol.)	75 g/m² (20 lb)	125	10
5	210 x 298 mm (8,5 x 11 pol./A4)	149 x 210 mm (5,5 x 8,5 pol.)	120 g/m² (80 lb)	135	12
6	250 x 353 mm (8,5 x 14 pol./B4)	250 x 176,5 mm (8,5 x 7 pol.)	75 g/m² (20 lb)	172	6
7	250 x 353 mm (8,5 x 14 pol./B4)	250 x 176,5 mm (8,5 x 7 pol.)	90 g/m² (24 lb)	170	6
8	297 x 420 mm (11 x 17 pol./A3)	210 x 297 mm (8,5 x 11 pol./A4)	90 g/m² (24 lb)	200	14
9	297 x 420 mm (11 x 17 pol./A3)	210 x 297 mm (8,5 x 11 pol./A4)	216 g/m² (80 lb)	205	5
10	297 x 420 mm (11 x 17 pol./A3)	210 x 297 mm (8,5 x 11 pol./A4)	80 g/m² (20 lb)	210	22
11	297 x 420 mm (11 x 17 pol./A3)	210 x 297 mm (8,5 x 11 pol./A4)	90 g/m² (24 lb)	210	8
12	297 x 420 mm (11 x 17 pol./A3)	210 x 297 mm (8,5 x 11 pol./A4)	120 g/m² (80 lb)	205	10
13	305 x 458 mm (12 x 18 pol.)	152 x 229 mm (6 x 9 pol.)	120 g/m² (80 lb)	220	6
14	305 x 458 mm (12 x 18 pol.)	152 x 229 mm (6 x 9 pol.)	120 g/m² (80 lb)	215	5
15	305 x 458 mm (12 x 18 pol.)	152 x 229 mm (6 x 9 pol.)	120 g/m² (80 lb)	210	4

NÚMERO DO CENÁRIO	TAMANHO DO PAPEL	TAMANHO DO LIVRETO ACABADO	GRAMATURA DO PAPEL G/M² (LB)	CONFIGURAÇÃO DE APARA APROXIMADA (MM)	NÚMERO DE PÁGINAS NO LIVRETO ACABADO
16	305 x 458 mm (12 x 18 pol.)	152 x 229 mm (6 x 9 pol.)	105 g/m² (28 lb)	220	16
17	305 x 458 mm (12 x 18 pol.)	152 x 229 mm (6 x 9 pol.)	120 g/m² (80 lb)	210	14

Diretrizes para uso do Aparador SquareFold®

Esta seção fornece informações sobre o seguinte:

- Imagens de página inteira em livretos
- Considerações de livreto
- Considerações para obtenção de saída de livretos apropriada

Imagens de página inteira em livretos

Ao usar as imagens de página inteira, assegure-se de que o tamanho do livreto acabado acomode quaisquer imagens de página inteira. Além disso, assegure-se de que quando o livreto é aparado, essas imagens não sejam truncadas.

Veja a seguir exemplos de livretos com capas dianteira e traseira pré-impressas, com uma imagem de página inteira, mas de tamanhos diferentes:

1. O livreto 1 foi impresso em papel 8,5 x 14 pol./B4: A capa dianteira, que foi aparada, exibe a imagem inteira.
2. O livreto 2 foi impresso em papel 8,5 x 11 pol./A4: A imagem na capa dianteira ficou truncada após ser aparada.

Considerações de livreto

Antes de imprimir um livreto, considere o seguinte:

- Local da imagem no original — a imagem não pode mais aparecer no centro da página. Você precisa deslocar as imagens para assegurar que eles caibam no livreto acabado?
- Qual é o tamanho necessário do livreto acabado?
- O livreto contém imagens de página inteira?
- Você está usando capas pré-impressas com imagens de página inteira?
- Você está aparando o livreto?

Considerações para obtenção de saída de livretos apropriada

Para assegurar que você obtenha a saída apropriada, siga estas dicas:

- Antes de executar uma quantidade maior de saída, sempre imprima uma ou mais páginas de teste do trabalho.
- Verifique se há imagens e texto truncados nos testes de impressão.
- Se for necessário deslocar alguma imagem ou texto, use as várias seleções no driver de impressão do aplicativo. Consulte as informações de ajuda sobre o driver de impressão.
- Lembre-se: antes de obter a saída apropriada, pode ser necessário realizar uma ou mais páginas de teste.

Manutenção do Módulo aparador SquareFold®

Para obter informações sobre a manutenção do desempenho ideal do aparador removendo as sobras aparadas e os restos de limpeza, consulte Esvaziamento do recipiente de sobras do Aparador SquareFold®.

Esvaziamento do recipiente de sobras do Aparador SquareFold®

Quando o recipiente de sobras se aproxima da condição de cheio, um indicador acende na parte superior do Aparador SquareFold®. Uma mensagem também aparece na impressora de produção para indicar que o recipiente de resíduos está cheio. Quando a mensagem aparecer, descarte os fragmentos de sobras.

Nota: Mantenha a Impressora de Produção ligada ao descartar os resíduos. Se desligada, a impressora de produção não reconhece que você esvaziou o recipiente.

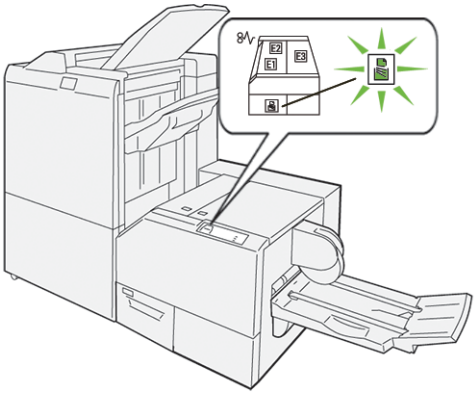

Para esvaziar o recipiente de sobras, execute as etapas a seguir.

1. Certifique-se de que a Impressora de Produção não está em funcionamento e lentamente retire o recipiente de resíduos do aparador.

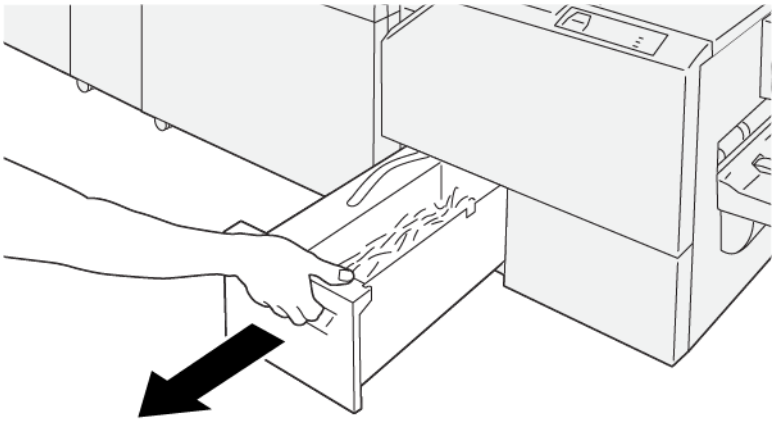

VP3100_199

2. Segure a correia no recipiente de sobras e, com as duas mãos, remova o recipiente.

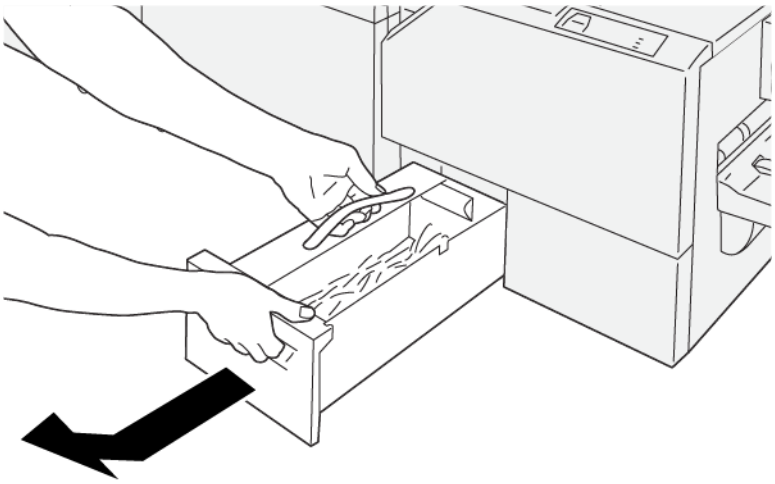

VP3100_200

3. Descarte as sobras e pedaços de papel.

Nota: Certifique-se de esvaziar completamente o recipiente. Se restar algum resíduo ou fragmento, o recipiente ficará cheio antes que apareça uma mensagem e causará o mau funcionamento da impressora de produção.

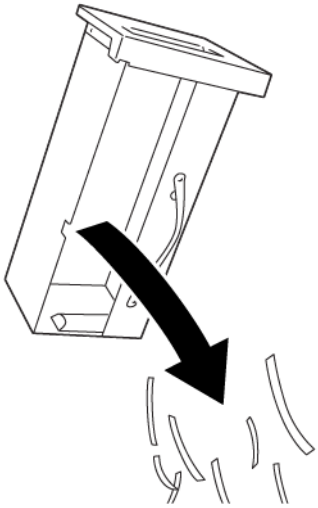

VP3100_201

4. Reinsira o recipiente de sobras vazio e vagarosamente empurre-o totalmente para a posição.

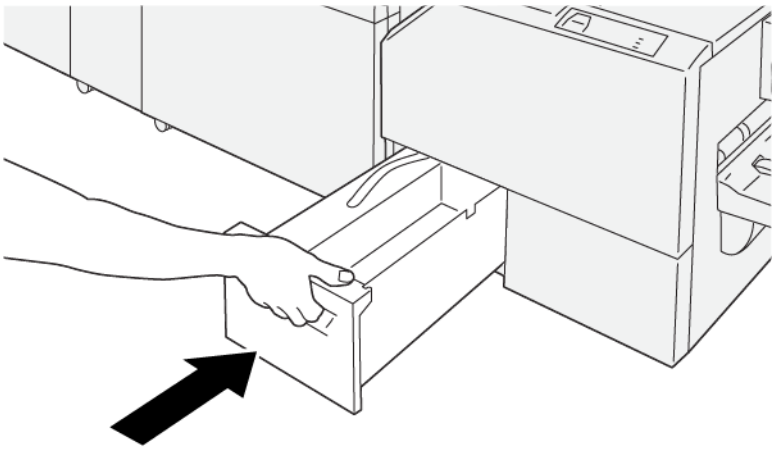

VP3100_202

UTILIZAÇÃO DA EXTENSÃO DE BANDEJA OPCIONAL PARA PAPEL LONGO NOS MÓDULOS DE ACABAMENTO PRODUCTION READY

Para permitir que você crie folhas de rosto e as mantenha na posição na bandeja de saída, uma extensão da bandeja opcional para papel longo é instalada.

Nota: A extensão da bandeja consiste em um novo hardware, incluindo suportes de arame, guias de arame e um gabarito de direção. Só o suporte de arame suporta o empilhamento de papel de até 729 mm (28,7 pol.). Quando você adiciona as guias de arame, o suporte aumenta para até 1200 mm (47,24 pol.).

Para usar a extensão da bandeja para papel longo:

1. Remova a guia de arame e o suporte de arame do seu local de armazenamento na tampa traseira superior.

2. Na bandeja atrás das braçadeiras do suporte de arame, nos quatro furos, insira os dois suportes de arame.

3. Nos suportes de arame, acople as extremidades plásticas das guias de arame.

4. Alinhe a extremidade oposta das guias de arame com as setas no gabarito de direção.

5. Execute o trabalho de impressão de banner.

   O papel se dobra ligeiramente nas guias de arame, o que impede que o papel caia no chão.

6. Quando o trabalho for concluído, retorne as guias de arame e os suportes de arame para o local de armazenamento.

Perfis

É possível criar e aplicar configurações de perfil personalizado para o material durante a impressão. Os tipos de perfis disponíveis incluem alinhamento da imagem, ajustes de dobra de documento, alterações da Bandeja assistida por ar e opções de acabamento Document Finishing Architecture (DFA).

VISÃO GERAL DE PERFIS

A função Perfis permite que você crie e personalize vários perfis para serem usados em um trabalho de impressão específico.

Nota: Como alternativa para usar o recurso de Perfis, você poderá criar um perfil de alinhamento usando o recurso de ajustes automáticos. Ambas as funções aplicam os mesmos ajustes de imagem ao material que você selecionar para o procedimento. Contudo, quando você conclui o procedimento de ajuste automático, o sistema atribui um nome e automaticamente insere os valores ajustados do material na janela Configuração avançada do material.

- **Alinhamento**: para acomodar o alinhamento incorreto ou enviesamento, a guia Alinhamento permite que você defina um perfil para um determinado material que reposiciona a imagem de saída. No momento da necessidade para trabalhos de impressão especializada, use esses perfis.
- **Ajuste de dobras**: Se dispositivos opcionais estiverem conectados à impressora de produção, a guia Ajuste de dobras estará disponível. A guia Ajuste de dobras permite definir um perfil que ajusta a posição da dobra para vários tipos de papel. Para definir os valores de ajuste para vários tipos padrão, use este perfil.
- **Assistida por ar**: A guia Assistida por ar permite que você personalize as configurações do ventilador nas áreas de alimentação de folhas das bandejas. Se o material for alimentado incorretamente durante a execução da impressão, para reduzir a possibilidade de erros de alimentação, aplique essas configurações.
- **Dispositivos de acabamento**: se um dispositivo de acabamento de terceiros DFA (Document Finishing Architecture) estiver acoplado à impressora de produção, e você estiver conectado como Administrador, a guia Dispositivos de acabamento estará disponível. Os administradores podem ativar ou desativar um módulo de acabamento e também ajustar suas configurações de perfil.

ENTRAR E SAIR DE PERFIS

Tanto o operador como o administrador podem criar, editar ou excluir perfis.

1. No menu Função, no lado esquerdo da janela principal, selecione o botão **Perfis**.

   A janela Perfis aparece.

   Nota: A guia Acabamento é exibida apenas se você estiver conectado como Administrador e a impressora de produção tiver um dispositivo de terceiros DFA (Document Finishing Architecture) acoplado.

2. Para criar ou editar um perfil de Alinhamento de imagem, selecione a guia **Alinhamento**.
3. Para criar ou editar um perfil de Ajuste de dobras do documento, selecione a guia **Ajuste de dobras**.
4. Para criar ou editar um perfil de Bandeja assistida por ar, selecione a guia **Assistida por ar**.

5. Para criar ou editar um perfil de DFA de terceiros, faça login como Administrador e selecione a guia **Dispositivos de acabamento**.
6. Para sair da janela Perfis e retornar à janela principal, selecione **Fechar**.

ALINHAMENTO

Nota: Você pode classificar a lista de perfis por nome, data de alteração e comentário. Se necessário, para visualizar todo o texto de nomes de perfis longos, use a barra de rolagem horizontal.

A função Alinhamento permite criar e armazenar perfis de ajuste de alinhamento específicos. Esses perfis permitem acomodar diferentes tipos de materiais e a forma como a imagem é registrada, alinhada ou ampliada para a saída da face 1 e face 2. Para garantir a qualidade da saída ideal das impressões, você pode usar esses perfis onde necessário.

Quando a posição da imagem de saída estiver com falha de alinhamento ou enviesada, você poderá fazer ajustes de alinhamento. Este procedimento pode ser o resultado da contração ou expansão do papel, da imprecisão de corte ou de condições de armazenamento do papel.

Nota: É recomendável ler toda a seção Alinhamento antes de criar, editar ou executar qualquer ajuste de alinhamento real.

Informações de alinhamento

Ao imprimir trabalhos em frente e verso com diferentes tipos de materiais, incluindo tipo de papel, gramatura, com revestimento ou sem revestimento, a saída poderá exigir manuseio específico da Impressora de Produção ao passar pelo trajeto do papel. Com determinados tipos de material e trabalhos em frente e verso, as imagens na face 1 ou na face 2 podem ter falhas de registro, enviesamentos, falhas de alinhamento perpendicular ou estiramentos. Para eliminar esses tipos de problemas, use perfis de alinhamento.

Os perfis de ajuste de alinhamento permitem:

- Ajuste a imagem com base na saída de alinhamento de um documento. É possível modificar vários ajustes, como registro, perpendicularidade, ampliação e enviesamento.
- Faça ajustes quando a posição da imagem de saída estiver com falha de alinhamento ou enviesada. Este procedimento pode ser o resultado da contração ou expansão do papel, da imprecisão de corte ou de condições de armazenamento do papel.

Itens a serem considerados ao criar ou usar um Perfil de alinhamento

Dica: Como sua primeira ação, antes de usar as etapas de alinhamento manual, sempre tente o recurso Alinhamento automático.

Ao criar Perfis de alinhamento para impressões da face 1 ou face 2, lembre-se do seguinte:

- Como o papel não tem o mesmo tamanho exato, as imagens da face 1 e da face 2 podem apresentar falha de registro. O tamanho pode variar ligeiramente com diferenças de mais ou menos 1 mm, fazendo

com que a imagem apresente falha de registro. Para reduzir a possibilidade de diferenças de tamanho, ao executar trabalhos em frente e verso, é recomendável que você use papel do mesmo lote.

- Durante o processo de fusão, o calor e a pressão aplicados ao papel causam o estiramento do papel. Se as imagens nas faces 1 e 2 forem do mesmo tamanho, o estiramento do papel poderá fazer com que a imagem na face 1 seja ligeiramente maior do que a imagem na face 2.

  A criação de um Perfil de alinhamento para esses tipos de trabalho permite a redução ou eliminação de imagens impressas na face 1 maiores do que na face 2.

  Nota: Após definir e usar um perfil de Alinhamento no servidor de impressão, esse perfil não será refletido nas opções de impressão para trabalhos de impressão.

Ajustes na posição da imagem de saída

Faça os ajustes a seguir para a posição da imagem de saída:

- Registro:
  - Registro da borda de ataque: para ajustar a borda de ataque da imagem para o registro da face 1 ou face 2, use esse recurso.
  - Registro lateral: para ajustar a borda lateral da imagem para o registro da face 1 ou face 2, use esse recurso.

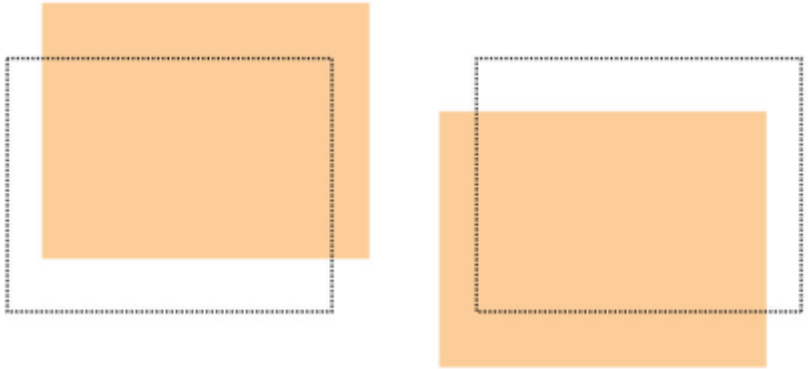

- Perpendicularidade: quando a imagem estiver reta na página, mas os cantos estiverem inclinados, ou seja, não estiverem em ângulos retos, 90 graus, entre si, use esse ajuste. Essa função ajusta a imagem digitalmente no fotorreceptor até que se alinhe com o papel para as faces 1 e 2.

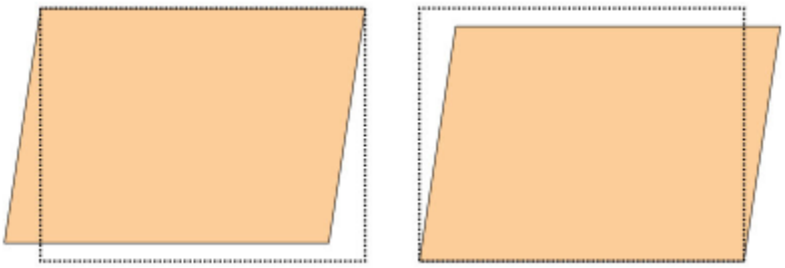

- Enviesamento: quando toda a imagem da página estiver inclinada e não reta, use esse ajuste. Esse recurso ajusta o papel para eliminar o enviesamento das imagens das faces 1 e 2, mas estarem alinhadas entre si.

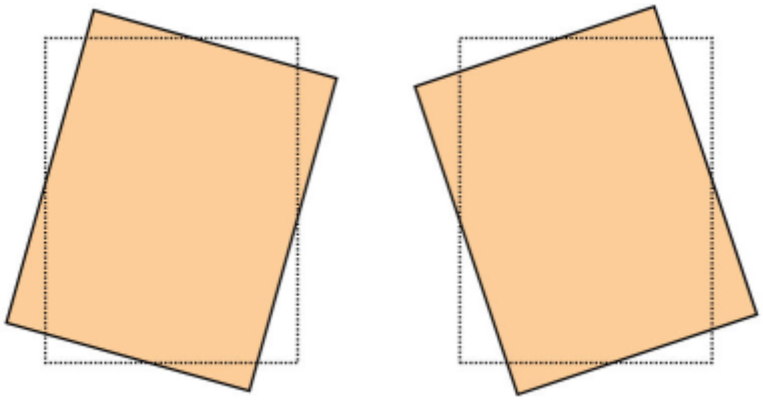

- Ampliação: para corrigir a imagem para estender da face 1 para a face 2, use esse recurso. A imagem pode ser ampliada ou reduzida, conforme necessário.

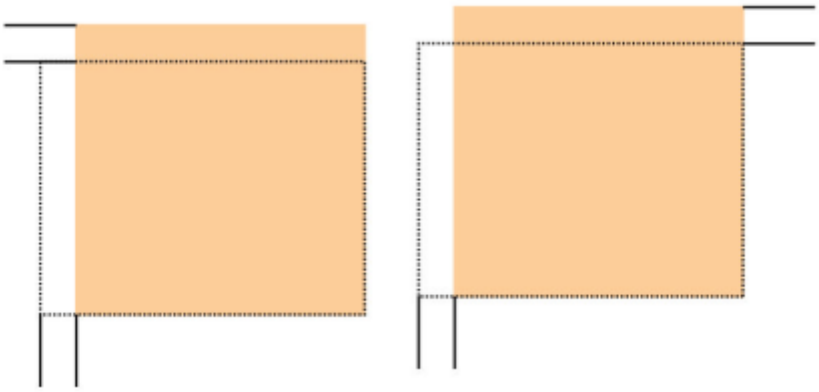

Dica: De preferência, escolha apenas uma função de perfil de Alinhamento, como enviesamento. Em seguida, para avaliar o enviesamento nessa saída, execute um jogo de impressões de teste. Se você desejar ajustar várias funções de perfil de Alinhamento, para avaliar o enviesamento nessa saída, selecione individualmente cada função, execute algumas páginas de teste para a função específica e avalie a saída. Depois de determinar que a saída para a função selecionada é aceitável, você poderá selecionar outra função de perfil de alinhamento para ajustar.

Dica: Ao ajustar vários itens, ajuste a imagem na ordem a seguir:

- Ajuste de Perpendicularidade
- Ajuste de enviesamento
- Ajuste de ampliação
- Ajuste de registro

Configuração do perfil de alinhamento automático

A função Alinhamento automático executa automaticamente os ajustes corretivos de registro, perpendicularidade, enviesamento e ampliação.

1. Selecione o botão **Perfis**.
2. Verifique se a guia Alinhamento está selecionada.
3. Para criar um perfil de alinhamento ou para editar um perfil existente, selecione o ícone **Novo (+)** ou o ícone **Editar**.

   A janela Novas propriedades de perfil ou Editar propriedades do perfil é exibida.
4. Se necessário, insira um novo nome ou modifique o nome existente.
5. Selecione o botão **Alinhamento automático**.

   A janela Alinhamento automático – Configuração da página de teste é exibida.
6. Selecione a bandeja apropriada e o nome do perfil.
7. Selecione os níveis de densidade de impressão da Face 1 e Face 2 que correspondem bem aos trabalhos de impressão a serem executados com esse perfil. A quantidade da densidade de impressão varia de 1 a 10, em que 1 é o mínimo e 10 é o máximo. Selecione 5 ou 6 para um trabalho médio e 8 ou 9 para um trabalho que use uma grande quantidade de toner. Para um trabalho somente texto, selecione 3 ou 4.
8. Para o Modo de cor, selecione as cores de toner usadas no trabalho que exigem o perfil.
9. Para a opção Preenchimento – Modo de cor Face 1 e Face 2, selecione as cores de toner que estão sendo usadas no trabalho que requerem o perfil.
10. Para a opção Preencher padrão de posicionamento – Face 1 e Face 2, marque uma ou mais das caixas de seleção para Superior esquerda, Superior direita, Inferior esquerda ou Inferior direita. Selecione a área da página que tem cobertura de toner intensa. Os níveis de densidade que você define determinam quanto toner é colocado nestas áreas na página de teste.
11. Selecione o botão **Iniciar**.

    A Impressora de produção realiza várias impressões de teste e executa ajustes sucessivos até que o alinhamento ideal da imagem seja alcançado. A última folha reflete o melhor alinhamento.
12. Obtenha os padrões de teste impressos e assegure-se de que o registro seja aceitável.
13. Para aceitar as novas configurações, selecione **OK**. Se não aceitável, reverta para as configurações originais e selecione **Cancelar**.

    Os novos ajustes de alinhamento para registro, perpendicularidade, enviesamento e ampliação aparecem na janela Propriedades de perfil.
14. Se desejar verificar as impressões com os ajustes aplicados novamente, selecione o botão **Impressão de teste**.
    A janela Impressão de teste de alinhamento é exibida.
15. Selecione as opções apropriadas para Impressão de teste, incluindo:
    a. Para o padrão de teste, selecione **PH-Regi**.
    b. A bandeja de papel apropriada.
    c. Quantidade de impressões.
       Para avaliar melhor a saída impressa, selecione a quantidade de 10 páginas de teste.

d. Outros valores como 1 Face ou 2 Faces, Modo de cor, Modo de cor de preenchimento e Padrões de preenchimento.

16. Selecione **Iniciar**.
A janela exibe uma mensagem informando que a impressão de teste está em andamento.
17. Recupere a saída impressa.
Descarte as primeiras impressões, pois a inconsistência pode ser alta nas primeiras imagens.
18. Avalie as impressões de teste mantendo a saída na altura dos olhos e próxima a uma fonte de luz.
Se você selecionou saída de 2 Faces, esta etapa permite que você veja as marcas de registro para a face 1 e face 2.
19. Para salvar e fechar a janela Propriedades do perfil de alinhamento, selecione **OK**.
O procedimento de perfil novo ou editado, como AlignmentProfile2, aparece na janela Alinhamento. Você poderá selecionar o procedimento de perfil a qualquer momento no futuro.
20. Para sair dos Perfis e retornar à janela principal, selecione **Fechar**.
21. Clique no link de **Usuário**, e para sair do modo de Administrador, selecione **Logout**.

Opções de alinhamento

As opções de alinhamento incluem:

- Registro
- Perpendicularidade
- Enviesamento
- Ampliação

Ao selecionar ou editar as várias opções de alinhamento, considere estas dicas:

- As setas acima da ilustração do papel indicam a orientação de alimentação.
- Para modificar os valores de alinhamento, use os ícones mais (+) e menos (-).
- À medida que você ajusta os valores, a ilustração se move para indicar a direção na qual a imagem se move ou é aumentada ou diminuída no papel.

Nota: A configuração padrão de fábrica para todas as opções de alinhamento é zero.

Antes da criação ou uso de um perfil de alinhamento

Antes de criar um novo perfil de alinhamento ou usar um existente, execute o seguinte procedimento.

1. Coloque o material adequado na bandeja adequada.
2. Imprima uma saída de amostra e verifique se há erros de alinhamento na imagem.
3. Se a imagem de saída estiver com falha de alinhamento, siga as instruções fornecidas no procedimento Itens a serem considerados ao criar ou usar um Perfil de alinhamento.

Criar ou editar um perfil de alinhamento

Tanto o operador como o administrador podem criar, editar ou excluir perfis. Para criar um perfil de alinhamento novo ou editar um existente, a fim de ajustar a saída da imagem da face 1 ou face 2, siga o procedimento abaixo. O administrador atribui o perfil a um material específico na janela Configuração avançada de material.

Dica: Escolha apenas uma função de perfil de Alinhamento, como por exemplo enviesamento, e depois para avaliar o enviesamento nessa saída, execute um jogo de páginas de teste. Se desejar ajustar várias funções de perfil de Alinhamento, selecione individualmente cada função, execute algumas páginas de teste e avalie a saída. Depois de determinar que a saída para a função selecionada é aceitável, você pode então selecionar outra função de perfil de alinhamento para ajustar.

1. Selecione **Perfis**.
2. Verifique se a guia **Alinhamento** está selecionada.
3. Para criar um perfil de alinhamento ou selecionar um perfil na lista, escolha o ícone **Novo**. Em seguida, para editar um perfil de alinhamento existente, escolha o ícone **Editar**.

   A janela Novas propriedades de perfil ou Editar propriedades do perfil é exibida.
4. No campo Nome do perfil, insira um novo nome ou modifique o nome existente.
5. Selecione uma opção de perfil de alinhamento, Registro, Perpendicularidade, Enviesamento ou Ampliação, e depois faça as seleções apropriadas para essa opção.
   Ao ajustar vários itens, ajuste a imagem na ordem a seguir e execute um de cada vez:
   - Ajuste de Perpendicularidade
   - Ajuste de enviesamento
   - Ajuste de ampliação
   - Ajuste de registro
6. Selecione **Impressão de teste**.
7. Selecione as opções apropriadas de Impressão de teste para usar nos trabalhos que requerem o perfil, incluindo:
   a. A bandeja de papel apropriada.
   b. Quantidade de impressões.
      Para avaliar a saída impressa adequadamente, selecione no mínimo 10 impressões.
   c. Imagens impressas, como 1 Face – Face para cima ou 2 Faces.
   d. O teste-padrão apropriado, se necessário.
   e. Para Modo de cor, as cores de toner sendo usadas.
   f. Em Preencher padrão de posicionamento, Face 1 ou Face 2, selecione as áreas das páginas de seu trabalho que têm cobertura de toner intensa. A configuração de nível de densidade determina quanto toner é colocado nessas áreas da página de teste.
8. Selecione **Iniciar**.

9. Recupere a saída impressa.
   Como a inconsistência tende a ser maior nas primeiras páginas, descarte algumas das primeiras impressões.
10. Avalie as impressões de teste mantendo a saída na altura dos olhos e próxima a uma fonte de luz.
    Se a saída de 2 Faces foi selecionada, esta etapa permite que você veja as marcas de registro para a Face 1 e Face 2.
    a. Se você determinar que o alinhamento entre a face 1 e a face 2 não é aceitável e necessita de ajuste, repita o procedimento.

    Nota: Antes que a saída impressa satisfaça o cliente, podem ser realizados vários ajustes nas opções de alinhamento e executadas páginas de teste.

    b. Quando a saída impressa estiver aceitável, continue com a próxima etapa.
11. Se necessário, selecione outra opção de alinhamento e faça as alterações necessárias.
    a. Execute impressões de teste.
    b. Avalie a saída.
    c. Repita as duas subetapas anteriores de qualquer opção de alinhamento adicional que necessite de ajuste.

    Quando você estiver satisfeito com a saída, vá para a próxima etapa.
12. Para salvar e fechar a janela Propriedades do perfil de alinhamento, selecione **OK**.
    O procedimento de perfil novo ou editado aparece na janela Alinhamento e pode ser selecionado a qualquer momento no futuro, se necessário.
13. Para sair dos Perfis e retornar à janela principal, selecione **Fechar**.

AJUSTE DE DOBRAS

A função Ajuste de dobras permite ajustar a posição da dobra para vários tipos de papel, bem como definir os valores de ajuste para vários tipos padrão. É possível atribuir um tipo definido a cada bandeja.

Além disso, você pode ajustar as posições das dobras para Uma folha com borda dupla, Várias folhas com borda dupla, Várias folhas grampeadas com borda dupla, Dobra em C, Dobra em Z e Meia folha com dobra em Z.

Tipos de dobra

O tipo de dobra especificado para o trabalho define o número de linhas de dobra aplicadas ao papel durante a impressão. As formas de papel variam dependendo se a orientação do papel está definida como retrato ou paisagem. A terminologia usada para identificar tipos de dobra para a interface de usuário do computador e o servidor de impressão está listada abaixo.

Nome do tipo de dobra na UI do PC	Nome do tipo de dobra no servidor de impressão	Número de linhas de pregas/vincos
Dobra dupla	Meia dobra ou Dobra de livreto	1

Dobra em C	Dobra tripla	2
Dobra em Z acordeão	Dobra em Z	2
Dobra em Z	Dobra em Z	3
Dobra Quatro-Letter		3
Acordeão (4 vezes)		4
Acordeão (5 vezes)		5

Opção Perfil de ajuste de dobras

Essa opção permite selecionar um perfil de ajuste de dobra predefinido.

Nota: Esta opção está disponível somente se a impressora de produção tiver o Módulo de acabamento Production Ready, o Módulo de acabamento do Criador de livretos Production Ready ou o Módulo de acabamento Production Ready Plus opcional acoplado a ela.

Para ver os perfis predefinidos ou criar e manter perfis, use o recurso **Perfis** na janela principal do Centro de controle e selecione a guia Ajuste da dobra.

Informações sobre o ajuste de dobras

Nota: A opção Ajuste de dobras está disponível com o Módulo de acabamento do Criador de livretos Production Ready, ou quando o Dobrador C/Z opcional estiver acoplado a ele. O Dobrador C/Z é aplicável para o Módulo de acabamento Production Ready, o Módulo de acabamento do Criador de livretos Production Ready ou o Módulo de acabamento Production Ready Plus.

- Ajuste da dobra dupla: a dobra dupla tem uma dobra que cria dois painéis para a saída. A saída com dobra dupla, ou folha única, é entregue na bandeja de saída de livretos. A ilustração a seguir reflete uma folha única com dobra dupla:

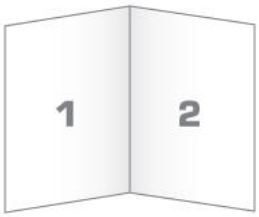

Você também pode adicionar várias folhas, ou várias folhas com grampos, a um Ajuste de dobra dupla, conforme descrito nas ilustrações a seguir:

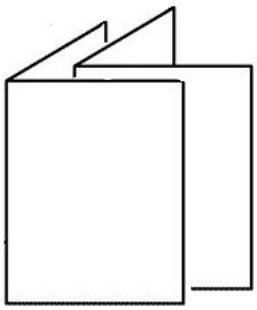

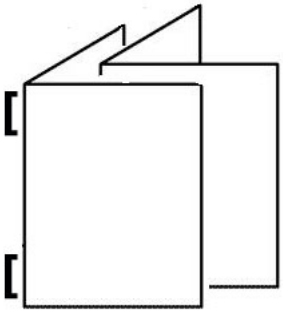

- Dobra C: a dobra C tem duas dobras que criam uma saída de três painéis. A saída em dobra C é entregue na bandeja de saída de dobra C/Z. A ilustração a seguir reflete um ajuste de dobra em C:

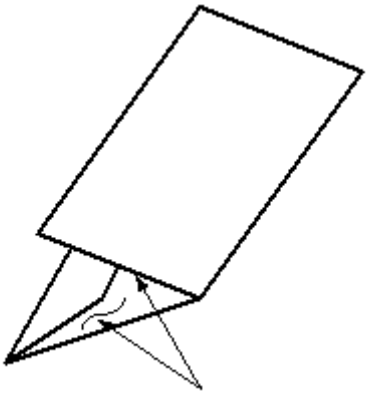

- Dobra Z: a dobra Z tem duas dobras em direções opostas, resultando em um tipo de dobra em leque. A saída em dobra Z é entregue na bandeja de saída de dobra C/Z. A ilustração a seguir reflete um ajuste de dobra em Z:

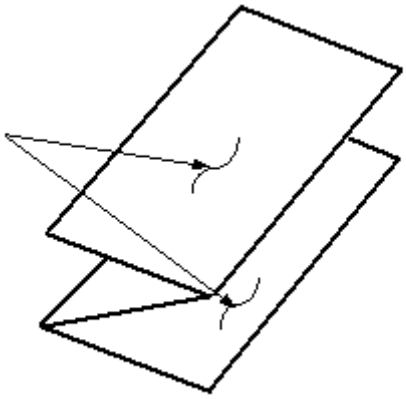

- Meia folha com dobra em Z: assim como uma dobra Z normal, tem duas dobras que são feitas em direções opostas. A diferença entre uma dobra Z regular e uma meia folha com dobra Z é que a meia folha com dobra Z não está dobrada com duas pregas iguais. As duas dobras são desiguais, o que permite que uma borda da meia folha com dobra em Z tenha uma borda mais longa. A borda mais longa permite grampeamento ou perfuração. A saída de meia folha com dobra Z é entregue à bandeja de saída com dobra C/Z. Consulte a seguinte ilustração:

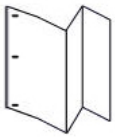

Nota: Cada meia folha com dobra em Z adicionada a um jogo grampeado conta como 10 folhas. Isso reduz o número total de folhas para qualquer intervalo de gramatura especificado fornecido.

Procedimento para criar ou editar o ajuste de dobra dupla para uma ou várias folhas

Nota: A função de ajuste de dobras está disponível somente se o Módulo de acabamento pronto para produção, o Módulo de acabamento pronto para produção com criador de livretos ou o Módulo de acabamento pronto para produção Plus estiver acoplado à sua impressora.

O operador e o administrador podem criar, editar ou excluir perfis. Para ajustar as posições de dobras de livretos, primeiro crie um perfil com os ajustes. O procedimento a seguir fornece as etapas básicas necessárias à criação ou à edição de um perfil de ajuste de dobra dupla para uma ou várias folhas.

1. Assegure-se de que o material apropriado foi colocado na Impressora de Produção e programe a bandeja. Para livretos, coloque o material com Alimentação pela borda curta (ABC).
2. Selecione **Perfis**.

   A janela Perfis aparece.
3. Selecione a guia **Ajustes de dobra** .

4. Para criar um perfil, clique no ícone **Novo**. Para editar um perfil existente, selecione o perfil apropriado na lista e depois clique no ícone **Editar**.

   A janela Propriedades de perfil é exibida.

5. No campo Nome do perfil, digite um novo nome ou edite um nome existente.
   É recomendável usar um nome como Dobra comum simples ou algo que indique o tipo de dobra.

6. No menu suspenso Tipo de dobra, selecione o tipo de dobra apropriado, como **Dobra dupla – Várias folhas**.

7. Selecione as configurações apropriadas do material, como Tamanho, Tipo, Revestimento e Gramatura.

8. Para a borda de alimentação, selecione a Alimentação pela borda curta (ABC).

9. Selecione **Impressão de teste**.

   A janela Ajuste de dobras - Impressão de teste é exibida.

10. No menu Bandeja, use a seta para selecionar a bandeja com o material colocado que você está usando.

11. Se você usar o aparador para marcar páginas, configure a prega como **Ativado**. Somente a primeira e a última folhas são pregueadas para o livreto. Caso contrário, deixe essa configuração como **Desligado**.

12. Selecione **Impressão de teste**.
    Será exibida uma mensagem indicando que a impressão de teste está sendo criada, seguida por uma mensagem de que a impressão foi concluída.

13. Para fechar a janela de mensagem, selecione **Fechar**.

14. Observe a área de ajuste para Jogo 1 que mostra as duas dimensões, A e B, que você precisa medir e inserir.

15. Retire a Impressão de teste da área de saída da Impressora de produção e segure-a em frente aos ajustes do Jogo 1, na posição mostrada na janela. A seta preta grande voltada para cima e apontando para a esquerda.

16. Determine se os lados Esquerdo (ícone superior) e Direito (ícone inferior) da dobra são iguais ou se um dos lados é mais longo. Se um lado for mais longo, meça a quantidade de sobreposição, que é a distância entre as bordas. Registre a diferença em milímetros.

17. Selecione a posição da dobra correta para folha única ou várias folhas:

    - O lado esquerdo da dobra é mais longo
    - O lado direito da dobra é mais longo
    - Lados esquerdo e direito iguais

18. Se você selecionar o Lado esquerdo ou o Lado direito da dobra é mais longo, defina a distância da sobreposição usando a seta para cima. Quando você insere o valor em milímetros, a imagem da dobra é alterada para confirmar qual borda você selecionou como maior. Observe a imagem e verifique se ela representa o layout da sua página de teste.

19. Na área Folhas no jogo 1, selecione **Página de teste** e avalie a saída com as novas configurações.

20. Se forem necessários mais ajustes para as novas posições de dobra, repita as etapas. Caso contrário, vá para a etapa seguinte.

21. No lado direito da janela, de acordo com a gramatura do papel selecionado, a área Folhas no Jogo 2 mostra o número máximo de folhas que podem ser designadas ao livreto. Você pode definir esse número como o número exato de páginas nos livretos, porém não pode exceder o número real mostrado nesse campo.
22. No lado direito da janela, selecione **Página de teste**.
23. No menu Bandeja, selecione **Iniciar**.
24. Para fazer ajustes para o Jogo 2, repita as etapas para o Jogo 1.
25. Quando todos os ajustes forem concluídos, selecione **OK**. O perfil de ajuste de dobras novo ou editado aparece na janela Ajuste de dobras.
26. Para sair dos Perfis e retornar à janela principal, selecione **Fechar**.

Procedimento para criar ou editar o ajuste de dobra dupla para várias folhas

Nota: A função de ajuste de dobras está disponível somente se o Módulo de acabamento pronto para produção, o Módulo de acabamento pronto para produção com criador de livretos ou o Módulo de acabamento pronto para produção Plus estiver acoplado à sua impressora.

O operador e o administrador podem criar, editar ou excluir perfis. Para ajustar as posições de dobras e grampos para livretos, primeiro crie um perfil com os ajustes. O procedimento a seguir fornece as etapas básicas necessárias à criação ou à edição de um perfil de ajuste de dobra dupla existente para várias folhas grampeadas.

1. Assegure-se de que o material apropriado foi colocado na impressora e programe a bandeja. Para livretos, coloque o material com Alimentação pela borda curta (ABC).
2. Selecione **Perfis**.

   A janela Perfis aparece.
3. Selecione a guia **Ajustes de dobra** .

   A opção Ajuste de dobras aparece.
4. Para criar um perfil, clique no ícone **Novo**. Para editar um perfil existente, selecione o perfil apropriado na lista e depois clique no ícone **Editar**.

   A janela Propriedades de perfil é exibida.
5. No campo Nome do perfil, digite um novo nome ou edite o nome existente.
   É recomendável usar um nome que indique o tipo de dobra.
6. No menu suspenso Tipo de dobra, selecione o tipo de dobra apropriado, como **Dobra dupla – Várias folhas grampeadas**.
7. Selecione as configurações de material apropriadas para os livretos: Tamanho, Revestimento e Gramatura.
8. Selecione **Impressão de teste**.

   A janela Ajuste de dobras - Impressão de teste é exibida.
9. No menu Bandeja, use a seta para selecionar a bandeja com o material colocado que você está usando.

10. Se você usar o aparador para marcar páginas, configure a prega como **Ativado**. Somente a primeira e a última folhas são pregueadas para o livreto. Caso contrário, deixe essa configuração como **Desligado**.
11. Selecione **Impressão de teste**.
    Será exibida uma mensagem que indica que a impressão de teste está sendo criada, seguida por uma mensagem de que a impressão foi concluída.
12. Para fechar a janela de mensagem, selecione **Fechar**.
13. Observe a área de ajuste para Jogo 1 que mostra as duas dimensões, A e B, que você precisa medir e inserir.
14. Recolha a página de teste da área de saída da impressora e segure-o na frente dos ajustes do Jogo 1, na posição mostrada na janela. A seta preta grande voltada para cima e apontando para a esquerda.
15. Determine se os lados Esquerdo (ícone superior) e Direito (ícone inferior) da dobra são iguais ou se um dos lados é mais longo. Se um lado for mais longo, meça a quantidade de sobreposição, que é a distância entre as bordas. Registre a diferença em milímetros.
16. Selecione a posição da dobra correta para várias folhas grampeadas:
    - O lado esquerdo da dobra é mais longo
    - O lado direito da dobra é mais longo
    - Lados esquerdo e direito iguais
17. Defina a distância da sobreposição usando a seta para cima. Quando você insere o valor em milímetros, a imagem da dobra é alterada para confirmar qual borda você selecionou como maior. Observe a imagem e verifique se ela representa o layout da sua página de teste.
18. Selecione a opção de posição do grampo apropriada. Se o grampo ficar exatamente na dobra, nenhum ajuste será necessário. Se o grampo estiver posicionado fora do centro da dobra, meça a distância da dobra em milímetros. Se o grampo estiver muito para cima e na parte superior da folha, selecione **Esquerda da dobra**. Se o grampo estiver virado muito para baixo e na parte inferior da folha, selecione **Direita da dobra**.
19. Defina a distância do deslocamento usando a seta para cima. Quando você insere o valor em milímetros, a imagem da posição do grampo muda para confirmar qual direção você selecionou. Observe a imagem e verifique se ela representa a posição do grampo na sua página de teste.
20. Na área Folhas no jogo 1, selecione **Página de teste** e avalie a saída com as novas configurações.
21. Se forem necessários mais ajustes para as novas posições de dobra e grampo, repita as etapas. Caso contrário, vá para a etapa seguinte.
22. No lado direito da janela, a área Folhas no jogo 2 mostra o número máximo de folhas que você pode designar ao livreto, com base na gramatura do papel selecionado. Você pode definir esse número como o número exato de páginas nos livretos, porém não pode exceder o número real mostrado nesse campo.
23. No lado direito da janela, selecione **Página de teste**.
24. No menu Bandeja, selecione **Iniciar**.
25. Para fazer ajustes para o Jogo 2, repita as etapas de 12 a 20.
26. Quando todos os ajustes forem concluídos, selecione **OK**. O perfil de ajuste de dobras novo ou editado aparece na janela Ajuste de dobras.

27. Para sair dos Perfis e retornar à janela principal, selecione **Fechar**.

Procedimento para criar ou editar ajustes de dobra C

Nota: A função Ajuste de dobras C ficará disponível somente com o Dobrador C/Z, que está disponível com o Módulo de acabamento Production Ready, Módulo de acabamento do Criador de livretos Production Ready ou Módulo de acabamento Production Ready Plus acoplado à Impressora de produção.

O operador e o administrador podem criar, editar ou excluir perfis. Para criar um novo ou editar um perfil existente de ajuste de Dobra C, use o seguinte procedimento. Para modificar a posição da dobra C de sua saída, primeiro crie um perfil com os ajustes de dobra.

1. Assegure-se de que o material apropriado foi colocado na Impressora de Produção e programe a bandeja. Coloque o material com Alimentação pela borda curta (ABC) e selecione uma bandeja que contém o material ABC.
2. Selecione **Perfis**.

   A janela Perfis aparece.
3. Selecione a guia **Ajustes de dobra** .

   A janela Ajuste de dobras aparece.
4. Para criar um perfil, clique no ícone **Novo**. Para editar um perfil existente, selecione o perfil apropriado na lista e depois clique no ícone **Editar**.

   A janela Propriedades de perfil é exibida.
5. No campo Nome do perfil, digite um novo nome ou edite um nome existente.
   É recomendável usar um nome que indique o tipo de dobra.
6. No menu Tipo de dobra, selecione o tipo de dobra C apropriado.
7. Selecione as configurações do material apropriadas, como Tamanho e Gramatura.
   Assegure-se de que a opção de alimentação pela borda curta esteja selecionada.
8. Observe a área de Ajuste de posição da dobra que mostra as duas dimensões, A e B. Esses pontos são as dimensões para medir e modificar.
9. Selecione **Impressão de teste**.

   A janela Ajuste de dobras - Impressão de teste é exibida.
10. Selecione a bandeja que contém o material que você está usando.
11. Selecione a quantidade de impressões.
12. Selecione **Imprimir página de teste**.
    Será exibida uma mensagem indicando que a impressão de teste está sendo criada, seguida por uma mensagem de que a impressão foi concluída.
13. Recolha o Teste de impressão da área de saída da impressora de produção e segure-o na posição mostrada no ícone de ajuste de Posição da dobra na janela. A seta preta grande voltada para cima e apontando para a esquerda.

14. Determine se os lados Esquerdo (ícone superior) e Direito (ícone inferior) da dobra são iguais ou se um dos lados é mais longo. Se um lado for mais longo, meça a quantidade de sobreposição, que é a distância entre as bordas. Registre a diferença em milímetros.
15. Usando os ícones do sinal de adição e subtração, insira o comprimento de A e o comprimento de B da posição de dobra.
16. Selecione **Impressão de teste**.
17. Avalie os resultados das novas configurações. Se precisar fazer mais ajustes para a posição de dobra, repita as etapas 10 a 17.
18. Quando todos os ajustes forem concluídos, selecione **OK**. O perfil de ajuste de dobras novo ou editado aparece na janela Ajuste de dobras.
19. Para sair dos Perfis e retornar à janela principal, selecione **Fechar**.

Procedimento para criar ou editar o ajuste de dobra Z

Nota: A função de ajuste de Dobra Z está disponível somente com o dobrador C/Z, o qual está disponível com o Módulo de acabamento pronto para produção, o Módulo de acabamento pronto para produção com criador de livretos ou o Módulo de acabamento pronto para produção Plus acoplado à sua impressora de produção.

O operador e o administrador podem criar, editar ou excluir perfis. Para criar um novo ou editar um perfil existente de ajuste de Dobra Z, use o seguinte procedimento. Para modificar a posição da dobra Z de sua saída, primeiro crie um perfil com os ajustes de dobra.

1. Assegure-se de que o material apropriado foi colocado na Impressora de Produção e programe a bandeja. Coloque o material com Alimentação pela borda curta (ABC) e selecione uma bandeja que contém o material ABC.
2. Selecione **Perfis**.

   A janela Perfis aparece.
3. Selecione a guia **Ajustes de dobra** .

   A janela Ajuste de dobras aparece.
4. Para criar um perfil, clique no ícone **Novo**. Para editar um perfil existente, selecione o perfil apropriado na lista e depois clique no ícone **Editar**.

   A janela Propriedades de perfil é exibida.
5. No campo Nome do perfil, digite um novo nome ou edite o nome existente.
   É recomendável usar um nome que indique o tipo de dobra.
6. No menu Tipo de dobra, selecione o tipo Acordeão Dobra Z.
7. Selecione as configurações do material apropriadas, como Tamanho e Gramatura.
   Assegure-se de que a opção de alimentação pela borda curta esteja selecionada.
8. Observe a área de Ajuste de posição da dobra que mostra as duas dimensões, A e B. Esses pontos são as dimensões para medir e modificar.

9. Selecione **Impressão de teste**.

   A janela Ajuste de dobras - Impressão de teste é exibida.
10. Selecione a bandeja que contém o material que você está usando.
11. Selecione a quantidade de impressões.
12. Selecione **Imprimir página de teste**.
    Será exibida uma mensagem indicando que a impressão de teste está sendo criada, seguida por uma mensagem de que a impressão foi concluída.
13. Recolha o Teste de impressão da área de saída da impressora de produção e segure-o na posição mostrada no ícone de ajuste de Posição da dobra na janela. A seta preta grande voltada para cima e apontando para a esquerda.
14. Determine se os lados Esquerdo (ícone superior) e Direito (ícone inferior) da dobra são iguais ou se um dos lados é mais longo. Se um lado for mais longo, meça a quantidade de sobreposição, que é a distância entre as bordas. Registre a diferença em milímetros.
15. Usando os ícones do sinal de adição e subtração, insira o comprimento de A e o comprimento de B da posição de dobra.
16. Selecione **Impressão de teste**.
17. Avalie os resultados das novas configurações. Se precisar fazer mais ajustes para a posição de dobra, repita as etapas 10 a 17.
18. Quando todos os ajustes forem concluídos, selecione **OK**. O perfil de ajuste de dobras novo ou editado aparece na janela Ajuste de dobras.
19. Para sair dos Perfis e retornar à janela principal, selecione **Fechar**.

Procedimento para criar ou editar o ajuste de meia folha com dobra Z

Nota: A função de ajuste de Meia folha com dobra Z está disponível somente com o dobrador C/Z, o qual está disponível com o Módulo de acabamento pronto para produção, o Módulo de acabamento pronto para produção com criador de livretos ou o Módulo de acabamento pronto para produção Plus acoplado à sua impressora de produção.

O operador e o administrador podem criar, editar ou excluir perfis. Para criar um novo ou editar um perfil existente de perfil de ajuste de Meia folha com dobra Z, use o seguinte procedimento. Para modificar as posições da dobra Z e da meia folha de sua saída, primeiro crie um perfil com os ajustes de dobra.

1. Assegure-se de que o material apropriado foi colocado na Impressora de Produção e programe a bandeja. Coloque o material com Alimentação pela borda curta (ABC) e selecione uma bandeja que contém o material ABC.
2. Selecione **Perfis**.

   A janela Perfis aparece.
3. Selecione a guia **Ajustes de dobra** .

   A janela Ajuste de dobras aparece.

4. Para criar um perfil, clique no ícone **Novo**. Para editar um perfil existente, selecione o perfil apropriado na lista e depois clique no ícone **Editar**.

   A janela Propriedades de perfil é exibida.

5. No campo Nome do perfil, digite um novo nome ou edite o nome existente.
   É recomendável usar um nome que indique o tipo de dobra.
6. No menu Tipo de dobra, selecione o tipo Meia folha com dobra Z.
7. Selecione as configurações do material apropriadas, como Tamanho e Gramatura.
   Assegure-se de que a opção de alimentação pela borda curta esteja selecionada.
8. Observe a área de Ajuste de posição da dobra que mostra as duas dimensões, A e B. Esses pontos são as dimensões para medir e modificar.
9. Selecione **Impressão de teste**.

   A janela Ajuste de dobras - Impressão de teste é exibida.

10. Selecione a bandeja que contém o material que você está usando.
11. Selecione a quantidade de impressões.
12. Selecione **Imprimir página de teste**.
    Será exibida uma mensagem indicando que a impressão de teste está sendo criada, seguida por uma mensagem de que a impressão foi concluída.
13. Recolha o Teste de impressão da área de saída da impressora de produção e segure-o na posição mostrada no ícone de ajuste de Posição da dobra na janela. A seta preta grande voltada para cima e apontando para a esquerda.
14. Determine se os lados Esquerdo (ícone superior) e Direito (ícone inferior) da dobra são iguais ou se um dos lados é mais longo. Se um lado for mais longo, meça a quantidade de sobreposição, que é a distância entre as bordas. Meça a saída da amostra e registre as posições de dobra Z e meia folha com Dobra Z em uma folha de papel. Registre a diferença em milímetros.
15. Usando os ícones do sinal de adição e subtração, insira o comprimento de A e o comprimento de B da posição de dobra.
16. Selecione **Impressão de teste**.
17. Avalie os resultados das novas configurações. Para fazer mais ajustes na posição da dobra, repita as etapas de 10 a 17.
18. Quando todos os ajustes forem concluídos, selecione **OK**. O perfil de ajuste de dobras novo ou editado aparece na janela Ajuste de dobras.
19. Para sair dos Perfis e retornar à janela principal, selecione **Fechar**.

ASSISTIDO POR AR

O perfil Assistida por ar permite criar um grupo de configurações personalizadas que ajustam o fluxo de ar nas bandejas do papel e melhoram o modo como o papel é alimentado na impressora de produção.

Se você tiver problemas de falta de alimentação ou alimentação múltipla com um material específico, crie um perfil Assistido por ar para o material. Essas configurações controlam as velocidades do ventilador e do exaustor

na bandeja do papel e os obturadores que direcionam o fluxo de ar. Os ventiladores sopram a pilha de papel durante a operação de alimentação e separam as folhas.

Nota: Os ventiladores sempre operam em conjunto, enquanto os ventiladores e obturadores operam de forma independente.

Criar ou editar um perfil assistido por ar

Tanto o operador como o administrador podem criar, editar ou excluir perfis. Se o seu trabalho tiver problemas de falta de alimentação ou alimentação múltipla com um material específico, crie um perfil Assistido por ar para o material e atribua-o durante a impressão.

Nota: Antes de criar um Perfil Assistido por Ar e atribuir o perfil a um material, o administrador pode tentar solucionar o problema de alimentação ajustando as configurações da bandeja assistida por ar na janela Configuração avançada de material. Para aplicar um perfil Assistido por ar, consulte a janela Configuração avançada de material em Gerenciar biblioteca de materiais.

Para criar um novo ou editar um perfil existente Assistido por ar, use o seguinte procedimento.

Dica: Se as folhas estiverem grudadas, aumente os valores um passo ou dois por vez até que o problema seja resolvido.

1. Na janela principal, selecione **Perfis**.
2. Clique na guia **Assistido por ar**.
3. Para criar um perfil, clique no ícone **Novo (+)**. Ou, selecione um perfil na lista e, em seguida, para modificar um perfil existente, clique no ícone **Editar**.

   A janela Nova configuração de perfil ou Editar configuração assistida por ar é exibida.
4. No campo Nome do perfil, insira um novo nome ou modifique o nome existente.
5. No campo Número de pré-sopros, selecione o número de vezes que o obturador na frente dos ventiladores dianteiro e traseiro da bandeja de alimentação abrem e fecham – 1 vez, 2 vezes, 4 vezes ou 8 vezes.

   Dica: Os pré-ventiladores são curtas rajadas de ar que ocorrem imediatamente depois que a bandeja é fechada e não durante a impressão, para ajudar a separar as folhas. Essa configuração aplica-se a todas as bandejas internas e externas, exceto o Módulo de inserção de múltiplas folhas.
6. Em Volume de ar:
   a. Defina o ventilador dianteiro e traseiro como **Desligado**, **Baixo**, **Médio** ou **Alto**.
   b. Defina o ventilador dianteiro como **Desligado**, **Baixo**, **Médio** ou **Alto**.
   c. Ajuste o valor do ventilador traseiro como **Desligado**, **Baixo**, **Médio** ou **Alto** apenas se o papel for maior que 297,2 mm (11,7 pol.) na direção de alimentação.
7. Em Ação do obturador:
   a. Defina o obturador dianteiro como **Desligado**, **Quantidade de deslocamento - Pequena** ou **Quantidade de deslocamento - Grande**.
   b. Ajuste o valor do ventilador traseiro como **Desligado**, **Quantidade de deslocamento - Pequena** ou **Quantidade de deslocamento - Grande** apenas se o papel for maior que 297,2 mm (11,7 pol.) na direção de alimentação.

8. Para avaliar como as configurações funcionam com o perfil, carregue uma bandeja com o papel que requer o perfil.
9. Selecione **Impressão de teste**.

   A janela Impressão de teste é exibida.
10. Para salvar e fechar a janela de configuração, selecione **Imprimir teste**.
11. Para sair dos Perfis e retornar à janela principal, selecione **Fechar**.

PERFIS DOS DISPOSITIVOS DE ACABAMENTO

Se a sua impressora de produção tem um dispositivo DFA (Document Finishing Architecture) opcional de terceiros acoplado, o recurso de dispositivos de acabamento está disponível e a guia Dispositivos de acabamento aparece na janela de Perfis.

Antes de acoplar fisicamente o dispositivo DFA na impressora de produção, um representante Xerox configura a sua impressora de produção com os perfis DFA que você precisa. Estes perfis descrevem o dispositivo de acabamento para a impressora de produção.

O administrador pode criar, editar ou excluir perfis. Para criar, ativar ou excluir um perfil para cada módulo de terceiros configurado com o seu sistema, na guia Perfis, use a guia Dispositivos de acabamento. Os valores de configuração para cada perfil específico aparecem na janela Dispositivos de acabamento.

1. Na Central de controle, clique em **Login** e faça login como o Administrador.
2. No menu Sistema na janela principal, selecione **Perfis**.
3. Clique na guia **Dispositivos de acabamento**.
4. Clique no nome do dispositivo que você deseja ativar, visualizar, editar ou excluir.
5. Para ativar este dispositivo no seu sistema, clique no nome. Uma marca de seleção aparece na caixa ao lado do nome.
6. Para desativar esse dispositivo em seu sistema, remova a marca de seleção na caixa clicando no nome.
7. Para editar o perfil do dispositivo, selecione o nome do dispositivo e clique no ícone **Editar**.
8. Para criar um novo perfil para o dispositivo, selecione o nome do dispositivo e clique no ícone **Novo**.
9. Para excluir um perfil existente, selecione o nome do dispositivo e clique no ícone **Excluir**.

Fluxos de trabalho

O recurso Fluxos de trabalho fornece descrições e instruções passo a passo para fluxos normalmente usados.

UTILIZAÇÃO DE TONERS ESPECIAIS

O procedimento para impressão com toner transparente, branco, rosa fluorescente, prata metálico e ouro é semelhante ao procedimento para impressão com cores CMYK.

Para toners transparente, branco, rosa fluorescente e metálicos, eles podem ser aplicados:

- Nas páginas inteiras
- Nas cores spot predefinidas no arquivo
- Nos objetos selecionados no arquivo

Se você tiver as duas estações opcionais de toner, 1 e 6, você pode aplicar até dois toners especiais ao mesmo trabalho de impressão.

- O toner especial carregado na estação 1 de toner é aplicado sobre as cores CMYK. Ele é uma sobreposição.
- O toner especial carregado na estação 6 de toner é aplicado sob as cores CMYK. Ele é uma base.

Seleção de configurações de toners especiais

1. Envie o trabalho para a fila Reter no servidor de impressão.
2. Para abrir a janela Propriedades do trabalho, clique duas vezes no arquivo do trabalho.
3. Faça as configurações gerais para o trabalho.
4. Selecione a guia **Cor** e role para baixo. Verifique se a caixa de seleção para Sobreimpressão composta está marcada.
5. Selecione a guia **Cor especial**.
6. Execute uma das etapas a seguir:
   - Se você estiver aplicando o toner de cor especial sobre as cores CMYK da Estação 1, marque a caixa de seleção para **Aplicar cor especial sobre CMYK**.
   - Se você estiver aplicando o toner de cor especial sob as cores CMYK da Estação 6, marque a caixa de seleção para **Aplicar cor especial sob CMYK**.
   - Se você tiver cores especiais carregadas nas estações 1 e 6 e quiser imprimir com as duas cores, marque a caixa de seleção das duas opções: **over** (sobre) e **under** (sob).

7. Depois que você marcar a caixa de seleção para as opções de CMYK apropriadas, poderá selecionar qualquer uma das configurações a seguir que o trabalho exigir:
   - Selecione o toner de cor especial para aplicar sobre ou sob as cores CMYK.
   - Para cobrir as páginas com o toner especial, selecione **Página inteira**.

     A opção Página inteira cobre toda a página com toner.
   - Para aplicar toner às cores sólidas definidas no arquivo, na lista suspensa, selecione uma cor. As opções de cores são **Ouro**, **Prata**, **Branco**, **Transparente**, **Transparente de pouco brilho**, **Cor especial de impressão dupla** ou **Rosa fluorescente**. Clique no botão de opção **[cor selecionada] cores sólidas e tipos de objetos selecionados**. Para definir objetos agora no servidor de impressão para a aplicação do toner especial, clique no botão de opção.
   - Se você quiser definir objetos agora no servidor de impressão para a aplicação de ouro, prata, branco, transparente ou rosa fluorescente, selecione um ou mais dos objetos específicos: **Texto**, **Gráficos**, **Imagem** ou **Sólido**. O toner é aplicado em todos os objetos desse tipo nas páginas selecionadas. A seleção Spot aplica a cor especial a todas as cores spot definidas no arquivo de impressão.
   - Para aplicar o toner especial a todas as páginas do documento, selecione **Todas as páginas**. Para aplicar o toner às páginas selecionadas, escolha **Páginas**. Se você selecionar Páginas, digite as páginas específicas ou intervalo de páginas. Por exemplo, 1 ou 12–16 ou 3, 5, 7–10.
   - Se desejar limitar a quantidade do toner especial, defina o Limite de toner para a porcentagem apropriada.
8. Para concluir a configuração e enviar o trabalho à impressora de produção, clique em **Imprimir**.

Utilização de várias passagens

Para aprimorar os efeitos especiais da tinta, o recurso de multipasse adiciona várias camadas de toner especial a um trabalho. O trabalho passa pela impressora de produção várias vezes. A cada passagem, a impressora de produção adiciona uma camada separada. O número máximo de camadas sobre a saída CMYK é 6. Enquanto você imprime no modo de multipasse, outros trabalhos de impressão serão suspensos.

1. Carregue o papel para o trabalho, em seguida, no Centro de controle, programe o material.
2. No servidor de impressão, envie o trabalho para a fila **Reter**.
3. Para abrir Propriedades do trabalho, clique duas vezes no trabalho.
4. Na guia Material, para Catálogo de papéis, selecione o material que você colocou.
5. Na guia Material, para Material pré-impresso, selecione **Sim**.
6. Na guia Cor especial, selecione como deseja aplicar o toner transparente. Consulte as opções listadas.
7. Em Propriedades do trabalho, clique em **OK**.
8. Para abrir a janela Várias passagens de transparente, na parte superior esquerda do menu Command WorkStation, clique na seta dupla >>. Clique no ícone **Várias passagens de toner transparente**.
9. Em Nome do trabalho, selecione o seu trabalho.

10. Defina o modo.
    Existem dois modos:
    - Modo Normal: Esse modo imprime toner transparente mais CMYK. Se você não imprimiu o trabalho, use o modo Normal. Esse modo imprime o toner CMYK, em seguida, imprime o toner transparente na última passagem e imprime somente o toner transparente todas as outras passagens.
    - Modo Somente transparente: Esse modo imprime somente o toner transparente. Quando você tiver impresso o trabalho e desejar adicionar mais camadas de tinta transparente, use este modo.
11. Defina o número de passagens.
    Você pode definir até 7 passagens.
12. Clique em **Imprimir primeira passagem**.
13. Após cada passagem, recupere as impressões e depois coloque-as novamente para a próxima passagem.
    - Não altere a orientação da pilha de papel.
    - Coloque a pilha com a face para cima na mesma bandeja do alimentador.
    - Verifique se a pilha está na mesma orientação que estava quando você a retirou da bandeja de saída.
14. Após a primeira passagem, defina as impressões que você colocou na bandeja como **Pré-impresso**.
    Conforme as folhas são processadas, a impressora de produção pode ajustar a temperatura do fusor.
    Execute as etapas a seguir:
    a. Na janela principal da Central de controle, selecione **Gerenciar biblioteca de materiais** e, em seguida, localize o material que você usou para a primeira execução.
    b. Selecione o material e clique em **Copiar**.
    c. Anote o nome que o sistema atribuiu ao novo material, Papel personalizado XX. Em uma etapa posterior, selecione esse novo nome de material para a bandeja.
    d. Marque a caixa de seleção **Pré-impresso** para o novo material e, em seguida, clique em **OK**.
    e. Feche a janela **Gerenciar biblioteca de materiais**.
    f. Na Central de controle, clique no número da bandeja do papel que você está usando.
    g. Clique em **Gerenciar biblioteca de materiais** e selecione o material que você criou para a bandeja que tem a opção Pré-impresso selecionada.
15. Clique em **Imprimir [próxima] passagem**.
16. Quando o trabalho estiver concluído, para permitir outros trabalhos de impressão, feche a janela Várias passagens de toner transparente.

Adição de efeitos metálicos com o Image Enhance Visual Editor

O Image Enhance Visual Editor (IEVE) é um aplicativo de edição de imagem na Command WorkStation. Essa ferramenta permite que você adicione efeitos de cores especiais às imagens em um trabalho e visualize as imagens ajustadas enquanto você faz alterações.

1. Envie o trabalho para fila Reter.

2. Clique com o botão direito no trabalho e selecione **Image Enhance Visual Editor**. Antes do trabalho ser aberto, todas as imagens de varredura são removidas. Após a edição, reprocesse o trabalho.
3. Para Camada de efeitos especiais, selecione **Ligado**.
4. A camada de cor especial aparece na visualização. Para mostrar ou ocultar a cor especial, use a configuração do modo **Visualização**.
5. Para **Tipo**, selecione a cor especial.
6. Para definir a quantidade de corante especial aplicada, use **Ajustar nível de tinta**.
7. Em **Estilo**, selecione os efeitos desejados:
   - **Posterize**: Esta opção aplica cor especial em um nível específico de escurecimento e não aplica cor especial em quaisquer áreas mais claras. O resultado é um efeito de alto contraste.
   - **Relevo**: Esta opção aplica cor especial nas bordas. O resultado é um efeito tridimensional.
   - **Seleção de matiz**: Esta opção aplica cor especial à matiz especificada pela configuração Matiz/Realce. A configuração Matiz/Realce inclui o ângulo de matiz em graus.
   - **Seleção de realce**: Essa opção aplica cor especial no nível de realce especificado pela configuração Matiz/Realce. As cores nesse nível e mais claras são sobreimpressas.

   Nota: Para usar Seleção de matiz ou Seleção de realce, defina um valor de Amplitude baixo. Configure o ângulo de matiz ou nível de realce e depois configure Amplitude para o nível apropriado. Para definir a extensão do efeito, use Amplitude. Quanto maior a definição de Amplitude, maior a área afetada. Você pode selecionar Inverter para criar o efeito oposto. A configuração Inverter aplica cor especial em todos os lugares, exceto onde o estilo especificar.
8. Salve o trabalho e, em seguida, saia.
9. Antes de imprimir o trabalho, abra as Propriedades do trabalho e depois selecione a guia **Cor especial**.
10. Para cor ou cores sólidas prata, ouro ou Rosa fluorescente, e objetos selecionados, escolha **Aplicar**. Assegure-se de que as caixas de seleção do objeto estejam desmarcas.

Configuração de nomes equivalentes de cores spot

Se você receber um trabalho que contém objetos com toner especial, os quais foram definidos no arquivo de impressão por um designer, no servidor de impressão, configure os nomes usados para a definição de cor spot. Os nomes Transparente, transparente, Branco, branco, Rosa Fluorescente, rosa fluorescente, Prata, prata, Ouro e ouro são definidos automaticamente por padrão no servidor. No entanto, se o designer usou outros nomes, para especificar o nome real usado no arquivo, crie um nome equivalente no servidor de impressão.

1. No menu Servidor, selecione **Central de dispositivos**.
2. Em Recursos, selecione **Cores especiais**.
3. Na área Nome do grupo, selecione o nome geral para o toner especial que você está usando: prata, ouro, branco, rosa fluorescente ou transparente.
4. Para garantir que seu nome alternativo não esteja listado, verifique os nomes no lado direito da janela.
5. Acima da lista Nome do grupo, selecione **+ Novo**. A janela Nova cor especial é aberta.

6. Na área Nome, insira o nome exato da cor spot para imprimir com toner transparente.

   Importante: Insira o nome exatamente como definido pelo designer. Os nomes de cores spot no servidor fazem distinção entre maiúsculas e minúsculas.

7. Clique em **OK**.
   O novo nome equivalente está no lado direito da janela, sob os nomes de cores padrão fornecidos com o servidor de impressão. Se o nome da cor não tiver um ícone de trava ao lado dele, você poderá excluí-lo. Para excluir um nome da lista, clique com o botão direito no nome e depois selecione **Excluir**.

LIVRETOS COM SANGRAMENTO TOTAL USANDO QUATRO DISPOSITIVOS OPCIONAIS DE ACABAMENTO

Os fluxos de trabalho de impressão a seguir envolvem a criação de livretos com sangramento total usando o Módulo de inserção, o Módulo de acabamento do Criador de livretos Production Ready (PR), um Aparador de dois lados e um Aparador SquareFold®.

Ativação do modo de deslocamento

Ao imprimir trabalhos, se for exibida uma mensagem indicando que a bandeja coletora de deslocamento não está se deslocando, verifique o servidor de impressão. Assegure-se de que o modo de deslocamento do servidor de impressão está ativado. Use o seguinte procedimento para ativar o modo de deslocamento:

1. Se necessário, cancele o trabalho de impressão.
2. Selecione o trabalho apropriado.
3. Abra a janela **Propriedades** do trabalho.
4. Selecione a guia **Acabamento** .
5. Assegure-se de que a opção Bandeja coletora de deslocamento esteja selecionada como a bandeja de saída.
6. Marque a caixa de seleção para **Modo de deslocamento**.
7. Para salvar e fechar a janela Propriedades, selecione **OK**.
8. Reenvie o trabalho de impressão.

Impressão de livretos grampeados na lombada com sangramento total, bordas aparadas e inserção de capas pré-impressas

Este fluxo de trabalho produz uma aparência agradável na saída impressa.

O Criador de livretos Production Ready cria livretos grampeados na lombada. O Aparador de 2 faces e Prega e o Aparador SquareFold® cortam as bordas de três lados dos livretos para que as imagens estendam até a borda da página. Você pode usar o Módulo de inserção para incluir capas pré-impressas. A seleção de sangramento total produz uma aparência agradável para muitos documentos. A configuração para este tipo de fluxo de trabalho inclui:

- Carregar o papel e programá-lo a partir do servidor de impressão
- Enviar o trabalho e abrir a opção Propriedades do trabalho
- Configurar Propriedades para o material, layout, dobra e apara
- Configurar a inserção de capas pré-impressas
- Liberar o trabalho para uma cópia de prova
- Verificar a saída e fazer ajustes de imposição ou de configuração de apara
- Imprimir o trabalho

Nota: Para determinar a quantidade de apara necessária para um sangramento total das imagens da página, imprima o arquivo sem apara, depois faça os ajustes conforme necessário.

Criação de livretos com sangramento total

Para imprimir livretos com apara de três lados para saída de sangramento total, execute as seguintes etapas:

1. Coloque o material em uma bandeja da impressora de produção.
   - Para um tamanho acabado A4/210 x 297 mm (8,5 x 11 pol.), coloque papel A3/297 x 420 mm (12 x 18 pol.) na bandeja. Imponha duas imagens A4/210 x 297 mm (8,5 x 11 pol.) em cada lado das folhas. Este método proporciona uma borda em torno das imagens para a apara.
   - Se você colocar papel 279 x 432 mm (11 x 17 pol.) na bandeja, poderá fazer a imposição de duas imagens A4/210 x 297 mm (8,5 x 11 pol.) em cada lado das folhas. Depois que as bordas são aparadas, o tamanho resultante é inferior a 210 x 297 mm (8,5 x 11 pol.).
2. Na Central de controle, programe o material para a bandeja.
   a. Selecione o número da bandeja onde você colocou o papel.

      A janela Propriedades da bandeja será exibida.

   b. Na janela Propriedades da bandeja, selecione o botão **Criar novo material**.

      A janela Configuração de novo material aparece.

   c. Na janela Configuração de novo material, selecione o material que é colocado na bandeja e, em seguida, insira os detalhes para o material.

   d. Para salvar e fechar a janela Configuração de novo material, selecione **OK**.

   e. Para fechar a janela Propriedades da bandeja, selecione **OK**.

   f. Minimize a janela Central de controle.
3. Na fila Reter no servidor de impressão, para abrir a janela Propriedades, clique duas vezes no trabalho.
4. Na guia Acesso rápido, insira o Tamanho do papel e Origem do papel no qual colocou o material. Insira o número de Cópias.
5. Na guia Material, para Duplex, se estiver imprimindo na frente e verso do material, selecione **Superior-superior**.
   Para impressão em 1 Face ou Só frente, assegure-se de que a configuração seja Desligado.
6. Na guia Acabamento, para Dobra, defina Estilo da dobra para **Dobra de livreto**.

7. Na guia Acabamento, para Grampeador, defina Modo do grampeador para **Centro**.
8. Na guia Acabamento, para Aparar, marque a caixa de seleção para **Apara de cima para baixo**.
9. Para definir o Tamanho do acabamento das páginas, use as setas para cima e para baixo.
   O Tamanho do acabamento é a distância da parte superior da página até a parte inferior da página.
10. Para a impressão na Lombada, selecione **Normal**.
11. Marque a caixa de seleção para a apara do lado **Envolver parte dianteira**.
12. Para definir a apara do lado, use as setas para cima e para baixo.
    É possível definir o Tamanho do acabamento, ou a quantidade do lado a ser aparada. Para um livreto encadernado à direita, o Tamanho do acabamento é a distância desde a lombada até o lado direito da página.
13. Se o arquivo está pré-imposto, as configurações estão concluídas e é possível liberar o trabalho para impressão.
    Se o arquivo não está pré-imposto, acesse a guia Layout. Para definir a imposição para o trabalho, selecione **Livreto**.
14. Se você não estiver inserindo capas pré-impressas, para tirar a prova do trabalho e verificar a saída, clique em **Prova**. Para imprimir o trabalho completo, clique em **Imprimir**.
15. **Para inserir capas quando o trabalho for de pré-imposição:**
    Se houver um módulo de inserção configurado com a impressora de produção, será possível inserir folhas de capas pré-impressas para os livretos. O tamanho das folhas da capa é o mesmo que as folhas do corpo. O Criador de livretos envolve a folha da capa pré-impressa ao redor das páginas do corpo para formar uma capa dianteira e traseira.
    a. Coloque o material da capa pré-impressa na Bandeja do módulo de inserção.
    b. Programe o material a partir da Central de controle. Selecione a bandeja **T1**.

       A janela Propriedades da bandeja será exibida.
    c. Na janela Propriedades da bandeja, selecione o botão **Criar novo material**.

       A janela Configuração de novo material aparece.
    d. Na janela Configuração de novo material, selecione o papel que é colocado na bandeja. Insira os detalhes para o material.
    e. Para salvar e fechar a janela Configuração de novo material, selecione **OK**.
    f. Para fechar a janela Propriedades da bandeja, selecione **OK**.
    g. Minimize a janela Gerenciar biblioteca de materiais.
    h. No servidor de impressão, na janela **Propriedades do trabalho**, selecione a guia **Material**. Role para baixo e selecione **Definir capa**.
    i. Marque a caixa de seleção para **Capa dianteira**. No menu, selecione **Inserir**.
    j. Para Origem do papel, selecione **T1**.
    k. Se o material de capa for diferente do material do corpo, defina qualquer outra propriedade exclusiva do papel para o material de capa. Por exemplo, a gramatura de capa de g/m² pode ser mais pesada do que a gramatura do papel do corpo.

l. Na janela Material da capa, selecione **OK**.

m. Para liberar o trabalho, na guia Material, selecione **Imprimir**.

16. **Para inserir capas quando o trabalho não for de pré-imposição:**

    a. Coloque o material da capa pré-impressa na Bandeja do módulo de inserção.

    b. Programe o material em **Gerenciar biblioteca de materiais**.

    c. Selecione a guia **Layout**.

    d. Role até a área Capa.

    e. Selecione **Pré-impresso**.

    f. Selecione **Definir capa**.

    g. Para origem da Capa, selecione **T1**.

    h. Para a **Gramatura de papel**, selecione g/m² para o material da capa e depois defina qualquer outra propriedade de material de capa exclusivo.

    i. Selecione **OK**.

17. Para liberar o trabalho, na guia Layout, selecione **Imprimir**.

Utilização do Módulo de acabamento Production Ready, Perfuração básica e Dobrador C/Z

Se você tiver o Dobrador C/Z opcional, poderá produzir dobras triplas e dobras Z em folhas de 216 x 279 mm (8,5 x 11 pol.) ou A4.

Você pode criar Meias dobras Z em material A3/B4 (11 x 17 pol.). Para Dobras Z ou Meias dobras Z, a impressora de produção dobra o papel A3 (11 x 17 pol.) e reduz a folha para papel A4 (8,5 x 11 pol.). As folhas de tamanho B4 são reduzidas para o tamanho B5. Você pode inserir a folha dobrada em um documento de A4 (8,5 x 11 pol.) para que os leitores possam puxar a parte dobrada para ver uma imagem extragrande.

Importante: Ao colocar ou selecionar material para dobra, é importante posicionar o papel com a alimentação pela borda curta (ABC).

Produção de folhas com dobras simples

1. Para o trabalho, coloque papel com alimentação pela borda curta (ABC) na bandeja apropriada, em seguida, programe o material na Central de controle.
2. No servidor de impressão, para abrir a janela Propriedades, clique duas vezes no trabalho. Defina o número de Cópias de impressão desejado.
3. Defina todas as propriedades necessárias para o trabalho, como quantidade, tamanho do papel, bandeja de origem e 1 face ou 2 faces.

   Nota: Para dobras C (três dobras) e dobras Z, use folhas de tamanho A4, 210 x 297 mm (8,5 x 11 pol.). Para dobras Z de engenharia (meia dobra Z), use papel de tamanho A3, 297 x 420 mm (11 x 17 pol.) ou B4, 250 x 253 mm (9,8 x 13,9 pol.).

4. Selecione a guia **Acabamento** e role para a área Dobra .

5. Para Dobra, defina o Estilo da dobra para a dobra apropriada. Selecione uma opção:
   - Meia dobra (dobra dupla)
   - Meia dobra em Z
   - Dobra em Z (acordeão)
   - Dobra tripla (Carta, dobra em C)
6. Defina a ordem da dobra para **Parte interna** ou **Parte externa**. Ao selecionar Parte interna, a página 1 ficará dentro da dobra. Ao selecionar Parte externa, a Página 1 fica no verso da dobra.
7. Se aparecer a mensagem sobre a entrega de Saída, corrija a configuração. `Face para baixo - ordem normal e deve ser com a face para baixo - ordem inversa`. Para corrigir a configuração, selecione **OK**.
8. Para folhas perfuradas, em Perfuração, defina a Borda de perfuração para **Esquerda**, **Direita** ou **Parte superior**. Defina Perfuração para uma das seguintes opções:
   - Desligado
   - 2 furos
   - 3 furos
   - 4 furos

   Importante: É possível perfurar somente Meias dobras Z.
9. Selecione **Imprimir**.
10. Colete a saída dobrada da bandeja superior do módulo de acabamento ou da gaveta inferior de Dobra C/Z. Para abrir a gaveta inferior de Dobra C/Z, pressione o botão na parte dianteira superior esquerda da unidade.

Utilização do Módulo de inserção para incluir folhas ou divisórias na saída impressa

Ao inserir as capas, folhas ou divisórias nos documentos impressos, use o Módulo de inserção. A inserção ocorre depois que os documentos saem da impressora de produção, mas antes que cheguem no dispositivo de acabamento final, onde a saída é recuperada. Use somente materiais de inserção em branco ou pré-impresso.

Nota:

- Ao usar os acessórios a seguir, posicione as divisórias na Bandeja do Módulo de inserção com as divisórias na borda de ataque:
  - GBC® Advanced Punch® Pro
  - Grampeador
  - Módulo de acabamento PR - Production Ready
- Se quiser imprimir nas folhas inseridas, use o Módulo de inserção de múltiplas folhas ou outra bandeja.

Inserção de folhas e divisórias na saída impressa

1. Se necessário, coloque o material de impressão principal para o documento em uma bandeja de alimentação com a orientação de alimentação pela borda longa (ABL). No Centro de controle, assegure-se de que o material correto foi programado.
2. Com as abas na borda de ataque, coloque as divisórias na Bandeja do módulo de inserção.
   Ao colocar as divisórias, posicione-as com a face para cima e à esquerda da bandeja, na borda de fuga do material. Quando insere divisórias pré-impressas ou em branco, o sistema insere as divisórias, uma de cada vez, na mesma ordem em que foram colocadas na bandeja. Assegure-se de que não existam jogos parciais.
3. Na Central de controle, programe o material para inserções:

   Nota: Torne exclusivas as propriedades para Páginas especiais. Se as propriedades não forem exclusivas, o servidor de impressão poderá selecionar o mesmo tipo de material a partir de outra bandeja. Como você deseja usar apenas o material pré-impresso da bandeja do módulo de inserção, assegure-se de que nenhum outro material colocado nas outras bandejas tenha as mesmas propriedades que em Páginas especiais. Por exemplo, faça seleções exclusivas para as propriedades de Páginas especiais para o nome, o tamanho e a gramatura. Se diferentes tipos de materiais tiverem as mesmas propriedades que as Páginas especiais, no servidor de impressão, defina um nome exclusivo para o material que você deseja usar. Normalmente, o material de capa alimentado da bandeja do módulo de inserção tem uma gramatura mais alta do que outros os papéis carregados, de modo que o material de capa tem propriedades únicas.

   a. Na Central de controle, selecione a bandeja **T1**.
   b. Se a divisória colocada estiver definida na Biblioteca de materiais, selecione **Biblioteca de materiais** e escolha a divisória. Se o material com divisória que você colocou não estiver na Biblioteca de Materiais, selecione **Criar material temporário** e insira as informações necessárias.
      - O Tamanho do material, por exemplo, A4 ou 8,5 x 11 pol.
      - A Gramatura do material com divisória, geralmente cerca de 164 g/m^2, mas o peso depende do material.
      - Para Tipo, selecione o tipo de material, por exemplo, Divisória com índice - Comum.
4. Selecione o botão de opção **Alimentação pela borda longa**.
5. Para fechar a janela Propriedades da bandeja, selecione **OK**.
6. Usando a estação de trabalho do comando Fiery, envie o arquivo de trabalho para a fila Reter no servidor de impressão.
7. Para abrir a janela Propriedades, clique duas vezes no trabalho.
8. Defina todas as Propriedades para o trabalho, como Tamanho do papel, 1 face ou 2 faces, Frente e verso, Off, Superior-superior, Superior-inferior e o número de Cópias.
9. Selecione a guia **Material** e role até a seção Materiais diferentes. Selecione **Nova inserção**.
10. Com o **Número de páginas** selecionado, insira os números de páginas depois das quais você deseja inserir as folhas ou divisórias pré-impressas ou em branco. Use uma vírgula para separar os números. Por exemplo, para inserir uma folha em branco após a página 7 e a página 13, insira **7,13**.

11. Para Tamanho do papel, selecione o tamanho das divisórias, ou Divisória de **8,5 x 11 pol. ABL** ou **Divisória A4 ABL**.
12. Para Tipo de material, selecione **Divisória (não revestido)** ou **Divisória (em relevo)**.
13. Selecione **Inserir**.
14. Selecione **Fechar**.
15. Selecione **Imprimir**.

Prega de folhas e livretos e grampeamento

Para ajustar as posições de dobra e grampos para livretos, crie um perfil com os ajustes. Para associar o perfil ao material do trabalho, aplique o perfil ao trabalho de livreto.

Nota: Este procedimento somente ajusta a posição horizontal do grampo no papel e assegura que os grampos do livreto fiquem exatamente na dobra. O procedimento não permite que você mova os grampos para cima ou para baixo na dobra. Se você precisar de ajustes verticais para as posições de grampos na dobra, entre em contato com um Representante técnico Xerox.

Ajuste da posição de dobra e grampo do livreto

1. Se o material do livreto não estiver carregado na impressora de produção, coloque o material em uma bandeja com alimentação pela borda curta (ABC). Programe a bandeja.
2. Na Central de controle, marque a caixa de seleção **Perfis**.
3. Selecione a guia **Ajuste de dobra**.
4. Para criar um perfil ou selecionar um perfil existente, clique no ícone **Novo** (+). Para editar um perfil existente, clique no botão **Editar**.
5. No menu Tipo de dobra, selecione **Várias folhas com dobra dupla grampeadas**.
6. Em Nome, digite um nome exclusivo e significativo para o perfil. Você pode aceitar o nome padrão fornecido, por exemplo, Ajuste de dobra 1 ou Ajuste de dobra 2.
7. Para o material de livreto, insira o Tamanho do papel, Gramatura e Revestimento.
8. No lado direito da janela, clique em **Impressão de teste**.
9. Para selecionar a bandeja do material que você está usando, no menu Bandeja, use a seta.
10. Se você utilizar o aparador para marcação das páginas no livretos, configure a Prega como **Ativado**. Se não utilizar o aparador para marcação das páginas, configure a Prega como **Desativado**.
    Somente a primeira e a última folhas são pregueadas para cada livreto. Quando dobradas, essas páginas são as folhas de capas dianteira e traseira e a folha interna no centro do livreto.
11. Clique em **Impressão de teste**.

    Uma mensagem informa que o dispositivo está criando uma impressão de teste. Quando a impressão de teste é concluída, uma mensagem é exibida.
12. Feche a janela de mensagem. Na janela de ajuste para Jogo 1 observe as duas dimensões A e B que serão necessárias posteriormente no processo.

13. Colete as impressões de teste. Mantenha a impressão de teste na frente dos ajustes do Jogo 1, na posição mostrada à esquerda da janela. A seta preta grande voltada para cima e apontando para a esquerda.
14. Determine se os lados Esquerdo (superior) e Direito (inferior) da dobra são iguais, ou se um dos lados é mais longo que o outro. Se os lados forem iguais, não são necessários ajustes. Acesse Etapa 18.
15. Se um lado for mais longo, meça a quantidade de sobreposição. A sobreposição é a distância entre as bordas. Calcule a diferença dos comprimentos em milímetros.
16. Selecione **O lado esquerdo da dobra é mais longo** ou **O lado direito da dobra é mais longo**. Nota que no desenho, o lado esquerdo é mostrado na parte superior e o lado direito é mostrado na parte inferior.
17. Defina a distância da sobreposição usando a seta para cima. Quando você insere o valor em milímetros, a imagem da dobra é alterada para confirmar qual borda você selecionou como maior. Observe a imagem e verifique se ela representa o layout da sua impressão de teste.
18. Avalie a posição dos grampos e, em seguida, execute a ação apropriada:
    - Se o grampo estiver exatamente na dobra, não são necessários ajustes. Acesse Etapa 21.
    - Se o grampo estiver posicionado fora do centro da dobra, meça a distância da dobra até o grampo em milímetros. Continue na próxima etapa.
19. Selecione a posição do grampo:
    - Se o grampo estiver muito para cima e na parte superior da folha, selecione **Esquerda da dobra**.
    - Se o grampo estiver virado muito para baixo e na parte inferior da folha, selecione **Direita da dobra**.
20. Defina a distância do deslocamento usando a seta para cima. À medida que você insere o número em milímetros, a imagem da posição do grampo é alterada para confirmar qual direção você selecionou. Observe a imagem e verifique se ela representa a posição do grampo na sua impressão de teste.
21. Para imprimir uma amostra com as novas configurações, na área Jogo 1, selecione **Impressão de teste**. Se você estiver satisfeito com as novas posições de dobra e grampo, vá para a próxima etapa. Para fazer mais ajustes, retorne às etapas anteriores. Meça e ajuste a posição da dobra, etapa , ou a posição do grampo, Etapa 18., ou ambas as posições.
22. No lado direito da tela, observe o campo Folhas no Jogo 2.
    O número 30 é o número de folhas no Jogo 2 e é o número máximo de folhas que você pode atribuir para o livreto, com base na gramatura do papel selecionado. Para adicionar páginas, reduza a gramatura do papel que você está usando. Você pode deixar esse número como está e concluir as etapas. Este método fornece o perfil com maior flexibilidade para livretos com um intervalo de páginas de Jogo 1 a Jogo 2. Se você sempre imprime livretos de um determinado tamanho que são menores que o máximo de folhas listado, defina esse número como o número exato de páginas em seus livretos.
23. No lado direito da janela de ajuste, clique em **Teste de impressão**.
24. No menu Bandeja, selecione **Iniciar**.
25. Para fazer ajustes para o Jogo 2, repita de Etapa 12. a Etapa 21.
26. Quando todos os ajustes forem concluídos, clique em **OK**.

    O novo perfil é listado na guia Ajuste de dobra.
27. Clique em **Fechar**.

Aplicação de um perfil que ajusta a posição de dobras ou grampos para livretos

1. Selecione a função **Gerenciar biblioteca de materiais**.
2. Quando a janela Gerenciar biblioteca de materiais for aberta, selecione o material específico ao qual você deseja aplicar o perfil.
3. Clique no ícone **Editar**.
4. Na janela Propriedades do material, clique em **Configuração avançada**.
5. Clique no campo **Perfil do ajuste de dobras**. Este campo pode ter uma entrada padrão do sistema ou outro Perfil listado.
6. Clique no botão de opção **Escolher na biblioteca de ajustes de dobras**.
7. Selecione o perfil específico que você deseja aplicar a esse material.
8. Para Biblioteca de ajustes de dobras, clique em **OK**.
9. Para Configuração avançada de materiais, clique em **OK**.
10. Na janela Propriedades do material, clique em **OK**.

Impressão de imagens de página inteira em livretos

Quando você usar imagens de página inteira, verifique se o tamanho do livreto acabado comporta todas as imagens de página inteira e se, quando o livreto for aparado, essas imagens não ficam truncadas.

- Se o livreto tiver uma capa dianteira e traseira pré-impressa com uma imagem de página inteira, e foi impresso em papel 8,5 x 14 pol./B4, a capa dianteira, a qual foi aparada, exibe a imagem toda.
- Se o mesmo livreto tiver sido impresso em papel 8,5 x 11 pol./A4 papel, após aparar a imagem, a imagem na capa dianteira fica truncada.

Antes de imprimir qualquer trabalho de livreto, considere o trabalho inteiro, incluindo:

- Qual é o tamanho desejado do livreto acabado?
- O livreto contém imagens de página inteira?
- Você está usando capas pré-impressas com imagens de página inteira?
- Você está aparando o livreto?
- Você precisa deslocar imagens de página inteira para garantir que caibam no livreto acabado?

Essas são perguntas importantes que podem afetar a saída dos trabalhos de livreto, sobretudo se você estiver usando imagens de página inteira e aparando as bordas dos livretos.

Utilização do GBC® AdvancedPunch® Pro

Nota: O GBC® AdvancedPunch® Pro é enviado com um Guia do Usuário no CD.

1. Se necessário, coloque o material para o trabalho e programe-o na Central de controle.
2. Envie o trabalho para a fila **Reter** no servidor de impressão.
3. Para abrir o menu Propriedades, clique duas vezes no trabalho.

4. Defina todas as propriedades necessárias para o trabalho, como Cópias, Tamanho do papel, Bandeja de origem e 1 face ou 2 faces.
5. Selecione a guia **Acabamento**.
6. Role para baixo até a área Perfurar.
7. Em Borda perfurada, selecione o local da perfuração no material: **Esquerda**, **Direita** ou **Superior**.
8. Em Perfurar, selecione ou **Advanced Pro-ANSI** ou **Advanced Pro-ISO**.
   O nome exato da unidade depende da região geográfica.
9. Para liberar o trabalho, na guia Acabamento, selecione **Imprimir**.

Solução de problemas

Este capítulo contém:

Solução de problemas em geral 290
Problemas com o material 295
Solução de problemas de qualidade da imagem 297
Solução de problemas da Biblioteca de materiais 313
Ferramentas para garantir a consistência da produção 325
Solução de problemas do Alimentador a vácuo de alta capacidade (HCVF) XLS 327
Informações de erro 341

Esta seção fornece informações sobre a recuperação dos erros do sistema, falhas e atolamentos. Também fornece informações sobre como o sistema alerta a respeito dos problemas e outras dicas e informações para ajudar você a usar a impressora de produção e aprimorar a saída.

Solução de problemas em geral

A tabela a seguir ajuda a solucionar alguns problemas básicos que podem ocorrer com a Impressora de Produção. Se o problema persistir depois de seguir todas as instruções, entre em contato com o Representante Xerox® ou o Suporte técnico ao cliente.

PROBLEMA	SOLUÇÃO SUGERIDA
A impressora de produção não liga.	• Assegure-se de que o cabo de alimentação da Impressora de Produção esteja conectado à tomada ou receptáculo corretamente. • Assegure-se de que o interruptor de alimentação vermelho dentro das portas dianteiras no lado direito do mecanismo de impressão esteja definido para a posição LIGADO. • Assegure-se de que o interruptor de alimentação branco à direita da torre do mecanismo de impressão esteja definido na posição LIGADO. • Verifique os disjuntores de circuito GFI. • Se a alimentação no local estiver funcionando corretamente, as soluções sugeridas tiverem sido testadas e, mesmo assim, a Impressora de Produção não ligar, entre em contato com o Suporte técnico ao cliente para obter assistência.
Não há alimentação para a impressora de produção e não é possível acessar a janela Detalhes da impressora para obter o número de série.	Abra as duas portas dianteiras principais. O número de série está na área da estrutura acima das Bandejas 1 e 2 no lado esquerdo do mecanismo de impressão.
A Impressora de Produção não conclui um trabalho de impressão com êxito.	• A impressora de produção está conectada à rede como impressora? Para verificar se a Impressora de Produção está conectada à rede, tente imprimir uma página de teste de sua estação de trabalho para a Impressora de Produção. • Verifique se o cabo de alimentação está conectado à impressora de produção e a um soquete de alimentação adequado. • Verifique se os cabos de rede estão ligados de forma segura na impressora de produção e encaixados corretamente. • Remova o trabalho de impressão da fila de impressão e o reenvie. • Desligue a Impressora de Produção para reiniciá-la. É possível que a sua Impressora de Produção não esteja configurada na rede. Para conectar a Impressora de Produção à rede, entre em contato com o Administrador do sistema.

PROBLEMA	SOLUÇÃO SUGERIDA
A impressora de produção demora mais de um minuto para imprimir o trabalho seguinte.	Para fazer os ajustes necessários para o próximo trabalho de impressão, incluindo registro cor a cor, densidade, níveis de carga, níveis de polarização ou outros ajustes, o sistema requer aproximadamente 2 minutos ao alternar modos de impressão. • Se o próximo trabalho de impressão estiver alternando entre os modos de impressão, por exemplo, de somente preto para 6 cores, para fazer quaisquer ajustes necessários, o sistema requer aproximadamente 2 minutos. Qualquer mudança, que envolva a remoção e a substituição dos cartuchos coloridos, requer um período de ajuste maior. • Durante esse tempo, a Central de controle exibe a mensagem `Ajuste da qualidade da imagem`. • Quando o sistema conclui os ajustes, a impressão do próximo trabalho é iniciada. Outras informações que devem ser lembradas incluem: • De uma partida a frio, ligando ou entrando no modo de economia de energia, o sistema demora menos de 7 minutos para começar a imprimir. • No modo de espera, o sistema geralmente leva menos de 1 minuto para começar a impressão.
Depois de limpar um atolamento de papel, aparece uma mensagem na Central de controle indicando que um Corotron de carga não está corretamente instalado. Nenhum dos conjuntos do corotron de carga foi alterado ou tocado.	• A impressora de produção limpa automaticamente os conjuntos do corotron de carga a cada 1000 impressões. • Se ocorrer um atolamento de papel enquanto a impressora de produção estiver limpando os corotrons de carga, o processo de limpeza será interrompido e uma mensagem aparecerá na Central de controle. • Para eliminar a mensagem e retomar a impressão, cancele a mensagem. Importante: Somente um Operador Técnico qualificado e treinado pode substituir os corotrons de carga.
O papel é alimentado incorretamente ou é amassado repetidas vezes	Se uma mensagem aparecer na IU, siga as instruções exibidas. • Verifique se o papel adequado foi colocado corretamente e não está acima da linha MAX. Consulte a Lista de materiais recomendados. • Vire a pilha de papel na bandeja selecionada. • Na bandeja do papel, retire algumas folhas das partes superior e inferior da pilha. • Ventile as quatro bordas do papel na bandeja selecionada.

PROBLEMA	SOLUÇÃO SUGERIDA
	• Substitua o papel na bandeja selecionada por papel de um pacote novo. • Retire das bandejas qualquer papel parcialmente alimentado. • Certifique-se de que o papel que está sendo utilizado foi armazenado corretamente.
A Central de controle não responde a um comando.	• Selecione **Sistema > Reiniciar a interface com o usuário** • Selecione **Sistema > Desligar sistema do PC**. Depois que a Central de controle for encerrada, aguarde 15 segundos e reinicie-a pressionando o botão Liga/Desliga da Central de controle. Se o problema persistir, entre em contato com o Suporte técnico ao cliente.
A exibição da Central de controle está bloqueada.	Se a Central de controle estiver bloqueada e o mouse ou o teclado não funcionarem, mantenha pressionado o botão de alimentação da Central de controle. Aguarde 30 segundos e reinicialize, pressione o botão de energia da Central de controle.
A tela do monitor da Central de controle está em branco.	• Verifique se o botão Central de controle está pressionado e aceso. • Verifique se o cabo do monitor da Central de controle está conectado corretamente na parte traseira.
Alimentação de várias folhas nas bandejas.	• Não abasteça as bandejas acima do indicador da linha de preenchimento máximo (MAX). • Remova o papel da bandeja e para separar as folhas coladas, ventile-as. • As folhas pré-perfuradas podem ficar coladas nos furos. Retire o papel da bandeja e ventile as folhas para separar as folhas grudadas. • Papel e transparências podem grudar uns nos outros, se a condição ambiental for muito seca e provocar estática excessiva. Para minimizar a estática, aumente o nível de umidade no ambiente. • Para separar as folhas antes de colocá-las, ventile as transparências suavemente. • Se o problema estiver nas Bandejas A1-1, A1-2, A2-1 ou A2-2, consulte Solução de problemas da Biblioteca de materiais.
Atolamentos de papel na saída das bandejas.	• Certifique-se de que as guias das bordas da bandeja do papel se acomodem na pilha de papel.

PROBLEMA	SOLUÇÃO SUGERIDA
	• Não abasteça as bandejas acima do indicador da linha de preenchimento máximo (MAX). • Para evitar deslocamento da pilha de papel, fecha a bandeja lentamente. • Se o problema estiver nas Bandejas A1-1, A1-2, A2-1 ou A2-2, consulte Solução de problemas da Biblioteca de materiais.
Atolamentos de saída ao partir para a Bandeja coletora de deslocamento.	• Quando nenhum outro dispositivo de saída estiver presente, a Bandeja coletora de deslocamento poderá reter até 500 folhas de papel de 90 g/m^2 (24 libras). Para garantir a produção contínua, quando a saída se aproximar desse limite, esvazie a bandeja coletora. • Assegure-se de que a primeira folha não esteja bloqueando a saída do papel, principalmente para uma saída A3 (11 x 17 pol.).
Curvatura excessiva do papel	Motivos que poderão resultar no encurvamento do papel: • Falha ao assegurar que a gramatura e o tipo corretos do papel estejam selecionados. • A massa de cobertura de tinta ou toner na saída impressa. Quanto mais intensa a massa de tinta/toner, maior a curvatura do papel. • A gramatura do papel e se ele é revestido ou não revestido. • As condições de umidade na impressora de produção. Para minimizar a curvatura do papel: • Vire o papel na bandeja e faça as impressões novamente. • Use um papel mais pesado ou um papel menos sensível à umidade • Quando a saída se aproximar da quantidade máxima que o dispositivo por reter, esvazie o dispositivo de saída.

FALHAS E ERROS DO SCANNER DE CÓDIGO DE BARRAS

PROBLEMA	SOLUÇÃO SUGERIDA
Uma mensagem de falha do scanner de código de barras aparece na Central de controle que indica uma das seguintes condições: • O scanner de código de barras não está conectado. • O scanner de código de barras não é detectado durante a inicialização.	• Assegure-se de que o scanner de código de barras esteja conectado à Central de controle. • Reinicie o sistema.
Mais de um scanner de código de barras foi detectado	Assegure-se de que apenas um scanner de código de barras esteja conectado à Central de controle.
O Erro de digitalização de código de barras a seguir é exibido: `A última tentativa de digitalização de código de barras foi mal sucedida.`	• Assegure-se de que o código de barras seja válido e conclua o código de barras. • Digitalize o código de barras novamente. • Se a mensagem de erro persistir, digitalize outro código de barras.

Problemas com o material

Conforme o material passa pelos componentes da impressora de produção, às vezes, ele rasga, atola, fica enrugado ou é alimentado incorretamente.

Se esses problemas ocorrerem, a impressora executará uma eliminação automática das folhas danificadas ou extras, ou você terá que remover o material atolado. Para obter mais informações, consulte Eliminação automática do material e Atolamentos.

ELIMINAÇÃO AUTOMÁTICA DO MATERIAL

Quando ocorre um atolamento na Impressora de Produção, o sistema exibe uma mensagem de eliminação em andamento. Todas as folhas não utilizadas ascendentes no local onde ocorreu o atolamento serão automaticamente eliminadas do trajeto do papel para a bandeja de saída mais próxima. No entanto, pode ser que as folhas que permaneceram na área da Impressora de Produção antes do atolamento não sejam removidas automaticamente. Assegure-se de limpar essas áreas manualmente.

Nota: Quando a remoção for concluída, uma mensagem será exibida na tela da interface identificando os locais da bandeja de saída das folhas removidas e o número de folhas removidas. Assegure-se de remover o mesmo número de folhas exibido.

ATOLAMENTOS

Quando ocorrem os atolamentos, uma mensagem de erro aparece na Central de controle. Para eliminar o atolamento, siga as instruções na mensagem.

Procedimentos para eliminar os atolamento se referem ao transporte específico para limpeza por número de área. Ao limpar a falha, é possível identificar as áreas dos módulos por seus rótulos de número em alças verdes ou em etiquetas verdes. Cada módulo possui seus próprios números de área. Por exemplo, Área 1 do Alimentador, Área 1 do IOM e Área 1 do Empilhador. Para garantir que você limpou o transporte correto, anote o módulo em que ocorreu o atolamento. Limpe todas as áreas antes de restaurar. Qualquer folha não removida pode provocar outro encerramento na próxima vez em que você iniciar a impressora de produção.

Quando ocorrer uma falha, como atolamentos de material, portas ou tampas abertas, ou um mau funcionamento da impressora de produção, as seguintes ações podem ocorrer:

- A Impressora de Produção para de funcionar e uma mensagem de erro aparece na tela Interface com o usuário da Impressora de Produção.
- A mensagem fornece uma lustração que mostra o local da falha e breves ações para remover a falha.
- Quando ocorre uma falha em um dispositivo opcional, a ilustração mostra múltiplos locais da falha e as ações corretivas necessárias.

Nota: É possível encontrar instruções de recuperação passo a passo dentro da tampa dianteira de cada dispositivo opcional.

Ao eliminar os atolamentos de materiais, sempre consulte as seguintes informações:

- Ao remover os atolamentos, não desligue a Impressora de Produção.
- Se você desligar da Impressora de Produção, todas as informações armazenadas na memória do sistema serão apagadas.
- Antes de continuar com os trabalhos de impressão, elimine todos os atolamentos.
- Para evitar defeitos de impressão, não toque nos componentes dentro da impressora de produção.
- Tenha cuidado ao remover o material para evitar que se rasgue. Se o material rasgar, remova todos os pedaços rasgados.
- Antes de imprimir os trabalhos, verifique se removeu todos os atolamentos, incluindo todos os pequenos pedaços rasgados de material.
- Se existir um atolamento, uma mensagem de erro permanecerá no visor. Para eliminar quaisquer atolamentos remanescentes e para obter instruções e informações, consulte a tela Interface com o usuário da Impressora de Produção.
- Após remover todos os atolamentos, feche todas as portas e tampas. Enquanto as portas ou tampas estiverem abertas, a Impressora de Produção não poderá imprimir.
- Depois de eliminar um atolamento, a impressão é automaticamente retomada a partir do estado anterior ao atolamento.
- Se todos os atolamentos de material não forem eliminados, uma mensagem de erro permanecerá na tela da interface do usuário. Para eliminar quaisquer atolamentos remanescentes e para obter instruções e informações, consulte a tela Interface com o usuário.
- Além disso, se ocorrer uma falha com um dispositivo opcional, um indicador será aceso no painel de controle do dispositivo e mostrará a área correspondente no dispositivo em que ocorreu a falha.

CÓDIGOS DE BARRAS DUPLICADOS PARA MATERIAL

Problema:

O mesmo código de barras é usado por alguns fornecedores ou distribuidores de vários materiais. Os códigos de barras duplicados são sinalizados no Servidor de Impressão PredictPrint, porém não é proibido usá-los nas bandejas. A impressora detecta o código de barras duplicado como desconhecido. Um código de barras pode ser usado no mínimo uma vez por número de série. É possível compartilhar o código de barras quando usado durante a sua criação. Depois de programado, o sistema específico conseguirá usar somente as propriedades do primeiro material programado.

Soluções sugeridas:

Use o botão **Assistente de materiais** para criar um novo código de barras personalizado para cada material, usando um código de barras duplicado conhecido. Crie um novo código de barras personalizado para qualquer material com diferentes propriedades dos materiais que estejam reutilizando o mesmo código de barras.

Solução de problemas de qualidade da imagem

Vários fatores, além da conclusão das tarefas de manutenção, podem afetar a qualidade da imagem da sua saída impressa.

Ao imprimir uma amostra de seu trabalho e antes de chamar o Atendimento Técnico, assegure-se de que:

- Os níveis de umidade da sala estejam dentro da especificação da Impressora de Produção, Especificações ambientais.
- Você tenha o tipo e gramatura apropriados de material para a impressora de produção, Especificações do material.

Esta seção contém uma lista de artefatos de qualidade da imagem que ocorrem na saída impressa e as ações que você pode tomar para melhorar ou solucionar os problemas.

Dica: Todas as soluções fornecidas aqui são acessadas a partir da função **Configuração avançada de material**. Consulte Configuração avançada de material.

PROBLEMAS DE QUALIDADE DE IMAGEM

Esta seção contém os seguintes tópicos de solução de problemas para ajudá-lo a localizar e resolver um problema de qualidade de imagem. Localize o defeito apropriado e execute a solução sugerida. Se o problema persistir, após você seguir todas as instruções, entre em contato com o Centro de atendimento ao cliente.

- Linhas brancas, raias, pontos ou apagamentos
- Imagem clara
- Toner não fundido visível e que se solta
- Matiz
- Pontos aleatórios
- Pontos ou faixas repetidas
- Variação de densidade interna e externa
- Imagem enviesada ou torta
- Falha de registro ou deslocamento da imagem
- Diferenças de brilho em uma página
- Apagamentos na borda de fuga
- Faixas
- Raias

Linhas brancas, raias, pontos ou apagamentos

Problema: Aparecem linhas brancas, riscos, pontos ou apagamentos na saída impressa

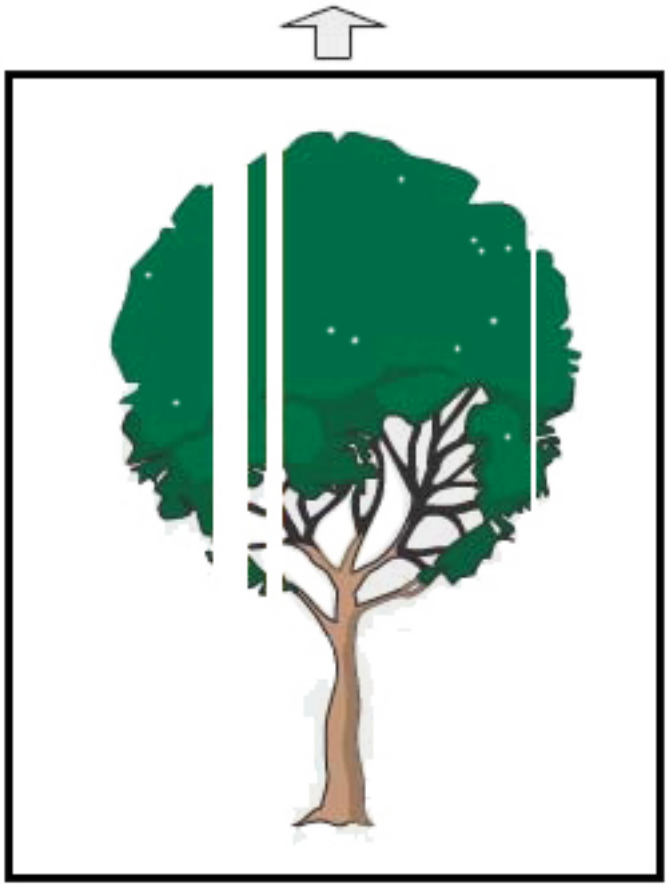

Soluções sugeridas

- Verifique se o papel alimentado está dentro das especificações da impressora de produção.
- Para obter informações sobre especificações e armazenamento de papel, consulte Especificações do sistema e Material de impressão e alimentadores.
- Limpeza dos corotrons:
  1. Na Central de controle, faça login no modo Administrador.
  2. Selecione **Manutenção**.
  3. No menu Sistema, selecione **Qualidade da imagem**.
  4. Limpe os corotrons.
- Execute um Ajuste automático do segundo rolo polarizado de transferência:

1. No menu Sistema, selecione **Ajustes automáticos**.
2. Deslize o botão Ajuste automático do segundo rolo polarizado de transferência à direita.
3. Selecione **Iniciar**.

Nota: O ajuste leva aproximadamente 1,5 minutos para executar, produzir uma impressão de teste e indicar quando a rotina está concluída.

Imagem clara

Problema: A saída está muito clara ou desbotada

Soluções sugeridas

- Verifique se as configurações da Biblioteca de materiais estão corretas:
  1. Selecione **Gerenciar biblioteca de materiais**.
  2. Selecione o tipo de papel para o trabalho.
  3. Para exibir as Propriedades do material, selecione **Editar**. Para obter mais informações, selecione **Configuração avançada de material**.
- Execute um Ajuste automático do segundo rolo polarizado de transferência:

1. No menu Sistema, selecione **Ajuste automático**.
2. Deslize o botão Ajuste automático do segundo rolo polarizado de transferência à direita.
3. Selecione **Iniciar**.

Nota: O ajuste leva aproximadamente 1,5 minutos para executar, produzir uma impressão de teste e indicar quando a rotina está concluída.

Toner não fundido visível e que se solta

Problema: Toner não fundido visível e que se solta

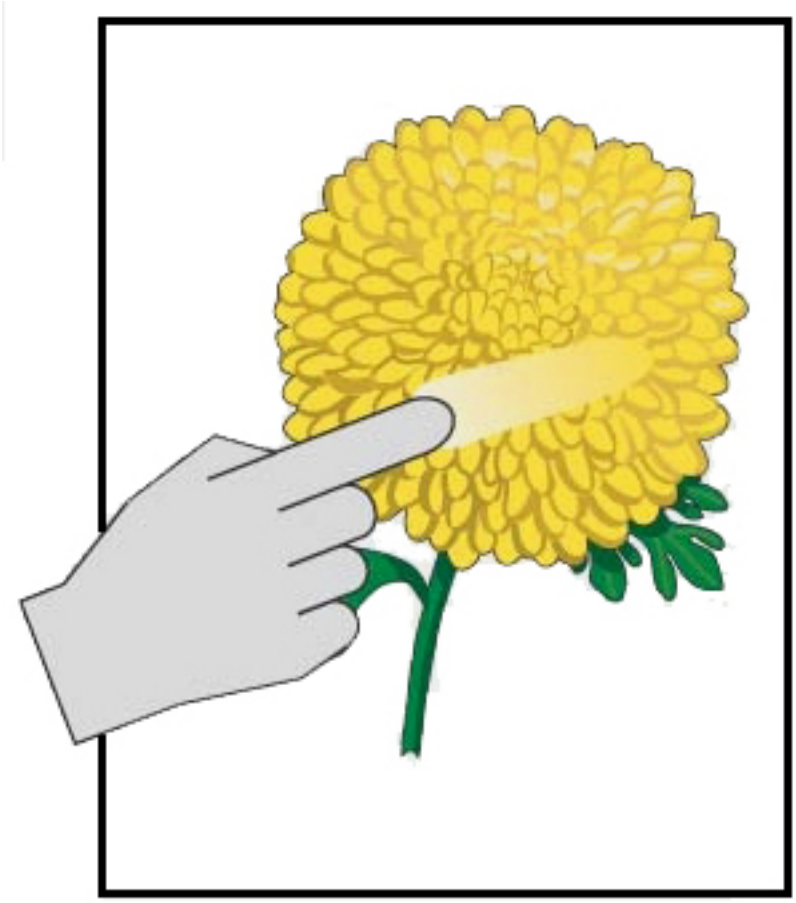

Soluções sugeridas

- Verifique se o papel alimentado está dentro das especificações da impressora de produção. Para obter informações sobre especificações e armazenamento de papel, consulte Especificações do sistema e Material de impressão e alimentadores.
- Verifique se as configurações da Biblioteca de materiais estão corretas para gramatura e tipo do material.
- Aumente a temperatura do fusor.

1. Selecione **Gerenciar biblioteca de materiais**.
2. Selecione o tipo de papel para o trabalho.
3. Para exibir as Propriedades do material, selecione **Editar**.
4. Para obter mais informações, selecione **Configuração avançada de material**.
5. Ajuste a temperatura do fusor para a correia e o rolo de pressão.

- Para obter mais informações, consulte Toner não fundido a saída.

Matiz

Problema: Alta densidade e mosqueado

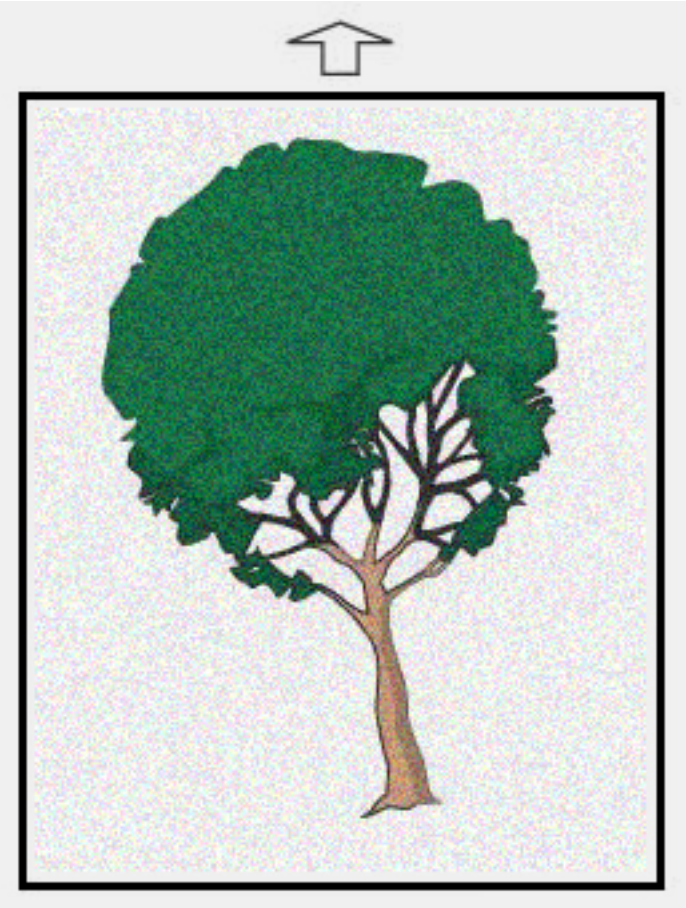

Soluções sugeridas

- Verifique se as configurações de Gerenciar biblioteca de materiais estão corretas para a gramatura do material.
- Execute um Ajuste automático do segundo rolo polarizado de transferência:

1. No menu Sistema, selecione **Ajustes automáticos**.
2. Deslize o botão Ajuste automático do segundo rolo polarizado de transferência à direita.
3. Selecione **Iniciar**.

Nota: O ajuste leva aproximadamente 1,5 minutos para produzir uma impressão de teste e indicar quando a rotina está concluída.

- Ajuste da densidade:

Nota: Para executar estas etapas, use a versão de software 5.0 ou superior.

1. Na Central de controle, faça login no modo Administrador.
2. No menu Sistema, selecione **Administração**.
3. Selecione a guia **Qualidade da imagem**.
4. Selecione Configuração do controle da densidade máxima.
5. Adicione ou subtraia o valor de cada cor apropriada e selecione **Aplicar**.
6. Reimprima em um bom material de linha média (ideal).
7. Avalie se é necessário fazer mais ajustes.
8. Para obter mais informações, consulte Densidade desigual ou mosqueado.

Nota: Para melhorar o mosqueado, aumente a densidade.

- Para a cor apropriada, no menu Sistema, selecione **Manutenção** e depois selecione Limpeza do toner.

Nota: Se necessário, você pode escolher mais de uma cor.

Pontos aleatórios

Problema: Pontos aleatórios

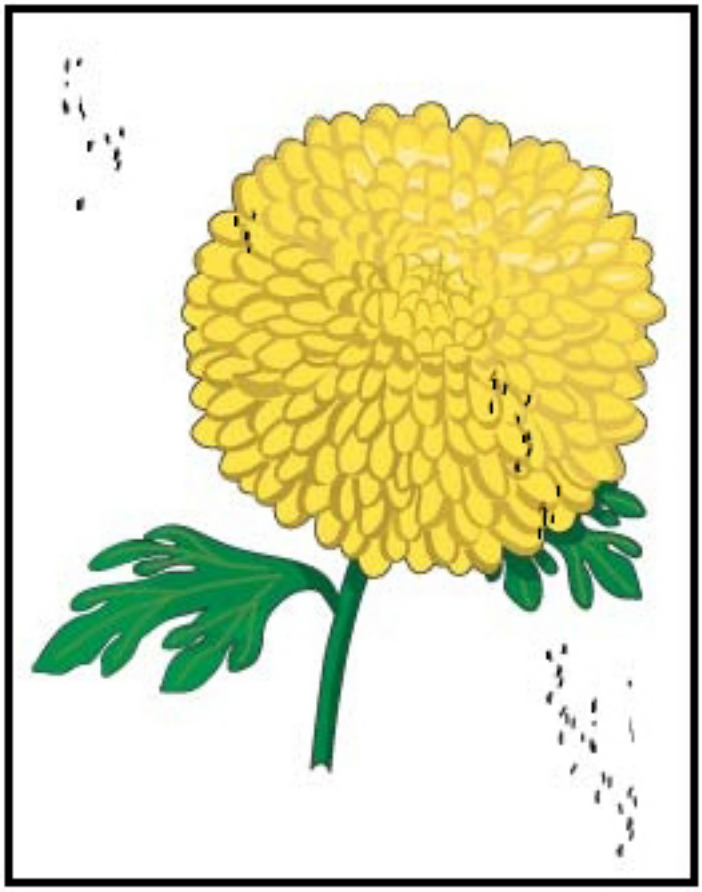

Soluções sugeridas

Nota: Se estiver disponível, um Operador Técnico é necessário para executar os itens a seguir, e não um Operador.

- Execute a rotina de Limpeza de toner no modo Administrador.
- Aspire as principais áreas, como recomendado no *Xerox® Productivity Plus Technical Key Operator Level 1 Maintenance Manual (Manual de manutenção de nível 1 do operador técnico de Produtividade Plus Xerox)*.
- Instale um novo Limpador do IBT. Consulte o *Xerox® Productivity Plus Technical Key Operator Level 1 Maintenance Manual. (Manual de manutenção de nível 1 do operador técnico de Produtividade Plus Xerox)*.

Pontos ou faixas repetidas

Problema: Pontos ou faixas repetidas

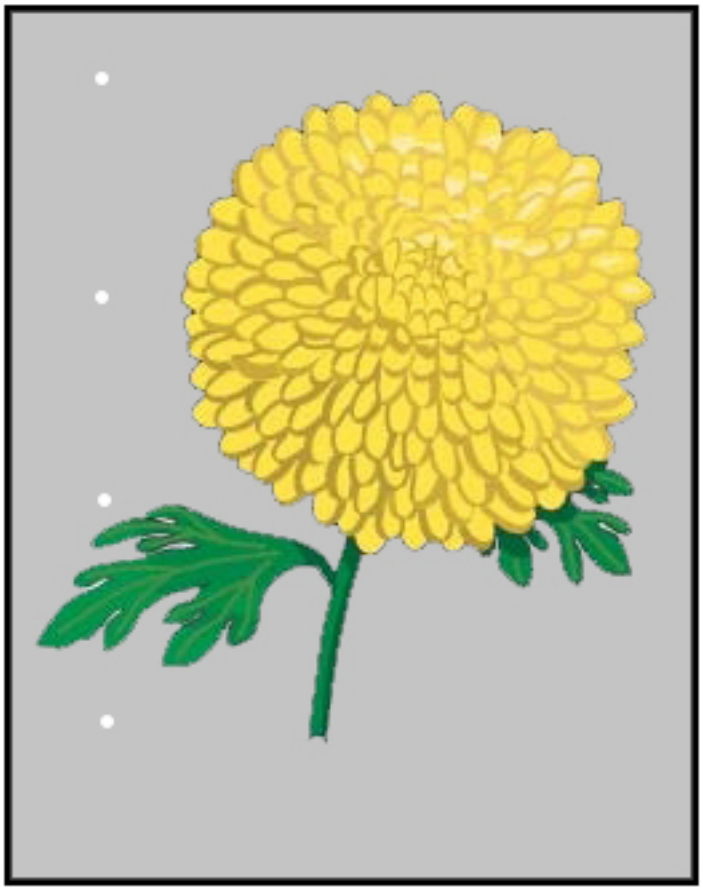

Soluções sugeridas

- Determine qual cor está se repetindo.
- Meça o intervalo e compare-o ao gráfico na seção Problemas de qualidade da imagem do *Xerox® Productivity Plus Technical Key Operator Level 1 Maintenance Manual (Manual de manutenção de nível 1 do operador técnico de Produtividade Plus Xerox)*.
- Execute o Ajuste da densidade de uniformidade apropriado na direção do Processo ou na direção Perpendicular ao do processo.

Variação de densidade interna e externa

Problema: variação de densidade interna/externa

Soluções sugeridas

- Verifique se as configurações de material para o papel em uso estão corretas.
- Execute o Ajuste automático de densidade:
  1. No menu Sistema, selecione **Ajustes automáticos**.
  2. Deslize o botão **Ajuste automático de uniformidade da densidade** à direita
  3. Selecione **Configurações de ajustes automáticos**.
  4. Selecione o botão de opção Direção do ângulo reto e o Modo Cor.
  5. Retorne à tela Configuração selecionando **OK**.
  6. Para executar a rotina, selecione **Iniciar**.
  7. Repita as etapas para a Direção do processo do papel.

Imagem enviesada ou torta

Problema: Imagem enviesada ou torta

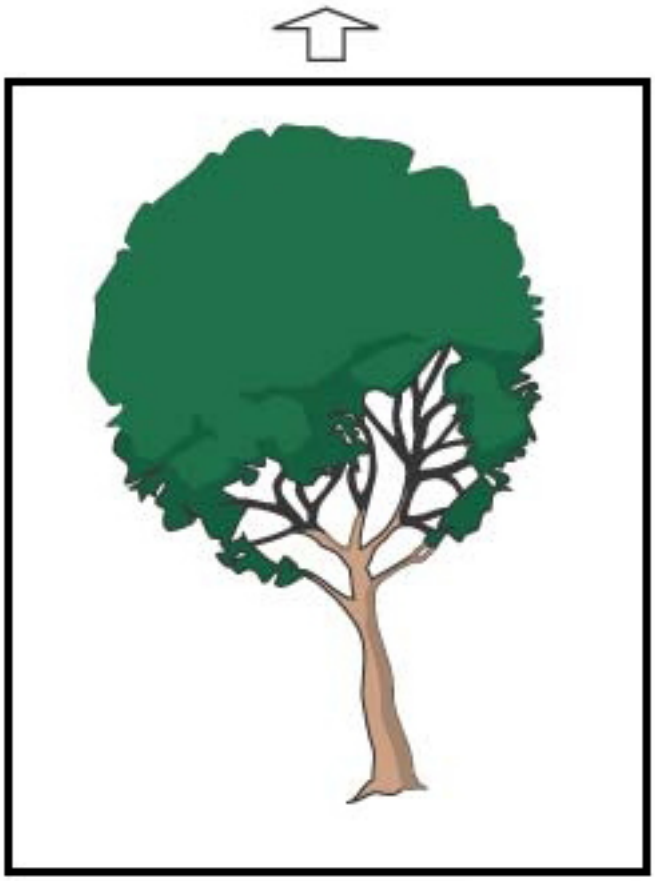

Soluções sugeridas

- Verifique se as guias da bandeja do papel estão de encontro às bordas do papel colocado.
- Assegure-se de que esteja usando um perfil de alinhamento correto ou crie um novo perfil. Consulte Registro, enviesamento e ampliação da imagem.
- Abra a porta dianteira e verifique se não há obstáculos no trajeto do papel.

Falha de registro ou deslocamento da imagem

Problema: Imagem teve uma falha de registro ou foi deslocada

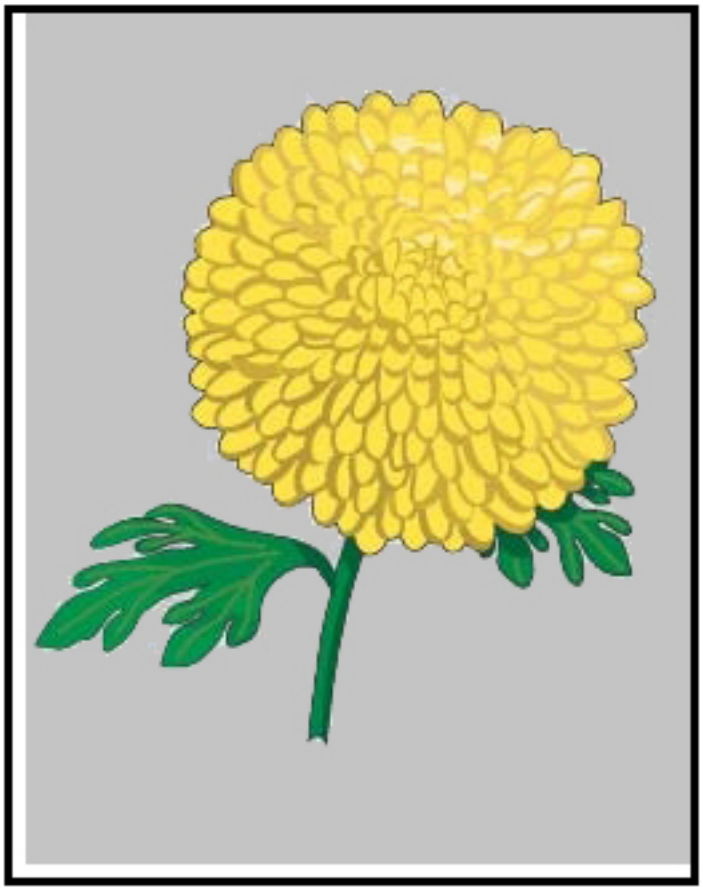

Soluções sugeridas

- Execute ajustes de registro manual ou automático.
- Execute os **Ajustes automáticos de densidade > Modo de correção > Direção do ângulo reto e Direção do processo do papel**.

Diferenças de brilho em uma página

Problema: Diferenças de brilho em uma página

Soluções sugeridas

- Verifique se as configurações de Gerenciar biblioteca de materiais estão corretas para a gramatura e tipo de material.
- Para aprimorar a uniformidade do brilho, aumente a Temperatura do fusor em Configurações avançadas no Perfil do material apropriado, que exibe as diferenças no depósito de brilho.
  1. Na Central de controle, faça login no modo Administrador.
  2. No menu Sistema, selecione **Qualidade da imagem**.
  3. Selecione as configurações de **Maximum Density Override (Substituição da densidade máxima)**.
  4. Altere o modo Produtividade para **IQ**.
  5. Execute a rotina **Atualização da correia do fusor**.

Apagamentos na borda de fuga

Problema: Apagamentos na borda de fuga

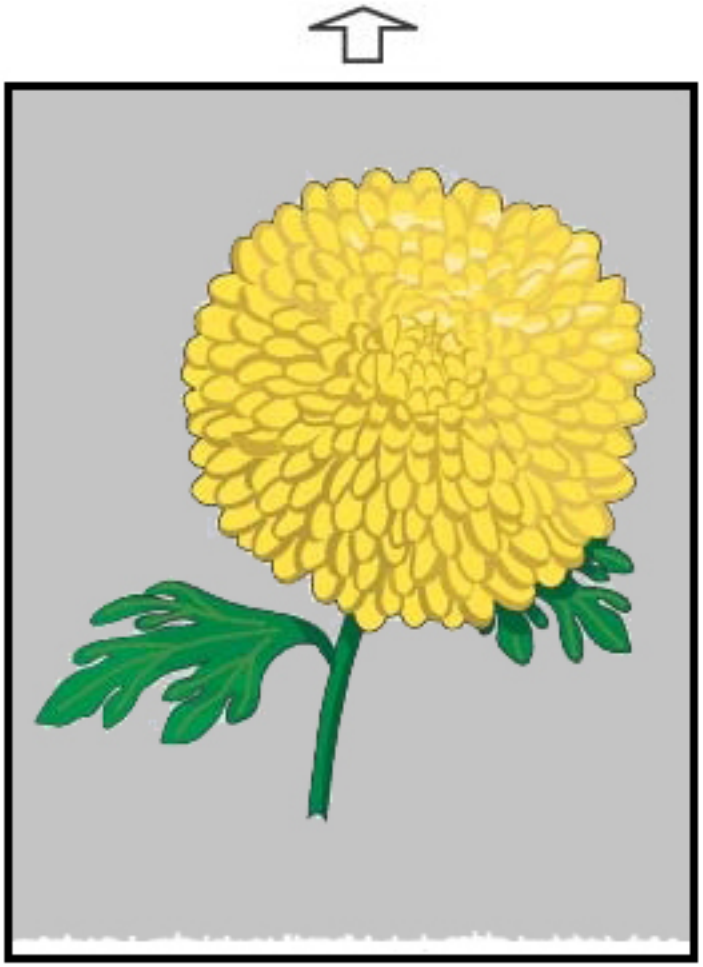

Soluções sugeridas

Para ajustar a taxa de Tensão no Segundo rolo polarizado de transferência (BTR), onde a imagem é transferida da correia para o material, use esse recurso.

1. Acesse esta função em **Gerenciar biblioteca de materiais > Propriedades do material > Configuração avançada**.
2. Para o material específico que apresenta o problema, diminua a Saída de transferência para o ajuste da borda de fuga em incrementos de 10%.
3. Reimprima o trabalho e avalie os resultados.

Faixas

Problema: Faixas

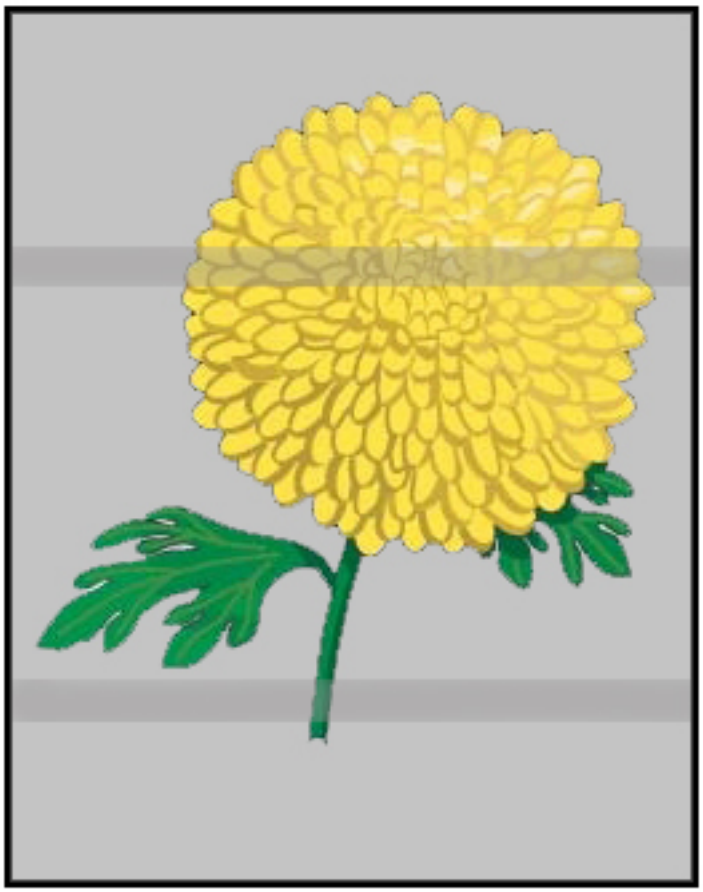

Soluções sugeridas

Na Central de controle, verifique o status dos Consumíveis/Suprimentos.

- Se existirem linhas ou listras turvas marrom escuras em toda a página, pode haver desgaste ou danos no conjunto do limpador da correia de transferência da imagem. Para avaliar e substituir o conjunto conforme necessário, se houver um disponível, avise o Operador Técnico.
- Se aparecerem linhas, riscos ou apagamentos na direção do processo somente com preto, substitua o Conjunto do corotron preto.
- Se houver pontos ou faixas a cada 264 mm nas impressões, verifique se os fotorreceptores de imagem estão danificados ou sofreram choque luminoso.
- Para determinar qual fotorreceptor de imagens coloridas pode estar danificado ou sofreu choque luminoso, execute os trabalhos com cores individuais: amarelo, magenta e ciano.

Raias

Problema: Raias

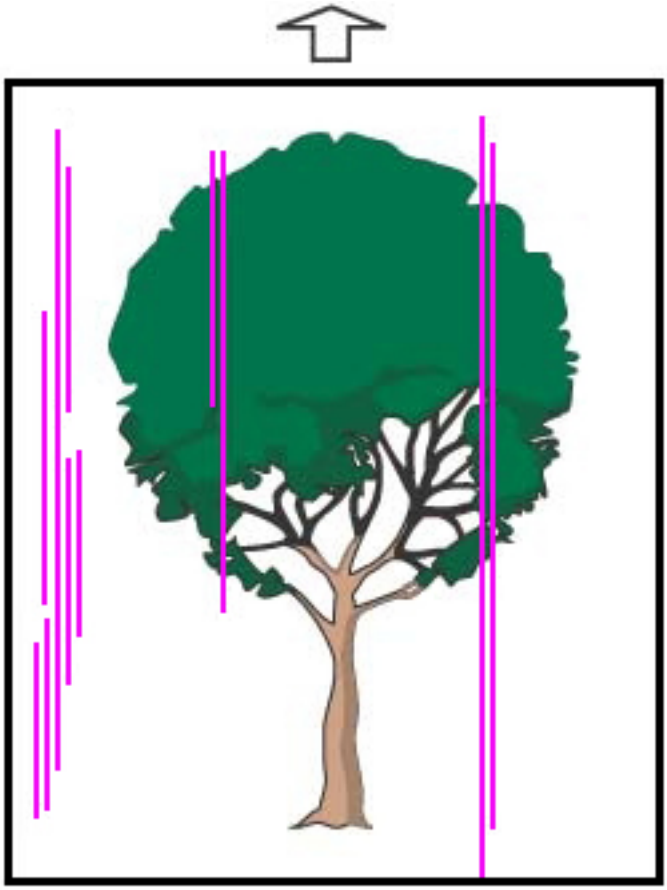

Soluções sugeridas

- Limpeza dos corotrons:
  1. Na Central de controle, faça login no modo Administrador.
  2. Selecione **Manutenção**.
  3. No menu Sistema, selecione **Qualidade da imagem**.
  4. Limpe os corotrons.
- Na Central de controle, verifique o status dos Consumíveis/Suprimentos.
  - Se existirem linhas ou listras turvas marrom escuras em toda a página, pode haver desgaste ou danos no conjunto do limpador da correia de transferência da imagem. Para avaliar e substituir o conjunto conforme necessário, avise o Operador Técnico.
  - Se aparecerem linhas, riscos ou apagamentos na direção do processo somente com o preto, instale um novo Conjunto do corotron preto. Consulte Substituição do conjunto do corotron de carga.

  - Peça ao operador técnico, se disponível, para verificar os fotorreceptores para ver se há danos ou se ocorreu um choque luminoso.
  - Para determinar qual fotorreceptor de imagens coloridas pode estar danificado ou sofreu choque luminoso, execute os trabalhos com cores individuais: amarelo, magenta e ciano.
- Execute os Ajustes automáticos no menu Sistema.
  1. Selecione **Ajustes automáticos** no menu Sistema.
  2. Deslize o botão **Ajuste automático de uniformidade da densidade** à direita.
  3. Selecione **Configurações de ajustes automáticos**.
  4. Selecione o botão de opção para **Direção do ângulo reto** e a configuração de **Modo Cor** apropriada.
  5. Para retornar à tela Configuração, selecione **OK**.
  6. Para executar a rotina, selecione **Iniciar**.
  7. Em Direção perpendicular à do processo, repita o processo.

Solução de problemas da Biblioteca de materiais

Esta seção ajuda a localizar e solucionar problemas específicos através do uso de **Gerenciar biblioteca de materiais**. Para obter informações detalhadas sobre as funções especificadas nas tabelas a seguir, vá à Central de controle e acesse **Gerenciar biblioteca de materiais**.

AÇÕES

Ações iniciais

Para melhorar a qualidade da impressão, execute estas ações primeiro:

- Confirme se o material utilizado atende às seguintes condições:
  - Compatível com a impressora de produção
  - Dentro das especificações suportadas
  - Em boas condições
  - Atribuído à bandeja correta

Ações secundárias

Para exibir as ações sugeridas, clique na descrição do problema adequada a seguir. Se a ação não solucionar o problema, entre em contato com o Suporte técnico ao cliente.

- Alimentações múltiplas, falhas de alimentação e atolamentos de papel nas bandejas A1-1 a A2-2
- Curvatura do papel
- Atolamentos de papel
- Densidade desigual ou mosqueado
- Registro, perpendicularidade, enviesamento e ampliação da imagem
- Toner não fundido a saída
- Danos nas bordas
- Ajuste de dobras

Alimentações múltiplas, falhas de alimentação ou atolamentos de papel nas bandejas A1-1 a A2-2

Problema: Alimentações múltiplas, falhas de alimentação ou atolamentos de papel nas bandejas A1-1 a A2-2

Alimentações múltiplas, falhas de alimentação ou atolamentos de papel estão ocorrendo nas bandejas A1-1 a A1-2.

Soluções sugeridas

Em **Gerenciar biblioteca de materiais** na Central de controle, execute as soluções a seguir.

1. Altere a configuração **Bandeja assistida por ar**.
   - Para ajustar o volume de ar gerado pelos ventiladores da bandeja que ajudam na separação das folhas ao alimentar material, use esse recurso. Ao usar materiais de baixa gramatura ou de alta gramatura, os quais colam um no outro, para separar melhor as folhas e evitar atolamentos ou alimentações múltiplas, selecione uma configuração de fluxo de ar mais forte.
   - Esse recurso reside em **Gerenciar biblioteca de materiais > Propriedades do material > Configuração avançada de material > Bandeja assistida por ar**.
   - As configurações disponíveis para esta função são:
     – **Padrão do sistema**: Com base no material e nas condições ambientais, o volume de ar é configurado para o volume apropriado.

   Nota: Para as configurações restantes, clique em **Padrões do sistema**. Uma lista completa de configurações para este recurso aparece.

     – **Mesa de suporte p/ aliment. múltipla**: Se você usar material suscetível a alimentações múltiplas, selecione essa opção. Essa configuração aumenta o volume de ar para um nível maior que o **Padrão do sistema**.
     – **Mesa de suporte p/ aliment. incorreta**: Se você usar material suscetível a atolamentos, selecione essa opção. Essa configuração aumenta o volume de ar para um nível maior que a **Mesa de suporte para alimentação múltipla**.
     – **Desligar forçado**: quando trabalhar com material especial que atola, como resultado do fluxo de ar que a **Bandeja assistida por ar** introduz, selecione essa opção. Esta configuração desliga **Bandeja assistida por ar**.
     – **Escolha da Biblioteca de perfis da bandeja assistida por ar**. Selecione dos perfis da bandeja assistida por ar.
2. Altere a configuração **Ativar aquecedor da bandeja**.
   - Para **Ativar** (marcado) ou **Desativar** (desmarcado) o aquecedor da bandeja, use esse recurso. Para ajudar a evitar atolamentos e alimentações múltiplas soltando o contato entre as folhas, o aquecedor da bandeja aquece o ar que sopra na bandeja pela **Bandeja assistida por ar**.
   - O aquecedor da bandeja pode secar o papel e afetar a qualidade da impressão. Se o papel seco afetar a qualidade da impressão, **Desative** o aquecedor da bandeja.

   Nota: A desativação do aquecedor da bandeja pode resultar em um aumento de alimentações múltiplas.

   - Esse recurso reside em **Gerenciar biblioteca de materiais > Propriedades do material > Configuração avançada de material > Ativar aquecedor de bandeja.**

- Para **Desativar** (desmarcado) o aquecedor da bandeja:

a. Remova o material colocado na bandeja.

b. Em **Bandeja assistida por ar**, selecione qualquer opção exceto **Desligar forçado**.

c. **Desative** (desmarcado) o aquecedor da bandeja e registre o material de impressão.

A impressora executa uma ação de exaustão forçada por aproximadamente um minuto. Durante a ação de exaustão forçada, não altere quaisquer configurações ou abra uma bandeja.

Importante: Uma exaustão forçada com papel colocado na bandeja pode provocar problemas de qualidade da imagem.

d. Após concluir a exaustão forçada, coloque material na bandeja.

3. Altere a configuração de **Detecção de alimentação múltipla**.
   - Para **Ativar** (marcado) ou **Desativar** (desmarcado) as notificações de alimentação múltipla, use esse recurso. Esse recurso não faz quaisquer outros ajustes.
   - Acesse o recurso **Detecção de alimentação múltipla** em **Gerenciar biblioteca de materiais > Propriedades do material > Configuração avançada de material > Detecção de alimentação múltipla**.
   - As configurações disponíveis com a opção **Detecção de alimentação múltipla** incluem:
     – **Ativado** (marcado): As notificações sobre alimentação múltipla são **Ligadas**.
     – **Desativado** (desmarcado): As notificações sobre alimentação múltipla são **Desligadas**.

Nota: Para evitar que o sistema relate falhas devido a alimentações múltiplas, desative **temporariamente** as notificações. Essa ação permite que você continue o fluxo de trabalho até resolver a causa do problema. A desativação desse recurso não tem impacto sobre a taxa de ocorrência de alimentações múltiplas reais e, se desativado, as folhas múltiplas alimentadas poderão causar atolamentos em qualquer lugar no sistema ou resultar em mais folhas em branco na saída final.

Curvatura do papel

Problema: Curvatura do papel

Esta ocorrendo curvatura do papel na saída impressa.

Soluções sugeridas

1. Se a configuração da impressora de produção inclui os Módulos de eliminador de curvatura da interface (IDMs), confirme se a opção **Correção de curvatura do IDM** no painel de controle do IDM está configurada como **Automático**.
2. Altere a configuração **Correção de curvatura do papel** em **Gerenciar biblioteca de materiais**.

   Dica: Deve-se considerar a alteração da configuração padrão como uma solução temporária porque as condições ambientais variam diariamente. Após a conclusão do trabalho de impressão, retorne a opção para a configuração padrão.

- Para corrigir a curvatura do papel causada pelo aquecimento e pressão, e para aplicar ajustes com base nas características de cada tipo de papel, use o recurso **Correção de curvatura do papel**. A curvatura do papel pode causar atolamentos e saída enrugada. Esse recurso pode ser encontrado em **Gerenciar biblioteca de materiais > Propriedades do material > Configuração avançada de material > Correção de curvatura do papel**.
- Na tela **Correção de curvatura do papel**, sob o tipo de trabalho que está tendo problema: **1 Face – Face para cima**, **1 Face – Face para baixo** ou **2 Faces – Face 1**, ou **2 Faces – Face 2**, selecione o botão **Editar configurações**.
- Quando alterar a configuração **Correção de curvatura do papel**, faça a alteração movendo as seleções disponíveis para cima ou para baixo uma de cada vez.
- Para garantir que a saída desejada seja alcançada, quando alterar a curvatura do papel, use a seguinte ordem:
  - Padrão
  - Para cima - Intenso
  - Médio para cima
  - Para cima - Médio
  - Para cima - Leve
  - Sem curvatura
  - Médio para baixo
  - Para baixo - Intenso

    Dica: Para evitar atolamentos de papel e saída enrugada, execute a alteração na ordem sequencial recomendada. Por exemplo, use **Padrão** e depois pule para **Moderada para cima**.

Nota: Execute impressões de teste toda vez que você alterar ou selecionar uma configuração. Esse processo permite que você avalie a saída e determine se deve ou não fazer mais alterações.

Para obter mais informações, consulte Correção da curvatura do papel.

- Se a curvatura do papel continuar após tentar várias ou todas essas configurações, tente diminuir a densidade da imagem no trabalho de impressão ou use um tipo de papel diferente.
- Se a curvatura do papel ainda for um problema após diminuir a densidade da imagem e após usar um tipo de papel diferente, para obter mais assistência, entre em contato com o Suporte técnico ao cliente.

Atolamentos de papel

Problema: Atolamentos de papel

Os atolamentos de papel estão ocorrendo durante os trabalhos de impressão.

Soluções sugeridas

Informações sobre como reduzir atolamentos de papel:

- A pressão do ar dos ventiladores de transferência vertical (V-TRA) nas correias de transferência mantém as folhas no trajeto do papel, entre o módulo de transferência e o módulo de fusão.
- Quanto mais baixa a pressão do ar dos ventiladores V-TRA, maior a possibilidade de atolamentos do papel.
- Quanto mais alta a pressão do ar, maior a possibilidade de defeitos de qualidade de imagem, como brilho desigual.
- Ajustar o volume de ar nos ventiladores V-TRA pode ajudar a solucionar os atolamentos de papel ou defeitos de qualidade de imagem.

Para minimizar os atolamentos de papel ou defeitos de qualidade de imagem:

1. Acesse esse recurso em **Gerenciar biblioteca de materiais > Propriedades do material > Configuração avançada do material > Ventiladores V-TRA**.
2. Ajuste do volume de ar de um dos ventiladores V-TRA a seguir:

   Ventilador V-TRA No 3 – entre o módulo de transferência secundário e do fusor

   Ventilador V-TRA No 4 – entre o módulo de transferência e do fusor

   Ventilador de saída do fusor – entre o módulo do fusor e unidade de resfriamento
3. Quando atolamentos de papel ocorrerem, aumente o volume de ar. Quando brilho desigual ocorre, diminua o volume de ar.
4. Para a área afetada da impressora de produção, configure a impressão de teste dos ventiladores V-TRA, quando necessário.
5. Após cada ajuste incremental, para determinar se é necessário fazer mais ajustes, faça impressões de teste e avalie as saídas impressas.

Densidade desigual ou mosqueado

Problema: Densidade desigual ou mosqueado

A saída impressa contém densidade desigual ou mosqueado.

Soluções sugeridas

1. Execute o **Ajuste do 2º Rolo de transferência polarizado**.
   - Para ajustar a taxa de tensão no segundo rolo polarizado de transferência (2º BTR), use esse recurso. O 2º BTR é onde a imagem é transferida da correia para o papel. Acesse esse recurso em **Gerenciar biblioteca de materiais > Propriedades do material > Configuração avançada de material > Ajuste do segundo rolo polarizado de transferência**.
   - Você pode executar o procedimento **Ajuste do segundo rolo polarizado de transferência** selecionando **Automático** ou **Manual**.

   Nota: Um ajuste automático corrige a maioria dos problemas de qualidade da imagem. Sempre execute o procedimento **Automático** antes de executar o ajuste **Manual**.

   – **Auto**: A impressora de produção executa automaticamente o ajuste. O ajuste elimina a necessidade de interpretar os alvos impressos e de inserir manualmente os valores de ajuste.

   – **Manual**: O usuário executa manualmente o ajuste, incluindo padrões de teste de impressão, interpretando os alvos impressos e inserindo manualmente os valores de ajuste.

     Use a opção de ajuste **Manual** somente quando o ajuste **Automático** não fornecer a saída apropriada.

     Ao usar o ajuste de transferência manual, isso poderá ser útil para executar o trabalho para o o qual você está executando o ajuste.

   – Para obter informações e instruções detalhadas sobre como usar as opções de ajuste **Automático** e **Manual**, consulte Ajuste de tensão de transferência secundária

2. Se você observar esse problema na borda de fuga da saída impressa e ele não for corrigido executando o **Ajuste do segundo rolo polarizado de transferência**, altere a configuração **Transferir o ajuste da saída para a borda de fuga**.
   - Para ajustar a taxa de tensão no segundo rolo polarizado de transferência (2º BTR), use esse recurso. Esse recurso é onde a imagem é transferida da correia para o papel.
   - Acesse esse recurso em **Gerenciar biblioteca de materiais > Propriedades do material > Configuração avançada de material > Transferir o ajuste da saída para a borda de fuga**.
   - Diminua o valor em **Ajuste da saída de transferência para borda de fuga** em incrementos de 10%. Após cada ajuste incremental, para determinar se é necessário fazer mais ajustes, execute páginas de teste e avalie as saídas.
3. Execute um **Ajuste automático de uniformidade da densidade**.

   Nota: Esse ajuste é um recurso da Impressora de Produção e não é um recurso de **Gerenciar biblioteca de materiais**.

   - Para corrigir problemas de qualidade da imagem na saída quando a qualidade da imagem não é consistente ao longo de toda a saída, use esse recurso. Por exemplo, a qualidade da imagem é mais baixa (esmaecida) ou mais alta (densa) no lado esquerdo ou direito da saída (interno/externo).
   - Para obter informações e instruções sobre como usar esta função, consulte Execução do Ajuste da uniformidade da densidade automática.

Registro, enviesamento e ampliação da imagem

Problema: Registro, enviesamento e ampliação da imagem

A imagem na saída requer ajuste no registro, no enviesamento e na ampliação.

Soluções sugeridas

1. Se estiver usando as bandejas 1 ou 2, tente alternar para a bandeja A1-1 ou A1-2 ou, se disponível, a bandeja opcional A2-1 ou A2-2.
   - As bandejas A1-1 a A2-2 têm melhor desempenho de registro e enviesamento.
   - Para obter mais informações sobre Enviesamento, consulte Desempenho da alimentação nas Bandejas A1-1 e A1-2.
2. Crie ou use um **Perfil de alinhamento** existente.

   Antes de criar um alinhamento manual novo ou usar um existente, leia todas as informações no Alinhamento.

   - Use o material de Linha Central para **Perfis de alinhamento**. Se o problema ocorre ao usar esse material, ligue para o Centro de suporte ao cliente.
   - Para obter mais informações, consulte **Gerenciar biblioteca de materiais > Nome do arquivo de alinhamento**.
   - A seguir está um resumo das etapas necessárias para cada procedimento. Para obter instruções completas, consulte Criar ou editar um perfil de alinhamento.
   - Para criar um **Novo perfil de alinhamento**, execute o seguinte:

   a. Selecione **Perfis > Alinhamento**.

   b. Na guia Alinhamento, selecione **Novo**.

      A janela Novas propriedades do perfil é exibida.

   c. Digite o Nome que deseja atribuir ao perfil.

   d. Execute o procedimento de **Alinhamento Automático**. Quando a rotina for concluída, selecione **OK**.

   e. Para executar um conjunto de páginas de teste para avaliação, selecione **Teste-padrão**. Na próxima tela, selecione **Iniciar**.

   f. Se necessário, dependendo dos resultados, execute um **Ajuste manual**.

   g. Ao fazer ajustes manuais a vários itens, use as seguintes diretrizes:

      - Ajuste a imagem na seguinte ordem: **Registro**, **Perpendicularidade**, **Enviesamento**, e **Ampliação**.
      - Escolha **somente uma opção por vez**, como **Registro** e execute um conjunto de páginas de teste para avaliar a saída. Determinar se a saída impressa para a opção selecionada é aceitável. Se for aceitável, selecione e ajuste a próxima opção de alinhamento.
      - Após selecionar cada opção, sempre execute um jogo de páginas de teste e avalie a saída. Determine se a saída para o recurso selecionado é aceitável. Se for aceitável, continue a ajustar outra opção de alinhamento, conforme necessário.

- Para usar um perfil de alinhamento existente, execute o seguinte:

Nota: Selecione **Gerenciar biblioteca de materiais > Propriedades do material > Configuração avançada de material > Nome do arquivo de alinhamento**.

a. Em Propriedades do material do material apropriado, selecione **Configuração avançada do material > Nome do arquivo de alinhamento**.

b. Selecione **Use Default Alignment Profile** (Usar perfil de alinhamento padrão) ou **Escolher da Biblioteca de perfis de alinhamento**.

Se usar **Escolher da Biblioteca de perfis de alinhamento**, selecione na lista de **Perfis de alinhamento** salvos.

3. Altere a configuração **Pressão no rolo do alinhador**.

Dica: A alteração da configuração padrão de 0 (zero) é uma solução temporária porque as condições ambientais variam de um dia para o outro. Quando concluir o trabalho de impressão, retorne a opção para sua configuração padrão.

- Para ajustar a pressão no rolo do alinhador, use esse recurso.
- Alguns tipos de material revestido deslizam e enviesam, produzindo imagens com falha de registro nas saídas impressas. Nesse caso, para aplicar mais força para pressionar o material e compensar o deslize e o enviesamento, aumente a Pressão no rolo do alinhador.
- Alguns materiais de baixa gramatura podem ter muita pressão no rolo aplicada a eles, causando danos às bordas das saídas impressas. Nesse caso, para aplicar menos força para pressionar o material, diminua a pressão no rolo.
- Para alterar a configuração da **Pressão no rolo do alinhador**, execute o seguinte:

a. Ajuste a configuração **Pressão no rolo do alinhador**.

- Acesse o recurso em **Gerenciar biblioteca de materiais > Propriedades do material > Configuração avançada do material > Pressão no rolo do alinhador**.
- Com base na saída, aumente ou diminua o valor em **Pressão no rolo do alinhador** em incrementos de cinco ou dez.
- Após cada ajuste incremental, para determinar se é necessário fazer mais ajustes, faça impressões de teste e avalie as saídas impressas.

4. Altere a configuração **Prioridade do desempenho do fusor**.

- Para melhorar a qualidade da impressão quando a imagem está distorcida, ou seja, estirada ou encolhida, esse recurso ajusta a velocidade de fusão.
  - Se a imagem estiver encolhida, aumente a velocidade do fusor. Se a velocidade do fusor for muito alta, isso poderá causar atolamentos.
  - Se a imagem estiver estendida, diminua a velocidade do fusor.
- Acesse esse recurso em **Gerenciar biblioteca de materiais > Propriedades do material > Configuração avançada do material > Prioridade do desempenho do fusor > Otimizar para velocidade**.

- Para determinar se são necessários mais ajustes, após cada ajuste, execute páginas de teste e avalie a saída.

Toner não fundido a saída

Problema: Toner não fundido

A saída impressa contém toner não fundido.

Soluções sugeridas

1. Altere a configuração **Ajuste da temperatura do fusor**.

   Dica: A alteração da configuração padrão de 0 (zero) é uma solução temporária porque as condições ambientais variam de um dia para o outro. Quando concluir o trabalho de impressão, retorne a opção para sua configuração padrão.

   - Use essa função para ajustar a temperatura do fusor.
   - Se o toner descolar do material, especialmente com material especial, aumente a temperatura do fusor.
   - Se a temperatura do fusor for muito alta ao imprimir em material de baixa gramatura, ela poderá causar bloqueio, danos ao material ou atolamentos na unidade do dedo separador no módulo de fusão.
   - Se a temperatura do fusor for muito baixa, ela poderá causar fusão fraca em áreas da imagem de maior densidade e o toner poderá descolar da saída impressa.
   - Acesse esse recurso em **Gerenciar biblioteca de materiais > Propriedades do material > Configuração avançada de material > Temperatura do fusor**.
   - Com base na saída impressa, aumente ou diminua o valor em **Ajuste da temperatura do fusor** em incrementos de 1° ou 2°.
   - Após cada ajuste incremental, execute impressões de teste e avalie a saída para determinar se é necessário fazer ajustes adicionais.
2. Ao alimentar material das bandejas A1-1 a A2-2 e se o material estiver úmido, confirme se o recurso **Ativar aquecedor de bandeja** está **Ativada** (marcada).

   Nota: **Ativar aquecedor da bandeja** está disponível somente para as bandejas A1-1 a A2-2.

   - Use esta função para **Ativar** (marcado) ou **Desativar** (desmarcado) o aquecedor da bandeja.
   - O aquecedor da bandeja aquece o ar que sopra na bandeja conforme a opção **Bandeja assistida por ar** e ajuda a evitar atolamentos e alimentações múltiplas soltando o contato entre as folhas.
   - O aquecedor da bandeja pode secar parcialmente o material e afetar a qualidade da impressão. Se a qualidade da impressão for afetada, desative o aquecedor da bandeja.

   Nota: A desativação do aquecedor da bandeja pode resultar em um aumento de alimentações múltiplas.

   - Acesse esse recurso em **Biblioteca de materiais > Propriedades do material > Configuração avançada de material > Ativar aquecedor de bandeja**.

- Para **Ativar** (marcar) a caixa **Ativar aquecedor da bandeja**.

3. Altere a configuração **Prioridade do desempenho do fusor**.
   - Use esta função ao usar papel que apresenta falha na fixação do toner.
   - Acesse esse recurso em **Gerenciar biblioteca de materiais > Propriedades do material > Configuração avançada de material > Prioridade do desempenho do fusor > Otimizar para qualidade da imagem**.
   - Ao utilizar esta configuração, a impressora funciona a uma velocidade de 48 folhas por minuto para a impressão de 1 face em papel A4 ABL.
   - Se você usar um material para o qual a Produtividade está configurada, a configuração do material tem precedência.

Danos nas bordas

Problema: Danos nas bordas

A saída impressa contém danos nas bordas.

Soluções sugeridas

Altere a configuração **Pressão no rolo do alinhador**.

Dica: A alteração da configuração padrão de 0 (zero) é uma solução temporária porque as condições ambientais variam de um dia para o outro. Quando concluir o trabalho de impressão, retorne a opção para sua configuração padrão.

- Para ajustar a pressão no rolo do alinhador, use o recurso Pressão no rolo do alinhador.
- Alguns tipos de material revestido deslizam e enviesam, produzindo imagens com falha de registro nas saídas impressas. Nesse caso, para aplicar mais força para pressionar o material e compensar o deslize e o enviesamento, aumente a pressão no rolo do alinhador.
- Alguns materiais de baixa gramatura podem ter muita pressão no rolo aplicada a eles, causando danos nas bordas das saídas impressas. Nesse caso, para aplicar menos força para pressionar o material, diminua a pressão no rolo.

Para alterar a configuração da **Pressão no rolo do alinhador**, ajuste o **Pressão no rolo do alinhador**:

1. Acesse esse recurso em **Gerenciar biblioteca de materiais > Propriedades do material > Configuração avançada do material > Pressão no rolo do alinhador**.
2. Com base na saída, aumente ou diminua o valor em **Pressão no rolo do alinhador** em incrementos de cinco ou dez.
3. Após cada ajuste incremental, para determinar se é necessário fazer mais ajustes, faça impressões de teste e avalie as saídas impressas.

Problemas de ajuste de dobras

O **Perfil de ajuste de dobras** estará disponível somente quando a configuração do sistema incluir uma das seguintes opções:

- Módulo de acabamento do criador de livretos Production Ready para dobra dupla/dobra simples ou
- Dobrador C/Z com um dos seguintes módulos de acabamento opcionais:
  - Módulo de acabamento PR - Production Ready
  - Módulo de acabamento PR com Criador de Livretos
  - Módulo de acabamento Production Ready Plus

Para obter informações detalhadas sobre esses dispositivos de acabamento, consulte Módulos de acabamento.

Problema: Problemas de ajuste de dobras

A dobra na saída não é aceitável.

Soluções sugeridas

Crie ou use um **Perfil de ajuste de dobras** existente.

Nota: Antes de criar um novo perfil ou usar um perfil existente, ou executar quaisquer ajustes de alinhamento, reveja a seção inteira **Perfil de ajuste de dobras** em **Gerenciar biblioteca de materiais**.

Para obter mais informações, consulte Ajuste de dobras.

- Dependendo de sua configuração do sistema, os seguintes ajustes de dobras estarão disponíveis:
  - Folha única com dobra dupla: disponível somente com o Módulo de acabamento do criador de livretos Production Ready
  - Várias folhas com dobra dupla: disponível somente com o Módulo de acabamento do criador de livretos Production Ready
  - Várias folhas com dobra dupla grampeadas: disponível somente com o Módulo de acabamento do criador de livretos Production Ready
  - Dobra C: disponível com o dobrador C/Z opcional
  - Dobra Z: disponível com o dobrador C/Z opcional
  - Meia folha com Dobra Z: disponível com o dobrador C/Z opcional

Crie um novo ou use um **Perfil de ajuste de dobras** existente. A seguir está um resumo das etapas necessárias para criar um novo procedimento ou usar um existente.

Nota: Acesse essa opção em **Perfis > Perfil de ajuste de dobras**.

1. Na janela principal, selecione **Perfis**.
2. Selecione a guia Ajustes de dobra .
3. Selecione o botão **Novo** ou **Editar** .

   Se você estiver editando um ajuste de dobra existente, selecione o perfil apropriado na lista e depois selecione o botão **Editar**.

4. Digite um novo nome ou edite o nome existente.
5. Para concluir o procedimento, consulte **Gerenciar biblioteca de materiais > Propriedades do material > Configuração avançada de material > Perfil de ajuste de dobras**. Selecione o procedimento de ajuste de dobra apropriado e conclua o procedimento para criar um novo perfil ou editar um **Perfil de ajuste de dobras** existente.

Ferramentas para garantir a consistência da produção

Para fornecer qualidade da imagem contínua para consistência de produção superior, o Sistema de gerenciamento de imagem automático funciona em conjunto com as ferramentas ACQS e FWA. O modo como essas ferramentas atingem os diferentes requisitos de tempo para consistência é mostrado:

REQUISITOS DE CONSISTÊNCIA	FERRAMENTA	TIPO DE AJUSTE	NÍVEL DE AUTOMAÇÃO
Consistência em um página Uniformidade de toner	Ajuste de uniformidade da densidade usando FWA	Uniformidade na página inteira (direção do ângulo direito), e abaixo na página (direção do processo do papel)	**Semiautomático:** o operador inicia com um clique e aceita os resultados com um clique. O sistema imprime alvos, digitaliza-os e faz ajustes.
Consistência em cada execução da impressão Registro de cores e uniformidade de toner	Gerenciamento de imagem Controle de registro do sistema (RegiCon) Controle do processo (ProCon)	Alinhamento e uniformidade da imagem cor a cor para aplicação de toner	**Totalmente automático:** ajustes contínuos em tempo de execução a partir das amostras que estão sendo colocadas na transferência da correia intermediária (IBT). As marcas são lidas, e os dados da imagem e a tensão são ajustados automaticamente.
Consistência no alinhamento da imagem de trabalho a trabalho Ajuste de alinhamento automático	Alinhamento da imagem no material usando FWA	Ajusta o posicionamento da imagem no papel. O ajuste é criado, salvo para materiais específicos, e ao imprimir nesses materiais, eles podem ser selecionados para qualquer bandeja	**Semiautomático:** o operador inicia com um clique e aceita os resultados com um clique. O sistema imprime alvos, digitaliza-os e faz ajustes.
Consistência nas cores de trabalho a trabalho Ajuste automático do segundo rolo polarizado de transferência	Ajuste do 2º rolo polarizado de transferência usando FWA	Corrige o toner desigual e o deslocamento de cores ajustando o rolo de transferência na Impressora de Produção. O ajuste é criado e salvo para materiais específicos quando o material é selecionado para um trabalho, ele é aplicado automaticamente	**Semiautomático:** o operador inicia com um clique e aceita os resultados com um clique. O sistema imprime alvos, digitaliza-os e faz ajustes.

REQUISITOS DE CONSISTÊNCIA	FERRAMENTA	TIPO DE AJUSTE	NÍVEL DE AUTOMAÇÃO
Estabilidade da cor de dia para dia Calibração de cores	Calibração de cores usando ACQS com FWA	Atualiza a impressora de produção e o servidor de impressão	**Semiautomático:** o operador inicia com um clique e aceita os resultados com um clique. O sistema imprime alvos, digitaliza-os e faz ajustes.
Exatidão das cores de semana a semana Perfis	Perfis de destino usando ACQS com FWA	Desenvolve um mapa para que as cores da saída repliquem exatamente um padrão conhecido (por exemplo, GRACoL ou SWOP)	**Semiautomático:** o operador inicia com um clique e aceita os resultados com um clique. O sistema imprime alvos, digitaliza-os e faz ajustes.

Importante: Embora essas ferramentas de qualidade da impressão sejam automáticas ou semiautomáticas, e elas economizem bastante o seu tempo, para manter a Impressora de Produção ajustada para qualidade ideal, você ainda precisará usá-las na hora certa.

Melhores práticas

Siga as melhores práticas a seguir para otimizar a qualidade da saída e economizar tempo ao lidar com problemas de cores e registro:

1. Para executar uma verificação da impressora EZ pelo menos uma vez por semana e após fazer manutenção em qualquer um dos componentes xerográficos, use a função Ajustes automáticos.
2. Otimize as configurações para o Ajuste do segundo rolo polarizado de transferência automático inicialmente para novos materiais, principalmente materiais especiais e de alta gramatura. Além disso, execute esse ajuste quando você observar problemas no modo como as cores aparecem. Por exemplo, mosqueado, que é cobertura desigual do toner, ou deslocamento de cor, que é cor inconsistente.
3. Diariamente, e antes de trabalhos críticos para cores, calibre o servidor de impressão. Este procedimento ajusta as configurações de cores do servidor de impressão e é essencial para manter a consistência das cores. Você pode usar a Matriz de largura total ou um espectrofotômetro portátil.
4. Antes de criar ou atualizar os perfis de destino, primeiro execute o Ajuste do segundo rolo polarizado de transferência automático, depois execute o Ajuste da uniformidade da densidade automática. Executar esses ajustes primeiro assegura a melhor cor possível nos novos perfis que você criar.
5. Para cada tipo de material usado nos fluxos de trabalho em cores, crie Perfis de destino. Esta está é essencial para materiais com diferentes revestimentos, níveis de brilho, cores ou pontos brancos e gramaturas de papel. O processo de criação de perfis desenvolve um mapa para que as cores de saída no material selecionado repliquem exatamente um padrão conhecido como GRACoL ou SWAP. Certifique-se de associar cada novo perfil a um material específico para que ele seja usado quando o material for selecionado.

Solução de problemas do Alimentador a vácuo de alta capacidade (HCVF) XLS

Para obter um fluxograma imprimível da Solução de problemas do HCVF, que está descrito na seção a seguir, consulte *Solução de problemas de erros de alimentação no Alimentador a vácuo de alta capacidade Xerox® XLS* em www.xerox.com. Na seção **Suporte ao cliente > Todo suporte e todos os drivers** da página da Web, procure o seu produto. Na página da Web **Documentação** de sua impressora, você pode localizar o fluxograma de Solução de problemas do HCVF.

SOLUÇÃO DE PROBLEMAS DE ALIMENTAÇÕES MÚLTIPLAS E FALHAS DE ALIMENTAÇÃO NO ALIMENTADOR A VÁCUO DE ALTA CAPACIDADE (HCVF) XLS

Ao usar o Alimentador a vácuo de alta capacidade (HCVF) XLS opcional e ocorrer uma condição de alimentação múltipla ou falha de alimentação, verifique a interface com o usuário da impressora para obter um dos códigos de falha a seguir.

CÓDIGOS DE FALHA PARA FALHAS DE ALIMENTAÇÃO		CÓDIGOS DE FALHAS PARA ALIMENTAÇÃO MÚLTIPLA	
• 078–101 • 078–131 • 078–132 • 078–151	• 178–101 • 178–131 • 178–132 • 178–151	• 077–131 • 077–132	• 078–125 • 078–126 • 078–127

Para resolver as condições de alimentação múltipla e falha de alimentação, ajuste o perfil assistido por ar. Para obter instruções sobre como ajustar o perfil assistido por ar, consulte Ajuste do perfil assistido por ar.

Para obter informações sobre as configurações do ventilador, consulte Informações sobre os ventiladores assistidos por ar do HCVF.

Para resolver problemas de falha de alimentação, consulte Solução de problemas de falha de alimentação no HCVF.

Para resolver problemas de falha de alimentação, consulte Solução de problemas de alimentação múltipla no HCVF.

Informações sobre os ventiladores assistidos por ar do HCVF

Local dos ventiladores assistidos por ar no Alimentador a vácuo de alta capacidade (HCVF) XLS:

LOCAIS DO VENTILADOR DO HCVF	DESCRIÇÃO
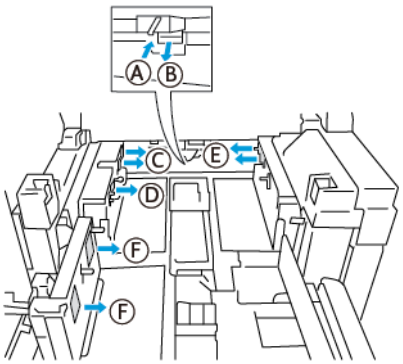	**A**: Ventilador a vácuo **B**: Ventilador do separador de ar **C**: Ventilador de ataque traseiro **D**: Ventilador traseiro **E**: Ventilador dianteiro **F**: Ventilador opcional traseiro

Antes de ajustar quaisquer configurações do ventilador assistido por ar do HCVF, consulte as informações a seguir.

Importante: Para todos os ventiladores, não é necessário aumentar ou diminuir as configurações, a menos que estejam ocorrendo alimentações múltiplas e falhas de alimentação.

Para o Ventilador do separador de ar, consulte as informações a seguir:

- As configurações disponíveis são: **Desligado**, **Baixo**, **Médio** ou **Alto**.
- **Baixo** é a velocidade mais lenta e **Alto** é a velocidade mais rápida.
- Se o valor predefinido é **Desligado**, o ventilador não está funcionando. Não altere a configuração.

Para o Ventilador de ataque traseiro e o Ventilador dianteiro, consulte as seguinte informação:

- A velocidade mais lenta tem a configuração **2**. Diminua a velocidade do ventilador somente se a configuração atual for maior que **2**.
- A velocidade mais rápida tem a configuração **13**. Aumente a velocidade do ventilador somente se a configuração atual for maior que **13**.
- Se o valor predefinido é **1**, o ventilador não está funcionando. Não altere a configuração.

Nota: Antes de alterar uma configuração do ventilador, verifique o valor atual. Por exemplo, se o valor atual em um ventilador for configurado em **5**, para aumentar a velocidade em duas configurações, altere a configuração para **7**.

Ajuste do perfil assistido por ar

O perfil assistido por ar controla as configurações do ventilador no HCVF. É possível criar um novo perfil ou modificar um perfil existente. Você pode testar as alterações nas configurações do ventilador antes de salvar um perfil.

Nota: Antes de ajustar o perfil assistido por ar, assegure-se de que o material colocado no HCVF atende às *Diretrizes de papel e material* para o HCVF.

Para obter informações sobre as configurações do ventilador, consulte Informações sobre os ventiladores assistidos por ar do HCVF.

Para ajustar o perfil assistido por ar, proceda da seguinte forma:

1. Na tela inicial, selecione **Perfis**.
2. Na janela Perfis, selecione **Assistido por ar**.
3. Na área Assistido por ar, proceda de uma das formas a seguir.
   - Para criar um novo perfil, selecione **Novo**.
   - Para modificar o perfil assistido por ar, selecione um perfil nomeado e depois selecione **Editar**.
4. Na janela Configuração assistida por ar, selecione **Configurações VCF**.
5. Na janela Configurações VCF, é possível ajustar as configurações para cada ventilador no HCVF. Faça os ajustes somente de acordo com as instruções recomendadas da solução de problemas.
   a. Para restaurar as configurações do ventilador para os padrões do sistema, selecione **Aplicar padrões do sistema**.
   b. Para testar um ajuste, selecione **Impressão de teste**. Antes de salvar suas alterações, você pode executar uma impressão de teste.
6. Para salvar o perfil, selecione **OK**.
7. Para retornar à tela inicial, feche a janela Perfis.

Solução de problemas de falha de alimentação no HCVF

Ao usar o Alimentador a vácuo de alta capacidade (HCVF) XLS opcional, os códigos de falha a seguir indicarão uma condição de falha de alimentação:

- 078–101, 078–131, 078–132, 078–151.
- 178–101, 178–131, 178–132, 178–151.

Para obter os códigos de falha relacionados a alimentações múltiplas, consulte Solução de problemas de alimentação múltipla no HCVF.

Para resolver uma falha de alimentação, siga as etapas na seção apropriada.

Nota: Antes de fazer quaisquer ajustes, anote as configurações atuais do Ventilador do separador de ar, do Ventilador de ataque traseiro e do Ventilador dianteiro. Se você for instruído a alterar uma configuração do ventilador para o valor predefinido, use a configuração que você anotou.

Falhas de alimentação ao usar papel de gramatura 177 g/m² ou mais alta

Ao usar papel de gramatura 177 g/m² ou mais alta, poderão ocorrer falhas de alimentação.

1. Faça os seguintes ajustes no ventilador:
   - Ventilador do separador de ar: Nenhuma alteração.
   - Ventilador de ataque traseiro: Aumente a velocidade do ventilador em duas configurações. Por exemplo, se a velocidade do ventilador for configurada em **5**, para aumentar a velocidade em duas configurações, altere a configuração para **7**.
   - Ventilador dianteiro: Aumente a velocidade do ventilador em duas configurações.
2. Execute uma impressão de teste. Se nenhuma alimentação múltipla ou falha de alimentação ocorrer, o problema foi resolvido.
3. Se ocorrer uma alimentação múltipla ou falha de alimentação, para o Ventilador de ataque traseiro e o Ventilador dianteiro, proceda da seguinte forma:
   - Se ocorrer uma falha de alimentação, aumente a velocidade do ventilador em duas configurações.
   - Se ocorrer uma alimentação múltipla, diminua a velocidade do ventilador em uma configuração.
4. Execute outra impressão de teste. Se o problema não for resolvido, contate o representante Xerox.

Falhas de alimentação ao usar papel de gramatura menor que 177 g/m² e imprimir cinco ou menos folhas

Ao usar papel de gramatura menor que 177 g/m² e imprimir cinco ou menos folhas, poderão ocorrer falhas de alimentação.

1. Faça os seguintes ajustes no ventilador:
   - Ventilador do separador de ar: Diminua a velocidade do ventilador em uma configuração. Por exemplo, se a configuração atual for **Alto**, altere a configuração para **Médio**.

Nota: Para o Ventilador do separador de ar, diminua a velocidade somente se a configuração atual for **Alto** ou **Médio**.

   - Ventilador de ataque traseiro e Ventilador dianteiro: Não altere essas quaisquer configurações.
2. Execute uma impressão de teste. Se nenhuma falha de alimentação ocorrer, o problema foi resolvido.
3. Se ocorrer uma alimentação múltipla novamente, proceda da seguinte forma:
   - Ventilador do separador de ar: Diminua a velocidade do ventilador em uma configuração. Por exemplo, se a configuração atual for **Alto**, altere a configuração para **Baixo**.

Nota: Para o Ventilador do separador de ar, diminua a velocidade somente se a configuração atual for **Alto** ou **Médio**.

   - Ventilador de ataque traseiro e Ventilador dianteiro: Não altere essas quaisquer configurações.
4. Execute outra impressão de teste. Se o problema não for resolvido, contate o representante Xerox.

Falhas de alimentação ao usar papel de gramatura menor que 177 g/m² e imprimir mais de cinco folhas

Ao usar papel de gramatura menor que 177 g/m² e imprimir mais de cinco folhas, poderão ocorrer falhas de alimentação.

1. Faça os seguintes ajustes no ventilador:
   - Ventilador do separador de ar: Nenhuma alteração.
   - Ventilador de ataque traseiro: Aumente a velocidade do ventilador em duas configurações. Por exemplo, se a velocidade do ventilador for configurada em **5**, para aumentar a velocidade em duas configurações, altere a configuração para **7**.
   - Ventilador dianteiro: Aumente a velocidade do ventilador em duas configurações.
2. Execute uma impressão de teste. Se nenhuma alimentação múltipla ou falha de alimentação ocorrer, o problema foi resolvido.
3. Se ocorrer uma alimentação múltipla ou falha de alimentação, para o Ventilador de ataque traseiro e o Ventilador dianteiro, proceda da seguinte forma:
   - Se ocorrer uma falha de alimentação, aumente a velocidade do ventilador em duas configurações.
   - Se ocorrer uma alimentação múltipla, diminua a velocidade do ventilador em uma configuração.
4. Execute uma impressão de teste. Se nenhuma alimentação múltipla ou falha de alimentação ocorrer, o problema foi resolvido.
5. Se ocorrer uma alimentação múltipla novamente, proceda da seguinte forma:
   - Ventilador do separador de ar: Diminua a velocidade do ventilador em uma configuração. Por exemplo, se a configuração atual for **Alto**, altere a configuração para **Médio**.

Nota: Para o Ventilador do separador de ar, diminua a velocidade somente se a configuração atual for **Alto** ou **Médio**.

   - Ventilador de ataque traseiro: Altere a configuração para o valor predefinido.
   - Ventilador dianteiro: Altere a configuração para o valor predefinido.
6. Execute uma impressão de teste. Se nenhuma falha de alimentação ocorrer, o problema foi resolvido.
7. Se uma falha de alimentação ocorrer novamente, para o Ventilador do separador de ar, diminua a velocidade do ventilador em uma configuração.

Nota: Para o Ventilador do separador de ar, diminua a velocidade somente se a configuração atual for **Alto** ou **Médio**.

8. Execute outra impressão de teste. Se o problema não for resolvido, contate o representante Xerox.

Solução de problemas de alimentação múltipla no HCVF

Ao usar o Alimentador a vácuo de alta capacidade (HCVF) XLS opcional, os códigos de falha a seguir indicarão uma condição de alimentação múltipla:

- 077–131, 077–132.
- 078–125, 078–126, 078–127.

Para obter os códigos de falha relacionados a falhas de alimentação, consulte Solução de problemas de falha de alimentação no HCVF.

Para resolver uma alimentação múltipla, siga as etapas na seção apropriada.

Nota: Antes de fazer quaisquer ajustes, anote as configurações atuais do Ventilador do separador de ar, do Ventilador de ataque traseiro e do Ventilador dianteiro. Se você for instruído a alterar uma configuração do ventilador para o valor predefinido, use a configuração que você anotou.

Alimentações múltiplas ao usar papel revestido de gramatura 177 g/m² ou mais alta

Níveis de umidade de 50% ou superior

Ao usar papel revestido de gramatura 177 g/m² ou mais alta em níveis de umidade de 50% ou superior, poderão ocorrer problemas de alimentação múltipla.

1. Se o papel for revestido em um lado apenas, vá para a etapa 3.
2. Se o papel for revestido em ambos os lados, proceda da forma a seguir.
   a. Faça os seguintes ajustes no ventilador:
      - Ventilador do separador de ar: Nenhuma alteração.
      - Ventilador de ataque traseiro: Aumente a velocidade do ventilador em uma configuração. Por exemplo, se a velocidade do ventilador for configurada em **5**, para aumentar a velocidade em uma configuração, altere a configuração para **6**.
      - Ventilador dianteiro: Aumente a velocidade do ventilador em uma configuração.

   b. Execute uma impressão de teste. Se nenhuma alimentação múltipla ocorrer, o problema foi resolvido.

   c. Se a alimentação múltipla ocorrer novamente, para o Ventilador de ataque traseiro e o Ventilador dianteiro, aumente a velocidade do ventilador em uma configuração.

   d. Execute uma impressão de teste. Se nenhuma alimentação múltipla ocorrer, o problema foi resolvido.

   e. Se as alimentações múltiplas continuarem, repita as etapas 2c e 2d duas vezes.
3. Se usar papel revestido em apenas um lado, ou se as alimentações múltiplas continuarem, proceda da forma a seguir.
   a. Faça os seguintes ajustes no ventilador:
      - Ventilador do separador de ar: Nenhuma alteração.
      - Ventilador de ataque traseiro: Altere a configuração para o valor do pré-ajuste e, em seguida, diminua a velocidade em uma configuração.

- Ventilador dianteiro: Altere a configuração para o valor do pré-ajuste e, em seguida, diminua a velocidade em uma configuração.

b. Execute uma impressão de teste. Se nenhuma alimentação múltipla ocorrer, o problema foi resolvido.

c. Se a alimentação múltipla ocorrer novamente, para o Ventilador de ataque traseiro e o Ventilador dianteiro, diminua a velocidade do ventilador em uma configuração.

d. Execute uma impressão de teste. Se nenhuma alimentação múltipla ocorrer, o problema foi resolvido.

e. Se as alimentações múltiplas continuarem, repita as etapas 3c e 3d duas vezes.

4. Se o problema não for resolvido, contate o representante Xerox.

Níveis de umidade abaixo de 50 %

Ao usar papel revestido de gramatura 177 g/m² ou mais alta em níveis de umidade abaixo de 50 %, poderão ocorrer problemas de alimentação múltipla.

1. Para resolver a alimentação múltipla, proceda da forma a seguir.
   a. Faça os seguintes ajustes no ventilador:
      - Ventilador do separador de ar: Nenhuma alteração.
      - Ventilador de ataque traseiro: Diminua a velocidade do ventilador em uma configuração. Por exemplo, se a velocidade do ventilador for configurada em **7**, para diminuir a velocidade em uma configuração, altere a configuração para **6**.
      - Ventilador dianteiro: Diminua a velocidade do ventilador em uma configuração.

   b. Execute uma impressão de teste. Se nenhuma alimentação múltipla ocorrer, o problema foi resolvido.

   c. Para o Ventilador de ataque traseiro e o Ventilador dianteiro, diminua a velocidade do ventilador em uma configuração.

   d. Execute uma impressão de teste. Se nenhuma alimentação múltipla ocorrer, o problema foi resolvido.

   e. Se as alimentações múltiplas continuarem, repita as etapas 1c e 1d duas vezes.
2. Se as alimentações múltiplas continuarem, proceda da forma a seguir.
   a. Faça os seguintes ajustes no ventilador:
      - Ventilador do separador de ar: Diminua a velocidade do ventilador em uma configuração.

Nota: Para o Ventilador do separador de ar, diminua a velocidade somente se a configuração atual for **Alto** ou **Médio**.

      - Ventilador de ataque traseiro: Altere a configuração para o valor do pré-ajuste e, em seguida, diminua a velocidade em uma configuração.
      - Ventilador dianteiro: Altere a configuração para o valor do pré-ajuste e, em seguida, diminua a velocidade em uma configuração.

   b. Execute uma impressão de teste. Se nenhuma alimentação múltipla ocorrer, o problema foi resolvido.

   c. Se a alimentação múltipla ocorrer novamente, proceda da seguinte forma:
      - Ventilador do separador de ar: Diminua a velocidade do ventilador em uma configuração.

Nota: Para o Ventilador do separador de ar, diminua a velocidade somente se a configuração atual for **Alto** ou **Médio**.

      - Ventilador de ataque traseiro: Diminua a velocidade do ventilador em uma configuração.

- Ventilador dianteiro: Diminua a velocidade do ventilador em uma configuração.

d. Execute uma impressão de teste. Se nenhuma alimentação múltipla ocorrer, o problema foi resolvido.

e. Se as alimentações múltiplas continuarem, somente para o Ventilador de ataque traseiro e o Ventilador dianteiro, repita as etapas 2c e 2d duas vezes.

3. Se o problema não for resolvido, contate o representante Xerox.

Alimentações múltiplas ao usar papel não revestido de gramatura 177 g/m² ou mais alta

Ao usar papel não revestido de gramatura 177 g/m² ou mais alta, poderão ocorrer problemas de alimentação múltipla.

1. Para resolver a alimentação múltipla, faça os seguintes ajustes no ventilador:
   - Ventilador do separador de ar: Nenhuma alteração.
   - Ventilador de ataque traseiro: Diminua a velocidade do ventilador em três configurações. Por exemplo, se a velocidade do ventilador for configurada em **7**, para diminuir a velocidade em três configurações, altere a configuração para **4**.
   - Ventilador dianteiro: Diminua a velocidade do ventilador em três configurações.
2. Execute uma impressão de teste. Se nenhuma alimentação múltipla ou falha de alimentação ocorrer, o problema foi resolvido.
3. Se ocorrer uma alimentação múltipla ou falha de alimentação, para o Ventilador de ataque traseiro e o Ventilador dianteiro, proceda da seguinte forma:
   - Se ocorrer uma falha de alimentação, aumente a velocidade do ventilador em uma configuração.
   - Se ocorrer uma alimentação múltipla, diminua a velocidade do ventilador em uma configuração.
4. Execute outra impressão de teste. Se o problema não for resolvido, contate o representante Xerox.

Alimentações múltiplas ao usar gramatura de papel menor que 177 g/m²

Níveis de umidade de 50% ou superior

Ao usar papel de gramatura menor que 177 g/m² em níveis de umidade de 50% ou superior, poderão ocorrer problemas de alimentação múltipla.

1. Para resolver a alimentação múltipla, faça os seguintes ajustes no ventilador:
   - Ventilador do separador de ar: Nenhuma alteração.
   - Ventilador de ataque traseiro: Diminua a velocidade do ventilador em duas configurações. Por exemplo, se a velocidade do ventilador for configurada em **7**, para diminuir a velocidade em duas configurações, altere a configuração para **5**.
   - Ventilador dianteiro: Diminua a velocidade do ventilador em duas configurações.
2. Execute uma impressão de teste. Se nenhuma alimentação múltipla ou falha de alimentação ocorrer, o problema foi resolvido.
3. Se ocorrer uma alimentação múltipla ou falha de alimentação, para o Ventilador de ataque traseiro e o Ventilador dianteiro, proceda da seguinte forma:
   - Se ocorrer uma falha de alimentação, aumente a velocidade do ventilador em uma configuração.
   - Se ocorrer uma alimentação múltipla, diminua a velocidade do ventilados em duas configurações.
4. Execute uma impressão de teste. Se nenhuma alimentação múltipla ou falha de alimentação ocorrer, o problema foi resolvido.
5. Se ocorrer uma alimentação múltipla novamente, proceda da forma a seguir.

   a. Faça os seguintes ajustes:
      - Ventilador do separador de ar: Nenhuma alteração.
      - Ventilador de ataque traseiro: Altere a velocidade do ventilador para o valor predefinido e, em seguida, aumente a velocidade em uma configuração.

- Ventilador dianteiro: Altere a velocidade do ventilador para o valor predefinido e, em seguida, aumente a velocidade em uma configuração.

b. Execute uma impressão de teste. Se nenhuma alimentação múltipla ocorrer, o problema foi resolvido.

c. Se a alimentação múltipla ocorrer novamente, para o Ventilador de ataque traseiro e o Ventilador dianteiro, aumente a velocidade do ventilador em uma configuração.

d. Execute uma impressão de teste. Se nenhuma alimentação múltipla ocorrer, o problema foi resolvido.

e. Se as alimentações múltiplas continuarem, repita as etapas 5c e 5d duas vezes.

6. Se as alimentações múltiplas continuarem, proceda da seguinte forma:
   - Ventilador do separador de ar: Diminua a velocidade do ventilador em uma configuração.

Nota: Para o Ventilador do separador de ar, diminua a velocidade somente se a configuração atual for **Alto** ou **Médio**.

   - Ventilador de ataque traseiro: Altere a velocidade do ventilador para o valor predefinido.
   - Ventilador dianteiro: Altere a velocidade do ventilador para o valor predefinido.
7. Execute uma impressão de teste. Se nenhuma alimentação múltipla ou falha de alimentação ocorrer, o problema foi resolvido.
8. Se uma falha de alimentação ocorrer, para o Ventilador do separador de ar, diminua a velocidade do ventilador em uma configuração.

Nota: Para o Ventilador do separador de ar, diminua a velocidade somente se a configuração atual for **Alto** ou **Médio**.

9. Execute outra impressão de teste. Se o problema não for resolvido, contate o representante Xerox.

Níveis de umidade abaixo de 50 %

Ao usar papel de gramatura menor que 177 g/m² em níveis de umidade abaixo de 50 %, poderão ocorrer problemas de alimentação múltipla.

1. Para resolver a alimentação múltipla, faça os seguintes ajustes no ventilador:
   - Ventilador do separador de ar: Nenhuma alteração.
   - Ventilador de ataque traseiro: Aumente a velocidade do ventilador em duas configurações. Por exemplo, se a velocidade do ventilador for configurada em **5**, para aumentar a velocidade em duas configurações, altere a configuração para **7**.
   - Ventilador dianteiro: Aumente a velocidade do ventilador em duas configurações.
2. Execute uma impressão de teste. Se nenhuma alimentação múltipla ou falha de alimentação ocorrer, o problema foi resolvido.
3. Se ocorrer uma alimentação múltipla ou falha de alimentação, para o Ventilador de ataque traseiro e o Ventilador dianteiro, proceda da seguinte forma:
   - Se ocorrer uma falha de alimentação, aumente a velocidade do ventilador em duas configurações.
   - Se ocorrer uma alimentação múltipla, diminua a velocidade do ventilador em uma configuração.
4. Execute uma impressão de teste. Se nenhuma alimentação múltipla ou falha de alimentação ocorrer, o problema foi resolvido.
5. Se a alimentação múltipla ocorrer novamente, proceda da seguinte forma:
   - Ventilador do separador de ar: Diminua a velocidade do ventilador em uma configuração.

Nota: Para o Ventilador do separador de ar, diminua a velocidade somente se a configuração atual for **Alto** ou **Médio**.

- Ventilador de ataque traseiro: Altere a velocidade do ventilador para o valor predefinido.

- Ventilador dianteiro: Altere a velocidade do ventilador para o valor predefinido.

6. Execute uma impressão de teste. Se nenhuma alimentação múltipla ou falha de alimentação ocorrer, o problema foi resolvido.
7. Se uma falha de alimentação ocorrer, para o Ventilador do separador de ar, diminua a velocidade do ventilador em uma configuração.

Nota: Para o Ventilador do separador de ar, diminua a velocidade somente se a configuração atual for **Alto** ou **Médio**.

8. Execute uma impressão de teste. Se nenhuma alimentação múltipla ou falha de alimentação ocorrer, o problema foi resolvido.
9. Se ocorrer uma falha de alimentação novamente, proceda da forma a seguir.

   a. Faça os seguintes ajustes:

      - Ventilador do separador de ar: Altere a velocidade do ventilador para o valor predefinido.
      - Ventilador de ataque traseiro: Diminua a velocidade do ventilador em uma configuração.
      - Ventilador dianteiro: Diminua a velocidade do ventilador em uma configuração.

   b. Execute uma impressão de teste. Se nenhuma alimentação múltipla ou falha de alimentação ocorrer, o problema foi resolvido.

   c. Se a alimentação múltipla ocorrer novamente, para o Ventilador de ataque traseiro e o Ventilador dianteiro, diminua a velocidade do ventilador em uma configuração.

   d. Execute uma impressão de teste. Se nenhuma alimentação múltipla ou falha de alimentação ocorrer, o problema foi resolvido.

   e. Se as falhas de alimentação continuarem, repita as etapas 5c e 5d duas vezes.

10. Se o problema não for resolvido, contate o representante Xerox.

Informações de erro

Esta seção fornece informações sobre o seguinte:

- Mensagens de falha do módulo
- Códigos de falhas

MENSAGENS DE FALHA DO MÓDULO

Quando ocorre uma falha, como um atolamento, portas e tampas abertas ou mau funcionamento da Impressora de Produção, a impressora para de imprimir e uma mensagem aparece na tela Interface com o usuário da Impressora de Produção. Uma ilustração mostra o local da falha com uma breve explicação das ações corretivas para eliminar a falha. Se ocorrer uma falha em mais de um local, a ilustração é alterada para indicar os vários locais e as ações necessárias de correção.

A tela Interface com o usuário também exibe um botão Falhas, que fornece informações sobre a falha e instruções detalhadas para a correção do problema. O código **E** na parte superior esquerda da mensagem de Falha exibe qual indicador de erro está aceso no painel de controle do módulo de inserção – E1, E2, E3.

Nota: Para obter informações sobre falhas e mensagens de falhas, consulte a seção Solução de problemas em geral.

CÓDIGOS DE FALHAS

Se a impressão for encerrada de forma anormal ou se ocorrer um mau funcionamento na impressora de produção, uma falha aparecerá na Lista de status ativo. A Lista de status ativo mostra a prioridade da falha, o módulo no qual a falha ocorreu e uma breve descrição do problema.

O código de prioridade da falha indica o seguinte:

1. A Impressora de Produção não está funcionando, você pode esperar que o trabalho atual ainda seja impresso, porém os trabalhos futuros não necessariamente serão impressos.
2. O trabalho atual ainda é impresso, ocorreu perda de funcionalidade.
3. Indica uma Nota.

Para abrir um diálogo que forneça as informações a seguir, clique duas vezes em uma lista de falhas individuais:

- Etapas para limpar a falha
- Código de falha primária, se relevante
- Lista de códigos de falha ou serviço relacionados

Se você precisar chamar o atendimento técnico, use esses códigos.

Informações sobre o código de falha do Módulo de eliminador de curvatura da interface

Quando ocorre uma falha, como um atolamento, portas e tampas abertas ou mau funcionamento da Impressora de Produção, a impressora para de imprimir e uma mensagem aparece na tela Interface com o usuário da Impressora de Produção.

A tela Interface com o usuário também exibe um botão **Falhas**, que fornece informações sobre a falha e instruções detalhadas para a correção do problema.

Dica: Você pode identificar as falhas do Módulo de eliminador de curvatura da interface pelos códigos que começam com o número de três dígitos `048`.

Informações sobre códigos de falha do Módulo de inserção

Quando ocorre uma falha, como um atolamento, portas e tampas abertas ou mau funcionamento da Impressora de Produção, a impressora para de imprimir e uma mensagem aparece na tela Interface com o usuário da Impressora de Produção.

A tela Interface com o usuário também exibe um botão **Falhas**, que fornece informações sobre a falha e instruções detalhadas para a correção do problema.

Dica: Você pode identificar as falhas do Módulo de inserção pelos códigos que começam com os números de três dígitos `012`, `013` e `024`.

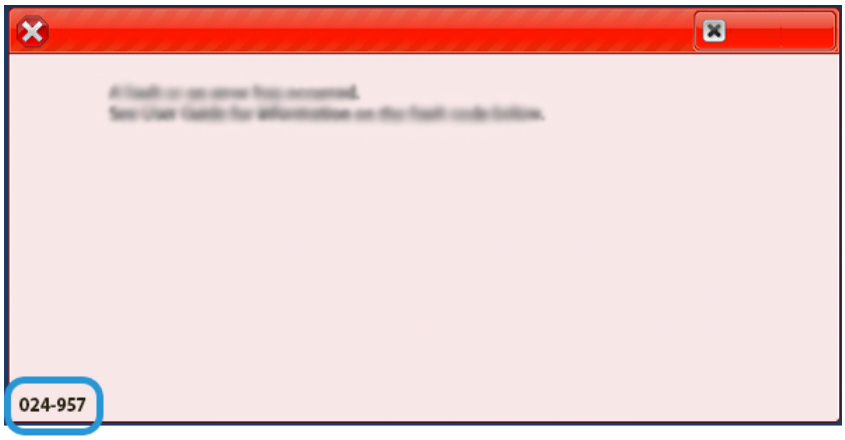

Informações do código de falha do Empilhador de alta capacidade

Quando ocorre uma falha, como um atolamento, portas e tampas abertas ou mau funcionamento da Impressora de Produção, a impressora para de imprimir e uma mensagem aparece na tela Interface com o usuário da Impressora de Produção.

A tela Interface com o usuário também exibe um botão **Falhas**, que fornece informações sobre a falha e instruções detalhadas para a correção do problema.

Dica: Você pode identificar as falhas do Empilhador de alta capacidade pelos códigos que começam com os números de três dígitos 049.

Informações sobre códigos de falha do Aparador de pregas e duas faces

Quando ocorre uma falha, como um atolamento, portas e tampas abertas ou mau funcionamento da Impressora de Produção, a impressora para de imprimir e uma mensagem aparece na tela Interface com o usuário da Impressora de Produção.

A tela Interface com o usuário também exibe um botão **Falhas**, que fornece informações sobre a falha e instruções detalhadas para a correção do problema.

Dica: Você pode identificar as falhas do Aparador de pregas e duas faces pelos códigos que começam com os números de três dígitos 012, 013, 014, 024 e 028.

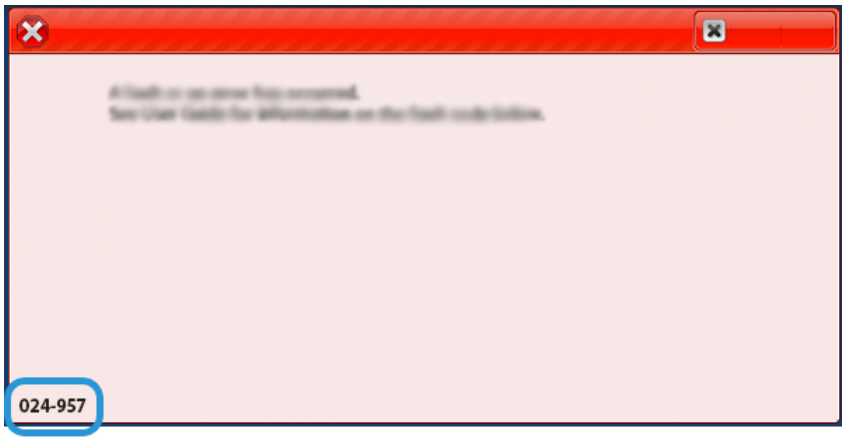

Informações sobre códigos de falha do Dobrador C/Z

Quando ocorre uma falha, como um atolamento, portas e tampas abertas ou mau funcionamento da Impressora de Produção, a impressora para de imprimir e uma mensagem aparece na tela Interface com o usuário da Impressora de Produção.

A tela Interface com o usuário também exibe um botão **Falhas**, que fornece informações sobre a falha e instruções detalhadas para a correção do problema.

Dica: Você pode identificar as falhas do Dobrador C/Z pelos códigos que começam com os números de três dígitos 012 e 013.

Informações sobre códigos de falha do Módulo de acabamento

Quando ocorre uma falha, como um atolamento, portas e tampas abertas ou mau funcionamento da Impressora de Produção, a impressora para de imprimir e uma mensagem aparece na tela Interface com o usuário da Impressora de Produção.

A tela Interface com o usuário também exibe um botão Falhas, que fornece informações sobre a falha e instruções detalhadas para a correção do problema.

Dica: Você pode identificar as falhas do Módulo de acabamento pelos códigos que começam com os números de três dígitos `012`, `013`, `024`, `041`, `112` e `124`.

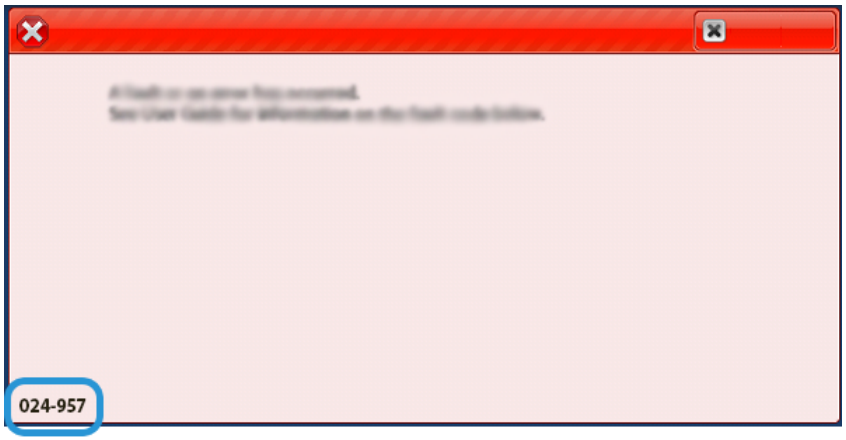

Informações sobre códigos de falha do Aparador SquareFold®

Quando ocorre uma falha, como um atolamento, portas e tampas abertas ou mau funcionamento da Impressora de Produção, a impressora para de imprimir e uma mensagem aparece na tela Interface com o usuário da Impressora de Produção.

A tela Interface com o usuário também exibe um botão Falhas, que fornece informações sobre a falha e instruções detalhadas para a correção do problema.

Dica: Você pode identificar as falhas do Aparador SquareFold® pelos códigos que começam com o número de três dígitos `013`.

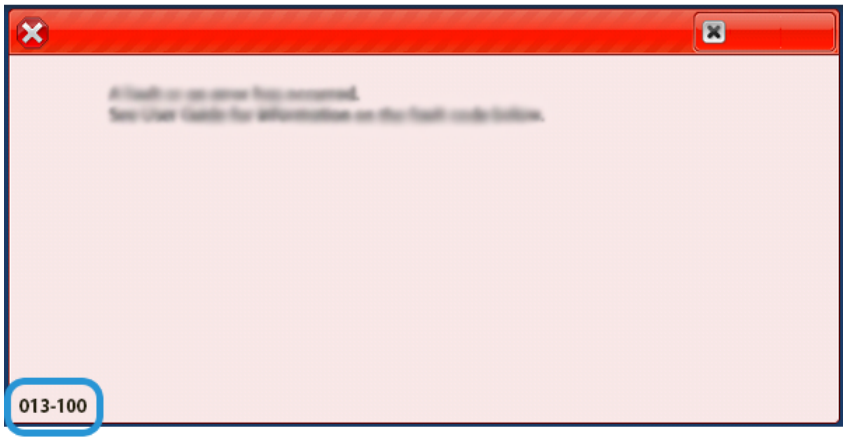

Informações dos códigos de falhas do Módulo de acabamento Production Ready Plus

Quando ocorre uma falha, como um atolamento, portas e tampas abertas ou mau funcionamento da Impressora de Produção, a impressora para de imprimir e uma mensagem aparece na tela Interface com o usuário da Impressora de Produção.

A tela Interface com o usuário também exibe um botão Falhas, que fornece informações sobre a falha e instruções detalhadas para a correção do problema.

Dica: Você pode identificar as falhas do Módulo de acabamento Production Ready Plus pelos códigos de três dígitos que começam com os números `013` e `051`.

Falhas de grampo do Módulo de acabamento

Quando ocorrerem problemas de grampeamento com a saída impressa, como por exemplo, as folhas não são grampeadas ou os grampos estão dobrados, siga os procedimentos abaixo. Se os problemas continuarem após tentar as soluções a seguir, entre em contato com o representante técnico.

Não grampeadas	Grampo dobrado	
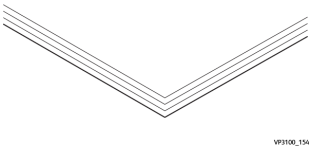	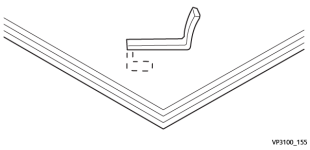	
Se as folhas impressas forem grampeadas como mostrado nas figuras a seguir, entre em contato com seu representante de serviços.		
Um lado do grampo virado para cima	Grampo dobrado na direção contrária	Grampo achatado

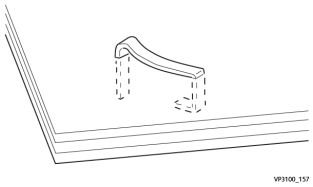	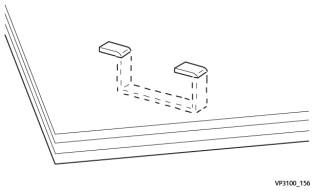	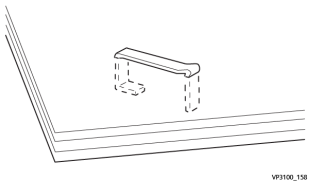
Grampo inteiro virado para cima	Grampo virado para cima com o centro pressionado para baixo	
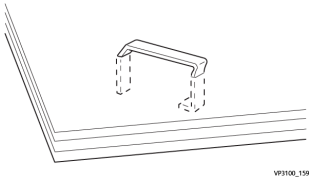	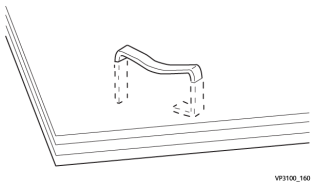	

Importante:

- Dependendo do tipo de papel que está sendo grampeado, as pontas grampeadas poderão ficar dobradas. Se as pontas dobradas ficarem presas no módulo de acabamento, eventualmente poderão ocorrer atolamentos do papel.
- Quando você abrir a tampa do cartucho de grampos, remova todos os grampos dobrados. Caso contrário, poderão ocorrer atolamentos de grampos. Use a tampa do cartucho de grampos somente ao remover os grampos atolados.

Eliminação de atolamentos de grampos no Grampeador básico

Nota: Se o cartucho de grampos desacoplar acidentalmente de seu suporte, consulte Reinserção do cartucho de grampos básico.

Nota: Antes de realizar este procedimento, assegure-se de que a Impressora de Produção não esteja funcionando.

1. Abra a tampa dianteira do módulo de acabamento.

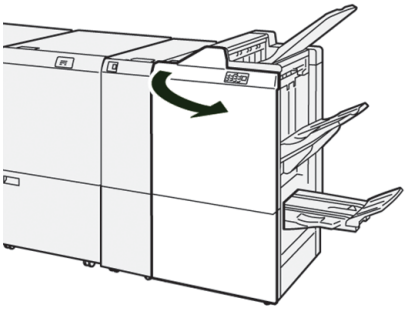

2. Puxe a **R1**.

Nota: Após remover o cartucho de grampos, verifique dentro do módulo de acabamento se ainda ficaram alguns grampos.

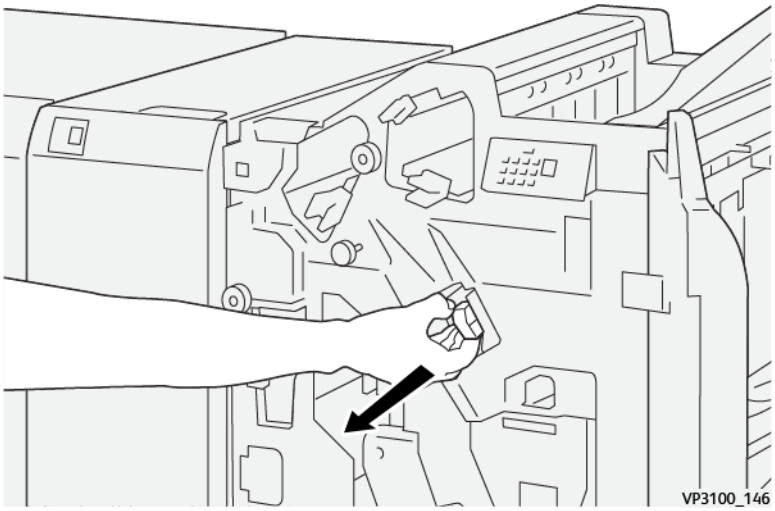

3. Abra a tampa da unidade e remova os grampos atolados.

AVISO: Para evitar ferimentos pessoais, tenha cuidado ao remover grampos atolados.

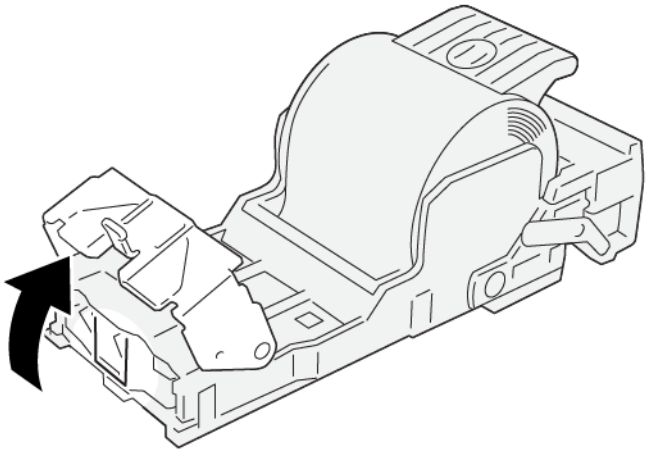

VP3100_161

4. Reinsira a unidade em sua posição original.

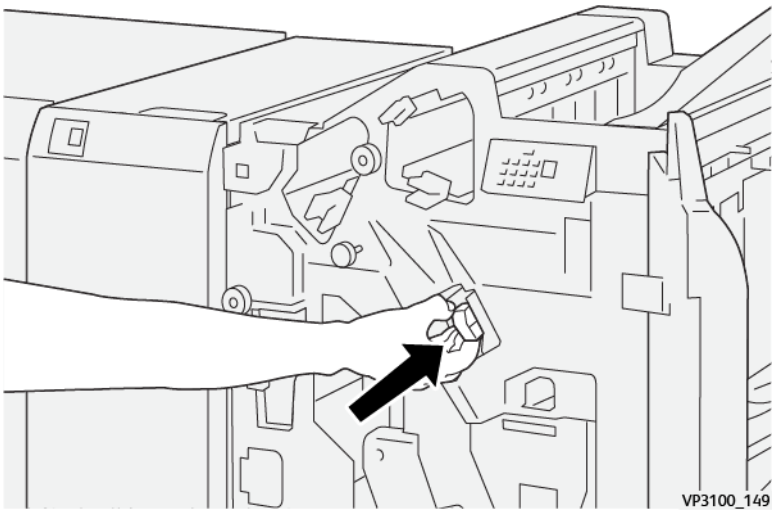

5. Feche a tampa dianteira do módulo de acabamento.

Reinserção do cartucho de grampos básico

Se um cartucho de grampos foi inserido incorretamente ou foi removido acidentalmente, para reinseri-lo corretamente na unidade do cartucho, realize o procedimento a seguir.

1. Abra a tampa dianteira do módulo de acabamento.

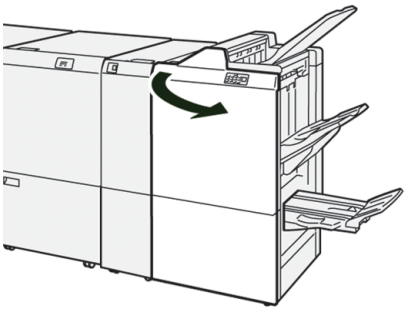

2. Puxe a **R1**.

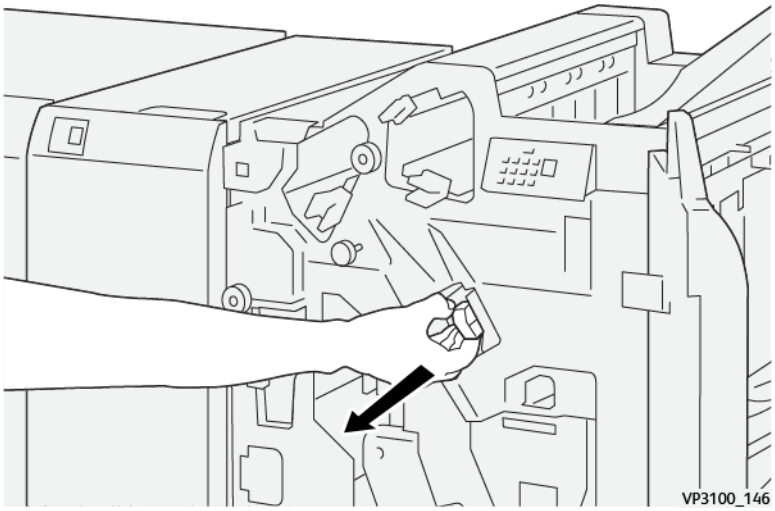

3. Abra a tampa da unidade e remova os grampos atolados.

AVISO: Para evitar ferimentos pessoais, tenha cuidado ao remover grampos atolados.

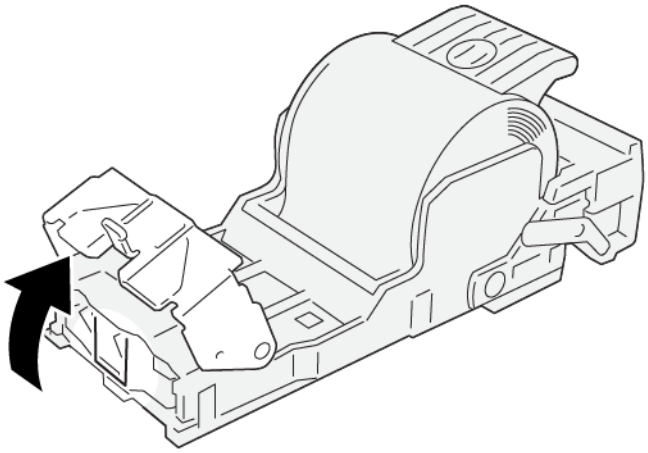

VP3100_161

4. Na parte traseira da unidade, localize a alavanca.

AVISO: Quando você mover a alavanca, tenha cuidado para não ferir seus dedos e unhas.

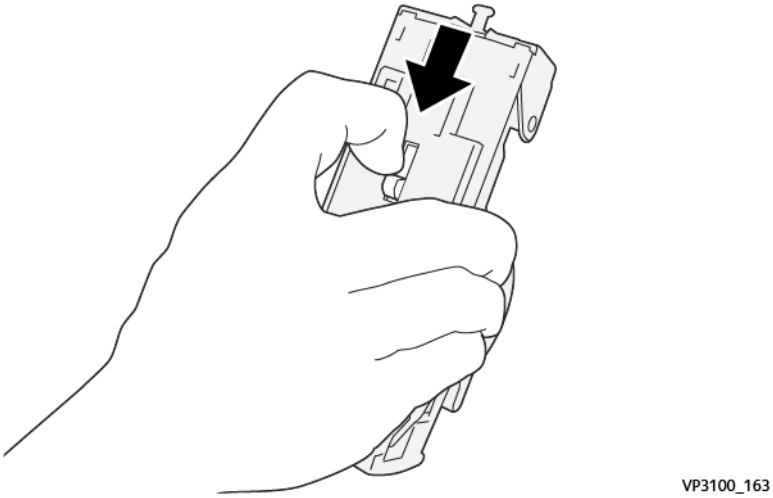

5. Enquanto segura a alavanca, gire a unidade para cima e depois remova o cartucho de grampos da unidade.

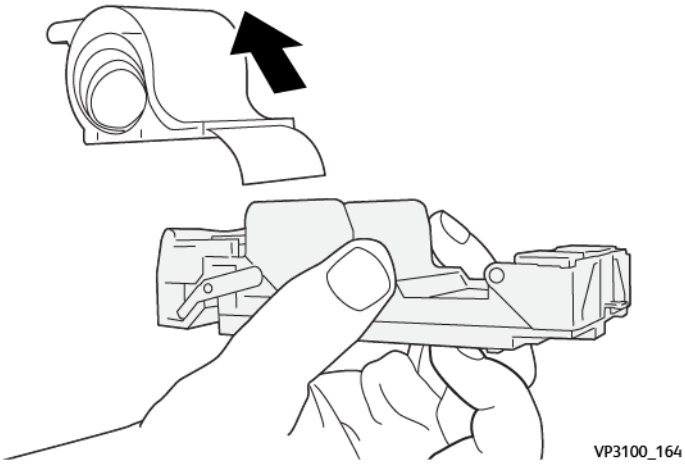

6. Remova os grampos externos ao longo da linha.

AVISO: Ao remover os grampos, tenha cuidado para não ferir seus dedos.

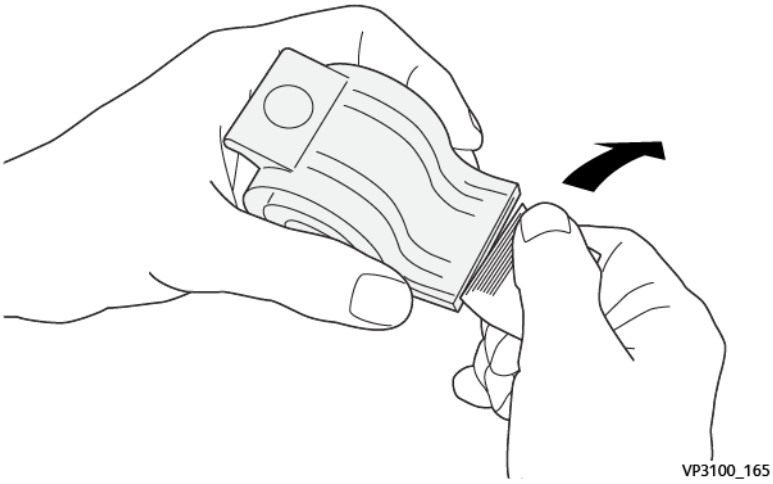

7. Insira o cartucho de grampos na unidade.

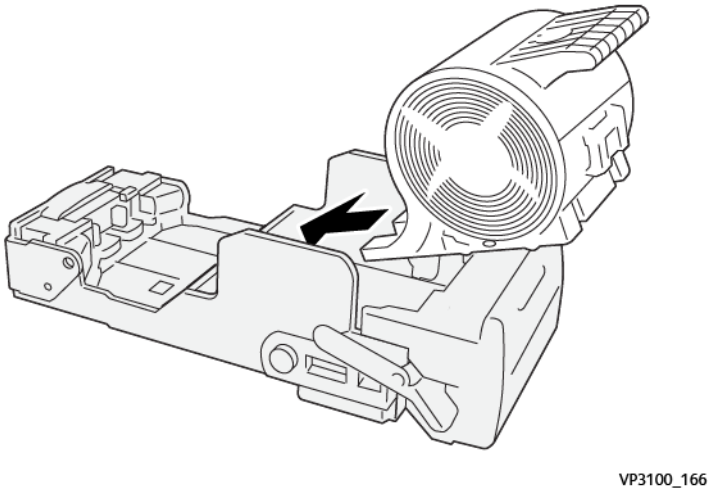

8. Reinsira a unidade em sua posição original.

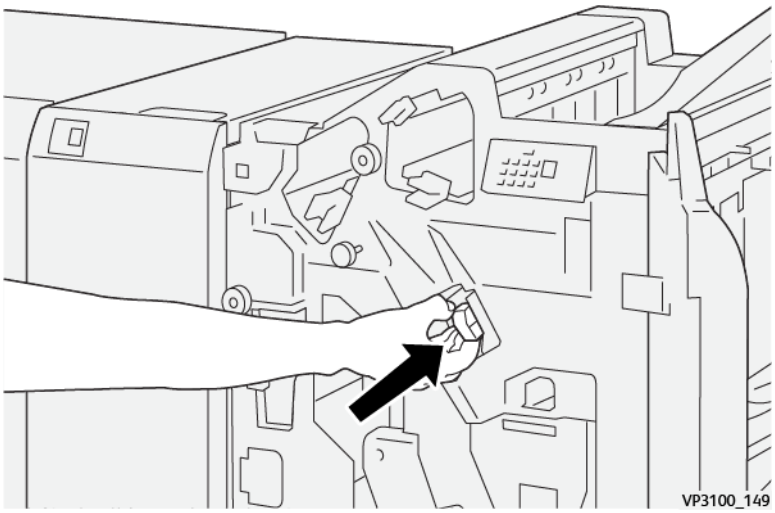

9. Feche a tampa dianteira do módulo de acabamento.

Eliminação de atolamentos de grampos no grampeador de livretos

Nota: Antes de realizar este procedimento, assegure-se de que a Impressora de Produção não esteja funcionando.

1. Abra a tampa dianteira do módulo de acabamento.

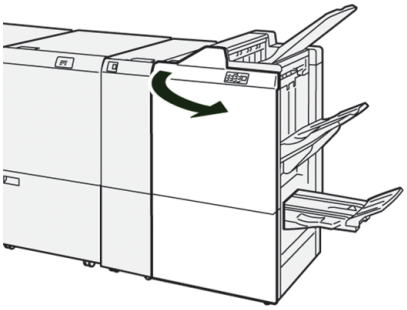

2. Puxe a **Unidade 3 de grampeamento na lombada** em sua direção, até que pare.

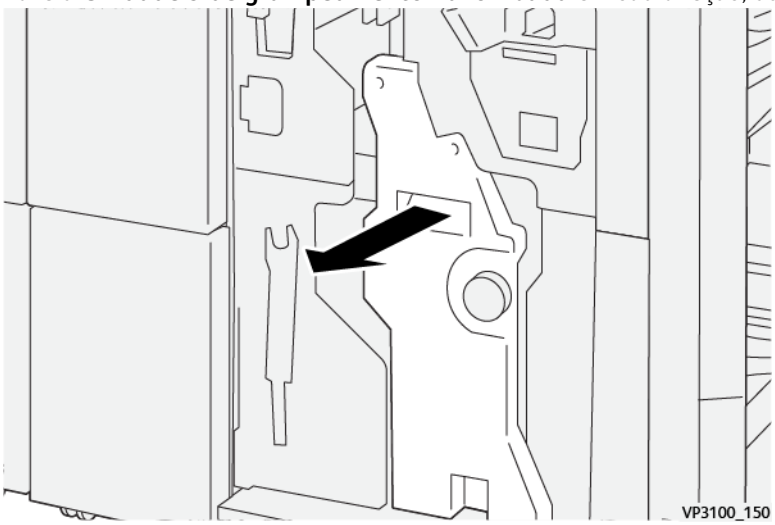

3. Enquanto segura as abas no cartucho de grampos, puxe o cartucho para removê-lo.

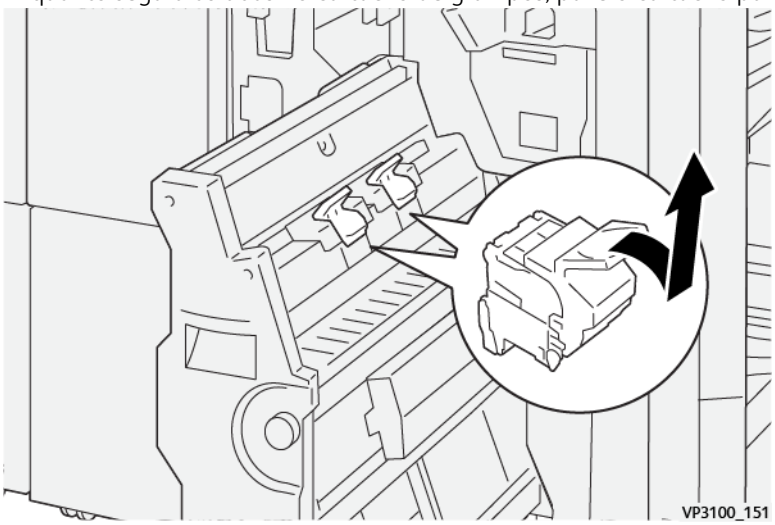

4. Remova os grampos atolados.

AVISO: Para evitar ferimentos pessoais, tenha cuidado ao remover grampos atolados.

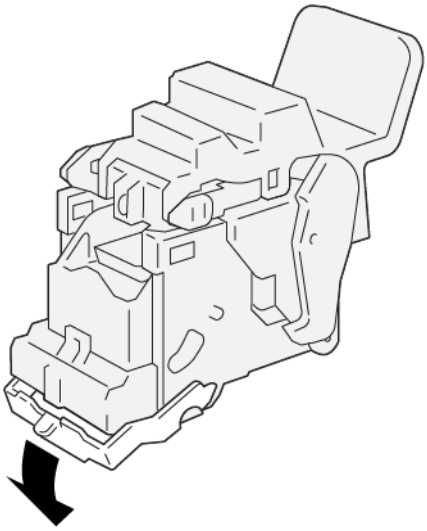

5. Enquanto segura as abas no novo cartucho de grampos, empurre o cartucho até encaixar.

Nota: Certifique-se de que as marcas estejam alinhadas.

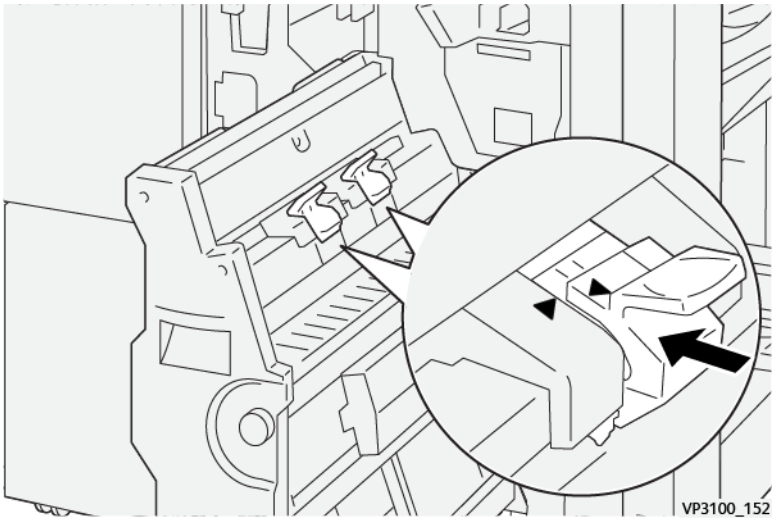

6. Empurre suavemente a **Unidade 3 de grampeamento na lombada** para o módulo de acabamento até que ela pare.

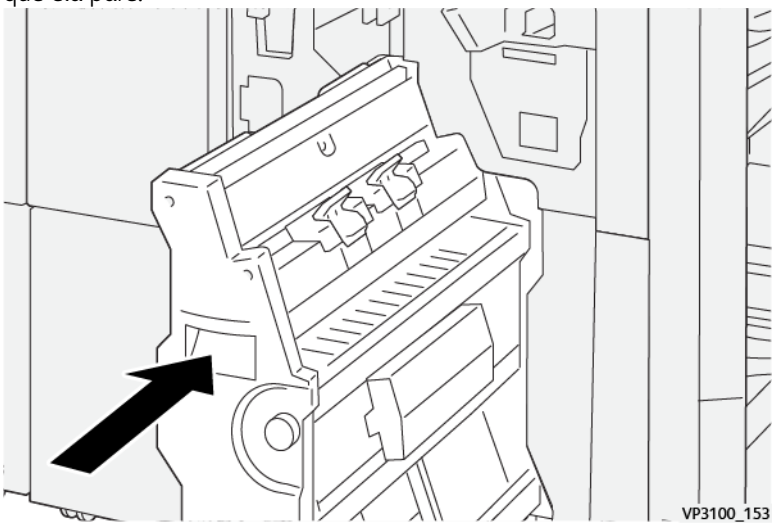

7. Feche a tampa dianteira do módulo de acabamento.

Falhas do grampeador no Módulo de acabamento Production Ready Plus

Para eliminar atolamentos de grampos no cartucho de grampos básico do Módulo de acabamento Production Ready Plus, consulte os seguintes procedimentos:

- Eliminação de atolamentos de grampos no Grampeador básico
- Reinserção do cartucho de grampos básico
- Eliminação de atolamentos de grampos no grampeador de livretos

Para os Administradores

Este capítulo contém:

Administração 358
Visão geral de Administrador 359
Guia Administração 360
Guia Manutenção 381

Esta página contém links para tópicos especificamente destinados aos administradores.

Administração

O modo Administrador permite a você definir as configurações padrão da impressora de produção para atender às suas necessidades individuais. É possível alterar as configurações para uma variedade de funções, como o idioma exibido na Central de controle, temporizadores, senha do Administrador, criação de papel personalizado e perfis de alinhamento, e muito mais.

Visão geral de Administrador

Quando você está conectado como Administrador:

- A opção de menu Administração exibe uma janela, na qual é possível editar ou alterar uma ampla gama de configurações do sistema.
- Além disso, a tela principal exibe a opção Manutenção. Com essa função, você pode executar uma rotina rápida para limpar os Corotrons de carga e Distribuidores de toner.
- A opção de menu Gerenciador de materiais PredictPrint ou Gerenciar biblioteca de materiais na tela principal da Central de controle está sempre disponível para os Administradores, mas pode ser restrita para os Operadores. Ao selecionar a opção Restringir interface com o usuário casual, na guia Interface com o usuário, você pode remover o acesso à função principal da Biblioteca de materiais para usuários comuns. Quando essa opção está selecionada, a opção de menu Gerenciador de materiais PredictPrint: ou Gerenciar biblioteca de materiais desaparece da tela principal. Quando a opção Permitir acesso para usuário casual está selecionada na guia Interface com o usuário, a opção Gerenciador de materiais PredictPrint ou Gerenciar biblioteca de materiais é exibida na tela principal.

Nota: Dependendo da versão do software instalada, a opção Gerenciador de materiais PredictPrint ou a opção Gerenciar biblioteca de materiais aparece na interface com o usuário.

CONEXÃO COMO ADMINISTRADOR

1. Na Central de controle, clique em **Login**.
2. Na tela de Login, selecione **Administrador**.
3. Digite a senha do Administrador.
   A senha padrão são cinco números um, 11111.

   Nota: Por razões de segurança, somente asteriscos são exibidos na tela.
4. Clique em **OK**.

   Nota: Para evitar acesso não autorizado ao modo Administrador, após instalar a Impressora de Produção, altere a senha o mais rápido possível.
5. Para sair do modo Administrador, clique em **Logout**.

Guia Administração

A opção de menu Administração exibe uma janela com Configurações do sistema. Ela permite que você altere ou edite uma ampla gama de operações de Configurações do sistema.

CONFIGURAÇÕES DO SISTEMA

A janela Configurações do sistema permite que você faça alterações nas seguintes funções:

- Interface com o usuário
- Assistente de materiais ou Configurações PredictPrint (disponível somente no Servidor de Impressão Fiery® versão 4.0, FS600 ou versão mais recente)
- Sistema
- Opções da bandeja
- Dispositivos de saída
- Qualidade da imagem
- Matriz Largura Total

Importante: No Servidor de Impressão Fiery® versão 4.0, FS600, ou no software da impressora 6.2.11 e verão mais recente, a guia **Assistente de materiais** e alterada para a guia **Configurações PredictPrint**. Para localizar a versão do servidor de impressão ou a versão do Sistema Fiery, na janela Fiery Command WorkStation, acesse **Servidor > Centro de dispositivos > GERAL > Informações gerais**, consulte **Servidor Fiery** ou **Sistema Fiery**. Também é possível acessar essas informações na página de configuração Fiery, impressa por meio do Servidor de Impressão Fiery®.

Configurações da guia Interface com o usuário

A guia Interface com o usuário permite que você faça as seguintes alterações:

- Janela de detalhes da falha
- Janela Gerenciar biblioteca de materiais
- Idioma padrão
- Alterar senha do Administrador
- Senha do Operador Técnico
- Modo de impressão de faturamento acessível apenas para o representante Xerox

Janela de detalhes da falha

Por padrão, a Central de controle abre automaticamente a janela Detalhes que fornece informações adicionais sobre o alerta, aviso ou falha.

Você pode selecionar se deseja que essa janela seja aberta automaticamente ou aberta somente quando o usuário clicar na mensagem de alerta, aviso ou falha na simulação da impressora de produção e na área de mensagem.

Configuração do comportamento da janela de detalhes da falha

Execute o procedimento a seguir para escolher a configuração padrão para a Janela de detalhes da falha.

1. Na Central de controle, clique em **Login** e faça login como o Administrador.
2. Selecione **Administração**.
3. Na janela Configurações do sistema, selecione a guia **Interface com o usuário**.
4. Selecione se deseja que as falhas na impressora sejam exibidas automaticamente na Central de controle quando ocorrerem.
   - **Não exibir automaticamente**: se você não desejar que a Janela de detalhes da falha seja aberta automaticamente quando ocorrer um alerta, aviso ou falha, selecione esta opção.
   - **Exibir automaticamente**: se você desejar que a Janela de detalhes da falha seja aberta automaticamente quando ocorrer um alerta, aviso ou falha, selecione esta opção.
5. Para salvar a configuração e fechar a janela Configurações do sistema, selecione **OK**.

Gerenciamento do acesso à Biblioteca de materiais

O administrador pode especificar se a Biblioteca de materiais é acessível aos usuários conectados como Operador. Por padrão, a guia Biblioteca de materiais aparece na tela principal para todos os usuários. O Administrador pode optar por ocultar a guia Biblioteca de materiais para os usuários que não estão conectados como Administrador.

Para restringir o acesso à Biblioteca de materiais:

1. Na Central de controle, clique em **Login** e depois faça login como Administrador.
2. Clique em **Administração**.
3. Na janela Configurações do sistema, clique em **Interface com o usuário** .
4. Na Janela Gerenciar biblioteca de materiais, selecione uma opção:
   - **Permitir acesso de usuário casual**: essa opção é a configuração padrão. Quando essa opção é selecionada, todos os usuários têm acesso à Biblioteca de materiais. Além disso, a guia Biblioteca de materiais PredictPrint ou a guia Gerenciar biblioteca de materiais aparece na janela principal Central de controle.

Nota: Com base na versão do software instalada em sua impressora, será exibida a guia Biblioteca de materiais PredictPrint ou a guia Gerenciar biblioteca de materiais.

   - **Restringir acesso de usuário casual**: Quando essa opção é selecionada, a guia Biblioteca de materiais PredictPrint ou a guia Gerenciar biblioteca de materiais não aparece na tela principal do Operador. O acesso à Biblioteca de materiais está disponível apenas quando o Administrador está conectado.
5. Para salvar suas alterações e fechar a janela Configurações do sistema, clique em **OK**.
6. Para sair do modo Administrador, clique em **Usuário: Administrador** e depois clique em **Logout**.

Idioma padrão

Para configurar o padrão para o idioma apropriado mostrado na Central de controle, use o recurso Idioma padrão. As configurações de idioma disponíveis dependem do arquivo de idiomas instalado na Central de controle.

Nota: Os idiomas não instalados na Central de controle não podem ser selecionados por meio da função de configurações Idioma padrão.

Os arquivos de idiomas carregados na Central de controle variam de acordo com o mercado. Para alterar ou configurar o idioma padrão para sua Impressora de Produção, realize o procedimento a seguir:

1. Na Central de controle, clique em **Login** e faça login como o Administrador.
2. Selecione **Administração**.
3. Na janela Configurações do sistema, selecione **Interface com o usuário**.
4. No menu Idioma padrão, selecione o idioma padrão.
5. Para salvar suas alterações e fechar a janela Configurações do sistema, selecione **OK**.
6. Para sair do modo Administrador, clique em **Logout**.

Alteração da senha do administrador

A Impressora de Produção vem de fábrica com uma senha padrão de Administrador de cinco números um: 11111. Use essa senha padrão para fazer login na primeira vez. Para manter a segurança, após o login inicial, altere a senha do administrador.

1. Na Central de controle, clique em **Login** e faça login como o Administrador.
2. Selecione **Administração**.
3. Na janela Configurações do sistema, selecione a guia **Interface com o usuário** e depois **Alterar senha**.

Dica: Use somente números para criar sua senha. Caracteres alfabéticos, letras e outros caracteres, como ! *& não são permitidos. É possível inserir no máximo 12 números para a sua senha.

4. Na janela Alterar senha, digite:
   a. A senha antiga ou atual.
   b. A nova senha.
   c. Na área **Confirmar nova senha**, insira novamente a senha.
   d. Clique em **OK**.

Nota: Por razões de segurança, somente asteriscos são exibidos na tela.

Senha do Operador Técnico

Se a senha do Operador Técnico (TKO) for perdida ou esquecida, o administrador do sistema poderá redefini-la na guia Interface com o usuário.

1. Efetuar login como Administrador.
2. Selecione **Administração**.

3. Na janela Configurações do sistema, selecione **Interface com o usuário**.
4. Em Senha do Operador Técnico, selecione **Restaurar padrão**.
5. No diálogo de confirmação, para redefinir a senha TKO, clique em **Sim**.
6. Para salvar as alterações e fechar a janela, clique em **OK**.
7. Para sair do modo Administrador, clique em **Logout**.

Guia Assistente de materiais ou Configurações PredictPrint

Importante: No Servidor de Impressão Fiery® versão 4.0, FS600, ou no software da impressora 6.2.11 e verão mais recente, a guia **Assistente de materiais** e alterada para a guia **Configurações PredictPrint**. Para localizar a versão do servidor de impressão ou a versão do Sistema Fiery, na janela Fiery Command WorkStation, acesse **Servidor > Centro de dispositivos > GERAL > Informações gerais**, consulte **Servidor Fiery** ou **Sistema Fiery**. Também é possível acessar essas informações na página de configuração Fiery, impressa por meio do Servidor de Impressão Fiery®.

Na guia Assistente de materiais ou Configurações PredictPrint, é possível ajustar as seguintes configurações:

- Mostrar ou ocultar o **Assistente de materiais PredictPrint** na tela Central de controle
- Configuração de material guiada
  - Perfil e calibração de papel
  - Ajustes do grupo por (disponível somente no Servidor de Impressão Fiery® versão 4.0, FS600 ou versão mais recente)
  - Configuração de perfil de alinhamento
  - Configuração da tensão de transferência secundária
  - Outras rotinas
- Nome do material personalizado
- Compartilhamento de material privado
- Tempo limite do assistente de materiais
- Carregar o Banco de dados PredictPrint a partir do dispositivo
- Verificação automática do sistema de qualidade da imagem (disponível somente no Servidor de Impressão Fiery® versão 4.0, FS600 ou versão mais recente)
  - Alinhamento automático + Segundo rolo polarizado de transferência + Uniformidade automática de densidade
  - Verificação automática de cores

Gerenciamento do acesso ao Assistente de materiais PredictPrint

O administrador pode especificar se o **Assistente de materiais PredictPrint** aparece na tela Central de controle. Por padrão, o botão **Assistente de materiais PredictPrint** é sempre exibido na tela principal. O administrador pode optar por restringir o acesso ao **Assistente de materiais PredictPrint**. Quando o acesso é restrito, o botão **Assistente de materiais PredictPrint** não aparece na tela principal.

1. No canto superior direito da tela principal, clique em **Login** e depois faça login como Administrador.
2. Clique em **Administração**.
3. Na tela Configurações do sistema, selecione a guia **Assistente de materiais** ou **Configurações PredictPrint**.

   Importante: No Servidor de Impressão Fiery® versão 4.0, FS600, ou no software da impressora 6.2.11 e verão mais recente, a guia **Assistente de materiais** e alterada para a guia **Configurações PredictPrint**. Para localizar a versão do servidor de impressão ou a versão do Sistema Fiery, na janela Fiery Command WorkStation, acesse **Servidor > Centro de dispositivos > GERAL > Informações gerais**, consulte **Servidor Fiery** ou **Sistema Fiery**. Também é possível acessar essas informações na página de configuração Fiery, impressa por meio do Servidor de Impressão Fiery®.
4. Para exibir ou ocular o ícone do **Assistente de materiais PredictPrint** na tela principal, na opção Assistente de materiais, clique no botão de alternância **Liga/Desliga**.

   O botão de alternância muda de cor e uma etiqueta indica se o Assistente de materiais PredictPrint está Ligado ou Desligado.
5. Para salvar suas alterações e fechar a janela Configurações do sistema, clique em **OK**.
6. Para sair do modo Administrador, clique em **Usuário**: **Administrador** e depois clique em **Logout**.

Configuração de material guiada

Por padrão, ao digitalizar e carregar um material, o servidor na nuvem PredictPrint guiará você nas rotinas de configuração recomendáveis para o material. Você pode optar por desativar a configuração de material guiada completamente ou desativar os seguintes elementos da configuração de material:

- Perfil e calibração de papel
- Ajustes do grupo por (disponível somente no Servidor de Impressão Fiery® versão 4.0, FS600 ou versão mais recente)
- Configuração de perfil de alinhamento
- Configuração da tensão de transferência secundária
- Outras rotinas

1. Na Central de controle, clique em **Login** e depois faça login como Administrador.
2. Clique em **Administração**.
3. Na tela Configurações do sistema, selecione a guia **Assistente de materiais** ou **Configurações PredictPrint**.

   Importante: No Servidor de Impressão Fiery® versão 4.0, FS600, ou no software da impressora 6.2.11 e verão mais recente, a guia **Assistente de materiais** e alterada para a guia **Configurações PredictPrint**. Para localizar a versão do servidor de impressão ou a versão do Sistema Fiery, na janela Fiery Command WorkStation, acesse **Servidor > Centro de dispositivos > GERAL > Informações gerais**, consulte **Servidor Fiery** ou **Sistema Fiery**. Também é possível acessar essas informações na página de configuração Fiery, impressa por meio do Servidor de Impressão Fiery®.

4. Selecione as opções conforme necessário:
   - Para ativar ou desativar todos os elementos de configuração de material guiada, em Configuração de material guiada, selecione o botão de alternância **Liga/Desliga**.
   - Para ativar ou desativar a configuração automática para perfil e calibração de papel, em Perfil e calibração de papel, selecione o botão de alternância **Liga/Desliga**.

     Ajustes do grupo por: Esse recurso em Perfil e calibração de papel está disponível somente para o Servidor de Impressão Fiery® versão 4.0, FS600. Os materiais com determinados parâmetros estão agrupados para usar um único perfil. O agrupamento de materiais economiza o papel usado nas rotinas de Perfil e Calibração. As opções a seguir estão disponíveis para agrupamento de papel:

     - **Nome do material**: selecione esta opção para compartilhar o perfil dos materiais que têm o mesmo nome. O nome do material é predefinido; o usuário não pode alterá-lo.
     - **Revestimento**: selecione esta opção para compartilhar o perfil dos materiais que têm o mesmo tipo de revestimento. Essa é a opção padrão.
     - **Materiais individuais**: selecione esta opção para criar perfil dedicado para cada material.
   - Em Configuração de perfil de alinhamento, selecione a opção de configuração: **Básica (definir uma vez)**, **Avançada (múltiplos perfis)**. Para desativar a configuração de perfil de alinhamento automática, selecione **Desligado**.
   - Para ativar ou desativar a configuração automática para tensão de transferência secundária, em Configuração da tensão de transferência secundária, selecione o botão de alternância **Liga/Desliga**.
   - Para ativar ou desativar a configuração automática para outras rotinas, em Outras rotinas, selecione o botão de alternância **Liga/Desliga**.
5. Para salvar suas alterações e fechar a janela Configurações do sistema, clique em **OK**.
6. Para sair do modo Administrador, clique em **Usuário**: **Administrador** e depois clique em **Logout**.

Nome do material personalizado

Para restringir o operador de adicionar um nome personalizado para um material digitalizado:

1. Na Central de controle, clique em **Login** e faça login como Administrador.
2. Clique em **Administração**.
3. Na tela Configurações do sistema, selecione a guia **Assistente de materiais** ou **Configurações PredictPrint**.

   Importante: No Servidor de Impressão Fiery® versão 4.0, FS600, ou no software da impressora 6.2.11 e verão mais recente, a guia **Assistente de materiais** e alterada para a guia **Configurações PredictPrint**. Para localizar a versão do servidor de impressão ou a versão do Sistema Fiery, na janela Fiery Command WorkStation, acesse **Servidor > Centro de dispositivos > GERAL > Informações gerais**, consulte **Servidor Fiery** ou **Sistema Fiery**. Também é possível acessar essas informações na página de configuração Fiery, impressa por meio do Servidor de Impressão Fiery®.
4. Em Nome do material personalizado, selecione o botão **Liga/Desliga**.
5. Para salvar suas alterações e fechar a janela Configurações do sistema, clique em **OK**.
6. Para sair do modo Administrador, clique em **Usuário**: **Administrador** e depois clique em **Logout**.

Compartilhamento de material privado

Você pode criar um código exclusivo de no mínimo 4 dígitos, que todos os locais em sua empresa possam usar, para compartilhar os materiais personalizados e seus códigos de barras.

1. Na Central de controle, clique em **Login** e depois faça login como Administrador.
2. Clique em **Administração**.
3. Na tela Configurações do sistema, selecione a guia **Assistente de materiais** ou **Configurações PredictPrint**.

   Importante: No Servidor de Impressão Fiery® versão 4.0, FS600, ou no software da impressora 6.2.11 e verão mais recente, a guia **Assistente de materiais** e alterada para a guia **Configurações PredictPrint**. Para localizar a versão do servidor de impressão ou a versão do Sistema Fiery, na janela Fiery Command WorkStation, acesse **Servidor > Centro de dispositivos > GERAL > Informações gerais**, consulte **Servidor Fiery** ou **Sistema Fiery**. Também é possível acessar essas informações na página de configuração Fiery, impressa por meio do Servidor de Impressão Fiery®.

4. Para ativar ou desativar o compartilhamento de material privado, em compartilhamento de material privado, selecione o botão de alternância **Liga/Desliga**. Se você ativou o compartilhamento de material privado, digite um código de compartilhamento que tenha no mínimo quatro dígitos.
5. Para salvar suas alterações e fechar a janela Configurações do sistema, clique em **OK**.
6. Para sair do modo Administrador, clique em **Usuário**: **Administrador** e depois clique em **Logout**.

Tempo limite do assistente de materiais

Após abrir o Assistente de materiais PredictPrint ou abrir uma bandeja, se você não digitalizar um material, após um tempo definido, a janela Assistente de materiais será fechada. O tempo padrão é 1 minuto. O Administrador pode alterar o período de tempo que o Assistente de materiais aparece na tela antes que ela feche.

1. Na Central de controle, clique em **Login** e depois faça login como Administrador.
2. Clique em **Administração**.
3. Na tela Configurações do sistema, selecione a guia **Assistente de materiais** ou **Configurações PredictPrint**.

   Importante: No Servidor de Impressão Fiery® versão 4.0, FS600, ou no software da impressora 6.2.11 e verão mais recente, a guia **Assistente de materiais** e alterada para a guia **Configurações PredictPrint**. Para localizar a versão do servidor de impressão ou a versão do Sistema Fiery, na janela Fiery Command WorkStation, acesse **Servidor > Centro de dispositivos > GERAL > Informações gerais**, consulte **Servidor Fiery** ou **Sistema Fiery**. Também é possível acessar essas informações na página de configuração Fiery, impressa por meio do Servidor de Impressão Fiery®.

4. Em Tempo limite do assistente de materiais, selecione uma opção de tempo de espera:
   - **10 segundos**
   - **20 segundos**
   - **30 segundos**
   - **1 minuto**
   - **2 minutos**
   - **5 minutos**
5. Para salvar suas alterações e fechar a janela Configurações do sistema, clique em **OK**.
6. Para sair do modo Administrador, clique em **Usuário**: **Administrador** e depois clique em **Logout**.

Carregar o Banco de dados PredictPrint a partir do dispositivo

Quando a impressora não está conectada à Internet, você pode carregar manualmente a lista de materiais na Biblioteca de materiais.

Esse procedimento requer que você tenha copiado o banco de dados do Servidor na Nuvem PredictPrint para uma unidade USB. Para obter detalhes, consulte Download de uma Lista de materiais.

1. Insira a unidade USB na qual foi descarregada uma ou mais listas de materiais em uma porta USB na impressora.
2. Na Central de controle, clique em **Login** e depois faça login como Administrador.
3. Clique em **Administração**.
4. Na tela Configurações do sistema, selecione a guia **Assistente de materiais** ou **Configurações PredictPrint**.

   Importante: No Servidor de Impressão Fiery® versão 4.0, FS600, ou no software da impressora 6.2.11 e verão mais recente, a guia **Assistente de materiais** e alterada para a guia **Configurações PredictPrint**. Para localizar a versão do servidor de impressão ou a versão do Sistema Fiery, na janela Fiery Command WorkStation, acesse **Servidor > Centro de dispositivos > GERAL > Informações gerais**, consulte **Servidor Fiery** ou **Sistema Fiery**. Também é possível acessar essas informações na página de configuração Fiery, impressa por meio do Servidor de Impressão Fiery®.
5. Clique em **Carregar banco de dados do dispositivo**.
6. Na janela Abrir, localize e selecione o arquivo .xml da lista de materiais a ser carregada para a Biblioteca de materiais.
7. Clique em **Abrir**.

   O nome do arquivo da lista de materiais aparece na guia Assistente de materiais ou Configurações PredictPrint na área Banco de dados PredictPrint.
8. Clique em **OK**. Se for solicitado a sobregravar o banco de dados existente, clique em **Sim**. Para cancelar o carregamento do arquivo de banco de dados, clique em **Não**.
9. Para sair do modo Administrador, clique em **Usuário**: **Administrador** e depois clique em **Logout**.

Verificação automática do sistema de qualidade da imagem

O recurso Verificação automática do sistema de qualidade da imagem está disponível somente com o Servidor de Impressão Fiery® versão 4.0, FS600. Há recursos exclusivos que não estão disponíveis nos Servidores de Impressão Fiery mais antigos. Como administrador, você pode configurar as seguintes verificações de qualidade da imagem por meio de Configurações PredictPrint:

- **Alinhamento automático + Segundo rolo polarizado de transferência + Uniformidade automática de densidade**: Você pode ativar ou desativar as verificações de Qualidade da imagem para Alinhamento automático, Segundo rolo polarizado de transferência e Uniformidade automática de densidade em Configurações PredictPrint. Para obter informações detalhadas sobre essas verificações, consulte Calibração da impressora de produção.
- **Verificação automática de cores**: Em Verificação automática de cores, o servidor de impressão avalia se a calibração e o perfil anteriores associados ao material PredictPrint permanecem no nível de tolerância. Se a Calibração estiver fora do nível de tolerância, o material ou grupo será recalibrado quando o material, ou qualquer material vinculado ao mesmo grupo, for recarregado na próxima vez.

1. Na Central de controle, clique em **Login** e depois faça login como Administrador.
2. Clique em **Administração**.
3. Na tela Configurações do sistema, selecione a guia **Configurações PredictPrint**.

   Importante: No Servidor de Impressão Fiery® versão 4.0, FS600, ou no software da impressora 6.2.11 e verão mais recente, a guia **Assistente de materiais** e alterada para a guia **Configurações PredictPrint**. Para localizar a versão do servidor de impressão ou a versão do Sistema Fiery, na janela Fiery Command WorkStation, acesse **Servidor > Centro de dispositivos > GERAL > Informações gerais**, consulte **Servidor Fiery** ou **Sistema Fiery**. Também é possível acessar essas informações na página de configuração Fiery, impressa por meio do Servidor de Impressão Fiery®.

4. Em Verificação automática do sistema de qualidade da imagem, ative ou desative as seguintes configurações:
   - Para ativar ou desativar as verificações de Qualidade da imagem para Alinhamento automático + 2º rolo polarizado de transferência + Uniformidade automática de densidade, selecione o botão de alternância **Liga/Desliga**.
   - Para ativar ou desativar a Verificação automática de cores, selecione o botão de alternância **Liga/Desliga**.

   Importante: Quando as verificações de qualidade da imagem acima forem ativadas na guia **Administração**, você poderá acessar o recurso na tela principal Central de controle. Para **Executar a verificação do sistema de qualidade da imagem**, clique com o botão direito em uma bandeja abastecida com um material registrado no Assistente de materiais PredictPrint. Para obter mais informações, consulte Calibração da impressora de produção.

   Nota: A Verificação do sistema da qualidade de imagem pode ser agendada por meio do fluxo de trabalho Zero Touch Recalibration (Recalibração Zero Touch) da Fiery. Para obter mais informações, consulte *Fiery® - Guia do usuário do servidor de impressão*.

5. Para salvar suas alterações e fechar a janela Configurações do sistema, clique em **OK**.
6. Para sair do modo Administrador, clique em **Usuário**: **Administrador** e depois clique em **Logout**.

Opções da guia Sistema

Use a guia Sistema para alterar as configurações padrão de fábrica para:

- Prioridade do desempenho do fusor
- Modo de Tipo de papel
- Produtividade de transparências
- Produtividade do papel em relevo
- Produtividade do módulo de inserção
- Modo de espera de Baixo consumo
- Modos de saída e tempos de espera de início da economia de energia
- Configurações de leitura/gravação da MNV
- Utilização de material apenas por nome
- Comportamento da Retomada automática após uma Falha ou Pausa
- Cronogramas de logout automático
- Acesso às configurações de som
- Configurações de data e hora

Modos de produtividade

Ao imprimir transparências ou papéis em relevo, essa configuração permite que você estabeleça prioridade na velocidade de impressão ou coloque mais foco na qualidade da imagem. Defina a prioridade para o modo de produtividade ou qualidade da imagem.

Produtividade de transparências

Quando você executa transparência, a configuração de Produtividade instrui a Impressora de Produção a fazer menos ajustes no fusor e na qualidade da imagem, o que economiza tempo.

Produtividade do papel em relevo

Quando você executa papel em relevo, a configuração de Produtividade instrui a Impressora de Produção a fazer menos ajustes no fusor e na qualidade da imagem, o que economiza tempo.

Prioridade do desempenho do fusor

Use essa configuração para ajustar a qualidade da imagem de toner no papel alterando a velocidade de transporte do papel no fusor. Use a configuração Normal para a maioria dos materiais. Use a configuração Baixo para materiais texturizados ou de linho de alta gramatura. Além disso, use Baixo para obter um nível de brilho mais alto.

Seleção das opções do modo de produtividade

1. Clique em **Login** na Central de controle e faça login como Administrador.
2. Selecione o botão **Administração**.
3. Na janela Configurações do sistema, selecione a guia **Sistema**.

4. Selecione as configurações desejadas do Modo de produtividade incluindo Prioridade do desempenho do fusor, Modo de tipo de papel, Produtividade de transparências, Produtividade do papel em relevo e Produtividade do módulo de inserção.
5. Selecione **OK** para salvar as alterações e fechar a janela **Sistema**.
6. Para sair do modo Administrador, clique no botão **Logout**.

Modo de espera de Baixo consumo

Para cumprir os requisitos da ENERGY STAR, esta configuração permite que você reduza o consumo de energia quando a impressora está no modo de espera.

- **Ativado (cumpre os requisitos da ENERGY STAR)**: Essa configuração é selecionada como padrão na manufatura e durante a instalação da impressora. Ela representa a configuração exigida para cumprir os requisitos da ENERGY STAR.
- **Desativado**: Essa configuração otimiza a impressora no Tempo de saída da primeira impressão (FPOT) resultando num ligeiro aumento no consumo de energia no modo de Espera.

Economia de Energia

Use essa função para definir o tempo que transcorre até a Impressora de produção e a Central de controle entrarem em um modo de consumo de energia reduzido. Os temporizadores serão ativados quando todos os trabalhos de impressão forem concluídos e não houver mais trabalhos na fila de trabalhos.

A função Economia de energia compreende as seguintes opções:

- Entrar no modo de economia de energia
  - PC do sistema e Mecanismo de impressão
  - Mecanismo de impressão somente
- Sair do modo de economia de energia
  - Automaticamente
  - Manualmente

A Impressora de produção e/ou a interface com o usuário saem do modo Economia de energia quando um trabalho é enviado do servidor de impressão para a Impressora de Produção ou quando a Central de controle é ativada. Para sair manualmente do modo Economia de energia, pressione qualquer tecla no teclado da Central de controle.

PC do sistema e Mecanismo de impressão

Nesse modo, a impressora entra no modo Economia de energia e desliga todos os subsistemas internos e os módulos de alimentação e acabamento, em seguida, a Central de controle entra no modo Economia de energia. Para sair do modo Economia de energia, envie um trabalho do servidor de impressão para a Impressora de Produção ou pressione qualquer tecla no teclado da Central de controle.

Para sair do modo de economia de energia quando a opção **Manualmente** estiver definida, consulte **Sair do modo de economia de energia**.

Mecanismo de impressão somente

Nesse modo, apenas a energia na Central de controle permanece ligada. O restante da impressora entra no modo de repouso. Para usar a impressora, selecione o ícone **Economia de energia** na Central de controle. O botão **Economia de energia** se apaga para indicar que o modo Economia de energia foi cancelado.

Sair do modo de economia de energia

Na guia Sistema, selecione uma das duas opções:

- **Automaticamente**: selecione esta opção se quiser que o sistema saia automaticamente do modo Economia de energia, sempre que o mouse, teclado, interruptor de alimentação do PC ou interruptor do mecanismo de impressão for ativado.
- **Manualmente**: selecione esta opção para que o sistema saia do modo Economia de energia no PC somente quando você pressionar qualquer tecla no teclado da Central de controle. Para sair do modo Economia de energia na impressora, faça o seguinte:
  - No menu Sistema, selecione **Economia de energia > Sair do mecanismo de impressão somente**
  - Use o interruptor de alimentação da mesma maneira para ligar a impressora.

Nota: Para sair manualmente do modo Economia de energia, pressione e solte o botão de alimentação na Central de controle.

Definição das opções de economia de energia

1. Clique em **Login** na Central de controle e faça login como Administrador.
2. Selecione o botão **Administração**.
3. Na janela Configurações do sistema, selecione a guia **Sistema**.
4. Desmarque as opções de economia de energia que não deseja que fiquem ativadas na Impressora de produção.
   O padrão do sistema é ativado, marcado, para o Mecanismo de impressão somente.
5. Use os botões mais (+) ou menos (-) para alterar a hora de cada uma das funções de economia de energia:
   - PC do sistema e Mecanismo de impressão
   - Mecanismo de impressão somente

   O intervalo disponível é de 1 a 240 minutos.

   Nota: O tempo padrão do sistema é 60 minutos para as opções PC do sistema e Mecanismo de impressão e Mecanismo de impressão somente.
6. Selecione **Automaticamente** ou **Manualmente** para a opção Sair do modo de economia de energia.
   Se você selecionar Automaticamente, tanto o mecanismo de impressão como a Central de controle ficarão no modo de economia de energia. Mover o mouse ou tocar no teclado ativa a Central de controle e o mecanismo de impressão. Se você selecionar Manualmente, apenas a Central de controle será ativada. Para ativar o mecanismo de impressão, você terá que usar o menu Sistema.
7. Para salvar suas alterações, clique em **OK** e depois feche a janela Configurações do sistema.
8. Clique em **Logout** para sair do modo Administrador.

Leitura/gravação da MNV

Sob a maioria das condições, esta função é usada somente pelos representantes Xerox para alterar determinadas configurações do sistema.

Não insira quaisquer números nessa tela antes de consultar o representante Xerox. Inserir números nessa tela pode alterar as configurações do sistema, o que pode resultar em uma chamada de atendimento técnico para restaurar as configurações corretas do sistema.

Uso da função Leitura/gravação da MNV

1. Clique em **Login** na Central de controle e faça login como Administrador.
2. Selecione o botão **Administração**.
3. Na janela Configurações do sistema, selecione a guia **Sistema**.
4. Clique no botão **Leitura/gravação da MNV**.
5. Digite o Número de cadeia de seis dígitos apropriado.
   a. Digite o número de cadeia e selecione **Tab** para avançar para o campo Link.
   b. Digite o número do Link. O valor atual aparece.
   c. Dê um tab para o campo Novo valor e digite o novo valor para ativar uma função.

      A janela Leitura/gravação da MNV exibe o valor digitado como o Valor Atual.
6. Selecione **Fechar** para salvar e fechar a nova configuração.
7. Clique em **Logout** para sair do modo Administrador.
8. Execute o trabalho de impressão.

   Importante: Após a execução do trabalho de impressão, desative a função da MNV; isso garante que a impressora de produção funcione com a máxima eficiência e evita atolamentos de papel.

Material apenas por nome

Quando esta opção estiver marcada, a Impressora de produção selecionará os materiais carregados para um trabalho de impressão usando apenas o Nome do material, em vez do Tipo, Tamanho e Gramatura do papel, além de outros atributos do material. A opção desliga a seleção automática de um material por meio da correspondência de um trabalho com as propriedades e requer que você selecione o material por seu nome. Essa função é útil para evitar que materiais caros ou especiais sejam usados de forma não intencional.

Quando essa opção não estiver marcada, os materiais serão selecionados no servidor de impressão ou em um driver de impressão por meio da correspondência de atributos, como a gramatura. Os nomes do material também são examinados, mas não são usados exclusivamente.

Retomar automaticamente após eliminação da falha

Use a função Retomar automaticamente após eliminação da falha para configurar o período de tempo que o processamento do trabalho será retomado automaticamente após a eliminação de uma falha.

Nota: Para retomar automaticamente após uma pausa ou falha, defina o tempo para no mínimo **1** segundo.

1. Clique em **Login** na Central de controle e faça login como Administrador.
2. Selecione o botão **Administração**.
3. Na janela Configurações do sistema, selecione a guia **Sistema**.
4. Clique na caixa de seleção **Retomar automaticamente após eliminação da falha**.
5. Use os botões de mais (+) ou menos (-) para configurar o tempo em minutos ou segundos antes que a impressora de produção seja retomada.
   O intervalo de minutos é de 0 a 60 e o intervalo de segundos é de 0 a 59. Selecione pelo menos um segundo. O tempo padrão do sistema é um minuto.
6. Clique em **OK** para salvar as alterações e depois feche a janela Configurações do sistema.
7. Para sair do modo Administrador, clique no botão **Logout**.

Retomar automaticamente após a pausa

Use a função Retomar automaticamente após a pausa para configurar o período de tempo em que o trabalho será retomado automaticamente depois que você clicar no botão **Pausar impressão** na janela Central de controle.

Nota: Para retomar automaticamente após uma pausa ou falha, defina o tempo para no mínimo **1** segundo.

1. Clique em **Login** na Central de controle e faça login como Administrador.
2. Selecione o botão **Administração**.
3. Na janela Configurações do sistema, selecione a guia **Sistema**.
4. Para a opção Retomar automaticamente após a pausa, use os botões de mais (+) ou menos (-) para configurar o tempo em minutos ou segundos antes que a impressora de produção seja retomada.
   O intervalo de minutos é de 0 a 60 e o intervalo de segundos é de 0 a 59. Certifique-se de selecionar pelo menos um segundo. O tempo padrão do sistema é um minuto.
5. Clique em **OK** para salvar as alterações e depois feche a janela Configurações do sistema.
6. Para sair do modo Administrador, clique no botão **Logout**.

Logout automático

Use a função Logout automático para que a impressora de produção retorne automaticamente ao modo de impressão, quando nenhuma ação for executada em qualquer uma das funções do administrador após o tempo configurado.

1. Clique em **Login** na Central de controle e faça login como Administrador.
2. Selecione o botão **Administração**.
3. Na janela Configurações do sistema, selecione a guia **Sistema**.
4. Para ativar a função, clique na caixa de seleção **Logout automático** e use os botões de mais (+) ou menos (-) para configurar o tempo de espera de 1 a 60 minutos.
5. Clique em **OK** para salvar as alterações e depois feche a janela Configurações do sistema.
6. Para sair do modo Administrador, clique em **Logout**.

Configurações do som de atenção

A opção Configurações dos sons de atenção permite que você selecione se um alerta soará ou não quando a impressora de produção tiver uma falha, quando a bandeja do papel estiver vazia ou quando um consumível estiver baixo.

Nota: Essas configurações não controlam os sons de notificação do PC da Central de controle. Para silenciar ou alterar o volume do som do PC, use o controle de volume no PC.

1. Clique em **Login** na Central de controle e faça login como Administrador.
2. Selecione o botão **Administração**.
3. Na janela Configurações do sistema, selecione **Sistema > Configurações dos sons de atenção**.
   A janela Configurações dos sons de atenção aparece. Você pode configurar o volume de um som para as condições da impressora de produção: Consumível baixo, Bandeja do papel quase cheia, Recipiente de resíduos quase cheio, Bandeja do papel vazia e Outras interrupções.

   Nota: A categoria Volume do som de Outras interrupções inclui a maioria das falhas de desligamento por atolamento.
4. No menu Volume de cada categoria, selecione a configuração apropriada: **Baixo**, **Médio**, **Suave** ou **Desligado**.
5. No menu Frequência, selecione **Duração limitada** ou **Até a ação do usuário**.
6. Clique em **OK** para salvar as alterações e depois feche a janela Configurações do sistema.
7. Para sair do modo Administrador, clique em **Logout**.

Configurações de data e hora

Use essa função para definir a data e hora do sistema. A data e a hora são exibidas na tela Detalhes da máquina, em ambas as telas Software instalado e Registro de erros.

1. No Centro de controle, clique em **Login** e depois faça login como Administrador.
2. Clique em **Administração**.
3. Na janela Configurações do sistema, selecione a guia **Sistema**.
4. Para inserir o mês, o dia e o ano, use os ícones de mais (+) ou menos (-).
5. Selecione o Formato de data que deseja usar.
6. Para definir a hora atual, em horas e minutos, use os ícones de mais (+) ou menos (-) e, em seguida, selecione **AM** ou **PM**.
7. Selecione o Formato de hora que deseja usar.
8. Para definir a hora e os minutos atuais, use os ícones de seta para cima e para baixo.
9. Para salvar as alterações e fechar a janela, clique em **OK**.
10. Para sair do modo Administrador, clique em **Usuário: Administrador** e depois clique em **Logout**.

Opção Troca automática de bandejas

Ao selecionar Troca automática de bandejas, a impressora de produção alimenta automaticamente o material de suas bandejas e em uma ordem predefinida. Uso o método de troca automática de bandejas para manter a produtividade da impressora e eliminar a necessidade de parar e recarregar o material durante a impressão.

Existem duas maneiras de usar a opção Troca automática de bandejas:

- Usando as configurações predefinidas de bandeja do papel padrão
- Definindo suas próprias configurações de bandeja do papel

1. Para criar seleções de material e atribuí-las às bandejas específicas, selecione a guia **Biblioteca de materiais PredictPrint** ou **Gerenciar biblioteca de materiais**.

   Nota: A opção Biblioteca de materiais PredictPrint ou a opção Gerenciar biblioteca de materiais aparece na interface com o usuário. A opção que aparece depende da versão do software que está instalada em sua impressora.

2. Na tela Opções da bandeja, especifique a ordem das bandejas do papel. As seleções podem mudar com os tipos de trabalhos executados. Selecione uma das opções a seguir:

   - **Prioridade 1** - quando uma bandeja fica sem papel, a impressora de produção automaticamente verifica a bandeja de Prioridade 1, antes de verificar as outras bandejas para localizar o material correto e continuar a impressão.
   - **Verificar em ordem fixa**: instrui a Impressora de Produção para localizar a próxima bandeja de prioridade alta, que contém o material solicitado na ordem sequencial.

   Nota: Se um material for atribuído a uma bandeja que não atende os requisitos para a execução do trabalho, a IU do PC exibe uma mensagem para carregar o papel solicitado. A impressão começará após o material correto ser colocado na bandeja.

   - **Troca manual de bandeja**: esta opção requer mais interação do operador durante a impressão do que a Troca automática de bandeja.

     Para permitir a troca de bandeja enquanto um trabalho está sendo impresso, em Troca manual de bandeja, selecione **Ativar**.

     Quando a Troca manual de bandeja é ativada, um botão de seta na área Status da bandeja permite que você altere a operação de alimentação para outra bandeja que está carregada com o mesmo material.

     Quando a Troca manual de bandeja está desativada, a opção Troca automática de bandeja predefinida fica ativa.

   - **Não incluir para temporário**: esta opção instrui o sistema para não selecionar e alimentar automaticamente o papel de uma bandeja específica, após as outras bandejas ficarem vazias.

   Nota: Essa função somente funcionará se houver mais de duas bandejas disponíveis para seleção. Se as Bandejas 1 e 2 forem as únicas bandejas disponíveis, essa função estará indisponível.

Seleção das opções de alimentação da bandeja

Na Central de controle, exiba as bandejas de papel disponíveis e atribua os papéis apropriados para cada trabalho a uma bandeja. Você pode definir as opções de alimentação da bandeja para indicar como a Impressora de produção alimenta o material e troca automaticamente de bandeja durante a impressão.

Nota: Todas as bandejas na Impressora de produção possuem sensores que detectam quando o nível de papel na bandeja está baixo ou não há papel. Na tela Opções da bandeja, é possível configurar uma notificação para receber status das bandejas do papel. Selecione o nível de papel da bandeja, **Quase vazio** ou **Vazio**.

Nota: O Servidor de Impressão Fiery® versão 4.0 inclui o Sistema Fiery versão FS600 e possui recursos exclusivos que não estão disponíveis nos Servidores de Impressão Fiery® mais antigos. No Servidor de Impressão Fiery® versão 4.0, FS600 ou mais recente, se o material colocado na bandeja for registrado no Assistente de materiais PredictPrint, clique com o botão direito na bandeja para **Executar a verificação do sistema de qualidade da imagem**. Para ativar esse recurso, consulte Verificação automática do sistema de qualidade da imagem.

Se você selecionar o método de Troca automática de bandeja, a impressora alimentará o material em uma ordem predefinida. Este método aumenta a produtividade e elimina a necessidade de parar e recarregar o material durante a impressão. Selecione as configurações padrão para as seguintes opções de bandeja de papel:

1. Na Central de controle, clique em **Login** e faça login como Administrador.
2. Na janela Administração, selecione a tela **Opções da bandeja**.
3. Especifique a ordem das bandejas do papel.

4. Selecione uma opção de alimentação das bandejas do papel:
   - Troca automática de bandeja (padrão): instrui a Impressora de Produção para trocar as bandejas automaticamente em uma ordem específica. A Troca automática de bandeja mantém a produtividade e elimina a necessidade de parar e recarregar o material durante a impressão. As opções incluem:
     - **Sempre verificar a partir da prioridade 1**: Quando uma bandeja fica sem papel, a Impressora de produção automaticamente verifica a bandeja definida na Prioridade 1, antes de verificar as outras bandejas disponíveis, para localizar o material correto e continuar a impressão.
     - **Verificar em ordem fixa**: Esta opção instrui a Impressora de produção para verificar a próxima bandeja com prioridade mais alta. Por exemplo, se o papel que é alimentado da bandeja 2 acaba, a Impressora de produção verifica a próxima bandeja na lista de prioridades. A Impressora de produção continua a verificar as bandejas na lista de prioridades em ordem sequencial, até que seja encontrada uma bandeja com os mesmos requisitos de material.

   Nota: Se não for encontrada uma bandeja com os mesmos requisitos de material, a Impressora de produção exibirá uma mensagem solicitando que seja colocado o papel necessário.

   - Troca manual de bandeja: esta opção requer uma maior interação do usuário. As opções incluem:
     - **Ativar**: esta opção permite que o usuário escolha uma bandeja específica em vez de fazer com que o sistema verifique automaticamente as bandejas disponíveis com os parâmetros (tamanho, gramatura, etc.) do papel correspondentes. Quando a bandeja atual fica sem papel, ou está quase sem papel, a interface do usuário do PC exibe uma mensagem perguntando qual a próxima bandeja disponível de onde o papel deve ser alimentado ou se é para cancelar o trabalho.

       Desativar: Esta opção retorna ao método padrão de troca de bandeja, de acordo com as seleções feitas em Troca automática de bandeja e Método para troca auto de bandeja.
   - Não incluir para temporário: a seleção de uma bandeja nessa coluna significa que o sistema não seleciona e alimenta papel automaticamente dessa bandeja depois que outras bandejas ficam vazias.

   Nota: Esta função funciona apenas se houver mais de duas bandejas disponíveis. Se as Bandejas 1 e 2 forem as únicas bandejas disponíveis, a Impressora de produção ignora esta função.

5. Selecione as Propriedades da bandeja para o trabalho de impressão. Configure se a janela Propriedades da bandeja fechará automaticamente, se nenhuma alteração for feita:
   - Selecione **Ativar tempo de espera**. A janela fecha automaticamente quando o tempo predefinido é atingido. Selecione um tempo de espera entre 1 e 240 minutos.
6. Se você selecionou Troca automática de bandejas, configure os níveis de Prioridade da bandeja para cada bandeja:
   a. Selecione a bandeja de prioridade mais alta na lista Prioridade da bandeja.
   b. Clique na seta para cima para posicionar a bandeja no topo da bandeja na lista de prioridades.
   c. Repita as etapas a e b para selecionar e posicionar cada bandeja solicitada para a execução do trabalho.

   Nota: Se cada bandeja de papel contiver o mesmo tamanho e gramatura do papel, a Impressora de produção alimenta o papel da bandeja configurada com Prioridade 1. Quando a Impressora de produção alimenta o material e troca as bandejas automaticamente, as bandejas alimentam nesta ordem: Bandeja 1, A1-1, 2, A1-2, A2-1 e assim por diante.

7. Selecione **OK** para salvar as alterações e depois feche a janela Configurações do sistema.
8. Para sair do modo Administrador, clique em **Logout**.

Guia Dispositivos de saída

Esta guia somente estará disponível quando os dispositivos de acabamento estiverem conectados, como o Empilhador de alta capacidade ou o Perfect Binder.

Configurações do Empilhador de Alta Capacidade (EAC)

Use a função Dispositivos de saída para definir as configurações de saída específicas do Empilhador de alta capacidade, incluindo:

- Troca automática de saída: essa opção define se ocorrerá ou não a troca automática do destino da saída de um Empilhador de alta capacidade cheio para um segundo Empilhador de alta capacidade durante a impressão dos trabalhos ou ao pressionar o botão **Descarregar** no Empilhador de alta capacidade.
  - **Desativar**: Esta opção retorna ao método padrão de troca de bandeja, de acordo com as seleções feitas em Troca automática de bandeja e Método p/ troca auto de bandeja.
  - **Desativar**: Essa é a configuração padrão. Selecione-a se não desejar que ocorra a troca automática de um Empilhador de alta capacidade para outro durante os trabalhos de impressão.

Nota: As opções Troca automática de saída e Prioridade da troca automática de saída ficam disponíveis somente quando há mais de um Empilhador de alta capacidade acoplado à impressora de produção.

- Prioridade da troca automática de saída: Defina a ordem de prioridade para cada Empilhador de alta capacidade acoplado.
- Sincronização de descarga: esta opção define o funcionamento do botão **Descarregar** do Empilhador de alta capacidade.
  - **Descarregar no limite definido**: selecionar esta opção faz com que o Empilhador de alta capacidade pare depois de entregar a saída ao final do jogo, quando você pressiona o botão **Descarregar**.
  - **Descarregar imediatamente**: selecionar esta opção faz com que o Empilhador de alta capacidade pare depois de entregar o papel programado imediatamente, quando você pressiona o botão **Descarregar**. Isso poderá ocorrer no meio de um jogo de trabalho, portanto, o último jogo entregue poderá não estar completo.

Nota: Se houver mais de um Empilhador de alta capacidade acoplado à impressora de produção, a opção selecionada aqui será aplicada a todos eles.

Guia Qualidade da imagem

Essa função permite que os administradores selecionem as configurações padrão para obter a máxima qualidade da imagem na saída impressa.

A função Qualidade da imagem consiste em:

- Prioridade ao trocar os tipos de papel: Escolha uma das duas opções:

– **Qualidade da imagem**: esta seleção fornece a melhor qualidade da imagem possível na saída. No entanto, a Impressora de Produção é pausada para ajustar a qualidade da imagem toda vez que ela troca os tipos de papel. Como resultado dessas trocas, a Impressora de Produção é executada a uma velocidade de impressão menor, resultando em menor produtividade.

– **Produtividade**: esta seleção permite que a Impressora de Produção execute a uma taxa de velocidade maior que a configuração da qualidade da imagem. Usar a configuração Produtividade resulta apenas em uma leve redução na produtividade, quando a Impressora de Produção troca os tipos de papel.

Nota: Para ambas as configurações, a redução na produtividade é relativa ao número de trocas de tipos de papel no trabalho. Cada troca de tipo de papel resulta em uma leve perda de produtividade. Por exemplo, um trabalho que troca tipos de papel a cada página resulta na maior perda de produtividade, enquanto um trabalho que troca tipos de papel somente uma vez oferece uma taxa de produtividade muito melhor.

- Atualização da Correia do fusor: Para obter detalhes, consulte Modo de atualização do fusor.
- Impressão Prata, Ouro, Branco e Rosa fluorescente: esta opção usa uma **Temperatura mais alta do Fusor**, a qual melhora a adesão do toner ao imprimir com toners especiais Prata, Ouro, Branco e/ou Rosa fluorescente. Use a opção Temperatura mais alta do Fusor somente quando você observar problemas de adesão do toner. Observe que essa configuração proporciona um aumento do brilho muito leve no mesmo material.
- Configuração de controles de registro: execute esta opção quando ocorrerem problemas de qualidade de imagem, como problemas de registro de cor a cor, borda de ataque e borda lateral na saída impressa. A execução dessa opção pode corrigir problemas de registro sem a necessidade de uma chamada de atendimento técnico. Para executar a configuração, selecione o **Modo de cor** ou os toners que você está usando e, em seguida, clique em **Iniciar configuração do controle de registro**.

Modo de atualização do fusor

Use a opção Atualização da Correia do fusor para executar uma atualização da correia do fusor quando o sistema apresentar defeitos de qualidade de imagem na saída impressa. Esses defeitos incluem arranhões, pontos, raias ou faixas. A opção de atualização acopla o rolo de atualização do fusor na correia do fusor e elimina os arranhões que podem existir na borda de ataque ou na borda lateral da saída.

Quando ativado, o modo de atualização ocorre a cada 10.000 impressões e a duração é de cerca de 60 minutos. Esse modo de atualização ocorre quando a impressora está ociosa, ou seja, quando não está imprimindo.

Nota: Se um trabalho for enviado durante a execução do modo de atualização, ele será interrompido e o trabalho enviado será impresso. O modo de atualização não é retomado após o término do trabalho de impressão. Outro modo de atualização ocorrerá depois que as próximas 10.000 impressões forem alcançadas.

Para configurar o sistema para executar atualizações automáticas da correia do fusor em intervalos específicos:

- **Ativar a atualização automática**: a ativação da atualização automática instrui o sistema a executar uma atualização da correia do fusor durante um processo de aguardar impressora.
- **Duração da atualização**: ela pode ser definida entre 1 e 999 minutos.

Iniciar atualização manual: essa opção permite que você configure uma atualização manual do fusor quando for necessário, em vez de na hora programada. Você pode ter um tempo de atualização programado e também

executar uma atualização manual a qualquer momento.

O tempo de duração padrão é 60 minutos. Se ainda ocorrerem defeitos na borda de ataque ou na borda lateral após a conclusão do modo de atualização de 60 minutos, será possível alterar o tempo de atualização para uma duração mais longa, para eliminar esses defeitos.

Guia Matriz de largura total

Na guia **Matriz de largura total**, é possível executar estes ajustes de qualidade da imagem:

- **Ajuste automático de uniformidade da densidade**: ajusta a uniformidade da densidade de toner em toda a página. Execute uma vez para a direção perpendicular à do processo (interna para externa) e novamente para a direção do processo.
- **Restaurar a densidade para padrão**: esse botão redefine as configurações da impressora produção para uniformidade da densidade aos seus valores padrão de fábrica. Use somente depois que os Corotrons de carga forem substituídos ou quando instruído pelo representante Xerox.
- **Diagnóstico automático de detecção de faixas**: essa opção não é usada e está acessível somente para o representante Xerox.
- **Diagnóstico automático de detecção de riscos**: essa opção não é usada e está acessível somente para o representante Xerox.

Para obter mais informações, consulte Calibração da impressora de produção.

Guia Manutenção

Ao clicar no botão **Manutenção**, será aberta uma janela que exibirá as opções de limpeza de determinados componentes dentro da Impressora de Produção. A tela Manutenção é dividida em duas seções: Limpeza do corotron de carga e Limpeza de toner.

As opções de limpeza da Manutenção estão relacionadas a seguir:

Limpeza do corotron de carga

Permite limpar um ou todos os corotrons de carga. Você poderá executar este procedimento de limpeza se ocorrerem problemas de qualidade da imagem, como faixas ou matiz.

Limpeza do toner

Permite limpar um ou todos os sistemas do cartucho de toner. Você poderá executar este procedimento de limpeza se ocorrerem problemas de qualidade da imagem, como pontos ou borrões brancos ou escuros nas impressões. Esses pontos ou borrões são causados pela aderência de toner no fotorreceptor.

LIMPEZA DOS COROTRONS DE CARGA

Execute as seguintes etapas para limpar um ou todos os corotrons de carga.

1. Clique em **Login** na Central de controle e faça login como Administrador.
2. Clique no botão **Manutenção**.
3. Selecione os corotrons que precisam ser limpos.
4. Clique em **Iniciar limpeza**.
5. Quando a limpeza for concluída, clique em **Fechar** para sair.

LIMPEZA DE TONER

O procedimento de limpeza a seguir expele o toner que estava na caixa há mais tempo (toner mais antigo). O toner mais antigo pode levar a condições de baixa densidade e dificultar na primeira e na segunda transferências.

Execute as seguintes etapas para limpar um ou todos os distribuidores de cartucho de toner.

Nota: Execute algumas impressões de teste antes de executar o procedimento de limpeza. Depois de clicar no botão **Iniciar limpeza**, o sistema gerará automaticamente uma impressão de teste. Ao executar impressões de teste antes do processo de limpeza, você poderá comparar a qualidade da imagem das impressões antes e depois da limpeza.

1. Clique em **Login** na Central de controle e faça login como Administrador.
2. Clique no botão **Manutenção**.
3. Marque a caixa de seleção ao lado dos toners a serem limpos.
4. Clique no botão **Iniciar limpeza** para iniciar o processo de limpeza.
5. Selecione a bandeja do papel apropriada e a orientação da alimentação: Alimentação pela borda longa ou Alimentação pela borda curta.

6. Clique no botão **Iniciar** para começar.

   Quando o processo estiver concluído, a mensagem `Limpeza concluída` será exibida na tela.

7. Clique em **Fechar** para sair.

xerox™