Versione del documento 1.0
Aprile 2017
702P04571

Stampante Xerox® Versant® 3100

Guida ai dispositivi opzionali

©2017 Xerox Corporation. Tutti i diritti riservati. Xerox®, Xerox con il marchio figurativo®, FreeFlow®, SquareFold®, CentreWare® e Versant® sono marchi di Xerox Corporation negli Stati Uniti e/o in altri Paesi.

Adobe® PDF® è un marchio registrato di Adobe Systems, Inc. PostScript® è un marchio registrato di Adobe usato con Adobe PostScript Interpreter, il linguaggio di descrizione della pagina di Adobe e altri prodotti Adobe.

Fiery® ed EFI™ sono marchi o marchi registrati di Electronics For Imaging, Inc.

GBC® e AdvancedPunch™ sono marchi o marchi registrati di General Binding Corporation.

3-IN-ONE® e WD-40® sono un marchio registrato di WD-40 Company.

Indice generale

1 Doppio alimentatore ad alta capacità avanzato (vassoi 8 e 9) 1-1

Componenti dei vassoi 8/9 1-2

Carta e supporti per i vassoi 8 e 9 1-3

Panoramica della carta e dei supporti 1-3

Linee guida generali per il caricamento della carta 1-3

Supporti sconsigliati 1-4

Linee guida per la conservazione della carta e degli altri supporti 1-4

Carta supportata 1-5

Formati carta per i vassoi 8 e 9 1-5

Specifiche carta per i vassoi 8 e 9 1-5

Informazioni per i vassoi 8 e 9 1-6

Caricamento della carta nei vassoi 8 e 9 1-7

Alimentazione nei vassoi 8 e 9 1-8

Miglioramento dell'alimentazione nei vassoi 8 e 9 1-9

Stampa su supporti speciali 1-13

Trasparenti 1-13

Carta perforata 1-13

Supporti a rubrica 1-14

Etichette 1-16

Carta lucida 1-16

Cartoline 1-17

Buste 1-19

Manutenzione dei vassoi 8/9 1-25

Ordinazione del kit dei rulli di alimentazione per i vassoi 8/9 1-25

Verifica dello stato dei materiali di consumo 1-25

Sostituzione dei rulli di alimentazione del vassoio 5 1-26

Sostituzione dei rulli di alimentazione dei vassoi 8/9 1-29

Risoluzione dei problemi dei vassoi 8 e 9 1-33

Inceppamenti carta nei vassoi 8 e 9 1-33

Inceppamenti carta quando il vassoio bypass è installato sopra i vassoi 8 e 9 1-33

Inceppamenti carta all'interno dei vassoi 8 e 9 1-35

Inceppamenti carta alla leva 1a e alla manopola 1c dei vassoi 8 e 9 1-35

Inceppamenti carta alla leva 1b e alla manopola 1c dei vassoi 8 e 9 1-36

Inceppamenti carta alla leva 1d e alla manopola 1c dei vassoi 8 e 9....1-37
Messaggi di errore dei vassoi 8/9....1-37
Informazioni sui codici errore dei vassoi 8/9....1-38
Specifiche dei vassoi 8 e 9....1-38

2 Modulo interfaccia antiarricciatura (IDM)....2-1
Componenti del modulo interfaccia antiarricciatura (IDM)....2-2
Pannello comandi del modulo IDM....2-2
Correzione arricciatura del modulo IDM....2-3
Funzioni e modalità di correzione arricciatura del modulo IDM....2-4
Risoluzione dei problemi del modulo IDM....2-6
Inceppamenti carta nel modulo IDM....2-6
Eliminazione degli inceppamenti carta nel modulo IDM....2-7
Messaggi di errore del modulo IDM....2-8
Informazioni sui codici errore del modulo IDM....2-9

3 Inseritore....3-1
Componenti dell'inseritore....3-2
Pannello comandi dell'inseritore....3-2
Carta e supporti per il vassoio inseritore T1....3-3
Carta supportata per il vassoio inseritore T1....3-3
Caricamento carta nel vassoio inseritore T1....3-3
Stampa su supporti speciali....3-5
Funzione di pulizia per il vassoio T1....3-5
Impostazioni della funzione di pulizia per il vassoio T1....3-6
Modifica dell'impostazione della funzione di pulizia per il vassoio T1....3-6
Risoluzione dei problemi dell'inseritore....3-7
Inceppamenti carta nell'inseritore....3-7
Eliminazione di inceppamenti carta dall'area E1 dell'inseritore....3-8
Eliminazione di inceppamenti carta dall'area E2 dell'inseritore....3-9
Eliminazione di inceppamenti carta dall'area E3 dell'inseritore....3-10
Messaggi di errore dell'inseritore....3-11
Informazioni sui codici errore dell'inseritore....3-12

4 GBC AdvancedPunch Pro....4-1

5 Impilatore ad alta capacità (HCS)....5-1
Componenti dell'impilatore ad alta capacità (HCS)....5-2

Interruttore automatico dell'HCS....5-3
Vassoi di uscita....5-4
Pulsanti di controllo....5-4
Scaricamento del carrello/vassoio dell'impilatore....5-4
Risoluzione dei problemi dell'HCS....5-5
Inceppamenti carta dell'HCS....5-5
Eliminazione di inceppamenti carta dall'area E1 dell'HCS....5-6
Eliminazione di inceppamenti carta dall'area E2 dell'HCS....5-7
Eliminazione di inceppamenti carta dall'area E3 dell'HCS....5-8
Eliminazione di inceppamenti carta dall'area E4 dell'HCS....5-9
Eliminazione di inceppamenti carta dall'area E5 dell'HCS....5-10
Eliminazione di inceppamenti carta dall'area E6 dell'HCS....5-11
Eliminazione di inceppamenti carta dall'area E7 dell'HCS....5-12
Messaggi di errore dell'HCS....5-13
Informazioni sui codici errore dell'HCS....5-13
Ulteriori informazioni sulla risoluzione dei problemi dell'HCS....5-14
Consigli e suggerimenti per l'utilizzo dell'HCS....5-14
Specifiche dell'HCS....5-14
Linee guida per i supporti dell'HCS....5-15

6 Taglierina bilaterale....6-1
Componenti della taglierina bilaterale....6-2
Manutenzione della taglierina bilaterale....6-2
Svuotamento del contenitore scarti della taglierina bilaterale....6-2
Risoluzione dei problemi della taglierina bilaterale....6-4
Inceppamenti carta della taglierina bilaterale....6-4
Eliminazione di inceppamenti carta dall'area E1 della taglierina....6-5
Eliminazione di inceppamenti carta dall'area E2 della taglierina....6-7
Eliminazione di inceppamenti carta dall'area E3 della taglierina....6-9
Eliminazione di inceppamenti carta dall'area E4 della taglierina....6-10
Eliminazione di inceppamenti carta dall'area E5 della taglierina....6-11
Eliminazione di inceppamenti carta dall'area E6 della taglierina....6-12

Eliminazione di inceppamenti carta dall'area E7 della taglierina....6-14
Messaggi di errore della taglierina bilaterale....6-17
Informazioni sui codici errore della taglierina bilaterale....6-17
Specifiche della taglierina bilaterale....6-18

7 Piegatrice a C/Z....7-1
Componenti della piegatrice a C/Z....7-2
Output con tripla piegatura....7-3
Risoluzione dei problemi della piegatrice a C/Z....7-4
Inceppamenti carta della piegatrice a C/Z....7-4
Eliminazione di inceppamenti carta dall'area E10 della piegatrice....7-5
Eliminazione di inceppamenti carta dall'area E11 della piegatrice....7-6
Eliminazione di inceppamenti carta dall'area E12 della piegatrice....7-7
Messaggi di errore della piegatrice a C/Z....7-8
Informazioni sui codici errore della piegatrice a C/Z....7-9
Specifiche della piegatrice a C/Z....7-9

8 Stazione di finitura Production Ready (PR) / Stazione di finitura libretto Production Ready (PR)....8-1
Componenti della stazione di finitura....8-3
Vassoi di uscita della stazione di finitura....8-3
Vassoio superiore....8-4
Vassoio impilatore....8-5
Vassoio libretti....8-5
Correzione arricciatura carta con le stazioni di finitura PR....8-5
Funzione Piegatura doppia (solo stazione di finitura libretto PR)....8-6
Pulsante di raccolta libretti....8-6
Manutenzione della stazione di finitura....8-7
Materiali di consumo della stazione di finitura....8-7
Verifica dello stato dei materiali di consumo della stazione di finitura....8-7
Sostituzione della cartuccia pinzatrice di base (per pinzatura laterale)....8-8
Sostituzione della cartuccia pinzatrice libretti (per pinzatura centrale)....8-10
Sostituzione del contenitore punti di scarto della stazione di finitura....8-11
Svuotare il contenitore scarti di perforazione....8-13
Risoluzione dei problemi della stazione di finitura....8-15

Inceppamenti carta della stazione di finitura....8-15
Eliminazione di inceppamenti carta dall'area E1 della stazione di finitura....8-16
Eliminazione di inceppamenti carta dall'area E2 della stazione di finitura....8-17
Eliminazione di inceppamenti carta dall'area E3 della stazione di finitura....8-18
Eliminazione di inceppamenti carta dall'area E4 della stazione di finitura....8-18
Eliminazione di inceppamenti carta dall'area E5 della stazione di finitura....8-19
Eliminazione di inceppamenti carta dall'area E6 della stazione di finitura....8-20
Eliminazione di inceppamenti carta dall'area libretto E7 della stazione di finitura....8-20
Eliminazione di inceppamenti carta dall'area libretto E8 della stazione di finitura....8-22
Eliminazione di inceppamenti carta dall'area libretto E9 della stazione di finitura....8-23
Errori della pinzatrice della stazione di finitura....8-23
Eliminazione punti inceppati nella pinzatrice di base....8-24
Reinserimento della cartuccia pinzatrice di base....8-26
Eliminazione punti inceppati nella pinzatrice libretti....8-28
Messaggi di errore della stazione di finitura....8-29
Informazioni sui codici errore della stazione di finitura....8-30
Specifiche della stazione di finitura....8-30
Capacità di pinzatura....8-34

9 Taglierina SquareFold....9-1
Componenti della taglierina SquareFold....9-2
Interruttore automatico della taglierina SquareFold....9-3
Vassoi di uscita....9-3
Pannello comandi....9-4
Percorso carta della taglierina SquareFold....9-4
Funzioni di piegatura quadra e ritaglio....9-5
Funzione Dorso quadrato....9-5
Impostazioni di regolazione della piegatura quadra....9-6
Funzione di ritaglio....9-7
Opzioni di ritaglio....9-7
Linee guida per il taglio....9-7
Manutenzione della taglierina SquareFold....9-9
Svuotamento del contenitore scarti della taglierina SquareFold....9-9
Risoluzione dei problemi della taglierina SquareFold....9-11
Inceppamenti carta della taglierina SquareFold....9-11

Eliminazione di inceppamenti carta dalle aree E1 ed E2 della taglierina SquareFold....9-12
Eliminazione di inceppamenti carta dall'area E3 della taglierina SquareFold....9-13
Messaggi di errore della taglierina SquareFold....9-13
Informazioni sui codici errore della taglierina SquareFold....9-14
Linee guida per l'utilizzo della taglierina SquareFold....9-14
Immagini a pagina intera sui libretti....9-14
Considerazioni sui libretti....9-15
Considerazioni per produrre libretti nel modo desiderato....9-15
Specifiche della taglierina SquareFold....9-15

10 Stazione di finitura Production Ready (PR) Plus....10-1
Componenti della stazione di finitura PR Plus....10-2
Manutenzione della stazione di finitura PR Plus....10-2
Risoluzione dei problemi della stazione di finitura PR Plus....10-3
Inceppamenti carta della stazione di finitura PR Plus....10-3
Eliminazione di inceppamenti carta nelle aree E1-E6 del modulo stazione di finitura....10-4
Eliminazione di inceppamenti carta nell'area E7 del modulo stazione di finitura....10-4
Eliminazione di inceppamenti carta nel trasporto di finitura....10-5
Errori della pinzatrice nella stazione di finitura PR Plus....10-9
Messaggi di errore della stazione di finitura PR Plus....10-9
Informazioni sui codici errore della stazione di finitura PR Plus....10-9
Specifiche della stazione di finitura PR Plus....10-10

11 Flussi di lavoro....11-1
Libretti con smarginatura completa con utilizzo di quattro dispositivi di finitura opzionali....11-1
Creazione di libretti con smarginatura completa sui server EX Fiery Print Server....11-1
Creazione di libretti con smarginatura completa su FreeFlow Print Server....11-4
Utilizzo della stazione di finitura Production Ready (PR), della perforatrice di base e della pinzatrice a C/Z....11-8
Produzione di fogli con piega semplice con i server EX Print Server....11-8
Produzione di fogli con piega semplice con FreeFlow Print Server....11-9
Inserimento di fogli piegati in un documento con i server EX Print Server....11-10

Inserimento di fogli piegati in un documento con FreeFlow Print Server....11-11
Utilizzo dell'inseritore per inserire fogli o inserti a rubrica nel documento stampato....11-12
Inserimento di fogli e inserti a rubrica nel documento stampato con i server EX Print Server....11-12
Inserimento di fogli e inserti a rubrica nel documento stampato con FreeFlow Print Server....11-13
Utilizzo di GBC AdvancedPunch Pro....11-15
Utilizzo di AdvancedPunch Pro con i server EX Print Server....11-15
Utilizzo di AdvancedPunch Pro con FreeFlow Print Server....11-15

1

Doppio alimentatore ad alta capacità avanzato (vassoi 8 e 9)

Il Doppio alimentatore ad alta capacità avanzato è un dispositivo di alimentazione opzionale costituito da due vassoi che può essere aggiunto al sistema per aumentare le capacità di alimentazione carta. Tale dispositivo di alimentazione opzionale contiene i vassoi 8 e 9.

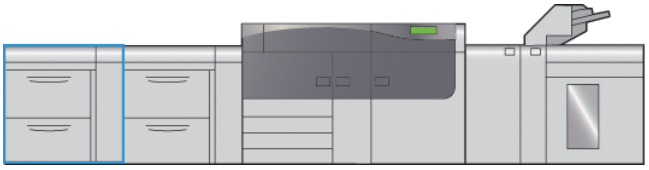

Tali vassoi alimentano supporti di vari formati, come formati standard, pesanti, e quelli con formato fino 330 x 488 mm (13 x 19,2 poll) e grammature comprese tra 52 e 350 g/m². Ciascun vassoio ha una capacità massima di 2.000 fogli, con o senza patinatura.

Le seguenti illustrazioni mostrano i vassoi 8 e 9 con e senza il vassoio 5 (bypass) opzionale.

Vassoi 8 e 9 senza
il vassoio 5 opzionale

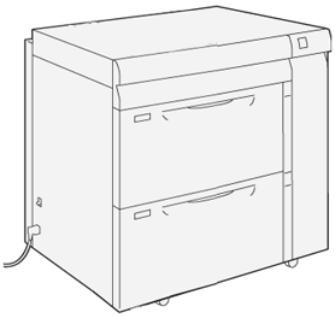

Vassoi 8 e 9 con
il vassoio 5 opzionale

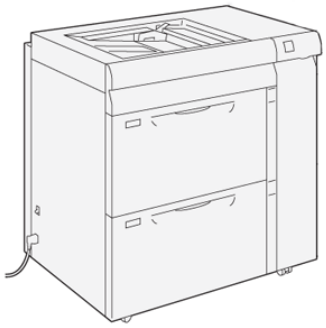

NOTA

Per informazioni sul vassoio 5 opzionale, fare riferimento alla *Guida per l'utente* della propria stampante.

Componenti dei vassoi 8/9

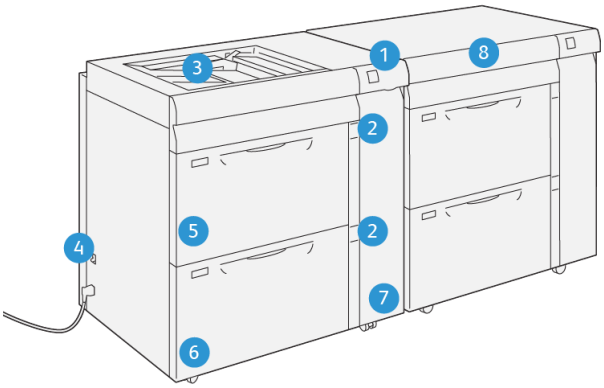

VP3100_013

1. Pannello delle spie di inceppamento carta/errore
2. Spie del livello carta
3. Vassoio 5 (bypass) opzionale
4. Interruttore automatico
5. Vassoio 8
6. Vassoio 9
7. Copertura anteriore dell'alimentatore
8. Cassetto superiore (sui vassoi 6/7)

Carta e supporti per i vassoi 8 e 9

Panoramica della carta e dei supporti

Prima di caricare la carta, considerare quanto segue:

- Per definire gli attributi di un supporto, aggiungere un nuovo supporto alla libreria supporti o assegnare un supporto a un vassoio carta per il lavoro di stampa, accedere a **Stock Library Manager** sul server di stampa. Se l'accesso è limitato, rivolgersi all'amministratore di sistema.

  NOTA

  Stock Library Manager è un'applicazione installata nel server di stampa e usata per gestire i supporti e i vassoi carta della stampante.

  - Per impostazione predefinita, la funzione **Libreria supporti** è disponibile sia per l'operatore sia per l'amministratore di sistema.
  - L'amministratore di sistema può limitare l'accesso alle funzioni di modifica o aggiunta dei supporti.
  - Quando si carica la carta, l'applicazione **Stock Library Manager** apre la finestra Proprietà vassoio per quel vassoio e si potranno visualizzare o modificare i supporti assegnati al vassoio.
- La stampante è in grado di alimentare simultaneamente formati carta diversi da vassoi diversi e assemblarli per ottenere un lavoro singolo. Per selezionare più vassoi carta e inserire tipi di carta diversi per un singolo lavoro, programmare questo lavoro personalizzato usando opzioni come pagine speciali.
- La stampante supporta lo **scambio automatico dei vassoi**, che permette a un lavoro di passare automaticamente da un vassoio vuoto a uno pieno contenente lo stesso tipo di supporto, orientamento e formato carta. Per informazioni su come abilitare questa funzione e dare priorità all'ordine dei vassoi da cercare e usare, consultare la *Guida all'amministrazione del sistema*.

Linee guida generali per il caricamento della carta

- Smazzare la carta prima di caricarla nel vassoio.
- Non riempire eccessivamente i vassoi. Non caricare la carta oltre la linea di riempimento massima.
- Regolare le guide carta in base al supporto.
- Se si verificano troppi inceppamenti, utilizzare carta o altri supporti approvati da una nuova confezione.
- Non stampare su etichette che non sono più attaccate al foglio.
- Utilizzare esclusivamente buste di carta.
- Stampare buste esclusivamente in modalità solo fronte.

Supporti sconsigliati

Alcune carte e altri tipi di supporto possono causare una qualità di stampa scadente, inceppamenti carta più frequenti, o danneggiare la stampante. Non usare i supporti seguenti:

- Carta ruvida o porosa
- Carta per stampanti inkjet
- Carta in formato biglietto da visita
- Carta piegata o spiegazzata
- Carta con un'arricciatura che supera i 12 mm
- Carta con buchi o perforazioni
- Carta pinzata
- Carta umida
- Carta a trasferimento termico
- Buste con finestrelle, fermagli metallici, cuciture laterali o adesivi con striscia di protezione
- Buste imbottite

NOTA

Questo elenco non è esaustivo e possono esserci altri supporti non consigliati. Per maggiori dettagli, rivolgersi al rappresentante Xerox di zona.

Linee guida per la conservazione della carta e degli altri supporti

La conservazione corretta dei supporti contribuisce a ottenere stampe di qualità ottimale.

- Conservare la carta in ambienti bui, freschi e relativamente asciutti. La maggior parte delle carte può essere danneggiata da luce a ultravioletti e luce visibile. La luce a ultravioletti, emessa dal sole e da lampade fluorescenti, è particolarmente dannosa per la carta.
- Evitare di esporre la carta a forti luci per lunghi periodo di tempo.
- Mantenere una temperatura e un'umidità relativa costanti.
- Evitare di conservare la carta in ambienti umidi o carichi di condensa.
- Conservare la carta su una superficie piana come pallet, scatoloni, scaffali o in armadietti.
- Evitare di introdurre cibi o bevande nell'ambiente in cui viene conservata o utilizzata la carta.
- Aprire le confezioni sigillate di carta solo quando è il momento di caricare la carta nella stampante. Conservare la carta nella confezione originale. L'involucro protegge la carta dai danni causati da un'eccessiva o insufficiente umidità.
- Alcuni supporti speciali vengono confezionati in buste di plastica risigillabili. Conservare i supporti nella busta fino al momento di utilizzarli. Conservare i supporti inutilizzati nella busta sigillata.

Carta supportata

Formati carta per i vassoi 8 e 9

Formato minimo	Formato massimo
98 x 146 mm (3,86 x 5,75 poll.)	330,2 x 488 mm (13 x 19,2 poll.)

Specifiche carta per i vassoi 8 e 9

NOTA

Per un elenco completo dei supporti consigliati, consultare il documento Recommended Media List (RML). Il documento RML può essere scaricato dal sito http://www.xerox.com/.

Tipo di carta	Formato carta	Direzione di alimentazione (LEF/SEF*)	Grammatura (g/m²)
Carta comune Patinata e non patinata	• B5 • A4 • Copertina A4 • B4 • A3 • SRA3 • 7,25 x 10,5 poll. • 8 x 10 poll. • 8,46 x 12,4 poll. • 8,5 x 11 poll. • 8,5 x 13 poll. • 8,5 x 14 poll. • 9 x 11 poll. • 11 x 15 poll. • 11 x 17 poll. • 12 x 18 poll. • 12,6 x 19,2 poll. • 13 x 18 poll. • 16-kai (TFX) • 16-kai (GCO) • Pa-kai (TFX) • Pa-kai (GCO)	• SEF/LEF • SEF/LEF • SEF/LEF • SEF • SEF • SEF • SEF/LEF • SEF/LEF • SEF • SEF/LEF • SEF/LEF • SEF • SEF/LEF • SEF • SEF • SEF • SEF • SEF • SEF/LEF • SEF/LEF • SEF • SEF	Da 52 a 350
Carta perforata (patinata e non patinata)			
Carta riciclata (patinata e non patinata)			Da 64 a 105
In rilievo (patinata e non patinata)			Da 106 a 350
Trasparenti	8,5 x 11 poll. (A4)	LEF	—
Cartoline (patinate e non patinate)	4 x 6 poll. A6	SEF	Da 106 a 350

Tipo di carta	Formato carta	Direzione di alimentazione (LEF/SEF*)	Grammatura (g/m²)
Government-Legal	8,5 x 13 poll. 215,9 x 330,2 mm	SEF/LEF	—
Double-Thick (DT) Special A4	8,90 x 12,20 poll. 226,0 x 310,0 mm	SEF/LEF	—
Double-Thick (DT) Special A3	12,20 x 17 poll. 310 x 432 mm	SEF	—
Buste	• Monarch: 3,875 x 7,5 poll. • #10: 4,125 x 9,5 poll. • C4: 229 x 324 mm • C5: 162 x 229 mm	• SEF • SEF • SEF/LEF • SEF/LEF	—
Etichette (patinate e non patinate)	A4/8,5 x 11 poll.	LEF	Da 106 a 350
Inserti a rubrica e divisori	9 x 11 poll.	LEF	163
LEF = alimentazione lato lungo; SEF = alimentazione lato corto			

Informazioni per i vassoi 8 e 9

NOTA

Ciascun vassoio di alimentazione ha un'etichetta per il corretto caricamento dei supporti. Quando si caricano i supporti nel vassoio, attenersi alle etichette all'interno del pannello dell'alimentatore per il corretto orientamento dei diversi tipi di supporto.

Di seguito le specifiche per ciascun vassoio:

- Massimo di 2.000 fogli da 90 g/m² (24 lb) di carta non patinata; 2.100 fogli da 82 g/m² e 2.300 fogli da 64 g/m²
- La gamma di grammature va da 52 a 350 g/m²
- I tipi di supporto includono trasparenti, carta pesante, carta patinata e non patinata, carta perforata e inserti a rubrica

  SUGGERIMENTO

  Con i trasparenti si otterrà un risultato migliore caricandoli nei vassoi 8 e 9.

- Per la stampa su buste, si raccomanda di utilizzare il vassoio 5 (bypass), ma è possibile utilizzare anche i vassoi 8 e 9.
  - Se si utilizzano i vassoi 8 o 9 per alimentare le buste, deve essere montata la staffa per cartoline o il Kit di supporto delle buste opzionale.
  - Con la staffa per cartoline, l'altezza della pila non deve superare le 200 buste.

Staffa per cartoline

La staffa per cartoline è una dotazione dei vassoi 8 e 9. Consente di stampare su un supporto più piccolo senza ricorrere al taglio o al riordino dopo l'elaborazione. La staffa per cartoline è predisposta per supporti con formato massimo di 101,6 x 152,4 mm (4 x 6 poll.) con orientamento SEF. Per ulteriori informazioni, vedere Formati carta per i vassoi 8 e 9.

NOTA

Per ulteriori informazioni, vedere Cartoline.

Kit di supporto buste opzionale

Il Kit di supporto buste opzionale consente di caricare e stampare una quantità maggiore di buste, che verranno rilasciate nei vassoi 8 o 9. Il kit opzionale consiste di due inserti di plastica che vanno applicati in fondo al vassoio e di una staffa per cartoline da montare sul lato del vassoio. Gli inserti di plastica sollevano un'estremità della pila di buste per compensare il maggiore spessore del bordo con i lembi. In questo modo la pila di buste rimane piatta e si possono alimentare più buste.

NOTA

Per ulteriori informazioni, vedere Buste.

Caricamento della carta nei vassoi 8 e 9

1. Selezionare il supporto adatto al lavoro di stampa.
2. Estrarre il vassoio fino al punto di arresto.

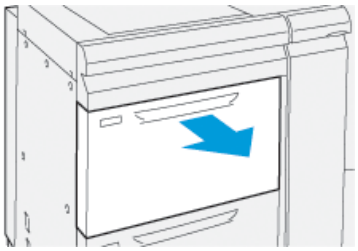

3. Aprire la risma di carta tenendo il lato di chiusura della confezione rivolto verso l'alto.
4. Smazzare i fogli prima di caricarli nel vassoio.
5. Estendere le guide carta all'esterno fino al punto di arresto.

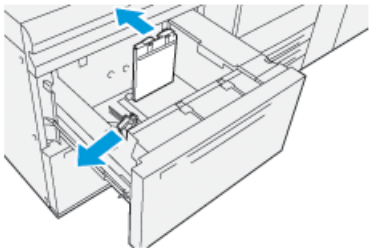

6. Caricare la carta allineando il bordo della pila al margine destro del vassoio.

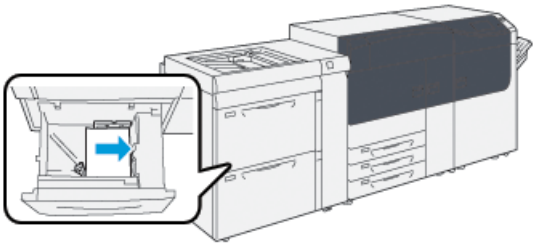

È possibile caricare la carta con orientamento LEF/verticale o SEF/orizzontale.

7. Regolare le guide della carta premendo i dispositivi di rilascio e spostando attentamente le guide finché non toccano i supporti nel vassoio.

NOTA

Non caricare la carta oltre la linea **MAX** sulle guide.

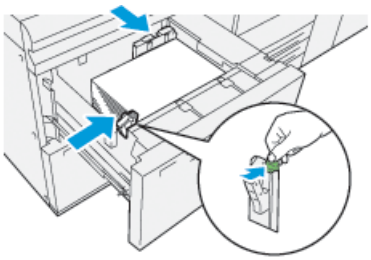

8. Spingere delicatamente il vassoio verso l'interno fino al punto di arresto.

   La finestra Proprietà vassoio carta viene visualizzata sul server di stampa (in **Stock Library Manager**). È possibile visualizzare e impostare gli attributi dei supporti e verificare che i vassoi siano associati ai supporti corretti. **Stock Library Manager** è disponibile solo sul server di stampa e non sulla stampante.

9. Dalla finestra Proprietà vassoio, inserire o verificare le informazioni corrette sulla carta, tra cui formato, tipo e grammatura e, se necessario, le opzioni di arricciatura e/o allineamento. Selezionare il supporto e assegnarlo al vassoio da utilizzare.
10. Selezionare **OK** per salvare le informazioni e chiudere la finestra delle proprietà del vassoio.

Alimentazione nei vassoi 8 e 9

In caso di registrazione errata/difetti di obliquità sulle pagine stampate alimentate dai vassoi 8 o 9, la regolazione manuale delle leve di alimentazione può migliorare e risolvere il problema.

IMPORTANTE

Per la maggior parte dei lavori di stampa, queste leve devono restare nella posizione predefinita. Cambiare la posizione solo se si verifica un problema di obliquità durante un lavoro di stampa e/o un tipo di supporto specifici. Spostando le leve si potrebbero causare altri problemi di obliquità con alcuni tipi di supporto, come carta patinata, etichette, inserti a rubrica, carta perforata, trasparenti, pellicola, cartoline e buste.

Le leve di regolazione dell'alimentazione si trovano nei vassoi 8 e 9. Consentono di alimentare la carta con maggiore precisione nonché ridurre i problemi di obliquità.

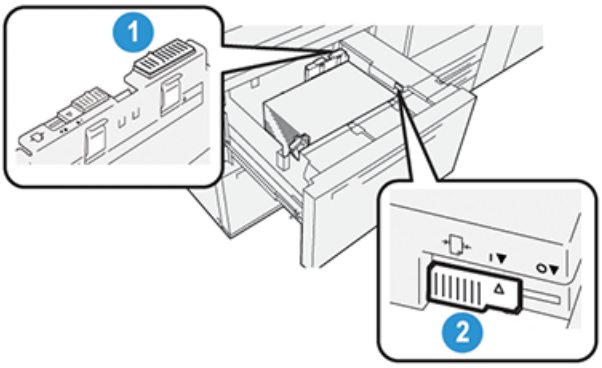

1. Leva di regolazione dell'alimentazione posteriore
2. Leva di regolazione dell'alimentazione destra

Miglioramento dell'alimentazione nei vassoi 8 e 9

1. Aprire il vassoio estraendolo lentamente fino al punto di arresto.

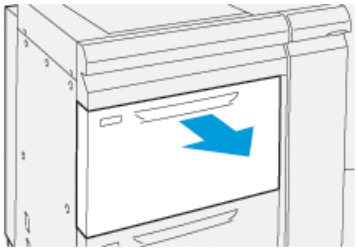

2. Assicurarsi che la carta sia caricata correttamente nel vassoio.
3. Accedere a Stock Library Manager sul server di stampa.
   a) Dalla finestra delle proprietà dei vassoi inserire le informazioni corrette sulla carta, compresi formato, tipo e grammatura e profili antiarricciatura e di allineamento.
   b) Selezionare **OK** e chiudere la finestra delle proprietà dei vassoi.
4. Sul vassoio, spingere la leva di regolazione dell'alimentazione posteriore verso **destra**.

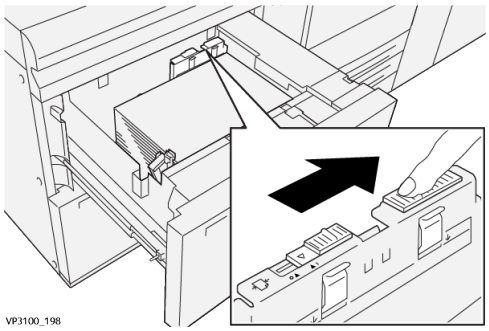

5. Chiudere il vassoio spingendo delicatamente verso l'interno fino al punto di arresto.
6. Eseguire il lavoro di stampa.

7. Una volta completato il lavoro di stampa, aprire il vassoio e riportare la leva di regolazione di alimentazione carta posteriore nella posizione predefinita spostandola verso **sinistra**.

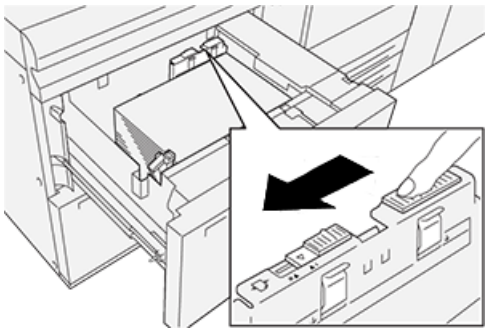

Lasciare il vassoio aperto e andare al passaggio successivo.

8. Recuperare ed esaminare le stampe di prova, quindi eseguire una di queste operazioni:
   - Se la carta viene alimentata con precisione e senza obliquità e la stampa è di qualità soddisfacente. Chiudere il vassoio; non occorrono altre regolazioni.
   - Se la carta è obliqua e la stampa non è di qualità soddisfacente, andare al passaggio seguente.
9. Regolare la leva di alimentazione destra:
   a) Sul vassoio, spingere la leva di regolazione dell'alimentazione destra verso **il retro** del vassoio.

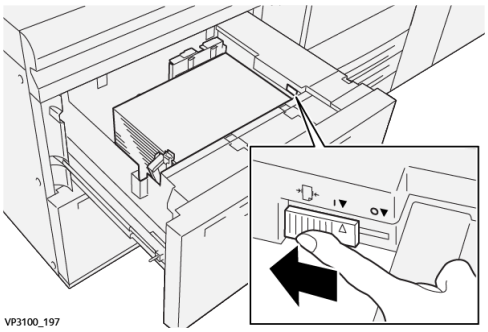

   b) Chiudere il vassoio e verificare le impostazioni del vassoio da Stock Library Manager sul server di stampa.
   c) Eseguire il lavoro di stampa.
10. Recuperare ed esaminare le stampe di prova, quindi eseguire una di queste operazioni:
    - Se la carta viene alimentata correttamente e senza obliquità e la stampa è di qualità soddisfacente, procedere come segue:
      1. Aprire il vassoio.
      2. Riportare la leva di regolazione dell'alimentazione destra nella posizione predefinita, verso **il davanti** del vassoio.

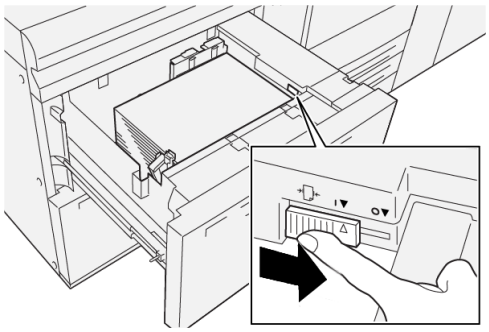

3. Chiudere il vassoio; non occorrono altre regolazioni.

- Se la carta è obliqua e la stampa non è di qualità soddisfacente, andare al passaggio seguente.

11. Regolare entrambe le leve:

a) Aprire il vassoio e spingere la leva di regolazione dell'alimentazione posteriore verso **destra**.

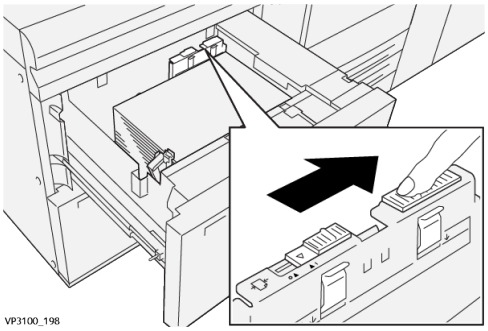

b) Assicurarsi che la leva di regolazione dell'alimentazione di destra sia ancora nella posizione **posteriore**.

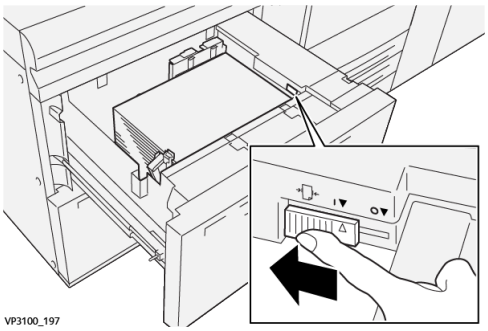

c) Chiudere il vassoio e verificare le impostazioni del vassoio da Stock Library Manager sul server di stampa.

d) Eseguire il lavoro di stampa.

12. Al termine del lavoro di stampa, aprire il vassoio e riportare entrambe le leve nella loro posizione predefinita:

a) Riportare la leva di regolazione dell'alimentazione posteriore nella posizione predefinita, verso **sinistra**.

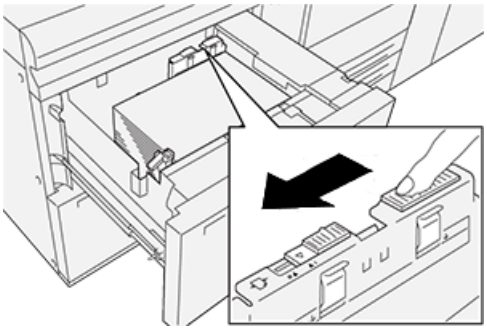

b) Riportare la leva di regolazione dell'alimentazione destra nella posizione predefinita, verso **il davanti** del vassoio.

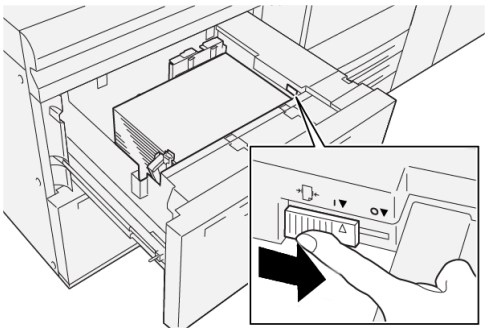

c) Chiudere il vassoio aperto e passare al punto seguente.

13. Recuperare ed esaminare le stampe di prova, quindi eseguire una di queste operazioni:

- Se la carta viene alimentata correttamente e senza obliquità e la stampa è di qualità soddisfacente, la procedura è completa.
- Se la carta è obliqua e la stampa non è di qualità soddisfacente, andare al passaggio seguente.

14. Se i problemi di regolazione dell'obliquità persistono, fare riferimento alle informazioni relative a **Impostazione avanzata supporto** in Stock Library Manager sul server di stampa. Se necessario, eseguire una delle seguenti opzioni:

- Creare/utilizzare un **profilo di allineamento** per risolvere il problema.
- Regolare la **pressione del rullo di allineamento** per risolvere il problema.
- Regolare il **ciclo di registrazione** per risolvere il problema.

Se il problema persiste, rivolgersi al centro assistenza clienti.

IMPORTANTE

Se si utilizza una funzione di **Impostazione avanzata supporto**, riportare sempre la funzione al valore predefinito prima di utilizzare la stampante.

Stampa su supporti speciali

Trasparenti

Linee guida per la stampa su trasparenti

Quando si intende stampare su trasparenti, tenere sempre presente quanto segue:

- Per ottenere prestazioni del sistema e una qualità delle immagini ottimali, utilizzare i trasparenti Xerox con striscia removibile. Questi trasparenti sono progettati appositamente per assicurare una qualità di stampa ottimale.
- L'uso di altri trasparenti può provocare danni alla macchina e richiedere ripetuti interventi dell'assistenza.
- I trasparenti possono essere alimentati da tutti i vassoi.
- Utilizzare solo trasparenti presenti nell'Elenco dei supporti consigliati (RML).
- Per evitare inceppamenti, non mischiare carta e trasparenti nel vassoio.
- Non caricare più di 100 trasparenti per volta nel vassoio.
- Caricare i trasparenti A4 (8,5" x 11") solo con orientamento LEF (verticale).
- Prima di caricarli nel vassoio, smazzare i trasparenti per impedire che aderiscano l'uno all'altro.
- Caricare i trasparenti sopra una piccola pila di carta dello stesso formato.
- Da Stock Library Manager, verificare di selezionare **Trasparenti** come Carta o Tipo supporto e selezionare il vassoio che contiene i trasparenti come Alimentazione carta.
- L'altezza massima della pila di uscita non deve superare i 100 trasparenti.

Caricamento dei trasparenti nei vassoi 8 e 9

Caricare i trasparenti con orientamento LEF (verticale) e allineare il bordo al bordo destro del vassoio, con il lato da stampare rivolto verso l'alto.

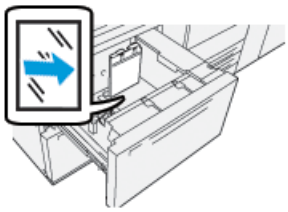

Carta perforata

Linee guida per la stampa su carta perforata

Per carta perforata si intende la carta che presenta due o più fori lungo uno dei bordi per l'utilizzo in raccoglitori ad anelli e blocchi note.

Quando si intende stampare su carta perforata, tenere sempre presente quanto segue:

- La carta perforata può essere caricata su tutti i vassoi.
- È possibile caricare la carta perforata con orientamento LEF/verticale o SEF/orizzontale.
- Posizionare i fori lungo il bordo di alimentazione, come illustrato nell'immagine sul lato anteriore del vassoio.

- Caricare la carta perforata con il lato da stampare verso l'alto.
- Per prevenire inceppamenti o danni, verificare che nella pila non siano rimasti tasselli, ovvero i pezzi di carta tagliati dalla pila per praticare i fori.

Caricamento di carta perforata nei vassoi 8 e 9

Alimentazione lato lungo (LEF, Long Edge Feed)

Caricare e allineare la carta contro il lato destro del vassoio per ottenere l'orientamento LEF.

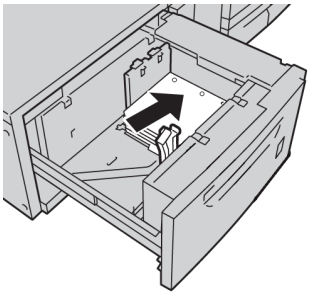

Alimentazione lato corto (Short Edge Feed, SEF)

Caricare e allineare la carta contro il lato destro del vassoio per ottenere l'orientamento SEF.

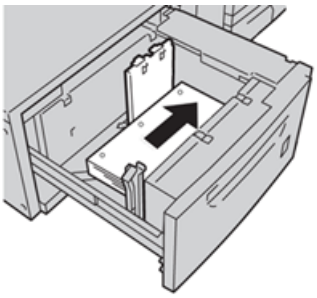

Supporti a rubrica

Linee guida per la stampa su inserti a rubrica

Quando si intende stampare su inserti a rubrica, tenere sempre presente quanto segue:

- Gli inserti a rubrica possono essere alimentati da tutti i vassoi.
- Gli inserti a rubrica possono essere caricati nel vassoio solo con orientamento LEF.
- Gli inserti a rubrica vanno caricati in modo che il bordo diritto sia nella direzione di alimentazione.
- È possibile caricare inserti a rubrica con fascicolazione standard o inversa.
- Per ulteriori dettagli su come impostare un lavoro di fascicolazione dal server di stampa, consultare la documentazione del server di stampa.
- Se si verifica un inceppamento quando si stampa su inserti a rubrica, annullare il lavoro e riavviarlo.
- Prima di inserire gli inserti a rubrica in un vassoio, programmare il lavoro dall'applicazione **Stock Library Manager** sul server di stampa o dal driver di stampa.

- Selezionare **Inserti a rubrica** o **Divisori a rubrica** come Tipo di carta.
- Selezionare il vassoio che contiene il supporto da usare per Alimentazione carta.
- Selezionare la grammatura appropriata per gli inserti, generalmente 163 g/m². L'intervallo di grammature supportate va da 106 a 176 g/m².
- Impostare Moduli sul numero di inserti nel fascicolo.
- Per il formato, impostare un Formato personalizzato di 229 x 279 mm (9 x 11 poll.) LEF.
- Come Ordine di stampa / Sequenza inserto selezionare **N - 1**.
- Per **Uscita** selezionare **A faccia in su**.

Caricamento degli inserti a rubrica nei vassoi 8 e 9

Caricare l'inserto a rubrica con orientamento LEF, con il lato da stampare a faccia in giù; allineare il lato diritto dell'inserto al bordo destro del vassoio e con le linguette a sinistra.

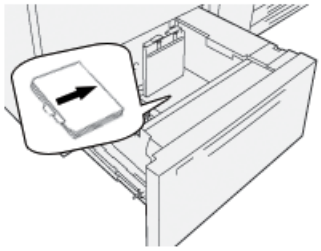

Caricamento di inserti a rubrica con fascicolazione standard

Caricare gli inserti con fascicolazione standard con il primo inserto vuoto rivolto verso il lato anteriore del vassoio.

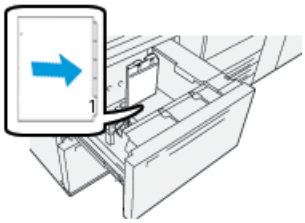

Caricamento di inserti a rubrica con fascicolazione inversa

Caricare gli inserti con fascicolazione inversa con il primo inserto vuoto rivolto verso il retro del vassoio.

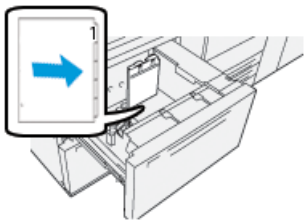

Etichette

Linee guida per la stampa su etichette

Quando si intende stampare su etichette, tenere sempre presente quanto segue:

- Le etichette possono essere alimentate da tutti i vassoi.
- I vassoi 8 e 9 possono contenere una grammatura massima di 350 g/m².
- Quando si invia il file per la stampa, selezionare **Tipo di carta** Etichette e indicare il vassoio che contiene le etichette per Alimentazione carta.
- Usare etichette specifiche per la stampa laser.
- Non usare etichette in vinile o gomma secca.
- Stampare su un solo lato del foglio di etichette.
- Non alimentare fogli in cui mancano etichette o che presentano etichette danneggiate.
- Conservare le etichette inutilizzate nella confezione originale.
- Lasciare i fogli di etichette nella confezione originale finché non si è pronti per utilizzarle.
- Rimettere i fogli di etichette inutilizzati nella confezione originale e sigillare.
- Non conservare le etichette in ambienti eccessivamente secchi, umidi, caldi o freddi.
- Ruotare spesso i supporti.
- Se conservate per lunghi periodi in condizioni ambientali estreme, le etichette tendono ad arricciarsi e a provocare inceppamenti.

Caricamento delle schede nei vassoi 8 e 9

Caricare le etichette nei vassoi 8 e 9 con i lembi rivolti verso l'alto.

Carta lucida

Linee guida per la stampa su carta lucida

La carta lucida è un supporto patinato che può essere alimentato da qualsiasi vassoio.

Quando si intende stampare su carta lucida, tenere sempre presente quanto segue

- Selezionare **Patinata** come Tipo di carta e selezionare il vassoio contenente la carta patinata per **Alimentazione carta**.
- Selezionare la **grammatura** e il **formato** appropriati.
- Aprire le confezioni sigillate di carta lucida solo quando è il momento di caricare la carta nella stampante.
- Conservare la carta lucida su una superficie piana nella confezione originale.
- Rimuovere tutta la carta dal vassoio prima di caricare la carta lucida.
- Caricare solo la quantità di carta lucida che si prevede di utilizzare e rimuovere la carta non utilizzata dal vassoio una volta terminato di stampare.
- Riporre i supporti inutilizzati nella confezione originale e sigillarla.
- Ruotare spesso i supporti.

- Se conservata per lunghi periodi in condizioni ambientali estreme, la carta lucida tende ad arricciarsi e a provocare inceppamenti.

Cartoline

Linee guida per la stampa di cartoline

Quando si intende stampare su cartoline, tenere sempre presente quanto segue:

SUGGERIMENTO

Per poter stampare cartoline dai vassoi 8 o 9, è necessario montare la staffa per cartoline. Installare sempre la staffa per cartoline prima di caricare e stampare le cartoline da questi vassoi.

- È possibile stampare cartoline dai vassoi 5, 6, 7, 8 e 9.
- Aprire le confezioni sigillate di supporto per cartoline solo quando è il momento di caricare la carta nella stampante.
- Conservare le cartoline su una superficie piana nella confezione originale.
- Rimuovere tutta l'altra carta dal vassoio prima di caricare cartoline.
- Caricare solo la quantità di cartoline che si prevede di utilizzare e rimuovere le cartoline non utilizzate dal vassoio una volta terminato di stampare.
- Riporre i supporti inutilizzati nella confezione originale e sigillarla.
- Se si utilizzano i vassoi 8 o 9, rimuovere sempre e conservare la staffa per cartoline quando si è finito di stampare.
- Ruotare di frequente le cartoline.
- Se conservate per lunghi periodi in condizioni ambientali estreme, le cartoline tendono ad arricciarsi e a provocare inceppamenti.
- Quando si invia il file per la stampa, da Stock Library Manager o dal server di stampa, selezionare le opzioni seguenti:
  - Selezionare **Carta personalizzata** come Tipo di carta e immettere il **Formato** della cartolina.
  - Immettere la **Grammatura** per la cartolina.
  - Selezionare il vassoio (vassoio 8 o 9) come Alimentazione carta.

Formati cartolina supportati

Formato cartolina	Direzione di alimentazione
4 x 6 poll. / 101,6 x 152,4 mm	Alimentazione lato corto (Short Edge Feed, SEF)
A6 / 148 x 105 mm (5,8 x 4,1 poll.)	Alimentazione lato corto (Short Edge Feed, SEF)

Caricamento delle cartoline nei vassoi 8 e 9

NOTA

Installare la staffa per cartoline prima di stampare su cartoline.

1. Aprire lentamente uno dei vassoi carta finché non si arresta e rimuovere la carta.

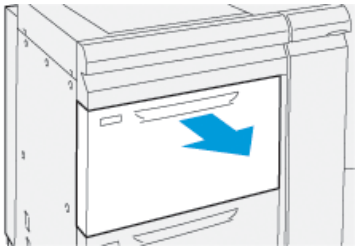

2. Spostare le guide della carta nella posizione di apertura massima.

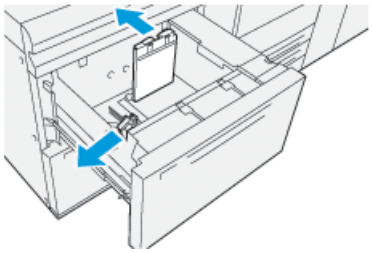

3. Per rimuovere la staffa per cartoline, allentare la vite posta sul lato sinistro del vassoio (①) e rimuovere la staffa (②).

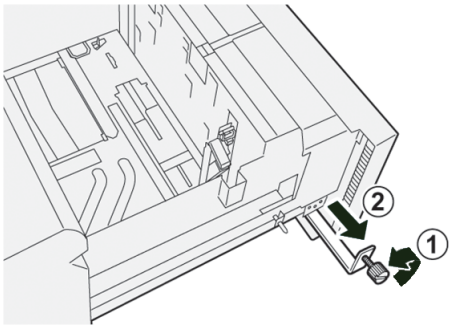

4. Installare la staffa per cartoline:

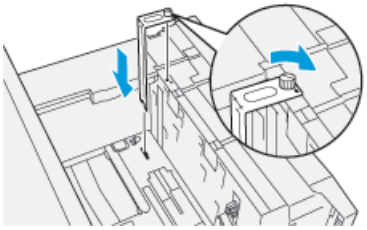

   a) Appoggiare la staffa sui perni di posizione del telaio superiore e sulle scanalature in fondo al vassoio.
   b) Serrare la vite ad alette in modo da bloccare la staffa per cartoline in posizione.

5. Caricare il supporto per cartoline con orientamento SEF contro il lato destro del vassoio.

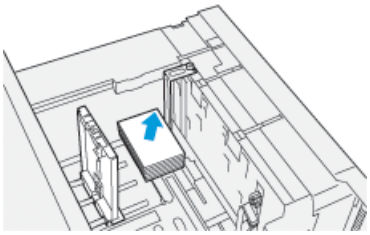

6. Regolare le guide carta contro il supporto.

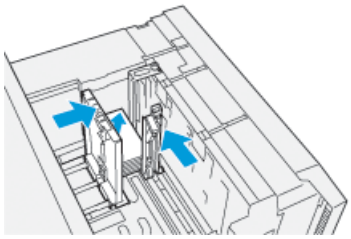

7. Chiudere il vassoio carta e verificare le nuove impostazioni sul server di stampa.
8. Eseguire il lavoro di stampa.
9. Al termine del lavoro, rimuovere il supporto per cartoline e la staffa per cartoline dal vassoio.
10. Conservare la staffa per cartoline nell'apposito scomparto sul lato sinistro del vassoio (①) e serrare la vite (②).

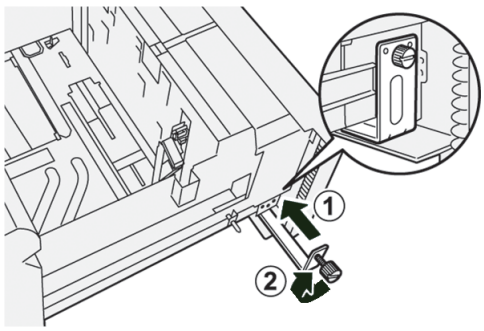

Buste

Linee guida per la stampa su buste

- Il vassoio raccomandato per stampare su buste è il vassoio 5 (bypass).
- È possibile stampare su buste anche dai vassoi 6, 7, 8 e 9. Prima di stampare su buste dai vassoi 8 o 9, è necessario installare uno dei seguenti componenti:
  - La staffa per cartoline
  - Il Kit di supporto buste opzionale.
- Se si utilizzano i vassoi 8 o 9 e la staffa per cartoline è montata, l'altezza massima della pila di buste è di 100 unità. La capacità può variare in base al tipo di buste e alla marca.
- Utilizzare esclusivamente buste di formato supportato, e caricarle nella direzione di alimentazione raccomandata. Per ulteriori informazioni, vedere Formati buste supportati.
- Sono ammessi anche altri formati di buste, ma il risultato non è garantito.
- Stampare le buste esclusivamente in modalità Fronte.
- La capacità raccomandata è 30-40 buste. La capacità può variare in base al tipo di buste e alla marca.
- Caricare sempre le buste con i lembi chiusi e rivolti verso il basso.
- Con orientamento SEF, posizionare i lembi verso la parte anteriore della stampante.

- Con orientamento LEF, posizionare i lembi nella direzione in cui vengono alimentati nella stampante.
- Quando si invia il file per la stampa, selezionare carta personalizzata come Tipo di carta e specificare il formato della busta.
  - La larghezza è misurata dal bordo anteriore a quello posteriore della busta.
  - Ciò significa che se si stanno caricando buste con orientamento SEF, occorre immettere la misura del lato più lungo della busta come larghezza.
  - Se si stanno caricando buste con orientamento LEF, immettere il lato più corto della busta come larghezza.
- Specificare una grammatura elevata per il supporto, come 176 g/m² o più per le buste. Il risultato ottimale varierà a seconda del tipo di busta e del produttore.
- Selezionare il **Vassoio 5** (bypass) per Alimentazione carta.
- Non usare buste imbottite. Usare buste che risultino piatte quando appoggiate su una superficie piana.
- Conservare le buste non utilizzate nella confezione originale per evitare eccessiva umidità o secchezza, elementi che influiscono sulla qualità di stampa e provocano increspamenti. Un'eccessiva umidità può sigillare le buste prima o durante la stampa.
- Durante la stampa su buste, è possibile che si formino grinze o pieghe. Il risultato ottimale della stampa sulle buste dipende dalla qualità e dalla costruzione delle buste. In caso di problemi provare a utilizzare buste di altre marche.
- Con le buste, si verifica un'elevata variabilità di registrazione delle immagini.
- Mantenere una temperatura e un'umidità relativa costanti.
- Si raccomanda di rimuovere le buste dal vassoio superiore di uscita per ridurre al minimo il rischio di problemi di impilatura e inceppamenti.
- Le buste stampate vengono rilasciate solo sul vassoio di ricezione con sfalsamento (OCT) o sul vassoio superiore delle stazioni di finitura standard.

Formati busta supportati

Formato busta	Altezza x Larghezza	Direzione di alimentazione
Monarch	3,875 x 7,5 poll.	SEF
#10	4,125 x 9,5 poll.	SEF
C4	229 x 324 mm	SEF/LEF
C5	162 x 229 mm	SEF/LEF

Caricamento delle buste nei vassoi 8 e 9 con la staffa per cartoline

NOTA

Montare la staffa per cartoline prima di stampare sulle buste.

1. Aprire lentamente uno dei vassoi carta finché non si arresta e rimuovere la carta.

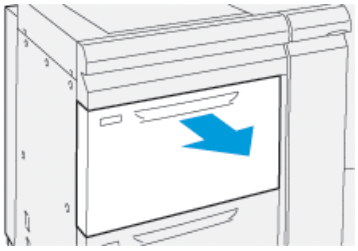

2. Spostare le guide della carta nella posizione di apertura massima.

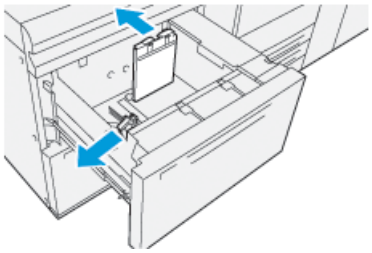

3. Per rimuovere la staffa per cartoline, allentare la vite posta sul lato sinistro del vassoio (①) e rimuovere la staffa (②).

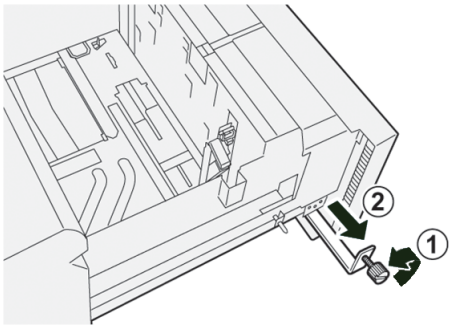

4. Installare la staffa per cartoline:

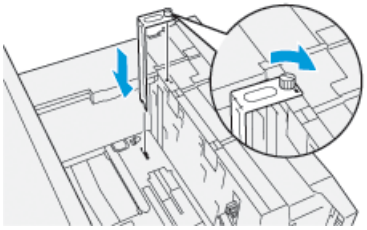

   a) Appoggiare la staffa sui perni di posizione del telaio superiore e sulle scanalature in fondo al vassoio.
   b) Serrare la vite ad alette in modo da bloccare la staffa per cartoline in posizione.

5. Caricare la busta con orientamento LEF (alimentazione lato lungo) o SEF (alimentazione lato corto).

   - Per l'orientamento SEF, verificare che i lembi siano chiusi, rivolti verso il basso e appoggiati lungo la parte anteriore del vassoio.

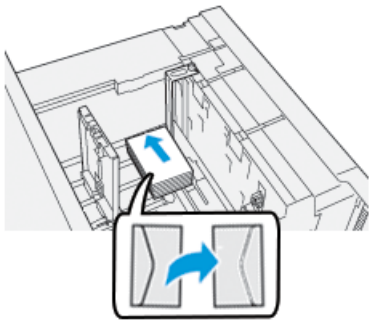

- Per l'orientamento LEF, verificare che i lembi siano chiusi, rivolti verso il basso e appoggiati lungo la parte destra del vassoio.

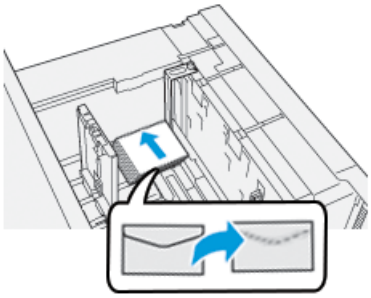

6. Regolare le guide carta contro il supporto.

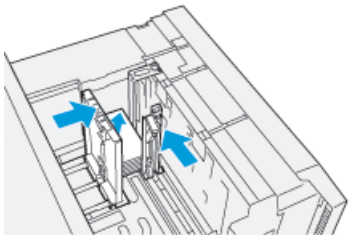

7. Chiudere il vassoio carta e verificare le nuove impostazioni sul server di stampa.
8. Eseguire il lavoro di stampa.
9. Al termine del lavoro di stampa, rimuovere le buste restanti e la staffa per cartoline dal vassoio.
10. Conservare la staffa per cartoline nell'apposito scomparto sul lato sinistro del vassoio (①) e serrare la vite (②).

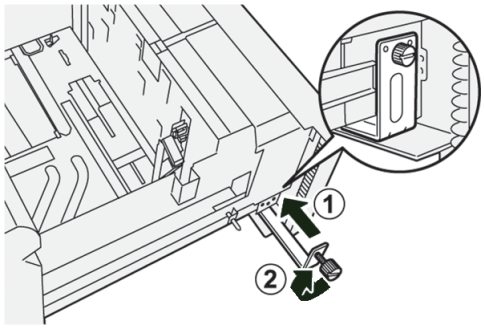

Caricamento di buste nei vassoi 8 e 9 con il Kit di supporto buste opzionale

NOTA

Se disponibile, utilizzare il Kit di supporto buste opzionale per alimentare e stampare buste dai vassoi 8 o 9.

Il Kit supporto buste consente di caricare e stampare una quantità maggiore di buste dal vassoio.

1. Aprire lentamente uno dei vassoi carta finché non si arresta e rimuovere la carta.

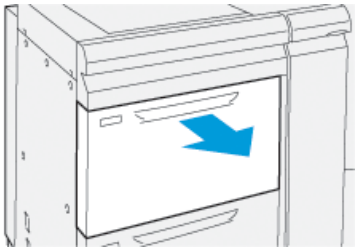

2. Spostare le guide della carta nella posizione di apertura massima.

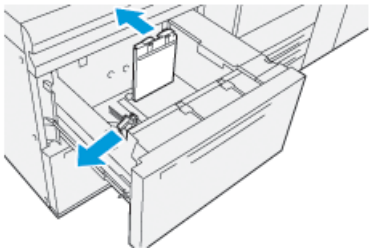

3. Procurarsi il Kit di supporto delle buste.
4. Montare la staffa a L per buste:

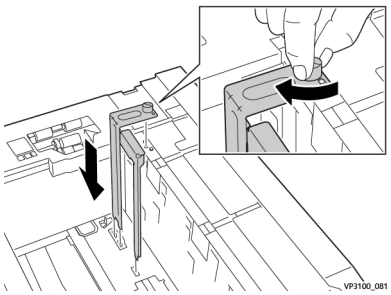

   a) Appoggiare la staffa sui perni di posizione del telaio superiore e sulle scanalature in fondo al vassoio.
   b) Serrare la vite ad alette in modo da bloccare la staffa a L per buste in posizione.

5. Appoggiare l'inserto in plastica più grande sul fondo del vassoio in modo che si adatti alla guida carta interna.

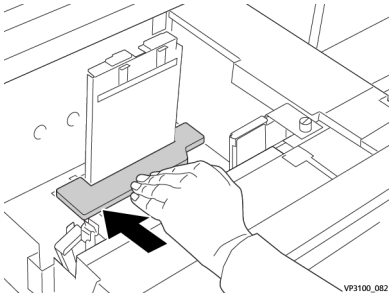

6. Inserire l'inserto in plastica più corto nel vassoio:

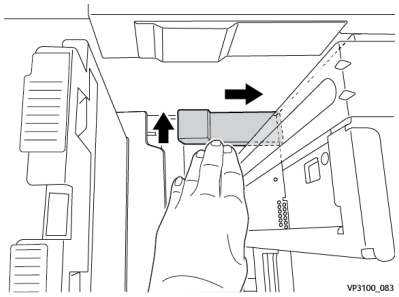

   a) Appoggiare l'inserto in plastica più corto sul fondo del vassoio in modo che tocchi il lato destro e si infili nell'angolo alla destra della staffa per buste appena appena montata.
   b) Posizionare la calamita del componente più corto nell'angolo rivolta verso il basso.

      La parte più alta dell'inserto all'altra estremità deve essere rivolta verso l'alto e appoggiata sopra il tampone il sughero sul fondo del vassoio.

7. Caricare le buste con orientamento SEF sopra gli inserti in plastica, con i lembi chiusi e rivolti verso il basso.

   NOTA

   I lembi devono essere sempre sotto e appoggiati lungo la parte anteriore del vassoio.

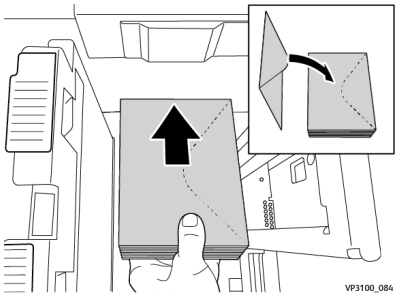

8. Regolare le guide carta contro il supporto.

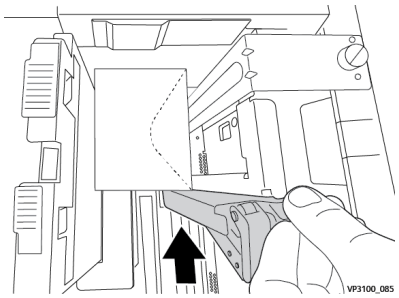

9. Chiudere il vassoio carta e verificare le nuove impostazioni sul server di stampa.
10. Eseguire il lavoro di stampa.
11. Al termine del lavoro di stampa, rimuovere le buste e i componenti del kit di alimentazione buste dal vassoio.
12. Conservare i componenti del kit di alimentazione buste.
13. Rimettere le buste inutilizzate nella confezione originale.

Manutenzione dei vassoi 8/9

Ordinazione del kit dei rulli di alimentazione per i vassoi 8/9

I materiali di consumo Xerox, come il kit sullo di alimentazione per i vassoi 8 e 9, possono essere ordinati accedendo al sito www.xerox.com e facendo clic sul collegamento **Materiali di consumo**. Per gli articoli non ordinabili dal sito Web, rivolgersi al tecnico dell'assistenza Xerox.

CRU (Articolo)	Quantità da riordinare	Resa di stampa approssimativa (stampe a colori A4/8,5x11 poll.)
Kit dei rulli di alimentazione per i vassoi 8/9*	1 kit	500.000

*Ciascun vassoio richiede il proprio kit dei rulli di alimentazione: un kit per il vassoio 8 e un kit per il vassoio 9. Ciascun kit contiene tutti i componenti necessari per sostituire i rulli di alimentazione.

Verifica dello stato dei materiali di consumo

Quando un materiale di consumo è quasi esaurito, viene visualizzato un messaggio sullo schermo sensibile del pannello comandi. Questo indicherà quando è il momento di ordinare e/o installare il materiale di consumo in questione. Con alcune unità sostituibili dal cliente (CRU), lo schermo indica che la stampante può continuare ad eseguire lavori di stampa senza la necessità di sostituire immediatamente il materiale di consumo. Altrimenti, quando è il momento della sostituzione, viene visualizzato un messaggio e la stampante si arresta.

Per verificare lo stato dei materiali di consumo:

1. Premere il pulsante **Home** sul pannello comandi della stampante.

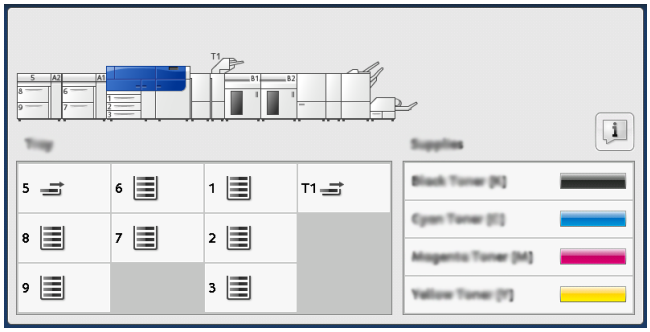

2. Per visualizzare maggiori informazioni sui materiali di consumo e il loro stato, toccare il pulsante **Informazioni**.
   Viene visualizzata la schermata Materiali di consumo.
3. Dal menu, selezionare **Altri materiali di consumo** per vedere lo stato di altri materiali di consumo.

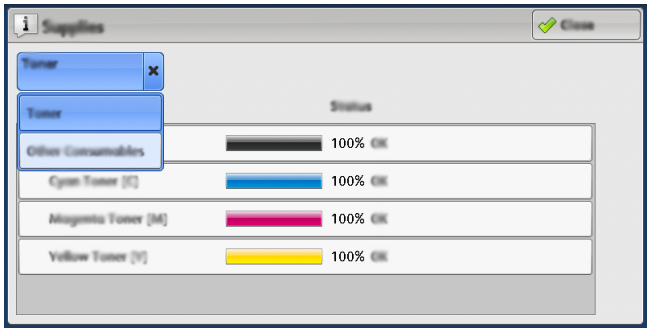

   Viene visualizzata la finestra Altri materiali di consumo che indica la percentuale di durata restante di ogni materiale.

4. Utilizzare le frecce su/giù per visualizzare ulteriori materiali di consumo, quali i vassoi 6, 7, 8 e 9, i rulli di alimentazione e altri materiali di consumo per eventuali ulteriori dispositivi opzionali configurati con la stampante.

Sostituzione dei rulli di alimentazione del vassoio 5

NOTA

Per questa procedura è necessario disporre di un kit dei rulli di alimentazione. Il kit contiene tutti i componenti necessari per sostituire i rulli di alimentazione.

SUGGERIMENTO

Sostituire i rulli di alimentazione del vassoio 5 (bypass) quando si verificano frequenti alimentazioni multiple, alimentazioni singole o pagine vuote.

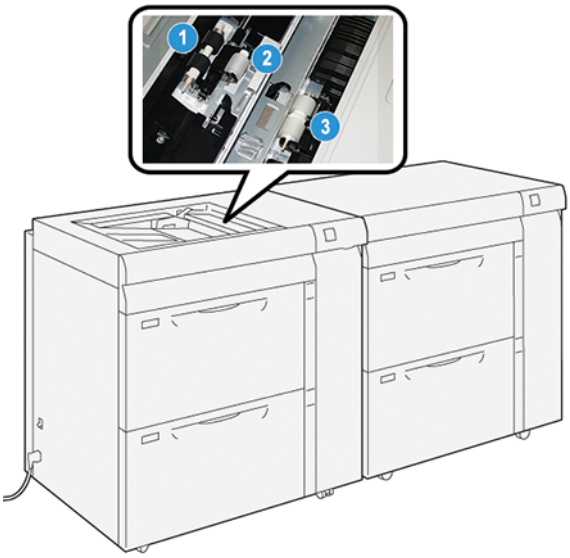

1. Rullo di alimentazione
2. Rullo di impulso
3. Rullo di separazione

1. Individuare il vassoio 5 (bypass) sopra i vassoi 8 e 9.
2. Sollevare e aprire la copertura del vassoio bypass per accedere ai componenti del rullo di alimentazione.

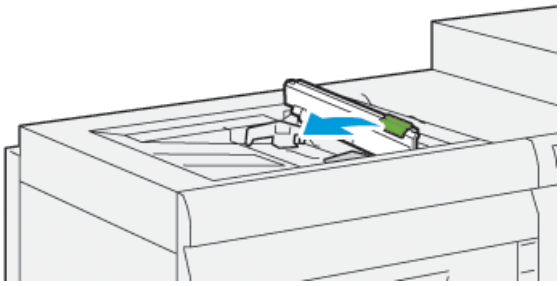

3. Rimuovere il **rullo di alimentazione** e installarne uno nuovo.
   a) Rimuovere il **rullo di alimentazione** stringendo entrambe le estremità dell'albero metallico ed estraendolo dal vassoio.

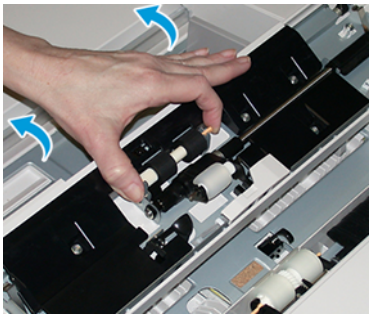

b) Montare un nuovo **rullo di alimentazione** stringendo entrambe le estremità dell'albero metallico e inserendolo in posizione.

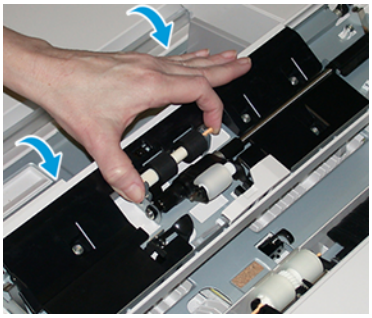

4. Rimuovere il **rullo di impulso** e installarne uno nuovo.

a) Rimuovere il **rullo di impulso** stringendo entrambe le estremità dell'albero metallico ed estraendolo dal vassoio.

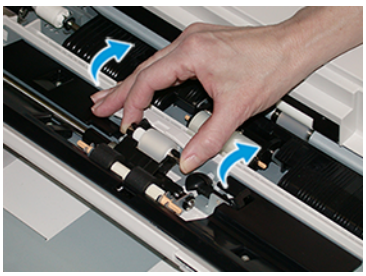

b) Montare un nuovo **rullo di impulso** stringendo entrambe le estremità dell'albero metallico e inserendolo in posizione.

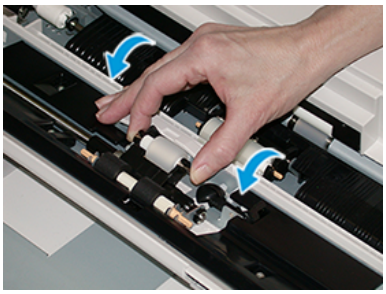

5. Rimuovere il **rullo di separazione** e installarne uno nuovo.

a) Rimuovere il **rullo di separazione** stringendo entrambe le estremità dell'albero metallico ed estraendolo dal vassoio.

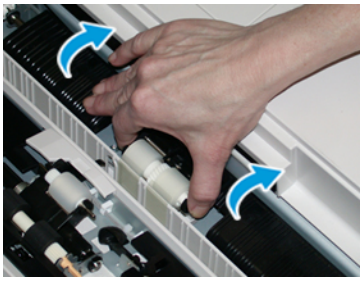

b) Installare un nuovo **rullo di separazione** stringendo entrambe le estremità dell'albero metallico e inserendolo in posizione.

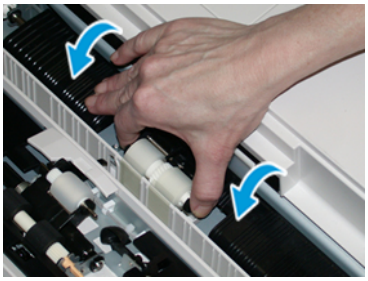

6. Chiudere la copertura del vassoio bypass.
7. Verificare che il vassoio funzioni correttamente alimentando carta dal vassoio bypass.
8. Effettuare l'accesso come amministratore o chiedere all'amministratore di eseguire i seguenti passaggi per azzerare il conteggio HFSI:
   a) Dal pannello comandi, premere il pulsante **Strumenti**.
   b) Nella schermata visualizzata, selezionare l'icona **Strumenti**.
   c) Selezionare **Impostazioni sistema > Impostazioni servizi comuni > Manutenzione**.
   d) Usare il pulsanti freccia su/giù per accedere alle schermate Manutenzione successive.
   e) Selezionare l'icona **Operatore responsabile tecnico**. La funzione Responsabile tecnico viene aperta.
   f) Selezionare le voci del rullo bypass che corrispondono ai nuovi componenti sostituiti.
   g) Selezionare **Ripristina valore corrente**. Il sistema azzera il conteggio HFSI.
   h) Uscire dalla modalità amministratore premendo il pulsante **Accesso** sul pannello comandi. Quando viene richiesto, selezionare **Logout**.

Sostituzione dei rulli di alimentazione dei vassoi 8/9

Utilizzare questa procedura per sostituire i rulli di alimentazione dei vassoi 8/9.

NOTA

Per questa procedura è necessario disporre di un kit dei rulli di alimentazione. Il kit contiene tutti i componenti necessari per sostituire i rulli di alimentazione.

IMPORTANTE

Se si sostituiscono i rulli di alimentazione di entrambi i vassoi, procurarsi due kit (uno per vassoio).

I rulli di alimentazione dei vassoi 8/9 vanno sostituiti ogni 300.000 stampe oppure quando si verificano frequenti alimentazioni multiple, alimentazioni singole o pagine vuote.

I rulli di alimentazione dei vassoi 8/9 comprendono i seguenti componenti:

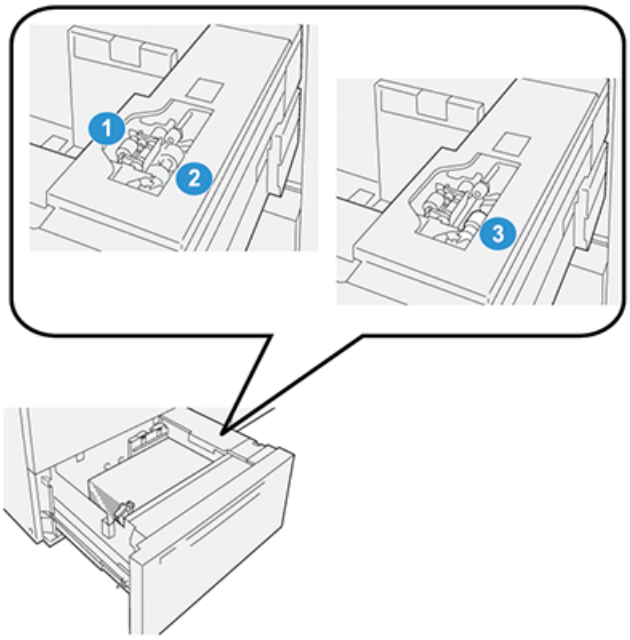

1. Rullo di impulso
2. Rullo di alimentazione
3. Rullo di separazione (mostrato con il rullo di alimentazione rimosso)

1. Per accedere ai componenti di alimentazione, estrarre lentamente il vassoio fino al punto di arresto.

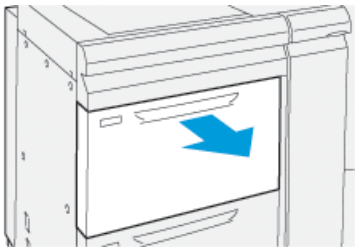

2. Sostituire il **rullo di impulso**:

a) Rimuovere il rullo di impulso spingendo verso il basso la linguetta nera con una mano per alzare il rullo e stringendo l'albero metallico su entrambe le estremità con l'altra mano.

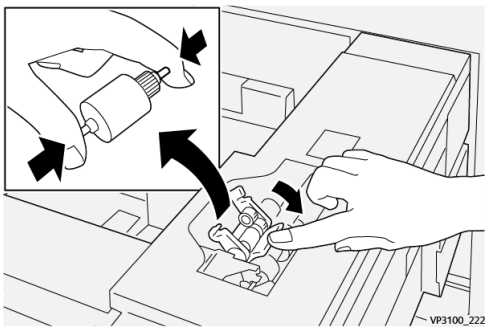

b) Sollevare ed estrarre il rullo di impulso.

c) Montare il nuovo rullo stringendo entrambe le estremità dell'albero metallico e spingendo in basso la linguetta nera, inserire e rilasciare le estremità del rullo negli incastri.

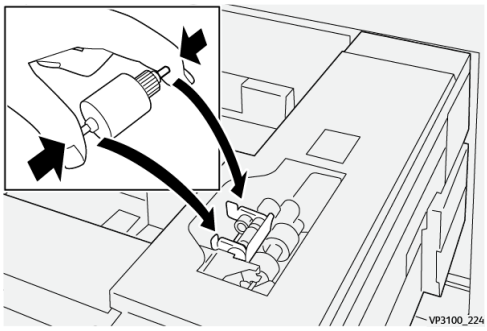

3. Per accedere al rullo di separazione, rimuovere il **gruppo rullo di separazione** posto sul lato del vassoio:
   a) Svitare le 3 viti a testa zigrinata.

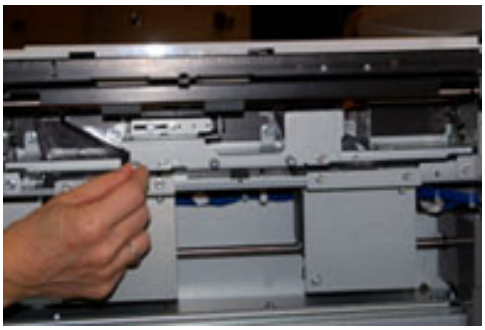

   b) Spingere il gruppo rullo di separazione completamente a sinistra in modo che esca dalle scanalature.
   c) Tirare il gruppo verso di sé fino a rimuoverlo completamente dal vassoio, e metterlo da parte.
4. Con il gruppo rullo di separazione estratto, sostituire il **rullo di alimentazione**:
   a) Per rimuovere il rullo di alimentazione, premere entrambe le estremità dell'albero metallico e sollevarlo.

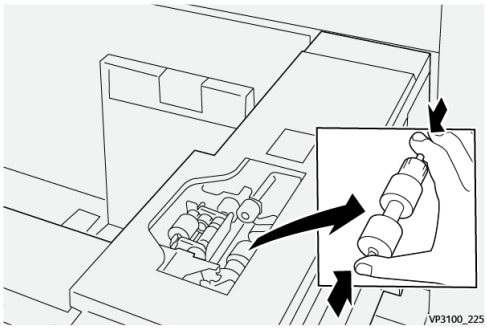

b) Per installare un nuovo rullo di alimentazione, premere entrambe le estremità dell'albero del nuovo rullo, inserirlo e rilasciare le estremità negli incastri.

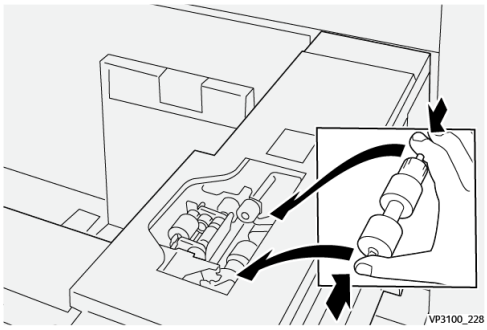

5. Sostituire il **rullo di separazione**:
   a) Per rimuovere il rullo dal gruppo, stringere tra indice e pollice le estremità arancioni dell'alberino del rullo di separazione ed estrarlo dal gruppo.

   b) Installare un nuovo rullo di separazione negli incastri neri del gruppo usando la stessa tecnica.

6. Reinstallare il **gruppo rullo di separazione** nel vassoio.
   a) Allineare i fori del gruppo al telaio del vassoio in modo da far combaciare i fori.
   b) Reinstallare il gruppo rullo di ritardo nel vassoio.
   c) Spingere il gruppo completamente a destra usando il perno come guida.

d) Verificare che il dispositivo sia completamente inserito nei fori e che le aree con le 3 viti siano allineate.

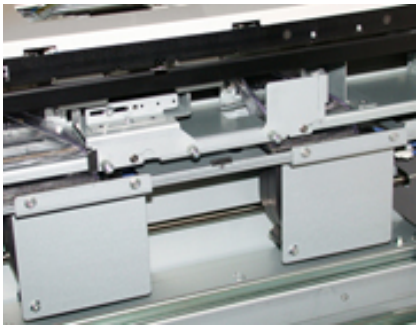

e) Avvitare le 3 viti a testa zigrinata per fissare il gruppo. Non stringere eccessivamente le viti.

7. Chiudere il vassoio e verificare che funzioni correttamente alimentando carta da questo vassoio.

8. Effettuare l'accesso come amministratore o chiedere all'amministratore di eseguire i seguenti passaggi per azzerare il conteggio HFSI per ogni componente.

a) Dal pannello comandi, premere il pulsante **Strumenti**.

b) Nella schermata visualizzata, selezionare l'icona **Strumenti**.

c) Selezionare **Impostazioni sistema > Impostazioni servizi comuni > Manutenzione**.

d) Usare il pulsanti freccia su/giù per accedere alle schermate Manutenzione successive.

e) Selezionare l'icona **Operatore responsabile tecnico**.

La funzione Responsabile tecnico viene aperta.

f) Selezionare l'elemento che corrisponde ai componenti sostituiti di recente.

g) Selezionare **Ripristina valore corrente**. Il sistema azzera il conteggio HFSI.

h) Ripetere i passaggi precedenti fino ad azzerare tutti e tre i componenti (0).

i) Uscire dalla modalità amministratore premendo il pulsante **Accesso** sul pannello comandi.
Quando viene richiesto, selezionare **Logout**.

Risoluzione dei problemi dei vassoi 8 e 9

Inceppamenti carta nei vassoi 8 e 9

Inceppamenti carta quando il vassoio bypass è installato sopra i vassoi 8 e 9

SUGGERIMENTO

Prima di procedere con i lavori di stampa, verificare sempre che siano stati eliminati tutti gli inceppamenti, compresi eventuali frammenti di carta strappata.

1. Rimuovere la carta caricata nel vassoio bypass (vassoio 5).

2. Sollevare e aprire la copertura superiore del vassoio bypass (vassoio 5).

3. Rimuovere tutta la carta inceppata.

NOTA

Se la carta è strappata, controllare all'interno della stampante e rimuovere i frammenti.

4. Chiudere la copertura superiore del vassoio bypass (vassoio 5).

5. Aprire il **cassetto superiore** (ubicato sopra i vassoi 6 e 7).

6. Sollevare le leve **2a** e **2b** e rimuovere la carta inceppata.

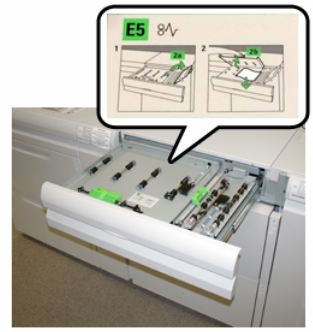

7. Chiudere le leve **2a** e **2b**.
8. Chiudere il **cassetto superiore**.
9. Ricaricare la carta nel vassoio e riprendere la stampa.

Inceppamenti carta all'interno dei vassoi 8 e 9

1. Estrarre il vassoio in cui si è verificato l'inceppamento carta.

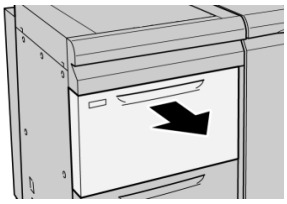

2. Rimuovere la carta inceppata.

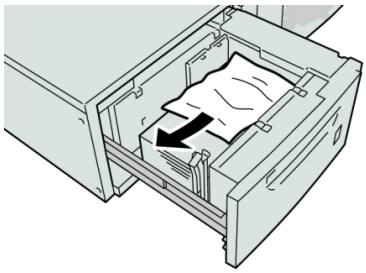

NOTA

Se la carta è strappata, controllare all'interno della macchina e rimuovere i frammenti.

3. Spingere delicatamente il vassoio verso l'interno fino al punto di arresto.

Inceppamenti carta alla leva 1a e alla manopola 1c dei vassoi 8 e 9

1. Aprire la copertura anteriore del modulo alimentatore.

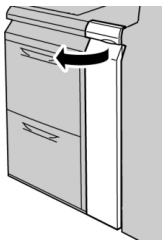

2. Spostare la leva **1a** verso destra e girare la manopola **1c** a destra. Rimuovere la carta inceppata.

NOTA

Se la carta è strappata, controllare all'interno della macchina e rimuovere i frammenti.

3. Riportare la leva **1a** nella posizione originale.
4. Chiudere la copertura anteriore del modulo alimentatore.

NOTA

Se la copertura anteriore del modulo alimentatore non è chiusa completamente, viene visualizzato un messaggio e la macchina non funziona.

Inceppamenti carta alla leva 1b e alla manopola 1c dei vassoi 8 e 9

1. Aprire la copertura anteriore del modulo alimentatore.

2. Spostare la leva **1b** verso destra e girare la manopola **1c** a destra. Rimuovere la carta inceppata.

NOTA

Se la carta è strappata, controllare all'interno della macchina e rimuovere i frammenti.

3. Riportare la leva **1b** nella posizione originale.
4. Chiudere la copertura anteriore del modulo alimentatore.

NOTA

Se la copertura anteriore del modulo alimentatore non è chiusa completamente, viene visualizzato un messaggio e la macchina non funziona.

Inceppamenti carta alla leva 1d e alla manopola 1c dei vassoi 8 e 9

1. Aprire la copertura anteriore del modulo alimentatore.

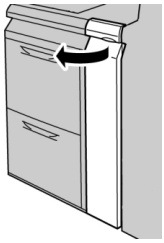

2. Spostare la leva **1d** verso l'alto e rimuovere la carta inceppata.

NOTA

Se la carta è strappata, controllare all'interno della macchina e rimuovere i frammenti.

3. Se non è possibile rimuovere la carta, girare la manopola **1c** in senso orario, quindi rimuovere la carta inceppata.
4. Riportare la leva **1d** nella posizione originale.
5. Chiudere la copertura anteriore del modulo alimentatore.

NOTA

Se la copertura anteriore del modulo alimentatore non è chiusa completamente, viene visualizzato un messaggio e la macchina non funziona.

Messaggi di errore dei vassoi 8/9

Quando si verifica un guasto, come inceppamenti carta, sportelli o coperture aperti o malfunzionamenti del sistema, la stampa si interrompe e sullo schermo sensibile della stampante appare un messaggio. Una figura mostra la posizione in cui si è verificato l'errore con una breve spiegazione delle azioni da eseguire per correggerlo. Se un errore riguarda più punti del sistema, la riproduzione cambia per indicare i vari punti e le azioni correttive necessarie.

Lo schermo sensibile contiene anche il pulsante **Errori** che visualizza informazioni su ogni errore e le istruzioni per correggerlo. Il codice (**E**) nella parte in alto a sinistra del messaggio di errore mostra quale spia di errore è accesa sul pannello spie dei vassoi 8/9 (E1–E7).

NOTA

Per informazioni sugli errori e i messaggi di errore, fare riferimento al capitolo *Risoluzione dei problemi* della Guida per l'utente della stampante.

Informazioni sui codici errore dei vassoi 8/9

Quando si verifica un guasto, come inceppamenti carta, sportelli o coperture aperti o malfunzionamenti del sistema, la stampa si interrompe e sullo schermo sensibile della stampante appare un messaggio.

Lo schermo sensibile contiene anche il pulsante **Errori** che visualizza informazioni su ogni errore e le istruzioni per correggerlo.

SUGGERIMENTO

Gli errori dei vassoi 8 e 9 vengono identificati dai codici che iniziano con il numero a tre cifre «**178**. »

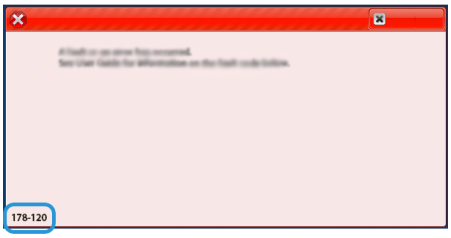

Specifiche dei vassoi 8 e 9

Componente	Specifiche tecniche
Formato foglio	Alimentazione lato corto (Short Edge Feed, SEF): • A4/8,5 x 11 poll. • 8,5 x 13 poll. • 8,5 x 14 poll. • B4/10 x 14 poll. • A3/11 x 17 poll. • 12 x 18 poll. • 12,6 x 17,7 poll./SRA3 • 13 x 18 poll. • 13 x 19 poll. • 12,6 x 19,2 poll. • B5 Alimentazione lato lungo (LEF, Long Edge Feed): • B5 • 7,25 x 10,5 poll. (Executive) • A4 • 8,5 x 11 poll. • 8,0 x 10 poll. Formati personalizzati: 182-330 mm (7,2-13 poll.) di larghezza e 182-488 mm (7,2-19,2 poll.) di lunghezza

Componente	Specifiche tecniche
Grammatura carta	Copertine da 52-350 g/m² (16-130 lb)
Capacità carta	2.000 fogli per vassoio **IMPORTANTE** Quando si utilizza carta Xerox di grammatura fino a 90 g/m² (24 lb).

2

Modulo interfaccia antiarricciatura (IDM)

IMPORTANTE

Il modulo interfaccia antiarricciatura è necessario con tutti i dispositivi di finitura in linea installati sul sistema. Non è necessario con il vassoio di ricezione con sfalsamento.

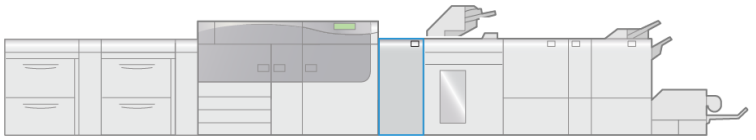

VP3100_003

Il modulo interfaccia antiarricciatura offre le seguenti funzionalità:

- Comunicazione tra la stampante e il dispositivo di finitura collegato
- Un percorso carta allineato tra la stampante e il dispositivo di finitura collegato; e
- Raffreddamento e correzione arricciatura della carta che esce dalla stampante.

Componenti del modulo interfaccia antiarricciatura (IDM)

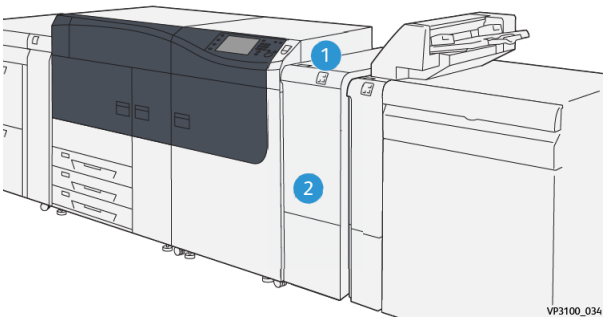

1. Pannello delle spie di inceppamento carta/errore
2. Copertura anteriore del modulo IDM

Pannello comandi del modulo IDM

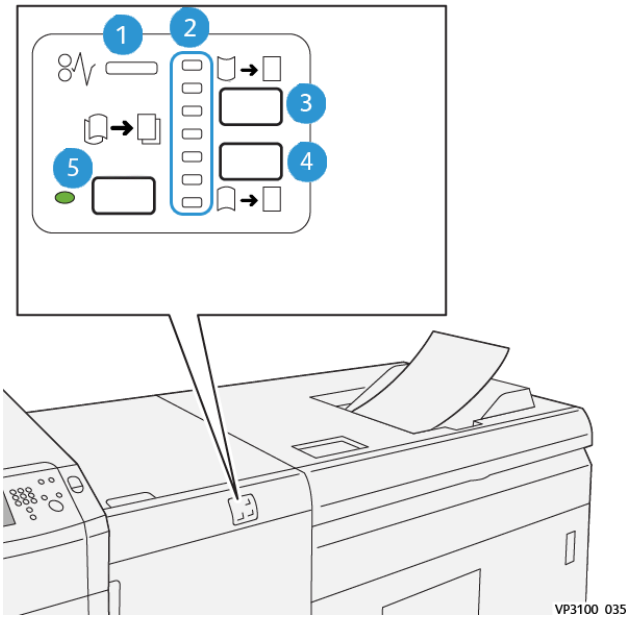

1. Spia inceppamento/errore
2. Spie di arricciatura verso l'alto/verso il basso
3. Pulsante Arricciatura manuale verso l'alto
4. Pulsante Arricciatura manuale verso il basso
5. Pulsante Arricciatura automatica e spia

Correzione arricciatura del modulo IDM

SUGGERIMENTO

Lo scopo di questa correzione è eliminare l'arricciatura della carta prima che raggiunga il dispositivo di finitura in linea seguente. Usare la funzione di correzione arricciatura del modulo IDM mentre il dispositivo sta stampando.

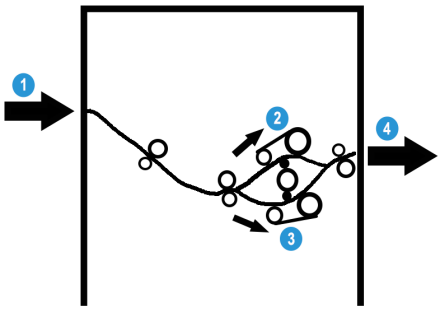

1. Supporto proveniente dalla stampante
2. Percorso carta arricciatura verso l'alto del modulo IDM
3. Percorso carta arricciatura verso il basso del modulo IDM
4. Supporto dal modulo IDM a dispositivo di finitura in linea

Quando i supporti entrano nel modulo, vengono inviati al dispositivo di correzione dell'arricciatura della carta. Il dispositivo antiarricciatura del modulo IDM è dotato di rulli antiarricciatura superiori e inferiori che applicano una pressione al supporto in base ai seguenti criteri:

- Impostazione predefinita del sistema (opzione **Auto** attivata)
- Selezioni manuali effettuate sul pannello comandi del modulo IDM

In base alle impostazioni di correzione arricciatura del modulo IDM, il cancello del dispositivo antiarricciatura indirizza la carta al percorso di arricciatura verso l'alto (concava) o verso il basso (convessa). Il grado di pressione viene esercitato in modo indipendente dalle due serie di bracci del dispositivo verso l'alto o verso il basso.

Per regolare l'arricciatura sulle stampe velocemente e secondo necessità, utilizzare i pulsanti Arricciatura manuale verso l'alto o Arricciatura manuale verso il basso. Se, dopo aver usato questi pulsanti, le stampe in uscita sono ancora troppo arricciate, consultare la *Guida di Stock Library Manager* sul print server per maggiori informazioni sulla regolazione dell'arricciatura (**Stock Library Manager > Impostazione avanzata supporto**). Vedere anche la sezione sulla «*correzione dell'arricciatura* nella *Guida di Stock Library Manager*. »

Dal dispositivo antiarricciatura del modulo IDM, il supporto di stampa viene raffreddato e indirizzato dal modulo IDM al dispositivo di finitura opzionale in linea seguente collegato alla stampante.

Funzioni e modalità di correzione arricciatura del modulo IDM

NOTA

Quando è selezionata una modalità di correzione arricciatura del modulo IDM, la nuova modalità viene applicata al successivo foglio che viene rilasciato nel modulo IDM.

Spia	Modalità	Funzione
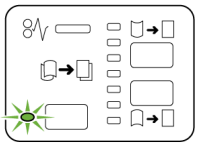 VP3100_036	Auto	Questa è la modalità predefinita. • Corregge automaticamente l'arricciatura scegliendo la direzione e l'entità della correzione. Si basa sul formato carta, l'orientamento e il dispositivo di finitura a cui sono destinate le stampe. • Con la modalità **Auto**, si accende la spia alla destra del pulsante. • Questa modalità prevede sette impostazioni automatiche per la regolazione dell'arricciatura: tre per l'arricciatura verso l'alto, tre per l'arricciatura berso il basso, e funzione disattivata. • Quando si utilizza la modalità **Auto**, una spia lampeggia brevemente sul pannello comandi. Indica la direzione di arricciatura preselezionata e l'entità della correzione applicata alla carta.
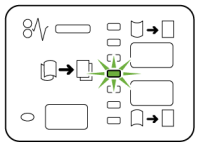 VP3100_037	Spento	Quando questa spia è accesa per le modalità Auto o Manuale, la macchina non esegue la correzione dell'arricciatura sulle stampe.

Spia	Modalità	Funzione
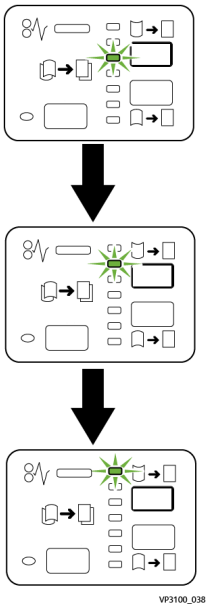	Arricciatura verso l'alto manuale	• Quando i fogli stampati sono arricciati verso l'alto, scegliere questo pulsante. • Ci sono tre impostazioni di correzione dell'arricciatura verso l'alto. • Le prime tre spie indicano il livello di correzione dell'arricciatura verso l'alto selezionata. • La prima spia indica la maggiore entità di correzione applicabile alle stampe.
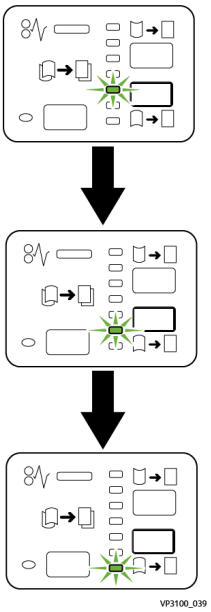	Arricciatura verso il basso manuale	• Quando i fogli stampati sono arricciati verso il basso, scegliere questo pulsante. • Ci sono tre impostazioni di correzione dell'arricciatura verso il basso. • Le prime tre spie indicano il livello di correzione dell'arricciatura verso il basso selezionata. • L'ultima spia indica la minore entità di correzione applicabile alle stampe.

La selezione del pulsante arricciatura verso l'alto cambia i livelli di correzione come indicato:

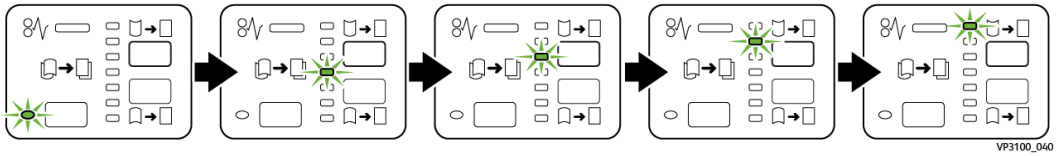

La selezione del pulsante arricciatura verso il basso cambia i livelli di correzione come indicato:

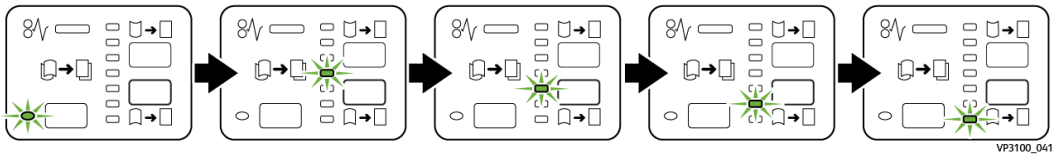

Risoluzione dei problemi del modulo IDM

Inceppamenti carta nel modulo IDM

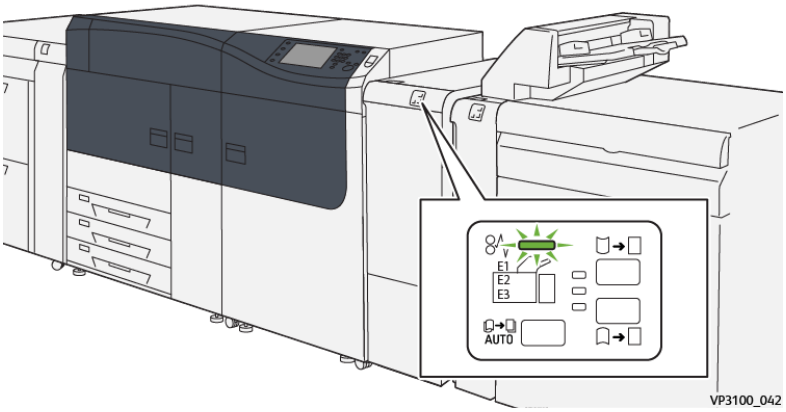

Quando si verifica un errore, come inceppamenti carta, sportelli o coperture aperti, o un malfunzionamento della stampante, si verifica quanto segue:

- La stampante si blocca e nello schermo sensibile appare un messaggio di errore.
- Il messaggio contiene una riproduzione grafica indica il punto del malfunzionamento con una breve spiegazione delle azioni correttive necessarie per eliminare il problema.
- Gli inceppamenti carta possono verificarsi in varie aree della stampante e di eventuali dispositivi opzionali collegati alla stampante. In questo caso, la riproduzione grafica cambia per indicare i vari punti e le azioni correttive necessarie.
- Inoltre, se si verifica un errore su un dispositivo opzionale, sul pannello del dispositivo si accende una spia e l'indicazione del punto preciso del problema.

In fase di eliminazione degli inceppamenti, tenere sempre presente quanto segue:

- Non spegnere la stampante durante l'eliminazione dell'inceppamento.

- Gli inceppamenti possono essere rimossi con la stampante accesa. Quando l'alimentazione viene spenta, tutte le informazioni salvate nella memoria del sistema vengono cancellate.
- Eliminare tutti gli inceppamenti prima di riprendere la stampa.
- Non toccare i componenti interni della stampante. Questa azione potrebbe causare difetti di stampa.
- Prima di procedere con i lavori di stampa, verificare che siano stati eliminati tutti gli inceppamenti, compresi eventuali frammenti di carta strappata.
- Estrarre con cura i fogli inceppati facendo attenzione a non strapparli. Se la carta è strappata, verificare di rimuovere tutti i frammenti.
- Una volta eliminati gli inceppamenti, chiudere tutti gli sportelli e le coperture. La stampante non funziona con coperture e sportelli aperti.
- Quando sono stati eliminati tutti i fogli inceppati, la stampa riprende automaticamente dal punto in cui è stata interrotta.
- Se non si eliminano tutti gli inceppamenti, sullo schermo sensibile rimane visualizzato un messaggio. Leggere sullo schermo sensibile le istruzioni per eliminare gli inceppamenti restanti.

Eliminazione degli inceppamenti carta nel modulo IDM

1. Aprire la copertura anteriore del modulo IDM.

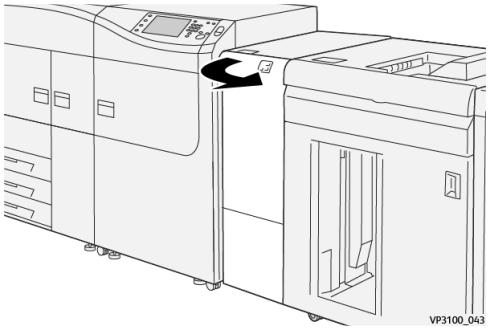

2. Rimuovere la carta inceppata:

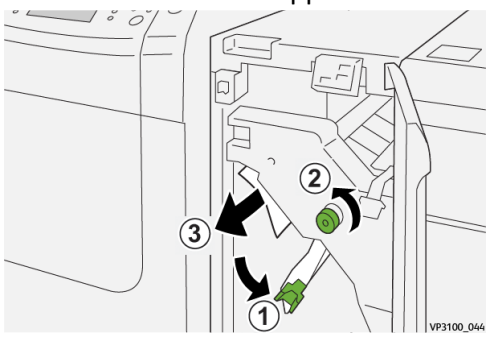

   a) Spostare la leva **1a** verso il basso ①.
   b) Ruotare la manopola **1b** in senso antiorario ②.

      IMPORTANTE

      Per assicurarsi che la carta inceppata esca dall'area, ruotare la manopola almeno dieci (10) volte.

   c) Rimuovere la carta inceppata ③.

IMPORTANTE

Rimuovere la carta inceppata estraendola con cautela dall'area.

3. Riportare la leva **1a** nella posizione originale.

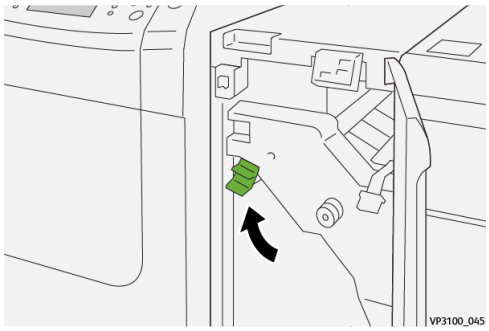

4. In caso di difficoltà a rimuovere la carta inceppata, spostare la leva **1c** verso l'alto ① e rimuovere con cautela la carta inceppata ②.

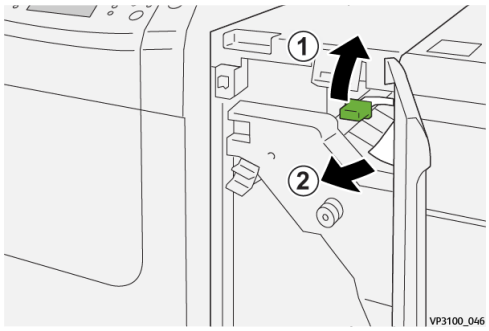

5. Riportare la leva **1c** nella posizione originale.

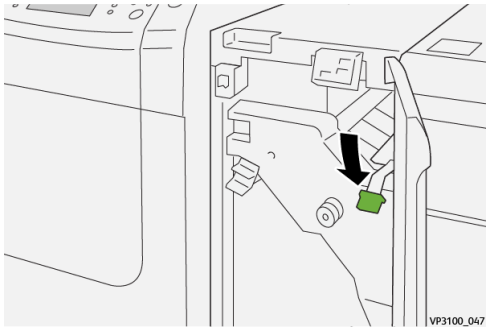

6. Chiudere la copertura anteriore del modulo IDM.
7. Se necessario, seguire le istruzioni sullo schermo sensibile della stampante per rimuovere gli inceppamenti in altre aree del sistema.

Messaggi di errore del modulo IDM

Quando si verifica un guasto, come inceppamenti carta, sportelli o coperture aperti o malfunzionamenti del sistema, la stampa si interrompe e sullo schermo sensibile della stampante appare un messaggio. Una figura mostra la posizione in cui si è verificato l'errore con una breve spiegazione delle azioni da eseguire per correggerlo. Se un errore riguarda più punti del sistema, la riproduzione cambia per indicare i vari punti e le azioni correttive necessarie.

Lo schermo sensibile contiene anche il pulsante **Errori** che visualizza informazioni su ogni errore e le istruzioni per correggerlo.

NOTA

Per informazioni sugli errori e i messaggi di errore, fare riferimento al capitolo *Risoluzione dei problemi* della Guida per l'utente della stampante.

Informazioni sui codici errore del modulo IDM

Quando si verifica un guasto, come inceppamenti carta, sportelli o coperture aperti o malfunzionamenti del sistema, la stampa si interrompe e sullo schermo sensibile della stampante appare un messaggio.

Lo schermo sensibile contiene anche il pulsante **Errori** che visualizza informazioni su ogni errore e le istruzioni per correggerlo.

SUGGERIMENTO

Gli errori del modulo IDM vengono identificati dai codici che iniziano con il numero a tre cifre «**048**. »

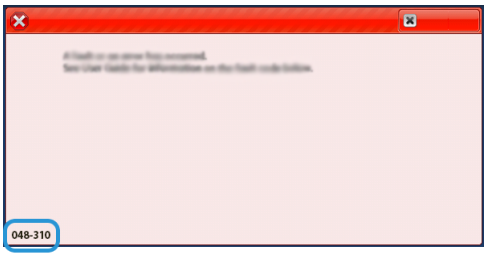

3

Inseritore

NOTA

Questo dispositivo di finitura opzionale richiede il modulo interfaccia antiarricciatura (IDM).

Utilizzare l'inseritore per caricare supporti come fogli vuoti, supporti prestampati o supporti speciali, da inserire dei documenti sottoposti a finitura. Tali supporti servono come separatori e copertine per i documenti sottoposti a finitura. La carta alimentata mediante il vassoio inseritore non viene impressa ma semplicemente inserita nei punti indicati dei fascicoli delle stampe finite.

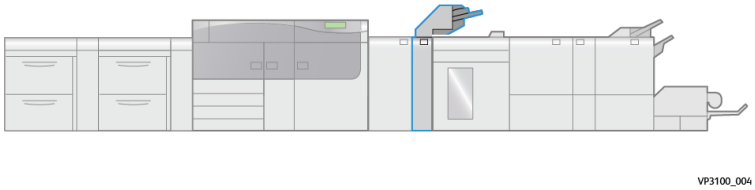

NOTA

A volte l'inseritore viene anche definito «inseritore post-elaborazione» e/o «interposer.
»

Componenti dell'inseritore

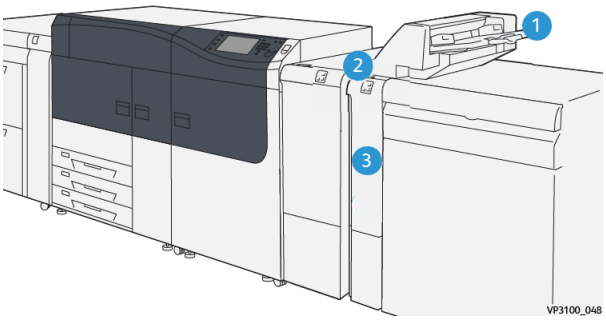

1. Vassoio T1 (vassoio inseritore)
2. Pannello comandi dell'inseritore
3. Copertura anteriore dell'inseritore

Pannello comandi dell'inseritore

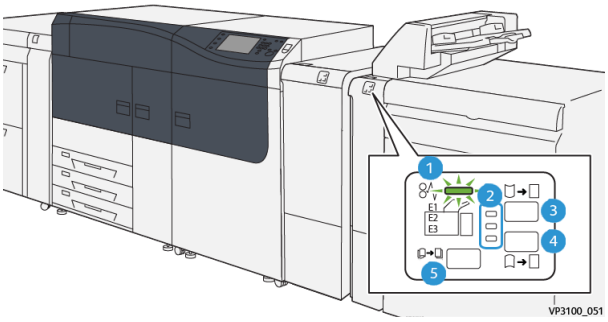

Numero	Componente	Descrizione
1	Spia inceppamento/errore	Questa spia si accende quando si verifica un inceppamento nell'inseritore.
2	Spie di arricciatura verso l'alto/verso il basso	Analogamente al modulo IDM, queste spie segnalano la direzione della correzione dell'arricciatura. Tuttavia, per l'inseritore sono disponibili solo tre opzioni di correzione: • Una correzione per l'arricciatura verso l'alto; spia in alto. • Una correzione per l'arricciatura verso il basso; spia in basso. • Nessuna correzione; spia centrale.

Numero	Componente	Descrizione
IMPORTANTE Usare uno dei pulsanti seguenti solo se l'arricciatura non migliora dopo aver usato l'impostazione più alta o più bassa del modulo IDM.		
3	Pulsante Arricciatura manuale verso l'alto	Quando i fogli stampati sono arricciati verso l'alto, scegliere questo pulsante.
4	Pulsante Arricciatura manuale verso il basso	Quando i fogli stampati sono arricciati verso il basso, scegliere questo pulsante.
	Pulsante Arricciatura automatica	Corregge automaticamente l'arricciatura scegliendo la direzione e l'entità della correzione.

Carta e supporti per il vassoio inseritore T1

SUGGERIMENTO

La carta alimentata mediante il vassoio inseritore non viene impressa ma semplicemente inserita nei punti indicati dei fascicoli delle stampe finite.

Carta supportata per il vassoio inseritore T1

Formato carta	Grammatura carta	Capacità dei vassoi
7,2 x 5,8 poll. / 182 x 148 mm – 13 x 19,2 poll. / 330 x 488 mm (A3)	52-350 g/m² non patinata / 72-350 g/m² patinata *	250 fogli (valori basati su carta Colotech+90)
* **NOTA** Usare il vassoio 5 per combinare i seguenti tipi di carta e pinzatura centrale/piegatura doppia: • Carta patinata con grammatura massima di 127 g/m^2 • Fogli bianchi (non stampati) con grammatura massima di 80 g/m^2 Se si usa un vassoio diverso dal 5, la combinazione può causare errori di allineamento delle pieghe e sgualciture.		

Caricamento carta nel vassoio inseritore T1

Prima di utilizzare il vassoio T1, esaminare le seguenti linee guida:

- Rimuovere eventuale carta rimasta nel vassoio.
- Caricare la carta richiesta per il lavoro nel vassoio.
- Per utilizzare le funzioni opzionali di pinzatura centrale/piegatura doppia, assicurarsi che la carta caricata nel vassoio di alimentazione principale (ad esempio, il vassoio 1) sia dello stesso formato della carta caricata nel vassoio T1.
- Per informazioni sulla carta supportata, vedere Carta supportata per il vassoio inseritore T1.

Per inserire fogli di separazione o copertine, come ad esempio fogli vuoti o fogli prestampati, utilizzare il vassoio inseritore T1. La carta caricata nel vassoio T1 viene inserita nei documenti stampati/sottoposti a finitura. Nel vassoio T1 è possibile caricare un massimo di 250 fogli (Colotech+90).

SUGGERIMENTO

La carta alimentata mediante il vassoio inseritore non viene impressa ma semplicemente inserita nei punti indicati dei fascicoli delle stampe finite.

1. Caricare la carta allineando tutti i bordi.

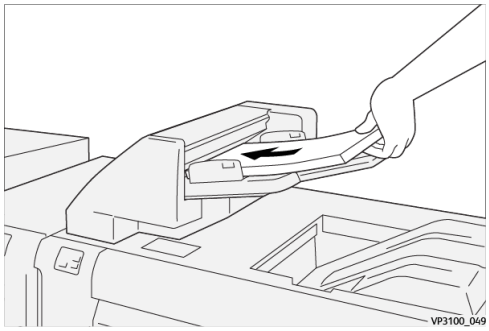

Se la carta è prestampata, caricarla con il lato stampato rivolto verso l'alto.

NOTA

Non superare la linea di riempimento massima. In caso contrario potrebbero verificarsi inceppamenti carta o malfunzionamenti della stampante.

2. Afferrare al centro le guide della carta e farle scivolare delicatamente fino a farle aderire ai bordi della carta.

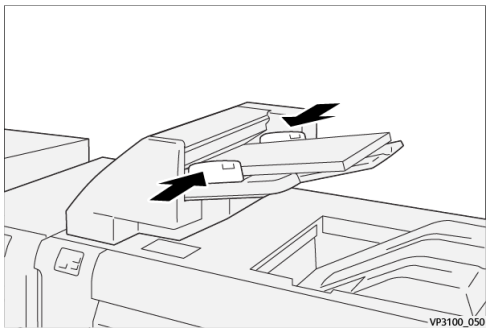

Se le guide non aderiscono alla carta, o se al contrario pressano eccessivamente contro la carta, potrebbero verificarsi degli inceppamenti.

Se l'amministratore di sistema ha impostato la funzione, la finestra Proprietà vassoio viene visualizzata in **Stock Library Manager** sul server di stampa.

3. Dalla finestra Proprietà vassoio, immettere o verificare le informazioni corrette sulla carta.
4. Selezionare **OK** per salvare le informazioni e chiudere la finestra delle proprietà del vassoio.

Stampa su supporti speciali

Carta perforata

Caricare la carta perforata nel vassoio T1 con orientamento lato lungo (LEF) e con i fori sul lato destro avendo l'inseritore di fronte a sé.

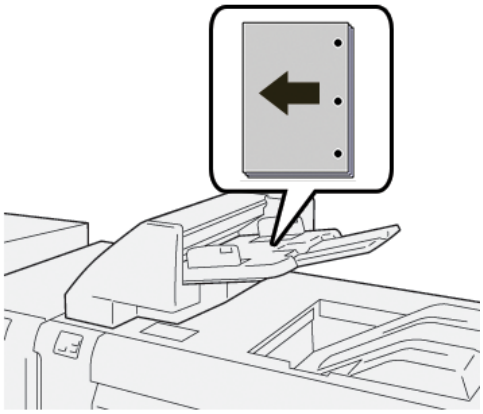

Supporti a rubrica

Caricare i supporti a rubrica nel vassoio T1 con orientamento lato lungo (LEF) e con le linguette sul lato sinistro avendo l'inseritore di fronte a sé.

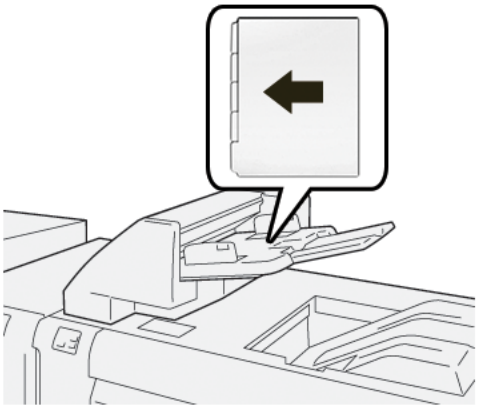

Funzione di pulizia per il vassoio T1

Se il vassoio T1 esaurisce la carta, la stampante si ferma. Quando ciò accade, le stampe prodotte fino a quel momento vengono rilasciate nel vassoio di uscita del dispositivo di finitura in linea.

SUGGERIMENTO

Non riutilizzare i fogli espulsi dalla funzione di pulizia, in quanto ciò potrebbe provocare inceppamenti.

Per evitare che venga attivata la funzione di pulizia quando il vassoio T1 esaurisce la carta, è possibile disattivare la funzione dalla modalità **Strumenti** della stampante.

IMPORTANTE

Solo un amministratore di sistema per la stampante può modificare l'impostazione della funzione di pulizia per il vassoio T1.

Impostazioni della funzione di pulizia per il vassoio T1

La funzione di pulizia consente di specificare la modalità operativa della stampante quando si utilizza il vassoio T1. La funzione di pulizia ha due impostazioni:

Standard

Per ciascun fascicolo stampato che richiede l'inserimento di carta nel fascicolo rifinito, la stampante verifica che ci sia carta caricata nel vassoio T1 prima di iniziare a stampare.

Questa impostazione aumenta il tempo di attesa tra i fascicoli e di conseguenza riduce la produttività. Tuttavia, la funzione di pulizia carta non viene attivata anche se il vassoio T1 esaurisce la carta.

Priorità alla velocità

La stampante inizia a stampare indipendentemente dallo stato della carta del vassoio T1.

Questa impostazione mantiene inalterata la produttività della stampante. Tuttavia, la carta viene eliminata dalla stampante e la stampante si ferma quando il vassoio T1 esaurisce la carta.

NOTA

Priorità alla velocità è l'impostazione predefinita per la funzione di pulizia del vassoio T1.

Modifica dell'impostazione della funzione di pulizia per il vassoio T1

IMPORTANTE

La procedura che segue deve essere eseguita da un amministratore del sistema con privilegio di accesso come amministratore.

1. Eseguire l'accesso come amministratore.
2. Premere il pulsante **Strumenti** sul pannello comandi della stampante.
3. Nella schermata visualizzata, selezionare l'icona **Strumenti**.
4. Selezionare **Impostazioni sistema > Impostazioni servizi comuni**.
5. Selezionare **Manutenzione**.
   Viene visualizzata la schermata Manutenzione.
6. Utilizzare le frecce su/giù per scorrere le schermate di Manutenzione fino a visualizzare «**Azione di stampa con il vassoio T1 (inseritore)**. »

7. Selezionare **Azione di stampa con il vassoio T1 (inseritore)**.
   Viene visualizzata la schermata della funzione di pulizia del vassoio T1.
8. Selezionare l'opzione di funzione di pulizia desiderata:
   - **Standard**: Selezionare questa opzione per disattivare la funzione di pulizia. Questa opzione riduce la produttività, ma la stampante continua a funzionare anche se il vassoio T1 esaurisce la carta. Ciò potrebbe far sì che alcuni fascicoli stampati vengano rilasciati nel vassoio di finitura designato senza inserti.
   - **Priorità alla velocità** Questa impostazione mantiene intatta la produttività. Selezionare questa opzione per far sì che la stampante si arresti ed elimini la carta quando il vassoio T1 esaurisce la carta.

     NOTA

     Priorità alla velocità è l'impostazione predefinita.
9. Selezionare **Salva** / **OK**.
   Viene visualizzata la schermata Manutenzione.
10. Selezionare **Chiudi**.
    Viene visualizzata la scheda principale di Strumenti.
11. Uscire dal Modo amministratore.

Risoluzione dei problemi dell'inseritore

Inceppamenti carta nell'inseritore

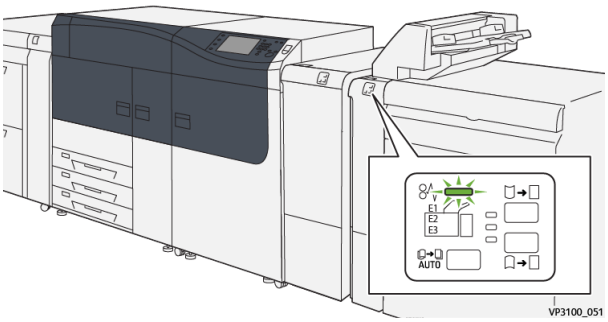

Quando si verifica un errore, come inceppamenti carta, sportelli o coperture aperti, o un malfunzionamento della stampante, si verifica quanto segue:

- La stampante si blocca e nello schermo sensibile appare un messaggio di errore.
- Il messaggio contiene una riproduzione grafica indica il punto del malfunzionamento con una breve spiegazione delle azioni correttive necessarie per eliminare il problema.
- Gli inceppamenti carta possono verificarsi in varie aree della stampante e di eventuali dispositivi opzionali collegati alla stampante. In questo caso, la riproduzione grafica cambia per indicare i vari punti e le azioni correttive necessarie.
- Inoltre, se si verifica un errore su un dispositivo opzionale, sul pannello del dispositivo si accende una spia e l'indicazione del punto preciso del problema.

In fase di eliminazione degli inceppamenti, tenere sempre presente quanto segue:

- Non spegnere la stampante durante l'eliminazione dell'inceppamento.
- Gli inceppamenti possono essere rimossi con la stampante accesa. Quando l'alimentazione viene spenta, tutte le informazioni salvate nella memoria del sistema vengono cancellate.
- Eliminare tutti gli inceppamenti prima di riprendere la stampa.
- Non toccare i componenti interni della stampante. Questa azione potrebbe causare difetti di stampa.
- Prima di procedere con i lavori di stampa, verificare che siano stati eliminati tutti gli inceppamenti, compresi eventuali frammenti di carta strappata.
- Estrarre con cura i fogli inceppati facendo attenzione a non strapparli. Se la carta è strappata, verificare di rimuovere tutti i frammenti.
- Una volta eliminati gli inceppamenti, chiudere tutti gli sportelli e le coperture. La stampante non funziona con coperture e sportelli aperti.
- Quando sono stati eliminati tutti i fogli inceppati, la stampa riprende automaticamente dal punto in cui è stata interrotta.
- Se non si eliminano tutti gli inceppamenti, sullo schermo sensibile rimane visualizzato un messaggio. Leggere sullo schermo sensibile le istruzioni per eliminare gli inceppamenti restanti.

Eliminazione di inceppamenti carta dall'area E1 dell'inseritore

1. Aprire la copertura T1 ① e rimuovere la carta inceppata ② e tutta la carta caricata nel vassoio ③.

   NOTA

   Quando vengono caricati due o più fogli di carta, rimuovere tutti i fogli.

   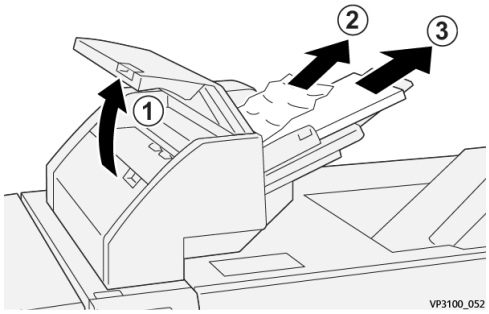

   Smazzare la carta che è stata rimossa e assicurarsi che tutti e quattro gli angoli siano allineati correttamente.
2. Ricaricare la carta nel vassoio.
3. Chiudere la copertura T1.

Eliminazione di inceppamenti carta dall'area E2 dell'inseritore

1. Aprire la copertura anteriore dell'inseritore.

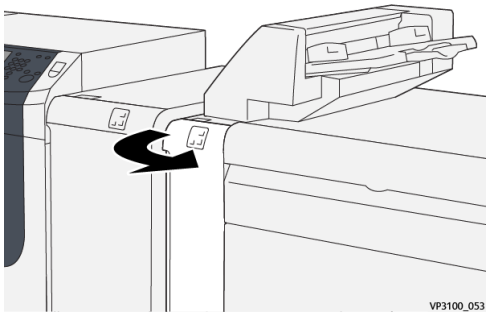

2. Spostare la leva **1a** verso l'alto ① e ruotare la manopola **1b** in senso antiorario ②. Rimuovere la carta inceppata ③.

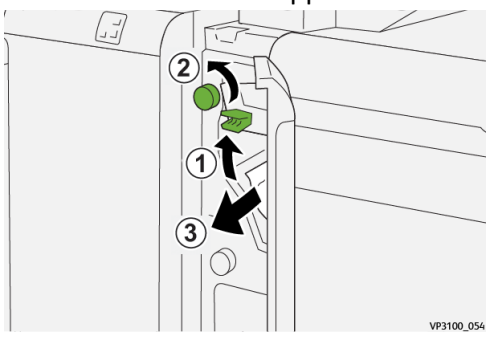

3. Riportare la leva **1a** nella posizione originale.

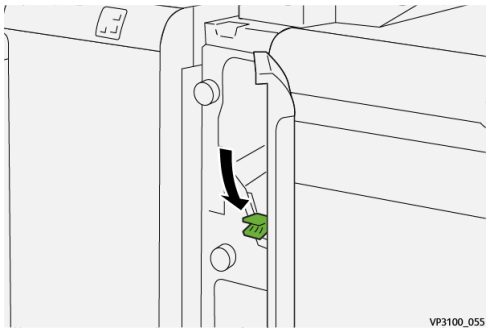

4. In caso di difficoltà ad eliminare la carta inceppata, spostare la leva **1c** verso destra ① e ruotare la manopola **1b** in senso antiorario ②. Rimuovere la carta inceppata ③.

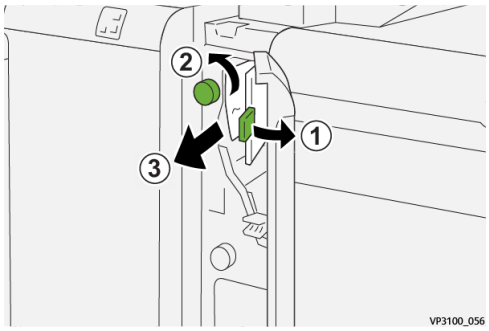

5. Riportare la leva **1c** nella posizione originale.

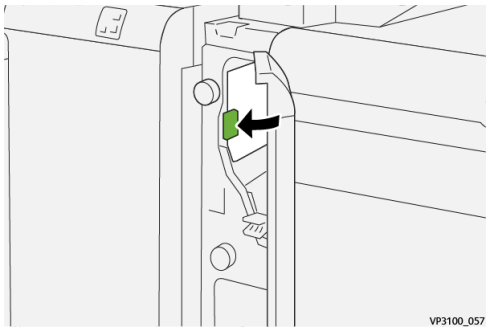

6. Chiudere la copertura anteriore dell'inseritore.

Eliminazione di inceppamenti carta dall'area E3 dell'inseritore

1. Aprire la copertura anteriore dell'inseritore.

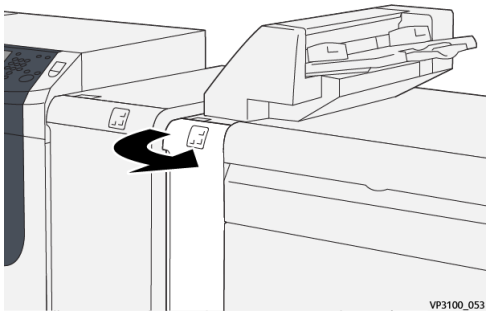

2. Spostare la leva **1d** verso il basso ① e ruotare la manopola **1e** in senso antiorario ②. Rimuovere la carta inceppata ③.

   NOTA

   La carta inceppata potrebbe essere nascosta dietro l'area della copertura superiore sinistra.

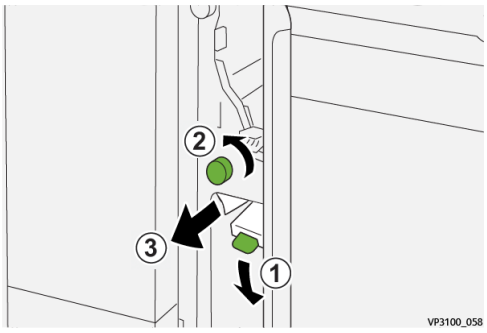

3. Riportare la leva **1d** nella posizione originale.

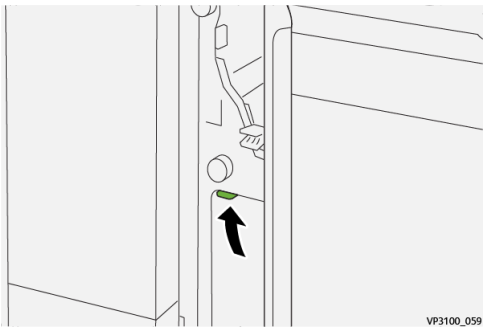

4. In caso di difficoltà ad eliminare la carta inceppata, spostare la leva **1a** verso l'alto ① e ruotare la manopola **1e** in senso antiorario ②. Rimuovere la carta inceppata ②.

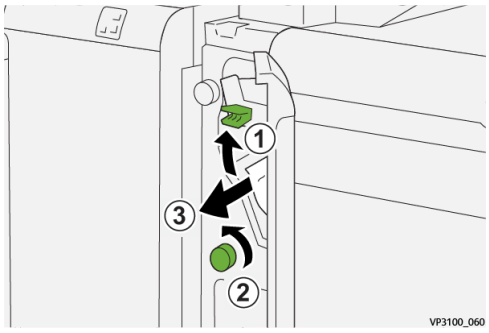

5. Riportare la leva **1a** nella posizione originale.

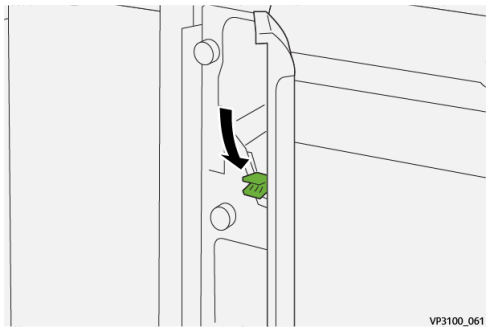

6. Chiudere la copertura anteriore dell'inseritore.

Messaggi di errore dell'inseritore

Quando si verifica un guasto, come inceppamenti carta, sportelli o coperture aperti o malfunzionamenti del sistema, la stampa si interrompe e sullo schermo sensibile della stampante appare un messaggio. Una figura mostra la posizione in cui si è verificato l'errore con una breve spiegazione delle azioni da eseguire per correggerlo. Se un errore riguarda più punti del sistema, la riproduzione cambia per indicare i vari punti e le azioni correttive necessarie.

Lo schermo sensibile contiene anche il pulsante **Errori** che visualizza informazioni su ogni errore e le istruzioni per correggerlo. Il codice (**E**) nella parte in alto a sinistra del messaggio di errore mostra quale spia di errore è accesa sul pannello comandi dell'inseritore (E1, E2, E3).

NOTA

Per informazioni sugli errori e i messaggi di errore, fare riferimento al capitolo *Risoluzione dei problemi* della Guida per l'utente della stampante.

Informazioni sui codici errore dell'inseritore

Quando si verifica un guasto, come inceppamenti carta, sportelli o coperture aperti o malfunzionamenti del sistema, la stampa si interrompe e sullo schermo sensibile della stampante appare un messaggio.

Lo schermo sensibile contiene anche il pulsante **Errori** che visualizza informazioni su ogni errore e le istruzioni per correggerlo.

SUGGERIMENTO

Gli errori dell'inseritore vengono identificati dai codici che iniziano con i numeri a tre cifre «**012**,» «**013**» e «**024**. »

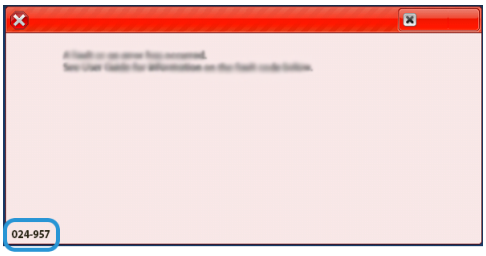

4

GBC® AdvancedPunch™ Pro

Il dispositivo GBC ®AdvancedPunch™ Pro è un modulo di perforazione automatico che si integra con la stampante per ottimizzare la produzione di report, elenchi, guide ai prezzi e altri volumi rilegati. Offre una qualità pari o superiore a quella tradizionale, consentendo di risparmiare tempo e aumentare la produttività mediante l'eliminazione delle operazioni di perforazione manuale, che richiedono un uso intensivo della manodopera. Il compatto dispositivo AdvancedPunch Pro occupa uno spazio minimo, e accetta una gamma di stampi di perforazione a fori multipli opzionali.

Il dispositivo AdvancedPunch Pro può essere collegato a una varietà di dispositivi di finitura opzionali ed opera in linea con questi dispositivi.

NOTA

Questo dispositivo di finitura opzionale richiede il modulo interfaccia antiarricciatura (IDM).

Il dispositivo AdvancedPunch Pro presenta le seguenti caratteristiche:

- Una gamma più vasta di formati e tipi di supporti
- Perforazione su bordo posteriore, LEF e SEF
- Elaborazione di pagine al vivo per i formati più comuni, tra cui SRA4, LTR grande e altro ancora
- Il pannello comandi per il rilevamento degli stampi di perforazione mostra il tipo di stampo e il conteggio dei cicli
- Le opzioni utente per gli stampi di perforazione comprendono pettine, filo, spirale e varietà da 3 a 7 fori per consentire i formati di rilegatura più diffusi
- Funziona alla velocità nominale del motore di stampa per la maggior parte dei formati carta
- Stampi di perforazione a sostituzione rapida, intercambiabili senza l'utilizzo di attrezzi

- Tutti gli stampi di perforazione comprendono un’etichetta di identificazione che offre all'utente lo schema dei fori e il nome
- Il comodo spazio di stoccaggio per due stampi di perforazione di riserva è situato al di sopra del percorso bypass dei fogli sul dispositivo

Per informazioni dettagliate e istruzioni per l'utilizzo del dispositivo AdvancedPunch Pro, fare riferimento alla guida contenuta nel CD di documentazione per l'utente fornito con il dispositivo, oppure andare su www.xerox.com per ulteriori informazioni.

5

Impilatore ad alta capacità (HCS)

NOTA

Questo dispositivo di finitura opzionale richiede il modulo interfaccia antiarricciatura (IDM).

L'impilatore ad alta capacità (HCS, High Capacity Stacker) è un dispositivo di finitura opzionale con funzionalità di impilatura e sfalsamento ad alta capacità per stampe inviate a un vassoio/carrello impilatore. Offre anche un vassoio superiore utile per tirature limitate.

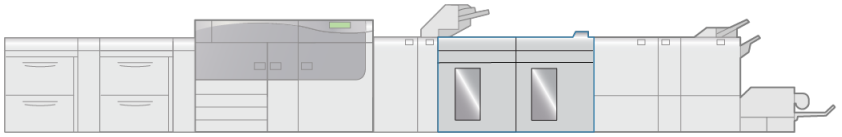

VP3100_005

Componenti dell'impilatore ad alta capacità (HCS)

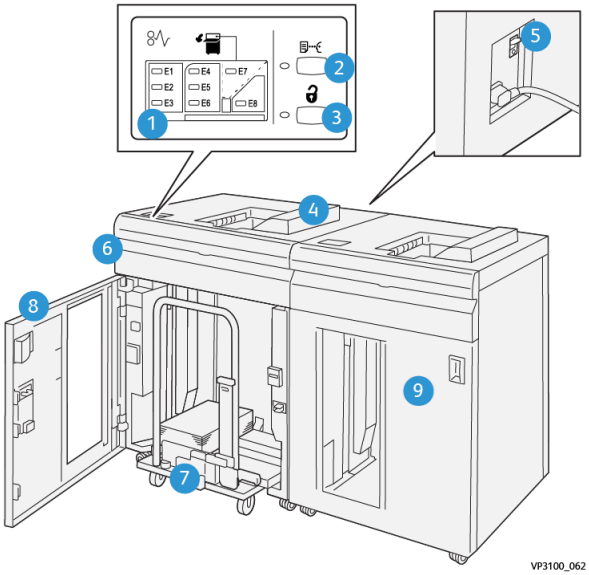

Numero	Componente	Descrizione
1	Spie di inceppamento carta/errore	Queste spie si accendono quando si verifica un inceppamento carta nelle aree E1-E8 dell'HCS.
2	Pulsante **Stampa di prova**	Premere questo pulsante per far sì che l'HCS invii un foglio di prova sul vassoio superiore. La spia alla sinistra del pulsante lampeggia fino a quando un foglio di prova non viene rilasciato nel vassoio superiore.
3	Pulsante **Scarica**	Premere questo pulsante per interrompere la stampa e rimuovere la carta.
4	Vassoio superiore	Riceve la pagina stampata; questo vassoio riceve anche i fogli di prova. ha una capacità massima di 500 fogli (13" x 19,2"/330 x 488 mm). **NOTA** Se sul sistema è installato un secondo HCS o un altro dispositivo di finitura in linea, questo vassoio viene utilizzato come percorso carta per trasportare i supporti tramite l'HCS ad un altro dispositivo di finitura.
5	Interruttore automatico	L'interruttore automatico si trova sul retro dell'HCS. Questo interruttore interrompe l'erogazione di elettricità in caso di guasto elettrico o corto circuito.

Numero	Componente	Descrizione
6	Copertura superiore	Aprire questa copertura per rimuovere gli inceppamenti carta.
7	Carrello / vassoio impilatore	i fascicoli (fino a 5.000 fogli) vengono trasferiti al vassoio impilatore, situato su un carrello impilatore spostabile.
8	Sportello anteriore	Aprire questo sportello per rimuovere carta/stampe.
9	Secondo HCS opzionale	È possibile aggiungere un secondo HCS opzionale alla configurazione del sistema per aumentare la produttività in uscita.

Interruttore automatico dell'HCS

L'interruttore automatico dell'HCS si trova sul retro dell'unità HCS.

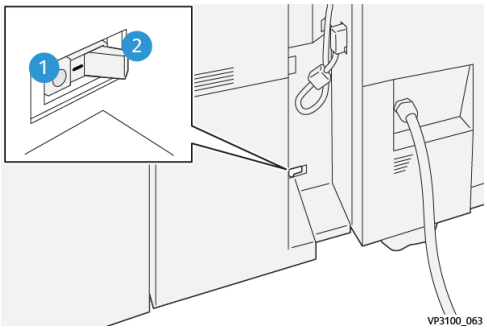

1. Pulsante di prova
2. Interruttore di alimentazione

L'interruttore automatico è generalmente in posizione **ON** (accesa).

NOTA

In caso di interruzione della fornitura elettrica, l'interruttore automatico si spegne automaticamente per bloccare il passaggio di elettricità all'HCS. Per informazioni di carattere elettrico, fare riferimento alla *Guida alla sicurezza della stampante Versant 3100*.

Vassoi di uscita

L'impilatore ad alta capacità (HCS) ha due vassoi di uscita.

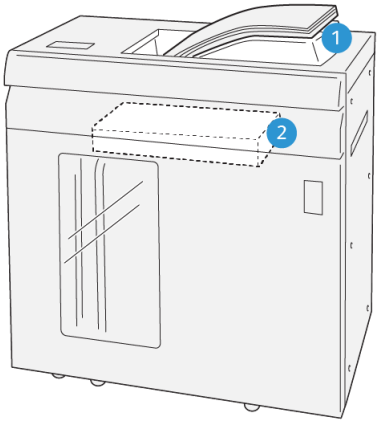

1. Vassoio superiore
2. Carrello / vassoio impilatore

Il vassoio superiore ha le seguenti caratteristiche:

- Praticità per lavori a bassa tiratura (fino a 500 fogli) senza sfalsamento.
- Consegna dei fogli espulsi.

Pulsanti di controllo

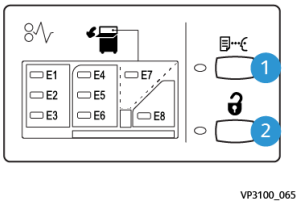

1. Pulsante **Stampa di prova**: Premere questo pulsante per stampare un foglio di prova sul vassoio superiore.
2. Pulsante **Scarica**: Premere questo pulsante per interrompere la stampa e rimuovere la carta.

Scaricamento del carrello/vassoio dell'impilatore

NOTA

L'HCS può essere svuotato mente è in funzione.

1. Premere il pulsante **Scarica** sul pannello comandi dell'impilatore ad alta capacità.
2. Dopo l'accensione della spia Scarica, aprire lo sportello anteriore dell'impilatore ad alta capacità.
3. Posizionare la barra di blocco sopra i fogli impilati.

4. Estrarre il **carrello dell'impilatore** dall'HCS.

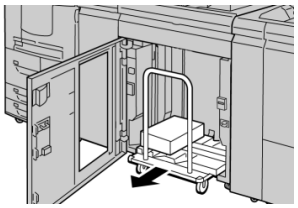

5. Rimuovere la barra di blocco.
6. Rimuovere la carta dal vassoio impilatore.
7. Inserire il **carrello dell'impilatore** vuoto nell'HCS.
8. Posizionare la barra di blocco nell'area non rimovibile all'interno dell'HCS.
9. Chiudere lo sportello anteriore. Il vassoio si innalza nella posizione di funzionamento.

Risoluzione dei problemi dell'HCS

Inceppamenti carta dell'HCS

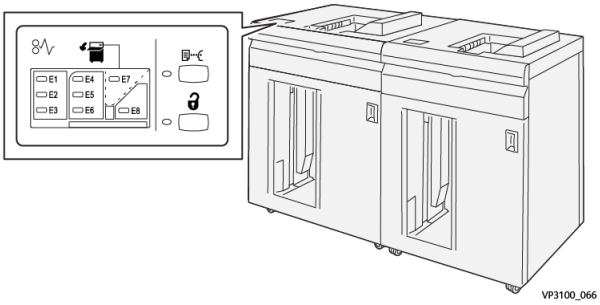

Quando si verifica un errore, come inceppamenti carta, sportelli o coperture aperti, o un malfunzionamento della stampante, si verifica quanto segue:

- La stampante si blocca e nello schermo sensibile appare un messaggio di errore.
- Il messaggio contiene una riproduzione grafica indica il punto del malfunzionamento con una breve spiegazione delle azioni correttive necessarie per eliminare il problema.
- Gli inceppamenti carta possono verificarsi in varie aree della stampante e di eventuali dispositivi opzionali collegati alla stampante. In questo caso, la riproduzione grafica cambia per indicare i vari punti e le azioni correttive necessarie.
- Inoltre, se si verifica un errore su un dispositivo opzionale, sul pannello del dispositivo si accende una spia e l'indicazione del punto preciso del problema.

In fase di eliminazione degli inceppamenti, tenere sempre presente quanto segue:

- Non spegnere la stampante durante l'eliminazione dell'inceppamento.
- Gli inceppamenti possono essere rimossi con la stampante accesa. Quando l'alimentazione viene spenta, tutte le informazioni salvate nella memoria del sistema vengono cancellate.
- Eliminare tutti gli inceppamenti prima di riprendere la stampa.
- Non toccare i componenti interni della stampante. Questa azione potrebbe causare difetti di stampa.

- Prima di procedere con i lavori di stampa, verificare che siano stati eliminati tutti gli inceppamenti, compresi eventuali frammenti di carta strappata.
- Estrarre con cura i fogli inceppati facendo attenzione a non strapparli. Se la carta è strappata, verificare di rimuovere tutti i frammenti.
- Una volta eliminati gli inceppamenti, chiudere tutti gli sportelli e le coperture. La stampante non funziona con coperture e sportelli aperti.
- Quando sono stati eliminati tutti i fogli inceppati, la stampa riprende automaticamente dal punto in cui è stata interrotta.
- Se non si eliminano tutti gli inceppamenti, sullo schermo sensibile rimane visualizzato un messaggio. Leggere sullo schermo sensibile le istruzioni per eliminare gli inceppamenti restanti.

Eliminazione di inceppamenti carta dall'area E1 dell'HCS

1. Aprire la copertura anteriore dell'HCS.

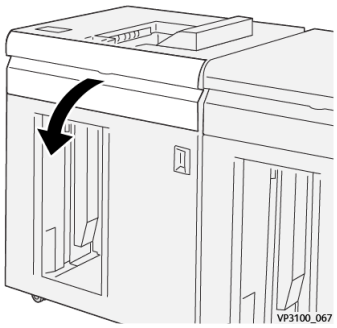

2. Spostare la leva **1b** verso l'alto (①) e rimuovere la carta inceppata (②).

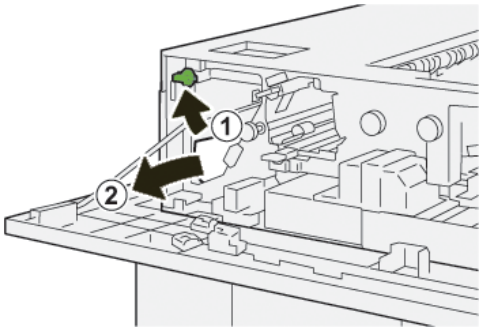

3. Riportare la leva **1b** nella posizione originale.

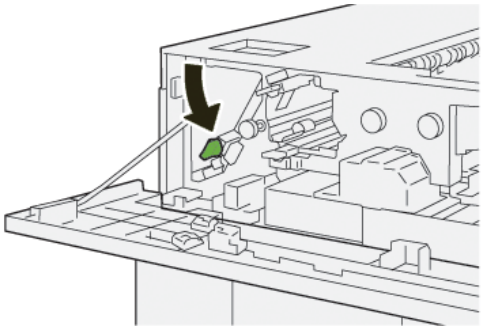

4. Chiudere la copertura superiore dell'HCS.
5. Se la stampante indica la presenza di ulteriori inceppamenti carta, seguire le istruzioni per eliminarli e riprendere la stampa.

Eliminazione di inceppamenti carta dall'area E2 dell'HCS

1. Aprire la copertura anteriore dell'HCS.

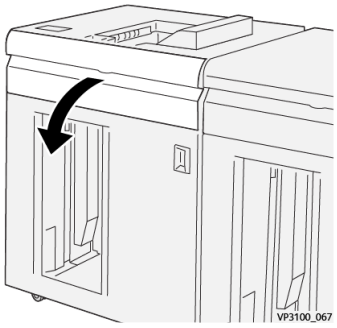

2. Spostare la leva **1b** verso l'alto (①) e ruotare la manopola **1a** in senso antiorario (②); rimuovere la carta inceppata (③).

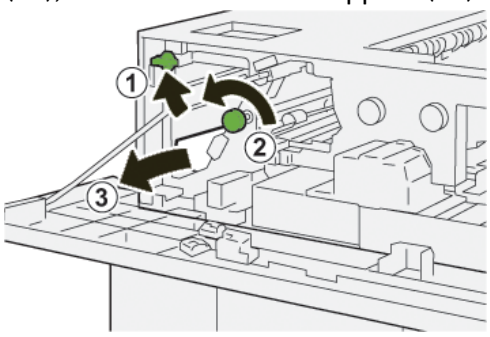

3. Riportare la leva **1b** nella posizione originale.

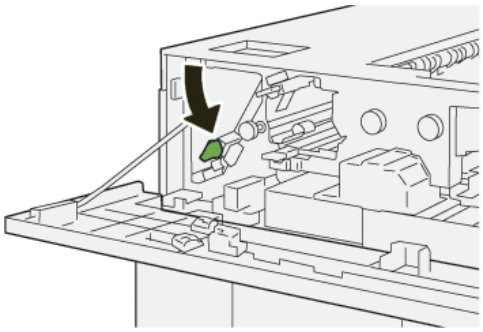

4. Chiudere la copertura superiore dell'HCS.
5. Se la stampante indica la presenza di ulteriori inceppamenti carta, seguire le istruzioni per eliminarli e riprendere la stampa.

Eliminazione di inceppamenti carta dall'area E3 dell'HCS

1. Aprire la copertura anteriore dell'HCS.

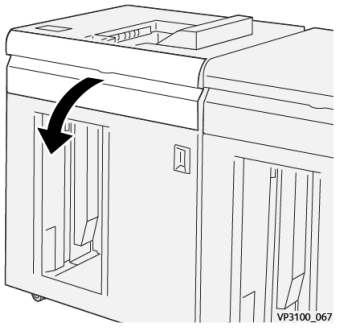

2. Spostare la leva **1b** verso l'alto (①) e ruotare la manopola **1a** in senso antiorario (②); rimuovere la carta inceppata (③).

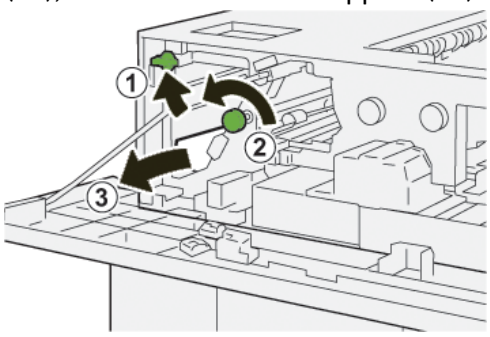

3. Riportare la leva **1b** nella posizione originale.

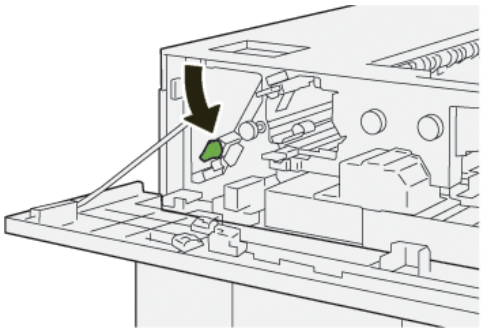

4. Spostare la leva **2b** verso l'alto (①) e ruotare la manopola **2c** in senso antiorario (②); rimuovere la carta inceppata (③).

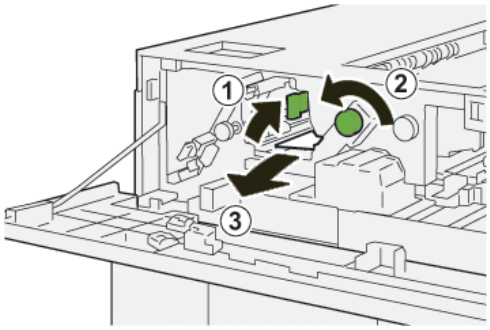

5. Riportare la leva **2b** nella posizione originale.

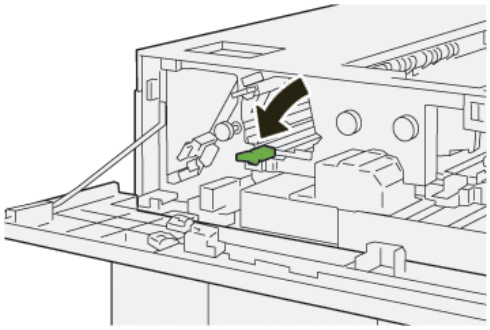

6. Chiudere la copertura superiore dell'HCS.
7. Se la stampante indica la presenza di ulteriori inceppamenti carta, seguire le istruzioni per eliminarli e riprendere la stampa.

Eliminazione di inceppamenti carta dall'area E4 dell'HCS

1. Aprire la copertura anteriore dell'HCS.

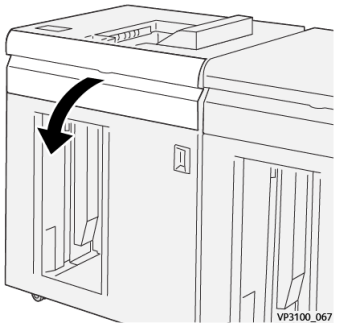

2. Spostare la leva **2a** verso il basso (①) e rimuovere la carta inceppata (②).

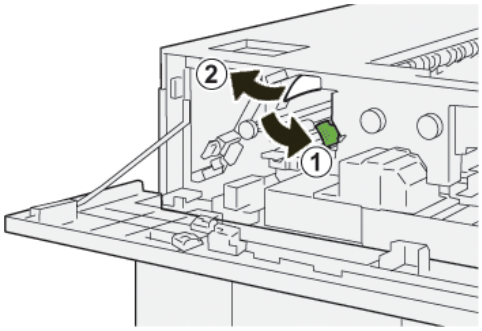

3. Riportare la leva **2a** nella posizione originale.

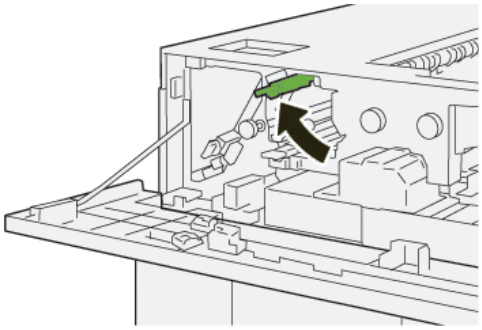

4. Chiudere la copertura superiore dell'HCS.

5. Se la stampante indica la presenza di ulteriori inceppamenti carta, seguire le istruzioni per eliminarli e riprendere la stampa.

Eliminazione di inceppamenti carta dall'area E5 dell'HCS

1. Aprire la copertura anteriore dell'HCS.

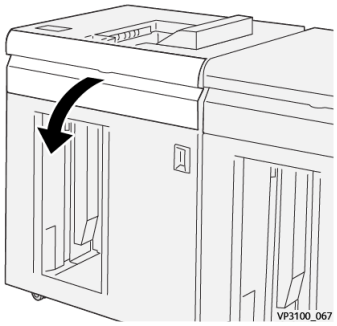

2. Spostare la leva **2b** verso l'alto (①) e ruotare la manopola **2c** in senso antiorario (②); rimuovere la carta inceppata (③).

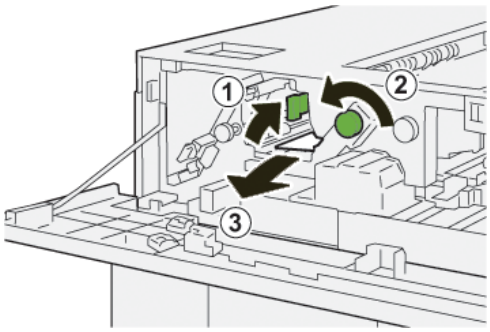

3. Riportare la leva **2b** nella posizione originale.

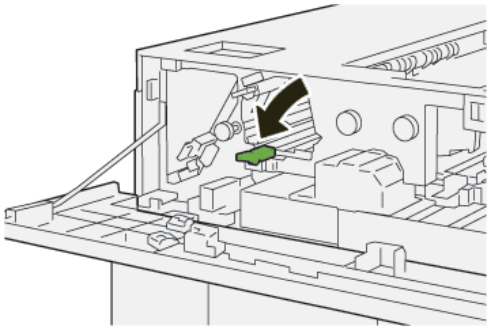

4. Chiudere la copertura superiore dell'HCS.
5. Se la stampante indica la presenza di ulteriori inceppamenti carta, seguire le istruzioni per eliminarli e riprendere la stampa.

Eliminazione di inceppamenti carta dall'area E6 dell'HCS

1. Premere il pulsante **Scarica**.

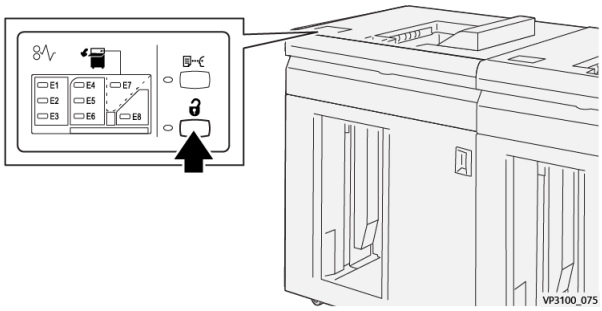

2. Assicurarsi che lo sportello anteriore dell'HCS sia sbloccato, e quindi aprirlo.

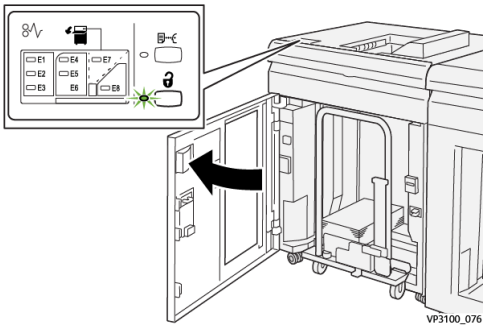

3. Estrarre lentamente il carrello dell'impilatore e rimuovere la carta inceppata.

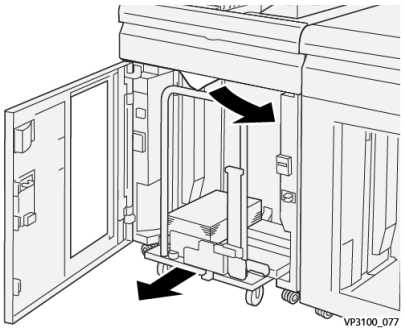

4. Reinserire il carrello dell'impilatore nella posizione originale.
5. Chiudere lo sportello anteriore dell'HCS.
6. Se la stampante indica la presenza di ulteriori inceppamenti carta, seguire le istruzioni per eliminarli e riprendere la stampa.

Eliminazione di inceppamenti carta dall'area E7 dell'HCS

1. Rimuovere le stampe contenute nel vassoio superiore.

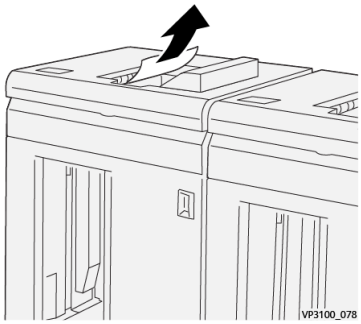

2. Aprire la copertura anteriore dell'HCS.

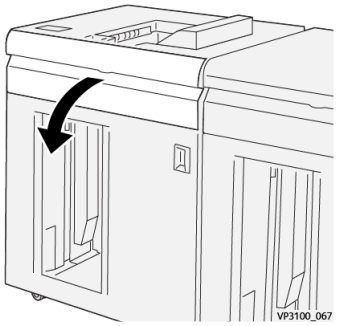

3. Spostare la leva **1b** verso l'alto (①) e rimuovere la carta inceppata (②).

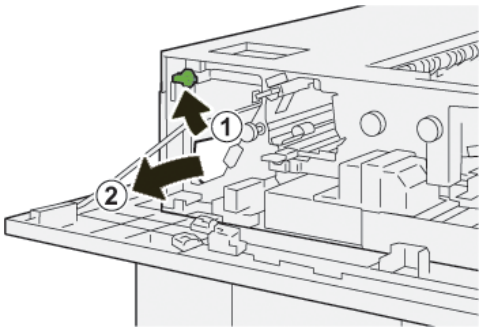

4. Riportare la leva **1b** nella posizione originale.

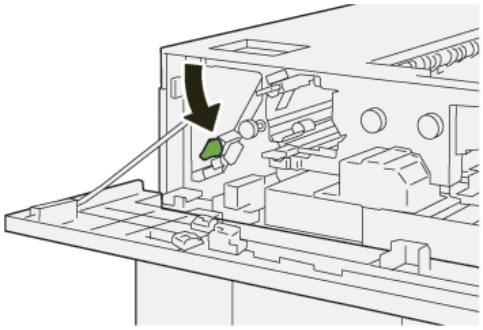

5. Spostare la leva **2a** verso il basso (①) e rimuovere la carta inceppata (②).

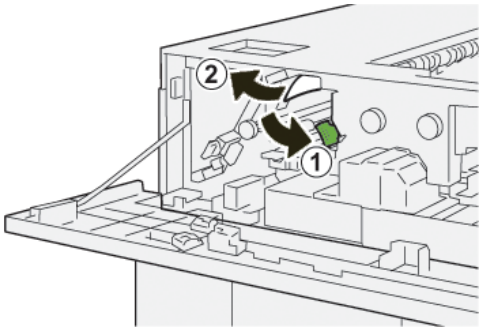

6. Riportare la leva **2a** nella posizione originale.

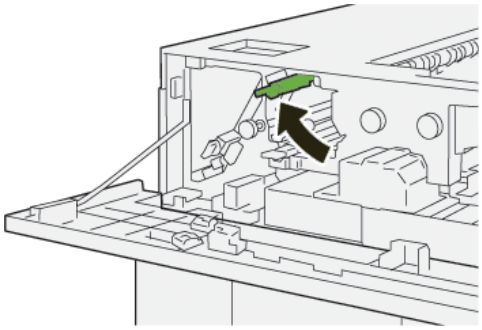

7. Chiudere la copertura superiore dell'HCS.
8. Se la stampante indica la presenza di ulteriori inceppamenti carta, seguire le istruzioni per eliminarli e riprendere la stampa.

Messaggi di errore dell'HCS

Quando si verifica un guasto, come inceppamenti carta, sportelli o coperture aperti o malfunzionamenti del sistema, la stampa si interrompe e sullo schermo sensibile della stampante appare un messaggio. Una figura mostra la posizione in cui si è verificato l'errore con una breve spiegazione delle azioni da eseguire per correggerlo. Se un errore riguarda più punti del sistema, la riproduzione cambia per indicare i vari punti e le azioni correttive necessarie.

Lo schermo sensibile contiene anche il pulsante **Errori** che visualizza informazioni su ogni errore e le istruzioni per correggerlo. Il codice (**E**) nella parte in alto a sinistra del messaggio di errore mostra quale spia di errore è accesa sul pannello comandi dell'HCS (E1–E8).

NOTA

Per informazioni sugli errori e i messaggi di errore, fare riferimento al capitolo *Risoluzione dei problemi* della Guida per l'utente della stampante.

Informazioni sui codici errore dell'HCS

Quando si verifica un guasto, come inceppamenti carta, sportelli o coperture aperti o malfunzionamenti del sistema, la stampa si interrompe e sullo schermo sensibile della stampante appare un messaggio.

Lo schermo sensibile contiene anche il pulsante **Errori** che visualizza informazioni su ogni errore e le istruzioni per correggerlo.

SUGGERIMENTO

Gli errori dell'HCS vengono identificati dai codici che iniziano con il numero a tre cifre «**049**. »

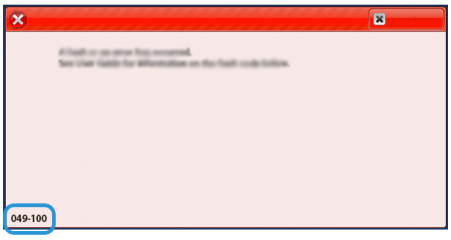

Ulteriori informazioni sulla risoluzione dei problemi dell'HCS

Consigli e suggerimenti per l'utilizzo dell'HCS

Consultare i seguenti consigli e suggerimenti per l'utilizzo dell'HCS:

1. Controllare che la carta caricata nel vassoio impilatore non sia arricciata.
   a) Se non è presente arricciatura e le stampe sono accettabili per il cliente, non occorre fare altro.
   b) Se non è presente arricciatura e le stampe non sono accettabili, chiamare l'assistenza.
   c) Se i fogli sono arricciati, andare al passaggio seguente.
2. Per correggere l'arricciatura, utilizzare i controlli di correzione arricciatura sulla parte superiore del modulo interfaccia antiarricciatura (IDM).
3. Se le stampe non migliorano, regolare nuovamente l'arricciatura della carta.
4. Se il problema persiste, rivolgersi al centro assistenza clienti.

Specifiche dell'HCS

Componente	Specifiche tecniche
Capacità dei vassoi	Vassoio superiore 500 fogli
	Vassoio/carrello impilatore 5.000 fogli
NOTA I valori sono basati su carta con grammatura inferiore a 80 g/m^2	

Componente	Specifiche tecniche			
Formato carta	Vassoio superiore	Formato standard	Minima	Cartolina 4 x 6 poll. 100 x 148 mm
			Massima	13 x 19 poll. A3
		Formato personalizzato	Altezza	3,9-13 poll. 98,0-330,2 mm
			Larghezza	6-26 poll. 148,0-660,4 mm
	Carrello / vassoio impilatore	Formato standard	Minima	JIS BS
			Massima	13 x 19 poll. A3
		Formato personalizzato	Altezza	8-13 poll. 203,0-330,2 mm
			Larghezza	7,2–19,2 poll. 182,0-488,0 mm
Grammatura carta	Vassoio superiore	52-350 g/m^2		
	Carrello / vassoio impilatore	52 - 300 g/m^2		

Linee guida per i supporti dell'HCS

- Il vassoio/carrello impilatore può contenere fogli di carta (patinata o non patinata) di grammatura compresa tra 52 e 350 g/m^2 con possibilità di peggioramento della qualità e incremento del numero degli inceppamenti.
- I trasparenti possono avere come destinazione il vassoio superiore o il vassoio/carrello impilatore. Non impilare oltre 100 trasparenti.
- L'alimentazione della carta patinata di grammatura inferiore a 100 g/m^2 può risultare meno affidabile di quella di grammatura superiore a 100 g/m^2.
- Per i supporti non standard il cui bordo parallelo alla direzione di alimentazione ha una lunghezza superiore a 305 mm (12") è richiesta una lunghezza minima di 210 mm (8,3") del bordo perpendicolare alla direzione di alimentazione.
- Per i supporti non standard il cui bordo perpendicolare alla direzione di alimentazione ha una lunghezza inferiore a 254 mm (10") è richiesta una lunghezza minima di 330 mm (13") del bordo parallelo alla direzione di alimentazione.

6

Taglierina bilaterale

NOTA

Questo dispositivo di finitura opzionale richiede il modulo interfaccia antiarricciatura (IDM).

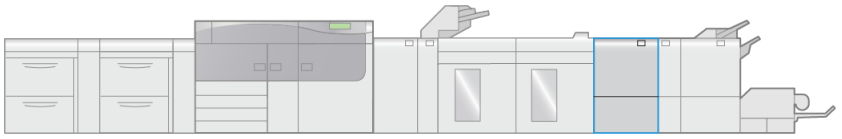

VP3100_006

La taglierina bilaterale è un dispositivo di finitura opzionale che fornisce il ritaglio su entrambi i lati del foglio.

- Esegue un ritaglio a 6-25 mm (0,24-0,99 poll.) dal bordo superiore e inferiore dei libretti per produrre un bordo uniforme.
- Utilizzata insieme alla taglierina SquareFold®, vengono ritagliati tutti i lati dei libretti ad eccezione del lato di rilegatura, consentendo così di creare libretti con smarginatura completa; per informazioni, vedere Taglierina SquareFold.
- Esegue il ritaglio di carte con formati che vanno da 182 x 257 mm (7,2 x 10,1 poll.) a 330 x 488 mm (13 x 19,2 poll.).
- Gestisce carta non patinata da 52–350 g/m² o carta patinata da 106–350 g/m².

Componenti della taglierina bilaterale

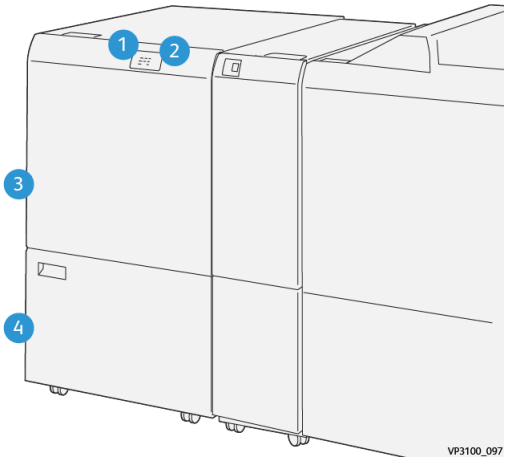

Numero	Componente	Descrizione
1	Spia di inceppamento carta/errore	Questa spia si accende in caso di inceppamento carta. Se la spia lampeggia, è necessario rimuovere l'inceppamento per poter riprendere a stampare.
2	Spia di contenitore scarti della taglierina pieno	Questa spia si accende quando giunge il momento di svuotare il contenitore scarti della taglierina e lampeggia quando il contenitore è pieno.
3	Copertura superiore	Aprire questa copertura per rimuovere gli inceppamenti carta.
4	Copertura inferiore	Aprire questa copertura per svuotare il contenitore scarti della taglierina.

Manutenzione della taglierina bilaterale

Svuotamento del contenitore scarti della taglierina bilaterale

Quando il contenitore scarti della taglierina è quasi pieno, sulla taglierina fronte/retro si accende una spia.

NOTA

Il contenitore scarti può essere svuotato anche prima che si riempia completamente e mentre la stampante è in funzione.

Una volta che il contenitore scarti si riempie, la spia passa da una luce fissa a una luce lampeggiante e sulla stampante viene visualizzato un messaggio di errore indicante che il contenitore scarti è pieno.

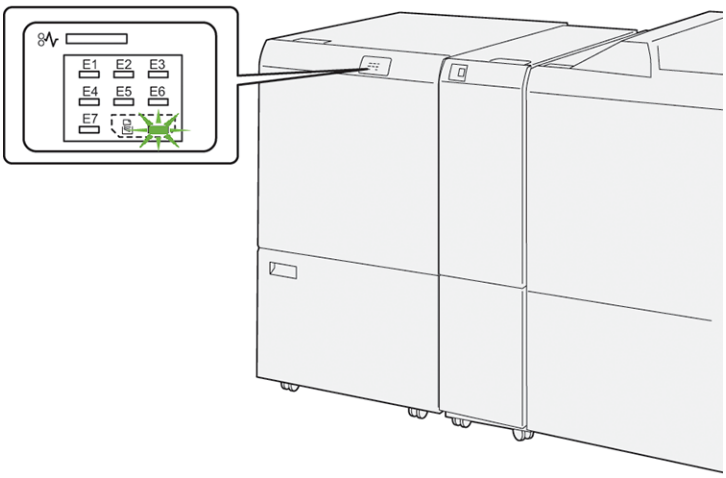

Procedere come descritto di seguito per svuotare il contenitore scarti della taglierina.

1. Aprire la **copertura inferiore** della taglierina bilaterale.

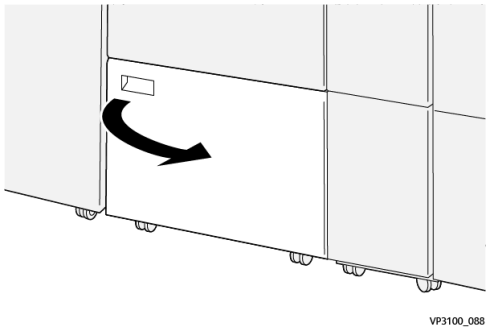

2. Estrarre e rimuovere il contenitore scarti.

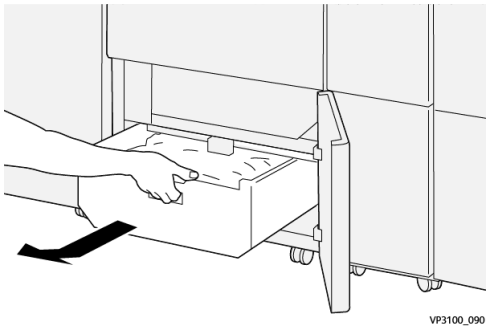

3. Eliminare tutti gli scarti.

IMPORTANTE

Assicurarsi che il contenitore scarti sia vuoto. Se nel contenitore rimangono scarti o frammenti, la taglierina potrebbe non funzionare correttamente.

4. Per assicurarsi che tutti gli scarti/residui siano stati rimossi, soprattutto sotto il telaio posto dietro il contenitore, utilizzare l'asta per rimuovere eventuali scarti rimasti dall'interno della taglierina.

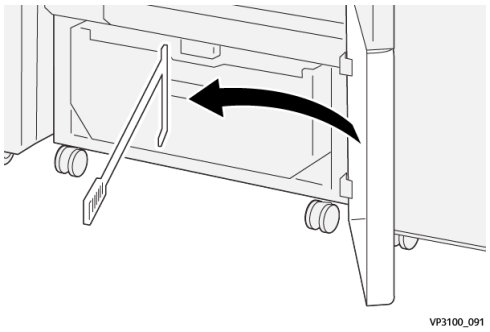

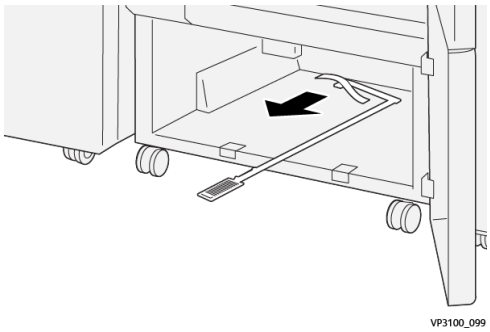

5. Reinserire l'asta nel suo alloggiamento all'interno della copertura inferiore.
6. Reinserire il contenitore scarti e spingerlo fino in fondo.

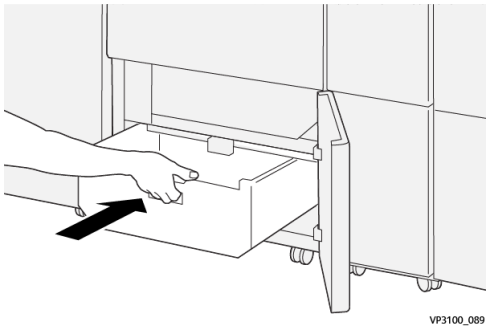

7. Chiudere la copertura inferiore.

Risoluzione dei problemi della taglierina bilaterale

Inceppamenti carta della taglierina bilaterale

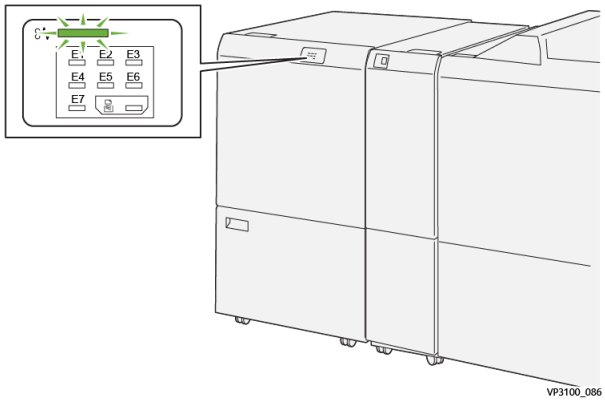

Quando si verifica un errore, come inceppamenti carta, sportelli o coperture aperti, o un malfunzionamento della stampante, si verifica quanto segue:

- La stampante si blocca e nello schermo sensibile appare un messaggio di errore.
- Il messaggio contiene una riproduzione grafica indica il punto del malfunzionamento con una breve spiegazione delle azioni correttive necessarie per eliminare il problema.
- Gli inceppamenti carta possono verificarsi in varie aree della stampante e di eventuali dispositivi opzionali collegati alla stampante. In questo caso, la riproduzione grafica cambia per indicare i vari punti e le azioni correttive necessarie.
- Inoltre, se si verifica un errore su un dispositivo opzionale, sul pannello del dispositivo si accende una spia e l'indicazione del punto preciso del problema.

In fase di eliminazione degli inceppamenti, tenere sempre presente quanto segue:

- Non spegnere la stampante durante l'eliminazione dell'inceppamento.
- Gli inceppamenti possono essere rimossi con la stampante accesa. Quando l'alimentazione viene spenta, tutte le informazioni salvate nella memoria del sistema vengono cancellate.
- Eliminare tutti gli inceppamenti prima di riprendere la stampa.
- Non toccare i componenti interni della stampante. Questa azione potrebbe causare difetti di stampa.
- Prima di procedere con i lavori di stampa, verificare che siano stati eliminati tutti gli inceppamenti, compresi eventuali frammenti di carta strappata.
- Estrarre con cura i fogli inceppati facendo attenzione a non strapparli. Se la carta è strappata, verificare di rimuovere tutti i frammenti.
- Una volta eliminati gli inceppamenti, chiudere tutti gli sportelli e le coperture. La stampante non funziona con coperture e sportelli aperti.
- Quando sono stati eliminati tutti i fogli inceppati, la stampa riprende automaticamente dal punto in cui è stata interrotta.
- Se non si eliminano tutti gli inceppamenti, sullo schermo sensibile rimane visualizzato un messaggio. Leggere sullo schermo sensibile le istruzioni per eliminare gli inceppamenti restanti.

Eliminazione di inceppamenti carta dall'area E1 della taglierina

1. Aprire la copertura superiore della taglierina.

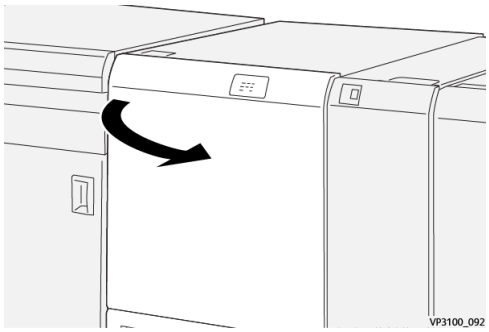

2. Spostare la leva **1a** verso il basso (①), la leva **1b** verso il basso (②) e la leva **1d** verso l'alto (③). Rimuovere la carta inceppata (④).

   NOTA

   Controllare l'area dietro la copertura superiore per assicurarsi che non vi sia carta inceppata nascosta.

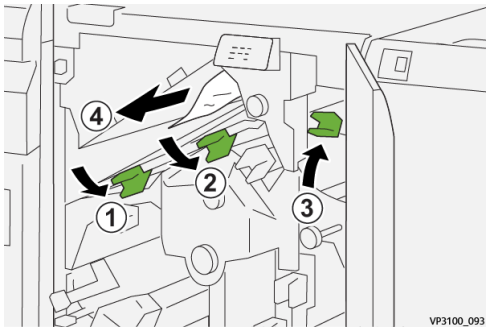

3. In caso di difficoltà nel rimuovere gli inceppamenti carta, ruotare la manopola **1c** in senso orario (①) e rimuovere la carta inceppata (②).

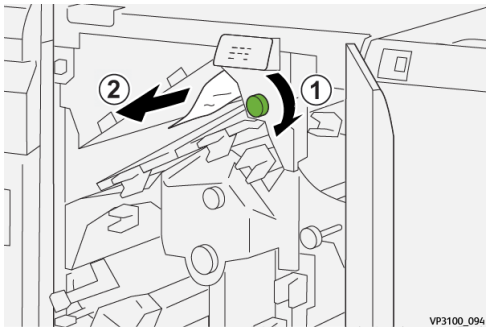

4. Riportare le leve **1a**, **1b** e **1d** alle loro posizioni originali.

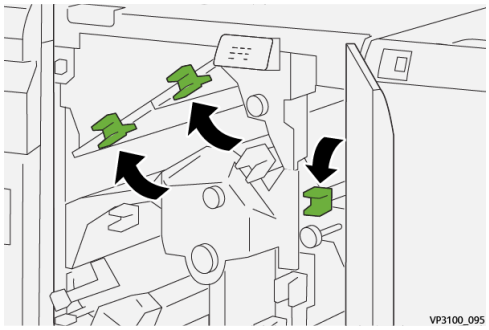

5. Chiudere la copertura superiore della taglierina.
6. Se la stampante indica la presenza di ulteriori inceppamenti carta, seguire le istruzioni per eliminarli e riprendere la stampa.

Eliminazione di inceppamenti carta dall'area E2 della taglierina

1. Aprire la copertura superiore della taglierina.

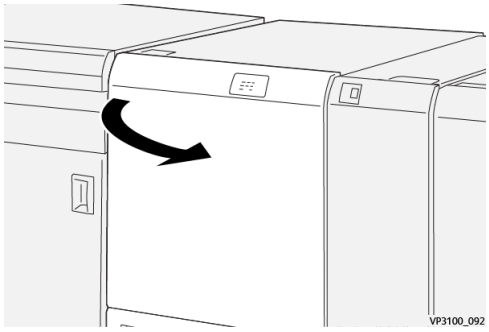

2. Ruotare la manopola **2** in senso antiorario per allineare il contrassegno sulla manopola alla posizione di sblocco (indicata da un simbolo simile a un lucchetto aperto).

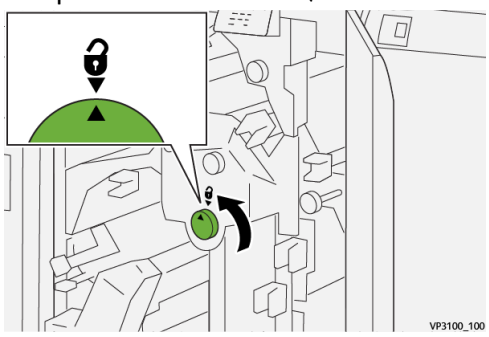

3. Spostare la leva **1a** verso il basso (①) e la leva **1b** verso il basso (②).

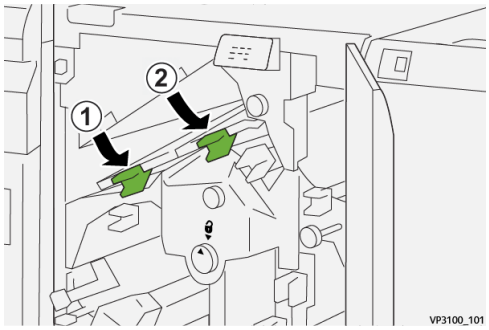

4. Ruotare la manopola **1c** in senso orario (①) e rimuovere la carta inceppata (②).

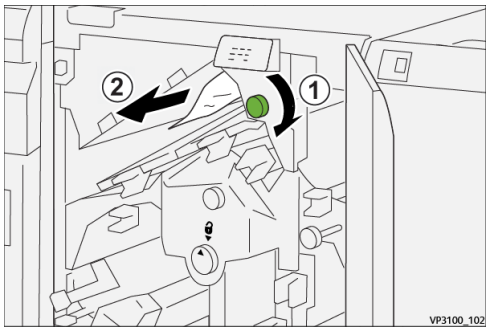

5. Riportare le leve **1a** e **1b** alle loro posizioni originali.

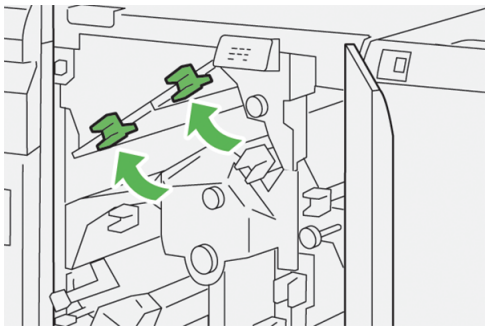

6. In caso di difficoltà ad eliminare gli inceppamenti carta, spostare la leva **1d** verso l'alto (①) e la leva **2a** verso sinistra (②).

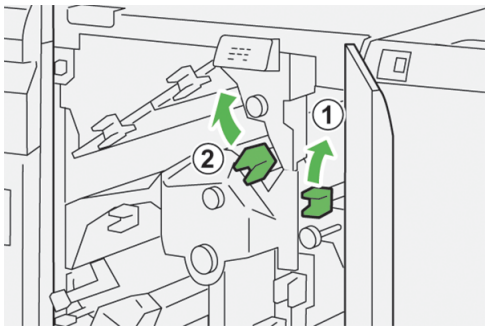

7. Ruotare la manopola **2b** in senso antiorario (①) e rimuovere la carta inceppata (②).

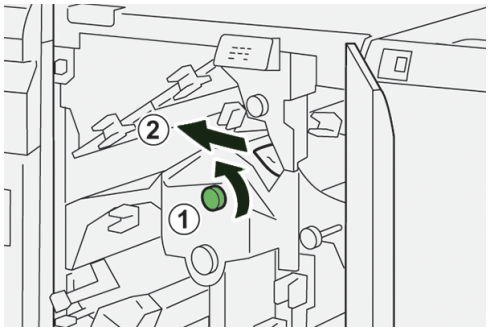

8. Riportare le leve **1d** e **2a** alle loro posizioni originali.

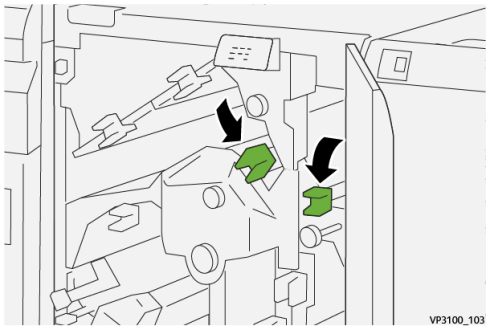

9. Chiudere la copertura superiore della taglierina.
10. Se la stampante indica la presenza di ulteriori inceppamenti carta, seguire le istruzioni per eliminarli e riprendere la stampa.

Eliminazione di inceppamenti carta dall'area E3 della taglierina

1. Aprire la copertura superiore della taglierina.

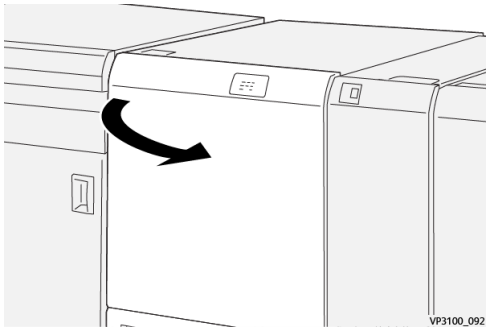

2. Ruotare la manopola **2** in senso antiorario per allineare il contrassegno sulla manopola alla posizione di sblocco (indicata da un simbolo simile a un lucchetto aperto).

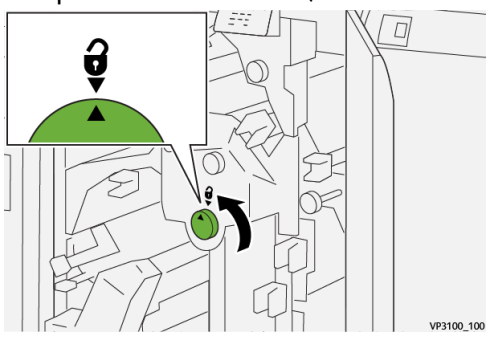

3. Spostare la leva **2c** verso il basso (①) e rimuovere la carta inceppata (②).

NOTA

Controllare l'area dietro la copertura superiore per assicurarsi che non vi sia carta inceppata nascosta.

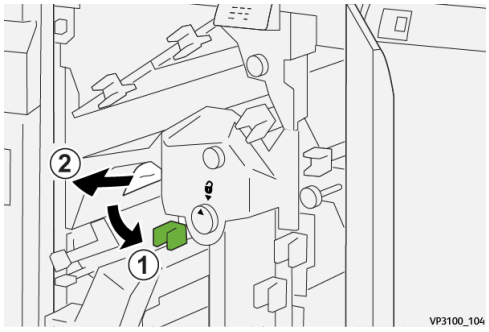

4. Riportare la leva **2c** nella posizione originale.

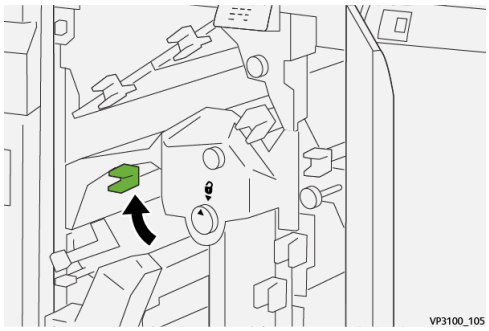

5. Chiudere la copertura superiore della taglierina.
6. Se la stampante indica la presenza di ulteriori inceppamenti carta, seguire le istruzioni per eliminarli e riprendere la stampa.

Eliminazione di inceppamenti carta dall'area E4 della taglierina

1. Aprire la copertura superiore della taglierina.

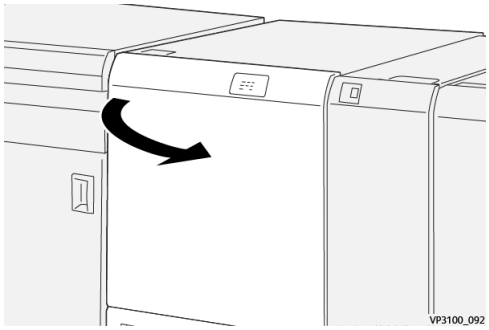

2. Spostare la leva **2c** verso il basso (①), la leva **2d** verso l'alto (②) e la leva **2e** verso destra (③).

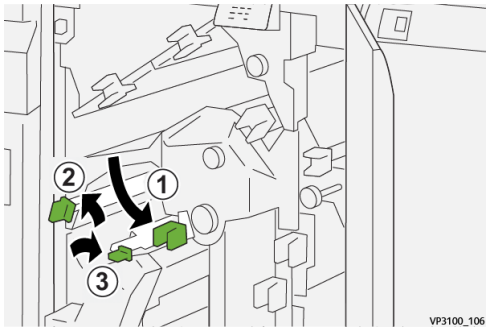

3. Ruotare la manopola **2f** in senso orario (①) e rimuovere la carta inceppata (②).

NOTA

Afferrare il bordo anteriore del foglio inceppato e tirarlo delicatamente per rimuoverlo.

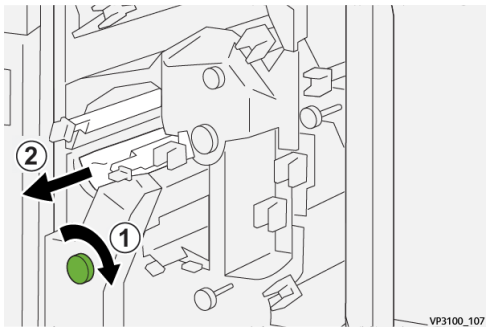

4. In caso di difficoltà nel rimuovere il foglio inceppato, afferrare il bordo superiore del lato destro interno del foglio e tirare delicatamente per estrarlo.

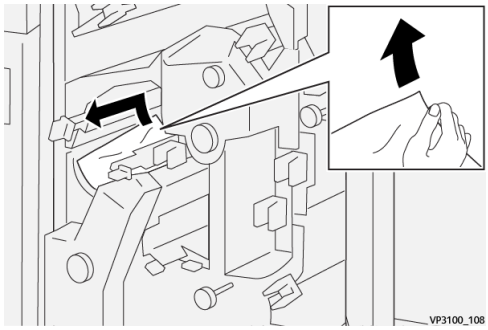

5. Riportare le leve **2e** (①), **2d** (②) e **2c** (③) alle loro posizioni originali.

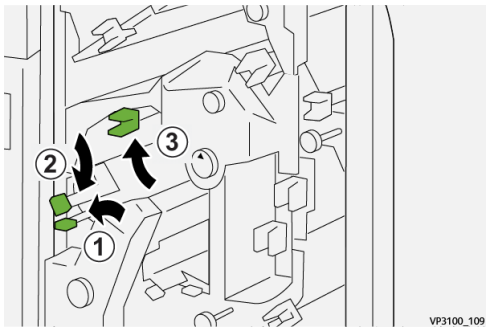

6. Chiudere la copertura superiore della taglierina.
7. Se la stampante indica la presenza di ulteriori inceppamenti carta, seguire le istruzioni per eliminarli e riprendere la stampa.

Eliminazione di inceppamenti carta dall'area E5 della taglierina

1. Aprire la copertura superiore della taglierina.

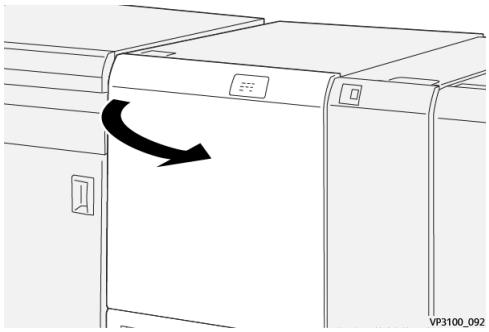

2. Spostare la leva **3a** verso destra (①) e la leva **3b** verso sinistra (②).

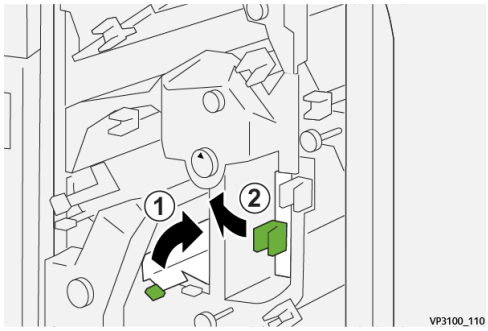

3. Ruotare la manopola **3c** in senso orario (①) e rimuovere la carta inceppata (②).

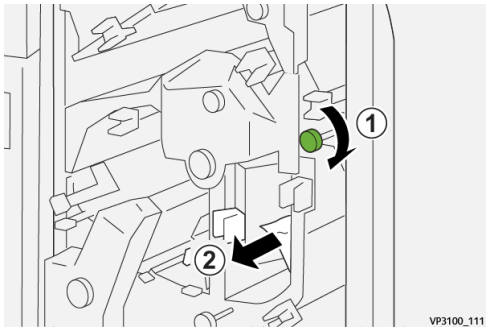

4. Ruotare la manopola **2f** in senso antiorario (①) e rimuovere la carta inceppata (②).

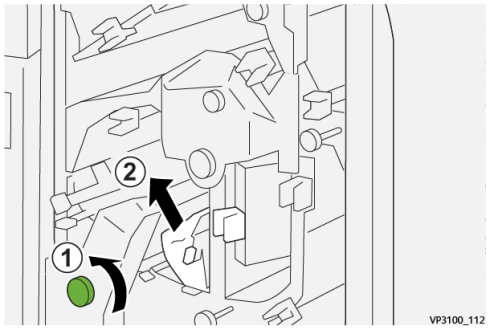

5. Riportare le leve **3a** e **3b** alle loro posizioni originali.

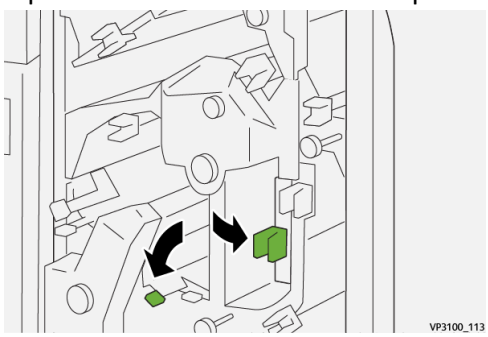

6. Chiudere la copertura superiore della taglierina.
7. Se la stampante indica la presenza di ulteriori inceppamenti carta, seguire le istruzioni per eliminarli e riprendere la stampa.

Eliminazione di inceppamenti carta dall'area E6 della taglierina

1. Aprire la copertura superiore della taglierina.

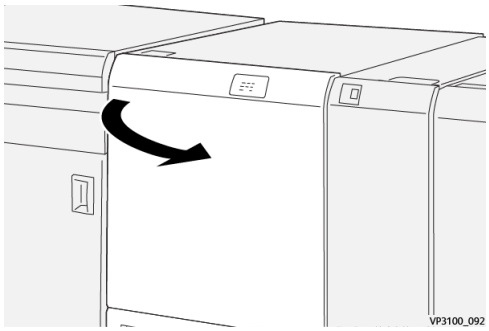

2. Spostare la leva **3a** verso destra (①), la leva **4b** verso il basso (②) e la leva **4c** verso destra (③). Rimuovere la carta inceppata (④).

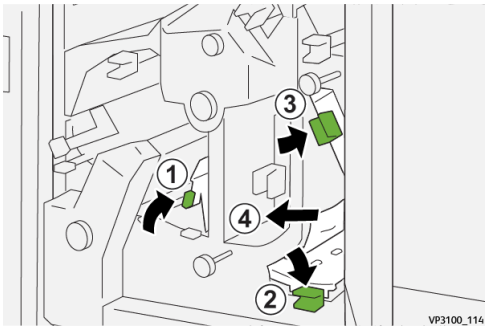

3. Ruotare la manopola **4d** in senso antiorario (①) e rimuovere la carta inceppata (②).

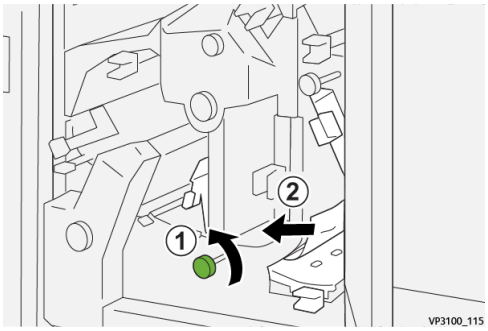

4. Spostare la leva **4a** verso destra (①) e ruotare la manopola **2f** in senso antiorario (②). Rimuovere la carta inceppata (③).

NOTA

Afferrare la leva **4a** mentre si ruota la manopola **2f**.

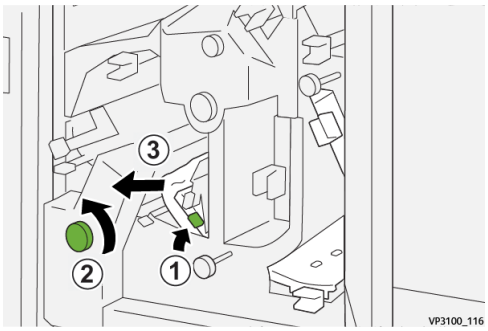

5. Ruotare la manopola **3c** in senso orario (①) e rimuovere la carta inceppata (②).

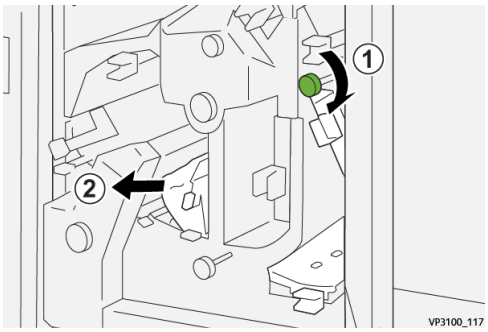

6. Riportare le leve **3a**, **4b** e **4c** alle loro posizioni originali.

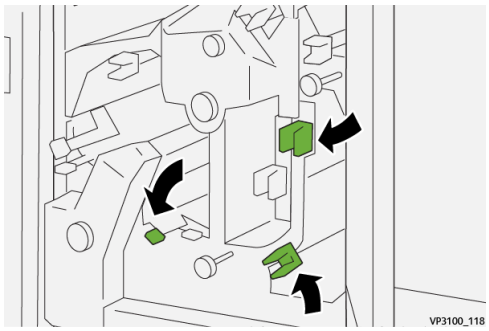

7. Chiudere la copertura superiore della taglierina.
8. Se la stampante indica la presenza di ulteriori inceppamenti carta, seguire le istruzioni per eliminarli e riprendere la stampa.

Eliminazione di inceppamenti carta dall'area E7 della taglierina

1. Aprire la copertura superiore della taglierina.

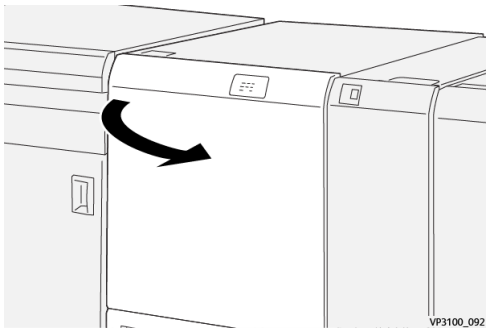

2. Spostare la leva **3a** verso destra (①) e ruotare la manopola **2f** in senso antiorario (②).

   NOTA

   Ruotare la manopola cinque o più volte.

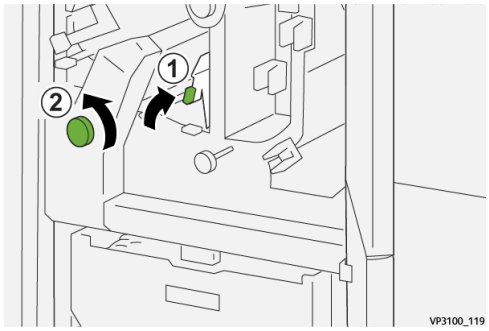

3. Estrarre e reinserire per almeno tre volte consecutive il contenitore scarti della taglierina.

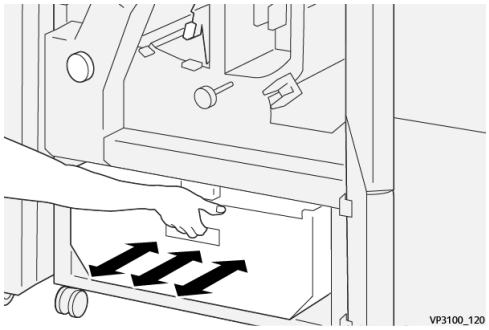

4. Riportare la leva **3a** nella posizione originale.

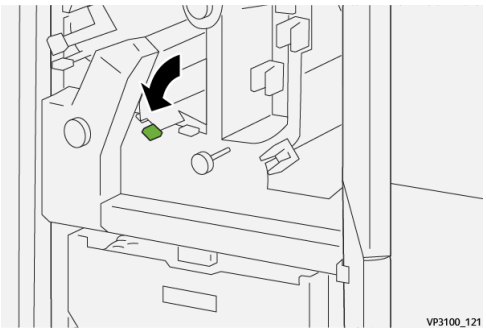

5. Se la spia **E7** resta accesa, procedere come segue:
   a) Aprire la **copertura inferiore**.

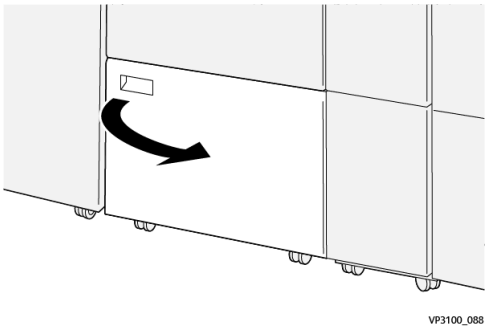

   b) Rimuovere l'asta in dotazione dal suo alloggiamento all'interno della copertura inferiore.

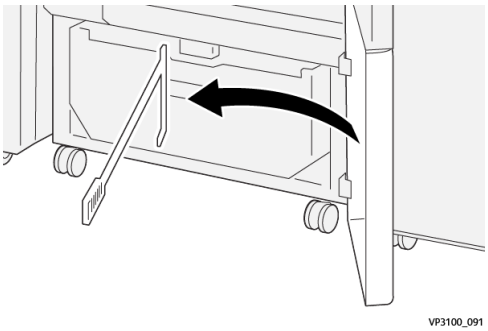

c) Spostare la leva **3a** verso destra (①) e la leva **3d** verso destra (②).

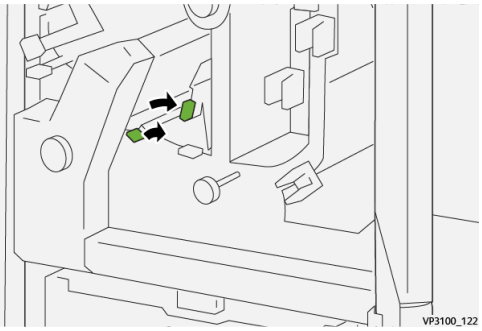

d) Utilizzare l'asta per rimuovere eventuali scarti o detriti rimasti dalla taglierina e farli cadere nel contenitore scarti della taglierina.

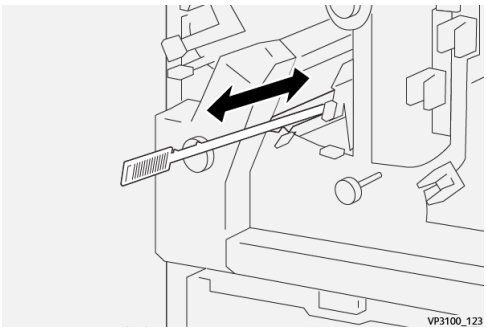

e) In caso di difficoltà nel far cadere gli scarti nel contenitore scarti, utilizzare l'asta per raccogliere gli scarti e quindi rimuoverli con la mano.

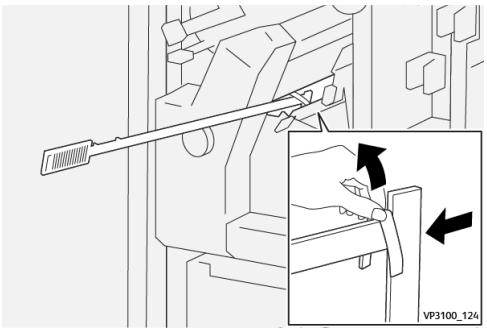

f) Riportare le leve **3a** e **3d** alle loro posizioni originali.

6. Per assicurarsi che tutti gli scarti/residui siano stati rimossi, soprattutto sotto il telaio posto dietro il contenitore, utilizzare l'asta per rimuovere eventuali scarti rimasti dall'interno della taglierina.

NOTA

Per informazioni, vedere Svuotamento del contenitore scarti della taglierina..

7. Chiudere le coperture superiore e inferiore della taglierina.

8. Se la stampante indica la presenza di ulteriori inceppamenti carta, seguire le istruzioni per eliminarli e riprendere la stampa.

Messaggi di errore della taglierina bilaterale

Quando si verifica un guasto, come inceppamenti carta, sportelli o coperture aperti o malfunzionamenti del sistema, la stampa si interrompe e sullo schermo sensibile della stampante appare un messaggio. Una figura mostra la posizione in cui si è verificato l'errore con una breve spiegazione delle azioni da eseguire per correggerlo. Se un errore riguarda più punti del sistema, la riproduzione cambia per indicare i vari punti e le azioni correttive necessarie.

Lo schermo sensibile contiene anche il pulsante **Errori** che visualizza informazioni su ogni errore e le istruzioni per correggerlo. Il codice (**E**) nella parte in alto a sinistra del messaggio di errore mostra quale spia di errore è accesa sul pannello spie della taglierina bilaterale (E1–E7).

NOTA

Per informazioni sugli errori e i messaggi di errore, fare riferimento al capitolo *Risoluzione dei problemi* della Guida per l'utente della stampante.

Informazioni sui codici errore della taglierina bilaterale

Quando si verifica un guasto, come inceppamenti carta, sportelli o coperture aperti o malfunzionamenti del sistema, la stampa si interrompe e sullo schermo sensibile della stampante appare un messaggio.

Lo schermo sensibile contiene anche il pulsante **Errori** che visualizza informazioni su ogni errore e le istruzioni per correggerlo.

SUGGERIMENTO

Gli errori della taglierina bilaterale vengono identificati dai codici che iniziano con i numeri a tre cifre «**012**,» «**013**,» «**014**,» «**024**» e «**028**. »

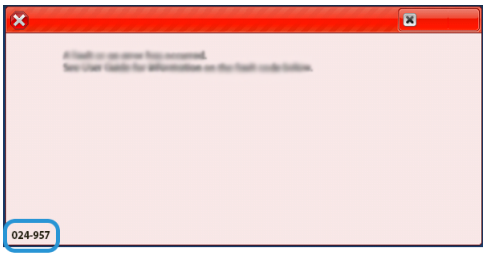

Specifiche della taglierina bilaterale

Componente	Specifiche tecniche			
Taglierina bilaterale	Formato carta	Formato standard	Minima	Letter (8,5 x 11 poll.) A4
			Massima	13 x 19 poll. A3
		Formato personalizzato	Altezza	7,7-13 poll. 194,0-330,2 mm
			Larghezza	8,26–19,2 poll. 10,0-488,0 mm
	Grammatura carta	Non patinata		52-350 g/m^2
		Patinata		106-350 g/m^2
	Dimensioni di ritaglio	0,24–0,99 poll. 6-25 mm		
		NOTA L'impostazione di un'area di ritaglio testa a piede pari a 7 mm (0,275 poll.) o meno potrebbe danneggiare i bordi ritagliati.		

7

Piegatrice a C/Z

NOTA

- Questo dispositivo di finitura opzionale richiede il modulo interfaccia antiarricciatura (IDM).
- La piegatrice a C/Z è disponibile solo con una delle stazioni di finitura Production Ready (PR) opzionali.
- Per informazioni su queste stazioni di finitura, vedere Stazione di finitura Production Ready (PR) / Stazione di finitura libretto Production Ready (PR) e Stazione di finitura Production Ready (PR) Plus.

La piegatrice a C/Z è un dispositivo opzionale che consente di piegare a C e a Z i fogli di formato A4 (8,5" x 11") e A3 (11" x 17").

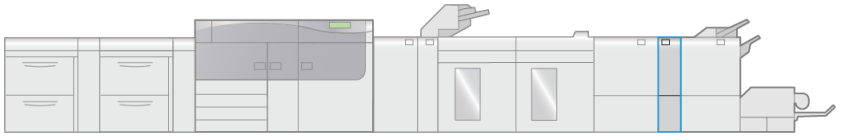

Per produrre i fogli piegati occorre selezionare la funzione di **piegatura**.

- La funzione **Piega** può essere selezionata dal driver di stampa (per i lavori di stampa in rete) oppure dallo scanner (per i lavori di copia o scansione, se si utilizza un modello con scanner).
- Per utilizzare l'opzione **Piega**, l'orientamento dei documenti deve essere SEF (alimentazione dal lato corto). Selezionare un vassoio carta che contenga supporti con orientamento SEF.
- Sono disponibili tre tipi di piegatura: Piegatura a C, Piegatura a Z e Piegatura a Z metà foglio.

Componenti della piegatrice a C/Z

NOTA

Per informazioni dettagliate sulla funzione di **Regolazione piegatura**, fare riferimento alla *Guida di Stock Library Manager sul proprio server di stampa per esaminare i «Profili di regolazione piegatura. »*

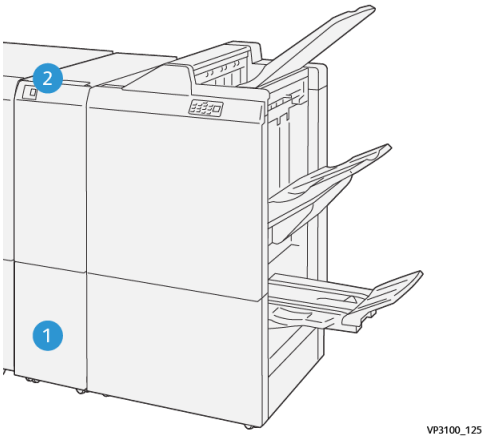

Numero	Componente	Descrizione
1	Vassoio di uscita stampe con tripla piegatura	Riceve fogli in uscita.
2	Pulsante del vassoio di uscita stampe con tripla piegatura	Premere questo pulsante per aprire il vassoio di uscita stampe con tripla piegatura.

Output con tripla piegatura

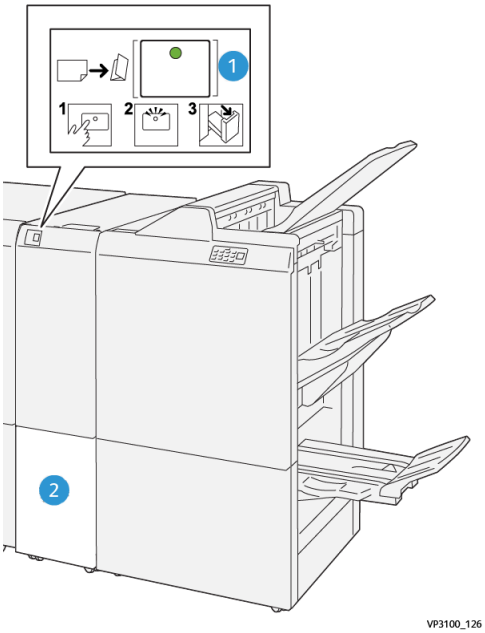

Numero	Componente	Descrizione
1	Pulsante del vassoio di uscita stampe con tripla piegatura	Quando si preme questo pulsante, la spia lampeggia. Quando il vassoio di uscita stampe con tripla piegatura è sbloccato e la spia e accesa con luce fissa (non lampeggiante), estrarre il vassoio di uscita stampe con tripla piegatura.
2	Vassoio di uscita stampe con tripla piegatura	I lavori con piegatura a C o piegatura a Z vengono rilasciati soltanto in questo vassoio. **NOTA** I lavori con piegatura a C/Z non possono essere rilasciati in nessun altro vassoio.

Risoluzione dei problemi della piegatrice a C/Z

Inceppamenti carta della piegatrice a C/Z

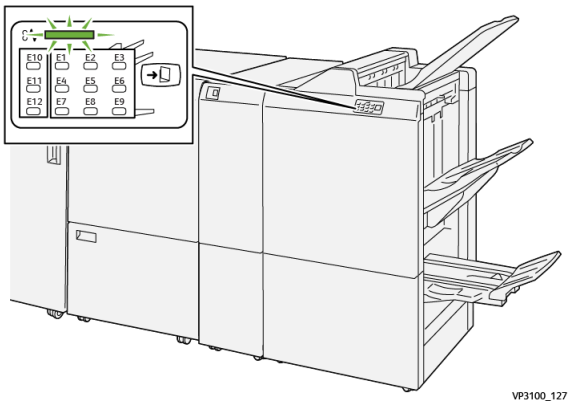

- La stampante si blocca e nello schermo sensibile appare un messaggio di errore.
- Il messaggio contiene una riproduzione grafica indica il punto del malfunzionamento con una breve spiegazione delle azioni correttive necessarie per eliminare il problema.
- Gli inceppamenti carta possono verificarsi in varie aree della stampante e di eventuali dispositivi opzionali collegati alla stampante. In questo caso, la riproduzione grafica cambia per indicare i vari punti e le azioni correttive necessarie.
- Inoltre, se si verifica un errore con la piegatrice a C/Z, si accende una spia sul pannello comandi della stazione di finitura PR indicante l'area corrispondente della piegatrice a C/Z in cui si è verificato l'errore.

In fase di eliminazione degli inceppamenti, tenere sempre presente quanto segue:

- Non spegnere la stampante durante l'eliminazione dell'inceppamento.
- Gli inceppamenti possono essere rimossi con la stampante accesa. Quando l'alimentazione viene spenta, tutte le informazioni salvate nella memoria del sistema vengono cancellate.
- Eliminare tutti gli inceppamenti prima di riprendere la stampa.
- Non toccare i componenti interni della stampante. Questa azione potrebbe causare difetti di stampa.
- Prima di procedere con i lavori di stampa, verificare che siano stati eliminati tutti gli inceppamenti, compresi eventuali frammenti di carta strappata.
- Estrarre con cura i fogli inceppati facendo attenzione a non strapparli. Se la carta è strappata, verificare di rimuovere tutti i frammenti.
- Una volta eliminati gli inceppamenti, chiudere tutti gli sportelli e le coperture. La stampante non funziona con coperture e sportelli aperti.
- Quando sono stati eliminati tutti i fogli inceppati, la stampa riprende automaticamente dal punto in cui è stata interrotta.

- Se non si eliminano tutti gli inceppamenti, sullo schermo sensibile rimane visualizzato un messaggio. Leggere sullo schermo sensibile le istruzioni per eliminare gli inceppamenti restanti.

Eliminazione di inceppamenti carta dall'area E10 della piegatrice

1. Aprire la copertura anteriore della piegatrice.

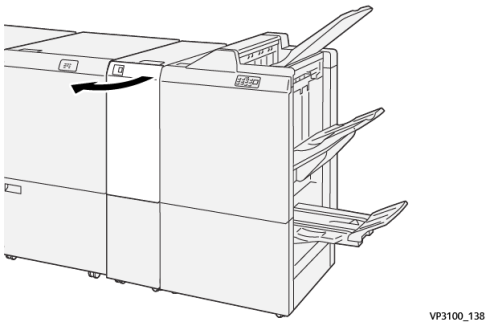

2. Spostare la leva **2a** verso l'alto (①) e la leva **2b** verso sinistra (②). Rimuovere la carta inceppata (③).

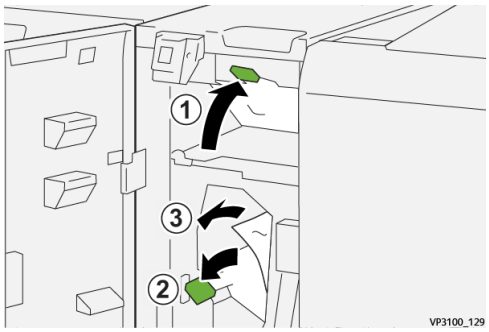

3. Riportare le leve **2a** e **2b** alle loro posizioni originali.

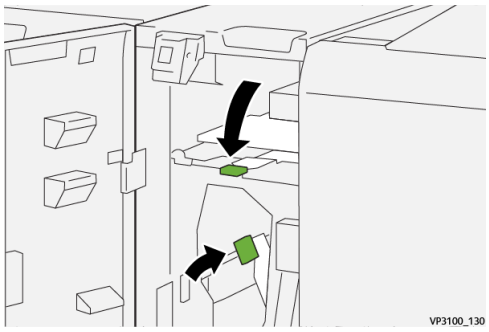

4. Chiudere la copertura anteriore della piegatrice.
5. Se la stampante indica la presenza di ulteriori inceppamenti carta, seguire le istruzioni per eliminarli e riprendere la stampa.

Eliminazione di inceppamenti carta dall'area E11 della piegatrice

1. Aprire la copertura anteriore della piegatrice.

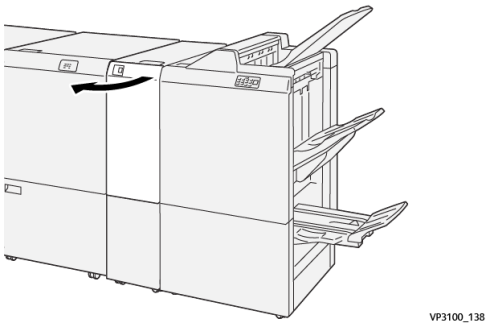

2. Spostare la leva **2g** verso destra (①) e ruotare la manopola **2c** in senso antiorario (②). Rimuovere la carta inceppata (③).

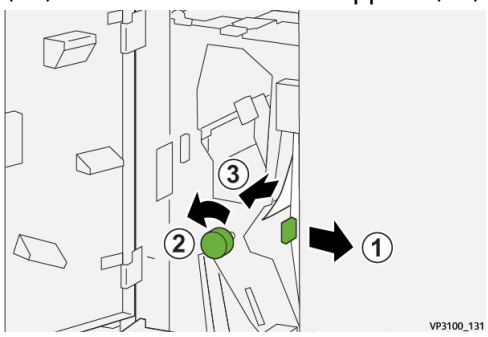

3. Riportare la leva **2g** nella posizione originale.

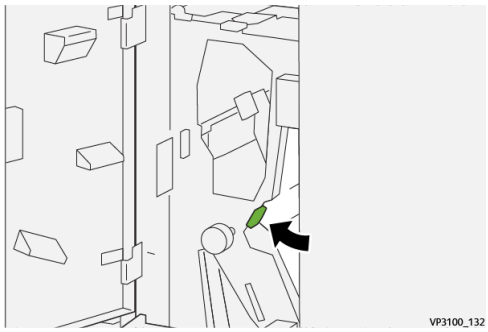

4. Chiudere la copertura anteriore della piegatrice.
5. Se la stampante indica la presenza di ulteriori inceppamenti carta, seguire le istruzioni per eliminarli e riprendere la stampa.

Eliminazione di inceppamenti carta dall'area E12 della piegatrice

1. Aprire la copertura anteriore della piegatrice.

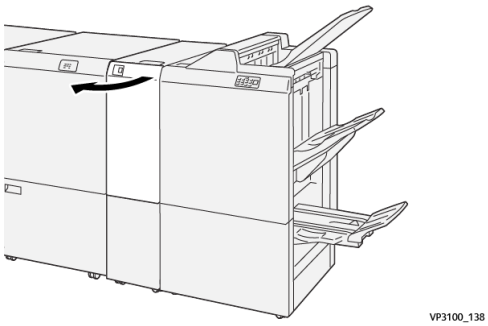

2. Aprire il vassoio di uscita stampe con tripla piegatura **2d**.

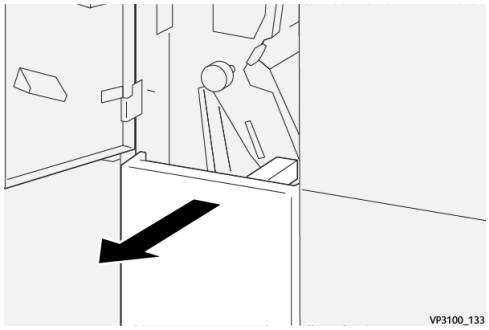

3. Spostare la leva **2e** verso destra (①) e ruotare la manopola **2c** in senso antiorario (②). Rimuovere la carta inceppata (③).

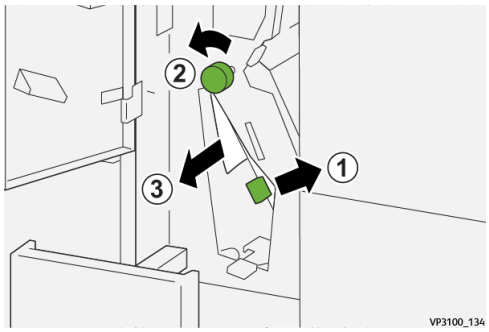

4. Riportare la leva **2e** nella posizione originale.

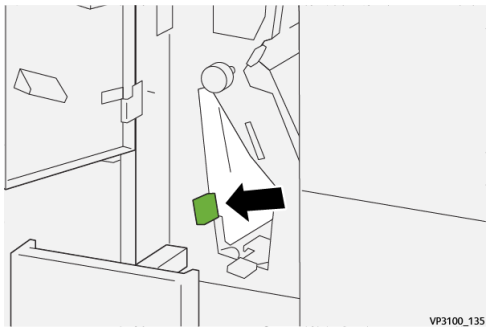

5. In caso di difficoltà ad eliminare gli inceppamenti carta, spostare la leva **2f** verso destra (①) e ruotare la manopola **2c** in senso antiorario (②). Rimuovere la carta inceppata (③).

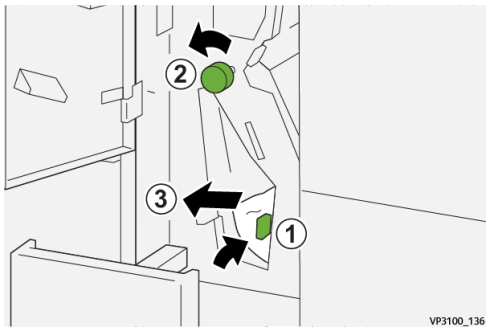

6. Riportare la leva **2f** nella posizione originale.

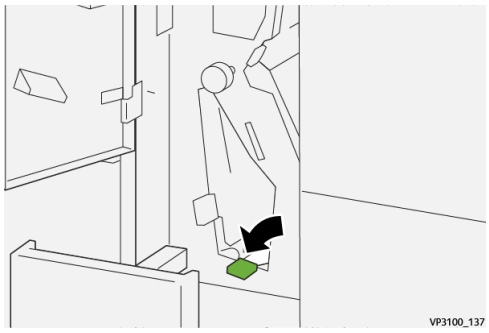

7. Chiudere il vassoio di uscita stampe con tripla piegatura **2d** spingendolo completamente all'interno.

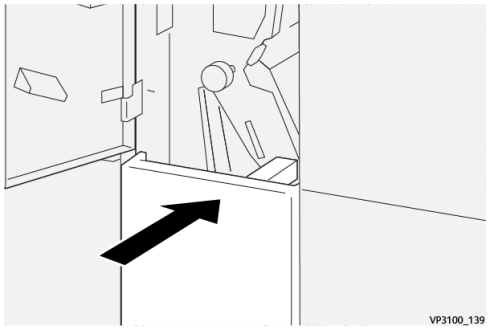

8. Chiudere la copertura anteriore della piegatrice.
9. Se la stampante indica la presenza di ulteriori inceppamenti carta, seguire le istruzioni per eliminarli e riprendere la stampa.

Messaggi di errore della piegatrice a C/Z

Quando si verifica un guasto, come inceppamenti carta, sportelli o coperture aperti o malfunzionamenti del sistema, la stampa si interrompe e sullo schermo sensibile della stampante appare un messaggio. Una figura mostra la posizione in cui si è verificato l'errore con una breve spiegazione delle azioni da eseguire per correggerlo. Se un errore riguarda più punti del sistema, la riproduzione cambia per indicare i vari punti e le azioni correttive necessarie.

Lo schermo sensibile contiene anche il pulsante **Errori** che visualizza informazioni su ogni errore e le istruzioni per correggerlo. Il codice (**E**) nella parte in alto a sinistra del messaggio di errore mostra quale spia di errore è accesa sul pannello spie della piegatrice a C/Z (E1–E7).

NOTA

Per informazioni sugli errori e i messaggi di errore, fare riferimento al capitolo *Risoluzione dei problemi* della Guida per l'utente della stampante.

Informazioni sui codici errore della piegatrice a C/Z

Quando si verifica un guasto, come inceppamenti carta, sportelli o coperture aperti o malfunzionamenti del sistema, la stampa si interrompe e sullo schermo sensibile della stampante appare un messaggio.

Lo schermo sensibile contiene anche il pulsante **Errori** che visualizza informazioni su ogni errore e le istruzioni per correggerlo.

SUGGERIMENTO

Gli errori della piegatrice a C/Z vengono identificati dai codici che iniziano con i numeri a tre cifre «**012**» e «**013**. »

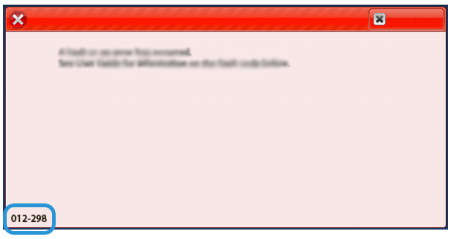

Specifiche della piegatrice a C/Z

Componente	Specifiche tecniche	
Piegatura a Z metà foglio	Formato carta	11 x 17 poll. (Tabloid) A3 JIS B4
	Grammatura carta	60 - 90 g/m^2 (non patinata)
Tripla piegatura (a C o a Z)	Formato carta	8,5 x 11 poll. (Letter) A4
	Grammatura carta	60 - 90 g/m^2 (non patinata)
Capacità dei vassoi	30 fogli **NOTA** I valori sono basati su carta Colotech+90.	

8

Stazione di finitura Production Ready (PR) / Stazione di finitura libretto Production Ready (PR)

NOTA

Questi dispositivi di finitura opzionali richiedono il modulo interfaccia antiarricciatura (IDM).

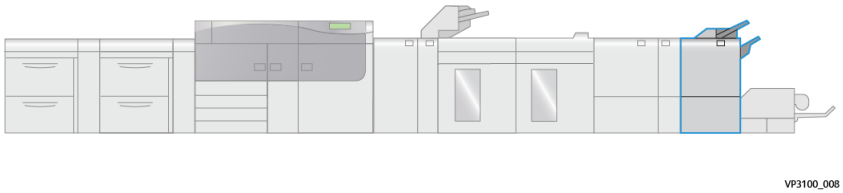

NOTA

In questa sezione, la stazione di finitura PR e la stazione di finitura libretto PR vengono chiamate semplicemente con il nome di «stazione di finitura. » Qualsiasi differenza tra i due tipi di stazione di finitura viene indicata specificando chiaramente il nome della stazione di finitura.

La stazione di finitura Production Ready (PR) e la Stazione di finitura libretto Production Ready (PR) sono dotate delle seguenti funzionalità:

- Gestione di formati più piccoli di A5.
- Pinzatura di un massimo di 35 pagine di carta patinata.
- Gestione di formati grandi (formato massimo 330,2 x 488 mm).

NOTA

La piegatrice a C/Z opzionale è disponibile per entrambe le stazioni di finitura.

Stazione di finitura PR

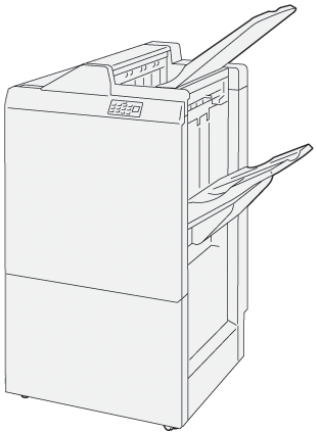

I componenti della stazione di finitura PR sono:

- Due vassoi di uscita: vassoio superiore e vassoio impilatore
- Pinzatrice
- Perforatrice di base opzionale

Stazione di finitura libretto PR

La stazione di finitura libretto Production Ready (PR) offre tutte le funzionalità della stazione di finitura PR, ma in più crea automaticamente libretti con pinzatura centrale di massimo 25 fogli e piegatura doppia (chiamata anche piegatura a metà).

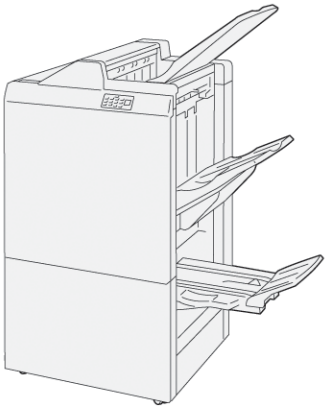

I componenti della stazione di finitura PR sono:

- Tre vassoi di uscita: vassoio superiore, vassoio impilatore, vassoio di raccolta libretti
- Unità libretto
- Pinzatrice
- Perforatrice di base opzionale

Componenti della stazione di finitura

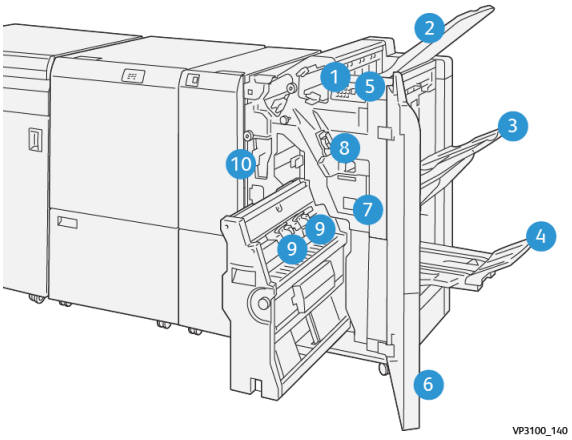

1. Spia inceppamento/errore
2. Vassoio superiore
3. Vassoio impilatore
4. Vassoio libretti*
5. Pulsante di raccolta libretti*
6. Copertura anteriore
7. Contenitore punti di scarto
8. Cartuccia pinzatrice di base per pinzatura laterale
9. Due cartucce pinzatrice per libretti per pinzatura centrale*
10. Contenitore scarti di perforazione

NOTA

* Disponibile solo con la stazione di finitura libretto PR.

Vassoi di uscita della stazione di finitura

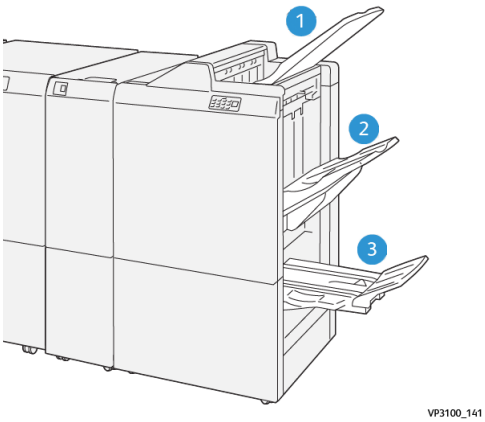

1. Vassoio superiore
2. Vassoio impilatore
3. Vassoio libretti*

* Disponibile solo con la stazione di finitura libretto PR.

Vassoio superiore

Se i fogli stampati non vengono espulsi completamente, la stampante rileva una condizione di «carta piena». Se questa condizione viene rilevata di frequente, cambiare l'angolazione del vassoio superiore.

Fare riferimento alle seguenti linee guida per cambiare l'angolazione del vassoio superiore:

- Per un utilizzo normale, tenere il vassoio nella sua posizione più bassa (predefinita).

  IMPORTANTE

  Un utilizzo continuato del vassoio nella posizione più alta può causare inceppamenti carta o far sì che i fogli rilasciati fuoriescano dal vassoio.

- Quando si utilizzano i seguenti tipi di carta, cambiare l'angolazione del vassoio portandolo nella posizione più alta. I seguenti tipi di carta possono causare frequenti condizioni di «carta piena»:
  - Carta patinata leggera (106 g/m^2 o più leggera)
  - Carta patinata con bordi di 364 mm o più lunghi
  - Carta lunga

NOTA

Se i fogli sono arricciati, cambiare l'angolazione del vassoio non produce alcun effetto.

A	B
Predefinito, angolo inferiore 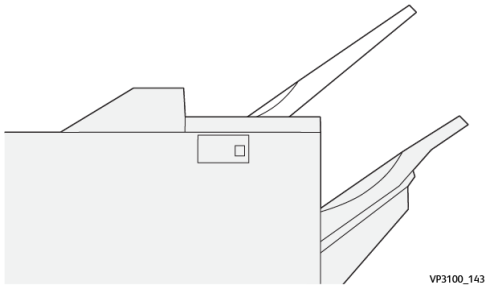	Sollevato, angolo superiore 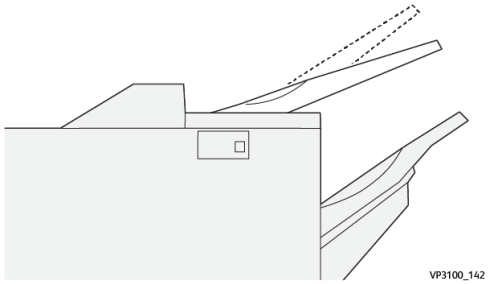

Per cambiare l'angolazione del vassoio:

1. Estrarre il vassoio dall'alloggiamento inferiore (**A**) tirandolo verso destra.
2. Inserire gli innesti sul bordo anteriore del vassoio nell'alloggiamento superiore (**B**).

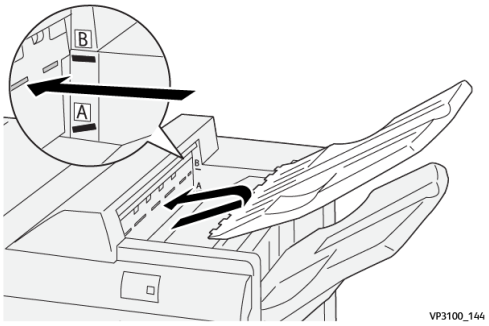

Vassoio impilatore

I lavori con pinzatura laterale vengono rilasciati solo in questo vassoio.

NOTA

Il rilascio in questo vassoio di 2.000 o più fogli con un'eccessiva arricciatura verso il basso può provocare la fuoriuscita della pila di pagine stampate dal vassoio. Se ciò si verifica, impostare la correzione arricciatura sul modulo IDM sul suo livello **più basso**, e sull'inseritore impostarla su **verso il basso**. Per informazioni, vedere Correzione arricciatura carta con le stazioni di finitura PR.

Vassoio libretti

NOTA

Il vassoio libretti è fissato alla stazione di finitura libretto PR. Tuttavia, se è installata la taglierina SquareFold, il vassoio libretti è fissato alla taglierina SquareFold.

I lavori con piegatura doppia e quelli con piegatura doppia con pinzatura centrale vengono rilasciati solo in questo vassoio.

Correzione arricciatura carta con le stazioni di finitura PR

Se i fogli che arrivano nei vassoi di uscita presentano un'arricciatura, tenere presenti le seguenti considerazioni:

- La stampa su formati A5 (5,83 × 8,27 poll.), LEF con arricciatura verso l'alto può causare inceppamenti. In questo caso, impostare il livello di correzione dell'arricciatura **più alto** nel modulo IDM e selezionare **verso l'alto** nel vassoio di inserimento.
- La stampa su formati pesanti con arricciatura verso il basso può causare inceppamenti. In questo caso, impostare il livello di correzione dell'arricciatura **più basso** nel modulo IDM e selezionare **verso il basso** nel vassoio di inserimento.
- La stampa su formati da 157 g/m^2 o più con arricciatura verso l'alto può causare inceppamenti. In questo caso, impostare il livello di correzione dell'arricciatura **più alto** nel modulo IDM e selezionare **verso l'alto** nel vassoio di inserimento.

Per ulteriori informazioni sulle funzioni di correzione dell'arricciatura della carta, consultare Funzioni e modalità di correzione arricciatura del modulo IDM e Pannello comandi dell'inseritore.

Funzione Piegatura doppia (solo stazione di finitura libretto PR)

NOTA

La funzione Piegatura doppia è disponibile solo con la stazione di finitura libretto PR.

- Per utilizzare la funzione di piegatura doppia, l'orientamento dei documenti deve essere SEF (alimentazione dal lato corto). Selezionare un vassoio carta che contenga supporti con orientamento SEF.
- La funzione Piegatura doppia può essere selezionata dal driver di stampa (per i lavori di stampa in rete) oppure dallo scanner (per i lavori di copia o scansione, se si utilizza un modello copiatrice/stampante).
- La funzione Piegatura doppia a volte viene indicata anche con il termine «Piegatura a metà. »

IMPORTANTE

Le opzioni Piegatura a C e Piegatura a Z sono disponibili solo con la piegatrice a C/Z; per ulteriori informazioni su questo dispositivo, fare riferimento alla sezione intitolata Piegatrice a C/Z.

La piegatura doppia (piegatura a metà) crea stampe con due pannelli.

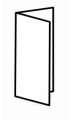

Le opzioni di Piegatura doppia disponibili sono tre:

- Piegatura doppia di un foglio singolo
- Piegatura doppia di più fogli
- Piegatura doppia di più fogli pinzati

NOTA

Per informazioni dettagliate sui tipi di piegatura e sulla funzione di **Regolazione piegatura**, fare riferimento alla *Guida di Stock Library Manager sul proprio server di stampa per esaminare i «Profili di regolazione piegatura. »*

Pulsante di raccolta libretti

Premere questo pulsante per rimuovere i libretti completati dalla stazione di finitura.

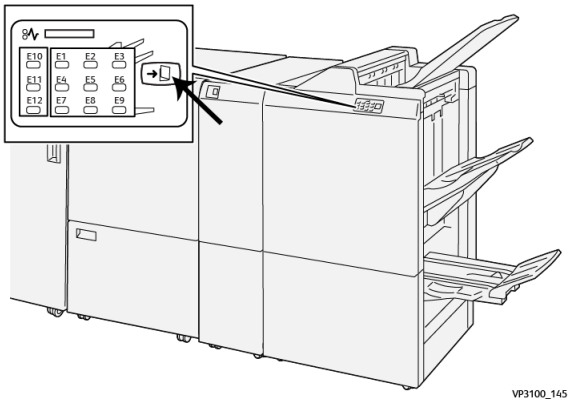

NOTA

Se la taglierina SquareFold è installata, premendo questo pulsante i libretti vengono trasferiti al vassoio libretti installato sulla taglierina SquareFold.

Manutenzione della stazione di finitura

Materiali di consumo della stazione di finitura

I materiali di consumo Xerox, compresi i punti metallici, le cartucce pinzatrice e i contenitori punti di scarto, possono essere ordinati presso Xerox dal sito www.xerox.com: è possibile fare clic sul pulsante Contattaci per informazioni di contatto specifiche o numeri di telefono nella propria zona oppure fare clic sul collegamento Materiali di consumo e immettere/selezionare le informazioni specifiche sulla macchina in uso (famiglia di prodotti e tipo di modello).

NOTA

Per verificare i codici prodotto più recenti per le unità sostituibili dal cliente (CRU), consultare sempre www.xerox.it.

Conservare i materiali di consumo e i ricambi Xerox nelle confezioni originali a portata di mano.

Articolo	Unità fornite con la stazione di finitura/quantità di riordino
Cartuccia pinzatrice e contenitore punti di scarto (per la stazione di finitura PR, la stazione di finitura libretto PR e la stazione di finitura PR Plus)	4 cartucce di punti metallici (5.000 punti per cartuccia) e 1 contenitore punti di scarto per confezione
Cartuccia pinzatrice della stazione di finitura libretto PR	Confezione da 4: ricariche da 5.000 punti ciascuna

Verifica dello stato dei materiali di consumo della stazione di finitura

Quando un materiale di consumo è quasi esaurito, viene visualizzato un messaggio sullo schermo sensibile del pannello comandi. Questo indicherà quando è il momento di ordinare e/o installare il materiale di consumo in questione. Con alcune unità sostituibili dal cliente (CRU), lo schermo indica che la stampante può continuare ad eseguire lavori di stampa senza la necessità di sostituire immediatamente il materiale di consumo. Altrimenti, quando è il momento della sostituzione, viene visualizzato un messaggio e la stampante si arresta.

Per verificare lo stato dei materiali di consumo:

1. Premere il pulsante **Home** sul pannello comandi della stampante.

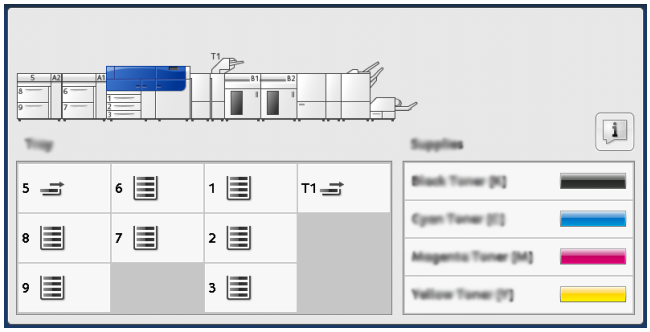

2. Per visualizzare maggiori informazioni sui materiali di consumo e il loro stato, toccare il pulsante **Informazioni**.
   Viene visualizzata la schermata Materiali di consumo.
3. Dal menu, selezionare **Altri materiali di consumo** per vedere lo stato di altri materiali di consumo.

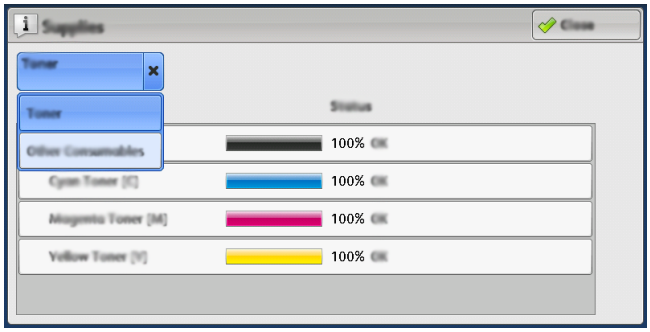

   Viene visualizzata la finestra Altri materiali di consumo che indica la percentuale di durata restante di ogni materiale.

4. Utilizzare le frecce su/giù per visualizzare ulteriori materiali di consumo, quali punti metallici della stazione di finitura, contenitore punti di scarto e altri materiali di consumo per eventuali ulteriori dispositivi opzionali configurati con la stampante.

Sostituzione della cartuccia pinzatrice di base (per pinzatura laterale)

NOTA

Prima di effettuare questa procedura, assicurarsi che la stampante non sia in funzione.

1. Aprire la copertura anteriore della stazione di finitura.

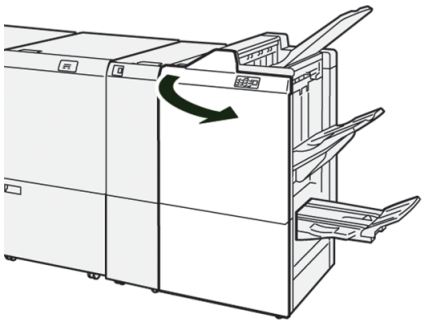

2. Estrarre **R1**.

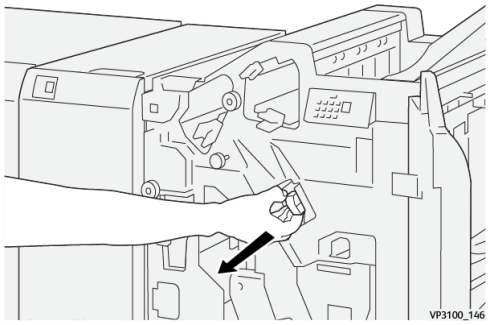

3. Tenendo la cartuccia pinzatrice nella posizione indicata dalla freccia, rimuoverla dall'unità.

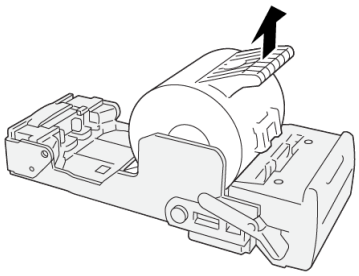

VP3100_147

4. Inserire una nuova cartuccia pinzatrice nell'unità.

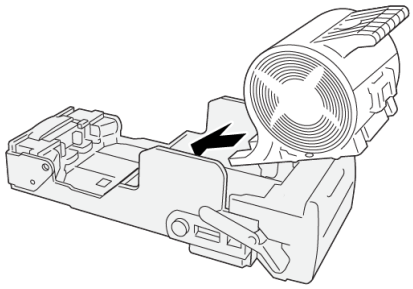

VP3100_148

5. Inserire l'unità nella posizione originale.

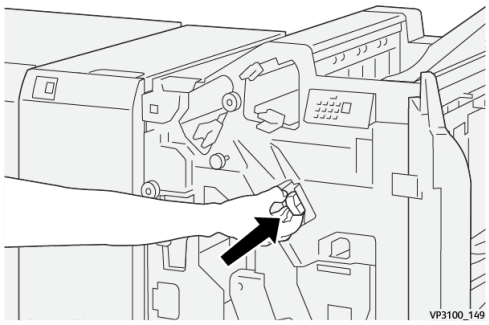

6. Chiudere la copertura anteriore della stazione di finitura.

Sostituzione della cartuccia pinzatrice libretti (per pinzatura centrale)

NOTA

Prima di effettuare questa procedura, assicurarsi che la stampante non sia in funzione.

NOTA

Questa procedura è applicabile solo per la stazione di finitura libretto PR.

1. Aprire la copertura anteriore della stazione di finitura.

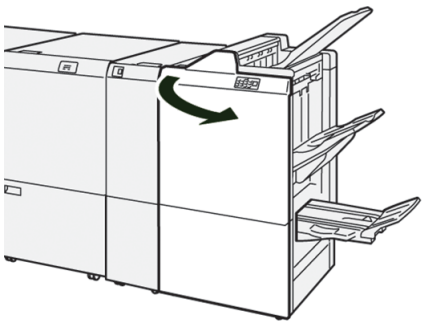

2. Estrarre l'**unità di pinzatura centrale 3** tirandola verso di sé fino al punto di arresto.

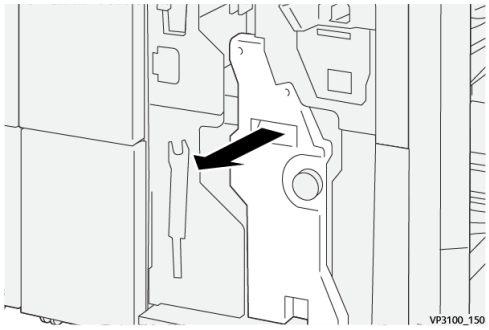

3. Afferrando le linguette sulla cartuccia pinzatrice, estrarre la cartuccia per rimuoverla.

NOTA

Vengono fornite due cartucce pinzatrice libretti. Controllare il messaggio per vedere quale cartuccia deve essere sostituita.

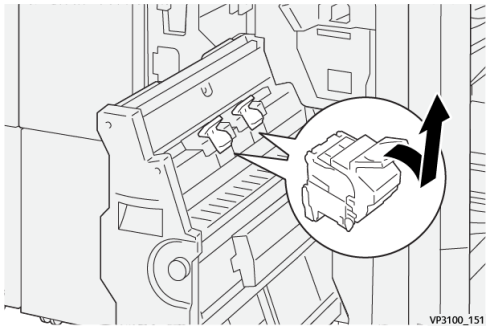

4. Afferrando le linguette sulla nuova cartuccia pinzatrice, inserire la cartuccia nel suo alloggiamento.

NOTA

Assicurarsi che i contrassegni siano allineati.

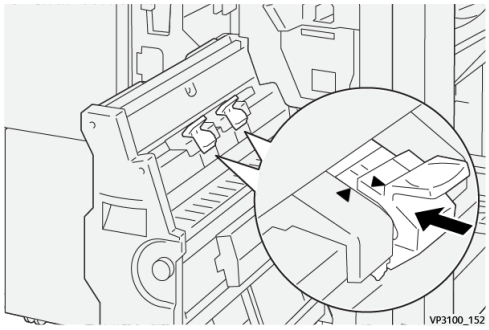

5. Spingere delicatamente l'**unità di pinzatura centrale 3** nella stazione di finitura fino al punto di arresto.

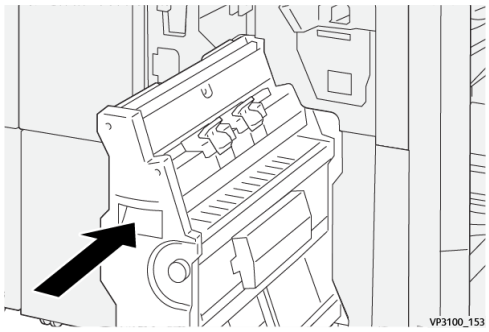

6. Chiudere la copertura anteriore della stazione di finitura.

Sostituzione del contenitore punti di scarto della stazione di finitura

PERICOLO

Per evitare lesioni personali, prestare attenzione quando si rimuove il contenitore punti di scarto.

Un messaggio sulla stampante avverte quando il contenitore punti di scarto è pieno. Quando appare il messaggio, sostituire il contenitore con uno nuovo.

IMPORTANTE

- Prima di effettuare questa procedura, assicurarsi che la stampante non sia in funzione.
- Mantenere la stampante accesa mentre si sostituisce il contenitore punti di scarto. Se è spenta durante la procedura, la stampante non rileva il nuovo contenitore e il messaggio rimane visualizzato.
- Per assicurarsi che la stampante rimanga operativa dopo la sostituzione del contenitore, chiudere la copertura anteriore della stazione di finitura.

NOTA

Un contenitore punti di scarto viene fornito insieme alla cartuccia pinzatrice di base.

1. Aprire la copertura anteriore della stazione di finitura.

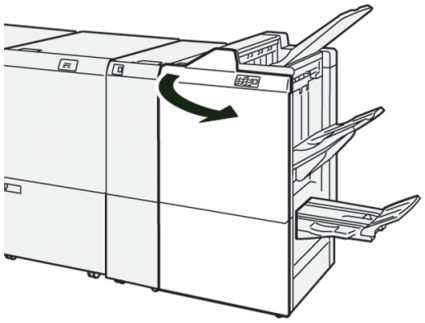

2. Spostare la leva di blocco sotto **R5** a sinistra del simbolo lucchetto aperto.

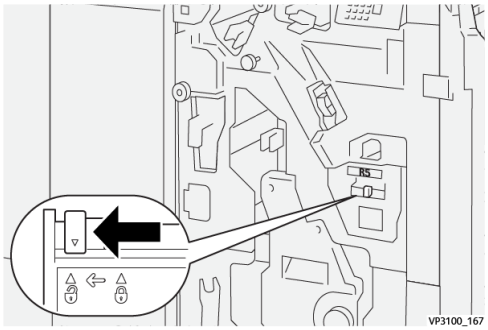

3. Estrarre **R5**.

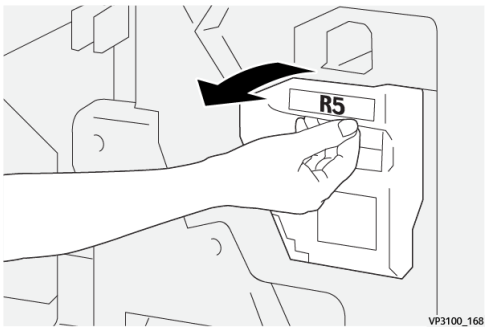

4. Inserire il contenitore punti di scarto usato nella busta di plastica fornita.

NOTA

Non disassemblare i contenitori punti di scarto. Restituire i contenitori punti di scarto usati al centro assistenza clienti.

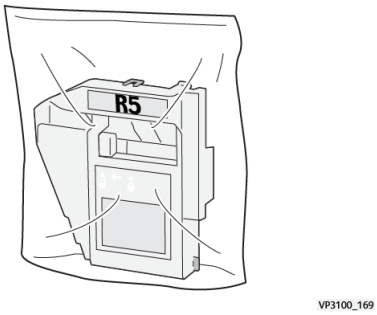

5. Inserire il nuovo contenitore punti di scarto inserendolo nell'alloggiamento e spingendolo delicatamente in posizione.

PERICOLO

Per evitare di farsi male, non mettere le dita sulla parte alta del contenitore.

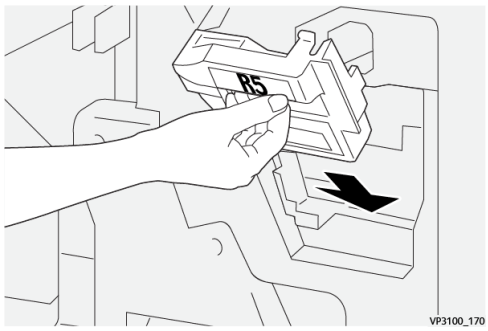

6. Spostare la leva di blocco sotto **R5** a destra del simbolo lucchetto chiuso.

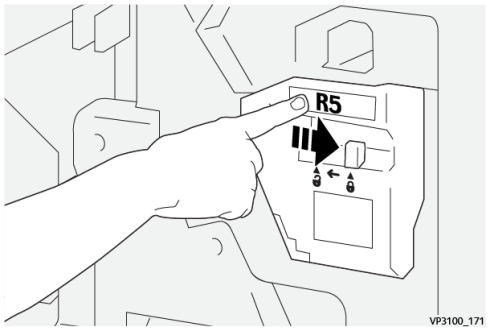

7. Chiudere la copertura anteriore della stazione di finitura.

Svuotare il contenitore scarti di perforazione

Sulla stampante viene visualizzato un messaggio quando il contenitore degli scarti di perforazione è pieno. Quando appare il messaggio, svuotare il contenitore.

IMPORTANTE

- Prima di effettuare questa procedura, assicurarsi che la stampante non sia in funzione.
- Svuotare il contenitore con la stampante accesa Se è spenta durante la procedura, la stampante non rileva che il contenitore è stato svuotato e il messaggio rimane visualizzato.
- Per assicurarsi che la stampante rimanga operativa dopo lo svuotamento del contenitore, chiudere la copertura anteriore della stazione di finitura.

1. Aprire la copertura anteriore della stazione di finitura.

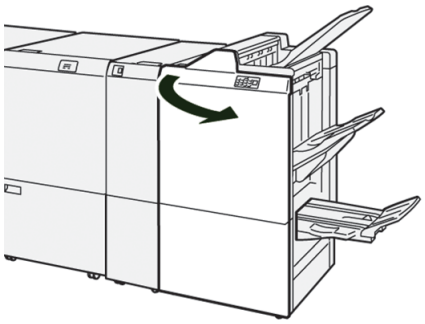

2. Estrarre **R4**.

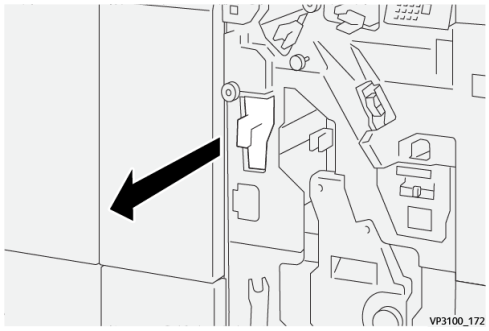

3. Eliminare tutti gli scarti dal contenitore.

   IMPORTANTE

   Assicurarsi che il contenitore sia completamente vuoto. Se rimangono degli scarti o frammenti al suo interno, il contenitore si riempirà prima che appaia il messaggio "contenitore pieno" provocando un malfunzionamento.

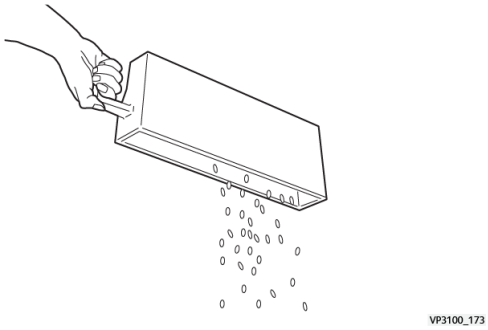

4. Riportare **R4** nella posizione originale.
5. Chiudere la copertura anteriore della stazione di finitura.

Risoluzione dei problemi della stazione di finitura

Inceppamenti carta della stazione di finitura

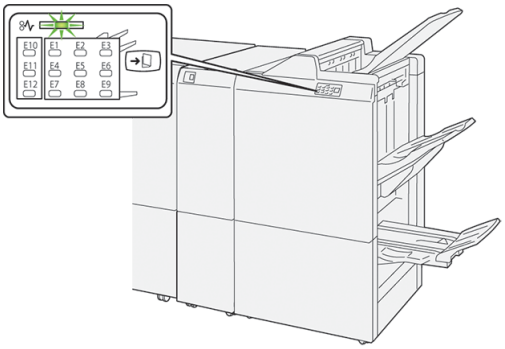

Quando si verifica un errore, come inceppamenti carta, sportelli o coperture aperti, o un malfunzionamento della stampante, si verifica quanto segue:

- La stampante si blocca e nello schermo sensibile appare un messaggio di errore.
- Il messaggio contiene una riproduzione grafica indica il punto del malfunzionamento con una breve spiegazione delle azioni correttive necessarie per eliminare il problema.
- Gli inceppamenti carta possono verificarsi in varie aree della stampante e di eventuali dispositivi opzionali collegati alla stampante. In questo caso, la riproduzione grafica cambia per indicare i vari punti e le azioni correttive necessarie.
- Inoltre, se si verifica un errore su un dispositivo opzionale, sul pannello del dispositivo si accende una spia e l'indicazione del punto preciso del problema.

In fase di eliminazione degli inceppamenti, tenere sempre presente quanto segue:

- Non spegnere la stampante durante l'eliminazione dell'inceppamento.
- Gli inceppamenti possono essere rimossi con la stampante accesa. Quando l'alimentazione viene spenta, tutte le informazioni salvate nella memoria del sistema vengono cancellate.
- Eliminare tutti gli inceppamenti prima di riprendere la stampa.
- Non toccare i componenti interni della stampante. Questa azione potrebbe causare difetti di stampa.
- Prima di procedere con i lavori di stampa, verificare che siano stati eliminati tutti gli inceppamenti, compresi eventuali frammenti di carta strappata.
- Estrarre con cura i fogli inceppati facendo attenzione a non strapparli. Se la carta è strappata, verificare di rimuovere tutti i frammenti.
- Una volta eliminati gli inceppamenti, chiudere tutti gli sportelli e le coperture. La stampante non funziona con coperture e sportelli aperti.
- Quando sono stati eliminati tutti i fogli inceppati, la stampa riprende automaticamente dal punto in cui è stata interrotta.

- Se non si eliminano tutti gli inceppamenti, sullo schermo sensibile rimane visualizzato un messaggio. Leggere sullo schermo sensibile le istruzioni per eliminare gli inceppamenti restanti.

Eliminazione di inceppamenti carta dall'area E1 della stazione di finitura

1. Aprire la copertura anteriore della stazione di finitura.

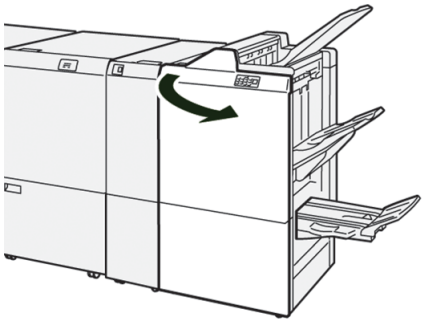

2. Spostare la leva **1a** verso sinistra (①) e rimuovere la carta inceppata (②).

   NOTA

   Afferrare il bordo anteriore del foglio inceppato e tirarlo per estrarlo.

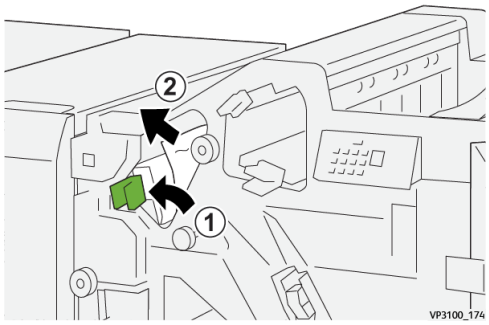

3. In caso di difficoltà a rimuovere la carta inceppata, ruotare la manopola **1b** in senso orario (①) e rimuovere la carta inceppata (②).

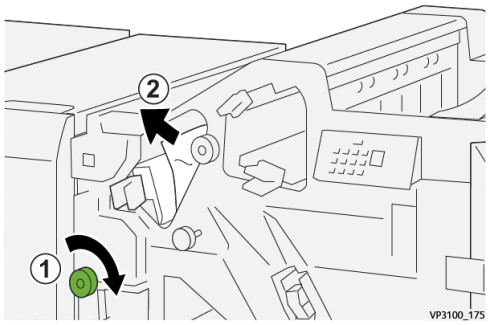

4. Riportare la leva **1a** nella posizione originale.

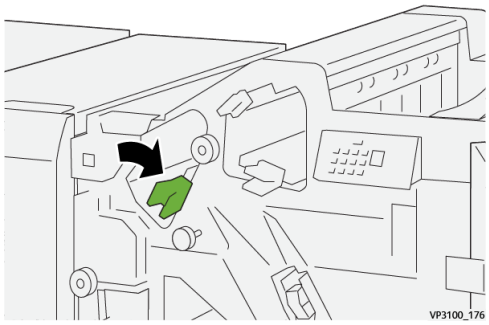

5. Chiudere la copertura anteriore della stazione di finitura.

Eliminazione di inceppamenti carta dall'area E2 della stazione di finitura

1. Aprire la copertura anteriore della stazione di finitura.

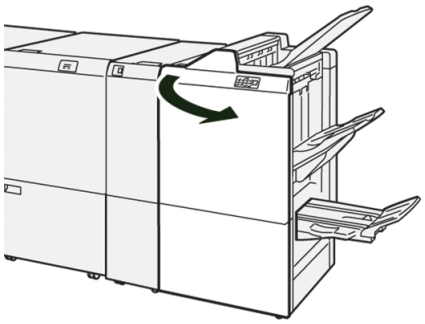

2. Spostare la leva **1c** verso destra (①) e ruotare la manopola **1e** in senso orario (②). Rimuovere la carta inceppata (③).

   NOTA

   La carta inceppata potrebbe essere nascosta dietro la copertura superiore.

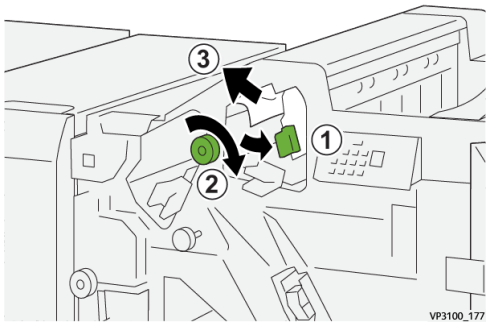

3. Riportare la leva **1c** nella posizione originale.

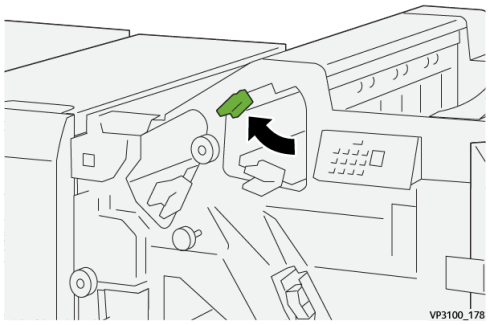

4. Chiudere la copertura anteriore della stazione di finitura.

Eliminazione di inceppamenti carta dall'area E3 della stazione di finitura

1. Estrarre la carta inceppata dal vassoio superiore della stazione di finitura.

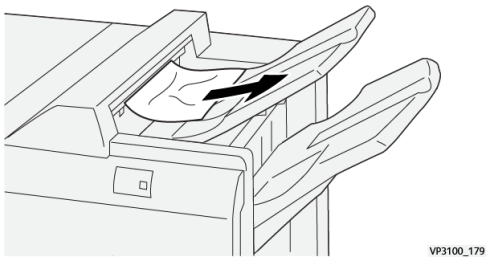

2. Aprire e chiudere la copertura anteriore della stazione di finitura.

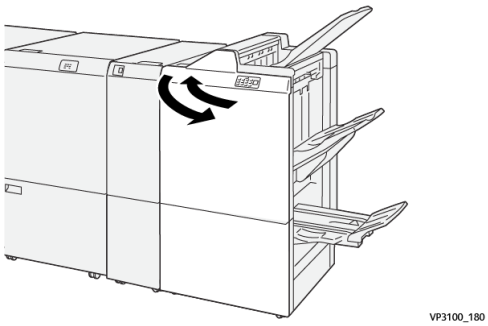

Eliminazione di inceppamenti carta dall'area E4 della stazione di finitura

1. Aprire la copertura anteriore della stazione di finitura.

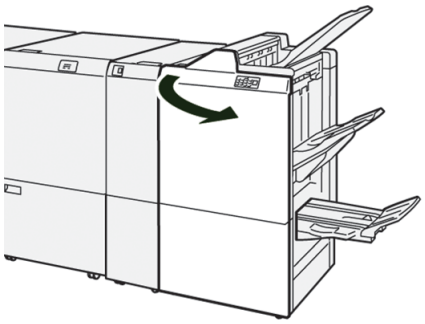

2. Spostare la leva **1d** verso destra (①) e ruotare la manopola **1e** in senso orario (②). Rimuovere la carta inceppata (③).

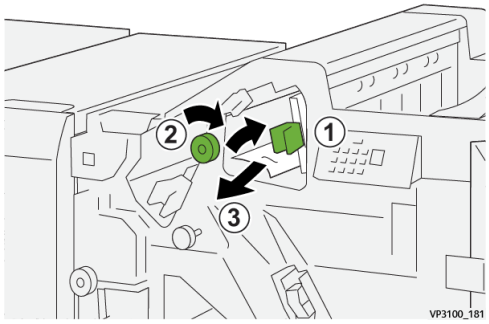

3. Riportare la leva **1d** nella posizione originale.

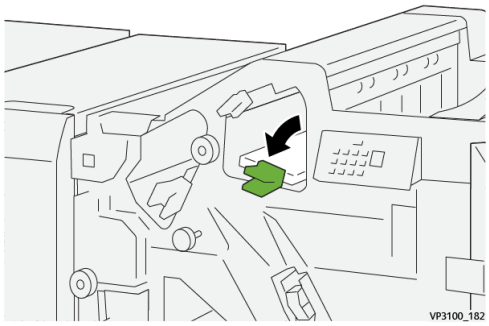

4. Chiudere la copertura anteriore della stazione di finitura.

Eliminazione di inceppamenti carta dall'area E5 della stazione di finitura

1. Aprire la copertura anteriore della stazione di finitura.

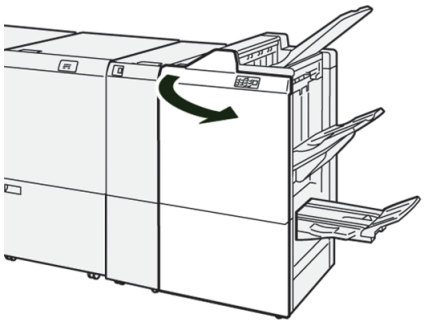

2. Spostare la leva **1d** verso destra (①) e ruotare la manopola **1f** in senso antiorario (②). Rimuovere la carta inceppata (③).

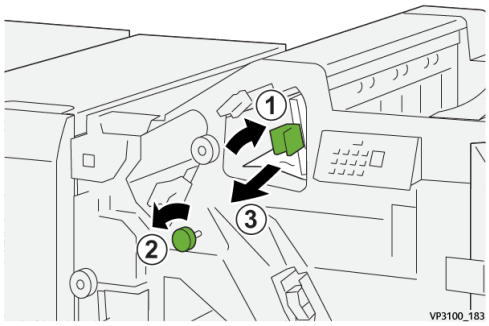

3. Riportare la leva **1d** nella posizione originale.

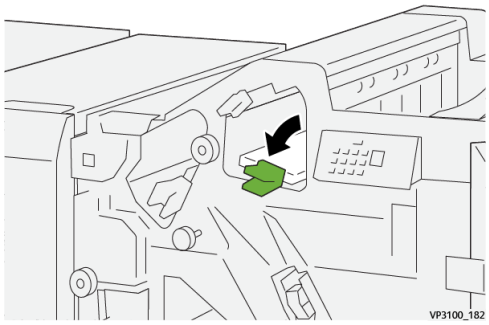

4. Chiudere la copertura anteriore della stazione di finitura.

Eliminazione di inceppamenti carta dall'area E6 della stazione di finitura

1. Estrarre la carta inceppata dal vassoio impilatore della stazione di finitura.

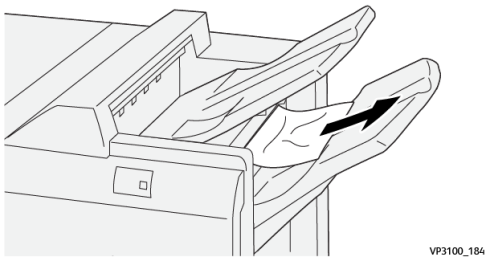

2. Aprire e chiudere la copertura anteriore della stazione di finitura.

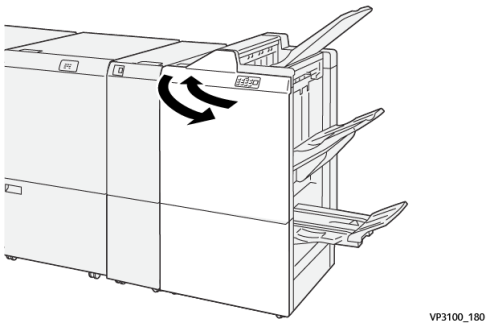

Eliminazione di inceppamenti carta dall'area libretto E7 della stazione di finitura

1. Aprire la copertura anteriore della stazione di finitura.

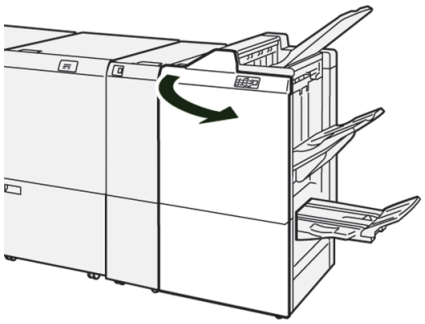

2. Spostare la leva **3a** verso sinistra (①) e rimuovere la carta inceppata (②).

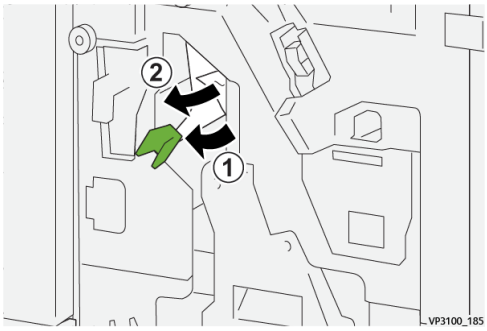

3. In caso di difficoltà a rimuovere la carta inceppata, estrarre l'**unità di pinzatura centrale 3** (①) e rimuovere la carta inceppata (②).

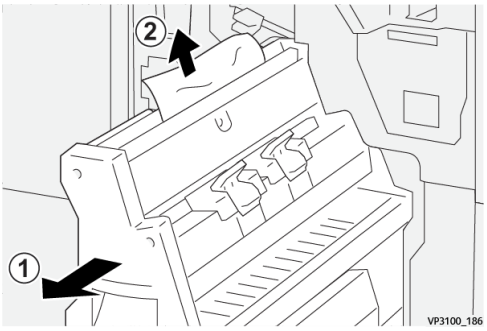

4. Riportare la leva **3a** nella posizione originale.

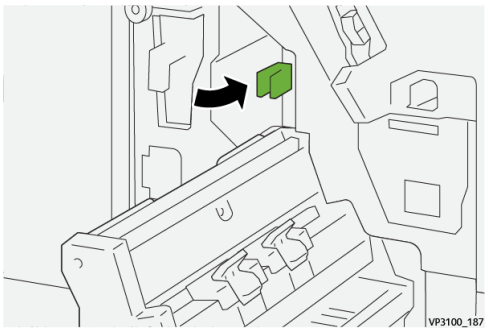

5. Inserire delicatamente l'**unità di pinzatura centrale 3** fino al punto di arresto.

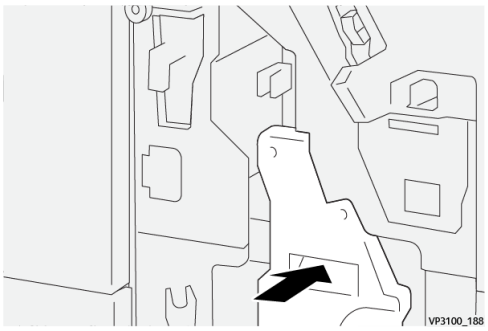

6. Chiudere la copertura anteriore della stazione di finitura.

Eliminazione di inceppamenti carta dall'area libretto E8 della stazione di finitura

1. Aprire la copertura anteriore della stazione di finitura.

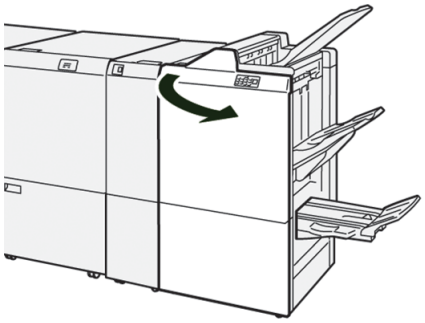

2. Estrarre l'**unità di pinzatura centrale 3** tirandola verso di sé fino al punto di arresto.

   NOTA

   Controllare la leva **3a** per eventuali inceppamenti carta prima di estrarre l'unità.

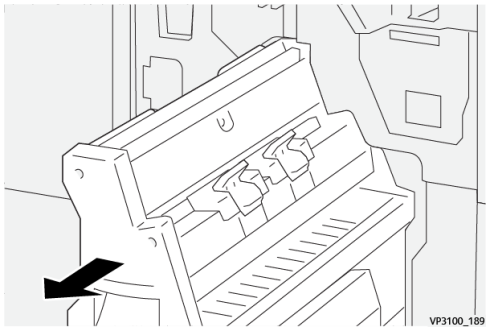

3. Ruotare la manopola **3b** in senso antiorario (①) e rimuovere la carta inceppata (②).

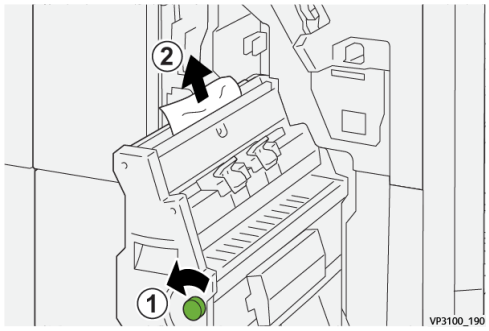

4. Inserire delicatamente l'**unità di pinzatura centrale 3** fino al punto di arresto.

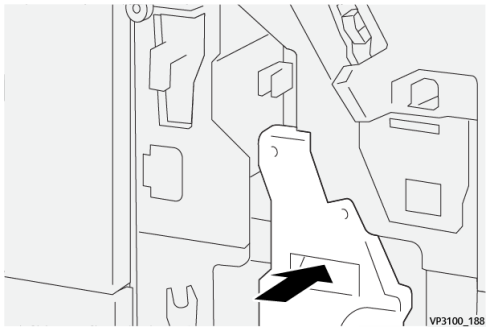

5. Chiudere la copertura anteriore della stazione di finitura.

Eliminazione di inceppamenti carta dall'area libretto E9 della stazione di finitura

1. Aprire la copertura anteriore della stazione di finitura.

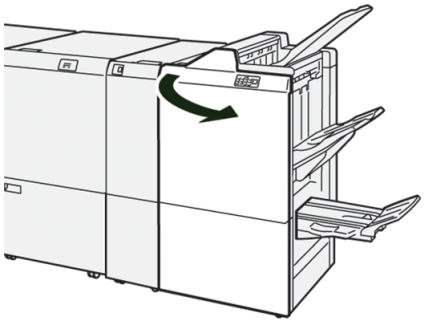

2. Ruotare la manopola **3b** in senso orario (①) e rimuovere la carta inceppata dall'area del vassoio libretti (②).

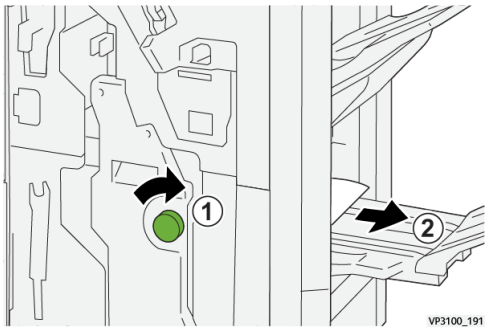

3. Chiudere la copertura anteriore della stazione di finitura.

Errori della pinzatrice della stazione di finitura.

Usare le procedure seguenti per risolvere problemi di pinzatura, come fogli non pinzati o punti piegati. Se il problema persiste anche dopo avere tentato le soluzioni proposte, rivolgersi al tecnico dell'assistenza.

Non pinzato	Punto piegato	
	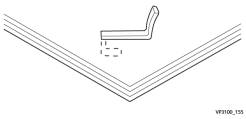	
Se i fogli sono pinzati come nelle figure seguenti, rivolgersi al tecnico dell'assistenza.		
Un lato del punto sollevato	Punto piegato nella direzione opposta	Punto appiattito

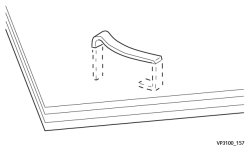	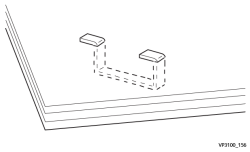	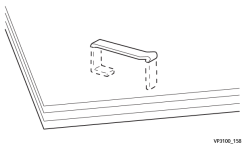
Tutto il punto sollevato	Punto sollevato con il centro incavato	
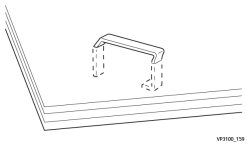	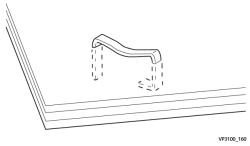	

IMPORTANTE

- A seconda del tipo di carta pinzato, i punti di pinzatura potrebbero piegarsi. Se i punti piegati sono incastrati dentro la stazione di finitura, nel tempo possono causare degli inceppamenti della carta.
- Quando si apre la copertura della cartuccia pinzatrice, rimuovere tutti i punti piegati per evitare possibili inceppamenti. Usare la copertura della cartuccia pinzatrice solo quando occorre rimuovere dei punti inceppati.

Eliminazione punti inceppati nella pinzatrice di base

NOTA

Se la cartuccia della pinzatrice si stacca dall'alloggiamento, vedere Reinserimento della cartuccia pinzatrice di base.

NOTA

Prima di effettuare questa procedura, assicurarsi che la stampante non sia in funzione.

1. Aprire la copertura anteriore della stazione di finitura.

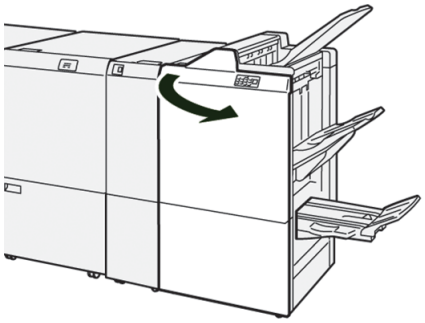

2. Estrarre **R1**.

NOTA

Dopo aver estratto la cartuccia della pinzatrice, controllare che non siano presenti dei punti all'interno della stazione di finitura.

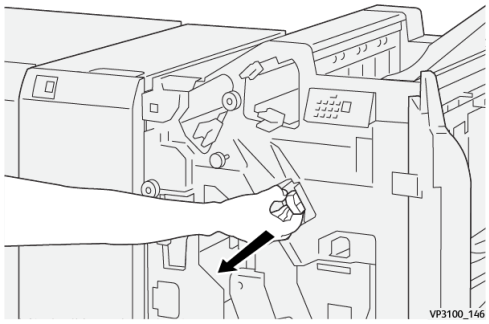

3. Aprire la copertura dell'unità e rimuovere i punti inceppati.

PERICOLO

Per evitare lesioni, estrarre i punti inceppati con estrema cautela.

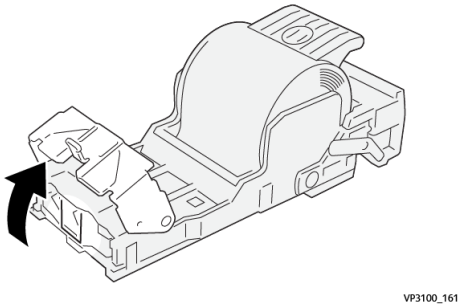

4. Reinserire l'unità nella posizione originale.

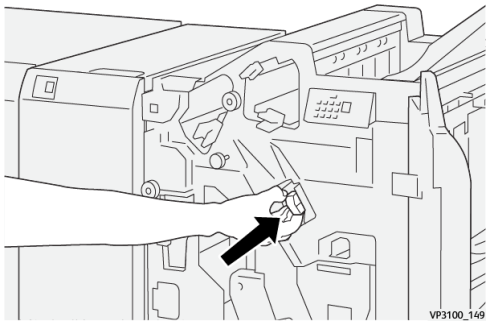

5. Chiudere la copertura anteriore della stazione di finitura.

Reinserimento della cartuccia pinzatrice di base

Se la cartuccia pinzatrice è stata inserita in modo errato o estratta accidentalmente, procedere come descritto di seguito per inserire la cartuccia correttamente nell'unità di pinzatura.

1. Aprire la copertura anteriore della stazione di finitura.

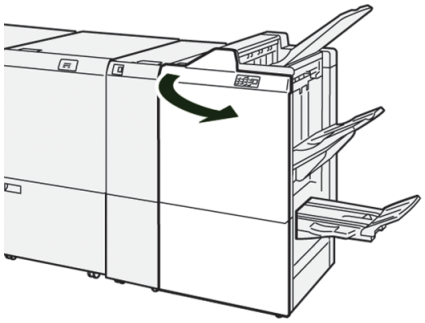

2. Estrarre **R1**.

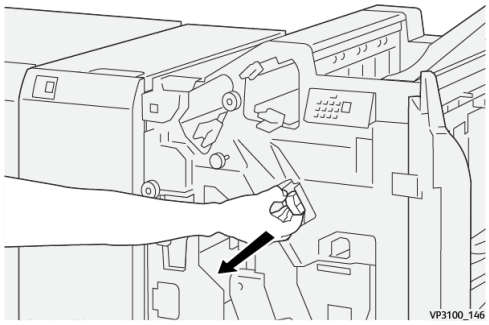

3. Aprire la copertura dell'unità e rimuovere i punti inceppati.

   PERICOLO

   Per evitare lesioni, estrarre i punti inceppati con estrema cautela.

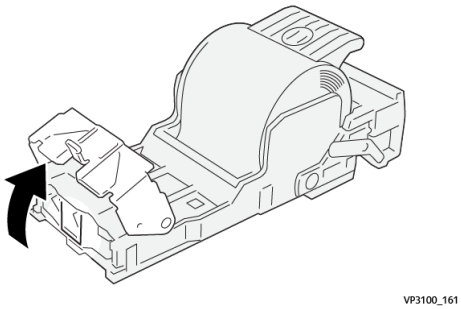

4. Individuare la leva sul retro dell'unità.

PERICOLO

Fare attenzione a non ferirsi unghie e mani mentre si sposta la leva.

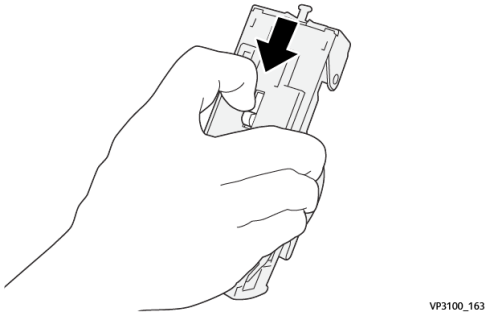

5. Tenendo la leva abbassata, capovolgere l'unità e rimuovere la cartuccia pinzatrice dall'unità.

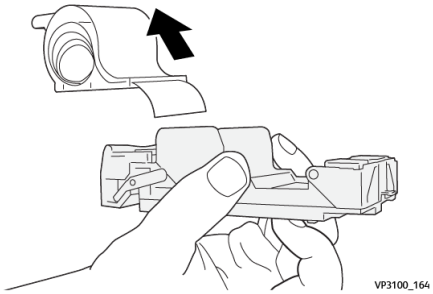

6. Staccare i punti esterni lungo la linea.

PERICOLO

Fare attenzione a non ferirsi unghie e mani mentre si staccano i punti.

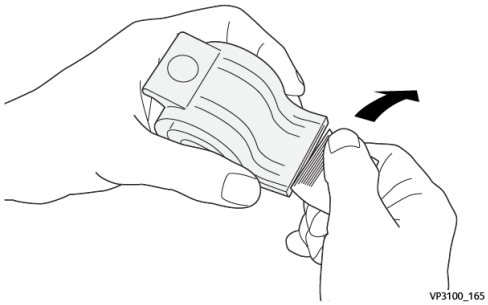

7. Inserire la cartuccia pinzatrice nell'unità.

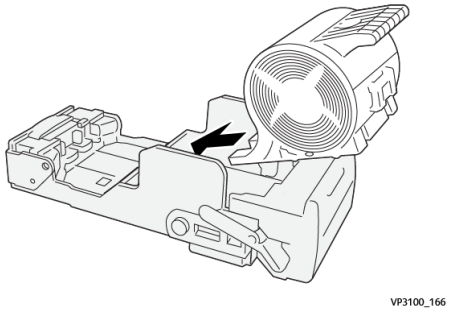

8. Reinserire l'unità nella posizione originale.

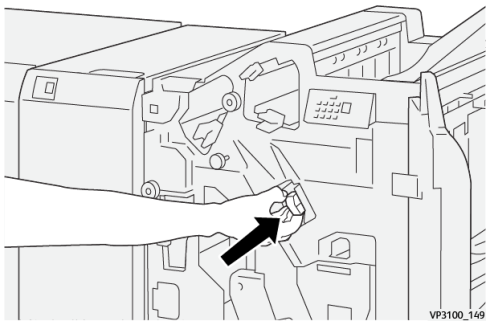

9. Chiudere la copertura anteriore della stazione di finitura.

Eliminazione punti inceppati nella pinzatrice libretti

NOTA

Prima di effettuare questa procedura, assicurarsi che la stampante non sia in funzione.

1. Aprire la copertura anteriore della stazione di finitura.

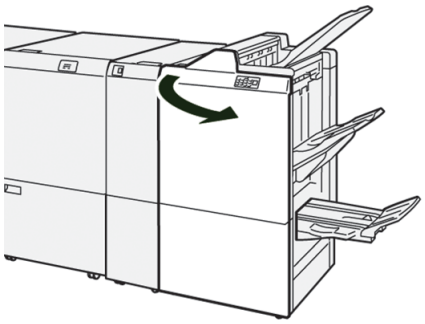

2. Estrarre l'**unità di pinzatura centrale 3** tirandola verso di sé fino al punto di arresto.

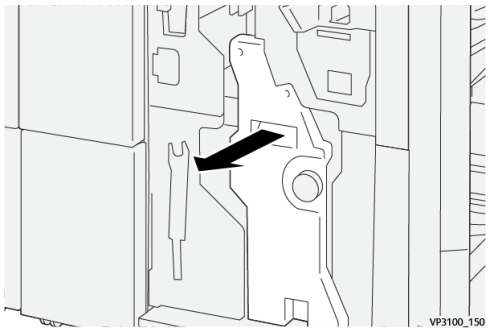

3. Afferrando le linguette sulla cartuccia pinzatrice, estrarre la cartuccia per rimuoverla.

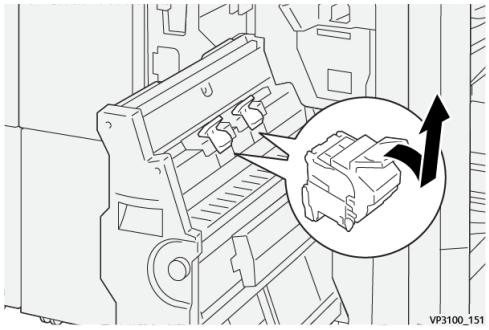

4. Rimuovere i punti metallici inceppati.

PERICOLO

Per evitare lesioni, estrarre i punti inceppati con estrema cautela.

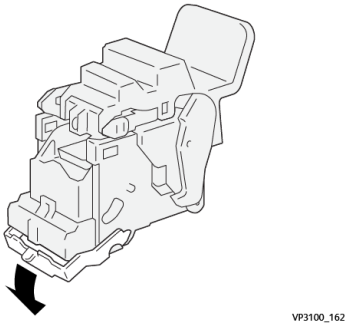

5. Afferrando le linguette sulla nuova cartuccia pinzatrice, inserire la cartuccia nel suo alloggiamento.

NOTA

Assicurarsi che i contrassegni siano allineati.

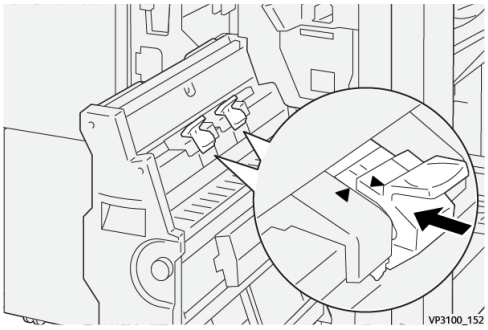

6. Spingere delicatamente l'**unità di pinzatura centrale 3** nella stazione di finitura fino al punto di arresto.

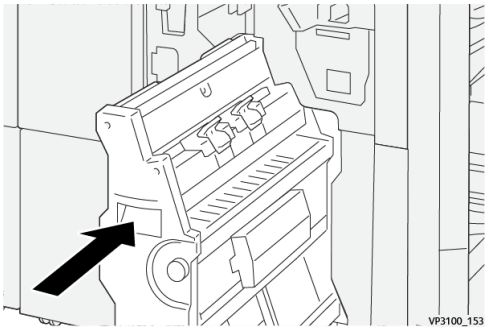

7. Chiudere la copertura anteriore della stazione di finitura.

Messaggi di errore della stazione di finitura

Quando si verifica un guasto, come inceppamenti carta, sportelli o coperture aperti o malfunzionamenti del sistema, la stampa si interrompe e sullo schermo sensibile della stampante appare un messaggio. Una figura mostra la posizione in cui si è verificato l'errore con una breve spiegazione delle azioni da eseguire per correggerlo. Se un errore riguarda più punti del sistema, la riproduzione cambia per indicare i vari punti e le azioni correttive necessarie.

Lo schermo sensibile contiene anche il pulsante **Errori** che visualizza informazioni su ogni errore e le istruzioni per correggerlo. Il codice (**E**) nella parte in alto a sinistra del messaggio di errore mostra quale spia di errore è accesa sul pannello spie della stazione di finitura (E1–E9).

NOTA

Per informazioni sugli errori e i messaggi di errore, fare riferimento al capitolo *Risoluzione dei problemi* della Guida per l'utente della stampante.

Informazioni sui codici errore della stazione di finitura

Quando si verifica un guasto, come inceppamenti carta, sportelli o coperture aperti o malfunzionamenti del sistema, la stampa si interrompe e sullo schermo sensibile della stampante appare un messaggio.

Lo schermo sensibile contiene anche il pulsante **Errori** che visualizza informazioni su ogni errore e le istruzioni per correggerlo.

SUGGERIMENTO

Gli errori della stazione di finitura vengono identificati dai codici che iniziano con i numeri a tre cifre «**012**,» «**013**,» «**024**,» «**041**,» «**112**» e «**124**. »

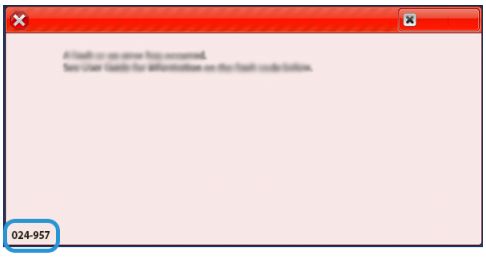

Specifiche della stazione di finitura

Componente	Specifiche tecniche	
Vassoio	Vassoio superiore	Fascicolazione e impilatura
	Vassoio impilatore	Fascicolazione (sfalsamento supportato) e impilatura (sfalsamento supportato)
	Vassoio libretti	Fascicolazione e impilatura

Componente	Specifiche tecniche			
Formato carta	Vassoio superiore	Formato standard	Minima	Cartolina (100 x 148 mm)
			Massima	A3/13 x 19 poll.
		Formato personalizzato	Altezza	98,0 - 330,2 mm
			Larghezza	148,0 - 660,4 mm
	Vassoio impilatore	Formato standard	Minima	A5/5,83 x 8,27 poll.
			Massima	A3/13 x 19 poll.
		Formato personalizzato	Altezza	148,0 - 330,2 mm
			Larghezza	148,0 - 488,0 mm
	Vassoio libretti	Formato standard	Minima	JIS B5
			Massima	A3/13 x 19 poll.
		Formato personalizzato	Altezza	182,0 - 330,2 mm
			Larghezza	257,0 - 488,0 mm
Grammatura carta	Vassoio superiore	52 - 350 g/m^2		
	Vassoio impilatore	52 - 350 g/m^2		
	Vassoio libretti	60 - 350 g/m^2		

Componente	Specifiche tecniche		
Capacità dei vassoi	Vassoio superiore	500 fogli	
	Vassoio impilatore (fogli non pinzati)	A4/8,5 x 11 poll.	Stazione di finitura PR: 3.000 fogli Stazione di finitura libretto PR: 2.000 fogli
		JIS B4 o più grande	1.500 fogli
		Pila mista	350 fogli
	Vassoio impilatore (fogli pinzati)	A4/8,5 x 11 poll.	Stazione di finitura PR: 200 fascicoli o 3000 fogli Stazione di finitura libretto PR: 2.000 fogli
		JIS B4 o più grande	100 fascicoli o 1.500 fogli
	Vassoio libretti	20 fascicoli	

NOTA

- I valori sono basati su carta Colotech+90.
- Per "pila mista" si intende un fascicolo di fogli in cui fogli più grandi vengono impilati sopra fogli più piccoli (ad esempio, A4 su JIS B5, o JIS B4 su A4).
- La capacità del vassoio per libretti è di 16 fascicoli, in cui ogni fascicolo comprende 17 o più fogli.

Componente	Specifiche tecniche			
Punto metallico	capacità	100 fogli		
	NOTA • I valori sono basati su carta Colotech+90. • 5 fogli (più larghi del formato A4 / Letter (8,5 x 11")).			
	Formato carta	Formato standard	Minima	A5/5,83 x 8,27 poll.
			Massima	Tabloid (11 x 17 poll.), A3
		Formato personalizzato	Altezza	182,0 - 297,0 mm
			Larghezza	148,0 - 432,0 mm
	Grammatura carta	Non patinata	52 - 350 g/m^2	
		Patinata	72 - 350 g/m^2	
	Posizione dei punti	1 punto, 2 punti o 4 punti		

Componente	Specifiche tecniche				
Perforazione (con unità di perforazione)	Formato carta	Formato standard	Massima	A3, Tabloid (11 x 17 poll.)	
			Minima	2 o 3 fori	JIS B5
				4 fori	A4,16K
		Formato personalizzato	Altezza	203,0 - 297,0 mm	
			Larghezza	182,0 - 431,8 mm	
	Grammatura carta	Non patinata	52 - 220 g/m^2		
		Patinata	72 - 200 g/m^2		
	Numero di fori	2 o 4 fori oppure USA 2 o 3 fori			
		NOTA Il numero di fori selezionabile dipende dal supporto perforato utilizzato.			

Componente	Specifiche tecniche			
Pinzatura centrale/Piegatura doppia	capacità		Pinzatura centrale	30 fogli
Stazione di finitura libretto PR			Piegatura doppia	5 fogli
	NOTA I valori sono basati su carta Colotech+90.			
	Formato carta	Formato standard	Massima	A3, 13 x 19 poll.
			Minima	JIS B5
		Formato personalizzato	Altezza	182,0 - 330,2 mm
		Non patinata	Larghezza	257,0 - 488,0 mm
	Grammatura carta		60 - 350 g/m^2	
		Patinata	2 - 350 g/m^2	

Capacità di pinzatura

Grammatura carta (g/m^2)	Pinzatura laterale				Pinzatura centrale	
	A4 o inferiore		Superiore ad A4		Non patinata	Patinata
	Non patinata	Patinata	Non patinata	Patinata		
52 - 59	100	35*	65	35*	30*	25*
60 - 71					30	
72 - 80		35		35		25
81 - 90						
91 - 105	50	30	50	30	20	
106 - 128			45		15	

Grammatura carta (g/m^2)	Pinzatura laterale				Pinzatura centrale	
	A4 o inferiore		Superiore ad A4		Non patinata	Patinata
	Non patinata	Patinata	Non patinata	Patinata		
129 - 150	20	20	20	20	10	
151 - 176						
177 - 220					5	
221 - 256					4	
257 - 300	10	10	10	10	3	
301 - 350						

* Può essere pinzata; tuttavia, non si garantiscono l'accuratezza della rilegatura o le prestazioni di alimentazione della carta.
I valori della tabella indicanti il numero massimo di fogli che possono essere pinzati sono stati calcolati utilizzando i seguenti tipi di carta: 82 g/m^2, Colotech+ (200 g/m^2, 250 g/m^2, 350 g/m^2)

IMPORTANTE

- Anche in caso di lavori di stampa con un numero di pagine rientrante nei limiti, si noti che potrebbero verificarsi errori di pinzatura causati dal tipo di carta (specificatamente, carta patinata lucida), dall'ambiente in cui è installata la stampante (temperatura, umidità e altre condizioni della stanza), e/o dai dati di stampa, anche in caso di utilizzo dei tipi di carta raccomandati.
- Anche in caso di lavori di stampa con un numero di pagine rientrante nei limiti, si noti che potrebbero verificarsi errori di pinzatura qualora il lavoro sia composto da un mix di supporti diversi per tipo e grammatura.
- In un ambiente con temperatura bassa e basso livello di umidità, la pinzatura di 40 fogli o più potrebbe causare inceppamenti della carta.

NOTA

- La stampante determina il tipo e la grammatura della carta in base alle informazioni sulla carta impostate per il lavoro, non in base alla carta effettivamente caricata nel vassoio.
- La stampante determina il numero di fogli per lavoro sulla base delle informazioni del lavoro; pertanto, in caso di alimentazioni multiple, la pinzatura verrà eseguita anche se il numero di fogli che vengono alimentati supera il limite. Tuttavia, ciò può causare errori di pinzatura.

9

Taglierina SquareFold®

NOTA

Questo dispositivo di finitura opzionale richiede il modulo interfaccia antiarricciatura (IDM).

SUGGERIMENTO

La taglierina SquareFold® è disponibile solo con la stazione di finitura libretto.

La taglierina SquareFold è un dispositivo di finitura opzionale che appiattisce il dorso del libretto ed esegue la rifilatura del libretto.

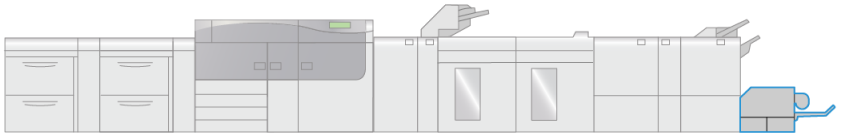

VP3100_009

La taglierina SquareFold:

- Riceve il libretto dall'area di finitura libretto della stazione di finitura.
- Appiattisce il dorso del libretto, riducendone in tal modo lo spessore e dandogli l'aspetto di un libro rilegato in brossura.
- Taglia/rifila il bordo del libretto opposto al dorso, creando un bordo netto e rifinito.

Il libretto è assemblato e pinzato nell'area libretto della stazione di finitura. Successivamente il libretto entra nella taglierina SquareFold già assemblato. Qualunque regolazione all'immagine dell'originale e il suo posizionamento sulla pagina del libretto vanno impostati sul server di stampa.

Componenti della taglierina SquareFold

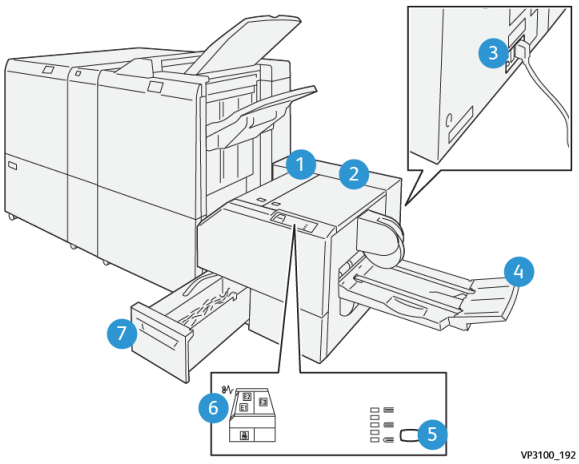

Numero	Componente	Descrizione
1	Copertura sinistra*	aprirla per rimuovere gli inceppamenti carta.
2	Copertura destra*	aprirla per rimuovere gli inceppamenti carta.
3	Interruttore automatico (sul retro del dispositivo)	Interrompe automaticamente l'erogazione elettrica in caso di guasto elettrico o corto circuito.
4	Vassoio libretti	in questo vassoio vengono raccolti i libretti con il dorso appiattito provenienti dalla stazione di finitura.
5	Pulsante di regolazione della piegatura quadra	Premere questo pulsante per regolare lo spessore dei libretti stampati.
6	Spia inceppamento/errore	Si accende in caso di inceppamento carta.
7	Contenitore scarti della taglierina	Raccoglie gli scarti dall'area taglierina del dispositivo.
* Non è possibile aprire le coperture durante il normale funzionamento o quando la stampante è inattiva. È possibile aprire le coperture solo quando si accende una spia e si verifica un inceppamento/guasto all'interno della taglierina SquareFold.		

Interruttore automatico della taglierina SquareFold

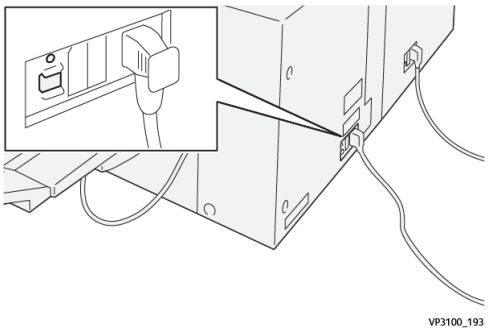

L'interruttore automatico si trova sul retro del dispositivo. L'interruttore automatico si trova di solito in posizione **ON**.

NOTA

In caso di interruzione elettrica, l'interruttore automatico si disattiva automaticamente per interrompere il flusso di elettricità al dispositivo. Per informazioni di carattere elettrico, fare riferimento alla *Guida alla sicurezza della stampante Versant 3100*.

In condizioni di funzionamento normale, questo interruttore non va toccato. Se la stampante viene spostata, premere questo pulsante per disattivare l'alimentazione alla stampante.

Vassoi di uscita

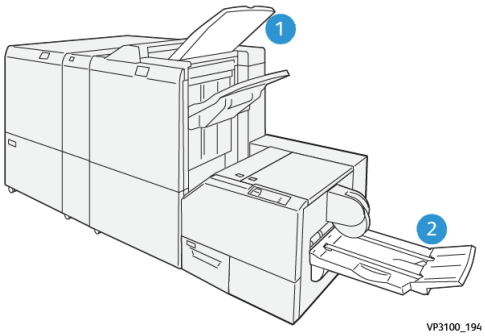

1. Vassoi di uscita della stazione di finitura. I fogli inutilizzati che vengono eliminati dalla stampante vengono espulsi in questo vassoio di uscita.
2. Vassoio libretti: I lavori con pinzatura centrale/Piegatura doppia e con ritaglio/piegatura quadra vengono rilasciati in questo vassoio.

Pannello comandi

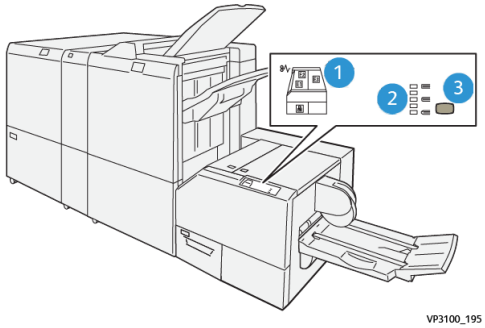

Numero	Descrizione
1	Spie di errore: si accendono quando si verifica un errore o un inceppamento in una determinata area della taglierina SquareFold. La spia inferiore (con l'icona del lucchetto) si accende quando il contenitore scarti della taglierina viene estratto o quando è pieno. **NOTA** Se la spia El, E2 o E3 è accesa, è possibile aprire le coperture sinistra e destra ed eliminare l'inceppamento o correggere l'errore; altrimenti, se la stampante è in funzione o in stato inattivo non è possibile aprire le coperture.
2	Selezionare l'impostazione di piegatura quadra desiderata; per ulteriori informazioni, vedere Impostazioni di regolazione della piegatura quadra.
3	Premere questo pulsante per regolare l'impostazione della piegatura quadra (spessore del libretto).

Percorso carta della taglierina SquareFold

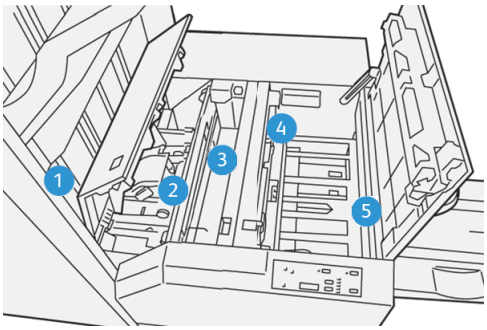

Numero	Descrizione
1	Il libretto lascia l'area libretto della stazione di finitura ed entra nella taglierina SquareFold. Il sensore di uscita libretto, che si trova nella taglierina SquareFold, rileva il bordo di entrata (dorso) del libretto e sposta quest'ultimo nell'area della piegatura quadra.

Numero	Descrizione
2	Una volta che il dorso del libretto raggiunge l'area di piegatura quadra, il libretto viene fermato dalle pinze e ha inizio l'operazione di piegatura quadra.
3	Il libretto viene appiattito e il dorso squadrato, in base alle impostazioni di piegatura indicate sul pannello comandi.
4	Dopo che il libretto è stato appiattito e il dorso è stato squadrato, il libretto viene fatto avanzare fino all'area della taglierina. • A seconda del formato del libretto finito, il libretto viene fatto avanzare finché il bordo posteriore non raggiunge la taglierina. • Il bordo posteriore viene rifilato/tagliato in base alle impostazioni definite per il libretto finito impostate per la modalità taglierina.
5	Successivamente il libretto viene fatto avanzare fino all'area di uscita, dove viene trasportato al vassoio libretti.

NOTA

I libretti in uscita dalla taglierina SquareFold possono contenere residui o scarti di rifilatura rimasti dal libretto tagliato in precedenza. Per questo motivo è normale che si accumuli elettricità statica. Se i libretti contengono resti o residui di tagli, rimuoverli e scartarli.

Funzioni di piegatura quadra e ritaglio

Funzione Dorso quadrato

NOTA

Il termine «rilegatura in brossura» è utilizzato come sinonimo di «piegatura quadra» o «dorso quadrato. »

Premere il pulsante **Piegatura quadra** per regolare l'impostazione della piegatura quadra (spessore del libretto) dei libretti stampati.

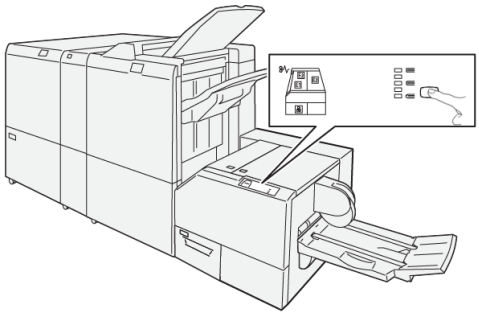

È possibile accedere alla funzione di piegatura quadra anche dal driver di stampa del proprio computer oppure dal server di stampa.

Impostazioni di regolazione della piegatura quadra

La funzione di piegatura quadra può essere attivata o disattivata in base alle preferenze dell'utente. Quando la funzione è attivata, è possibile selezionare una delle cinque opzioni, a seconda delle esigenze di finitura del libretto.

NOTA

Eseguire una o più stampe di prova prima di effettuare stampe a lunga tiratura.

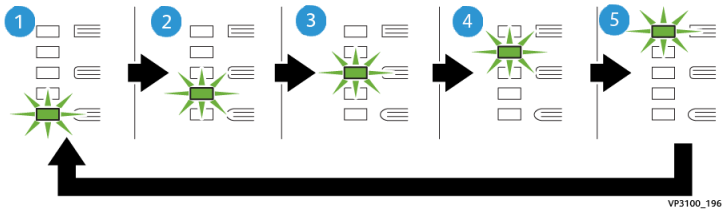

Numero	Descrizione
1	Selezionare l'impostazione (**-2/Lower/Low 2** quando il libretto finito conta un massimo di cinque pagine ed è stampato su carta leggera (100 g/m² o meno). La quantità minima di pressione applicabile al libretto è -2.
2	Selezionare l'impostazione **-1/Low/Low 1** quando si desidera che al dorso del libretto venga applicata una pressione inferiore. Minore è la pressione applicata al libretto, più arrotondato sarà il dorso.
3	**Auto/Normal** è l'impostazione predefinita per la stampa della maggior parte dei lavori.
4	Selezionare l'impostazione **+1/High/High 1** quando si desidera che al dorso del libretto venga applicata una pressione maggiore, ma inferiore a quella dell'impostazione +2.
5	Utilizzare **+2/Higher/High 2** quando si desidera che al dorso del libretto venga applicata la pressione massima. Maggiore è la pressione applicata, più squadrato sarà il dorso del libretto. La quantità massima di pressione applicabile al libretto è +2.

Esempio di libretto

Nella figura seguente sono mostrati due tipi di libretto diversi:

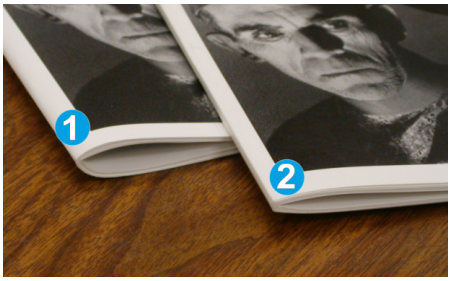

1. Senza piegatura quadra, il libretto ha un dorso dall'aspetto più tondo e spesso.

2. Con la piegatura quadra, il dorso è appiattito e squadrato e dà al libretto l'aspetto di un libro rilegato in brossura.

Funzione di ritaglio

Accedere alla funzione di ritaglio dal driver di stampa del proprio computer oppure dal server di stampa.

Opzioni di ritaglio

Quando si utilizzano le opzioni di ritaglio, tenere sempre presente quanto segue:

- I libretti in uscita dalla taglierina SquareFold possono contenere residui o scarti di rifilatura rimasti dal libretto tagliato in precedenza. Questo potrebbe essere dovuto ad accumuli di elettricità statica ed è un fenomeno normale. Se i libretti contengono resti di tagli, rimuoverli e scartarli.
- La funzione di ritaglio può essere attivata o disattivata. Quando la funzione è attivata, è possibile regolare le impostazioni di taglio con incrementi di 0,1 mm/0,0039 pollici a seconda delle esigenze di finitura del libretto.

Le opzioni di ritaglio sono:

- **Sì/No**: Selezionare **Sì**/**No** per attivare/disattivare la funzione di ritaglio. L'impostazione di default è **No**.
- **Taglio su misura**: Toccare i pulsanti **freccia sinistra/destra** per diminuire o aumentare l'impostazione della taglierina. Le regolazioni vengono fatte con incrementi di 0,1 mm/0,0039 pollici.

L'impostazione di ritaglio si basa su:

- il numero di fogli nel libretto finito
- la larghezza del libretto finito
- il tipo di supporto (patinato o non patinato)
- la grammatura del supporto.

NOTA

Provare le diverse impostazioni per stabilire le soluzioni migliori per il lavoro. Si consiglia di eseguire una o più stampe di prova prima di effettuare lunghe tirature in modo da ottenere la migliore qualità possibile per i libretti.

NOTA

Le impostazioni di ritaglio non possono essere regolate per rimuovere meno di 2 mm (0,078") o più di 20 mm (0,787") dal bordo del libretto. Regolazioni inferiori a 2 mm possono produrre un taglio di bassa qualità. Regolazioni maggiori di 20 mm non avranno alcun effetto sui bordi del libretto.

Linee guida per il taglio

Nella tabella seguente sono illustrati vari scenari di utilizzo di grammature, tipi di supporti e selezioni di taglio diversi. Utilizzare questa tabella come guida alla selezione di un'impostazione di taglio per un dato lavoro.

NOTA

Le impostazioni illustrate nella tabella seguente sono fornite solo a titolo di esempio e non intendono rappresentare ogni possibile scenario di lavoro. Utilizzare la tabella solo come indicazione di massima.

Numero scenario	Formato carta	Formato libretto finito	Grammatura (g/m² / lb)	Impostazione approssim. taglio (mm)	Numero di pagine nel libretto finito
1	A4 (210 x 298 mm)/8,5" x 11"	149 x 210 mm (5,5" x 8,5")	75 g/m² / 20 lb.	130	20
2	A4 (210 x 298 mm)/8,5" x 11"	149 x 210 mm (5,5" x 8,5")	90 g/m² / 24 lb.	125	14
3	A4 (210 x 298 mm)/8,5" x 11"	149 x 210 mm (5,5" x 8,5")	120 g/m² / 80 lb.	135	10
4	A4 (210 x 298 mm)/8,5" x 11"	149 x 210 mm (5,5" x 8,5")	75 g/m² / 20 lb.	125	10
5	A4 (210 x 298 mm)/8,5" x 11"	149 x 210 mm (5,5" x 8,5")	120 g/m² / 80 lb.	135	12
6	B4 (250 x 353 mm)/8,5" x 14"	250 x 176,5 mm (8,5" x 7")	75 g/m² / 20 lb.	172	6
7	B4 (250 x 353 mm)/8,5" x 14"	250 x 176,5 mm (8,5" x 7")	90 g/m² / 24 lb.	170	6
8	A3 (297 x 420 mm)/11" x 17"	A4 (210 x 297 mm)/8,5" x 11"	90 g/m² / 24 lb.	200	14
9	A3 (297 x 420 mm)/11" x 17"	A4 (210 x 297 mm)/8,5" x 11"	120 g/m² / 80 lb.	205	5
10	A3 (297 x 420 mm)/11" x 17"	A4 (210 x 297 mm)/8,5" x 11"	75 g/m² / 20 lb.	210	22
11	A3 (297 x 420 mm)/11" x 17"	A4 (210 x 297 mm)/8,5" x 11"	90 g/m² / 24 lb.	210	8
12	A3 (297 x 420 mm)/11" x 17"	A4 (210 x 297 mm)/8,5" x 11"	120 g/m² / 80 lb.	205	10
13	305 x 458 mm (12" x 18")	152 x 229 mm (6" x 9")	120 g/m² / 80 lb.	220	6
14	305 x 458 mm (12" x 18")	152 x 229 mm (6" x 9")	120 g/m² / 80 lb.	215	5

Numero scenario	Formato carta	Formato libretto finito	Grammatura (g/m² / lb)	Impostazione approssim. taglio (mm)	Numero di pagine nel libretto finito
15	305 x 458 mm (12" x 18")	152 x 229 mm (6" x 9")	120 g/m² / 80 lb.	210	4
16	305 x 458 mm (12" x 18")	152 x 229 mm (6" x 9")	105 g/m² / 28 lb.	220	16
17	305 x 458 mm (12" x 18")	152 x 229 mm (6" x 9")	120 g/m² / 80 lb.	210	14

Manutenzione della taglierina SquareFold

Svuotamento del contenitore scarti della taglierina SquareFold

Quando il contenitore scarti si riempie, si accende una spia sulla parte superiore della taglierina SquareFold. Viene anche visualizzato un messaggio sulla stampante, indicante che il contenitore è pieno. Quando appare questo messaggio, svuotare il contenitore.

NOTA

Mantenere la stampante accesa quando si svuota il contenitore. Se viene spenta, la stampante non riconoscerà che il contenitore è stato svuotato.

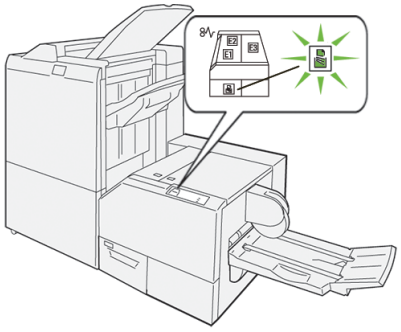

Procedere come descritto di seguito per svuotare il contenitore scarti della taglierina.

1. Assicurarsi che la stampante non sia in funzione, quindi estrarre lentamente il **contenitore scarti della taglierina**.

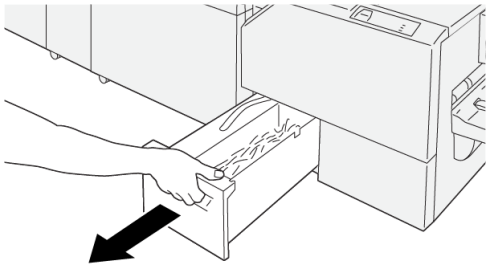

VP3100_199

2. Afferrare la cinghia sul contenitore scarti e rimuovere il contenitore con entrambe le mani.

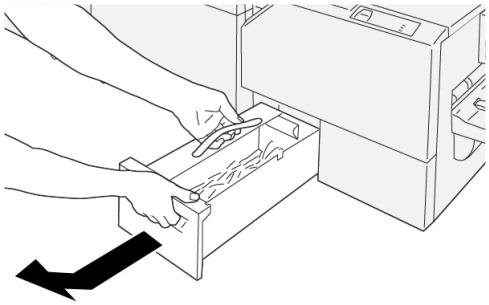

VP3100_200

3. Smaltire tutti gli scarti e i residui.

NOTA

Assicurarsi che il contenitore sia completamente vuoto. Se restano scarti o residui, il contenitore si riempirà prima che venga visualizzato il messaggio di contenitore pieno, e pertanto si verificherà un errore.

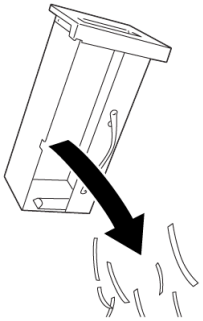

VP3100_201

4. Reinserire il contenitore vuoto e spingerlo lentamente all'interno fino in fondo.

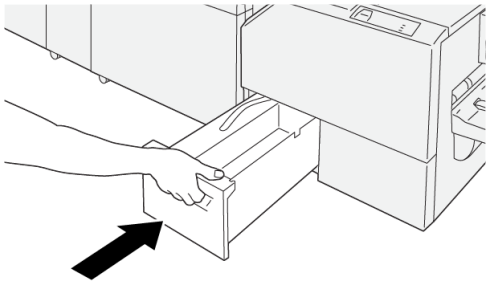

VP3100_202

Risoluzione dei problemi della taglierina SquareFold

Inceppamenti carta della taglierina SquareFold

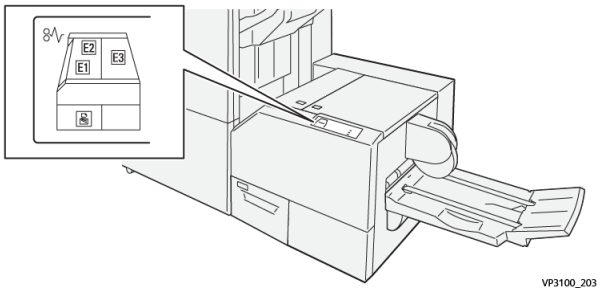

Quando si verifica un errore, come inceppamenti carta, sportelli o coperture aperti, o un malfunzionamento della stampante, si verifica quanto segue:

- La stampante si blocca e nello schermo sensibile appare un messaggio di errore.
- Il messaggio contiene una riproduzione grafica indica il punto del malfunzionamento con una breve spiegazione delle azioni correttive necessarie per eliminare il problema.
- Gli inceppamenti carta possono verificarsi in varie aree della stampante e di eventuali dispositivi opzionali collegati alla stampante. In questo caso, la riproduzione grafica cambia per indicare i vari punti e le azioni correttive necessarie.
- Inoltre, se si verifica un errore su un dispositivo opzionale, sul pannello del dispositivo si accende una spia e l'indicazione del punto preciso del problema.

In fase di eliminazione degli inceppamenti, tenere sempre presente quanto segue:

- Non spegnere la stampante durante l'eliminazione dell'inceppamento.
- Gli inceppamenti possono essere rimossi con la stampante accesa. Quando l'alimentazione viene spenta, tutte le informazioni salvate nella memoria del sistema vengono cancellate.
- Eliminare tutti gli inceppamenti prima di riprendere la stampa.
- Non toccare i componenti interni della stampante. Questa azione potrebbe causare difetti di stampa.
- Prima di procedere con i lavori di stampa, verificare che siano stati eliminati tutti gli inceppamenti, compresi eventuali frammenti di carta strappata.
- Estrarre con cura i fogli inceppati facendo attenzione a non strapparli. Se la carta è strappata, verificare di rimuovere tutti i frammenti.
- Una volta eliminati gli inceppamenti, chiudere tutti gli sportelli e le coperture. La stampante non funziona con coperture e sportelli aperti.
- Quando sono stati eliminati tutti i fogli inceppati, la stampa riprende automaticamente dal punto in cui è stata interrotta.
- Se non si eliminano tutti gli inceppamenti, sullo schermo sensibile rimane visualizzato un messaggio. Leggere sullo schermo sensibile le istruzioni per eliminare gli inceppamenti restanti.

Eliminazione di inceppamenti carta dalle aree E1 ed E2 della taglierina SquareFold

NOTA

Prima di effettuare questa procedura, assicurarsi che la stampante non sia in funzione.

1. Aprire la copertura sinistra della taglierina premendo il pulsante sulla copertura.

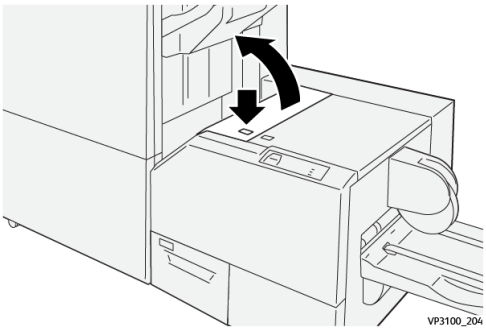

2. Rimuovere la carta inceppata.

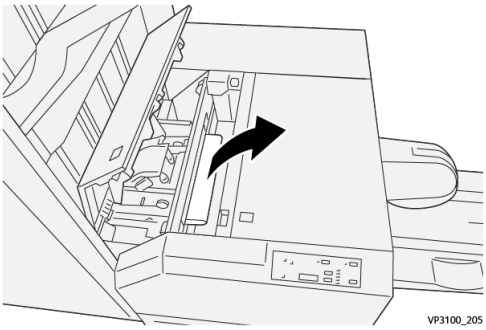

3. In caso di difficoltà nel rimuovere la carta inceppata, aprire la copertura anteriore della stazione di finitura.

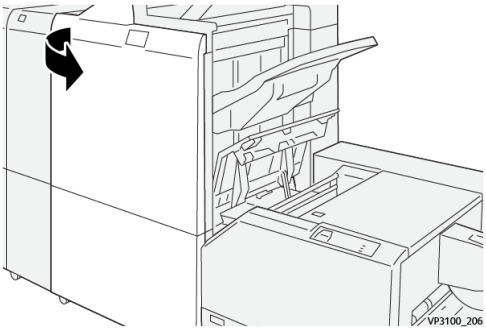

4. Ruotare la manopola **3b** verso destra, quindi rimuovere la carta inceppata.

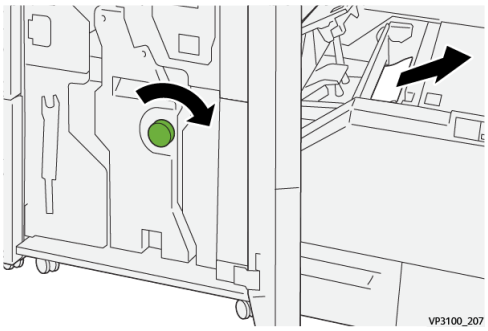

5. Se necessario, chiudere la copertura anteriore della stazione di finitura.
6. Chiudere la copertura sinistra della taglierina.
7. Se la stampante indica la presenza di ulteriori inceppamenti carta, seguire le istruzioni per eliminarli e riprendere la stampa.

Eliminazione di inceppamenti carta dall'area E3 della taglierina SquareFold

NOTA

Prima di effettuare questa procedura, assicurarsi che la stampante non sia in funzione.

1. Aprire la copertura destra della taglierina premendo il pulsante sulla copertura.

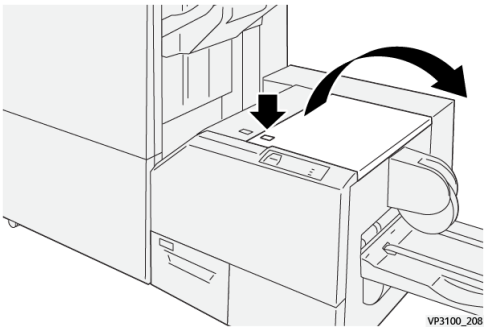

2. Rimuovere la carta inceppata.

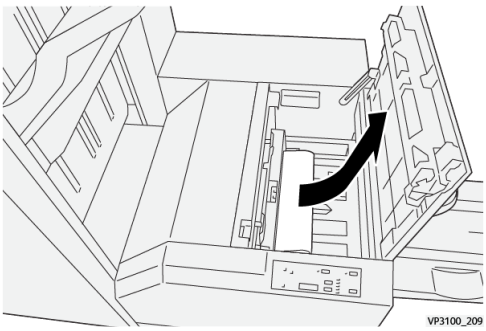

3. Chiudere la copertura destra della taglierina.
4. Se la stampante indica la presenza di ulteriori inceppamenti carta, seguire le istruzioni per eliminarli e riprendere la stampa.

Messaggi di errore della taglierina SquareFold

Quando si verifica un guasto, come inceppamenti carta, sportelli o coperture aperti o malfunzionamenti del sistema, la stampa si interrompe e sullo schermo sensibile della stampante appare un messaggio. Una figura mostra la posizione in cui si è verificato l'errore con una breve spiegazione delle azioni da eseguire per correggerlo. Se un errore riguarda più punti del sistema, la riproduzione cambia per indicare i vari punti e le azioni correttive necessarie.

Lo schermo sensibile contiene anche il pulsante **Errori** che visualizza informazioni su ogni errore e le istruzioni per correggerlo. Il codice (**E**) nella parte in alto a sinistra del messaggio di errore mostra quale spia di errore è accesa sul pannello comandi della taglierina SquareFold (E1–E3).

NOTA

Per informazioni sugli errori e i messaggi di errore, fare riferimento al capitolo *Risoluzione dei problemi* della Guida per l'utente della stampante.

Informazioni sui codici errore della taglierina SquareFold

Quando si verifica un guasto, come inceppamenti carta, sportelli o coperture aperti o malfunzionamenti del sistema, la stampa si interrompe e sullo schermo sensibile della stampante appare un messaggio.

Lo schermo sensibile contiene anche il pulsante **Errori** che visualizza informazioni su ogni errore e le istruzioni per correggerlo.

SUGGERIMENTO

Gli errori della taglierina SquareFold vengono identificati dai codici che iniziano con il numero a tre cifre «**013**. »

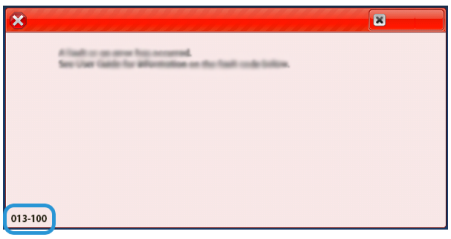

Linee guida per l'utilizzo della taglierina SquareFold

Immagini a pagina intera sui libretti

Quando si utilizzano immagini a tutta pagina, verificare che il formato del libretto finito le contenga per intero e che non vengano tagliate dopo la rifilatura del libretto.

I seguenti sono esempi di libretto con copertine anteriori e posteriori prestampate con immagini a tutta pagina ma in formati diversi:

1. Il libretto 1 è stampato su carta B4/8,5 x 14" Sulla copertina anteriore, che è stata rifilata, appare l'intera immagine.
2. Il libretto 2 è stampato su carta A4/8,5 x 11" L'immagine sulla copertina è troncata dopo il taglio.

Considerazioni sui libretti

Prima di stampare i libretti, tenere presente quanto segue:

- posizione dell'immagine sull'originale, in quanto non sarà più centrata. È necessario spostare le immagini per verificare che si adattino al libretto finito?
- il formato desiderato del libretto finito;
- eventuali immagini a tutta pagina contenute nel libretto;
- eventuale utilizzo di copertine prestampate con immagini a tutta pagina;
- eventuale taglio del libretto;

Considerazioni per produrre libretti nel modo desiderato

Seguire i consigli seguenti per assicurare i risultati desiderati:

- Eseguire sempre una o più stampe di prova prima di eseguire una tiratura più grande.
- Esaminare le stampe di prova per controllare che non presentino troncamento di immagini o testo.
- Se è necessario spostare un'immagine o il testo, utilizzare le varie selezioni del driver di stampa dell'applicazione. Vedere in proposito le informazioni della guida del driver di stampa.
- Tenere presente che potrebbe essere necessario eseguire una o più stampe di prova prima di ottenere il risultato desiderato.

Specifiche della taglierina SquareFold

Componente	Specifiche
Formato carta	• Massimo: 330 x 457 mm (13" x 18") • Minimo: A4 SEF 216 x 270 mm (8,5" x 11")
Capacità di taglio	• Libretto da 5-20 fogli (fino a 80 lati stampati) da 90 g/m² (24 lb) • Libretto da 5-25 fogli (fino a 100 lati stampati) da 80 g/m² (200 lb)
Formato di ritaglio	2-20 mm, regolabile con incrementi di 0,1 mm
Grammature carta	Da 16 lb (carta di qualità) a 90 lb (copertine)
	Da 64 a 300 g/m² (carta non patinata); da 106 a 300 g/m² (carta patinata)

10

Stazione di finitura Production Ready (PR) Plus

NOTA

Questi dispositivi di finitura opzionali richiedono il modulo interfaccia antiarricciatura (IDM).

La stazione di finitura Production Ready (PR) Plus presenta le stesse funzioni della stazione di finitura PR, e in più serve da interfaccia per trasferire la carta tra la stampante e un qualsiasi dispositivo DFA (Document Finishing Architecture) di terze parti collegato alla stampante.

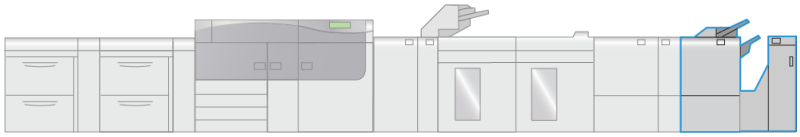

VP3100_010

La stazione di finitura Production Ready (PR) Plus è dotata delle funzioni seguenti:

- Gestione di formati più piccoli di A5.
- Pinzatura di un massimo di 35 pagine di carta patinata.
- Gestione di formati grandi (formato massimo 330,2 x 488 mm).
- Alimentazione dei supporti che escono dalla stampante (o da un dispositivo di finitura in linea) in un dispositivo DFA terzo.

Componenti della stazione di finitura PR Plus

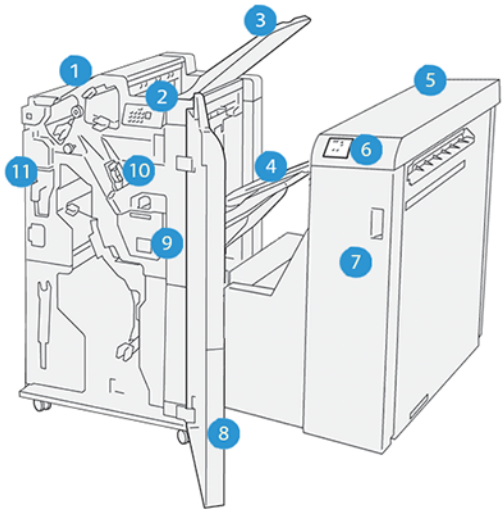

1. Modulo stazione di finitura
2. Spie di inceppamento carta/errore della stazione di finitura
3. Vassoio superiore della stazione di finitura
4. Vassoio impilatore della stazione di finitura
5. Trasporto di finitura
6. Spie di inceppamento carta/errore del trasporto di finitura
7. Copertura anteriore del trasporto di finitura
8. Copertura anteriore del modulo stazione di finitura
9. Contenitore punti di scarto della stazione di finitura
10. Pinzatrice base della stazione di finitura (per pinzatura laterale)
11. Contenitore scarti della perforatrice della stazione di finitura

NOTA

Per informazioni dettagliate sulle funzioni del dispositivo di finitura di terze parti in uso, fare riferimento al manuale fornito con il dispositivo.

Manutenzione della stazione di finitura PR Plus

Per informazioni sui materiali di consumo e sulle procedure di manutenzione per la stazione di finitura PR Plus, fare riferimento a quanto segue:

- Materiali di consumo della stazione di finitura
- Verifica dello stato dei materiali di consumo della stazione di finitura

- Sostituzione della cartuccia pinzatrice di base (per pinzatura laterale)
- Sostituzione del contenitore punti di scarto della stazione di finitura
- Svuotare il contenitore scarti di perforazione

Risoluzione dei problemi della stazione di finitura PR Plus

Inceppamenti carta della stazione di finitura PR Plus

Quando si verifica un inceppamento carta nella stazione di finitura PR Plus, si accende una spia sul modulo stazione di finitura o sul modulo trasporto di finitura.

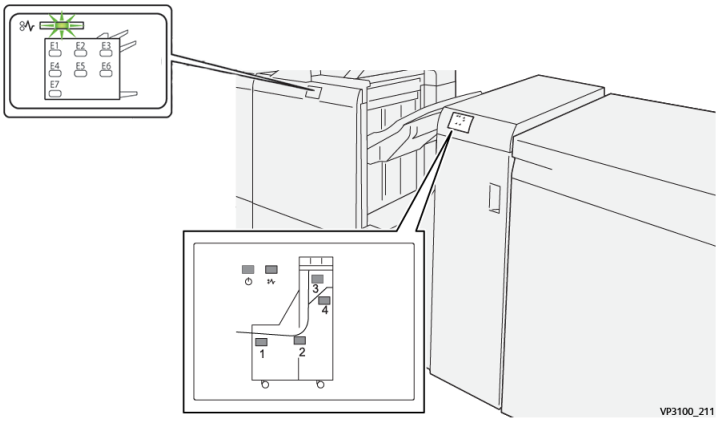

Quando si verifica un errore, come inceppamenti carta, sportelli o coperture aperti, o un malfunzionamento della stampante, si verifica quanto segue:

- La stampante si blocca e nello schermo sensibile appare un messaggio di errore.
- Il messaggio contiene una riproduzione grafica indica il punto del malfunzionamento con una breve spiegazione delle azioni correttive necessarie per eliminare il problema.
- Gli inceppamenti carta possono verificarsi in varie aree della stampante e di eventuali dispositivi opzionali collegati alla stampante. In questo caso, la riproduzione grafica cambia per indicare i vari punti e le azioni correttive necessarie.
- Inoltre, se si verifica un errore su un dispositivo opzionale, sul pannello del dispositivo si accende una spia e l'indicazione del punto preciso del problema.

In fase di eliminazione degli inceppamenti, tenere sempre presente quanto segue:

- Non spegnere la stampante durante l'eliminazione dell'inceppamento.
- Gli inceppamenti possono essere rimossi con la stampante accesa. Quando l'alimentazione viene spenta, tutte le informazioni salvate nella memoria del sistema vengono cancellate.
- Eliminare tutti gli inceppamenti prima di riprendere la stampa.
- Non toccare i componenti interni della stampante. Questa azione potrebbe causare difetti di stampa.

- Prima di procedere con i lavori di stampa, verificare che siano stati eliminati tutti gli inceppamenti, compresi eventuali frammenti di carta strappata.
- Estrarre con cura i fogli inceppati facendo attenzione a non strapparli. Se la carta è strappata, verificare di rimuovere tutti i frammenti.
- Una volta eliminati gli inceppamenti, chiudere tutti gli sportelli e le coperture. La stampante non funziona con coperture e sportelli aperti.
- Quando sono stati eliminati tutti i fogli inceppati, la stampa riprende automaticamente dal punto in cui è stata interrotta.
- Se non si eliminano tutti gli inceppamenti, sullo schermo sensibile rimane visualizzato un messaggio. Leggere sullo schermo sensibile le istruzioni per eliminare gli inceppamenti restanti.

Eliminazione di inceppamenti carta nelle aree E1-E6 del modulo stazione di finitura

Fare riferimento alle seguenti procedure per eliminare gli inceppamenti carta dalla stazione di finitura PR Plus, aree E1–E6 della stazione di finitura:

- Eliminazione di inceppamenti carta dall'area E1 della stazione di finitura
- Eliminazione di inceppamenti carta dall'area E2 della stazione di finitura
- Eliminazione di inceppamenti carta dall'area E3 della stazione di finitura
- Eliminazione di inceppamenti carta dall'area E4 della stazione di finitura
- Eliminazione di inceppamenti carta dall'area E5 della stazione di finitura
- Eliminazione di inceppamenti carta dall'area E6 della stazione di finitura

Eliminazione di inceppamenti carta nell'area E7 del modulo stazione di finitura

1. Aprire la copertura anteriore della stazione di finitura.

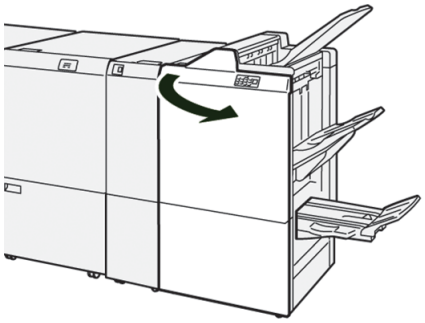

2. Rimuovere tutta la carta inceppata.
3. Per eliminare inceppamenti carta dall'**area E7**, procedere come segue:

a) Spostare la leva **3a** verso sinistra (①) e la leva **3b** verso sinistra (②).

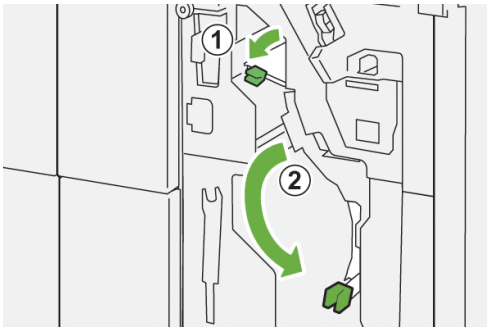

b) Ruotare la manopola **1b** in senso orario (①) e rimuovere la carta inceppata (②).

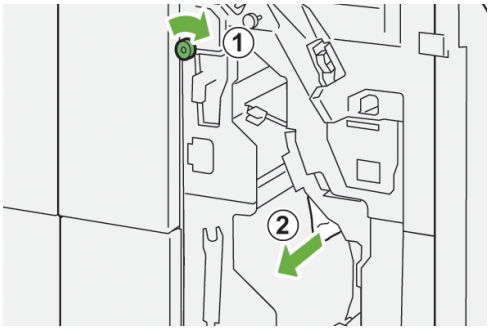

c) Riportare le leve **3a** e **3b** alle loro posizioni originali.

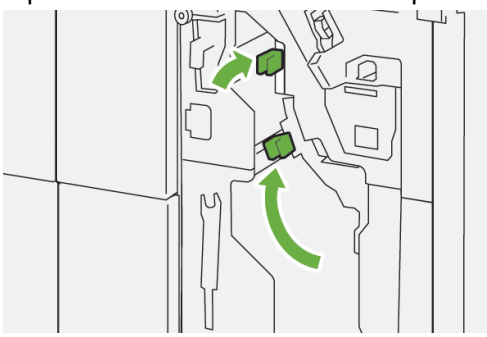

4. Chiudere la copertura anteriore della stazione di finitura.

Eliminazione di inceppamenti carta nel trasporto di finitura

Fare riferimento alle seguenti procedure per eliminare gli inceppamenti carta dalla stazione di finitura PR Plus, aree 1-4 del modulo stazione di finitura:

- Eliminazione di inceppamenti carta nell'area 1 del trasporto di finitura
- Eliminazione di inceppamenti carta nell'area 2 del trasporto di finitura
- Eliminazione di inceppamenti carta nell'area 3 del trasporto di finitura
- Eliminazione di inceppamenti carta nell'area 4 del trasporto di finitura

Eliminazione di inceppamenti carta nell'area 1 del trasporto di finitura

1. Aprire la copertura anteriore del trasporto di finitura.

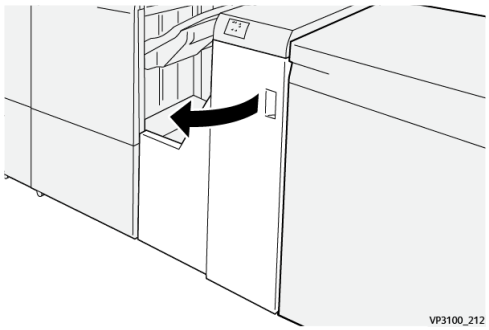

2. Spostare la leva **1** verso il basso e rimuovere la carta inceppata.

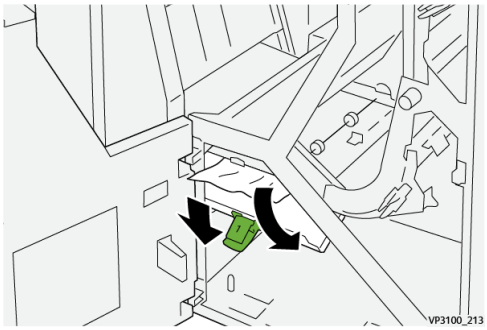

3. Riportare la leva **1** nella posizione originale.

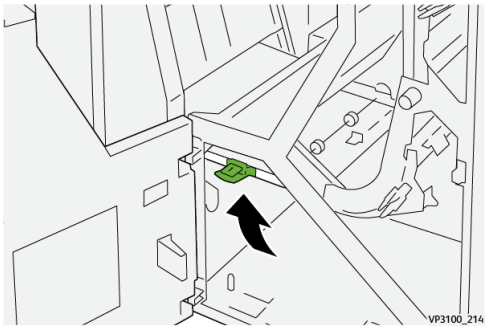

4. Chiudere la copertura anteriore del trasporto di finitura.

Eliminazione di inceppamenti carta nell'area 2 del trasporto di finitura

1. Aprire la copertura anteriore del trasporto di finitura.

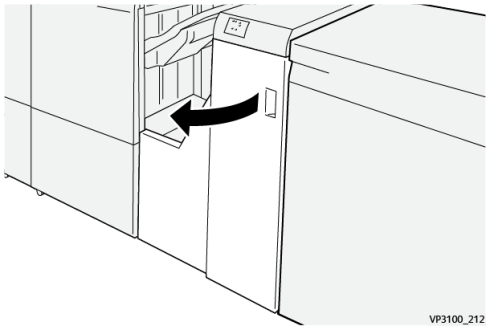

2. Spostare la leva **2** verso destra (①) e ruotare la manopola in senso antiorario (②). Rimuovere la carta inceppata.

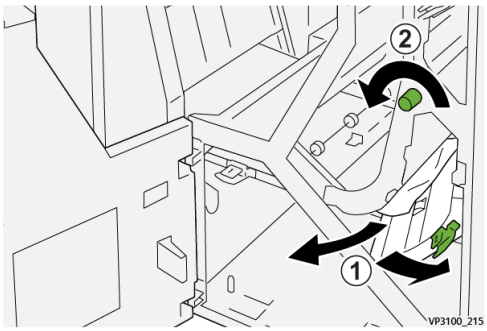

3. Riportare la leva **2** nella posizione originale.

4. Chiudere la copertura anteriore del trasporto di finitura.

Eliminazione di inceppamenti carta nell'area 3 del trasporto di finitura

1. Aprire la copertura anteriore del trasporto di finitura.

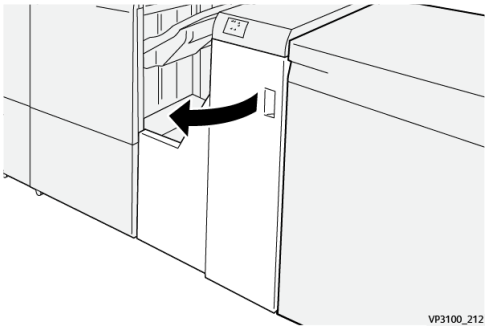

2. Spostare la leva **3** verso sinistra (①) e ruotare la manopola in senso orario (②). Rimuovere la carta inceppata.

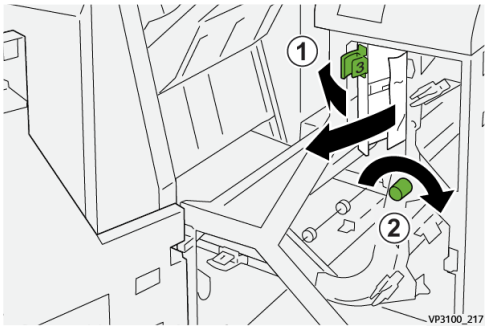

3. Riportare la leva **3** nella posizione originale.

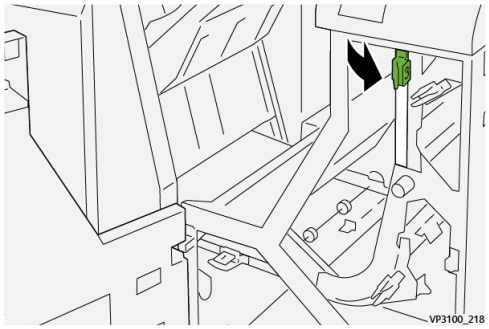

4. Chiudere la copertura anteriore del trasporto di finitura.

Eliminazione di inceppamenti carta nell'area 4 del trasporto di finitura

1. Aprire la copertura anteriore del trasporto di finitura.

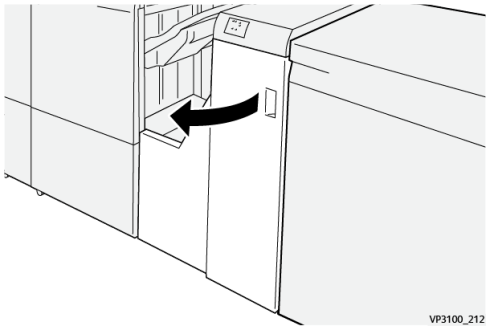

2. Spostare la leva **4** verso il basso (①) e ruotare la manopola in senso orario (②). Rimuovere la carta inceppata.

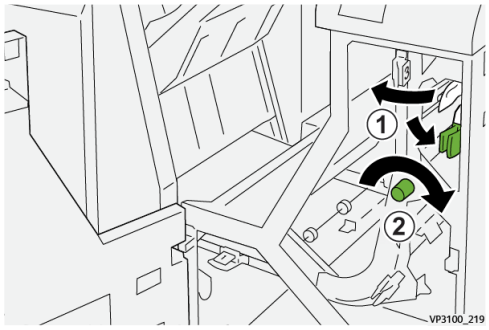

3. Riportare la leva **4** nella posizione originale.

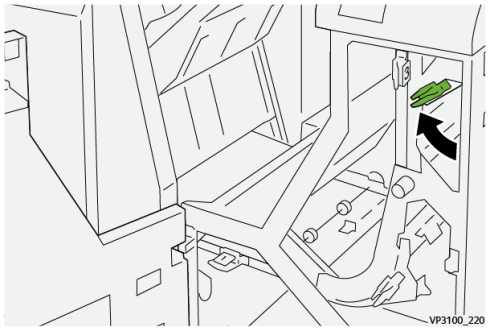

4. Chiudere la copertura anteriore del trasporto di finitura.

Errori della pinzatrice nella stazione di finitura PR Plus

Fare riferimento alle seguenti procedure per eliminare punti metallici inceppati nella pinzatrice base della stazione di finitura PR Plus:

- Errori della pinzatrice della stazione di finitura.
- Eliminazione punti inceppati nella pinzatrice di base
- Reinserimento della cartuccia pinzatrice di base

Messaggi di errore della stazione di finitura PR Plus

Quando si verifica un guasto, come inceppamenti carta, sportelli o coperture aperti o malfunzionamenti del sistema, la stampa si interrompe e sullo schermo sensibile della stampante appare un messaggio. Una figura mostra la posizione in cui si è verificato l'errore con una breve spiegazione delle azioni da eseguire per correggerlo. Se un errore riguarda più punti del sistema, la riproduzione cambia per indicare i vari punti e le azioni correttive necessarie.

Lo schermo sensibile contiene anche il pulsante **Errori** che visualizza informazioni su ogni errore e le istruzioni per correggerlo. Il codice (**E**) nella parte in alto a sinistra del messaggio di errore mostra quale spia di errore è accesa sulla stazione di finitura PR Plus (aree E1-E7 del modulo stazione di finitura o aree 1-4 del trasporto di finitura).

NOTA

Per informazioni sugli errori e i messaggi di errore, fare riferimento al capitolo *Risoluzione dei problemi* della Guida per l'utente della stampante.

Informazioni sui codici errore della stazione di finitura PR Plus

Quando si verifica un guasto, come inceppamenti carta, sportelli o coperture aperti o malfunzionamenti del sistema, la stampa si interrompe e sullo schermo sensibile della stampante appare un messaggio.

Lo schermo sensibile contiene anche il pulsante **Errori** che visualizza informazioni su ogni errore e le istruzioni per correggerlo.

SUGGERIMENTO

Gli errori della stazione di finitura PR Plus vengono identificati dai codici che iniziano con i numeri a tre cifre «**013**» e «**051**. »

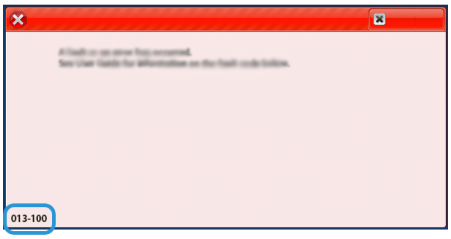

Specifiche della stazione di finitura PR Plus

Per informazioni sulle specifiche della stazione di finitura PR Plus, vedere Specifiche della stazione di finitura.

11

Flussi di lavoro

Libretti con smarginatura completa con utilizzo di quattro dispositivi di finitura opzionali

I seguenti flussi di lavoro di stampa riguardano la creazione di libretti con smarginatura completa con utilizzo dell'inseritore, della stazione di finitura libretto Production Ready (PR), di una taglierina bilaterale e di una taglierina SquareFold. Ci sono due scenari di gruppo di lavoro:

- Un flusso di lavoro per l'utilizzo dei server di stampa Xerox EX 180 ed EX-i 180 Print Server con tecnologia Fiery®
- Un flusso di lavoro per l'utilizzo di Xerox FreeFlow Print Server

Creazione di libretti con smarginatura completa sui server EX Fiery Print Server

IMPORTANTE

Per eseguire questa procedura è necessario essere dotati di un inseritore, una stazione di finitura libretto Production Ready (PR), una taglierina bilaterale e una taglierina SquareFold.

La stazione libretto crea libretti con pinzatura centrale, mentre le due taglierine ritagliano i bordi sui tre lati dei libretti di modo che le immagini arrivino fino al bordo delle pagine. Inoltre, utilizzare l'inseritore per inserire pagine di copertina prestampate. Questo smarginamento completo regala un aspetto elegante ad alcuni documenti. L'esecuzione di questo tipo di flusso di lavoro prevede:

- Caricamento della carta e sua programmazione dal server di stampa.
- Invio del lavoro e apertura delle **Proprietà lavoro**.
- Impostazione delle **Proprietà** per i supporti, il layout, la piegatura e il ritaglio.
- Configurazione delle impostazioni per inserire le copertine prestampate.

- Rilascio del lavoro per una copia **di prova**.
- Controllo della stampa ed eventuale esecuzione di regolazioni alle impostazioni di ritaglio o all'imposizione.
- Stampa del lavoro.

NOTA

È utile stampare il file dapprima senza ritaglio in modo da vedere quanto ritaglio è necessario per ottenere la smarginatura completa delle immagini sulla pagina.

Per stampare libretti professionali con ritaglio su tre lati per una smarginatura completa, procedere come segue:

1. Caricare la carta in un vassoio della stampante.

   Se si desidera che il formato finale sia A4 (8,5 x 11"), caricare carta A3 (12 x 18") e stampare due immagini da 8,5 x 11" su ciascun lato dei fogli. In questo modo si crea un bordo intorno alle immagini per il ritaglio. Se si carica carta da 11 x 17", è ancora possibile stampare due immagini da 8,5 x 11" su ciascun lato dei fogli, ma una volta ritagliati i bordi, il formato risultante sarà inferiore a 8,5 x 11".

2. Da **Stock Library Manager** sul server di stampa, programmare la carta per il vassoio.
   a) Selezionare il numero di vassoio in cui è stata caricata la carta.

   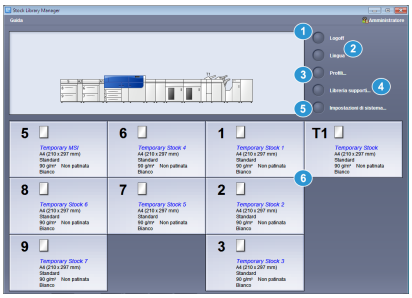

   Si apre la finestra Proprietà vassoio.
   b) Da Proprietà vassoio, selezionare il pulsante **Crea nuovo supporto**.
   Viene visualizzata la schermata Imposta nuovo supporto.
   c) Dalla finestra Imposta nuovo supporto, selezionare la carta che è stata caricata nel vassoio e immettere i dati per il supporto.
   d) Selezionare **OK** per salvare e chiudere la finestra Imposta nuovo supporto.
   e) Selezionare **OK** per chiudere la finestra Proprietà vassoio.
   f) Ridurre a icona la finestra Stock Library Manager.

3. Inviare il file del lavoro alla coda **Trattieni** del server di stampa.
4. Nella coda Trattieni sul server di stampa, fare doppio clic sul lavoro per aprirne le **Proprietà**.
5. Nella scheda **Accesso rapido**, immettere il **formato carta** e l'**alimentazione carta** (il vassoio in cui si è caricata la carta), nonché il numero di **copie**.
6. Nella scheda **Supporti**, per **Fronte/retro** selezionare **Alto-alto** se si sta stampando su entrambi i lati del foglio.

   Per la stampa solo fronte, lasciare l'impostazione **No**.

7. Nella scheda **Finitura**, sotto **Piega**, impostare lo stile di piegatura su **Libretto**.
8. Nella scheda **Finitura**, sotto **Pinzatura**, impostare la modalità di pinzatura su **Al centro**.

9. Nella scheda **Finitura**, sotto **Ritaglio**, selezionare la casella per il **ritaglio di testa e piede**.
10. Utilizzare le frecce su e giù per impostare il **formato finale** delle pagine.

    Si tratta della distanza che va da dall'inizio alla fine della pagina.
11. Per la stampa sul dorso, selezionare **Normale**.
12. Selezionare la casella per **Attiva avanti** (rifilatura).
13. Utilizzare le frecce su e giù per impostare la rifilatura.

    È possibile impostare il formato finale, che indica la distanza dal dorso al lato destro della pagina per un libretto rilegato a destra, oppure la quantità del ritaglio anteriore.
14. Se il file è con pre-imposizione, le impostazioni sono ora complete ed è possibile rilasciare il lavoro per la stampa.

    Altrimenti, accedere alla scheda **Layout** e selezionare **Libretto** per impostare l'imposizione desiderata per il lavoro.
15. Se non occorre inserire copertine prestampate, eseguire una **prova** del lavoro, controllare il risultato e quindi **stampare** l'intero lavoro.
16. **Per inserire copertine per un lavoro con pre-imposizione:**

    Se la stampante è dotata di un inseritore, se lo si desidera è possibile inserire i fogli copertina prestampati per i libretti. Il formato delle copertine deve essere uguale a quello delle pagine interne, e la stazione di finitura libretto applicherà la copertina prestampata attorno alle pagine interne in modo da creare una copertina anteriore e una posteriore.

    a) Caricare la copertina prestampata nell'**inseritore (vassoio T-1)**.
    b) Programmare il supporto da **Stock Library Manager**: Selezionare il vassoio **T1** in cui è stata caricata la carta. Si apre la finestra Proprietà vassoio.
    c) Da Proprietà vassoio, selezionare il pulsante **Crea nuovo supporto**.
       Viene visualizzata la schermata Imposta nuovo supporto.
    d) Dalla finestra Imposta nuovo supporto, selezionare la carta che è stata caricata nel vassoio e immettere i dati per il supporto.
    e) Selezionare **OK** per salvare e chiudere la finestra Imposta nuovo supporto.
    f) Selezionare **OK** per chiudere la finestra Proprietà vassoio.
    g) Ridurre a icona la finestra Stock Library Manager.
    h) Da **Proprietà lavoro** (sul server di stampa), selezionare la scheda **Supporto** e scorrere per selezionare **Definisci copertina**.
    i) Selezionare la casella di controllo per **Copertina anteriore** e selezionare **Inserire** dal menu a discesa.
    j) Per Alimentazione carta, selezionare **T1**.
    k) Se la copertina è diversa dalla pagina interna, impostare eventuali altre proprietà specifiche per la copertina. Ad esempio, la grammatura potrebbe essere maggiore.
    l) Selezionare **OK** nella finestra Copertina.
    m) Selezionare **Stampa** nella scheda Supporto per rilasciare il lavoro.
17. **Per inserire copertine per un lavoro senza pre-imposizione:**

    a) Caricare la copertina prestampata nell'**inseritore (vassoio T-1)**.
    b) Programmare il supporto da **Stock Library Manager**:
    c) Selezionare la scheda **Layout**.
    d) Passare all'area Copertina.

e) Selezionare **Prestampato**.
f) Selezionare **Definisci copertina**.
g) Per Copertina, selezionare **T-1**.
h) Per **Grammatura supporti**, selezionare la grammatura per la copertina e impostare eventuali altre impostazioni specifiche per la copertina.
i) Selezionare **OK**.

18. Selezionare **Stampa** nella scheda Layout per rilasciare il lavoro.

Creazione di libretti con smarginatura completa su FreeFlow Print Server

IMPORTANTE

Per eseguire questa procedura è necessario essere dotati di un inseritore, una stazione di finitura libretto Production Ready (PR), una taglierina bilaterale e una taglierina SquareFold.

La stazione libretto crea libretti con pinzatura centrale, mentre le due taglierine ritagliano i bordi sui tre lati dei libretti di modo che le immagini arrivino fino al bordo delle pagine. Inoltre, utilizzare l'inseritore per inserire pagine di copertina prestampate. Questo smarginamento completo regala un aspetto elegante ad alcuni documenti. L'esecuzione di questo tipo di flusso di lavoro prevede:

- Caricamento della carta e sua programmazione dal server di stampa.
- Invio del lavoro e apertura delle **Proprietà lavoro**.
- Impostazione delle **Proprietà** per i supporti, il layout, la piegatura e il ritaglio.
- Configurazione delle impostazioni per inserire le copertine prestampate.
- Rilascio del lavoro per una copia **di prova**.
- Controllo della stampa ed eventuale esecuzione di regolazioni alle impostazioni di ritaglio o all'imposizione.
- Stampa del lavoro.

NOTA

È utile stampare il file dapprima senza ritaglio in modo da vedere quanto ritaglio è necessario per ottenere la smarginatura completa delle immagini sulla pagina.

Per stampare libretti professionali con ritaglio su tre lati per una smarginatura completa, procedere come segue:

1. Caricare la carta in un vassoio della stampante.

   Se si desidera che il formato finale sia A4 (8,5 x 11"), caricare carta A3 (12 x 18") e stampare due immagini da 8,5 x 11" su ciascun lato dei fogli. In questo modo si crea un bordo intorno alle immagini per il ritaglio. Se si carica carta da 11 x 17", è ancora possibile stampare due immagini da 8,5 x 11" su ciascun lato dei fogli, ma una volta ritagliati i bordi, il formato risultante sarà inferiore a 8,5 x 11".

2. Da **Stock Library Manager** sul server di stampa, programmare la carta per il vassoio.

a) Selezionare il numero di vassoio in cui è stata caricata la carta.

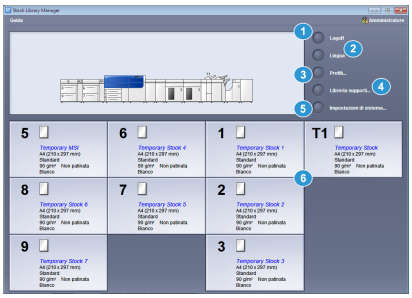

Si apre la finestra Proprietà vassoio.

b) Da Proprietà vassoio, selezionare il pulsante **Crea nuovo supporto**.
Viene visualizzata la schermata Imposta nuovo supporto.

c) Dalla finestra Imposta nuovo supporto, selezionare la carta che è stata caricata nel vassoio e immettere i dati per il supporto.

d) Selezionare **OK** per salvare e chiudere la finestra Imposta nuovo supporto.

e) Selezionare **OK** per chiudere la finestra Proprietà vassoio.

f) Ridurre a icona la finestra Stock Library Manager.

3. Inviare il file del lavoro alla coda **Trattieni** del server di stampa.
4. Sul server di stampa, nell'area Trattenuto dalla coda, fare doppio clic sul lavoro per aprirne le **Proprietà**.
5. Impostare la **Quantità** per il numero di libretti da stampare.
6. Nella scheda Supporto, dal menu a discesa Nome selezionare **Supporti caricati** e la carta che è stata caricata.
7. Nella scheda Uscita, sotto Impostazioni di base, selezionare **Fronte/retro** per stampare fronte/retro, altrimenti lasciare l'impostazione su **Solo fronte**.
8. Se il lavoro è senza pre-imposizione, nella scheda **Uscita**, impostare l'imposizione da utilizzare per il lavoro.

   a) Selezionare il pulsante **Layout** e per Tipo di layout selezionare **Libretto**.

   Se il lavoro è con pre-imposizione, saltare questo passaggio.

   b) Facoltativamente, fare clic su **Impostazione** per impostare **Auto %**, **Dimensioni di ritaglio** e **Segni ritaglio**, se necessario.

   - Se il formato del documento è diverso dal formato carta che si desidera utilizzare, selezionare **Auto %**.

     Questa impostazione ridimensiona le immagini per adattarle nel migliore dei modi alla carta selezionata.

   - Se si desidera rimuovere eventuali spazi bianchi tra il dorso e le immagini sul foglio, impostare **Dimensioni di ritaglio** su **Inferiore all'originale** e quindi immettere la **Larghezza** e l'**Altezza** esatte dell'immagine sulla pagina.

     Questa impostazione consente la smarginatura piena delle immagini fino alla piegatura su tutte le pagine.

   - Se i dispositivi di finitura in uso richiedono segni di ritaglio, utilizzare il menu a discesa **Segni ritaglio** per creare dei segni di ritaglio sul lato **Anteriore** o **Posteriore** delle pagine.
   - Selezionare **OK** per chiudere la finestra Impostazioni avanzate.

9. Nella scheda Uscita, selezionare il pulsante **Pinzatura/Finitura**.
10. Se non si desidera eseguire la pinzatura del libretto, dal menu a discesa Pinzatura/Finitura selezionare **Piega > Piegatura doppia più fogli**, altrimenti selezionare **Piegatura > Piegatura doppia più fogli pinzati**.
11. Selezionare il pulsante **Impostazioni di finitura**.
    Viene visualizzata la finestra Opzioni di piegatura e ritaglio.
12. Per applicare pressione al dorso di ciascun libretto in modo da produrre una piega a squadra ben delineata, selezionare la casella di controllo **SquareFold**.

    Nella maggior parte dei casi è possibile lasciare l'impostazione predefinita **Normale**, ma per determinati lavori è possibile aumentare la pressione a 1 o 2 per esercitare maggiore pressione, o ridurla a -1 o -2 per esercitare minore pressione. Queste impostazioni modificheranno l'aspetto del libretto. L'utilizzo delle diverse impostazioni consentirà di decidere quale di essa è la più adatta ai propri lavori.
13. Selezionare la casella di controllo **Ritaglia bordo esterno** per ritagliare il bordo anteriore di ciascun libretto (il lato opposto al dorso).
    a) Selezionare **pollici** o **mm** (millimetri) per impostare l'unità di misura preferita.
    b) Utilizzando le frecce su e giù, impostare la **Lunghezza dopo il ritaglio**.

       La Lunghezza dopo il ritaglio è la distanza che va dal dorso al bordo anteriore del libretto. Non è la quantità di ritaglio dal bordo, ma bensì la dimensione della pagina desiderata dopo il ritaglio.
14. Selezionare la casella di controllo **mmRitaglia bordo superiore/inferiore** per ritagliare i bordi superiore e inferiore di ciascun libretto.
    a) Per impostare l'unità di misura preferita, selezionare **pollici** o (millimetri).
    b) Utilizzando le frecce su e giù, impostare la **Lunghezza dopo il ritaglio**.

       La Lunghezza dopo il ritaglio è la distanza che va dal dorso al bordo anteriore del libretto. Non è la quantità di ritaglio dal bordo, ma bensì la dimensione della pagina desiderata dopo il ritaglio. Il server di stampa misurerà l'Altezza dopo il ritaglio in distanze uguali dal centro della pagina. Tutte le parti di pagina oltre il limite superiore e inferiore dell'Altezza dopo il ritaglio verranno tagliate.
    c) Per eseguire un ritaglio maggiore sul lato anteriore o sul lato posteriore delle pagine del libretto, utilizzare le frecce di **spostamento posizione** per spostare l'Altezza dopo il ritaglio verso l'alto o verso il basso.
       Ad esempio, eseguendo lo spostamento verso l'alto, verrà eseguito un ritaglio maggiore sul lato inferiore, e minore sul lato superiore. Se si sposta l'Altezza dopo il ritaglio in basso, verrà eseguito un ritaglio maggiore sul lato superiore, e minore sul lato inferiore. Solitamente, lo spostamento di posizione si utilizza dopo aver esaminato una prova del lavoro, per vedere se occorre eseguire regolazioni più precise sul lato superiore o inferiore delle pagine.
15. Selezionare **OK** una volta completate le impostazioni di piegatura e ritaglio.
16. Se la stampante è dotata di un inseritore, se lo si desidera è possibile inserire i fogli copertina prestampati per i libretti.

    Se non si desidera inserire copertine prestampate, eseguire adesso una **prova** del lavoro e controllare il risultato. Quindi stampare l'intero lavoro una volta eseguite le regolazioni necessarie.

Se si desidera inserire copertine, il formato delle copertine deve essere uguale a quello delle pagine interne, e la stazione di finitura libretto applicherà la copertina prestampata attorno alle pagine interne in modo da creare una copertina anteriore e una posteriore.

a) Caricare la copertina prestampata nell'**inseritore (vassoio T-1)**.
b) Programmare il supporto da **Stock Library Manager**: Selezionare il vassoio **T1** in cui è stata caricata la carta. Si apre la finestra Proprietà vassoio.
c) Da Proprietà vassoio, selezionare il pulsante **Crea nuovo supporto**.
Viene visualizzata la schermata Imposta nuovo supporto.
d) Dalla finestra Imposta nuovo supporto, selezionare la carta che è stata caricata nel vassoio e immettere i dati per il supporto.
e) Selezionare **OK** per salvare e chiudere la finestra Imposta nuovo supporto.
f) Selezionare **OK** per chiudere la finestra Proprietà vassoio.
g) Ridurre a icona la finestra Stock Library Manager.

NOTA

Quando si alimentano **pagine speciali** da uno specifico vassoio, le proprietà di quel supporto devono essere diverse da quelle degli altri supporti caricati, altrimenti il server di stampa potrebbe selezionare lo stesso tipo di supporto da un altro vassoio. Poiché si desidera utilizzare solo il supporto prestampato nel vassoio **T1**, controllare che negli altri vassoi non vi siano altri supporti con le stesse proprietà (nome, formato e grammatura). Se ve ne sono, accedere al server di stampa e definire il supporto che si desidera utilizzare con un nome univoco. Nella maggior parte dei casi, una copertina alimentata dal vassoio T1 avrà una grammatura superiore a quella di altre carte caricate, e ciò la renderà univoca.

17. Da **Proprietà lavoro** (sul server di stampa), selezionare la scheda **Pagine non standard**.
18. Selezionare l'icona **Copertina anteriore**.

    Se il lavoro è con pre-imposizione, selezionare solo **Copertina anteriore**. Altrimenti, selezionare la casella di controllo per **Anteriore e posteriore uguali**. Un tipo di layout libretto per un lavoro senza pre-imposizione necessita delle impostazioni di copertina anteriore e posteriore.
19. Dal menu Nome, selezionare **Supporti caricati** e quindi lo specifico supporto caricato nel vassoio T1.
    a) Selezionare **Aggiungi copertina**.
    b) Selezionare **OK** nella finestra Pagine non standard.
20. Fare clic con il pulsante destro del mouse sul lavoro e selezionare **Prova**.
21. Raccogliere il documento e controllare il dorso e il ritaglio.

    Se necessario, reimpostare la pressione dorso SquareFold e le quantità di ritaglio anteriore e superiore/inferiore.
22. Fare clic con il pulsante destro del mouse e selezionare **Rilascia** per stampare l'intero lavoro.

Utilizzo della stazione di finitura Production Ready (PR), della perforatrice di base e della pinzatrice a C/Z

Se si dispone della piegatrice a C/Z opzionale, è possibile produrre piegature a C e a Z su fogli di formato 8,5 x 11" o A4. È anche possibile creare una piegatura a Z per grandi formati su supporti da 11 x 17 poll. o A3/B4. Questo tipo di piegatura è denominata anche «Piegatura a Z metà foglio. » La piegatura a Z o la piegatura a Z mezzo foglio piega la carta di formato 11 x 17"o A3/B4 e riduce il foglio nel formato 8,5 x 11" o A4. Ciò consente di inserire il foglio piegato in un documento da 8.5 x 11" (A4) di modo che il lettore possa estrarre la parte piegata per vedere un'immagine di grande formato.

Piegatura a C o Tripla piegatura

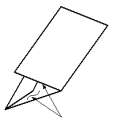

Piegatura a Z

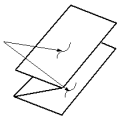

Piegatura a Z metà foglio o piegatura a Z per grandi formati

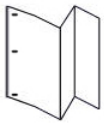

IMPORTANTE

Quando si seleziona o si carica il supporto per la piegatura, è importante notare che la carta deve essere posizionata con orientamento lato corto (SEF).

Produzione di fogli con piega semplice con i server EX Print Server

1. Caricare la carta con orientamento lato corto (SEF) nel vassoio desiderato e programmare il supporto in **Stock Library Manager**.
2. Inviare il lavoro alla coda **Trattieni** del server di stampa.
3. Dal server di stampa, fare doppio clic sul lavoro per aprirne le Proprietà e impostare il numero di **Copie** desiderato.
4. Impostare tutte le proprietà richieste per il lavoro, come quantità, formato carta, vassoio di alimentazione e modalità solo fronte o fronte/retro.
5. Per le **piegature a C e a Z**, utilizzare fogli da 8,5 x 11 poll. o A4, e per la piegatura a Z di grande formato (piegatura a Z a metà foglio) utilizzare carta da 11 x 17 poll. o A3/B4.
6. Selezionare la scheda **Finitura** e andare all'area Piega.
7. Sotto Piega, impostare lo stile di piegatura desiderato:
   a) Piegatura a C/tripla
   b) Piegatura a Z
   c) Piegatura a Z a metà
   d) Piegatura a metà
8. Impostare la piegatura su **Interna** o **Esterna**. Se si seleziona Interna, la pagina 1 è all'interno della piegatura. Se si seleziona Esterna, la pagina 1 è sul retro della piegatura.

9. Se viene visualizzato un messaggio indicante che il documento in uscita è «Faccia in su - ordine normale e dovrebbe essere Faccia in giù - ordine inverso», selezionare **OK** per correggere l'impostazione.
10. Se si desidera perforare i fogli, sotto Perforazione impostare Bordo di perforazione su **Sinistra**, **Destra** o **Superiore**; e Perforazione su **2 fori** o **3 fori**.
11. Selezionare **Stampa**.
12. Raccogliere le stampe piegate dal vassoio superiore della stazione di finitura o dal cassetto inferiore della piegatrice a C/Z. Per aprire il cassetto inferiore della piegatrice, premere il pulsante posto in alto a sinistra sul lato anteriore dell'unità.

Produzione di fogli con piega semplice con FreeFlow Print Server

1. Caricare la carta con orientamento lato corto (SEF) nel vassoio desiderato e programmare il supporto in **Stock Library Manager**.
2. Inviare il lavoro alla coda **Trattieni** del server di stampa.
3. Dal server di stampa, fare doppio clic sul lavoro per aprirne le Proprietà e impostare la **Quantità** di stampe desiderata.
4. Nella scheda Impostazioni, selezionare **Pagine amministrative** e selezionare **Nessuna**.
5. Nella scheda Impostazioni, selezionare **Stampa pagine intestazione e stampa report attributi** e fare clic su **No**.
6. Nella scheda Supporto, dal menu a discesa Nome selezionare **Supporti caricati** e la carta che è stata caricata.
7. Nella scheda Uscita, con il pulsante **Impostazioni di base** selezionato, impostare Lati stampati su **Solo fronte** o **Fronte/retro**, a seconda del tipo di lavoro che si sta stampando.
8. Selezionare il pulsante **Pinzatura/Finitura**.
9. Dal menu a discesa Pinzatura/Finitura, selezionare **Piega > [specifico tipo di piegatura]**. Le opzioni di piegatura sono:
   - **Piegatura a Z metà foglio > Rilegatura a sinistra o Rilegatura a destra** (è richiesto il supporto 11x17” (A3))
   - **Piegatura tripla a Z > Stampa interno o Stampa esterno**
   - **Piegatura tripla a C > Stampa interno o Stampa esterno**
   - **Piegatura doppia > Stampa interno o Stampa esterno**
10. Selezionare **OK**.
11. Stampare il lavoro.
12. Raccogliere le stampe piegate dal vassoio superiore della stazione di finitura o dal cassetto inferiore della piegatrice a C/Z. Per aprire il cassetto inferiore, premere il pulsante posto sul lato superiore sinistro della piegatrice a C/Z.

Inserimento di fogli piegati in un documento con i server EX Print Server

È possibile inserire fogli stampati e piegati nei documenti, purché non siano libretti creati mediante imposizione e piegatura di fogli di grande formato. Ad esempio, è possibile inserire fogli piegati in fascicoli pinzati e/o perforati, ma non rilegati a libretto. L'inserimento di un foglio con piegatura a Z per grandi formati o a metà foglio permette di creare eleganti manuali tecnici o articoli pubblicitari contenenti fogli ripiegati contenenti immagini di grandi dimensioni. Il foglio piegato viene stampato come un foglio normale nel documento, ma programmato come una pagina speciale per la piegatura.

1. Se necessario, caricare la carta per il lavoro e programmarlo in **Stock Library Manager**.
2. Inviare il lavoro alla coda **Trattieni** del server di stampa.
3. Sul server di stampa, fare doppio clic sul lavoro per aprirne le **Proprietà**.
4. Impostare tutte le proprietà richieste per il lavoro, come numero di copie, formato carta, vassoio di alimentazione e stampa solo fronte o fronte/retro.
   Nella maggior parte dei casi, i documenti vengono stampati su carta da 8,5 x 11 poll. o A4, con modalità di stampa Fronte/retro, Alto-alto.
5. Selezionare la scheda **Finitura** e andare all'area Piega.
6. SottoPiega, impostare lo stile di piegatura su **Piegatura a Z a metà**:

   Sebbene non si stia applicando la piegatura a tutte le pagine del documento, è necessario attivare questa impostazione adesso in modo che appaia come selezione disponibile nella definizione dei supporti misti che verrà impostata successivamente.
7. Se si desidera pinzare il documento, sotto Pinzatrice, impostare la **modalità pinzatrice** sulla posizione dei punti metallici.
8. Se si desidera perforare il documento, sotto Perforatura, impostare lo **stile d pinzatura** desiderato.
9. Andare nell'area Supporti misti e selezionare il pulsante **Nuova gamma pagine**.
10. Sotto Definisci supporto le le pagine, immettere la o le pagine che devono essere piegate.

    Se si sta stampando in modalità fronte/retro, selezionare **2 pagine**, che corrispondono al lato fronte e retro della pagina piegata.
11. Per il formato carta, selezionare **11 x 17 poll. (A3)**.
12. Per lo stile di piegatura, selezionare **Piegatura a Z a metà**.
13. Selezionare **Aggiungi definizione**.
14. Selezionare **Chiudi**.
15. Selezionare **Stampa**.

Inserimento di fogli piegati in un documento con FreeFlow Print Server

L'inserimento di un foglio con piegatura a Z per grandi formati (metà foglio) permette di creare eleganti manuali tecnici o articoli pubblicitari contenenti fogli ripiegati contenenti immagini di grandi dimensioni. È possibile inserire fogli stampati con piegatura a Z per grandi formati (piegatura a Z metà foglio) nei documenti, purché non siano libretti creati mediante imposizione e piegatura di fogli di grande formato. Ad esempio, è possibile inserire fogli piegati in fascicoli pinzati e/o perforati. Il foglio piegato viene stampato come un foglio normale nel documento, ma per la programmazione vengono utilizzate pagine non standard.

Su FreeFlow Print Server, la piegatura a Z di grande formato è chiamata Piegatura a Z metà foglio. L'impostazione per questo flusso di lavoro è il contrario di quanto ci si aspetterebbe: Si imposta l'intero lavoro con le proprietà della Piegatura a Z metà foglio e si impostano tutte le pagine normali nel documento come pagine non standard.

Per inserire una piegatura a Z metà foglio in un documento, procedere come segue:

1. Se necessario, caricare la carta per il lavoro e programmarlo in **Stock Library Manager**.
2. Sarà necessario utilizzare un supporto 8,5 x 11 poll. (A4) per il lavoro principale e 11 x 17 poll. (A3) per la Piegatura a Z metà foglio.
3. Inviare il lavoro alla coda **Trattieni** del server di stampa.
4. Sul server di stampa, fare doppio clic sul lavoro per aprirne le **Proprietà**.
5. Nella scheda Supporti, dal menu a discesa Nome, selezionare **Supporti caricati** e quindi selezionare carta di formato 11 x 17 poll. (A3) del tipo e della grammatura desiderati per il documento. 11x17 poll. (A3) è il formato richiesto per la pagina piegata.
6. Nella scheda Uscita, selezionare **Fronte/retro** per stampare fronte/retro, altrimenti lasciare l'impostazione su **Solo fronte**.
7. Impostare le proprietà per il lavoro, come Quantità, Solo fronte o Fronte/retro, e Layout, se necessario.
8. Nella scheda Uscita, selezionare il pulsante **Pinzatura/Finitura**.
9. Se si desidera perforare e/o pinzare il documento, dal menu a discesa Pinzatura/Finitura selezionare **Piega > Piegatura a Z metà foglio**.
10. Se si desidera perforare o pinzare il documento:
    a) Selezionare **Piega > Finitura multipla**.
    b) Selezionare il numero di punti metallici desiderato: **Pinzatura singola** o **Pinzatura doppia**.
    c) Selezionare il numero di fori desiderato: **2 fori** o **3 fori**.
    d) Selezionare la Posizione dei punti metallici o dei fori.

       L'illustrazione cambia in base alla selezione per mostrare dove verranno posizionati i fori e i punti metallici.
    e) In Piegatura a Z metà foglio, selezionare **Abilita**.
    f) Selezionare **OK**.
11. Selezionare la scheda **Pagine non standard** e quindi**Pagina speciale**.
12. Impostare tutte le altre pagine come **Pagine speciali**:

a) Per Supporti, selezionare **8,5x11 poll. (A4)** da Supporti caricati.
b) Per Intervallo pagine speciali, impostare i numeri di pagina per le altre pagine. Ad esempio, se la pagina piegata si trova alle pagine 5 e 6 di un documento di 12 pagine, si immetterà un intervallo pagine di 1-4, 7-12.
c) Selezionare **OK**.

13. Stampare il lavoro.

Utilizzo dell'inseritore per inserire fogli o inserti a rubrica nel documento stampato

Quando si inseriscono copertine, fogli o inserti a rubrica nei documenti stampati utilizzando l'inseritore, l'inserimento viene eseguito dopo che i documenti fuoriescono dalla stampante e prima che raggiungono la fine della catena (il dispositivo di finitura finale da dove si recupera il documento). Pertanto, il materiale inserito deve essere pre-stampato oppure vuoto.

NOTA

Se si desidera stampare su fogli inseriti, utilizzare il vassoio 5 (bypass) o un altro vassoio.

L'impostazione per inserire fogli o inserti richiede l'utilizzo di Pagine speciali per definire la posizione degli inserti e la selezion e del vassoio dal quale alimentare gli inserti. Nel caso di questo flusso di lavoro, il vassoio selezionato sarà il vassoio T1 (dispositivo inseritore).

Inserimento di fogli e inserti a rubrica nel documento stampato con i server EX Print Server

1. Se necessario, caricare il supporto principale per il documento nel vassoio di alimentazione con orientamento lato lungo (LEF - Long Edge Feed). Se si tratta di un supporto nuovo per il vassoio, programmarlo in **Stock Library Manager**.
2. Caricare i fogli o gli inserti a rubrica nel **vassoio inseritore T1** con orientamento lato lungo (LEF - Long Edge Feed).

   Se si stanno caricando inserti a rubrica, caricarli a faccia in su e verso l'esterno, sul bordo posteriore del supporto. Quando si inseriscono inserti a rubrica prestampati o vuoti, il sistema non sa quanti inserti vi sono in un fascicolo; li inserisce semplicemente uno alla volta, nello stesso ordine in cui vengono caricati nel vassoio. Questo significa che è necessario controllare le serie di inserti a rubrica e assicurarsi che non ci siano serie parziali. Inoltre, se si verifica un inceppamento con perdita di alcuni inserti, sarà necessario riavviare il lavoro con una serie di inserti completa nell'inseritore.
3. Programmare il supporto da inserire in **Stock Library Manager**:

NOTA

Quando si alimentano pagine speciali da uno specifico vassoio, le proprietà di quel supporto devono essere diverse da quelle degli altri supporti caricati, altrimenti il server di stampa potrebbe selezionare lo stesso tipo di supporto da un altro vassoio. Poiché si desidera utilizzare solo il supporto prestampato nel vassoio T1, controllare che negli altri vassoi non vi siano altri supporti con le stesse proprietà (nome, formato e grammatura). Se ve ne sono, accedere al server di stampa e definire il supporto che si desidera utilizzare con un nome univoco. Nella maggior parte dei casi, una copertina alimentata dal vassoio T1 avrà una grammatura superiore a quella di altre carte caricate, e ciò la renderà univoca.

a) Aprire **Stock Library Manager** e selezionare il **vassoio T1**.
b) Se l'inserto a rubrica caricato è definito nella Libreria supporti, selezionare il pulsante **Libreria supporti** e quindi selezionare l'inserto a rubrica. Altrimenti, selezionare **Crea supporto temporaneo** e immettere:
   - Un formato 8,5 x 11 poll. (A4)
   - La grammatura dell'inserto a rubrica. Di norma è 164 g/m², ma dipenderà dal supporto utilizzato.
   - Per Tipo, selezionare il tipo di supporto da inserire, ad esempio, **Inserto a rubrica - Standard**.

4. Selezionare il pulsante di opzione **Alimentazione lato lungo**.
5. Selezionare **OK** per chiudere la finestra Proprietà vassoio.
6. Ridurre a icona Stock Library Manager.
7. Inviare il file del lavoro alla coda **Trattieni** del server di stampa.
8. Fare doppio clic sul lavoro per visualizzarne le **Proprietà**.
9. Impostare tutte le proprietà richieste per il lavoro, come formato carta, stampa solo fronte o fronte/retro e numero di copie.
10. Selezionare la scheda **Supporti** e passare alla sezione Supporti misti.
11. Selezionare **Nuovo inserto**.
12. Con l'opzione **Numeri pagina** selezionata, immettere i numeri di pagina dopo i quali si desidera inserire le schede o i fogli prestampati o vuoti. Utilizzare una virgola per separare i numeri.
13. Per Formato carta, selezionare il formato delle schede, **Scheda 8,5 x 11 poll. LEF** o **Scheda A4 LEF**.
14. Per Tipo di supporto, selezionare **Inserti a rubrica (non patinati)** o **Inserti a rubrica (in rilievo)**.
15. Selezionare **Inserire**.
16. Selezionare **Chiudi**.
17. Selezionare **Stampa**.

Inserimento di fogli e inserti a rubrica nel documento stampato con FreeFlow Print Server

1. Se necessario, caricare il supporto principale per il documento nel vassoio di alimentazione con orientamento lato lungo (LEF - Long Edge Feed). Se si tratta di un supporto nuovo per il vassoio, programmarlo in **Stock Library Manager**.

NOTA

Quando si alimentano pagine speciali da uno specifico vassoio, le proprietà di quel supporto devono essere diverse da quelle degli altri supporti caricati, altrimenti il server di stampa potrebbe selezionare lo stesso tipo di supporto da un altro vassoio. Poiché si desidera utilizzare solo il supporto prestampato nel vassoio T1, controllare che negli altri vassoi non vi siano altri supporti con le stesse proprietà (nome, formato e grammatura). Se ve ne sono, accedere al server di stampa e definire il supporto che si desidera utilizzare con un nome univoco. Nella maggior parte dei casi, una copertina alimentata dal vassoio T1 avrà una grammatura superiore a quella di altre carte caricate, e ciò la renderà univoca.

2. Caricare i fogli o gli inserti a rubrica nel **vassoio inseritore T1** con orientamento lato lungo (LEF - Long Edge Feed).

   Se si stanno caricando inserti a rubrica, caricarli a faccia in su e verso l'esterno, sul bordo posteriore del supporto. Quando si inseriscono inserti a rubrica prestampati o vuoti, il sistema non sa quanti inserti vi sono in un fascicolo; li inserisce semplicemente uno alla volta, nello stesso ordine in cui vengono caricati nel vassoio. Questo significa che è necessario controllare le serie di inserti a rubrica e assicurarsi che non ci siano serie parziali. Inoltre, se si verifica un inceppamento con perdita di alcuni inserti, sarà necessario riavviare il lavoro con una serie di inserti completa nell'inseritore.

3. Programmare il supporto da inserire in **Stock Library Manager**:
   a) Aprire **Stock Library Manager** e selezionare il **vassoio T1**.
   b) Se l'inserto a rubrica caricato è definito nella Libreria supporti, selezionare il pulsante **Libreria supporti** e quindi selezionare l'inserto a rubrica. Altrimenti, selezionare **Crea supporto temporaneo** e immettere:
      - Un formato 9 x 11 poll.
      - La grammatura dell'inserto a rubrica. Di norma è 164 g/m², ma dipenderà dal supporto utilizzato.
      - Per Tipo, selezionare il tipo di supporto da inserire, ad esempio, **Inserto a rubrica - Standard**.
4. Selezionare il pulsante di opzione **Alimentazione lato lungo**.
5. Selezionare **OK** per chiudere la finestra Proprietà vassoio.
6. Ridurre a icona Stock Library Manager.
7. Inviare il file del lavoro alla coda **Trattieni** del server di stampa.
8. Individuare il lavoro in Gestione lavori e fare doppio clic per aprire la relativa finestra delle **Proprietà**.
9. Nella scheda Impostazioni di base, impostare la **Quantità**.
10. Impostare Lati stampati su **Solo fronte** o **Fronte/retro**.
11. Nella scheda Uscita, per **Destinazione**, selezionare la destinazione di uscita delle pagine stampate.
12. Se si inseriscono inserti a rubrica, assicurarsi che l'opzione **Uscita**, nella scheda Uscita, sia impostata su **Predefinito** o su **Verso l'alto**.
13. Nella scheda Pagine non standard:
    a) Selezionare **Inserti**.
    b) Nell'area Dopo pagina/e, immettere i numeri di pagina dopo i quali si desidera inserire i fogli o gli inserti a rubrica.

c) Dal menu a discesa Nome, selezionare **Supporti caricati** e lo specifico supporto caricato nel vassoio T1 per l'inserimento.
d) Selezionare **Aggiungi inserto**.
e) Selezionare **Chiudi**.
f) Controllare le pagine definite per l'inserimento dopo quelle pagine.

14. Selezionare **Stampa**.
15. Selezionare **Chiudi**.

Utilizzo di GBC® AdvancedPunch® Pro

Utilizzo di AdvancedPunch Pro con i server EX Print Server

1. Se necessario, caricare la carta per il lavoro e programmarlo in **Stock Library Manager**.
2. Inviare il lavoro alla coda **Trattieni** del server di stampa.
3. Fare doppio clic sul lavoro trattenuto per visualizzarne le **Proprietà**.
4. Impostare tutte le proprietà richieste per il lavoro, come numero di copie, formato carta, vassoio di alimentazione e stampa solo fronte o fronte/retro.
5. Selezionare la scheda **Finitura**.
6. Passare all'area Perforazione.
7. Per Bordo di perforazione, selezionare la posizione della perforazione sulla carta: **Sinistro**, **Destro** o **Superiore**.
8. Per Perforazione, selezionare **Advanced Pro-ANSI** o **Advanced Pro-ISO**.
   Il nome esatto dell'unità dipende dalla propria area geografica.
9. Selezionare **Stampa** nella scheda Finitura per rilasciare il lavoro.

Utilizzo di AdvancedPunch Pro con FreeFlow Print Server

1. Se necessario, caricare la carta per il lavoro in un vassoio della stampante.
2. Se è stata caricata carta nuova, programmare la carta in **Stock Library Manager**.
3. Inviare il file del lavoro alla coda **Trattieni** del server di stampa.
4. Sul server di stampa, fare doppio clic sul lavoro per aprirne le **Proprietà**.
5. Nella scheda Supporto, dal menu a discesa Nome selezionare **Supporti caricati** e la carta che è stata caricata.
6. Impostare le altre proprietà richieste, come quantità, formato carta, vassoio di alimentazione e stampa solo fronte o fronte/retro.
7. Nella scheda Uscita, selezionare il pulsante **Pinzatura/Finitura**.
8. Dal menu a discesa Pinzatura/Finitura, selezionare **Perforatura per spirale > [posizione della perforatura]**.
9. Selezionare **OK**.
10. Stampare il lavoro.

xerox®