Версия книги 1,0
Апрель 2017 г.
702P04571

Печатная машина Xerox® Versant® 3100

Руководство по дополнительным устройствам

© Корпорация Xerox, 2017 г. Все права защищены. Xerox®, Xerox и фигуративный знак Design®, FreeFlow®, SquareFold®, CentreWare® и Versant® являются товарными знаками корпорации Xerox Corporation в США и других странах.

Adobe ®PDF® является зарегистрированным товарным знаком Adobe Systems, Inc. PostScript® является зарегистрированным товарным знаком Adobe, используемым в составе Adobe PostScript Interpreter, языка описания страниц Adobe и других продуктов Adobe.

Fiery® и EFI™ являются товарными знаками или зарегистрированными товарными знаками компании Electronics For Imaging, Inc.

GBC® и AdvancedPunch™ являются товарными знаками или зарегистрированными товарными знаками компании General Binding Corporation.

3-IN-ONE® и WD-40® являются зарегистрированными товарными знаками компании WD-40.

Содержание

1 Дополнительный двойной податчик большой емкости (лотки 8 и 9)....1-1

Компоненты лотков 8 и 9....1-2

Бумага и материалы для лотков 8 и 9....1-3

Бумага и другие материалы: обзор....1-3

Общие рекомендации по вкладыванию бумаги....1-3

Неподдерживаемые материалы....1-4

Указания по хранению бумаги и материалов....1-4

Поддерживаемая бумага....1-5

Диапазон форматов бумаги для лотков 8 и 9....1-5

Характеристики бумаги для лотков 8 и 9....1-5

Информация о лотках для бумаги 8 и 9....1-6

Вкладывание бумаги в лотки 8 и 9....1-7

Скорость подачи бумаги из лотков 8 и 9....1-9

Повышение скорости подачи бумаги из лотков 8 и 9....1-9

Печать на специальных материалах....1-13

Прозрачные пленки....1-13

Перфорированная бумага....1-14

Листы с выступами....1-15

Наклейки....1-16

Глянцевая бумага....1-17

Открытки....1-17

Конверты....1-20

Обслуживание лотков 8 и 9....1-26

Заказ комплекта роликов подачи для лотка 8/9....1-26

Проверка состояния расходных материалов....1-26

Замена роликов подачи лотка 5....1-27

Замена роликов подачи лотка 8/9....1-30

Устранение неисправностей лотков 8 и 9....1-35

Застревание в лотках 8 и 9....1-35

Застревание бумаги, когда обходной лоток установлен на лотках 8 и 9....1-35

Застревание бумаги в лотках 8 и 9....1-36

Застревание бумаги в лотках 8 и 9 — рычажок 1a и рукоятка 1c....1-37

Застревание бумаги в лотках 8 и 9 — рычажок 1b и рукоятка 1c....1-37

Застревание бумаги в лотках 8 и 9 — рычажок 1d и рукоятка 1c....1-38
Сообщения о неисправностях в лотках 8 и 9....1-38
Информация о кодах неисправности для лотков 8 и 9....1-39
Характеристики лотков 8 и 9....1-39
2 Интерфейсный модуль разглаживания бумаги (IDM)....2-1
Компоненты интерфейсного модуля разглаживания бумаги (IDM)....2-2
Панель управления интерфейсного модуля разглаживания бумаги....2-2
Коррекция разглаживания для модуля IDM....2-3
Режимы и функции коррекции интерфейсного модуля разглаживания бумаги....2-5
Устранение неисправностей интерфейсного модуля разглаживания бумаги....2-7
Застревание бумаги в интерфейсном модуле разглаживания бумаги....2-7
Извлечение застрявшей бумаги из интерфейсного модуля разглаживания бумаги....2-8
Сообщения о неисправности интерфейсного модуля разглаживания бумаги....2-10
Информация о кодах неисправности интерфейсного модуля разглаживания бумаги....2-10
3 Интерпозер....3-1
Компоненты интерпозера....3-2
Панель управления интерпозера....3-2
Бумага и материалы для лотка интерпозера T1....3-3
Поддерживаемая бумага для лотка интерпозера T1....3-3
Вкладывание бумаги в лоток интерпозера T1....3-4
Печать на специальных материалах....3-5
Функция вывода для лотка T1....3-6
Настройки функции вывода лотка T1....3-6
Изменение настроек функции вывода для лотка T1....3-7
Устранение неисправностей интерпозера....3-8
Застревание бумаги в интерпозере....3-8
Извлечение застрявшей бумаги из участка интерпозера E1....3-9
Извлечение застрявшей бумаги из участка интерпозера E2....3-9
Извлечение застрявшей бумаги из участка интерпозера E3....3-11
Сообщения о неисправности интерпозера....3-12
Информация о кодах неисправности интерпозера....3-12

4 Перфоратор GBC AdvancedPunch Pro....4-1

5 Укладчик большой емкости (HCS)....5-1

Укладчик большой емкости (HCS): компоненты....5-2

Автоматический выключатель укладчика большой емкости....5-3

Выходные лотки....5-4

Кнопки управления....5-4

Разгрузка лотка (тележки) укладчика....5-4

Устранение неисправностей укладчика большой емкости....5-5

Застревание бумаги в укладчике большой емкости....5-5

Извлечение застрявшей бумаги из участка укладчика большой емкости E1....5-6

Извлечение застрявшей бумаги из участка укладчика большой емкости E2....5-7

Извлечение застрявшей бумаги из участка укладчика большой емкости E3....5-8

Извлечение застрявшей бумаги из участка укладчика большой емкости E4....5-10

Извлечение застрявшей бумаги из участка укладчика большой емкости E5....5-11

Извлечение застрявшей бумаги из участка укладчика большой емкости E6....5-12

Извлечение застрявшей бумаги из участка укладчика большой емкости E7....5-13

Сообщения о неисправности укладчика большой емкости....5-14

Информация о кодах неисправности укладчика большой емкости....5-14

Дополнительная информация по устранению неисправностей укладчика большой емкости....5-15

Советы и рекомендации по использованию укладчика большой емкости (HCS)....5-15

Характеристики укладчика большой емкости....5-15

Указания по работе с материалами для укладчика большой емкости....5-16

6 Устройство для двухсторонней обрезки....6-1

Компоненты устройства для двухсторонней обрезки....6-2

Обслуживание устройства для двухсторонней обрезки....6-2

Опустошение сборника отходов устройства двухсторонней обрезки....6-2

Устранение неисправностей устройства для двухсторонней обрезки....6-4

Застревание бумаги в устройстве для двухсторонней обрезки....6-4

Извлечение застрявшей бумаги из участка устройства обрезки E1....6-5
Извлечение застрявшей бумаги из участка устройства обрезки E2....6-7
Извлечение застрявшей бумаги из участка устройства обрезки E3....6-9
Извлечение застрявшей бумаги из участка устройства обрезки E4....6-10
Извлечение застрявшей бумаги из участка устройства обрезки E5....6-11
Извлечение застрявшей бумаги из участка устройства обрезки E6....6-13
Извлечение застрявшей бумаги из участка устройства обрезки E7....6-14
Сообщения о неисправности устройства для двухсторонней обрезки....6-17
Информация о кодах неисправности устройства для двухсторонней обрезки....6-17
Характеристики устройства для двухсторонней обрезки....6-18

7 C/Z-фальцовщик....7-1
Компоненты C/Z-фальцовщика....7-2
Выходной лоток фальцовки в два сложения....7-3
Устранение неисправностей C/Z-фальцовщика....7-4
Застревание бумаги в C/Z-фальцовщике....7-4
Извлечение застрявшей бумаги из участка фальцовщика E10....7-5
Извлечение застрявшей бумаги из участка фальцовщика E11....7-6
Извлечение застрявшей бумаги из участка фальцовщика E12....7-7
Сообщения о неисправности C/Z-фальцовщика....7-8
Информация о кодах неисправности C/Z-фальцовщика....7-9
Характеристики C/Z-фальцовщика....7-9

8 Финишер для промышленной эксплуатации / Финишер-брошюровщик для промышленной эксплуатации....8-1
Компоненты финишера....8-3
Выходные лотки финишера....8-4
Верхний лоток....8-4
Лоток укладчика....8-5
Лоток брошюровщика....8-5
Коррекция разглаживания бумаги в финишерах для промышленной эксплуатации....8-6

Функция фальцовки в одно сложение (только для финишера-брошюровщика для промышленной эксплуатации)....8-6
Кнопка выхода брошюровщика....8-7
Обслуживание финишера....8-7
Расходные материалы финишера....8-7
Проверка состояния расходных материалов финишера....8-8
Замена основного картриджа сшивателя (для шитья втачку)....8-9
Замена картриджа сшивателя брошюровщика (для сшивания по перегибу)....8-11
Замена сборника отходов сшивателя финишера....8-12
Опорожнение сборника отходов перфорации....8-14
Устранение неисправностей финишера....8-16
Застревание бумаги в финишере....8-16
Извлечение застрявшей бумаги из участка финишера E1....8-17
Извлечение застрявшей бумаги из участка финишера E2....8-18
Извлечение застрявшей бумаги из участка финишера E3....8-19
Извлечение застрявшей бумаги из участка финишера E4....8-19
Извлечение застрявшей бумаги из участка финишера E5....8-20
Извлечение застрявшей бумаги из участка финишера E6....8-21
Извлечение застрявшей бумаги из участка брошюровщика финишера E7....8-21
Извлечение застрявшей бумаги из участка брошюровщика финишера E8....8-23
Извлечение застрявшей бумаги из участка брошюровщика финишера E9....8-24
Сбои сшивания в финишере....8-24
Извлечение застрявших скрепок из основного сшивателя....8-25
Переустановка основного картриджа сшивателя....8-27
Извлечение застрявших скрепок из сшивателя брошюровщика....8-30
Сообщения о неисправности финишера....8-31
Информация о кодах неисправности финишера....8-32
Характеристики финишера....8-32
Производительность сшивателя....8-37

9 Устройство обрезки с функцией перпендикулярной фальцовки....9-1
Компоненты устройства обрезки с функцией перпендикулярной фальцовки....9-2
Автоматический выключатель устройства обрезки с функцией перпендикулярной фальцовки....9-3
Выходные лотки....9-3
Панель управления....9-4
Тракт подачи бумаги устройства обрезки с функцией перпендикулярной фальцовки....9-4
Функции перпендикулярной фальцовки и обрезки....9-5
Функция перпендикулярной фальцовки....9-5
Настройка перпендикулярной фальцовки....9-6
Функция обрезки....9-7
Опции обрезки....9-7
Указания по обрезке....9-8
Обслуживание устройства обрезки с функцией перпендикулярной фальцовки....9-10
Опустошение сборника отходов устройства обрезки с функцией перпендикулярной фальцовки....9-10
Устранение неисправностей устройства обрезки с функцией перпендикулярной фальцовки....9-12
Застревание бумаги в устройстве обрезки с функцией перпендикулярной фальцовки....9-12
Извлечение застрявшей бумаги из участков устройства обрезки с функцией перпендикулярной фальцовки E1 и E2....9-13
Извлечение застрявшей бумаги из участка устройства обрезки с функцией перпендикулярной фальцовки E3....9-14
Сообщения о неисправности устройства обрезки с функцией перпендикулярной фальцовки....9-15
Информация о кодах неисправности устройства обрезки с функцией перпендикулярной фальцовки....9-15
Рекомендации по использованию устройства обрезки с функцией перпендикулярной фальцовки....9-15
Полностраничные изображения в брошюрах....9-15
Замечания по брошюрам....9-16
Замечания по достижению необходимой производительности при печати брошюр....9-16
Характеристики устройства обрезки с функцией перпендикулярной фальцовки....9-17
10 Финишер для промышленной эксплуатации с дополнительными функциями....10-1
Компоненты финишера для промышленной эксплуатации с дополнительными функциями....10-2

Обслуживание финишера для промышленной эксплуатации с дополнительными функциями....10-3

Устранение неисправностей финишера для промышленной эксплуатации с дополнительными функциями....10-3

Застревание бумаги в финишере для промышленной эксплуатации с дополнительными функциями....10-3

Извлечение застрявшей бумаги из участков модуля финишера E1—E6....10-4

Извлечение застрявшей бумаги из участка модуля финишера E7....10-5

Извлечение застрявшей бумаги из транспортера финишера....10-6

Неисправность сшивателя в финишере для промышленной эксплуатации с дополнительными функциями....10-9

Сообщения о неисправности финишера для промышленной эксплуатации с дополнительными функциями....10-10

Информация о кодах неисправности финишера для промышленной эксплуатации с дополнительными функциями....10-10

Характеристики финишера для промышленной эксплуатации с дополнительными функциями....10-11

11 Порядок выполнения различных задач....11-1

Печать брошюр без полей с использованием четырех дополнительных устройств послепечатной обработки....11-1

Создание брошюр без полей на серверах печати EX Fiery....11-1

Создание брошюр без полей на сервере печати FreeFlow....11-4

Использование финишера для промышленной эксплуатации, базового перфоратора и C/Z-фальцовщика....11-9

Создание листов с простой фальцовкой на серверах печати EX....11-9

Создание листов с простой фальцовкой на сервере печати FreeFlow....11-10

Вставка фальцованных листов в документ на серверах печати EX....11-11

Вставка фальцованных листов в документ на сервере печати FreeFlow....11-12

Использование интерпозера для вставки листов или выступов в готовые отпечатки....11-13

Вставка листов и выступов в готовые отпечатки на серверах печати EX....11-13

Вставка листов и выступов в готовые отпечатки на сервере печати FreeFlow....11-15

Использование перфоратора GBC AdvancedPunch Pro....11-16

Использование перфоратора AdvancedPunch Pro на серверах печати EX....11-16

Использование перфоратора AdvancedPunch Pro на сервере печати EX FreeFlow.....11-17

1

Дополнительный двойной податчик большой емкости (лотки 8 и 9)

Дополнительный двойной податчик большой емкости для крупноформатных материалов представляет собой дополнительное устройство подачи, которое устанавливается в системе с целью расширения емкости для бумаги за счет двух дополнительных лотков. Это дополнительное устройство подачи включает лотки 8 и 9.

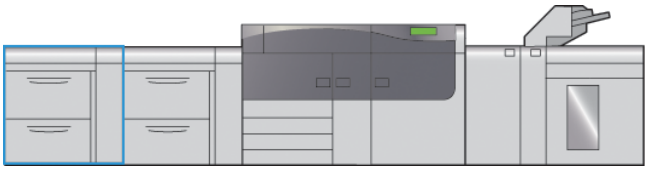

Эти лотки предназначены для подачи материалов разного формата, включая стандартные, плотные и крупноформатные материалы размером до 330 x 488 мм (13 x 19,2 дюйма) и плотностью 52—350 г/м2. Каждый лоток вмещает по 2000 листов материала с покрытием или без него.

На приведенных ниже иллюстрациях изображены лотки 8 и 9 с дополнительным лотком 5 (обходным лотком) и без него.

Лотки 8 и 9 без дополнительного лотка 5

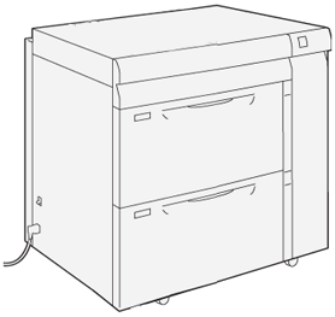

Лотки 8 и 9 с дополнительным лотком 5

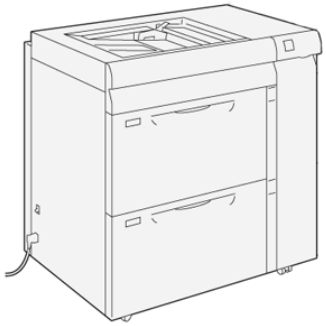

ПРИМЕЧАНИЕ

Информация о дополнительном лотке 5 приводится в *Руководстве пользователя* аппарата.

Компоненты лотков 8 и 9

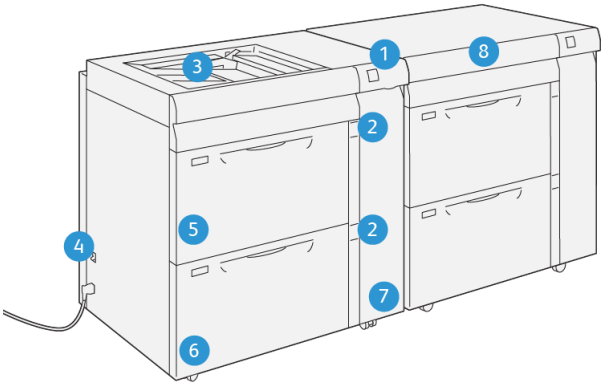

1. Панель индикатора застревания бумаги / ошибки
2. Индикаторы уровня бумаги
3. Дополнительный лоток 5 (обходной)
4. Автоматический выключатель
5. Лоток 8
6. Лоток 9
7. Передняя крышка податчика
8. Верхняя секция (в лотках 6/7)

Бумага и материалы для лотков 8 и 9

Бумага и другие материалы: обзор

При вкладывании бумаги соблюдайте следующие правила.

- Указать параметры нового материала, добавить его в библиотеку материалов или назначить материал лотку можно в приложении **Stock Library Manager** на сервере печати. Если у вас нет доступа, обратитесь к системному администратору.

  ПРИМЕЧАНИЕ

  Приложение **Stock Library Manager** устанавливается на сервере печати и используется для управления материалами и лотками на аппарате.

  - По умолчанию в режимах оператора и системного администратора доступна **библиотека материалов**.
  - Системный администратор может запретить пользователям изменение и добавление материалов.
  - При вкладывании бумаги в лоток в приложении **Stock Library Manager** открывается окно "Свойства лотка", в котором можно проверить или изменить материал, назначенный данному лотку.

- В аппарат могут подаваться материалы разного типа и размера, которые затем могут быть скопонованы в одну работу. Чтобы выбрать несколько лотков и использовать в одной работе разную бумагу, настройте работу на сервере печати с помощью таких функций, как специальные страницы.
- Аппарат поддерживает функцию **автопереключения лотков**, обеспечивающую автоматический переход в работе с пустого лотка на лоток с бумагой такого же формата, ориентации и типа. Информация о включении данной функции и установке приоритетов использования лотков приводится в *Руководстве системного администратора*.

Общие рекомендации по вкладыванию бумаги

- Распустите листы бумаги веером, прежде чем вкладывать ее в лоток.
- Не переполняйте лотки для бумаги. Не вкладывайте бумагу выше линии максимального заполнения лотка.
- Отрегулируйте направляющие в соответствии с форматом бумаги.
- Если бумага или другие разрешенные материалы слишком часто застревают в аппарате, используйте бумагу или материалы из другой упаковки.
- Запрещается печать на листах с наклейками, если одна из наклеек отделена или снята с листа.
- Можно использовать только бумажные конверты.
- При печати на конвертах можно использовать только режим 1-сторонней печати.

Неподдерживаемые материалы

Использование некоторых типов бумаги и прочих материалов может привести к печати отпечатков низкого качества, учащению застревания бумаги и повреждению аппарата. Запрещается использовать такие материалы:

- бумага с шероховатой или пористой поверхностью;
- фотобумага для струйной печати;
- бумага формата визитной карточки;
- фальцованная или смятая бумага;
- бумага, скрученная более чем на 0,47 дюйма / 12 мм;
- бумага с вырезами и отверстиями;
- бумага со скрепками;
- влажная бумага;
- термобумага или термотрансферная бумага;
- конверты с прозрачными частями, металлическими зажимами, боковыми швами или съемными защитными полосами;
- конверты с мягкой подложкой.

ПРИМЕЧАНИЕ

Приведенный список нерекомендуемых и неподдерживаемых материалов не является исчерпывающим. Подробные сведения можно получить в местном представительстве компании Xerox.

Указания по хранению бумаги и материалов

Хранение бумаги и прочих материалов в надлежащих условиях способствует достижению оптимального качества печати.

- Храните бумагу в темном, прохладном и относительно сухом месте. Большинство типов бумаги чувствительно к влиянию ультрафиолетового излучения и света видимой части спектра. Особенно вредно для бумаги ультрафиолетовое излучение от солнца и люминесцентных ламп.
- Постарайтесь исключить длительное воздействие сильного света на бумагу.
- Поддерживайте температуру и относительную влажность на одном уровне.
- Не храните бумагу в местах с повышенной влажностью и в местах скопления влаги.
- Храните бумагу в расправленном состоянии на поддонах, в коробках, на полках или в шкафах.
- Наличие еды или напитков в местах хранения или использования бумаги не допускается.
- Не открывайте запечатанные упаковки с бумагой, если не собираетесь немедленно установить ее в лотки. Храните бумагу в оригинальной упаковке. Упаковка защищает бумагу от потери и проникновения влаги.
- Некоторые специальные материалы упакованы в полиэтиленовые пакеты с возможностью повторной герметизации. Доставайте такие материалы из пакета только в том случае, если собираетесь их использовать. Храните

неиспользованные материалы в пакете. Закрывайте пакеты для обеспечения надлежащей защиты.

Поддерживаемая бумага

Диапазон форматов бумаги для лотков 8 и 9

Минимальный размер	Максимальный размер
98 x 146 мм (3,86 x 5,75 дюйма)	330,2 x 488 мм (13 x 19,2 дюйма)

Характеристики бумаги для лотков 8 и 9

ПРИМЕЧАНИЕ

Полный перечень поддерживаемых материалов см. Recommended Media List (Список рекомендуемых материалов). Список рекомендуемых материалов можно загрузить на веб-сайте http://www.xerox.com/.

Тип бумаги	Формат бумаги	Направление подачи (LEF/SEF*)	Плотность (г/м2)
Обычная бумага С покрытием и без покрытия	• B5 • A4 • Обложки A4 • B4 • A3 • SRA3 • 7,25 x 10,5 дюйма • 8 x 10 дюймов • 8,46 x 12,4 дюйма • 8,5 x 11 дюймов • 8,5 x 13 дюймов • 8,5 x 14 дюймов • 9 x 11 дюймов • 11 x 15 дюйма • 11 x 17 дюймов • 12 x 18 дюймов • 12,6 x 19,2 дюйма • 13 x 18 дюймов • 16-kai (TFX) • 16-kai (GCO) • Pa-kai (TFX) • Pa-kai (GCO)	• SEF/LEF • SEF/LEF • SEF/LEF • SEF • SEF • SEF • SEF/LEF • SEF/LEF • SEF • SEF/LEF • SEF/LEF • SEF • SEF/LEF • SEF • SEF • SEF • SEF • SEF • SEF/LEF • SEF/LEF • SEF • SEF	52–350
Перфорированная бумага (с покрытием и без покрытия)			
Переработанная бумага (с покрытием и без покрытия)			64–105
Рельефная (с покрытием и без покрытия)			106–350
Пленка	A4 / 8,5 x 11 дюймов	LEF	—

Тип бумаги	Формат бумаги	Направление подачи (LEF/SEF*)	Плотность (г/м2)
Открытки (с покрытием и без него)	4 x 6 дюйма A6	SEF	106–350
Government-Legal	8,5 x 13 дюймов 215,9 x 330,2 мм.	SEF/LEF	—
Double-Thick (DT) Special A4 (бумага высокой плотности)	8,90 x 12,20 дюйма 226,0 x 310,0 мм	SEF/LEF	—
Double-Thick (DT) Special A3 (бумага высокой плотности)	12,20 x 17,00 дюйма 310,0 x 432,0 мм	SEF	—
Конверты	• Monarch: 3,875 x 7,5 дюйма • № 10: 4,125 x 9,5 дюйма • C4: 229 x 324 мм • C5: 162 x 229 мм	• SEF • SEF • SEF/LEF • SEF/LEF	—
Наклейки (с покрытием и без него)	A4 (8,5 x 11 дюймов)	LEF	106–350
Материалы с выступами и разделители	9 x 11 дюймов	LEF	163
LEF = подача длинной кромкой, SEF = подача короткой кромкой			

Информация о лотках для бумаги 8 и 9

ПРИМЕЧАНИЕ

На каждом лотке имеются наклейки по вкладыванию материала. Вкладывая материал в лоток, см. наклейки на его внутренней панели, на которых указана правильная ориентация материала.

Характеристики лотков:

- Максимум 2 000 листов бумаги плотностью 90 г/м2 (24 фунта) без покрытия; 2 100 листов плотностью 82 г/м2 и 2 300 листов плотностью 64 г/м2.
- Плотность материалов может составлять 52–350 г/м2.
- В лотки можно вкладывать прозрачные пленки, плотную бумагу, материалы с покрытием и без него, перфорированную бумагу и листы с выступами.

  СОВЕТ

  На прозрачных пленках лучше всего печатать из лотков 8 и 9.

- Для подачи конвертов рекомендуется использовать лоток 5 (обходной лоток). Кроме того, для подачи конвертов можно использовать и лотки 8 и 9.
  - В случае использования лотков 8 и 9 для подачи конвертов в них необходимо установить лоток для подачи открыток или дополнительный лоток для подачи конвертов.
  - В лоток для подачи открыток допускается вкладывать не более 200 конвертов.

Лоток для подачи открыток

Лоток для подачи открыток поставляется вместе с лотками 8 и 9. Лоток для подачи открыток позволяет выполнять печать на материалах меньшего формата без необходимости последующей обрезки или сортировки. Лоток для подачи открыток предназначен для материалов размером не более 101,6 x 152,4 мм (4 x 6 дюймов) с подачей короткой кромкой (SEF). Дополнительная информация приводится в разделе Диапазон форматов бумаги для лотков 8 и 9.

ПРИМЕЧАНИЕ

Дополнительная информация приводится в разделе Открытки.

Дополнительный лоток для подачи конвертов

Лоток для подачи конвертов позволяет вкладывать в лотки 8 и 9 большее количество конвертов. Дополнительный лоток состоит из двух пластмассовых деталей, которые устанавливаются в нижнюю часть лотка, и лотка для открыток, который крепится к боковой стороне основного лотка. Пластмассовые детали приподнимают стопку конвертов с одной стороны, что позволяет компенсировать увеличенную вследствие наличия клапанов толщину с другой стороны. Благодаря этому подающиеся конверты установлены на одном уровне. Кроме того, дополнительный лоток позволяет вкладывать в основной лоток большее количество конвертов.

ПРИМЕЧАНИЕ

Дополнительная информация приводится в разделе Конверты.

Вкладывание бумаги в лотки 8 и 9

1. Выберите подходящий материал для данной работы печати.
2. Аккуратно выдвиньте лоток до упора.

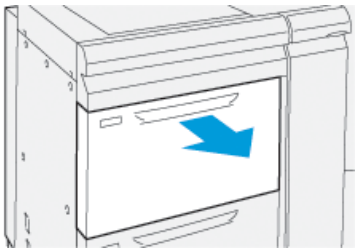

3. Откройте пачку бумаги так, чтобы шов упаковки находился сверху.
4. Перед вложением листов в лоток распустите их веером.

5. Максимально выдвиньте направляющие для бумаги.

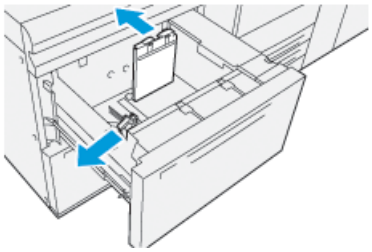

6. Загрузите бумагу и выровняйте ее по правой стороне лотка.

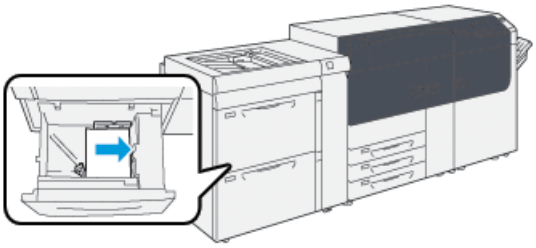

Бумагу можно вкладывать длинной кромкой вперед (в вертикальной ориентации) или короткой кромкой вперед (в горизонтальной ориентации).

7. Отрегулируйте направляющие бумаги, нажав на защелки направляющих и аккуратно передвигая их, пока они не коснутся кромок материала в лотке.

ПРИМЕЧАНИЕ

Не вкладывайте материалы выше линии максимального заполнения (**MAX**), нанесенной на направляющие.

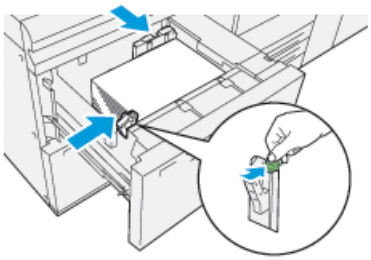

8. Аккуратно задвиньте лоток в аппарат до упора.

   На сервере печати откроется окно Свойства лотка (в приложении **Stock Library Manager**). Вы можете проверить и установить параметры материала и убедиться, что материал для лотков указан правильно. Доступ к приложению **Stock Library Manager** можно получить только на сервере печати — на аппарате оно недоступно.

9. В окне Свойства лотка введите или проверьте сведения о бумаге, включая формат, тип и плотность, и, при необходимости, укажите для лотка параметры разглаживания и (или) выравнивания. Выберите лоток и задайте материал для этого лотка.
10. Нажмите кнопку **OK**, чтобы сохранить настройки, и закройте окно Св-ва лотка.

Скорость подачи бумаги из лотков 8 и 9

Если на отпечатках, подающихся из лотков 8 и 9, наблюдается неправильное расположение или перекос изображения, отрегулируйте рычажки подачи бумаги вручную. В результате качество отпечатков должно улучшиться.

Важно

Для большинства работ печати не следует изменять стандартное положение этих рычажков. Положение этих рычажков можно изменять только в том случае, если при выполнении определенной работы печати и (или) печати на определенном типе материала возникает перекос изображения. Изменение стандартного положения рычажков может вызвать дополнительные проблемы при печати на материалах определенных типов, например: на бумаге с покрытием, наклейках, листах с выступами, перфорированной бумаге, прозрачной и непрозрачной пленке, открытках и конвертах.

Рычажки регулировки подачи бумаги находятся на лотках 8 и 9. Эти рычажки используются для повышения точности подачи бумаги и сокращения количества проблем, связанных с перекосом.

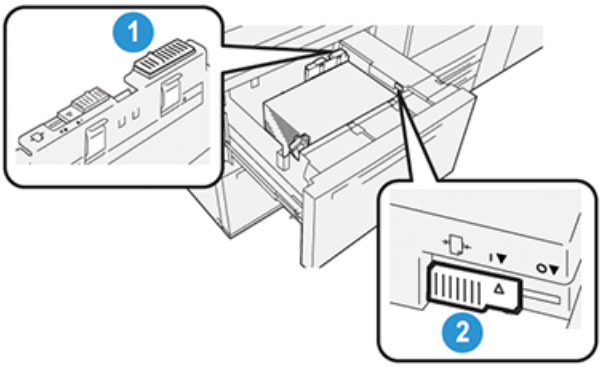

1. Задний рычажок регулировки подачи бумаги
2. Правый рычажок регулировки подачи бумаги

Повышение скорости подачи бумаги из лотков 8 и 9

1. Откройте лоток, медленно выдвигая его до упора.

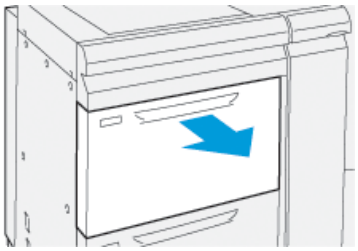

2. Убедитесь, что в лоток вложена требуемая бумага.

3. Откройте приложение Stock Library Manager на сервере печати.

a) В окне Свойства лотка проверьте сведения об используемой бумаге, включая формат, тип и плотность, а также параметры разглаживания и (или) выравнивания для лотка.

b) Нажмите кнопку **OK**, чтобы закрыть окно Свойства лотка.

4. На лотке сдвиньте рычажок регулировки подачи бумаги **вправо**.

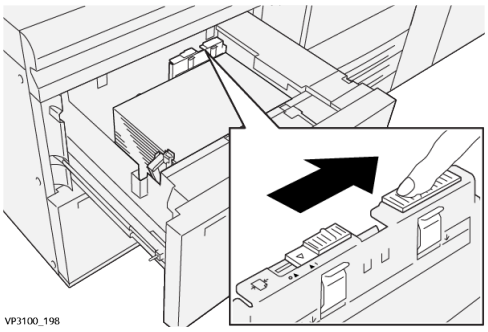

5. Медленно задвиньте лоток в аппарат до упора.
6. Запустите работу печати.
7. После выполнения работы печати откройте лоток и установите рычажок регулировки подачи бумаги в исходное положение, сдвинув его **влево**.

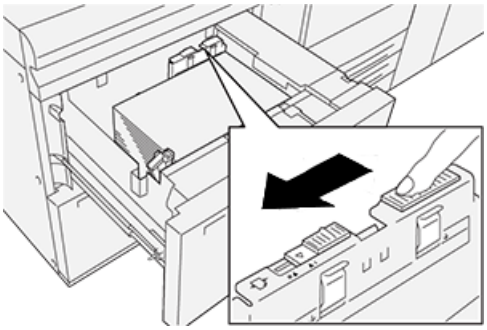

Оставьте лоток открытым и перейдите к следующему пункту.

8. Извлеките готовые отпечатки и оцените их качество. Выберите один из двух вариантов дальнейших действий.
   - Если бумага подается правильно, без перекоса, а качество печати удовлетворительное, закройте лоток. В таком случае другие действия не требуются.
   - Если бумага перекашивается и качество отпечатков неудовлетворительное, переходите к следующему пункту.
9. Отрегулируйте рычажок подачи бумаги, расположенный с правой стороны:
   a) Передвиньте рычажок регулировки подачи бумаги, расположенный на лотке с правой стороны, по направлению к **задней** части лотка.

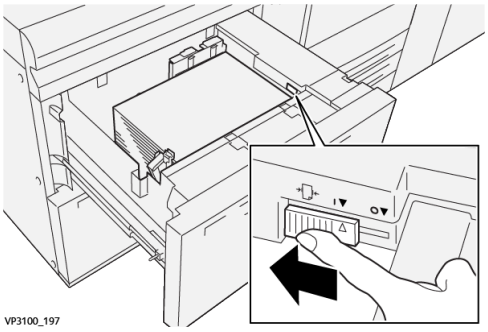

   b) Закройте лоток и проверьте настройки для лотка в приложении Stock Library Manager на сервере печати.
   c) Запустите работу печати.

10. Извлеките готовые отпечатки и оцените их качество. Выберите один из двух вариантов дальнейших действий.

- Если бумага подается правильно, без перекоса, а качество печати удовлетворительное, следует выполнить приведенные далее действия:
  1. Откройте лоток.
  2. Установите правый рычажок регулировки подачи бумаги в исходное положение, сдвинув его к **передней** части лотка.

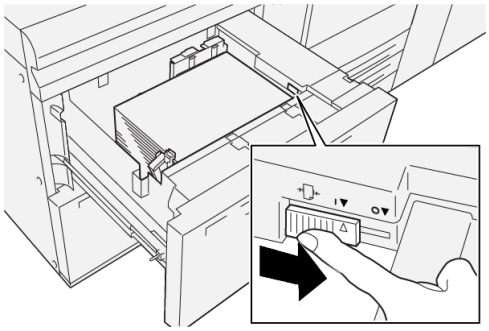

  3. В таком случае другие действия не требуются.
- Если бумага перекашивается и качество отпечатков неудовлетворительное, переходите к следующему пункту.

11. Отрегулируйте оба рычажка:

a) Откройте лоток и сдвиньте задний рычажок регулировки подачи бумаги **вправо**.

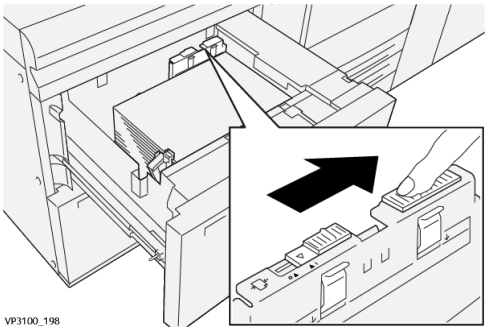

b) Убедитесь, что правый рычажок регулировки подачи бумаги все еще находится в **заднем** положении.

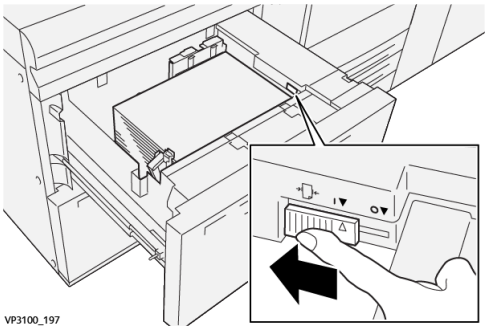

c) Закройте лоток и проверьте настройки для лотка в приложении Stock Library Manager на сервере печати.

d) Запустите работу печати.

12. После выполнения работы печати откройте лоток и установите оба рычажка в исходные положения:
    a) Установите правый рычажок регулировки подачи бумаги в исходное положение, сдвинув его **влево**.

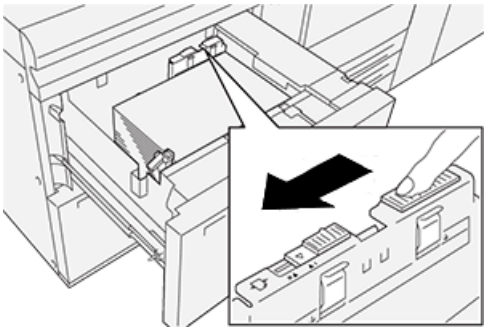

    b) Установите правый рычажок регулировки подачи бумаги в исходное положение, сдвинув его к **передней** части лотка.

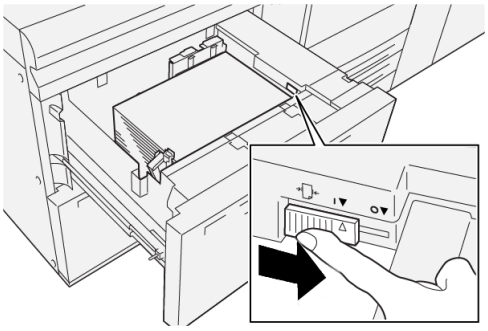

    c) Закройте лоток и перейдите к следующему пункту.
13. Извлеките готовые отпечатки и оцените их качество. Выберите один из двух вариантов дальнейших действий.
    - Если бумага подается правильно, без перекоса, и качество отпечатков удовлетворительное, другие действия не требуются.
    - Если бумага перекашивается и качество отпечатков неудовлетворительное, перейдите к следующему пункту.
14. Если проблемы с перекосом изображения устранить не удается, см. раздел **Дополнительная настройка материала** в приложении Stock Library Manager на сервере печати. При необходимости выполните одно из следующих действий.
    - Создайте **Профиль выравнивания** или воспользуйтесь готовым профилем, чтобы устранить проблему.
    - Отрегулируйте **Давление выравнивающих роликов**, чтобы устранить проблему.
    - Отрегулируйте **Цикл регистрации**, чтобы устранить проблему.

    Если неисправность не устранится, обратитесь в сервисный центр.

    Важно

    В случае использования функции **Дополн. настройка материала** всегда устанавливайте значение по умолчанию, прежде чем продолжить работу с аппаратом.

Печать на специальных материалах

Прозрачные пленки

Рекомендации по печати на прозрачных пленках

При использовании прозрачных пленок необходимо выполнять приведенные далее правила.

- Для обеспечения максимальной производительности системы и оптимальной проекции изображения используйте пленки Xerox с накладной полоской. Эти высококачественные прозрачные пленки специально разработаны для обеспечения оптимального качества печати.
- Использование других прозрачных пленок может вызвать повреждение аппарата и способствовать частым обращениям в сервисную службу.
- Прозрачные пленки можно вкладывать для последующей печати на ней во все лотки.
- Используйте только прозрачные пленки, перечисленные в Списке рекомендуемых материалов.
- Не смешивайте в лотке бумагу с прозрачными пленками. Это может привести к застреванию.
- Не вкладывайте в лоток более 100 прозрачных пленок за один раз.
- Пленки формата A4 / 8,5 x 11 дюймов вкладываются только длинной кромкой вперед (в вертикальной ориентации).
- Перед вложением распустите листы пленки веером, чтобы они не слипались между собой.
- Вкладывайте прозрачные пленки поверх небольшого количества бумаги аналогичного формата.
- В приложении Stock Library Manage для типа бумаги или материала выберите опцию **Пленка** и укажите лоток с пленками в качестве источника бумаги.
- Максимальное количество готовых прозрачных пленок не должно превышать 100 листов.

Загрузка прозрачных пленок в лотки 8 и 9

Вложите прозрачные пленки длинной кромкой (в портретной ориентации) и выровняйте край пленок по правому краю лотка. Пленки должны размещаться лицевой стороной вверх.

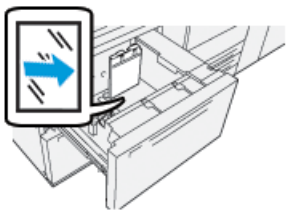

Перфорированная бумага

Рекомендации по печати на перфорированной бумаге

Перфорированной называется бумага с несколькими отверстиями по краю листа для скрепления в папках с кольцами или блокнотах.

При использовании перфорированной бумаги необходимо выполнять приведенные далее правила.

- Перфорированную бумагу можно вкладывать для последующей печати на ней во все лотки.
- Перфорированную бумагу можно вкладывать длинной кромкой вперед (в вертикальной ориентации) или короткой кромкой вперед (в горизонтальной ориентации).
- Установите отверстия вдоль кромки подачи, как показано на изображении в передней части лотка.
- Вложите перфорированную бумагу лицевой стороной вверх.
- Во избежание застревания или повреждения необходимо убедиться, что на бумаге не осталось конфетти после пробивки отверстий.

Загрузка перфорированной бумаги в лотки 8 и 9

Подача длинной кромкой (LEF)

Вложите бумагу длинной кромкой вперед и выровняйте ее по правой стороне лотка.

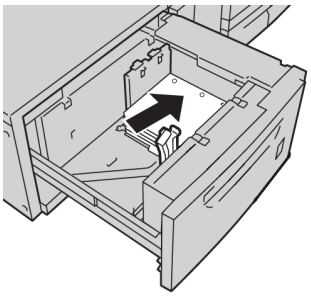

Подача короткой кромкой (SEF)

Вложите бумагу короткой кромкой вперед и выровняйте ее по правой стороне лотка.

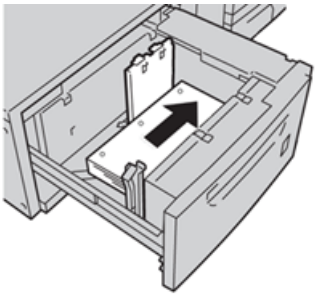

Листы с выступами

Рекомендации по печати на бумаге с выступами

При использованием бумаги с выступами следует выполнять приведенные далее правила.

- Бумагу с выступами можно вкладывать для последующей печати на ней во все лотки.
- Бумагу с выступами допускается вкладывать в лотки только длинной кромкой вперед (LEF).
- Листы бумаги с выступами следует вкладывать так, чтобы прямая кромка листов была обращена в направлении подачи.
- Листы бумаги с одним выступом можно вкладывать в прямом или обратном порядке.
- Сведения о настройке работы печати на бумаги с выступами на сервере печати см. в документации к серверу печати.
- При застревании во время обработки комплектов с выступами отмените работу и запустите ее заново.
- Перед вложением бумаги с выступами в лоток настройте работу в приложении **Stock Library Manager** на сервере печати или с помощью драйвера принтера.
    - Выберите **С выступами** или **Бумага с выступами** в качестве Типа бумаги.
    - В параметре Источник бумаги укажите лоток, в котором находятся соответствующие материалы.
    - Укажите правильную Плотность бумаги с выступами (как правило, это 163 г/м2). Плотность материалов может составлять 106—176 г/м2.
    - Задайте в параметре Модули количество листов с выступами в комплекте.
    - В качестве формата материалов укажите Польз. формат — 9 x 11 дюймов (229 x 279 мм), подача длинной кромкой (LEF).
    - В параметре Порядок вывода отпечатков / Последовательность выступов выберите **от N до 1**.
    - Для параметра **Ориентация вывода** выберите значение **Лицом вверх**.

Вкладывание бумаги с выступами в лотки 8 и 9

Вкладывайте материалы с выступами длинной кромкой лицевой стороной вниз. Выровняйте прямую кромку листов по правому краю лотка (выступами к левому краю).

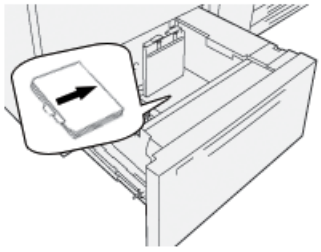

Вкладывание в прямом порядке материалов с выступами

Материалы с выступом следует вкладывать в прямом порядке таким образом, чтобы первый чистый лист с выступом был обращен к передней части лотка.

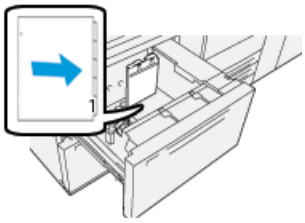

Вкладывание материалов с выступами в обратном порядке

Вкладывайте материалы с выступом в обратном порядке таким образом, чтобы первый чистый лист с выступом был обращен к задней части лотка.

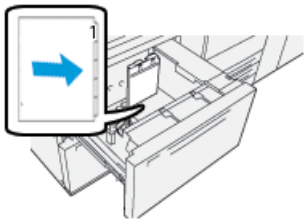

Наклейки

Рекомендации по печати на наклейках

При использовании наклеек необходимо выполнять приведенные далее правила.

- Наклейки можно вкладывать для последующей печати на них во все лотки.
- В лотки 8 и 9 допускается вкладывать только материалы плотностью не более 350 г/м2.
- При отправке файла на печать выберите значение **Наклейки** для параметра Тип бумаги и выберите в качестве Источника бумаги лоток, в который загружены наклейки.
- Используйте наклейки, предназначенные для лазерной печати.
- Не используйте виниловые наклейки и наклейки на основе сухого клея.
- Для наклеек допускается только односторонняя печать.
- Не используйте листы, в которых с подложки частично сняты наклейки, поскольку это может привести к повреждению аппарата.
- Храните неиспользованные наклейки в расправленном состоянии в оригинальной упаковке.
- Доставайте листы с наклейками из оригинальной упаковки только в том случае, если собираетесь их использовать.
- Складывайте неиспользованные листы с наклейками в оригинальную упаковку и герметично закрывайте ее.
- Не храните наклейки в условиях с очень высокой или низкой влажностью или температурой.
- Почаще поворачивайте лежащие в лотке материалы.

- В случае длительного хранения в экстремальных условиях наклейки могут закручиваться и застревать в аппарате.

Вкладывание наклеек в лотки 8 и 9

Вкладывайте листы с наклейками в лотки 8 и 9 лицевой стороной вверх.

Глянцевая бумага

Рекомендации по печати на глянцевой бумаге

Глянцевая бумага представляет собой бумагу с покрытием, которую для печати можно вкладывать во все лотки аппарата.

Перед использованием глянцевой бумаги следует во всех случая придерживаться следующих правил.

- Выберите значение **С покрытием** для параметра Тип бумаги и выберите в качестве **Источника бумаги** лоток, в который загружена глянцевая бумага.
- Укажите правильный **Формат** и **Плотность бумаги**.
- Не открывайте упаковки с глянцевой бумагой, если не собираетесь немедленно установить ее в аппарат.
- Храните глянцевую бумагу в расправленном состоянии в оригинальной упаковке.
- Прежде чем вкладывать в лоток глянцевую бумагу, извлеките из него всю бумагу других типов.
- Вкладывайте столько листов глянцевой бумаги, сколько планируете использовать, и извлеките неиспользованные листы из лотка после завершения печати.
- Положите неиспользованные листы обратно в оригинальную упаковку и герметично закройте ее.
- Почаще поворачивайте лежащие в лотке материалы.
- В случае длительного хранения в экстремальных условиях глянцевая бумага может закручиваться и застревать в аппарате.

Открытки

Рекомендации по печати на открытках

При использовании открыток необходимо выполнять приведенные далее правила.

СОВЕТ

При печати на открытках из лотков 8 и 9 необходимо использовать лоток для подачи открыток. Всегда устанавливайте лоток для подачи открыток, прежде чем вкладывать в эти лотки открытки.

- Открытки для печати можно вкладывать в лотки 5, 6, 7, 8 и 9.
- Не открывайте упаковки с открытками, если не собираетесь немедленно установить их в аппарат.
- Храните открытки в расправленном состоянии в оригинальной упаковке.

- Прежде чем вкладывать в лоток открытки, извлеките из него всю бумагу других типов.
- Вкладывайте столько открыток, сколько планируете использовать, и извлеките неиспользованные листы из лотка после завершения печати.
- Положите неиспользованные листы обратно в оригинальную упаковку и герметично закройте ее.
- В случае использования для подачи открыток лотков 8 и 9 всегда извлекайте из них лоток для подачи открыток после окончания печати.
- Почаще поворачивайте открытки.
- В случае длительного хранения в экстремальных условиях открытки могут застревать в аппарате.
- При подаче файла на печать установите следующие настройки в приложении Stock Library Manager или с помощью драйвера печати принтера.
  - Установите значение **Пользоват. бумага** для параметра Тип бумаги и введите **Размер** открытки.
  - Введите **Плотность бумаги** для открыток.
  - Укажите лоток (Лоток 8 или 9) в качестве Источника бумаги.

Поддерживаемые форматы открыток

Формат открытки	Направление подачи
4 x 6 дюймов / 101,6 x 152,4 мм	Подача короткой кромкой (SEF)
A6 (148 x 105 мм) (5,8 x 4,1 дюйма)	Подача короткой кромкой (SEF)

Вкладывание открыток в лотки 8 и 9

ПРИМЕЧАНИЕ

Прежде чем приступить к печати на открытках, установите лоток для подачи открыток.

1. Аккуратно откройте до конца один из лотков и выньте из него бумагу.

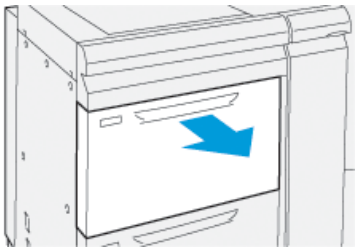

2. Сдвиньте направляющие в положение для максимального размера бумаги.

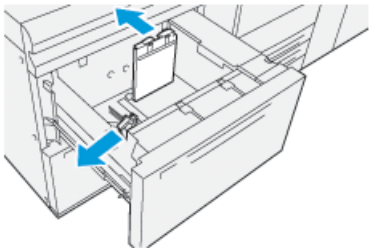

3. Чтобы снять лоток для подачи открыток, ослабьте винт, находящийся на лотке слева ① и снимите лоток для подачи открыток ②.

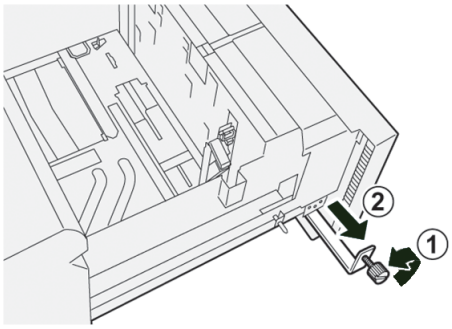

4. Установите лоток для подачи открыток:

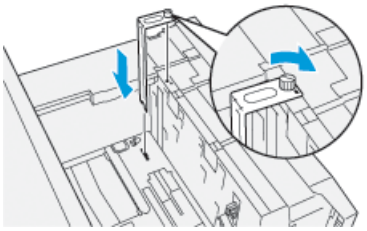

   a) Установите кронштейн таким образом, чтобы он располагался на штырьках верхней рамки и в пазах в нижней части лотка.
   b) Затяните ручной винт так, чтобы он зафиксировал лоток для подачи открыток.

5. Вложите открытки короткой кромкой и выровняйте их по правой стороне лотка.

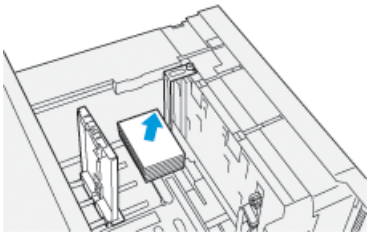

6. Отрегулируйте направляющие в соответствии с материалами.

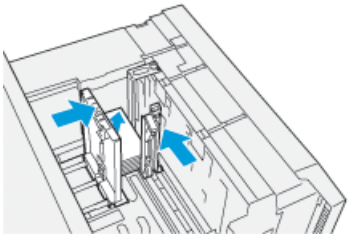

7. Закройте лоток для бумаги и подтвердите новые настройки на сервере печати.

8. Запустите работу печати.
9. После завершения работы печати уберите открытки из лотка для бумаги и снимите лоток для подачи открыток.
10. Лоток для подачи открыток следует хранить в специально отведенном для этого месте в левой части лотка ①, затянув винт ②.

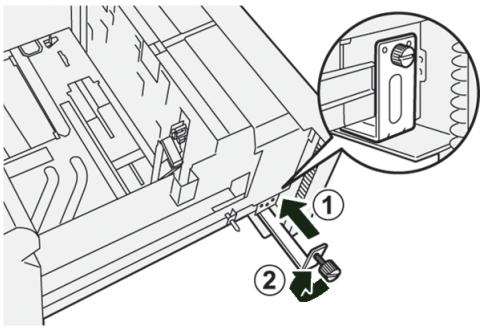

Конверты

Рекомендации по печати на конвертах

- Для печати на конвертах рекомендуется использовать лоток 5 (обходной лоток).
- Кроме того, конверты для печати можно вкладывать в лотки 6, 7, 8 и 9. Для печати на конвертах, вложенных в лотки 8 или 9, необходимо установить один из следующих компонентов:
  - лоток для подачи открыток;
  - дополнительный лоток для подачи конвертов.
- В случае использования лотков 8 или 9 с установленным лотком для подачи открыток в них допускается вкладывать не более 100 конвертов. Это число может отличаться в зависимости от типа конвертов и их производителя.
- Используйте только конверты поддерживаемых форматов и вставляйте их в рекомендуемом направлении подачи. Дополнительная информация приводится в разделе Поддерживаемые форматы конвертов.
- При печати на конвертах другого формата качество не гарантируется.
- Для конвертов допускается только односторонняя печать.
- Рекомендуется вкладывать в лоток по 30—40 конвертов. Это число может отличаться в зависимости от типа конвертов и их производителя.
- Всегда вкладывайте конверты закрытыми клапанами вниз.
- Если конверты вкладываются короткой кромкой вперед, клапаны должны быть обращены к передней части аппарата.
- Если конверты вкладываются длинной кромкой вперед, клапаны должны быть обращены к передней кромке (в направлении подачи в аппарат).
- При отправке файла на печать выберите для параметра Тип бумаги пользовательское значение и введите размеры конверта.
  - Ширина измеряется между передней и задней кромками конверта.
  - Это означает, что в случае вкладывания конверта короткой кромкой вперед в качестве ширины вводится размер длинной стороны конверта.

- Если конверт вкладывается длинной кромкой вперед, в качестве ширины вводится размер короткой стороны конверта.

- Введите высокое значение плотности материала (для конвертов весом 24 фунта плотность составляет от 176 г/м2). Оптимальные значения отличаются в зависимости от типа конвертов и их производителя.
- Укажите **Лоток 5** (обходной лоток) в качестве Источника бумаги.
- Не используйте конверты с мягкой подложкой. Используйте только плоские конверты.
- Храните неиспользованные конверты в упаковке, чтобы они не отсырели и не пересохли, поскольку это может повлиять на качество печати или привести к образованию складок. Повышенная влажность может привести к склеиванию конвертов при хранении или во время печати.
- При печати на конвертах возможно образование складок или вздутий. Результат печати на конвертах зависит от качества и типа конвертов. При возникновении проблем следует попробовать конверты другой марки.
- При печати на конвертах может наблюдаться более высокий диапазон приводки изображений.
- Поддерживайте температуру и относительную влажность на одном уровне.
- Во избежание замятия и плохого качества укладки рекомендуется извлекать конверты из верхнего выходного лотка.
- Готовые конверты с печатью направляются только в сдвигающий выходной лоток или верхний лоток стандартных финишеров.

Поддерживаемые форматы конвертов

Размер конверта	Размеры (высота x ширина)	Направление подачи
Monarch	3,875 x 7,5 дюйма	SEF
№ 10	4,125 x 9,5 дюйма	SEF
C4	229 x 324 мм	SEF/LEF
C5	162 x 229 мм	SEF/LEF

Вкладывание конвертов в лотки 8 и 9 с лотком для подачи открыток

ПРИМЕЧАНИЕ

Прежде чем приступить к печати на конвертах, установите лоток для подачи открыток.

1. Аккуратно откройте до конца один из лотков и выньте из него бумагу.

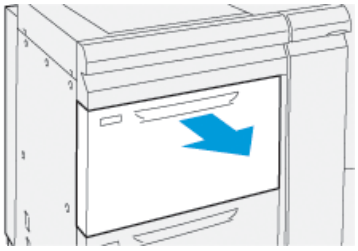

2. Сдвиньте направляющие в положение для максимального размера бумаги.

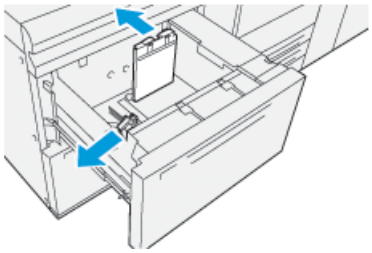

3. Чтобы снять лоток для подачи открыток, ослабьте винт, находящийся на лотке слева ① и снимите лоток для подачи открыток ②.

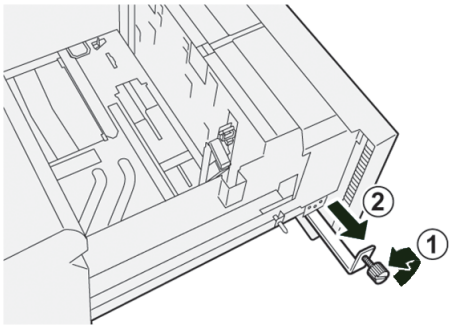

4. Установите лоток для подачи открыток:

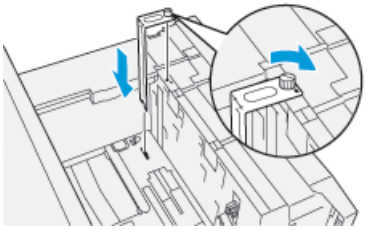

   a) Установите кронштейн таким образом, чтобы он располагался на штырьках верхней рамки и в пазах в нижней части лотка.
   b) Затяните ручной винт так, чтобы он зафиксировал лоток для подачи открыток.

5. Вложите конверт короткой или длинной кромкой:

   - При вкладывании короткой кромкой устанавливайте конверты закрытыми клапанами вниз вдоль передней кромки лотка.

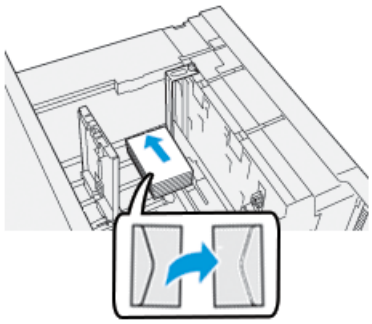

- При вкладывании длинной кромкой устанавливайте конверты закрытыми клапанами вниз вдоль правой кромки лотка.

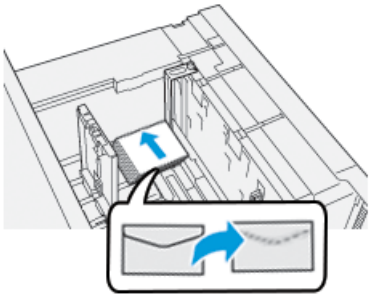

6. Отрегулируйте направляющие в соответствии с материалами.

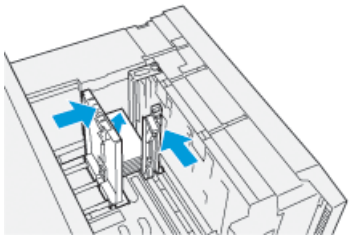

7. Закройте лоток для бумаги и подтвердите новые настройки на сервере печати.
8. Запустите работу печати.
9. После завершения работы печати уберите оставшиеся конверты из лотка для бумаги и снимите лоток для подачи открыток.
10. Лоток для подачи открыток следует хранить в специально отведенном для этого месте в левой части лотка ①, затянув винт ②.

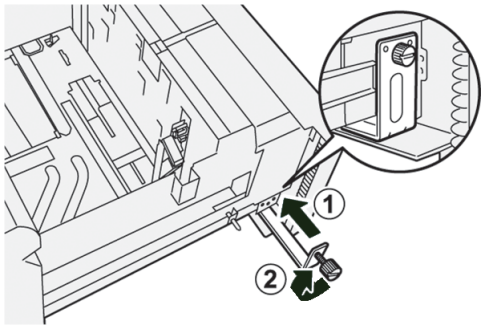

Вкладывание конвертов в лотки 8 и 9 с дополнительным лотком для подачи конвертов

ПРИМЕЧАНИЕ

В случае наличия дополнительного лотка для подачи конвертов используйте его для подачи конвертов из лотков 8 и 9 на печать.

Лоток для подачи конвертов позволяет вкладывать в лоток большее количество конвертов.

1. Аккуратно откройте до конца один из лотков и выньте из него бумагу.

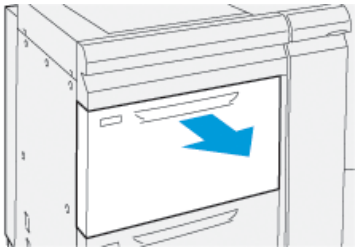

2. Сдвиньте направляющие в положение для максимального размера бумаги.

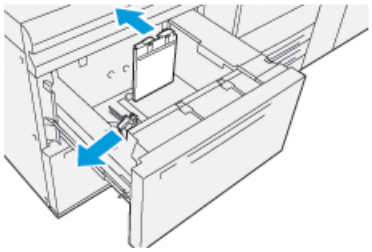

3. Возьмите лоток для подачи конвертов.
4. Установите Г-образный кронштейн для конвертов:

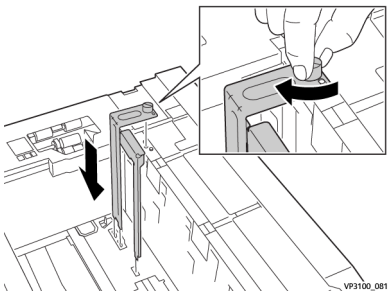

   a) Установите кронштейн таким образом, чтобы он располагался на штырьках верхней рамки и в пазах в нижней части лотка.
   b) Затяните ручной винт, чтобы зафиксировать Г-образный кронштейн для конвертов.

5. Возьмите пластмассовую деталь большего размера и установите ее в нижнюю часть лотка таким образом, чтобы она охватывала края внутренней направляющей бумаги.

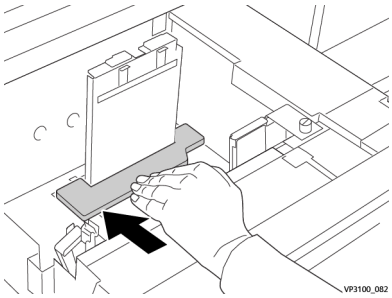

6. Возьмите пластмассовую деталь меньшего размера и установите ее в лоток:

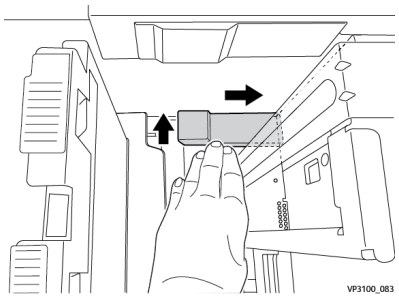

   a) Установите пластмассовую деталь меньшего размера в нижнюю часть лотка таким образом, чтобы она вошла в угол вдоль правой стороны лотка, справа от кронштейна для конвертов, который вы установили ранее.
   b) Установите магнит на конце детали в углу лотка лицевой частью вниз.

      Приподнятая часть детали с другой стороны должна быть направлена лицевой частью вверх и располагаться на подкладке из пробкового дерева в нижней части лотка.

7. Загрузите конверты короткой кромкой на пластмассовые вставки закрытыми клапанами вниз.

   ПРИМЕЧАНИЕ

   Клапаны всегда должны быть расположены снизу вдоль передней кромки лотка.

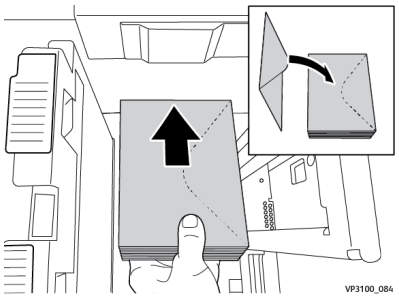

8. Отрегулируйте направляющие в соответствии с материалами.

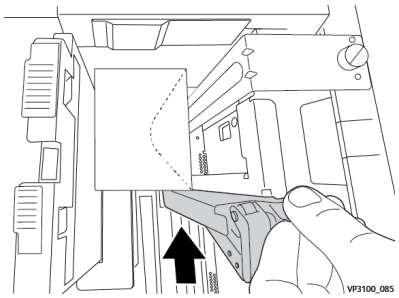

9. Закройте лоток для бумаги и подтвердите новые настройки на сервере печати.
10. Запустите работу печати.
11. После завершения работы печати уберите конверты из лотка для бумаги и снимите лоток для подачи конвертов.
12. Положите компоненты лотка для подачи конвертов в место их хранения.
13. Положите оставшиеся конверты в оригинальную упаковку.

Обслуживание лотков 8 и 9

Заказ комплекта роликов подачи для лотка 8/9

Расходные материалы Xerox, включая комплект роликов подачи для лотков 8 и 9, можно заказать на веб-сайте www.xerox.com, нажав на ссылку **Supplies** (Расходные материалы). Если какой-то материал на сайте заказать будет невозможно, обратитесь в региональное представительство сервисной службы Xerox.

Заменяемые пользователем блоки	Количество при заказе	Примерный выход отпечатков (кол-во полноцветных отпечатков формата A4 / 8,5 x 11 дюймов)
Комплект роликов подачи для лотка 8/9*	1 комплект	500 000

* Для каждого лотка требуется отдельный комплект роликов подачи: один комплект для лотка 8 и один — для лотка 9. Каждый комплект включает все элементы, необходимые для замены роликов подачи.

Проверка состояния расходных материалов

Когда наступает время замены расходного материала, на сенсорном экране панели управления отображается соответствующее сообщение. В нем указывается время заказа и (или) установки нового расходного материала. Для некоторых заменяемых пользователем блоков (CRU) указывается, что печать можно продолжить без срочной замены модуля. Но если приходит время замены этого модуля, отображается соответствующее сообщение и аппарат перестает работать.

Проверка состояния расходных материалов:

1. Нажмите кнопку **Домашняя страница** на панели управления печатной машины.

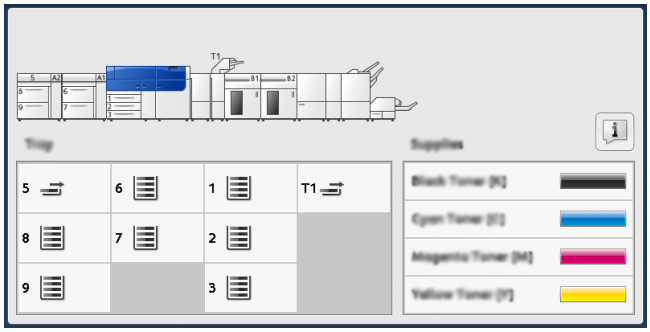

2. Для отображения подробных сведений о расходных материалах и их состоянии нажмите кнопку **Информация** .
   Откроется окно "Расх. материалы".
3. Выберите в меню пункт **Другие расх.мат-лы**, чтобы просмотреть состояние других расходных материалов.

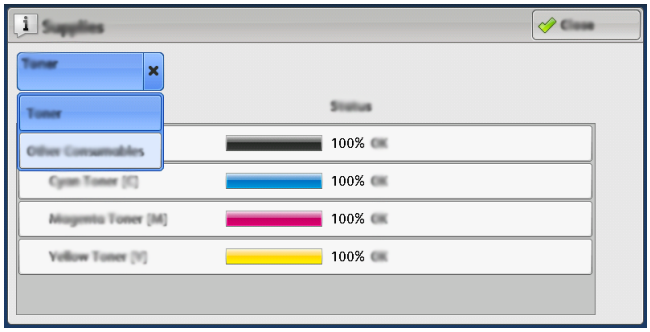

   В появившемся окне Другие расх.мат-лы отображается процентное значение оставшегося срока службы каждого из расходных материалов.

4. Просматривать дополнительные расходные материалы, такие как ролики подачи для лотков 6, 7, 8 и 9, а также расходные материалы для дополнительных устройств, можно с помощью кнопок со стрелками, указывающими вверх и вниз.

Замена роликов подачи лотка 5

ПРИМЕЧАНИЕ

Для выполнения этой операции требуется комплект роликов подачи. Этот комплект включает все элементы, необходимые для замены роликов подачи.

СОВЕТ

При частом появлении таких сбоев, как одновременная подача нескольких листов, подача отдельными листами или появление в стопке отпечатков пустых страниц, следует заменить ролики подачи лотка 5 (обходного лотка).

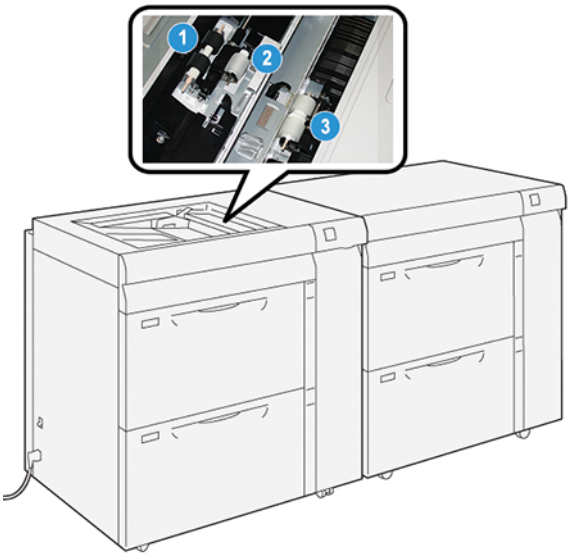

1. Ролик подачи
2. Ролик захвата
3. Ролик разделения

1. Найдите лоток 5 (обходной лоток). Он находится над лотками 8 и 9.
2. Откройте крышку обходного лотка, чтобы получить доступ к роликам подачи.

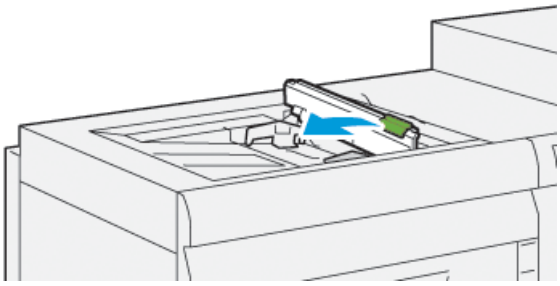

3. Снимите **ролик подачи** и установите на его место новый.
   a) Извлеките **ролик подачи**, прижав с обоих концов металлический валик и приподняв его из лотка.

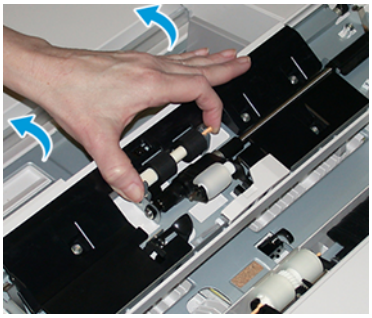

b) Установите новый **ролик подачи**, прижав с обоих концов металлический валик и вставив его в лоток.

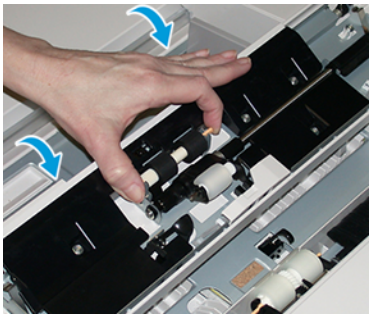

4. Снимите **ролик захвата** и установите на его место новый.

a) Извлеките **ролик захвата**, прижав с обоих концов металлический валик и приподняв его из лотка.

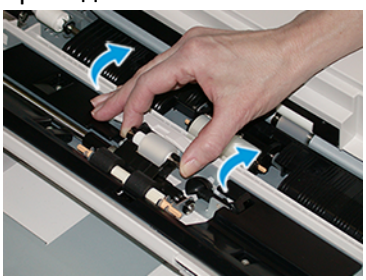

b) Установите новый **ролик захвата**, прижав с обоих концов металлический валик и вставив его в лоток.

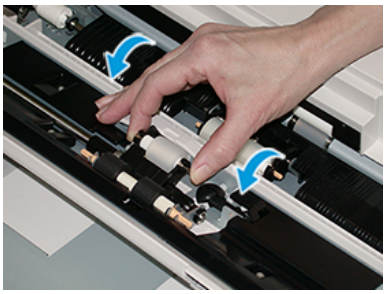

5. Снимите **ролик разделения** и установите на его место новый.

a) Извлеките **ролик разделения**, прижав с обоих концов металлический валик и приподняв его из лотка.

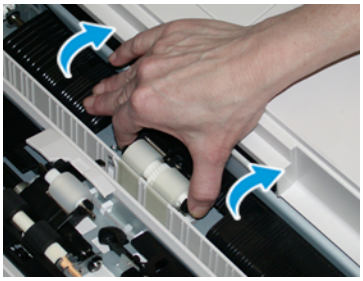

b) Установите новый **ролик разделения**, прижав с обоих концов металлический валик и вставив его в лоток.

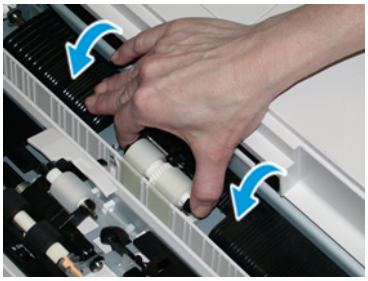

6. Закройте крышку обходного лотка.
7. Проверьте подачу бумаги из обходного лотка.
8. Войдите в режим администратора или попросите администратора выполнить следующие действия, чтобы обнулить счетчик регулярно обслуживаемого модуля (High Frequency Service Item, HFSI).
   a) На панели управления нажмите кнопку **Сист. средства**.
   b) В открывшемся окне нажмите пиктограмму **Сист. средства**.
   c) Выберите **Системные настройки > Общие настройки режимов > Техобслуживание**.
   d) С помощью кнопок со стрелками "вверх" и "вниз" перейдите к следующим окнам в разделе Техобслуживание.
   e) Нажмите пиктограмму **Основной технический оператор**. Откроется окно "Основной технический оператор".
   f) Выберите модуль роликов обходного лотка, соответствующий вновь установленным компонентам.
   g) Выберите **Сбросить текущее значен.** Показание счетчика регулярно обслуживаемого модуля (High Frequency Service Item, HFSI) обнулится.
   h) Для выхода из режима администратора нажмите на панели управления кнопку **Вход/Выход**. При появлении запроса нажмите кнопку **Выход**.

Замена роликов подачи лотка 8/9

Далее приведен порядок замены роликов подачи лотка 8/9.

ПРИМЕЧАНИЕ

Для выполнения этой операции требуется комплект роликов подачи. Этот комплект включает все элементы, необходимые для замены роликов подачи.

Важно

В случае замены роликов подачи обоих лотков необходимо приобрести два комплекта роликов подачи (по одному на каждый лоток).

Ролики подачи лотков 8/9 следует заменять после выполнения 300 000 отпечатков, а также при частом появлении таких сбоев, как одновременная подача нескольких листов, подача отдельными листами или появление в стопке отпечатков пустых страниц.

Комплект роликов подачи для лотка 8/9 включает следующие компоненты:

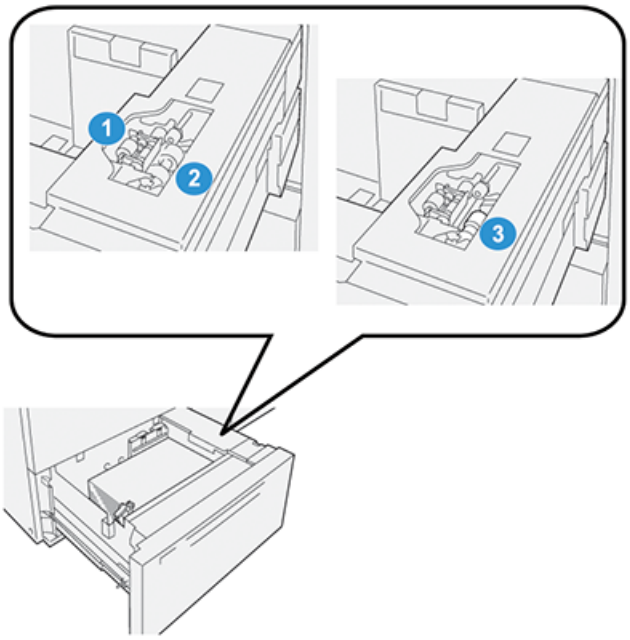

1. Ролик захвата
2. Ролик подачи
3. Ролик разделения (на иллюстрации изображен без ролика подачи)

1. Чтобы получить доступ к роликам, медленно выдвиньте лоток до упора.

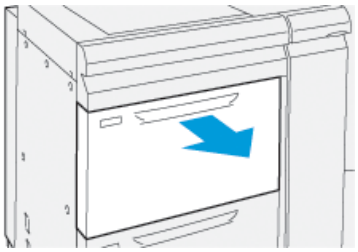

2. Замените **ролик захвата**:

a) Снимите ролик захвата: одной рукой нажав на черный фиксатор (для подъема ролика), другой рукой прижмите с обоих концов металлический валик.

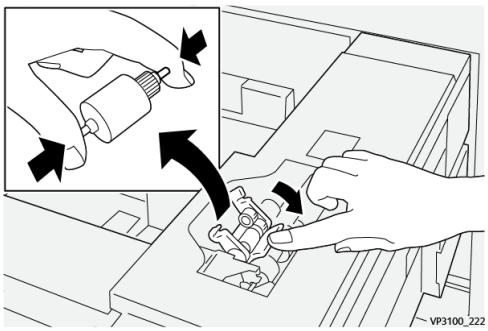

b) Извлеките ролик захвата.

c) Установите новый ролик захвата: прижав с обоих концов металлический валик, нажмите на черный выступ и вставьте ролик в выемки.

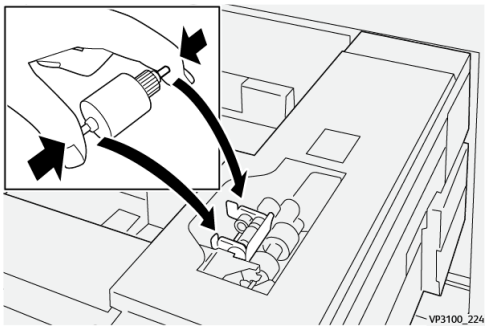

3. Чтобы получить доступ к ролику разделения, извлеките **узел ролика разделения** в боковой части лотка:

a) Выверните три винта с рифленой головкой.

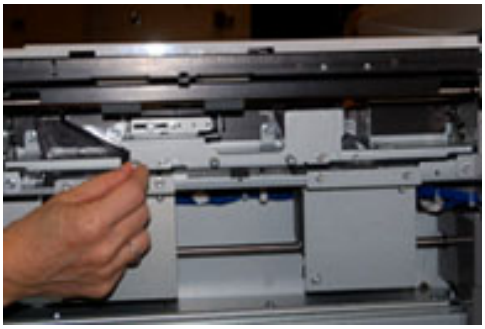

b) Сдвиньте узел ролика разделения до упора влево, чтобы он вышел из пазов.

c) Вытяните узел на себя, чтобы снять его с лотка, и отложите в сторону.

4. После извлечения узла ролика разделения перейдите к замене **ролика подачи**:

a) Чтобы извлечь ролик подачи, прижмите с обоих концов металлический валик и извлеките ролик.

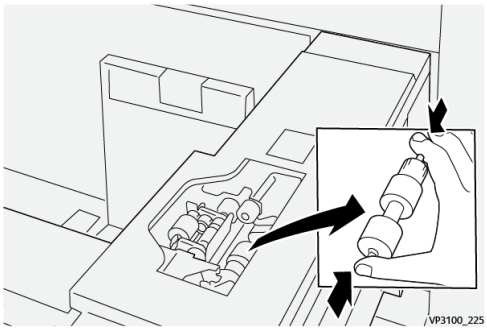

b) Чтобы установить новый ролик, прижмите с обоих концов металлический валик и вставьте ролик в выемки.

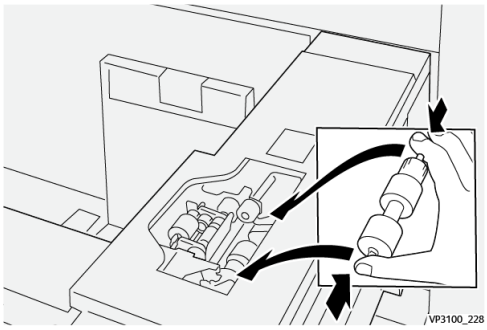

5. Замените **ролик разделения**:
   a) Чтобы извлечь ролик из узла, прижмите оранжевые валики на ролике и вытащите его.

   b) Точно так же вставьте в черные выемки узла новый ролик разделения.

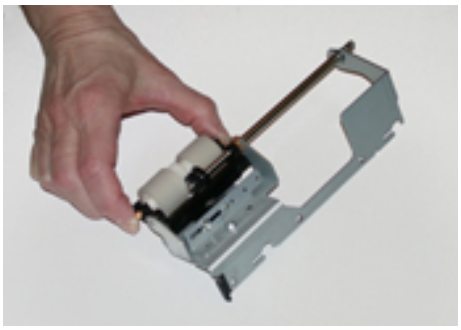

6. Установите **узел ролика разделения** обратно в лоток.
   a) Совместите вырезы узла с рамой лотка, чтобы совпали отверстия.
   b) Вставьте узел в раму.
   c) Сдвиньте узел до упора вправо, используя в качестве направляющей штифт.

d) Убедитесь, что узел вставлен в пазы до конца, и все три отверстия под винты совмещены.

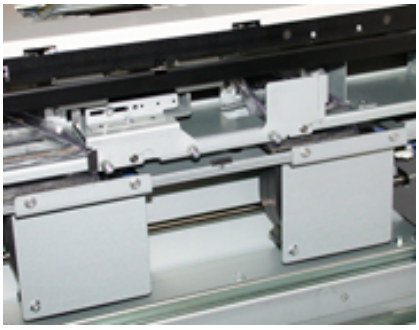

e) Закрепите узел тремя винтами с рифленой головкой. Не затягивайте винты слишком сильно.

7. Закройте лоток и проверьте подачу бумаги из него.

8. Войдите в режим администратора или попросите администратора выполнить следующие действия, чтобы обнулить счетчики регулярно обслуживаемого модуля (High Frequency Service Item, HFSI) для каждого компонента.

a) На панели управления нажмите кнопку **Сист. средства**.

b) В открывшемся окне нажмите пиктограмму **Сист. средства**.

c) Выберите **Системные настройки > Общие настройки режимов > Техобслуживание**.

d) С помощью кнопок со стрелками "вверх" и "вниз" перейдите к следующим окнам в разделе Техобслуживание.

e) Нажмите пиктограмму **Основной технический оператор**.

Откроется окно Основной технический оператор.

f) Выберите параметр, соответствующий вновь установленным компонентам.

g) Выберите **Сбросить текущее значен.** Показание счетчика регулярно обслуживаемого модуля (High Frequency Service Item, HFSI) обнулится.

h) Повторяйте предыдущие шаги до обнуления счетчиков всех трех компонентов.

i) Для выхода из режима администратора нажмите на панели управления кнопку **Вход/Выход**.
При появлении запроса нажмите кнопку **Выход**.

Устранение неисправностей лотков 8 и 9

Застревание в лотках 8 и 9

Застревание бумаги, когда обходной лоток установлен на лотках 8 и 9

СОВЕТ

Прежде чем приступать к выполнению работ печати, необходимо убедиться в отсутствии застрявшей бумаги, включая всевозможные обрывки.

1. Уберите бумагу из обходного лотка (лотка 5).
2. Поднимите и откройте верхнюю крышку обходного лотка (лотка 5).

3. Извлеките застрявшую бумагу.

ПРИМЕЧАНИЕ

Если бумага порвалась, извлеките ее изнутри аппарата.

4. Закройте верхнюю крышку обходного лотка (лотка 5).

5. Откройте **верхнюю секцию** (расположена над лотками 6 и 7).

6. Подняв рычажки **2a** и **2b**, извлеките застрявшую бумагу.

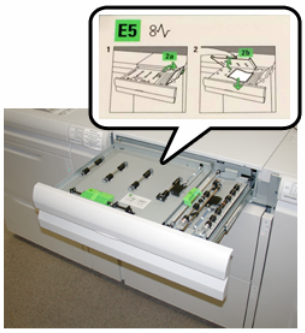

7. Опустите рычажки **2a** и **2b**.
8. Закройте **верхнюю секцию**.
9. Снова вложите бумагу в лоток и возобновите печать.

Застревание бумаги в лотках 8 и 9

1. Выдвиньте лоток, в котором застряла бумага.

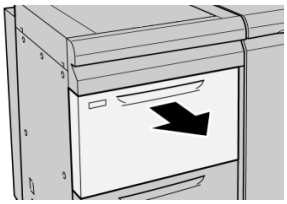

2. Извлеките застрявшую бумагу.

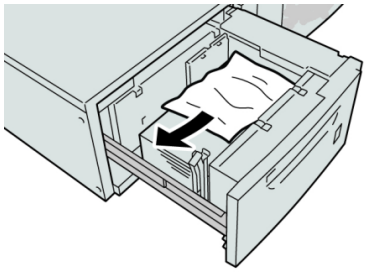

ПРИМЕЧАНИЕ

Если бумага порвалась, извлеките ее изнутри аппарата.

3. Аккуратно задвиньте лоток в аппарат до упора.

Застревание бумаги в лотках 8 и 9 — рычажок 1a и рукоятка 1c

1. Откройте переднюю крышку модуля податчика.

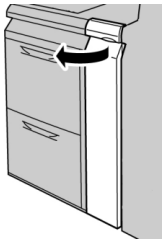

2. Поверните рычажок **1a** вправо, затем поверните рукоятку **1c** вправо. Извлеките застрявшую бумагу.

ПРИМЕЧАНИЕ

Если бумага порвалась, извлеките ее изнутри аппарата.

3. Верните рычажок **1a** в исходное положение.
4. Закройте переднюю крышку модуля податчика.

ПРИМЕЧАНИЕ

Если передняя крышка модуля податчика закрыта неплотно, на экране выводится предупреждение, и аппарат не работает.

Застревание бумаги в лотках 8 и 9 — рычажок 1b и рукоятка 1c

1. Откройте переднюю крышку модуля податчика.

2. Поверните рычажок **1b** вправо, затем поверните рукоятку **1c** вправо. Извлеките застрявшую бумагу.

ПРИМЕЧАНИЕ

Если бумага порвалась, извлеките ее изнутри аппарата.

3. Верните рычажок **1b** в исходное положение.
4. Закройте переднюю крышку модуля податчика.

ПРИМЕЧАНИЕ

Если передняя крышка модуля податчика закрыта неплотно, на экране выводится предупреждение, и аппарат не работает.

Застревание бумаги в лотках 8 и 9 — рычажок 1d и рукоятка 1c

1. Откройте переднюю крышку модуля податчика.

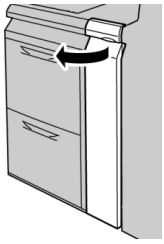

2. Поднимите рычажок **1d** и извлеките застрявшую бумагу.

ПРИМЕЧАНИЕ

Если бумага порвалась, извлеките ее изнутри аппарата.

3. Если бумага не извлекается, поверните рукоятку **1c** по часовой стрелке и извлеките застрявшую бумагу.
4. Верните рычажок **1d** в исходное положение.
5. Закройте переднюю крышку модуля податчика.

ПРИМЕЧАНИЕ

Если передняя крышка модуля податчика закрыта неплотно, на экране выводится предупреждение, и аппарат не работает.

Сообщения о неисправностях в лотках 8 и 9

При возникновении ошибок, например: застревании бумаги, открытии дверец или крышек или неисправностей аппарата, печать приостанавливается и на сенсорном экране аппарата появляется соответствующее сообщение. На иллюстрации изображается место возникновения сбоя с кратким описанием мер по его устранению. В случае возникновения сбоев в нескольких местах иллюстрация изменяется для обозначения нескольких мест возникновения сбоев и описания соответствующих мер по их устранению.

На сенсорном экране также отображается кнопка **Сбои**, при нажатии которой можно получить информацию о сбое и подробные инструкции по его устранению. Код (**E**) в левой верхней части сообщения Сбой соответствует световому индикатору ошибки на панели лотков 8/9 (E1—E7).

ПРИМЕЧАНИЕ

Информация о сбоях и сообщениях о неисправности приводится в главе *Устранение неисправностей Руководства пользователя*.

Информация о кодах неисправности для лотков 8 и 9

При возникновении ошибок, например: застревании бумаги, открытии дверец или крышек или неисправностей аппарата, печать приостанавливается и на сенсорном экране аппарата появляется соответствующее сообщение.

На сенсорном экране также отображается кнопка **Сбои**, при нажатии которой можно получить информацию о сбое и подробные инструкции по его устранению.

СОВЕТ

Сбои лотков 8 и 9 можно определить по кодам, которые начинаются с цифр "**178**".

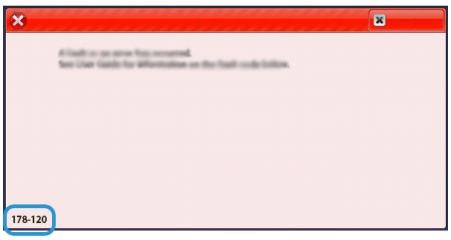

Характеристики лотков 8 и 9

Параметр	Данные
Формат листа	Подача короткой кромкой (SEF): • A4 (8,5 x 11 дюймов) • 8,5 x 13 дюймов • 8,5 x 14 дюймов • B4 (10 x 14 дюймов) • A3 (11 x 17 дюймов) • 12 x 18 дюймов • SRA3 (12,6 x 17,7 дюйма) • 13 x 18 дюймов • 13 x 19 дюймов • 12,6 x 19,2 дюйма • B5 Подача длинной кромкой (LEF): • B5

Дополнительный двойной податчик большой емкости (лотки 8 и 9)

Параметр	Данные
	• 7,25 x 10,5 дюйма (Executive) • A4 • 8,5 x 11 дюймов • 8,0 x 10 дюймов Нестандартные размеры: ширина 182-330 мм (7,2-13 дюймов), длина 182-488 мм (7,2-19,2 дюйма)
Плотность бумаги	52–350 г/м2 (обложки)
Емкость лотков	2000 листов в каждом лотке **Важно** При использовании бумаги Xerox плотностью до 90 г/м2.

2

Интерфейсный модуль разглаживания бумаги (IDM)

Важно

Интерфейсный модуль разглаживания бумаги требуется для использования в системе поточных устройств послепечатной обработки, установленных в системе. В случае использования сдвигающего выходного лотка необходимость в таком модуле отсутствует.

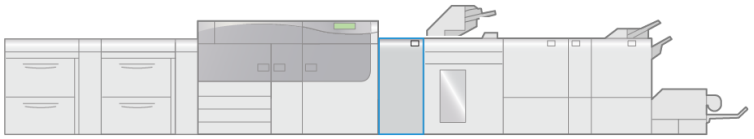

VP3100_003

Интерфейсный модуль разглаживания бумаги выполняет следующие функции:

- передача данных между печатной машиной и подключенным к ней устройством послепечатной обработки;
- выравнивание тракта подачи бумаги между печатной машиной и подключенным к ней устройством послепечатной обработки;
- охлаждение и разглаживание бумаги на выходе из печатной машины.

Компоненты интерфейсного модуля разглаживания бумаги (IDM)

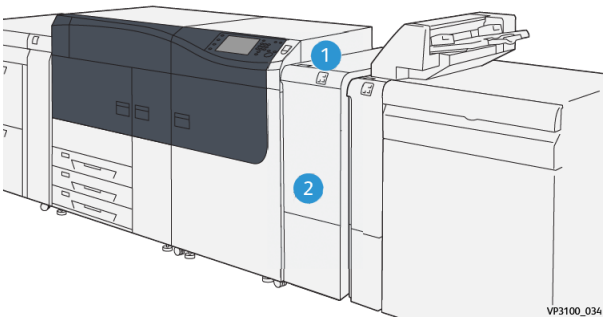

1. Панель индикатора застревания бумаги / ошибки
2. Передняя крышка интерфейсного модуля разглаживания бумаги

Панель управления интерфейсного модуля разглаживания бумаги

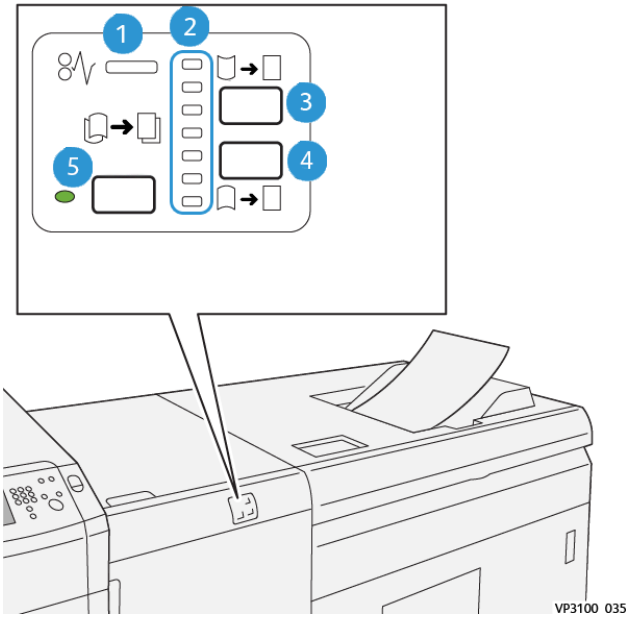

1. Индикатор застревания бумаги / ошибки
2. Индикаторы разглаживания вогнутого и выпуклого скручивания
3. Кнопка разглаживания вогнутого скручивания в ручном режиме
4. Кнопка разглаживания выпуклого скручивания в ручном режиме
5. Кнопка автоматического разглаживания с индикатором

Коррекция разглаживания для модуля IDM

СОВЕТ

Назначение коррекции разглаживания состоит в устранении скручивания выходящей из печатной машины бумаги перед поступлением в следующее поточное устройство послепечатной обработки. Функцию коррекции разглаживания следует использовать, когда печатная машина выполняет печать.

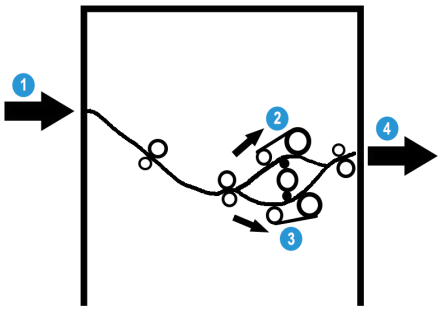

1. Материал с отпечатком из печатной машины
2. Восходящий тракт подачи бумаги интерфейсного модуля разглаживания бумаги
3. Нисходящий тракт подачи бумаги интерфейсного модуля разглаживания бумаги
4. Отпечатки, поступающие из интерфейсного модуля разглаживания бумаги в поточное устройство послепечатной обработки

Когда материал поступает в модуль, он подается в интерфейсный модуль разглаживания бумаги. Устройство разглаживания интерфейсного модуля состоит из верхнего и нижнего роликов, прижимающих материал в зависимости от следующих параметров:

- по умолчанию (**Авто** вкл.);
- ручных настроек, заданных на панели управления интерфейсного модуля разглаживания бумаги.

В зависимости от настроек разглаживания бумаги затвор устройства разглаживания направляет бумагу по восходящему тракту (при вогнутом скручивании) или по нисходящему (при выпуклом скручивании). Усилие прилагается независимо к верхнему и нижнему рычагам устройства разглаживания.

Если скручивание отпечатков нужно оперативно устранить прямо на месте, можно воспользоваться кнопками ручного разглаживания выпуклого или вогнутого скручивания. Если после использования этих кнопок отпечатки остаются чрезмерно скрученными, следует открыть на сервере печати раздел *Справки по Stock Library Manager*, где приведены сведения по использованию функции коррекции разглаживания бумаги (**Библиотека материалов > Дополнительные настройки материалов**). Также см. в *Справке по Stock Library Manager* раздел *Коррекция разглаживания бумаги*.

После прохождения встроенного модуля разглаживания материал для печати охлаждается и направляется в дополнительное устройство послепечатной обработки, подключенное к печатной машине следующим.

Режимы и функции коррекции интерфейсного модуля разглаживания бумаги

ПРИМЕЧАНИЕ

При выборе режима коррекции разглаживания новый режим применяется к следующему листу, поступающему в интерфейсный модуль разглаживания бумаги.

Индикатор	Режим	Назначение
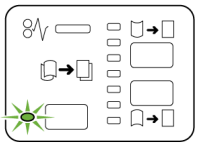 VP3100_036	Авто	Этот режим используется по умолчанию. • Автоматическая коррекция разглаживания (задание направления закручивания и величины коррекции). Она зависит от формата и ориентации бумаги, а также устройства послепечатной обработки, в которое поступает отпечаток. • При выборе режима **Авто** включается световой индикатор, расположенный справа от кнопки. • В этом режиме предусмотрено несколько автоматических настроек для разглаживания бумаги: три настройки коррекции вогнутого скручивания, три настройки коррекции выпуклого скручивания и отключение режима. • При использовании режима **Авто** на панели управления кратковременно вспыхивает световой индикатор. Он указывает на заданное направление разглаживания и прилагаемое к бумаге давление.
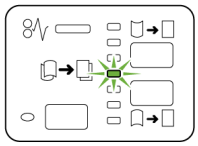 VP3100_037	Выкл.	Когда включен световой индикатор ручного или автоматического режимов, к отпечаткам не применяется коррекция разглаживания.

Индикатор	Режим	Назначение
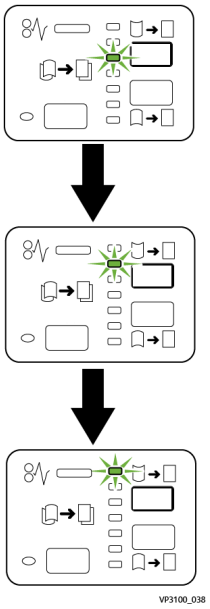	Ручное разглаживание вогнутого скручивания	• Эту кнопку следует нажимать, если отпечатки закручиваются вверх. • Для коррекции вогнутого скручивания предусмотрено три настройки. • Три верхних индикатора отображают выбранный уровень коррекции разглаживания для вогнутого скручивания. • Верхний индикатор соответствует максимальному давлению, прилагаемому к отпечатку.
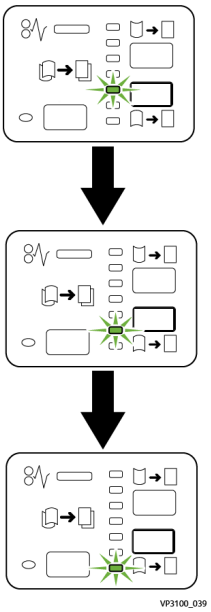	Ручное разглаживание выпуклого скручивания	• Эту кнопку следует нажимать, если отпечатки закручиваются вниз. • Для коррекции выпуклого скручивания предусмотрено три настройки. • Три верхних индикатора отображают выбранный уровень коррекции разглаживания для выпуклого скручивания. • Нижний индикатор соответствует минимальной коррекции разглаживания для выпуклого скручивания, которая применяется к отпечатку.

При нажатии кнопки закручивания вверх уровни коррекции разглаживания изменяются следующим образом:

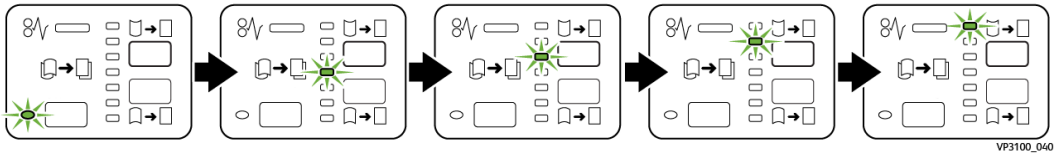

При нажатии кнопки закручивания вниз уровни коррекции разглаживания изменяются следующим образом:

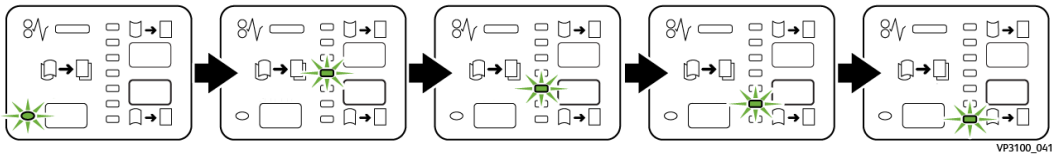

Устранение неисправностей интерфейсного модуля разглаживания бумаги

Застревание бумаги в интерфейсном модуле разглаживания бумаги

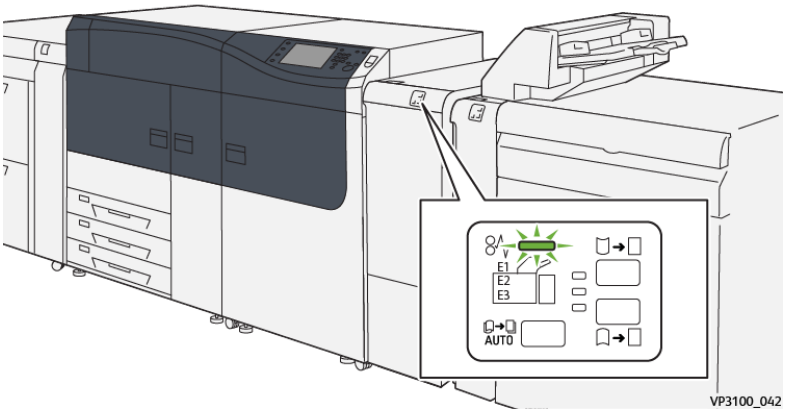

При наличии сбоев, например: застревании бумаги, открытии дверец или крышек или неисправностей аппарата, происходит следующее.

- Работа аппарата приостанавливается, и на сенсорном экране отображается сообщение о неисправности.
- К сообщению прилагается изображение места возникновения сбоя с кратким описанием мер по его устранению.

- Бумага может застрять как в различных участках аппарата, так и в подключенных к нему дополнительных устройствах. В таком случае иллюстрация изменяется для отображения нескольких участков и описания соответствующих мер по извлечению застрявшей бумаги.
- Кроме того, в случае возникновения неисправности дополнительного устройства на панели управления этого устройства включается индикатор, указывающий соответствующий участок, в котором возник сбой.

При извлечении застрявшей бумаги необходимо учитывать следующую информацию.

- Не выключайте питание аппарата, чтобы извлечь застрявшую бумагу.
- Извлекать застрявшую бумагу можно при включенном аппарате. Если питание выключается, теряется вся информация в памяти аппарата.
- Возобновляйте работу печати только после извлечения всей застрявшей бумаги.
- Не прикасайтесь к внутренним компонентам аппарата. Это может привести к появлению дефектов печати.
- Прежде чем приступать к выполнению работ печати, необходимо убедиться в отсутствии застрявшей бумаги, в том числе небольших обрывков.
- Аккуратно извлеките бумагу, стараясь не порвать ее. Если бумага порвется, обязательно извлеките все обрывки.
- После извлечения всей застрявшей бумаги закройте все дверцы и крышки. Аппарат не может приступить к печати, если в нем открыты крышки или дверцы.
- После извлечения застрявшей бумаги печать автоматически возобновляется с того момента, когда произошло застревание бумаги.
- Если застрявшая бумага не извлечена полностью, на сенсорном экране аппарата продолжит отображаться сообщение об ошибке. Инструкции и сопутствующая информация по извлечению оставшейся бумаги отображаются на сенсорном экране аппарата.

Извлечение застрявшей бумаги из интерфейсного модуля разглаживания бумаги

1. Откройте переднюю крышку интерфейсного модуля разглаживания бумаги.

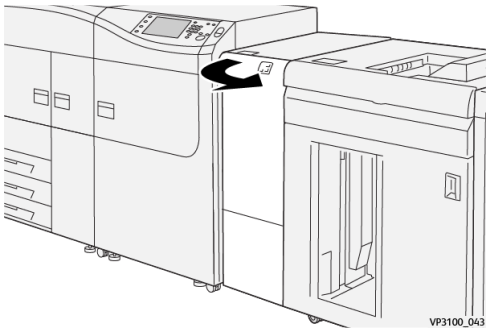

2. Извлеките застрявшую бумагу:

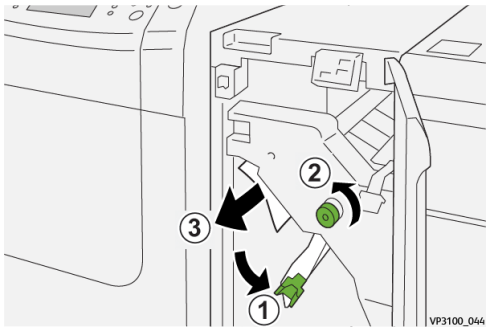

a) Поверните рычажок **1a** вниз ①.

b) Поверните рукоятку **1b** против часовой стрелки ②.

Важно

Чтобы убедиться в наличии застрявшей бумаги, поверните рукоятку не менее 10 (десяти) раз.

c) Извлеките застрявшую бумагу ③.

Важно

Извлеките застрявшую бумагу из данного участка, аккуратно потянув за нее.

3. Верните рычажок **1a** в исходное положение.

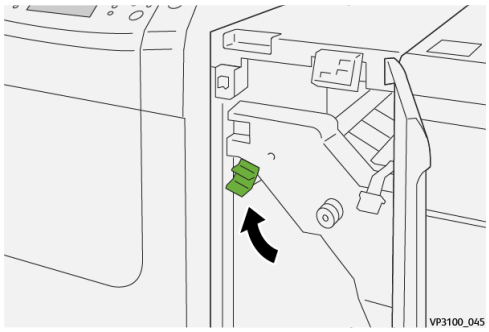

4. В случае возникновения трудностей при извлечении застрявшей бумаги поверните рычажок **1c** вверх (①) и аккуратно извлеките застрявшую бумагу (②).

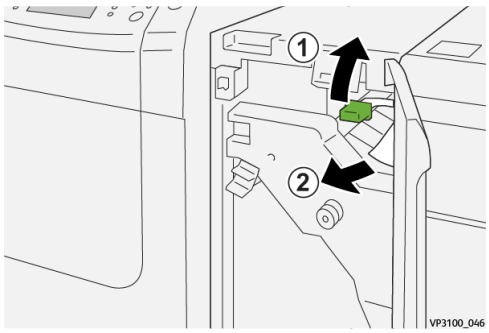

5. Верните рычажок **1c** в исходное положение.

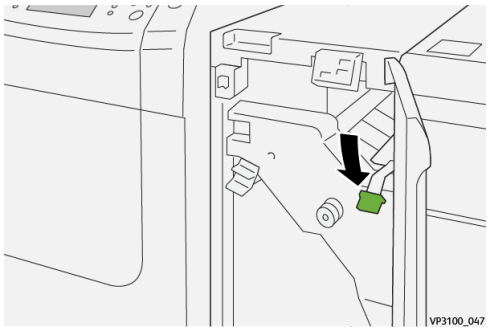

6. Закройте переднюю крышку интерфейсного модуля разглаживания бумаги.
7. При необходимости извлеките застрявшую бумагу на других участках системы, следуя указаниям на сенсорном экране печатной машины.

Сообщения о неисправности интерфейсного модуля разглаживания бумаги

При возникновении ошибок, например: застревании бумаги, открытии дверец или крышек или неисправностей аппарата, печать приостанавливается и на сенсорном экране аппарата появляется соответствующее сообщение. На иллюстрации изображается место возникновения сбоя с кратким описанием мер по его устранению. В случае возникновения сбоев в нескольких местах иллюстрация изменяется для обозначения нескольких мест возникновения сбоев и описания соответствующих мер по их устранению.

На сенсорном экране также отображается кнопка **Сбои**, при нажатии которой можно получить информацию о сбое и подробные инструкции по его устранению.

ПРИМЕЧАНИЕ

Информация о сбоях и сообщениях о неисправности приводится в главе *Устранение неисправностей Руководства пользователя*.

Информация о кодах неисправности интерфейсного модуля разглаживания бумаги

При возникновении ошибок, например: застревании бумаги, открытии дверец или крышек или неисправностей аппарата, печать приостанавливается и на сенсорном экране аппарата появляется соответствующее сообщение.

На сенсорном экране также отображается кнопка **Сбои**, при нажатии которой можно получить информацию о сбое и подробные инструкции по его устранению.

СОВЕТ

Сбои интерфейсного модуля разглаживания бумаги можно определить по кодам, которые начинаются с цифр "**048**".

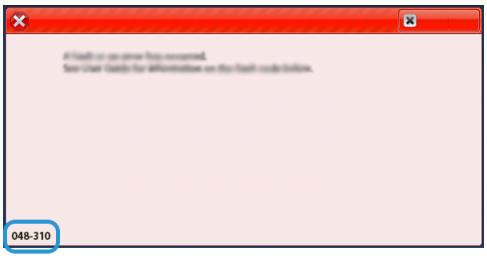

3

Интерпозер

ПРИМЕЧАНИЕ

Настоящее дополнительное устройство послепечатной обработки требует наличия интерфейсного модуля разглаживания бумаги.

Вкладывайте в интерпозер материалы (чистые, специальные или с печатью), которые будут использоваться в готовых отпечатках. Эти материалы используются в качестве разделителей и обложек для готовых отпечатков. На бумаге, подающейся из интерпозера, не выполняется печать. Эта бумага поступает в заданные места вместе с готовыми отпечатками.

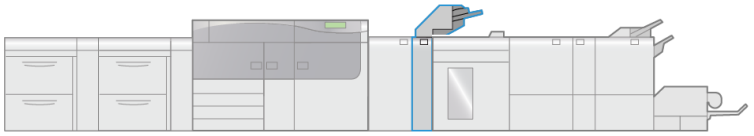

VP3100_004

ПРИМЕЧАНИЕ

Иногда интерпозер также называют "устройством послепечатной вставки листов" и (или) "податчиком".

Компоненты интерпозера

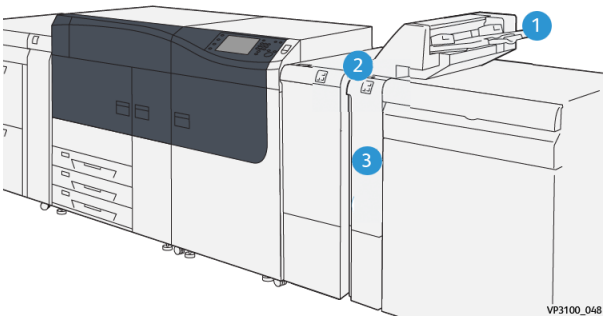

1. Лоток T1 (лоток интерпозера)
2. Панель управления интерпозера
3. Передняя крышка интерпозера

Панель управления интерпозера

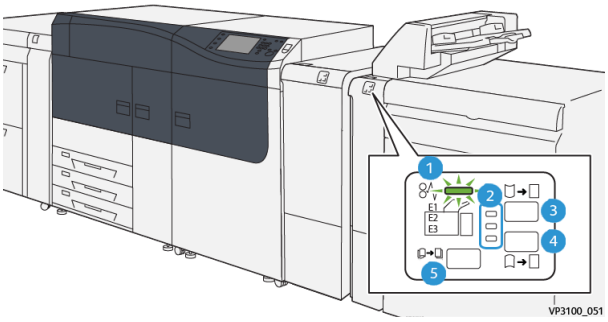

Номер	Компонент	Описание
1	Индикатор застревания бумаги / ошибки	Этот индикатор загорается при застревании бумаги в интерпозере.
2	Индикаторы разглаживания вогнутого и выпуклого скручивания	Как и в интерфейсном модуле разглаживания бумаги (IDM), эти индикаторы показывают направление коррекции разглаживания. Однако в интерпозере предусмотрено всего три варианта коррекции разглаживания: • коррекция выпуклого скручивания (верхний индикатор); • коррекция вогнутого скручивания (нижний индикатор);

Номер	Компонент	Описание
		• отсутствие коррекции скручивания (средний индикатор).
Важно Нажимайте одну из указанных ниже кнопок только в том случае, если скручивание бумаги наблюдается и после установки максимального или минимального уровня коррекции разглаживания на интерфейсном модуле разглаживания бумаги (IDM).		
3	Кнопка разглаживания вогнутого скручивания в ручном режиме	Эту кнопку следует нажимать, если отпечатки закручиваются вверх.
4	Кнопка разглаживания выпуклого скручивания в ручном режиме	Эту кнопку следует нажимать, если отпечатки закручиваются вниз.
	Кнопка автоматического разглаживания	Автоматическая коррекция разглаживания (задание направления закручивания и величины коррекции).

Бумага и материалы для лотка интерпозера T1

СОВЕТ

На бумаге, подающейся из интерпозера, не выполняется печать. Эта бумага поступает в заданные места вместе с готовыми отпечатками.

Поддерживаемая бумага для лотка интерпозера T1

Формат бумаги	Плотность бумаги	Емкость лотков
7,2 x 5,8 дюйма / 182 x 148 мм — 13 x 19,2 дюйма / 330 x 488 мм / A3	52—350 г/м2 без покрытия / 72—350 г/м2 с покрытием*	250 листов (для бумаги Colotech+90)
*		

Формат бумаги	Плотность бумаги	Емкость лотков
ПРИМЕЧАНИЕ Используйте лоток 5 в случае применения функций сшивания по перегибу / фальцовки в одно сложение с такими типами бумаги: • бумага с покрытием плотностью не более 127 г/м^2; • чистая бумага (без печати) плотностью не более 80 г/м^2. Если вместо лотка 5 использовать другой лоток, положения для фальцовки могут быть определены неверно, что приведет к смятию отпечатков.		

Вкладывание бумаги в лоток интерпозера T1

Перед использованием лотка T1 следует ознакомиться с приведенными ниже указаниями.

- Извлеките оставшуюся в лотке бумагу.
- Вставьте в лоток бумагу в нужном для данной работы печати количестве.
- Для использования функций сшивания по перегибу / фальцовки в одно сложение в основной лоток для подачи (например, лоток 1) должна быть загружена бумага такого же формата, что и в лоток T1.
- Информация о поддерживаемой бумаге приводится в разделе Поддерживаемая бумага для лотка интерпозера T1.

Для вставки листов, используемых в качестве разделителей или обложек, например: чистых листов или листов с печатью, следует пользоваться лотком интерпозера T1. Загруженная в лоток T1 бумага вставляется в готовые отпечатки. В лоток T1 можно вкладывать до 250 листов (Colotech+90).

СОВЕТ

На бумаге, подающейся из интерпозера, не выполняется печать. Эта бумага поступает в заданные места вместе с готовыми отпечатками.

1. Вкладывайте бумагу, выровняв все края.

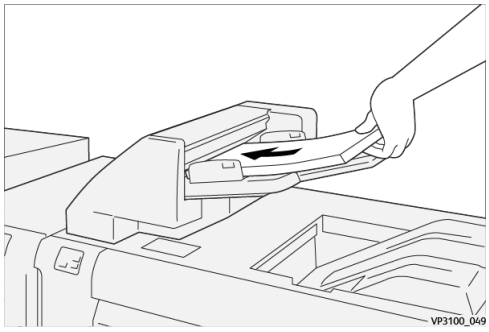

Бумага с предварительной печатью вкладывается стороной с печатью вверх.

ПРИМЕЧАНИЕ

Не вкладывайте бумагу выше линии максимального заполнения лотка. Это может привести к застреванию бумаги и возникновению неисправностей печатной машины.

2. Возьмитесь за направляющие бумаги и аккуратно сдвиньте их по формату бумаги таким образом, чтобы они касались кромок листов.

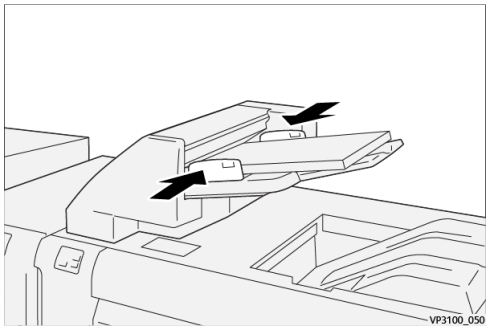

   Слишком большое или маленькое расстояние между направляющими относительно бумаги может привести к ее застреванию.

   На сервере печати в приложении **Stock Library Manager** откроется окно Свойства лотка, если соответствующая опция включена системным администратором.
3. В окне Свойства лотка следует ввести или проверить точные сведения о бумаге.
4. Нажмите кнопку **OK**, чтобы сохранить настройки, и закройте окно Св-ва лотка.

Печать на специальных материалах

Перфорированная бумага

Вложите перфорированную бумагу в лоток T1 длинной кромкой вперед таким образом, чтобы отверстия на бумаге находились с правой стороны (если смотреть на переднюю часть интерпозера).

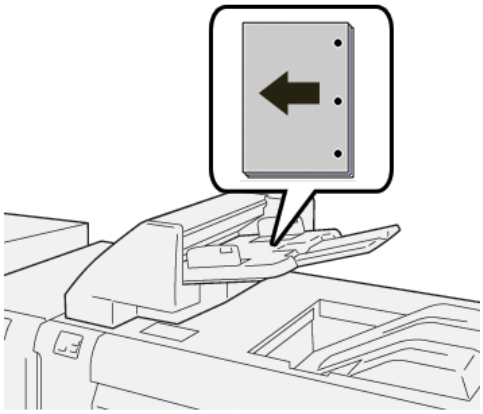

Листы с выступами

Вложите бумагу с выступами в лоток T1 длинной кромкой вперед таким образом, чтобы выступы на бумаге находились с левой стороны (если смотреть на переднюю часть интерпозера).

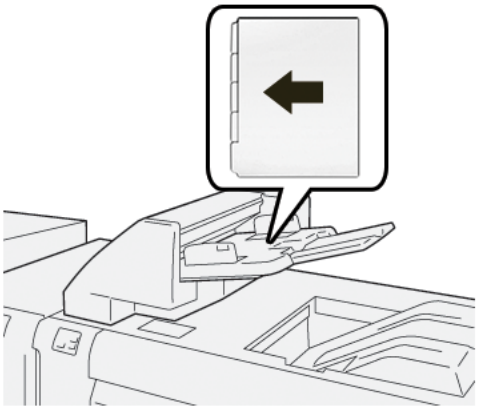

Функция вывода для лотка T1

Когда в лотке T1 заканчивается бумага, печатная машина прекращает печать. В таком случае отпечатки из печатной машины направляются в выходной лоток поточного устройства послепечатной обработки.

СОВЕТ

Не следует повторно использовать отпечатки, полученные в результате использования функции вывода, поскольку они могут вызвать застревание бумаги.

Для предотвращения срабатывания функции вывода ее следует отключить в режиме **Сист. средства** печатной машины, когда в лотке T1 закончится бумага.

Важно

Изменить настройки функции вывода для лотка T1 может только системный администратор печатной машины.

Настройки функции вывода лотка T1

Функция вывода позволяет задать характер работы печатной машины при использовании лотка T1. Для функции вывода предусмотрено две настройки:

Стандарт

Для каждого комплекта документов, требующего включения бумаги в готовый комплект, печатная машина проверяет наличие бумаги в лотке T1 перед началом печати.

Использование этой настройки приводит к увеличению времени между обработкой комплектов, вследствие чего снижается производительность. Однако при этом функция вывода бумаги не срабатывает даже в том случае, если в лотке T1 заканчивается бумага.

Важнее скорость

Принтер начинает печать независимо от количества бумаги в лотке T1.

Эта настройка позволяет обеспечивать высокую производительность (зависящую от производительности печатной машины). Однако когда в лотке T1 заканчивается бумага, из печатной машины выводится оставшаяся бумага, и печать прекращается.

ПРИМЕЧАНИЕ

Важнее скорость — настройка функции вывода для лотка T1, заданная по умолчанию.

Изменение настроек функции вывода для лотка T1

Важно

Описанные далее действия должен выполнять системный администратор печатной машины, имеющий соответствующие полномочия входа в систему.

1. Войдите в систему под учетной записью администратора.
2. На панели управления печатной машины нажмите кнопку **Сист. средства**.
3. В открывшемся окне нажмите пиктограмму **Сист. средства**.
4. Выберите **Системные настройки > Общие настройки режимов**.
5. Выберите **Обслуживание**.
   На экране отобразится окно Обслуживание.
6. С помощью кнопок со стрелками "вверх" и "вниз", найдите в окне Обслуживание раздел **Печать при использовании лотка T1 (интерпозера)**.
7. Выберите **Печать при использовании лотка T1 (интерпозера)**.
   На экране отобразится окно функции вывода для лотка T1.
8. Выберите нужную настройку для функции вывода:
   - **Стандартная конфигурация**: выберите эту настройку для отключения функции вывода. Она снижает производительность, но печатная машина продолжит работать, если в лотке T1 закончится бумага. При этом некоторые отпечатки могут попасть в заданный лоток для готовых отпечатков без вставок.
   - **Важнее скорость**: эта настройка поддерживает производительность. При выборе этой настройки печатная машина останавливает печать и выводит бумагу, когда в лотке T1 заканчивается бумага.

     ПРИМЕЧАНИЕ

     Важнее скорость — значение, заданное по умолчанию.
9. Нажмите **Сохранить / OK**.
   На экране отобразится окно Обслуживание.
10. Нажмите кнопку **Закрыть**.
    На экране отобразится окно Сист. средства.
11. Выйдите из режима администратора.

Устранение неисправностей интерпозера

Застревание бумаги в интерпозере

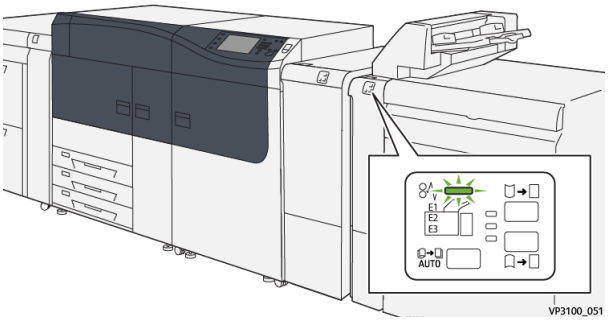

При наличии сбоев, например: застревании бумаги, открытии дверец или крышек или неисправностей аппарата, происходит следующее.

- Работа аппарата приостанавливается, и на сенсорном экране отображается сообщение о неисправности.
- К сообщению прилагается изображение места возникновения сбоя с кратким описанием мер по его устранению.
- Бумага может застрять как в различных участках аппарата, так и в подключенных к нему дополнительных устройствах. В таком случае иллюстрация изменяется для отображения нескольких участков и описания соответствующих мер по извлечению застрявшей бумаги.
- Кроме того, в случае возникновения неисправности дополнительного устройства на панели управления этого устройства включается индикатор, указывающий соответствующий участок, в котором возник сбой.

При извлечении застрявшей бумаги необходимо учитывать следующую информацию.

- Не выключайте питание аппарата, чтобы извлечь застрявшую бумагу.
- Извлекать застрявшую бумагу можно при включенном аппарате. Если питание выключается, теряется вся информация в памяти аппарата.
- Возобновляйте работу печати только после извлечения всей застрявшей бумаги.
- Не прикасайтесь к внутренним компонентам аппарата. Это может привести к появлению дефектов печати.
- Прежде чем приступать к выполнению работ печати, необходимо убедиться в отсутствии застрявшей бумаги, в том числе небольших обрывков.
- Аккуратно извлеките бумагу, стараясь не порвать ее. Если бумага порвется, обязательно извлеките все обрывки.
- После извлечения всей застрявшей бумаги закройте все дверцы и крышки. Аппарат не может приступить к печати, если в нем открыты крышки или дверцы.
- После извлечения застрявшей бумаги печать автоматически возобновляется с того момента, когда произошло застревание бумаги.

- Если застрявшая бумага не извлечена полностью, на сенсорном экране аппарата продолжит отображаться сообщение об ошибке. Инструкции и сопутствующая информация по извлечению оставшейся бумаги отображаются на сенсорном экране аппарата.

Извлечение застрявшей бумаги из участка интерпозера E1

1. Откройте крышку T1 ① и извлеките застрявшую бумагу ②, а также всю бумагу, оставшуюся в лотке ③.

   ПРИМЕЧАНИЕ

   В случае вкладывания двух и более листов извлекайте всю бумагу.

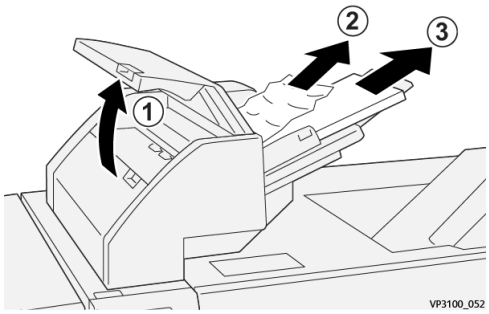

   Распустите листы извлеченной бумаги веером, убедившись в том, что все четыре угла надлежащим образом выровнены.
2. Вложите бумагу обратно в лоток.
3. Закройте крышку T1.

Извлечение застрявшей бумаги из участка интерпозера E2

1. Откройте переднюю крышку интерпозера.

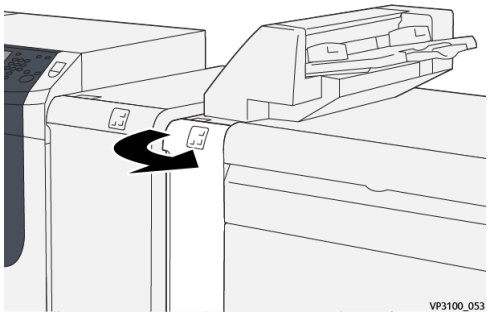

2. Поднимите рычажок **1a** вверх ① и поверните рукоятку **1b** против часовой стрелки ②. Извлеките застрявшую бумагу ③.

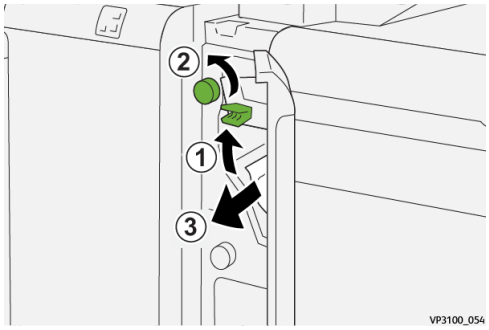

3. Верните рычажок **1a** в исходное положение.

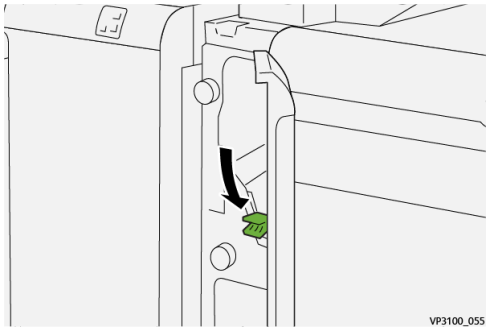

4. В случае возникновения трудностей при извлечении застрявшей бумаги поверните рычажок **1c** вправо (①), а рукоятку **1b** — против часовой стрелки (②). Извлеките застрявшую бумагу ③.

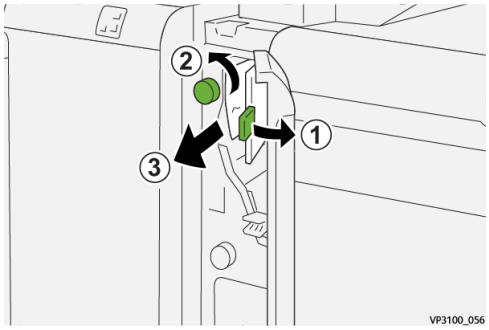

5. Верните рычажок **1c** в исходное положение.

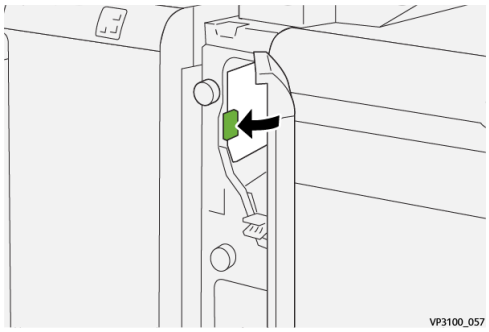

6. Закройте переднюю крышку интерпозера.

Извлечение застрявшей бумаги из участка интерпозера E3

1. Откройте переднюю крышку интерпозера.

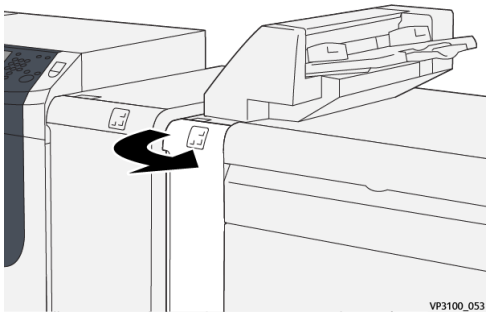

2. Опустите рычажок **1d** вниз ① и поверните рукоятку **1e** против часовой стрелки ②. Извлеките застрявшую бумагу ③.

   ПРИМЕЧАНИЕ

   Застрявшая бумага может быть не видна за крышкой в верхней левой части.

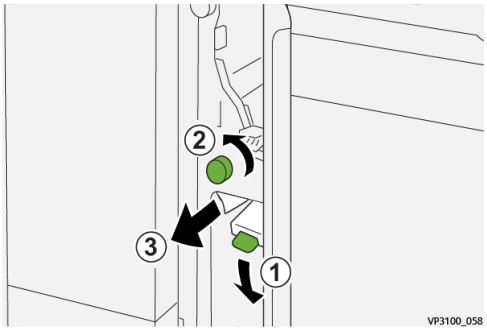

3. Верните рычажок **1d** в исходное положение.

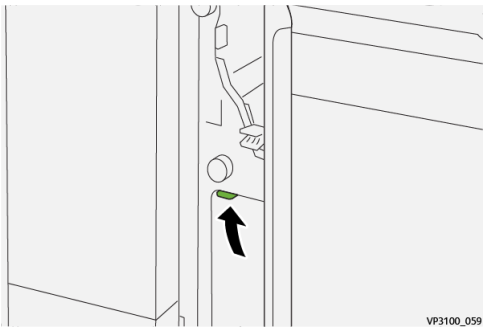

4. В случае возникновения трудностей при извлечении застрявшей бумаги поверните рычажок **1a** вверх (①), а рукоятку **1e** — против часовой стрелки (②). Извлеките застрявшую бумагу ②.

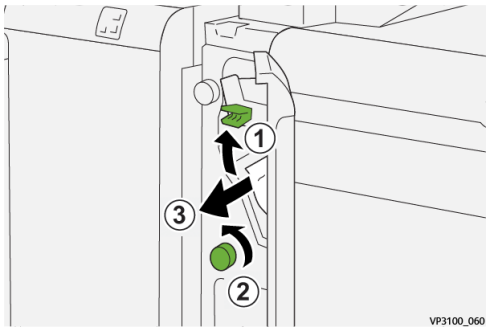

5. Верните рычажок **1a** в исходное положение.

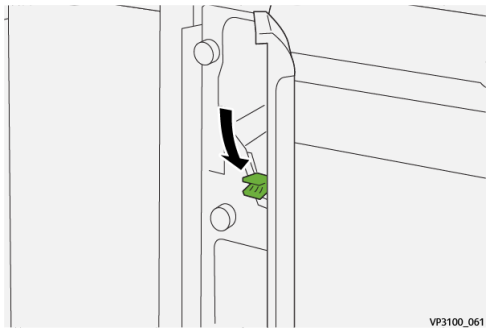

6. Закройте переднюю крышку интерпозера.

Сообщения о неисправности интерпозера

При возникновении ошибок, например: застревании бумаги, открытии дверец или крышек или неисправностей аппарата, печать приостанавливается и на сенсорном экране аппарата появляется соответствующее сообщение. На иллюстрации изображается место возникновения сбоя с кратким описанием мер по его устранению. В случае возникновения сбоев в нескольких местах иллюстрация изменяется для обозначения нескольких мест возникновения сбоев и описания соответствующих мер по их устранению.

На сенсорном экране также отображается кнопка **Сбои**, при нажатии которой можно получить информацию о сбое и подробные инструкции по его устранению. Код (**E**) в левой верхней части сообщения Сбой соответствует световому индикатору ошибки на панели управления интерпозера (E1, E2, E3).

ПРИМЕЧАНИЕ

Информация о сбоях и сообщениях о неисправности приводится в главе *Устранение неисправностей Руководства пользователя*.

Информация о кодах неисправности интерпозера

При возникновении ошибок, например: застревании бумаги, открытии дверец или крышек или неисправностей аппарата, печать приостанавливается и на сенсорном экране аппарата появляется соответствующее сообщение.

На сенсорном экране также отображается кнопка **Сбои**, при нажатии которой можно получить информацию о сбое и подробные инструкции по его устранению.

СОВЕТ

Сбои интерпозера можно определить по кодам, которые начинаются с цифр "**012**", "**013**" и "**024**".

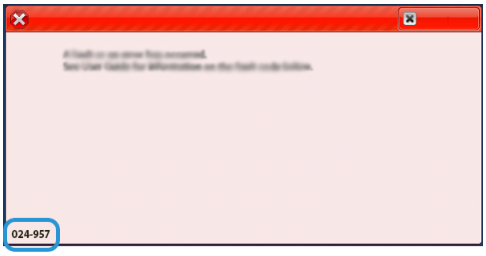

4

Перфоратор GBC® AdvancedPunch™ Pro

GBC® AdvancedPunch™ Pro — это автоматический модуль перфорации, который интегрируется с аппаратом и оптимизирует изготовление отчетов, каталогов, прейскурантов и другой переплетной продукции. Он не уступает по качеству традиционным средствам перфорации или превосходит их, обеспечивая при этом экономию времени и повышение производительности благодаря исключению трудоемких ручных операций, связанных с перфорацией. Компактный перфоратор AdvancedPunch Pro занимает минимум места и может работать с самыми разными дополнительными комплектами штампов.

AdvancedPunch Pro можно подключать к различным дополнительным устройствам послепечатной обработки, с которыми он работает как поточное устройство.

ПРИМЕЧАНИЕ

Настоящее дополнительное устройство послепечатной обработки требует наличия интерфейсного модуля разглаживания бумаги.

Дополнительный перфоратор AdvancedPunch Pro обладает следующими возможностями.

- более широкий диапазон типов и форматов материалов;
- перфорирование по задней кромке, с подачей листа длинной (LEF) или короткой (SEF) кромкой вперед;
- обработка листов без полей стандартных форматов, включая SRA4 и увеличенный Letter;
- отображение типа комплекта штампов и количества циклов на панели управления;

- варианты перфорации под переплет гребенкой, проволокой, спиралью, на 3—7 отверстий и другие востребованные виды переплета;
- работа при номинальной скорости печатающего устройства с большинством форматов бумаги;
- быстрая смена комплектов штампов без применения инструментов;
- все комплекты штампов снабжены идентифицирующей наклейкой, на которой указано наименование комплекта и схема расположения отверстий;
- удобный отсек для хранения двух дополнительных комплектов штампов, расположенный над обходным трактом устройства.

Подробная информация и инструкции по использованию AdvancedPunch Pro приводятся в руководстве, записанном на входящий в комплект поставки устройства компакт-диск с пользовательской документацией. Кроме того, на веб-сайте www.xerox.com можно ознакомиться с дополнительной информацией.

5

Укладчик большой емкости (HCS)

ПРИМЕЧАНИЕ

Настоящее дополнительное устройство послепечатной обработки требует наличия интерфейсного модуля разглаживания бумаги.

Укладчик большой емкости (HCS) представляет собой дополнительное, высокоемкое устройство послепечатной обработки, обеспечивающее сдвиг и укладку отпечатков в лотке (тележке) укладчика. Для удобства вывода небольших тиражей в укладчике большой емкости предусмотрен верхний лоток.

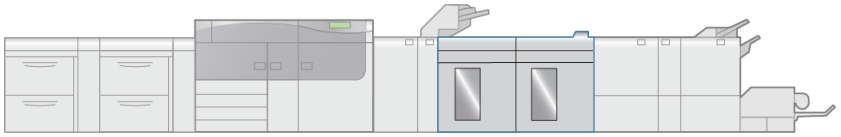

VP3100_005

Укладчик большой емкости (HCS): компоненты

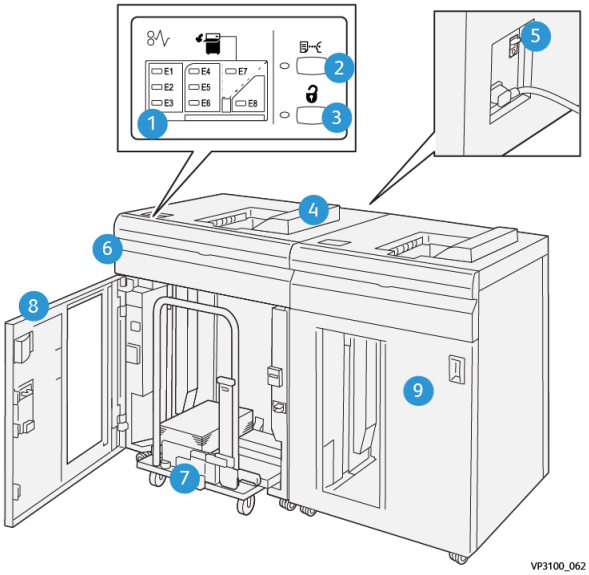

Номер	Компонент	Описание
1	Индикаторы застревания бумаги / ошибки	Эти индикаторы светятся при застревании бумаги в участках укладчика большой емкости E1—E8.
2	**Кнопка пробного комплекта**	При нажатии этой кнопки укладчик большой емкости выводит пробный лист в верхний лоток. Расположенный слева от кнопки индикатор мигает до подачи пробного листа в верхний лоток.
3	**Кнопка разгрузки**	Останавливает печать, позволяя извлечь бумагу.
4	Верхний лоток	Предназначен для приема отпечатков и пробных листов. Вмещает до 500 листов (330 x 488 мм / 13 x 19,2 дюйма). **ПРИМЕЧАНИЕ** После установки второго укладчика большой емкости или другого поточного устройства послепечатной обработки этот лоток используется как тракт подачи бумаги для транспортировки материала через укладчик большой емкости в другое подключенное устройство послепечатной обработки.

Номер	Компонент	Описание
5	Автоматический выключатель	Автоматический выключатель расположен на задней панели укладчика большой емкости. Он предназначен для автоматического отключения электропитания в случае короткого замыкания или отказа системы электропитания.
6	Верхняя крышка	Открывается для извлечения застрявшей бумаги.
7	Лоток/тележка укладчика	Обеспечивает подборку комплектов (до 5000 листов) и их транспортировку в лоток укладчика, расположенный на передвижной тележке укладчика.
8	Передняя дверца	Эту дверцу необходимо открыть, чтобы извлечь бумагу или отпечатки.
9	Дополнительный второй укладчик большой емкости	Для обеспечения дополнительной емкости для хранения отпечатков в систему можно установить дополнительный второй укладчик большой емкости.

Автоматический выключатель укладчика большой емкости

Автоматический выключатель укладчика большой емкости расположен в задней его части.

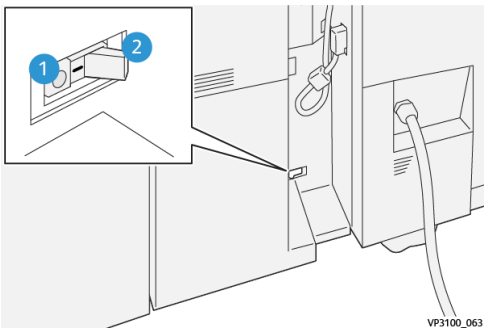

1. Кнопка проверки
2. Выключатель питания

В нормальном состоянии автоматический выключатель питания находится в положении **ВКЛ**.

ПРИМЕЧАНИЕ

В случае обнаружения прерывания электропитания выключатель автоматически отключает подачу электропитания на укладчик большой емкости. Информация об электропитании приведена в *Руководстве по обеспечению безопасности для печатной машины Versant 3100*.

Выходные лотки

В укладчике большой емкости предусмотрено два выходных лотка.

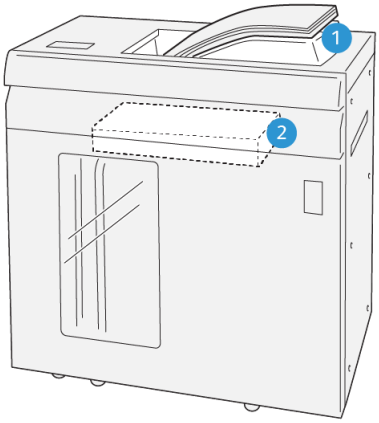

1. Верхний лоток
2. Лоток/тележка укладчика

Верхний лоток обеспечивает следующее:

- Удобный вывод небольших тиражей (до 500 листов) без сдвига.
- Вывод выброшенных листов.

Кнопки управления

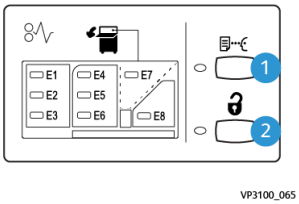

1. **Кнопка пробного комплекта**: направляет пробный лист в верхний лоток.
2. **Кнопка разгрузки**: останавливает печать, позволяя извлечь бумагу.

Разгрузка лотка (тележки) укладчика

ПРИМЕЧАНИЕ

Укладчик большой емкости можно разгружать во время работы.

1. На панели управления укладчика HCS нажмите кнопку **разгрузки**.
2. Когда загорится индикатор разгрузки, откройте переднюю дверцу укладчика.
3. Поместите удерживающую планку сверху стопки бумаги.

4. Выдвиньте **тележку** из укладчика большой емкости.

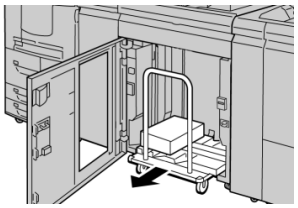

5. Снимите удерживающую планку.
6. Извлеките бумагу из лотка укладчика.
7. Задвиньте пустую **тележку** в укладчик большой емкости.
8. Поместите удерживающую планку в неподвижное место внутри укладчика HCS.
9. Закройте переднюю дверцу — лоток поднимется в рабочее положение.

Устранение неисправностей укладчика большой емкости

Застревание бумаги в укладчике большой емкости

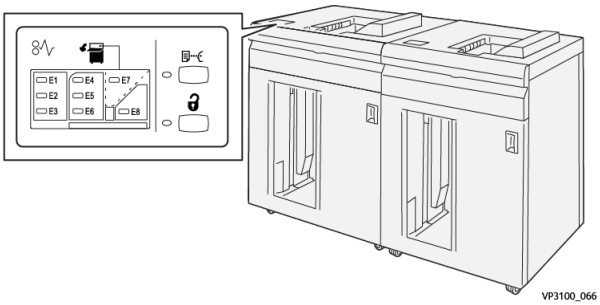

При наличии сбоев, например: застревании бумаги, открытии дверец или крышек или неисправностей аппарата, происходит следующее.

- Работа аппарата приостанавливается, и на сенсорном экране отображается сообщение о неисправности.
- К сообщению прилагается изображение места возникновения сбоя с кратким описанием мер по его устранению.
- Бумага может застрять как в различных участках аппарата, так и в подключенных к нему дополнительных устройствах. В таком случае иллюстрация изменяется для отображения нескольких участков и описания соответствующих мер по извлечению застрявшей бумаги.
- Кроме того, в случае возникновения неисправности дополнительного устройства на панели управления этого устройства включается индикатор, указывающий соответствующий участок, в котором возник сбой.

При извлечении застрявшей бумаги необходимо учитывать следующую информацию.

- Не выключайте питание аппарата, чтобы извлечь застрявшую бумагу.

- Извлекать застрявшую бумагу можно при включенном аппарате. Если питание выключается, теряется вся информация в памяти аппарата.
- Возобновляйте работу печати только после извлечения всей застрявшей бумаги.
- Не прикасайтесь к внутренним компонентам аппарата. Это может привести к появлению дефектов печати.
- Прежде чем приступать к выполнению работ печати, необходимо убедиться в отсутствии застрявшей бумаги, в том числе небольших обрывков.
- Аккуратно извлеките бумагу, стараясь не порвать ее. Если бумага порвется, обязательно извлеките все обрывки.
- После извлечения всей застрявшей бумаги закройте все дверцы и крышки. Аппарат не может приступить к печати, если в нем открыты крышки или дверцы.
- После извлечения застрявшей бумаги печать автоматически возобновляется с того момента, когда произошло застревание бумаги.
- Если застрявшая бумага не извлечена полностью, на сенсорном экране аппарата продолжит отображаться сообщение об ошибке. Инструкции и сопутствующая информация по извлечению оставшейся бумаги отображаются на сенсорном экране аппарата.

Извлечение застрявшей бумаги из участка укладчика большой емкости E1

1. Откройте верхнюю крышку укладчика большой емкости.

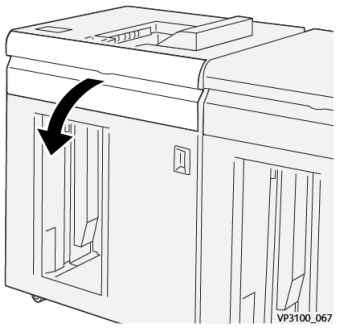

2. Поднимите рычажок **1b** вверх (①) и извлеките застрявшую бумагу (②).

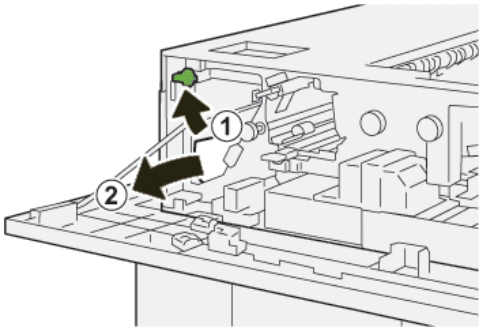

3. Верните рычажок **1b** в исходное положение.

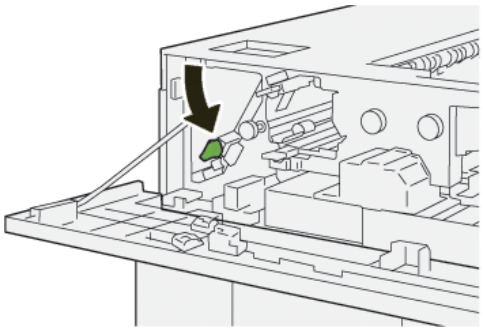

4. Закройте верхнюю крышку укладчика большой емкости.
5. Если аппарат сигнализирует о наличии застрявшей бумаги в других местах, следуйте инструкциям по извлечению бумаги, после чего возобновите печать.

Извлечение застрявшей бумаги из участка укладчика большой емкости E2

1. Откройте верхнюю крышку укладчика большой емкости.

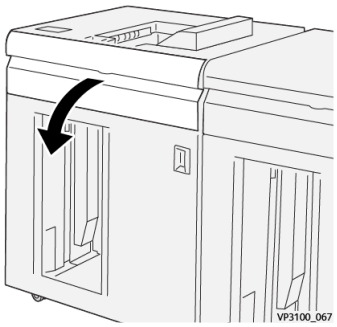

2. Поднимите рычажок **1b** вверх (①) и поверните рукоятку **1a** против часовой стрелки (②). Извлеките застрявшую бумагу (③).

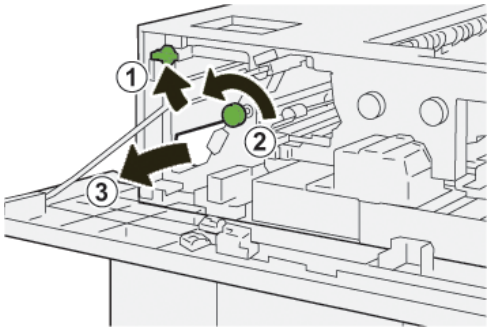

3. Верните рычажок **1b** в исходное положение.

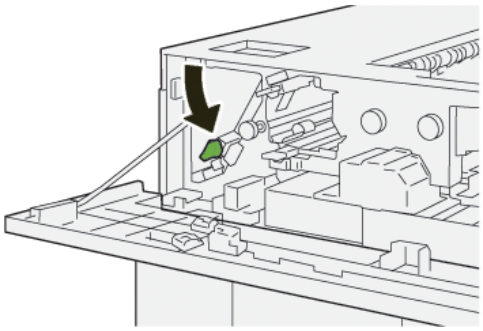

4. Закройте верхнюю крышку укладчика большой емкости.
5. Если аппарат сигнализирует о наличии застрявшей бумаги в других местах, следуйте инструкциям по извлечению бумаги, после чего возобновите печать.

Извлечение застрявшей бумаги из участка укладчика большой емкости E3

1. Откройте верхнюю крышку укладчика большой емкости.

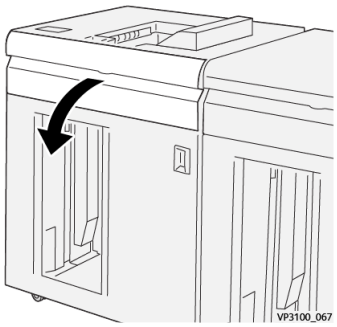

2. Поднимите рычажок **1b** вверх (①) и поверните рукоятку **1a** против часовой стрелки (②). Извлеките застрявшую бумагу (③).

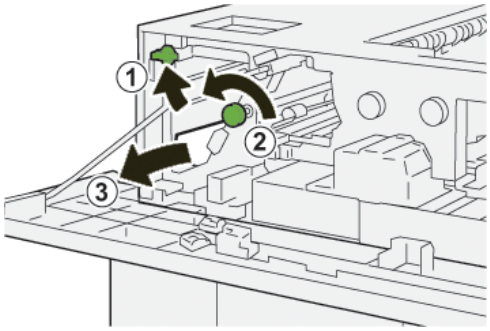

3. Верните рычажок **1b** в исходное положение.

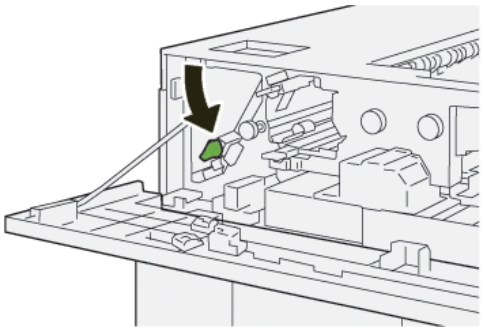

4. Поднимите рычажок **2b** вверх (①) и поверните рукоятку **2c** против часовой стрелки (②). Извлеките застрявшую бумагу (③).

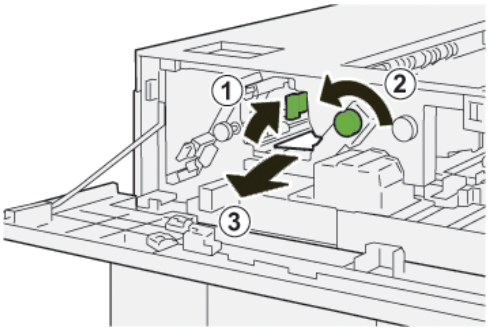

5. Верните рычажок **2b** в исходное положение.

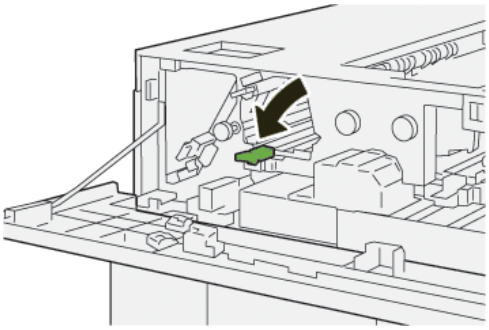

6. Закройте верхнюю крышку укладчика большой емкости.
7. Если аппарат сигнализирует о наличии застрявшей бумаги в других местах, следуйте инструкциям по извлечению бумаги, после чего возобновите печать.

Извлечение застрявшей бумаги из участка укладчика большой емкости E4

1. Откройте верхнюю крышку укладчика большой емкости.

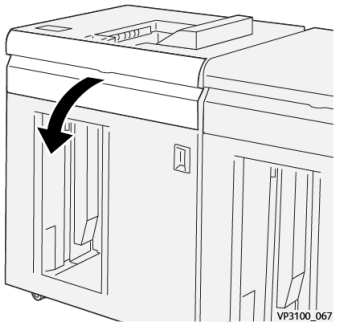

2. Опустите рычажок **2a** вниз (①) и извлеките застрявшую бумагу (②).

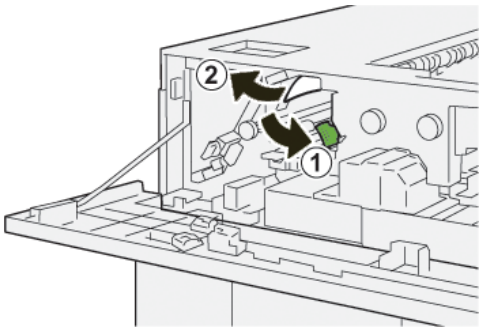

3. Верните рычажок **2a** в исходное положение.

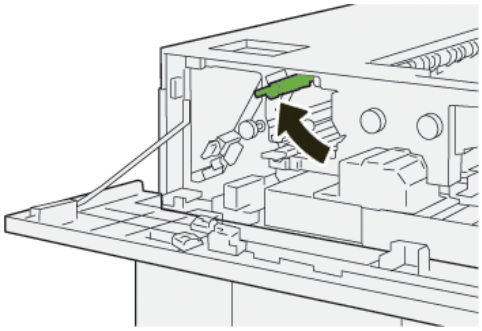

4. Закройте верхнюю крышку укладчика большой емкости.
5. Если аппарат сигнализирует о наличии застрявшей бумаги в других местах, следуйте инструкциям по извлечению бумаги, после чего возобновите печать.

Извлечение застрявшей бумаги из участка укладчика большой емкости E5

1. Откройте верхнюю крышку укладчика большой емкости.

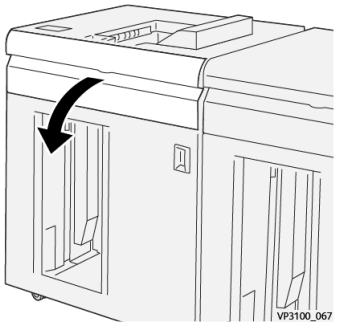

2. Поднимите рычажок **2b** вверх (①) и поверните рукоятку **2c** против часовой стрелки (②). Извлеките застрявшую бумагу (③).

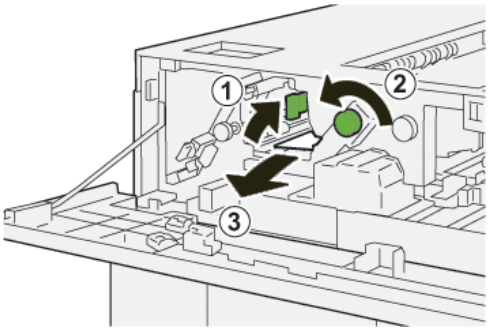

3. Верните рычажок **2b** в исходное положение.

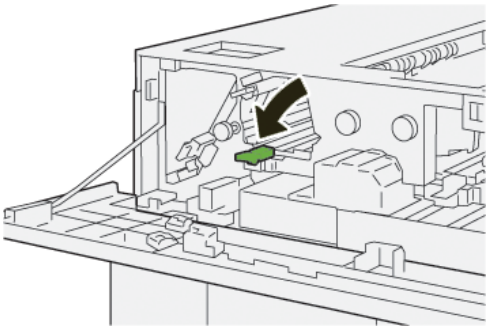

4. Закройте верхнюю крышку укладчика большой емкости.
5. Если аппарат сигнализирует о наличии застрявшей бумаги в других местах, следуйте инструкциям по извлечению бумаги, после чего возобновите печать.

Извлечение застрявшей бумаги из участка укладчика большой емкости E6

1. Нажмите кнопку **разгрузки**.

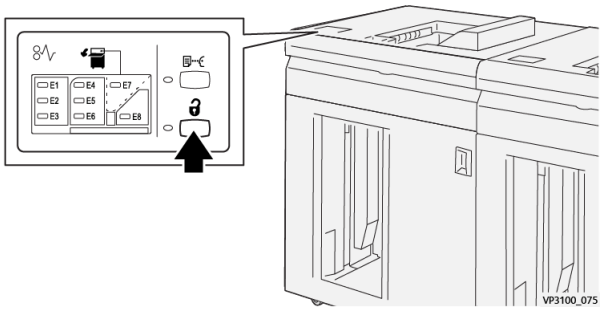

2. Убедитесь, что передняя дверца укладчика большой емкости разблокирована, и откройте ее.

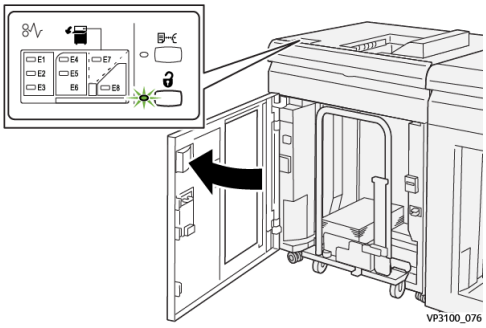

3. Медленно выдвиньте тележку укладчика и извлеките застрявшую бумагу.

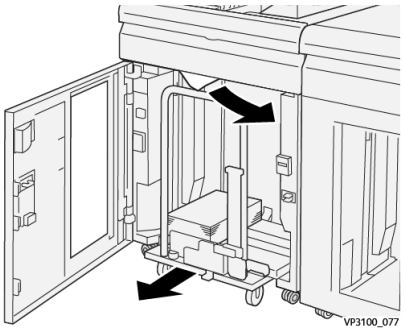

4. Установите тележку укладчика в исходное положение.
5. Закройте переднюю дверцу укладчика HCS.
6. Если аппарат сигнализирует о наличии застрявшей бумаги в других местах, следуйте инструкциям по извлечению бумаги, после чего возобновите печать.

Извлечение застрявшей бумаги из участка укладчика большой емкости E7

1. Извлеките отпечатки, выведенные в верхний лоток.

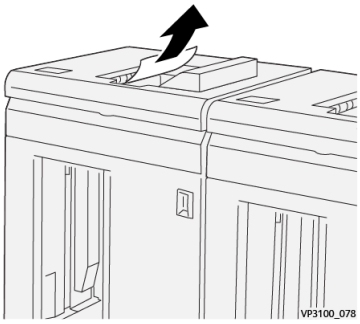

2. Откройте верхнюю крышку укладчика большой емкости.

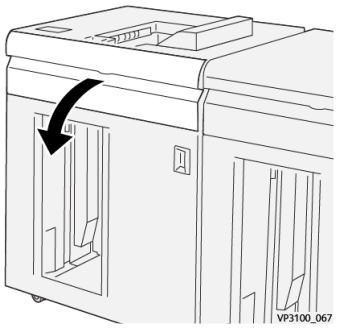

3. Поднимите рычажок **1b** вверх (①) и извлеките застрявшую бумагу (②).

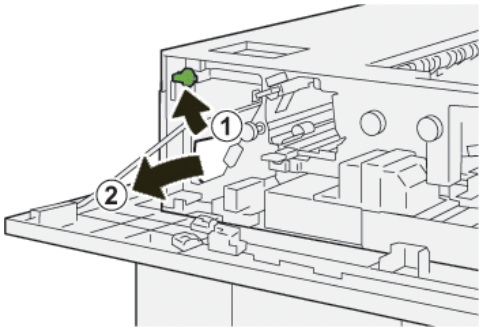

4. Верните рычажок **1b** в исходное положение.

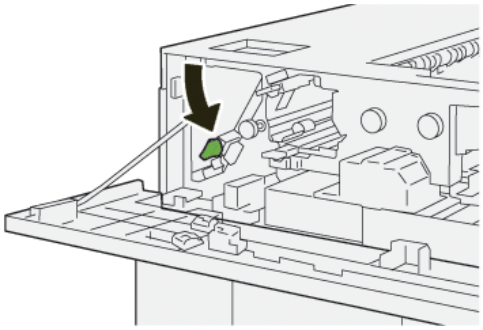

5. Опустите рычажок **2a** вниз (①) и извлеките застрявшую бумагу (②).

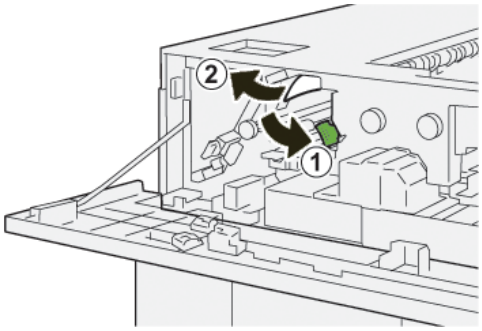

6. Верните рычажок **2a** в исходное положение.

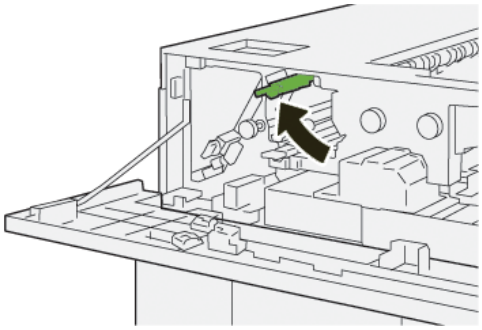

7. Закройте верхнюю крышку укладчика большой емкости.
8. Если аппарат сигнализирует о наличии застрявшей бумаги в других местах, следуйте инструкциям по извлечению бумаги, после чего возобновите печать.

Сообщения о неисправности укладчика большой емкости

При возникновении ошибок, например: застревании бумаги, открытии дверец или крышек или неисправностей аппарата, печать приостанавливается и на сенсорном экране аппарата появляется соответствующее сообщение. На иллюстрации изображается место возникновения сбоя с кратким описанием мер по его устранению. В случае возникновения сбоев в нескольких местах иллюстрация изменяется для обозначения нескольких мест возникновения сбоев и описания соответствующих мер по их устранению.

На сенсорном экране также отображается кнопка **Сбои**, при нажатии которой можно получить информацию о сбое и подробные инструкции по его устранению. Код (**E**) в левой верхней части сообщения Сбой соответствует световому индикатору ошибки на панели управления укладчика большой емкости (E1—E8).

ПРИМЕЧАНИЕ

Информация о сбоях и сообщениях о неисправности приводится в главе *Устранение неисправностей Руководства пользователя*.

Информация о кодах неисправности укладчика большой емкости

При возникновении ошибок, например: застревании бумаги, открытии дверец или крышек или неисправностей аппарата, печать приостанавливается и на сенсорном экране аппарата появляется соответствующее сообщение.

На сенсорном экране также отображается кнопка **Сбои**, при нажатии которой можно получить информацию о сбое и подробные инструкции по его устранению.

СОВЕТ

Сбои укладчика большой емкости можно определить по кодам, которые начинаются с цифр "**049**".

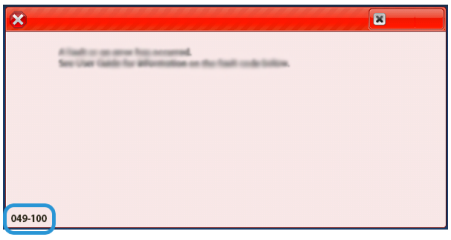

Дополнительная информация по устранению неисправностей укладчика большой емкости

Советы и рекомендации по использованию укладчика большой емкости (HCS)

Ниже приведены рекомендации по использованию укладчика HCS.

1. Убедитесь в том, что бумага в соответствующем лотке укладчика большой емкости не скручивается.
   a) Если бумага не скручивается и качество отпечатков приемлемое, значит все в порядке.
   b) Если бумага не скручивается, но качество отпечатков неприемлемое, обратитесь в сервис.
   c) Если бумага скручивается, перейдите к следующему пункту.
2. Чтобы избавиться от скручивания бумаги, воспользуйтесь элементами управления для коррекции разглаживания бумаги, которые находятся в верхней части интерфейсного модуля разглаживания бумаги (IDM).
3. Если качество отпечатков не улучшится, снова установите настройку скручивания.
4. Если качество по-прежнему будет неприемлемым, обратитесь в сервисный центр.

Характеристики укладчика большой емкости

Параметр	Данные
Емкость лотка	Верхний лоток: 500 листов
	Лоток/тележка укладчика: 5000 листов

Параметр	Данные			
ПРИМЕЧАНИЕ Значения приведены для бумаги плотностью менее 80 г/м^2				
Формат бумаги	Верхний лоток	Стандартный формат	Минимальный	Открытки 4 x 6 дюйма 100 x 148 мм
			Максимальный	13 x 19 дюймов A3
		Пользовательский размер	Высота	3,9—13 дюймов 98,0—330,2 мм
			Ширина	6—26 дюймов 148,0—660,4 мм
	Лоток/тележка укладчика	Стандартный формат	Минимальный	JIS BS
			Максимальный	13 x 19 дюймов A3
		Пользовательский размер	Высота	8—13 дюймов 203,0—330,2 мм
			Ширина	7,2—19,2 дюйма 182,0—488,0 мм
Плотность бумаги	Верхний лоток	52—350 г/м^2		
	Лоток/тележка укладчика	52—300 г/м^2		

Указания по работе с материалами для укладчика большой емкости

- Лоток и тележка укладчика предназначены для материала плотностью 52—350 г/м^2 (с покрытием или без него); при этом материалы более низкого качества или плотностью более 300 г/м^2 застревают чаще.
- Прозрачные пленки могут выводиться в верхний лоток, а также лоток или тележку укладчика. В стопке должно быть не более 100 листов прозрачной пленки.
- Надежность подачи бумаги с покрытием плотностью менее 100 г/м^2 ниже.
- Нестандартная бумага длиной более 305 мм (12 дюймов) в направлении подачи должна иметь ширину не менее 210 мм (8,3 дюйма) поперек направления подачи.
- Нестандартная бумага длиной менее 254 мм (10 дюймов) поперек направления подачи должна иметь длину не менее 330 мм (13 дюймов) в направлении подачи.

6

Устройство для двухсторонней обрезки

ПРИМЕЧАНИЕ

Настоящее дополнительное устройство послепечатной обработки требует наличия интерфейсного модуля разглаживания бумаги.

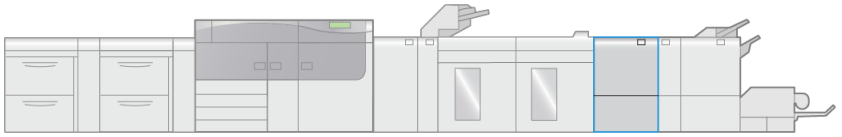

VP3100_006

Устройство для двухсторонней обрезки представляет собой дополнительное устройство послепечатной обработки, позволяющее обрезать отпечатки с двух сторон.

- Обрезает 0,24—0,99 дюйма (6—25 мм) в верхней и нижней части отпечатков и брошюр для создания равномерной кромки.
- При подключении устройства обрезки с функцией перпендикулярной фальцовки SquareFold® можно обрезать брошюры со всех сторон, кроме переплета, что позволяет создавать брошюры без полей. Необходимая информация приводится в разделе Устройство обрезки с функцией перпендикулярной фальцовки.
- Обрезает бумагу различных форматов: от 182 x 257 мм (7,2 x 10,1 дюйма) до 330 x 488 мм (13 x 19,2 дюйма).
- Работает с бумагой без покрытия плотностью 52—350 г/м2 и бумагой с покрытием плотностью 106—350 г/м2.

Компоненты устройства для двухсторонней обрезки

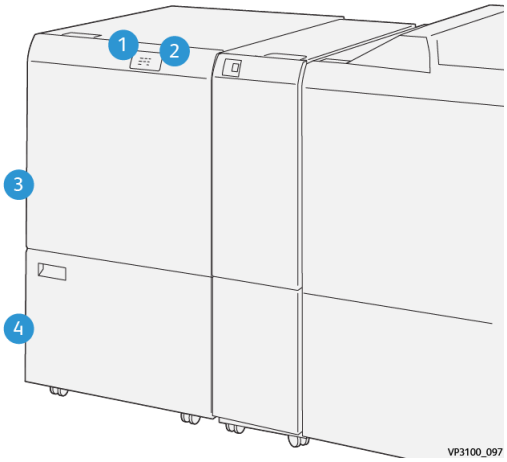

Номер	Компонент	Описание
1	Индикатор застревания бумаги / ошибки	Этот индикатор загорается при застревании бумаги. Если индикатор мигает, принтер не сможет продолжить печать до извлечения застрявшей бумаги.
2	Индикатор переполнения сборника отходов устройства обрезки	Этот индикатор загорается, когда необходимо опустошить сборник отходов обрезки, и мигает, когда сборник отходов переполняется.
3	Верхняя крышка	Открывается для извлечения застрявшей бумаги.
4	Нижняя крышка	Эту крышку необходимо открыть, чтобы опустошить сборник отходов обрезки.

Обслуживание устройства для двухсторонней обрезки

Опустошение сборника отходов устройства двухсторонней обрезки

Когда сборник отходов наполняется практически полностью, в верхней части устройства двухсторонней обрезки срабатывает соответствующий световой индикатор.

ПРИМЕЧАНИЕ

Опорожнять сборник отходов можно еще до того, как он будет полностью заполнен. Это можно делать во время работы принтера.

При наполнении сборника отходов световой индикатор начинает мигать и на экране аппарата отображается соответствующее сообщение.

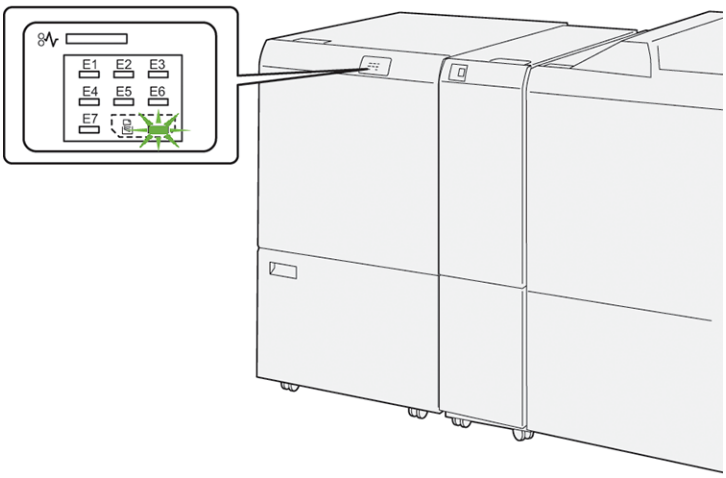

Выполните описанный ниже порядок действий, чтобы опустошить сборник отходов обрезки.

1. Откройте **нижнюю крышку** устройства двухсторонней обрезки.

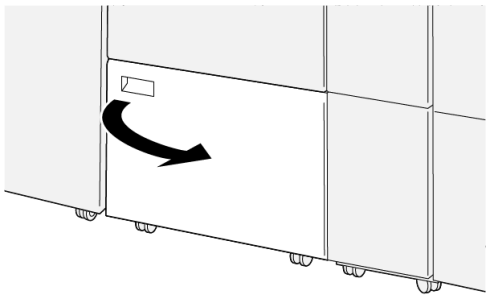

VP3100_088

2. Вытяните и снимите крышку сборника отходов.

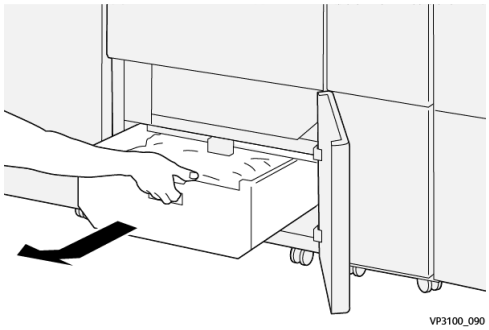

VP3100_090

3. Извлеките все отходы.

   Важно

   Убедитесь, что сборник отходов пуст. Если в сборнике отходов останутся отходы, устройство обрезки может работать неправильно.

4. Необходимо извлечь все отходы и мусор, в частности, под рамой, которая находится за контейнером. Для извлечения всех оставшиеся внутри устройства обрезки отходов воспользуйтесь специальной палкой-мусоросборником.

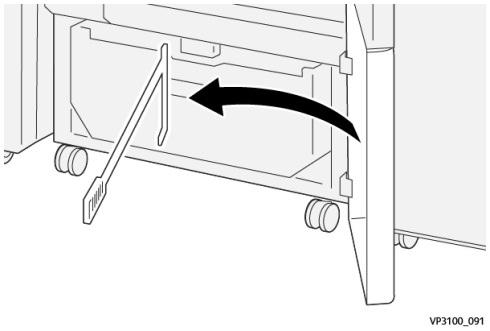

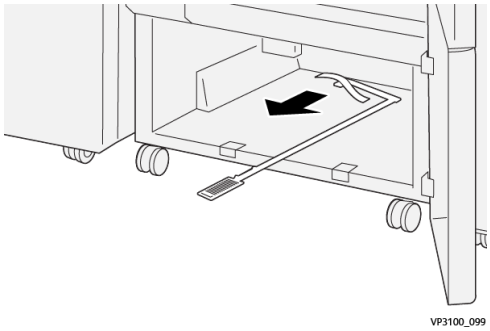

5. Установите специальную палку в исходное положение под нижней крышкой.
6. Вставьте сборник отходов обратно и задвиньте его до упора.

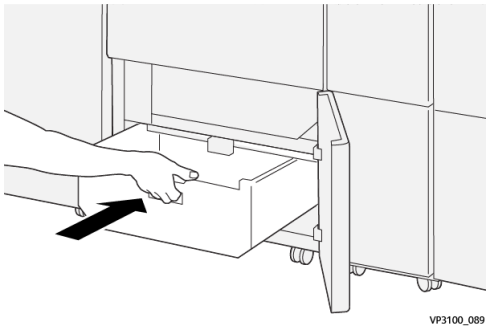

7. Закройте нижнюю крышку.

Устранение неисправностей устройства для двухсторонней обрезки

Застревание бумаги в устройстве для двухсторонней обрезки

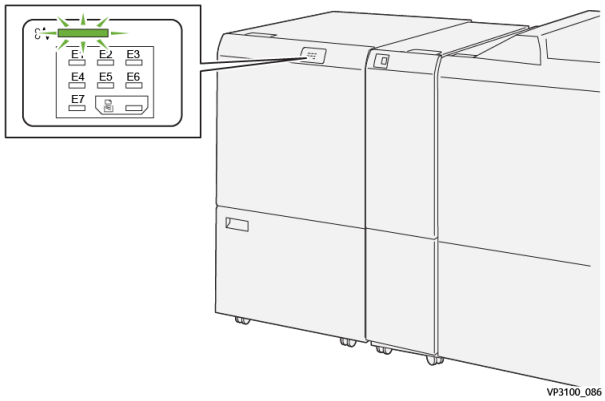

При наличии сбоев, например: застревании бумаги, открытии дверец или крышек или неисправностей аппарата, происходит следующее.

- Работа аппарата приостанавливается, и на сенсорном экране отображается сообщение о неисправности.
- К сообщению прилагается изображение места возникновения сбоя с кратким описанием мер по его устранению.
- Бумага может застрять как в различных участках аппарата, так и в подключенных к нему дополнительных устройствах. В таком случае иллюстрация изменяется для отображения нескольких участков и описания соответствующих мер по извлечению застрявшей бумаги.
- Кроме того, в случае возникновения неисправности дополнительного устройства на панели управления этого устройства включается индикатор, указывающий соответствующий участок, в котором возник сбой.

При извлечении застрявшей бумаги необходимо учитывать следующую информацию.

- Не выключайте питание аппарата, чтобы извлечь застрявшую бумагу.
- Извлекать застрявшую бумагу можно при включенном аппарате. Если питание выключается, теряется вся информация в памяти аппарата.
- Возобновляйте работу печати только после извлечения всей застрявшей бумаги.
- Не прикасайтесь к внутренним компонентам аппарата. Это может привести к появлению дефектов печати.
- Прежде чем приступать к выполнению работ печати, необходимо убедиться в отсутствии застрявшей бумаги, в том числе небольших обрывков.
- Аккуратно извлеките бумагу, стараясь не порвать ее. Если бумага порвется, обязательно извлеките все обрывки.
- После извлечения всей застрявшей бумаги закройте все дверцы и крышки. Аппарат не может приступить к печати, если в нем открыты крышки или дверцы.
- После извлечения застрявшей бумаги печать автоматически возобновляется с того момента, когда произошло застревание бумаги.
- Если застрявшая бумага не извлечена полностью, на сенсорном экране аппарата продолжит отображаться сообщение об ошибке. Инструкции и сопутствующая информация по извлечению оставшейся бумаги отображаются на сенсорном экране аппарата.

Извлечение застрявшей бумаги из участка устройства обрезки E1

1. Откройте верхнюю крышку устройства обрезки.

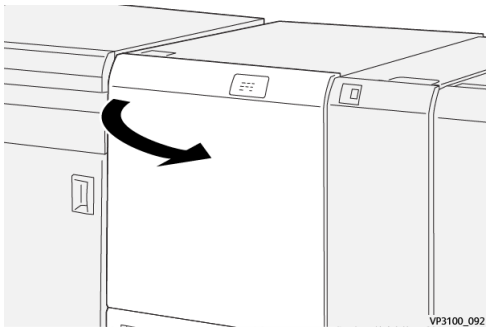

2. Поверните вниз рычажки **1a** (①) и **1b** (②), а рычажок **1d** поверните вверх (③). Извлеките застрявшую бумагу (④).

   ПРИМЕЧАНИЕ

   Проверьте область за верхней крышкой на предмет наличия застрявшей бумаги.

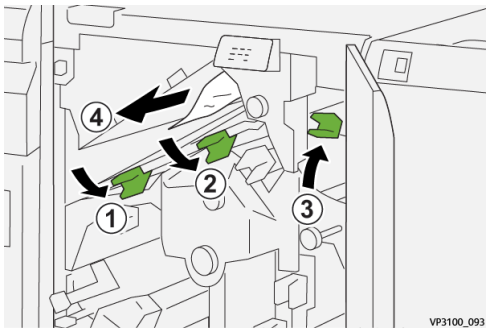

3. В случае возникновения трудностей при извлечении застрявшей бумаги поверните рукоятку **1c** по часовой стрелке (①) и извлеките застрявшую бумагу (②).

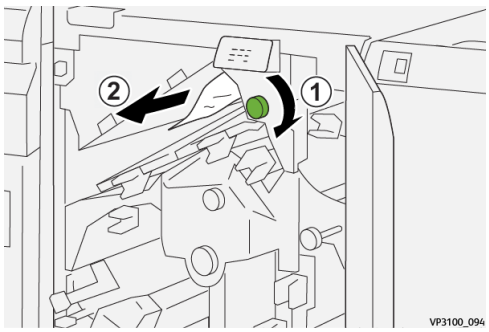

4. Верните рычажки **1a**, **1b** и **1d** в их исходные положения.

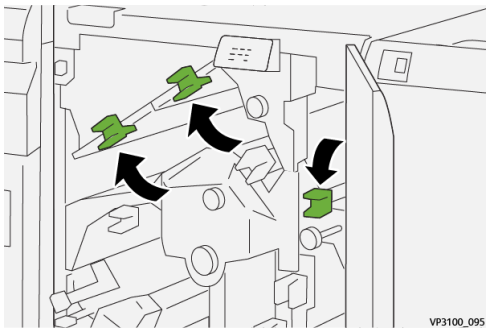

5. Закройте верхнюю крышку устройства обрезки.
6. Если аппарат сигнализирует о наличии застрявшей бумаги в других местах, следуйте инструкциям по извлечению бумаги, после чего возобновите печать.

Извлечение застрявшей бумаги из участка устройства обрезки E2

1. Откройте верхнюю крышку устройства обрезки.

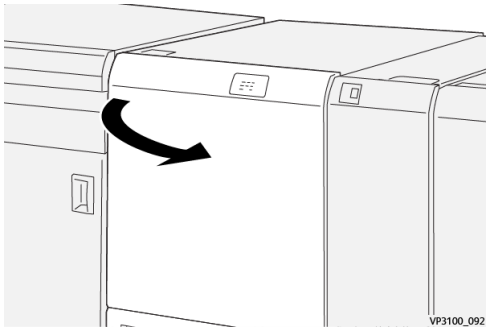

2. Поверните рукоятку **2** против часовой стрелки, совместив отметку на рукоятке с отметкой положения для разблокирования (выполнена в виде открытого замка).

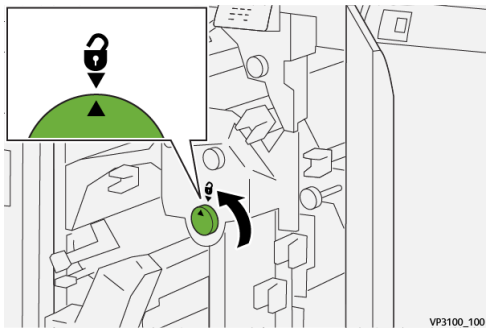

3. Опустите вниз рычажки **1a** (①) и **1b** (②).

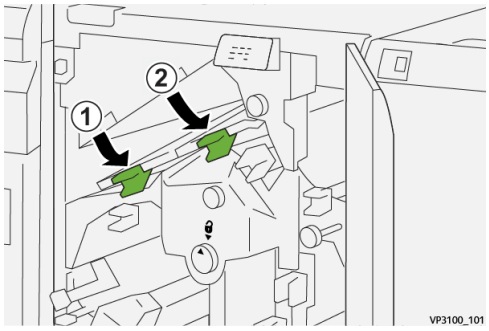

4. Поверните рукоятку **1c** по часовой стрелке (①) и извлеките застрявшую бумагу (②).

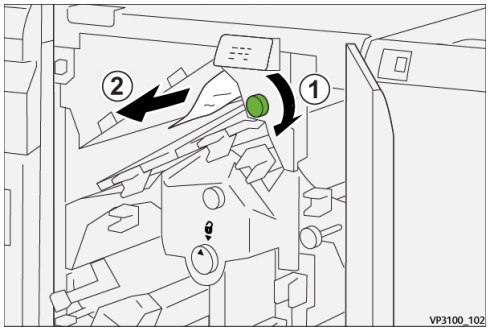

5. Верните рычажки **1a** и **1b** в их исходные положения.

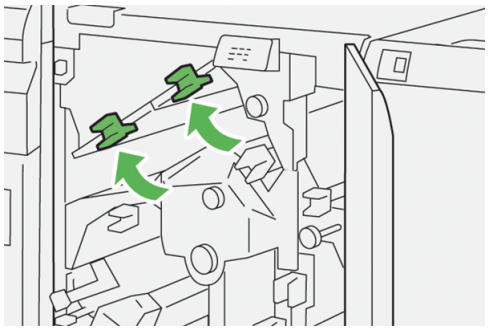

6. В случае возникновения трудностей при извлечении застрявшей бумаги поверните рычажок **1d** вверх (①), а рычажок **2a** — влево (②).

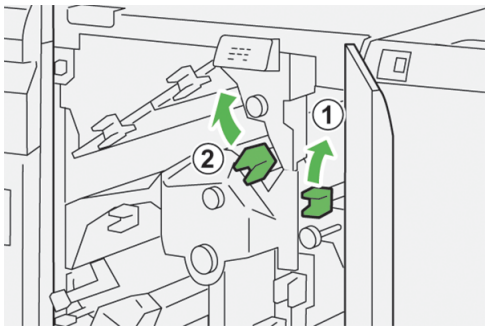

7. Поверните рукоятку **2b** против часовой стрелки (①) и извлеките застрявшую бумагу (②).

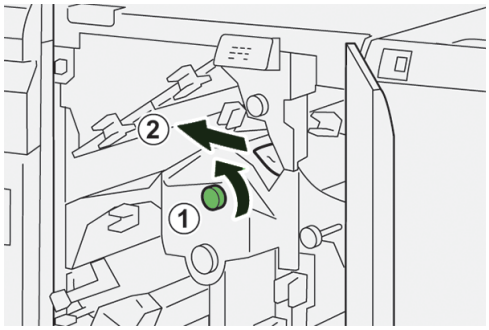

8. Верните рычажки **1d** и **2a** в их исходные положения.

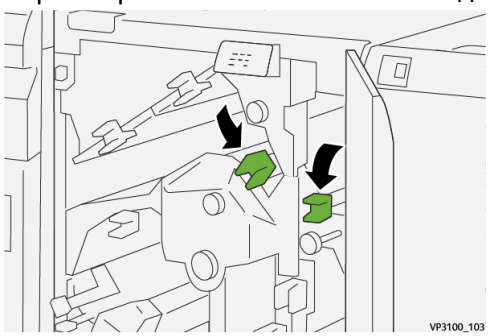

9. Закройте верхнюю крышку устройства обрезки.
10. Если аппарат сигнализирует о наличии застрявшей бумаги в других местах, следуйте инструкциям по извлечению бумаги, после чего возобновите печать.

Извлечение застрявшей бумаги из участка устройства обрезки E3

1. Откройте верхнюю крышку устройства обрезки.

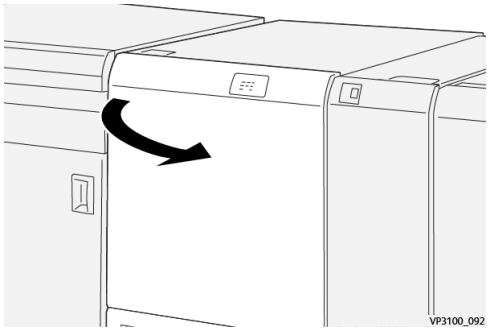

2. Поверните рукоятку **2** против часовой стрелки, совместив отметку на рукоятке с отметкой положения для разблокирования (выполнена в виде открытого замка).

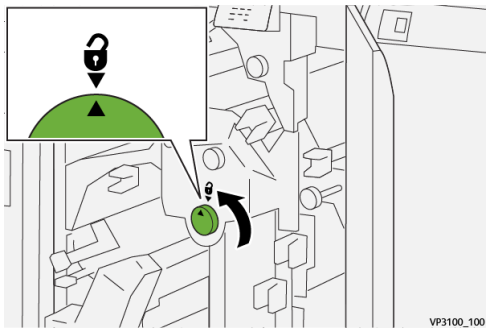

3. Опустите рычажок **2c** вниз (①) и извлеките застрявшую бумагу (②).

ПРИМЕЧАНИЕ

Проверьте область за верхней крышкой на предмет наличия застрявшей бумаги.

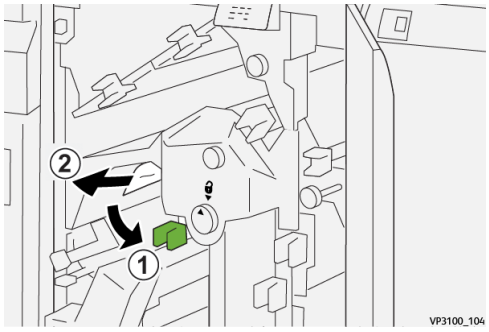

4. Верните рычажок **2c** в исходное положение.

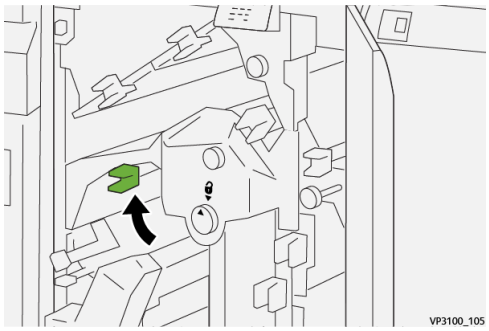

5. Закройте верхнюю крышку устройства обрезки.
6. Если аппарат сигнализирует о наличии застрявшей бумаги в других местах, следуйте инструкциям по извлечению бумаги, после чего возобновите печать.

Извлечение застрявшей бумаги из участка устройства обрезки E4

1. Откройте верхнюю крышку устройства обрезки.

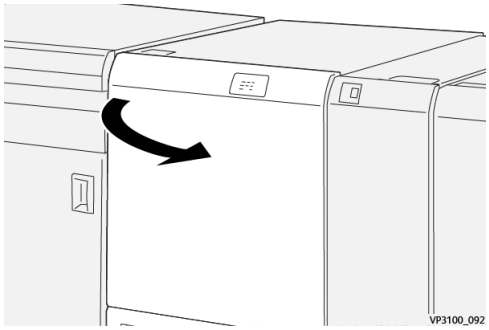

2. Поверните рычажок **2c** вниз (①), рычажок **2d** — вверх (②), а рычажок **2e** — вправо (③).

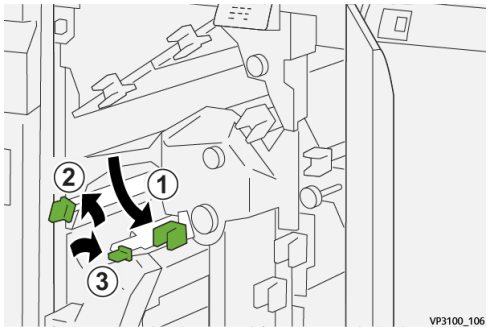

3. Поверните рукоятку **2f** по часовой стрелке (①) и извлеките застрявшую бумагу (②).

ПРИМЕЧАНИЕ

Возьмитесь за переднюю кромку застрявшего листа и осторожно потяните за нее, чтобы извлечь лист.

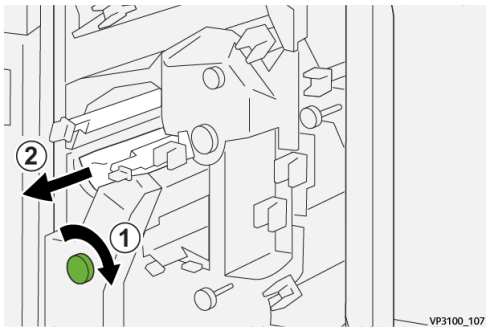

4. В случае возникновения трудностей при извлечении застрявшей бумаги возьмитесь за верхнюю кромку и внутреннюю часть с правой стороны листа и осторожно потяните за них, чтобы извлечь лист.

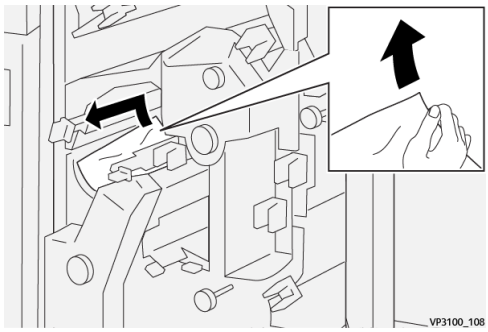

5. Верните рычажки **2e** (①), **2d** (②) и **2c** (③) в их исходные положения.

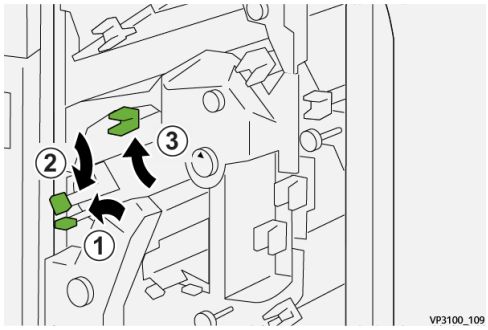

6. Закройте верхнюю крышку устройства обрезки.
7. Если аппарат сигнализирует о наличии застрявшей бумаги в других местах, следуйте инструкциям по извлечению бумаги, после чего возобновите печать.

Извлечение застрявшей бумаги из участка устройства обрезки E5

1. Откройте верхнюю крышку устройства обрезки.

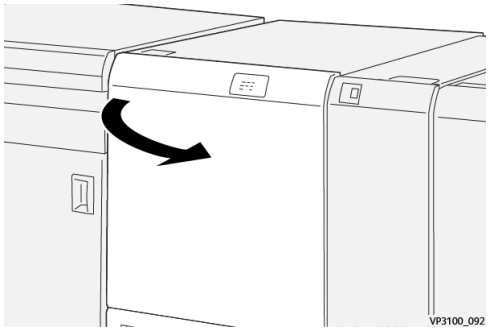

2. Поверните рычажок **3a** вправо (①), а рычажок **3b** — влево (②).

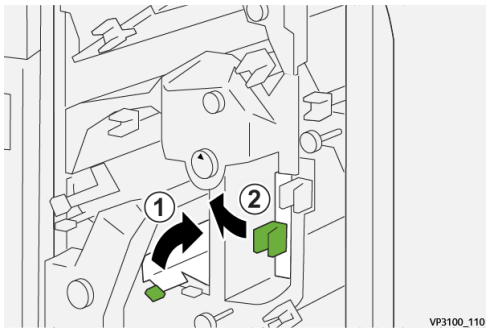

3. Поверните рукоятку **3c** по часовой стрелке (①) и извлеките застрявшую бумагу (②).

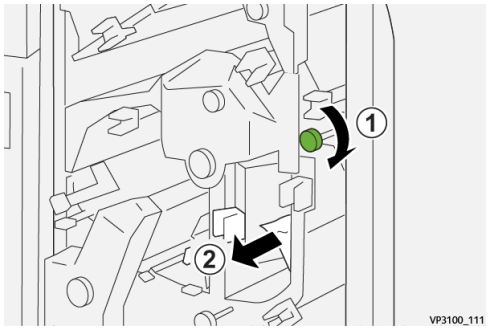

4. Поверните рукоятку **2f** против часовой стрелки (①) и извлеките застрявшую бумагу (②).

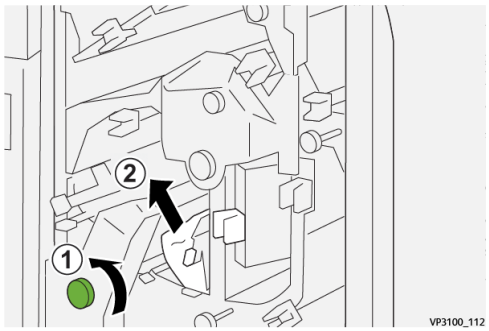

5. Верните рычажки **3a** и **3b** в их исходные положения.

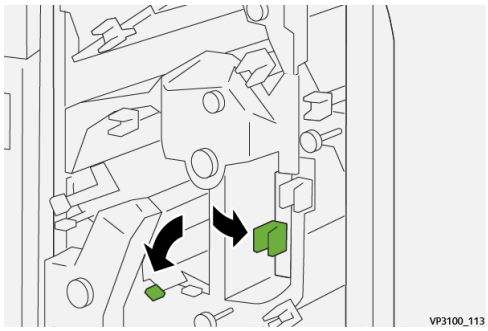

6. Закройте верхнюю крышку устройства обрезки.
7. Если аппарат сигнализирует о наличии застрявшей бумаги в других местах, следуйте инструкциям по извлечению бумаги, после чего возобновите печать.

Извлечение застрявшей бумаги из участка устройства обрезки E6

1. Откройте верхнюю крышку устройства обрезки.

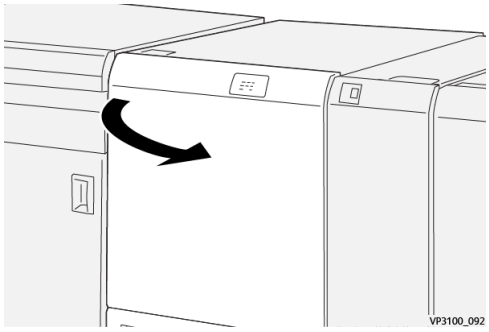

2. Поверните рычажок **3a** вправо (①), рычажок **4b** — вниз (②). Рычажок **4c** тоже поверните вправо (③). Извлеките застрявшую бумагу (④).

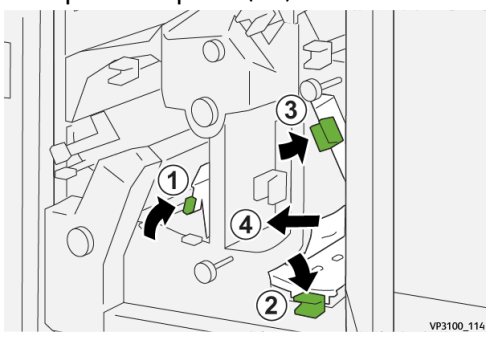

3. Поверните рукоятку **4d** против часовой стрелки (①) и извлеките застрявшую бумагу (②).

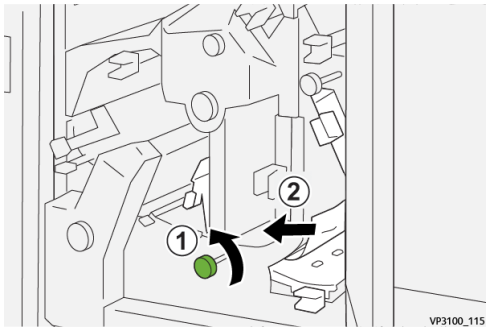

4. Поверните рычажок **4a** вправо (①), а рукоятку **2f** — против часовой стрелки (②). Извлеките застрявшую бумагу (③).

   ПРИМЕЧАНИЕ

   Удерживайте рычажок **4a**, поворачивая рукоятку **2f**.

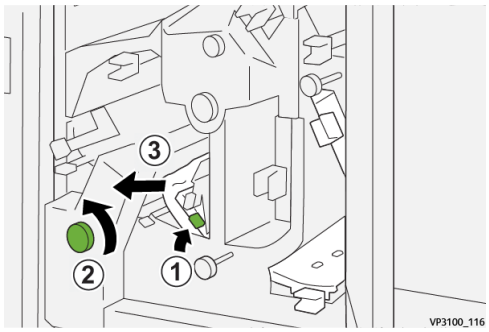

5. Поверните рукоятку **3c** по часовой стрелке (①) и извлеките застрявшую бумагу (②).

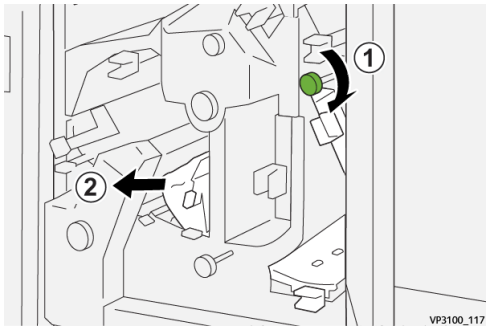

6. Верните рычажки **3a**, **4b** и **4c** в их исходные положения.

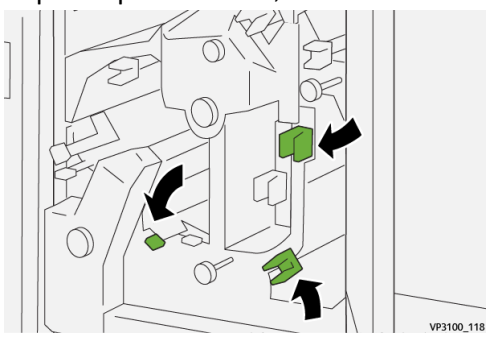

7. Закройте верхнюю крышку устройства обрезки.
8. Если аппарат сигнализирует о наличии застрявшей бумаги в других местах, следуйте инструкциям по извлечению бумаги, после чего возобновите печать.

Извлечение застрявшей бумаги из участка устройства обрезки E7

1. Откройте верхнюю крышку устройства обрезки.

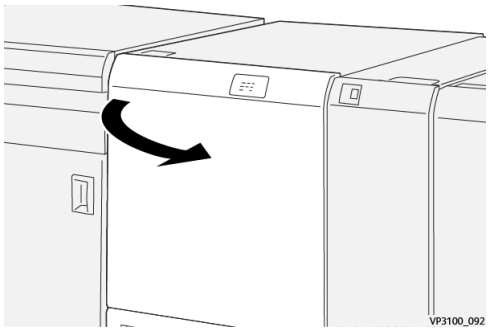

2. Поверните рычажок **3a** вправо (①), а рукоятку **2f** — против часовой стрелки (②).

   ПРИМЕЧАНИЕ

   Поворачивая рукоятку, сделайте не менее пяти оборотов.

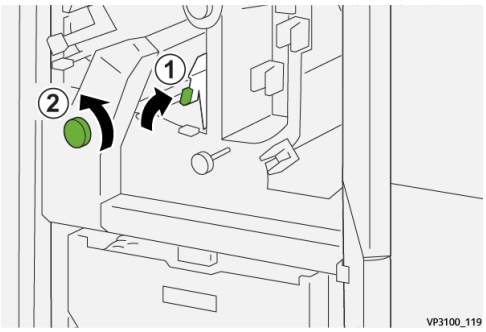

3. Выдвигайте и вставляйте сборник отходов триммера не менее трех раз, не останавливаясь.

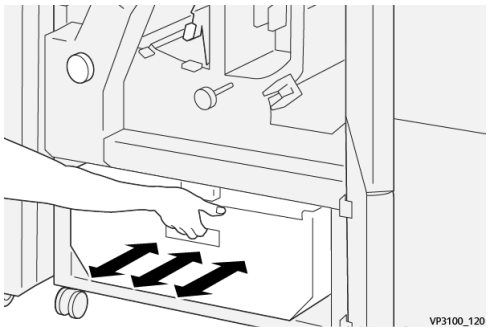

4. Верните рычажок **3a** в исходное положение.

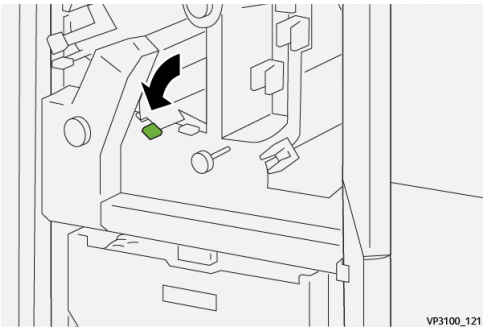

5. Если индикатор **E7** продолжает гореть, следует выполнить приведенные далее действия:
   a) Откройте **нижнюю крышку**.

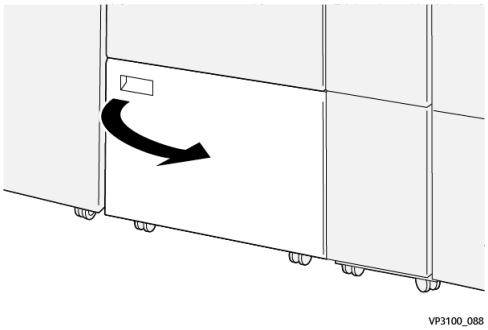

b) Извлеките специальную палку-мусоросборник, установленную за нижней крышкой.

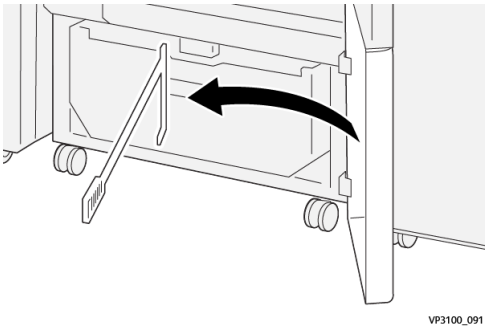

c) Поверните вправо рычажки **3a** (①) и **3d** (②).

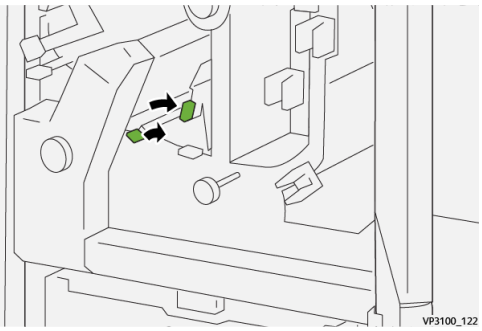

d) С помощью палки сметите оставшиеся отходы и мусор из устройства обрезки в сборник отходов устройства обрезки.

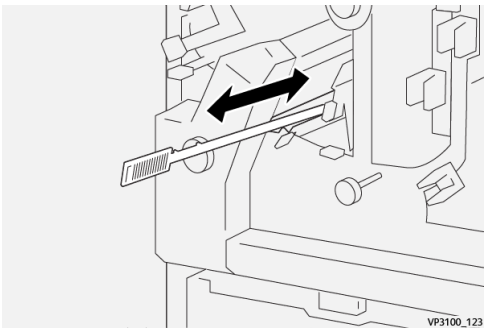

e) В случае возникновения трудностей со сметанием отходов в сборник отходов устройства обрезки соберите их с помощью палки, после чего извлеките отходы вручную.

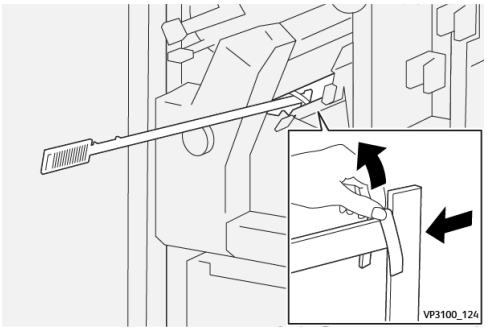

f) Верните рычажки **3a** и **3d** в их исходные положения.

6. Необходимо извлечь все отходы и мусор, в частности, под рамой, которая находится за контейнером. Для извлечения всех оставшиеся внутри устройства обрезки отходов воспользуйтесь специальной палкой-мусоросборником.

   ПРИМЕЧАНИЕ

   Необходимая информация приведена в разделе Опустошение сборника отходов устройства обрезки.

7. Закройте верхнюю и нижнюю крышки устройства обрезки.
8. Если аппарат сигнализирует о наличии застрявшей бумаги в других местах, следуйте инструкциям по извлечению бумаги, после чего возобновите печать.

Сообщения о неисправности устройства для двухсторонней обрезки

При возникновении ошибок, например: застревании бумаги, открытии дверец или крышек или неисправностей аппарата, печать приостанавливается и на сенсорном экране аппарата появляется соответствующее сообщение. На иллюстрации изображается место возникновения сбоя с кратким описанием мер по его устранению. В случае возникновения сбоев в нескольких местах иллюстрация изменяется для обозначения нескольких мест возникновения сбоев и описания соответствующих мер по их устранению.

На сенсорном экране также отображается кнопка **Сбои**, при нажатии которой можно получить информацию о сбое и подробные инструкции по его устранению. Код (**E**) в левой верхней части сообщения Сбой соответствует световому индикатору ошибки на панели устройства двухсторонней обрезки (E1—E7).

ПРИМЕЧАНИЕ

Информация о сбоях и сообщениях о неисправности приводится в главе *Устранение неисправностей Руководства пользователя*.

Информация о кодах неисправности устройства для двухсторонней обрезки

При возникновении ошибок, например: застревании бумаги, открытии дверец или крышек или неисправностей аппарата, печать приостанавливается и на сенсорном экране аппарата появляется соответствующее сообщение.

На сенсорном экране также отображается кнопка **Сбои**, при нажатии которой можно получить информацию о сбое и подробные инструкции по его устранению.

СОВЕТ

Сбои двухстороннего устройства обрезки можно определить по кодам, которые начинаются с цифр "**012**", "**013**", "**014**", "**024**" и "**028**".

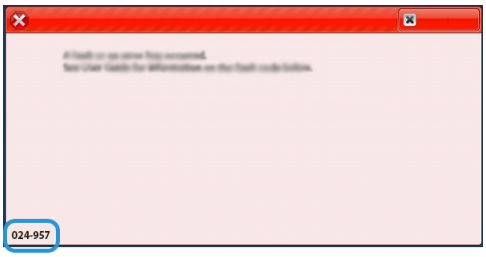

Характеристики устройства для двухсторонней обрезки

Параметр	Данные			
Двухсторонняя обрезка	Формат бумаги	Стандартный формат	Минимальный	Letter (8,5 x 11 дюймов) A4
			Максимальный	13 x 19 дюймов A3
		Пользовательский размер	Высота	7,7—13 дюймов 194,0—330,2 мм
			Ширина	8,26—19,2 дюйма 10,0—488,0 мм
	Плотность бумаги	Без покрытия		52—350 г/м^2
		С покрытием		106—350 г/м^2
	Усечение размера	0,24—0,99 дюйма 6—25 мм		
		ПРИМЕЧАНИЕ В случае установки размера участка обрезки от 0,275 дюйма (7 мм) и менее обрезанные края могут быть повреждены.		

7

C/Z-фальцовщик

ПРИМЕЧАНИЕ

- Настоящее дополнительное устройство послепечатной обработки требует наличия интерфейсного модуля разглаживания бумаги.
- C/Z-фальцовщик доступен только с одним из дополнительных финишеров для промышленной эксплуатации.
- Информация об этих финишерах приводится в Финишер для промышленной эксплуатации / Финишер-брошюровщик для промышленной эксплуатации и Финишер для промышленной эксплуатации с дополнительными функциями

C/Z-фальцовщик — это дополнительное устройство послепечатной обработки, которое используется для C- или Z-фальцовки отпечатков на материале формата 8,5 x 11 дюймов / A4 и 11 x 17 дюймов / A3.

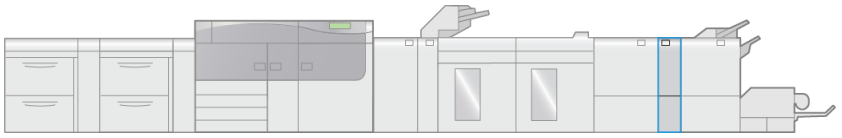

VP3100_007

Для получения отпечатков со сгибами следует выбрать функцию **Фальцовка**.

- Функция **Фальцовка** выбирается в интерфейсе драйвера принтера (для сетевых работ печати) или на сканере (для работ копирования и сканирования — только в том случае, если аппарат оснащен сканером).
- Для использования функции **Фальцовка** оригиналы необходимо подавать короткой кромкой (SEF). Следует выбрать лоток с материалом, подаваемым короткой кромкой.
- В аппарате предусмотрена возможность выбора одного из трех видов фальцовки: C-фальцовки, Z-фальцовки и Z-фальцовки в пол-листа.

Компоненты C/Z-фальцовщика

ПРИМЕЧАНИЕ

Подробная информация о функции **Настройка фальцовки** приводится в *Справке по Stock Library Manager на сервере печати в разделе "Профили настройки фальцовки"*.

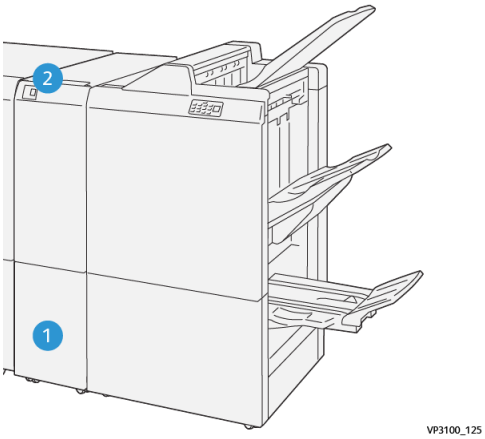

Номер	Компонент	Описание
1	Выходной лоток фальцовки в два сложения	Предназначен для вывода и хранения готовых листов.
2	Кнопка выходного лотка фальцовки в два сложения	Предназначена для открытия лотка фальцовки в два сложения.

Выходной лоток фальцовки в два сложения

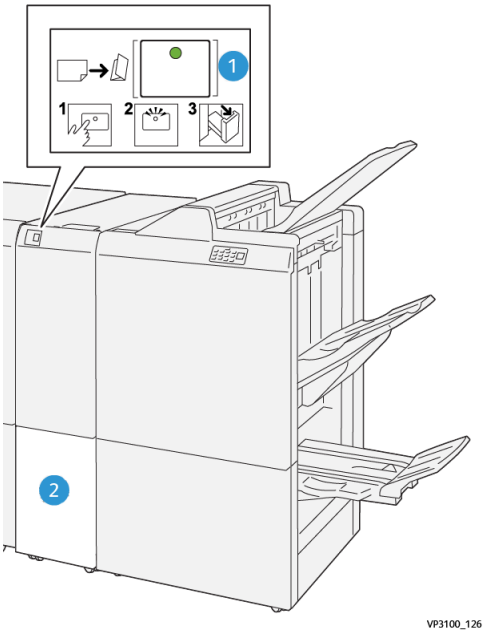

Номер	Компонент	Описание
1	Кнопка выходного лотка фальцовки в два сложения	Нажатие этой кнопки приводит к миганию светового индикатора. Когда выходной лоток фальцовки в два сложения разблокирован и индикатор светится непрерывно (не мигает), выдвиньте выходной лоток фальцовки в два сложения.
2	Выходной лоток фальцовки в два сложения	Листы, сложенные в результате использования функций C-фальцовки и Z-фальцовки, подаются только в этот лоток. **ПРИМЕЧАНИЕ** Листы, сложенные в результате использования функций C/Z-фальцовки, невозможно перенаправить в другие лотки.

Устранение неисправностей C/Z-фальцовщика

Застревание бумаги в C/Z-фальцовщике

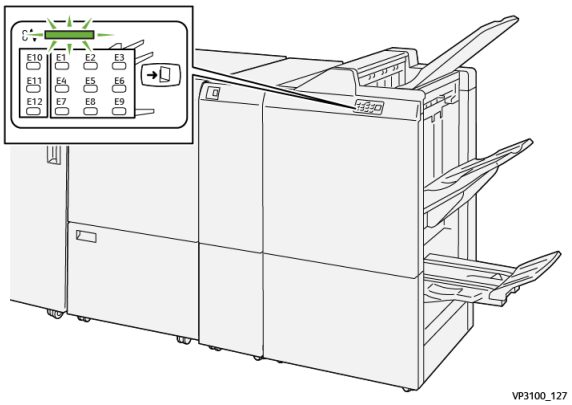

- Работа аппарата приостанавливается, и на сенсорном экране отображается сообщение о неисправности.
- К сообщению прилагается изображение места возникновения сбоя с кратким описанием мер по его устранению.
- Бумага может застрять как в различных участках аппарата, так и в подключенных к нему дополнительных устройствах. В таком случае иллюстрация изменяется для отображения нескольких участков и описания соответствующих мер по извлечению застрявшей бумаги.
- Кроме того, в случае неисправности C/Z-фальцовщика на панели управления финишера для промышленной эксплуатации включается индикатор, указывающий на соответствующий участок C/Z-фальцовщика, в котором возник сбой.

При извлечении застрявшей бумаги необходимо учитывать следующую информацию.

- Не выключайте питание аппарата, чтобы извлечь застрявшую бумагу.
- Извлекать застрявшую бумагу можно при включенном аппарате. Если питание выключается, теряется вся информация в памяти аппарата.
- Возобновляйте работу печати только после извлечения всей застрявшей бумаги.
- Не прикасайтесь к внутренним компонентам аппарата. Это может привести к появлению дефектов печати.
- Прежде чем приступать к выполнению работ печати, необходимо убедиться в отсутствии застрявшей бумаги, в том числе небольших обрывков.
- Аккуратно извлеките бумагу, стараясь не порвать ее. Если бумага порвется, обязательно извлеките все обрывки.
- После извлечения всей застрявшей бумаги закройте все дверцы и крышки. Аппарат не может приступить к печати, если в нем открыты крышки или дверцы.

- После извлечения застрявшей бумаги печать автоматически возобновляется с того момента, когда произошло застревание бумаги.
- Если застрявшая бумага не извлечена полностью, на сенсорном экране аппарата продолжит отображаться сообщение об ошибке. Инструкции и сопутствующая информация по извлечению оставшейся бумаги отображаются на сенсорном экране аппарата.

Извлечение застрявшей бумаги из участка фальцовщика E10

1. Откройте переднюю крышку фальцовщика.

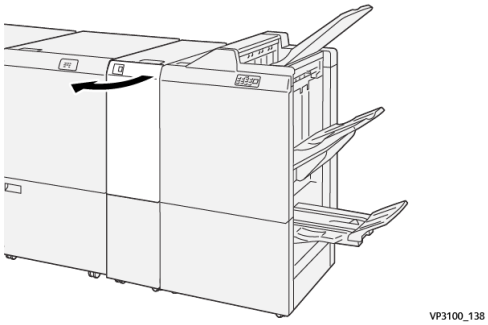

2. Поверните рычажок **2a** вверх (①), а рычажок **2b** — влево (②). Извлеките застрявшую бумагу (③).

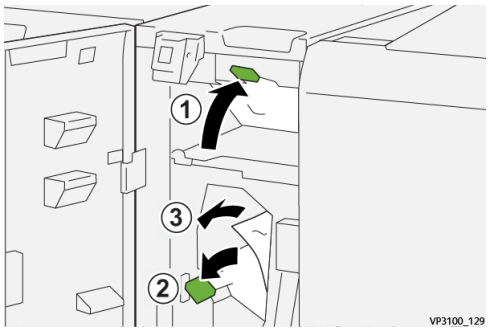

3. Верните рычажки **2a** и **2b** в их исходные положения.

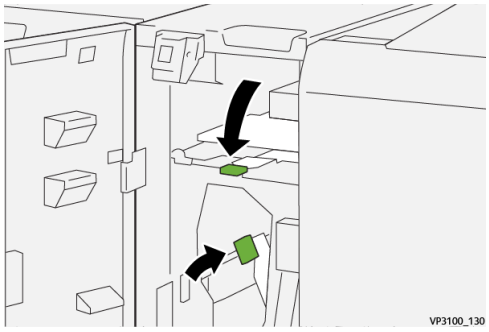

4. Закройте переднюю крышку фальцовщика.
5. Если аппарат сигнализирует о наличии застрявшей бумаги в других местах, следуйте инструкциям по извлечению бумаги, после чего возобновите печать.

Извлечение застрявшей бумаги из участка фальцовщика E11

1. Откройте переднюю крышку фальцовщика.

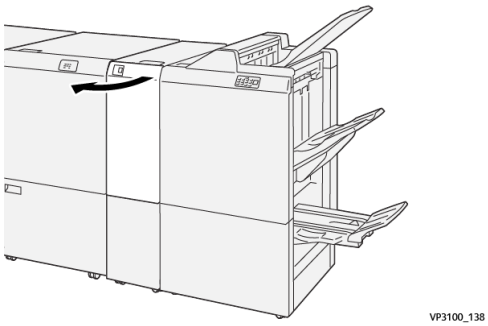

2. Поверните рычажок **2g** вправо (①), а рукоятку **2c** — против часовой стрелки (②). Извлеките застрявшую бумагу (③).

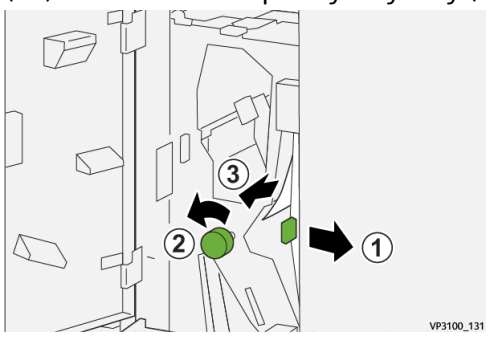

3. Верните рычажок **2g** в исходное положение.

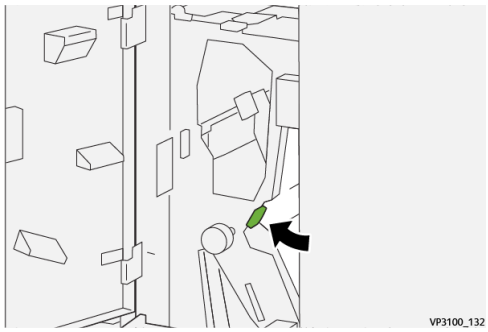

4. Закройте переднюю крышку фальцовщика.
5. Если аппарат сигнализирует о наличии застрявшей бумаги в других местах, следуйте инструкциям по извлечению бумаги, после чего возобновите печать.

Извлечение застрявшей бумаги из участка фальцовщика E12

1. Откройте переднюю крышку фальцовщика.

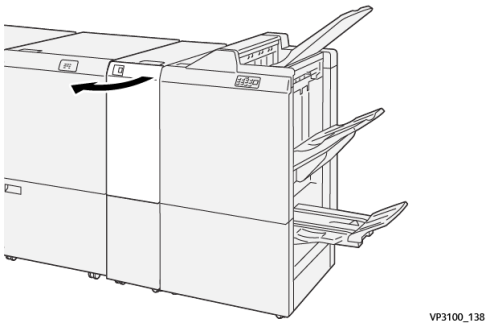

2. Выдвиньте выходной лоток фальцовки в два сложения **2d**.

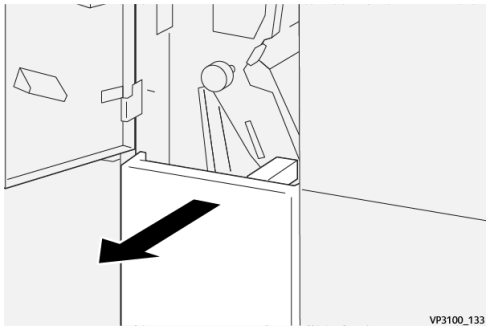

3. Поверните рычажок **2e** вправо (①), а рукоятку **2c** — против часовой стрелки (②). Извлеките застрявшую бумагу (③).

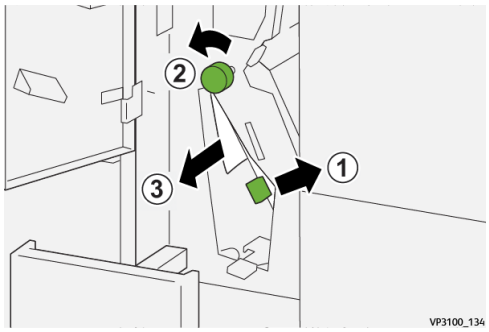

4. Верните рычажок **2e** в исходное положение.

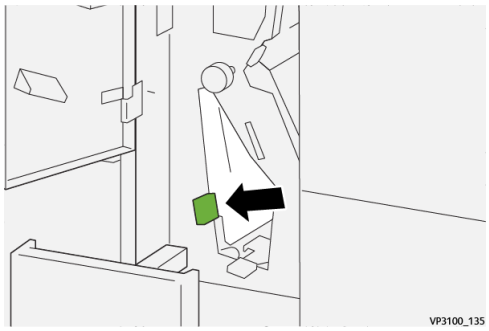

5. В случае возникновения трудностей при извлечении застрявшей бумаги поверните рычажок **2f** вправо (①), а рукоятку **2c** — против часовой стрелки (②). Извлеките застрявшую бумагу (③).

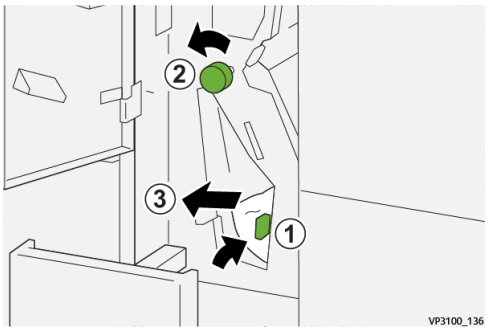

6. Верните рычажок **2f** в исходное положение.

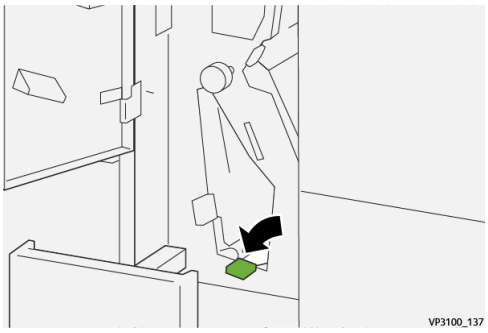

7. Закройте лоток фальцовки в два сложения **2d**, задвинув его до упора.

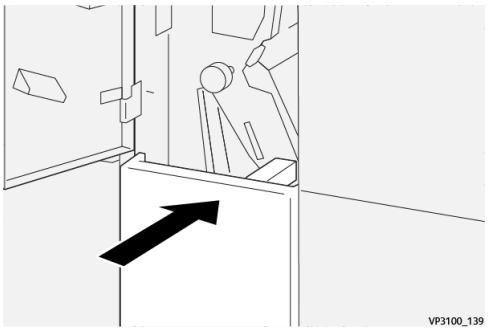

8. Закройте переднюю крышку фальцовщика.
9. Если аппарат сигнализирует о наличии застрявшей бумаги в других местах, следуйте инструкциям по извлечению бумаги, после чего возобновите печать.

Сообщения о неисправности C/Z-фальцовщика

При возникновении ошибок, например: застревании бумаги, открытии дверец или крышек или неисправностей аппарата, печать приостанавливается и на сенсорном экране аппарата появляется соответствующее сообщение. На иллюстрации изображается место возникновения сбоя с кратким описанием мер по его устранению. В случае возникновения сбоев в нескольких местах иллюстрация изменяется для обозначения нескольких мест возникновения сбоев и описания соответствующих мер по их устранению.

На сенсорном экране также отображается кнопка **Сбои**, при нажатии которой можно получить информацию о сбое и подробные инструкции по его устранению. Код (**E**) в левой верхней части сообщения Сбой соответствует индикатору ошибки, светящемуся на панели индикаторов C/Z-фальцовщика (E1—E7).

ПРИМЕЧАНИЕ

Информация о сбоях и сообщениях о неисправности приводится в главе *Устранение неисправностей Руководства пользователя*.

Информация о кодах неисправности C/Z-фальцовщика

При возникновении ошибок, например: застревании бумаги, открытии дверец или крышек или неисправностей аппарата, печать приостанавливается и на сенсорном экране аппарата появляется соответствующее сообщение.

На сенсорном экране также отображается кнопка **Сбои**, при нажатии которой можно получить информацию о сбое и подробные инструкции по его устранению.

СОВЕТ

Сбои C/Z-фальцовщика можно определить по кодам, которые начинаются с цифр "**012**" и "**013**".

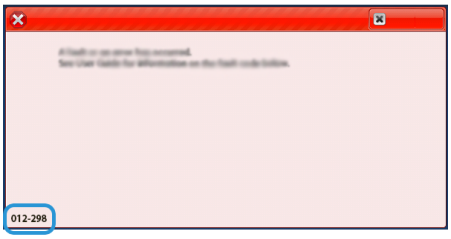

Характеристики C/Z-фальцовщика

Параметр	Данные	
Z-фальцовка в пол-листа	Формат бумаги	11 x 17 дюймов (Tabloid) A3 JIS B4
	Плотность бумаги	60—90 г/м^2 (без покрытия)
Фальцовка в два сложения (C или Z)	Формат бумаги	8,5 x 11 дюймов (Letter) A4
	Плотность бумаги	60—90 г/м^2 (без покрытия)
Емкость лотка	30 листов **ПРИМЕЧАНИЕ** Значения приведены для бумаги Colotech+90.	

8

Финишер для промышленной эксплуатации / Финишер-брошюровщик для промышленной эксплуатации

ПРИМЕЧАНИЕ

Эти дополнительные устройства послепечатной обработки требуют наличия интерфейсного модуля разглаживания бумаги.

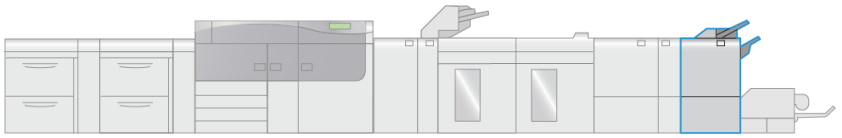

VP3100_008

ПРИМЕЧАНИЕ

В этом разделе финишер для промышленной эксплуатации или финишер-брошюровщик для промышленной эксплуатации называются просто "финишерами". Различия между этими финишерами отмечаются путем указания соответствующих имен.

Финишер для промышленной эксплуатации / Финишер-брошюровщик для промышленной эксплуатации

Финишер для промышленной эксплуатации и финишер-брошюровщик для промышленной эксплуатации обладают следующими возможностями:

- работа с материалами форматом менее 5,83 x 8,27 дюйма / A5;
- сшивание до 35 страниц материалов с покрытием;
- работа с крупноформатной бумагой (максимальный размер: 13 x 19,2 дюйма / 330,2 x 488 мм);

ПРИМЕЧАНИЕ

Для обоих финишеров доступен дополнительный C/Z-фальцовщик.

Финишер для промышленной эксплуатации

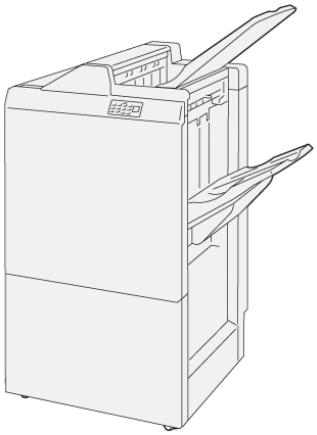

Финишер для промышленной эксплуатации включает:

- два выходных лотка: верхний лоток и лоток укладчика;
- сшиватель;
- дополнительный базовый перфоратор.

Финишер-брошюровщик для промышленной эксплуатации

Финишер-брошюровщик для промышленной эксплуатации выполняет те же функции, что и финишер для промышленной эксплуатации, и, кроме того, может автоматически создавать брошюры со сшиванием на сгибе объемом до 25 листов и выполнять фальцовку в одно сложение.

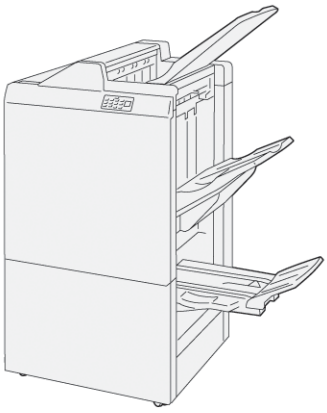

Финишер для промышленной эксплуатации включает:

- три выходных лотка: верхний лоток, лоток укладчика и выходной лоток брошюровщика;
- блок брошюровщика;
- сшиватель;
- дополнительный базовый перфоратор.

Компоненты финишера

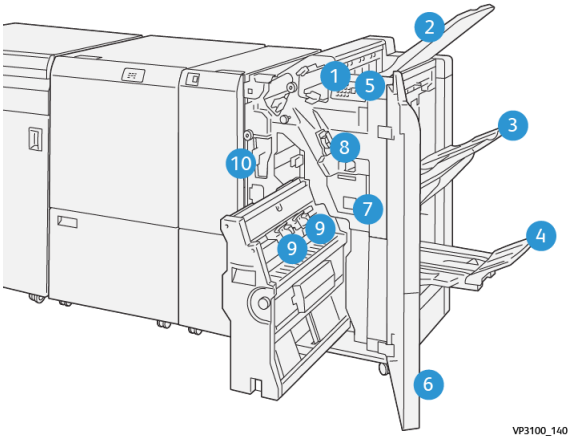

1. Индикатор застревания бумаги / ошибки
2. Верхний лоток
3. Лоток укладчика
4. Лоток брошюровщика*
5. Кнопка выхода брошюровщика*
6. Передняя крышка
7. Сборник отходов сшивателя
8. Основной картридж сшивателя для шитья втачку
9. Два картриджа сшивателя брошюровщика для сшивания по перегибу*
10. Сборник отходов перфоратора

ПРИМЕЧАНИЕ

* Только при наличии финишера-брошюровщика для промышленной эксплуатации.

Выходные лотки финишера

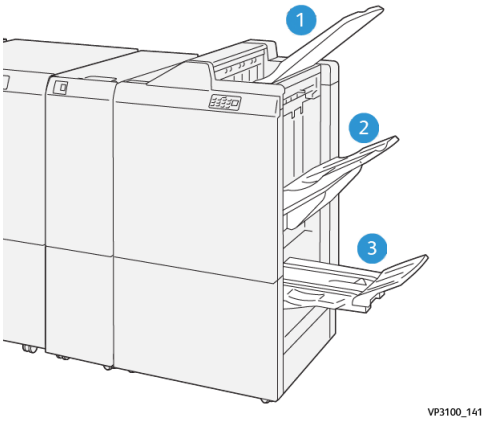

1. Верхний лоток
2. Лоток укладчика
3. Лоток брошюровщика*

* Только при наличии финишера-брошюровщика для промышленной эксплуатации.

Верхний лоток

Если отпечатки выходят не полностью, печатная машина выдает сообщение "Paper Full" (Лоток полон). Если такое случается часто, измените угол наклона верхнего лотка.

Ознакомьтесь с приведенными ниже рекомендациями по изменению угла наклона верхнего лотка.

- При стандартной эксплуатации лоток следует установить в нижнее (стандартное) положение.

  Важно

  Продолжительное использование лотка в верхнем положении может привести к замятию бумаги или выпадению отпечатков из лотка.

- При использовании перечисленных типов бумаги устанавливайте лоток в верхнее положение. Использование бумаги этих типов может привести к частому появлению сообщения "Paper Full" (Лоток полон):
  - бумага низкой плотности (не более 106 г/м^2) с покрытием;
  - бумага с покрытием шириной/высотой от 364 мм;
  - бумага большой длины.

ПРИМЕЧАНИЕ

Изменение угла наклона лотка не влияет на закручивание листов.

A	B
Стандартное (нижнее) положение	Приподнятое (верхнее) положение

A	B
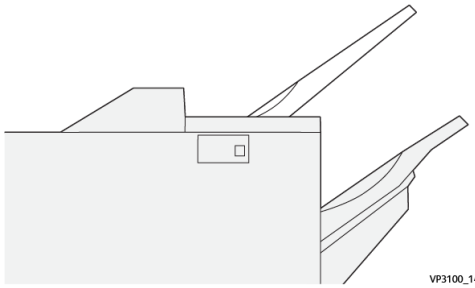	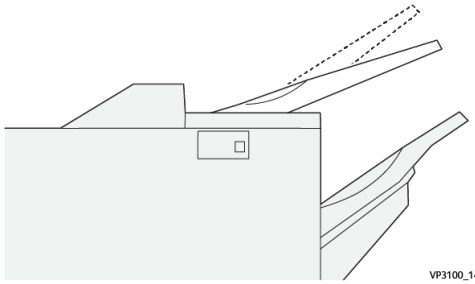

Порядок изменения угла наклона лотка:

1. Извлеките верхний лоток из нижних канавок (**A**), потянув его вправо.
2. Вставьте зажимы на передней кромке лотка в верхние канавки (**B**).

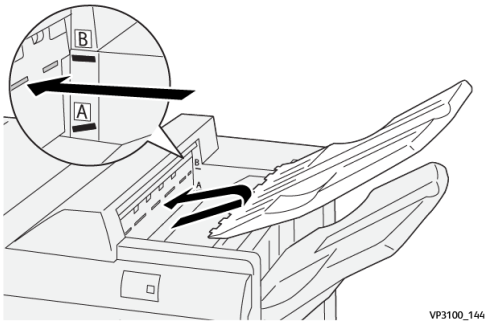

Лоток укладчика

Сшитые втачку листы подаются только в этот лоток.

ПРИМЕЧАНИЕ

Подача в этот лоток 2000 и более листов с чрезмерным выпуклым скручиванием может привести к выпадению отпечатков из лотка. В таком случае следует задать **минимальный** уровень коррекции разглаживания на интерфейсном модуле разглаживания бумаги, а на интерпозере задать для коррекции разглаживания значение **для выпуклого скручивания**. Необходимая информация приведена в разделе Коррекция разглаживания бумаги в финишерах для промышленной эксплуатации.

Лоток брошюровщика

ПРИМЕЧАНИЕ

Лоток брошюровщика установлен на финишере-брошюровщике для промышленной эксплуатации. Однако если к аппарату подключено устройство обрезки с функцией перпендикулярной фальцовки, лоток брошюровщика устанавливается на этом устройстве.

Отпечатки с фальцовкой в одно сложение, а также сшитые по перегибу отпечатки с фальцовкой в одно сложение подаются только в этот лоток.

Коррекция разглаживания бумаги в финишерах для промышленной эксплуатации

В случае закручивания листов при поступлении в лотки финишера ознакомьтесь с изложенной ниже информацией.

- Печать на бумаге форматов 5,83 × 8,27 дюйма, A5, LEF при подаче длинной кромкой с вогнутым скручиванием может привести к застреванию бумаги. В таком случае следует задать **максимальный** уровень коррекции разглаживания на интерфейсном модуле разглаживания бумаги, а на интерпозере задать для коррекции разглаживания значение **для вогнутого скручивания**.
- Печать на бумаге высокой плотности с выпуклым скручиванием может привести к застреванию бумаги. В таком случае следует задать **минимальный** уровень коррекции разглаживания на интерфейсном модуле разглаживания бумаги, а на интерпозере задать для коррекции разглаживания значение **для выпуклого скручивания**.
- Печать на бумаге плотностью от 157 г/м^2 с вогнутым скручиванием может привести к застреванию бумаги. В таком случае следует задать **максимальный** уровень коррекции разглаживания на интерфейсном модуле разглаживания бумаги, а на интерпозере задать для коррекции разглаживания значение **для вогнутого скручивания**.

Дополнительная информация о функциях коррекции разглаживания бумаги приводится в разделах Режимы и функции коррекции интерфейсного модуля разглаживания бумаги и Панель управления интерпозера.

Функция фальцовки в одно сложение (только для финишера-брошюровщика для промышленной эксплуатации)

ПРИМЕЧАНИЕ

Режим фальцовки в одно сложение доступен только при наличии финишера-брошюровщика для промышленной эксплуатации.

- Для использования функции фальцовки в одно сложение оригиналы необходимо подавать короткой кромкой (SEF). Следует выбрать лоток с материалом, подаваемым короткой кромкой.
- Функция фальцовки в одно сложение выбирается в интерфейсе драйвера принтера (для сетевых работ печати) или на сканере (для работ копирования и сканирования, если печатная машина представляет собой сочетание копира и принтера).
- Фальцовку в одно сложение также иногда называют "односгибной".

Важно

Выполнение C-фальцовки и Z-фальцовки возможно только при условии наличия C/Z-фальцовщика. Подробная информация об этом устройстве приводится в разделе C/Z-фальцовщик.

При фальцовке в одно сложение отпечаток сгибается один раз, в результате чего делится на две части.

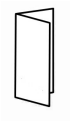

Доступны три варианта фальцовки в одно сложение:

- Фальцовка отдельных листов в одно сложение
- Фальцовка нескольких листов в одно сложение
- Фальцовка несколько сшитых листов в одно сложение

ПРИМЕЧАНИЕ

Подробная информация о типах фальцовки и функции **Настройка фальцовки** приводится в *Справке по Stock Library Manager на сервере печати в разделе "Профили настройки фальцовки"*.

Кнопка выхода брошюровщика

Эта кнопка предназначена для извлечения готовых брошюр из финишера.

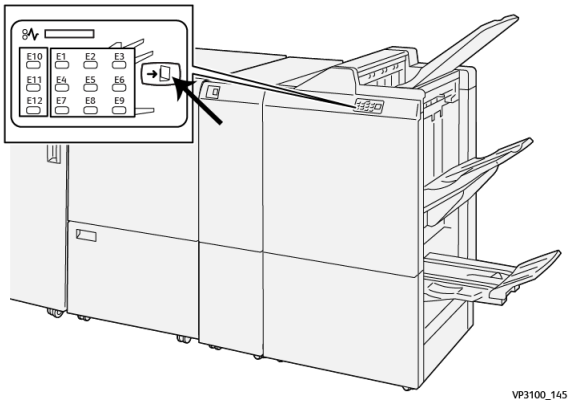

ПРИМЕЧАНИЕ

В случае установки устройства обрезки с функцией перпендикулярной фальцовки нажатие этой кнопки перемещает брошюры в лоток брошюровщика устройства обрезки с функцией перпендикулярной фальцовки.

Обслуживание финишера

Расходные материалы финишера

Расходные материалы Xerox, включая скрепки, картриджи сшивателя и сборники отходов сшивателя, можно заказать на сайте Xerox по адресу www.xerox.com, щелкнув ссылку "Контакты", чтобы получить конкретную информацию и номера телефонов представителей в данном регионе, или ссылку "Где купить", после чего потребуется ввести сведения об аппарате (семейство и номер модели).

ПРИМЕЧАНИЕ

Коды блоков, заменяемых пользователем (Customer Replaceable Unit, CRU), следует сверять на сайте www.xerox.com.

Храните расходные материалы и блоки Xerox в оригинальной упаковке в удобном месте.

Наименование	Модуль, поставляемый с финишером, и количество при заказе
Картридж сшивателя и сборник отходов сшивателя (для финишера для промышленной эксплуатации, финишера-брошюровщика для промышленной эксплуатации и финишера для промышленной эксплуатации с дополнительными функциями)	4 картриджа сшивателя (5 тыс. скрепок на картридж) и 1 сборник отходов сшивателя на коробку
Картридж сшивателя финишера-брошюровщика для промышленной эксплуатации	4 упаковки: блоки по 5 тыс. скрепок в каждом

Проверка состояния расходных материалов финишера

Когда наступает время замены расходного материала, на сенсорном экране панели управления отображается соответствующее сообщение. В нем указывается время заказа и (или) установки нового расходного материала. Для некоторых заменяемых пользователем блоков (CRU) указывается, что печать можно продолжить без срочной замены модуля. Но если приходит время замены этого модуля, отображается соответствующее сообщение и аппарат перестает работать.

Проверка состояния расходных материалов:

1. Нажмите кнопку **Домашняя страница** на панели управления печатной машины.

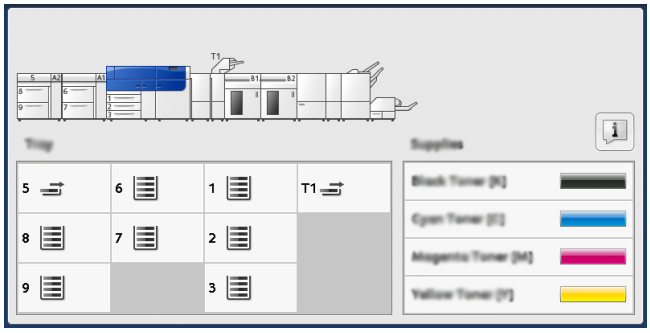

2. Для отображения подробных сведений о расходных материалах и их состоянии нажмите кнопку **Информация** .
   Откроется окно "Расх. материалы".

3. Выберите в меню пункт **Другие расх.мат-лы**, чтобы просмотреть состояние других расходных материалов.

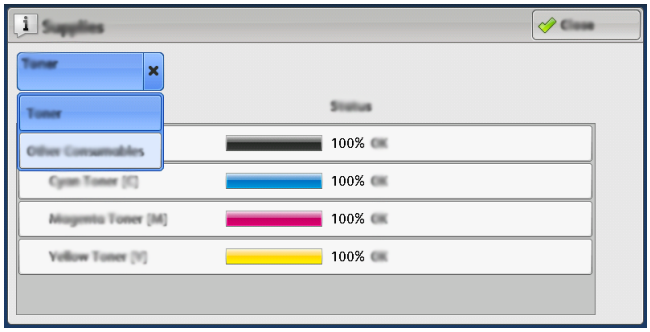

В появившемся окне Другие расх.мат-лы отображается процентное значение оставшегося срока службы каждого из расходных материалов.

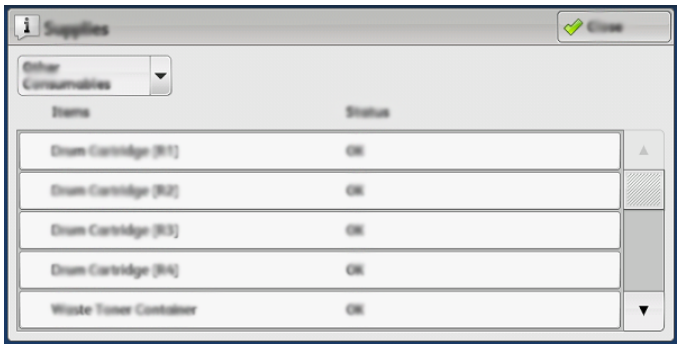

4. Просматривать дополнительные расходные материалы, такие как скрепки для финишера, сборник отходов сшивателя, а также другие расходные материалы для дополнительных устройств, входящих в конфигурацию печатной машины, можно с помощью кнопок со стрелками, указывающими вверх и вниз.

Замена основного картриджа сшивателя (для шитья втачку)

ПРИМЕЧАНИЕ

Перед выполнением этой процедуры убедитесь, что печатная машина не выполняет печать.

1. Откройте переднюю крышку финишера.

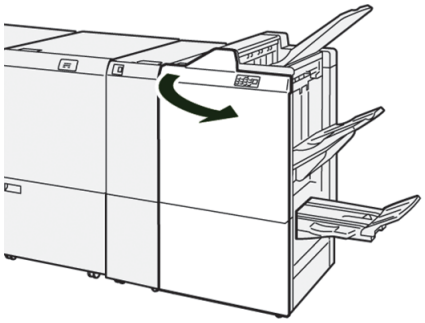

2. Извлеките **R1**.

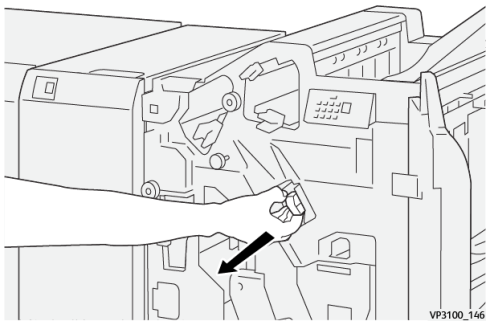

3. Удерживая картридж сшивателя в положении, указанном стрелкой, извлеките его из блока.

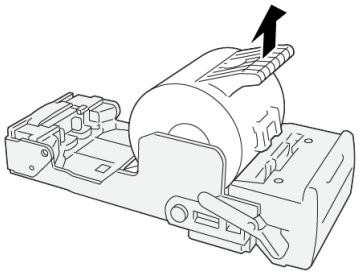

VP3100_147

4. Вставьте новый картридж сшивателя в блок.

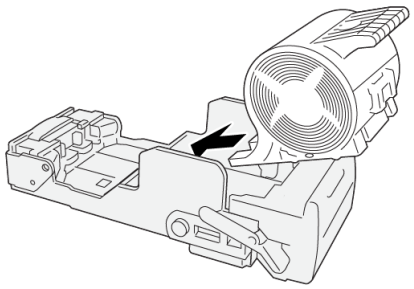

VP3100_148

5. Вставьте блок, установив его в исходное положение.

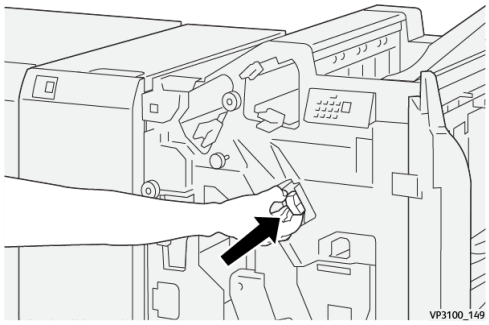

6. Закройте переднюю крышку финишера.

Замена картриджа сшивателя брошюровщика (для сшивания по перегибу)

ПРИМЕЧАНИЕ

Перед выполнением этой процедуры убедитесь, что печатная машина не выполняет печать.

ПРИМЕЧАНИЕ

Описанный процесс предполагает наличие финишера-брошюровщика для промышленной эксплуатации.

1. Откройте переднюю крышку финишера.

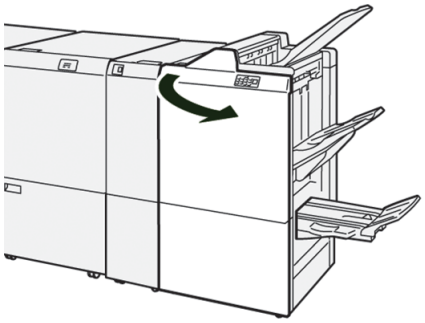

2. Передвигайте **Узел сшивания по перегибу 3** на себя до остановки.

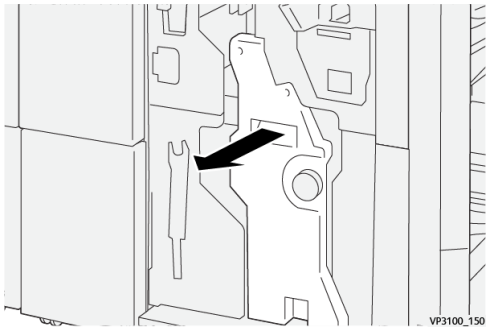

3. Извлеките картридж сшивателя, удерживая его за выступы.

   ### ПРИМЕЧАНИЕ

   В комплект входят два картриджа сшивателей для брошюровщика. В отображаемом сообщении указывается картридж, который необходимо заменить.

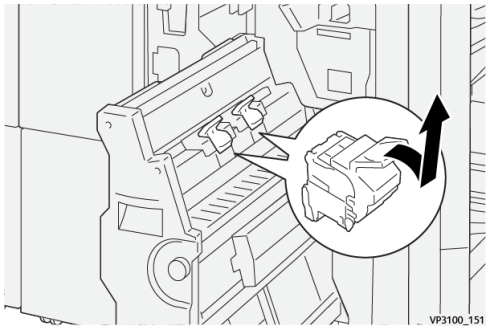

4. Удерживая новый картридж сшивателя за выступы, установите его на место.

ПРИМЕЧАНИЕ

Отметки на картридже и аппарате должны находиться на одном уровне.

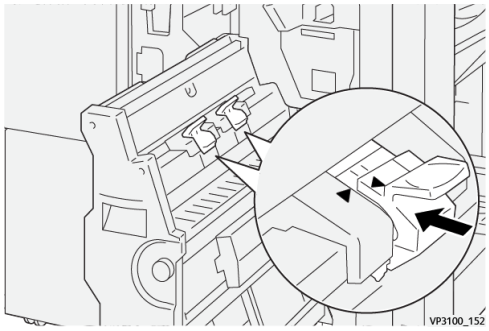

5. Аккуратно задвиньте **Узел сшивания по перегибу 3** в финишер до упора.

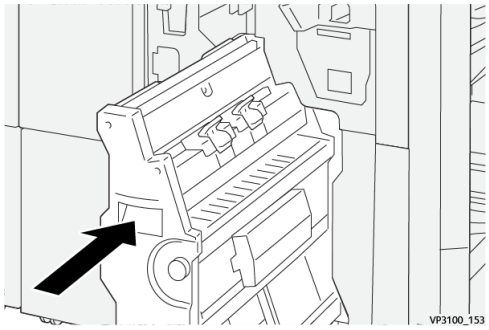

6. Закройте переднюю крышку финишера.

Замена сборника отходов сшивателя финишера

ПРЕДУПРЕЖДЕНИЕ

Во избежание травм соблюдайте осторожность при извлечении сборника отходов сшивателя.

На экране печатной машины отобразится сообщение о заполнении сборника отходов сшивателя. При появлении этого сообщения необходимо заменить сборник отходов на новый.

Важно

- Перед выполнением этой процедуры убедитесь, что печатная машина не выполняет печать.
- Во время замены сборника отходов сшивателя не выключайте питание печатной машины. Если выключить питание, печатная машина не зафиксирует замену сборника отходов, и сообщение о заполнении продолжит отображаться.
- Чтобы обеспечить работу печатной машины после замены сборника отходов, закройте переднюю крышку финишера.

ПРИМЕЧАНИЕ

Сборник отходов сшивателя прилагается к основному картриджу сшивателя.

1. Откройте переднюю крышку финишера.

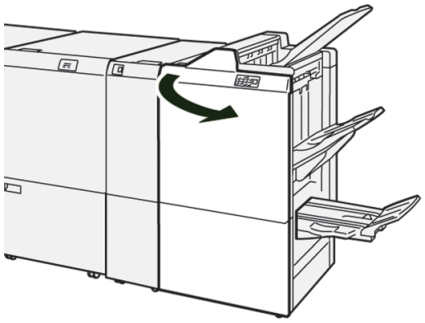

2. Передвиньте стопорный рычажок под **R5** влево, к отметке в виде открытого замка.

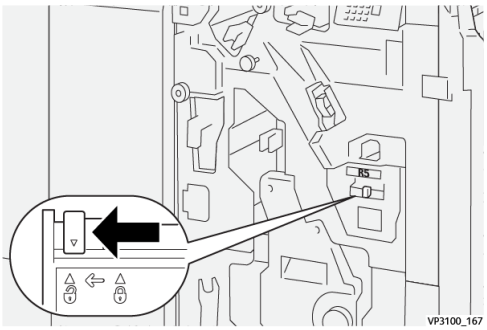

3. Извлеките **R5**.

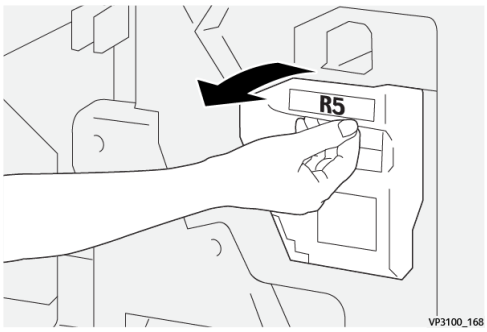

4. Поместите использованный сборник отходов сшивателя в пластиковый пакет, входящий в комплект поставки.

ПРИМЕЧАНИЕ

Не разбирайте использованные сборники отходов. Возвращайте использованные сборники отходов сшивателя в сервисный центр.

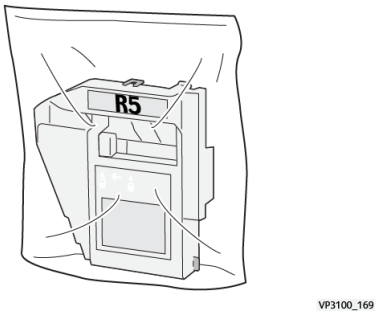

5. Установите новый сборник отходов сшивателя, аккуратно надавив на него, чтобы он встал на место.

ПРЕДУПРЕЖДЕНИЕ

Во избежание травм не держитесь за верхнюю часть сборника.

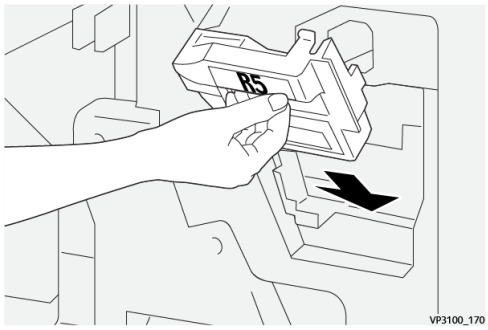

6. Передвиньте стопорный рычажок под **R5** вправо, к отметке в виде закрытого замка.

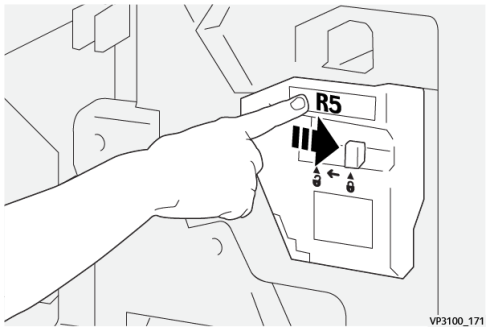

7. Закройте переднюю крышку финишера.

Опорожнение сборника отходов перфорации

На экране печатной машины отображается сообщение, уведомляющее о заполнении сборника отходов перфоратора. При появлении такого сообщения извлеките все обрывки бумаги из сборника отходов.

Важно

- Перед выполнением этой процедуры убедитесь, что печатная машина не выполняет печать.
- Не выключайте питание печатной машины, чтобы опорожнить сборник отходов. Если выключить питание, печатная машина не зафиксирует опорожнение сборника отходов, и сообщение о заполнении продолжит отображаться.
- Чтобы обеспечить работу печатной машины после опорожнения сборника отходов, закройте переднюю крышку финишера.

1. Откройте переднюю крышку финишера.

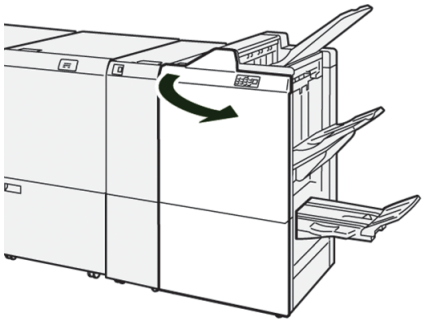

2. Извлеките **R4**.

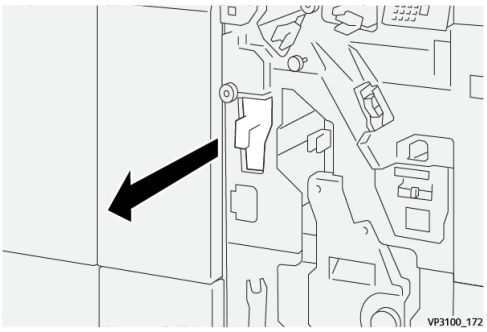

3. Извлеките все отходы из сборника.

   Важно

   Необходимо полностью опорожнить сборник отходов. Если в сборнике останутся отходы или обрывки бумаги, он будет заполнен еще до появления сообщения о наполнении, что приведет к сбою.

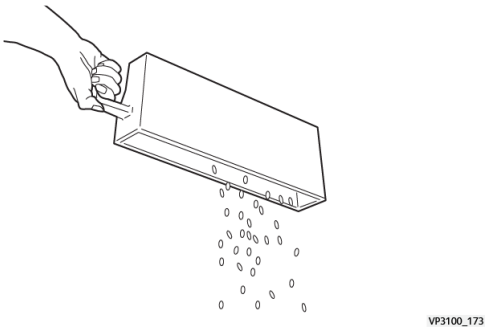

4. Установите **R4** в исходное положение.
5. Закройте переднюю крышку финишера.

Устранение неисправностей финишера

Застревание бумаги в финишере

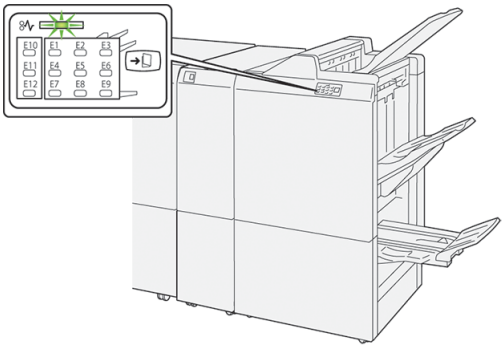

При наличии сбоев, например: застревании бумаги, открытии дверец или крышек или неисправностей аппарата, происходит следующее.

- Работа аппарата приостанавливается, и на сенсорном экране отображается сообщение о неисправности.
- К сообщению прилагается изображение места возникновения сбоя с кратким описанием мер по его устранению.
- Бумага может застрять как в различных участках аппарата, так и в подключенных к нему дополнительных устройствах. В таком случае иллюстрация изменяется для отображения нескольких участков и описания соответствующих мер по извлечению застрявшей бумаги.
- Кроме того, в случае возникновения неисправности дополнительного устройства на панели управления этого устройства включается индикатор, указывающий соответствующий участок, в котором возник сбой.

При извлечении застрявшей бумаги необходимо учитывать следующую информацию.

- Не выключайте питание аппарата, чтобы извлечь застрявшую бумагу.
- Извлекать застрявшую бумагу можно при включенном аппарате. Если питание выключается, теряется вся информация в памяти аппарата.
- Возобновляйте работу печати только после извлечения всей застрявшей бумаги.
- Не прикасайтесь к внутренним компонентам аппарата. Это может привести к появлению дефектов печати.
- Прежде чем приступать к выполнению работ печати, необходимо убедиться в отсутствии застрявшей бумаги, в том числе небольших обрывков.
- Аккуратно извлеките бумагу, стараясь не порвать ее. Если бумага порвется, обязательно извлеките все обрывки.
- После извлечения всей застрявшей бумаги закройте все дверцы и крышки. Аппарат не может приступить к печати, если в нем открыты крышки или дверцы.
- После извлечения застрявшей бумаги печать автоматически возобновляется с того момента, когда произошло застревание бумаги.

- Если застрявшая бумага не извлечена полностью, на сенсорном экране аппарата продолжит отображаться сообщение об ошибке. Инструкции и сопутствующая информация по извлечению оставшейся бумаги отображаются на сенсорном экране аппарата.

Извлечение застрявшей бумаги из участка финишера E1

1. Откройте переднюю крышку финишера.

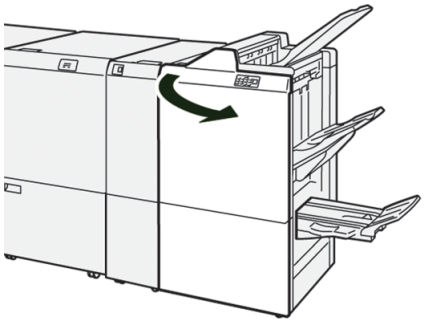

2. Поверните рычажок **1a** влево (①) и извлеките застрявшую бумагу (②).

   ПРИМЕЧАНИЕ

   Возьмитесь за переднюю кромку застрявшего листа и потяните за нее, чтобы извлечь лист.

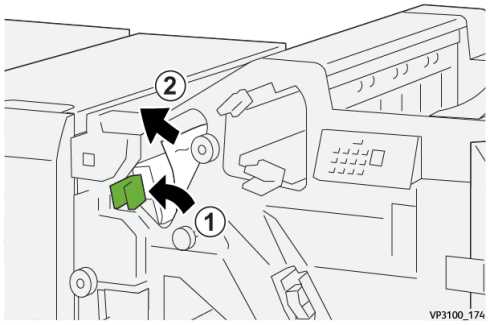

3. В случае возникновения трудностей при извлечении застрявшей бумаги поверните рукоятку **1b** по часовой стрелке (①) и извлеките застрявшую бумагу (②).

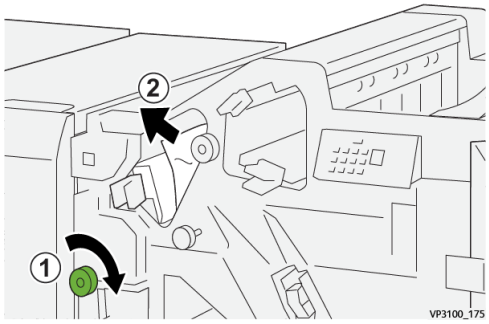

4. Верните рычажок **1a** в исходное положение.

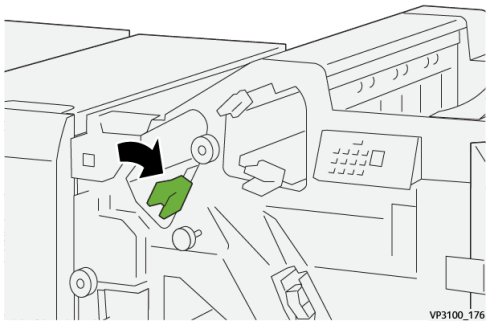

5. Закройте переднюю крышку финишера.

Извлечение застрявшей бумаги из участка финишера E2

1. Откройте переднюю крышку финишера.

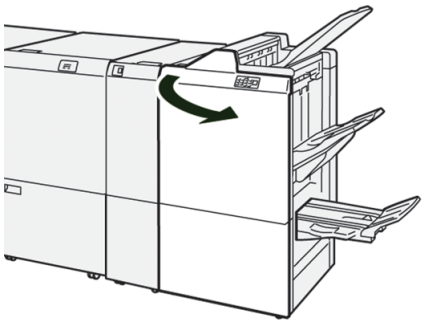

2. Поверните рычажок **1c** вправо (①), а рукоятку **1e** — по часовой стрелке (②). Извлеките застрявшую бумагу (③).

   ПРИМЕЧАНИЕ

   Застрявшая бумага может быть не видна за верхней крышкой.

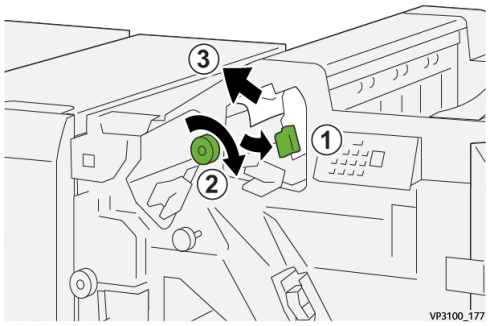

3. Верните рычажок **1c** в исходное положение.

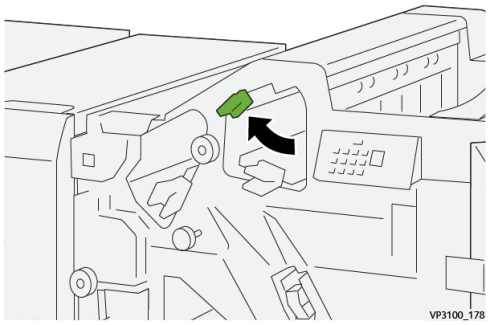

4. Закройте переднюю крышку финишера.

Извлечение застрявшей бумаги из участка финишера E3

1. Извлеките застрявшую бумагу из верхнего лотка финишера.

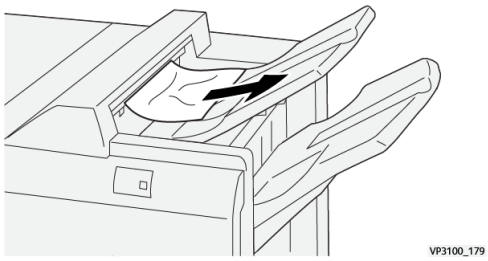

2. Откройте и снова закройте переднюю крышку финишера.

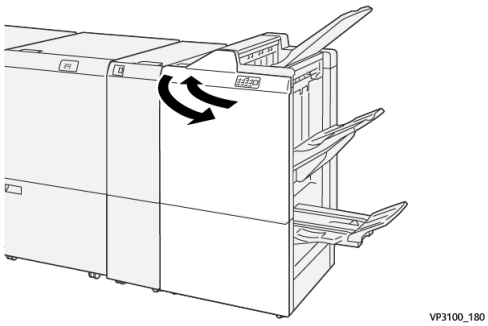

Извлечение застрявшей бумаги из участка финишера E4

1. Откройте переднюю крышку финишера.

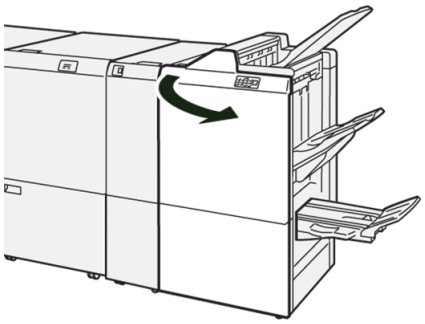

2. Поверните рычажок **1d** вправо (①), а рукоятку **1e** — по часовой стрелке (②). Извлеките застрявшую бумагу (③).

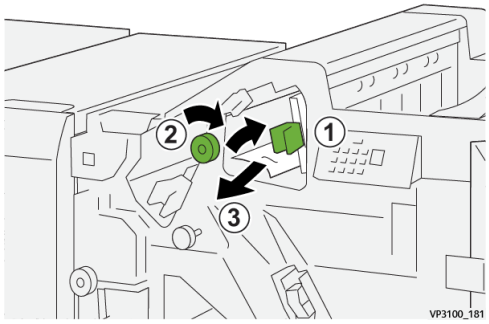

3. Верните рычажок **1d** в исходное положение.

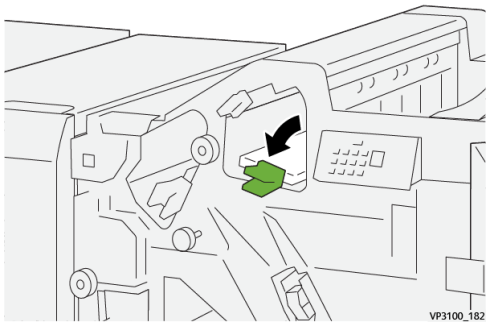

4. Закройте переднюю крышку финишера.

Извлечение застрявшей бумаги из участка финишера E5

1. Откройте переднюю крышку финишера.

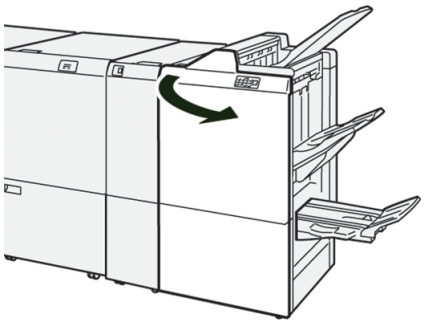

2. Поверните рычажок **1d** вправо (①), а рукоятку **1f** — против часовой стрелки (②). Извлеките застрявшую бумагу (③).

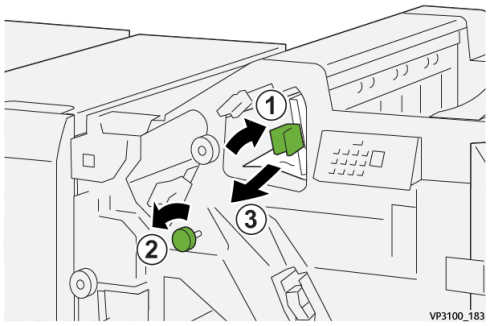

3. Верните рычажок **1d** в исходное положение.

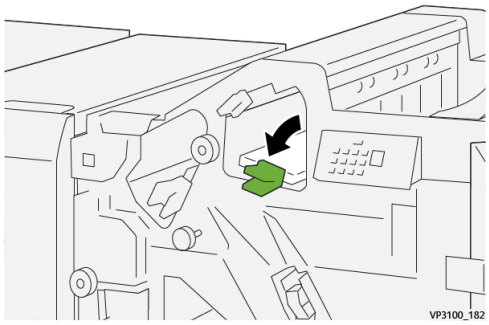

4. Закройте переднюю крышку финишера.

Извлечение застрявшей бумаги из участка финишера E6

1. Извлеките застрявшую бумагу из лотка укладчика финишера.

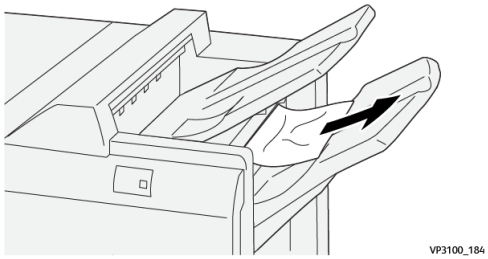

2. Откройте и снова закройте переднюю крышку финишера.

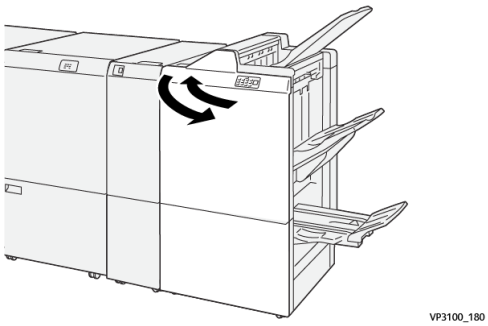

Извлечение застрявшей бумаги из участка брошюровщика финишера E7

1. Откройте переднюю крышку финишера.

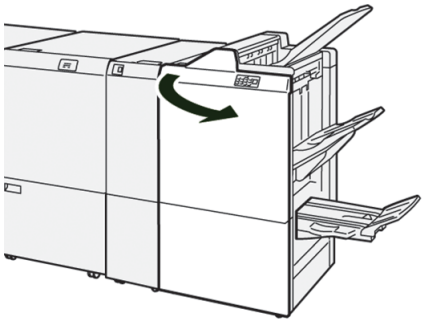

2. Поверните рычажок **3a** влево (①) и извлеките застрявшую бумагу (②).

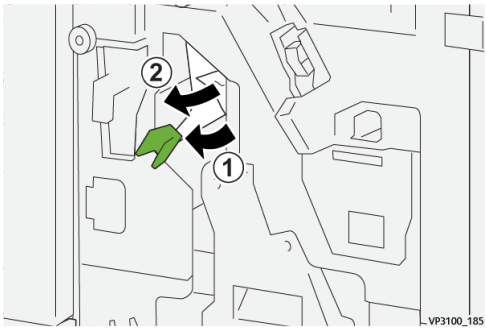

3. В случае возникновения трудностей при извлечении застрявшей бумаги вытащите **Узел сшивания по перегибу 3** (①) и извлеките застрявшую бумагу (②).

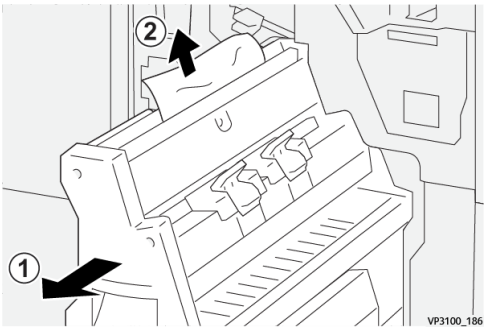

4. Верните рычажок **3a** в исходное положение.

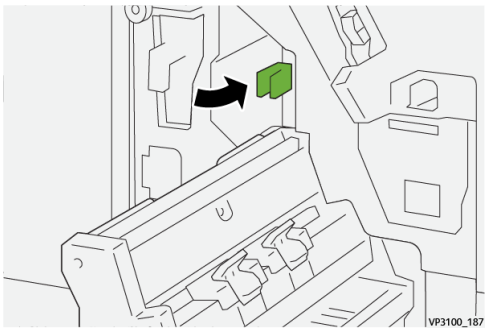

5. Аккуратно задвиньте **Узел сшивания по перегибу 3** до упора.

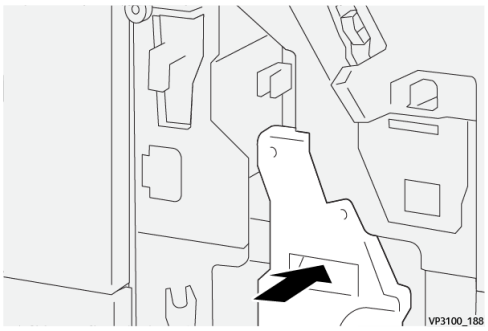

6. Закройте переднюю крышку финишера.

Извлечение застрявшей бумаги из участка брошюровщика финишера E8

1. Откройте переднюю крышку финишера.

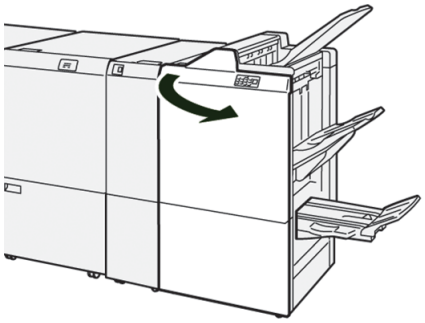

2. Передвигайте **Узел сшивания по перегибу 3** на себя до остановки.

   ПРИМЕЧАНИЕ

   Проверьте рычажок **3a** на наличие застрявшей бумаги, прежде чем извлекать узел.

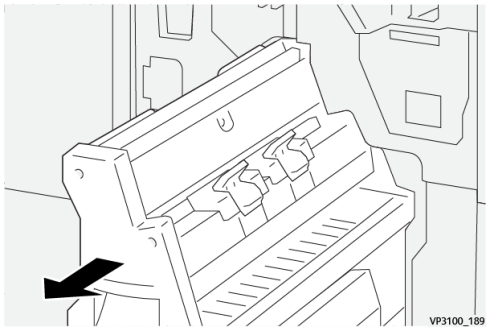

3. Поверните рукоятку **3b** против часовой стрелки (①) и извлеките застрявшую бумагу (②).

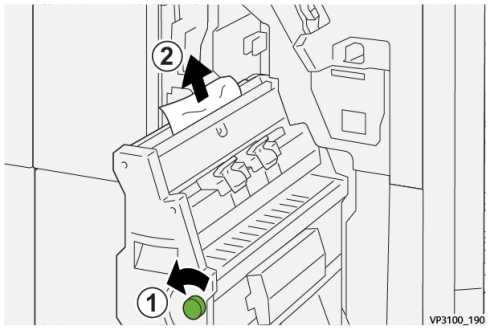

4. Аккуратно задвиньте **Узел сшивания по перегибу 3** до упора.

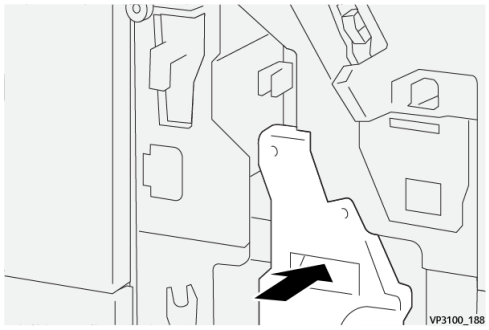

5. Закройте переднюю крышку финишера.

Извлечение застрявшей бумаги из участка брошюровщика финишера E9

1. Откройте переднюю крышку финишера.

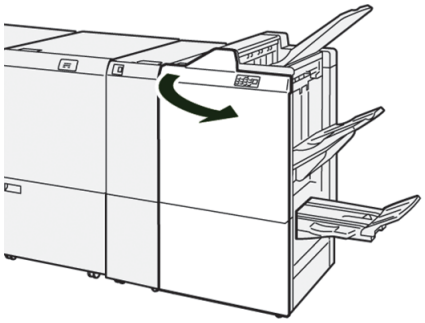

2. Поверните рукоятку **3b** по часовой стрелке (①) и извлеките застрявшую бумагу из участка лотка брошюровщика (②).

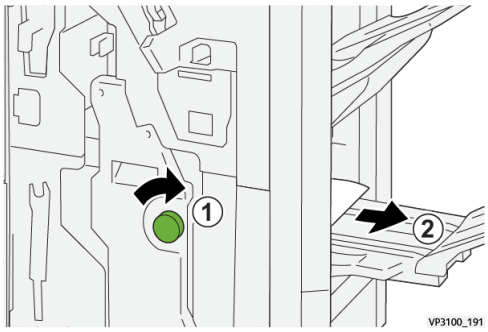

3. Закройте переднюю крышку финишера.

Сбои сшивания в финишере

В случае возникновения ошибок сшивания (например, если листы не сшиваются или гнутся скрепки) выполните описанные далее действия. Если выполнение этих действий не приведет к устранению проблемы, обратитесь к сервисному инженеру.

Отсутствие скрепки	Скрепка погнулась

	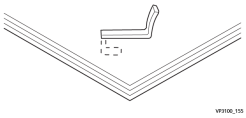	
Если отпечатки сшиты таким образом, как показано на приведенных ниже рисунках, обратитесь к сервисному инженеру.		
Одна сторона скрепки выше другой	Скрепка согнулась в обратном направлении	Скрепка сплющилась
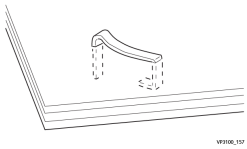	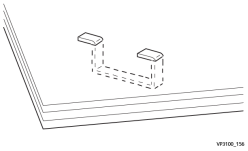	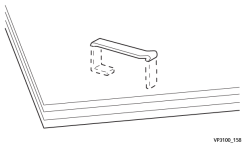
Вся скрепка приподнята над бумагой	Скрепка поднята, при этом центр прижат внутрь	
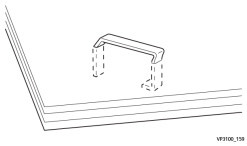	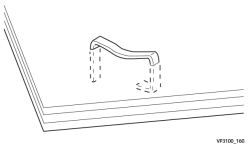	

Важно

- В зависимости от типа сшиваемой бумаги может происходить сгибание скрепок. Застревание гнутых скрепок внутри финишера может приводить к застреванию бумаги.
- Открыв крышку картриджа сшивателя, извлеките из него все гнутые скрепки. В противном случае скрепки могут застрять. Крышку картриджа сшивателя допускается открывать только для извлечения застрявших скрепок.

Извлечение застрявших скрепок из основного сшивателя

ПРИМЕЧАНИЕ

Если картридж сшивателя случайно отсоединится от держателя, см. раздел Переустановка основного картриджа сшивателя.

Финишер для промышленной эксплуатации / Финишер-брошюровщик для промышленной эксплуатации

ПРИМЕЧАНИЕ

Перед выполнением этой процедуры убедитесь, что печатная машина не выполняет печать.

1. Откройте переднюю крышку финишера.

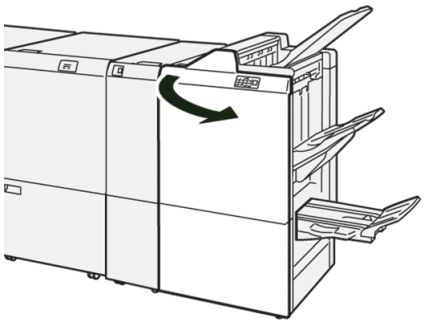

2. Извлеките **R1**.

   ПРИМЕЧАНИЕ

   После извлечения картриджа сшивателя осмотрите внутреннее пространство финишера на предмет наличия скрепок.

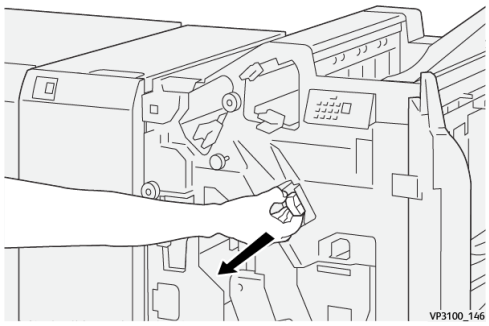

3. Откройте крышку блока и извлеките застрявшие скрепки.

   ПРЕДУПРЕЖДЕНИЕ

   Во избежание травм соблюдайте осторожность при извлечении застрявших скрепок.

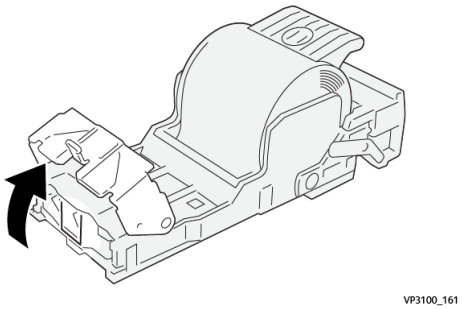

4. Вставьте блок обратно, установив его в исходное положение.

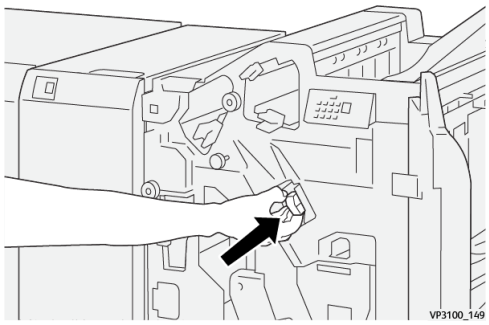

5. Закройте переднюю крышку финишера.

Переустановка основного картриджа сшивателя

Если картридж сшивателя был неправильно вставлен или случайно извлечен, выполните приведенную ниже последовательность действий, чтобы правильно вставить картридж сшивателя в блок картриджа.

1. Откройте переднюю крышку финишера.

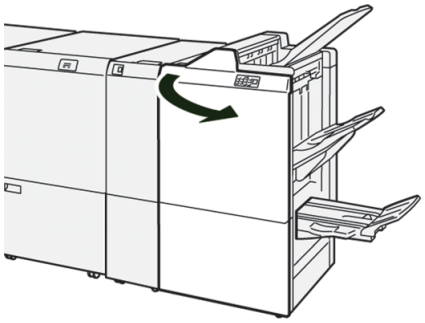

2. Извлеките **R1**.

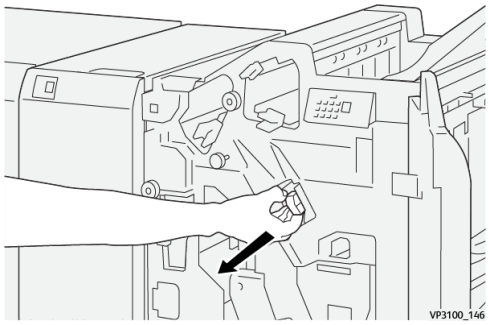

3. Откройте крышку блока и извлеките застрявшие скрепки.

ПРЕДУПРЕЖДЕНИЕ

Во избежание травм соблюдайте осторожность при извлечении застрявших скрепок.

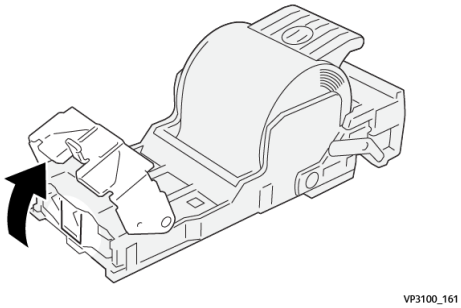

4. Найдите рычажок в задней части блока.

ПРЕДУПРЕЖДЕНИЕ

Двигая рычажок, соблюдайте осторожность, чтобы не повредить пальцы и ногти.

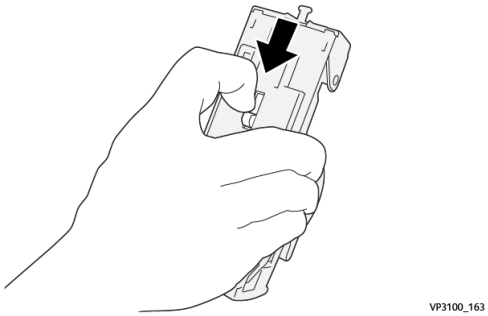

5. Удерживая рычажок, поверните блок вверх и извлеките картридж сшивателя из блока.

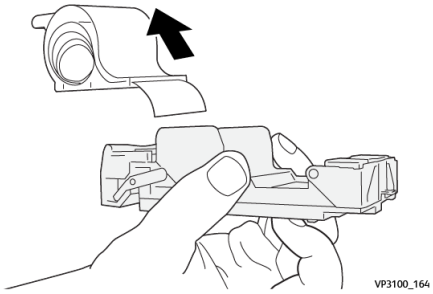

6. Уберите скрепки, оказавшиеся снаружи.

ПРЕДУПРЕЖДЕНИЕ

Убирая скрепки, соблюдайте осторожность, чтобы не повредить пальцы.

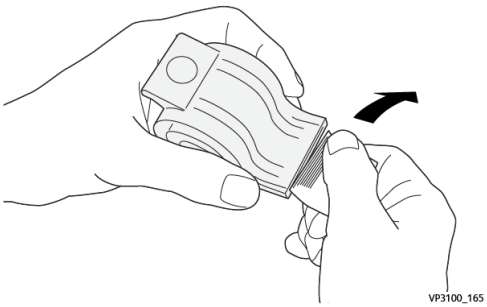

7. Вставьте картридж сшивателя в блок.

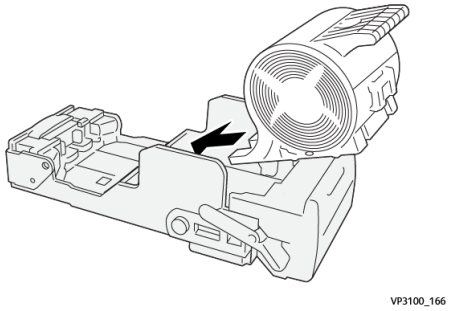

8. Вставьте блок обратно, установив его в исходное положение.

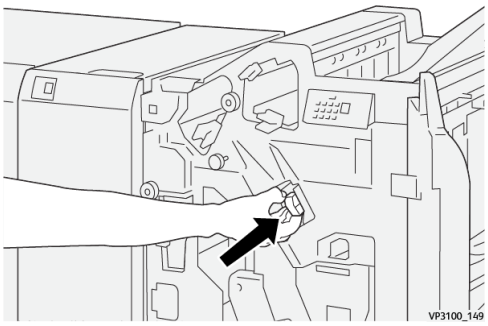

9. Закройте переднюю крышку финишера.

Извлечение застрявших скрепок из сшивателя брошюровщика

ПРИМЕЧАНИЕ

Перед выполнением этой процедуры убедитесь, что печатная машина не выполняет печать.

1. Откройте переднюю крышку финишера.

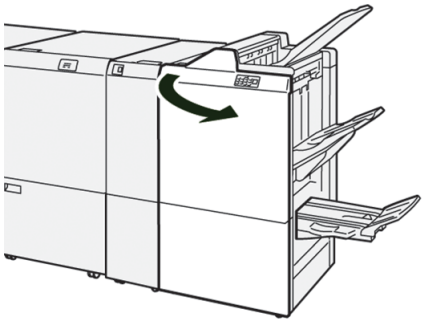

2. Передвигайте **Узел сшивания по перегибу 3** на себя до остановки.

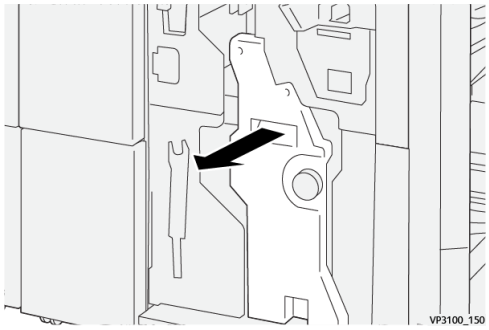

3. Извлеките картридж сшивателя, удерживая его за выступы.

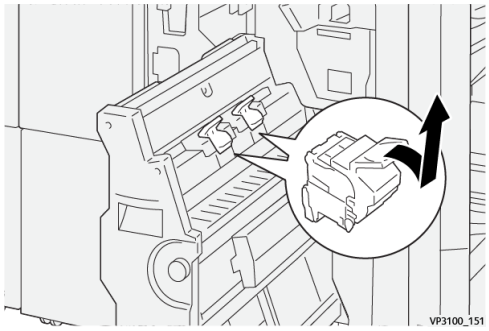

4. Извлеките застрявшие скрепки.

ПРЕДУПРЕЖДЕНИЕ

Во избежание травм соблюдайте осторожность при извлечении застрявших скрепок.

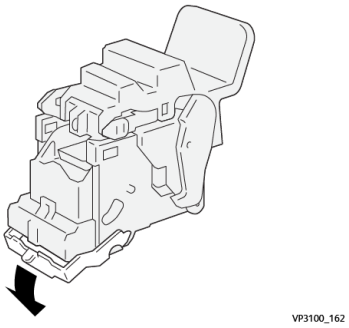

5. Удерживая новый картридж сшивателя за выступы, установите его на место.

ПРИМЕЧАНИЕ

Отметки на картридже и аппарате должны находиться на одном уровне.

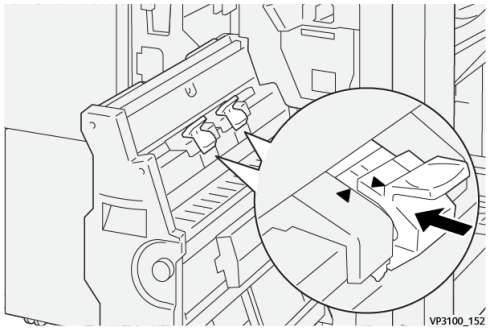

6. Аккуратно задвиньте **Узел сшивания по перегибу 3** в финишер до упора.

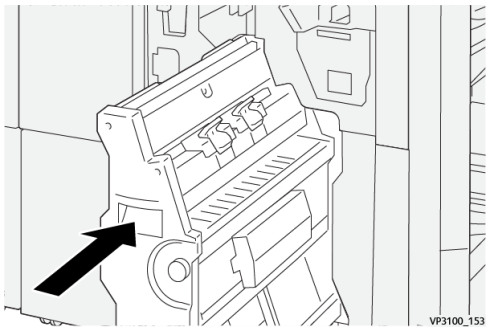

7. Закройте переднюю крышку финишера.

Сообщения о неисправности финишера

При возникновении ошибок, например: застревании бумаги, открытии дверец или крышек или неисправностей аппарата, печать приостанавливается и на сенсорном экране аппарата появляется соответствующее сообщение. На иллюстрации изображается место возникновения сбоя с кратким описанием мер по его устранению. В случае возникновения сбоев в нескольких местах иллюстрация изменяется для обозначения нескольких мест возникновения сбоев и описания соответствующих мер по их устранению.

На сенсорном экране также отображается кнопка **Сбои**, при нажатии которой можно получить информацию о сбое и подробные инструкции по его устранению. Код (**E**) в левой верхней части сообщения Сбой соответствует световому индикатору ошибки на панели управления финишера (E1—E9).

ПРИМЕЧАНИЕ

Информация о сбоях и сообщениях о неисправности приводится в главе *Устранение неисправностей Руководства пользователя*.

Информация о кодах неисправности финишера

При возникновении ошибок, например: застревании бумаги, открытии дверец или крышек или неисправностей аппарата, печать приостанавливается и на сенсорном экране аппарата появляется соответствующее сообщение.

На сенсорном экране также отображается кнопка **Сбои**, при нажатии которой можно получить информацию о сбое и подробные инструкции по его устранению.

СОВЕТ

Сбои финишера можно определить по кодам, которые начинаются с цифр "**012**", "**013**", "**024**", "**041**", "**112**" и "**124**".

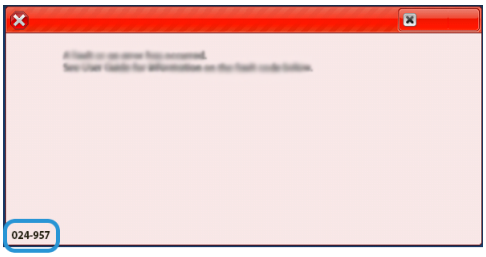

Характеристики финишера

Параметр	Данные	
Лоток	Верхний лоток	Подборка и укладка
	Лоток укладчика	Подборка (с поддержкой смещения) и укладка (с поддержкой смещения)
	Лоток брошюровщика	Подборка и укладка

Параметр	Данные			
Формат бумаги	Верхний лоток	Стандартный формат	Минимальный	Открытки (100 x 148 мм)
			Максимальный	13 x 19 дюймов, A3
		Пользовательский размер	Высота	98,0—330,2 мм
			Ширина	148,0—660,4 мм
	Лоток укладчика	Стандартный формат	Минимальный	5,83 x 8,27 дюйма, A5
			Максимальный	13 x 19 дюймов, A3
		Пользовательский размер	Высота	148,0—330,2 мм
			Ширина	148,0—488,0 мм
	Лоток брошюровщика	Стандартный формат	Минимальный	JIS B5
			Максимальный	13 x 19 дюймов, A3
		Пользовательский размер	Высота	182,0—330,2 мм
			Ширина	257,0—488,0 мм
Плотность бумаги	Верхний лоток	52—350 г/м^2		
	Лоток укладчика	52—350 г/м^2		
	Лоток брошюровщика	60—350 г/м^2		

Финишер для промышленной эксплуатации / Финишер-брошюровщик для промышленной эксплуатации

Параметр	Данные		
Емкость лотка	Верхний лоток	500 листов	
	Лоток укладчика (без скрепок)	8,5 x 11 дюймов, A4	Финишер для промышленной эксплуатации: 3 000 листов Финишер-брошюровщик для промышленной эксплуатации: 2 000 листов
		JIS B4 и крупнее	1 500 листов
		Различные материалы	350 листов
	Лоток укладчика (со скрепками)	8,5 x 11 дюймов, A4	Финишер для промышленной эксплуатации: 200 комплектов или 3000 листов Финишер-брошюровщик для промышленной эксплуатации: 2 000 листов
		JIS B4 и крупнее	100 комплектов или 1 500 листов
	Лоток брошюровщика	20 комплектов	

ПРИМЕЧАНИЕ

- Значения приведены для бумаги Colotech+90.
- Под "различными материалами" понимается стопка листов бумаги, в которой листы меньшего формата находятся под листами большего формата (например, JIS B5 под A4, A4 под JIS B4).
- Лоток брошюровщика вмещает 16 комплектов по 17 и более листов.

Параметр	Данные			
Сшивание	Емкость	100 листов		
	ПРИМЕЧАНИЕ • Значения приведены для бумаги Colotech+90. • 5 листов (размера крупнее A4/Letter (8,5 x 11 дюймов)).			
	Формат бумаги	Стандартный формат	Минимальный	5,83 x 8,27 дюйма, A5
			Максимальный	Tabloid (11 x 17 дюймов), A3
		Пользовательский размер	Высота	182,0—297,0 мм
			Ширина	148,0—432,0 мм
	Плотность бумаги	Без покрытия	52—350 г/м^2	
		С покрытием	72—350 г/м^2	
	Положение сшивания	В одном, двух или четырех местах		

Финишер для промышленной эксплуатации / Финишер-брошюровщик для промышленной эксплуатации

Параметр	Данные				
Перфорация (с перфоратором)	Формат бумаги	Стандартный формат	Максимальный	A3, Tabloid (11 x 17 дюймов)	
			Минимальный	2 или 3 отверстия	JIS B5
				4 отверстия	A4, 16K
		Пользовательский размер	Высота	203,0—297,0 мм	
			Ширина	182,0—431,8 мм	
	Плотность бумаги	Без покрытия	52—220 г/м^2		
		С покрытием	72—200 г/м^2		
	Число отверстий:	2 или 4 отверстия либо 2 или 3 отверстия для США			
		ПРИМЕЧАНИЕ Возможное число отверстий зависит от формата бумаги.			

Параметр	Данные			
Сшивание по перегибу / фальцовка в одно сложение	Емкость		Сшивание по перегибу	30 листов
Финишер-брошюровщик для промышленной эксплуатации			Фальцовка в одно сложение	5 листов
	ПРИМЕЧАНИЕ Значения приведены для бумаги Colotech+90.			
	Формат бумаги	Стандартный формат	Максимальный	A3, 13 x 19 дюймов
			Минимальный	JIS B5
		Пользовательский размер	Высота	182,0—330,2 мм
		Без покрытия	Ширина	257,0—488,0 мм
	Плотность бумаги		60—350 г/м^2	
		С покрытием	2—350 г/м^2	

Производительность сшивателя

Плотность бумаги (г/м^2)	Шитье втачку				Сшивание по перегибу	
	А4 и меньше		Крупнее А4		Без покрытия	С покрытием
	Без покрытия	С покрытием	Без покрытия	С покрытием		
52—59	100	35*	65	35*	30*	25*
60—71					30	
72—80		35		35		25
81—90						
91—105	50	30	50	30	20	
106—128			45		15	

Финишер для промышленной эксплуатации / Финишер-брошюровщик для промышленной эксплуатации

Плотность бумаги (г/м^2)	Шитье втачку				Сшивание по перегибу	
	А4 и меньше		Крупнее А4		Без покрытия	С покрытием
	Без покрытия	С покрытием	Без покрытия	С покрытием		
129—150	20	20	20	20	10	
151—176						
177—220					5	
221—256					4	
257—300	10	10	10	10	3	
301—350						

* Можно сшивать, однако при этом не гарантируется высокая точность переплетения или скорость подачи бумаги.
Приведенные в таблице значения для максимального числа листов, которые можно сшить, рассчитаны для бумаги следующего типа: 82 г/м^2, Colotech+ (200 г/м^2, 250 г/м^2, 350 г/м^2)

Важно

- Обратите внимание, что даже для работы печати, число страниц в которой находится в пределах указанного диапазона, при сшивании могут возникать ошибки. Это зависит от типа бумаги (в частности, бумаги с глянцевым покрытием), среды, в которой установлена печатная машина (комнатной температуры, влажности и т. д.) и (или) данных печати, даже если вы используете рекомендованные типы бумаги.
- Обратите внимание, что даже для работы печати, число страниц в которой находится в пределах указанного диапазона, при сшивании могут возникать ошибки, если в этой работе используется бумага разного типа или плотности.
- В условиях низкой температуры и влажности сшивание 40 и более листов может привести к застреванию бумаги.

ПРИМЕЧАНИЕ

- Печатная машина определяет тип и плотность бумаги на основании введенной для данной работы информации о бумаге, а не фактических параметров загруженной в лоток бумаги.
- Печатная машина определяет число листов для работы на основании сведений о работе, поэтому в случае одновременной подачи нескольких листов они будут сшиваться, даже если число подаваемых листов превысит установленный предел. Однако в таком случае при сшивании могут возникать ошибки.

9

Устройство обрезки® с функцией перпендикулярной фальцовки

ПРИМЕЧАНИЕ

Настоящее дополнительное устройство послепечатной обработки требует наличия интерфейсного модуля разглаживания бумаги.

СОВЕТ

Устройство обрезки с функцией перпендикулярной фальцовки® доступно только с финишером-брошюровщиком.

Устройство обрезки с функцией перпендикулярной фальцовки представляет собой дополнительное устройство послепечатной обработки, обеспечивающее прессование корешка и обрезку передней кромки брошюры.

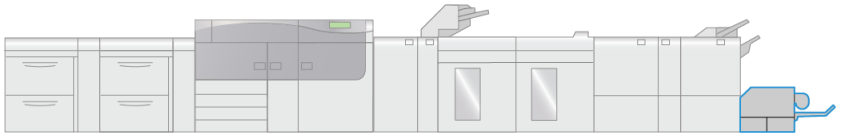

VP3100_009

Устройство обрезки с функцией перпендикулярной фальцовки выполняет такие функции:

- принимает брошюру, подаваемую из секции брошюровщика финишера;
- прессует корешок брошюры, уменьшая ее толщину и придавая внешний вид, аналогичный переплетенной книге;
- аккуратно обрезает внешнюю кромку брошюры.

Брошюра компонуется и сшивается в секции брошюровщика финишера. Затем она в скомпонованном виде поступает в устройство обрезки с функцией перпендикулярной фальцовки. Поэтому настройку изображений оригинала и их размещения на страницах брошюры следует выполнять на сервере печати.

Компоненты устройства обрезки с функцией перпендикулярной фальцовки

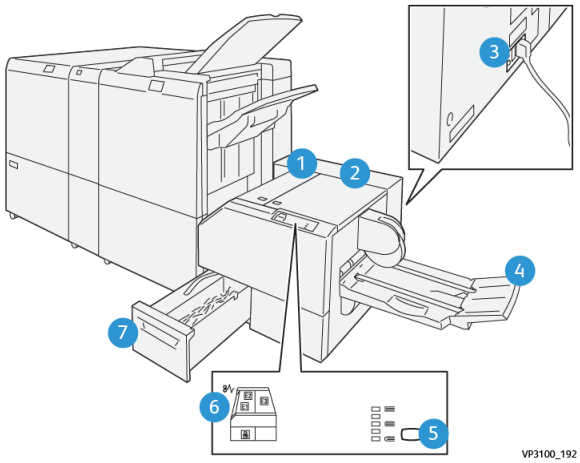

Номер	Компонент	Описание
1	Левая крышка*	Открывается для извлечения застрявшей бумаги.
2	Правая крышка*	Открывается для извлечения застрявшей бумаги.
3	Автоматический выключатель (расположен на задней панели устройства)	Предназначен для автоматического отключения электропитания в случае короткого замыкания или отказа системы электропитания.
4	Лоток брошюровщика	Для вывода обжатых и подрезанных брошюр из финишера.
5	Кнопка настройки перпендикулярной фальцовки	Эта кнопка предназначена для настройки толщины печатаемых брошюр.
6	Индикатор застревания бумаги / ошибки	Включается при застревании бумаги.
7	Сборник отходов триммера	Предназначен для сбора отходов устройства обрезки.

Номер	Компонент	Описание
* Запрещается открывать крышки во время штатной работы печатной машины и при ее простое. Крышки можно открывать, только когда загорается индикатор и возникает застревание или сбой в устройстве обрезки с функцией перпендикулярной фальцовки.		

Автоматический выключатель устройства обрезки с функцией перпендикулярной фальцовки

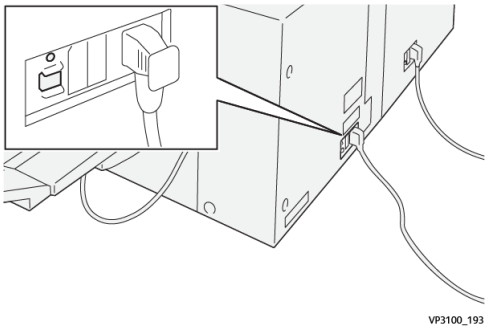

Автоматический выключатель расположен на задней панели устройства. В нормальном состоянии автоматический выключатель находится в положении **ВКЛ**.

ПРИМЕЧАНИЕ

В случае обнаружения прерывания питания выключатель автоматически отключает подачу электропитания на устройство. Информация об электропитании приведена в *Руководстве по обеспечению безопасности для печатной машины Versant 3100*.

В нормальных условиях эксплуатации прикасаться к этому выключателю не следует. В случае перемещения аппарата необходимо нажать эту кнопку, чтобы отключить питание устройства.

Выходные лотки

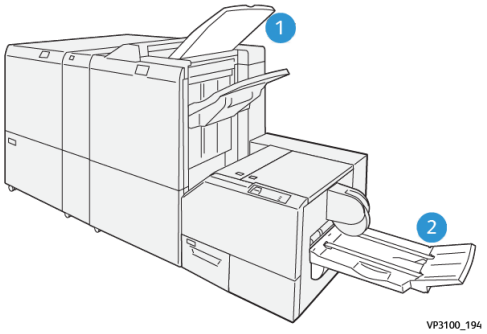

1. Выходной лоток финишера: неиспользованные листы, которые выводятся аппаратом, попадают в этот выходной лоток.
2. Лоток брошюровщика: работы со сшиванием по перегибу / фальцовкой в одно сложение и обрезкой / перпендикулярной фальцовкой подаются только в этот лоток.

Панель управления

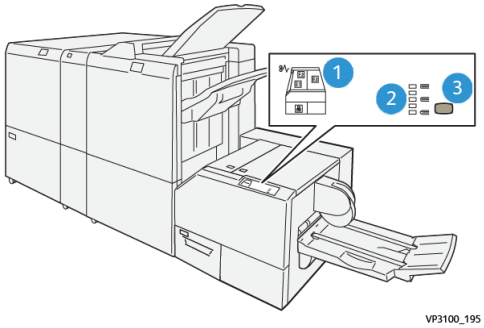

Номер	Описание
1	Индикаторы неисправности. Эти индикаторы загораются при возникновении неисправности или застревании бумаги в определенной секции устройства обрезки с функцией перпендикулярной фальцовки. Нижний индикатор (со значком замка) загорается, если сборник отходов триммера заполнен или выдвинут. **ПРИМЕЧАНИЕ** Если горит индикатор E1, E2 или E3, можно открыть левую и правую крышки и устранить неисправность или извлечь застрявшую бумагу; в обычном режиме работы и при простое печатной машины эти крышки открывать нельзя.
2	Выберите нужные параметры перпендикулярной фальцовки. Дополнительная информация приведена в разделе Настройка перпендикулярной фальцовки.
3	Нажмите эту кнопку, чтобы изменить параметры перпендикулярной фальцовки (толщины книги).

Тракт подачи бумаги устройства обрезки с функцией перпендикулярной фальцовки

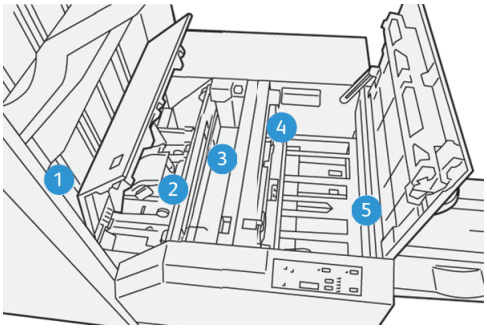

Номер	Описание
1	Брошюра из секции брошюровщика финишера поступает в устройство обрезки с функцией перпендикулярной фальцовки. Датчик выхода брошюры (в устройстве обрезки с функцией перпендикулярной фальцовки) определяет переднюю кромку (корешок) брошюры и перемещает ее в секцию перпендикулярной фальцовки.
2	Когда корешок брошюры поступает в секцию перпендикулярной фальцовки, брошюра зажимается, и начинаются операции перпендикулярной фальцовки.
3	Брошюра разглаживается и корешок торцуется в соответствии с настройкой перпендикулярной фальцовки, указанной в панели управления.
4	После разглаживания брошюры и торцовки корешка брошюра поступает в секцию триммера. • В зависимости от размеров готовой брошюры она перемещается до тех пор, пока задняя кромка не достигнет резчика триммера. • Задняя кромка обрезается (в зависимости от размера готовой брошюры, заданного для настройки режима устройства обрезки).
5	После этого брошюра передается в зону выхода, а затем в лоток брошюровщика.

ПРИМЕЧАНИЕ

При выходе из устройства обрезки с функцией перпендикулярной фальцовки на брошюре могут оставаться отходы от обрезки предыдущей брошюры. Это происходит под воздействием статического электричества и не является неисправностью. Если брошюра содержит обрезки и обрывки бумаги, их следует просто удалить и выбросить.

Функции перпендикулярной фальцовки и обрезки

Функция перпендикулярной фальцовки

ПРИМЕЧАНИЕ

Термин "прессование блока" используется наравне с термином "перпендикулярная фальцовка".

Нажмите кнопку **Перпендик. фальцовка**, чтобы отрегулировать толщину (перпендикулярную фальцовку) печатаемых брошюр.

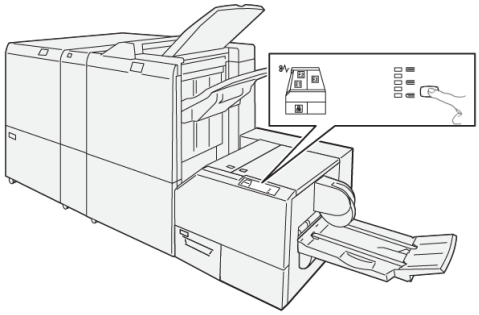

Кроме того, доступ к функции перпендикулярной фальцовки можно получить с помощью драйвера печати компьютера или на сервере печати.

Настройка перпендикулярной фальцовки

Функцию перпендикулярной фальцовки при необходимости можно включать и отключать. Если режим включен, можно выбрать одну из пяти опций в зависимости от требований к послепечатной обработке брошюры.

ПРИМЕЧАНИЕ

Выполните один или несколько пробных отпечатков, прежде чем приступать к объемной работе.

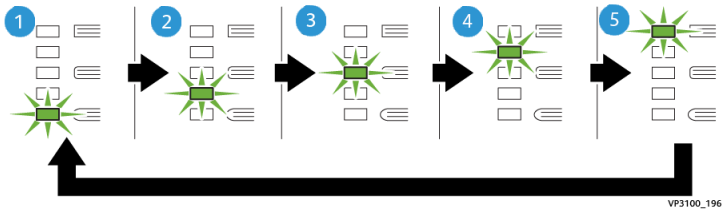

Номер	Описание
1	Выбирайте эту настройку (**-2/Ниже/Низкое 2**), когда готовая брошюра содержит не более пяти листов и напечатана на тонкой бумаге (плотностью не более 100 г/м2). Настройка "-2" обеспечивает наименьшее усилие обжима брошюры.
2	Выбирайте эту настройку (**-1 / Низкое / Низкое 1**) для прессования корешка брошюры с меньшим усилием. Чем ниже усилие обжима брошюры, тем ближе форма ее корешка к овальной.
3	**Авто/Норма**— настройка аппарата по умолчанию, используемая для большинства работ.
4	Выбирайте эту настройку (**+1 / Высокое / Высокое 1**) для прессования корешка брошюры с большим усилием (но меньше, чем при настройке "+2").
5	Выбирайте эту настройку (**+2 / Выше / Высокое 2**) для прессования корешка брошюры с максимальным приложенным усилием. Чем выше усилие обжима брошюры, тем ближе форма ее корешка к квадратной. Максимальное усилие обжима брошюры равно +2.

Пример брошюры

На данном рисунке показаны два тип брошюр.

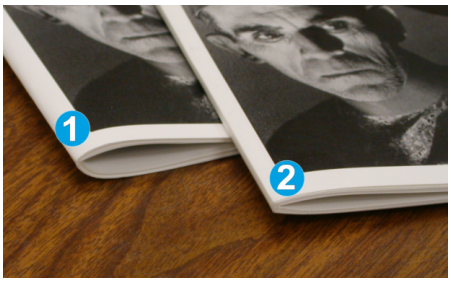

1. К этой брошюре перпендикулярная фальцовка не применялась, поэтому ее корешок более округлый, а сама брошюра выглядит толще.
2. К этой брошюре применялась перпендикулярная фальцовка, поэтому ее корешок плоский и имеет форму, близкую к квадратной, что придает брошюре вид идеально переплетенной книги.

Функция обрезки

Доступ к функции обрезки можно получить с помощью драйвера печати компьютера или на сервере печати.

Опции обрезки

При использовании параметров обрезки необходимо учитывать следующие факторы.

- При выходе из устройства обрезки с функцией перпендикулярной фальцовки на брошюре могут оставаться отходы от обрезки предыдущей брошюры. Это происходит под воздействием статического электричества и не является неисправностью. Брошюры легко очищаются от отходов обрезки.
- Функцию обрезки можно включать и отключать. Если данная функция включена, пользователь может задать настройку обрезки с шагом 0,1 мм (0,0039 дюйма) в зависимости от требований к готовой брошюре.

Предусмотрены следующие параметры обрезки:

- **Trimming On / Off**. **Включение** / **Выключение** функции обрезки. По умолчанию используется значение **Выкл.**
- **Обрезать в размер**. Для увеличения или уменьшения значения настройки триммера нажимайте на сенсорном экране кнопки со **стрелками, указывающими влево и вправо**. Настройка выполняется с шагом 0,1 мм (0,0039 дюйма).

Настройка обрезки зависит от следующих факторов:

- количество листов в готовой брошюре;
- ширина готовой брошюры;
- тип материала (с покрытием или без него);
- плотность материала.

ПРИМЕЧАНИЕ

Поэкспериментируйте с настройками, чтобы определить оптимальные для данной работы. Чтобы добиться наилучших результатов, выполните один или несколько пробных отпечатков, прежде чем приступать к объемной работе.

ПРИМЕЧАНИЕ

Настройки обрезки предусматривают удаление кромки брошюры только в пределах от 2 мм до 20 мм. Настройка менее 2 мм может привести к ухудшению качества обрезки. Настройка более 20 мм может привести к тому, что обрезка кромки брошюры выполняться не будет.

Указания по обрезке

В таблице ниже приведены разные схемы, характерные для использования различной плотности бумаги, типов материалов и настроек обрезки. Эту таблицу можно использовать для справки при выборе настройки обрезки для конкретных работ.

ПРИМЕЧАНИЕ

Настройки, содержащиеся в таблице, приведены в качестве примеров и не могут удовлетворять всем возможным ситуациям. Еще раз напоминаем, что таблица приводится только для справки.

Номер схемы	Формат бумаги	Размер готовой брошюры	Плотность бумаги (фунты / г/м2)	Примерная настройка обрезки (мм)	Количество страниц в готовой брошюре
1	8,5 x 11 дюймов/A4 (210 x 298 мм)	149 x 210 мм (5,5 x 8,5 дюйма)	20 фунтов / 75 г/м2	130	20
2	8,5 x 11 дюймов/A4 (210 x 298 мм)	149 x 210 мм (5,5 x 8,5 дюйма)	24 фунта / 90 г/м2	125	14
3	8,5 x 11 дюймов/A4 (210 x 298 мм)	149 x 210 мм (5,5 x 8,5 дюйма)	32 фунта / 120 г/м2	135	10
4	8,5 x 11 дюймов/A4 (210 x 298 мм)	149 x 210 мм (5,5 x 8,5 дюйма)	20 фунтов / 75 г/м2	125	10
5	8,5 x 11 дюймов/A4 (210 x 298 мм)	149 x 210 мм (5,5 x 8,5 дюйма)	80 фунтов / 120 г/м2	135	12
6	8,5 x 14 дюймов/B4 (250 x 353 мм)	250 x 176,5 мм (8,5 x 7 дюйма)	20 фунтов / 75 г/м2	172	6

Номер схемы	Формат бумаги	Размер готовой брошюры	Плотность бумаги (фунты / г/м2)	Примерная настройка обрезки (мм)	Количество страниц в готовой брошюре
7	8,5 x 14 дюймов/B4 (250 x 353 мм)	250 x 176,5 мм (8,5 x 7 дюйма)	24 фунта / 90 г/м2	170	6
8	11 x 17 дюймов/A3 (297 x 420 мм)	8,5 x 11 дюймов/A4 (210 x 297 мм)	24 фунта / 90 г/м2	200	14
9	11 x 17 дюймов/A3 (297 x 420 мм)	8,5 x 11 дюймов/A4 (210 x 297 мм)	80 фунтов / 216 г/м2	205	5
10	11 x 17 дюймов/A3 (297 x 420 мм)	8,5 x 11 дюймов/A4 (210 x 297 мм)	20 фунтов / 80 г/м2	210	22
11	11 x 17 дюймов/A3 (297 x 420 мм)	8,5 x 11 дюймов/A4 (210 x 297 мм)	24 фунта / 90 г/м2	210	8
12	11 x 17 дюймов/A3 (297 x 420 мм)	8,5 x 11 дюймов/A4 (210 x 297 мм)	80 фунтов / 120 г/м2	205	10
13	12 x 18 дюймов/305 x 458 мм	6 x 9 дюймов/152 x 229 мм	80 фунтов / 120 г/м2	220	6
14	12 x 18 дюймов/305 x 458 мм	6 x 9 дюймов/152 x 229 мм	80 фунтов / 120 г/м2	215	5
15	12 x 18 дюймов/305 x 458 мм	6 x 9 дюймов/152 x 229 мм	80 фунтов / 120 г/м2	210	4
16	12 x 18 дюймов/305 x 458 мм	6 x 9 дюймов/152 x 229 мм	28 фунтов / 105 г/м2	220	16
17	12 x 18 дюймов/305 x 458 мм	6 x 9 дюймов/152 x 229 мм	80 фунтов / 120 г/м2	210	14

Обслуживание устройства обрезки с функцией перпендикулярной фальцовки

Опустошение сборника отходов устройства обрезки с функцией перпендикулярной фальцовки

При наполнении сборника отходов в верхней части устройства обрезки с функцией перпендикулярной фальцовки срабатывает соответствующий световой индикатор. На экране печатной машины также выводится соответствующее сообщение. При появлении такого сообщения извлеките все обрывки бумаги из сборника отходов.

ПРИМЕЧАНИЕ

Не выключайте питание печатной машины, чтобы извлечь отходы. Если отключить питание, печатная машина не зафиксирует опорожнение сборника отходов.

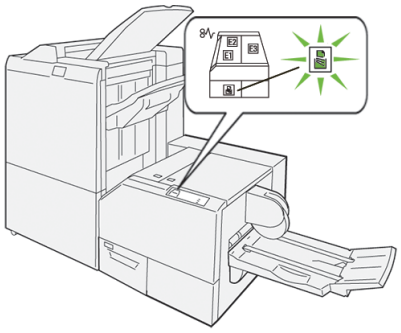

Выполните описанный ниже порядок действий, чтобы опустошить сборник отходов обрезки.

1. Убедитесь, что на печатной машине не выполняются никакие работы, и медленно извлеките из нее **сборник отходов устройства обрезки**.

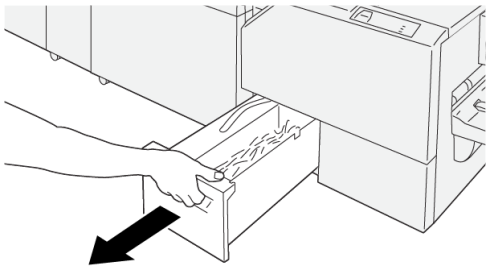

VP3100_199

2. Придерживая ремень сборника отходов, извлеките сборник отходов двумя руками.

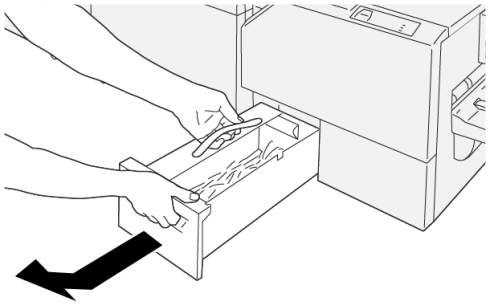

VP3100_200

3. Извлеките все отходы и обрывки.

ПРИМЕЧАНИЕ

Убедитесь, что сборник отходов пуст. Если в сборнике останутся отходы или обрывки бумаги, он будет заполнен еще до появления сообщения о наполнении, что приведет к сбою печатной машины.

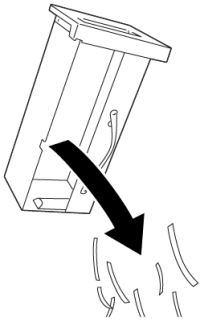

VP3100_201

4. Вставьте пустой сборник отходов обратно и медленно задвиньте его до упора.

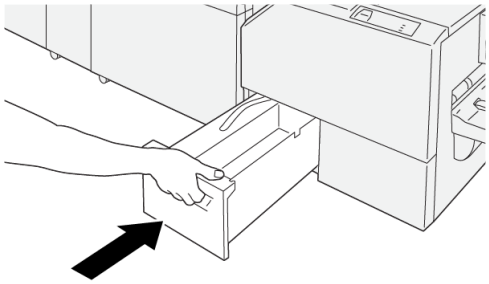

VP3100_202

Устранение неисправностей устройства обрезки с функцией перпендикулярной фальцовки

Застревание бумаги в устройстве обрезки с функцией перпендикулярной фальцовки

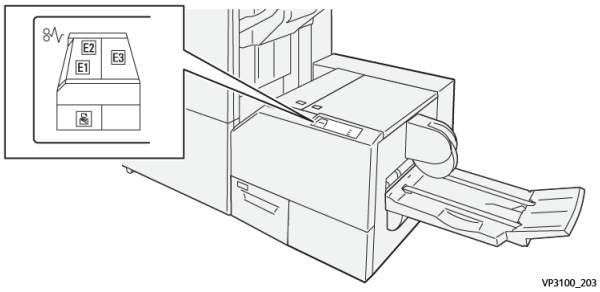

При наличии сбоев, например: застревании бумаги, открытии дверец или крышек или неисправностей аппарата, происходит следующее.

- Работа аппарата приостанавливается, и на сенсорном экране отображается сообщение о неисправности.
- К сообщению прилагается изображение места возникновения сбоя с кратким описанием мер по его устранению.
- Бумага может застрять как в различных участках аппарата, так и в подключенных к нему дополнительных устройствах. В таком случае иллюстрация изменяется для отображения нескольких участков и описания соответствующих мер по извлечению застрявшей бумаги.
- Кроме того, в случае возникновения неисправности дополнительного устройства на панели управления этого устройства включается индикатор, указывающий соответствующий участок, в котором возник сбой.

При извлечении застрявшей бумаги необходимо учитывать следующую информацию.

- Не выключайте питание аппарата, чтобы извлечь застрявшую бумагу.
- Извлекать застрявшую бумагу можно при включенном аппарате. Если питание выключается, теряется вся информация в памяти аппарата.
- Возобновляйте работу печати только после извлечения всей застрявшей бумаги.
- Не прикасайтесь к внутренним компонентам аппарата. Это может привести к появлению дефектов печати.
- Прежде чем приступать к выполнению работ печати, необходимо убедиться в отсутствии застрявшей бумаги, в том числе небольших обрывков.
- Аккуратно извлеките бумагу, стараясь не порвать ее. Если бумага порвется, обязательно извлеките все обрывки.
- После извлечения всей застрявшей бумаги закройте все дверцы и крышки. Аппарат не может приступить к печати, если в нем открыты крышки или дверцы.

- После извлечения застрявшей бумаги печать автоматически возобновляется с того момента, когда произошло застревание бумаги.
- Если застрявшая бумага не извлечена полностью, на сенсорном экране аппарата продолжит отображаться сообщение об ошибке. Инструкции и сопутствующая информация по извлечению оставшейся бумаги отображаются на сенсорном экране аппарата.

Извлечение застрявшей бумаги из участков устройства обрезки с функцией перпендикулярной фальцовки E1 и E2

ПРИМЕЧАНИЕ

Перед выполнением этой процедуры убедитесь, что печатная машина не выполняет печать.

1. Откройте левую крышку устройства обрезки, нажав расположенную на ней кнопку.

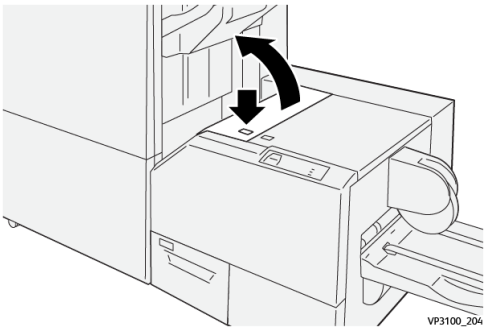

2. Извлеките застрявшую бумагу.

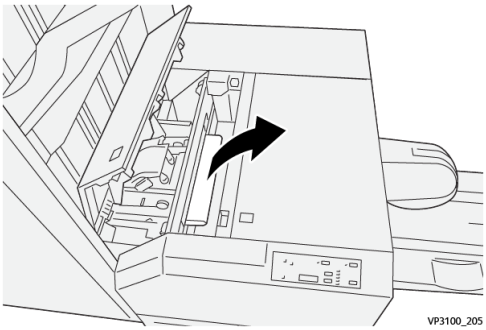

3. В случае возникновения трудностей при извлечении застрявшей бумаги откройте переднюю крышку финишера.

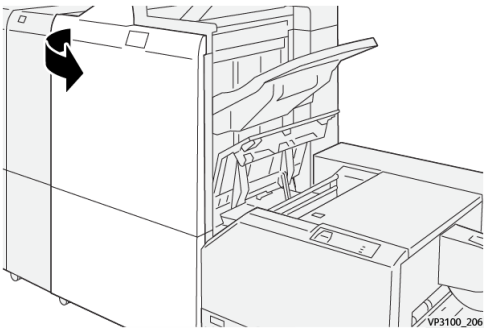

4. Поверните рукоятку **3b** вправо, затем извлеките застрявшую бумагу.

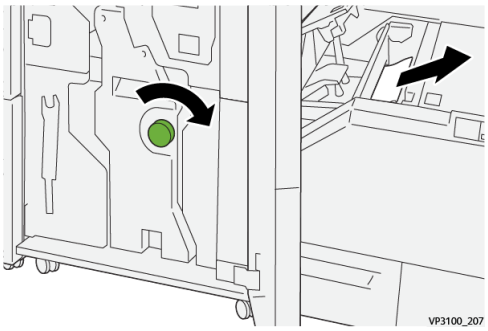

5. При необходимости закройте переднюю крышку финишера.
6. Закройте левую крышку блока устройства обрезки.
7. Если аппарат сигнализирует о наличии застрявшей бумаги в других местах, следуйте инструкциям по извлечению бумаги, после чего возобновите печать.

Извлечение застрявшей бумаги из участка устройства обрезки с функцией перпендикулярной фальцовки E3

ПРИМЕЧАНИЕ

Перед выполнением этой процедуры убедитесь, что печатная машина не выполняет печать.

1. Откройте правую крышку устройства обрезки, нажав расположенную на ней кнопку.

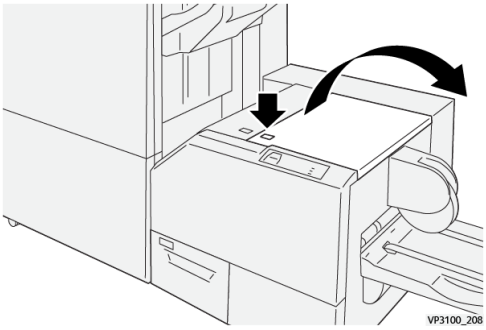

2. Извлеките застрявшую бумагу.

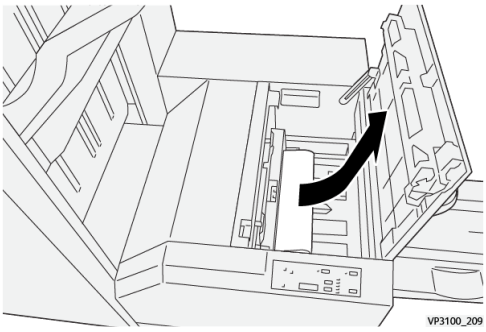

3. Закройте правую крышку блока устройства обрезки.
4. Если аппарат сигнализирует о наличии застрявшей бумаги в других местах, следуйте инструкциям по извлечению бумаги, после чего возобновите печать.

Сообщения о неисправности устройства обрезки с функцией перпендикулярной фальцовки

При возникновении ошибок, например: застревании бумаги, открытии дверец или крышек или неисправностей аппарата, печать приостанавливается и на сенсорном экране аппарата появляется соответствующее сообщение. На иллюстрации изображается место возникновения сбоя с кратким описанием мер по его устранению. В случае возникновения сбоев в нескольких местах иллюстрация изменяется для обозначения нескольких мест возникновения сбоев и описания соответствующих мер по их устранению.

На сенсорном экране также отображается кнопка **Сбои**, при нажатии которой можно получить информацию о сбое и подробные инструкции по его устранению. Код (**E**) в левой верхней части сообщения Сбой соответствует световому индикатору ошибки на панели управления устройства обрезки с функцией перпендикулярной фальцовки (E1—E3).

ПРИМЕЧАНИЕ

Информация о сбоях и сообщениях о неисправности приводится в главе *Устранение неисправностей Руководства пользователя*.

Информация о кодах неисправности устройства обрезки с функцией перпендикулярной фальцовки

При возникновении ошибок, например: застревании бумаги, открытии дверец или крышек или неисправностей аппарата, печать приостанавливается и на сенсорном экране аппарата появляется соответствующее сообщение.

На сенсорном экране также отображается кнопка **Сбои**, при нажатии которой можно получить информацию о сбое и подробные инструкции по его устранению.

СОВЕТ

Сбои устройства обрезки с функцией перпендикулярной фальцовки можно определить по кодам, которые начинаются с цифр "**013**".

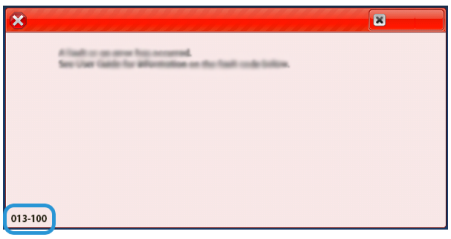

Рекомендации по использованию устройства обрезки с функцией перпендикулярной фальцовки

Полностраничные изображения в брошюрах

При использовании изображений, печатаемых на всю страницу, убедитесь в том, что размеры готовой брошюры соответствуют размерам таких изображений и что они не будут повреждены при обрезке брошюры.

На рисунке ниже показаны брошюры разного формата с предварительно напечатанными передней и задней обложками и полностраничным изображением.

1. Брошюра № 1 напечатана на бумаге формата 8,5 x 14 дюймов / B4. Передняя обрезанная обложка содержит изображение целиком.
2. Брошюра № 2 напечатана на бумаге формата 8,5 x 11 дюймов / A4. Изображение на передней обложке обрезано.

Замечания по брошюрам

При печати брошюр необходимо учитывать следующее:

- расположение изображения на оригинале, поскольку оно не будет находиться по центру, а также необходимость смещения изображения для соответствия размерам готовой брошюры;
- размер готовой брошюры;
- наличие в брошюре изображений на всю страницу;
- использование предварительно напечатанных обложек с изображениями на всю страницу;
- необходимость обрезки брошюры.

Замечания по достижению необходимой производительности при печати брошюр

Эти рекомендации помогут вам добиться желаемого результата.

- Всегда выполняйте пробную печать одной или нескольких страниц работы, прежде чем приступать к печати в больших объемах.
- Проверяйте пробные отпечатки на наличие обрезанных изображений или текста.
- Если требуется сдвинуть изображение или текст, попробуйте применить различные настройки драйвера печати приложения (см. разделы справки драйвера печати).
- Внимание. Для получения оптимального результата может потребоваться печать одной или нескольких копий.

Характеристики устройства обрезки с функцией перпендикулярной фальцовки

Параметр	Характеристики
Формат бумаги	• Максимальный: 330 x 457 мм (13 x 18 дюймов) • Минимальный: A4 (216 x 270 мм) SEF (8,5 x 11 дюймов)
Емкость триммера	• брошюра 5-20 листов (до 80 сторон с изображением) плотностью 90 г/м2 • брошюра 5-25 листов (до 100 сторон с изображением) плотностью 80 г/м2
Размер обрезки	2-20 мм, регулируется с шагом 0,1 мм
Плотность бумаги	16 фунтов (высокосортная) – 90 фунтов (для обложек)
	64-300 г/м2 без покрытия; 106-300 г/м2 с покрытием

10

Финишер для промышленной эксплуатации с дополнительными функциями

ПРИМЕЧАНИЕ

Эти дополнительные устройства послепечатной обработки требуют наличия интерфейсного модуля разглаживания бумаги.

Финишер для промышленной эксплуатации с дополнительными функциями имеет те же функции, что и обычный финишер для промышленной эксплуатации, и, кроме того, служит интерфейсом для перемещения бумаги от печатной машины к любому стороннему устройству DFA (Document Finishing Architecture, архитектура послепечатной обработки документов), подключенному к печатной машине.

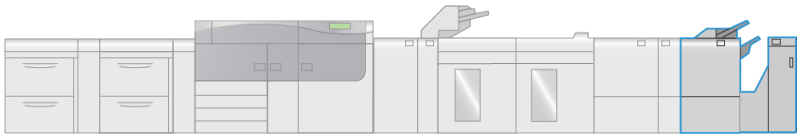

VP3100_010

Финишер для промышленной эксплуатации с дополнительными функциями обладает следующими возможностями:

- работа с материалами форматом менее 5,83 x 8,27 дюйма / A5;
- сшивание до 35 страниц материалов с покрытием;

- работа с крупноформатной бумагой (максимальный размер: 13 x 19,2 дюйма / 330,2 x 488 мм);
- подача отпечатков из печатной машины (и поточных устройств послепечатной обработки) в стороннее устройство DFA.

Компоненты финишера для промышленной эксплуатации с дополнительными функциями

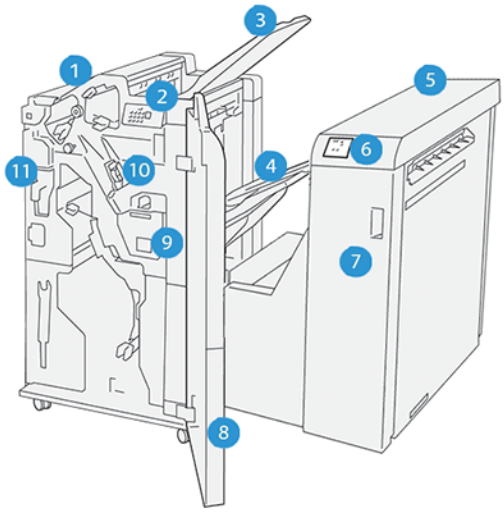

1. Модуль финишера
2. Модуль финишера с индикаторами застревания бумаги / ошибки
3. Верхний лоток финишера
4. Лоток укладчика финишера
5. Транспортер финишера
6. Индикаторы застревания бумаги / ошибки транспортера финишера
7. Передняя крышка транспортера финишера
8. Передняя крышка модуля финишера
9. Сборник отходов сшивателя финишера
10. Базовый сшиватель финишера (для шитья втачку)
11. Сборник отходов перфоратора финишера

ПРИМЕЧАНИЕ

Подробная информация о функциях устройства послепечатной обработки стороннего производителя приводится в руководстве, которое входит в комплект поставки этого устройства.

Обслуживание финишера для промышленной эксплуатации с дополнительными функциями

Информация о расходных материалах и порядке обслуживания финишера для промышленной эксплуатации с дополнительными функциями приводится в следующих разделах.

- Расходные материалы финишера
- Проверка состояния расходных материалов финишера
- Замена основного картриджа сшивателя (для шитья втачку)
- Замена сборника отходов сшивателя финишера
- Опорожнение сборника отходов перфорации

Устранение неисправностей финишера для промышленной эксплуатации с дополнительными функциями

Застревание бумаги в финишере для промышленной эксплуатации с дополнительными функциями

Когда в финишере для промышленной эксплуатации с дополнительными функциями застревает бумага, на модуле финишера или модуле транспортера финишера включается световой индикатор.

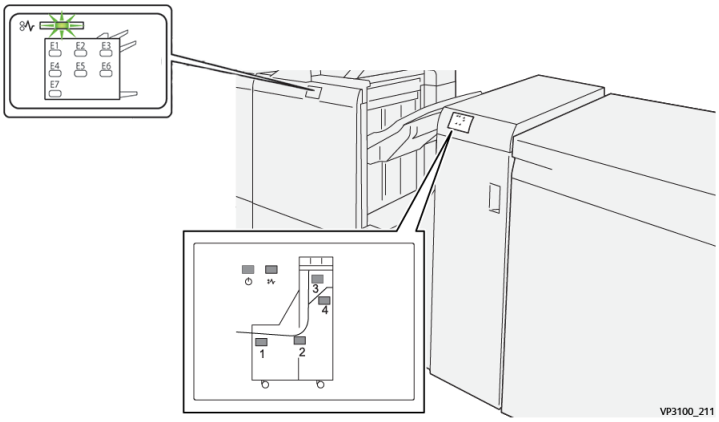

При наличии сбоев, например: застревании бумаги, открытии дверец или крышек или неисправностей аппарата, происходит следующее.

- Работа аппарата приостанавливается, и на сенсорном экране отображается сообщение о неисправности.
- К сообщению прилагается изображение места возникновения сбоя с кратким описанием мер по его устранению.
- Бумага может застрять как в различных участках аппарата, так и в подключенных к нему дополнительных устройствах. В таком случае иллюстрация изменяется для отображения нескольких участков и описания соответствующих мер по извлечению застрявшей бумаги.
- Кроме того, в случае возникновения неисправности дополнительного устройства на панели управления этого устройства включается индикатор, указывающий соответствующий участок, в котором возник сбой.

При извлечении застрявшей бумаги необходимо учитывать следующую информацию.

- Не выключайте питание аппарата, чтобы извлечь застрявшую бумагу.
- Извлекать застрявшую бумагу можно при включенном аппарате. Если питание выключается, теряется вся информация в памяти аппарата.
- Возобновляйте работу печати только после извлечения всей застрявшей бумаги.
- Не прикасайтесь к внутренним компонентам аппарата. Это может привести к появлению дефектов печати.
- Прежде чем приступать к выполнению работ печати, необходимо убедиться в отсутствии застрявшей бумаги, в том числе небольших обрывков.
- Аккуратно извлеките бумагу, стараясь не порвать ее. Если бумага порвется, обязательно извлеките все обрывки.
- После извлечения всей застрявшей бумаги закройте все дверцы и крышки. Аппарат не может приступить к печати, если в нем открыты крышки или дверцы.
- После извлечения застрявшей бумаги печать автоматически возобновляется с того момента, когда произошло застревание бумаги.
- Если застрявшая бумага не извлечена полностью, на сенсорном экране аппарата продолжит отображаться сообщение об ошибке. Инструкции и сопутствующая информация по извлечению оставшейся бумаги отображаются на сенсорном экране аппарата.

Извлечение застрявшей бумаги из участков модуля финишера E1—E6

Порядок извлечения застрявшей бумаги из участков модуля финишера для промышленной эксплуатации с дополнительными функциями E1—E6 описан в таких разделах.

- Извлечение застрявшей бумаги из участка финишера E1
- Извлечение застрявшей бумаги из участка финишера E2
- Извлечение застрявшей бумаги из участка финишера E3
- Извлечение застрявшей бумаги из участка финишера E4
- Извлечение застрявшей бумаги из участка финишера E5
- Извлечение застрявшей бумаги из участка финишера E6

Извлечение застрявшей бумаги из участка модуля финишера E7

1. Откройте переднюю крышку финишера.

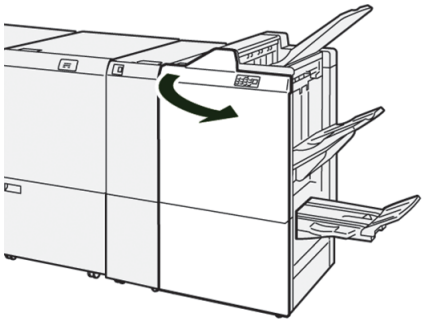

2. Извлеките застрявшую бумагу.
3. Для извлечения застрявшей бумаги из **Участка E7** выполните следующие действия:

   a) Поверните влево рычажки **3a** (①) и **3b**" (②).

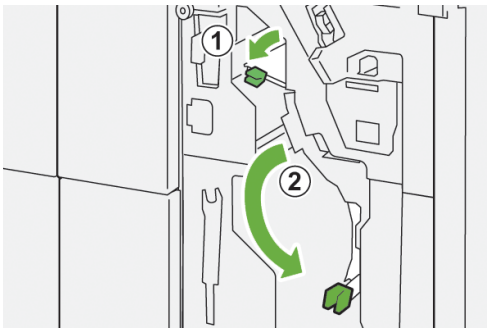

   b) Поверните рукоятку **1b** по часовой стрелке (①) и извлеките застрявшую бумагу (②).

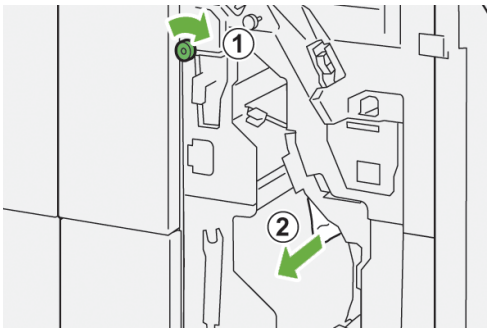

   c) Верните рычажки **3a** и **3b** в их исходные положения.

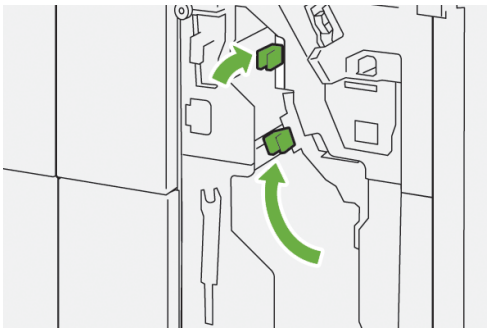

4. Закройте переднюю крышку финишера.

Извлечение застрявшей бумаги из транспортера финишера

Порядок извлечения застрявшей бумаги из участков модуля финишера для промышленной эксплуатации с дополнительными функциями 1—4 описан в таких разделах.

- Извлечение застрявшей бумаги из участка транспортера финишера 1
- Извлечение застрявшей бумаги из участка транспортера финишера 2
- Извлечение застрявшей бумаги из участка транспортера финишера 3
- Извлечение застрявшей бумаги из участка транспортера финишера 4

Извлечение застрявшей бумаги из участка транспортера финишера 1

1. Откройте переднюю крышку транспортера финишера.

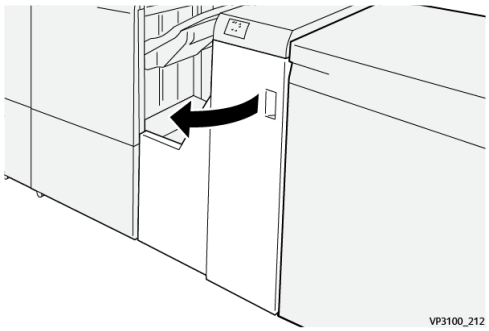

2. Поверните рычажок **1** вниз и извлеките застрявшую бумагу.

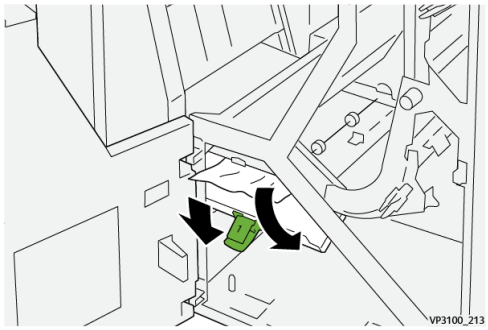

3. Верните рычажок **1** в исходное положение.

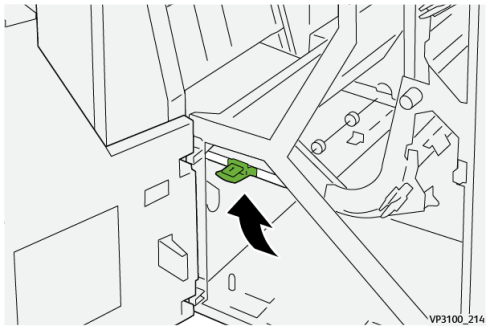

4. Закройте переднюю крышку транспортера финишера.

Извлечение застрявшей бумаги из участка транспортера финишера 2

1. Откройте переднюю крышку транспортера финишера.

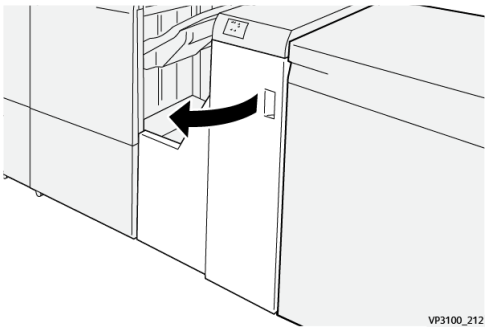

2. Поверните рычажок **2** вправо (①), а рукоятку — против часовой стрелки (②). Извлеките застрявшую бумагу.

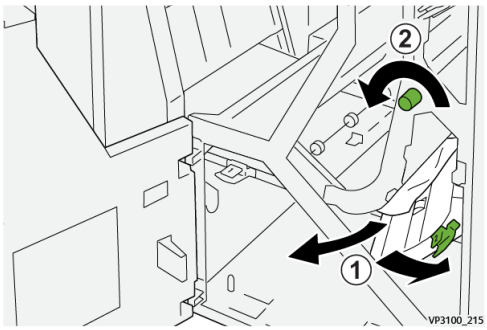

3. Верните рычажок **2** в исходное положение.

4. Закройте переднюю крышку транспортера финишера.

Извлечение застрявшей бумаги из участка транспортера финишера 3

1. Откройте переднюю крышку транспортера финишера.

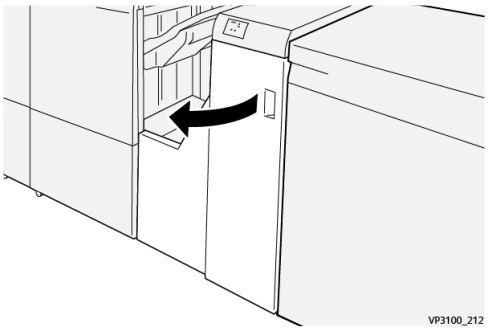

2. Поверните рычажок **3** влево (①), а рукоятку — по часовой стрелке (②). Извлеките застрявшую бумагу.

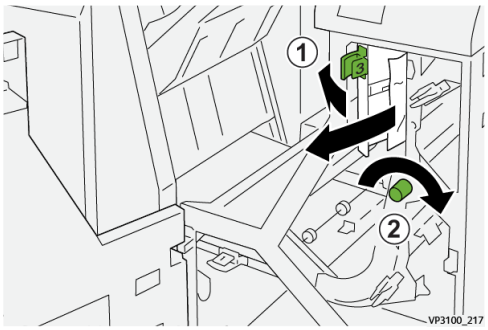

3. Верните рычажок **3** в исходное положение.

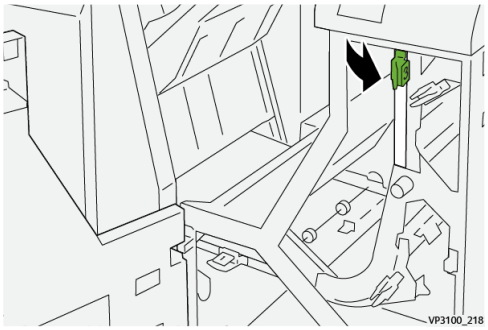

4. Закройте переднюю крышку транспортера финишера.

Извлечение застрявшей бумаги из участка транспортера финишера 4

1. Откройте переднюю крышку транспортера финишера.

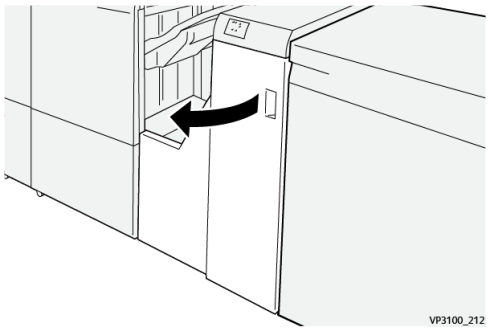

2. Поверните рычажок **4** вниз (①), а рукоятку — по часовой стрелке (②). Извлеките застрявшую бумагу.

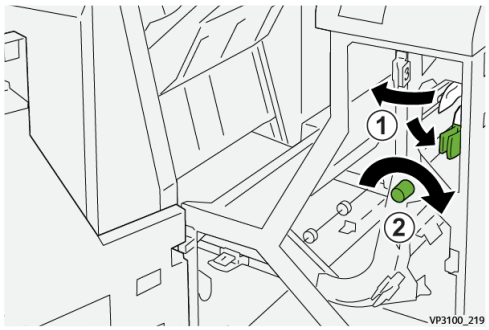

3. Верните рычажок **4** в исходное положение.

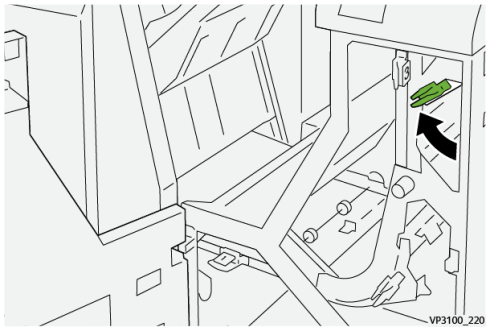

4. Закройте переднюю крышку транспортера финишера.

Неисправность сшивателя в финишере для промышленной эксплуатации с дополнительными функциями

Порядок извлечения застрявших скрепок из базового картриджа сшивателя финишера для промышленной эксплуатации с дополнительными функциями описан в таких разделах.

- Сбои сшивания в финишере
- Извлечение застрявших скрепок из основного сшивателя
- Переустановка основного картриджа сшивателя

Сообщения о неисправности финишера для промышленной эксплуатации с дополнительными функциями

При возникновении ошибок, например: застревании бумаги, открытии дверец или крышек или неисправностей аппарата, печать приостанавливается и на сенсорном экране аппарата появляется соответствующее сообщение. На иллюстрации изображается место возникновения сбоя с кратким описанием мер по его устранению. В случае возникновения сбоев в нескольких местах иллюстрация изменяется для обозначения нескольких мест возникновения сбоев и описания соответствующих мер по их устранению.

На сенсорном экране также отображается кнопка **Сбои**, при нажатии которой можно получить информацию о сбое и подробные инструкции по его устранению. Код (**E**) в левой верхней части сообщения Сбой соответствует индикатору ошибки, который светится на финишере для промышленной эксплуатации с дополнительными функциями (модуль финишера E1—E7 или участки транспортера финишера 1—4).

ПРИМЕЧАНИЕ

Информация о сбоях и сообщениях о неисправности приводится в главе *Устранение неисправностей Руководства пользователя*.

Информация о кодах неисправности финишера для промышленной эксплуатации с дополнительными функциями

При возникновении ошибок, например: застревании бумаги, открытии дверец или крышек или неисправностей аппарата, печать приостанавливается и на сенсорном экране аппарата появляется соответствующее сообщение.

На сенсорном экране также отображается кнопка **Сбои**, при нажатии которой можно получить информацию о сбое и подробные инструкции по его устранению.

СОВЕТ

Сбои финишера с дополнительными функциями для промышленной эксплуатации можно определить по кодам, которые начинаются с цифр "**013**" и "**051**".

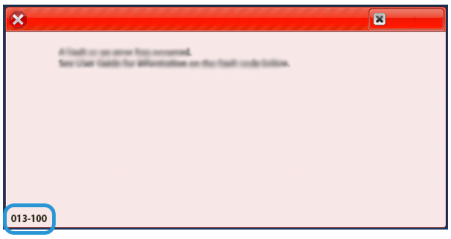

Характеристики финишера для промышленной эксплуатации с дополнительными функциями

Информация о характеристиках финишера для промышленной эксплуатации с дополнительными функциями приводится в разделе Характеристики финишера.

11

Порядок выполнения различных задач

Печать брошюр без полей с использованием четырех дополнительных устройств послепечатной обработки

Следующие работы печати включают создание брошюр без полей с помощью интерпозера, финишера-брошюровщика для промышленной эксплуатации, устройства для двухсторонней обрезки и устройства обрезки с функцией перпендикулярной фальцовки. Возможны два варианта рабочих процессов:

- для серверов печати Xerox EX 180 и EX-i 180 на платформе Fiery;®
- для сервера печати Xerox FreeFlow.

Создание брошюр без полей на серверах печати EX Fiery

Важно

Этот процесс требует наличия интерпозера, финишера-брошюровщика для промышленной эксплуатации, устройства для двухсторонней обрезки и устройства обрезки с функцией перпендикулярной фальцовки.

Брошюровщик создает брошюры, сшитые на сгибе, а два устройства обрезки обрезают брошюры с трех сторон таким образом, чтобы края изображений совпадали с кромками страниц. Кроме того, для вставки титульных листов с печатью следует использовать интерпозер. Некоторые документы без полей имеют очень привлекательный вид. Этот рабочий процесс предполагает выполнение следующих действий:

- вкладывание бумаги и программирование сервера печати;

- отправка работы и открытие **Свойств работы**;
- задание **Свойств** для материалов, компоновки, фальцовки и обрезки;
- настройка параметров для вставки обложек с печатью;
- разблокировка работы для печати **Пробного отпечатка**;
- проверка отпечатка и внесение изменений в настройки обрезки или наложения;
- печать документа.

ПРИМЕЧАНИЕ

Полезно распечатать первый файл без обрезки, чтобы получить представление о том, какие настройки обрезки следует задать, чтобы получить отпечатки с изображениями без полей.

Для получения брошюр с трехсторонней обрезкой следует выполнить приведенные далее действия.

1. Вложите бумагу в лоток аппарата.

   Если вы хотите, чтобы готовый отпечаток имел размер 8,5 x 11 дюймов / A4, вложите бумагу формата A3 / 12 x 18 дюймов и установите два изображения размером 8,5 x 11 дюймов с обеих сторон листов. Это обеспечивает наличие полей вокруг изображения, по которым можно обрезать страницу. В случае вложения бумаги размером 11 x 17 дюймов все еще можно вставить два изображения размером 8,5 x 11 дюймов изображения с обеих сторон листов, но после обрезки полей размер страницы будет меньше, чем 8,5 x 11 дюймов.

2. Задайте свойства бумаги для соответствующего лотка в приложении **Stock Library Manager** на сервере печати.

   a) Выберите номер лотка, в который вы вложили бумагу.

   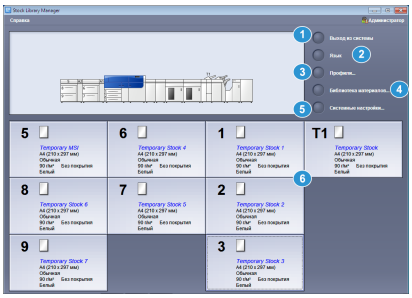

   Откроется окно Свойства лотка.

   b) В окне Свойства лотка нажмите кнопку **Создать материал**.
   Откроется окно Настр. нового материала.

   c) Выберите в окне Настр. нового материала бумагу, вставленную в лоток, и введите свойства материала.

   d) Нажмите кнопку **OK**, чтобы выполнить сохранение и закрыть окно Настр. нового материала.

   e) Чтобы закрыть окно Свойства лотка, нажмите кнопку **OK**.

   f) Сверните окно Stock Library Manager.

3. Отправьте файл работы в очередь **Удержания** сервера печати.
4. В очереди Удержания сервера печати дважды щелкните работу, чтобы открыть ее **Свойства**.

5. На вкладке **Quick Access** (Быстрый доступ) введите значения для параметров **Формат бумаги** и **Источник бумаги** (куда вы вставляете бумагу) и количество **Копий**.
6. Для печати с обеих сторон листа выберите на вкладке **Материал** для параметра **Duplex** (Двусторонняя печать) значение **Верх к верху**.

   Для односторонней печати оставьте значение **Выкл**.
7. На вкладке **Послепечатная обработка** под заголовком **Фальцовка** выберите для параметра Стиль фальцовки значение **Брошюра, сгиб сбоку**.
8. На вкладке **Послепечатная обработка** под заголовком **Сшиватель** выберите для параметра Режим сшивания значение **Центр**.
9. На вкладке **Послепечатная обработка** под заголовком **Обрезка** установите флажок **Head and foot trim** (Обрезка верхней и нижней части страницы).
10. С помощью кнопок со стрелками "вверх" и "вниз" задайте параметр **Finish Size** (Размер готового отпечатка).

    Этот параметр соответствует расстоянию от верхней до нижней кромки страницы.
11. Для печати Корешка выберите значение **Норма**.
12. Установите флажок **Engage fore** (обрезка передней кромки).
13. С помощью кнопок со стрелками "вверх" и "вниз" задайте параметр обрезки передней кромки.

    Можно задать параметр Finish Size (Размер готового отпечатка) соответствующий расстоянию от корешка до правой кромки страницы для брошюры с переплетом с правой стороны или параметр степени обрезки передней кромки.
14. Если файл был введен предварительно, настройка завершена, и работу можно разблокировать для печати.

    Если файл не был введен предварительно, откройте вкладку **Компоновка** и выберите **Брошюра**, чтобы задать наложение для документа.
15. Если вы не вставляете обложки с печатью, выполните **Пробную печать**, проверьте отпечаток и выполните **Печать** всей работы.
16. **Вставка обложек для предварительно введенных работ:**

    Если к вашему аппарату подключен интерпозер, в буклеты можно вставить титульные листы с печатью. Формат титульных листов должен совпадать с форматом обычных листов, в таком случае брошюровщик будет оборачивать титульный лист с печатью вокруг остальных страниц, образуя переднюю и заднюю обложку.

    a) Вложите материал для обложек с печатью в **Интерпозер (лоток T-1)**.
    b) Задайте свойства материала в приложении **Stock Library Manager**. Выберите лоток **T1**, в который вы вложили бумагу. Откроется окно Свойства лотка.
    c) В окне Свойства лотка нажмите кнопку **Создать материал**. Откроется окно Настр. нового материала.
    d) Выберите в окне Настр. нового материала бумагу, вставленную в лоток, и введите свойства материала.
    e) Нажмите кнопку **OK**, чтобы выполнить сохранение и закрыть окно Настр. нового материала.
    f) Чтобы закрыть окно Свойства лотка, нажмите кнопку **OK**.
    g) Сверните окно Stock Library Manager.

h) В окне **Свойства работы** на сервере печати откройте вкладку **Материал** и выберите параметр **Define Cover** (Задать параметры обложки).
i) Установите флажок напротив параметра **Передняя обложка** и выберите в раскрывающемся меню пункт **Вставить**.
j) Для параметра Источник бумаги выберите значение **T1**.
k) Если бумага, заданная для обложек, отличается от бумаги, заданной для страниц документа, следует задать все остальные уникальные свойства для бумаги для обложек. Например, плотность может отличаться в большую сторону.
l) Нажмите **OK** в окне Cover Media (Материал для обложки).
m) Нажмите **Печать** на вкладке Материал для разблокирования работы.

17. Вставка обложек для не введенных предварительно работ:

a) Вложите материал для обложек с печатью в **Интерпозер (лоток T-1)**.
b) Задайте свойства материала в приложении **Stock Library Manager**.
c) Перейдите на вкладку **Компоновка**.
d) Найдите раздел Обложка.
e) Выберите **Формы**.
f) Выберите **Define Cover** (Задать параметры обложки).
g) В качестве источника для Обложки выберите лоток **T-1**.
h) Задайте плотность материала для обложки в параметре **Плотность материала**, а также другие уникальные свойства материала для обложки.
i) Нажмите кнопку **OK**.

18. Нажмите **Печать** во вкладке Компоновка для разблокирования работы.

Создание брошюр без полей на сервере печати FreeFlow

Важно

Этот процесс требует наличия интерпозера, финишера-брошюровщика для промышленной эксплуатации, устройства для двухсторонней обрезки и устройства обрезки с функцией перпендикулярной фальцовки.

Брошюровщик создает брошюры, сшитые на сгибе, а два устройства обрезки обрезают брошюры с трех сторон таким образом, чтобы края изображений совпадали с кромками страниц. Кроме того, для вставки титульных листов с печатью следует использовать интерпозер. Некоторые документы без полей имеют очень привлекательный вид. Этот рабочий процесс предполагает выполнение следующих действий:

- вкладывание бумаги и программирование сервера печати;
- отправка работы и открытие **Свойств работы**;
- задание **Свойств** для материалов, компоновки, фальцовки и обрезки;
- настройка параметров для вставки обложек с печатью;
- разблокировка работы для печати **Пробного отпечатка**;
- проверка отпечатка и внесение изменений в настройки обрезки или наложения;
- печать документа.

ПРИМЕЧАНИЕ

Полезно распечатать первый файл без обрезки, чтобы получить представление о том, какие настройки обрезки следует задать, чтобы получить отпечатки с изображениями без полей.

Для получения брошюр с трехсторонней обрезкой следует выполнить приведенные далее действия.

1. Вложите бумагу в лоток аппарата.

   Если вы хотите, чтобы готовый отпечаток имел размер 8,5 x 11 дюймов / A4, вложите бумагу формата A3 / 12 x 18 дюймов и установите два изображения размером 8,5 x 11 дюймов с обеих сторон листов. Это обеспечивает наличие полей вокруг изображения, по которым можно обрезать страницу. В случае вложения бумаги размером 11 x 17 дюймов все еще можно вставить два изображения размером 8,5 x 11 дюймов изображения с обеих сторон листов, но после обрезки полей размер страницы будет меньше, чем 8,5 x 11 дюймов.

2. Задайте свойства бумаги для соответствующего лотка в приложении **Stock Library Manager** на сервере печати.

   a) Выберите номер лотка, в который вы вложили бумагу.

   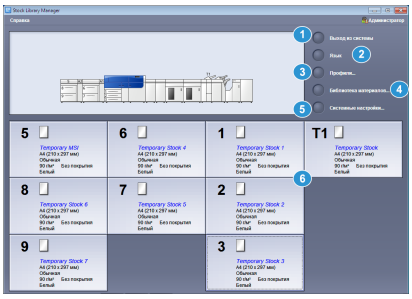

   Откроется окно Свойства лотка.

   b) В окне Свойства лотка нажмите кнопку **Создать материал**.
   Откроется окно Настр. нового материала.

   c) Выберите в окне Настр. нового материала бумагу, вставленную в лоток, и введите свойства материала.

   d) Нажмите кнопку **OK**, чтобы выполнить сохранение и закрыть окно Настр. нового материала.

   e) Чтобы закрыть окно Свойства лотка, нажмите кнопку **OK**.

   f) Сверните окно Stock Library Manager.

3. Отправьте файл работы в очередь **Удержания** сервера печати.
4. В области Held By Queue (В очереди удержания) сервера печати дважды щелкните работу, чтобы открыть ее **Свойства**.
5. В параметре **Количество** введите количество брошюр, которые необходимо распечатать.
6. Найдите во вкладке Материал раскрывающееся меню Имя и выберите в нем пункт **Загруженный материал** и тип загруженной бумаги.
7. Найдите во вкладке Вывод раздел Basic Settings (Основные параметры) и выберите параметр **2-стор.** для двухсторонней печати или **1-стор.** для односторонней печати.
8. Если работа не была введена предварительно, задайте наложение для работы во вкладке **Вывод**.

a) Нажмите кнопку **Компоновка** и выберите для параметра Layout Style (Стиль компоновки) значение **Брошюра**.

   Если работа была введена предварительно, пропустите этот шаг.

b) Кроме того, можно нажать **Настройка** и задать параметры **Авто %**, **Trim Size** (Размер обрезки) и **Crop Marks** (Метки обрезки) (при необходимости).

   - Если формат документа отличается от формата бумаги, на котором вы хотите ее распечатать, выберите параметр **Авто %**.

     Он позволяет оптимально масштабировать изображение для размещения на бумаге выбранного формата.

   - Если вы хотите добиться отсутствия пробелов между корешком и изображениями, задайте для параметра **Trim Size** (Размер обрезки) значение **Smaller Than Original Image** (Меньше исходного изображения) и введите точную **Ширину** и **Высоту** изображения.

     Этот параметр позволяет печатать изображения без полей на всех страницах.

   - Если для устройств послепечатной обработки, которые вы используете, требуются обрезные метки, воспользуйтесь раскрывающимся меню **Crop Marks** (Метки обрезки), чтобы нанести обрезные метки на **Переднюю** или **Обратную** сторону страницы.
   - Чтобы открыть окно Дополнит. настройки, нажмите кнопку **OK**.

9. Откройте вкладку Вывод и нажмите кнопку **Stapling / Finishing** (Сшивание / послепечатная обработка).
10. Если вы не хотите сшивать брошюру, выберите в раскрывающемся меню Stapling / Finishing (Сшивание / послепечатная обработка) **Фальцовка > Фальцовка в два слож. — несколько листов**, а если хотите, выберите **Фальцовка > Фальцовка в два слож. — несколько сшитых листов**.
11. Нажмите кнопку **Настройки послепечатной обработки**.
    Откроется окно Fold & Trim Options (Параметры фальцевания и обрезки).
12. Для придавливания корешков каждой брошюры с целью придания им аккуратного вида и выполнения перпендикулярной фальцовки установите флажок **Перпендик. фальцовка**.

    В большинстве случаев можно оставить заданную по умолчанию настройку **Норма**, но для отдельных работ можно повысить давление (до отметки "1" или "2") либо понизить его (до отметки "-1" или "-2"). Изменение этих настроек повлияет на внешний вид отпечатков. Печатая различные брошюры, вы определите, какие настройки максимально соответствуют вашим целям.
13. Установите флажок **Trim Outside Edge** (Обрезка наружного края) для обрезки переднего края на каждой брошюре (стороны, противоположной корешку).

    a) Выберите **дюймы** или **мм** (миллиметры) в качестве предпочтительной единицы измерения.

    b) Используя кнопки со стрелками, указывающими вверх и вниз, задайте значение параметра **Trimmed Length** (Длина обрезки).

Trimmed Length (Длина обрезки) соответствует расстоянию от корешка до переднего края брошюры. Это не ширина обрезанной полосы, а размер страницы после обрезки.

14. Установите флажок **мм Trim Top/Bottom Edge** (Обрезка верхнего/нижнего края), чтобы обрезать верхнюю и нижнюю часть листов во всех брошюрах.
    a) Выберите единицу измерения для отображения: **дюймы** или мм (миллиметры).
    b) Используя кнопки со стрелками, указывающими вверх и вниз, задайте значение параметра **Trimmed Length** (Длина обрезки).

       Trimmed Length (Длина обрезки) соответствует расстоянию от корешка до переднего края брошюры. Это не ширина обрезанной полосы, а размер страницы после обрезки. Сервер печати измеряет высоту обрезки, ведя отсчет от центра страницы в обе стороны. Все участки страниц за верхней и нижней границами высоты обрезки будут отрезаны.
    c) Если вы хотите сделать верхнюю или нижнюю границу больше, воспользуйтесь стрелками под заголовком **Position Shift** (Смещение положения), чтобы сместить область Trimmed Height (Высота обрезки) вверх или вниз.
       К примеру, если сдвинуть эту область вверх, страница будет обрезана в нижней части больше, чем в верхней. Если сдвинуть область Trimmed Height (Высота обрезки) вниз, страница будет обрезана в верхней части больше, чем в нижней. Как правило, функция Position Shift (Смещение положения) применяется после анализа пробного отпечатка, с помощью которого определяется необходимость регулировки параметров обрезки в верхней или нижней частях страниц.
15. После задания параметров фальцевания и обрезки нажмите кнопку **OK**.
16. Если к вашему аппарату подключен интерпозер, в буклеты можно вставить титульные листы с печатью.

    Если вы не хотите вставлять обложки с печатью, выполните **Пробную печать** и проанализируйте отпечаток. После этого внесите необходимые изменения и напечатайте всю работу.

    Если вы хотите вставить титульные листы, следует учесть, что их формат должен совпадать с форматом обычных листов. В таком случае брошюровщик будет оборачивать титульный лист с печатью вокруг остальных страниц, образуя переднюю и заднюю обложку.
    a) Вложите материал для обложек с печатью в **Интерпозер (лоток T-1)**.
    b) Задайте свойства материала в приложении **Stock Library Manager**. Выберите лоток **T1**, в который вы вложили бумагу. Откроется окно Свойства лотка.
    c) В окне Свойства лотка нажмите кнопку **Создать материал**.
       Откроется окно Настр. нового материала.
    d) Выберите в окне Настр. нового материала бумагу, вставленную в лоток, и введите свойства материала.
    e) Нажмите кнопку **OK**, чтобы выполнить сохранение и закрыть окно Настр. нового материала.
    f) Чтобы закрыть окно Свойства лотка, нажмите кнопку **OK**.
    g) Сверните окно Stock Library Manager.

ПРИМЕЧАНИЕ

В случае подачи **Специальных страниц** из какого-либо лотка свойства соответствующих материалов должны отличаться от свойств других загруженных материалов. В противном случае сервер печати может выбрать аналогичные материалы из другого лотка. Поскольку вы хотите использовать только материалы с печатью из лотка **T1**, убедитесь, что в других лотках отсутствуют материалы с аналогичными свойствами (названием, форматом и плотностью). В случае наличия таких материалов задайте на сервере печати уникальное имя для материалов, которые следует использовать. В большинстве случаев материалы для обложек, подаваемые из лотка T1, отличаются более высокой плотностью по сравнению с бумагой, загруженной в другие лотки, что делает ее свойства уникальными.

17. В окне сервера печати **Свойства работы** откройте вкладку **Специальные страницы**.
18. Выберите значок **Передняя обложка**.

    Если работа была введена предварительно, установите флажок только возле параметра **Передняя обложка**. В противном случае установите флажок **Make Front Cover and Back Cover the Same** (Передняя обложка аналогична задней). Параметр Layout Style of Booklet (Стиль компоновки брошюры) для не введенной предварительно работы должен включать настройки для Передней и Задней обложек.
19. Выберите в меню Имя пункт **Загруженный материал**, а затем выберите материал, загруженный в лоток T1.
    a) Выберите **Define Cover** (Добавить обложку).
    b) Чтобы открыть окно Exception Pages (Страницы-исключения), нажмите кнопку **OK**.
20. Щелкните работу правой кнопкой мыши и выберите **Пробная печать**.
21. Осмотрите корешок и обрезку полученного отпечатка.

    При необходимости измените параметры давления на корешок и величину обрезки передней, верхней или нижней кромки страницы.
22. Щелкните работу правой кнопкой мыши и выберите **Разблокир.**, чтобы напечатать всю работу.

Использование финишера для промышленной эксплуатации, базового перфоратора и C/Z-фальцовщика

С помощью дополнительного C/Z-фальцовщика можно выполнять C- и Z-фальцовку листов формата A4 или 8,5 x 11 дюймов. Кроме того, можно выполнять инженерную Z-фальцовку материалов формата A3/B4 / 11 x 17 дюймов. Этот процесс также называется "Z-фальцовкой в пол-листа". После Z-фальцовки и Z-фальцовки в пол-листа бумага формата A3/B4 / 11 x 17 дюймов складывается до листов формата A4 / 8,5 x 11 дюймов. Это позволяет вставлять фальцованные листы в документ формата A4 / 8,5 x 11 дюймов, вследствие чего читатель сможет разложить соответствующий лист с изображением большего размера.

C-фальцовка или фальцовка в два сложения

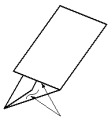

Z-фальцовка

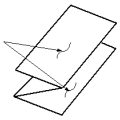

Z-фальцовка в пол-листа или инженерная Z-фальцовка

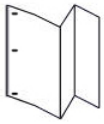

Важно

При загрузке или выборе материалов для фальцевания бумага должна подаваться короткой кромкой (SEF).

Создание листов с простой фальцовкой на серверах печати EX

1. Для выполнения работы вложите бумагу короткой кромкой (SEF) в нужный лоток и задайте параметры материала в приложении **Stock Library Manager**.
2. Отправьте работу в очередь **Удержания** сервера печати.
3. Дважды щелкните работу на сервере печати, чтобы открыть ее Свойства и задать нужное количество **Копий**.
4. Задайте все необходимые свойства работы (количество, формат бумаги, источник подачи бумаги, односторонняя или двухсторонняя печать).
5. Для **C- и Z-фальцевания** используйте листы формата A4 / 8,5 x 11 дюймов, а для инженерного Z-фальцевания (Z-фальцевания в пол-листа) — листы формата A3 или B4 (11 x 17 дюймов).
6. Откройте вкладку **Послепечатная обработка** и найдите в ней раздел Фальцовка.
7. В разделе Фальцовка задайте нужный **Стиль фальцевания**:
   a) C-фальцовка / Фальцовка в два сложения;
   b) Z-фальцовка;
   c) Z-фальцовка в пол-листа;
   d) фальцовка в пол-листа.
8. Выберите тип фальцовки: **Внутри** или **Снаружи**. При выборе значения Внутри 1-я страница окажется внутри сложенного листа. При выборе значения Снаружи 1-я страница окажется на внешней стороне.

9. Если на экране появится сообщение о том, что Ориентация вывода задана "Лицом вниз — в обычном порядке", но должна быть задана "Лицом вниз — в обратном порядке", нажмите кнопку **OK**, чтобы изменить настройки на правильные.
10. Если в листах необходимо сделать отверстия, выберите в области Перфорация параметр Кромка перфорации и задайте для него значение **Слева**, **Справа** или **Сверху**, а для параметра Перфорация выберите значение **2 отверстия** или **3 отверстия**.
11. Нажмите кнопку **Печать**.
12. Заберите фальцованный отпечаток из верхнего лотка финишера или нижней секции C/Z-фальцовщика. Чтобы открыть нижнюю секцию фальцовщика, нажмите кнопку в верхней левой части устройства с его передней стороны.

Создание листов с простой фальцовкой на сервере печати FreeFlow

1. Для выполнения работы вложите бумагу короткой кромкой (SEF) в нужный лоток и задайте параметры материала в приложении **Stock Library Manager**.
2. Отправьте работу в очередь **Удержания** сервера печати.
3. Дважды щелкните работу на сервере печати, чтобы открыть ее Свойства и задать **Количество** копий.
4. Во вкладке Настройки выберите **Administration Pages** (Страницы администрирования) и задайте значение **Нет**.
5. Во вкладке "Настройки" установите для параметра **Print Banner Pages and Print Attributes Report** (Печатать титульные страницы и отчет о параметрах) значение **Нет**.
6. Найдите во вкладке Материал раскрывающееся меню Имя и выберите в нем пункт **Загруженный материал** и тип загруженной бумаги.
7. Откройте вкладку Вывод и нажмите кнопку **Basic Settings** (Основные параметры). Затем задайте для параметра Стороны значение **1-стор.** или **2стор.** в зависимости от того, хотите вы печатать с одной или с обеих сторон страницы.
8. Нажмите кнопку **Stapling / Finishing** (Сшивание / послепечатная обработка).
9. В раскрывающемся меню Stapling / Finishing (Сшивание / послепечатная обработка) выберите **Фальцовка > [нужный тип фальцовки]**. Предусмотрены следующие варианты фальцовки:
   - **Z-фальцовка в пол-листа > Переплет слева или Переплет справа** (необходимо использовать материал размером 11 x 17 дюймов / A3)
   - **Z-фальцовка в два сложения > Печать внутри или Печать снаружи**
   - **C-фальцовка в два сложения > Печать внутри или Печать снаружи**
   - **Фальцовка в одно сложение > Печать внутри или Печать снаружи**
10. Нажмите кнопку **OK**.
11. Разблокируйте работу для печати.
12. Заберите фальцованный отпечаток из верхнего лотка финишера или нижней секции C/Z-фальцовщика. Чтобы открыть нижнюю секцию, нажмите кнопку в верхней левой части C/Z-фальцовщика с его передней стороны.

Вставка фальцованных листов в документ на серверах печати EX

В документы можно вставлять фальцованные листы с печатью, если это не брошюры, созданные с помощью вставки и фальцевания крупноформатных листов. Например, в комплекты документов можно вставлять сшитые и (или) перфорированные фальцованные листы, но не брошюры. Вставка листов с инженерным Z-фальцеванием или Z-фальцеванием в пол-листа может быть удобной для технических руководств и привлекательно смотреться в рекламных материалах. Фальцованный лист печатается как обычный лист документа, но в параметрах задан как страница-исключение для фальцовки.

1. При необходимости вложите бумагу для работы и задайте необходимые параметры в приложении **Stock Library Manager**.
2. Отправьте работу в очередь **Удержания** сервера печати.
3. На сервере печати дважды щелкните работу, чтобы открыть ее **Свойства**.
4. Задайте все необходимые свойства работы (количество копий, формат бумаги, источник подачи бумаги, односторонняя или двухсторонняя печать).
   В большинстве случаев документы печатают на бумаге формата A4 / 8,5 x 11 дюймов, используя параметры "Двухсторонняя печать", "Верх к верху".
5. Откройте вкладку **Послепечатная обработка** и найдите в ней раздел Фальцовка.
6. В разделе Фальцовка задайте для параметра **Стиль фальцовки** значение **Z-фальцовка в пол-листа**.

   Хотя фальцевание применяется не ко всем страницам в документе, здесь необходимо задать соответствующий параметр, чтобы он отображался в качестве варианта для выбора в определении смешанных материалов, которые нужно будет настраивать далее.
7. Если документ следует сшить, найдите область под заголовком Сшиватель и укажите в параметре **Режим сшивания** расположение скрепок.
8. Если в документе следует сделать отверстия, найдите область под заголовком Перфорация и задайте нужное значение для параметра **Punch style** (Стиль перфорации).
9. Найдите ниже на странице область Mixed Media (Смешанные материалы) и нажмите кнопку **New Page Range** (Новый диапазон страниц).
10. Определите страницу или страницы, которые следует сложить, в параметре Define Media for Page(s) (Укажите материалы для страниц).

    Для двухсторонней печати выберите **2 страницы**. Это значение соответствует лицевой и обратной стороне фальцованной страницы.
11. Задайте для параметра Формат бумаги значение **11 x 17 дюймов / A3**.
12. Для параметра Стиль фальцовки выберите значение **Half Z-Fold** (Z-фальцовка в пол-листа).
13. Выберите **Add Definition** (Добавить определение).
14. Нажмите кнопку **Закрыть**.
15. Нажмите кнопку **Печать**.

Вставка фальцованных листов в документ на сервере печати FreeFlow

Вставка листов с инженерной Z-фальцовкой (Z-фальцовкой в пол-листа) может быть удобной для технических руководств и привлекательно смотрится в рекламных материалах. В документы можно вставлять фальцованные листы с печатью (инженерная Z-фальцовка или Z-фальцовка в пол-листа), если это не брошюры, созданные с помощью вставки и фальцевания крупноформатных листов. Например, в комплекты документов можно вставлять сшитые и (или) перфорированные фальцованные листы. Фальцованный лист печатается как обычный лист документа, но в параметре Exception Pages (Страницы-исключения) следует задать нужные настройки.

На серверах печати FreeFlow инженерная Z-фальцовка называется Z-фальцовкой в пол-листа. Для этого рабочего процесса применяются нелогичные настройки: для всей работы задаются свойства Z-фальцовки в пол-листа для одного листа, а для обычных страниц свойства задаются как для Страниц-исключений.

Для вставки листа с Z-фальцовкой в пол-листа необходимо выполнить следующие действия:

1. При необходимости вложите бумагу для работы и задайте необходимые параметры в приложении **Stock Library Manager**.
2. Для основной работы следует использовать материалы формата A4 / 8,5 x 11 дюймов, а для листов с Z-фальцовкой в пол-листа — материалы формата A3 / 11 x 17 дюймов.
3. Отправьте работу в очередь **Удержания** сервера печати.
4. На сервере печати дважды щелкните работу, чтобы открыть ее **Свойства**.
5. На вкладке "Материал" выберите в раскрывающемся меню Имя пункт **Загруженный материал**, а затем выберите формат бумаги A3 / 11 x 17 дюймов, а также тип и нужные параметры плотности для данного документа. A3 / 11 x 17 дюймов — необходимый формат для фальцованной страницы.
6. Выберите во вкладке Вывод параметр **2-стор.** для двухсторонней печати или **1-стор.** для односторонней печати.
7. При необходимости задайте свойства для работы (количество, односторонняя или двухсторонняя печать и компоновка).
8. Откройте вкладку Вывод и нажмите кнопку **Stapling / Finishing** (Сшивание / послепечатная обработка).
9. Если вы не хотите получить на выходе перфорированный и (или) сшитый документ, выберите **Фальцовка > Z-фальцовка в пол-листа** в раскрывающемся меню Stapling / Finishing (Сшивание / послепечатная обработка).
10. Если вы хотите получить на выходе перфорированный и (или) сшитый документ:
    a) Выберите **Фальцовка > Multiple Finishing** (Множественная послепечатной обработка).
    b) Выберите нужное количество скрепок: **1 скрепка** или **2 скрепки**.
    c) Выберите нужное количество отверстий перфорации: **2 отверстия** или **3 отверстия**.
    d) Выберите Местополож. для скрепок и (или) отверстий.

Иллюстрация изменяется в зависимости от выбора для отображения мест, в которых будут сделаны отверстия или размещены скрепки.

e) Установите для параметра Z-фальцовка в пол-листа значение **Вкл.**
f) Нажмите кнопку **OK**.

11. Откройте вкладку **Специальные страницы**, а затем — **Exception Page** (Страница-исключение).
12. Отнесите все остальные страницы к Исключениям (**Exceptions**):
    a) Для параметра Материал выберите значение **8,5 x 11 дюймов / A4** из списка Загруженный материал.
    b) В параметре Exception Range (Диапазон исключений) укажите номера страниц для других страниц.
    Например, если фальцованная страница соответствует 5-й и 6-й страницам 12-страничного документа, необходимо ввести Диапазон страниц 1-4, 7-12.
    c) Нажмите кнопку **OK**.
13. Разблокируйте работу для печати.

Использование интерпозера для вставки листов или выступов в готовые отпечатки

При использовании интерпозера для вставки обложек, листов или бумаги с выступами в документы вставка выполняется после выхода документов из аппарата, но до попадания в конец цепочки (последнее устройство послепечатной обработки, выдающее готовые отпечатки). Это означает, что вставляемые материалы должны быть с предварительной печатью или чистыми.

ПРИМЕЧАНИЕ

Для печати на вставляемых листах следует использовать лоток 5 (обходной) или другой лоток.

Настройка процесса вставки листов или материалов с выступами включает использование параметра Exception Pages (Страницы-исключения) для задания местоположения вставок и выбора лотка для их подачи. При использовании данного рабочего процесса следует выбирать лоток "Лот. T1 (интерпоз.)".

Вставка листов и выступов в готовые отпечатки на серверах печати EX

1. При необходимости вложите основные материалы для документа в лоток подачи длинной кромкой. Если для данного лотка это новые материалы, задайте их свойства в приложении **Stock Library Manager**.
2. Вложите листы или материалы с выступами в **Лоток интерпозера T1** длинной кромкой.

   При загрузке материалов с выступами выступы должны указывать вверх и наружу, на заднюю кромку материалов. При вставке чистых материалов с

выступами или материалов с выступами с печатью системе не известно количество материалов с выступами в комплекте, она просто вставляет их по одному в том же порядке, в котором они были вложены в лоток. Поэтому необходимо тщательно проверять комплекты материалов с выступами, чтобы не допустить использование неполных комплектов. Кроме того, в случае застревания и потери части материалов с выступами придется запустить работу заново, установив в интерпозер полный комплект необходимых материалов.

3. Задайте свойства материала для вставки в приложении **Stock Library Manager**.

   ПРИМЕЧАНИЕ

   В случае подачи Специальных страниц из какого-либо лотка свойства соответствующих материалов должны отличаться от свойств других загруженных материалов. В противном случае сервер печати может выбрать аналогичные материалы из другого лотка. Поскольку вы хотите использовать только материалы с печатью из лотка T1, убедитесь, что в других лотках отсутствуют материалы с аналогичными свойствами (названием, форматом и плотностью). В случае наличия таких материалов задайте на сервере печати уникальное имя для материалов, которые следует использовать. В большинстве случаев материалы для обложек, подаваемые из лотка T1, отличаются более высокой плотностью по сравнению с бумагой, загруженной в другие лотки, что делает ее свойства уникальными.

   a) Откройте приложение **Stock Library Manager** и выберите **Лоток T1**.
   b) Если вы вложили материалы с выступами, заданные в Библиотеке материалов, нажмите кнопку **Библиотека материалов** и выберите материалы с выступами. В противном случае нажмите кнопку **Создать временный материал** и введите следующую информацию:
      - формат A4 / 8,5 x 11 дюймов;
      - плотность материалов с выступами (как правило, этот параметр составляет около 164 г/м2, но может отличаться для ваших материалов);
      - укажите тип материалов в параметре "Тип", например: **Бумага с выступами - обычная**.

4. Установите переключатель **Подача длинной кромкой**.
5. Чтобы закрыть окно Свойства лотка, нажмите кнопку **OK**.
6. Сверните окно Stock Library Manager.
7. Отправьте файл работы в очередь **Удержания** сервера печати.
8. Дважды щелкните работу, чтобы открыть ее **Свойства**.
9. Задайте все Свойства для работы (формат бумаги, односторонняя или двухсторонняя печать, количество копий).
10. Откройте вкладку **Материал** и найдите в ней раздел Mixed Media (Смешанные материалы).
11. Выберите **New Insert** (Новая вставка).
12. Выберите параметр **Номер страницы** и введите номера страниц, после которых следует вставить листы или материалы с выступами (чистые или с печатью). Для разделения номеров страниц используйте запятые.

13. В параметре Формат бумаги укажите формат используемых материалов с выступами: **8.5 x 11 in. Tab LEF** (Листы с выступами, 8,5 x 11 дюймов, подача длинной кромкой) или **A4 Tab LEF** (Листы с выступами формата A4, подача длинной кромкой).
14. Выберите для параметра Media Type (Тип материала) значение **С выступами (без покрытия)** или **С выступами (рельефный)**.
15. Нажмите кнопку **Вставить**.
16. Нажмите кнопку **Закрыть**.
17. Нажмите кнопку **Печать**.

Вставка листов и выступов в готовые отпечатки на сервере печати FreeFlow

1. При необходимости вложите основные материалы для документа в лоток подачи длинной кромкой. Если для данного лотка это новые материалы, задайте их свойства в приложении **Stock Library Manager**.

   ПРИМЕЧАНИЕ

   В случае подачи Специальных страниц из какого-либо лотка свойства соответствующих материалов должны отличаться от свойств других загруженных материалов. В противном случае сервер печати может выбрать аналогичные материалы из другого лотка. Поскольку вы хотите использовать только материалы с печатью из лотка T1, убедитесь, что в других лотках отсутствуют материалы с аналогичными свойствами (названием, форматом и плотностью). В случае наличия таких материалов задайте на сервере печати уникальное имя для материалов, которые следует использовать. В большинстве случаев материалы для обложек, подаваемые из лотка T1, отличаются более высокой плотностью по сравнению с бумагой, загруженной в другие лотки, что делает ее свойства уникальными.

2. Вложите листы или материалы с выступами в **Лоток интерпозера T1** длинной кромкой.

   При загрузке материалов с выступами выступы должны указывать вверх и наружу, на заднюю кромку материалов. При вставке чистых материалов с выступами или материалов с выступами с печатью системе не известно количество материалов с выступами в комплекте, она просто вставляет их по одному в том же порядке, в котором они были вложены в лоток. Поэтому необходимо тщательно проверять комплекты материалов с выступами, чтобы не допустить использование неполных комплектов. Кроме того, в случае застревания и потери части материалов с выступами придется запустить работу заново, установив в интерпозер полный комплект необходимых материалов.

3. Задайте свойства материала для вставки в приложении **Stock Library Manager**.
   a) Откройте приложение **Stock Library Manager** и выберите **Лоток T1**.
   b) Если вы вложили материалы с выступами, заданные в Библиотеке материалов, нажмите кнопку **Библиотека материалов** и выберите материалы с выступами. В противном случае нажмите кнопку **Создать временный материал** и введите следующую информацию:
      - формат (9 x 11 дюймов);

- плотность материалов с выступами (как правило, этот параметр составляет около 164 г/м2, но может отличаться для ваших материалов);
- укажите тип материалов в параметре "Тип", например: **Бумага с выступами - обычная**.

4. Установите переключатель **Подача длинной кромкой**.
5. Чтобы закрыть окно Свойства лотка, нажмите кнопку **OK**.
6. Сверните окно Stock Library Manager.
7. Отправьте файл работы в очередь **Удержания** сервера печати.
8. Найдите работу в Job Manager (Диспетчере работ) и дважды щелкните по ней, чтобы открыть ее **Свойства**.
9. Во вкладке Основн. укажите необходимое **Количество** копий.
10. Задайте для параметра Стороны значение **1-стор.** или **2-стор.**
11. Откройте вкладку Вывод и задайте лоток для вывода отпечатков в параметре **Место вывода**.
12. В случае вставки материалов с выступами для параметра **Ориентация вывода** во вкладке Вывод должно быть задано значение **Задается системой** или **Лицом вверх**.
13. Во вкладке Специальные страницы:
    a) Выберите **Inserts** (Вставки).
    b) Введите в области After Page(s) (После страниц) номера страниц, после которых следует вставить листы или материалы с выступами.
    c) Выберите в раскрывающемся меню Имя пункт **Загруженный материал**, а затем выберите материал для вставки, загруженный в лоток T1.
    d) Нажмите кнопку **Add Insert** (Добавить вставку).
    e) Нажмите кнопку **Закрыть**.
    f) Проверьте номера страниц, после которых следует вставить материалы.
14. Нажмите кнопку **Печать**.
15. Нажмите кнопку **Закрыть**.

Использование перфоратора GBC ®AdvancedPunch® Pro

Использование перфоратора AdvancedPunch Pro на серверах печати EX

1. При необходимости вложите бумагу для работы и задайте необходимые параметры в приложении **Stock Library Manager**.
2. Отправьте работу в очередь **Удержания** сервера печати.
3. Дважды щелкните работу в очереди удержания, чтобы открыть ее **Свойства**.
4. Задайте все необходимые свойства работы (количество копий, формат бумаги, источник подачи бумаги, односторонняя или двухсторонняя печать).
5. Выберите вкладку "**Послепечатная обработка**".
6. Найдите раздел Перфорация.

7. Задайте расположение отверстий на бумаге в параметре Кромка перфорации: **Слева**, **Справа** или **Сверху**.
8. Выберите для параметра Перфорация значение **Advanced Pro-ANSI** или **Advanced Pro-ISO**.
   Точное название устройства зависит от географического региона.
9. Нажмите **Печать** во вкладке "Послепечатная обработка" для разблокирования работы.

Использование перфоратора AdvancedPunch Pro на сервере печати EX FreeFlow

1. При необходимости вложите бумагу для работы в лоток аппарата.
2. В случае загрузки новой бумаги задайте ее свойства в приложении **Stock Library Manager**.
3. Отправьте файл работы в очередь **Удержания** сервера печати.
4. На сервере печати дважды щелкните работу, чтобы открыть ее **Свойства**.
5. Найдите во вкладке Материал раскрывающееся меню Имя и выберите в нем пункт **Загруженный материал** и тип загруженной бумаги.
6. Задайте другие необходимые свойства (количество, формат бумаги, источник подачи бумаги, односторонняя или двухсторонняя печать).
7. Откройте вкладку Вывод и нажмите кнопку **Stapling / Finishing** (Сшивание / послепечатная обработка).
8. В раскрывающемся меню Stapling / Finishing (Сшивание / послепечатная обработка) выберите **Спир. перф. > [расположение отверстий]**.
9. Нажмите кнопку **OK**.
10. Разблокируйте работу для печати.

xerox®