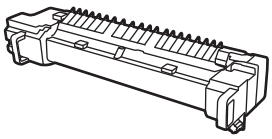

Fuser • Module four • Fusore • Fixiermodul • Fusor • Fusor • Fusor • Fuser • Fixeringsenhet
Fikseringsmodul • Fusermodul • Kiinnityslaite • Фьюзер • Fixační jednotka
Urządzenie utrwalające • Beégető • Cuptor • Isıtıcı • Φούρνος

Xerox® VersaLink™ B7025 / B7030 / B7035

Multifunction Printer • Imprimante multifonctions • Stampante multifunzione • Multifunktionsdrucker • Equipo multifunción
Impressora multifunció • Impressora multifuncional • Multifunctionele printer • Flerfunktionsskrivare • Flerfunksjonsskriver
Multifunktionel printer • Monitoimitulostin • Многофункциональный принтер • Multifunkční tiskárna • Drukarka wielofunkcyjna
többfunkciós nyomtatór • Echipament multifuncțional • Çok İşlevli Yazıcı • Πολυλειτουργικός εκτυπωτής

1

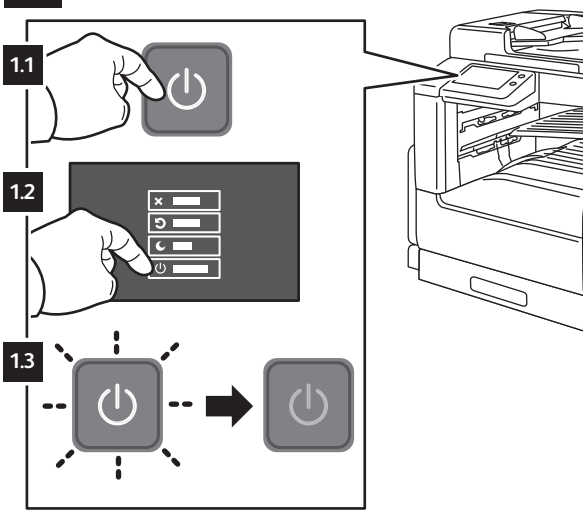

2

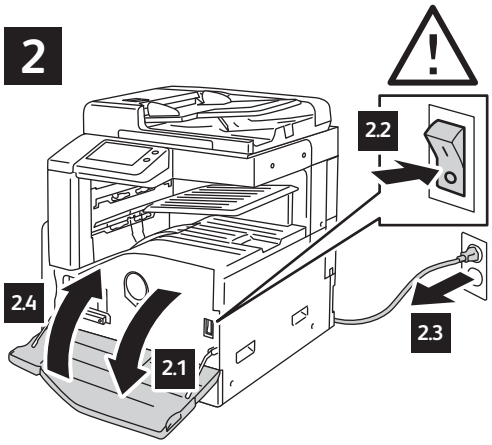

3

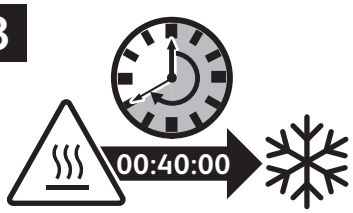

4

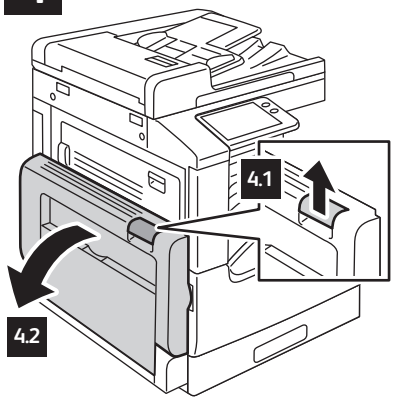

5

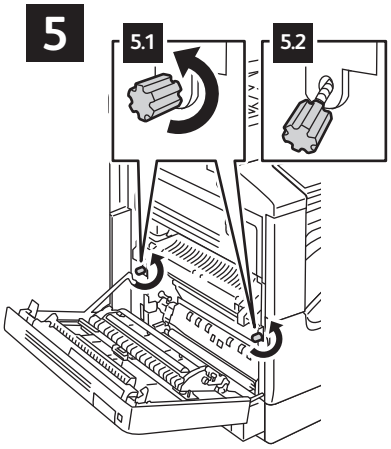

6

6

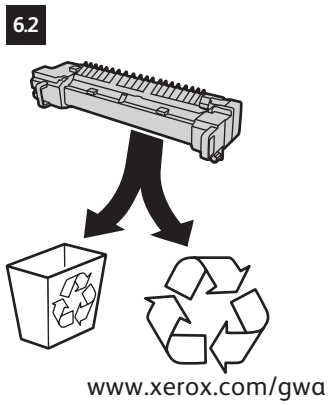

7

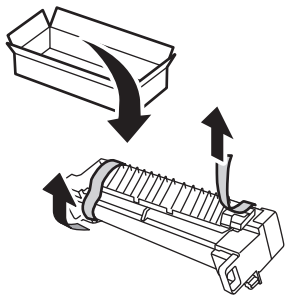

8

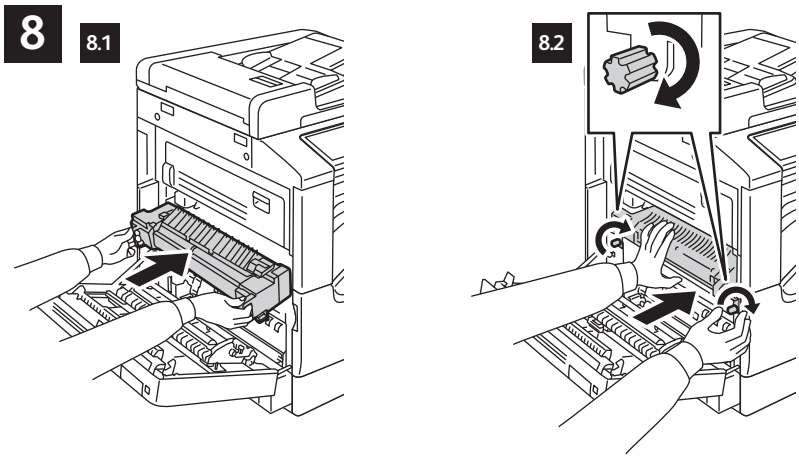

9

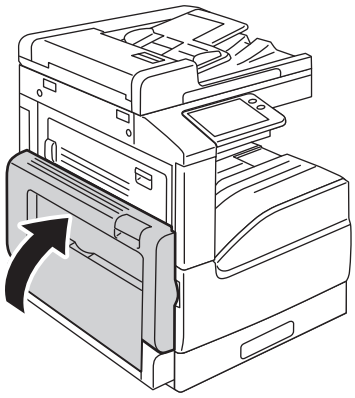

10

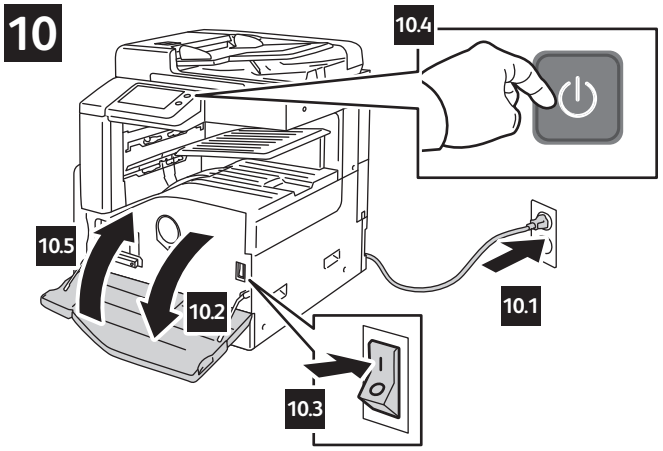

© 2016 Xerox Corporation. All Rights Reserved.
Xerox®, Xerox and Design®, and VersaLink™ are trademarks of
Xerox Corporation in the United States and/or other countries.