الإصدار 2.0
أكتوبر 2019
702P08153

Xerox® WorkCentre® 3335/3345
الطابعة متعددة الوظائف

دليل مستخدم

xerox™

حقوق الطبع والنشر ©Xerox Corporation 2019. جميع الحقوق محفوظة. Xerox® وXerox وDesign® وPhaser® وPhaserSMART® وPhaserMatch® وPhaserCal® وPhaserMeter™ وCentreWare® وPagePack® وeClick® وPrintingScout® وWalk-Up® وWorkCentre® وFreeFlow® وSMARTsend® وScan to PC Desktop® وMeterAssistant® وSuppliesAssistant® وXerox Secure Access Unified ID System® وXerox Extensible Interface Platform® وColorQube® وGlobal Print Driver® وMobile Express Driver® هي علامات تجارية لشركة Xerox Corporation في الولايات المتحدة و/أو دول أخرى.

Adobe® وشعار Adobe PDF وReader® وAdobe® Type Manager® وATM™ وFlash® وMacromedia® وPhotoshop® وPostScript® هي علامات تجارية أو علامات تجارية مسجلة لشركة Adobe Systems, Inc.

Apple® وBonjour® وEtherTalk™ وTrueType® وiPad® وiPhone® وiPod® وiPod touch® وAirPrint® and the AirPrint® وMac® وMac OS® هي علامات تجارية أو علامات تجارية مسجلة لشركة Apple Inc. في الولايات المتحدة ودول أخرى.

HP-GL® وHP-UX® وPCL® هي علامات تجارية مسجلة لشركة Hewlett-Packard Corporation في الولايات المتحدة و/أو دول أخرى.

IBM® وAIX® هما علامتان تجاريتان لشركة International Business Machines Corporation في الولايات المتحدة و/أو دول أخرى.

Microsoft® وWindows Vista® وWindows® وWindows Server® هي علامات تجارية مسجلة لشركة Microsoft Corporation في الولايات المتحدة ودول أخرى.

Novell® وNetWare® وNDPS® وNDS® وIPX™ وNovell Distributed Print Services™ هي علامات تجارية أو علامات تجارية مسجلة لشركة Novell, Inc. في الولايات المتحدة ودول أخرى.

SGI® وIRIX® هما علامتان تجاريتان مسجلتان لشركة Silicon Graphics International Corp. أو الشركات التابعة لها في الولايات المتحدة و/أو دول أخرى.

Sun وSun Microsystems وSolaris هي علامات تجارية أو علامات تجارية مسجلة لشركة Oracle و/أو شركاتها الفرعية في الولايات المتحدة ودول أخرى.

McAfee® وePolicy Orchestrator® وMcAfee ePO™ هي علامات تجارية أو علامات تجارية مسجلة لشركة McAfee, Inc. في الولايات المتحدة ودول أخرى.

UNIX® هي علامة تجارية في الولايات المتحدة ودول أخرى، ومرخصة حصريًا عبر شركة X/ Open Company Limited.

PANTONE® وعلامات Pantone, Inc. التجارية الأخرى مملوكة لشركة Pantone, Inc.

جدول المحتويات

1 السلامة 9

الإشعارات والسلامة 10
السلامة الكهربائية 11
إرشادات عامة 11
سلك الطاقة 11
إيقاف التشغيل في حالات الطوارئ 12
سلامة الليزر 12
سلامة التشغيل 13
الإرشادات التشغيلية 13
انبعاث الأوزون 13
موقع الطابعة 13
مستلزمات الطابعة 14
السلامة عند الصيانة 15
رموز الطابعة 16
معلومات الاتصال الخاصة بالبيئة والصحة والسلامة 21

2 الميزات 23

أجزاء الطابعة 24
منظر أمامي 24
منظر خلفي 25
المكونات الداخلية 26
لوحة التحكم 27
صفحات المعلومات 29
الوصول إلى صفحات المعلومات وطباعتها 29
طباعة تقرير التهيئة بلوحة التحكم 29
ميزات الإدارة 30
Xerox®CentreWare® Internet Services 30
الوصول إلى Xerox®CentreWare® Internet Services 30
تحديد موقع عنوان IP الخاص بالطابعة 30
التجميع التلقائي للبيانات 31
مساعد الصيانة 31
معلومات العداد والاستخدام 31
مزيد من المعلومات 32

3 التركيب والإعداد 33

نظرة عامة على التركيب والإعداد 34
تحديد موقع للطابعة 35
توصيل الطابعة 36
تحديد طريقة الاتصال 36
توصيل الطابعة بالشبكة 36
التوصيل بجهاز كمبيوتر باستخدام USB 37
الاتصال بخط هاتف 37

تشغيل الطابعة أو إيقاف تشغيلها 37
تهيئة إعدادات الشبكة 40
نبذة حول عناوين TCP/IP وIP 40
تمكين الطابعة للمسح الضوئي 41
وضع موفر الطاقة 42
مستويات موفر الطاقة 42
الخروج من وضع موفر الطاقة 42
تعيين موقتات وضع موفر الطاقة بلوحة التحكم 42
تثبيت البرامج 43
متطلبات نظام التشغيل 43
تثبيت برامج التشغيل والأدوات المساعدة لنظام التشغيل Windows 43
تثبيت برامج تشغيل الطباعة في نظام التشغيل Macintosh OS X الإصدار 10.9 والإصدارات الأحدث 44
تثبيت برامج تشغيل المسح الضوئي لنظام تشغيل Macintosh 44
تثبيت برامج تشغيل الطباعة لنظامي التشغيل UNIX وLinux 45
برامج التشغيل الأخرى 45
تثبيت الطابعة كخدمة إنترنت على الأجهزة 46
تثبيت طابعة WSD يدويًا باستخدام معالج إضافة الطابعة 47
AirPrint وMopria وGoogle Cloud Print وNFC 48

4 الورق والوسائط 49

الورق المدعوم 50
طلب شراء الورق 50
الإرشادات العامة لتحميل الورق 50
الورق الذي قد يتلف الطابعة 50
إرشادات تخزين الورق 50
أنواع الورق المدعوم وأوزانه 51
أحجام الورق القياسية المدعومة 52
أحجام الورق المخصص المدعومة 52
أنواع الورق المدعوم وأوزانه للطباعة التلقائية على الوجهين 52
أحجام الورق القياسية المدعومة للطباعة التلقائية على الوجهين 53
أحجام الورق المخصصة المدعومة للطباعة التلقائية على الوجهين 53
تحميل الورق 54
تحميل الورق في درج التمرير الجانبي 54
تحميل الورق في الدرج 1 60
تحميل الورق في الدرج 2 الاختياري 63
تهيئة حجم عرض وحدة الطباعة على الوجهين 66
الطباعة على ورق خاص 68
الأظرف 68
الملصقات 71
الورق الشفاف 75

5 الطباعة 77

نظرة عامة على الطباعة 78
تحديد خيارات الطباعة 79
تعليمات برنامج تشغيل الطباعة 79
خيارات الطباعة بنظام التشغيل Windows 80
خيارات الطباعة على نظام التشغيل Macintosh 81
خيارات الطباعة على نظام التشغيل Linux 81
إدارة المهام 82

ميزات الطباعة 83
المهام المحفوظة 84
طباعة من 84

6 النسخ 87

عمليات النسخ الأساسية 88
زجاج المستندات 88
وحدة تغذية المستندات 89
تحديد إعدادات النسخ 91
الإعدادات الأساسية 91
إعدادات جودة الصورة 92
تعديل الإخراج 92
إعدادات تنسيق الإخراج 94
نسخ بطاقة الهوية 95

7 المسح الضوئي 97

تحميل المستندات للمسح الضوئي 98
استخدام زجاج المستندات 98
استخدام وحدة تغذية المستندات 99
المسح الضوئي إلى محرك أقراص USB محمول 100
المسح الضوئي إلى مجلد مشترك على كمبيوتر متصل بشبكة 101
مشاركة مجلد على جهاز كمبيوتر يعمل بنظام Windows 101
مشاركة مجلد باستخدام الإصدار 10.7 من النظام Macintosh OS X والإصدارات الأحدث 101
إضافة مجلد كإدخال دفتر العناوين باستخدام برنامج CentreWare Internet Services 102
المسح الضوئي إلى مجلد على جهاز كمبيوتر متصل بالشبكة 102
المسح ضوئيًا إلى عنوان بريد إلكتروني 103
المسح الضوئي إلى جهاز كمبيوتر 104
إرسال صورة ممسوحة ضوئيًا إلى وجهة 105
ضبط إعدادات المسح الضوئي 106
ضبط لون الإخراج 106
ضبط دقة المسح الضوئي 106
تحديد المسح الضوئي على الوجهين 106
ضبط تنسيق الملف 106
تفتيح الصورة أو تغميقها 107
منع تباين ألوان الخلفية تلقائيًا 107
تحديد حجم المستند الأصلي 107
مسح الحواف 107

8 إرسال الفاكسات واستلامها 109

عمليات الفاكس الأساسية 110
استخدام زجاج المستندات 111
استخدام وحدة تغذية المستندات 112
تحديد خيارات الفاكس 113
تحديد حجم المستند الأصلي 113
إرسال فاكس متأخر 113
منع تباين ألوان الخلفية تلقائيًا 113
إرسال نص العنوان 114
لتفتيح صورة ما أو تغميقها 114
تخزين فاكس في صندوق البريد المحلي 115

طباعة مستندات صندوق البريد المحلي 116
إرسال فاكس إلى صندوق بريد بعيد 117
تخزين فاكس للاستقصاء المحلي أو البعيد 118
استقصاء الفاكس البعيد 119
طباعة الفاكسات المخزنة أو حذفها 120
استخدام دفتر العناوين 121
إضافة إدخال فردي إلى دفتر عناوين الجهاز 121
تحرير إدخال دفتر عناوين فردي 121

9 الصيانة 123

تنظيف الطابعة 124
احتياطات عامة 124
تنظيف الجزء الخارجي 124
تنظيف الماسحة الضوئية 124
طلب شراء المستلزمات 130
متى يتم طلب المستلزمات 130
عرض حالة مستلزمات الطابعة 130
المواد المُستهلَكة 130
عناصر الصيانة الدورية 130
خراطيش مسحوق الحبر 131
خراطيش الأسطوانات 131
إعادة تدوير المستلزمات 132
نقل الطابعة 133
معلومات العداد والاستخدام 135

10 استكشاف المشكلات وإصلاحها 137

استكشاف الأعطال العامة وإصلاحها 138
إعادة تشغيل الطابعة 138
الطابعة لا تبدأ التشغيل 138
الطابعة تقوم بإعادة الضبط أو تتوقف بشكل متكرر 138
طباعة المستندات من الدرج الخطأ 139
مشكلات الطباعة التلقائية على الوجهين 139
درج الورق لا يغلق 139
تستغرق الطباعة وقتًا طويلاً جدًا 139
فشل الطابعة في الطباعة 140
الطابعة تصدر ضوضاء غير عادية 140
تشكل التكاثف داخل الطابعة 140
انحشار الورق 142
تقليل حالات انحشار الورق 142
تحديد موقع انحشار الورق 142
إزالة انحشار الورق 143
استكشاف مشكلات انحشار الورق وإصلاحها 176
مشكلات جودة الطباعة 179
التحكم في جودة الطباعة 179
حل مشكلات جودة الطباعة 179
مشكلات النسخ والمسح الضوئي 183
مشكلات الفاكس 184
مشكلات إرسال الفاكسات 184
مشكلات استلام الفاكسات 185

الحصول على المساعدة 186
رسائل لوحة التحكم 186
استخدام أدوات استكشاف الأخطاء وإصلاحها المدمجة 187
صفحات المعلومات المتاحة 188
Online Support Assistant (مساعد الدعم الفوري) 189
مزيد من المعلومات 189

A المواصفات 191

عمليات تهيئة الطابعة والخيارات 192
عمليات التهيئة المتوفرة 192
الميزات القياسية 192
المواصفات المادية 195
أوزان وأبعاد تهيئة الطابعة WorkCentre® 3335 195
أوزان وأبعاد تهيئة الطابعة WorkCentre® 3345 195
المواصفات المادية للتهيئة القياسية لطابعة WorkCentre® 3335 196
المواصفات المادية للتهيئة القياسية لطابعة WorkCentre® 3345 197
متطلبات الخلوص للتهيئة القياسية 198
المواصفات البيئية 199
درجة الحرارة 199
الرطوبة النسبية 199
الارتفاع 199
المواصفات الكهربائية 200
جهد مصدر الطاقة والتردد 200
استهلاك الطاقة 200
مواصفات الأداء 201
وقت إحماء الطباعة 201
سرعة الطباعة 201

B المعلومات التنظيمية 203

اللوائح الأساسية 204
المنتج المؤهل من برنامج ENERGY STAR® 204
لوائح وكالة الاتصالات الفيدرالية (FCC) بالولايات المتحدة 204
الاتحاد الأوروبي 204
المعلومات البيئية لاتفاقية الاتحاد الأوروبي Lot 4 حول معدات التصوير 205
ألمانيا 206
لوائح تقييد المواد الخطرة (RoHS) التركية 207
المعلومات التنظيمية لمهايئ الشبكة اللاسلكية 2.4 جيجاهرتز 207
لوائح النسخ 208
الولايات المتحدة 208
كندا 209
البلدان الأخرى 209
لوائح استخدام الفاكس 211
الولايات المتحدة 211
كندا 212
الاتحاد الأوروبي 212
جنوب إفريقيا 212
نيوزيلندا 213
Material Safety Data Sheets (أوراق بيانات أمان المواد) 214

C إعادة تدوير المنتج والتخلص منه 215

جميع البلدان 216
أمريكا الشمالية 217
الاتحاد الأوروبي 218
البيئة الداخلية/المنزلية 218
البيئة المهنية/التجارية 218
تجميع الأجهزة والبطاريات والتخلص منها 218
ملاحظة رمز البطارية 219
إزالة البطارية 219
البلدان الأخرى 220

1

السلامة

يحتوي هذا الفصل على:

- الإشعارات والسلامة 10
- السلامة الكهربائية 11
- سلامة التشغيل 13
- السلامة عند الصيانة 15
- رموز الطابعة 16
- معلومات الاتصال الخاصة بالبيئة والصحة والسلامة 21

تم تصميم الطابعة والمستلزمات واختبارها لتفي بمتطلبات السلامة الصارمة. انتبه إلى المعلومات التالية لضمان التشغيل المستمر والآمن لطابعة Xerox.

الإشعارات والسلامة

اقرأ الإرشادات التالية بعناية قبل تشغيل الطابعة. ارجع إلى هذه الإرشادات لضمان تشغيل آمن مستمر للطابعة.

يتم تصميم طابعة Xerox® والمستلزمات واختبارها لتفي بمتطلبات السلامة الصارمة. ويشمل هذا تقييم وكالة السلامة وشهادتها، والتوافق مع اللوائح الخاصة بالأشعة الكهرومغناطيسية والمعايير البيئية المعمول بها.

تم التحقق من الاختبارات الخاصة بسلامة هذا المنتج واختبار البيئة والأداء باستخدام مواد من Xerox® فقط.

ملاحظة: قد تؤدي التعديلات غير المصرح بها، والتي قد تشمل إضافة وظائف جديدة أو توصيل أجهزة خارجية، إلى التأثير على توثيق المنتج. للاطلاع على المزيد من المعلومات، يرجى الاتصال بممثل شركة Xerox.

السلامة الكهربائية

إرشادات عامة

خطر:

- لا تدفع أجساما في الثقوب أو الفتحات الموجودة بالطابعة. يمكن أن يؤدي لمس إحدى نقاط الجهد أو إحداث قصر في أحد الأجزاء إلى حدوث حريق أو صدمة كهربائية.
- لا تزل الأغطية أو الواقيات المثبتة بمسامير ما لم تكن تقوم بتركيب جهاز اختياري وتم التوجيه للقيام بذلك. أوقف تشغيل الطابعة عند إجراء عمليات التركيب هذه. افصل سلك الطاقة عند إزالة الأغطية والواقيات لتركيب جهاز اختياري. باستثناء الخيارات القابلة للتثبيت من قِبل المستخدم، لا توجد أية أجزاء خلف تلك الأغطية يمكنك المحافظة عليها أو صيانتها.

خطر: تمثل الأمور التالية خطرًا على سلامتك:

- تلف سلك الطاقة أو اهتراؤه.
- انسكاب سائل داخل الطابعة.
- تعرض الطابعة إلى المياه.
- انبعاث دخان من الطابعة أو ارتفاع حرارة السطح بدرجة غير عادية.
- انبعاث ضوضاء أو روائح من الطابعة.
- تنشيط الطابعة لقاطع دائرة، أو مصهر، أو غيرهما من أجهزة السلامة.

في حال حدوث أي من هذه الحالات، قم بما يلي:

1. أوقف تشغيل الطابعة على الفور.
2. افصل سلك الطاقة من المأخذ الكهربائي.
3. اتصل بأحد ممثلي الخدمة المعتمدين.

سلك الطاقة

- استخدم سلك الطاقة المرفق بالطابعة.
- لا تستخدم سلك تمديد وتجنب إزالة أو تعديل مقبس سلك الطاقة.
- قم بتوصيل سلك الطاقة مباشرةً في مأخذ كهربي مؤرض بشكل سليم. تأكد من توصيل كل طرف من السلك بإحكام. إذا كنت لا تعلم ما إذا كان المأخذ مؤرضًا، فاطلب من فني الكهرباء فحص المأخذ.
- لا تستخدم قابس مهايئ أرضيًا لتوصيل الطابعة بمأخذ كهربي لا يشتمل على طرف توصيل أرضي.

  خطر: تجنب احتمال التعرض لصدمة كهربائية بالحرص على تأريض الطابعة بشكل سليم. قد تشكل المنتجات الكهربائية خطرًا إذا أسيء استخدامها.
- تحقق من توصيل الطابعة بمأخذ يوفر الجهد الكهربي والطاقة المناسبين. استعرض المواصفات الكهربية للطابعة مع فني كهرباء عند الضرورة.
- لا تضع الطابعة في مكان يمكن أن يطأ الأشخاص فيه سلك الطاقة بأقدامهم.
- لا تضع أشياء على سلك الطاقة.
- استبدل سلك الطاقة إذا أصبح مهترئًا أو متآكلاً.
- لا توصل سلك الطاقة أو تفصله عندما يكون مفتاح الطاقة في وضع التشغيل.
- لتجنب التعرض لصدمة كهربية وتلف السلك، أمسك بالقابس عند فصل سلك الطاقة.
- تأكد من أن المنفذ الكهربائي قريب من الطابعة ويسهل الوصول إليه.

يتم تضمين سلك الطاقة بالطابعة كجهاز إضافي على الجانب الخلفي من الطابعة. إذا كان من الضروري فصل الطاقة الكهربية بالكامل

عن الطابعة، فافصل سلك الطاقة من المأخذ الكهربي.

إيقاف التشغيل في حالات الطوارئ

في حالة حدوث أي من الحالات التالية، أوقف تشغيل الطابعة على الفور. افصل سلك الطاقة من المأخذ الكهربائي. اتصل بأحد ممثلي خدمة Xerox المعتمدين لحل المشكلة إذا حدث أي مما يلي:

- تنبعث من الجهاز روائح أو يصدر أصواتًا غير عادية.
- تلف كابل الطاقة أو اهترائه.
- تعثر قاطع دائرة لوحة الحائط، أو وحدة الصهر، أو غيرهما من أجهزة السلامة.
- انسكاب سائل داخل الطابعة.
- تعرض الطابعة إلى المياه.
- تلف أي جزء من أجزاء الطابعة.

سلامة الليزر

تتوافق هذه الطابعة مع معايير أداء منتجات الليزر التي حددتها الهيئات الحكومية والوطنية والدولية ومعتمد باعتباره منتج ليزر من الفئة الأولى. فلا ينبعث من الطابعة ضوء خطر، بفضل الانغلاق التام للشعاع خلال جميع أوضاع التشغيل والصيانة التي يقوم بها العميل.

تحذير الليزر: يمكن أن ينتج عن استخدام عناصر التحكم، أو التعديلات والقيام بإجراءات غير تلك المنصوص عليها في هذا الدليل التعرض إلى الإشعاعات الخطِرة.

سلامة التشغيل

تم تصميم الطابعة والمستلزمات واختبارها لتفي بمتطلبات السلامة الصارمة. ويشمل هذا فحص وكالة السلامة، ومصادقتها، والتوافق مع المعايير البيئية المعمول بها.

وانتباهك لإرشادات السلامة التالية يساعد على ضمان التشغيل الآمن والمستمر للطابعة.

الإرشادات التشغيلية

- تجنب إزالة أي من أدراج الورق أثناء قيام الطابعة بالطباعة.
- لا تفتح الأبواب أثناء قيام الطابعة بالطباعة.
- لا تحرك الطابعة أثناء الطباعة.
- حافظ على اليدين والشعر وأربطة العنق وغيرها بعيدةً عن بكرات الإخراج والتغذية.
- الأغطية، التي تتطلب إزالتها استخدام أدوات معينة، تعمل على حماية المناطق الخطرة داخل الطابعة. لا تقم بإزالة الأغطية الواقية.

تحذير الساخنة: الأسطح المعدنية بوحدة صهر الحبر ساخنة. التزم الحذر دائمًا عند إزالة الورق المحشور من هذه المنطقة وتجنب لمس أية أسطح معدنية.

انبعاث الأوزون

تصدر هذه الطابعة غاز الأوزون خلال التشغيل العادي. وتعتمد كمية الأوزون الصادرة على حجم النسخ. فالأوزون أثقل من الهواء ولا يصدر بكميات ضخمة تضر بأي أحد. ضع الطابعة في غرفة جيدة التهوية.

للحصول على مزيد من المعلومات في الولايات المتحدة وكندا، انتقل إلى أي مما يلي:

- WorkCentre® 3335: www.xerox.com/environment
- WorkCentre® 3345: www.xerox.com/environment

في الأسواق الأخرى، اتصل بممثل Xerox المحلي أو انتقل إلى أي مما يلي:

- WorkCentre® 3335: www.xerox.com/environment_europe
- WorkCentre® 3345: www.xerox.com/environment_europe

موقع الطابعة

- ضع الطابعة على سطح مستوٍ ثابت غير معرض للاهتزازات يتمتع بقوة تكفي لتحمل وزنها. لمعرفة وزن تهيئة الطابعة، ارجع إلى المواصفات المادية.
- لا تسد أو تغطِ الثقوب أو الفتحات الموجودة بالطابعة. فهي موضوعة لتهوية الطابعة ومنع ارتفاع درجة حرارتها.
- ضع الطابعة في منطقة بها مساحة كافية للتشغيل والصيانة.
- ضع الطابعة في منطقة خالية من الأتربة.
- لا تخزن الطابعة أو تشغلها في بيئة شديدة الحرارة أو البرودة أو الرطوبة.
- لا تضع الطابعة بالقرب من مصدر حرارة.
- لا تضع الطابعة في أشعة الشمس المباشرة لتجنب التعرض للمكونات عالية الحساسية.
- لا تضع الطابعة في مكان تكون معرضة فيه مباشرةً لتدفق الهواء الجاف من نظام تكييف.
- لا تضع الطابعة في مواقع معرضة للاهتزازات.
- للحصول على الأداء المثالي، استخدم الطابعة في الارتفاعات المحددة في الارتفاع.

مستلزمات الطابعة

- استخدم المستلزمات المصممة لطابعتك. قد يؤدي استخدام مواد غير مناسبة إلى ضعف الأداء وخطر محتمل على السلامة.
- اتبع جميع التحذيرات والإرشادات المكتوبة على هذا المنتج والخيارات والمستلزمات أو المتوفرة معه.
- احتفظ بجميع الوحدات القابلة للاستهلاك وفقًا للإرشادات المقدمة على الحزمة أو الحاوية.
- احتفظ بجميع الوحدات القابلة للاستهلاك بعيدًا عن متناول الأطفال.
- لا تلق مسحوق الحبر، أو خراطيش الطباعة، أو خراطيش الأسطوانات أو حاويات الحبر في اللهب المكشوف.
- عند معالجة الخراطيش، مثل خراطيش مسحوق الحبر، تجنب ملامسة مسحوق الحبر للجلد أو العين. فقد يؤدي ملامسته للعين إلى تهيج العين والتهابها. لا تحاول فك الخرطوشة، حيث قد يؤدي ذلك إلى زيادة خطر ملامسة مسحوق الحبر للجلد أو العين.

الحذر: يوصى بعدم استخدام المستلزمات التي ليست من إنتاج Xerox. لا يغطي ضمان Xerox واتفاقية الخدمة وTotal Satisfaction Guarantee (ضمان الرضا الكامل) التلف أو العطل أو تردي الأداء الناتج عن استخدام مستلزمات ليست من إنتاج Xerox أو استخدام مستلزمات Xerox غير المحددة لهذه الطابعة. يتوفر Total Satisfaction Guarantee (ضمان الرضا الكامل) في الولايات المتحدة وكندا. وقد تختلف هذه التغطية خارج حدود هاتين المنطقتين. للاطلاع على التفاصيل، اتصل بممثل Xerox.

السلامة عند الصيانة

- لا تحاول القيام بأي إجراء خاص بالصيانة لم يتم ذكره تحديدًا في الوثائق المرفقة بالطابعة.
- لا تستخدم مواد التنظيف المتطايرة. نظف الطابعة مستخدمًا قطعة قماش جافة خالية من الوبر فقط.
- لا تحرق أية مواد مستهلكة أو أيًا من مواد الصيانة الدورية.
- للاطلاع على معلومات حول برامج إعادة تدوير مستلزمات Xerox، انتقل إلى أي مما يلي:
  - WorkCentre® 3335: www.xerox.com/gwa
  - WorkCentre® 3345: www.xerox.com/gwa

خطر: لا تستخدم مواد التنظيف المتطايرة. فمواد التنظيف المتطايرة قد تتسبب في انفجارات أو نشوب حرائق عند استخدامها مع الأجهزة الكهروميكانيكية.

رموز الطابعة

الرمز	الوصف
	تحذير: يشير إلى خطر قد يسبب إصابة بالغة أو الوفاة في حالة عدم تجنبه.
	تحذير السخونة: سطح ساخن على الطابعة أو بداخلها. التزم الحذر حتى لا تتعرض للإصابة.
	تنبيه: يشير هذا الرمز إلى إجراء إجباري يلزم اتخاذه لتجنب تلف الممتلكات.
	لا تلمس المساحة أو المنطقة الخاصة بالطابعة.
	لا تعرض خراطيش الأسطوانة لأشعة الشمس المباشرة.
	لا تحرق خراطيش الحبر.
	لا تحرق خراطيش الأسطوانة.
	لا تلمس المساحة أو المنطقة الخاصة بالطابعة.

الرمز	الوصف
	لا تستخدم الورق المحتوي على دبابيس أو أي شكل من أشكال مشبك التجميع.
	لا تستخدم الورق المطوي أو المجعد أو المثني.
	لا تحمّل الورق الخاص بطابعات inkjet أو تستخدمه.
	لا تستخدم الورق الشفاف أو ورق جهاز العرض ذا الرأسية.
	لا تُعد تحميل الورق المطبوع عليه أو المستخدم من قبل.
	لا تنسخ الأموال أو طوابع الإيرادات أو طوابع البريد.
	أضف الوسائط أو الورق.
	انحشار الورق
	تأمين
	إلغاء التأمين

الرمز	الوصف
	المستند
	الورق
	WLAN شبكة المنطقة المحلية اللاسلكية
	LAN شبكة المنطقة المحلية
	USB ناقل تسلسلي عالمي
	خط الهاتف
	خط المودم
	بطاقة بريدية
	قم بتحميل الأظرف في الدرج مع إغلاق الألسنة ومواجهتها لأعلى.
	قم بتحميل الأظرف في الدرج مع فتح الألسنة ومواجهتها لأعلى.

الرمز	الوصف
	NFC اتصال المجال القريب
	الوزن
	نقل البيانات
	مؤشر اتجاه التغذية بالورق

الرمز	الوصف
	زر "ابدأ"
	زر "إيقاف"
	زر "إيقاف الطباعة مؤقتًا"
	زر "تسجيل الدخول/الخروج"
	زر "التعليمات"
	زر "الشاشة الرئيسية للخدمات"
	زر "الخدمات"
	زر "حالة المهمة"

الرمز	الوصف
	زر "حالة الطابعة"
	زر "اللغة"
	الزر "الطاقة/تنشيط"
	زر "مسح الكل"
	الزر "مسح"
	زر "إعادة الطلب/إيقاف مؤقت أثناء الطلب"
	يمكن إعادة تدوير هذا العنصر. للاطلاع على التفاصيل، ارجع إلى إعادة تدوير المنتج والتخلص منه.

معلومات الاتصال الخاصة بالبيئة والصحة والسلامة

للاطلاع على مزيد من المعلومات حول البيئة، والصحة، والسلامة المتعلقة بمنتج Xerox هذا ومستلزماته، يرجى الاتصال بخطوط مساعدة العملاء التالية.

- الولايات المتحدة وكندا: 1-800-275-9376-1 (ASK-XEROX)
- أوروبا: 434 353 1707 44+

للحصول على معلومات حول سلامة المنتج في الولايات المتحدة وكندا، انتقل إلى أي مما يلي:

- WorkCentre® 3335: www.xerox.com/environment
- WorkCentre® 3345: www.xerox.com/environment

للحصول على معلومات حول سلامة المنتج في أوروبا، انتقل إلى أي مما يلي:

- WorkCentre® 3335: www.xerox.com/environment_europe
- WorkCentre® 3345: www.xerox.com/environment_europe

2

الميزات

يحتوي هذا الفصل على:

- أجزاء الطابعة 24
- صفحات المعلومات 29
- ميزات الإدارة 30
- مزيد من المعلومات 32

أجزاء الطابعة

منظر أمامي

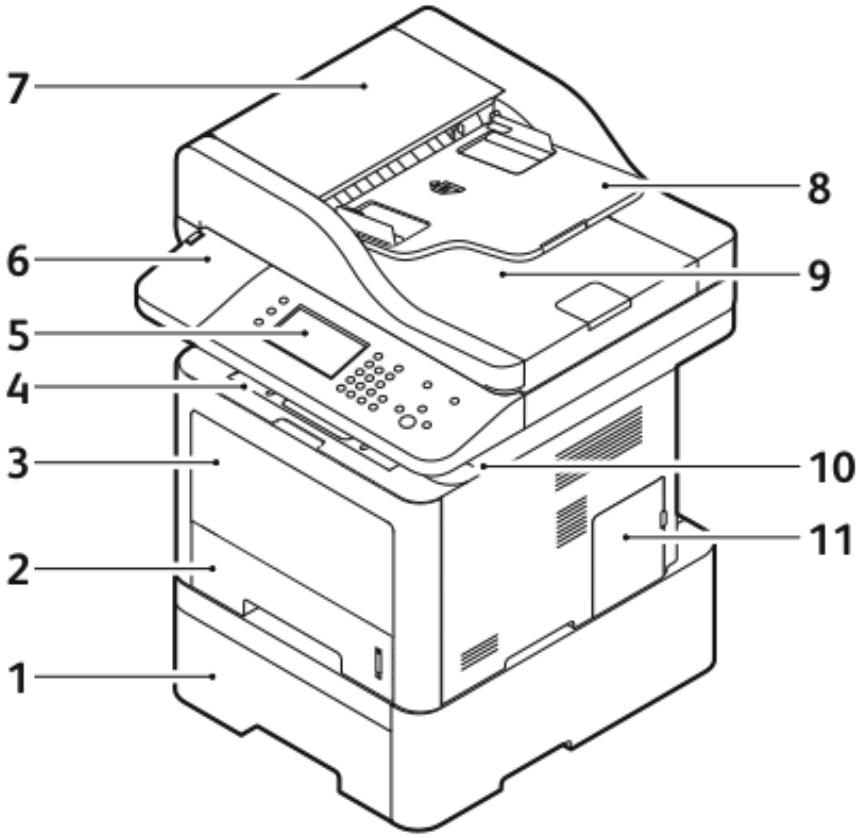

1. الدرج 2 بوحدة التغذية الاختيارية سعة 550 ورقة
2. الدرج 1 سعة 250 ورقة
3. درج التمرير الجانبي
4. درج الإخراج
5. لوحة التحكم
6. حجيرة قارئ البطاقات لمجموعة تمكين NFC الاختيارية
7. الغطاء العلوي لوحدة تغذية المستندات
8. درج الإدخال بوحدة تغذية المستندات
9. درج الإخراج بوحدة تغذية المستندات
10. منفذ USB
11. غطاء لوحة التحكم

وحدة تغذية المستندات

تستخدم طابعة WorkCentre® 3335 وحدة تغذية المستندات التلقائية (ADF).

تستخدم طابعة WorkCentre® 3345 وحدة تغذية المستندات التلقائية العكسية (RADF).

منظر خلفي

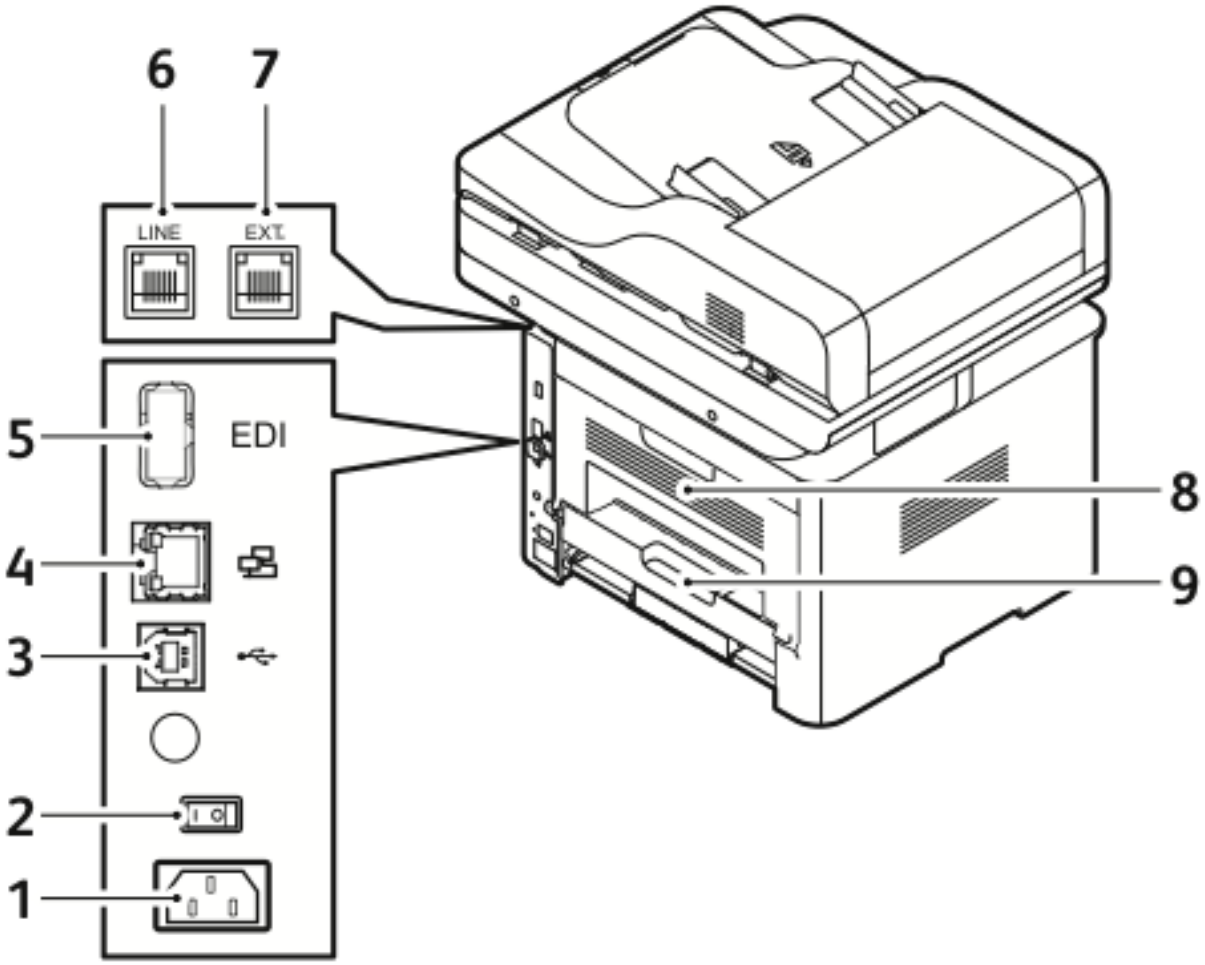

1. مشترك كهربائي
2. مفتاح الطاقة
3. منفذ USB للخدمة فقط
4. منفذ الشبكة
5. منفذ USB
6. مقبش خط الهاتف
7. مقبس امتداد خط الهاتف
8. الباب الخلفي
9. وحدة الطباعة على الوجهين

المكونات الداخلية

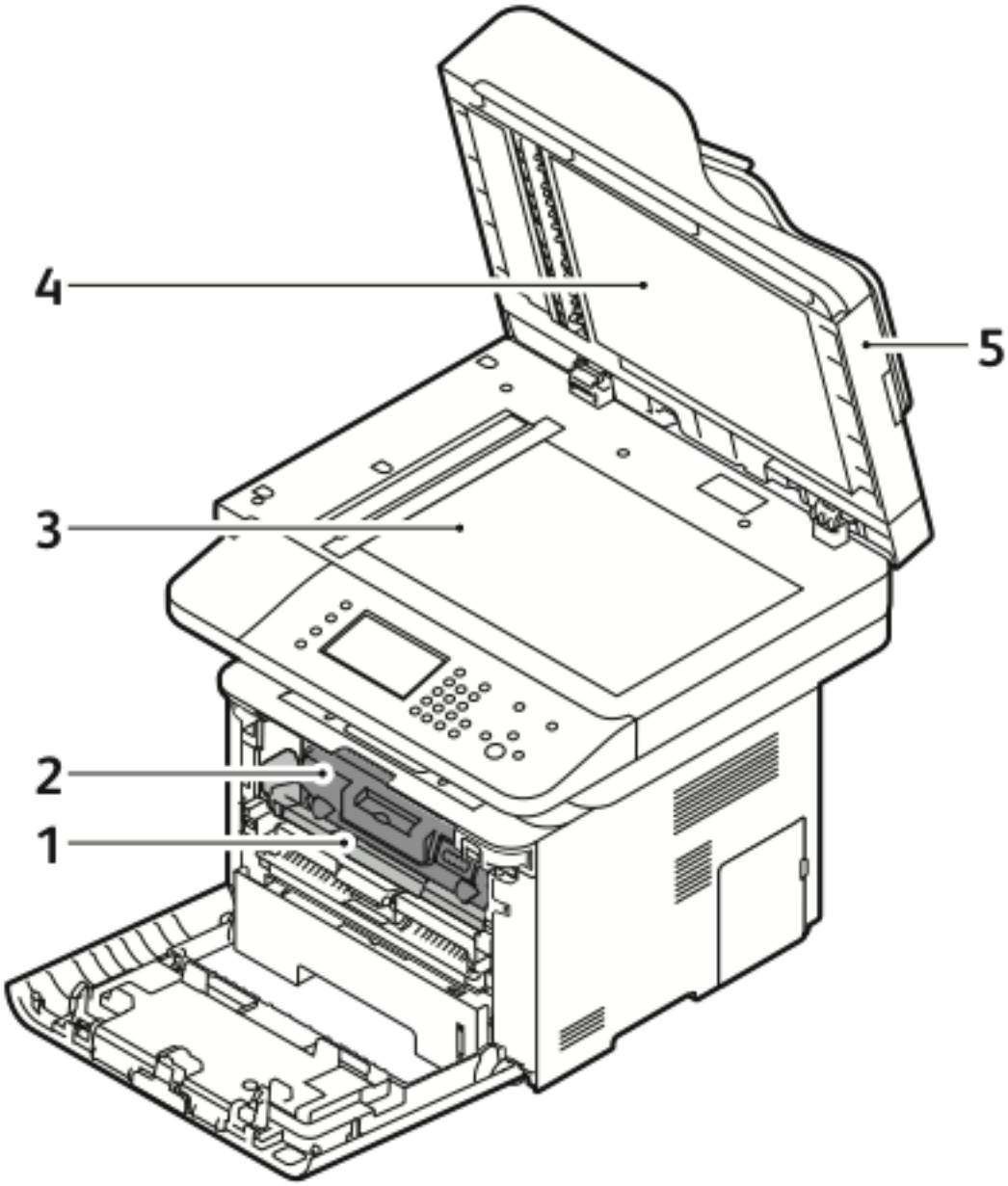

1. خرطوشة الأسطوانة
2. خرطوشة مسحوق الحبر
3. زجاج المستندات
4. غطاء زجاج المستندات
5. وحدة تغذية المستندات

لوحة التحكم

تتكون وحدة التحكم من شاشة لمسية وأزرار تضغط عليها للتحكم في الوظائف المتاحة بالطابعة. يمكنك استخدام لوحة التحكم لأداء المهام التالية:

- عرض حالة التشغيل الحالية للجهاز
- الوصول إلى ميزات الطابعة
- الوصول إلى المواد المرجعية
- الوصول إلى قائمة "الأدوات والإعداد"
- الوصول إلى قوائم وفيديوهات استكشاف المشكلات وإصلاحها
- عرض رسائل الحالة الخاصة بمستويات درج الورق والمستلزمات
- عرض أية أخطاء أو تحذيرات تحدث بالجهاز

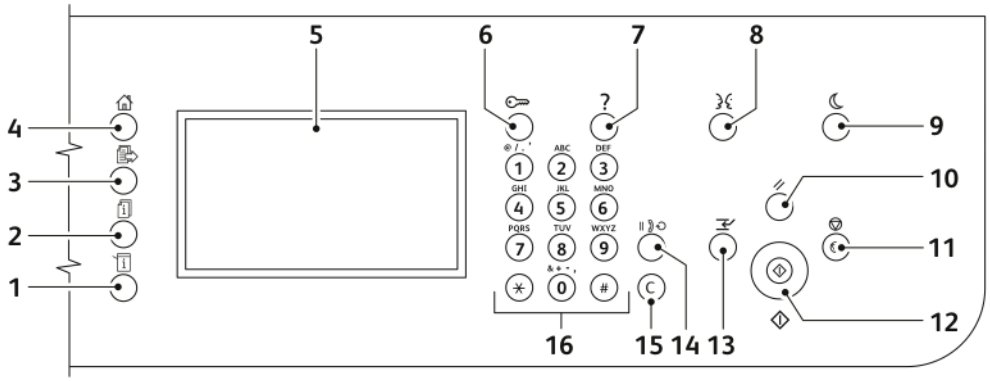

العنصر	الاسم	الوصف
1	زر "حالة الجهاز"	يعرض هذا الزر حالة الطابعة على الشاشة اللمسية.
2	زر "حالة المهمة"	يعرض هذا الزر جميع المهام النشطة أو الآمنة أو المكتملة على الشاشة اللمسية.
3	زر "الخدمات"	يعود بك هذا الزر إلى الخدمة النشطة من شاشتي "حالة المهمة" أو "حالة الجهاز" أو إلى خدمة معدة مسبقًا.
4	زر "الشاشة الرئيسية للخدمات"	يوفر هذا الزر وصولاً إلى ميزات الطابعة مثل النسخ والمسح الضوئي والفاكس على الشاشة اللمسية.
5	عرض الشاشة اللمسية	تعرض الشاشة المعلومات وتوفر وصولاً إلى وظائف الطابعة.
6	زر "تسجيل الدخول / الخروج"	يوفر هذا الزر الوصول إلى الميزات المحمية بكلمة مرور.
7	زر "التعليمات"	يعرض هذا الزر معلومات حول الاختيار الحالي على الشاشة اللمسية.
8	زر "اللغة"	يغير هذا الزر لغة الشاشة اللمسية وإعدادات لوحة المفاتيح.
9	زر "موفر الطاقة"	يدخل هذا الزر في وضع الطاقة المخفضة ويخرج منه.
10	زر "مسح الكل"	يمسح هذا الزر الإعدادات السابقة والتي تم تغييرها للتحديد الحالي. لإعادة ضبط جميع الميزات على إعداداتها الافتراضية ومسح عمليات المسح الضوئي الحالية، اضغط على هذا الزر مرتين.
11	زر "إيقاف"	يقوم هذا الزر بإيقاف المهمة الحالية مؤقتًا. ولإلغاء المهمة أو استئنافها، اتبع الإرشادات المعروضة على الشاشة.
12	زر "ابدأ"	يبدأ هذا الزر مهمة النسخ أو المسح الضوئي أو الفاكس أو طباعة من المحددة, مثل الطباعة من USB.
13	زر "مقاطعة"	يؤدي هذا الزر إلى إيقاف المهمة الحالية مؤقتًا لتشغيل مهمة طباعة أو نسخ أو فاكس أكثر إلحاحًا.

العنصر	الاسم	الوصف
14	زر "إيقاف مؤقت أثناء الطلب"	يُدخل هذا الزر إيقافًا مؤقتًا في رقم الهاتف عند إرسال الطابعة لأحد الفاكسات.
15	زر C (مسح)	يقوم هذا الزر بمسح القيم الرقمية أو آخر رقم تم إدخاله باستخدام المفاتيح الهجائية الرقمية.
16	لوحة المفاتيح الأبجدية الرقمية	استخدم لوحة المفاتيح لإدخال المعلومات الأبجدية الرقمية.

صفحات المعلومات

توجد للطابعة مجموعة من صفحات المعلومات التي يمكنك الوصول إليها من شاشة اللمس الخاصة بلوحة التحكم. تتضمن صفحات المعلومات هذه الوصول لدعم العملاء، والخيارات المثبتة، والمزيد غير ذلك.

الوصول إلى صفحات المعلومات وطباعتها

للوصول إلى القائمة الكاملة لصفحات المعلومات الخاصة بالطابعة:

1. من لوحة تحكم الطابعة، اضغط على الزر **التعليمات**.

   تظهر قائمة بصفحات المعلومات التي يمكنك طباعتها.

2. للتمرير عبر قائمة الصفحات المتاحة، المس واسحب إصبعك لأعلى في القائمة. المس الصفحة المطلوبة، ثم المس **طباعة**.

   ملاحظة: لطباعة جميع صفحات المعلومات أسفل القائمة، المس **جميع صفحات المعلومات**، ثم المس **طباعة**.

3. اضغط إلى الشاشة الرئيسية، المس **(X)**.

طباعة تقرير التهيئة بلوحة التحكم

يوفر "تقرير التهيئة" معلومات حول المنتج تشمل الخيارات المثبتة وإعدادات الشبكة وإعداد المنفذ ومعلومات الدرج والمزيد.

ملاحظة: لإيقاف الطباعة التلقائية لتقرير التهيئة، ارجع إلى تعيين حقوق الوصول الخاصة بتقرير التهيئة وصفحات المعلومات.

1. من لوحة تحكم الطابعة، اضغط على الزر **التعليمات**.
2. المس **تقرير تهيئة النظام**.
3. المس **طباعة**.
4. للعودة إلى قائمة "الصفحة الرئيسية للخدمات"، اضغط على الزر **الصفحة الرئيسية للخدمات**.

ميزات الإدارة

للاطلاع على التفاصيل، ارجع إلى *System Administrator Guide* (دليل مسؤول النظام):

- www.xerox.com/office/WC3335docs
- www.xerox.com/office/WC3345docs

Xerox®CentreWare® Internet Services

Xerox® CentreWare® Internet Services هو برنامج الإدارة والتهيئة المثبت على خادم الويب المضمن بالطابعة. ويتيح لك تهيئة الطابعة وإدارتها من مستعرض الويب.

Xerox®CentreWare® Internet Services يتطلب:

- اتصال TCP/IP بين الطابعة والشبكة في بيئات نظام التشغيل Windows أو Macintosh أو UNIX أو Linux.
- تمكين TCP/IP وHTTP في الطابعة.
- كمبيوتر متصل بالشبكة به مستعرض ويب يدعم JavaScript.

الوصول إلى Xerox®CentreWare® Internet Services

1. في جهاز الكمبيوتر الخاص بك، افتح مستعرض ويب.
2. في حقل العنوان، أدخل عنوان IP الخاص بالطابعة.
3. اضغط على **إدخال** أو **رجوع**.

تحديد موقع عنوان IP الخاص بالطابعة

يمكنك عرض عنوان IP الخاص بالطابعة على لوحة التحكم أو في "تقرير التهيئة".

لتثبيت برامج تشغيل الطباعة بطابعة متصلة بشبكة، تحتاج إلى عنوان IP الخاص بالطابعة. كما تحتاج أيضًا إلى عنوان IP للوصول إلى أية إعدادات طابعة في Xerox® CentreWare® Internet Services وتهيئتها.

1. لعرض عنوان IP الخاص بالطابعة على لوحة التحكم:
   a. من لوحة تحكم الطابعة، اضغط على الزر **حالة الجهاز**.
   b. المس علامة التبويب **معلومات الجهاز**.
   في حالة قيام مسؤول النظام بضبط "عرض إعدادات الشبكة" على إظهار عنوان IP، فسيظهر العنوان أعلى قائمة معلومات الجهاز.

   ملاحظة: إذا لم يظهر عنوان IP، فاطبع "تقرير التهيئة" أو اتصل بمسؤول النظام.

2. لطباعة "تقرير التهيئة"، نفذ الخطوات التالية:
   a. من لوحة تحكم الطابعة، اضغط على الزر **التعليمات**.
   b. المس **تقرير تهيئة النظام**.
   c. المس **طباعة**.

   ملاحظة: بعد تشغيل الطابعة لمدة دقيقتين، اطبع تقرير التهيئة.

   - يظهر عنوان TCP/IP في قسم إعداد الشبكة بالصفحة.
   - عنوان IP الذي يظهر بالصفحة هو العنوان الافتراضي للنظام، مثل xxx.xxx.169.254، ولا تطلب الطابعة عنوان IP من خادم DHCP.
   - انتظر دقيقتين، ثم اطبع "تقرير التهيئة" مرةً أخرى.
   - بعد مرور دقيقتين، إذا لم يظهر عنوان IP للطابعة، فاتصل بمسؤول النظام.

   d. لإغلاق النافذة، المس **X**.

التجميع التلقائي للبيانات

تقوم الطابعة تلقائيًا بجمع البيانات وترسل المعلومات إلى موقع بعيد آمن. وتستخدم شركة Xerox أو موفر خدمة مخصص هذه البيانات لدعم وخدمة الطابعة أو للفوترة أو تعبئة المستلزمات أو تحسين المنتج. وقد تشمل البيانات المرسلة تلقائيًا بيانات حول تسجيل المنتج وقارءات العداد ومستويات المستلزمات وتهيئة الطابعة والإعدادات وإصدار البرنامج وكود المشكلة أو الخطأ. ولا تستطيع شركة Xerox قراءة أو عرض أو تنزيل محتوى المستندات المستخدمة في الطابعة أو أي من معلومات نظم الإدارة.

لتعطيل التجميع التلقائي للبيانات:

1. في جهاز الكمبيوتر الخاص بك، افتح مستعرض ويب.
2. في حقل العنوان، أدخل عنوان IP الخاص بالطابعة.
3. اضغط على **إدخال** أو **رجوع**.
4. من صفحة الترحيب في Xerox® CentreWare® Internet Services، حدد الرابط الموجود في الملاحظة المتعلق بالخدمات الآلية.

   يؤدي تحديد هذا الرابط إلى فتح صفحة إعداد SMart eSolutions في Xerox® CentreWare® Internet Services. من هذه الصفحة، حدّد **غير مسجل**←**تطبيق**.

   ملاحظة: يجب توفر بيانات اعتماد المسؤول لتعطيل SMart eSolutions. فإذا لم تكن بيانات اعتماد المسؤول لديك، فاتصل بمسؤول الطابعة.

مساعد الصيانة

تشمل الطابعة قدرة تشخيص مدمجة تتيح لك إرسال معلومات تشخيصية مباشرةً إلى شركة Xerox. ومساعد الصيانة عبارة عن أداة تشخيصية عن بعد توفر طريقة سريعة لحل المشكلات المحتملة، والحصول على المساعدة، وأتمتة عملية استكشاف المشكلات وإصلاحها أو عملية الإصلاح.

تمكين مساعد الصيانة

قبل البدء: إذا كانت الشبكة تستخدم ملقمًا وسيطًا، فقم بتهيئة إعداد الملقم الوسيط للطابعة لضمان قدرة الطابعة على الاتصال بالإنترنت.

1. من نافذة حالة الطباعة انقر فوق **تعليمات**←**Xerox®CentreWare® Internet Services**.
2. من Xerox®CentreWare®Internet Services، انقر فوق **حالة**←**SMart eSolutions**.
3. من Smart eSolutions، انقر فوق **مساعد الصيانة**.
4. لإرسال معلومات الحالة إلى شركة Xerox، انقر فوق **بدء جلسة استكشاف الأخطاء وإصلاحها عبر الإنترنت على الموقع www.Xerox.com**.
5. بعد إرسال البيانات، يعاد توجيه المستعرض إلى الموقع www.xerox.com لبدء جلسة استكشاف الأخطاء وإصلاحها عبر الإنترنت.

معلومات العداد والاستخدام

تظهر معلومات الفوترة واستخدام الطابعة على شاشة معلومات عدادات التهيئة. ويتم استخدام عدد المطبوعات المعروض للفوترة. للاطلاع على تفاصيل حول هذه المعلومات، ارجع إلى معلومات العداد والاستخدام في فصل "الصيانة".

مزيد من المعلومات

يمكنك الحصول على المزيد من المعلومات حول طابعتك من هذه المصادر:

المورد	الموقع
دليل التثبيت	يتم إرفاق دليل التثبيت بالطابعة. لتنزيل دليل التثبيت، حدّد الرابط الخاص بالطابعة: • www.xerox.com/office/WC3335docs • www.xerox.com/office/WC3345docs
وثائق أخرى خاصة بالطابعة	• www.xerox.com/office/WC3335docs • www.xerox.com/office/WC3345docs
معلومات الدعم الفني للطابعة، وتشمل الدعم الفني عبر الإنترنت، وOnline Support Assistant (مساعد الدعم الفوري) وتنزيلات برنامج التشغيل.	• www.xerox.com/office/WC3335support • www.xerox.com/office/WC3345support
معلومات حول القوائم أو رسائل الخطأ	اضغط على الزر تعليمات (**?**) بلوحة التحكم.
صفحات المعلومات	اطبع صفحة المعلومات من لوحة التحكم، أو من Xerox® CentreWare® Internet Services, ثم حدّد **الخصائص**←**الخدمات**←**الطباعة**←**التقارير**.
وثائق Xerox® CentreWare® Internet Services	من Xerox® CentreWare® Internet Services، حدد**تعليمات**.
طلب شراء مستلزمات الطابعة	• www.xerox.com/office/WC3335supplies • www.xerox.com/office/WC3345supplies
مورد للأدوات والمعلومات يشمل برامج تعليمية تفاعلية وقوالب الطباعة وتلميحات مفيدة وميزات مخصصة للوفاء باحتياجاتك.	www.xerox.com/office/businessresourcecenter
المبيعات المحلية ومركز الدعم	• WorkCentre® 3335: www.xerox.com/office/worldcontacts • WorkCentre® 3345: www.xerox.com/office/worldcontacts
تسجيل الطابعة	• WorkCentre® 3335: www.xerox.com/office/register • WorkCentre® 3345: www.xerox.com/office/register
متجر Xerox® Direct عبر الإنترنت	www.direct.xerox.com/

3

التركيب والإعداد

يحتوي هذا الفصل على:

- نظرة عامة على التركيب والإعداد 34
- تحديد موقع للطابعة 35
- توصيل الطابعة 36
- تهيئة إعدادات الشبكة 40
- تمكين الطابعة للمسح الضوئي 41
- وضع موفر الطاقة 42
- تثبيت البرامج 43
- تثبيت الطابعة كخدمة إنترنت على الأجهزة 46
- تثبيت طابعة WSD يدويًا باستخدام معالج إضافة الطابعة 47
- AirPrint وMopria وGoogle Cloud Print وNFC 48

الرجاء الرجوع إلى:

- □□□□ □□□□□□□ المرفق بالطابعة.
- *System Administrator Guide* (دليل مسؤول النظام):
  - www.xerox.com/office/WC3335docs
  - www.xerox.com/office/WC3345docs

نظرة عامة على التركيب والإعداد

قبل الطباعة، تأكد من توصيل الكمبيوتر والطابعة بالكهرباء وتشغيلهما وتوصيلهما. قم بتهيئة الإعدادات الأولية للطابعة. من الكمبيوتر، قم بتثبيت البرامج الخاصة ببرنامج تشغيل الطابعة والأدوات المساعدة على الكمبيوتر.

يمكنك الاتصال بالطابعة مباشرةً من الكمبيوتر باستخدام USB أو الاتصال بالشبكة باستخدام كابل Ethernet أو اتصال لاسلكي. تختلف متطلبات الأجهزة المادية والكابلات باختلاف طرق الاتصال. الموجهات وأجهزة التوزيع الشبكية ومحولات الشبكة وأجهزة الموديم وكابلات Ethernet وكابلات USB ليست مضمنة مع الطابعة ويجب شراؤها بشكل منفصل. توصي شركة Xerox بتوفير اتصال Ethernet حيث يكون عادةً أسرع من اتصال USB، ويوفر الوصول إلى Xerox® CentreWare® Internet Services.

ملاحظة: في حالة عدم توفر قرص □□□□□□□□ □□□□□□□□ □□□□□□□□□، يمكنك تنزيل أحدث برامج التشغيل من:

- www.xerox.com/office/WC3335drivers
- www.xerox.com/office/WC3345drivers

Related Topics:

تحديد موقع للطابعة

تحديد طريقة الاتصال

توصيل الطابعة

تهيئة إعدادات الشبكة

تثبيت البرامج

تحديد موقع للطابعة

- اختر منطقة خالية من الغبار والأتربة بدرجات حرارة من 10 إلى 30 درجة مئوية (50 إلى 90 درجة فهرنهايت) ورطوبة نسبية تتراوح ما بين 20 إلى 80%.

  ملاحظة: قد تؤثر التقلبات المفاجئة في درجة الحرارة على جودة الطباعة. قد يؤدي التسخين السريع للغرفة الباردة إلى حدوث تكاثف داخل الطابعة مما يتداخل مباشرةً مع نقل الصور.

- ضع الطابعة على سطح مستوٍ ثابت غير معرض للاهتزازات يتمتع بقوة تكفي لتحمل وزن الطابعة. يجب أن تكون الطابعة أفقية مع استقرار جميع الأرجل الأربع في تلامس ثابت مع السطح. لمعرفة وزن تهيئة الطابعة، ارجع إلى المواصفات المادية.
- حدد موقعًا يتمتع بخلوص كافٍ للوصول إلى المستلزمات وتوفير التهوية المناسبة. لمعرفة متطلبات خلوص الطابعة، ارجع إلى متطلبات الخلوص للتهيئة القياسية.
- بعد تحديد موضع الطابعة، ستكون جاهزًا لتوصيلها بمصدر الطاقة والكمبيوتر أو الشبكة.

توصيل الطابعة

تحديد طريقة الاتصال

يمكن توصيل الطابعة بالكمبيوتر باستخدام كابل USB أو كابل Ethernet. تعتمد الطريقة التي تحددها على كيفية اتصال الكمبيوتر بالشبكة. يعد اتصال USB اتصالاً مباشرًا وهو الأسهل في الإعداد. يستخدم اتصال Ethernet في العمل ضمن الشبكات. فإذا كنت تستخدم اتصال شبكة، فتأكد من فهم كيفية اتصال الكمبيوتر بالشبكة. للاطلاع على التفاصيل، ارجع إلى نبذة حول عناوين TCP/IP وIP.

ملاحظة:

- بعض الخيارات المدرجة ليست مدعومة في جميع الطابعات. فتسري بعض الخيارات على نموذج طابعة محدد أو تهيئة معينة أو نظام تشغيل بعينه أو نوع برنامج التشغيل.
- تختلف متطلبات الأجهزة المادية والكابلات باختلاف طرق الاتصال. الموجهات وأجهزة التوزيع الشبكية ومحولات الشبكة وأجهزة الموديم وكابلات Ethernet وكابلات USB ليست مضمنة مع الطابعة ويجب شراؤها بشكل منفصل.

الشبكة

إذا كان الكمبيوتر متصلاً بشبكة مكتب أو شبكة منزلية، فاستخدم كابل شبكة Ethernet لتوصيل الطابعة بمنفذ شبكة. يمكن أن تدعم شبكات Ethernet العديد من أجهزة الكمبيوتر والطابعات والأجهزة بطريقة متزامنة. في معظم الحالات، يكون اتصال Ethernet أسرع من اتصال USB ويوفر وصولاً مباشرًا إلى إعدادات الشبكة باستخدام Xerox® CentreWare® Internet Services.

الشبكة اللاسلكية

إذا كانت الشبكة تحتوي على موجه لاسلكي أو نقطة وصول لاسلكية، فيمكنك توصيل الطابعة بالشبكة باستخدام اتصال لاسلكي. يوفر اتصال الشبكة اللاسلكية نفس الوصول والخدمات التي يوفرها الاتصال السلكي. اتصال الشبكة اللاسلكية يكون عادةً أسرع من اتصال USB ويوفر وصولاً مباشرًا إلى إعداد الطابعة عند استخدام Xerox® CentreWare® Internet Services.

USB

إذا قمت بتوصيل الطابعة بكمبيوتر واحد ولا توجد شبكة لديك، فاستخدم اتصال USB. يوفر اتصال USB سرعات بيانات سريعة، لكنه لا يكون عادةً بنفس سرعة اتصال شبكة Ethernet. إضافة إلى ذلك، لا يوفر اتصال USB وصولاً إلى Xerox® CentreWare® Internet Services.

الهاتف

لإرسال الفاكسات واستلامها، يجب توصيل الطابعة متعددة الوظائف بخط هاتف مخصص.

توصيل الطابعة بالشبكة

استخدم كابل Ethernet من الفئة 5 أو أعلى لتوصيل الطابعة بالشبكة. تُستخدم شبكة Ethernet لتوصيل جهاز كمبيوتر واحد أو أكثر وتدعم العديد من الطابعات والأنظمة بالتزامن. ويوفر اتصال Ethernet وصولاً مباشرًا إلى إعدادات الشبكة باستخدام Xerox® CentreWare® Internet Services.

لتوصيل الطابعة:

1. تأكد من إيقاف تشغيل الطابعة.
2. وصل أحد طرفي كابل Ethernet من الفئة 5 أو أعلى بمنفذ Ethernet بالطابعة. وصل الطرف الآخر لكابل Ethernet بمنفذ شبكة تمت تهيئته بطريقة صحيحة في موزع أو موجه.
3. وصل سلك الطاقة بالطابعة، ووصل السلك بمأخذ كهربائي.

4. قم بتشغيل الطابعة.
للاطلاع على تفاصيل حول تهيئة إعدادات الشبكة، ارجع إلى *System Administrator Guide* (□□□□□ □□□□□ □□□□□□) على:
   - www.xerox.com/office/WC3335docs
   - www.xerox.com/office/WC3345docs
5. أدخل عنوان IP أو اضبط Xerox® CentreWare® Internet Services على الاكتشاف التلقائي لعنوان IP لشبكة الطابعة.

التوصيل بجهاز كمبيوتر باستخدام USB

للتوصيل بجهاز كمبيوتر باستخدام USB، يلزمك توفر نظام التشغيل Windows 7 أو Windows 8 أو الإصدارات الأحدث، أو Windows Server 2008 أو الإصدارات الأحدث، أو الإصدار 10.9 من نظام التشغيل Macintosh OS X أو الإصدارات الأحدث.

لتوصيل الطابعة بجهاز كمبيوتر باستخدام كبل USB:

1. وصّل الطرف **B** الخاص بكابل USB 2.0 قياسي من النوع A/B بمنفذ USB الموجود بالجانب الأمامي الأيمن من الطابعة.
2. قم بتوصيل الطرف **A** من كبل USB بمنفذ USB الموجود بجهاز الكمبيوتر.
3. في حال ظهور معالج عثور نظام Windows على أجهزة جديدة، حدد **إلغاء**.
4. ثبّت برامج تشغيل الطباعة. للاطلاع على التفاصيل، ارجع إلى تثبيت البرامج.

الاتصال بخط هاتف

ملاحظة: بعض الخيارات المدرجة ليست مدعومة في جميع الطابعات. فتسري بعض الخيارات على نموذج طابعة محدد أو تهيئة معينة أو نظام تشغيل بعينه أو نوع برنامج التشغيل.

1. وصل كابل RJ11 قياسيًا، يحمل الرقم 26 حسب مقياس السلك الأمريكي (AWG) أو أكبر، بمنفذ الخط بالجزء الخلفي للطابعة.
2. قم بتوصيل الطرف الآخر لكابل RJ11 بخط هاتف عامل.
3. قم بتكوين وظائف الفاكس وتهيئتها.

للاطلاع على التفاصيل، ارجع إلى *System Administrator Guide* (دليل مسؤول النظام) على:

- www.xerox.com/office/WC3335docs
- www.xerox.com/office/WC3345docs

تشغيل الطابعة أو إيقاف تشغيلها

قبل تشغيل الطابعة، تأكد من توصيل سلك الطاقة بالطابعة ومأخذ الطاقة المثبت بالحائط، وأن مفتاح الطاقة في وضع الإيقاف.

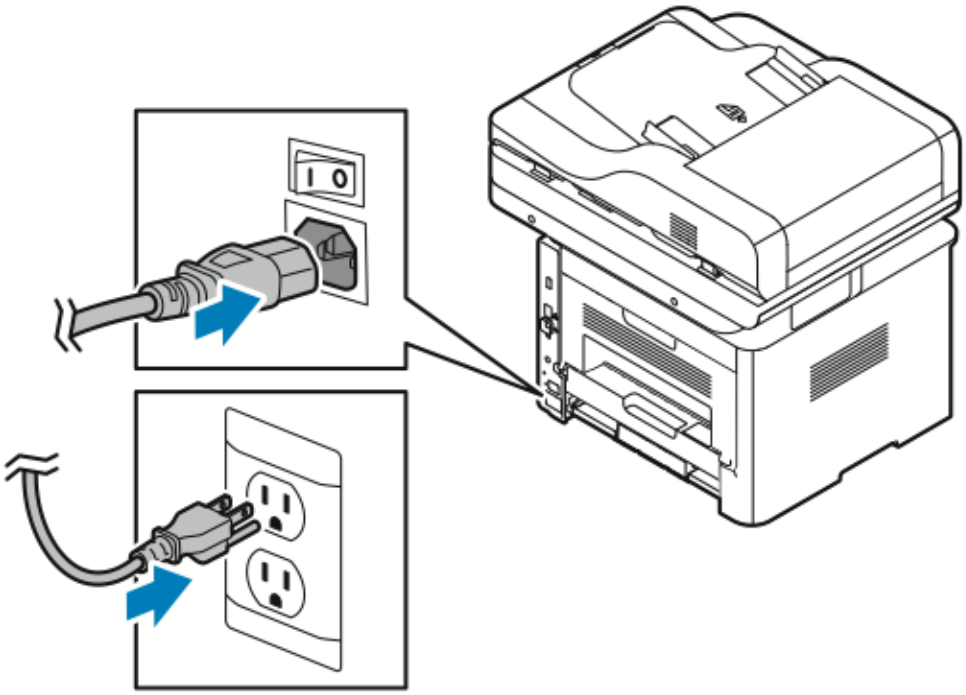

تحتوي الطابعة على زر □□□□□ □□□□□□□□ بالشاشة اللمسية و□□□□□ □□□□□□ بالجانب الخلفي الأيسر.

- يبدأ الزر □□□□□ □□□□□□□ عملية إيقاف مرتبة للمكونات الإلكترونية بالطابعة.
- يتحكم □□□□□ □□□□□□□ في الطاقة الرئيسية الواصلة إلى الطابعة.

.

1. لتشغيل الطابعة، اضغط على مفتاح الطاقة إلى الوضع **تشغيل**.

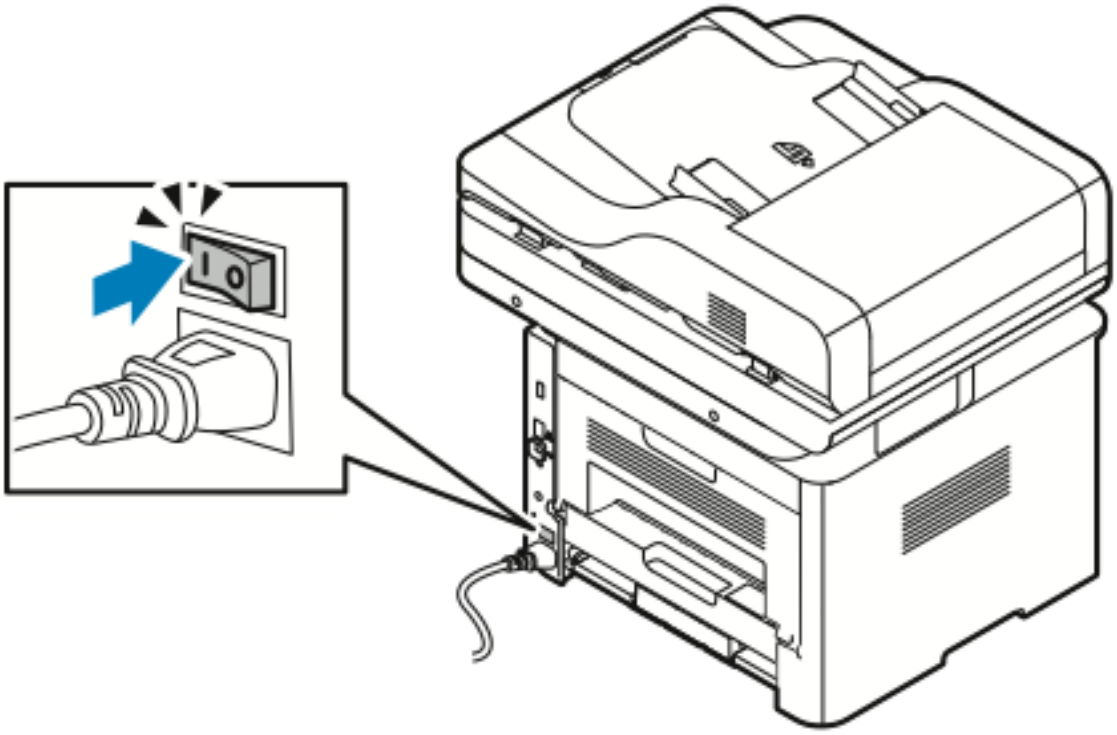

ملاحظة: إذا كان مفتاح الطاقة في الوضع "تشغيل" بينما الطابعة متوقفة، فهذا يعني أنه تم إيقاف تشغيل الطابعة باستخدام لوحة التحكم. لتشغيل الطابعة، اضغط على مفتاح الطاقة إلى الوضع **إيقاف** ثم اضغط على مفتاح الطاقة إلى الوضع **تشغيل**.

2. لإيقاف تشغيل الطابعة:

الحذر:

- لمنع تعطل الطابعة، قم بإيقاف تشغيل لوحة التحكم أولاً.
- لا توصل سلك الطاقة أو تفصله أثناء تشغيل الطابعة.

a. من لوحة تحكم الطابعة، اضغط على الزر **موفر الطاقة**.

b. المس **إيقاف التشغيل**.

ملاحظة: عندما تكون جميع مصابيح لوحة التحكم مطفأة، فهذا يعني أن تسلسل إيقاف تشغيل الطابعة مكتمل. يعد الضغط على مفتاح الطاقة في وضع الإيقاف اختياري.

تهيئة إعدادات الشبكة

نبذة حول عناوين TCP/IP وIP

تستخدم أجهزة الكمبيوتر والطابعات بروتوكولات TCP/IP بشكل أساسي للتواصل عبر شبكة Ethernet. وبشكل عام، تستخدم أجهزة Macintosh بروتوكول TCP/IP أو Bonjour للتواصل مع طابعة الشبكة. بالنسبة إلى أنظمة Macintosh OS X، يفضل استخدام بروتوكول TCP/IP. ومع ذلك، وعلى عكس بروتوكول TCP/IP، لا يتطلب Bonjour استخدام الطابعات أو أجهزة الكمبيوتر لعناوين IP.

فباستخدام بروتوكولات TCP/IP، يجب أن تحتوي كل طابعة وكل جهاز كمبيوتر على عنوان IP فريد. يحتوي العديد من موجهات الشبكة والكابلات وخطوط DSL على خادم بروتوكول تكوين المضيف الديناميكي (DHCP). يقوم خادم DHCP تلقائيًا بتعيين عنوان IP لكل طابعة وكمبيوتر على الشبكة مهيئين لاستخدام DHCP.

إذا كنت تستخدم موجهًا كابليًا أو موجه DSL؛ للحصول على معلومات حول عنونة IP، ارجع إلى وثائق الموجه.

تمكين الطابعة للمسح الضوئي

إذا كانت الطابعة متصلة بشبكة، فيمكنك إجراء المسح الضوئي إلى أي من المواقع التالية.

- FTP
- SMB
- بروتوكول نقل النص التشعبي (HTTP)
- HTTPS
- SFTP
- عنوان بريد إلكتروني
- مجلد مشترك بالكمبيوتر

للاطلاع على التفاصيل، ارجع إلى Xerox®CentreWare® Internet Services.

ملاحظة: إذا كان الكمبيوتر متصلاً باستخدام كابل USB، فلا يمكنك إجراء المسح الضوئي إلى عنوان بريد إلكتروني أو موقع شبكة، مثل مجلد مشترك بالكبيوتر.

للاطلاع على التفاصيل، ارجع إلى *System Administrator Guide* (دليل مسؤول النظام) على:

- www.xerox.com/office/WC3335docs
- www.xerox.com/office/WC3345docs

وضع موفر الطاقة

يعمل وضع موفر الطاقة على خفض استهلاك الطاقة عند ترك الطابعة في حالة خمول لفترة زمنية محددة.

مستويات موفر الطاقة

يوجد مستويان لوضع موفر الطاقة.

- **وضع موفر الطاقة 1**: بعد فترة محددة من عدم النشاط، تصبح الشاشة اللمسية خافتة وتعمل الطابعة باستهلاك منخفض للطاقة.
- **وضع موفر الطاقة 2**: بعد فترة محددة من عدم النشاط، تنطفئ الشاشة اللمسية وتدخل الطابعة في وضع الاستعداد.

الخروج من وضع موفر الطاقة

تخرج الطابعة من وضع "موفر الطاقة" تلقائيًا عند وقوع أي من الأحداث التالية:

- الضغط على أي زر في لوحة التحكم
- لمس شاشة UI
- استلام البيانات من جهاز متصل
- فتح أي باب أو غطاء بالطابعة

تعيين موقتات وضع موفر الطاقة بلوحة التحكم

ملاحظة: يجب أن تكون لديك بيانات اعتماد المسؤول لتنفيذ الإجراء التالي. فإذا لم تكن بيانات اعتماد المسؤول لديك، فاتصل بمسؤول الطابعة.

1. من لوحة تحكم الطابعة، اضغط على الزر **حالة الجهاز**.
2. المس **إعدادات الجهاز**←**عام**←**مؤقت موفر الطاقة**.
3. لتحديد الوقت المطلوب، اضغط على أزرار الأسهم، أو أدخل قيمة باستخدام لوحة المفاتيح الرقمية.
   - حدد طول مدة بقاء الطابعة في وضع الخمول قبل انتقالها من وضع الاستعداد إلى وضع الطاقة المنخفضة.
   - حدد طول مدة بقاء الطابعة في وضع الخمول قبل انتقالها تلقائيًا من وضع الطاقة المنخفضة إلى وضع الاستعداد.
4. المس **موافق**.

تثبيت البرامج

قبل تثبيت البرامج الخاصة ببرنامج التشغيل، تأكد من توصيل الطابعة، وتشغيلها واتصالها بطريقة صحيحة، واحتوائها على عنوان IP صالح. إذا لم تتمكن من العثور على عنوان IP، فارجع إلى تحديد موقع عنوان IP الخاص بالطابعة.

في حالة عدم توفر قرص □□□□□□□□ □□□□□□□□□□، يمكنك تنزيل أحدث برامج التشغيل من:

- www.xerox.com/office/WC3335drivers
- www.xerox.com/office/WC3345drivers

متطلبات نظام التشغيل

- نظام التشغيل Windows Vista و Windows 7 و Windows 8 و Windows 8.1 و Windows 10 و Windows Server 2008 و Windows Server 2008 R2 و Windows Server 2012
- نظام التشغيل Macintosh OS X الإصدار 10.9 والأحدث
- نظاما التشغيل UNIX و Linux: تدعم الطابعة الاتصال بأنظمة UNIX الأساسية المختلفة عبر واجهة الشبكة. للاطلاع على التفاصيل، ارجع إلى:
  - www.xerox.com/office/WC3335drivers
  - www.xerox.com/office/WC3345drivers

تثبيت برامج التشغيل والأدوات المساعدة لنظام التشغيل Windows

للوصول إلى جميع ميزات الطابعة، قم بتثبيت برنامج تشغيل الطباعة من Xerox® وبرنامج تشغيل المسح الضوئي من Xerox®.

لتثبيت البرامج الخاصة ببرنامج تشغيل الطباعة والمسح الضوئي:

1. أدخل قرص □□□□□□□□ □□□□□□□□□□ في محرك الأقراص المناسب بالكمبيوتر. تبدأ أداة التثبيت تلقائيًا.
   إذا لم يبدأ تشغيل أداة التثبيت تلقائيًا، فانتقل إلى محرك الأقراص وانقر نقرًا مزدوجًا فوق ملف أداة التثبيت **Setup.exe**.
2. لتغيير اللغة، انقر فوق **اللغة**.
3. حدّد اللغة، ثم انقر فوق **موافق**.
4. انقر فوق **تثبيت برامج التشغيل**←**تثبيت برامج تشغيل الطباعة والمسح الضوئي**.
5. لقبول اتفاقية الترخيص، انقر فوق **أوافق**.
6. من قائمة الطابعات المكتشفة، حدّد الطابعة، ثم انقر فوق **التالي**.
7. إذا لم تظهر الطابعة في قائمة الطابعات المكتشفة، فانقر فوق **بحث موسع**.
8. إذا لم تظهر الطابعة في قائمة الطابعات المكتشفة بعد ذلك، وتعرف عنوان IP، فاختر أحد ما يلي:
   - أمن أعلى النافذة، انقر فوق أيقونة **طابعة الشبكة**، وأدخل عنوان IP أو اسم DNS الخاص بالطابعة.
   - انقر فوق **بحث**، ومن قائمة الطابعات المكتشفة، حدّد الطابعة، ثم انقر فوق **التالي**.
9. إذا لم تظهر الطابعة في قائمة الطابعات المكتشفة بعد ذلك، وتعرف عنوان IP:
   a. انقر فوق **بحث متقدم**.
   b. إذا كنت تعرف عنوان العبّارة وقناع الشبكة الفرعية، فانقر فوق الزر العلوي وأدخل العناوين في حقلي العبّارة وقناع الشبكة الفرعية.
   c. إذا كنت تعرف عنوان طابعة أخرى على الشبكة الفرعية ذاتها، فانقر فوق الزر الأوسط وأدخل العنوان في حقل عنوان IP.
   d. انقر فوق **بحث**.
   e. من قائمة الطابعات المكتشفة، حدّد الطابعة، ثم انقر فوق **التالي**.

   ملاحظة: عند ظهور الطابعة في نافذة الطابعات المكتشفة، ستعرض عنوان IP. سجل عنوان IP لاستخدامه في المستقبل.
10. حدد برنامج التشغيل المطلوب.

11. انقر فوق **تثبيت**.
12. في حالة مطالبة أداة التثبيت تطالبك بعنوان IP، فأدخل عنوان IP الخاص بالطابعة.
13. في حالة مطالبة أداة التثبيت بإعادة تشغيل الكمبيوتر، فانقر فوق **إعادة التشغيل**، لإكمال تثبيت برامج التشغيل.
14. لإكمال التثبيت، انقر فوق **إنهاء**.

تثبيت برامج تشغيل الطباعة في نظام التشغيل Macintosh OS X الإصدار 10.9 والإصدارات الأحدث

استخدم هذا الإجراء لتثبيت برنامج تشغيل الطباعة من Xerox للوصول إلى جميع ميزات الطباعة.

لتثبيت البرامج الخاصة ببرنامج تشغيل الطباعة:

1. أدخل قرص □□□□□□□□ □□□□□□□□ في محرك الأقراص المناسب بالكمبيوتر.
2. لعرض ملف **dmg.** الخاص بالطابعة، انقر فوق أيقونة القرص على سطح المكتب.
3. افتح ملف **dmg.**، ثم انتقل إلى ملف أداة التثبيت المناسبة لنظام التشغيل.
4. لبدء التثبيت، افتح ملف حزمة أداة التثبيت.
5. للموافقة على رسائل التحذير والرسائل التمهيدية، انقر فوق **متابعة**. انقر فوق **متابعة** مرةً أخرى.
6. لقبول اتفاقية الترخيص، انقر فوق **متابعة**، ثم انقر فوق **أوافق**.
7. لقبول موقع التثبيت الحالي، انقر فوق **تثبيت**، أو حدد موقعًا آخر لملفات التثبيت، ثم انقر فوق **تثبيت**.
8. أدخل كلمة المرور، ثم انقر فوق **تثبيت البرنامج**.
9. حدد الطابعة من قائمة الطابعات المكتشفة، ثم انقر فوق **متابعة**. إذا لم تظهر الطابعة في قائمة الطابعات المكتشفة:
   a. انقر فوق أيقونة **طابعة الشبكة**.
   b. اكتب عنوان IP الخاص بالطابعة، ثم انقر فوق **متابعة**.
   c. حدد الطابعة من قائمة الطابعات المكتشفة، ثم انقر فوق **متابعة**.
10. لقبول رسالة قائمة انتظار الطباعة، انقر فوق **متابعة**.
11. لقبول رسالة نجاح التثبيت، انقر فوق **إغلاق**.
12. للتحقق من تعرف برنامج تشغيل الطباعة على الخيارات المثبتة:
   a. من قائمة Apple، انقر فوق **تفضيلات النظام**←**الطابعات والماسحات الضوئية**.
   b. حدد الطابعة من القائمة، ثم انقر فوق **الخيارات والمستلزمات**.
   c. انقر فوق **الخيارات**.
   d. تأكد من ظهور جميع الخيارات المثبتة على الطابعة بطريقة صحيحة.
   e. في حالة تغيير الإعدادات، انقر فوق **موافق**، وأغلق النافذة، ثم اخرج من "تفضيلات النظام".

تثبيت برامج تشغيل المسح الضوئي لنظام تشغيل Macintosh

لتثبيت البرامج الخاصة ببرنامج تشغيل المسح الضوئي:

1. لتنزيل أحدث برامج التشغيل، انتقل إلى:
   - www.xerox.com/office/WC3335drivers
   - www.xerox.com/office/WC3345drivers
2. ثم بتنزيل الحزمة المناسبة لنظام التشغيل.
3. لعرض ملف **dmg.** الخاص بالطابعة، انقر فوق أيقونة القرص على سطح المكتب.
4. افتح ملف **Scan Installer.dmg**، ثم انتقل إلى ملف المثبت المناسب لنظام التشغيل.
5. افتح ملف الحزمة **مثبِّت المسح الضوئي**.

6. للموافقة على رسائل التحذير والرسائل التمهيدية، انقر فوق **متابعة**.
7. لقبول اتفاقية الترخيص، انقر فوق **متابعة**، ثم انقر فوق **أوافق**.
8. انقر فوق **متابعة** مرةً أخرى.
9. أدخل كلمة المرور، ثم انقر فوق **موافق**.
10. عند المطالبة بإغلاق عمليات التثبيت الأخرى، انقر فوق **متابعة التثبيت**.
11. لإعادة التشغيل، انقر فوق **تسجيل الخروج**.

تثبيت برامج تشغيل الطباعة لنظامي التشغيل UNIX وLinux

ملاحظة:

- لتثبيت برامج تشغيل الطباعة لنظام التشغيل UNIX على الكمبيوتر، يجب توفر امتيازات الجذر أو المستخدم الفائق.
- يتطلب هذا الإجراء اتصالاً بالإنترنت.

لتثبيت برامج التشغيل لنظام التشغيل Linux، قم بتنفيذ الخطوات التالية، ثم حدد **Linux** بدلاً من UNIX لنظام التشغيل والحزمة.

لتثبيت البرامج الخاصة ببرنامج تشغيل الطباعة:

1. من لوحة التحكم بالطابعة، قم بما يلي لمعرفة عنوان IP:
   a. اترك الطابعة لتقوم بإعداد عنوان DHCP.
   b. اطبع "تقرير التهيئة" واحتفظ به للرجوع إليه.
   للاطلاع على تفاصيل حول كيفية طباعة "تقرير التهيئة"، ارجع إلى طباعة تقرير التهيئة بلوحة التحكم.
   c. من "تقرير التهيئة"، تحقق من تمكين بروتوكول TCP/IP وتركيب كابل الشبكة.
2. من الكمبيوتر، قم بما يلي:
   a. من موقع الويب الخاص ببرنامج تشغيل الطباعة، حدد طراز الطابعة.
   b. من قائمة نظام التشغيل، حدد**UNIX**، ثم انقر فوق **انتقال**.
   c. حدد الحزمة المناسبة لنظام التشغيل.
   d. لبدء التنزيل، انقر فوق الزر **ابدأ**.
3. من الملاحظات الواردة أسفل حزمة برنامج التشغيل الذي حددته، انقر فوق الرابط **Installation Guide** (دليل التثبيت)، ثم اتبع إرشادات التثبيت.

برامج التشغيل الأخرى

برامج التشغيل التالية متاحة للتنزيل:

- يعمل برنامج تشغيل الطباعة العام Xerox® Global Print Driver مع أية طابعة على الشبكة، بما في ذلك الطابعات المصنعة بواسطة شركات أخرى. عند التثبيت، يقوم بتهيئة ذاته للطابعة الخاصة بك عند التثبيت.
- يعمل برنامج التشغيل Xerox® Mobile Express Driver مع أية طابعة متوفرة للكمبيوتر تدعم PostScript القياسية. في كل مرة تقوم فيها بتحديد "طباعة، يقوم بتهيئة ذاته للطابعة الصحيحة. إذا كنت تسافر بشكل متكرر إلى المواقع ذاتها، فيمكنك حفظ الطابعات المفضلة في ذلك الموقع ويقوم برنامج التشغيل بحفظ الإعدادات.

يمكن تنزيل برامج التشغيل على:

- www.xerox.com/office/WC3335drivers
- www.xerox.com/office/WC3345drivers

تثبيت الطابعة كخدمة إنترنت على الأجهزة

تتيح "خدمات الإنترنت على الأجهزة (WSD)" للعميل اكتشاف جهاز بعيد والخدمات المرتبطة به والوصول إليها عبر الشبكة. ويدعم WSD اكتشاف الأجهزة والتحكم بها واستخدامها.

1. من الكمبيوتر، انقر فوق **ابدأ**، ثم حدد **الأجهزة والطابعات**.
2. لبدء تشغيل معالج إضافة الأجهزة، انقر فوق **إضافة جهاز**
3. من قائمة الأجهزة المتاحة، حدد الجهاز الذي تريد استخدامه، ثم انقر فوق **التالي**.

ملاحظة: إذا كانت الطابعة التي تريد استخدامها لا تظهر في القائمة، فانقر فوق الزر **إلغاء**. أضف طابعة WSD يدويًا باستخدام "معالجة إضافة الطابعة"، للاطلاع على التفاصيل، ارجع إلى تثبيت طابعة WSD يدويًا باستخدام معالج إضافة الطابعة.

4. انقر فوق **إغلاق**.

تثبيت طابعة WSD يدويًا باستخدام معالج إضافة الطابعة

1. من الكمبيوتر، انقر فوق **ابدأ**، ثم حدد **الأجهزة والطابعات**.
2. لبدء تشغيل معالج إضافة الطابعة، انقر فوق **إضافة طابعة**.
3. انقر فوق **إضافة طابعة شبكة أو طابعة لاسلكية أو Bluetooth**.
4. من قائمة الأجهزة المتاحة، حدد الجهاز الذي تريد استخدامه، ثم انقر فوق **التالي**.
5. إذا لم تظهر الطابعة التي تريدها في القائمة، فانقر فوق **الطابعة التي أريدها ليست مدرجة**.
6. حدد **إضافة طابعة باستخدام عنوان TCP/IP أو اسم المضيف**، ثم انقر فوق **التالي**.
7. بالنسبة إلى حقل "نوع الجهاز"، حدد **جهاز خدمات الإنترنت**.
8. في حقل "اسم المضيف" أو عنوان IP، أدخل عنوان IP الخاص بالطابعة. انقر فوق **التالي**.
9. حدد أحد الخيارات لمشاركة الطابعة مع الآخرين على الشبكة.
10. لتحديد الطابعة للمشاركة، أدخل اسم المشاركة والموقع والتعليقات لتحديد الطابعة. انقر فوق **التالي**.
11. لتعيين الطابعة كافتراضية، حدد أحد الخيارات. لاختبار الاتصال، انقر فوق **طباعة صفحة اختبار**.
12. انقر فوق **إنهاء**.

AirPrint و Mopria و Google Cloud Print و NFC

يتيح لك التالي الطباعة بدون المطالبة ببرنامج تشغيل الطباعة:

AirPrint

استخدم AirPrint للطباعة من جهاز سلكي أو لاسلكي مباشرةً بدون استخدام برنامج تشغيل الطباعة. AirPrint عبارة عن ميزة برمجية تتيح لك الطباعة من الأجهزة المحمولة المعتمدة على Apple iOS والأجهزة المعتمدة على Mac OS السلكية واللاسلكية دون الحاجة إلى تثبيت برنامج تشغيل الطابعة. وتتيح الطابعات المزودة بميزة AirPrint الطباعة أو إرسال الفاكس مباشرةً من جهاز Mac أو iPad أو iPhone أو iPod اللمسي.

Mopria

Mopria عبارة عن ميزة برمجية تتيح للمستخدمين الطباعة من الأجهزة المحمولة بدون المطالبة ببرنامج تشغيل الطباعة. يمكنك استخدام Mopria للطباعة من جهازك المحمول إلى الطابعات المزودة بميزة Mopria.

Google Cloud Print

يتيح Google Cloud Print طباعة المستندات من جهاز متصل بالإنترنت دون استخدام برنامج تشغيل الطابعة. ويمكن إرسال المستندات المخزنة في السحابة أو على كمبيوتر شخصي أو جهاز لوحي أو هاتف ذكي إلى الطابعة من أي مكان.

NFC (اتصال المجال القريب)

اتصال المجال القريب (NFC) عبارة عن تقنية تمكّن الأجهزة من التواصل عندما تكون ضمن مسافة تبلغ 10 سم من بعضها البعض. ويمكنك استخدام NFC للحصول على واجهة الشبكة لإنشاء اتصال TCP/I بين جهازك والطابعة.

للاطلاع على مزيد من المعلومات، ارجع إلى *System Administrator Guide (□□□□□□ □□□□□ □□□□)*:

- www.xerox.com/office/WC3335docs
- www.xerox.com/office/WC3345docs

4

الورق والوسائط

يحتوي هذا الفصل على:

- الورق المدعوم..... 50
- تحميل الورق 54
- الطباعة على ورق خاص..... 68

الورق المدعوم

تم تصميم الطابعة بحيث تستخدم أنواعًا مختلفة من الورق وأنواع وسائط أخرى. لضمان أفضل جودة للطباعة، اتبع الإرشادات الواردة في هذا القسم.

للحصول على أفضل النتائج، استخدم الورق والوسائط المقدمة من قِبل Xerox والموصى بها للطابعة.

طلب شراء الورق

لطلب شراء الورق، أو الوسائط الأخرى، اتصل بالموزع المحلي أو تفضل بزيارة:

- www.xerox.com/office/WC3335supplies
- www.xerox.com/office/WC3345supplies

الإرشادات العامة لتحميل الورق

- قم بتهوية الورق قبل تحميله في الدرج.
- تجنب التعبئة الزائدة لأدراج الورق. لا تقم بتحميل ورق فوق خط التعبئة القصوى بالدرج.
- واضبط موجهات الورق لتناسب حجم الورق.
- في حالة حدوث انحشار زائد، فاستخدم الورق أو الوسائط الأخرى المعتمدة من حزمة جديدة.
- تجنب الطباعة على وسائط الملصقات بعد إزالة الملصق من الورقة.
- لا تستخدم سوى الأظرف الورقية.
- اطبع الأظرف أحادية الوجه فقط.

الورق الذي قد يتلف الطابعة

قد تؤدي بعض أنواع الورق وأنواع الوسائط الأخرى إلى ضعف جودة الطباعة، أو زيادة نسبة انحشار الورق، أو قد يُسبب إتلاف الطابعة. لا تستخدم أنواع الأوراق التالية:

- الورق الخشن أو المسامي
- ورق Inkjet
- الورق المطلي أو اللامع غير المُعد بالليزر
- الورق الذي تم نسخه
- الورق المطوي أو المجعد
- الورق الذي به قطوع أو ثقوب
- الورق المدبس
- الأظرف ذات إطارات أو مشابك معدنية أو الفواصل الجانبية أو المواد اللاصقة ذات أشرطة التحرير
- الأظرف ذات البطانات
- الوسائط البلاستيكية

الحذر: إن الضمان المقدم من Xerox® أو اتفاقية الخدمة أو Total Satisfaction Guarantee (ضمان الرضا الكامل) لدى Xerox® لا يغطي التلف الناشئ عن استخدام الورق غير المدعوم أو الوسائط الخاصة. يتوفر Total Satisfaction Guarantee (ضمان الرضا الكامل) لدى Xerox® في الولايات المتحدة وكندا. وقد تختلف هذه التغطية خارج حدود هاتين المنطقتين. للاطلاع على التفاصيل، اتصل بممثل Xerox المحلي.

إرشادات تخزين الورق

إن تخزين الورق والوسائط الأخرى بالشكل الصحيح يساهم في الحصول على جودة الطباعة المثالية.

- خزن الورق في مواقع مظلمة باردة وجافة نسبيًا. فمعظم الورق يكون معرضًا بشكل كبير للتلف بسبب الأشعة فوق البنفسجية والضوء المرئي. كما أن الضوء فوق البنفسجي، الصادر من الشمس ومصابيح الفلورسينت، مضر بشكل خاص بالطابعة.
- فقم بخفض تعرض الورق للمصابيح القوية لفترات زمنية طويلة.
- حافظ على درجات حرارة ورطوبة نسبية ثابتة ومتسقة.
- تجنب تخزين الورق في العلية أو المطبخ أو المرأب أو القبو. فهذه المناطق تتراكم فيها الرطوبة بشكل كبير.
- خزن الورق مسطحًا على صناديق أو علب كرتونية أو أرفف أو في الخزانات.
- تجنب وضع الطعام أو المشروبات في المنطقة التي يتم تخزين الورق أو معالجتها بها.
- لا تفتح رزم الورق المغلقة حتى تكون جاهزًا لتحميل الورق في الطابعة. اترك الورق المخزن في الرزمة الأصلية. فأغلفة الورق تحميه من فقد الرطوبة أو اكتسابها.
- بعض الوسائط الخاصة تكون مغلفة داخل حقائب بلاستيكية يمكن إعادة غلقها. خزن الوسائط داخل الحقيبة حتى تكون جاهزًا لاستخدامها. احفظ الوسائط غير المستخدمة في الحقيبة وأعد غلقها لحمايتها.

أنواع الورق المدعوم وأوزانه

الأدراج	أنواع الورق	الأوزان
درج التمرير الجانبي والدرجان 1 و2	عادي	من 70 إلى 85 جم/م2
	ورقة ذات رأسية	من 70 إلى 85 جم/م2
	مطبوع مسبقًا	من 70 إلى 85 جم/م2
	مثقوب	من 70 إلى 85 جم/م2
	الوزن الخفيف	من 60 إلى 70 جم/م2
	ثقيل الوزن	من 85 إلى 105 جم/م2
	حزمة بطاقات	من 106 إلى 163 جم/م2
	ورق سندات	من 105 إلى 120 جم/م2
	معاد التدوير	من 60 إلى 85 جم/م2
	أرشفة	غير مُطبّق
درج التمرير الجانبي والدرج 1 فقط	ورق شفاف	غير مُطبّق
درج التمرير الجانبي فقط	الملصقات	من 120 إلى 150 جم/م2
	ظرف	من 75 إلى 90 جم/م2
	مخصص	من 60 إلى 220 جم/م2

أحجام الورق القياسية المدعومة

درج	الأحجام القياسية الأوروبية	الأحجام القياسية بأمريكا الشمالية
درج التمرير الجانبي والدرجان 1 و2	A4 (210 × 297 مم، 8.3 × 11.7 بوصة) A5 (148 × 210 مم، 5.8 × 8.3 بوصة) JIS B5 (182 × 257 مم، 7.2 × 10.1 بوصات) ISO B5 (176 × 250 مم، 6.9 × 9.8 بوصات) A6 (105 × 148 مم، 4.1 × 5.8 بوصة)	الورق بحجم Legal (216 × 279 مم، 8.5 × 11 بوصة) الورق بحجم Legal (216 × 356 مم، 8.5 × 14 بوصة) الورق بحجم Oficio (216 × 343 مم، 8.5 × 13.5 بوصة) الورق بحجم Folio (216 × 330 مم، 8.5 × 13 بوصة) Executive (184 x 267 مم، 7.25 × 10.5 بوصة.) الورق بحجم Statement (140 × 216 مم، 5.5 × 8.5 بوصة)
درج التمرير الجانبي فقط	C5 Envelope (162 × 229 مم، 6.4 × 9 بوصات) C6 envelope (114 x 162 مم، 4.5 × 6.38 بوصة) DL envelope (110 x 220 مم، 4.33 × 8.66 بوصة) بطاقة فهرس (76.2 × 127 مم، 3 × 5 بوصة) بطاقة بريدية (100 × 148 مم، 3.94 × 5.83 بوصة)	بطاقة بريدية (102 × 152 مم، 4 × 6 بوصات) No. 10 envelope (105 × 241 مم، 4.1 × 9.5 بوصات) No. 9 envelope (162 × 114 مم، 4.5 × 6.38 بوصات) Monarch envelope (98 x 190 مم، 3.9 × 7.5 بوصة) بطاقة فهرس (76.2 × 127 مم، 3 × 5 بوصة)

أحجام الورق المخصص المدعومة

درج	العرض	الطول
درج التمرير الجانبي	من 98 إلى 216 مم (3.9 إلى 8.5 بوصات)	من 148 إلى 356 مم (5.8 إلى 14 بوصة)
والدرجان 1 و2	من 105 إلى 216 مم (4.1 إلى 8.5 بوصات)	من 148 إلى 356 مم (5.8 إلى 14 بوصة)

أنواع الورق المدعوم وأوزانه للطباعة التلقائية على الوجهين

أنواع الورق	الأوزان
الوزن الخفيف	من 60 إلى 70 جم/م^2
معاد التدوير	من 60 إلى 85 جم/م^2
عادي ورقة ذات رأسية مثقوب مطبوع مسبقًا	من 70 إلى 85 جم/م^2
ثقيل الوزن	من 86 إلى 105 جم/م^2
ورق سندات	من 105 إلى 120 جم/م^2

أحجام الورق القياسية المدعومة للطباعة التلقائية على الوجهين

الأحجام القياسية الأوروبية	الأحجام القياسية بأمريكا الشمالية
A4 (210 × 297 مم، 8.3 × 11.7 بوصة)	الورق بحجم Legal (216 × 279 مم، 8.5 × 11 بوصة) الورق بحجم Legal (216 × 356 مم، 8.5 × 14 بوصة) الورق بحجم Oficio (216 × 343 مم، 8.5 × 13.5 بوصة) الورق بحجم Folio (216 × 330 مم، 8.5 × 13 بوصة) Executive (184 x 267 مم، 7.25 × 10.5 بوصة.)

أحجام الورق المخصصة المدعومة للطباعة التلقائية على الوجهين

المصدر	أنواع الوسائط	الأحجام	السُمك
الدرج 1 أو 2	ورق عادي، خفيف الوزن، ثقيل الوزن، ورق سندات، حزمة بطاقات، معاد تدويره، أرشيف	A4، Letter، Legal، Executive، Folio، Oficio، ISO B5، JIS B5، A5، A6	من 60 إلى 163 جم (16 إلى 43 رطلاً)
درج التمرير الجانبي	ورق عادي، خفيف الوزن، ثقيل الوزن، ورق سندات، حزمة بطاقات، ورق من القطن، ورق ملون، مطبوع مسبقًا، معاد تدويره، أرشيف، ورق شفاف، ملصق	A4، Letter، Legal، Executive، Folio، Oficio، ISO B5، JIS B5، A5، A6، 3 بوصات × 5 بوصات	من 60 إلى 220 مم (16 إلى 58 رطلاً)
	ظرف	Monarch، رقم 10، C5، DL، C6	
	حزمة بطاقات	بطاقة معايرة دولية	
	مخصص	الحد الأدنى للحجم: العرض 75 ملم × الطول 125 ملم، 2.95 بوصة عرض × 4.92 بوصة طول)	
الطباعة على الوجهين	ورق عادي، خفيف الوزن، ثقيل الوزن، ورق سندات، معاد تدويره	A4، Letter، Legal، Folio، Oficio	من 60 إلى 120 مم (16 إلى 32 رطلاً)

تحميل الورق

تحميل الورق في درج التمرير الجانبي

لتحميل الورق في درج التمرير الجانبي:

1. افتح درج التمرير الجانبي.

ملاحظة: إذا كان درج التمرير الجانبي مفتوحًا ومحملاً بالورق بالفعل، فأزل أي ورق مختلف في الحجم أو النوع.

a. لفتح درج التمرير الجانبي، اضغط على الغطاء.

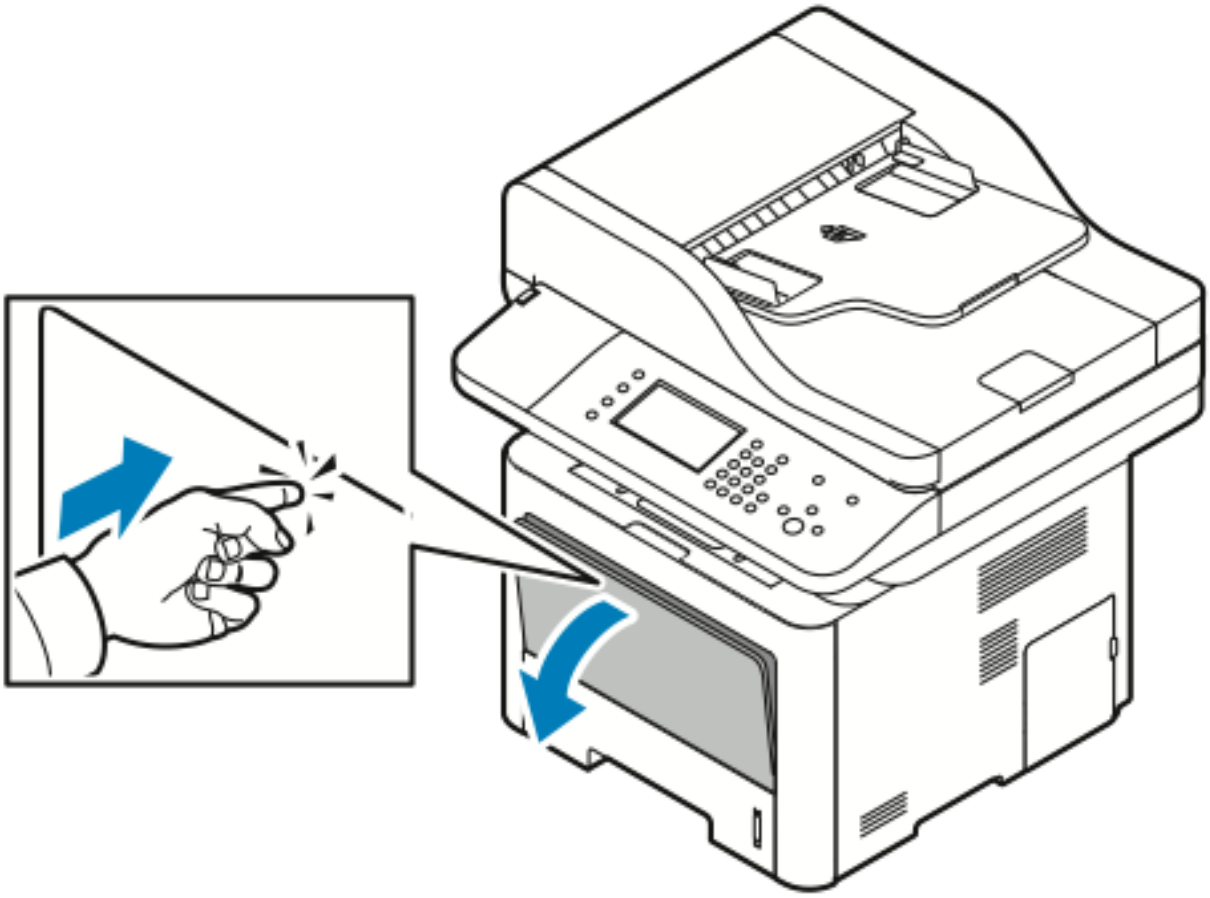

b. قم بمد درج التمرير الجانبي بالكامل.

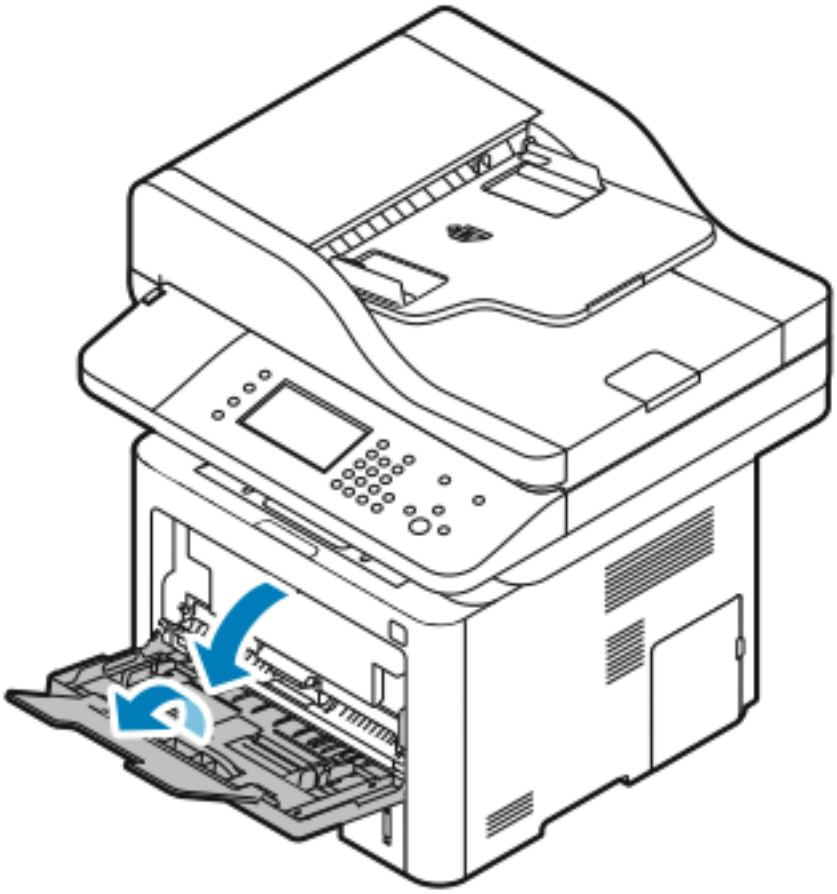

2. حرّك موجهات الطول والعرض للخارج.

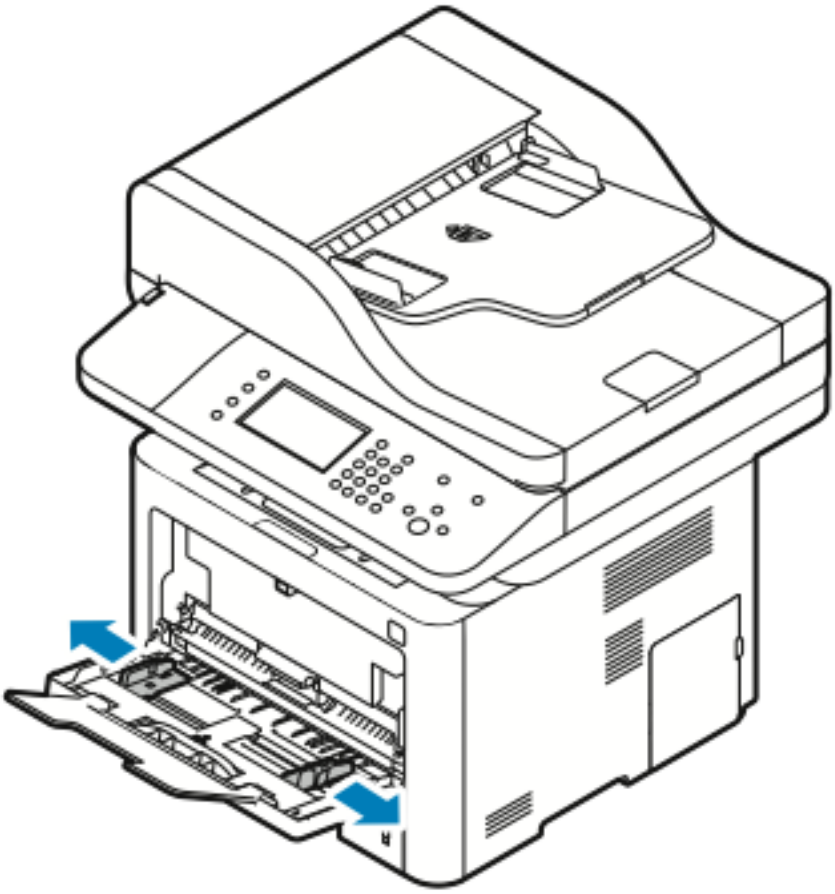

3. قم بطي الأوراق للأمام وللخلف وقم بتهويتها. ثم قم بمحاذاة حواف رزمة الورق على سطح مستوٍ. يفصل هذا الإجراء أية أوراق عالقة معًا ويعمل على خفض احتمالية انحشار الورق.

ملاحظة: لتفادي انحشار الورق وسوء التغذية، لا تزل الورق من العبوة حتى تكون جاهزًا لاستخدام الورق.

4. قم بتحميل الورق في الدرج، ثم اضبط موجهات العرض حتى تلمس حواف الورق.

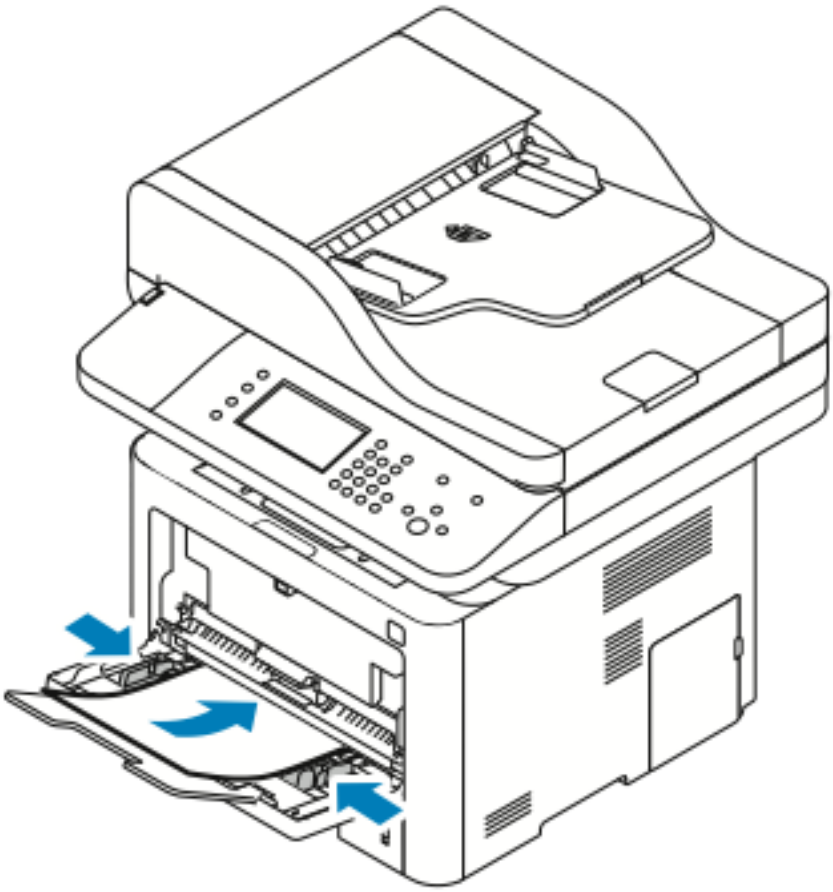

ملاحظة: لا تقم بتحميل أوراق فوق خط التعبئة القصوى. فقد تؤدي التعبئة الزائدة في الدرج إلى انحشار الورق.

- قم بتحميل الورق المثقوب بحيث تكون الفتحات في اتجاه الجانب الأيسر للطابعة.

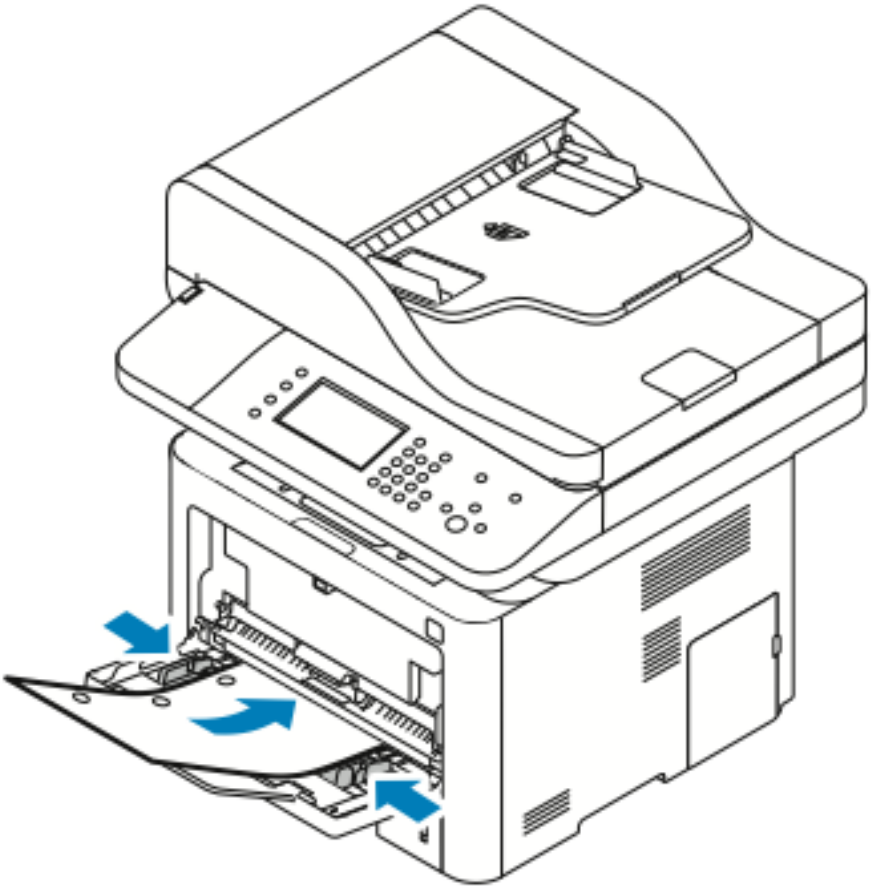

- بالنسبة للطباعة على وجه واحد أو وجهين، لتحميل الورق ذي الرأسية أو الورق المطبوع مسبقًا، ضع الورق ذا الرأسية بحيث يكون وجهه لأعلى والحافة العلوية داخل الطابعة أولاً.

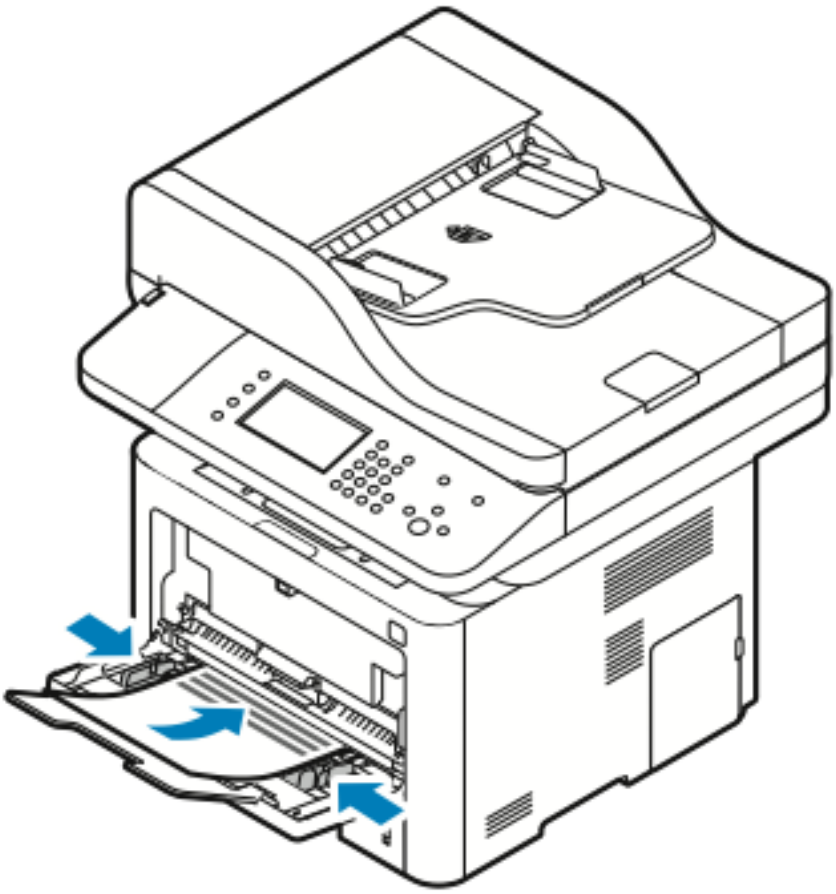

5. في حالة ظهور مطالبة من شاشة إعدادات الورق بلوحة التحكم، فتحقق من حجم الورق ونوعه ولونه.
6. المس **تأكيد**.

تحميل الورق في الدرج 1

يحمل الدرج 1 كحد أقصى 250 ورقة.

1. اسحب الدرج للخارج وأزله.

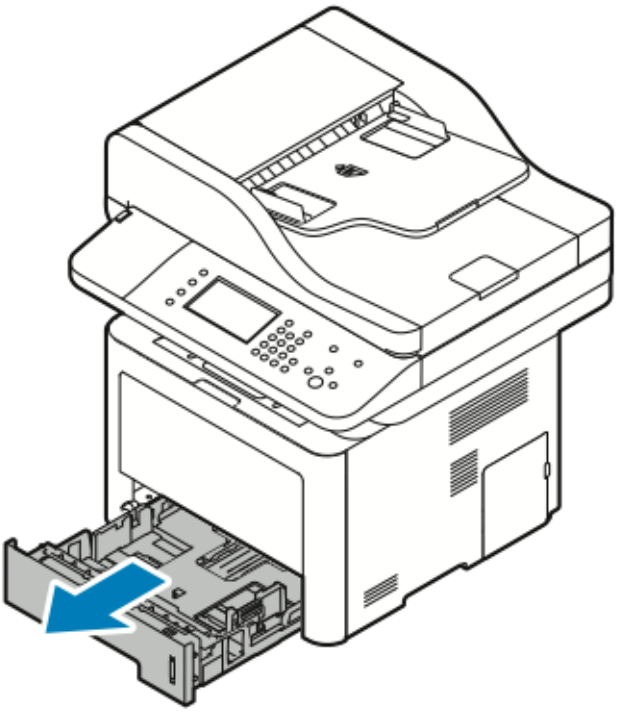

2. حرّك موجهات الطول والعرض للخارج.
   a. اضغط على ذراع الموجه بكل موجه.
   b. حرك الموجهات للخارج حتى تتوقف.
   c. حرر الأذرع.

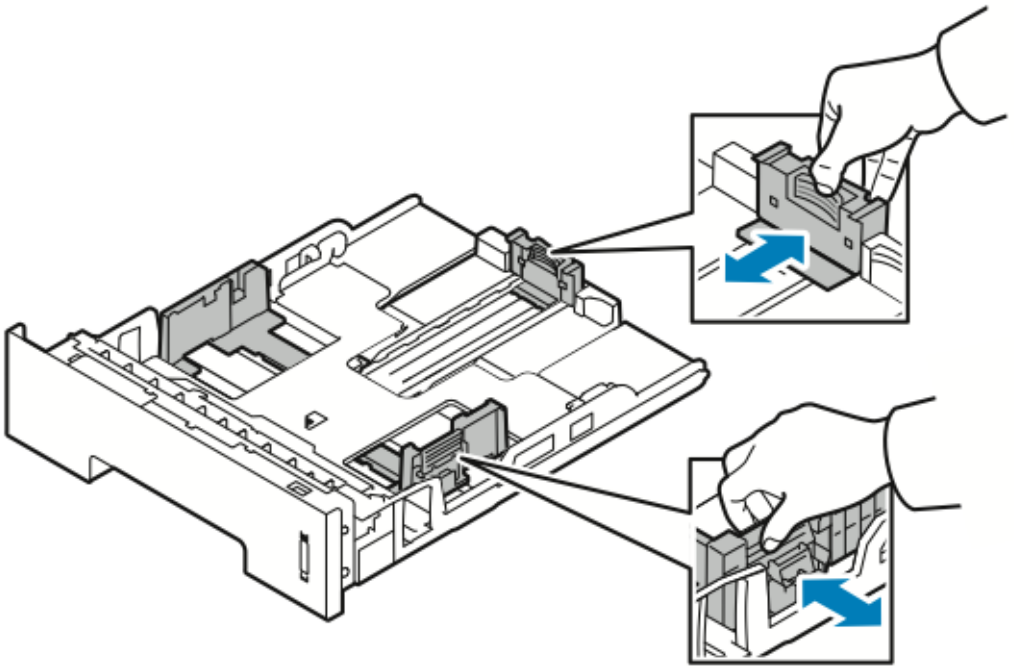

3. قم بطي الأوراق للأمام وللخلف وقم بتهويتها. ثم قم بمحاذاة حواف رزمة الورق على سطح مستوٍ. يفصل هذا الإجراء أية أوراق عالقة معًا ويعمل على خفض احتمالية انحشار الورق.

4. قم بتحميل الورق في الدرج كما هو موضح، ثم اضبط موجهات الورق في الدرج لمطابقة حجم الورق.

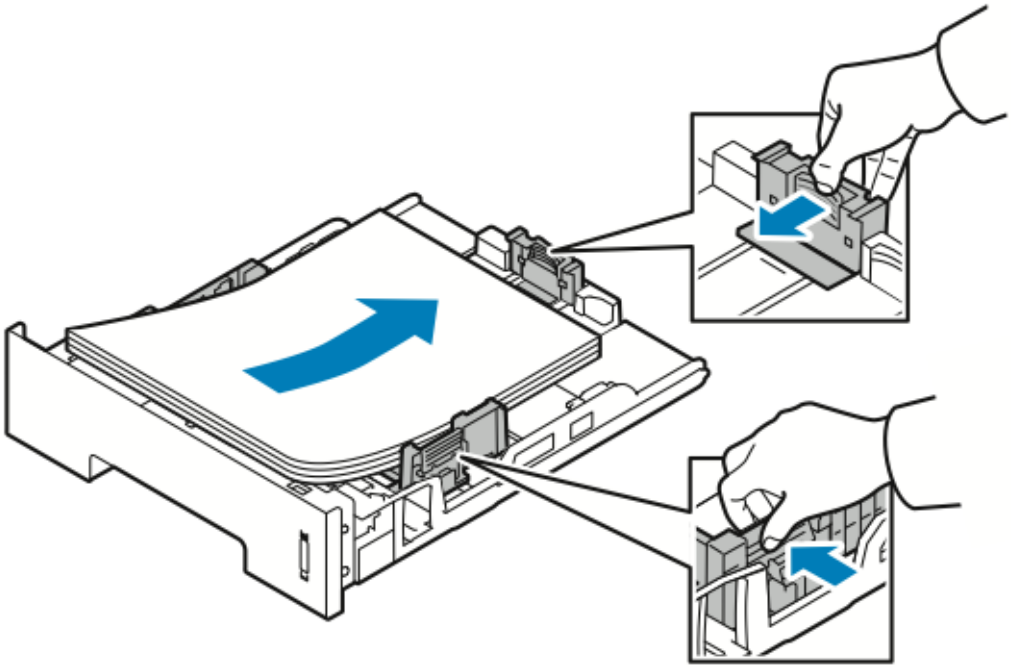

- قم بتحميل الورق في الدرج مع توجيه وجه الطباعة لأسفل.
- قم بتحميل الورق المثقوب بفتحات في اتجاه الجانب الأيمن للطابعة.
- لا تقم بتحميل أوراق فوق خط التعبئة القصوى. فقد تؤدي التعبئة الزائدة في الدرج إلى انحشار الورق.

5. حرك الدرج إلى داخل الطابعة وادفعه للداخل حتى يتوقف.

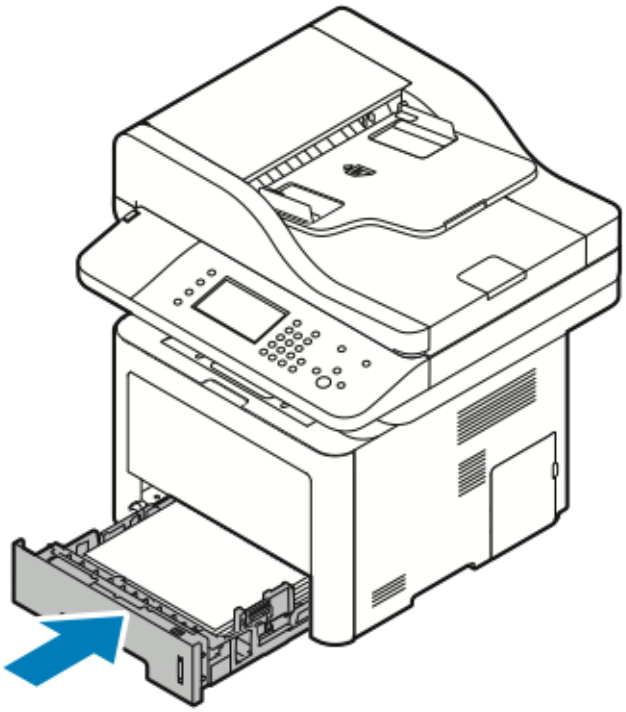

6. في حالة ظهور مطالبة من شاشة إعدادات الورق بلوحة التحكم، فتحقق من حجم الورق ونوعه ولونه.
7. المس **تأكيد**.

تحميل الورق في الدرج 2 الاختياري

يحمل الدرج 2 كحد أقصى 550 ورقة.

1. لإزالة الدرج من الطابعة، اسحبه للخارج حتى يتوقف، ثم ارفع مقدمة الدرج قليلاً واسحب الدرج للخارج بعد ذلك.

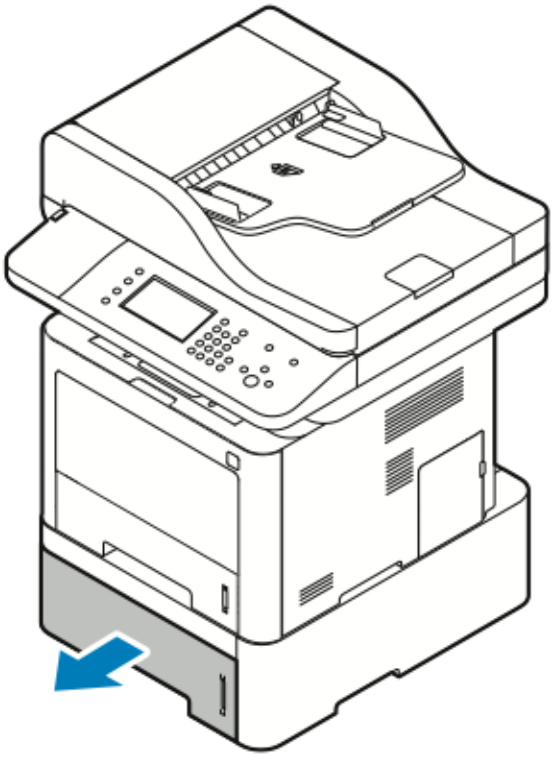

2. حرّك موجهات الطول والعرض للخارج.
   a. اضغط على ذراع الموجه بكل موجه.
   b. حرك الموجهات للخارج حتى تتوقف.
   c. حرر الأذرع.

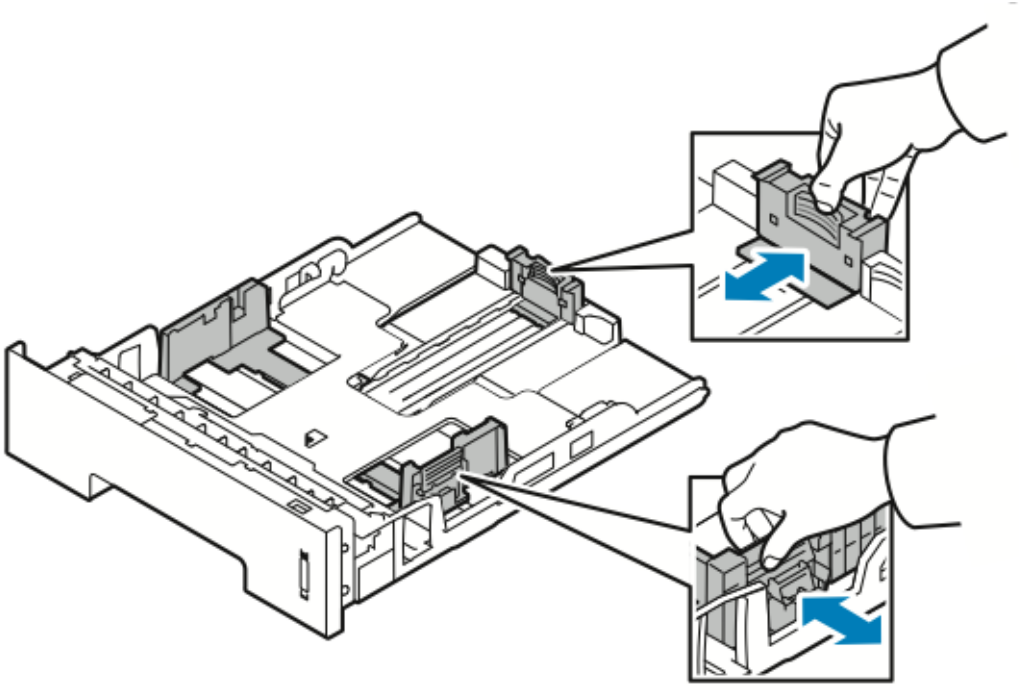

3. قم بطي الأوراق للأمام وللخلف وقم بتهوية الأوراق. ثم قم بمحاذاة حواف رزمة الورق على سطح مستوٍ. يفصل هذا الإجراء أية أوراق عالقة معًا ويعمل على خفض احتمالية انحشار الورق.

4. قم بتحميل الورق في الدرج كما هو موضح. اضبط موجهات الورق في الدرج لمطابقة حجم الورق.

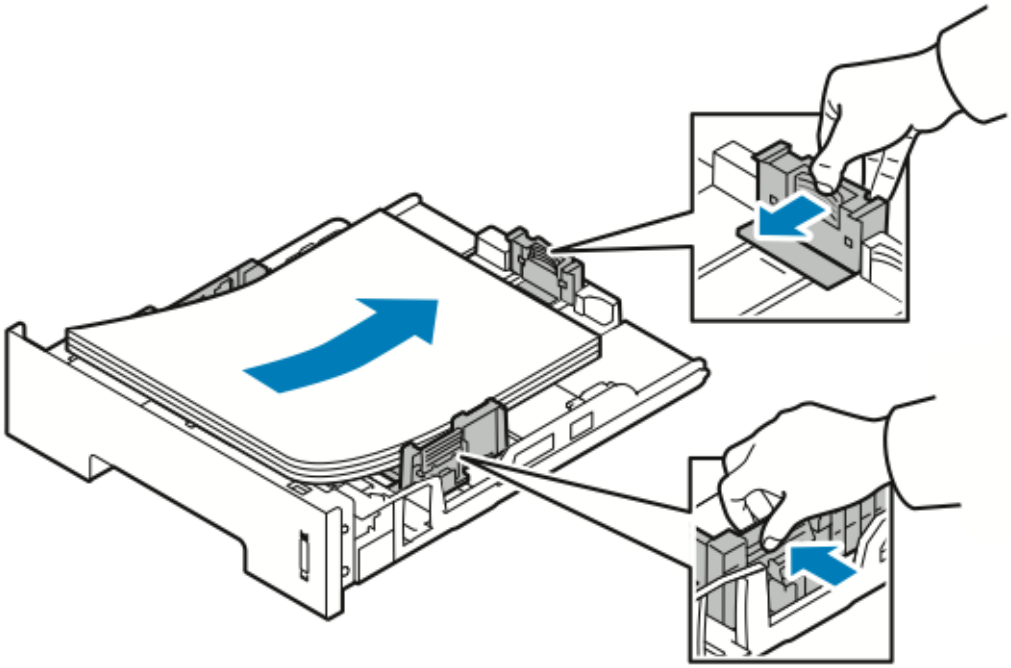

- قم بتحميل الورق في الدرج مع توجيه وجه الطباعة لأسفل.
- قم بتحميل الورق المثقوب بفتحات في اتجاه الجانب الأيمن للطابعة.
- لا تقم بتحميل أوراق فوق خط التعبئة القصوى. فقد تؤدي التعبئة الزائدة في الدرج إلى انحشار الورق.

5. حرِّك الدرج إلى داخل الطابعة حتى يتوقف الدرج.

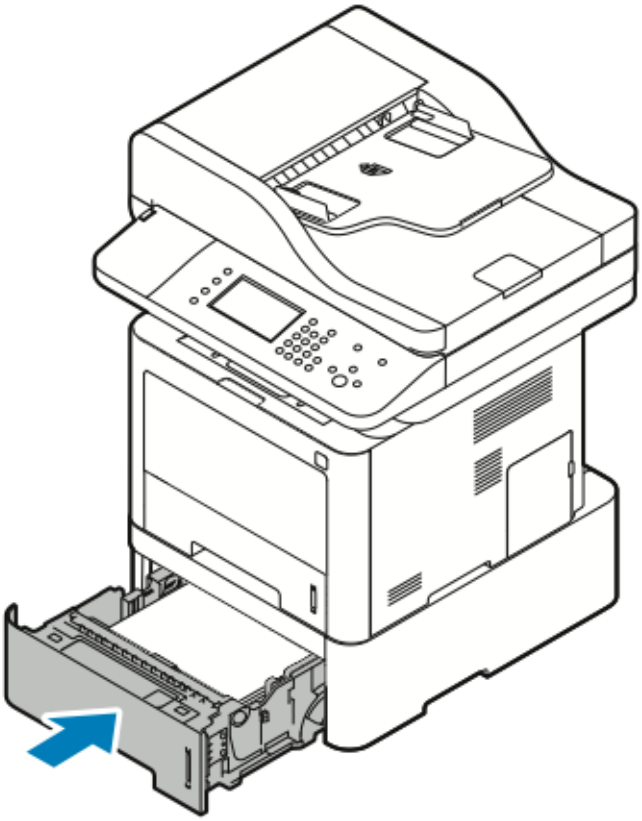

6. في حالة ظهور مطالبة من شاشة إعدادات الورق بلوحة التحكم، فتحقق من حجم الورق ونوعه ولونه.
7. المس **تأكيد**.

تهيئة حجم عرض وحدة الطباعة على الوجهين

استخدم الإجراء التالي لتغيير حجم عرض وحدة الطباعة على الوجهين.

ملاحظة: يتم تعيين وحدة الطباعة المزودجة مسبقًا على عرض الخطاب/العرض القانوني أو عرض A4 استنادًا إلى بلدك.

1. من الجزء الخلفي للطابعة، اسحب وحدة الطباعة على الوجهين للخارج أزلها.

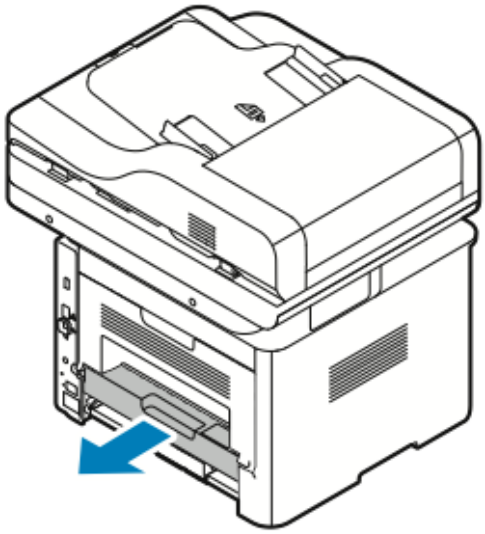

2. اضبط موجه العرض:
   a. للوصول إلى موجه العرض، اقلب وحدة الطباعة على الوجهين.

   ملاحظة: يوجد موجه العرض أسفل وحدة الطباعة على الوجهين.

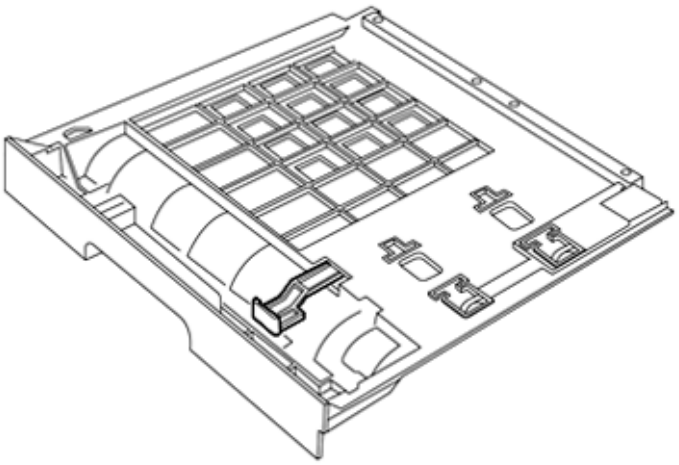

b. اضبط دليل العرض لمطابقة عرض الورق الذي تستخدمه لمهمة الطباعة لديك.

ملاحظة: يمكنك استخدام أحجام عرض الخطاب/العرض القانوني أو عرض A4.

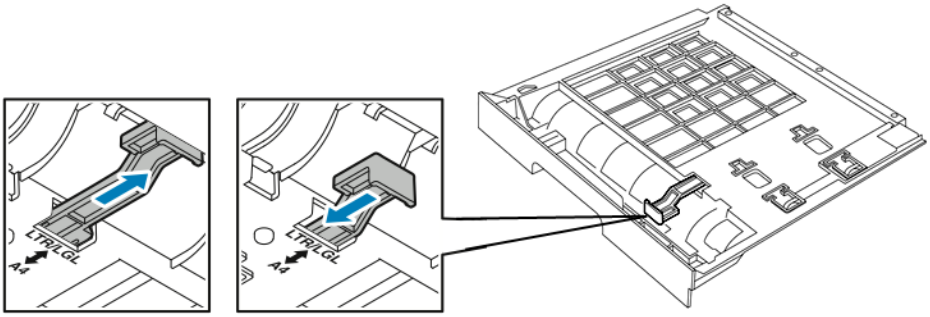

c. اقلب الدرج.

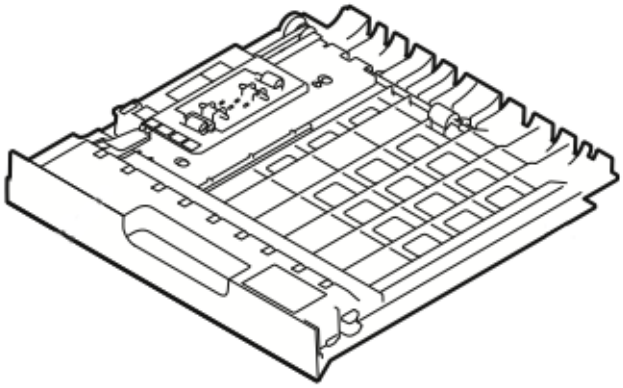

3. أدخِل وحدة الطباعة على الوجهين إلى داخل الطابعة، ثم ادفعها إلى أن تتوقف.

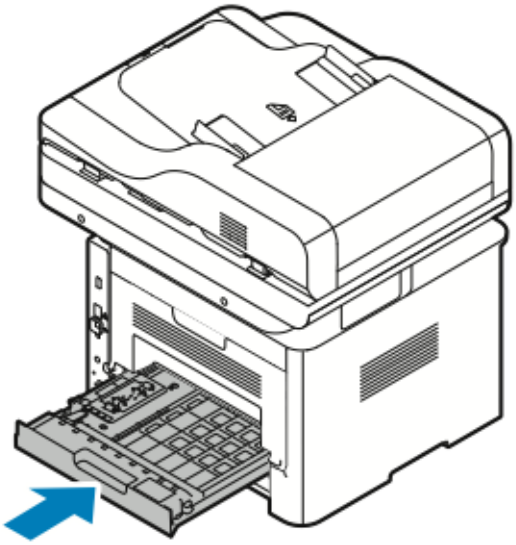

الطباعة على ورق خاص

لطلب شراء الورق، أو الورق الشفاف، أو الوسائط، اتصل بالموزع المحلي أو انتقل إلى:

- www.xerox.com/office/WC3335supplies
- www.xerox.com/office/WC3345supplies

الأظرف

ملاحظة: يمكنك طباعة الأظرف □□□ من درج التمرير الجانبي. للاطلاع على التفاصيل، راجع أحجام الورق القياسية المدعومة المدعومة.

إرشادات طباعة الأظرف

- تعتمد جودة الطباعة على جودة وتركيب الأظرف. جرب ظرفًا من علامة تجارية أخرى إذا لم تحصل على النتائج المطلوبة.
- حافظ على درجات حرارة ورطوبة نسبية ثابتة ومتسقة.
- خزن الأظرف غير المستخدمة في عبوتها لتفادي الرطوبة الزائدة والجفاف مما قد يؤثر على جودة الطباعة ويؤدي إلى تجعد الورق. قد تؤدي الرطوبة المفرطة إلى غلق الأظرف قبل الطباعة أو خلالها.
- قبل تحميل الأظرف في الدرج، أزل فقاعات الهواء من خلال وضع كتاب ثقيل عليها.
- من برامج التشغيل الخاصة ببرنامج تشغيل الطباعة، حدد **Envelope** كنوع الورق.
- لا تستخدم الأظرف ذات البطانات. استخدم الأظرف التي تكون مستوية على السطح.
- لا تستخدم أظرفًا ذات غراء ينشط بالحرارة.
- لا تستخدم أظرفًا ذات ألسنة تغلق بالضغط.
- لا تستخدم سوى الأظرف الورقية.
- لا تستخدم أظرفًا ذات إطارات أو مشابك معدنية.

تحميل الأظرف في درج التمرير الجانبي

1. افتح درج التمرير الجانبي.

ملاحظة: إذا كان درج التمرير الجانبي مفتوحًا ومحملاً بالورق بالفعل، فأزل أي ورق مختلف في الحجم أو النوع.

a. لفتح درج التمرير الجانبي، اضغط على الغطاء.

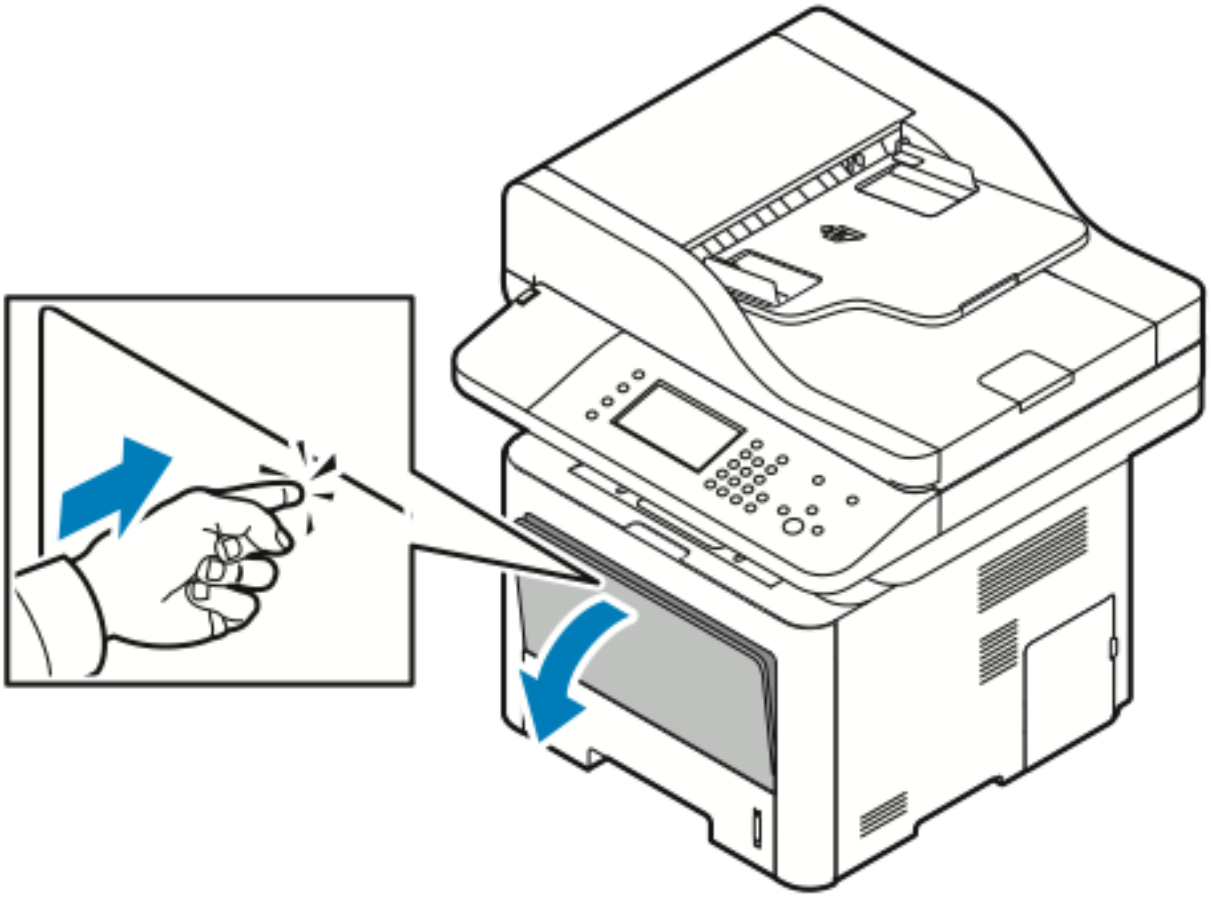

b. قم بمد درج التمرير الجانبي بالكامل.

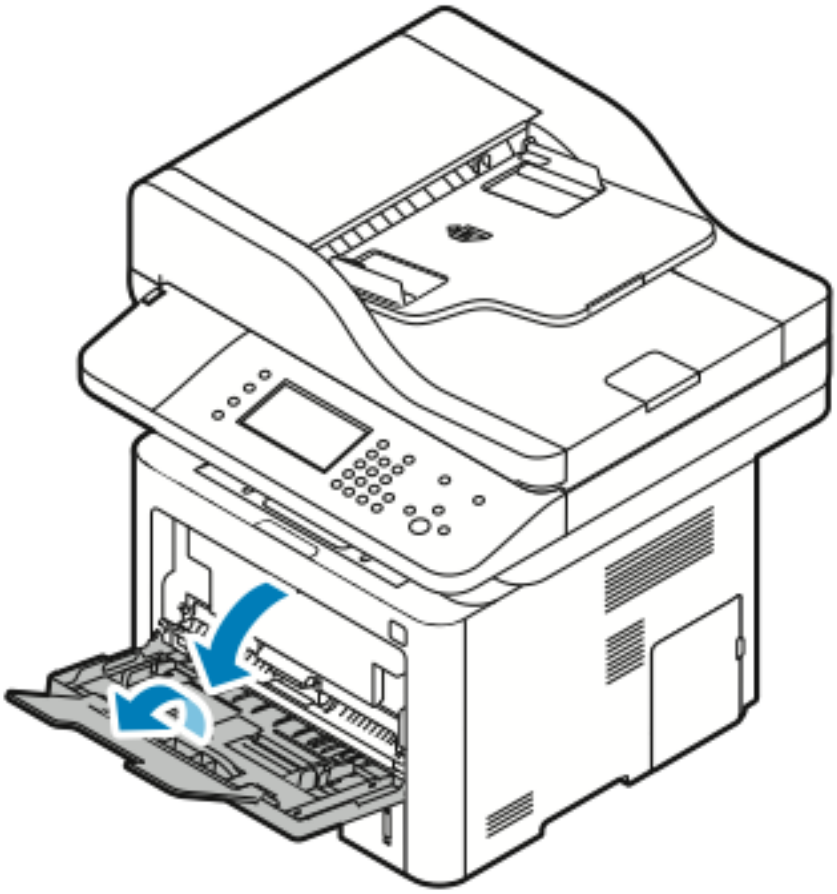

2. حرّك موجهات الطول والعرض للخارج.
إذا لم تقم بتحميل الأظرف في درج التمرير الجانبي على الفور بعد قيامك بإزالة الأظرف من العبوة، فقد تكون بارزة. لتجنب انحشار الورق، قم بفرد الأظرف قبل تحميلها إلى داخل الطابعة.

3. لتحميل الأظرف، ضع الأظرف بحيث يكون جانب الطباعة لأعلى والألسنة مغلقة ولأسفل، ولسان الظرف إلى اليسار.

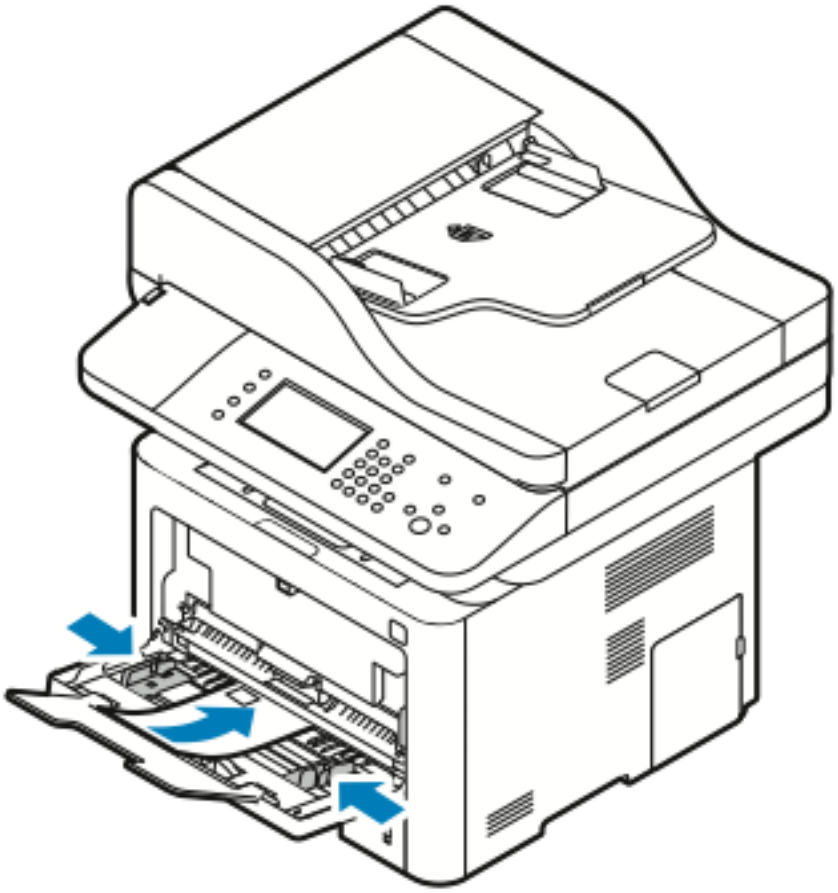

4. في حالة ظهور مطالبة من شاشة إعدادات الورق بلوحة التحكم، فتحقق من حجم الورق ونوعه ولونه.
5. بعد الانتهاء، المس **تأكيد**.

الملصقات

ملاحظة: يمكن طباعة الملصقات □□□ من درج التمرير الجانبي.

إرشادات طباعة الملصقات

الحذر: لا تستخدم أي ورق عندما تكون الملصقات مفقودة أو مجعدة أو تُسحب بعيدًا عن الورقة الواقية. قد يؤدي ذلك إلى تلف الطابعة.

- استخدم الملصقات المصممة للطباعة بالليزر.
- لا تستخدم ملصقات الفينيل.
- تجنب تغذية ورقة الملصقات عبر الطابعة أكثر من مرة واحدة.
- لا تستخدم ملصقات الصمغ الجاف
- قم بالطباعة فقط على جانب واحد من ورقة الملصقات. استخدم ورقة ملصقات كاملة فقط.
- قم بتخزين الملصقات غير المستخدمة مسطحة في عبوتها الأصلية. اترك ورق الملصقات داخل العبوة الأصلية حتى تكون جاهزة للاستخدام. أعد أي أوراق ملصقات غير مستخدمة إلى العبوة الأصلية وأعد غلقها.

- لا تخزن الملصقات في حالة شديدة الجفاف أو الرطوبة أو البرودة أو الحرارة. فتخزينها في حالات قاسية قد يتسبب في حدوث مشكلات في جودة الطباعة أو انحشار الورق في الطابعة.
- أدر الرزمة بشكل متكرر. فالتخزين لفترات طويلة في الحالات القاسية قد يؤدي إلى تجعد الملصقات وانحشارها في الطابعة.
- من برامج التشغيل الخاصة ببرنامج تشغيل الطباعة، حدد **ملصق** كنوع الورق.
- قبل تحميل الملصقات، أزل جميع الورق الآخر من درج التمرير الجانبي.

تحميل الملصقات في درج التمرير الجانبي

لتحميل الملصقات في درج التمرير الجانبي:

1. افتح درج التمرير الجانبي.

ملاحظة: إذا كان درج التمرير الجانبي مفتوحًا ومحملاً بالورق بالفعل، فأزل أي ورق مختلف في الحجم أو النوع.

a. لفتح درج التمرير الجانبي، اضغط على الغطاء.

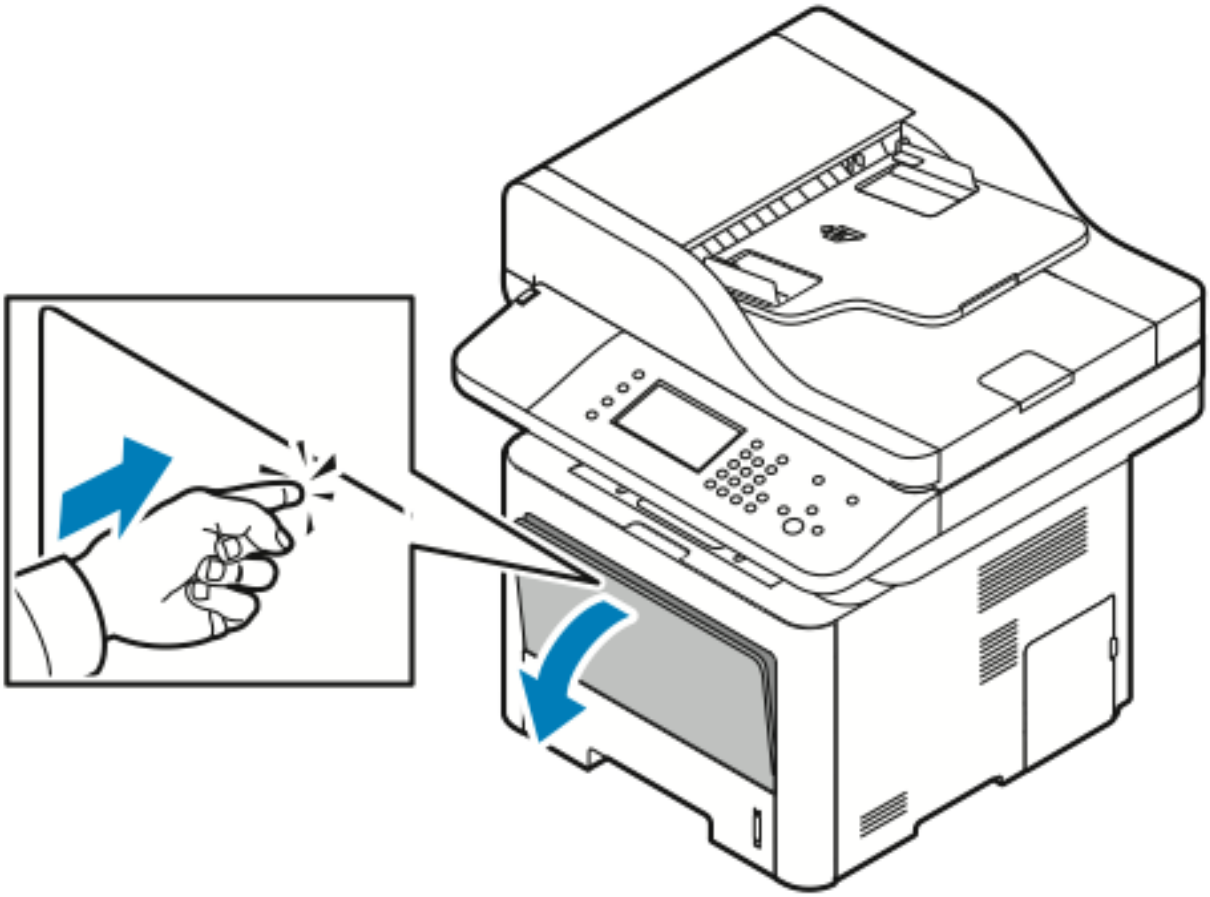

b. قم بمد درج التمرير الجانبي بالكامل.

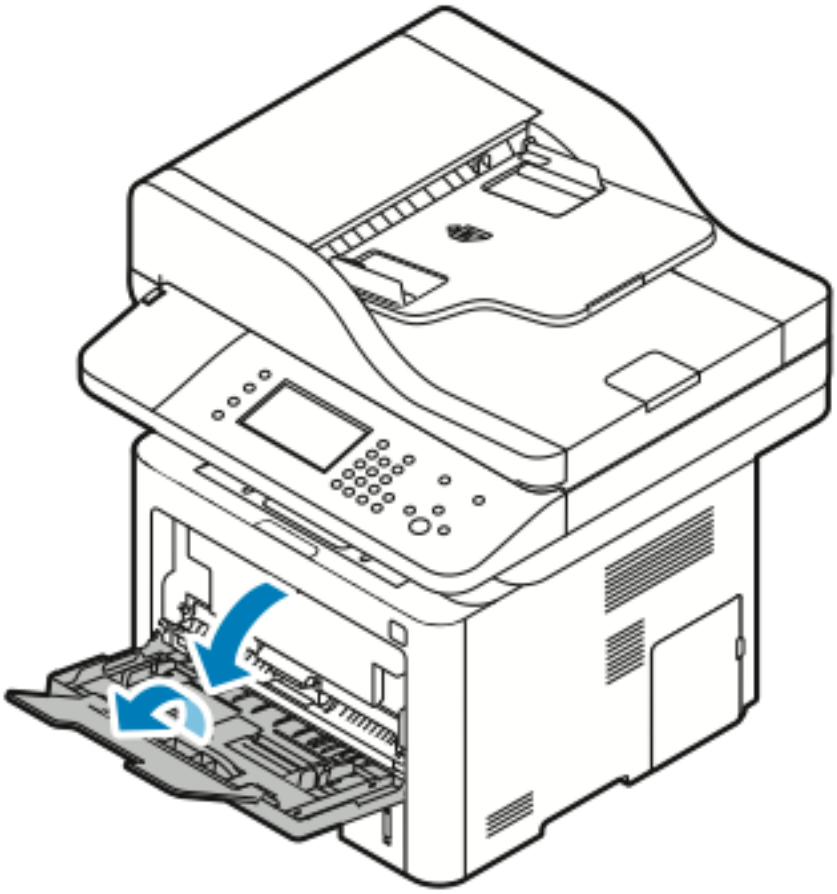

2. حرّك موجهات الطول والعرض للخارج.

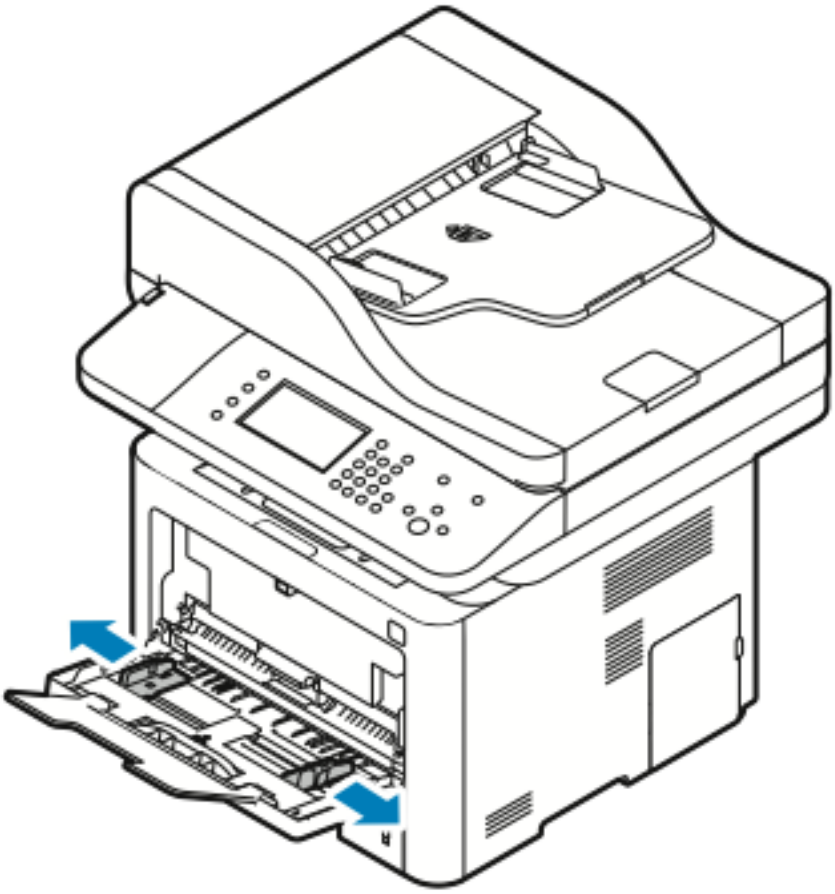

3. قم بتحميل الملصقات بحيث يكون وجهها للأعلى.

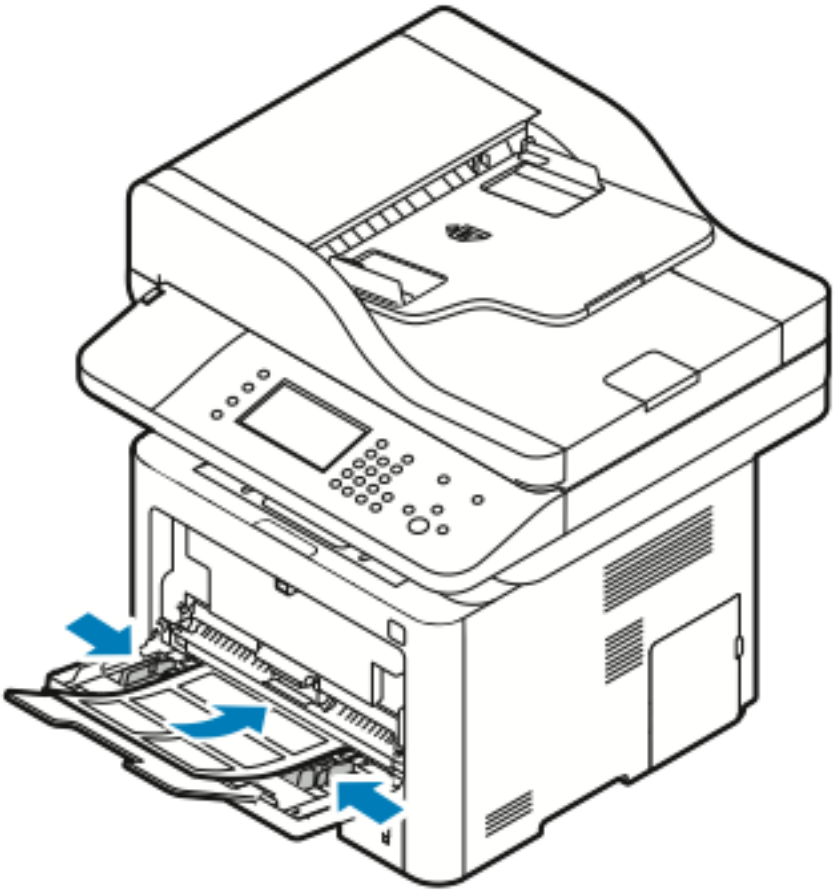

4. اضبط الموجهات حتى تلمس حواف الورق.
5. في حالة ظهور مطالبة بلوحة التحكم، من شاشة إعدادت الورق، تحقق من حجم الورق ونوعه ولونه.
6. بعد الانتهاء، المس **تأكيد**.

الورق الشفاف

ملاحظة: يمكن طباعة الورق الشفاف □□□ من درج التمرير الجانبي.

إرشادات طباعة الورق الشفاف

- قم بإزالة جميع الورق قبل تحميل الورق الشفاف في درج التمرير الجانبي.
- أمسك بالورق الشفاف بيديك من الحواف. فقد تؤدي بصمات الأصابع أو الانثناءات إلى ضعف جودة الطباعة.
- بعد تحميل الورق الشفاف، قم بتغيير نوع الورق إلى **ورق شفاف** بلوحة تحكم الطابعة.
- من برنامج تشغيل الطباعة، حدد **ورق شفاف** لنوع الورق.
- لا تقم بتحميل أكثر من 20 ورقة شفافة. فقد يؤدي التحميل الزائد للدرج إلى حدوث انحشار في الطابعة.
- لا تعرض الورق الشفاف للتهوية.

5

الطباعة

يحتوي هذا الفصل على:

- نظرة عامة على الطباعة 78
- تحديد خيارات الطباعة 79

نظرة عامة على الطباعة

قبل الطباعة، يجب توصيل الكمبيوتر والطابعة بالكهرباء وتشغيلهما وتوصيلهما بشبكة نشطة. تأكد من تثبيت برنامج تشغيل الطباعة الصحيح على الكمبيوتر. للاطلاع على التفاصيل، ارجع إلى تثبيت البرامج.

1. تحديد الورق المناسب
2. تحميل الورق في الدرج المناسب.
3. من لوحة تحكم الطابعة، حدد الحجم والنوع.
4. من تطبيقك البرمجي، قم بالوصول إلى إعدادات الطباعة. في معظم التطبيقات البرمجية، اضغط على **CTRL→P** في نظام التشغيل Windows أو **CMD→P** في نظام التشغيل Macintosh.
5. حدد الطابعة.
6. للوصول إلى إعدادات برنامج تشغيل الطباعة في نظام التشغيل Windows، حدد **الخصائص** أو **التفضيلات**. بالنسبة إلى نظام التشغيل Macintosh، حدد **ميزات Xerox®**.
7. حدد الخيارات المطلوبة.
8. لإرسال المهمة إلى الطابعة، انقر فوق **طباعة**.

Related Topics:

تحميل الورق

تحديد خيارات الطباعة

الطباعة على وجهي الورق

الطباعة على ورق خاص

تحديد خيارات الطباعة

خيارات الطباعة، تسمى أيضًا خيارات برنامج تشغيل الطباعة، محددة على أنها **تفضيلات الطباعة** في نظام التشغيل Windows و**ميزات Xerox®** في نظام التشغيل Macintosh. تشمل خيارات الطباعة إعدادات الطباعة على الوجهين، وتخطيط الصفحة، وجودة الطباعة. يمكنك اختيار الإعدادات الافتراضية للعديد من خيارات الطباعة، للاطلاع على المزيد من المعلومات، ارجع إلى تعيين "خيارات الطباعة الافتراضية" لنظام التشغيل Windows تحديد "خيارات الطباعة" لنظام التشغيل Macintosh. خيارات الطباعة التي تقوم بتعيينها من داخل التطبيق البرمجي تكون مؤقتة ولا يتم حفظها.

تعليمات برنامج تشغيل الطباعة

تتوفر تعليمات برنامج تشغيل الطباعة Xerox® من نافذة تفضيلات الطباعة. لعرض تعليمات برنامج تشغيل الطباعة، انقر فوق الزر **تعليمات (?)** في أسفل الجانب الأيسر من نافذة تفضيلات الطباعة.

تظهر معلومات حول تفضيلات الطباعة في نافذة تعليمات بعلامتي تبويب:

- **المحتويات** توفر قائمة بعلامات تبويب برنامج التشغيل في الأعلى وفي المناطق أسفل نافذة تفضيلات الطباعة. للاطلاع على عمليات شرح لكل حقل ومنطقة من برنامج التشغيل، من نافذة تفضيلات الطباعة، انقر فوق علامة التبويب المحتويات.
- **بحث** توفر حقلاً حيث يمكنك إدخال الموضوع أو الوظيفة التي تحتاج معلومات خاصة بها.

خيارات الطباعة بنظام التشغيل Windows

تعيين "خيارات الطباعة الافتراضية" لنظام التشغيل Windows

عند الطباعة من أي تطبيق برمجي، تستخدم الطابعة إعدادات مهمة الطباعة المحددة في النافذة تفضيلات الطباعة. يمكنك تحديد خيارات الطباعة الأكثر شيوعًا وحفظها بحيث لا تضطر إلى تغييرها في كل مرة تقوم فيها بالطباعة.

على سبيل المثال، إذا كنت تريد الطباعة على جانبي الورق في معظم المهام، فحدد الطباعة على الوجهين من تفضيلات الطباعة.

لتحديد خيارات الطباعة الافتراضية:

1. من الكمبيوتر، انتقل إلى قائمة الطابعات:
   a. بالنسبة إلى نظام التشغيل، انقر فوق **ابدأ**←**لوحة التحكم**←**الأجهزة والصوت**←**الطابعات**.
   b. بالنسبة إلى نظام التشغيل Windows 7، انقر فوق **ابدأ**←**الأجهزة والطابعات**.
   c. بالنسبة إلى نظام التشغيل Windows 8، انقر فوق **لوحة التحكم**←**الأجهزة والطابعات**.

   ملاحظة: إذا لم تظهر أيقونة لوحة التحكم على سطح المكتب، فانقر بزر الماوس الأيمن فوق سطح المكتب، ثم حدد **تخصيص**←**الصفحة الرئيسية للوحة التحكم**←**الأجهزة والطابعات**.
2. من القائمة، انقر بزر الماوس الأيمن فوق أيقونة الطابعة، ثم انقر فوق **تفضيلات الطباعة**.
3. من نافذة تفضيلات الطباعة، انقر فوق إحدى علامات التبويب، ثم حدد الخيارات، ثم انقر فوق **موافق** للحفظ.

   للاطلاع على مزيد من المعلومات حول خيارات برنامج تشغيل الطباعة لنظام التشغيل Windows، من نافذة تفضيلات الطباعة، انقر فوق الزر **تعليمات** (؟).

تحديد خيارات طباعة Windows لكل مهمة فردية

لاستخدام خيارات الطباعة الخاصة لمهمة محددة، يمكنك تغيير تفضيلات الطباعة قبل إرسال المهمة إلى الطابعة. على سبيل المثال، إذا كنت تريد الحصول على أعلى جودة للطباعة عند طباعة مستند ما، من تفضيلات الطباعة، حدد **محسّنة**، ثم أرسل مهمة الطباعة.

1. أثناء فتح المستند في تطبيقك البرمجي، قم بالوصول إلى إعدادات الطباعة. في معظم التطبيقات البرمجية، انقر فوق **ملف**←**طباعة** أو اضغط على **CTRL**←**P**.
2. لفتح النافذة خصائص، حدد الطابعة، ثم انقر فوق الزر **خصائص** أو **تفضيلات**. يختلف اسم الزر حسب التطبيق.
3. من النافذة خصائص، انقر فوق إحدى علامات التبويب، ثم قم بالتحديدات.
4. لحفظ اختياراتك وإغلاق النافذة خصائص، انقر فوق **موافق**.
5. لإرسال المهمة إلى الطابعة، انقر فوق **موافق**.

حفظ مجموعة من خيارات الطباعة شائعة الاستخدام لنظام التشغيل Windows

يمكنك تحديد وحفظ مجموعة خيارات، بحيث يمكنك تطبيقها على مهام الطباعة المستقبلية.

لحفظ مجموعة من خيارات الطباعة:

1. مع فتح المستند في تطبيقك، انقر فوق **طباعة**←**ملف**.
2. حدد الطابعة، ثم انقر فوق **خصائص**.
3. من نافذة خصائص، حدد الإعدادات المطلوبة لكل علامة تبويب.
4. لحفظ الإعدادات، انقر فوق **السهم** على يمين الحقل الإعدادات المحفوظة أسفل النافذة، ثم انقر فوق **حفظ باسم**.
5. اكتب اسمًا لمجموعة خيارات الطباعة، ثم انقر فوق **موافق** لحفظ مجموعة الخيارات في قائمة الإعدادات المحفوظة.
6. حدد الاسم من القائمة للطباعة باستخدام هذه الخيارات.

خيارات الطباعة على نظام التشغيل Macintosh

تحديد "خيارات الطباعة" لنظام التشغيل Macintosh

لاستخدام خيارات طباعة محددة، قم بتغيير الإعدادات قبل إرسال المهمة إلى الطابعة.

1. مع فتح المستند في تطبيقك، انقر فوق **طباعة**←**ملف**.
2. حدد الطابعة.
3. حدد **ميزات® Xerox**.
4. حدد الخيارات المطلوبة.
5. انقر فوق **طباعة**.

حفظ مجموعة من خيارات الطباعة شائعة الاستخدام لنظام التشغيل Macintosh

يمكنك تحديد وحفظ مجموعة خيارات، بحيث يمكنك تطبيقها على مهام الطباعة المستقبلية.

لحفظ مجموعة من خيارات الطباعة:

1. مع فتح المستند في تطبيقك، انقر فوق **طباعة**←**ملف**.
2. من قائمة الطابعة، حدد الطابعة.
3. حدد خيارات الطباعة المطلوبة.
4. لحفظ الإعدادات، حدد **حفظ الإعدادات الحالية كإعداد مسبق**.

خيارات الطباعة على نظام التشغيل Linux

بدء تشغيل مدير طابعة Xerox®

لبدء تشغيل مدير طابعة Xerox® من موجه سطر الأوامر:

1. سجّل الدخول كـ **جذر**.
2. اكتب `xeroxprtmgr`.
3. اضغط على **إدخال** أو **رجوع**.

الطباعة من محطة عمل Linux

يقبل برنامج تشغيل الطباعة من Xerox® ملف إعداد تذكرة المهمة الذي يحتوي على ميزات الطباعة المعدة مسبقًا. يمكنك أيضًا إرسال طلبات الطباعة عبر سطر الأوامر باستخدام **lp/lpr**. للاطلاع على المزيد من المعلومات حول الطباعة من نظام التشغيل Linux، انقر فوق زر **التعليمات** (**?**) ببرنامج تشغيل الطباعة من Xerox®.

1. إنشاء قائمة انتظار الطباعة. لإعداد قائمة انتظار الطباعة، ارجع إلى *System Administrator Guide* (□□□□ □□□□□□ □□□□□) :
   - www.xerox.com/office/WC3335docs
   - www.xerox.com/office/WC3345docs
2. مع فتح المستند أو الرسم التوضيحي المطلوب في التطبيق، افتح مربع الحوار طباعة.
   في معظم التطبيقات البرمجية، انقر فوق **ملف**←**طباعة** أو اضغط على **CTRL**←**P**.
3. حدد قائمة انتظار الطباعة المستهدفة.
4. أغلق مربع الحوار طباعة.

5. من برنامج تشغيل الطباعة Xerox®، حدد ميزات الطابعة المتاحة.
6. انقر فوق **طباعة**.

إنشاء تذكرة مهمة باستخدام برنامج تشغيل طباعة Xerox

1. من موجه سطر الأوامر، افتح برنامج تشغيل طباعة Xerox® كجذر، ثم اكتب **xeroxprtmgr**.
2. من شاشة طابعاتي، حدد الطابعة.
3. في الجانب العلوي، انقر فوق **تحرير الطابعة**، ثم حدد خيارات مهمة الطباعة.
4. انقر فوق **حفظ باسم**، ثم خزن تذكرة المهمة في دليلك المحلي.

المعلومات التي تعرف الشخصية، مثل كود مرور الطباعة الآمنة لا يتم حفظها في تذكرة المهمة. يمكنك تحديد المعلومات على سطر الأوامر.

للطباعة باستخدام تذكرة المهمة، اكتب الأمر **lp -d{Target_Queue} - oJT=<path_to_ticket> <<file_name**.

الأوامر التالية مثال على كيفية الطباعة باستخدام تذكرة المهمة:

```
lp -d{Target_Queue} -oJT={Absolute_Path_To_Job_Ticket} {Path_To_Print_
{File
```

```
lp -dMyQueue -oJT=/tmp/DuplexedLetterhead /home/user/PrintReadyFile
```

```
lp -dMyQueue -oJT=/tmp/Secure -oSecurePasscode=1234 /home/user/
PrintReadyFile
```

إدارة المهام

إدارة المهام بلوحة التحكم

من شاشة حالة المهمة بلوحة التحكم، يمكنك عرض قوائم المهام النشطة أو المهام المكتملة. ويمكنك إيقاف تقدم المهمة أو تفاصيل المهمة مؤقتًا أو حذفها أو طباعتها أو عرضها للمهمة المحددة.

لإيقاف الطباعة مؤقتًا وإعادة التشغيل

1. لإيقاف الطباعة مؤقتًا، من لوحة التحكم، اضغط على الزر **مقاطعة الطباعة**.
2. لاستئناف الطباعة، اضغط على الزر **مقاطعة الطباعة**.

لإيقاف مهمة طباعة قيد التقدم مؤقتًا باستخدام خيار حذفها

1. من لوحة التحكم، اضغط على الزر **إيقاف**.
2. يجب القيام بأي مما يلي:
   - لحذف مهمة الطباعة، المس **إلغاء**.
   - لاستئناف مهمة الطباعة، المس **إلغاء**.

لعرض المهام النشطة والمكتملة

1. من لوحة التحكم، اضغط على الزر **حالة المهمة**.
2. لعرض قائمة بالأنواع الخاصة من المهام، المس علامة تبويب.
   - لعرض المهام قيد التنفيذ أو التي تنتظر ليتم تنفيذها، المس علامة التبويب **النشطة**.
   - لعرض المهام المكتملة، المس علامة التبويب **المهام المكتملة**.
   - لعرض التفاصيل الخاصة بالمهمة، المس اسم المهمة.

لحذف مهمة نشطة

1. من لوحة التحكم، اضغط على الزر **حالة المهمة**.
2. المس علامة التبويب **نشط**.

3. المس مجلد المهمة النشطة.
4. المس **حذف**.

يمكن لمسؤولي النظام تقييد المستخدمين من حذف المهام. إذا كان هناك مسؤول نظام قد قيد حذف المهام، يمكنك عرض المهام لكن بدون حذفها. ويمكن فقط للمستخدم الذي أرسل المهمة أو مسؤول النظام حذف مهمة الطباعة النشطة.

إدارة المهام في Xerox® CentreWare® Internet Services

يمكنك الاطلاع على قائمة بالمهام النشطة وحذف مهام الطباعة من قائمة المهام النشطة في Xerox® CentreWare® Internet Services. ويمكنك أيضًا طباعة المهام المحفوظة أو نسخها أو نقلها أو حذفها. للاطلاع على التفاصيل، ارجع إلى **التعليمات** في Xerox® CentreWare® Internet Services

ميزات الطباعة

الطباعة على وجهي الورق

أنواع الورق الخاص بالطباعة التلقائية على الوجهين

يمكن للطابعة طباعة مستند ذي وجهين تلقائيًا على الورق المدعوم. قبل طباعة مستند ذو وجهين، تأكد من دعم نوع الورق ووزنه. للاطلاع على التفاصيل، ارجع إلى أنواع الورق المدعوم وأوزانه للطباعة التلقائية على الوجهين.

طباعة مستند على الوجهين

خيارات الطباعة التلقائية على الوجهين محددة في برنامج تشغيل الطباعة. يستخدم برنامج تشغيل الطباعة إعدادات الاتجاه العمودي أو الأفقي من التطبيق لطباعة المستند.

خيارات تخطيط الصفحة على الوجهين

يمكنك تحديد تخطيط الصفحة للطباعة على الوجهين، مما يحدد طريقة قلب الصفحات المطبوعة. هذه الإعدادات تحل محل إعدادات اتجاه الصفحة.

عمودي		أفقي	
الطباعة على الوجهين	الطباعة على الوجهين، القلب من الحافة القصيرة	الطباعة على الوجهين	الطباعة على الوجهين، القلب من الحافة القصيرة

تحديد خيارات الورق للطباعة

هناك طريقتان لتحديد الورق لمهمة الطباعة:

- اترك الطابعة لتحديد تلقائيًا الورق المستخدم بناءً على حجم المستند ونوع الورق ولون الورق الذي حددته.
- حدد درجًا محددًا محملاً بالورق المرغوب.

طباعة صفحات متعددة على ورقة واحدة

عند طباعة مستند متعدد الصفحات، يمكنك طباعة أكثر من صفحة واحدة على ورقة واحدة.

1 من علامة التبويب خيارات المستند على علامة التبويب تخيط الصفحة حدّد **عدد الصفحات في كل ورقة**.
2 حدّد **1** أو **2** أو **4** أو **6** أو **9** أو **16** صفحة لكل وجه.

التحجيم

يؤدي التحجيم إلى تصغير أو تكبير المستند الأصلي لمطابقة حجم ورق الإخراج المحدد. في نظام التشغيل Windows، تقع خيارات الحجم في برنامج تشغيل الطباعة بعلامة التبويب خيارات الطباعة بحقل الورق.

للوصول إلى خيارات الحجم، انقر فوق السهم الموجود على الجانب الأيمن من حقل الورق، ثم حدد **حجم آخر**، ثم حدد **حجم الورق المتقدم**.

- **بدون تحجيم**: هذا الخيار لا تغير حجم صورة الصفحة المطبوعة على ورق الإخراج ويظهر 100% في مربع النسبة المئوية. إذا كان حجم المستند الأصلي أكبر من حجم الإخراج، فهذا يعني أنه تم اقتطاع الصورة. إذا كان حجم المستند الأصلي أصغر من حجم الإخراج، فهذا يعني ظهور مساحة زائدة حول صورة الصفحة.
- **التحجيم تلقائيًا**: يقوم هذا الخيار بتغيير حجم المستند لملاءمة حجم ورق الإخراج المحدد. يظهر مقدار تغير الحجم في مربع النسبة المئوية أسفل نموذج الصورة.
- **التحجيم يدويًا**: يقوم هذا الخيار بتغيير حجم المستند حسب النسبة التي تم إدخالها في مربع النسبة المئوية أسفل صورة المعاينة.

جودة الطباعة

أوضاع جودة الطباعة:

- وضع جودة الطباعة القياسية: 600 × 600 نقطة لكل بوصة
- وضع جودة الطباعة المحسّنة: 600 × 600 × 5 نقطة لكل بوصة (1200 × 1200 جودة صورة محسنة)

ملاحظة: يشار إلى دقة الطباعة في برامج تشغيل الطابعة PostScript فقط. وضع جودة الطباعة الوحيد لـ PCL هو "محسّنة".

المهام المحفوظة

يمكنك استخدام أدوات التحكم في "المهام المحفوظة" لحفظ المهمة أو يمكنك طباعة المهمة وحفظها لاستخدامها في المستقبل.

طباعة من

يتيح خيار "طباعة من" طباعة المستندات المخزنة على الطابعة أو كمبيوتر على الشبكة أو محرك أقراص USB محمول.

الطباعة من المهام المحفوظة

1. من لوحة التحكم، اضغط على الزر **الخدمات**، ثم المس **المهام المحفوظة**.
2. المس اسم المهمة المحفوظة التي تريد طباعتها.
3. المس **موافق**.

4. اضغط على الزر **ابدأ** الأخضر.
5. بعد طباعة المهمة، للرجوع إلى قائمة المهام المحفوظة، المس **استعراض**.

الطباعة من محرك أقراص USB محمول

يمكنك طباعة ملفات **.pdf** و**.ps** و**.pcl** و**.prn** و**.tiff** و**.xps** مباشرةً من محرك أقراص USB محمول.

ملاحظة: في حالة تعطيل منافذ USB، لا يمكنك استخدام قارئ بطاقة USB للمصادقة، أو لتحديث البرامج أو الطباعة من محرك أقراص USB محمول.

يجب أن يقوم مسؤول النظام بإعداد هذه الميزة قبل استخدامها. للاطلاع على التفاصيل، ارجع إلى *System Administrator Guide (□□□□□□□ □□□□□□ □□□□□)* على:

- www.xerox.com/office/WC3335docs
- www.xerox.com/office/WC3345docs

للطباعة من محرك أقراص USB محمول:

1. أدخل محرك أقراص USB المحمول في منفذ USB بالطابعة. تظهر نافذة "الطباعة من USB".

   تعرض قائمة أسفل النافذة المجلدات والملفات القابلة للطباعة على محرك أقراص USB المحمول.
2. للتمرير عبر القائمة وتحديد موقع الملف القابل للطباعة، استخدم الأسهم بجوار القائمة.
3. إذا كان ملف الطباعة داخل مجلد ما، فالمس اسم المجلد لفتحه.
4. المس اسم الملف القابل للطباعة.
5. حدد عدد النُّسخ وحجم الورق ولون الورق ونوع الورق والطباعة على الوجهين وخيارات الإنهاء.
6. اضغط على الزر **ابدأ** الأخضر.
7. للرجوع إلى الشاشة السابقة، المس **رجوع**.
8. للبحث عن المجلدات الأخرى والملفات القابلة للطباعة، المس **استعراض**.

6

النسخ

يحتوي هذا الفصل على:

- عمليات النسخ الأساسية 88
- تحديد إعدادات النسخ 91

عمليات النسخ الأساسية

1. لمسح الإعدادات السابقة، من لوحة التحكم، اضغط على الزر **مسح الكل** الأصفر. تظهر شاشة "مسح الكل".
2. المس **تأكيد** أو **إغلاق**.
3. قم بتحميل المستندات الأصلية.
   - استخدم زجاج المستندات للصفحات الفردية أو الورق الذي لا يمكن تغذيته باستخدام وحدة تغذية المستندات. ضع الصفحة الأولى من المستند بحيث يكون وجهها لأسفل في الزاوية اليسرى العلوية من زجاج المستندات.
   - استخدم وحدة تغذية المستندات لتغذية الصفحات المتعددة أو الفردية. أزل أية دبابيس ومشابك ورقية من الصفحات ثم ضعها في وحدة تغذية المستندات بحيث يكون وجهها لأعلى.
4. اضغط على الزر **الصفحة الرئيسية للخدمات**، ثم المس **نسخ**.
5. لإدخال عدد النُّسخ، استخدم لوحة المفاتيح الأبجدية الرقمية على الشاشة اللمسية أو لوحة التحكم. المس زر السهم لليمين.
6. قم بتغيير إعدادات النسخ حسب الحاجة. ارجع إلى تحديد إعدادات النسخ.
7. اضغط على الزر **ابدأ** الأخضر.
   - لإيقاف مهمة نسخ مؤقتًا أو إلغائها، اضغط على الزر **إيقاف** الأحمر.
   - لمقاطعة مهمة نسخ، اضغط على الزر **مقاطعة الطباعة**.

زجاج المستندات

إرشادات زجاج المستندات

يستوعب زجاج المستندات أحجام المستندات الأصلية حتى 210 × 297 مم (8.5/A4 × 11 بوصة) استخدم زجاج المستندات بدلاً من وحدة تغذية المستندات لنسخ الأنواع التالية من المستندات الأصلية أو مسحها ضوئيًا:

- الورق المرفق به مشابك أو دبابيس
- الورق المتجعد أو المتموج أو المطوي أو الممزق أو المثقوب
- الورق المصقل أو الخالي من الكربون أو أي شيء بخلاف الورق مثل القماش أو المعدن
- الأظرف
- الكتب

استخدام زجاج المستندات

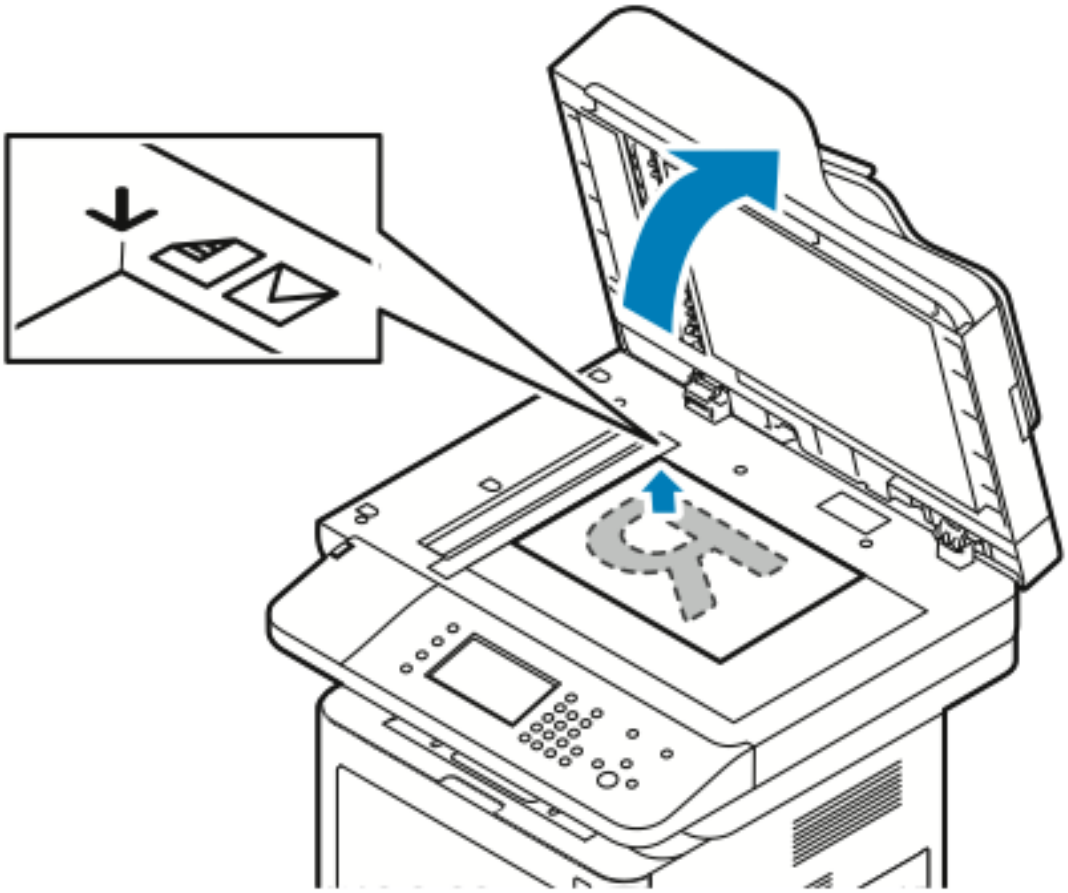

1. ارفع غطاء وحدة تغذية المستندات.
2. ضع الصفحة الأولى من المستند بحيث يكون وجهها لأسفل في الزاوية اليسرى العلوية من زجاج المستندات.
3. قم بمحاذاة المستندات الأصلية مع حجم الورق المتوافق المطبوع على حافة الزجاج.
   - يستوعب زجاج المستندات أحجام المستندات الأصلية حتى 210 × 297 مم (8.5/A4 × 11 بوصة)
   - يكتشف زجاج المستندات أحجام الورق (8.5 letter × 11 بوصة)، وA4، والأحجام الأصغر تلقائيًا.

وحدة تغذية المستندات

إرشادات وحدة تغذية المستندات

عند تحميل المستندات الأصلية في وحدة تغذية المستندات، اتبع هذه الإرشادات:

- أدخل أوجه المستندات الأصلية لأعلى بحيث يدخل أعلى الورق إلى وحدة التغذية أولاً.
- ضع الصفحات المنفصلة فقط في وحدة تغذية المستندات.
- اضبط موجهات الورق حتى تستقر في مواجهة المستندات الأصلية.
- ضع الورق في وحدة تغذية المستندات فقط عندما يكون حبر الورق جافًا.
- لا تقم بتحميل المستندات الأصلية فوق خط التعبئة **الأقصى**.

استخدام وحدة تغذية المستندات

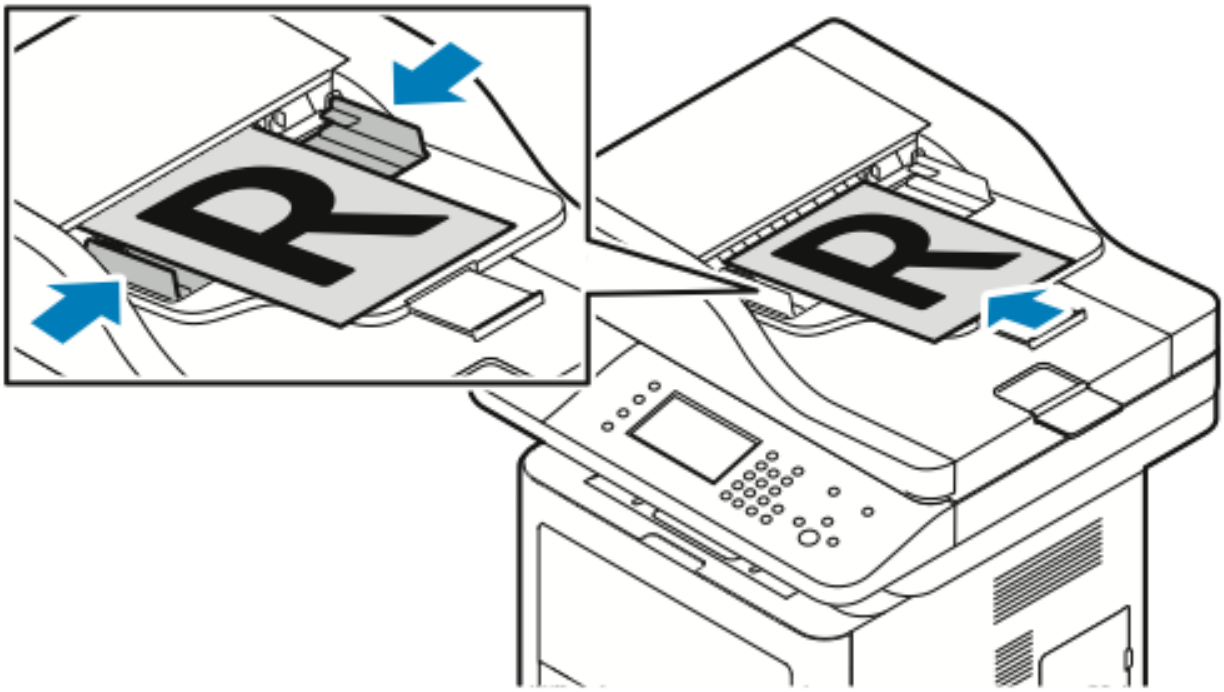

- تقبل وحدة تغذية المستندات أحجام الورق بدءًا من 50 إلى 105 جم/م² (12.5 إلى 28 رطلًا) للصفحات ذات الوجهين.
- تقبل وحدة تغذية المستندات أحجام الورق بدءًا من 145 × 145 مم 216 × 356 مم إلى (5.7 × 5.7 بوصة 8.5 × 14 بوصة) للصفحات ذات الوجه الواحد، و من 176 × 250 مم (216 × 356) إلى (6.93 × 9.84 بوصة 8.5 × 14 بوصة) للصفحات ذات الوجهين.
- يبلغ الحد الأقصى لسعة وحدة التغذية 100 ورقة تقريبًا من الورق بوزن 75 جم/م².

1. أدخل المستندات الأصلية بحيث يكون وجهها لأعلى، مع وضع الورقة الأولى في الترتيب العلوي.
2. اضبط موجهات الورق حتى تستقر في مواجهة المستندات الأصلية.

تحديد إعدادات النسخ

الإعدادات الأساسية

تحديد درج ورق

1. من لوحة تحكم الطابعة، اضغط على الزر **الصفحة الرئيسية للخدمات**.
2. المس **نسخ**.
3. من علامة التبويب نسخ المس السهم **لليمين**.
4. المس علامة التبويب **مستلزمات الورق**.
5. المس أحد الخيارات.
6. المس **موافق**.

تحديد خيارات النسخ على الوجهين

1. من لوحة تحكم الطابعة، اضغط على الزر **الصفحة الرئيسية للخدمات**.
2. المس **نسخ**.
3. من علامة التبويب نسخ المس السهم **لليمين**.
4. المس **النسخ على الوجهين**.
5. المس أحد الخيارات.
6. المس **موافق**.

تحديد حجم المستند الأصلي

لإجراء مسح ضوئي للمنطقة الصحيحة بالمستند الأصلي، حدد حجم المستند الأصلي.

1. من لوحة تحكم الطابعة، اضغط على الزر **الصفحة الرئيسية للخدمات**.
2. المس **نسخ**.
3. من علامة التبويب نسخ المس السهم **لليمين**.
4. قم بالتمرير إلى **حجم المستند الأصلي** والمسه.
5. المس أحد الخيارات.
   - **منطقة المسح الضوئي المحددة مسبقًا**: يمكنك تحديد المنطقة المطلوب مسحها ضوئيًا عند مطابقتها لورق قياسي.

     ملاحظة: الخيارات الظاهرة بلون رمادي ليست متاحة.

   - **منطقة المسح الضوئي المخصصة**: يمكنك تحديد ارتفاع وعرض المنطقة المطلوب مسحها ضوئيًا.
6. المس **موافق**.

إعدادات جودة الصورة

تحديد نوع المستند الأصلي

تعمل الطابعة على تحسين جودة الصورة الخاصة بالنُسخ اعتمادًا على نوع الصور الموجودة في المستند الأصلي وطريقة إنشاء المستند الأصلي.

1. من لوحة تحكم الطابعة، اضغط على الزر **الصفحة الرئيسية للخدمات**.
2. المس **نسخ**.
3. من علامة التبويب نسخ المس السهم **لليمين**.
4. قم بالتمرير إلى **نوع المستند الأصلي** والمسه.
5. حدد خيارًا.
6. المس **موافق**.

جعل الصورة أفتح أو أغمق

1. من لوحة تحكم الطابعة، اضغط على الزر **الصفحة الرئيسية للخدمات**.
2. المس **نسخ**.
3. من علامة التبويب نسخ المس السهم **لليمين**.
4. مرر لأسفل، ثم المس علامة التبويب **تفتيح/تغميق**.
5. اضبط الشريط المنزلق حسب الحاجة.
6. المس **موافق**.

منع تباين ألوان الخلفية تلقائيًا

عند إجراء مسح ضوئي لمستندات أصلية مطبوعة على الطابعة ، فإن النص أو الصور المطبوعة على أحد وجهي الورقة قد تُرى على الوجه الآخر. استخدم إعداد "منع تلقائي" لتقليل حساسية الطابعة للتباين في ألوان الخلفية الفاتحة.

1. من لوحة تحكم الطابعة، اضغط على الزر **الصفحة الرئيسية للخدمات**.
2. المس **نسخ**.
3. من علامة التبويب نسخ المس السهم **لليمين**.
4. قم بالتمرير إلى **منع ألوان الخلفية** والمسه.
5. بالنسبة إلى منع ألوان الخلفية، المس**منع تلقائي**.
6. المس **موافق**.

تعديل الإخراج

تصغير الصورة أو تكبيرها

يمكنك تصغير الصورة إلى 25% من حجمها الأصلي أو تكبيرها لتصل إلى 400%.

لتصغير الصورة أو تكبيرها:

1. من لوحة تحكم الطابعة، اضغط على الزر **الصفحة الرئيسية للخدمات**.
2. المس **نسخ**.
3. من علامة التبويب نسخ، المس السهم **لليمين**.
4. المس **تصغير/تكبير**.

5. المس أحد الخيارات.
   - لتصغير أو تكبير النسبة المئوية بشكل تزايدي، المس **إضافة (+)** أو **ناقص (-)**.
   - لتصغير أو تكبير النسبة المئوية بشكل تزايدي، المس **الأسهم**.
   - لتصغير أو تكبير النسبة المئوية باستخدام لوحة المفاتيح الأبجدية الرقمية، المس **القيمة المعروضة حاليًا**، ثم أدخل **قيمة**.
   - المس **موافق**.
6. المس **موافق**.

مسح حواف النُّسخ

يمكنك مسح المحتوى من حواف النُّسخ من خلال تحديد الحجم المطلوب مسحه على يمين ويسار وأعلى وأسفل الحواف.

1. من لوحة تحكم الطابعة، اضغط على الزر **الصفحة الرئيسية للخدمات**.
2. المس **نسخ**.
3. من علامة التبويب نسخ المس السهم **لليمين**.
4. قم بالتمرير إلى **مسح الحافة** والمسه.
5. حدد خيارًا.
6. المس **موافق**.

تخطيط الصفحة

يمكنك استخدام تخطيط الصفحة لوضع رقم محدد من الصفحات على أحد وجهي الورقة أو كليهما.

ملاحظة: يكون الخيار تخطيط الصفحة معطلاً ما لم يتم تحديد حجم المستند الأصلي المحدد مسبقًا.

1. من لوحة تحكم الطابعة، اضغط على الزر **الصفحة الرئيسية للخدمات**.
2. المس **نسخ**.
3. من علامة التبويب نسخ المس السهم **لليمين**.
4. قم بالتمرير إلى **تخطيط الصفحة** والمسه.
5. المس أحد الخيارات.
6. بالنسبة إلى مستلزمات الورق، المس الدرج المطلوب.
7. المس **موافق**.

نقل الصورة

يمكنك تغيير موضع الصورة بصفحة النسخ. حتى تعمل ميزة نقل الصورة بشكل صحيح، ضع المستندات الأصلية كما يلي.

1. قم بأحد الإجراءات التالية:
   - بالنسبة لوحدة تغذية المستندات، ضع المستندات الأصلية بحيث يكون وجهها لأعلى، ويتم إدخال الطرف السفلي أولاً في وحدة التغذية.
   - بالنسبة لزجاج المستندات، ضع المستندات الأصلية بحيث يكون وجهها لأسفل في الزاوية اليسرى الخلفية الخاصة بزجاج المستندات مع توجيه الطرف القصير إلى اليسار.
2. من لوحة تحكم الطابعة، اضغط على الزر **الصفحة الرئيسية للخدمات**.
3. المس **نسخ**.
4. من علامة التبويب نسخ، المس السهم **لليمين**.
5. قم بالتمرير لأسفل للوصول إلى الإعداد **نقل الصورة** والمسه.

6. إفي حال ضبط القائمة المنسدلة على إيقاف، المس السهم المتجه لأسفل وحدد أحد الخيارات:
   - **توسيط تلقائي**
   - **تعديل الهوامش**
7. المس **موافق**.

إعدادات تنسيق الإخراج

تحديد نسخ الكتاب

عند نسخ كتاب أو مجلة أو مستند مجمّع، يمكنك نسخ الصفحة اليمنى أو اليسرى إلى ورقة واحدة. يمكنك نسخ كل من الصفحة اليمنى واليسرى على ورقتين أو كصورة واحدة على ورقة واحدة.

ملاحظة: يكون الخيار نسخ الكتاب معطلاً ما لم يتم تحديد حجم المستند الأصلي المحدد مسبقًا.

1. من لوحة تحكم الطابعة، اضغط على الزر **الصفحة الرئيسية للخدمات**.
2. المس **نسخ**.
3. من علامة التبويب نسخ المس السهم **لليمين**.
4. قم بالتمرير إلى **نسخ الكتاب** والمسه.
5. المس أحد الخيارات، ثم المس **موافق**.

إنشاء كتيبات

يمكنك طباعة النُّسخ على هيئة كتيبات. تعمل ميزة الكتيبات على تقليل صور الصفحة الأصلية لملاءمة صورتين على كل وجه للصفحة المطبوعة.

ملاحظة: في هذا الوضع، تقوم الطابعة بالمسح الضوئي لكل المستندات الأصلية قبل طباعة النُّسخ.

1. من لوحة تحكم الطابعة، اضغط على الزر **الصفحة الرئيسية للخدمات**.
2. المس **نسخ**.
3. من علامة التبويب نسخ المس السهم **لليمين**.
4. قم بالتمرير إلى **إنشاء كتيبات** والمسه.
5. المس **تشغيل**.
6. حدد الخيارات المطلوبة.
7. المس **موافق**.

تضمين الأغطية

يمكنك طباعة الصفحة الأولى والأخيرة من مهمة النسخ على ورق مختلف، مثل الورق الملون أو الثقيل. تقوم الطابعة بتحديد الورق من درج محتلف. قد تكون الأغطية فارغة أو مطبوعة.

1. قم بتحميل صفحات المستند الأصلي المطلوب نسخه في وحدة تغذية المستندات.
2. عند الضرورة، قم بتحميل الورق المطلوب استخدامه كنص صفحات النسخ في الدرج المطلوب.
3. قم بتحميل رزمة الورق المطلوب استخدامه للأغطية في درج مختلف.
4. من لوحة تحكم الطابعة، اضغط على الزر **الصفحة الرئيسية للخدمات**.
5. المس **نسخ**.
6. من علامة التبويب نسخ، المس السهم **لليمين**.
7. ضمن مستلزمات الورق، المس الدرج الذي يحتوي علىصفحات نص المهمة.
8. المس **موافق**.

9. قم بالتمرير إلى **الأغطية** والمسه.
10. المس أحد الخيارات.
11. من قائمة الغطاء، اختر الخيار المطلوب:
    - **فارغ**
    - **الطباعة على الوجه 1 فقط**
    - **الطباعة على كلا الوجهين**
12. من قائمة تحديد الدرج، ضمن القائمة الغطاء، المس الدرج الذي تريد طباعة الأغطية منه.
13. المس **موافق**.
14. من علامة التبويب نسخ، المس السهم **لليسار**.
15. حدد **كمية** النُّسخ.
16. اضغط على الزر **ابدأ** الأخضر.

إضافة فواصل الورق الشفاف

يمكنك إضافة صفحات فارغة بين كل ورقة شفافة تتم طباعتها. تأكد من أن حجم الفواصل واتجاهها هو نفس حجم واتجاه الورق الشفاف.

ملاحظة: إذا كان مصدر الورق معينًا على تحديد تلقائي، فلا يمكنك إضافة فواصل الورق الشفاف.

1. من لوحة تحكم الطابعة، اضغط على الزر **الصفحة الرئيسية للخدمات**.
2. المس **نسخ**.
3. من علامة التبويب نسخ، المس السهم **لليمين**.
4. قم بالتمرير إلى **فواصل الورق الشفاف** والمسه.
5. حدد خيارًا:
    - **إيقاف**: لا يؤدي هذا الخيار إلى إدراج صفحة بين الورق الشفاف.
    - **فارغ**: يؤدي هذا الخيار إلى إدراج صفحة فارغة بين الورق الشفاف.
    - **مطبوع:** يؤدي هذا الخيار إلى إدراج صفحة مطبوعة بين الورق الشفاف.
6. بالنسبة إلى مستلزمات الورق، المس الدرج المطلوب.
7. المس **موافق**.

نسخ بطاقة الهوية

يمكنك نسخ كلا وجهي بطاقة الهوية أو مستند صغير على وجه واحد من الورقة. ويتم نسخ كل وجه باستخدام الموقع ذاته على زجاج المستندات. تقوم الطابعة بتخزين كلا الوجهين وطباعتهما جنبًا إلى جنب على الورقة.

1. اضغط على الزر **الصفحة الرئيسية للخدمات**، ثم مرر إلى الأسفل والمس **نسخ بطاقة الهوية**.
2. حدد عدد النُّسخ باستخدام لوحة المفاتيح.
3. المس زر السهم **لليمين**.
4. لتغيير خيارات إمداد الورق، أو لتفتيح أو تغميق صورة ما، أو لتشغيل المنع التلقائي، من شاشة "نسخ بطاقة الهوية"، المس كل علامة تبويب وقم بالتغييرات المناسبة.
5. ارفع غلاف المستند.
6. ضع بطاقة الهوية أو مستندًا أصغر من نصف حجم مصدر الإمداد بالورق المحدد في الزاوية العلوية اليسرى لزجاج المستندات.
7. اضغط على الزر **ابدأ** الأخضر.

يتم نسخ الوجه الأول لبطاقة الهوية وتخزينه، وستتم مطالبتك بقلب بطاقة الهوية، والضغط على **ابدأ**.

8. كرر الخطوات السابقة لنسخ الوجه الثاني لبطاقة الهوية.
   يتم نسخ الوجه الثاني لبطاقة الهوية ويتم إنشاء النسخة.
9. ارفع غطاء المستندات وأزل بطاقة الهوية أو المستند.

7

المسح الضوئي

يحتوي هذا الفصل على:

- تحميل المستندات للمسح الضوئي 98
- المسح الضوئي إلى محرك أقراص USB محمول 100
- المسح الضوئي إلى مجلد مشترك على كمبيوتر متصل بشبكة 101
- المسح ضوئيًا إلى عنوان بريد إلكتروني 103
- المسح الضوئي إلى جهاز كمبيوتر 104
- إرسال صورة ممسوحة ضوئيًا إلى وجهة 105
- ضبط إعدادات المسح الضوئي 106

يجب أن يقوم مسؤول النظام بإعداد هذه الميزة قبل استخدامها. للاطلاع على التفاصيل، ارجع إلى *System Administrator Guide* (دليل مسؤول النظام) على:

- www.xerox.com/office/WC3335docs
- www.xerox.com/office/WC3345docs

تحميل المستندات للمسح الضوئي

استخدام زجاج المستندات

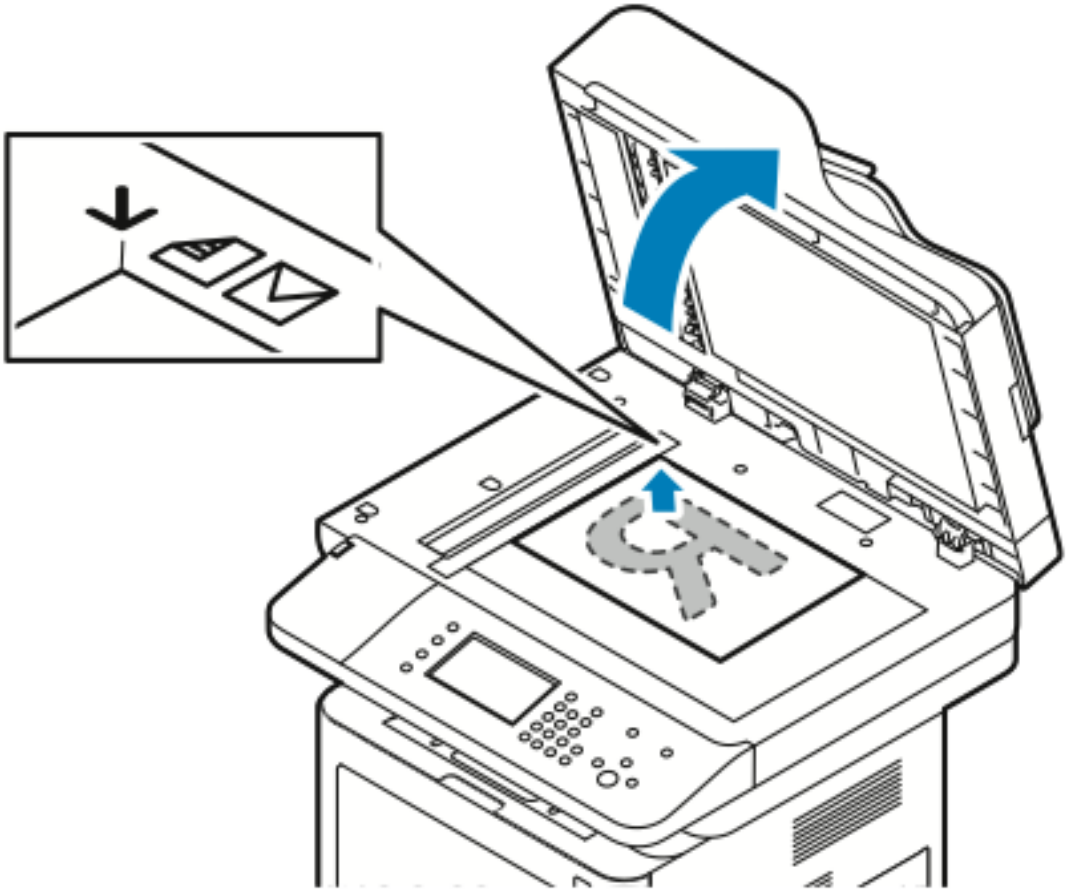

1. ارفع غطاء وحدة تغذية المستندات.
2. ضع الصفحة الأولى من المستند بحيث يكون وجهها لأسفل في الزاوية اليسرى العلوية من زجاج المستندات.
3. قم بمحاذاة المستندات الأصلية مع حجم الورق المتوافق المطبوع على حافة الزجاج.
   - يستوعب زجاج المستندات أحجام المستندات الأصلية حتى 210 × 297 مم (8.5/A4 × 11 بوصة)
   - يكتشف زجاج المستندات أحجام الورق 8.5) letter × 11 بوصة)، وA4، والأحجام الأصغر تلقائيًا.

إرشادات زجاج المستندات

يستوعب زجاج المستندات أحجام المستندات الأصلية حتى 210 × 297 مم (8.5/A4 × 11 بوصة) استخدم زجاج المستندات بدلاً من وحدة تغذية المستندات لنسخ الأنواع التالية من المستندات الأصلية أو مسحها ضوئيًا:

- الورق المرفق به مشابك أو دبابيس
- الورق المتجعد أو المتموج أو المطوي أو الممزق أو المثقوب
- الورق المصقل أو الخالي من الكربون أو أي شيء بخلاف الورق مثل القماش أو المعدن
- الأظرف
- الكتب

استخدام وحدة تغذية المستندات

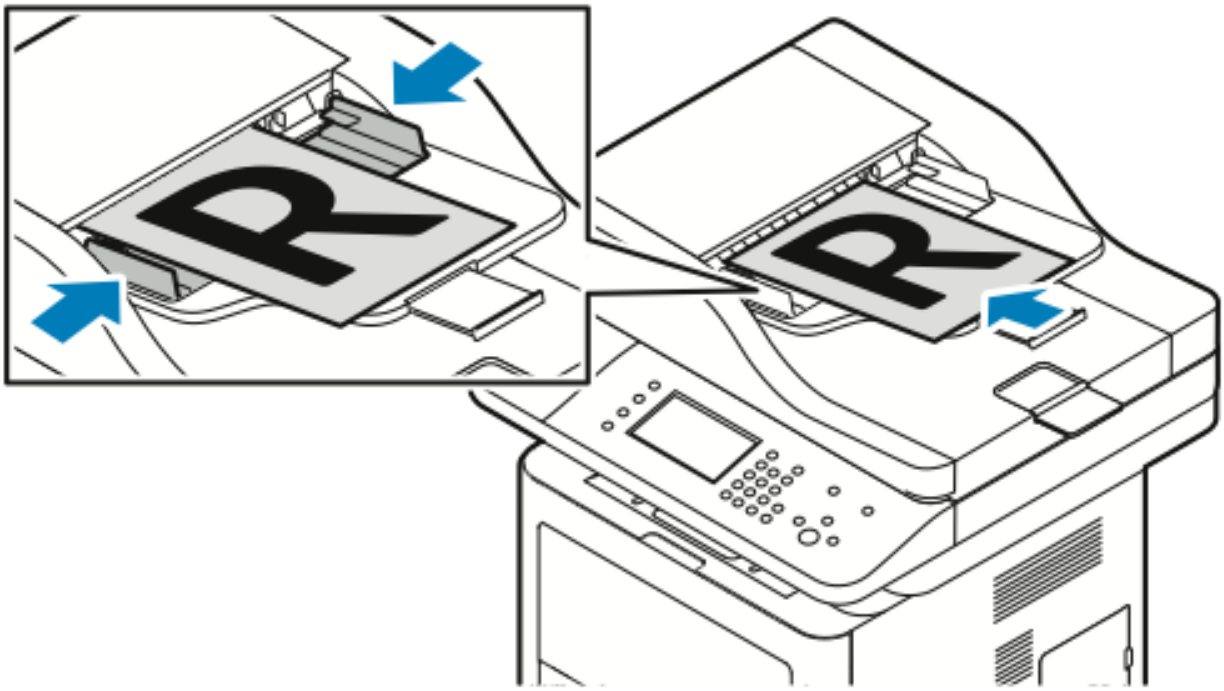

- تقبل وحدة تغذية المستندات أحجام الورق بدءًا من 50 إلى 105 جم/م² (12.5 إلى 28 رطلاً) للصفحات ذات الوجهين.
- تقبل وحدة تغذية المستندات أحجام الورق بدءًا من 145 × 145 مم 216 × 356 مم إلى (5.7 × 5.7 بوصة 8.5 × 14 بوصة) للصفحات ذات الوجه الواحد، و من 176 × 250 مم (216 × 356) إلى (6.93 × 9.84 بوصة 8.5 × 14 بوصة) للصفحات ذات الوجهين.
- يبلغ الحد الأقصى لسعة وحدة التغذية 100 ورقة تقريبًا من الورق بوزن 75 جم/م².

1. أدخل المستندات الأصلية بحيث يكون وجهها لأعلى، مع وضع الورقة الأولى في الترتيب العلوي.
2. اضبط موجهات الورق حتى تستقر في مواجهة المستندات الأصلية.

إرشادات وحدة تغذية المستندات

عند تحميل المستندات الأصلية في وحدة تغذية المستندات، اتبع هذه الإرشادات:

- أدخل أوجه المستندات الأصلية لأعلى بحيث يدخل أعلى الورق إلى وحدة التغذية أولاً.
- ضع الصفحات المنفصلة فقط في وحدة تغذية المستندات.
- اضبط موجهات الورق حتى تستقر في مواجهة المستندات الأصلية.
- ضع الورق في وحدة تغذية المستندات فقط عندما يكون حبر الورق جافًا.
- لا تقم بتحميل المستندات الأصلية فوق خط التعبئة **الأقصى**.

المسح الضوئي إلى محرك أقراص USB محمول

يمكنك مسح مستند ما ضوئيًا وتخزين الملف الممسوح ضوئيًا على محرك أقراص USB محمول. يدعم المسح الضوئي إلى USB عمليات المسح بتنسيقات الملفات **.jpg** و**.pdf** و**.tiff**.

1. قم بتحميل المستند الأصلي على زجاج المستندات في وحدة تغذية المستندات.
2. أدخل محرك أقراص USB المحمول في منفذ USB على جانب الطابعة.

   تعرض شاشة لوحة التحكم اللمسية الشاشة تم اكتشاف جهاز USB.
3. إذا لم تظهر الشاشة تم اكتشاف جهاز USB تلقائيًا، فمن لوحة التحكم، المس **المسح الضوئي إلى USB**.
4. قم بتغيير إعدادات المسح الضوئي حسب الحاجة. للاطلاع على التفاصيل، ارجع إلى ضبط إعدادات المسح الضوئي.
5. لبدء المسح الضوئي، اضغط على **ابدأ**.

ملاحظة: لا تقم بإزالة محرك أقراص USB المحمول حتى يُطلب منك ذلك. عند إزالة محرك الأقراص المحمول قبل اكتمال النقل، فقد يصبح الملف غير قابل للاستخدام وقد يحدث تلف بالملفات الأخرى الموجودة على محرك الأقراص.

المسح الضوئي إلى مجلد مشترك على كمبيوتر متصل بشبكة

قبل إجراء المسح الضوئي إلى مجلد مشترك، يجب مشاركة المجلد، ثم أضف المجلد كإدخال دفتر العناوين في Xerox® CentreWare® Internet Services.

مشاركة مجلد على جهاز كمبيوتر يعمل بنظام Windows

قبل البدء:

- تأكد من أن برنامج حماية جهاز الكمبيوتر يسمح بمشاركة الملف.
- تأكد من تمكين مشاركة الملفات والطابعات لشبكات Microsoft لكل الاتصالات الخاصة بك.

ملاحظة: للحصول على المساعدة، اتصل بمسئول النظام الخاص بك.

لإيقاف تشغيل المشاركة:

1. افتح مستكشف Windows.
2. انقر بزر الماوس الأيمن فوق المجلد الذي تريد مشاركته، ثم حدد **الخصائص**.
3. انقر فوق علامة التبويب **المشاركة**، ثم انقر فوق **المشاركة المتقدمة**.
4. حدد **مشاركة هذا المجلد**.
5. انقر فوق **الأذونات**.
6. حدد مجموعة **الكل**، وتأكد من تمكين جميع الأذونات.
7. انقر فوق**موافق**.
8. انقر فوق **موافق** مرة أخرى.
9. انقر فوق **إغلاق**.
   تذكر اسم المشاركة لاستخدامه لاحقًا.

مشاركة مجلد باستخدام الإصدار 10.7 من النظام Macintosh OS X والإصدارات الأحدث

1. من القائمة Apple، حدد**تفضيلات النظام**.
2. من القائمة عرض، حدد **مشاركة**.
3. من القائمة الخدمة، حدد **مشاركة الملفات**.
4. ضمن المجلدات المشتركة، انقر فوق علامة الإضافة (**+**).
   تظهر قائمة بالمجلدات.
5. حدد المجلد الذي تريد مشاركته على الشبكة، ثم انقر فوق **إضافة**.
6. لتعديل حقوق الوصول الخاصة بالمجلد، قم بتحديده. ستنشط المجموعات.
7. من قائمة "المستخدمون"، انقر فوق **الكل**، ثم استخدم الأسهم لتحديد **القراءة والكتابة**.
8. انقر فوق **الخيارات**.
9. لمشاركة المجلد مع أجهزة كمبيوتر تعمل بنظام Windows، حدد **مشاركة الملفات والمجلدات باستخدام SMB**.
10. لمشاركة المجلد مع مستخدمين محددين، حدد **تشغيل** بجانب اسم المستخدم.
11. انقر فوق **تم**.
12. أغلق إطار تفضيلات النظام.

ملاحظة: عند فتح مجلد مشترك، تظهر علامة المجلد المشترك في أداة البحث للمجلدات والمجلدات الفرعية.

إضافة مجلد كإدخال دفتر العناوين باستخدام برنامج CentreWare Internet Services

1. من جهاز الكمبيوتر، افتح مستعرض ويب، وفي حقل العنوان، اكتب عنوان بروتوكول الإنترنت الخاص بالطابعة، ثم اضغط على **إدخال** أو **رجوع**.
2. انقر فوق **دفتر العناوين**.
3. ضمن المسح الضوئي عبر الشبكة (Comp./Serv.)، انقر فوق **دفتر عناوين الكمبيوتر/الخادم**.
4. انقر فوق **إضافة** بجوار أي حقل فارغ، ثم أدخل المعلومات التالية:
   - **الاسم**: أدخل الاسم الذي تريد ظهوره في دفتر العناوين.
   - **نوع الخادم**: حدد **الكمبيوتر(SMB)**.
   - **عنوان المضيف**: أدخل عنوان IP الخاص بجهاز الكمبيوتر.
   - رقم المنفذ: أدخل رقم المنفذ الافتراضي لـ 139، SMB أو حدد رقمًا من النطاق المقدم.
   - **اسم تسجيل الدخول**: أدخل اسم المستخدم الخاص بالكمبيوتر.
   - **كلمة مرور تسجيل الدخول**: أدخل كلمة المرور الخاصة بتسجيل الدخول.
   - **أعد إدخال كلمة المرور**: أدخل كلمة المرور الخاصة بتسجيل الدخول مرةً أخرى.
   - **اسم الدليل المشترك**: أدخل اسمًا للدليل أو المجلد. على سبيل المثال، إذا كنت تريد إرسال الملفات الممسوحة ضوئيًا إلى مجلد باسم scans، فاكتب scans.
   - **مسار الدليل الفرعي**: أدخل مسار المجلد الموجود على خادم FTP. على سبيل المثال، إذا كنت تريد إدخال الملفات الممسوحة ضوئيًا في مجلد باسم colorscans داخل المجلد scans، فاكتب /colorscans.
5. انقر فوق **حفظ التغييرات**.

المسح الضوئي إلى مجلد على جهاز كمبيوتر متصل بالشبكة

1. قم بتحميل المستند الأصلي على زجاج المستندات أو في وحدة التغذية التلقائية للمستندات.
2. المس **مسح ضوئي إلى** بلوحة التحكم الخاصة بالطابعة.
3. المس زر **السهم الأيمن** إلى أن تظهر شاشة **مسح ضوئي إلى الشبكة**.
4. المس **موافق**.
5. في مسح ضوئي إلى، المس **موافق**.
6. في جهاز الكمبيوتر (الشبكة)، المس **موافق**.
7. استخدم أزرار الأسهم لتحديد المجلد المشترك على جهاز الكمبيوتر الخاص بك، ثم المس **موافق**.
8. إذا كنت تريد تغيير أية إعدادات مسح ضوئي أخرى، فاستخدم أزرار الأسهم لتحديد الإعداد، ثم قم بإجراء التغييرات الخاصة بك. للاطلاع على التفاصيل، ارجع إلى ضبط إعدادات المسح الضوئي.
9. لبدء المسح الضوئي، اضغط على **ابدأ**.

المسح ضوئيًا إلى عنوان بريد إلكتروني

ملاحظة: عند استخدام هذه الميزة، يتم إرسال الصور التي تمسحها ضوئيًا كمرفقات بريد إلكتروني.

قبل المسح ضوئيًا إلى بريد إلكتروني، قم بتكوين خصائص "الحقل من" و"SMTP" بالبريد الإلكتروني. يجب أن يكون لديك عنوان بريد إلكتروني واحد على الأقل في دفتر العناوين. في حالة عدم تهيئة خصائص البريد الإلكتروني بشكل صحيح، تظهر أيقونة البريد الإلكتروني رمادية على الشاشة اللمسية.

1. قم بتحميل المستند الأصلي على زجاج المستندات أو في وحدة تغذية المستندات.
2. المس **مسح ضوئي إلى** بلوحة التحكم الخاصة بالطابعة.
3. المس زر **السهم الأيمن** إلى أن تظهر شاشة **مسح ضوئي إلى البريد الإلكتروني**.
4. اختر الخيار الخاص بتحديد المستلم.
   - **لوحة المفاتيح**: يتيح لك هذا الخيار إدخال عنوان البريد الإلكتروني يدويًا. استخدم لوحة المفاتيح لإدخال العنوان.
   - **دفتر العناوين**: يتيح لك هذا الخيار تحديد عنوان بريد إلكتروني من دفتر العناوين.

   ملاحظة: عند استخدام دفتر العناوين، استخدم أزرار الأسهم لتحديد العنوان الخاص بالمستلم المطلوب.
5. اضغط على الزر **ابدأ** الأخضر.

المسح الضوئي إلى جهاز كمبيوتر

إذا كان المسئول يُمكّن **البدء عن بُعد** في البرنامج Xerox® CentreWare® Internet Services، يمكنك مسح الصور ضوئيًا بشكل مباشر من الماسحة الضوئية إلى جهاز كمبيوتر شخصي. باستخدام Microsoft Clip Organizer، يمكنك مسح الصور ضوئيًا واستيرادها وتخزينها من خلال الطابعة. كما يمكنك إجراء المسح الضوئي مباشرةً من الطابعة إلى جهاز كمبيوتر باستخدام تطبيقات المسح الضوئي الأكثر توافقًا مع TWAIN.

1. في الطابعة، قم بتحميل المستند الأصلي على زجاج المستندات أو في وحدة تغذية المستندات.
2. في جهاز الكمبيوتر الخاص بك، انقر فوق **بدء**←**البرامج**←**Microsoft Office**←**أدوات Microsoft Office**←**Microsoft Clip Organizer**.
3. انقر فوق **الملف**←**إضافة قصاصات إلى المنظم**←**من الماسح الضوئي أو الكاميرا**.
4. انقر فوق **الجهاز**←**برنامج التشغيل Xerox TWAIN**.
5. انقر فوق **إدراج مخصص**.
6. في حال تثبيت ماسحات ضوئية متعددة على جهاز الكمبيوتر، انقر فوق **تحديد جهاز مسح ضوئي**، ثم حدد الماسحة الضوئية، ثم انقر فوق **تحديد**.
7. لتحديد حجم للصورة الممسوحة ضوئيًا، انقر فوق **حجم المسح الضوئي**، ثم حدد خيارًا.
8. لتحديد الأوجه المطلوب مسحها ضوئيًا من المستند الأصلي، انقر فوق **الوجه المطلوب مسحه ضوئيًا**، ثم حدد خيارًا:
   - **المسح الضوئي لوجه واحد**: يعمل هذا الخيار على مسح وجه واحد فقط ضوئيًا من المستند الأصلي أو الصورة ويُنتج ملفات مطبوعة ذات وجه واحد.
   - **المسح الضوئي لوجهين**: يعمل هذا الخيار على مسح كلا وجهي المستند الأصلي أو الصورة ضوئيًا.
   - **المسح الضوئي لوجهين، الحافة القصيرة**: يعمل هذا الخيار على مسح كلا وجهي المستند الأصلي أو الصورة ضوئيًا على الحافة القصيرة.
   - لتحديد الدقة المطلوبة لمسح الصورة ضوئيًا، انقر فوق **الدقة**، ثم حدد خيارًا.
9. لضبط لون المسح الضوئي، انقر فوق **لون الصورة**، ثم حدد خيارًا:
   - **تلقائي**: يعمل هذا الخيار على اكتشاف المحتوى الملون في الصورة الأصلية. إذا كانت الصورة الأصلية ملونة، تقوم الطابعة بالمسح الضوئي بألوان كاملة. إذا كان المستند الأصلي مستندًا باللونين الأبيض والأسود، فستقوم الطابعة بمسحه ضوئيًا باللونين الأبيض والأسود فقط.
   - **ألوان**: يعمل هذا الخيار على المسح الضوئي بألوان كاملة.
   - **تدرج الرمادي**: يعمل هذا الخيار على اكتشاف المحتوى الملون وإجراء مسح ضوئي لظلال متعددة من اللون الرمادي.
   - **الأبيض والأسود**: يعمل هذا الخيار على المسح الضوئي باللونين الأبيض والأسود فقط.
   - لمسح الصورة ضوئيًا، انقر فوق **مسح ضوئي**.
10. لتحديد الدقة المطلوبة لمسح الصورة ضوئيًا، انقر فوق **الدقة**، ثم حدد خيارًا.
11. لمسح الصورة ضوئيًا، انقر فوق **مسح ضوئي**.

إرسال صورة ممسوحة ضوئيًا إلى وجهة

قبل إجراء المسح الضوئي إلى وجهة ما، قم بتهيئة مجلدات الوجهة على الخادم أو شارك المجلد على كمبيوتر شخصي. إضافة إلى ذلك، يجب أن يكون لديك خيار واحد محدد على الأقل في مسح ضوئي إلى الوجهة **إ**في دفتر العناوين. في حالة عدم تهيئة خصائص مسح ضوئي إلى الوجهة بشكل صحيح، تظهر أيقونة مسح ضوئي إلى رمادية على الشاشة اللمسية.

لمسح صورة ما ضوئيًا وإرسالها إلى وجهة ما:

1. قم بتحميل المستند الأصلي على زجاج المستندات أو في وحدة تغذية المستندات.
2. المس **مسح ضوئي إلى**←**مسح ضوئي لجهات الاتصال**.
3. حدد خيارًا.
4. حدد الاسم المطلوب من القائمة، ثم المس **موافق**.
5. قم بتغيير إعدادات المسح الضوئي حسب الحاجة.
6. اضغط على الزر **ابدأ** الأخضر.

للاطلاع على التفاصيل، ارجع إلى ضبط إعدادات المسح الضوئي.

ضبط إعدادات المسح الضوئي

ضبط لون الإخراج

إذا كانت الصورة الأصلية تحتوي على لون، يمكنك مسح الصورة الملونة أو ذات اللونين الأبيض والأسود ضوئيًا. يعمل تحديد الأبيض والأسود على خفض حجم ملف الصورة الممسوحة ضوئيًا بشكل ملحوظ.

لضبط لون الإخراج:

1. من لوحة تحكم الطابعة، اضغط على **مسح الكل**، ثم اضغط على **الصفحة الرئيسية للخدمات**.
2. المس **المسح الضوئي إلى**.
3. المس زر **السهم الأيمن** إلى أن تظهر شاشة **مسح ضوئي إلى...الميزات**.
4. المس **لون الإخراج**.
5. حدِّد وضعًا للألوان.
6. المس **موافق**.

ضبط دقة المسح الضوئي

تعتمد دقة المسح الضوئي على كيفية التخطيط لاستخدام الصورة الممسوحة ضوئيًا. تؤثر دقة المسح الضوئي على كل من حجم ملف الصورة الممسوحة ضوئيًا وجودة صورته. تنتج الدقة الأعلى للمسح الضوئي جودة أفضل للصورة وحجم أكبر للملف.

1. من لوحة تحكم الطابعة، اضغط على **مسح الكل**، ثم اضغط على **الصفحة الرئيسية للخدمات**.
2. المس **المسح الضوئي إلى**.
3. المس زر **السهم الأيمن** إلى أن تظهر شاشة **مسح ضوئي إلى...الميزات**.
4. مرر لأسفل إلى **الدقة** ثم المسه.
5. حدد خيارًا.
6. المس **موافق**.

تحديد المسح الضوئي على الوجهين

يقوم المسح الضوئي على الوجهين بمسح وجهي المستند الأصلي ضوئيًا.

ملاحظة: ولا يتاح المسح الضوئي على الوجهين إلا على الأجهزة التي تحتوي على وحدة تغذية المستندات ذات الوجهين.

1. من لوحة تحكم الطابعة، اضغط على **مسح الكل**، ثم اضغط على **الصفحة الرئيسية للخدمات**.
2. المس **مسح ضوئي إلى**، ثم المس مع الاستمرار فوق الزر **السهم الأيمن** إلى أن تظهر **مسح ضوئي إلى...الميزات**.
3. تحديد **المسح الضوئي على الوجهين**.
4. حدد خيارًا.
5. المس **موافق**.

ضبط تنسيق الملف

1. من لوحة تحكم الطابعة، اضغط على **مسح الكل**، ثم اضغط على **الصفحة الرئيسية للخدمات**.
2. المس **مسح ضوئي إلى**، ثم المس مع الاستمرار فوق الزر **السهم الأيمن** إلى أن تظهر **مسح ضوئي إلى...الميزات**.
3. المس **الملف**.

4. باستخدام القائمة، حدد نوع الملف، ثم اكتب اسم الملف باستخدام لوحة المفاتيح الرقمية.
5. المس **موافق**.

تفتيح الصورة أو تغميقها

1. من لوحة تحكم الطابعة، اضغط على **مسح الكل**، ثم اضغط على **الصفحة الرئيسية للخدمات**.
2. المس **مسح ضوئي إلى**، ثم المس مع الاستمرار فوق الزر **السهم الأيمن** إلى أن تظهر **مسح ضوئي إلى...الميزات**.
3. مرر لأسفل، ثم المس **تفتيح/تغميق**.
4. باستخدام شريط التحكم المنزلق، أدخل التعديلات المطلوبة.
5. المس **موافق**.

منع تباين ألوان الخلفية تلقائيًا

عند إجراء مسح ضوئي لمستندات أصلية مطبوعة على ورق رقيق، فإن النص أو الصور المطبوعة على أحد وجهي الورقة قد تُرى على الوجه الآخر. استخدم إعداد منع تلقائي لتقليل حساسية الطابعة للتباين في ألوان الخلفية الفاتحة.

1. من لوحة تحكم الطابعة، اضغط على **مسح الكل**، ثم اضغط على **الصفحة الرئيسية للخدمات**.
2. المس **مسح ضوئي إلى**، ثم المس مع الاستمرار فوق الزر **السهم الأيمن** إلى أن تظهر **مسح ضوئي إلى...الميزات**.
3. المس **منع الوان الخلفية**.
4. اختر **تمكين** أو **تعطيل**.
5. المس **موافق**.

تحديد حجم المستند الأصلي

1. من لوحة تحكم الطابعة، اضغط على **مسح الكل**، ثم اضغط على **الصفحة الرئيسية للخدمات**.
2. المس **مسح ضوئي إلى**، ثم المس مع الاستمرار فوق الزر **السهم الأيمن** إلى أن تظهر **مسح ضوئي إلى...الميزات**.
3. المس **حجم المستند الأصلي**.
4. حدد خيارًا.
5. المس **موافق**.

مسح الحواف

1. من لوحة تحكم الطابعة، اضغط على **مسح الكل**، ثم اضغط على **الصفحة الرئيسية للخدمات**.
2. المس **مسح ضوئي إلى**، ثم المس مع الاستمرار فوق الزر **السهم الأيمن** إلى أن تظهر **مسح ضوئي إلى...الميزات**.
3. المس **المسح الضوئي إلى الحافة**.
4. حدد خيارًا.
5. المس **موافق**.

8

إرسال الفاكسات واستلامها

يحتوي هذا الفصل على:

- عمليات الفاكس الأساسية 110
- تحديد خيارات الفاكس 113
- تخزين فاكس في صندوق البريد المحلي 115
- طباعة مستندات صندوق البريد المحلي 116
- إرسال فاكس إلى صندوق بريد بعيد 117
- تخزين فاكس للاستقصاء المحلي أو البعيد 118
- استقصاء الفاكس البعيد 119
- طباعة الفاكسات المخزنة أو حذفها 120
- استخدام دفتر العناوين 121

يجب أن يقوم مسؤول النظام بإعداد هذه الميزة قبل استخدامها. للاطلاع على التفاصيل، ارجع إلى *System Administrator Guide* (دليل مسؤول النظام) على:

- www.xerox.com/office/WC3335docs
- www.xerox.com/office/WC3345docs

عمليات الفاكس الأساسية

لإرسال فاكس:

1. تحميل المستندات الأصلية:
   - استخدم زجاج المستندات للصفحات الفردية أو الورق الذي لا يمكن تغذيته باستخدام وحدة تغذية المستندات. ضع الصفحة الأولى من المستند بحيث يكون وجهها لأسفل في الزاوية اليسرى العلوية من زجاج المستندات.
   - استخدم وحدة تغذية المستندات لتغذية الصفحات المتعددة أو الفردية. أزل أية دبابيس ومشابك ورقية من الصفحات ثم ضعها في وحدة تغذية المستندات بحيث يكون وجهها لأعلى.
2. اضغط على الزر **الصفحة الرئيسية للخدمات**، ثم المس **فاكس**.
3. قم بتوجيه الفاكس باستخدام واحد أو أكثر من الخيارات المتوفرة:
   - **إدخال مستلم**: يتيح لك هذا الخيار إدخال رقم الفاكس يدويًا.
   - **وضع الطلب اليدوي**: يتيح لك هذا الخيار إدخال الأحرف، مثل التوقف المؤقت أثناء الطلب، في رقم الفاكس.
   - **دفتر عناوين الجهاز**: يتيح لك هذا الخيار الوصول إلى دفتر العناوين الخاص بالطابعة.
4. اضبط خيارات الفاكس الإضافية حسبما يلزم.
   للاطلاع على التفاصيل، راجع تحديد خيارات الفاكس.
5. اضغط على الزر **ابدأ** الأخضر.

تعمل الطابعة على مسح جميع الصفحات ضوئيًا وإرسال المستند عندما يتم مسح جميع الصفحات يدويًا.

استخدام زجاج المستندات

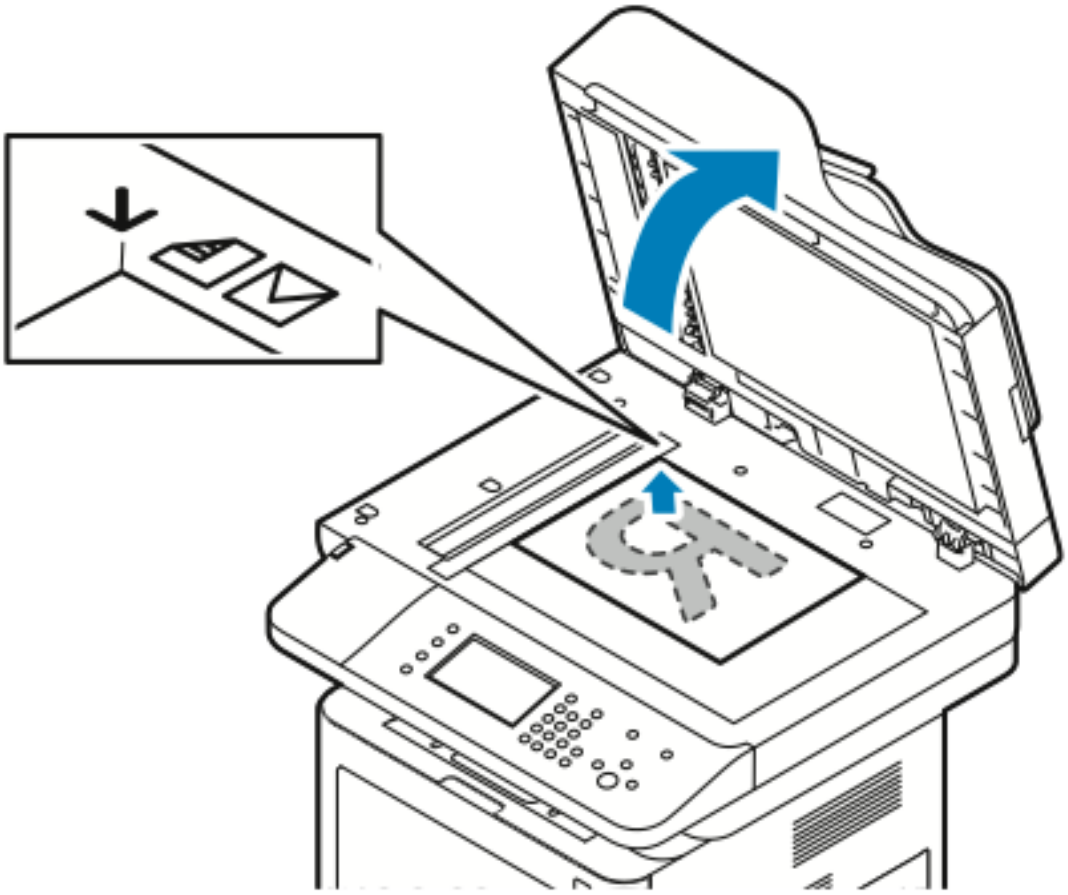

1. ارفع غطاء وحدة تغذية المستندات.
2. ضع الصفحة الأولى من المستند بحيث يكون وجهها لأسفل في الزاوية اليسرى العلوية من زجاج المستندات.
3. قم بمحاذاة المستندات الأصلية مع حجم الورق المتوافق المطبوع على حافة الزجاج.
   - يستوعب زجاج المستندات أحجام المستندات الأصلية حتى 210 × 297 مم (8.5/A4 × 11 بوصة)
   - يكتشف زجاج المستندات أحجام الورق 8.5) letter × 11 بوصة)، وA4، والأحجام الأصغر تلقائيًا.

إرشادات زجاج المستندات

يستوعب زجاج المستندات أحجام المستندات الأصلية حتى 210 × 297 مم (8.5/A4 × 11 بوصة) استخدم زجاج المستندات بدلاً من وحدة تغذية المستندات لنسخ الأنواع التالية من المستندات الأصلية أو مسحها ضوئيًا:

- الورق المرفق به مشابك أو دبابيس
- الورق المتجعد أو المتموج أو المطوي أو الممزق أو المثقوب
- الورق المصقل أو الخالي من الكربون أو أي شيء بخلاف الورق مثل القماش أو المعدن
- الأظرف
- الكتب

استخدام وحدة تغذية المستندات

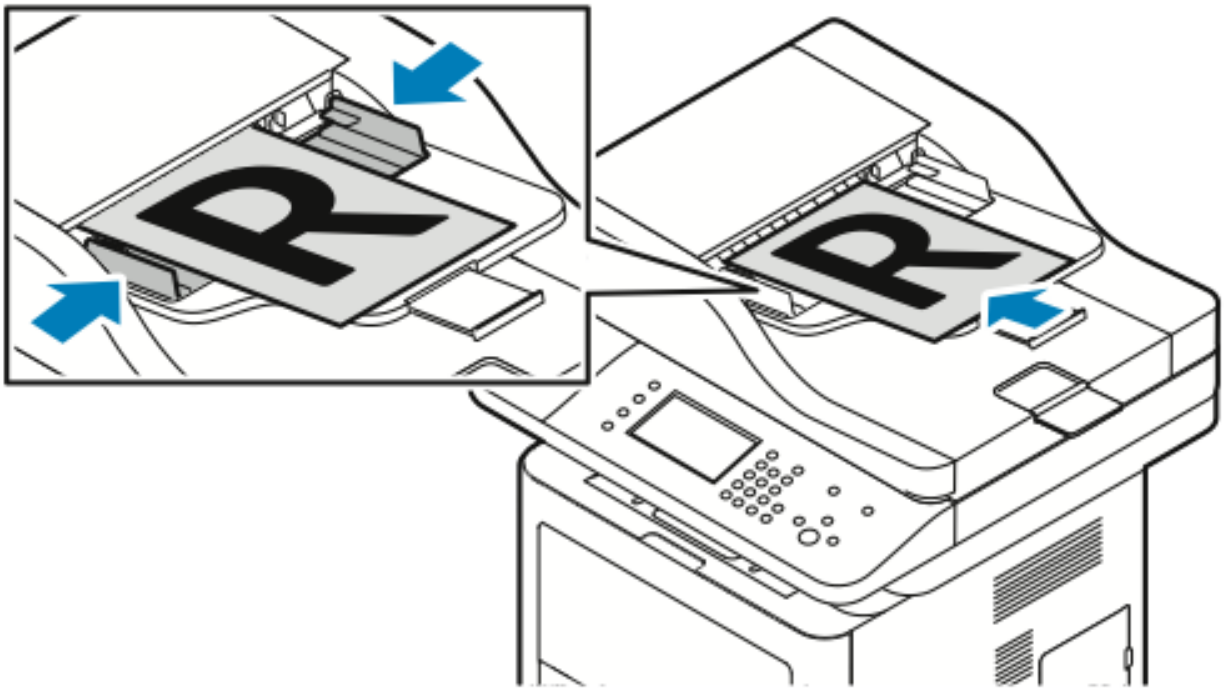

- تقبل وحدة تغذية المستندات أحجام الورق بدءًا من 50 إلى 105 جم/م² (12.5 إلى 28 رطلاً) للصفحات ذات الوجهين.
- تقبل وحدة تغذية المستندات أحجام الورق بدءًا من 145 × 145 مم 216 × 356 مم إلى (5.7 × 5.7 بوصة 8.5 × 14 بوصة) للصفحات ذات الوجه الواحد، و من 176 × 250 مم (216 × 356) إلى (6.93 × 9.84 بوصة 8.5 × 14 بوصة) للصفحات ذات الوجهين.
- يبلغ الحد الأقصى لسعة وحدة التغذية 100 ورقة تقريبًا من الورق بوزن 75 جم/م².

1. أدخل المستندات الأصلية بحيث يكون وجهها لأعلى، مع وضع الورقة الأولى في الترتيب العلوي.
2. اضبط موجهات الورق حتى تستقر في مواجهة المستندات الأصلية.

إرشادات وحدة تغذية المستندات

عند تحميل المستندات الأصلية في وحدة تغذية المستندات، اتبع هذه الإرشادات:

- أدخل أوجه المستندات الأصلية لأعلى بحيث يدخل أعلى الورق إلى وحدة التغذية أولاً.
- ضع الصفحات المنفصلة فقط في وحدة تغذية المستندات.
- اضبط موجهات الورق حتى تستقر في مواجهة المستندات الأصلية.
- ضع الورق في وحدة تغذية المستندات فقط عندما يكون حبر الورق جافًا.
- لا تقم بتحميل المستندات الأصلية فوق خط التعبئة **الأقصى**.

تحديد خيارات الفاكس

تحديد حجم المستند الأصلي

لضمان إجراء المسح الضوئي للمنطقة الصحيحة من المستندات، حدد الحجم الأصلي.

لتحديد الحجم الأصلي:

1. من لوحة تحكم الطابعة، اضغط على **الصفحة الرئيسية للخدمات**.
2. المس **فاكس**، ثم المس أحد الخيارات.
3. من أعلى الشاشة، المس السهم لليمين مرتين، ومرر لأسفل، ثم المس **الحجم الأصلي**.
4. المس أحد الخيارات، ثم المس **موافق**.

إرسال فاكس متأخر

يمكنك إجراء مسح ضوئي للفاكس وحفظه على الطابعة، ثم إرساله في وقت لاحق.

ملاحظة: يجب تعيين وقت تأخير يبلغ 15 دقيقة أو أكثر، وإلا؛ فسيتم إرسال المهمة على الفور.

1. من لوحة تحكم الطابعة، اضغط على **الصفحة الرئيسية للخدمات**.
2. المس **فاكس**.
3. من أعلى الشاشة، المس السهم لليمين مرتين، ومرر لأسفل، ثم المس **تأخير الإرسال**.
4. استخدم القائمة المنسدلة لتعيين الميزة على **تشغيل**.
5. المس حقل **الساعة**، ثم المس الأسهم لتعيين رقم.
6. المس حقل **الدقيقة**، ثم المس الأسهم لتعيين رقم.
7. في حالة ضبط الطابعة على عرض الساعة بنظام 12 ساعة، فالمس **ص** أو **م**.
8. المس **موافق**.

منع تباين ألوان الخلفية تلقائيًا

عند إجراء مسح ضوئي لمستندات أصلية مطبوعة على الطابعة ، فإن النص أو الصور المطبوعة على أحد وجهي الورقة قد تُرى على الوجه الآخر. استخدم إعداد "منع تلقائي" لتقليل حساسية الطابعة للتباين في ألوان الخلفية الفاتحة.

لتحديد الخيار "منع تلقائي":

1. من لوحة تحكم الطابعة، اضغط على **الصفحة الرئيسية للخدمات**.
2. المس **الفاكس**.
3. من أعلى شاشة ميزات الفاكس، المس السهم **لليمين** مرتان.
4. قم بالتمرير إلى **منع ألوان الخلفية** والمسه.
5. اختر إما **إيقاف تشغيل** أو **منع تلقائي**.
6. المس **موافق**.

إرسال نص العنوان

يجب أن يقوم مسؤول النظام بإعداد هذه الميزة قبل استخدامها. للاطلاع على التفاصيل، ارجع إلى *System Administrator Guide* (□□□□ □□□□□ □□□□□□□) على:

- www.xerox.com/office/WC3335docs
- www.xerox.com/office/WC3345docs

لتضمين نص عنوان الفاكس:

1. من لوحة تحكم الطابعة، اضغط على **الصفحة الرئيسية للخدمات**.
2. المس **فاكس**.
3. من أعلى شاشة ميزات الفاكس، المس السهم **لليمين** مرتان.
4. قم بالتمرير لأسفل والمس **إرسال نص العنوان**.
5. اختر **إيقاف** أو **تشغيل**.
6. المس **موافق**.

لتفتيح صورة ما أو تغميقها

1. من لوحة تحكم الطابعة، اضغط على **الصفحة الرئيسية للخدمات**.
2. المس **الفاكس**.
3. من أعلى شاشة ميزات الفاكس، المس السهم **لليمين** مرتان.
4. المس **تفتيح/تغميق**.
5. باستخدام شريط التحكم المنزلق، أدخل التعديلات.
6. المس **موافق**.

تخزين فاكس في صندوق البريد المحلي

يجب أن يقوم مسؤول النظام بإنشاء صندوق بريد وتمكين وتهيئة تخزين في صندوق البريد قبل أن تتمكن من استخدام هذه الميزات.
للاطلاع على التفاصيل، ارجع إلى *System Administrator Guide* (دليل مسؤول النظام) على:

- www.xerox.com/office/WC3335docs
- www.xerox.com/office/WC3345docs

لتخزين فاكس في صندوق بريد محلي:

1. من لوحة تحكم الطابعة، اضغط على **الصفحة الرئيسية للخدمات**.
2. المس **صناديق بريد**←**الفاكس**.
3. المس **تخزين في صندوق البريد المحلي**←**صندوق البريد المحلي**.
4. أدخل رقم صندوق البريد وكود العبور، ثم المس **موافق**.

طباعة مستندات صندوق البريد المحلي

لاستخدام هذه الميزة، يجب عليك تخزين المستندات في صندوق بريد.

لطباعة مستندات صندوق البريد المحلي:

1. من لوحة تحكم الطابعة، اضغط على **الصفحة الرئيسية للخدمات**.
2. المس **صناديق بريد**←**الفاكس**.
3. المس **الطباعة من صندوق البريد**.
4. المس صندوق البريد المحلي.
5. أدخل رقم صندوق البريد ورمز المرور، ثم المس **طباعة**.

إرسال فاكس إلى صندوق بريد بعيد

1. من لوحة تحكم الطابعة، اضغط على **الصفحة الرئيسية للخدمات**.
2. المس **صناديق بريد**←**الفاكس**.
3. المس **تخزين في صندوق البريد المحلي**←**صندوق البريد البعيد**.
4. أدخل رقم فاكس بعيد.
5. أدخل رقم صندوق بريد بعيد وكود العبور، ثم المس **موافق**.

تخزين فاكس للاستقصاء المحلي أو البعيد

قم بتشغيل الاستقصاء المحلي الآمن أو غير الآمن لإتاحة مستندات الفاكس المخزنة بالطابعة للاستقصاء عن بعد بواسطة طابعة أخرى. عند تشغيل خيار الاستقصاء المحلي الآمن، ستقوم بإنشاء قائمة بأرقام الفاكس المسموح لها بالوصول إلى الفاكسات المخزنة بالطابعة.

لتخزين فاكس:

1. من لوحة تحكم الطابعة، اضغط على **الصفحة الرئيسية للخدمات**.
2. المس **الاستقصاء عن←الفاكس**.
3. المس **تخزين محليًا للاستقصاء عن بعد**.
4. المس أحد الخيارات.
5. المس **موافق**.

استقصاء الفاكس البعيد

يمكنك استرداد المستندات التي تم تخزينها باستخدام التوزيع المحلي على جهاز فاكس آخر.

لاستقصاء فاكس بعيد:

1. من لوحة تحكم الطابعة، اضغط على **الصفحة الرئيسية للخدمات**.
2. المس **الاستقصاء عن**←**الفاكس**.
3. المس **استرداد/طباعة الملفات البعيدة**.
4. اكتب رقم الفاكس.
5. المس **موافق**.

طباعة الفاكسات المخزنة أو حذفها

1. من لوحة تحكم الطابعة، اضغط على **الصفحة الرئيسية للخدمات**.
2. المس **الاستقصاء عن**←**الفاكس**.
3. المس **إدارة الملفات محليًا**، ثم حدد **طباعة كل الملفات** أو **حذف كل الملفات**.

استخدام دفتر العناوين

إضافة إدخال فردي إلى دفتر عناوين الجهاز

يخزن "دفتر عناوين الجهاز" 2000 جهة اتصال كحد أقصى. إذا لم يكن الزر إضافة متاح، فهذا يعني أن دفتر العناوين وصل إلى حد الملفات.

ملاحظة: قبل أن تتمكن من استخدام هذه الميزة، يجب على مسؤول النظام تمكين الخيار إنشاء/تحرير جهة اتصال من الشاشة اللمسية لجميع المستخدمين.

لإضافة مستلم إلى دفتر عناوين الجهاز:

1. من لوحة تحكم الطابعة، اضغط على **الصفحة الرئيسية للخدمات**.
2. المس **فاكس**←**أدخل المستلم**.
3. لإدخال اسم أو رقم فاكس أو عنوان بريد إلكتروني اختياري، المس كل حقل، ثم أدخل التفاصيل.
4. المس **موافق**.

تحرير إدخال دفتر عناوين فردي

1. من لوحة تحكم الطابعة، اضغط على **الصفحة الرئيسية للخدمات**.
2. المس **الفاكس**←**دفتر عناوين الجهاز**.
3. المس **إدخال دفتر العناوين**.
4. المس **اسم جهة الاتصال**.
5. لتحرير الحقول، المس **التفاصيل**.
6. لحذف جهة الاتصال، المس **إزالة**.

9

الصيانة

يحتوي هذا الفصل على:

- تنظيف الطابعة 124
- طلب شراء المستلزمات 130
- نقل الطابعة 133
- معلومات العداد والاستخدام 135

تنظيف الطابعة

احتياطات عامة

الحذر: عند تنظيف الطابعة، لا تستخدم مذيبات عضوية أو مذيبات كيميائية قوية أو الهباء الجوي (الأيروسول). لا تسكب السوائل مباشرةً في أية منطقة. لا تستخدم إلا المستلزمات ومواد التنظيف المذكورة في توجيهات هذه الوثائق.

خطر: احتفظ بجميع مواد التنظيف بعيدًا عن متناول الأطفال.

خطر: لا تستخدم مواد التنظيف المساعدة التي تعمل برزاز الهواء المضغوط على هذه الطابعة أو داخلها. تشتمل بعض رشاشات اهواء المضغوط على خلائط متفجرة وغير مناسبة للاستخدام في التطبيقات الكهربائية. يؤدي استخدام رشاشات التنظيف التي تعمل بالهواء المضغوط إلى زيادة خطر نشوب حريق ووقع انفجار.

الحذر: لا تقم بإزالة الأغطية أو الواقيات المثبتة بمسامير. لا يمكنك صيانة أو استخدام الأجزاء الموجودة خلف هذه الأغطية والواقيات. لا تحاول القيام بأي إجراء خاص بالصيانة لم يتم ذكره في الوثائق المرفقة بالطابعة.

خطر: قد تكون الأجزاء الداخلية بالطابعة ساخنة. التزم الحذر عندما تكون الأبواب والأغطية مفتوحة.

- لا تضع أي شيء أعلى الطابعة.
- لا تفتح الأغطية والأبواب أثناء الطباعة.
- لا تمل الطابعة أثناء استخدامها.
- لا تلمس التروس أو أجزاء التلامس الكهربائية. فقد يؤدي ذلك إلى تلف الطابعة وانخفاض جودة الطباعة.
- تأكد من تركيب أي جزء تمت إزالته أثناء التنظيف قبل توصيل الطابعة.

تنظيف الجزء الخارجي

نظف الجزء الخارجي من الطابعة مرة واحدة شهريًا.

الحذر: لا ترش المنظف مباشرةً على الطابعة. فقد يدخل المنظف السائل إلى الطابعة عبر إحدى الفجوات مما يتسبب في حدوث مشكلات. لا تستخدم أبدًا مواد تنظيف غير المياه أو منظف معتدل.

1. امسح درج الورق، ودرج الإخراج ولوحة التحكم والأجزاء الأخرى باستخدام قطعة قماش رطبة وناعمة.
2. بعد التنظيف، قم بالمسح باستخدام قطعة قماش جافة وناعمة.

ملاحظة: بالنسبة إلى البقع الصعبة، ضع كمية صغيرة من المنظف المعتدل على قطعة القماش وامسح البقعة برفق.

تنظيف الماسحة الضوئية

نظف الماسحة الضوئية مرة واحدة شهريًا تقريبًا عند انسكاب أي شيء عليها أو عند تجمع المخلفات أو الأتربة على أي سطح. حافظ على نظافة بكرة التغذية لضمان الحصول على أفضل النُسخ والمسح الضوئي الممكنة.

تنظيف زجاج المستندات

1. قم بترطيب قطعة قماش ناعمة وخالية من الوبر بقليل من الماء.
2. قم بإزالة أي ورق من وحدة تغذية المستندات.

3. افتح غطاء المستند.

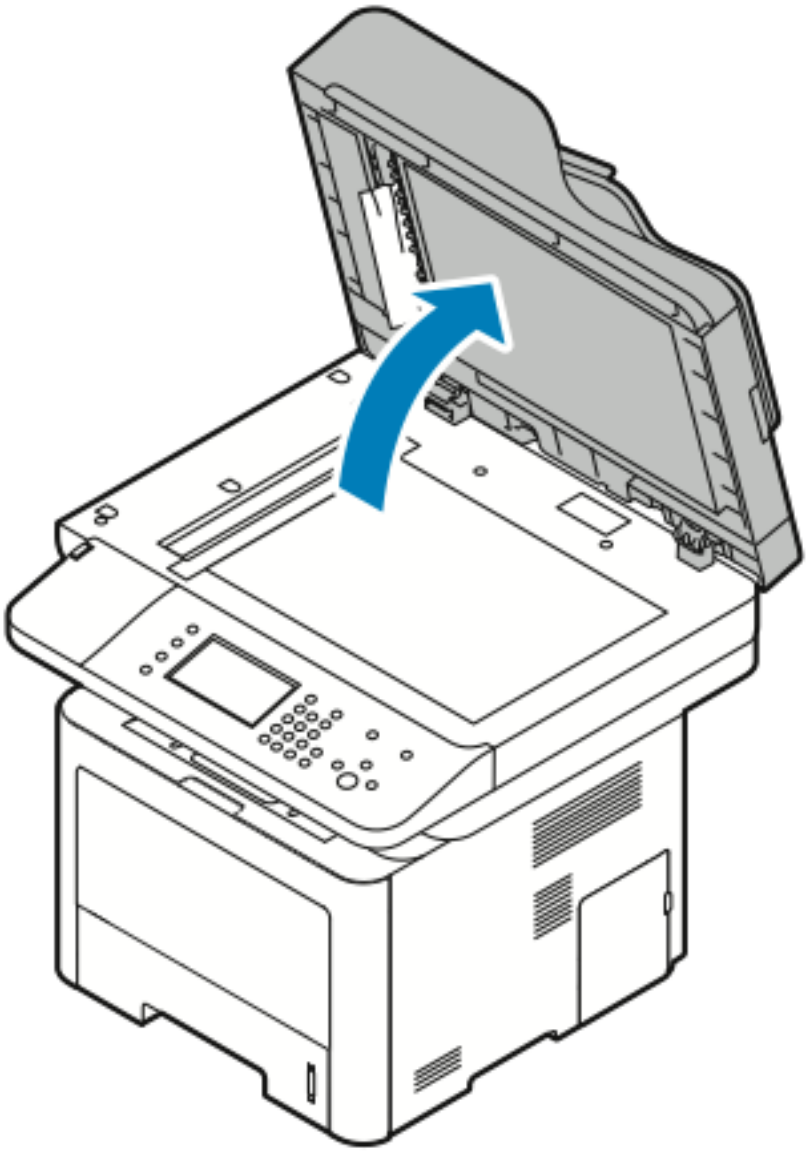

4. امسح سطح زجاج المستندات إلى أن يصبح نظيفًا وجافًا.
للحصول على أفضل النتائج، استخدم منظف الزجاج القياسي لإزالة العلامات والأسطر.

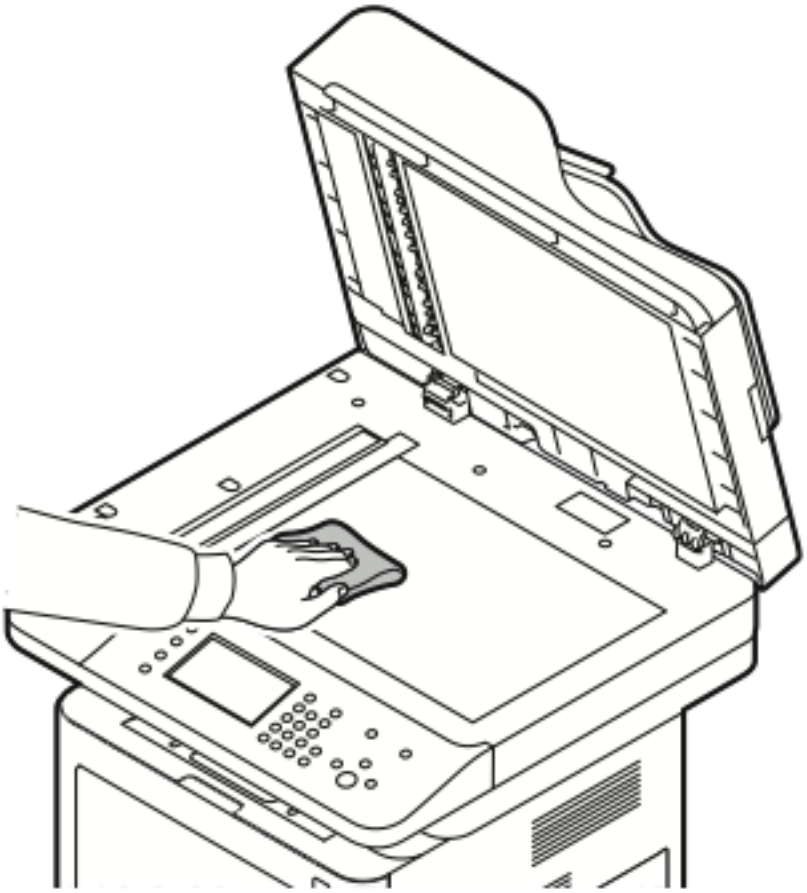

5. امسح زجاج النقل بسرعة ثابتة (CVT) حتى يصبح خاليًا من المخلفات ونظيفًا وجافًا.

ملاحظة: وزجاج CVT هو الشريط الضيق الطويل على يسار زجاج المستندات.

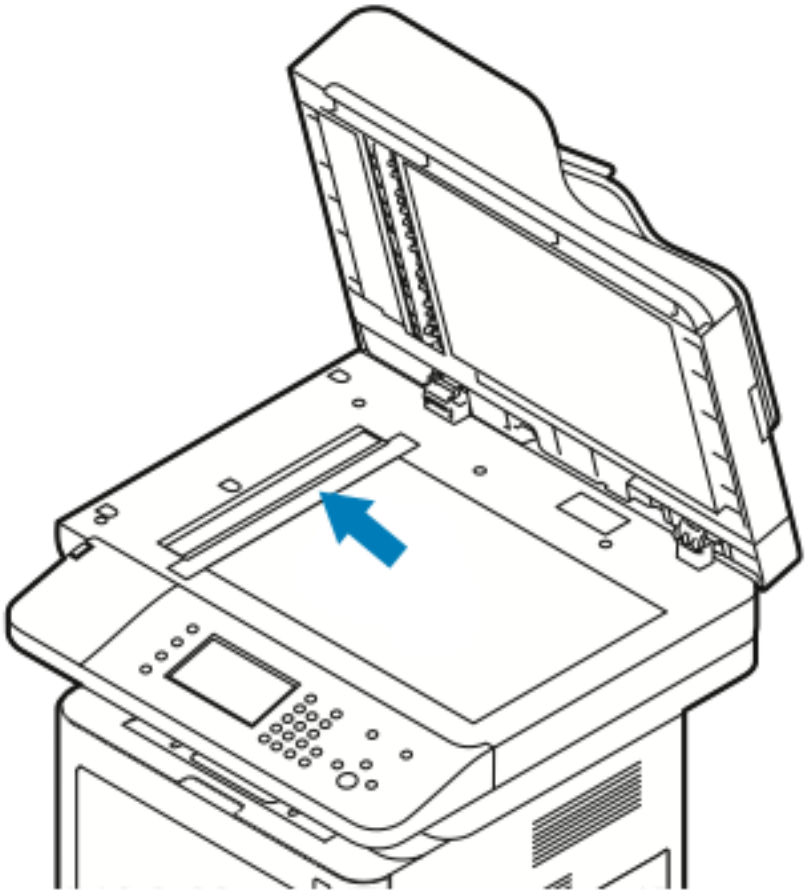

6. امسح الجزء السفلي الأبيض لغطاء المستندات إلى أن يصبح نظيفًا وجافًا.

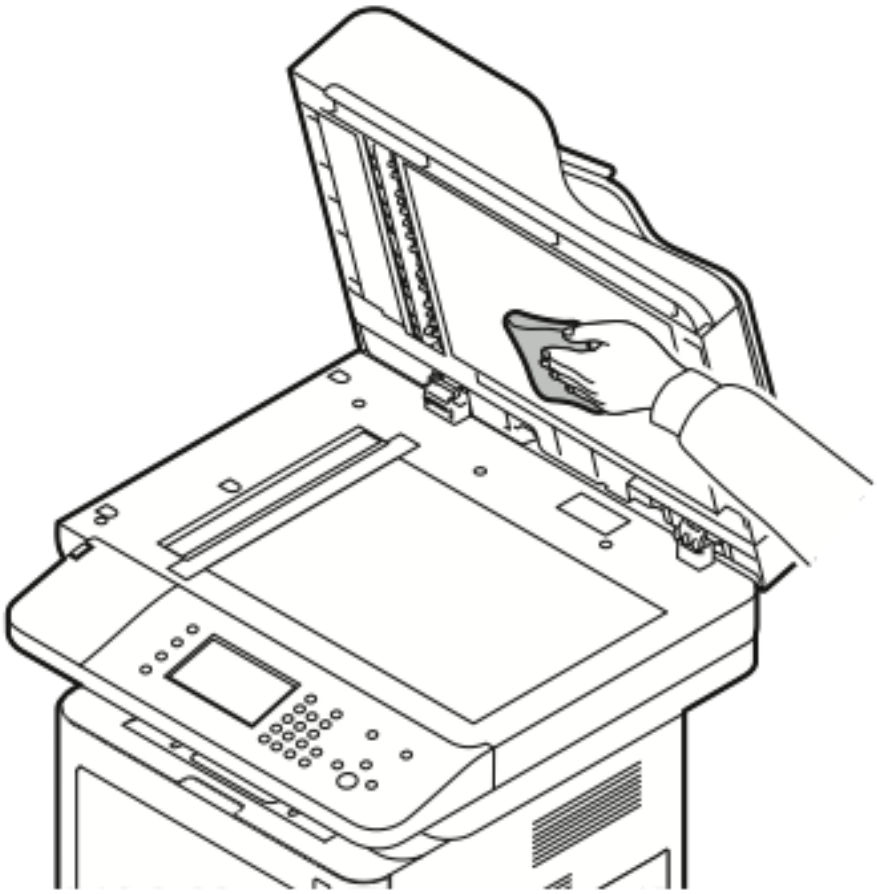

7. أغلق غطاء المستندات.

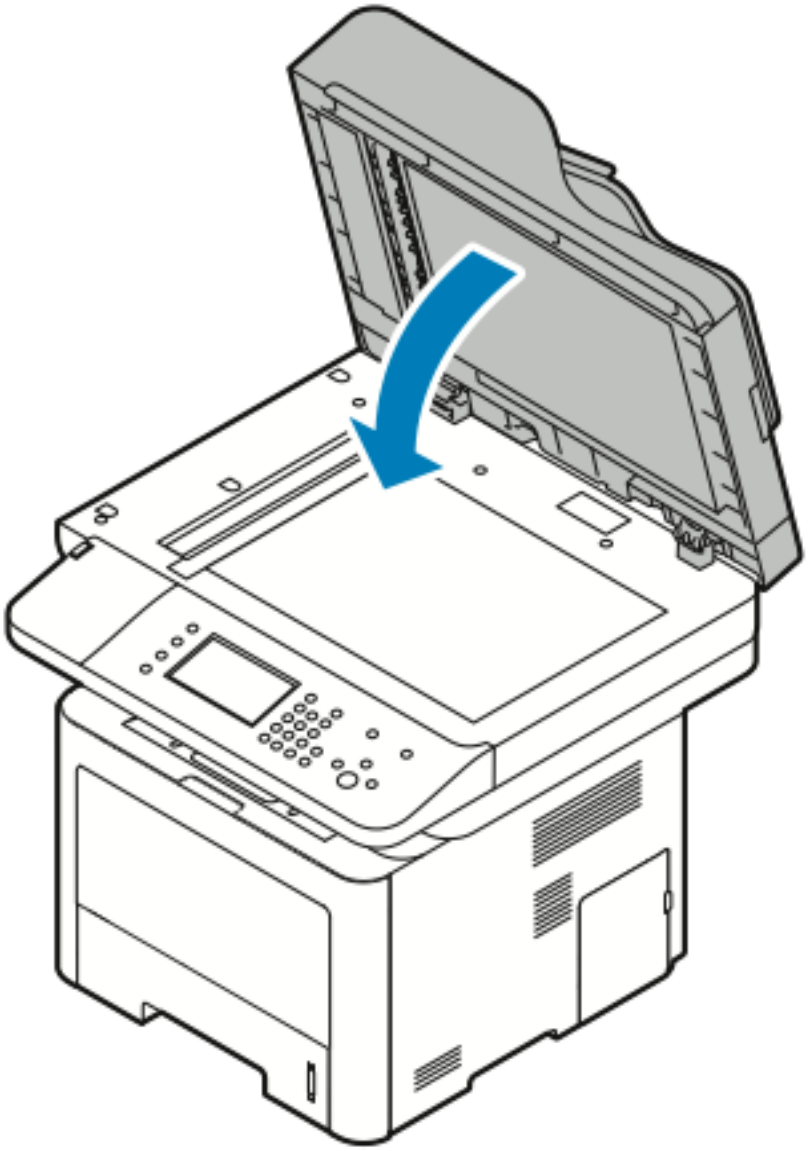

طلب شراء المستلزمات

متى يتم طلب المستلزمات

تظهر رسالة تحذير بلوحة التحكم عندما تقترب خرطوشة مسحوق الحبر أو خرطوشة الأسطوانة Smart Kit من عمر الاستبدال. تحقق من توفر الأجزاء البديلة. من المهم طلب هذه المواد عند ظهور الرسائل لأول مرة لتفادي انقطاع الطباعة. تظهر رسالة خطأ بلوحة التحكم عند ضرورة استبدال خرطوشة مسحوق الحبر أو خرطوشة الأسطوانة Smart Kit.

اطلب المستلزمات من الموزع المحلي أو انتقل إلى:

- www.xerox.com/office/WC3335supplies
- www.xerox.com/office/WC3345supplies

الحذر: يوصى بعدم استخدام المستلزمات التي ليست من إنتاج Xerox. لا يغطي ضمان Xerox واتفاقية الخدمة وTotal Satisfaction Guarantee (ضمان الرضا الكامل) التلف أو العطل أو تردي الأداء الناتج عن استخدام مستلزمات ليست من إنتاج Xerox أو استخدام مستلزمات Xerox غير المحددة لهذه الطابعة. يتوفر Total Satisfaction Guarantee (ضمان الرضا الكامل) في الولايات المتحدة وكندا. وقد تختلف هذه التغطية خارج حدود هاتين المنطقتين. للاطلاع على التفاصيل، يرجى الاتصال بممثل شركة Xerox.

عرض حالة مستلزمات الطابعة

يمكنك التحقق من حالة العمر المتبقي لمستلزمات الطابعة ونسبته المئوية في أي وقت باستخدام CentreWare Internet Services أو لوحة التحكم.

ملاحظة: لعرض حالة مستلزمات الطابعة باستخدام Xerox® CentreWare® Internet Services، ارجع إلى *System Administrator's Guide* (دليل مسؤول النظام) على:

- www.xerox.com/office/WC3335docs
- www.xerox.com/office/WC3345docs

لعرض حالة مستلزمات الطابعة باستخدام لوحة التحكم:

1. من الطابعة، اضغط على الزر **الصفحة الرئيسية للخدمات**.
2. اضغط على زر **حالة الجهاز**.
3. المس علامة التبويب **المستلزمات**. تظهر قائمة بحالة جميع المستلزمات.

المواد المُستهلكَة

المواد المستهلكة عبارة عن مستلزمات الطابعة التي تنفد أثناء تشغيل الطابعة. والمستلزمات المستهلكة لهذه الطابعة هي خرطوشة مسحوق الحبر الأسود من Xerox® وخرطوشة الأسطوانة Xerox® Smart Kit.

ملاحظة:

- وتشمل كل منها إرشادات التركيب.
- ولضمان جودة الطباعة، تم تصميم خرطوشة مسحوق الحبر وخرطوشة الأسطوانة بحيث تتوقف عن العمل عند مرحلة محددة مسبقًا.

الحذر: يوصى بعدم استخدام المستلزمات التي ليست من إنتاج Xerox. قد يؤثر استخدام مسحوق حبر بخلاف مسحوق حبر Xerox® الأصلي على جودة الطباعة وموثوقية الطابعة. مسحوق حبر Xerox® هو مسحوق الحبر الوحيد المصمم والمصنّع وفقًا لضوابط صارمة لمراقبة الجودة بواسطة Xerox للاستخدام مع هذه الطابعة المحددة.

عناصر الصيانة الدورية

عناصر الصيانة الدورية هي أجزاء الطابعة التي لها عمر محدد وتتطلب الاستبدال بشكل دوري. القطع البديلة قد تكون أجزاء أو مجموعات. وعادةً ما تكون عناصر الصيانة الدورية عبارة عن قطع يمكن للعميل استبدالها.

ملاحظة: ويشمل كل عنصر من عناصر الصيانة الدورية إرشادات التركيب.

تشمل عناصر الصيانة الدورية الخاصة بهذه الطابعة ما يلي:

- خرطوشة مسحوق الحبر ذات السعة القياسية
- خرطوشة مسحوق الحبر عالية السعة
- خرطوشة مسحوق الحبر فائقة السعة
- خرطوشة الأسطوانة

ملاحظة: بعض الخيارات المدرجة ليست مدعومة في جميع الطابعات. لا تسري بعض الخيارات إلا على طرز محددة أو تهيئات معينة من الطابعات.

خراطيش مسحوق الحبر

احتياطات عامة لخرطوشة مسحوق الحبر

خطر:

- عند استبدال خرطوشة مسحوق الحبر، انتبه حتى لا تسكب الحبر. في حالة انسكاب الحبر، تجنب ملامسته للملابس والجلد والعين والفم. لا تستنشق غبار مسحوق الحبر.
- احتفظ بجميع خراطيش مسحوق الحبر بعيدًا عن متناول الأطفال. إذا قام طفل بابتلاع الحبر دون قصد، فاجعله يبصقه واغسل فمه بالماء. استشر طبيبًا على الفور.
- استخدم قطعة قماش رطبة لمسح الحبر المسكوب. لا تستخدم أبدًا مكنسة كهربائية لإزالة الانسكابات. قد يؤدي الشرر الكهربائي داخل المكنسة الكهربائية إلى نشوب حريق أو الانفجار. إذا سكبت كمية كبيرة من الحبر، فاتصل بممثل Xerox المحلي الخاص بك.
- لا تقم أبدًا برمي خرطوشة مسحوق الحبر في اللهب. فقد يشتعل الحبر الباقي في الخرطوشة ويتسبب في إصابات حارقة أو انفجار.

استبدال خرطوشة مسحوق الحبر

عندما تقترب خرطوشة مسحوق الحبر من نهاية عمر الاستخدام، تعرض لوحة التحكم رسالة تشير إلى انخفاض مسحوق الحبر. عندما تكون خرطوشة مسحوق الحبر فارغة، تتوقف الطابعة وتعرض رسالة على لوحة التحكم.

ملاحظة: وتشمل كل خرطوشة من خراطيش مسحوق الحبر إرشادات التركيب.

رسالة حالة الطابعة	السبب والحل
حالة انخفاض مسحوق الحبر: تحقق من إتاحة خرطوشة مسحوق حبر جديدة.	خرطوشة مسحوق الحبر منخفضة. اطلب خرطوشة مسحوق حبر جديدة.
استبدل خرطوشة مسحوق الحبر	خرطوشة مسحوق الحبر فارغة. افتح الغطاء الأمامي، ثم استبدل خرطوشة مسحوق الحبر.

خراطيش الأسطوانات

احتياطات عامة لخرطوشة الأسطوانة

الحذر: لا تعرض خرطوشة الأسطوانة لضوء الشمس المباشر أو الإضاءة القوية لمصابيح الفلورسنت المنزلية. لا تلمس أو تخدش سطح الأسطوانة.

الحذر: لا تترك الأغطية والأبواب مفتوحة لأية فترة من الوقت وخاصةً في الأماكن جيدة الإضاءة. فقد يؤدي التعرض للضوء إلى تلف خرطوشة الأسطوانة.

خطر: لا تقم أبدًا برمي خرطوشة حبر في اللهب المكشوف. فقد تشتعل النار في الخرطوشة مما يؤدي إلى الإصابة بحروق أو الانفجار.

استبدال خرطوشة الأسطوانة

عندما تقترب خرطوشة الأسطوانة من نهاية عمر الاستخدام، تعرض لوحة التحكم رسالة تشير إلى انخفاض خرطوشة الأسطوانة. عندما تكون خرطوشة الأسطوانة فارغةً، تتوقف الطابعة وتعرض رسالة على لوحة التحكم.

ملاحظة: وتشمل كل خرطوشة من خراطيش الأسطوانة إرشادات التركيب.

رسالة حالة الطابعة	السبب والحل
حالة انخفاض وحدة التصوير. تحقق من إتاحة خرطوشة أسطوانة جديدة.	خرطوشة الأسطوانة منخفضة. اطلب خرطوشة أسطوانة جديدة.
لا توجد رسائل لكن الطابعة توقفت عن الطباعة.	يجب استبدال خرطوشة الأسطوانة. افتح الغطاء الأمامي، ثم استبدل خرطوشة الأسطوانة.

إعادة تدوير المستلزمات

للحصول على مزيد من المعلومات حول برنامج إعادة تدوير المستلزمات من Xerox®، انتقل إلى:

- WorkCentre® 3335: www.xerox.com/gwa
- WorkCentre® 3345: www.xerox.com/gwa

نقل الطابعة

خطر:

- لمنع التعرض لصدمة كهربائية، لا تلمس أبدًا مقبس الكهرباء بيدين مبتلتين.
- عند إزالة سلك الطاقة، تأكد من سحب القابس وليس السلك. قد يؤدي سحب السلك إلى تلفه، مما قد يؤدي إلى نشوب حريق أو التعرض لصدمة كهربائية.

الحذر: عند نقل الطابعة، لا تقم بإمالتها أكثر من 10 درجات إلى الأمام أو الخلف أو اليسار أو اليمين. فقد تؤدي إمالة الطابعة لأكثر من 10 درجات إلى انسكاب مسحوق الحبر.

خطر: في حالة تركيب وحدة التغذية سعة 550 ورقة الاختيارية، قم بفكها قبل نقل الطابعة. إذا لم تكن وحدة التغذية سعة 550 ورقة الاختيارية مثبتة بالطابعة بإحكام، فقد تسقط إلى الأرض مما قد يؤدي إلى الإصابة.

اتبع هذه الإرشادات عند نقل الطابعة:

1. أوقف تشغيل الطابعة وافصل سلك الطاقة والكابلات الأخرى من الجزء الخلفي للطابعة. للاطلاع على التفاصيل، ارجع إلى تشغيل الطابعة أو إيقاف تشغيلها.
2. أزل أي ورق أو وسائط أخرى من درج الإخراج.
3. عند نقل الطابعة من موقع إلى آخر، التزم الحذر حتى لا تنزلق الطابعة.

4. ارفع الطابعة واحملها كما هو موضح في الرسم التوضيحي.

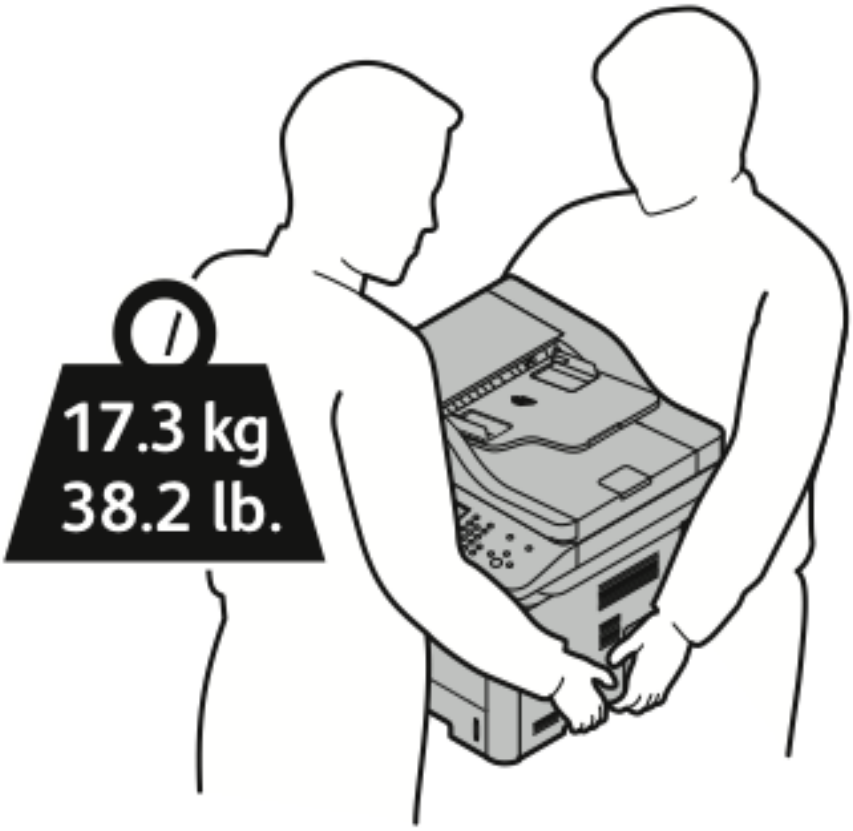

- أعد وضع الطابعة وخياراتها في العبوة باستخدام مواد وعلب التعبئة الأصلية أو مجموعة إعادة التعبئة من Xerox. للحصول على مجموعة إعادة التعبئة والإرشادات، انتقل إلى:
  - www.xerox.com/office/WC3335support
  - www.xerox.com/office/WC3345support
- عند نقل الطابعة لمسافة طويلة، أخرج خراطيش مسحوق الحبر وخراطيش الأسطوانات لمنع انسكاب الحبر.

الحذر: قد يؤدي عدم إعادة تعبئة الطابعة كما ينبغي للشحن إلى حدوث تلف لا يغطيه ضمان Xerox® أو اتفاقية الخدمة أو Total Satisfaction Guarantee (ضمان الرضا الكامل). إن ضمان Xerox® أو اتفاقية الخدمة أو Satisfaction Guarantee (ضمان الرضا الكامل) لا تغطي تلف الطابعة الناشئ عن النقل بطريقة غير صحيحة.

5. بعد نقل الطابعة:
   a. أعد تركيب الأجزاء التي أزلتها.
   b. أعد توصيل الطابعة باكابلات ومصدر الطاقة.
   c. وصل الطابعة ثم شغلها.

معلومات العداد والاستخدام

تظهر معلومات الفوترة واستخدام الطابعة على شاشة معلومات عدادات التهيئة. ويتم استخدام عدد المطبوعات المعروض للفوترة.

لعرض معلومات الفوترة والاستخدام:

1. من لوحة تحكم الطابعة، اضغط على الزر **حالة الجهاز**.
2. لعرض عدد المطبوعات الأساسية، المس علامة التبويب **معلومات الفوترة**.
الصفحة عبارة عن وجه واحد لورقة يمكن الطباعة على وجه واحد منها أو على الوجهين. الورقة المطبوعة على الوجهين تعد كمطبوعين.

   تظهر علامة تبويب الرقم التسلسلي للجهاز وعدد المطبوعات باللون الأسود والعدد الكلي للمطبوعات وعدادات الاستخدام.
3. لعرض وتحديث جميع عدادات الاستخدام، المس علامة التبويب **عدادات الاستخدام**.
4. استخدم القائمة المنسدلة لتحديد وعرض أي مما يلي:
   - المطبوعات
   - الورق
   - الصور المرسلة
   - مطبوعات الفاكس
   - كل الاستخدامات
5. عند الضرورة، المس علامة التبويب **تحديث العدادات** لعرض جميع بيانات العداد حتى الاستخدام الحالي.

10

استكشاف المشكلات وإصلاحها

يحتوي هذا الفصل على:

- استكشاف الأعطال العامة وإصلاحها 138
- انحشار الورق 142
- مشكلات جودة الطباعة 179
- مشكلات النسخ والمسح الضوئي 183
- مشكلات الفاكس 184
- الحصول على المساعدة 186

استكشاف الأعطال العامة وإصلاحها

يشتمل هذا القسم على إجراءات خاصة بالمساعدة على تحديد المشكلات وحلها. يمكنك حل بعض المشكلات بسهولة من خلال إعادة تشغيل الطابعة.

إعادة تشغيل الطابعة

لإعادة تشغيل الطابعة:

1. اضغط على **موفر الطاقة**.
2. المس **إيقاف التشغيل**.
3. لإعادة تشغيل الطابعة، قم بتشغيل مفتاح الطاقة.

ملاحظة: إذا لم تؤدِّ إعادة تشغيل الطابعة إلى حل المشكلة، فارجع إلى الطابعة لا تبدأ التشغيل والطابعة تقوم بإعادة الضبط أو تتوقف بشكل متكرر.

الطابعة لا تبدأ التشغيل

الأسباب المحتملة	الحلول
لم يتم تشغيل مفتاح الطاقة.	قم بتشغيل مفتاح الطاقة. للاطلاع على التفاصيل، ارجع إلى تشغيل الطابعة أو إيقاف تشغيلها.
لم يتم توصيل سلك الطاقة بطريقة صحيحة في منفذ الكهرباء.	أوقف تشغيل الطابعة ثم وصل سلك الطاقة بإحكام في منفذ الكهرباء. للاطلاع على التفاصيل، ارجع إلى تشغيل الطابعة أو إيقاف تشغيلها.
هناك خطأ ما في منفذ الكهرباء المتصل بالطابعة.	• وصل جهازًا كهربائيًا آخر في منفذ الكهرباء واعرف ما إذا كان يعمل كما ينبغي أم لا. • جرب منفذًا كهربائيًا آخر.
الطابعة متصلة بمنفذ كهربائي جهده الكهربائي أو تردده لا يطابقان موصفات الطابعة.	استخدم مصدرًا كهربائيًا مطابقًا لمواصفات الطابعة. للاطلاع على التفاصيل، ارجع إلى تشغيل الطابعة أو إيقاف تشغيلها.

الحذر: وصل سلك الطاقة ثلاثي الأسلاك بطرف التأريض المسنن مباشرةً في منفذ التيار المتردد المؤرض.

الطابعة تقوم بإعادة الضبط أو تتوقف بشكل متكرر

الأسباب المحتملة	الحلول
لم يتم توصيل سلك الطاقة بطريقة صحيحة في منفذ الكهرباء.	أوقف تشغيل الطابعة، وتأكد من توصيل سلك الطاقة بالطابعة ومأخذ الطاقة بشكل صحيح، ثم شغل الطابعة.
حدث خطأ في النظام.	أوقف تشغيل الطابعة، ثم أعد تشغيلها مرة أخرى. من لوحة تحكم الطابعة، قم بالوصول إلى قائمة "صفحات المعلومات"، ثم قم بطباعة تقرير "سجل الخطأ". إذا استمر الخطأ، فيُرجى الاتصال بممثل شركة Xerox.
الطابعة متصلة بمصدر طاقة غير متقطع.	أوقف تشغيل الطابعة، ثم وصل سلك الطاقة بمنفذ كهربائي مناسب.
الطابعة متصلة بمشترك كهربائي مشترك مع أجهزة أخرى عالية الطاقة.	وصل الطابعة مباشرةً بمأخذ الكهرباء أو مشترك كهربائي غير مشترك مع أجهزة أخرى عالية الطاقة.

طباعة المستندات من الدرج الخطأ

الأسباب المحتملة	الحلول
هناك تعارضات في اختيارات الدرج بين التطبيق وبرنامج تشغيل الطباعة.	1 تحقق من الدرج المحدد في برنامج تشغيل الطباعة. 2 انتقل إلى إعداد الصفحة أو إعدادات الطابعة بالتطبيق الذي تقوم بالطباعة منه. 3 قم بتعيين مصدر الورق بحيث يطابق المصدر المحدد في برنامج تشغيل الطباعة أو قم بتعيين مصدر الورق على "تحديد تلقائي".

مشكلات الطباعة التلقائية على الوجهين

الأسباب المحتملة	الحلول
الورق غير مدعوم أو غير صحيح.	• تأكد من استخدام حجم ورق ووزن مدعومين للطباعة على الوجهين. يتعذر استخدام الأظرف والملصقات للطباعة على الوجهين. • للاطلاع على التفاصيل ارجع إلى أنواع الورق المدعوم وأوزانه للطباعة التلقائية على الوجهين بالإضافة إلى أحجام الورق القياسية المدعومة للطباعة التلقائية على الوجهين.
إعداد غير صحيح.	من خصائص برنامج تشغيل الطباعة، حدد **الطباعة على الوجهين** بعلامة التبويب الورق/الإخراج.

درج الورق لا يغلق

السبب المحتمل	الحل
درج الورق لا يغلق بالكامل.	تعمل بعض المخلفات أو الأجسام على إعاقة مسار الدرج.

تستغرق الطباعة وقتًا طويلاً جدًا

الأسباب المحتملة	الحلول
الطابعة مضبوطة على وضع طباعة أقل سرعة. على سبيل المثال، يمكن ضبط الطابعة للطباعة على الورق ثقيل الوزن.	تستغرق الطباعة على أنواع معينة من الورق الخاص وقتًا أطول. تأكد من تعيين نوع الورق تعيينًا صحيحًا في برنامج التشغيل ولوحة تحكم الطابعة. للاطلاع على التفاصيل، ارجع إلى سرعة الطباعة.
الطابعة في وضع "موفر الطاقة".	يستغرق بدء الطباعة وقتًا طويلاً عند خروج الطابعة من وضع "موفر الطاقة".
قد تمثل طريقة تثبيت الطابعة على الشبكة مشكلة.	حدد ما إذا كان مخزن الطباعة المؤقت أو الكمبيوتر الذي يشارك الطابعة يخزِّن جميع مهام الطباعة مؤقتًا، ثم يقوم بتخزينها مؤقتًا على الطابعة أم لا. حيث يمكن أن يقلل التخزين المؤقت سرعات الطباعة. لاختبار سرعة الطابعة، اطبع بعض صفحات المعلومات مثل "صفحة العرض التوضيحي لـ Office". إذا كانت الطابعة تطبع الصفحة بالسرعة المقدرة، فقد تكون لديك مشكلة في الشبكة أو في تثبيت الطابعة. للحصول على المساعدة، اتصل بمسؤول النظام.

الأسباب المحتملة	الحلول
المهمة معقدة.	انتظر. لا يلزم القيام بأي إجراء.
يتم ضبط وضع جودة الطباعة في برنامج التشغيل على "محسَّنة".	قم بتغيير وضع جودة الطباعة في برنامج التشغيل إلى "قياسية".

فشل الطابعة في الطباعة

الأسباب المحتملة	الحلول
هناك خطأ بالطابعة.	• لإزالة الخطأ، أوقف تشغيل الطابعة، ثم قم بتشغيلها مرة أخرى. • إذا استمر الخطأ، فيُرجى الاتصال بممثل شركة Xerox.
نفد الورق من الطابعة.	حمّل الورق في الدرج.
خرطوشة مسحوق الحبر فارغة.	استبدل خرطوشة مسحوق الحبر الفارغة.
لم يتم توصيل سلك الطاقة بطريقة صحيحة في منفذ الكهرباء.	أوقف تشغيل الطابعة، وتأكد من توصيل سلك الطاقة بالطابعة ومأخذ الطاقة بشكل صحيح، ثم شغل الطابعة. للاطلاع على التفاصيل، ارجع إلى تشغيل الطابعة أو إيقاف تشغيلها. إذا استمر الخطأ، فيُرجى الاتصال بممثل شركة Xerox.
الطابعة مشغولة.	• قد تمثل مهمة الطباعة السابقة مشكلة. يمكنك استخدام ميزة "خصائص الطابعة" على جهاز الكمبيوتر لحذف جميع مهام الطباعة الموجودة في قائمة انتظار الطباعة. • قم بتحميل الورق في الدرج. • من لوحة تحكم الطابعة، اضغط على الزر **حالة المهمة**. إذا لم تظهر مهمة الطباعة، فتأكد من اتصال شبكة Ethernet بين الطابعة والكمبيوتر. • من لوحة تحكم الطابعة، اضغط على الزر **حالة المهمة**. إذا لم تظهر مهمة الطباعة، فتأكد من توصيل USB بين الطابعة والكمبيوتر. أوقف تشغيل الطابعة، ثم أعد تشغيلها مرة أخرى.
كابل الطابعة مفصول.	• من لوحة تحكم الطابعة، اضغط على الزر **حالة المهمة**. إذا لم تظهر مهمة الطباعة، فتأكد من توصيل Ethernet بين الطابعة والكمبيوتر. • من لوحة تحكم الطابعة، اضغط على الزر **حالة المهمة**. إذا لم تظهر مهمة الطباعة، فتأكد من توصيل USB بين الطابعة والكمبيوتر. أوقف تشغيل الطابعة، ثم أعد تشغيلها مرة أخرى.

الطابعة تصدر ضوضاء غير عادية

الأسباب المحتملة	الحلول
هناك عائق أو مخلفات داخل الطابعة.	أوقف تشغيل الطابعة ثم أزل العائق أو المخلفات. إذا لم تتمكن من إزالته، فاتصل بممثل شركة Xerox.

تشكل التكاثف داخل الطابعة

قد تتكاثف الرطوبة داخل الطابعة عندما تتجاوز الرطوبة النسبية 85% أو عند وجود طابعة باردة في غرفة دافئة. قد يتشكل التكاثف في الطابعة بعد وضعها في غرفة باردة يتم تسخينها بسرعة.

الأسباب المحتملة	الحلول
وُضعت الطابعة في غرفة باردة.	• اترك الطابعة لتتكيف مع المناخ المحيط بها لعدة ساعات قبل التشغيل. • اترك الطابعة تعمل لعدة ساعات في درجة حرارة الغرفة.
الرطوبة النسبية للغرفة عالية جدًا.	• اخفض الرطوبة في الغرفة. • انقل الطابعة إلى موقع تكون فيه الرطوبة النسبية ودرجة الحرارة في نطاق مواصفات التشغيل.

انحشار الورق

تقليل حالات انحشار الورق

الطابعة مصممة للعمل بأدنى حد من انحشار الورق باستخدام الورق المدعوم من Xerox. وقد تؤدي أنواع الورق الأخرى إلى انحشار الورق. في حالة انحشار الورق المدعوم بشكل متكرر في منطقة واحدة، نظف تلك المنطقة من مسار الورق.

قد يؤدي ما يلي إلى انحشار الورق:

- تحديد نوع ورق غير صحيح في برنامج تشغيل الطباعة.
- استخدام ورق تالف.
- استخدام ورق غير مدعوم.
- تحميل الورق بطريقة غير صحيحة.
- فرط تعبئة الدرج.
- ضبط موجهات الورق بطريقة غير صحيحة.

يمكن منع معظم حالات انحشار الورق من خلال اتباع مجموعة بسيطة من القواعد:

- لا تستخدم سوى الورق المدعوم. للاطلاع على التفاصيل، ارجع إلى الورق المدعوم.
- اتبع تقنيات معالجة الورق وتحميله المناسبة.
- استخدم دائمًا ورقًا نظيفًا غير تالف.
- تجنب الورق المجعد أو الممزق أو الرطب أو المثني أو المطوي.
- للفصل بين الورق قبل تحميله في الدرج، قم بتهوية الورق.
- انتبه لخط تعبئة درج الورق ولا تفرط أبدًا في تعبئة الدرج.
- بعد إدخال الورق في أي درج، اضبط موجهات الورق في الأدراج. قد يؤدي موجه الورق الذي لم يتم ضبطه بشكل صحيح إلى ضعف جودة الطباعة، وسوء التغذية بالورق، وانحراف المطبوعات وتلف الطابعة.
- بعد تحميل الأدراج، حدد نوع الورق الصحيح وحجمه بلوحة التحكم.
- عند الطباعة، حدد من برنامج تشغيل الطباعة النوع والحجم الصحيحين لمهمة الطباعة.
- خزن الورق في موقع جاف.
- لا تستخدم سوى الورق والورق الشفاف من Xerox المصمم للطابعة.

تجنب ما يلي:

- الورق المطلي بالبوليستر المصمم بشكل خاص لطابعات inkjet.
- الورق المطوي أو المثني أو المجعد بشدة.
- تحميل أكثر من نوع أو حجم أو وزن من الورق في درج واحد في الوقت ذاته.
- فرط تعبئة الأدراج.
- السماح بفرط تعبئة درج الإخراج.

تحديد موقع انحشار الورق

خطر: لتجنب الإصابة، لا تلمس أبدًا المنطقة القريبة من بكرة التسخين في وحدة صهر الحبر. إذا كانت هناك ورقة ملفوفة حول بكرة التسخين، فلا تحاول إزالتها على الفور. أوقف تشغيل الطابعة على الفور ثم انتظر لمدة 30 دقيقة حتى تبرد وحدة صهر الحبر. بعد انخفاض درجة حرارة الطابعة، حاول إزالة الورقة المحشورة. إذا استمر الخطأ، فيُرجى الاتصال بممثل شركة Xerox.

الحذر: لا تحاول إزالة أي ورق محشور باستخدام أدوات أو أجهزة. يمكن أن تتسبب الأدوات والأجهزة في تلف الطابعة بشكل دائم.

يوضح الرسم التوضيحي التالي موقع حالات انحشار الورق على طول مسار الورق:

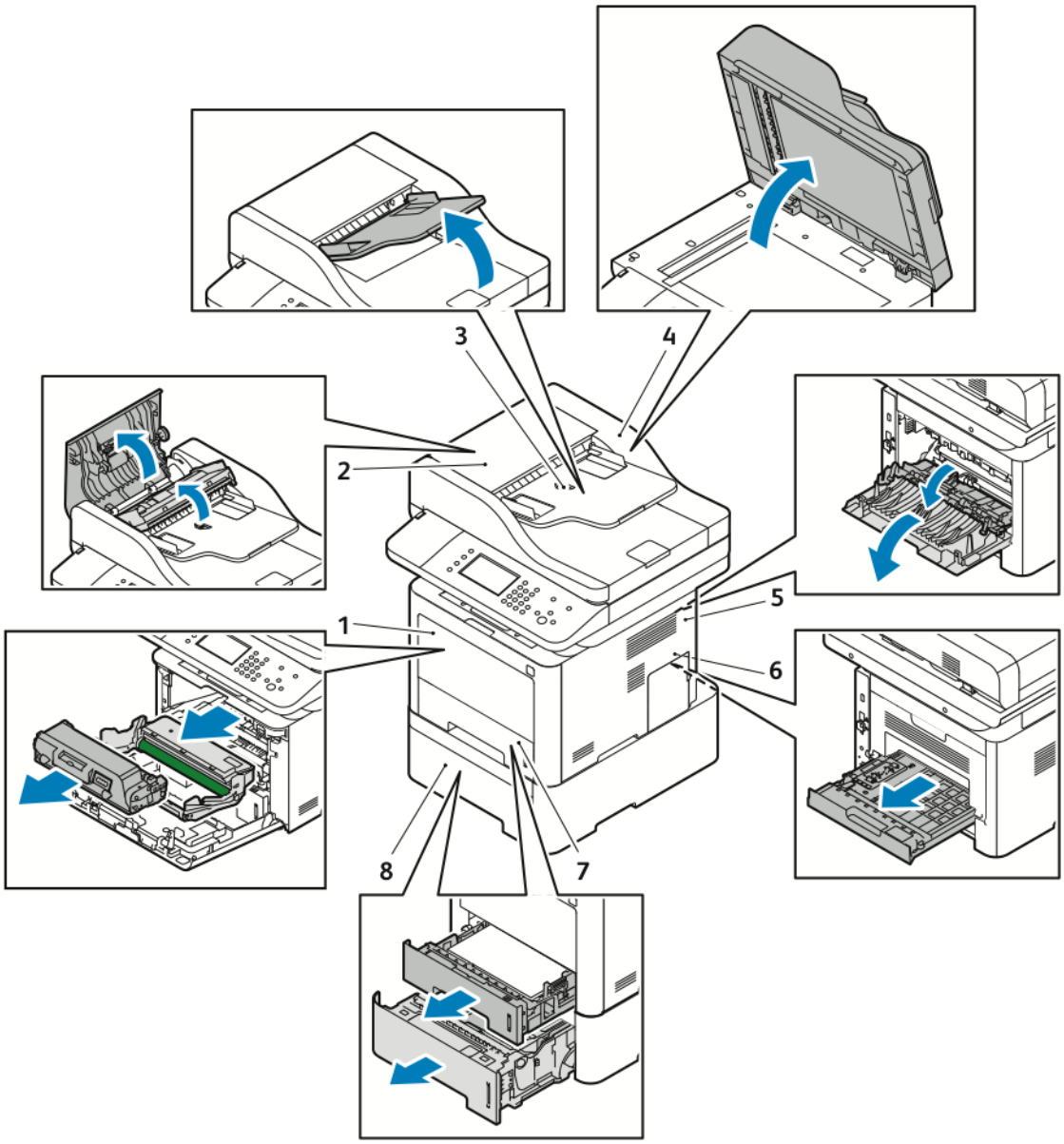

1. درج التمرير الجانبي وداخل الجزء الأمامي من الطابعة
2. الغطاء العلوي لوحدة تغذية المستندات
3. درج الإدخال بوحدة تغذية المستندات
4. الغطاء الداخلي لوحدة تغذية المستندات
5. الجزء الخلفي للطابعة
6. منطقة الطباعة على الوجهين
7. الدرج 1
8. الدرج 2 الاختياري

إزالة انحشار الورق

إزالة انحشار الورق من وحدة تغذية المستندات

1. قم بإزالة أية مستندات من وحدة تغذية المستندات.

2. افتح الغطاء العلوي لوحدة تغذية المستندات.

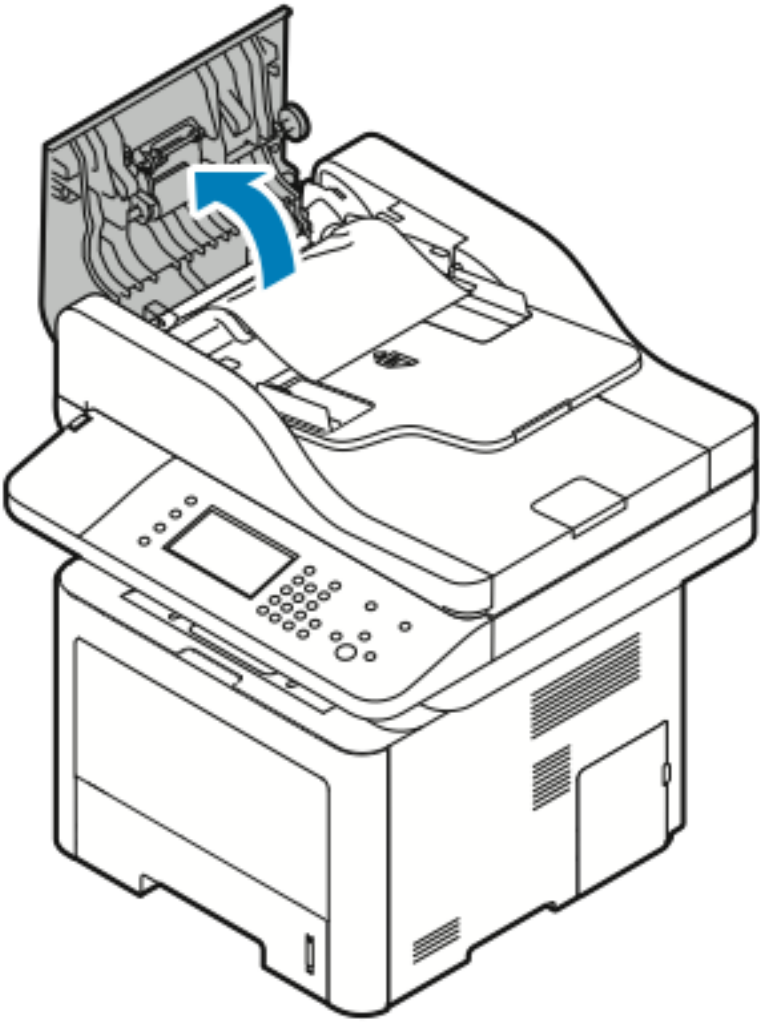

3. إذا انحشر الورق في مخرج وحدة تغذية المستندات، فاسحبه للخارج برفق في الاتجاه الموضح.

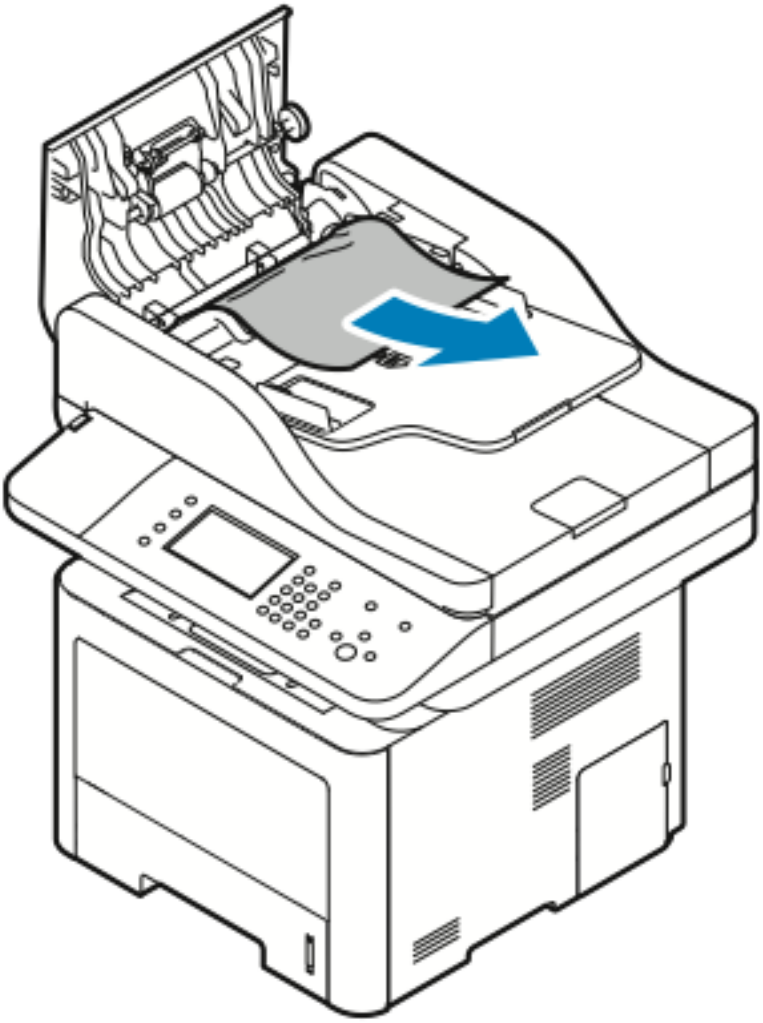

4. إذا لم يتم إمساك الورق في مدخل وحدة تغذية المستندات، فاسحبه للخارج برفق في الاتجاه الموضح.

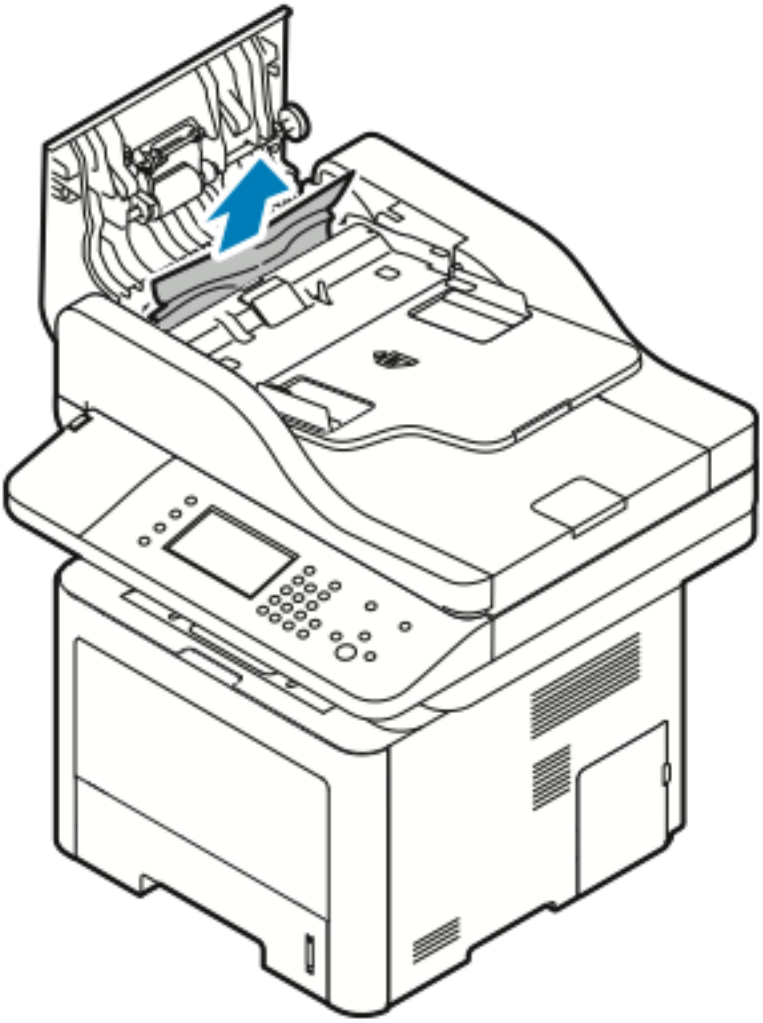

5. إذا تعذرت رؤية الورق المحشور، فنفذ الخطوات التالية لإزالته.

a. افتح الغطاء الداخلي.

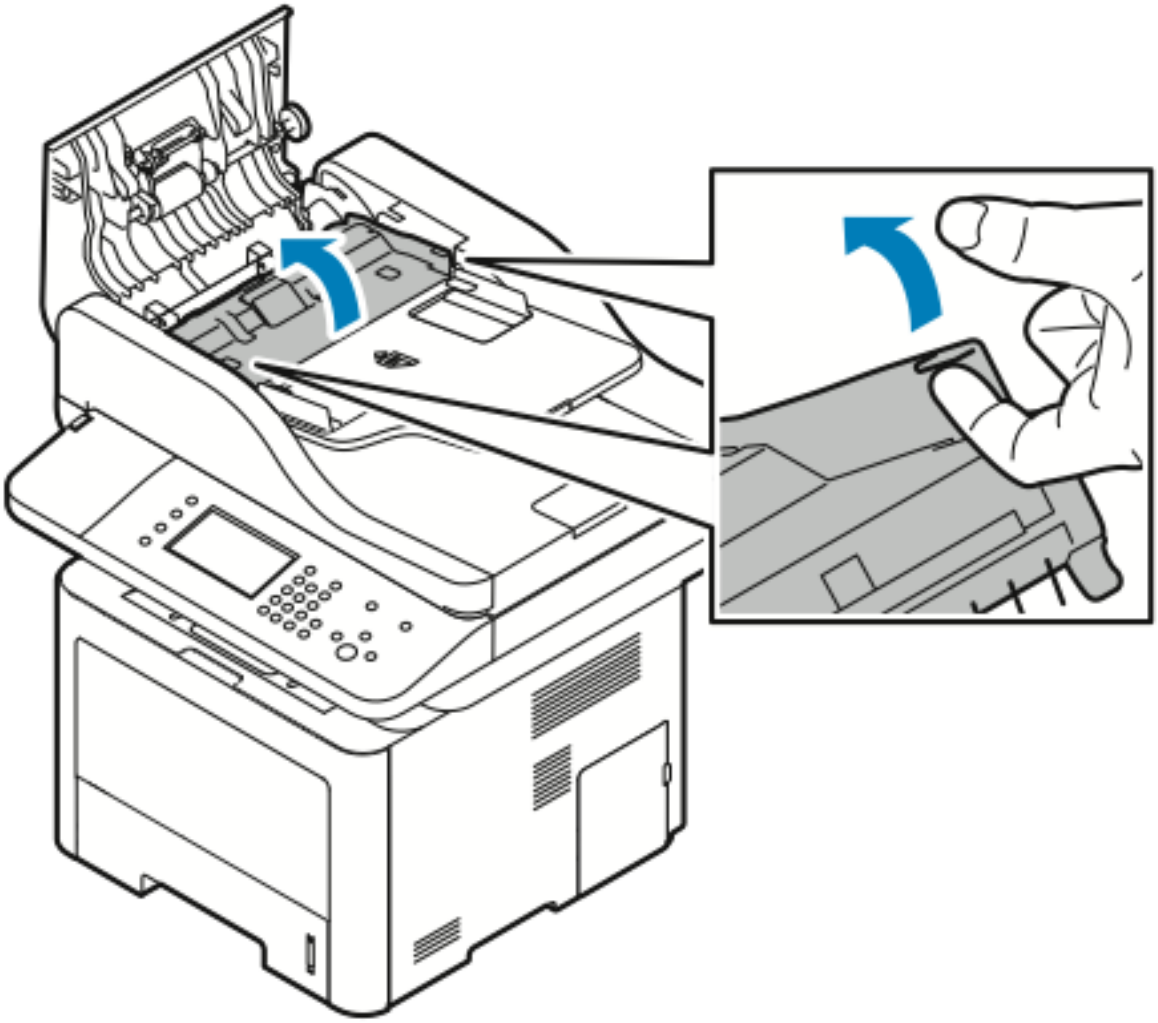

b. اسحب الورق المحشور للخارج برفق في الاتجاه الموضح.

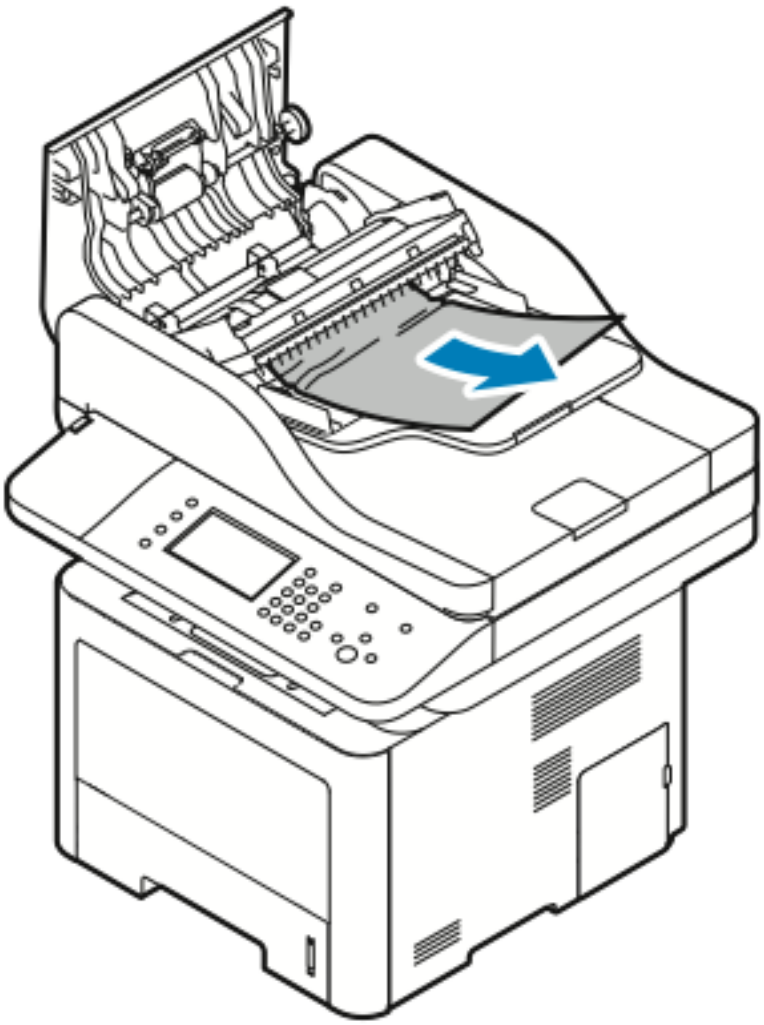

c. أغلق الغطاء الداخلي.

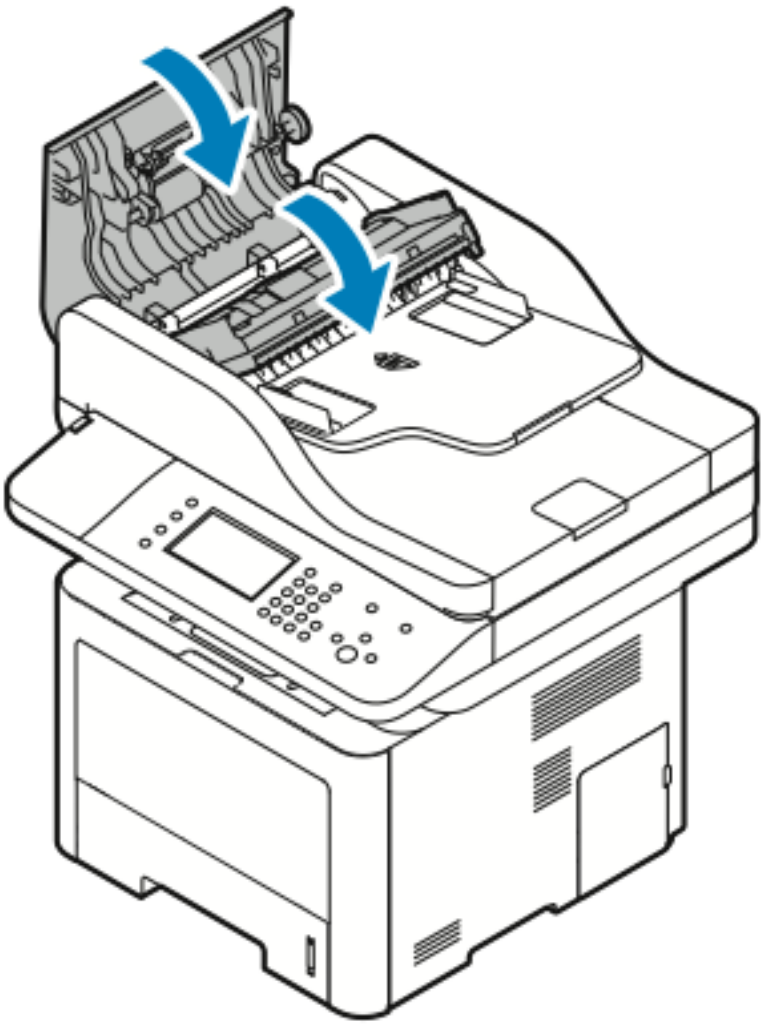

6. أغلق الغطاء العلوي لوحدة تغذية المستندات.

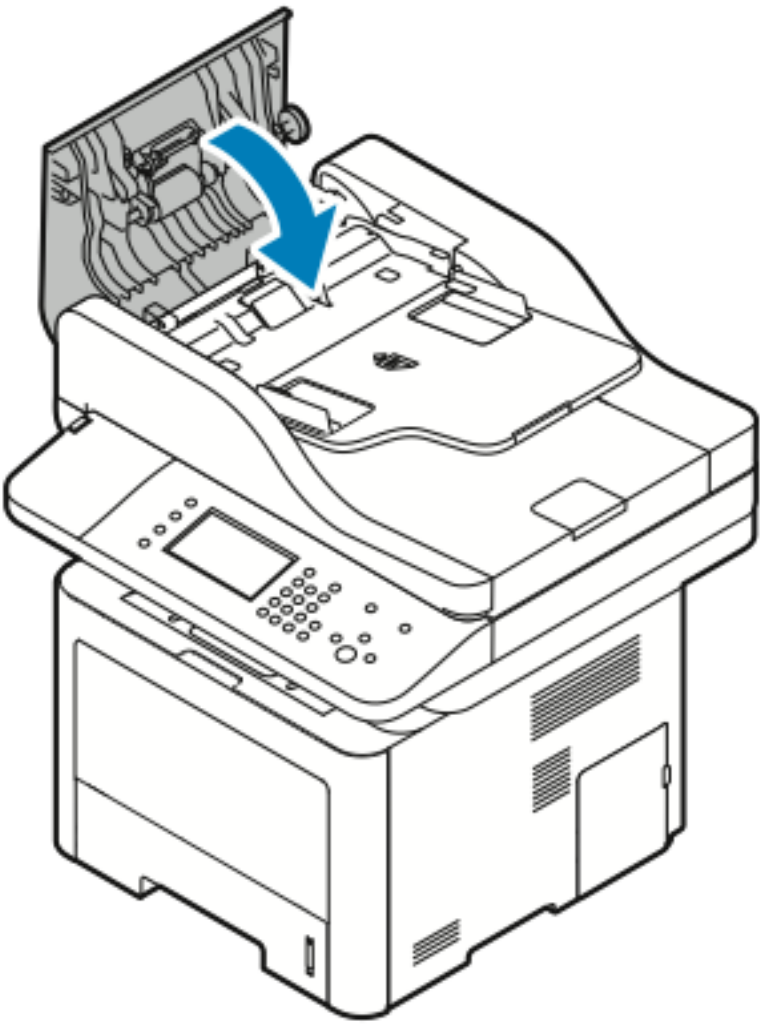

7. لإزالة الورق من الغطاء الداخلي لوحدة تغذية المستندات، نفذ الخطوات التالية:

a. ارفع وحدة تغذية المستندات.

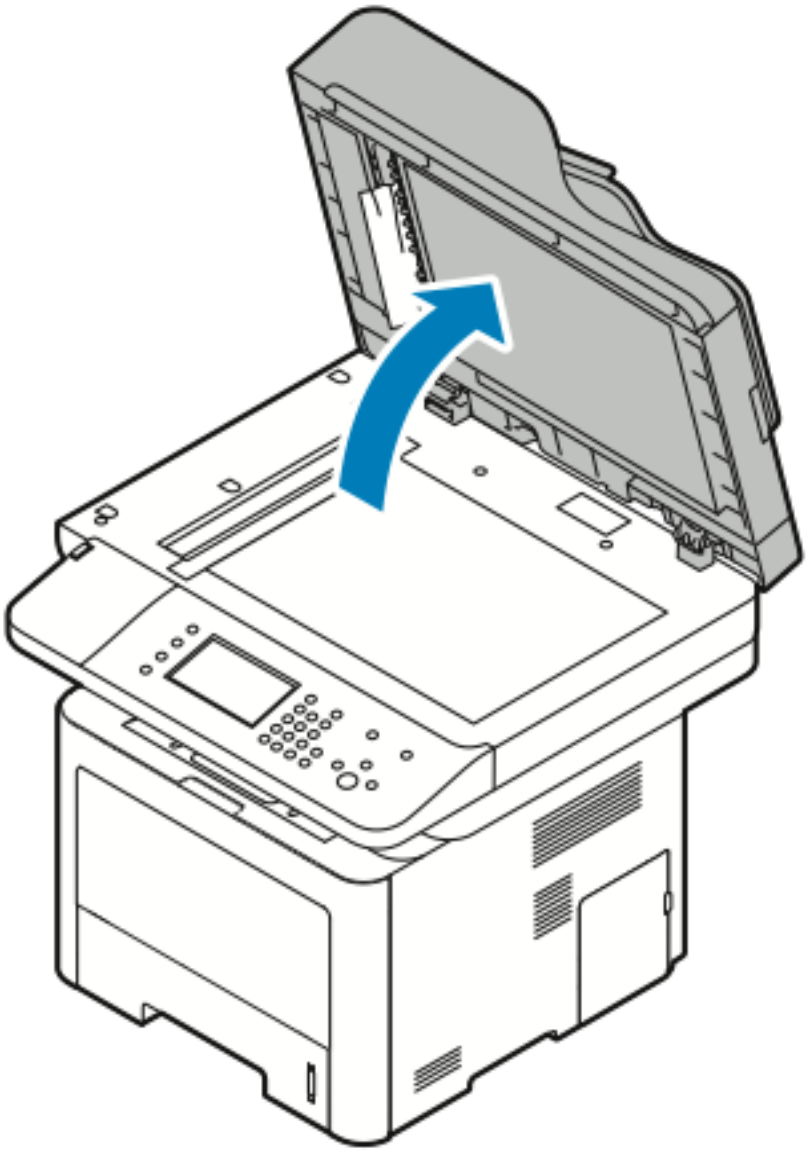

b. اسحب الورق المحشور للخارج برفق.

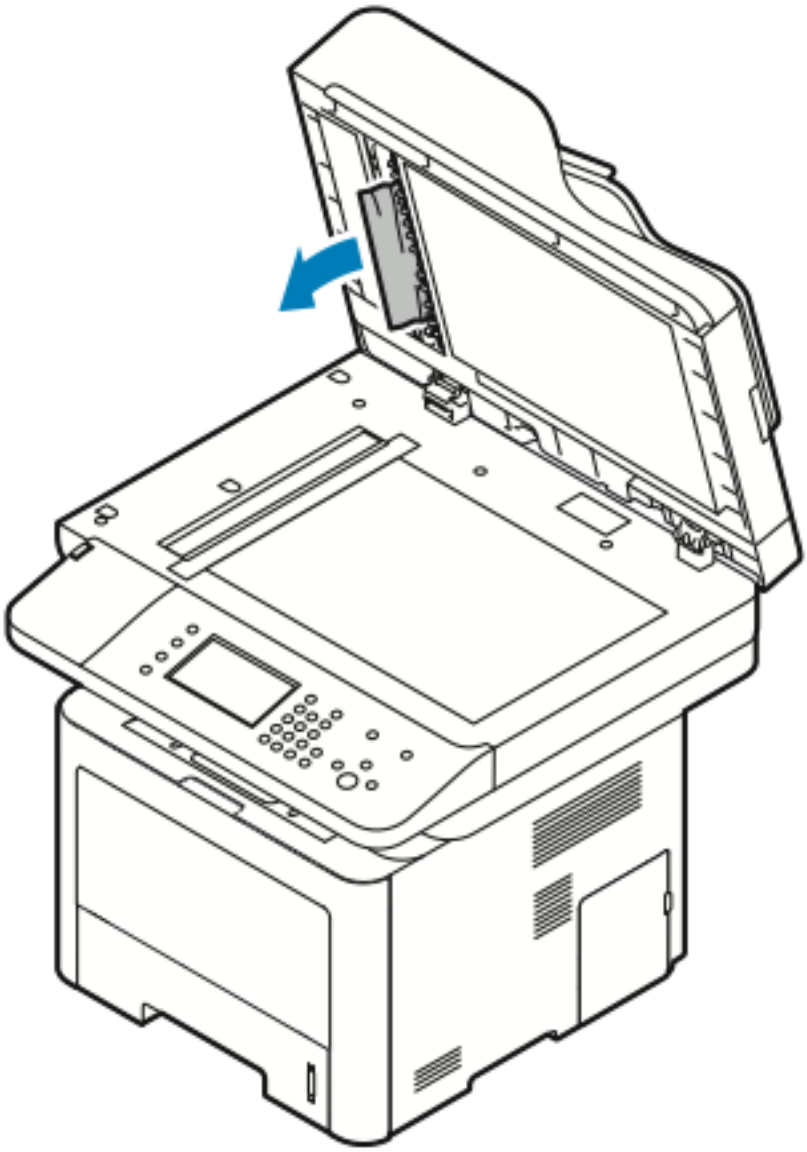

c. أغلق وحدة تغذية المستندات.

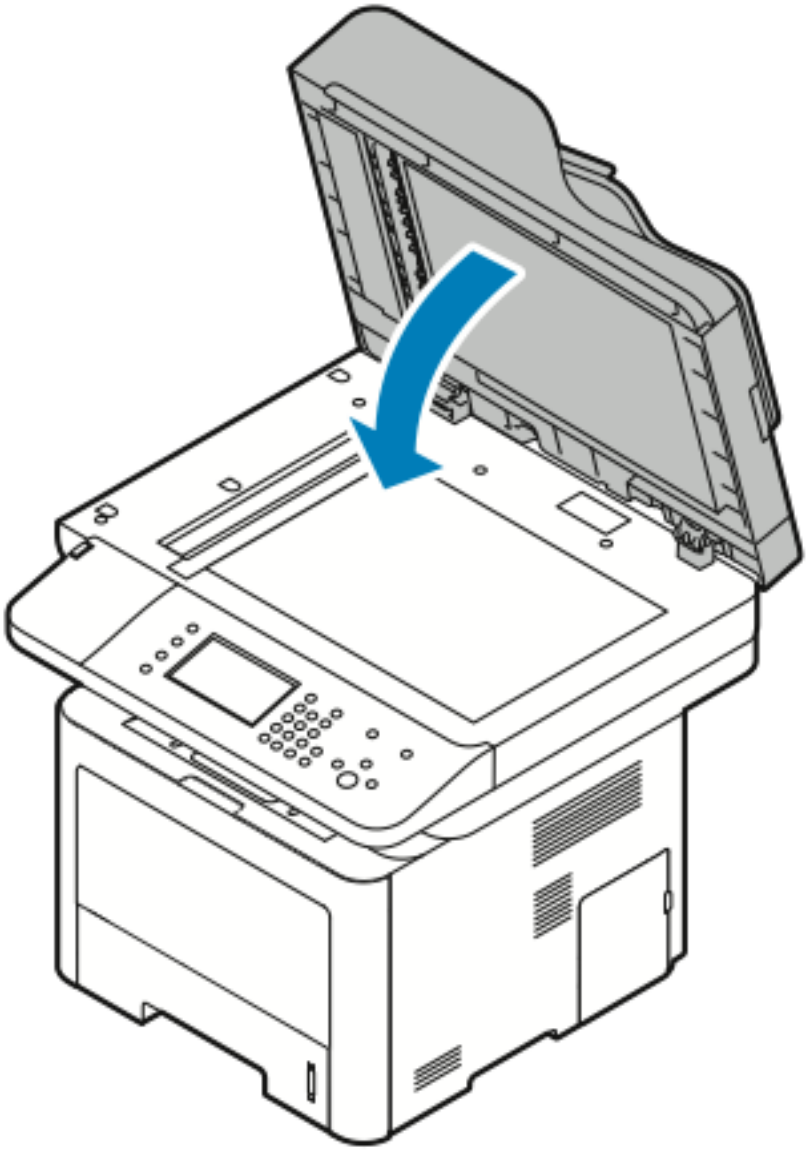

8. أزل الورق المحشور من درج الإخراج بوحدة تغذية المستندات.

a. ارفع درج الإدخال بوحدة تغذية المستندات.

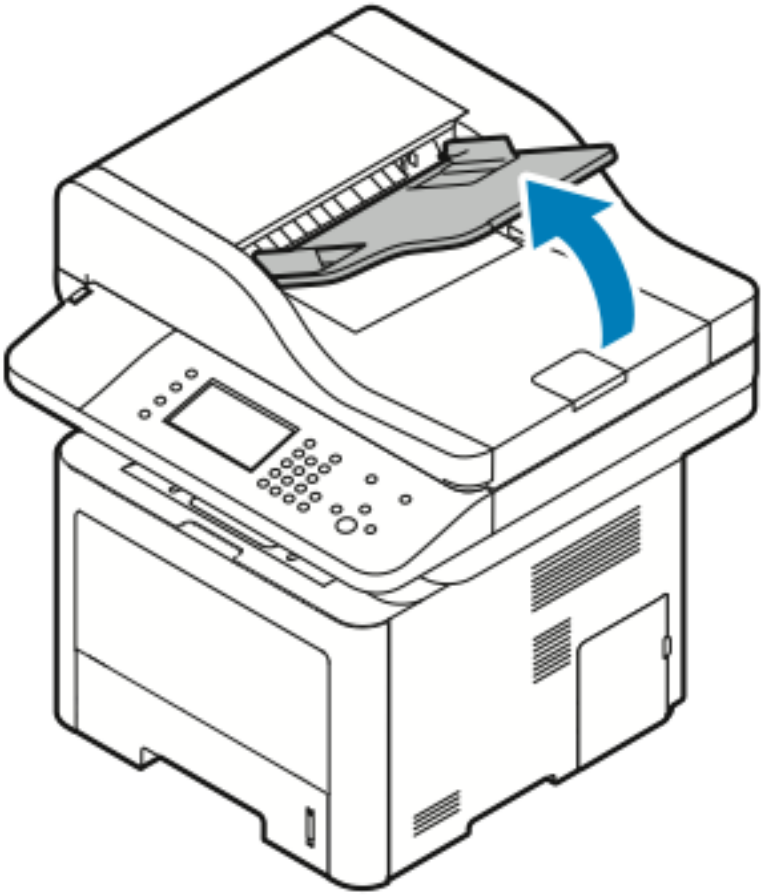

b. اسحب الورق المحشور للخارج برفق في الاتجاه الموضح.

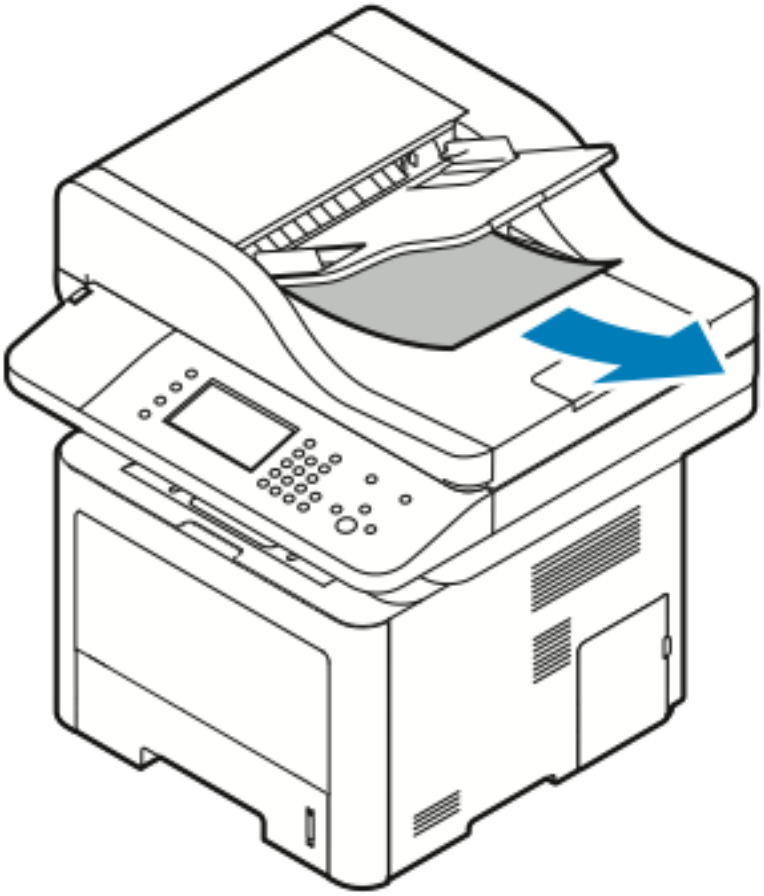

c. اخفض درج الإدخال بوحدة تغذية المستندات.

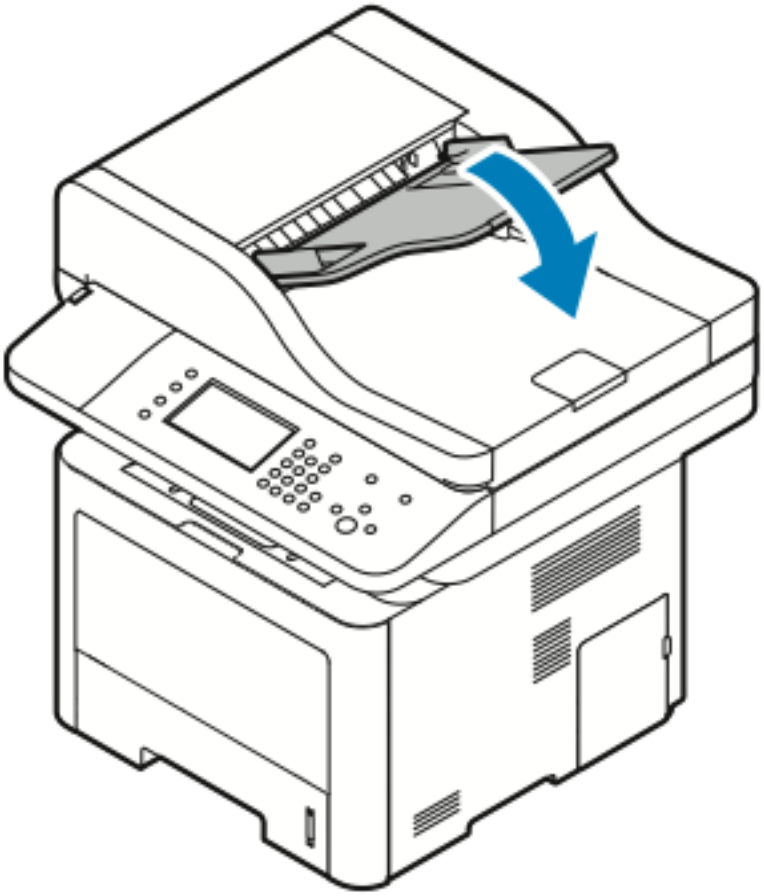

d. أعِد تحميل المستندات في درج الإدخال بوحدة تغذية المستندات، ثم اضبط الموجهات بعكس اتجاه حواف الورق.

إزالة انحشار الورق في درج التمرير الجانبي

1. أزل أي ورق من درج التمرير الجانبي.
2. أزل أي ورق محشور في موقع اتصال الدرج بالطابعة.

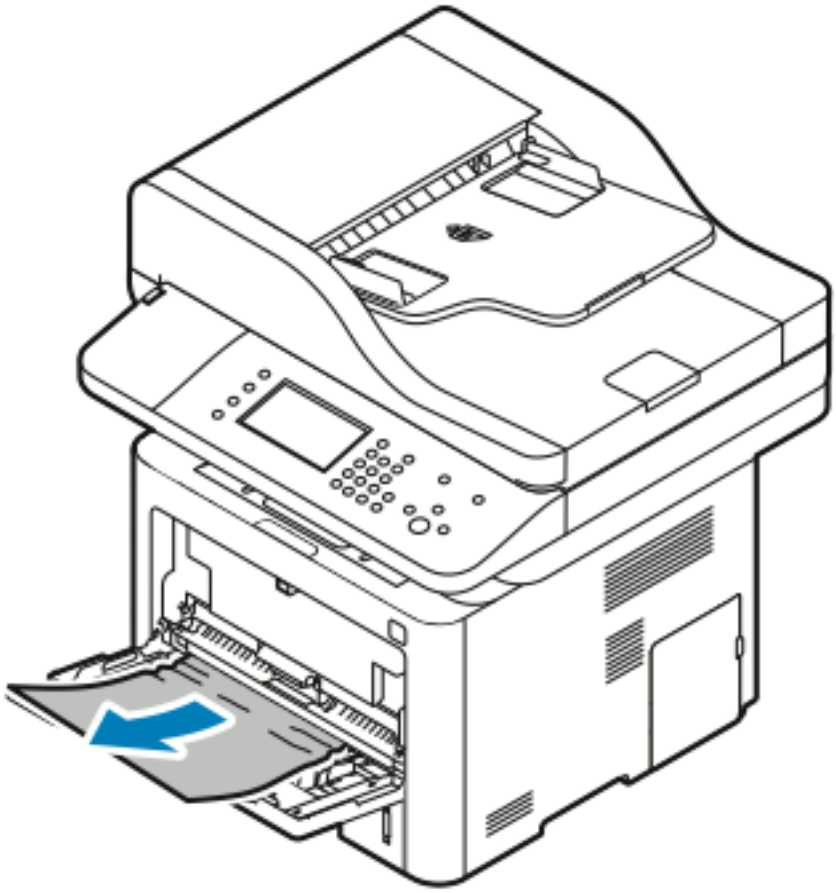

3. إذا تمزق الورق، فتحقق من الجزء الداخلي للطابعة بحثًا عن قطع الورق، ثم أزل هذه القطع برفق. إذا لم تتمكن من إزالة أجزاء الورق بسهولة، فاتصل بممثل شركة Xerox.
4. عند إعادة تحميل درج الورق الجانبي، قم بتهوية الورق وتأكد من محاذاة جميع الزوايا الأربع بشكل مرتب.
5. إذا طلبت منك لوحة التحكم ذلك، فتحقق من حجم الورق ونوعه على الشاشة.
6. المس **تأكيد**.

إزالة انحشار الورق من الدرج 1

لحل الخطأ الذي يظهر بلوحة التحكم، أزل جميع الورق من مسار الورق.

1. اسحب الدرج 1 للخارج إلى أن يتوقف.

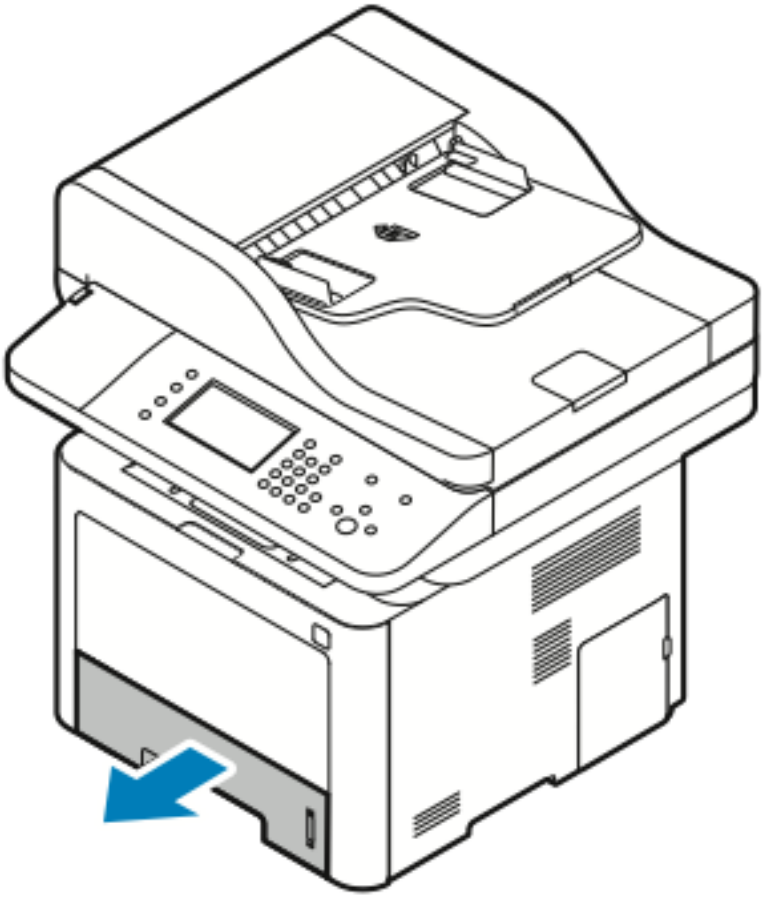

2. لإزالة الورق المحشور، اسحبه برفق للخارج في خط مستقيم كما هو موضح.

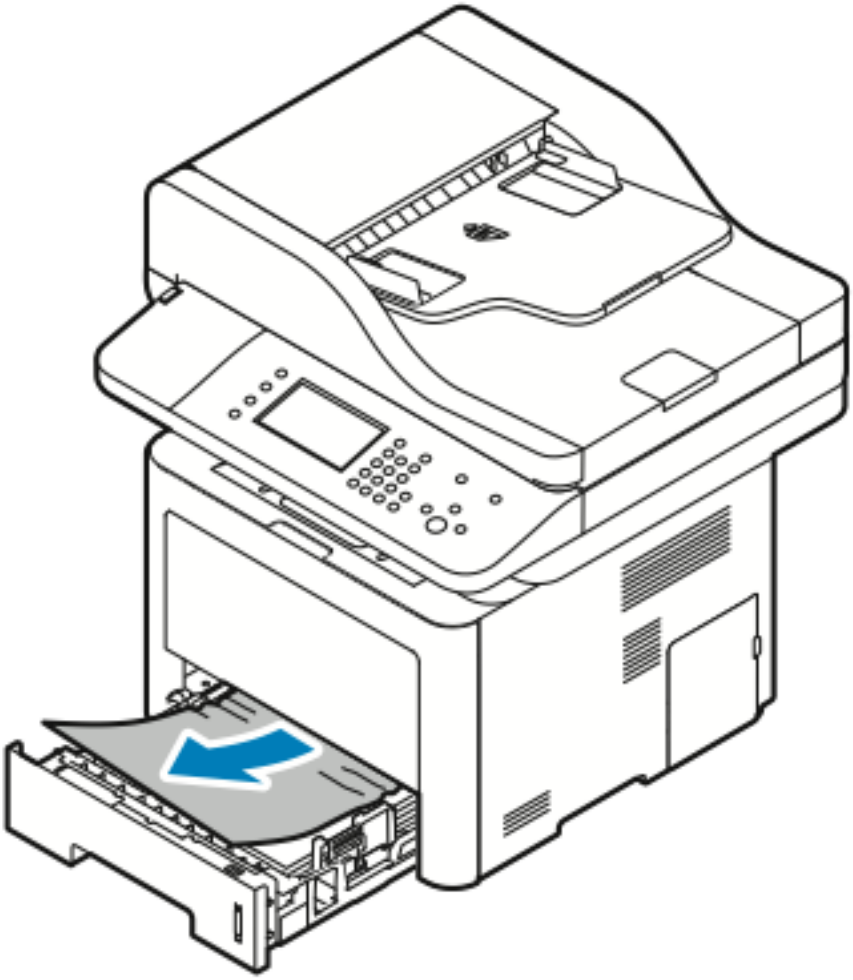

إذا لم يتحرك الورق عند سحبه، أو إذا لم ترَ الورق في هذه المنطقة، فارجع إلى إزالة انحشار الورق من داخل الطابعة.

3. أغلق الدرج.

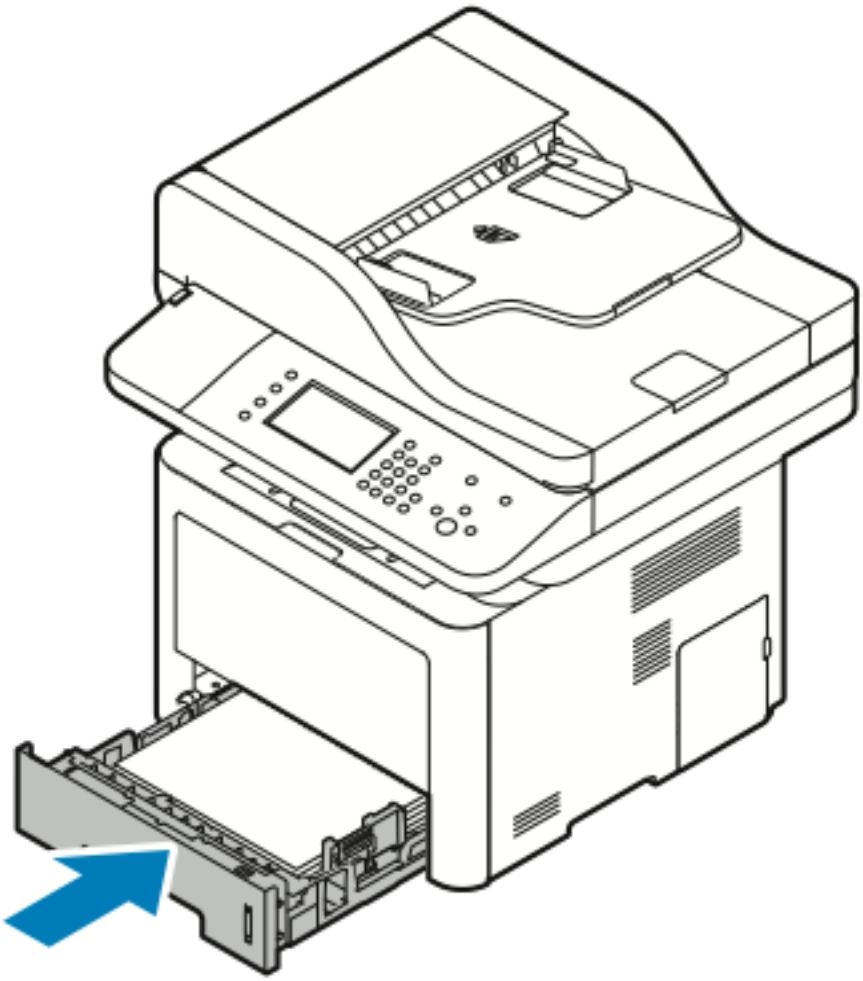

4. في حالة ظهور مطالبة بلوحة التحكم، من شاشة "إعدادات الورق"، تحقق من حجم الورق ونوعه ولونه.
5. المس **تأكيد**.

إزالة انحشار الورق من الدرج 2

لحل الخطأ الذي يظهر بلوحة التحكم، أزل جميع الورق من مسار الورق.

1. اسحب الدرج 2 للخارج إلى أن يتوقف.

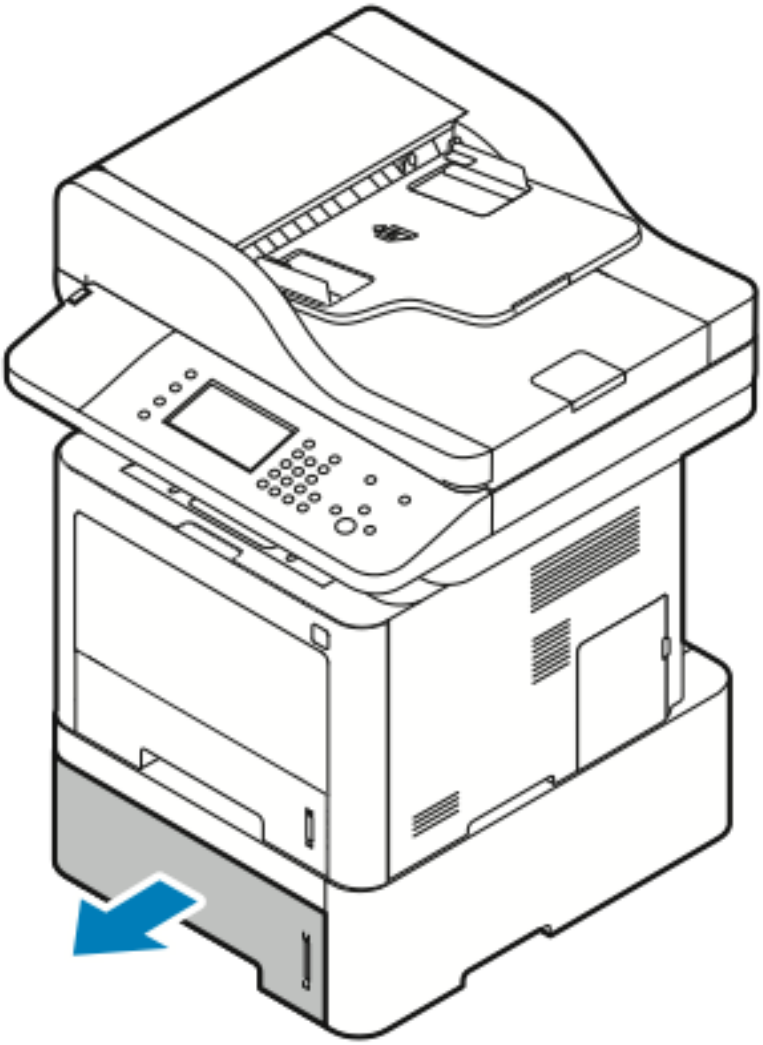

2. لإزالة الورق المحشور، اسحبه برفق للخارج في خط مستقيم كما هو موضح.

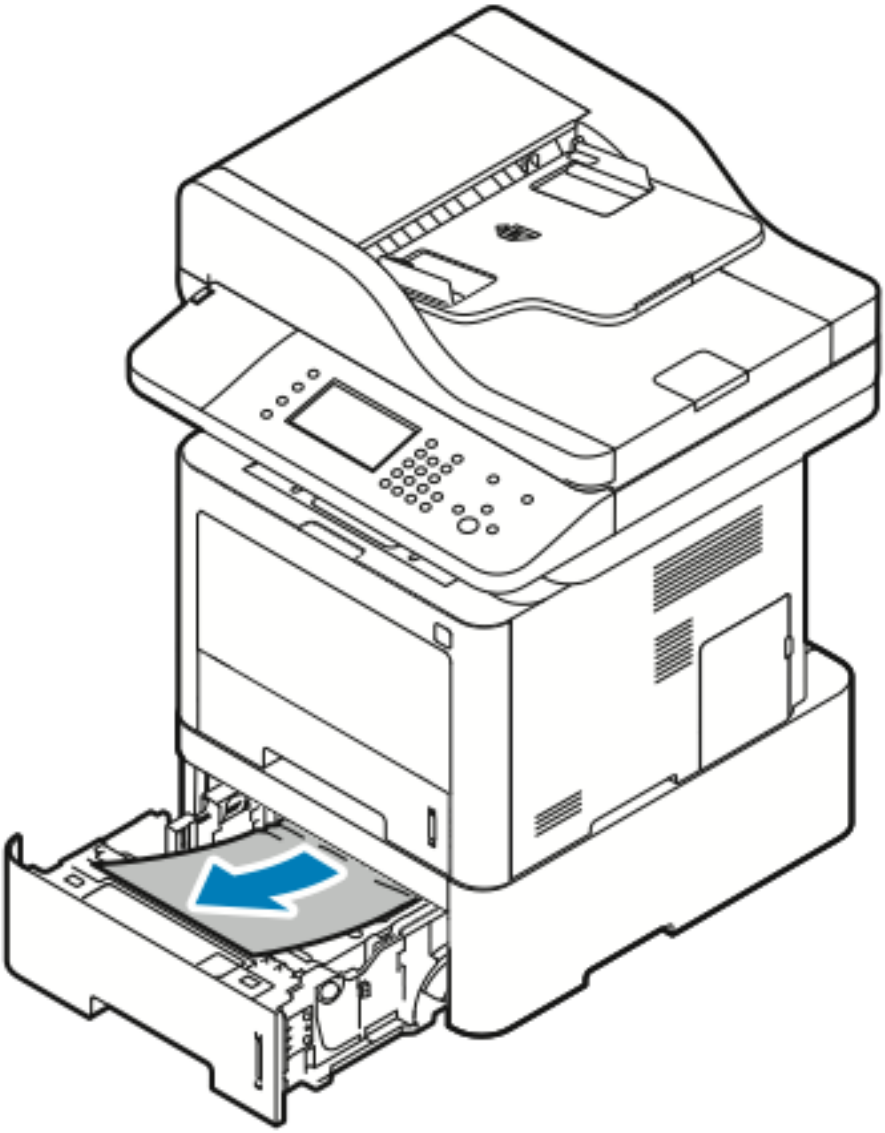

3. إذا لم يتحرك الورق عند سحبه، أو إذا لم ترَ الورق في هذه المنطقة، فنفذ ما يلي:

a. اسحب الدرج 1 للخارج.

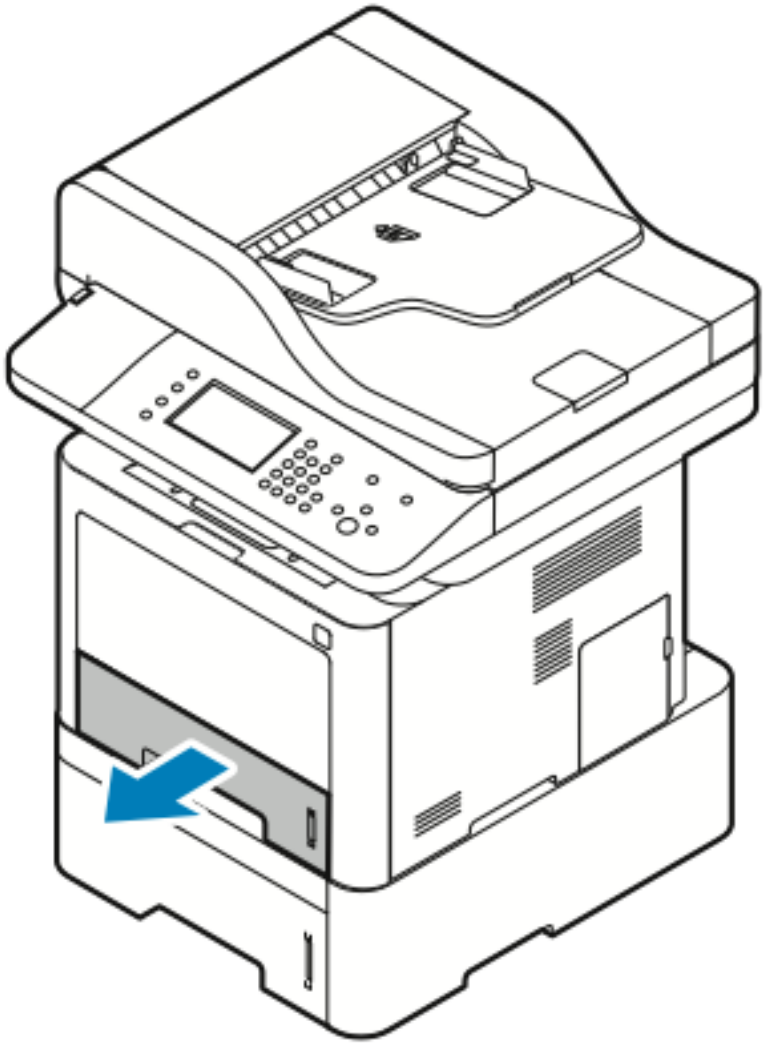

b. لإزالة الورق المحشور، اسحبه برفق للأعلى وللخارج في خط مستقيم كما هو موضح.

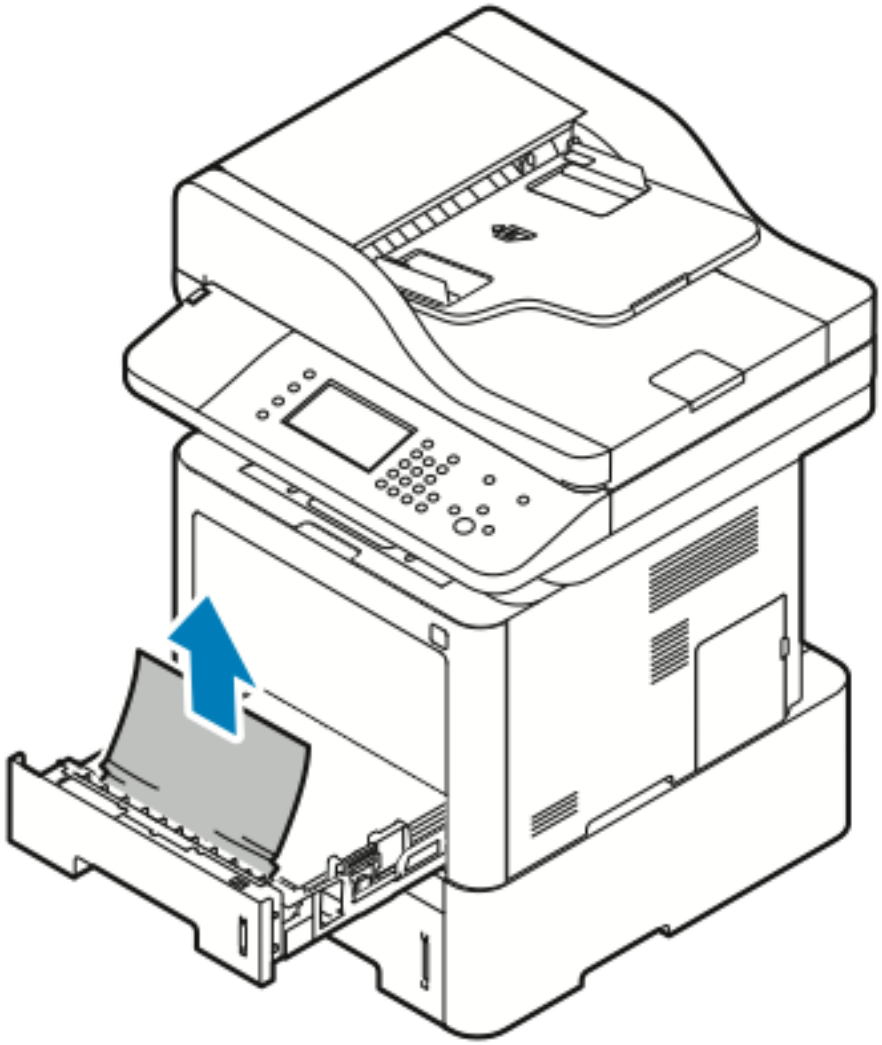

إذا لم يتحرك الورق عند سحبه، أو إذا لم ترَ الورق في هذه المنطقة، فارجع إلى إزالة انحشار الورق من داخل الطابعة.

c. ادفع الدرج 1 للداخل.

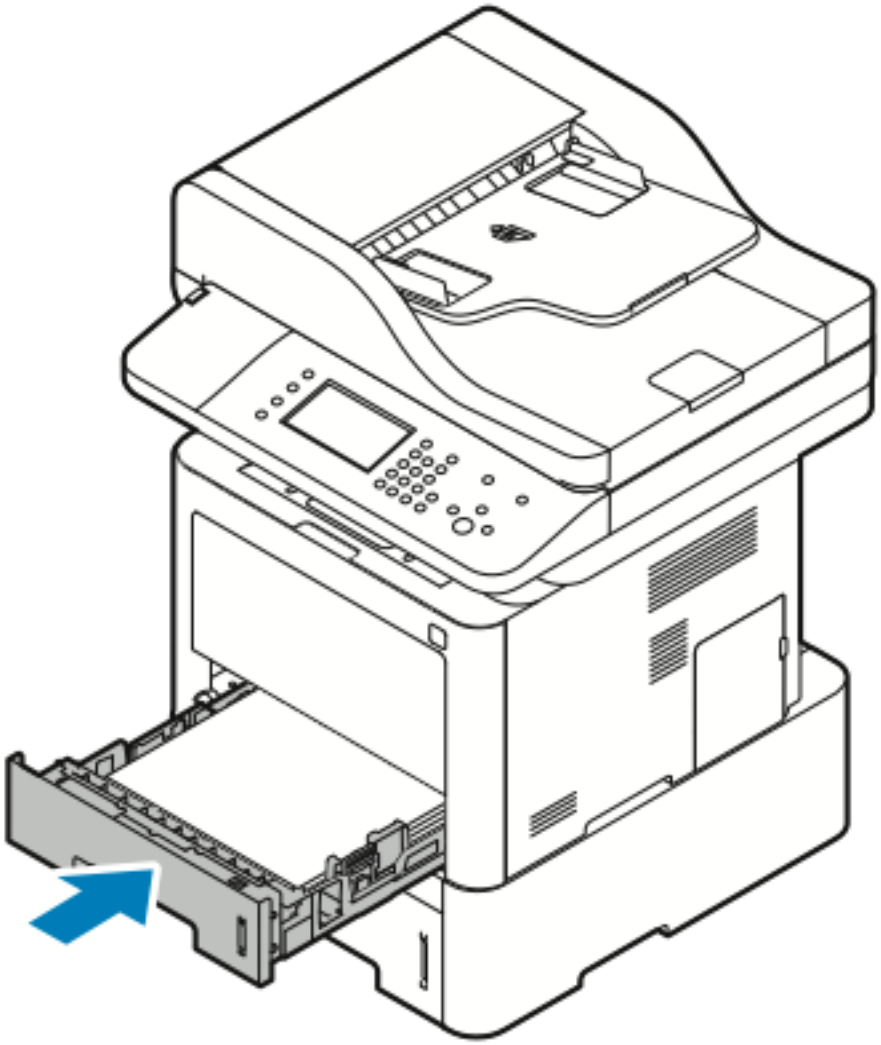

4. ادفع الدرج 2 للداخل.

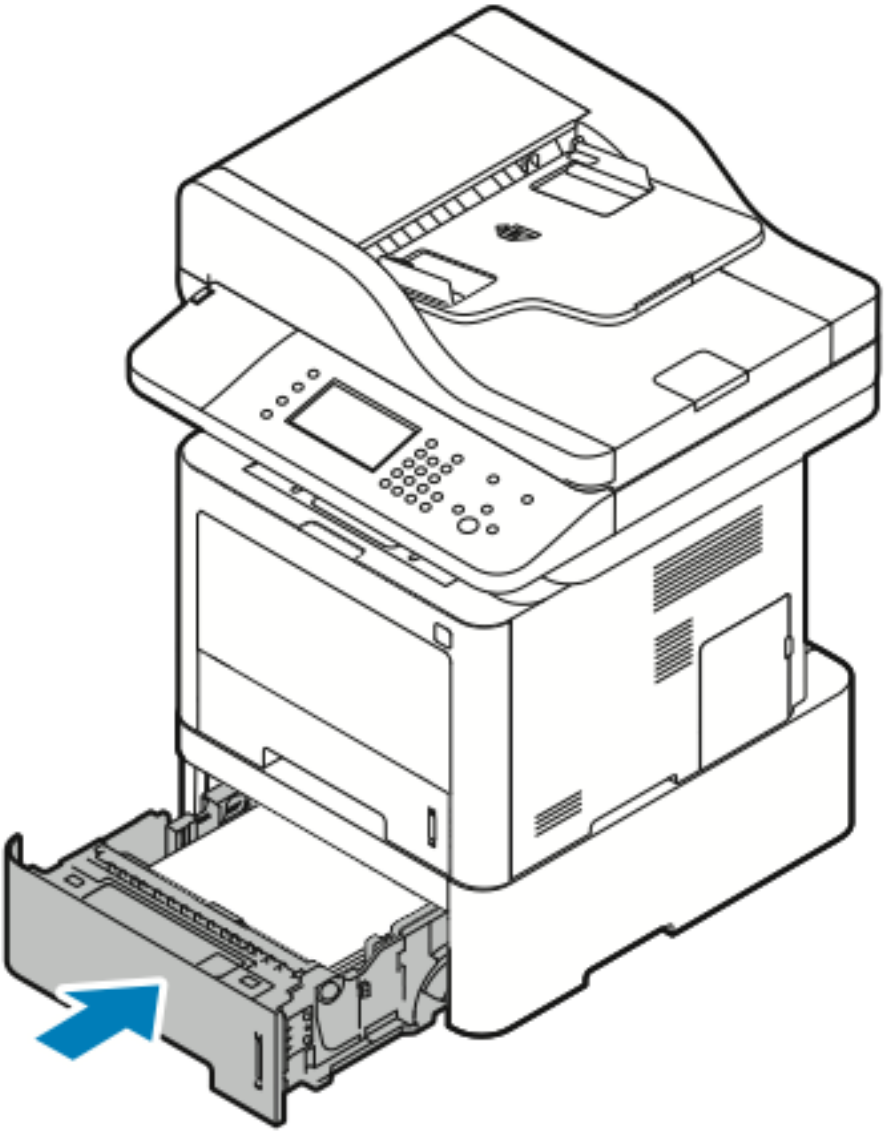

5. في حالة ظهور مطالبة بلوحة التحكم، من شاشة إعدادات الورق، تحقق من حجم الورق ونوعه ولونه.
6. المس **تأكيد**.

إزالة انحشار الورق من درج الإخراج

1. لإزالة الورق المحشور من منطقة درج الإخراج، اسحب الورق برفق للخارج في خط مستقيم كما هو موضح.

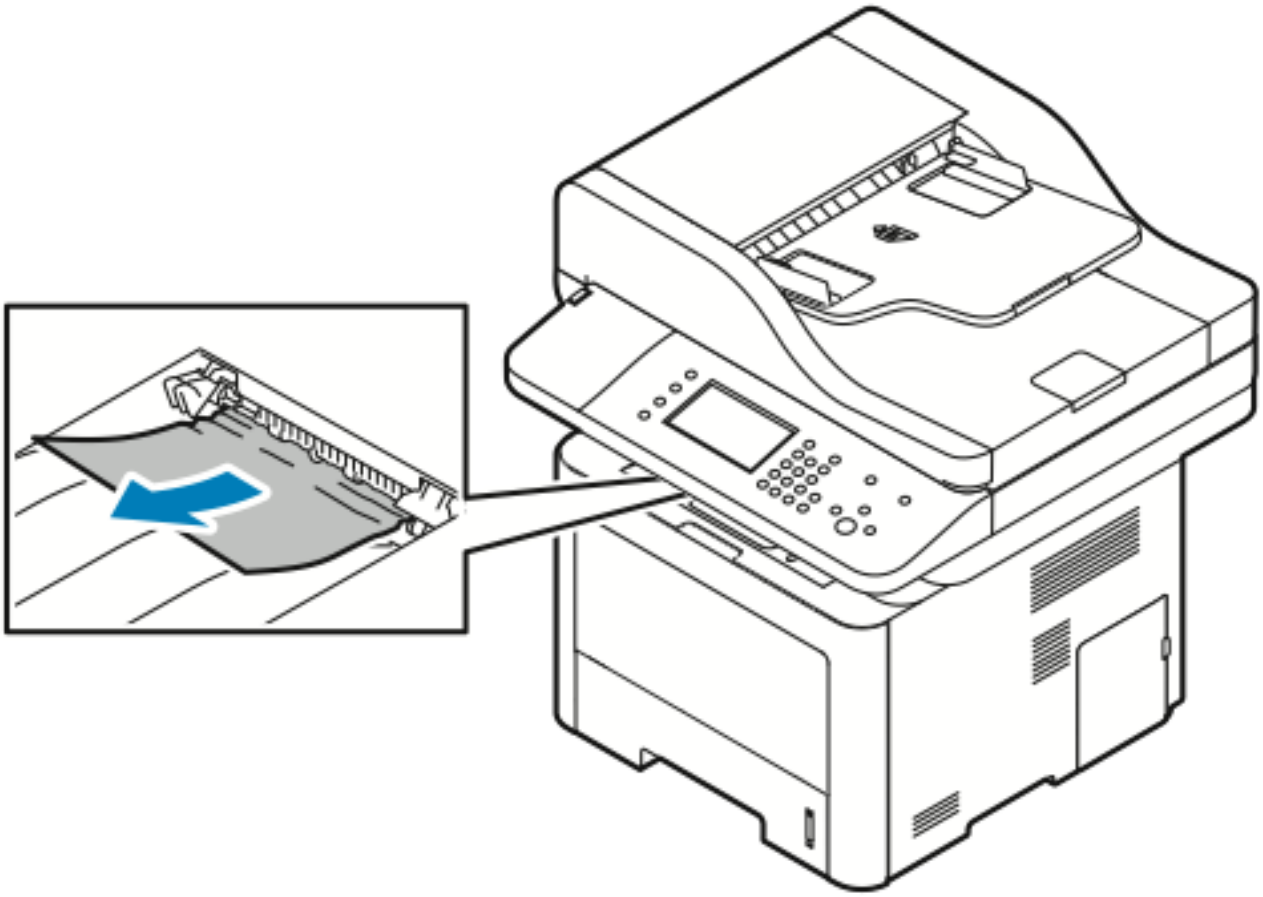

2. إذا تمزق الورق أو لم يتحرك عند سحبه، فارجع إلى إزالة انحشار الورق من الجزء الخلفي للطابعة.
3. عند الضرورة، لاستئناف الطباعة، اتبع جميع الإرشادات الباقية بلوحة تحكم الطابعة.

إزالة انحشار الورق من داخل الطابعة

1. اضغط على ذراع التحرير، ثم افتح الغطاء الأمامي للطابعة.

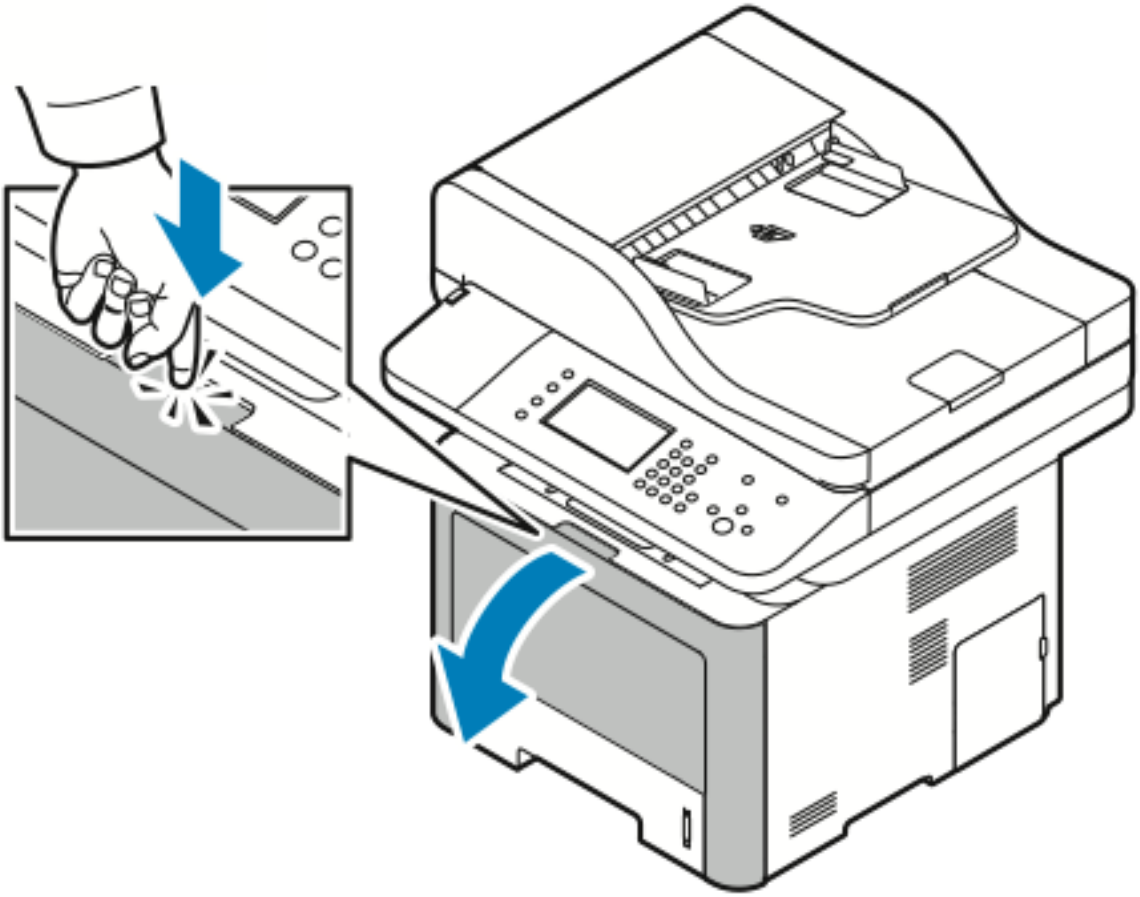

2. لإزالة الورق المحشور من داخل الطابعة، اسحبه برفق للخارج في خط مستقيم كما هو موضح.

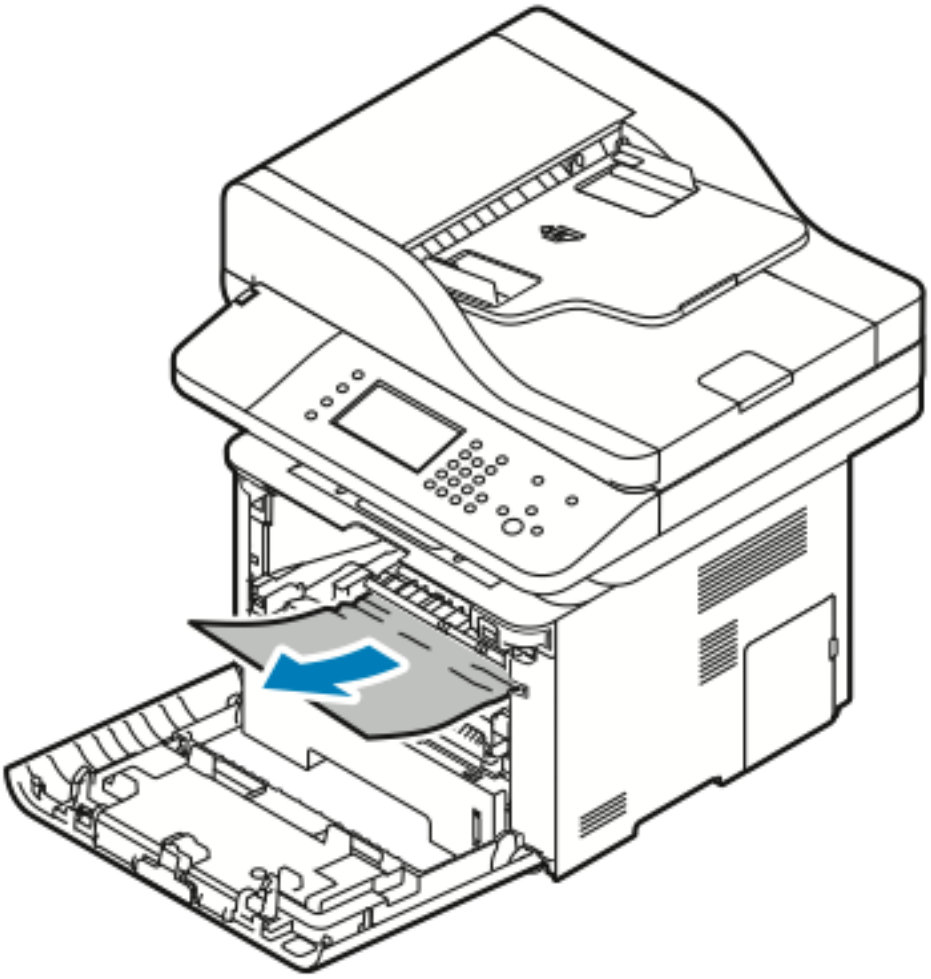

3. أغلق الغطاء الأمامي.

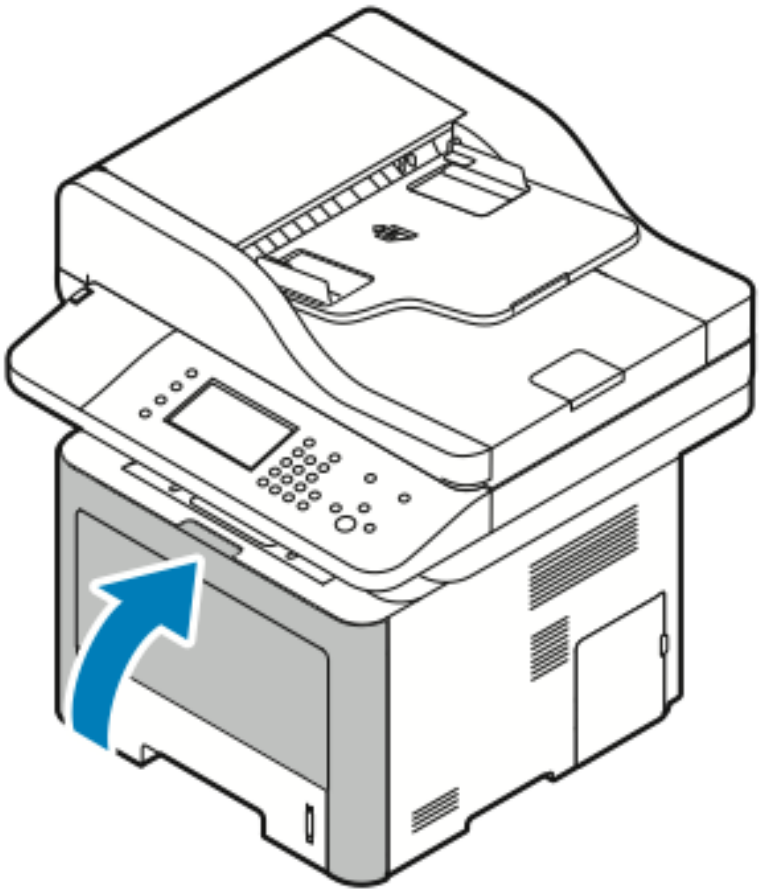

إزالة انحشار الورق من الجزء الخلفي للطابعة

1. قم بإزالة أي ورق محشور من منطقة الخروج بالجزء الخلفي للطابعة.

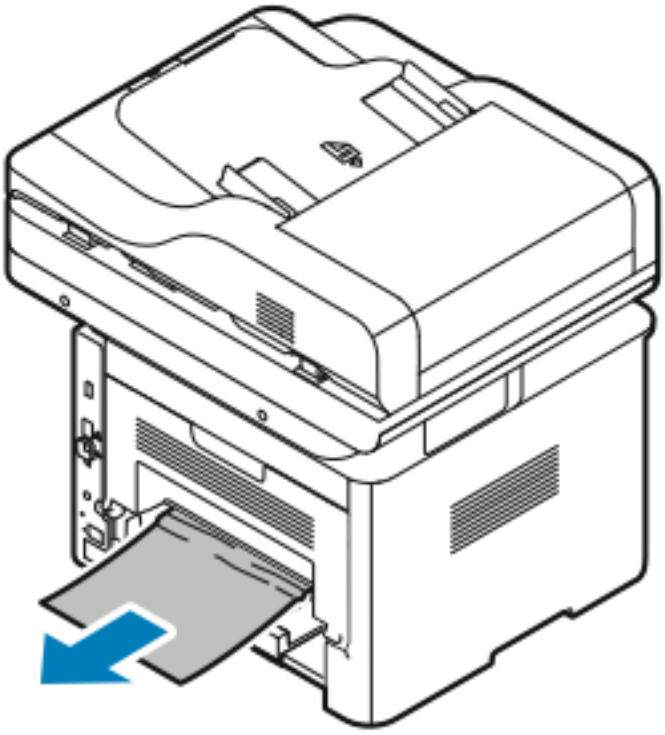

إذا لم يتحرك الورق عند سحبه، فتابع إلى الخطوة التالية.

2. اضغط على ذراع التحرير، ثم افتح الغطاء الخلفي للطابعة.

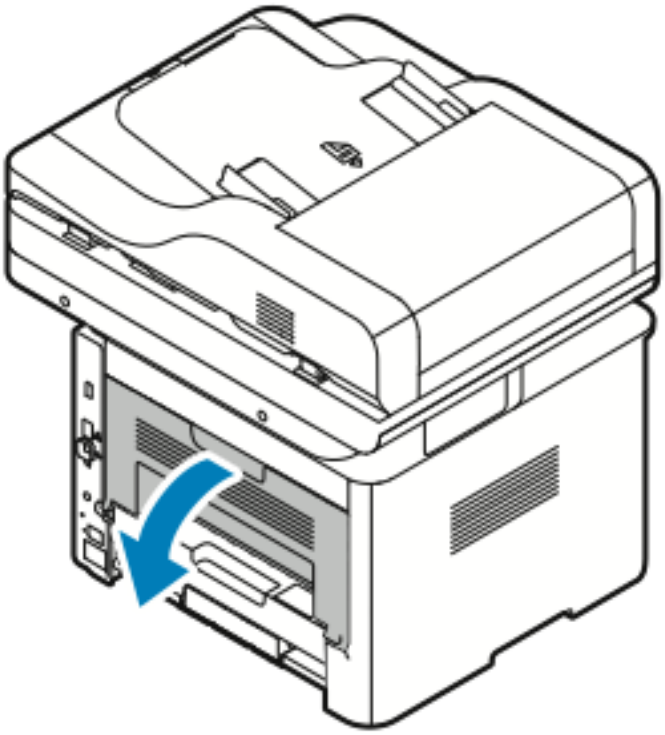

3. أزل أي ورق محشور برفق من الجزء الخلفي للطابعة.

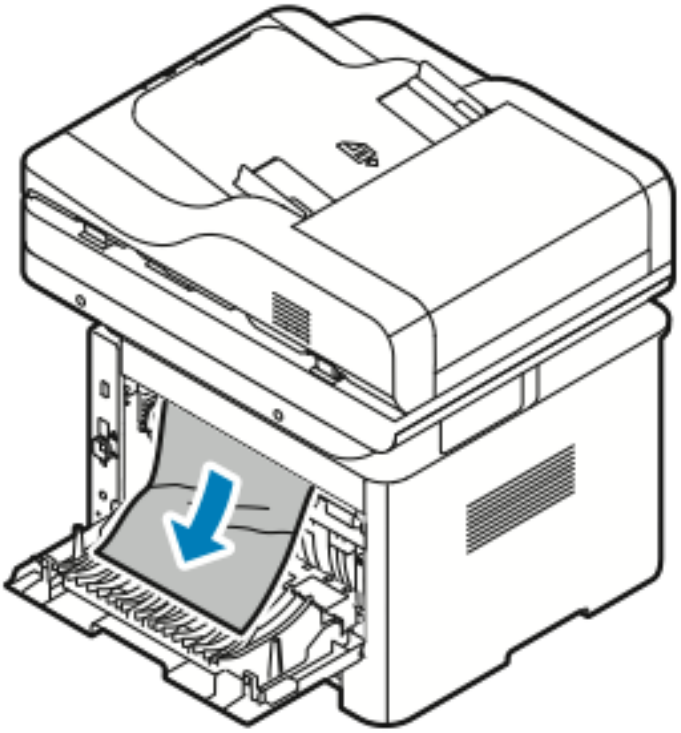

4. أزل أي ورق محشور برفق من منطقة وحدة صهر الحبر.

خطر: قد تكون المنطقة المحيطة بوحدة صهر الحبر ساخنة. لتجنب الاصابة، يجنب توخي الحذر.

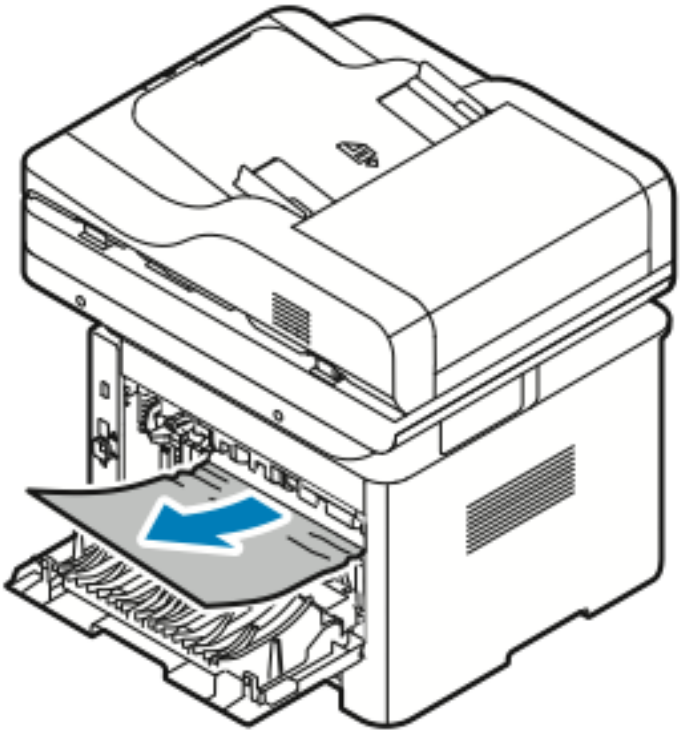

إذا لم يتحرك الورق عند سحبه، فتابع إلى الخطوة التالية.

5. إذا كان الورق محشورًا في وحدة صهر الحبر، فنفذ الخطوات التالية:
   a. اخفض الذراعين الأخضرين، ثم افتح وحدة صهر الحبر.

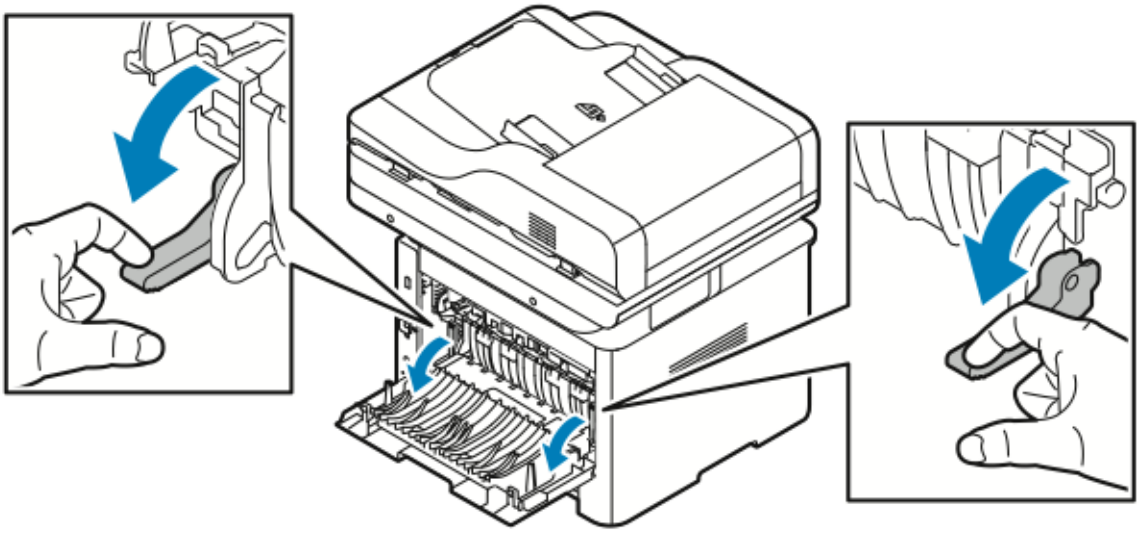

   b. قم بإزالة الورق المحشور.
   c. لفتح موجه الورق وتحرير المزلاجين، اضغط لأسفل على اللسانين، ثم اخفض موجه الورق.

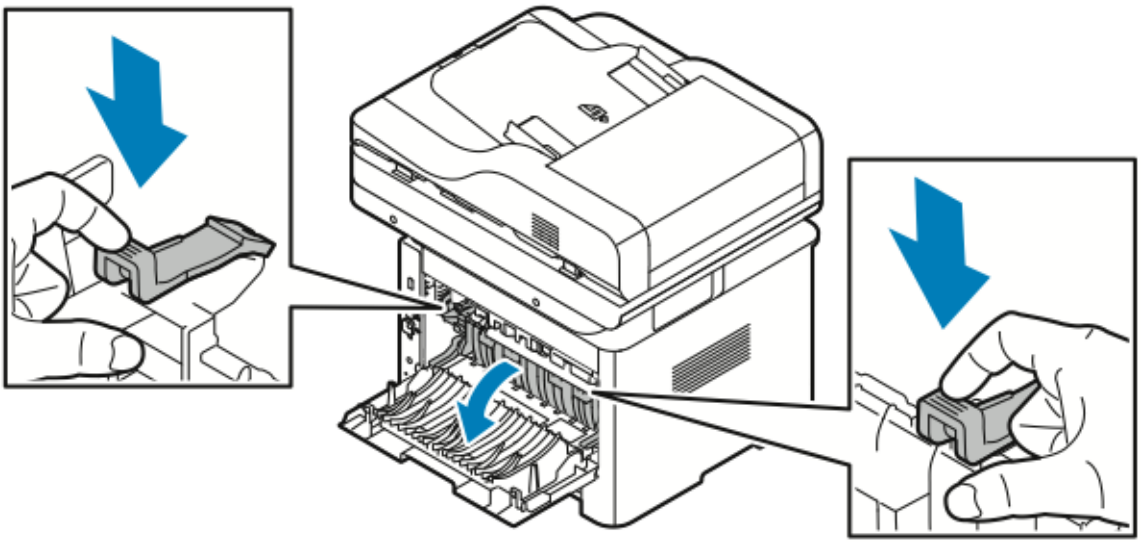

   d. أزل أي ورق محشور من منطقة موجه الورق.
   e. أغلق موجه الورق.

f. أغلق وحدة صهر الحبر.

6. أغلق الغطاء الخلفي.

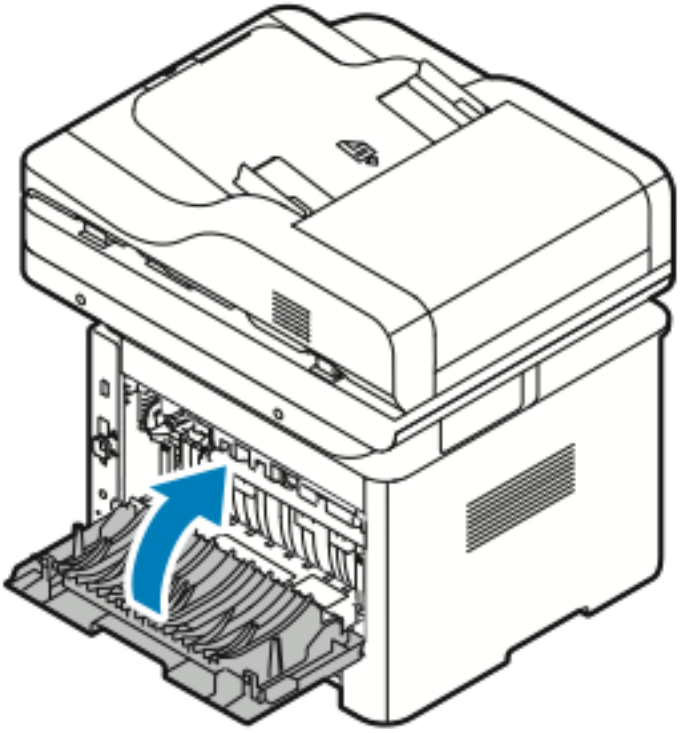

إزالة انحشار الورق من منطقة الطباعة على الوجهين

1. للوصول إلى الورق المحشور في منطقة الطباعة على الوجهين، اسحب وحدة الطباعة على الوجهين خارج الطابعة.

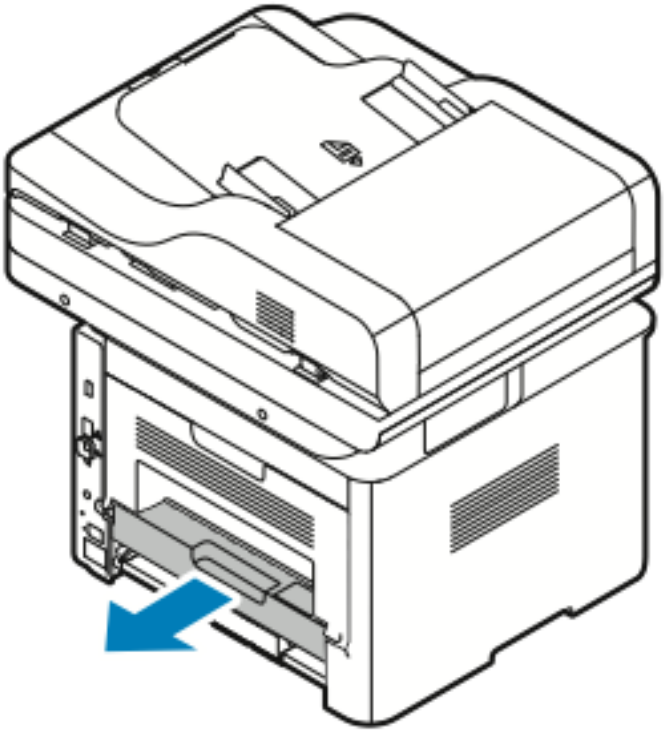

2. أزل أي ورق محشور برفق من منطقة الطباعة على الوجهين.

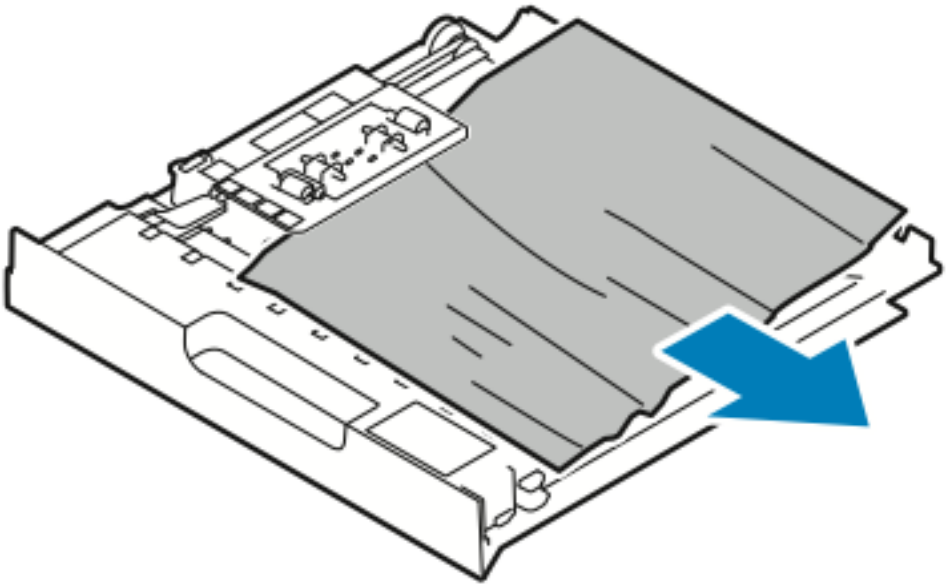

3. أعد إدخال وحدة الطباعة على الوجهين إلى الطابعة.

ملاحظة: تأكد من إدخال وحدة الطباعة على الوجهين بالكامل.

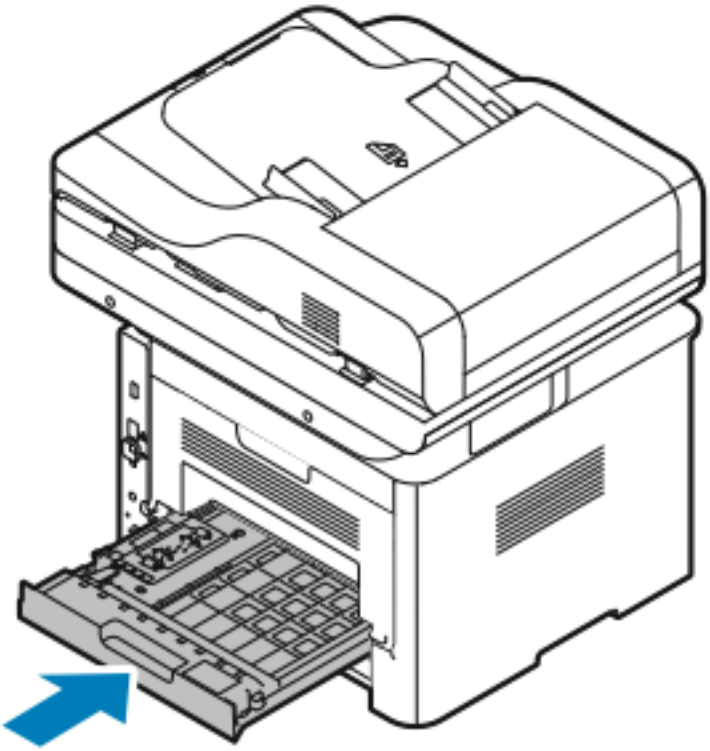

استكشاف مشكلات انحشار الورق وإصلاحها

يتم سحب عدة ورقات معًا

الأسباب المحتملة	الحلول
درج الورق ممتلئ تمامًا.	أخرج بعض الورق. لا تقم بتحميل الورق فوق خط التعبئة القصوى.
حواف الورق ليست متساوية.	أخرج الورق وقم بمحاذاة حوافه، ثم قم بتحميله مرة أخرى.
الورق رطب بسبب الرطوبة.	أخرج الورق من الدرج، ثم استبدله بورق جديد جاف.
هناك كمية كبيرة من الكهرباء الساكنة.	جرب رزمة ورق جديدة. لا تقم بتهوية الورق الشفاف قبل تحميله في الدرج.
استخدام ورق غير مدعوم.	لا تستخدم سوى الورق المدعوم من Xerox. للاطلاع على التفاصيل، ارجع إلى الورق المدعوم.
الرطوبة عالية جدًا للورق المطلي.	قم بتغذية الورق ورقة واحدة في كل مرة.

سوء التغذية بالورق

الأسباب المحتملة	الحلول
لم يتم وضع الورق بالشكل الصحيح في الدرج.	• أزل الورق سيء التغذية وأعد وضعه في الدرج بطريقة صحيحة. • اضبط موجهات الورق في الدرج لمطابقة حجم الورق.
درج الورق ممتلئ تمامًا.	أخرج بعض الورق. لا تقم بتحميل الورق فوق خط التعبئة القصوى.
موجهات الورق ليست مضبوطة بشكل صحيح حسب حجم الورق.	اضبط موجهات الورق في الدرج لمطابقة حجم الورق.
يحتوي الدرج على ورق ملفوف أو مجعد.	أخرج الورق وافرده، ثم قم بتحميله مرة أخرى. إذا استمر سوء تغذية الورق، فلا تستخدم هذا الورق.
الورق رطب بسبب الرطوبة.	أخرج الورق الرطب واستبدله بورق جديد جاف.
استخدام ورق بحجم غير صحيح أو سمك أو نوع غير صحيحين.	لا تستخدم سوى الورق المدعوم من Xerox. للاطلاع على التفاصيل، ارجع إلى الورق المدعوم.

سوء تغذية الملصقات والأظرف

الأسباب المحتملة	الحلول
الملصقات مفقودة أو مجعدة أو تُسحب بعيدًا عن الورقة الواقية.	لا تستخدم أي ورق عندما تكون الملصقات مفقودة أو مجعدة أو تُسحب بعيدًا عن الورقة الواقية.
ورقة الملصق في الاتجاه الخطأ بالدرج.	• قم بتجميل ورق الملصقات وفقًا لإرشادات الشركة المصنعة. • قم بتحميل الملصقات بحيث يكون جانب الطباعة للأعلى في درج التمرير الجانبي. • لا تحمّل الملصقات في وحدة التغذية عالية السعة.
يتم تحميل الأظرف بطريقة غير صحيحة في درج التمرير.	• قم بتحميل الأظرف بحيث يكون جانب الطباعة لأعلى والألسنة مغلقة والحافة القصيرة في المقدمة باتجاه الطابعة. • تأكد من استقرار موجهات العرض براحة عكس حافة الأظرف دون إعاقة حركتها.
الأظرف مجعدة.	قد تؤدي حرارة وضغط عملية الطباعة بالليزر إلى تجعد الورق. استخدم الأظرف المدعومة. للاطلاع على التفاصيل، ارجع إلى إرشادات طباعة الأظرف.

استمرار ظهور رسائل انحشار الورق

الأسباب المحتملة	الحلول
لا يزال يوجد بعض الورق محشورًا في الطابعة.	أعد فحص مسار الورق. تأكد من إزالة كل الورق المحشور.
وجود أحد أبواب الطابعة مفتوحًا.	افحص الأبواب الموجودة بالطابعة. وأغلق أي باب تجده مفتوحًا.

ملاحظة: افحص بحثًا عن وجود أية قطع ممزقة من الورق في مسار الورق، ثم أزل الورق.

انحشار الورق أثناء الطباعة التلقائية على الوجهين

الأسباب المحتملة	الحلول
استخدام ورق بحجم غير صحيح أو سمك أو نوع غير صحيحين.	• لا تستخدم سوى الورق المدعوم من Xerox. للاطلاع على التفاصيل، ارجع إلى أنواع الورق المدعوم وأوزانه للطباعة التلقائية على الوجهين. • للطباعة التلقائية على الوجهين، لا تستخدم ورقًا شفافًا أو أظرفًا أو ملصقات أو ورقًا معادًا استخدامه أو ورقًا تالفًا أو ورقًا أثقل من 105 جم/م^2.
تم تحميل الورق في درج غير صحيح.	حمّل الورق في الدرج الصحيح. للاطلاع على التفاصيل، ارجع إلى الورق المدعوم.
الدرج محمّل بورق مختلط.	حمّل الدرج بنوع واحد وحجم واحد للورق.

مشكلات جودة الطباعة

الطابعة مصممة لتقديم مطبوعات عالية الجودة دائمًا. فإذا لاحظت ظهور مشكلات في جودة الطباعة، فاستخدم المعلومات الواردة في هذا القسم لاستكشاف المشكلة وإصلاحها. للاطلاع على مزيد من المعلومات، انتقل إلى:

- www.xerox.com/office/WC3335support
- www.xerox.com/office/WC3345support

الحذر: إن الضمان المقدم من Xerox أو اتفاقية الخدمة أو Total Satisfaction Guarantee (ضمان الرضا الكامل) لدى Xerox لا يغطي الضرر الناشئ عن استخدام الورق غير المدعوم أو الوسائط الخاصة. حيث يتوفر Total Satisfaction Guarantee (ضمان الرضا الكامل) لدى Xerox في الولايات المتحدة وكندا. وقد تختلف هذه التغطية خارج حدود هاتين المنطقتين. للاطلاع على التفاصيل، اتصل بممثل Xerox المحلي.

ملاحظة: ولضمان اتساق جودة الطباعة، تم تصميم خراطيش مسحوق الحبر ووحدات التصوير للعديد من الطرز بحيث تتوقف عن العمل عند مرحلة محددة مسبقًا.

التحكم في جودة الطباعة

قد يؤثر العديد من العوامل على جودة مخرجات الطابعة. للحصول على جودة طباعة متسقة ومثالية، استخدم الورق المصمم لطابعتك واضبط نوع الورق بطريقة صحيحة. للمحافظة على جودة الطباعة المثالية، اتبع الإرشادات الواردة في هذا القسم.

تؤثر درجة الحرارة والرطوبة على جودة المطبوعات. النطاق المضمون للحصول على جودة طباعة مثالية هو من 10 إلى 30 درجة مئوية (50 إلى 90 درجة فهرنهايت ورطوبة نسبية تتراوح ما بين 20 إلى 80%.

حل مشكلات جودة الطباعة

إذا كانت جودة الطباعة رديئة، فحدد أقرب عرض من الجدول التالي واعرف الحل المناظر لتصحيح المشكلة. يمكنك أيضًا طباعة "صفحة العرض التوضيحي" لتحديد مشكلة جودة الطباعة بدقة أكبر.

إذا لم تتحسن جودة الطباعة بعد تنفيذ الإجراء المناسب، فاتصل بممثل شركة Xerox.

ملاحظة: للحفاظ على جودة الطباعة، تظهر رسالة تحذير على لوحة التحكم عند انخفاض مستوى مسحوق الحبر عندما تكون خرطوشة مسحوق الحبر فارغةً، تتوقف الطابعة عن الطباعة وتظهر رسالة تحذير تطلب منك استبدال خرطوشة مسحوق الحبر. تتوقف الطابعة عن الطباعة حتى تقوم بتركيب خرطوشة مسحوق الحبر الجديدة.

العَرض	الحلول
الإخراج فاتح للغاية. 	• للتحقق من مستوى مسحوق الحبر، تحقق من لوحة التحكم، أو استخدم برنامج تشغيل الطباعة، أو برنامج Xerox®CentreWare® Internet® Services. وإذا كانت خرطوشة مسحوق الحبر فارغة تقريبًا، فاستبدلها. • تحقق من اعتماد خرطوشة مسحوق الحبر للاستخدام في هذه الطابعة، واستبدلها عند الحاجة. للحصول على أفضل النتائج، استخدم خرطوشة مسحوق الحبر الأصلية من Xerox®. • تأكد من أن وضع جودة الطباعة لم يتم ضبطه على موفر مسحوق الحبر. يُعد "موفر مسحوق الحبر" مفيدًا لإخراج جودة المسودة. • استبدل الورق بحجم ونوع موصى به، ثم قم بتأكيد صحة إعدادات الطابعة وبرنامج تشغيل الطباعة. • تحقق من أن الورق جاف ومن استخدام ورق مدعوم. إذا لم يكن كذلك، فغيّر الورق. • قم بتغيير إعدادات نوع الورق في برنامج تشغيل الطباعة. • في برنامج تشغيل الطباعة، افتح القائمة **تفضيلات الطباعة**، وحدد علامة التبويب **الورق/الإخراج Paper/Output**، ثم قم بتغيير الإعداد نوع الورق. • إذا كانت الطابعة في بيئة عالية الارتفاع، فاضبط إعداد الارتفاع بالطابعة. للاطلاع على التفاصيل، ارجع إلى *System Administrator Guide* (□□□□□ □□□□□□□) على: – www.xerox.com/office/WC3335docs – www.xerox.com/office/WC3345docs
بقع حبر أو توقف الطباعة. هناك بقع في الإخراج على الجزء الخلفي. 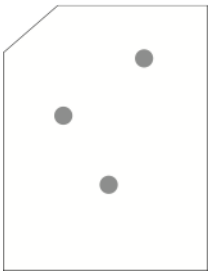	• قم بتغيير إعدادات نوع الورق في برنامج تشغيل الطباعة. على سبيل المثال، "عادي" إلى "حزمة بطاقات خفيفة الوزن". • في برنامج تشغيل الطباعة، افتح القائمة **تفضيلات الطباعة**، وحدد علامة التبويب **الورق/الإخراج Paper/Output**، ثم قم بتغيير الإعداد نوع الورق. • تحقق من أن الورق بالحجم الصحيح والنوع والوزن الصحيحين. إذا لم يكن كذلك، فغيّر إعدادات الورق. • تحقق من توصيل الطابعة بمأخذ يوفر الجهد الكهربي والطاقة المناسبين. استعرض المواصفات الكهربية للطابعة مع فني كهرباء عند الضرورة. • للاطلاع على التفاصيل، ارجع إلى المواصفات الكهربائية.
هناك بقع عشوائية على الإخراج أو الصورة ضبابية.	• تأكد من تركيب خرطوشة مسحوق الحبر بطريقة صحيحة. • تحقق من اعتماد خرطوشة مسحوق الحبر للاستخدام في هذه الطابعة، واستبدلها عند الحاجة. للحصول على أفضل النتائج، استخدم خرطوشة مسحوق الحبر الأصلية من Xerox®. • استخدم إعداد نوع الورق ثقيل الوزن أو مخزون بطاقات أو استخدم نوع ورق ذي سطح أنعم. • تأكد من أن الرطوبة في الغرفة موافقة للمواصفات. للاطلاع على التفاصيل، ارجع إلى الرطوبة النسبية. • للاطلاع على التفاصيل، ارجع إلى تحديد موقع للطابعة.

العَرض	الحلول
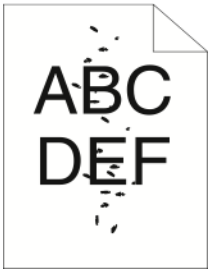	
النسخة المطبوعة فارغة. 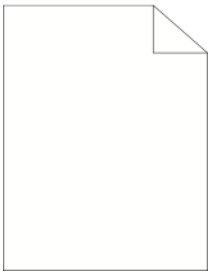	أوقف تشغيل الطابعة، ثم أعد تشغيلها مرة أخرى. إذا استمر الخطأ، فيُرجى الاتصال بممثل شركة Xerox.
هناك خطوط تظهر في الإخراج. 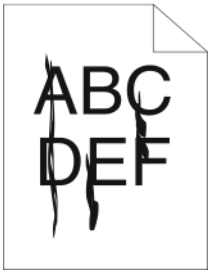	استبدل خرطوشة الأسطوانة Smart Kit. اتصل بممثل Xerox المحلي.
يظهر الإخراج به بقع. 	• تحقق من أن الورق بالحجم الصحيح والنوع والوزن الصحيحين. إذا لم يكن كذلك، فغيّر إعدادات الورق. • تأكد من أن الرطوبة موافقة للمواصفات. للاطلاع على التفاصيل، ارجع إلى تحديد موقع للطابعة.
تظهر خيالات على المخرجات المطبوعة. 	• تحقق من أن الورق بالحجم الصحيح والنوع والوزن الصحيحين. إذا لم يكن كذلك، فغيّر إعدادات الورق. • قم بتغيير إعدادات نوع الورق في برنامج تشغيل الطباعة. • في برنامج تشغيل الطباعة، افتح القائمة **تفضيلات الطباعة**، وحدد علامة التبويب **الورق/الإخراج Paper/Output**، ثم قم بتغيير الإعداد نوع الورق. • استبدل خرطوشة الأسطوانة.
ظهور علامات ثقب على النسخ المطبوعة.	• للتحقق من مستوى مسحوق الحبر، تحقق من لوحة التحكم، أو استخدم برنامج تشغيل الطباعة، أو برنامج

العَرض	الحلول
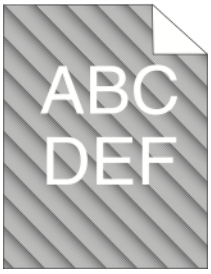	Xerox®CentreWare® Internet® Services. وإذا كانت خرطوشة مسحوق الحبر فارغة تقريبًا، فاستبدلها. • تحقق من اعتماد خرطوشة مسحوق الحبر للاستخدام في هذه الطابعة، واستبدلها عند الحاجة. للحصول على أفضل النتائج، استخدم خرطوشة مسحوق الحبر الأصلية من Xerox®. • استبدل خرطوشة الأسطوانة.
النشخة المطبوعة مجعدة أو بها بقع. 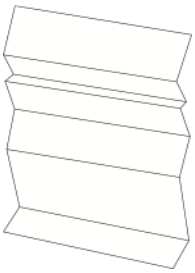	• تحقق من أن الورق بالحجم الصحيح والنوع والوزن الصحيحين للطابعة وتحميلها بشكل صحيح. إذا لم يكن كذلك، فغيّر الورق. • جرب رزمة ورق جديدة. • قم بتغيير إعدادات نوع الورق في برنامج تشغيل الطباعة. • في برنامج تشغيل الطباعة، افتح القائمة **تفضيلات الطباعة**، وحدد علامة التبويب **الورق/الإخراجPaper/Output**، ثم قم بتغيير الإعداد نوع الورق.
الأظرف كجعدة أو مثنية عند الطباعة.	• تحقق من تحميل الأظرف بطريقة غير صحيحة في درج التمرير الجانبي. • اتبع إرشادات الطباعة على الأظرف. للاطلاع على التفاصيل، ارجع إلى إرشادات طباعة الأظرف.
الهامش العلوي غير صحيح. 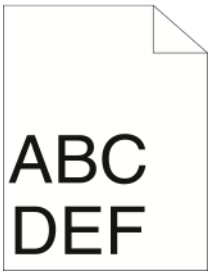	• تحقق من تحميل الورق بشكل صحيح. • تحقق من ضبط الهوامش بشكل صحيح في التطبيق الذي تستخدمه.
سطح الورق المطبوع كثير النتوءات. 	1 اطبع صورة ثابتة عبر السطح بالكامل لورقة واحدة. 2 قم بتحميل الورقة المطبوعة في الدرج مع توجيه وجه الطباعة لأسفل. 3 اطبع خمس صفحات فارغة لإزالة المخلفات من بكرات وحدة صهر الحبر.

مشكلات النسخ والمسح الضوئي

إذا كانت جودة النسخ أو المسح الضوئي منخفضة، فارجع إلى الجدول التالي.

الأعراض	الحلول
توجد خطوط أو سطور فقط في النُسخ المطبوعة من وحدة تغذية المستندات.	توجد بقايا على زجاج المستندات. عند إجراء المسح الضوئي، يمر الورق من وحدة تغذية المستندات عبر البقايا مما يؤدي إلى ظهور خطوط وسطور. نظّف جميع الأسطح الزجاجية باستخدام قطعة قماش خالية من الوبر.
توجد بقع على النُسخ المأخوذة من زجاج المستندات.	توجد بقايا على زجاج المستندات. عند إجراء المسح الضوئي، تؤدي البقايا إلى ظهور بقع في الصورة. نظّف جميع الأسطح الزجاجية باستخدام قطعة قماش خالية من الوبر.
الوجه الخلفي للمستند الأصلي يظهر في النسخة أو المسح الضوئي.	قم بتفعيل الياز **منع ألوان الخلفية**.
الصورة فاتحة جدًا أو داكنة جدًا.	لزيادة تغميق الصورة أو تفتيحها، استخدم علامة التبويب تفتيح/تغميق في الوظيفة مسح ضوئي إلى أو النسخ.

إذا استمرت المشكلة، فيمكنك الاطلاع على معلومات الدعم عبر الإنترنت من خلال الانتقال إلى:

- www.xerox.com/office/WC3335support
- www.xerox.com/office/WC3345support

مشكلات الفاكس

ملاحظة: إذا تعذر إرسال الفاكسات واستلامها، فتأكد من الاتصال بخط هاتف تناظري أو رقمي معتمد.

إذا تعذر إرسال الفاكسات أو استلامها بطريقة صحيحة، فارجع إلى الجداول التالية.

مشكلات إرسال الفاكسات

الأعراض	الأسباب	الحلول
لم يتم مسح المستند ضوئيًا باستخدام وحدة تغذية المستندات.	المستند سميك للغاية أو رفيع للغاية أو صغير للغاية.	استخدم زجاج المستندات لإرسال الفاكس.
تم مسح المستند ضوئيًا بزاوية ما.	موجهات وحدة تغذية المستندات ليست مضبوطة حسب عرض المستند.	قم بضبط موجهات وحدة تغذية الورق لتلائم عرض المستند.
الفاكس الذي استلمه المستلم غير واضح.	تم وضع المستند بطريقة غير صحيحة.	ضع المستند بالشكل الصحيح.
	زجاج المستندات متسخ.	نظف زجاج المستندات.
	النص الوارد في المستند فاتح للغاية.	اضبط الدقة. اضبط التباين.
	توجد مشكلة في اتصال الهاتف.	تحقق من عمل خط الهاتف، ثم أعد إرسال الفاكس.
	هناك مشكلة في جهاز الفاكس الخاص بالمتصل.	قم بعمل نسخة للتحقق من عمل الطابعة بطريقة صحيحة. في حالة طباعة النسخة بطريقة صحيحة، اطلب من المستلم التحقق من حالة جهاز الفاكس المستلم.
الفاكس الذي استلمه المستلم فارغ.	تم تحميل المستند بطريقة غير صحيحة.	• وحدة تغذية المستندات: ضع المستند الأصلي موجهًا لأعلى. • زجاج المستندات: ضع المستند الأصلي موجهًا لأسفل.
لم يتم إرسال الفاكس.	رقم الفاكس خاطئ.	تحقق من رقم الفاكس.
	خط الهاتف موصول بطريقة غير صحيحة.	تحقق من اتصال خط الهاتف. إذا كان مفصولاً، فقم بتوصيله.
	هناك مشكلة في جهاز الفاكس الخاص بالمستلم.	اتصل بالمستلم.
	لم يتم تثبيت الفاكس أو غير ممكّن.	تحقق من تثبيت الفاكس وتمكينه.
	فاكس الخادم ممكّن.	تأكد من تعطيل فاكس الخادم.

إذا استمرت المشكلة، فيمكنك الاطلاع على معلومات الدعم عبر الإنترنت من خلال الانتقال إلى:

- www.xerox.com/office/WC3335support
- www.xerox.com/office/WC3345support

مشكلات استلام الفاكسات

الأعراض	الأسباب	الحلول
الفاكس المستلم فارغ	هناك مشكلة في اتصال الهاتف أو جهاز الفاكس لدى المتصل.	تأكد من قدرة الطابعة على إنتاج نُسخ نظيفة. فإذا كانت تستطيع ذلك، فاطلب من المتصل إعادة إرسال الفاكس.
	المرسل قام بتحميل الورق بطريقة غير صحيحة.	اتصل بالمرسل.
الطابعة ترد على المكالمة، لكن لا تقبل البيانات الواردة.	لا توجد ذاكرة كافية.	إذا كانت المهمة تحتوي على عدة رسومات، فقد لا تكون ذاكرة الطابعة كافية. الطابعة لا يمكنها الرد إذا كانت الذاكرة منخفضة. احذف المستندات والمهام المخزنة ثم انتظر اكتمال المهمة الموجودة. فهذا يؤدي إلى زيادة الذاكرة المتاحة.
انخفض حجم الفاكس المستلم.	مصدر الورق بالطابعة لا يطابق حجم المستند المرسل.	قم بتأكيد الحجم الأصلي للمستندات. يمكن خفض المستندات بناءً على مصدر الورق المتاح بالطابعة.
لا يمكن استلام الفاكسات تلقائيًا.	تم ضبط الطابعة لاستلام الفاكسات يدويًا.	اضبط الطابعة على الاستلام التلقائي.
	الذاكرة ممتلئة.	قم بتحميل الورق إذا كان فارغًا، ثم اطبع الفاكسات المخزنة في الذاكرة.
	خط الهاتف موصول بطريقة غير صحيحة.	تحقق من اتصال خط الهاتف. إذا كان مفصولاً، فقم بتوصيله.
	هناك مشكلة في جهاز الفاكس الخاص بالمرسل.	قم بعمل نسخة للتحقق من عمل الطابعة بطريقة صحيحة. في حالة طباعة النسخة بطريقة صحيحة، اطلب من المستلم التحقق من عمل جهاز الفاكس بطريقة صحيحة.

إذا استمرت المشكلة، فيمكنك الاطلاع على معلومات الدعم عبر الإنترنت من خلال الانتقال إلى:

- www.xerox.com/office/WC3335support
- www.xerox.com/office/WC3345support

الحصول على المساعدة

توفر شركة Xerox العديد من أدوات التشخيص التلقائية المساعدة لمساعدتك على المحافظة على إنتاجية الطابعة وجودة الطباعة.

رسائل لوحة التحكم

توفر لوحة التحكم بالطابعة معلومات ومساعدة في استكشاف المشكلات وإصلاحها. عند حدوث خلل أو ظهور حالة تحذيرية، تعرض لوحة التحكم رسالة تخبرك بالمشكلة. وتعرض لوحة التحكم في حالات عديدة أيضًا رسمًا متحركًا يوضح موقع المشكلة، مثل موقع انحشار الورق. وتوفر تعليمات لوحة التحكم معلومات إضافية للعديد من رسائل الحالة والرسائل التحذيرية.

تعليمات لوحة التحكم

لعرض المزيد من المعلومات حول رسائل الخطأ أو رسائل الحالة بلوحة التحكم، المس الزر **تعليمات**.

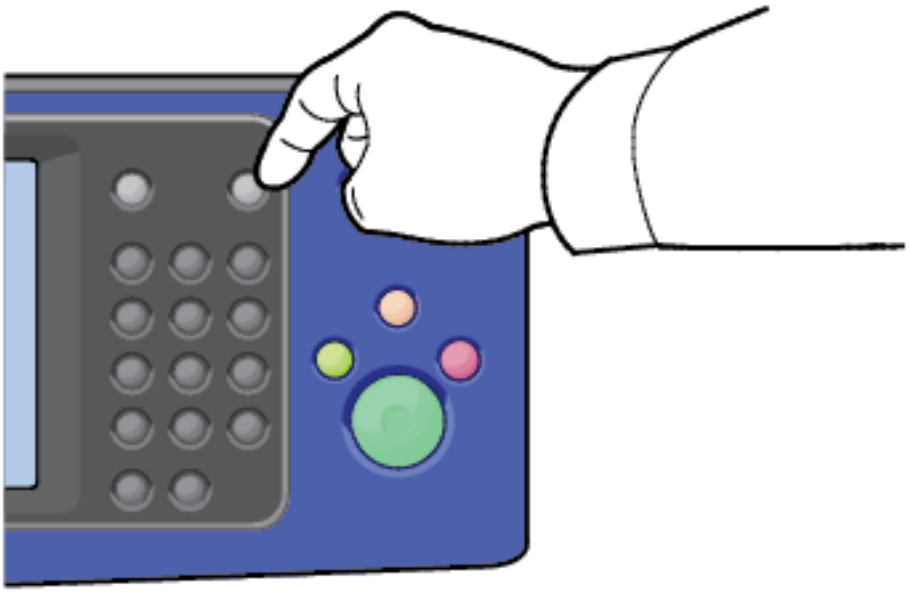

وكذلك، فإن عناصر قائمة لوحة التحكم بها تعليمات نصية مرتبطة بها تصف عنصر القائمة.

عرض رسائل التحذير على لوحة التحكم

عند وقوع حالة تحذير، تظهر رسالة على لوحة التحكم تخبرك بالمشكلة. وتخبرك رسائل التحذير بحالات الطابعة، مثل انخفاض المستلزمات أو الأبواب المفتوحة التي تتطلب انتباهك. في حالة حدوث أكثر من حالة تحذير واحدة، لا تظهر سوى رسالة واحدة على لوحة التحكم.

عرض رسائل التنبيه والخطأ على لوحة التحكم

عند وقوع حالة خطأ، تظهر رسالة على لوحة التحكم تخبرك بالمشكلة. تحذرك رسائل الخطأ بحالات الطابعة التي تمنع الطابعة من الطباعة أو تدهور أداء الطباعة. في حالة حدوث أكثر من خطأ واحد، لا تُعرض سوى رسالة واحدة على لوحة التحكم.

لعرض قائمة بالأخطاء الحالية على لوحة التحكم:

1. اضغط على الزر **حالة الجهاز**، ثم المس علامة التبويب **الرسائل النشطة**.
2. المس القائمة **الأخطاء والتنبيهات**، ثم اختر أحد الخيارات.
   - **الأخطاء**: توضح هذه القائمة رسائل الخطأ التي تؤثر على تشغيل الطابعة وأكواد الخطأ المناظرة.
   - **التنبيهات**: توضح هذه القائمة رسائل التنبيه المتعلقة بحالة المهمة الحالية للطابعة وأكواد التنبيه المناظرة.

عرض حالة المهمة على لوحة التحكم

لعرض المهام الحالية أو المحفوظة على لوحة التحكم:

1. من لوحة التحكم، اضغط على الزر **حالة المهمة**.
2. لعرض قائمة بمهام الطباعة النشطة، المس **المهام النشطة**.
3. لعرض قائمة بمهام الطباعة الشخصية والآمنة، المس **مهام الطباعة الشخصية والآمنة**.
4. لعرض قائمة بمهام الطباعة المكتملة، المس **المهام المكتملة**.

استخدام أدوات استكشاف الأخطاء وإصلاحها المدمجة

تحتوي الطابعة على مجموعة من التقارير القابلة للطباعة. ويمكن لاثنين من هذه التقارير؛ "صفحة العرض التوضيحي" و"رسالة خطأ"، تقديم المساعدة فيما يتعلق باستكشاف مشكلات بعينها وإصلاحها. حيث تقوم "صفحة العرض التوضيحي" بطباعة صورة لتوضح قدرة الطابعة الحالية على الطباعة. بينما يقوم تقرير "رسالة خطأ" بطباعة المعلومات المتعلقة بأحدث أخطاء الطابعة.

الوصول إلى صفحات المعلومات وطباعتها

للوصول إلى القائمة الكاملة لصفحات المعلومات الخاصة بالطابعة:

1. من لوحة تحكم الطابعة، اضغط على الزر **التعليمات**.

   تظهر قائمة بصفحات المعلومات التي يمكنك طباعتها.
2. للتمرير عبر قائمة الصفحات المتاحة، المس واسحب إصبعك لأعلى في القائمة. المس الصفحة المطلوبة، ثم المس **طباعة**.

   ملاحظة: لطباعة جميع صفحات المعلومات أسفل القائمة، المس **جميع صفحات المعلومات**، ثم المس **طباعة**.
3. اضغط إلى الشاشة الرئيسية، المس **(X)**.

تعيين حقوق الوصول الخاصة بتقرير التهيئة وصفحات المعلومات

استخدم الإجراءات التالية لمنع طباعة تقرير التهيئة تلقائيًا عند تشغيل الجهاز، أو لتغيير حقوق الوصول الخاصة بتقرير التهيئة وصفحات المعلومات.

1. من لوحة التحكم الخاصة بالطابعة، اضغط على الزر **حالة الجهاز**، ثم المس علامة التبويب **الأدوات**.
2. المس **إعدادات الجهاز**←**صفحات المعلومات**.

ملاحظة: في حال عدم ظهور هذه الميزة، قم بتسجيل الدخول كمسئول. للاطلاع على التفاصيل، ارجع إلى *System Administration Guide* (دليل مسؤول النظام) على:

- WorkCentre® 3335: www.xerox.com/office/WC3335docs
- WorkCentre® 3345: www.xerox.com/office/WC3345docs

3. اختر أحد الإجراءات التالية:
   - لتقييد قيام المستخدمين بطباعة صفحات المعلومات، المس **مسئول النظام فقط**.
   - للسماح لجميع المستخدمين بالوصول، المس **كل المستخدمين**.
4. المس **موافق**.

صفحات المعلومات المتاحة

توفر صفحات المعلومات تفاصيل مهمة لمساعدتك على استكشاف المشكلات وإصلاحها أو تحليل استخدام الطابعة. يمكنك طباعة صفحات المعلومات من لوحة تحكم الطابعة.

صفحة المعلومات	الوصف
تقرير التهيئة	يوفر "تقرير التهيئة" معلومات حول المنتج تشمل الخيارات المثبتة وإعدادات الشبكة وإعداد المنفذ ومعلومات الدرج والمزيد.
تقرير مساعدة العميل	يوفر "تقرير مساعدة العميل" ملخصًا للمعلومات ذات الصلة التي يمكنك تقديمه إلى ممثل الدعم لشركة Xerox عند الاتصال طلبًا للمساعدة.
صفحة العرض التوضيحي	توفر "صفحة العرض التوضيحي" عرضًا لجودة الطباعة الحالية.
تقرير استخدام المستلزمات	لطباعة صفحة معلومات المستلزمات.
تقرير البريد الإلكتروني المُرسل	يوفر "تقرير البريد الإلكتروني المُرسل" سجلًا لرسائل البريد الإلكتروني المرسلة، ويشمل "من" و"إلى" و"التاريخ والوقت" و"الموضوع" و"النتيجة".
تقرير رسالة الخطأ	يوفر "تقرير رسالة الخطأ" سجلًا بالأخطاء، ويشمل أكواد الأخطاء والتنبيهات وتاريخ ووقت الخطأ.
تقرير بث الفاكس	يوفر "تقرير بث الفاكس" سجلًا للفاكسات التي تم بثها، ويشمل العدد الكلي للصفحات التي تم مسحها ضوئيًا والمحطة البعيدة ووقت البدء والنتيجة.
تقرير خيارات الفاكس	يعرض "تقرير خيارات الفاكس" إعدادات الفاكس الحالية.
دفتر عناوين الفاكس	يعرض "دفتر عناوين الفاكس" قائمةً بالأسماء وأرقام الفاكس.
تقرير بروتوكول الفاكس	يوفر "تقرير بروتوكول الفاكس" بيانات حقل مراقبة الفاكس وبيانات حقل معلومات الفاكس ومعلومات الإرسال/الاستلام.
تقرير استلام الفاكس	يوفر "تقرير استلام الفاكس" سجلًا بالفاكسات المستلمة.
تقرير إرسال الفاكس	يوفر "تقرير إرسال الفاكس" سجلًا بالفاكسات المرسلة.
دفتر عناوين المجموعة	يعرض "دفتر عناوين المجموعة" محتويات "دفتر عناوين المجموعة"، ويشمل رقم المجموعة واسم المجموعة واسم المستخدم وعنوان البريد الإلكتروني.
تقرير الفاكسات غير المرغوب فيها	يعرض "تقرير الفاكسات غير المرغوب فيها" سجلًا بالفاكسات غير المرغوب فيها المستلمة والأرقام المرسل منها الفاكسات.
تقرير آخر 40 رسالة خطأ	يعد "تقرير آخر 40 رسالة خطأ" سجلًا بآخر 40 رسالة خطأ إضافة إلى الرقم والكود والاسم والتاريخ والوقت.
دفتر عناوين البريد الإلكتروني	يعرض "دفتر عناوين البريد الإلكتروني" محتويات دفتر عنوان البريد الإلكتروني.
تقرير المهام المُعلقة	يوفر "تقرير المهام المُعلقة" سجلًا بالمهام الصادرة والواردة المعلقة.
تقرير مصادقة المستخدم	يوفر "تقرير مصادقة المستخدم" قائمةً بالمستخدمين الموثوقين ومعرفات تسجيل الدخول.

للاطلاع على معلومات حول كيفية طباعة صفحات المعلومات، ارجع إلى الوصول إلى صفحات المعلومات وطباعتها.

Online Support Assistant (مساعد الدعم الفوري)

Online Support Assistant (مساعد الدعم الفوري) عبارة عن قاعدة معرفة توفر إرشادات وتعليمات لاستكشاف المشكلات وإصلاحها وذلك لحل مشكلات الطابعة. يمكنك الاطلاع على حلول مشكلات جودة الطباعة وانحشار الورق ومشكلات تثبيت البرامج، والمزيد.

للوصول إلى Online Support Assistant (مساعد الدعم الفوري)، انتقل إلى:

- www.xerox.com/office/WC3335support
- www.xerox.com/office/WC3345support

مزيد من المعلومات

يمكنك الحصول على المزيد من المعلومات حول طابعتك من هذه المصادر:

المورد	الموقع
دليل التثبيت	يتم إرفاق دليل التثبيت بالطابعة. لتنزيل دليل التثبيت الخاص بالطابعة، حدّد الرابط:: • www.xerox.com/office/WC3335docs • www.xerox.com/office/WC3345docs
وثائق أخرى خاصة بالطابعة	• www.xerox.com/office/WC3335docs • www.xerox.com/office/WC3345docs
معلومات الدعم الفني للطابعة، وتشمل الدعم الفني عبر الإنترنت، وOnline Support Assistant (مساعد الدعم الفوري) وتنزيلات برنامج التشغيل.	• www.xerox.com/office/WC3335support • www.xerox.com/office/WC3345support
صفحات المعلومات	من لوحة تحكم الطابعة، اضغط على الزر **تعليمات**. من Xerox® CentreWare® Internet Services, انقر فوق **خصائص**←**الإعداد العام**←**تهيئة**←**قائمة بيانات نظام الطباعة**.
وثائق Xerox® CentreWare® Internet Services	In Xerox® CentreWare® Internet Services، انقر فوق **تعليمات**.
طلب شراء مستلزمات الطابعة	• www.xerox.com/office/WC3335supplies • www.xerox.com/office/WC3345supplies
مورد للأدوات والمعلومات يشمل برامج تعليمية تفاعلية وقوالب الطباعة وتلميحات مفيدة وميزات مخصصة للوفاء باحتياجاتك.	www.xerox.com/office/businessresourcecenter
المبيعات المحلية ومركز الدعم	• WorkCentre® 3335: www.xerox.com/office/worldcontacts • WorkCentre® 3345: www.xerox.com/office/worldcontacts
تسجيل الطابعة	• WorkCentre® 3335: www.xerox.com/office/register • WorkCentre® 3345: www.xerox.com/office/register
متجر Xerox® Direct عبر الإنترنت	www.direct.xerox.com/

A

المواصفات

يحتوي هذا الملحق على:

- عمليات تهيئة الطابعة والخيارات 192
- المواصفات المادية 195
- المواصفات البيئية 199
- المواصفات الكهربائية 200
- مواصفات الأداء 201

عمليات تهيئة الطابعة والخيارات

عمليات التهيئة المتوفرة

تتوفر الطابعة في التهيئات التالية:

- WorkCentre® 3335: هذه التهيئة عبارة عن طابعة شبكة وتشمل الميزات والخيارات التالية:
  - النسخ
  - الطباعة
  - المسح الضوئي
  - الفاكس
  - وحدة تغذية المستندات التلقائية (ADF)
  - درج تمرير جانبي سعة 50 ورقة
  - الدرج 1 سعة 250 ورقة
  - الدرج 2 الاختياري سعة 550 ورقة
- WorkCentre® 3345: هذه التهيئة عبارة عن طابعة شبكة وتشمل الميزات والخيارات التالية:
  - النسخ
  - الطباعة
  - المسح الضوئي
  - الفاكس
  - وحدة تغذية المستندات التلقائية العكسية (RADF)
  - درج تمرير جانبي سعة 50 ورقة
  - الدرج 1 سعة 250 ورقة
  - الدرج 2 الاختياري سعة 550 ورقة

الميزات القياسية

سرعة الطباعة	**طابعة WorkCentre® 3335:** • Letter (8.5 × 11 بوصة): 35 طبعة في الدقيقة (ppm) بحد أقصى • A4: 33 طبعة في الدقيقة بحد أقصى **طابعة WorkCentre® 3345:** • Letter (8.5 × 11 بوصة): 42 طبعة في الدقيقة بحد أقصى • A4: 40 طبعة في الدقيقة بحد أقصى
سرعة الطباعة على الوجهين	**طابعة WorkCentre® 3335:** • Letter (8.5 × 11 بوصة): 17 طبعة في الدقيقة بحد أقصى • A4: 16 طبعة في الدقيقة بحد أقصى **طابعة WorkCentre® 3345:** • Letter (8.5 × 11 بوصة): 21 طبعة في الدقيقة بحد أقصى • A4: 20 طبعة في الدقيقة بحد أقصى
دقة الطباعة	• وضع جودة الطباعة القياسية: 600 × 600 نقطة لكل بوصة • وضع جودة الطباعة المحسّنة: 1200 × 1200 نقطة لكل بوصة

الذاكرة القياسية (DRAM)	1.5 جيجابايت
الذاكرة المحمولة (ROM)	512 ميجابايت
التخزين	مساحة داخلية على محرك الأقراص الثابتة تبلغ 3 جيجابايت
سعة الورق	• درج التمرير الجانبي: بسعة تبلغ 50 ورقة • الدرج 1: بسعة تبلغ 250 ورقة • الدرج 2 الاختياري: بسعة تبلغ 550 ورقة
الحد الأقصى لحجم الطباعة	قانوني: 216 × 356 مم (8.5 × 14 بوصة)
الطباعة على الوجهين	قياسي
سرعة النسخ	**النسخ على وجه واحد:** • **طابعة** 30 :**WorkCentre® 3335** نُسخة في الدقيقة • **طابعة** 40 :**WorkCentre® 3345** نُسخة في الدقيقة **النسخ على الوجهين:** • **طابعة** 12 :**WorkCentre® 3335** نُسخة في الدقيقة • **طابعة** 12 :**WorkCentre® 3345** نُسخة في الدقيقة هذه المواصفات خاصة بالمستند الأحادي والنسخ المتعدد (SDMC)
دقة النسخ	600 × 600 نقطة لكل بوصة
الحد الأقصى لحجم النسخ	الورق بحجم Legal 216 × 356 مم، (8.5 × 14 بوصة)
وحدة تغذية المستندات	• **طابعة WorkCentre® 3335**: وحدة تغذية المستندات التلقائية • **طابعة WorkCentre® 3345**: وحدة تغذية المستندات التلقائية العكسية
سعة وحدة تغذية المستندات	50 ورقة
دقة المسح الضوئي	• الضوئي: 600 × 600 نقطة لكل بوصة • المحسّن: ما يصل إلى 4800 × 4800 نقطة لكل بوصة
المسح الضوئي المدعوم	• USB • البريد الإلكتروني • الكمبيوتر
الحد الأقصى لحجم المسح الضوئي	• زجاج المستندات: 216 × 297 مم (8.5 × 11.7 بوصة) • وحدة تغذية المستندات: 216 × 356 مم (8.5 × 14 بوصة)
تنسيقات ملفات البريد الإلكتروني والمسح الضوئي	• JPEG • TIFF • PDF • XPS
لوحة التحكم	شاشة LCD لمسية مقاس 109 مم (4.3 بوصات) وانتقال بلوحة مفاتيح

التوصيل	• ناقل تسلسلي عالمي: USB 2.0 • محرك أقراص USB محمول • Ethernet 10/100/1000 Base-T • لاسلكي • WiFi • Mopria • AirPrint
الوصول عن بُعد	Xerox® CentreWare® Internet Services

المواصفات المادية

أوزان وأبعاد تهيئة الطابعة WorkCentre® 3335

	التهيئة القياسية باستخدام الدرج 1 فقط	التهيئة الاختيارية باستخدام الدرج 1 والدرج 2
العرض	41.5 سم (16.3 بوصة)	41.5 سم (16.3 بوصة)
العمق	42.1 سم (16.6 بوصة)	47.7 سم (18.80 بوصة)
الارتفاع	45.0 سم (17.7 بوصة)	59.4 سم (23.4 بوصة)
الوزن	15.54 كجم (34.26 رطلاً)	21.06 كجم (46.44 رطلاً)

أوزان وأبعاد تهيئة الطابعة WorkCentre® 3345

	التهيئة القياسية باستخدام الدرج 1 فقط	التهيئة الاختيارية باستخدام الدرج 1 والدرج 2
العرض	46.9 سم (18.5 بوصة)	46.9 سم (18.5 بوصة)
العمق	44.4 سم (17.5 بوصة)	50.0 سم (19.7 بوصة)
الارتفاع	48.2 سم (19.0 بوصة)	62.5 سم (24.5 بوصة)
الوزن	17.34 كجم (38.23 رطلاً)	22.9 كجم (50.41 رطلاً)

المواصفات المادية للتهيئة القياسية لطابعة WorkCentre® 3335

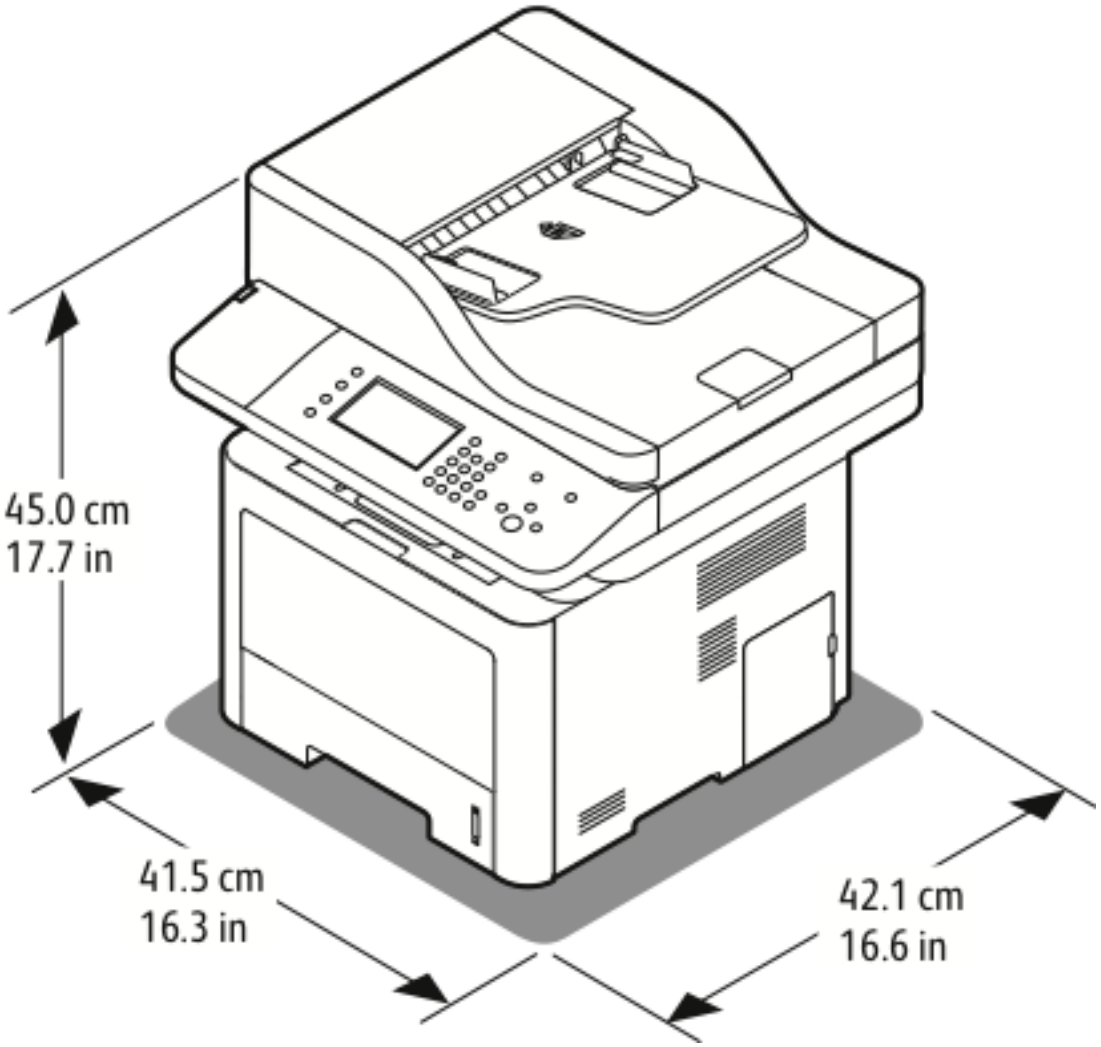

المواصفات المادية للتهيئة القياسية لطابعة WorkCentre® 3345

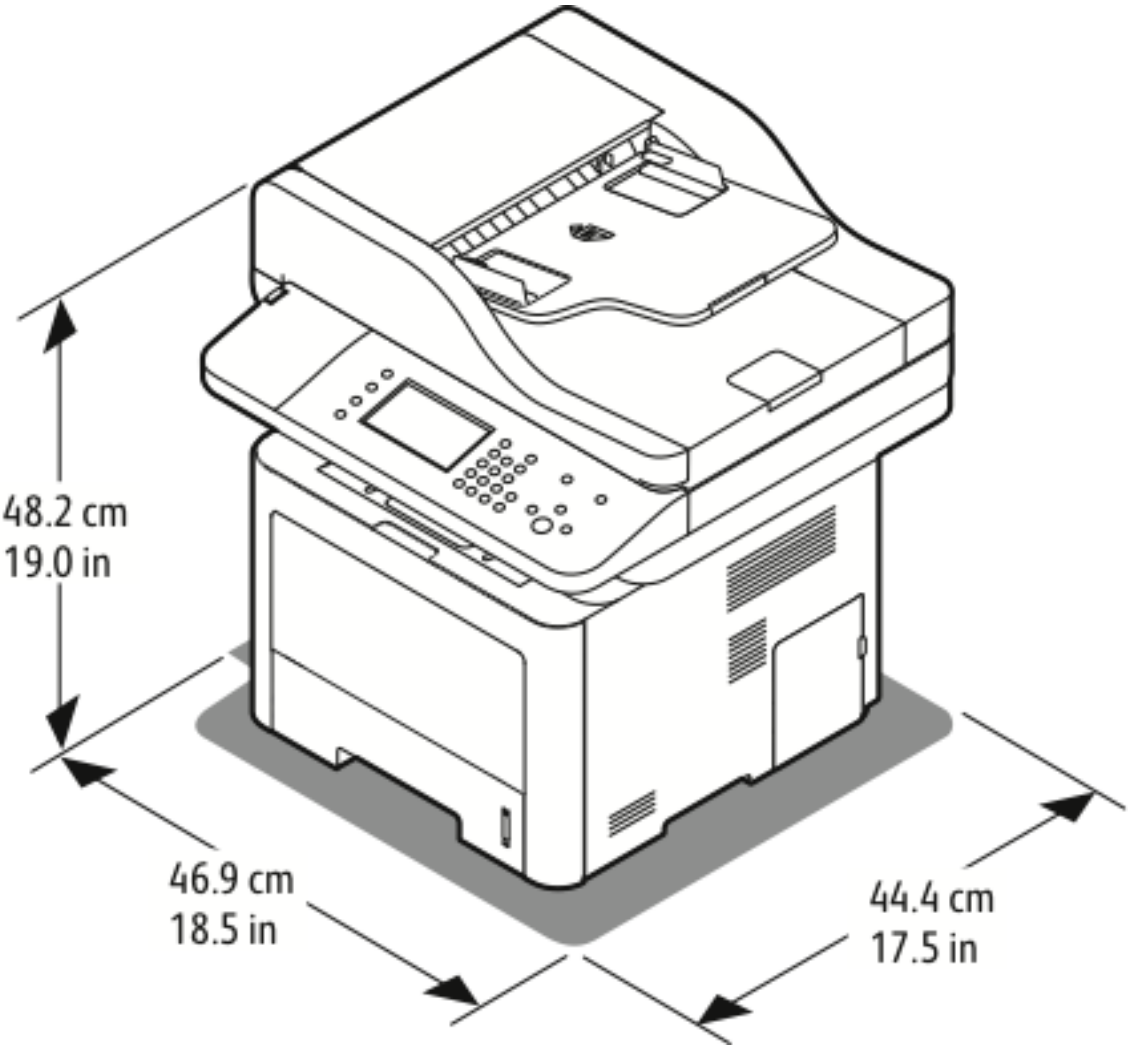

متطلبات الخلوص للتهيئة القياسية

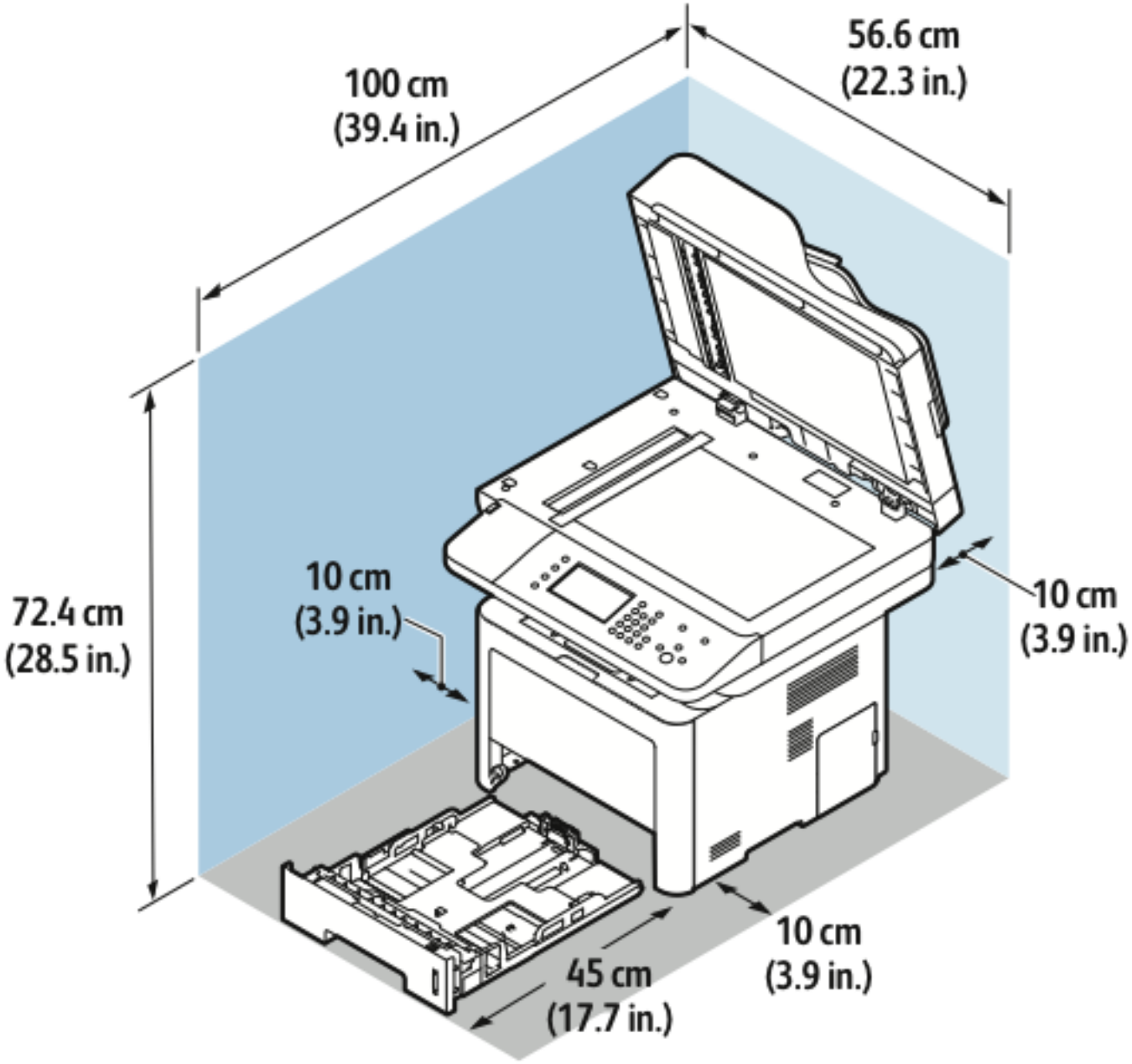

المواصفات البيئية

درجة الحرارة

- درجة الحرارة المثالية: من 16 إلى 30 درجة مئوية (61 إلى 86 درجة فهرنهايت)
- درجة حرارة التخزين: من -20 إلى 40 درجة مئوية (من -4 إلى 104 درجة فهرنهايت)

الرطوبة النسبية

نطاق الحد الأدنى-الأقصى للرطوبة النسبية: 10–90%، أقل من 90% إذا كانت الطابعة في عبوتها

- الرطوبة المثالية: 30 إلى 70%
- رطوبة التشغيل: رطوبة نسبية 20-80%

ملاحظة: قد يحدث خلل في الظروف البيئية القاسية، مثل 10 درجات مئوية (50 درجة فهرنهايت) ورطوبة نسبية تبلغ 85%، بسبب التكاثف.

الارتفاع

للحصول على الأداء المثالي، استخدم الطابعة في ارتفاعات أقل من 2500 م (8.202 أقدام).

المواصفات الكهربائية

جهد مصدر الطاقة والتردد

جهد مصدر الطاقة	تردد مصدر الطاقة
110127- فولت تيار متردد +/-10%، (99135- فولت تيار متردد)	50 هرتز 60 هرتز
220–240 فولت تيار متردد +/-10%، (198–264 فولت تيار متردد)	50 هرتز 60 هرتز

استهلاك الطاقة

- وضع موفر الطاقة (السكون): أقل من 3.5 وات
- الطباعة المستمرة: أقل من 700 وات
- الاستعداد: أقل من 50 وات

لا تستهلك هذه الطابعة طاقة كهربائية عند إيقاف مفتاح الطاقة حتى إذا كانت الطابعة متصلة بمأخذ تيار متردد.

مواصفات الأداء

وقت إحماء الطباعة

- التشغيل:
- التنشيط من وضع السكون:

سرعة الطباعة

- WorkCentre® 3335: حتى 35 صفحة في الدقيقة لحجم Letter و33 صفحة في الدقيقة بحجم A4.
- WorkCentre® 3345: حتى 42 صفحة في الدقيقة لحجم Letter و40 صفحة في الدقيقة بحجم A4.

وهناك العديد من العوامل التي تؤثر على سرعة الطباعة:

- الطباعة على الوجهين:
  - WorkCentre® 3335: حتى 17 صفحة في الدقيقة بحجم Letter (8.5 × 11 بوصة) و16 صفحة في الدقيقة بحجم A4 (210 × 297 مم)
  - WorkCentre® 3345: حتى 21 صفحة في الدقيقة بحجم Letter (8.5 × 11 بوصة) و20 صفحة في الدقيقة بحجم A4 (210 × 297 مم)
- وضع الطباعة: الوضع "القياسي" هو أسرع أوضاع الطباعة. والوضع "محسن" تبلغ سرعته النصف أو أقل.
- حجم الورق: الورق بحجم Letter (8.5 × 11 بوصة) و A4 (210 × 297 مم) يتشاركان في أنهما أسرع سرعات الطباعة.
- نوع الورق: الطباعة على الورق العادي أسرع من الطباعة على حزمة البطاقات أو الورق الثقيل.
- وزن الورق: الطباعة على الورق الخفيف أسرع من الطباعة على الورق الأثقل، مثل حزمة البطاقات والملصقات.

B

المعلومات التنظيمية

يحتوي هذا الملحق على:

- اللوائح الأساسية 204
- لوائح النسخ 208
- لوائح استخدام الفاكس 211
- Material Safety Data Sheets (أوراق بيانات أمان المواد) 214

اللوائح الأساسية

لقد اختبرت شركة Xerox هذه الطابعة وفقًا لمعايير المناعة والانبعاثات الكهرومغناطيسية. تم وضع تلك المعايير لتقليل التداخل الناتج عن هذه الطابعة أو الوارد ليها في بيئة مكتب مثالية.

المنتج المؤهل من برنامج ®ENERGY STAR

إن الطباعة ®WorkCentre 3345 هي منتج معتمد من ®ENERGY STAR وفقًا لمتطلبات برنامج ENERGY STAR لمعدات التصوير.

ENERGY STAR وNERGY STAR mark هما علامتان تجاريتان مسجلتان في الولايات المتحدة. يعد برنامج التصوير ENERGY STAR جهدًا مشتركًا بين حكومات كل من الولايات المتحدة، والاتحاد الأوروبي، واليابان وصناعة الأجهزة المكتبية لتعزيز صناعة آلات التصوير والطابعات والفاكس والطابعات متعددة الوظائف وأجهزة الكمبيوتر الشخصية والشاشات الموفرة للطاقة. ويساعد خفض استهلاك المنتجات للطاقة على مكافحة الضباب والأدخنة، والأمطار الحمضية، وتغير المناخ على المدى الطويل وذلك بالحد من الانبعاثات الناتجة عن توليد الكهرباء.

تم ضبط جهاز Xerox ENERGY STAR في المصنع مسبقًا. يتم تزويد الطابعة بمؤقت للتبديل إلى وضع موفر الطاقة من آخر نسخ/طباعة، ويتم ضبطه على دقيقة أو دقيقتين.

للاطلاع على وصف أكثر تفصيلاً لهذه الميزة ارجع إلى قسم وضع موفر الطاقة الوارد بهذا الدليل.

لوائح وكالة الاتصالات الفيدرالية (FCC) بالولايات المتحدة

تم اختبار هذا الجهاز وهو متوافق مع حدود الفئة "أ" من الأجهزة الرقمية، وذلك بموجب الجزء 15 من قواعد وكالة الاتصالات الفيدرالية. هذه التقييدات مصممة لتوفير الحماية المعقولة من التداخل الضار عند تشغيل الجهاز في بيئة تجارية. يولد هذا الجهاز طاقة التردد اللاسلكي ويستخدمها ويمكن أن يشع هذه الطاقة. فقد يسبب هذا الجهاز تداخلاً ضارًا على الاتصالات اللاسلكية، إذا لم يتم تثبيته واستخدامه وفقًا لتلك الإرشادات. من المحتمل أن يسبب تشغيل هذا الجهاز في منطقة سكنية حدوث تداخل ضار الأمر الذي قد يجبر المستخدم على تصحيح هذا التداخل على نفقته الخاصة.

فإذا تسبب هذا الجهاز بالفعل في حدوث تداخل ضار على استقبال التلفزيون أو الراديو، وهو الأمر الذي يمكن تحديده بتشغيل الجهاز أو إيقاف تشغيله، فينبغي على المستخدم محاولة تصحيح هذا التداخل بالقيام بواحد أو أكثر من الإجراءات التالية:

- إعادة توجيه هوائي المستقبل أو تحريكه من مكان لآخر.
- زيادة الحيز الفاصل بين الجهاز والمستقبل.
- توصيل الجهاز بمأخذ دائرة مختلفة عن الدائرة المتصل بها المستقبل.
- استشر الوكيل أو أحد فنيي الرادايو/التلفزيون الخبراء للحصول على المساعدة.

التغييرات أو التعديلات التي تم إجراؤها على هذا الجهاز ولم تعتمدها شركة Xerox قد تلغي سلطة المستخدم في تشغيل هذا الجهاز.

ملاحظة: لضمان التوافق مع الفقرة 15 من قواعد الاتصالات الفيدرالية، استخدم كبلات واجهة مغلفة.

الاتحاد الأوروبي

ترمز علامة CE المطبقة على هذا المنتج إلى إعلان Xerox عن التوافق مع توجيهات الاتحاد الأوروبي التالية المعمول بها، بدءًا من التواريخ المشار إليها:

- 26 فبراير، 2014: توجيه الأجهزة ذات الجهد المنخفض EU/2014/35
- 26 فبراير، 2014: توجيه التوافق الكهرومغناطيسي EU/2014/30
- 9 مارس، 1999: توجيه الأجهزة الطرفية للراديو والاتصالات EC/1999/5

لن تمثل هذه الطابعة أية خطورة على المستهلك أو على البيئة في حال استخدامها بشكل صحيح طبقًا للإرشادات.

لضمان التوافق مع لوائح الاتحاد الأوروبي، استخدم كبلات واجهة مغلفة.

يمكنك الحصول على تصريح التوافق الخاص بهذه الطابعة من شركة Xerox.

المعلومات البيئية لاتفاقية الاتحاد الأوروبي Lot 4 حول معدات التصوير

معلومات بيئية لتقديم حلول بيئية وتقليل التكلفة

تم تقديم المعلومات التالية لمساعدة المستخدمين وتم إصدارها بالتوافق مع توجيهات الاتحاد الأوروبي للمنتجات المرتبطة باستخدام الطاقة، وخاصة دراسة Lot 4 حول معدات التصوير. ويتطلب هذا من المصنعين تحسين الأداء البيئي لمنتجات النطاق الداخلي، ودعم خطة عمل الاتحاد الأوروبي حول كفاءة الطاقة.

منتجات النطاق الداخلي هي معدات المنازل والمكاتب التي تفي بالمعايير التالية.

- منتجات قياسية أحادية اللون مع سرعة قصوى أقل من 66 صورة بحجم A4 في الدقيقة.
- منتجات قياسية ملونة مع سرعة قصوى أقل من 51 صورة بحجم A4 في الدقيقة

مقدمة

تم تقديم المعلومات التالية لمساعدة المستخدمين وتم إصدارها بالتوافق مع توجيهات الاتحاد الأوروبي للمنتجات المرتبطة باستخدام الطاقة، وخاصة دراسة Lot 4 حول معدات التصوير. ويتطلب هذا من المصنعين تحسين الأداء البيئي لمنتجات النطاق الداخلي، ودعم خطة عمل الاتحاد الأوروبي حول كفاءة الطاقة.

منتجات النطاق الداخلي هي معدات المنازل والمكاتب التي تفي بالمعايير التالية.

- منتجات قياسية أحادية اللون مع سرعة قصوى أقل من 66 صورة بحجم A4 في الدقيقة.
- منتجات قياسية ملونة مع سرعة قصوى أقل من 51 صورة بحجم A4 في الدقيقة

الفوائد البيئية للطباعة على الوجهين

تتميز معظم منتجات Xerox بالقدرة على الطباعة المزدوجة، وهو ما يعرف أيضًا بالطباعة على الوجهين. وتمكنك تلك القدرة من الطباعة على كلا الوجهين تلقائيًا، ومن ثمّ تساعد في تقليل استخدام الموارد القيمة بخفض استهلاك الورق. وتتطلب اتفاقية Lot 4 لمعدات التصوير التمكين التلقائي لوظيفة الطباعة المزدوجة في الطرز البالغ سعتها 40 ورقة في الدقيقة أو أكثر للطباعة بالألوان، أو الطرز البالغ سعتها 45 ورقة في الدقيقة أو أكثر أحادية اللون، وذلك أثناء الإعداد وتثبيت برنامج التشغيل. بعض طرز Xerox التي تقل نطاقات سرعتها عن تلك المذكورة قد يتم تفعيل إعدادات الطباعة على الوجهين كإعداد افتراضيّ عند التثبيت. يؤدي الاستمرار في استخدام وظيفة الطباعة المزدوجة إلى خفض التأثير البيئي الناتج عن عملك. ومع ذلك، فعند حاجتك إلى الطباعة على وجه واحد / الطباعة المفردة، يمكنك تغيير إعدادات الطباعة في برنامج تشغيل الطباعة.

أنواع الورق

يمكن استخدام هذا المنتج للطباعة على كل من الورق المعاد تدويره والورق غير المعاد تدويره، والمعتمد من نظام الإشراف البيئي، والمتوافق مع معيار الجودة EN12281 أو معيار جودة مماثل. قد يستخدم الورق الأخف وزنًا (60 جم/م²)، والذي يحتوي على مواد خام أقل مما يوفر الموارد المستخدمة في كل مرة طباعة، في بعض التطبيقات. ونحن نشجعك على التحقق مما إذا كان هذا مناسبًا لاحتياجاتك في الطباعة.

ENERGY STAR (معلومات الاتحاد الأوروبي)

يعد برنامج ENERGY STAR مخططًا تطوعيًا لتعزيز تطوير الطرز الموفرة للطاقة وشرائها، مما يساعد على خفض التأثير البيئي. يمكن الاطلاع على المزيد من التفاصيل حول برنامج ENERGY STAR والطرز المعتمدة لـ ENERGY STAR على موقع الويب التالي: www.energystar.gov/find_a_product

استهلاك الطاقة ووقت التنشيط

يعتمد حجم استهلاك المنتج للكهرباء على طريقة استخدام الجهاز. هذا المنتج مصمم ومهيأ ليتيح لك خفض تكاليف الكهرباء. بعد آخر طباعة، ينتقل الجهاز إلى وضع "الاستعداد". في هذا الوضع، يمكن للجهاز الطباعة مرةً أخرى على الفور. إذا لم يتم استخدام المنتج لفترة زمنية، ينتقل الجهاز إلى وضع "موفر الطاقة". في هذه الأوضاع، لتمكين الاستهلاك المخفض للكهرباء، تبقى الوظائف الأساسية فقط نشطة.

يستغرق المنتج فترة أطول قليلاً لإنتاج أو طباعة بعد الخروج من وضع "موفر الطاقة" من وضع "الاستعداد". وهذا التأخير نتيجة لتنشيط النظام من وضع "موفر الطاقة" وهو أمر عادي في معظم منتجات التصوير المتاحة في السوق.

ويمكنك تعيين زمن تنشيط أطول أو إلغاء تنشيط وضع "موفر الطاقة" تمامًا. قد يستغرق هذا الجهاز وقتًا أطول للتبديل إلى مستوى طاقة أقل.

للتعرف على المزيد حول مشاركة Xerox في مبادرات الاستدامة، انتقل إلى الموقع: www.xerox.com/about-xerox/environment/enus.html .

معتمد حسب معيار Environmental Choice للأجهزة المكتبية CCD-035

هذا المنتج معتمد من معيار Environmental Choice للأجهزة المكتبية ويفي بجميع متطلبات خفض التأثير البيئي. وكجزء من عملية الاعتماد، أثبتت شركة Xerox Corporation أن هذا المنتج يفي بمعايير Environmental Choice لكفاءة الطاقة. يجب أن تفي أيضًا الناسخات والطابعات والأجهزة متعددة الاستخدامات ومنتجات الفاكس المعتمدة بمعايير مثل الانبعاثات الكيميائية المخفضة وإثبات التوافق مع المستلزمات المعاد تدويرها. لقد تم وضع معيار Environmental Choice في عام 1988 لمساعدة العملاء على العثور على المنتجات والخدمات ذات الآثار البيئية المخفضة. ومعيار Environmental Choice هو معيار تطوعي ومتعدد السمات وهو عبارة عن اعتماد بيئي معتمد على دورة حياة المنتج. يشير هذا الاعتماد إلى خضوع المنتج لاختبارات علمية قاسية، أو تدقيق تفصيلي أو كليهما لإثبات توافقه مع معايير الأداء الصارمة للأطراف الأخرى.

ألمانيا

ألمانيا - Blue Angel

منح المعهد الألماني لضمان الجودة والتصنيف، RAL، هذا الجهاز الملصق البيئي Blue Angel Environmental Label. ويميز هذا الملصق المنتج كجهاز يفي بمعايير Blue Angel للتقبل البيئي فيما يتعلق بتصميم الجهاز وتصنيعه وتشغيله. للاطلاع على مزيد من المعلومات، انتقل إلى: www.blauer-engel.de.

Blendschutz

Das Gerät ist nicht für die Benutzung im unmittelbaren Gesichtsfeld am Bildschirmarbeitsplatz vorgesehen. Um störende Reflexionen am Bildschirmarbeitsplatz zu vermeiden, darf dieses Produkt nicht im unmittelbaren Gesichtsfeld platziert werden.

Lärmemission

Maschinenlärminformations-Verordnung 3. GPSGV: Der höchste Schalldruckpegel beträgt 70 dB(A) oder weniger gemäß EN ISO 7779.

Importeur

Xerox GmbH

Hellersbergstraße 2-4

Neuss 41460

ألمانيا

البرازيل

Este produto contém a placa SDGOB-1391 código de homologação ANATEL 01693-03269.

01693-15-03269

Este equipamento não tem direito à proteção contra interferêrncia prejuidicial e não pode .causar interferência em sistemas devidamente autorizados

لوائح تقييد المواد الخطرة (RoHS) التركية

وفقًا للفقرة 7 (د)، نُقر هنا بأن هذا المنتج "متوافق مع لوائح EEE".

"EEE yönetmeliğine uygundur.“

المعلومات التنظيمية لمهايئ الشبكة اللاسلكية 2.4 جيجاهرتز

يحتوي هذا المنتج على وحدة إرسال راديو شبكة LAN لاسلكية 2.4 جيجاهرتز تتوافق مع المتطلبات المحددة في الجزء 15 من قواعد لجنة الاتصالات الفيديرالية، الصناعات الكندية RSS-210 وتوجيه المجلس الأوروبي EC/99/5.

يخضع تشغيل هذا الجهاز للشرطين التاليين: (1) ألا يحدث هذا الجهاز تشويشًا أو تداخلاً ضارًا، و(2) يجب أن يقبل هذا الجهاز أي تداخل أو تشويش وارد، بما في ذلك التداخل الذي قد يتسبب في التشغيل غير المرغوب.

قد يؤدي إجراء التغييرات والتعديلات غير الموافق عليها بشكل خاص بواسطة شركة Xerox على هذا الجهاز إلى إلغاء سلطة المستخدم في تشغيل هذا الجهاز.

لوائح النسخ

الولايات المتحدة

يحظر الكونجرس، بموجب القانون، إعادة إنتاج المواد التالية تحت ظروف محددة. وقد تفرض عقوبات الغرامة أو السجن على من تثبت إدانته بارتكاب هذا النسخ.

1. الالتزامات أو السندات المالية الخاصة بحكومة الولايات المتحدة، مثل:
   - شهادات المديونية.
   - عملات البنك الوطني.
   - كوبونات من سندات.
   - الأوراق النقدية للبنك الاحتياطي الفيدرالي.
   - الشهادات الفضية.
   - الشهادات الذهبية.
   - سندات الولايات المتحدة.
   - أوراق الخزينة النقدية.
   - أوراق الاحتياطي النقدي الفيدرالي.
   - الأوراق النقدية من فئات صغيرة.
   - شهادات الودائع.
   - الأوراق المالية.
   - سندات والتزامات بعض الوكالات الحكومية، مثل إدارة الإسكان الاتحادي (FHA)، إلخ.
   - السندات. يمكن تصوير سندات ادخار الولايات المتحدة تصويرًا فوتوغرافيًا لأغراض دعائية فقط فيما يتعلق بالحملة المخصصة لبيع مثل تلك السندات.
   - طوابع الإيرادات الداخلية. في حالة الضرورة لإعادة إنتاج وثيقة قانونية عليها طابع إيرادات ملغى، فيمكن القيام بذلك الأمر شريطة أن يكون إعادة إنتاجها لأغراض قانونية.
   - الطوابع البريدية، الملغاة وغير الملغاة. فيما يتعلق بأغراض هواية جمع الطوابع البريدية، يمكن تصوير الطوابع البريدية تصويرًا فوتوغرافيًا شريطة أن تكون إعادة الإنتاج باللونين الأبيض والأسود، وأن تكون الأبعاد الخطية لها أقل من 75% أو أكثر من 150% من الأصل.
   - الحوالات المالية البريدية.
   - الفواتير، أو الشيكات، أو الكمبيالات الخاصة بالأموال التي يقوم بطلبها أو سحبها مسئولون معتمدون بالولايات المتحدة.
   - الطوابع وأشكال العملات الأخرى لأي فئة من الفئات كان قد تم أو يتم إصدارها بموجب أي قانون من الكونجرس.
   - شهادات التعويض المعدلة للجنود الممنوحة لمن شارك في الحربين العالميتين من المحاربين القدامى.
2. الالتزامات أو السندات المالية الخاصة بأيّ حكومة، أو بنك، أو شركة أجنبية.
3. تقع المواد المحمية بحقوق الطبع، إلا إذا تم الحصول على ترخيص من مالك حقوق النشر أو كان النشر ضمن "الاستخدام العادل" أو مع الالتزام بشروط إعادة النسخ الخاصة بقانون حماية حقوق الطبع التي تقرها المكتبة. يمكن الحصول على معلومات إضافية خاصة بهذه الشروط من مكتب حقوق الطبع والنشر، مكتبة الكونجرس، واشنطن 20559. اسأل عن دورية R21.
4. شهادات منح المواطنة أو الجنسية. يمكن تصوير شهادات منح الجنسية الأجنبية.
5. جوازات السفر. يمكن تصوير جوازات السفر الأجنبية.
6. أوراق الهجرة.
7. بطاقات تسجيل الكمبيالات.
8. وثائق استقراء الخدمات الانتقائية التي تحمل أيًا من معلومات المسجل التالية:

- الأرباح أو الدخل.
- السجل القضائي.
- الحالة البدنية أو العقلية.
- حالة بدل الإعالة.
- الخدمة العسكرية السابقة.
- الاستثناء: يمكن تصوير شهادات الإعفاء من أداء الخدمة العسكرية في الولايات المتحدة.

9. الشارات أو بطاقات تحقيق الهوية أو الرخص أو العلامات المميزة التي يحملها العاملون في الجيش أو موظفو الإدارات الفيدرالية المختلفة، مثل مكتب التحقيقات الفيدرالي (FBI) ووزارة الخزانة الأمريكية، وغيرها (إلا إذا طلب رئيس أي مكتب أو إدارة إجراء عملية التصوير).

يحظر إعادة إنتاج المواد التالية في بعض الدول:

- رخص السيارات.
- رخص قيادة السيارات.
- شهادات ملكية السيارات.

القائمة السابقة ليست شاملة ولا تقع أية مسؤولية عن اكتمالها أو دقتها. في حالة الشك، استشر المحامي الخاص بك.

للاطلاع على مزيد من المعلومات حول هذه الشروط، اتصل بمكتب حقوق الطبع والنشر، مكتبة الكونجرس، واشنطن 20559. اسأل عن دورية R21.

كندا

يحظر البرلمان، وفقًا للقانون، إعادة إنتاج المواد التالية تحت ظروف محددة. وقد تفرض عقوبات الغرامة أو السجن على من تثبت إدانته بارتكاب هذا النسخ.

- أوراق البنك النقدية المتداولة أو الأوراق النقدية المتداولة
- الالتزامات أو الأوراق المالية لأية حكومة أو بنك
- أذونات الخزانة أو العوائد
- الختم العام لدولة كندا أو أية ولاية، أو ختم أي هيئة أو مؤسسة عامة في كندا، أو المحكمة
- البيانات، أو الأوامر، أو اللوائح، أو التعيينات، أو الإشعارات (بقصد تزوير مثل تلك المواد التي تتم طباعتها بطابعة Queens الخاصة بكندا، أو طابعة مماثلة لأي ولاية أخرى)
- العلامات أو العلامات التجارية أو الأختام أو الأغلفة أو التصميمات التي تستخدمها الحكومة الكندية أو أي ولاية أو بالنيابة عنهما، أو التي تستخدمها حكومات دول أخرى غير كندا، أو التي تستخدمها هيئات أو مجالس أو لجان أو وكالات أنشأتها الحكومة الكندية أو أي ولاية أو حكوم أي دولة أخرى بخلاف كندا
- طوابع الدمغات أو الطوابع اللاصقة والتي تستخدم بغرض إيرادات الحكومة الكندية أو أي ولاية أخرى أو إيرادات حكومة دولة أخرى بخلاف كندا
- المستندات أو السجلات أو المحاضر التي يحتفظ بها الموظفون العموميون المكلفون بعمل أو إصدار نسخة موثقة منها، حيث يهدف تزوير تلك المستندات لتكون مثل المستندات الموثقة
- حقوق الطبع والنشر والعلامات التجارية بأي طريقة أو نوع دون موافقة مالكها

وُضعت هذه القائمة لتوفير الراحة وتقدم المساعدة، غير أنها ليست شاملة، ولا تقع أي مسؤولية عن اكتمالها أو دقتها. في حالة الشك، استشر محامي المدينة التابع لها.

البلدان الأخرى

قد يعد نسخ بعض المستندات أمرًا غير مشروع في بلدك. وقد تفرض عقوبات الغرامة أو السجن ضد كل من يثبت أنه مذنب بالقيام بأعمال النسخ هذه.

- أوراق العملات النقدية
- الأوراق النقدية والشيكات

- السندات والأوراق المالية البنكية والحكومية
- جوازات السفر وبطاقات الهوية
- مواد حقوق الطبع والنشر أو العلامات التجارية بدون موافقة المالك
- طوابع البريد والصكوك القابلة للتفاوض الأخرى

هذه القائمة غير شاملة وليس هناك أي مسؤولية عن اكتمالها أو دقتها. في حالة الشك، اتصل بمستشارك القانوني.

لوائح استخدام الفاكس

الولايات المتحدة

متطلبات رأس الصفحة في الإرسال بالفاكس

ينص قانون حماية مستخدم الهاتف لعام 1991 بأن قيام أي شخص باستخدام جهاز كمبيوتر أو أي جهاز إلكتروني، بما في ذلك أجهزة الفاكس، في إرسال أية رسائل يعتبر أمرًا غير قانوني، إلا إذا تضمنت هذه الرسالة بوضوح تاريخ ووقت إرسالها وهوية الشركة أو أي كيان آخر أو الشخص المرسل، ورقم هاتف جهاز الإرسال أو هذه الشركة أو الكيان الآخر أو الشخص في الهامش أو أعلى أو أسفل كل صفحة مُرسلة أو في الصفحة الأولى من الرسالة. لا يجوز أن يبدأ رقم الهاتف المذكور برقم 900 أو أي رقم آخر تتعدى تكاليفه التكاليف المحلية أو تلك الخاصة بالاتصال بالمسافات البعيدة.

معلومات مقرنة البيانات

يتوافق هذا الجهاز مع الفقرة 68 من قواعد الاتصال الفيدرالية (FCC) والمتطلبات التي يتبعها المجلس الإداري للملحقات الطرفية (Administrative Council for Terminal Attachments (ACTA. يوجد ملصق على غطاء هذا الجهاز يحتوي من بين معلومات أخرى على معرف الجهاز بتنسيق US:AAAFA##BXXXX. ويجب تقديم هذا الرقم عند الطلب إلى شركة الهاتف.

يجب توافق القابس والمقبس المستخدمين في توصيل هذا الجهاز بشبكات الاتصال السلكية وشبكة الهاتف مع الفقرة 68 المعمول بها من قواعد لجنة الاتصالات الفيدرالية والمتطلبات التي يتبناها المجلس الإداري للملحقات الطرفية ACTA. مرفق مع هذا المنتج سلك هاتف وقابس متوافقان. حيث يتصل بمقبس عياري متوافق أيضًا. انظر تعليمات التركيب للحصول على التفاصيل.

يمكنك بأمان توصيل الطابعة بالمقبس العياري القياسي التالي: USOC RJ-11C باستخدام سلك خط الهاتف المتوافق (مع المقابس العيارية) المزودة مع مجموعة التركيب. انظر تعليمات التركيب للحصول على التفاصيل.

يستخدم الرقم المكافئ للجرس (REN) في تحديد عدد الأجهزة التي يمكن توصيلها بخط الهاتف. وقد تؤدي زيادة أرقام REN على خط الهاتف إلى عدم رنين الأجهزة استجابة لمكالمة واردة. يجب ألا يتجاوز مجموع أرقام REN، في أغلب المناطق وليس كلها، خمسة (5.0) أرقام. للتأكد من عدد الأجهزة التي ربما تقوم بتوصيلها بالخط، طبقًا لما تم تحديده بإجمالي أرقام REN، اتصل بشركة الهاتف المحلية. فيما يتعلق بالمنتجات التي تم التصديق عليها بعد 23 يوليو 2001، فإن رقم REN الخاص بهذا المنتج هو جزء من معرف الجهاز الموجود بتنسيق US:AAAFA##BXXXX. الأرقام التي يمثلها ## هي أرقام REN بدون علامة عشرية (على سبيل المثال: 03 هو رقم REN لـ 0.3) فيما يتعلق بالمنتجات التي تم التصديق عليها قبل ذلك، يظهر رقم REN بشكل منفصل على الملصق.

لطلب الخدمة الصحيحة من شركة الهاتف المحلية، قد تضطر إلى ذكر الأكواد المذكورة في القائمة التالية:

- رمز واجهة المرفق FIC = 02LS2
- رمز طلب الخدمة SOC = 9.0Y

الحذر: اطلب من شركة الهاتف المحلية نوع المقبس القياسي المركب على خطك. فقد يؤدي توصيل الجهاز بمقبس غير معتمد إلى تلف معدات شركة الهاتف. تتحمل أنت، وليس شركة Xerox، جميع المسؤوليات و/أو التبعات المتعلقة بأي تلف ينتج عن توصيل الجهاز بمقبس غير معتمد.

إذا تسبب جهاز شركة Xerox® في أية أضرار لشبكة الهاتف، فقد تقوم شركة الهاتف بفصل الخدمة مؤقتًا من خط الهاتف المتصل بها. ولكن إذا لم يكن الإشعار المسبق حلاً عمليًا، فستخطرك شركة الهاتف بالفصل بأسرع وقت ممكن. في حالة قطع شركة الهاتف للخدمة، فقد ينصحونك بشأن حقك في تقديم شكوى إلى لجنة الاتصالات الفيدرالية إذا كنت تعتقد أن هذا الإجراء ضروري.

وقد تقوم شركة الهاتف بإجراء تغييرات في المرافق، أو المعدات، أو العمليات، أو الإجراءات التي قد تؤثر على عمل الجهاز. في حالة تغيير شركة الهاتف لأي شيء يؤثر على تشغيل الجهاز، فيتعين عليها إخطارك للقيام بالتعديلات الضرورية للمحافظة على خدمة غير متقطعة.

إذا واجهت مشكلة مع جهاز Xerox®، فيرجى الاتصال بمركز الخدمة المناسب للإصلاح أو للحصول على معلومات على الضمان. تحتوي قائمة "حالة الجهاز" على معلومات الاتصال بالطابعة والجزء الخلفي من قسم استكشاف المشكلات وإصلاحها في □□□□ □□□□□□□□. إذا تسبب الجهاز في إلحاق الضرر بشبكة الهاتف، فقد تطلب منك شركة الهاتف فصل الجهاز حتى يتم حل المشكلة.

ممثل خدمة Xerox أو مزود خدمة Xerox المعتمد فقط هو صاحب الترخيص لإصلاح الطابعة. ويسري هذا في أي وقت أثناء فترة الضمان أو بعدها. ويتم إلغاء مدة الضمان المتبقية في حالة إجراء عمليات إصلاح غير مخول بها.

يجب عدم توصيل هذا الجهاز بالخطوط المشتركة. يخضع الاتصال بخدمة الخط المشترك لرسوم الدولة. اتصل بلجنة المرافق العامة بالدولة أو لجنة الخدمات العامة أو لجنة الشركات للحصول على المعلومات.

قد يحتوي مكتبك على جهاز إنذار سلكي خاص متصل بخط الهاتف تأكد أن تركيب جهاز Xerox® هذا لا يؤدي إلى تعطيل جهاز الإنذار.

إذا كانت لديك أسئلة حول ما يمكن أن يؤدي إلى تعطيل جهاز الإنذار، فاستشر شركة الهاتف أو فني تركيب مؤهلاً.

كندا

يتوافق هذا المنتج مع المواصفات الفنية المعمول بها والمطبّقة من قِبل هيئة الصناعة الكندية.

وينبغي أن يقوم الممثل المعين من قبل المورد بتنسيق عمليات الإصلاح للمعدات المعتمدة. إن إجراء المستخدم لأية عمليات إصلاح أو تعديل لهذا الجهاز أو لأعطال الجهاز قد يجعل شركة الاتصالات تطلب منك فصل الجهاز.

لحماية المستخدم، تأكد من أن الطابعة قد تم تأريضها بشكل صحيح. يجب توصيل جميع الوصلات الأرضية الكهربائية الخاصة بمرفق الكهرباء، وخطوط الهاتف، وشبكات أنابيب المياه المعدنية الداخلية معًا، إن وجدت. من الممكن أن يكون اتخاذ هذا الاحتياط مهمًا في المناطق الريفية.

خطر: لا تحاول إجراء هذه التوصيلات بنفسك. اتصل بهيئة الفحص الكهربائي، أو أحد الكهربائيين لإجراء التوصيلات الأرضية.

يشير رقم REN المعين لكل جهاز طرفي إلى الحد الأقصى لعدد الأجهزة الطرفية المسموح بتوصيلها بواجهة اتصال الهاتف. قد تتكون النهاية الطرفية على إحدى واجهات الاتصال من أية مجموعة من الأجهزة. والقيد الوحيد لعدد الأجهزة لعدد الأجهزة هو شرط ألا يزيد مجموع أرقام REN الخاصة بالأجهزة عن 5. للحصول على قيمة REN الكندية، يرجى الاطلاع على الملصق الموجود على المعدات.

الاتحاد الأوروبي

توجيه الأجهزة اللاسلكية وأجهزة الاتصالات الطرفية

تم اعتماد جهاز الفاكس وفقًا لقرار المجلس EC/1999/5 للاتصال الطرفي المفرد في كل أوروبا بشبكة التحويل الهاتفية العامة (PSTN). ومع ذلك، ولوجود اختلافات بين شبكات PSTN المتوفرة في البلدان المختلفة، فإن هذا الاعتماد لا يوفر ضمانًا غير مشروط لنجاح التشغيل على كل نقطة طرفية لشبكة PSTN.

في حالة وجود مشكلة، ينبغي عليك الاتصال بوكيلك المحلي المعتمد.

تم اختبار هذا المنتج طبقًا لمعايير ES 203 021-1، و-2، و-3 وثبت أنه متوافق معها، وهذا المعيار عبارة عن إحدى المواصفات الخاصة بالأجهزة الطرفية لاستخدامها مع شبكات التحويل الهاتفية المتناظرة في المنطقة الاقتصادية الأوروبية. هذا المنتج يحتوي على إعداد قابل للضبط من قِبل المستخدم خاص بكود الدولة. يجب ضبط كود الدولة قبل توصيل هذا المنتج بالشبكة. راجع وثائق المستهلك الخاصة بالإجراء الخاص بإعداد كود الدولة.

ملاحظة: على الرغم من أن هذا المنتج يمكنه استخدام إرسال الإشارات بنظام دائرة الفصل (النبض) أو DTMF (النغمة)، إلا أننا نوصي بضبطه على استخدام إرسال الإشارة DTMF للحصول على إعداد أكثر موثوقية وسرعة المكالمة. إن القيام بأي تعديل على هذا المنتج أو توصيله ببرنامج تحكم خارجي أو بجهاز تحكم خارجي غير معتمد من قِبل شركة Xerox سيبطل شهادة الاعتماد.

جنوب إفريقيا

يجب استخدام هذا المودم مع جهاز معتمد للحماية من الارتفاع المفاجئ للتيار الكهربائي.

نيوزيلندا

1. إن منح شهادة Telepermit لأي عنصر من المعدات الطرفية يشير فقط إلى قبول شركة Telecom حقيقة أن العنصر يتوافق مع الحد الأدنى من الشروط الخاصة بالاتصال بشبكتها. ولا يشير ذلك إلى مصادقة المنتج من قِبل شركة Telecom، كما أن ذلك لا يوفر أي نوع من الضمانات ولا يعني أن أي منتج تم منحه شهادة Telepermit يتوافق مع جميع خدمات شبكة شركة Telecom. وقبل كل شيء، فإنه لا يضمن أن أي عنصر سيعمل بشكل صحيح في جميع الجوانب مع عنصر آخر من الأجهزة ذات الصناعة أو الطراز المختلف والتي تم منحها شهادة Telepermit.

   قد لا يكون الجهاز قادرًا على العمل بشكل صحيح مع سرعات البيانات الأعلى المعينة. ومن المرجح أن يتم تقييد الاتصالات ذات السرعتين 33.6 و56 كيلوبت في الثانية لمعدلات بت أقل عند الاتصال ببعض الإجراءات التي تتطلب شبكة PSTN. لن تتحمل شركة Telecom أية مسئولية بشأن المشكلات التي تظهر في مثل هذه الحالات.

2. افصل الجهاز على الفور في حال حدوث تلف مادي به، ثم قم بعد ذلك بالترتيب للتخلص منه أو إصلاحه.
3. يجب عدم استخدام هذا المودم بأية طريقة تؤدي إلى إزعاج عملاء شركة Telecom الآخرين.
4. هذا الجهاز مزود بنظام الطلب النبضي، بينما يكون معيار شركة Telecom الطلب النغمي بإشارات DTMF. ليس هناك ما يضمن استمرار خطوط شركة Telecom في دعم الطلب النبضي.
5. قد يؤدي استخدام الطلب النبضي، عندما يكون هذا الجهاز متصلاً بالخط ذاته كجهاز آخر، إلى "خشخشة الجرس" أو الضوضاء ويتسبب في حالة رد خاطئة. إذا واجهت مثل هذه المشاكل، فلا تتصل بخدمة أعطال Telecom.
6. يعد الطلب النغمي بإشارات DTMF هو الطريقة المفضلة، وذلك لأنه يتميز بكونه أكثر سرعة من الطلب النبضي (القرصي) بالإضافة إلى كونه متوفرًا بسهولة في معظم سنترالات الهواتف بنيوزيلندا.

   ⚠ **خطر:** يمكن إجراء مكالمات الأرقام "111" أو المكالمات الأخرى من هذا الجهاز أثناء تعطل طاقة الموصلات الرئيسية.

7. قد لا يوفر هذا الجهاز توصيل المكالمة بفعالية لجهاز آخر متصل بالخط ذاته.
8. تعتمد بعض المعلمات المطلوبة للتوافق مع متطلبات شهادة Telepermit من شركة Telecom على الجهاز (الكمبيوتر) المرتبط بهذا الجهاز. يجب أن يتم تعيين الجهاز المرتبط لتشغيل الحدود التالية للتوافق مع مواصفات Telecom.

   بالنسبة للمكالمات المكررة للرقم ذاته:

   - يجب ألا يوجد ما يزيد عن 10 محاولات للاتصال بالرقم ذاته خلال أية 30 دقيقة لأي عملية بدء يدوية واحدة للمكالمة،
   - وبالنسبة للمكالمات الأوتوماتيكية للأرقام المختلفة:
   - يجب تعيين الجهاز لضمان وجود فاصل زمني للمكالمات التي يتم إجراؤها للأرقام المختلفة بحيث لا توجد فترة تقل عن 5 ثوان بين نهاية إحدى المحاولات لإجراء المكالمة وبدء مكالمة أخرى.

9. للتشغيل الصحيح، يجب ألا يزيد إجمالي أرقام RN الخاصة بجميع الأجهزة المتصلة بخط واحد عن خمسة.

Material Safety Data Sheets (أوراق بيانات أمان المواد)

للاطلاع على معلومات حول بيانات سلامة المواد الخاصة بالطابعة، انتقل إلى:

- أمريكا الشمالية:
  - WorkCentre® 3335: www.xerox.com/msds
  - WorkCentre® 3345: www.xerox.com/msds
- الاتحاد الأوروبي:
  - WorkCentre® 3335: www.xerox.com/environment_europe
  - WorkCentre® 3345: www.xerox.com/environment_europe

للحصول على أرقام هواتف مركز دعم العملاء، انتقل إلى:

- WorkCentre® 3335: www.xerox.com/office/worldcontacts
- WorkCentre® 3345: www.xerox.com/office/worldcontacts

.

C

إعادة تدوير المنتج والتخلص منه

يحتوي هذا الملحق على:

- جميع البلدان 216
- أمريكا الشمالية 217
- الاتحاد الأوروبي 218
- البلدان الأخرى 220

جميع البلدان

إذا قررت التخلص من منتج Xerox الخاص بك، فالرجاء العلم أن هذه الطابعة قد تحتوي على مادة الرصاص، والزئبق، والبيركلورات، وغيرها من المواد الأخرى التي تخضع عملية التخلص منها للتنظيم وفقًا لاعتبارات بيئية. ويتوافق وجود تلك المواد توافقًا كاملاً مع اللوائح العالمية المعمول بها في وقت وضع المنتج في الأسواق. للحصول على معلومات حول إعادة تدوير المنتجات والتخلص منها، اتصل بالسلطات المحلية بمنطقتك. مادة البيركلورات: قد يحتوي هذا المنتج على جهاز أو أكثر من تلك التي تحتوي على البيركلورات، مثل البطاريات. قد يتم اتباع طرق خاصة للمعالجة، يُرجى الرجوع إلى www.dtsc.ca.gov/hazardouswaste/perchlorate.

أمريكا الشمالية

تدير شركة Xerox برنامجًا لاسترداد الأجهزة وإعادة استخدامها/تدويرها. اتصل بمندوب Xerox لديك (1-800--ASK XEROX) لمعرفة ما إذا كان منتج Xerox هذا جزءًا من هذا البرنامج أم لا. للتعرف على مزيد من المعلومات حول البرامج البيئية من شركة Xerox، تفضل بزيارة الموقع www.xerox.com/environment لـ WorkCentre® 3335 أو www.xerox.com/environment لـ WorkCentre® 3345، أو اتصل بالسلطات المحلية للتعرف على المعلومات الخاصة بإعادة التدوير والتخلص من المنتجات.

الاتحاد الأوروبي

قد تستخدم بعض المعدات في الاستعمالات الداخلية/المنزلية والاستعمالات المهنية/التجارية.

البيئة الداخلية/المنزلية

يعد وجود هذا الرمز على الجهاز تأكيدًا على أنه لا ينبغي عليك التخلص من الجهاز مع المخلفات المنزلية العادية.

ووفقًا للتشريعات الأوروبية، يجب فصل الأجهزة الكهربائية والإلكترونية عند انتهاء عمرها الافتراضي عن المخلفات المنزلية.

يمكن للمنازل الخاصة في الدول الأعضاء بالاتحاد الأوروبي إعادة الأجهزة الإلكترونية والكهربائية إلى مواقع التجميع المخصصة دون دفع أي رسوم. الرجاء الاتصال بهيئة التخلص المحلية للحصول على مزيد من المعلومات.

في بعض الدول الأعضاء، عند شرائك جهاز جديد، قد يجب على الموزع المحلي استعادة جهازك القديم دون دفع أية رسوم. الرجاء الاستفسار من الموزع المحلي للحصول على مزيد من المعلومات.

البيئة المهنية/التجارية

يعد وجود هذا الرمز على الجهاز تأكيدًا على وجوب التخلص من هذا الجهاز وفقًا للإجراءات الوطنية المتفق عليها.

ووفقًا للتشريعات الأوروبية، يجب التخلص من الأجهزة الكهربائية والإلكترونية عند انتهاء عمرها الافتراضي وفقًا للإجراءات المتفق عليها.

قبل التخلص من الجهاز، الرجاء الاتصال بالموزع المحلي أو ممثل شركة Xerox للحصول على معلومات حول استعادة الأجهزة عند انتهاء عمرها الافتراضي.

تجميع الأجهزة والبطاريات والتخلص منها

- تشير هذه الرموز الموجودة على المنتجات و/أو المستندات المرفقة بها إلى عدم خلط المنتجات الكهربائية والإلكترونية والبطاريات مع النفايات المنزلية العامة.
- لمعرفة المعالجة الصحيحة والاستعادة وإعادة تدوير المنتجات القديمة والبطاريات المستخدمة، يرجى نقلها إلى مراكز التجميع العاملة وفقًا للتشريعات الوطنية والتوجيه EC/2002/96 وEC/2006/66.
- بالتخلص من هذه المنتجات والبطاريات بطريقة صحيحة، فإنك تساعد بذلك على حفظ الموارد الثمينة ومنع أية آثار سلبية محتملة على صحة الإنسان والبيئة التي قد تنشأ عن المعالجة الأخرى غير الصحيحة للمخلفات.
- للاطلاع على المزيد من المعلومات حول تجميع المنتجات والبطاريات القديمة وإعادة تدويرها، يرجى الاتصال بالبلدية المحلية أو شركة التخلص من النفايات أو مركز البيع الذي اشتريت منه هذه المواد.
- قد يتم فرض غرامات على التخلص غير الصحيح من هذه النفايات، وذلك بموجب التشريعات الوطنية.

مستخدمو الشركات في الاتحاد الأوروبي

إذا كنت تريد التخلص من الجهاز الكهربائي والإلكتروني، فيرجى الاتصال بالموزع أو المورد للحصول على معلومات إضافية.

التخلص خارج الاتحاد الأوروبي

هذه الرموز صالحة فقط في الاتحاد الأوروبي. إذا كنت ترغب في التخلص من هذه العناصر، فيرجى الاتصال بالسلطات المحلية أو الموزع المحلي والاستفسار عن الطريقة الصحيحة للتخلص من الجهاز.

ملاحظة رمز البطارية

قد يتم استخدام رمز السلة ذات العجلات هذا مع رمز كيميائي. ويؤسس هذا توافقًا مع المتطلبات المحددة بواسطة التوجيه.

إزالة البطارية

يحظر استبدال البطارية إلا بواسطة مركز خدمة معتمد من الشركة المصنعة.

البلدان الأخرى

يرجى الاتصال بسلطة إدارة النفايات المحلية لطلب إرشادات بشأن التخلص من المنتج.