WorkCentre® 5222/5225/5230

XEROX®

print | copy | scan | fax | email

Guía de administración del sistema

XE3022ES0-2

© 2008 de Xerox Corporation. Reservados todos los derechos.

www.xerox.com/support

Traducido por:
Xerox
GKLS European Operations
Bessemer Road
Welwyn Garden City
Hertfordshire
AL7 1BU
Reino Unido

© 2008 de Fuji Xerox Co., Ltd. Reservados todos los derechos.

Los derechos de propiedad intelectual (copyright) incluyen en forma y fondo todo el material e información registrable como propiedad intelectual según la legislación actual y futura, incluido sin limitación el material generado por los programas de software y mostrado en pantalla, como iconos, vistas de pantalla, apariencia, etc.

Xerox® y todos los productos Xerox mencionados en este documento son marcas comerciales de Xerox Corporation. Se reconocen los nombres de productos y marcas comerciales de otras empresas.

La información que contiene este documento se considera correcta en el momento de su publicación. Xerox se reserva el derecho de cambiar en cualquier momento la información sin previo aviso. Los cambios y actualizaciones técnicas pertinentes se añadirán en las ediciones sucesivas de este documento. Para obtener información actualizada, visite www.xerox.com.

Productos sujetos a normas de exportación ordinarias

La exportación de este producto está estrictamente limitada por las leyes de cambio y comercio exterior de Japón (Foreign Exchange and Foreign Trade of Japan) y las normas de control de las exportaciones de EE.UU. Para exportar este producto, es necesario obtener la correspondiente licencia de exportación del Gobierno Japonés o su administración y el permiso de reexportación del Gobierno de los Estados Unidos o su administración.

Productos sujetos a normas de exportación adicionales

La exportación de este producto está estrictamente limitada por las leyes de cambio y comercio exterior de Japón (Foreign Exchange and Foreign Trade of Japan) y las normas de control de las exportaciones de EE.UU. Es necesario obtener, si estuviera en su conocimiento que el producto va a utilizarse, o fue utilizado para el desarrollo, fabricación o uso de armas de destrucción masiva, incluido armamento nuclear, químico o biológico, a través de documentos comerciales, como un contrato legal o información del importador, una licencia de exportación apropiada del Gobierno Japonés o del Gobierno de los Estados Unidos o sus respectivas administraciones.

Índice

1 Antes de utilizar la máquina 13

Centro de Asistencia de Xerox 13

Número de serie 13

Idioma mostrado en la pantalla táctil 14

Convenciones 14

Otras fuentes de información 16

2 Papel y otros materiales 17

Colocación del papel 17

Preparación del papel para la colocación 17

Bandejas 1, 2 / Módulo de dos bandejas (bandejas 3 y 4) 17

Bandeja tándem de alta capacidad (bandejas 3 y 4) 19

Bandeja especial (bandeja 5) 19

Alimentador de alta capacidad (bandeja 6) 20

Bandeja de sobres 22

Cambio automático de bandeja 22

Almacenamiento y manipulación del papel 23

Tamaños y tipos de papel admitidos 23

Tamaños de papel admitidos 23

Tipos de papel admitidos 26

3 Mantenimiento 29

Pedido de suministros 29

Limpieza de la máquina 29

Panel de control y pantalla táctil 29

Cristal de exposición y cristal del alimentador de documentos 30

Rodillos del alimentador de documentos 30

Sustitución del cartucho de cilindro 30

Extracción del cartucho de cilindro usado 31

Inserción del cartucho de cilindro nuevo 31

Sustitución del cartucho de tóner 33

Extracción del cartucho de tóner usado 33

Inserción del cartucho de tóner nuevo 33

Recarga de grapas en la acabadora de oficina integrada (opcional) 34

Recarga de grapas en la acabadora de oficina LX (opcional) 35

Recarga de grapas de folletos en la acabadora de oficina LX (opcional) 37

Vaciado del contenedor de restos de la perforadora (opcional) 38

4 Estado del trabajo 39

Estado del trabajo 39

Trabajos activos 40
Trabajos terminados 41
Trabajos de impresión protegida y más 42
Impresión de cobro 43
Impresión de cobro privada 44
Impresión protegida 45
Juego de muestra 46
Impresión diferida 46
Buzón público 47
Faxes sin entregar 48

5 Estado de la máquina 49
Información de la máquina 49
Información general 50
Estado de bandejas de papel 51
Modo de impresión 51
Sobrescribir el disco duro 52
Imprimir informes 53
Impresión automática de informes/listas 57
Modo de recepción de faxes 58
Errores 59
Suministros 59
Información de facturación 59
Información de facturación 60
Contador de facturación de cuenta de usuario 60
Herramientas 61
Opciones del sistema 61
Configuración 61
Contabilidad 62
Opciones de autenticación/seguridad 62

6 Configuraciones 63
Procedimiento de ajuste de opciones 63
1. Entrada en el modo de administración del sistema 63
2. Configuración de funciones 64
3. Salida del modo de administración del sistema 64
Menú principal de la pantalla [Herramientas] 65
Opciones del sistema 65
Opciones de servicio comunes 65
Reloj/Temporizadores de la máquina 66
Señales sonoras 67
Opciones de botones/pantalla 69
Opciones de bandeja de papel 70
Calidad de imagen 72
Informes 73
Mantenimiento 75

Marca de agua 77
Otras opciones 78
Opciones servicio copia 85
Ficha Copia 85
Prefijados de copia 86
Control de copia 89
Tamaños de original prefijados 91
Prefijados de reducir/ampliar 91
Configuración de red y conectividad 92
Opciones de puerto 92
Opciones de protocolo 94
Dirección de e-mail de la máquina/Nombre del host 95
Opciones del servidor proxy 96
Opciones de e-mail entrante/saliente 97
Opciones de servidores de autenticación remota 98
Opciones de seguridad 99
Otras opciones 102
Opciones de servicio de impresión 102
Asignar memoria 103
Otras opciones 105
Opciones de servicio de escaneado 107
Prefijados de escaneado 107
Prefijados de escanear a PC 109
Tamaños de original prefijados 110
Tamaños de salida prefijados 110
Prefijados de reducir/ampliar 111
Otras opciones 111
Opciones de servicio de fax 112
Prefijados de pantalla 113
Prefijados de fax 113
Control de fax 114
Opciones de fax recibido 118
Prefijados de reducir/ampliar 119
Tamaños de original prefijados 119
Información del terminal local 120
Control del fax de Internet 121
Opciones de servicio de E-mail/Fax de Internet 122
Control de e-mail 122
Opciones de documentos guardados/buzón 125
Opciones de servicio de buzón 125
Opciones de documentos guardados 126
Opciones de servicio de flujo de trabajo 126
Configuración 127
Crear buzón 128
Pantalla [Vincular hoja de flujo de trabajo al buzón] 129
Programación guardada 129
Registro de operaciones con un número de trabajo 129

Crear hoja de flujo de trabajo 130
Pantalla [Crear hoja de flujo de trabajo] 131
Pantalla [Crear hoja de flujo de trabajo] 132
Crear palabra clave de hoja de flujo de trabajo 133
Agregar entrada de libreta de direcciones 133
Crear destinatarios del grupo de fax 137
Agregar comentario de fax 138
Atributos de bandejas de papel 138
Contabilidad 139
Crear/Ver cuentas de usuarios 139
Ver cuentas 141
Restaurar cuentas de usuario 141
Contador del administrador del sistema (copia) 142
Tipo de contabilidad 142
Opciones de pantalla de inicio de sesión de contabilidad 143
Datos de facturación de fax 144
Tarifa por unidad 144
Autorrestaurar información de facturación de usuario 144
Informe de actividades de copia 145
Opciones de autenticación/seguridad 145
Opciones del administrador del sistema 145
ID de conexión del administrador del sistema 146
Clave del administrador del sistema 146
Autenticación 146
Tipo de conexión 146
Control de acceso 147
Crear/Ver cuentas de usuarios 148
Restaurar cuentas de usuario 148
Crear grupos de autorización 148
Configuración de datos del usuario 149
Máximo de intentos de conexión del administrador del sistema 150
Norma de claves 150
Opciones de impresión de cobro/privada 151
Permitir al usuario desactivar opciones activas 151
Prefijado de estado de trabajo 152
Vista de trabajos activos 152
Vista de trabajos terminados 152
Sobrescribir el disco duro 153
Número de sobrescrituras 153
Sobrescritura de imagen programada 153

7 Servicios de Internet de CentreWare 155

Lista de comprobación de datos 155

Entornos de Servicios de Internet de CentreWare 156
Instalación de Servicios de Internet de CentreWare 156
Procedimiento de instalación 156
Configuración de comunicaciones de red 156
Prueba de acceso 158
Selección de protocolos de transporte 159
Diseño de la pantalla 160
Servicios 161
ID de usuario y clave prefijadas 163
Estado 163
General 163
Bandejas 163
Suministros 164
Trabajos 165
Trabajos activos 165
Lista del historial de trabajos 165
Historial de errores 167
Imprimir 167
Envío de trabajos 167
Escaneado 169
Plantillas de trabajo 169
Buzón 177
Hojas de flujo de trabajo 180
Propiedades 186
Funciones de propiedades 187
Asistencia 239

8 Configuración del entorno de la impresora 241
TCP/IP en Windows 241
Configuración rápida en la red (DHCP) 241
Configuración rápida en la red (IP estática) 242
NetWare 245
Lista de comprobación de datos 245
Entornos NetWare 245
Instalación de NetWare 246
TCP/IP en UNIX 250
Lista de comprobación de datos 250
Entornos TCP/IP en UNIX 251
Instalación TCP/IP en UNIX 251
Impresión 259
Estado de la impresora 262
Opción -C 264
EtherTalk 269
Lista de comprobación de datos 269
Entornos EtherTalk 269

Instalación de EtherTalk 270
Conexiones de red de Microsoft 271
Lista de comprobación de datos 271
Entornos SMB 272
Instalación de SMB 273
TCP/IP (LPD o Port9100) 276
Lista de comprobación de datos 276
Entornos TCP/IP (LPD o Port9100) 276
Instalación de TCP/IP (LPD o Port9100) 277
Puerto USB 280
Lista de comprobación de datos 280
Entorno de puerto USB 281
Instalación del puerto USB 281
IPP (Protocolo de impresión en Internet) 283
Lista de comprobación de datos 283
Entorno IPP 283
Instalación de IPP 284
Configuración del PC 286
Prueba de impresión 287

9 Configuración del entorno de e-mail 289
Descripción general de E-mail 289
Lista de comprobación de datos 290
Entornos de correo electrónico 291
Instalación del e-mail 291
Procedimiento de instalación 291
Configuración de comunicaciones de red 292
Prueba de correo electrónico 295

10 Configuración del entorno del escáner 297
Descripción general de Escaneado 297
Escaneado con la máquina 297
Proceso de escaneado 298
Configuración de Escanear a e-mail 298
Requisitos para la configuración de Escanear a e-mail 298
Procedimiento de configuración de Escanear a e-mail 299
Solución de problemas de Escanear a e-mail 300
Configuración de Escanear a buzón 300
Requisitos para la configuración de Escanear a buzón 300
Procedimiento de configuración de Escanear a buzón a través de Servicios de Internet de CentreWare 301
Procedimiento de configuración de Escanear a buzón a través del panel de control 302
Configuración del PC 302
Configuración de Escaneado de red 302
Requisitos para la configuración de Escaneado de red 302

Procedimientos de configuración de Escaneado de red 303
Configuración del PC 303
Configuración de Escanear a base 304
Requisitos para la configuración de Escanear a base 304
Procedimientos de configuración de Escanear a base 304
Configuración de Escanear a PC (FTP) 306
Requisitos para la configuración de Escanear a PC (FTP) 306
Procedimiento de configuración de Escanear a PC (FTP) 306
Configuración de Escanear a PC (SMB) 307
Requisitos para la configuración de Escanear a PC (SMB) 307
Procedimiento de configuración de Escanear a PC (SMB) 307
Configuración de Servicio de flujo de trabajo 308

11 Fax de Internet 311
Descripción general de Fax de Internet 311
Lista de comprobación de datos 311
Entornos de Fax de Internet 312
Instalación de Fax de Internet 312
Procedimiento de instalación 312
Configuración de comunicaciones de red 313
Prueba de Fax de Internet 316

12 Fax de servidor.....317
Descripción general de Fax de servidor 317
Entornos de Fax de servidor 318
Instalación de Fax de servidor 318
Procedimiento de instalación 318
Instalación y configuración del servidor de faxes 319
Configuración de la máquina 319
Prueba de transmisión de Fax de servidor 321

13 Seguridad: cifrado/firma digital 323
Tipos de servicios de cifrado/firma digital disponibles 323
Configuración del cifrado de la comunicación HTTPS (SSL/TLS) 324
Descripción general de la instalación 324
Configuración de certificados con Servicios de Internet de CentreWare 325
Configuración del cifrado/firma digital de e-mail 326
Descripción general de la instalación 326
Configuración de certificados S/MIME con Servicios de Internet de CentreWare 327
Configuración de firmas de archivos de escaneado (documentos PDF/XPS) 330
Descripción general de la instalación 330
Configuración de certificados de archivos de escaneado con Servicios de Internet de CentreWare 330
Configuración de IPsec 332

14 Autenticación y administración de cuentas 333
Descripción general de Autenticación 333
Usuarios controlados mediante autenticación 333
Tipos de autenticación 335
Funciones controladas mediante autenticación 335
Autenticación para hojas de flujo de trabajo y buzones 337
Tipos de hojas de flujo de trabajo 337
Tipos de buzones 341
Vinculación de hojas de flujo de trabajo a buzones 345
Descripción general de la administración de cuentas 347
Tipos de administración de cuentas 347
Funciones y servicios de administración 347
Contabilidad estándar de Xerox 354
Descripción general 354
Lista de comprobación de la instalación 355
Activación de Contabilidad estándar de Xerox (desde Servicios de Internet) 355
Creación de cuentas de grupo 355
Creación de cuentas de usuario y Límites de uso 356
Límites de uso máximo y restablecimiento de límites individuales 356
Uso de Contabilidad estándar de Xerox en la máquina 357
Restauración de los datos de uso 357
Impresión de un informe de uso 357
Activación de Contabilidad estándar de Xerox en los controladores de impresión 358
Copia de seguridad de los datos de Contabilidad estándar de Xerox y clonación en otro dispositivo 358
Autenticación 802.1x 359
Configuración de la autenticación en la máquina local 360
Configuración de la autenticación remota 361
Configuración de autenticación remota para Kerberos (Windows 2000) 362
Configuración de autenticación remota para Kerberos (Solaris) 362
Configuración de autenticación remota para SMB 363
Configuración de autenticación remota para LDAP 363
Configuración de la autenticación de red 365
Configuración de Xerox Secure Access 367
Configuración de Xerox Secure Access para que funcione con la autenticación remota 367
Activación de opciones específicas de Xerox Secure Access 368

15 Solución de problemas 371
Procedimiento de solución de errores 371
Atascos de papel 372
Atascos de papel en la cubierta A 375
Atascos de papel en la cubierta B 376
Atascos de papel en la cubierta C 377

Atascos de papel en la cubierta E 377
Atascos de papel en bandejas 1, 2, 3 y 4 (opcional) y bandeja de sobres (opcional) 378
Atascos de papel en Bandeja tándem de alta capacidad (opcional) 378
Atascos de papel en Bandeja 5 (especial) 379
Atascos de papel en Cubierta D de módulo a 2 caras (opcional) ...379
Atascos de papel en Alimentador de alta capacidad (opcional) 379
Atascos de papel en Acabadora de oficina integrada (opcional) 381
Atascos de papel en Acabadora de oficina XL (opcional) 381
Atascos de documentos 383
Errores de la grapadora 384
Atascos de grapas en Acabadora de oficina integrada (opcional) .385
Atascos de grapas en Acabadora de oficina LX (opcional) 386
Problemas comunes 388
Problemas relacionados con la red 393
Procedimiento de solución de problemas 393
SMB 393
NetWare 397
UNIX 401
TCP/IP 403
EtherTalk 406
Bonjour 407
Servicios de Internet de CentreWare 407
Servicios de escaneado 409
Servicios de e-mail 411
Conexión a Internet/intranet 412
Direcciones IPv6 415
Códigos de error 417
Mensajes en pantalla 461
Centro de Asistencia de Xerox 461

16 Apéndice 463
Especificaciones 463
Especificaciones de la máquina 463
Suministro de papel 465
Salida del papel 466
Especificaciones eléctricas 467
Especificaciones del servicio de fax 468
Parámetros de emulación 469
Emulación PCL 469
Impresión directa de PDF 472
Actualización del software de la máquina 473
Xerox Extensible Interface Platform (XEIP) 474
Configuración de XEIP 474

17 Índice 477

1 Antes de utilizar la máquina

Bienvenido a la familia Xerox de productos WorkCentre.

La Guía de administración del sistema proporciona información, especificaciones técnicas y procedimientos detallados para utilizar las funciones integradas de la máquina.

Centro de Asistencia de Xerox

Si necesita ayuda durante o después de la instalación del producto, visite el sitio web de Xerox donde encontrará asistencia y soluciones en línea.

http://www.xerox.com/support

Si necesita asistencia adicional, póngase en contacto con nuestros expertos del Centro de Asistencia de Xerox. Es posible que tenga el número de teléfono de un representante local proporcionado cuando se instaló el producto. Para mayor comodidad y para poder consultarlo en el futuro, anote el número en el espacio proporcionado a continuación.

Teléfono del Centro de Asistencia o representante local:

#_____

Centro de Asistencia de Xerox en Estados Unidos: 1-800-821-2797

Centro de Asistencia de Xerox en Canadá: 1-800-93-XEROX (1-800-939-3769)

Número de serie

Cuando llame al Centro de Asistencia necesitará tener a mano el número de serie, que está situado en el lateral izquierdo de la máquina, detrás de la cubierta A, tal como se muestra en el diagrama.

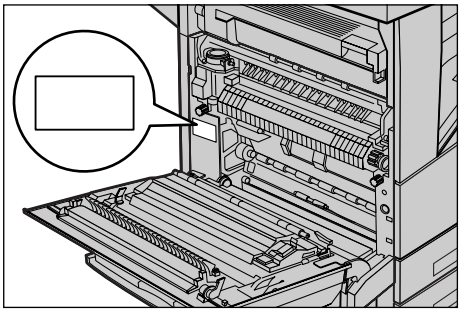

Para mayor comodidad, anote el número de serie en el espacio que se facilita a continuación.

Número de serie:

_____

Anote también los mensajes de error que puedan surgir. Esta información nos ayuda a solucionar los problemas con mayor rapidez.

Idioma mostrado en la pantalla táctil

El idioma de la pantalla táctil puede cambiarse de dos maneras.

- Para cambiar el idioma para uso temporal, pulse el botón <Idioma> en el panel de control y seleccione el idioma que necesite.

NOTA: El idioma cambiará de nuevo al idioma prefijado después de reiniciarse la máquina.

- Para cambiar el idioma prefijado, pase al modo de administración del sistema, pulse el botón <Estado de la máquina> y, a continuación, seleccione [Herramientas] > [Opciones del sistema] > [Opciones serv. comunes] > [Opciones de botones/ pantalla] > [Idioma prefijado]. En la pantalla [Idioma prefijado], seleccione el idioma que desee como idioma prefijado. Para obtener más información, consulte el capítulo *Configuraciones, en página 63.*

Convenciones

En esta sección se describen las convenciones que se utilizan en esta Guía de administración del sistema. En esta guía, observará que algunos términos se utilizan indistintamente:

- Papel se utiliza algunas veces como sinónimo de material de impresión.
- Documento se utiliza algunas veces como sinónimo de original.
- Xerox WorkCentre 5222/5225/5225A/5230/5230A es sinónimo de la máquina.

Orientación

La orientación se utiliza para indicar el sentido de la imagen en la página. Cuando la imagen está en vertical, el papel (u otro tipo de material de impresión) puede alimentarse por el borde largo o por el borde corto.

Alimentación por el borde largo (ABL)

Al colocar los documentos por el borde largo en el alimentador de documentos, colóquelos con uno de los bordes largos hacia el alimentador de documentos, con los bordes cortos hacia la parte delantera o posterior del alimentador de documentos. Al colocar el papel por el borde largo en la bandeja de papel, colóquelo con uno de los bordes largos hacia el lateral izquierdo y uno de los bordes cortos hacia la parte frontal de la bandeja.

Alimentación por el borde corto (ABC)

Al colocar los documentos por el borde corto en el alimentador de documentos, colóquelos con uno de los bordes cortos hacia el alimentador de documentos, con los bordes largos hacia la parte delantera o posterior del alimentador de documentos. Al colocar el papel por el borde corto en la bandeja de papel, colóquelo con uno de los bordes cortos hacia el lateral izquierdo y uno de los bordes largos hacia la parte frontal de la bandeja.

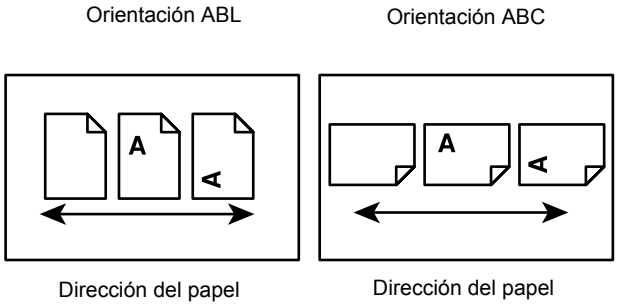

Texto entre [corchetes]

Indica que son nombres de pantallas, fichas, botones, funciones y categorías de opciones. También se utilizan para hacer referencia a nombres de archivos y de carpetas de un PC.

Por ejemplo:

- Seleccione [Tipo de original] en la pantalla [Calidad de imagen].
- Seleccione [Guardar].

Texto entre <corchetes angulares>

Indica que se trata de nombres de botones físicos, botones numéricos o simbólicos, indicadores luminosos del panel de control o símbolos de los interruptores de encendido/apagado.

Por ejemplo:

- Pulse el botón <Estado de la máquina> para ver la pantalla [Información de la máquina].
- Pulse el botón <C> del panel de control para borrar el trabajo suspendido.

Letra cursiva

La letra cursiva se usa para indicar referencias a otras secciones y capítulos.

Por ejemplo:

- Para obtener más información, consulte “Colocación del papel”, en página 17.
- *Estado del trabajo: página 39.*

Avisos

Los avisos son declaraciones que advierten del riesgo de sufrir daños personales.

Por ejemplo:

AVISO: No use limpiadores en aerosol. Los limpiadores en aerosol pueden ser explosivos o inflamables al utilizarse en equipos electromecánicos.

Desenchufe el equipo antes de limpiarlo. Utilice siempre materiales específicos para este producto. El uso de otros materiales puede afectar al rendimiento y resultar peligroso.

Desenchufe siempre el equipo de la toma de corriente antes de limpiarlo.

Notas

Las notas son indicaciones que proporcionan información adicional.

Por ejemplo:

NOTA: Si el alimentador de documentos no está instalado, esta función no está disponible.

Otras fuentes de información

La máquina cuenta con las siguientes fuentes de información:

Guía del usuario

Esta guía está destinada a usuarios generales y en ella se describe cómo utilizar funciones de la máquina, como la copia, escaneado y fax.

Guía de administración del sistema

Esta guía está destinada al administrador del sistema y proporciona información como el tipo de papel y material de impresión compatibles, consejos para solucionar problemas, cómo configurar la red y opciones de seguridad, además de cómo cambiar los consumibles.

Guía de configuración rápida en red

Esta guía está destinada al administrador del sistema y proporciona procedimiento de configuración de TCP/IP.

Guía de uso rápida

Esta guía está destinada a usuarios generales y en ella se describe cómo utilizar algunas funciones útiles de la máquina y cómo cambiar el cartucho de tóner y el cartucho de cilindro.

Guía de configuración rápida de funciones de escaneado

Esta guía está destinada al administrador del sistema y en ella se describe cómo configurar los servicios de escaneado.

NOTA: Tenga en cuenta que las pantallas que aparecen en estas guías son aplicables a una máquina totalmente configurada y, por consiguiente, puede que no representen exactamente la configuración disponible en su máquina.

2 Papel y otros materiales

La máquina se ha fabricado para utilizar varios tipos de papel y otros materiales de impresión. En este capítulo se ofrece información sobre el modo de colocar papel y otros materiales de impresión en la máquina.

Colocación del papel

La máquina puede incorporar varias bandejas de papel. Según la configuración de la máquina, puede haber hasta seis bandejas de papel disponibles, incluida la bandeja de sobres. En esta sección hallará información sobre el modo de colocar papel en cada tipo de bandeja.

NOTA: Asegúrese de que las guías de papel lateral y posterior de la bandeja están bien ajustadas y se adaptan al tamaño del papel colocado. Si queda espacio entre la pila de papel y las guías, es posible que el papel no entre bien en la máquina y que se produzcan atascos.

Para obtener información sobre los tamaños y tipos de papel idóneos para cada bandeja, consulte *Tamaños y tipos de papel admitidos, en página 23*.

Para obtener información sobre los tamaños de papel admitidos y la capacidad de cada bandeja, consulte *Suministro de papel en el capítulo Apéndice, página 465.*

Preparación del papel para la colocación

Antes de colocar papel en las bandejas, airee los bordes. Este procedimiento separa las hojas de papel que están adheridas y también reduce la posibilidad de atascos del papel.

NOTA: Para evitar atascos de papel y de alimentación, no extraiga el papel de su embalaje hasta que sea preciso.

Bandejas 1, 2 / Módulo de dos bandejas (bandejas 3 y 4)

Las bandejas 1 a 4 pueden contener papel de tamaño estándar.

NOTA: Si la máquina está procesando un trabajo, no abra la bandeja de papel activa.

1. Tire de la bandeja de papel.

NOTA: Para evitar atascos de papel y errores de alimentación, no coloque papel encima del papel que queda en la bandeja. Retire el papel restante y vuelva a colocarlo sobre el papel nuevo.

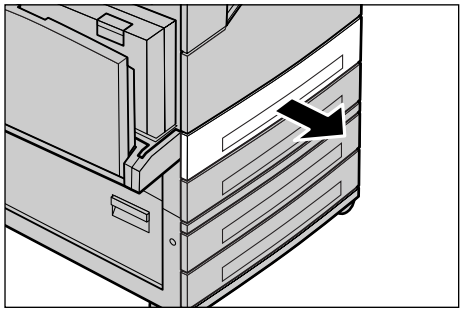

2. Si es preciso, mueva las guías de la bandeja de papel hacia fuera para colocar el papel nuevo.Para ajustar las guías laterales y la posterior, presione la palanca de cada guía y deslícelas a la nueva posición. Para fijar las guías en su posición, suelte las palancas.

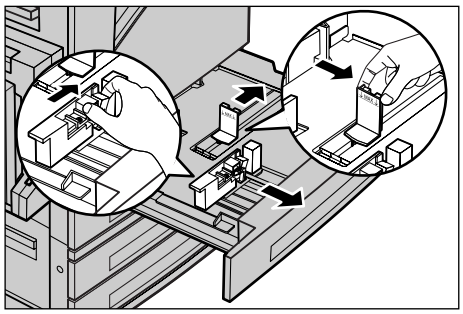

NOTA: Si va a cambiar el tamaño o el tipo de papel de la bandeja, consulte *Opciones de bandeja de papel en el capítulo Configuraciones, página 70.*

3. Coloque el papel con cuidado y bien ajustado al costado izquierdo de la bandeja.

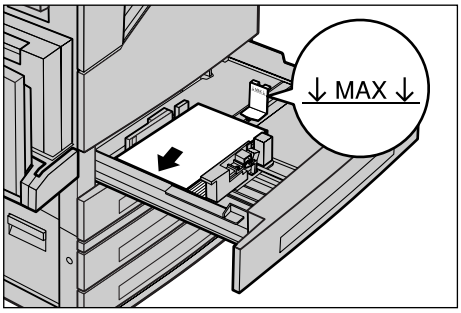

NOTA: No coloque papel por encima de la línea tope de llenado.

NOTA: Al realizar copias a una o a dos caras en papel perforado, coloque el papel de modo que se alimente por el borde opuesto al de las perforaciones. Si se alimenta por el borde perforado, pueden producirse atascos de papel.

4. Si las guías de papel se han desplazado, deslícelas justo hasta que toquen el borde del papel.

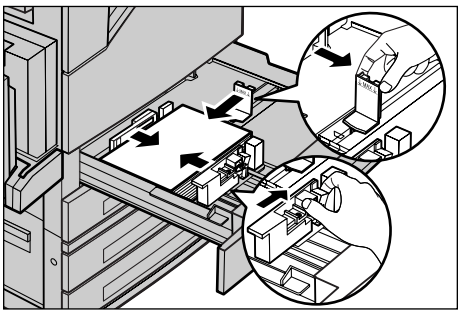

NOTA: Al colocar papel de tamaño estándar, ajuste las guías sobre las muescas de la bandeja para adaptarlas al tamaño de papel correspondiente. La máquina reconoce el papel de 8K/16K como tamaños estándar, aunque las bandejas no incluyan muescas para estos tamaños.

5. Cierre la bandeja de papel.

NOTA: El papel puede colocarse para que se alimente por el borde corto o por el largo.

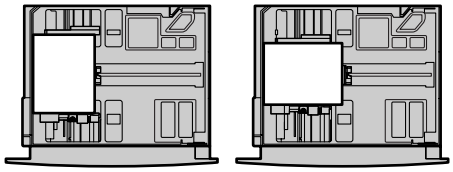

Alimentación por el borde largo (ABL) | Alimentación por el borde corto (ABC)

6. Ajuste la máquina para la detección automática del tamaño de papel, o bien especifique de forma manual el tamaño adecuado. Para obtener más información, consulte *Tamaño de papel en el capítulo Configuraciones, página 71.*

NOTA: Los tamaños de papel que la máquina puede detectar varían según la configuración del sistema. Para obtener más información, consulte *Opciones de tamaño de papel en el capítulo Configuraciones, página 79.*

Bandeja tándem de alta capacidad (bandejas 3 y 4)

La bandeja tándem de alta capacidad (bandejas 3 y 4) permite colocar hasta 2000 hojas de papel.

NOTA: En la bandeja tándem de alta capacidad no se puede colocar papel de tamaño personalizado.

1. Tire de la bandeja 3 o 4.
El elevador de la bandeja desciende.

2. Coloque el papel bien ajustado contra la esquina posterior izquierda de la bandeja.

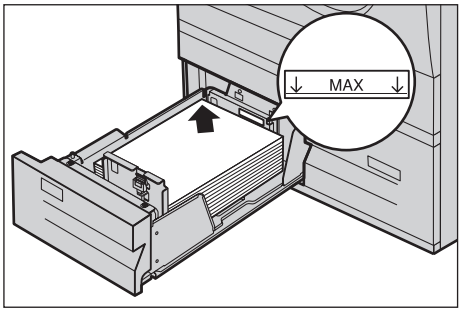

NOTA: No coloque papel por encima de la línea tope de llenado.

NOTA: Coloque siempre el papel en la bandeja en la orientación que muestra el diagrama.

3. Cierre la bandeja.

El elevador asciende y coloca el papel en la posición de uso.

Bandeja especial (bandeja 5)

La bandeja 5 (especial) permite utilizar varios tipos de papel. Está situada en la parte izquierda de la máquina e incorpora una extensión para acomodar papel de mayor tamaño. Una vez colocado el papel en la bandeja 5 (especial), asegúrese de que los ajustes de la bandeja en la pantalla táctil coinciden con el tamaño y tipo de papel colocado. Si no coinciden, es preciso reprogramar la bandeja. Para obtener más información sobre la reprogramación de la bandeja 5 (especial), consulte el capítulo Copia de la Guía del usuario.

NOTA: Para evitar atascos de papel, asegúrese de que el tamaño y tipo de papel programado sea idéntico al que contiene la bandeja.

1. Coloque el papel con cuidado en la bandeja 5 (especial) y asegúrese de que queda centrado en ella.

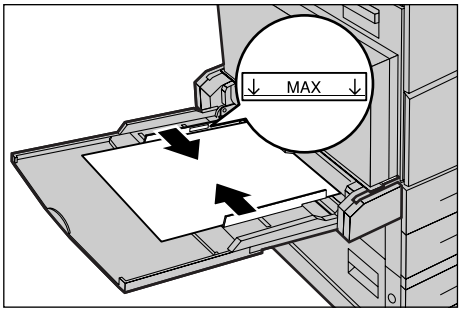

NOTA: No coloque papel por encima de la línea tope de llenado.

NOTA: Al realizar copias a una o a dos caras en papel perforado, coloque el papel de modo que se alimente por el borde opuesto al de las perforaciones. Si se alimenta por el borde perforado, pueden producirse atascos de papel.

NOTA: Si, al realizar copias o impresiones en papel grueso éste no entra en la máquina, cúrvelo como se muestra en la ilustración anterior. Tenga presente, sin embargo, que un exceso de curvatura o plegado puede provocar atascos de papel.

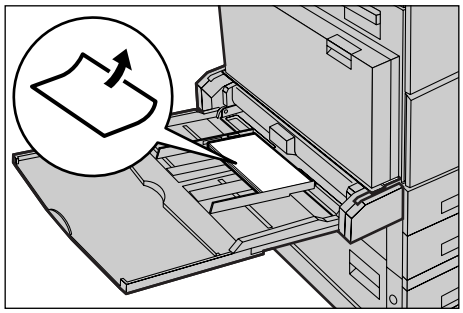

NOTA: Al colocar sobres en la bandeja, asegúrese de que las solapas estén cerradas y que los sobres estén orientados en la bandeja de modo que el borde de las solapas entre en la máquina primero. Sin embargo, cuando se necesiten sobres de tamaño C5, colóquelos para que entren por el borde largo con la solapa hacia usted.

2. Deslice las guías laterales hacia el papel justo hasta que toquen el borde del papel.

Alimentador de alta capacidad (bandeja 6)

El alimentador de alta capacidad (bandeja 6) permite colocar hasta 2000 hojas de papel.

NOTA: En el alimentador de alta capacidad no se puede colocar papel de tamaño personalizado.

1. Tire de la bandeja 6.

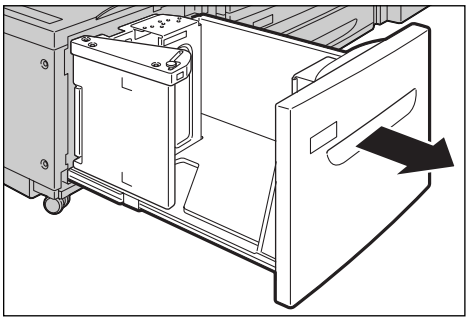

2. Quite el tornillo de la guía que se encuentra en la parte posterior de la bandeja y extraiga la guía de la bandeja.

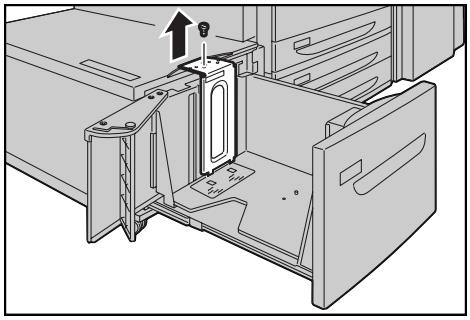

3. Inserte las lengüetas del borde inferior de la guía en los orificios de tamaño de papel de la bandeja (1). Inserte la lengüeta de la bandeja en el orificio de tamaño de papel de la guía (2), y apriete el tornillo extraído en el paso 1.

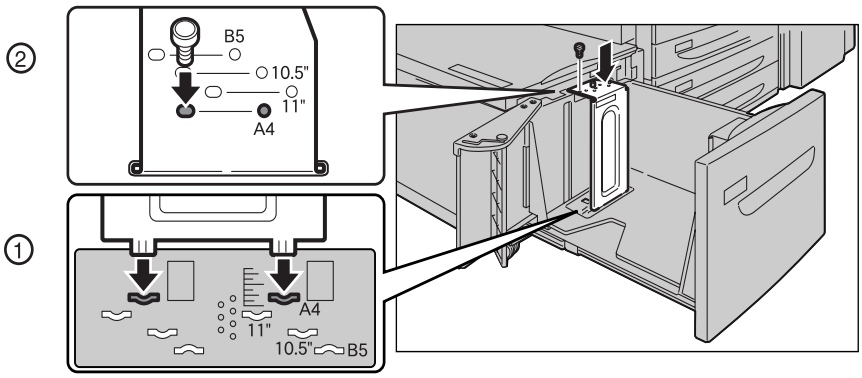

4. Quite el tornillo de la guía que se encuentra en la parte delantera de la bandeja y extraiga la guía de la bandeja.

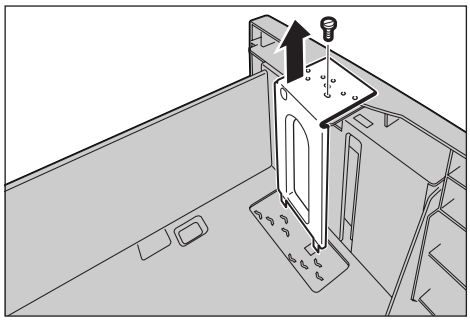

5. Inserte las lengüetas del borde inferior de la guía en los orificios de tamaño de papel de la bandeja (1). Inserte la lengüeta de la bandeja en el orificio de tamaño de papel de la guía (2), y apriete el tornillo extraído en el paso 4.

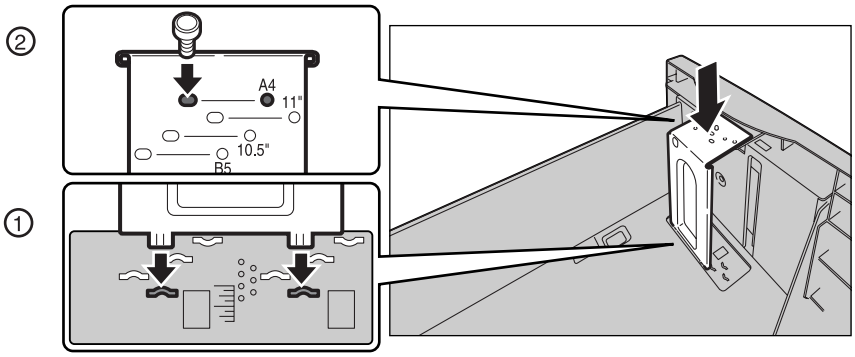

6. Levante la palanca de la guía del extremo a lo largo de la ranura (1), ajuste la posición de la palanca al tamaño del papel (2) y presione la palanca hasta su posición original (3).

NOTA: No utilice la ranura a la izquierda de la ranura de 21.6 cm (8.5") de la guía del extremo.

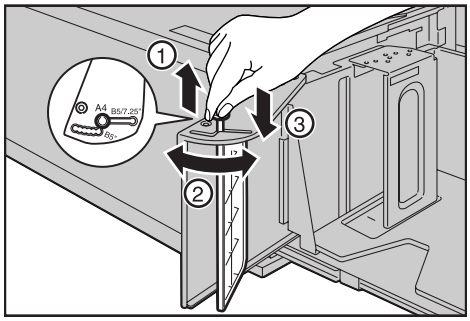

7. Abra la guía del extremo y coloque la pila de papel bien ajustada contra el borde derecho de la bandeja.

NOTA: No coloque papel por encima de la línea tope de llenado.

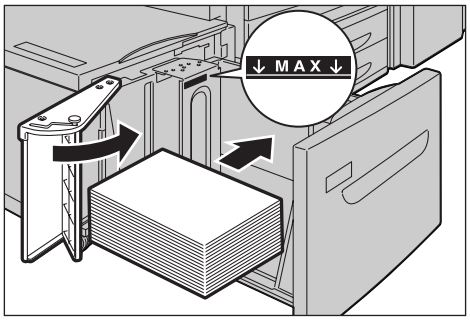

8. Cierre la guía del extremo.

9. Empuje la bandeja suavemente hasta que se detenga.

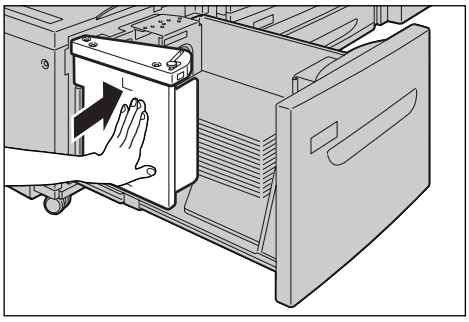

Bandeja de sobres

La bandeja de sobres permite apilar hasta 43 mm de sobres.

NOTA: Inserte la bandeja de sobres sólo en la ranura de la bandeja 1. Si introduce la bandeja de sobres en cualquier otra bandeja, se estropeará.

1. Tire de la bandeja de sobres.

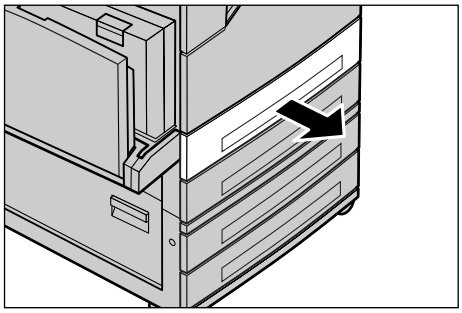

2. Coloque los sobres en la bandeja con la cara que debe imprimirse hacia arriba y el borde con solapa contra el borde izquierdo de la bandeja.

3. Ajuste las guías de papel al tamaño de los sobres.

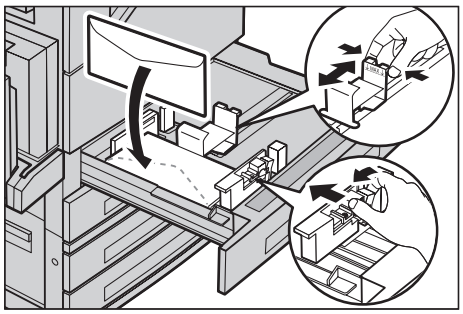

Cambio automático de bandeja

La máquina cambia de forma automática de una bandeja a otra en los siguientes casos:

- Cuando la bandeja activa se queda sin papel durante la impresión.
- Cuando el tamaño del papel de la bandeja seleccionada no coincide con el detectado al escanear el documento.
- Si se abre la bandeja seleccionada después de alimentar el papel.
- Si la bandeja seleccionada funciona mal tras alimentar el papel.

NOTA: A la bandeja 5 (especial) no le afecta el intercambio automático de bandejas.

NOTA: Las opciones de prioridad de bandeja y tipo de papel se pueden programar en el modo de administración del sistema. Para obtener más información, consulte *Prioridad de las bandejas de papel en el capítulo Configuraciones, página 71* y *Opciones de tamaño de papel en el capítulo Configuraciones, página 79.*

Cuando no se están utilizando las bandejas de papel, se pueden abrir para colocar más papel con la máquina en marcha. No obstante, no abra ninguna bandeja activa. Si lo hace, la máquina detendrá el trabajo que se esté procesando.

Almacenamiento y manipulación del papel

Utilice siempre papel xerográfico de buena calidad en la máquina. El papel dañado, curvado o húmedo puede originar atascos o problemas de calidad de imagen. Siga estas sencillas normas para almacenar el papel.

- Almacene el papel en un lugar seco, alejado de fuentes de calor o frío extremos, como radiadores o ventanas abiertas.
- Guarde el papel en posición plana en un estante por encima del nivel del piso.
- Deje el papel envuelto y en su caja hasta que vaya a utilizarlo.
- Vuelva a envolver el papel de los paquetes parcialmente usados.

NOTA: No almacene el papel en las bandejas.

Tamaños y tipos de papel admitidos

En esta sección se enumeran los tamaños y tipos de papel que pueden utilizarse en la máquina.

Tamaños de papel admitidos

En la tabla siguiente se enumeran los tamaños de papel que admite cada bandeja de papel, la bandeja de salida y el módulo a 2 caras.

NOTA: Para conocer la capacidad de cada bandeja, consulte *Apéndice*, en página 463.

Tamaños estándar

NOTA: Los tamaños de papel estándar que pueden detectarse varían según la tabla de tamaños que haya especificado el administrador del sistema. Para obtener información sobre la selección de la tabla de tamaños de papel, consulte *Opciones de tamaño de papel en el capítulo Configuraciones, página 79.*

Bandejas de papel: tamaños estándar

Tamaño del papel	Dimensiones (mm)		ABL/ ABC	Bandejas 1, 2 / Bandejas 3, 4 (módulo dos bandejas)	Bandejas 3, 4 (bandeja tándem alta capacidad)	Bandeja 5 (especial)	Bandeja 6 (alimenta-dor alta capacidad)	Bandeja de sobres
A6	105.0	148.0	ABL			O		
A5	148.0	210.0	ABC			O		
			ABL			O		
A4	210.0	297.0	ABC	O		O		
			ABL	O	O	O	O	
A3	297.0	420.0	ABC	O		O		
B6	128.5	182.0	ABC			O		
B5	182.0	257.0	ABC	O		O		
			ABL			O		

Tamaño del papel	Dimensiones (mm)		ABL/ ABC	Bandejas 1, 2 / Bandejas 3, 4 (módulo dos bandejas)	Bandejas 3, 4 (bandeja tándem alta capacidad)	Bandeja 5 (especial)	Bandeja 6 (alimenta-dor alta capacidad)	Bandeja de sobres
B4	257.0	364.0	ABC	O		O		
5.5 × 8.5"	139.7	215.9	ABC	O		O		
			ABL			O		
7.25 × 10.5"	184.2	266.7	ABC			O		
			ABL	O	O	O	O	
8.5 × 11"	215.9	279.4	ABC	O		O		
			ABL	O	O	O	O	
8.5 × 13"	215.9	330.2	ABC	O		O		
8.5 × 14"	215.9	355.6	ABC	O		O		
11 × 17"	297.4	431.8	ABC	O		O		
16K (Taiwan)	194.0	267.0	ABC			O		
			ABL			O		
8K (Taiwan)	267.0	388.0	ABC			O		
16K (China)	195.0	270	ABC			O		
			ABL			O		
8K (China)	270.0	390.0	ABC			O		
Postal	100.0	148.0	ABL			O		
Postal franqueada	200.0	148.0	ABC			O		
4 x 6"	101.6	152.4	ABL			O		
Sobre europeo 3 (Chouyoukei 3)	120.0	235.0	ABL			O		
Sobre comercial 10	104.8	241.3	ABL			O		O
Sobre Monarch	98.4	190.5	ABL			O		O
Sobre DL	110.0	220.0	ABL			O		O
Sobre C4	229.0	324.0	ABC			O		
Sobre C5	162.0	229.0	ABL			O		O

O: Disponible

En blanco: No disponible

Bandejas de salida/Módulo a 2 caras: tamaños estándar

Tamaño del papel	Dimensiones (mm)		ABL/ ABC	Bandeja central	Bandeja lateral izquierda	Acaba-dora de oficina integrada	Acaba-dora de oficina LX	Módulo a 2 caras
A6	105.0	148.0	ABL	O	O	O		
A5	148.0	210.0	ABC	O	O	O		O
			ABL	O	O	O		O
A4	210.0	297.0	ABC	O	O	O	O	O
			ABL	O	O	O	O	O
A3	297.0	420.0	ABC	O	O	O	O	O
B6	128.5	182.0	ABC	O	O	O		
B5	182.0	257.0	ABC	O	O	O		O
			ABL	O	O	O	O	O
B4	257.0	364.0	ABC	O	O	O	O	O
5.5 × 8.5"	139.7	215.9	ABC	O	O	O		O
			ABL	O	O	O		O
7.25 × 10.5"	184.2	266.7	ABC	O	O	O		O
			ABL	O	O	O	O	O
8.5 × 11"	215.9	279.4	ABC	O	O	O	O	O
			ABL	O	O	O	O	O
8.5 × 13"	215.9	330.2	ABC	O	O	O	O	O
8.5 × 14"	215.9	355.6	ABC	O	O	O	O	O
11 × 17"	297.4	431.8	ABC	O	O	O	O	O
16K (Taiwan)	194.0	267.0	ABC	O	O	O		O
			ABL	O	O	O	O	O
8K (Taiwan)	267.0	388.0	ABC	O	O	O	O	O
16K (China)	195.0	270	ABC	O	O	O		O
			ABL	O	O	O	O	O
8K (China)	270.0	390.0	ABC	O	O	O	O	O
Postal	100.0	148.0	ABL	O	O	O		
Postal franqueada	200.0	148.0	ABC	O	O	O		
4 x 6"	101.6	152.4	ABL	O	O	O		
Sobre europeo 3 (Chouyoukei 3)	120.0	235.0	ABL	O	O	O		
Sobre comercial 10	104.8	241.3	ABL	O	O	O		
Sobre Monarch	98.4	190.5	ABL	O	O	O		
Sobre DL	110.0	220.0	ABL	O	O	O		
Sobre C4	229.0	324.0	ABC	O	O	O		
Sobre C5	162.0	229.0	ABL	O	O	O		

O: Disponible

En blanco: No disponible

Bandejas de papel: tamaños no estándar

Tamaño del papel	Bandejas 1, 2 / Bandejas 3, 4 (módulos dos bandejas)	Bandejas 3, 4 (bandeja tándem alta capacidad)	Bandeja 5 (especial)	Bandeja 6 (alimentador alta capacidad)	Bandeja de sobres
Anchura	139.7-297.0 mm 5.5-11.8"	No disponible	88.9-297.0 mm 3.6-11.8"	No disponible	148.7-241.0 mm 5.9-9.6"
Longitud	182.0-431.8 mm 7.2-17.2"		98.4-431.8 mm 3.9-17.2"		98.4-162.0 mm 3.9-6.4"

Bandejas de salida/Módulo a 2 caras: tamaños no estándar

Tamaño del papel	Bandeja central	Bandeja lateral izquierda	Acabadora de oficina integrada	Acabadora de oficina LX	Módulo a 2 caras
Anchura	88.9-297.0 mm 3.6-11.9"	88.9-297.0 mm 3.6-11.9"	88.9-297.0 mm 3.6-11.9"	210.0-297.0 mm 8.4-11.9"	139.7-297.0 mm 3.5-11.9"
Longitud	98.4-431.8 mm 3.9-17.2"	98.4-432.0 mm 3.9-17.3"	98.4-431.8 mm 3.9-17.2"	182.0-431.8 mm 7.3-17.2"	182.0-431.8 mm 5.1-17.2"

Tipos de papel admitidos

En la tabla siguiente se enumeran los tipos de papel que admite cada bandeja de papel, el módulo a 2 caras y la acabadora.

Bandejas de papel

Tipo de papel	Peso g/m²	Bandeja 1	Bandeja 2, Bandejas 3, 4 (módulo dos bandejas/ bandeja tándem alta capacidad)	Bandeja 5 (especial)	Bandeja 6 (alimentador alta capacidad)	Bandeja de sobres
Común	60-105	O	O	O	O	
Común cara 2*[1]		O	O	O	O	
Reciclado		O	O	O	O	
Papel personalizado 1 - 5		O	O	O	O	
Perforado		O	O	O	O	
Con membrete		O	O	O	O	
Preimpreso		O	O	O	O	
Otros		O	O	O	O	
Ligero	56-63	O	O	O	O	
Cartulina	106-169		O	O	O	
Cartulina gruesa	170-215		O	O	O	
Papel Bond	170-215		O	O	O	
Sobres	170-215			O		O

Tipo de papel	Peso g/m²	Bandeja 1	Bandeja 2, Bandejas 3, 4 (módulo dos bandejas/ bandeja tándem alta capacidad)	Bandeja 5 (especial)	Bandeja 6 (alimentador alta capacidad)	Bandeja de sobres
Etiquetas	–	O	O	O	O	
Transparencias	–	O	O	O	O	

O: Disponible

En blanco: No disponible

*1: Común cara 2 indica papel ya impreso en una cara.

NOTA: Cuando se imprime en postales o sobres, se debe seleccionar Cartulina gruesa y especificar el tamaño.

NOTA: Según la cartulina empleada, es posible que no se pueda alimentar por el borde corto. En este caso, colóquela para que entre por el borde largo.

NOTA: Según el tipo de papel utilizado y el entorno de trabajo, puede que el papel no entre en la máquina de forma adecuada o que la calidad de impresión se vea afectada.

Bandejas de salida/Módulo a 2 caras

Tipo de papel	Peso g/m²	Bandeja central	Bandeja lateral izquierda	Acabadora de oficina integrada	Acabadora de oficina LX	Módulo a 2 caras
Común	60-105	O	O	O	O	O
Común cara 2*1		O	O	O	O	
Reciclado		O	O	O	O	O
Papel personalizado 1 - 5		O	O	O	O	O
Perforado		O	O	O	O	O
Con membrete		O	O	O	O	O
Preimpreso		O	O	O	O	O
Otros		O	O	O	O	O
Ligero	56-63	O	O	O	O	O
Cartulina	106-169	O	O	O	O	
Cartulina gruesa	170-215	O	O	O	O	
Papel Bond	170-215	O	O	O	O	
Sobres	170-215	O	O	O		
Etiquetas	–	O	O	O		
Transparencias	–	O	O	O		

O: Disponible

En blanco: No disponible

*1: Común cara 2 indica papel ya impreso en una cara.

3 Mantenimiento

En este capítulo se describen las tareas de mantenimiento necesarias para mantener la máquina en condiciones de servicio adecuadas.

Pedido de suministros

Existen diversos suministros para la máquina, lo que incluye consumibles específicos de la máquina como el cartucho de tóner, el cartucho de cilindro, cartuchos de grapas y de relleno de grapas. También se dispone de suministros de uso general, como limpiavidrios, disolventes de limpieza, papel y otros materiales de impresión.

Para pedir suministros, llame al personal de ventas local de Xerox y proporcione el nombre de la empresa, el nombre del producto y el número de serie de la máquina.

Utilice el espacio que se proporciona a continuación para anotar el número de teléfono.

Número de teléfono de suministros:

_____

NOTA: Si no utiliza los consumibles que recomienda Xerox, puede que la máquina no rinda a su máximo nivel. Utilice únicamente los consumibles recomendados por Xerox.

Limpieza de la máquina

En esta sección se describe cómo limpiar la máquina para ayudar a mantener un rendimiento óptimo.

AVISO: No use limpiadores en aerosol. Los limpiadores en aerosol pueden ser explosivos o inflamables al utilizarse en equipos electromecánicos.

Desenchufe el equipo antes de limpiarlo. Utilice siempre materiales específicos para este producto. El uso de otros materiales puede afectar al rendimiento y resultar peligroso.

Desenchufe siempre el equipo de la toma de corriente antes de limpiarlo.

Panel de control y pantalla táctil

Limpie periódicamente el exterior de la máquina, la pantalla táctil y el panel de control para mantenerlos libres de polvo, suciedad y manchas digitales. Pase un paño suave ligeramente humedecido con agua por las superficies exteriores. No utilice productos de limpieza aparte del agua o un detergente neutro. Elimine el excedente de agua con un paño seco.

Cristal de exposición y cristal del alimentador de documentos

Limpie la cubierta de documentos y el cristal de exposición cada mes para evitar que aparezcan rayas, manchas y otras marcas en las copias o impresiones. Si está instalado el alimentador de documentos opcional, limpie también la película y el cristal del alimentador.

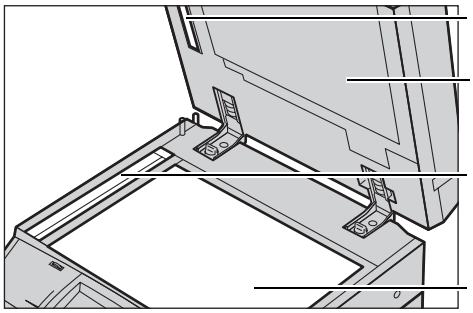

1. Limpie la cubierta de documentos y el cristal de exposición con un paño suave humedecido con agua o un limpiador aprobado por Xerox para eliminar las marcas y después páseles un paño suave y seco.
2. Si está instalado el alimentador de documentos, limpie el cristal del alimentador de documentos y la película de la cubierta con un paño suave humedecido con agua o un limpiador aprobado por Xerox para eliminar las marcas y después páseles un paño suave y seco.

Rodillos del alimentador de documentos

Si la máquina cuenta con alimentador de documentos, limpie los rodillos del alimentador cada mes para evitar que se produzcan rayas en la salida y atascos de papel en el alimentador de documentos.

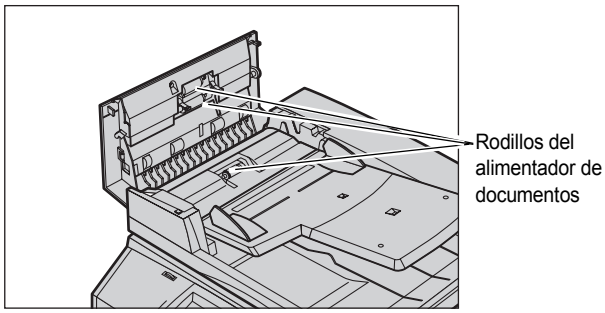

1. Abra la cubierta del alimentador de documentos.
2. Mientras los hace girar, limpie los rodillos del alimentador de documentos con un paño suave humedecido con agua para eliminar la suciedad.
3. Cierre la cubierta.

Sustitución del cartucho de cilindro

El cartucho de cilindro es una unidad reemplazable por el usuario. La máquina muestra un mensaje de aviso antes de que el cartucho de cilindro se agote. Cuando aparezca el mensaje, pida un cartucho nuevo para garantizar la continuidad de funcionamiento.

Extracción del cartucho de cilindro usado

1. Asegúrese de que se haya parado la máquina y abra la cubierta delantera.

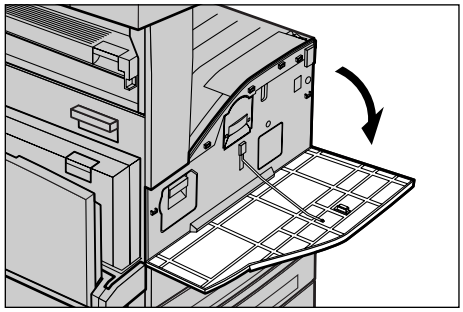

2. Abra la bandeja 5 (especial) y, a continuación, levante la palanca de liberación y abra la cubierta A.

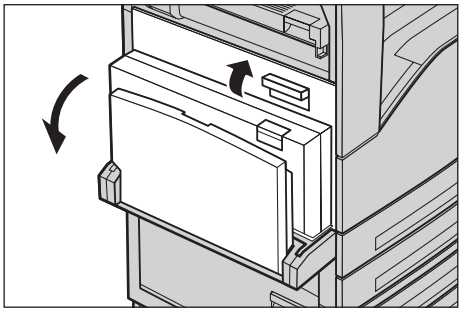

3. Levante la palanca de color y deslice el cartucho de cilindro hacia fuera hasta poder agarrar el asa de la parte superior del cartucho.

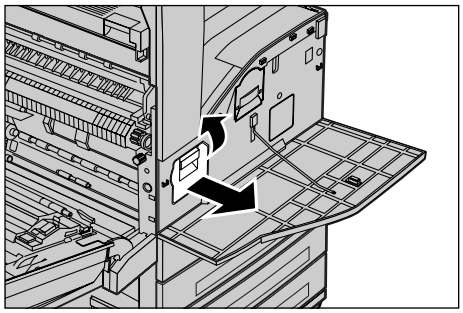

4. Sujete el asa y extraiga el cartucho de la máquina.

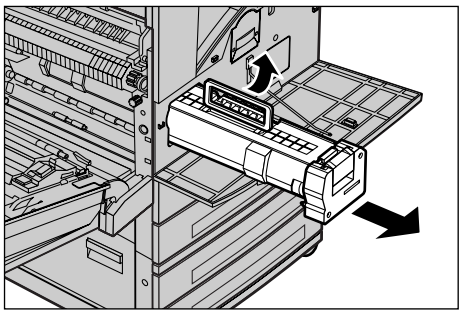

NOTA: Cuando sustituya el cartucho de cilindro, asegúrese de que el cartucho nuevo es el correcto especificado para la máquina.

Inserción del cartucho de cilindro nuevo

1. Saque el cartucho de cilindro nuevo de la caja.
2. Con cuidado, retire la hoja protectora del cartucho tirando de la cinta adhesiva.

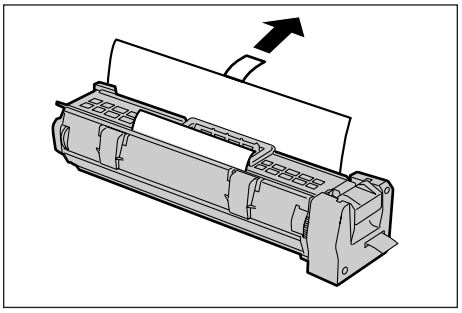

3. Introduzca el cartucho como se muestra en la figura y deslícelo en la máquina hasta que encaje.

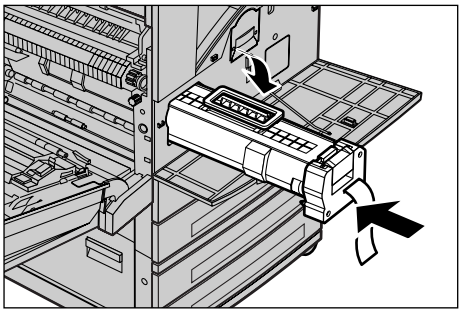

4. Tire de la cinta del cartucho, sin romperla, para quitarla.

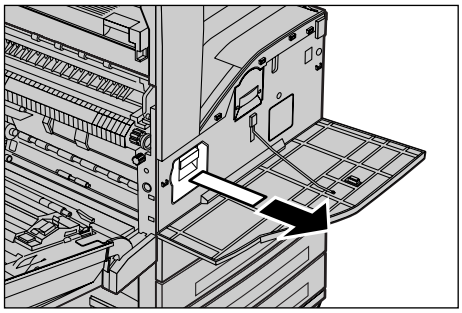

5. Empuje de nuevo el cartucho para asegurarse de que está bien colocado.

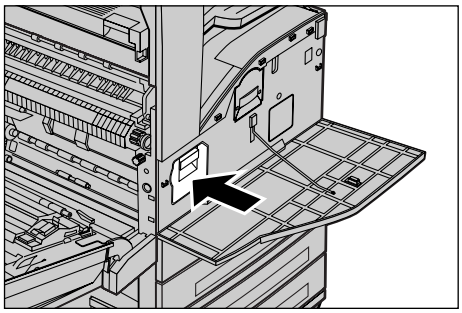

6. Cierre la cubierta A hasta que se enganche y, a continuación, cierre la bandeja 5 (especial).

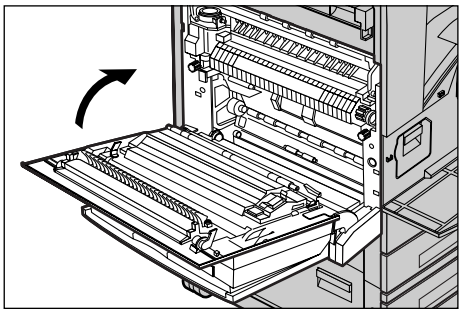

7. Cierre la cubierta delantera.

NOTA: Cuando la cubierta delantera no está bien cerrada, aparece un mensaje y la máquina no funciona.

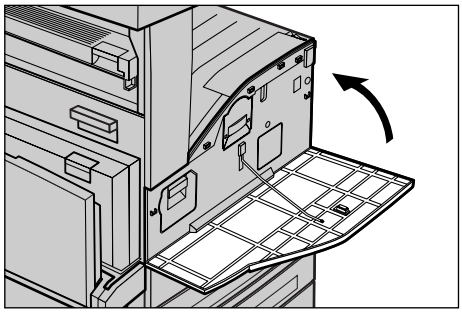

Sustitución del cartucho de tóner

El cartucho de tóner es una unidad reemplazable por el usuario. Cuando haya que sustituirlo, aparecerá un mensaje en la pantalla táctil.

En caso de derramarse tóner en la piel o la ropa, límpielo con jabón y agua.

En caso de que le entre tóner en los ojos, lávelos con mucha agua durante al menos 15 minutos hasta que se le haya calmado la irritación. Consulte con un médico si es necesario.

Si inhala partículas de tóner, desplácese a una ubicación bien ventilada y lávese la boca con agua.

En caso de ingestión de tóner, escupa, enjuáguese la boca con agua, beba agua y solicite asistencia médica inmediatamente.

Extracción del cartucho de tóner usado

1. Asegúrese de que se haya parado la máquina y abra la cubierta delantera.
2. Tire del cartucho de tóner hasta poder agarrar el asa de la parte superior del cartucho.

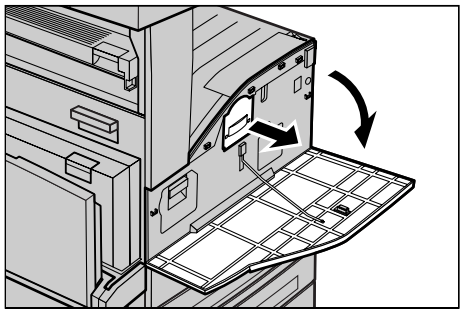

3. Sujete el asa y extraiga el cartucho de la máquina.

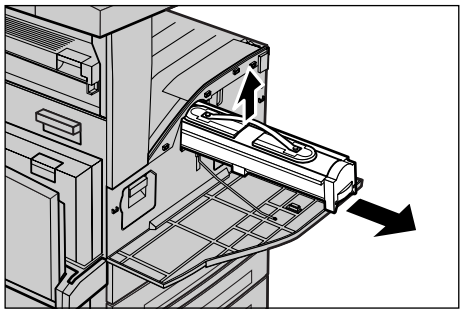

NOTA: Tenga cuidado al manipular el cartucho vacío para evitar derramar restos de tóner.

Inserción del cartucho de tóner nuevo

1. Saque el cartucho de tóner nuevo de la caja. Antes de sacar el cartucho de la bolsa, agítelo en horizontal para que el tóner se distribuya de manera uniforme dentro del cartucho.
2. Introduzca el cartucho como se muestra en la figura y deslícelo en la máquina hasta que encaje.

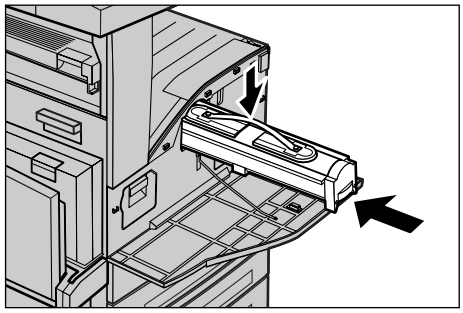

3. Cierre la cubierta delantera.

NOTA: Cuando la cubierta delantera no está bien cerrada, aparece un mensaje y la máquina no funciona.

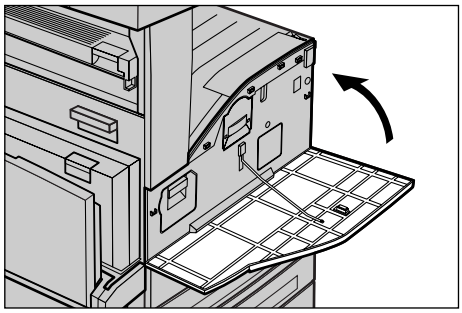

Recarga de grapas en la acabadora de oficina integrada (opcional)

La acabadora de oficina integrada incluye una grapadora automática. Cuando la acabadora se queda sin grapas, aparece un mensaje en la pantalla táctil. Cuando se muestre este mensaje, coloque una nueva caja de grapas en el cartucho.

1. Asegúrese de que se haya parado la máquina y abra la cubierta delantera de la acabadora.

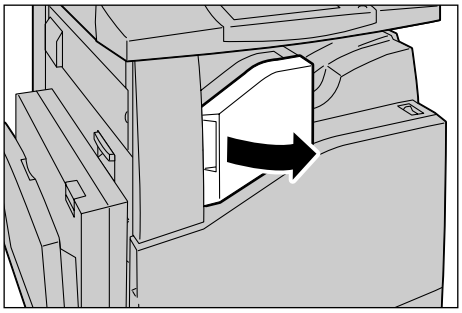

2. Extraiga el cartucho de grapas de la acabadora.

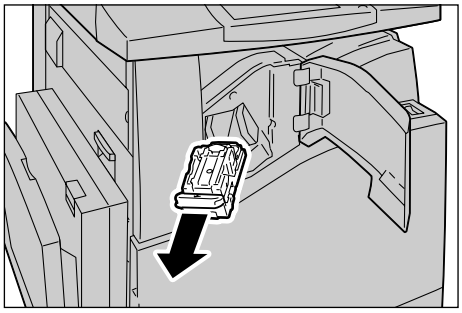

3. Una vez retirado el cartucho de grapas, compruebe que no hay grapas en el interior de la acabadora.

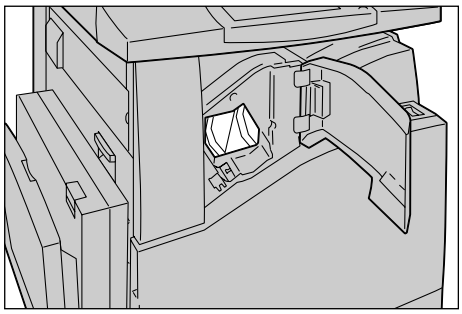

4. Agarre ambos lados de la caja vacía de grapas con los dedos (1), y extráigala del cartucho (2).

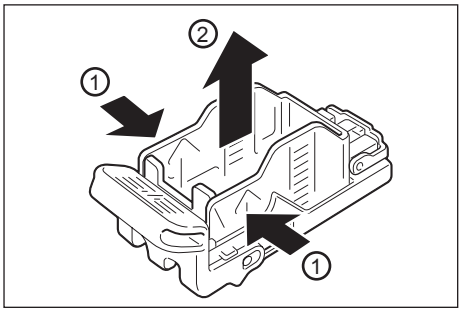

5. Inserte el lado delantero de la caja de grapas nueva en el cartucho de grapas (1) y, a continuación, empuje por la parte trasera hacia dentro del cartucho (2).

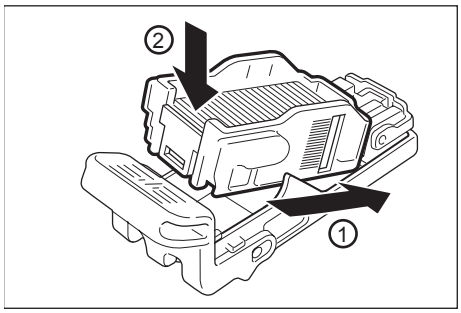

6. Vuelva a colocar el cartucho de grapas en su posición original.

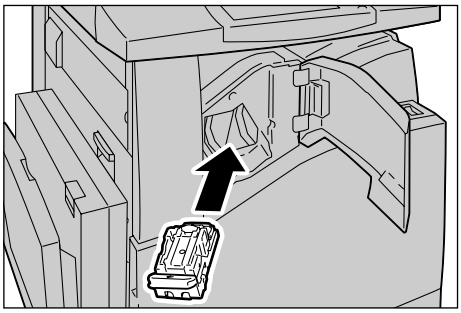

7. Cierre la cubierta delantera de la acabadora.

NOTA: Cuando la cubierta delantera no está bien cerrada, aparece un mensaje y la máquina no funciona.

Recarga de grapas en la acabadora de oficina LX (opcional)

La acabadora de oficina LX incluye una grapadora automática. Cuando la acabadora se queda sin grapas, aparece un mensaje en la pantalla táctil. Cuando se muestre este mensaje, coloque una nueva caja de grapas en el cartucho.

1. Asegúrese de que se haya parado la máquina y abra la cubierta delantera de la acabadora.

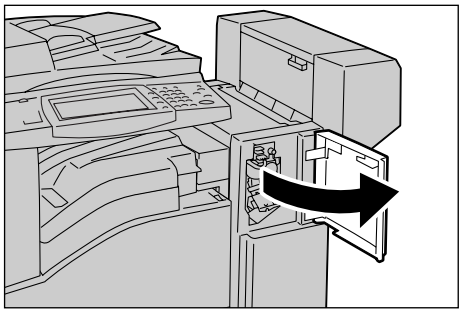

2. Sujete el cartucho de grapas por la palanca R1 y empújelo hacia la derecha.

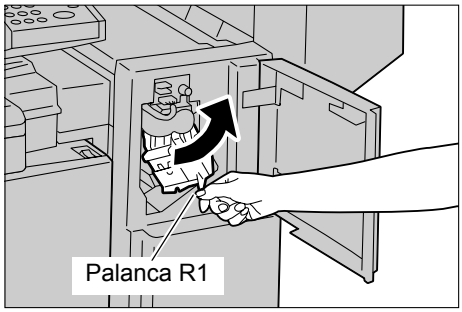

3. Sujete el cartucho de grapas por la palanca naranja y extráigalo de la acabadora.

NOTA: El cartucho de grapas está insertado con firmeza. Para extraerlo de la acabadora se requiere un ligero esfuerzo.

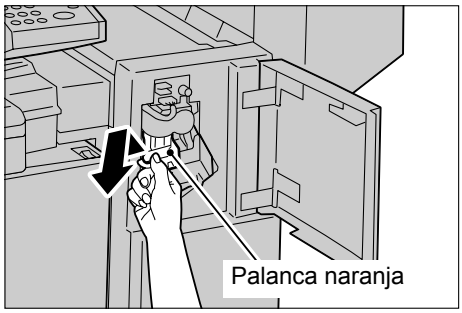

4. Agarre ambos lados de la caja vacía de grapas con los dedos (1), y extráigala del cartucho (2).

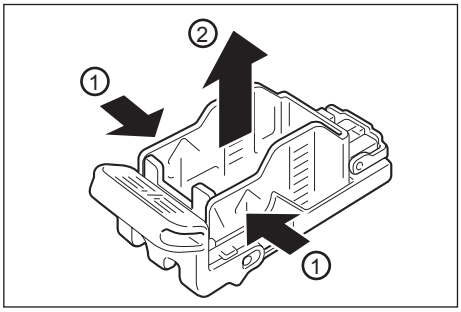

5. Inserte el lado delantero de la caja de grapas nueva en el cartucho de grapas (1) y, a continuación, empuje por la parte trasera hacia dentro del cartucho (2).

6. Sujete el cartucho de grapas por el asa naranja e introdúzcalo en la acabadora hasta que encaje.

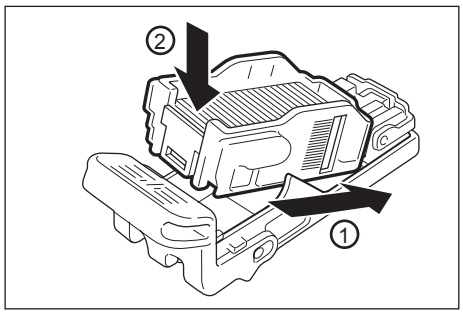

7. Cierre la cubierta delantera de la acabadora.

NOTA: Cuando la cubierta delantera no está bien cerrada, aparece un mensaje y la máquina no funciona.

Recarga de grapas de folletos en la acabadora de oficina LX (opcional)

Cuando el realizador de folletos está instalado y la unidad se queda sin grapas, aparece un mensaje en la pantalla táctil. Cuando se muestre este mensaje, coloque un cartucho de grapas nuevo en el realizador de folletos. El realizador de folletos contiene dos cartuchos de grapas.

1. Asegúrese de que se haya parado la máquina y abra la cubierta delantera de la acabadora.

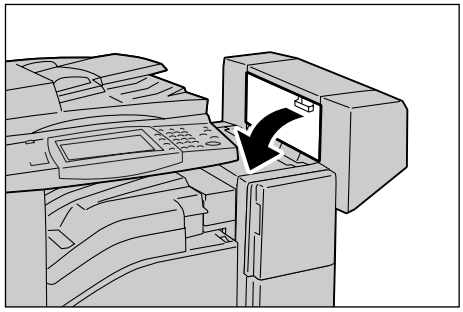

2. Agarre las pestañas de ambos lados del cartucho de grapas de folletos y tire del cartucho para extraerlo de la acabadora.

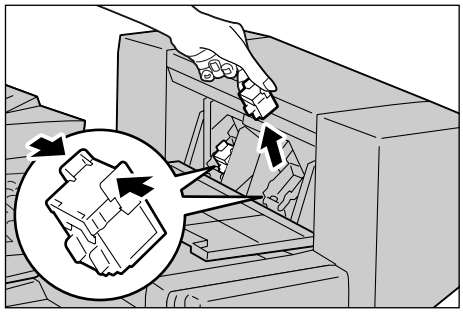

3. Agarre las pestañas de ambos lados del cartucho de grapas de folletos nuevo e introdúzcalo en la posición original hasta que encaje.

NOTA: En caso de problemas para introducir el cartucho, asegúrese de que las grapas del cartucho están bien colocadas.

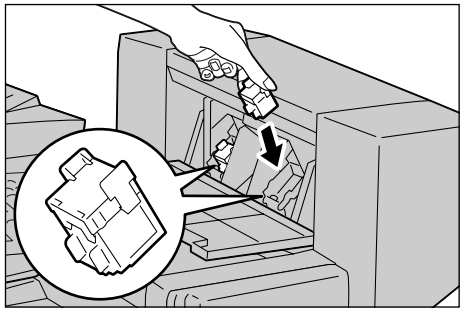

4. Repita los pasos 2 y 3 para sustituir el otro cartucho de grapas de folletos.

5. Cierre la cubierta lateral de la acabadora.

NOTA: Cuando la cubierta lateral no está bien cerrada, aparece un mensaje y la máquina no funciona.

Vaciado del contenedor de restos de la perforadora (opcional)

La unidad de perforación de la acabadora de oficina LX incluye un contenedor para los restos de perforaciones. Cuando el contenedor se llena, aparece un mensaje en la pantalla táctil. Cuando aparezca, vacíe el contenedor de restos de la perforadora.

Cuando vacíe el contenedor, asegúrese de tirar todos los restos de papel cuando vacíe el contenedor de restos de la perforadora. En caso de no vaciar completamente el contenedor, éste se llenará antes de que el mensaje de aviso de vaciado aparezca de nuevo, lo que puede originar averías en la máquina.

NOTA: Asegúrese de vaciar el contenedor de restos de papel de la perforadora con la máquina encendida. Si se hace con la máquina apagada, ésta no reconocerá el vaciado del contenedor.

1. Asegúrese de que se haya parado la máquina y abra la cubierta frontal de transporte de la acabadora.

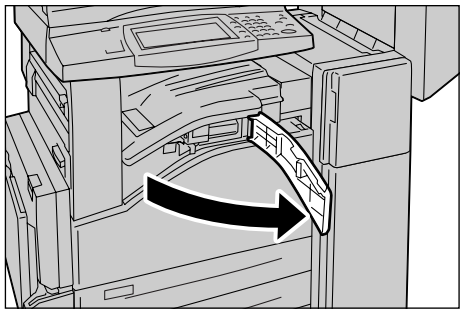

2. Extraiga el contenedor de restos de papel de la perforadora.

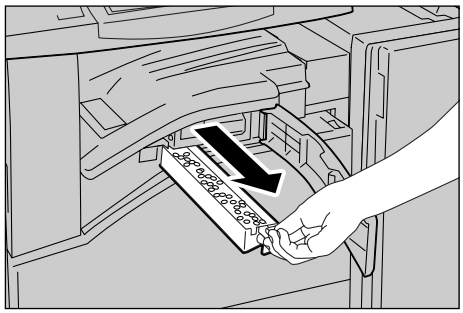

3. Vacíe el contenedor.

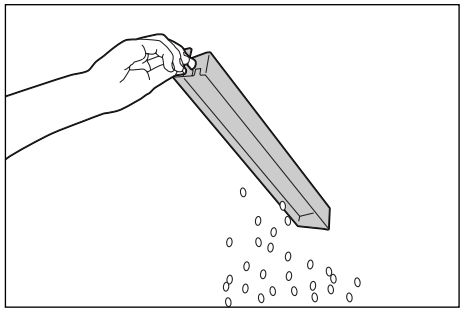

4. Introduzca el contenedor de restos de la perforadora en la acabadora.

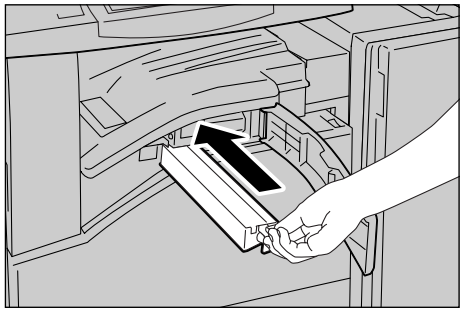

5. Cierre la cubierta de transporte frontal de la acabadora.

NOTA: Cuando la cubierta de transporte frontal de la acabadora no está bien cerrada, aparece un mensaje y la máquina no funciona.

4 Estado del trabajo

En este capítulo se incluye información sobre las pantallas de estado de los trabajos y las funciones disponibles.

Estado del trabajo

Esta función permite comprobar el progreso de los trabajos incompletos o ver la información detallada de los trabajos finalizados. El trabajo más reciente se muestra al comienzo de la lista. También se pueden comprobar, eliminar o imprimir documentos guardados en el buzón público (buzón de sondeo) de la máquina. Utilice las barras de desplazamiento para pasar de una ventana a otra.

Para obtener más información sobre cada botón, consulte:

Trabajos activos: página 40

Trabajos terminados: página 41

Trabajos de impresión protegida y más: página 42

1. Pulse el botón <Estado del trabajo> del panel de control.

NOTA: Pulse el botón <Funciones> o <Todos los servicios> en cualquier momento para salir.

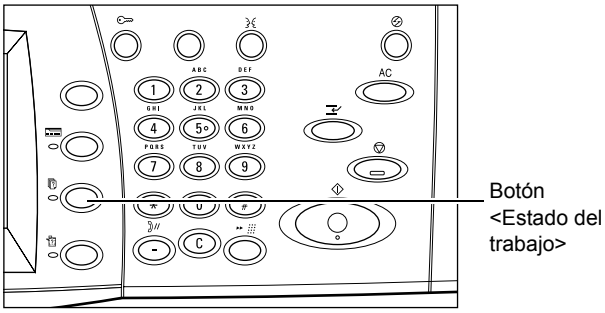

2. Seleccione la opción requerida.

Trabajos activos

En esta pantalla se pueden ver trabajos incompletos en espera, en progreso o suspendidos. También permite ver los documentos de Impresión de cobro, Impresión protegida, Juego de muestra o Impresión diferida guardados en la máquina. Se pueden ver atributos de los trabajos, avanzarlos o eliminarlos.

1. Pulse el botón <Estado del trabajo> del panel de control.
2. Seleccione la ficha [Trabajos activos].

NOTA: Utilice las barras de desplazamiento para pasar de una ventana a otra.

3. Seleccione un trabajo para cancelarlo o avanzarlo, según sea preciso.

Imprimir trabajos pendientes

Imprime los trabajos que se encuentran en espera en la cola de trabajos incompletos.

Ver por tipo de trabajo

Permite ver sólo los tipos de trabajo seleccionados.

Propietario

Muestra al propietario de cada trabajo.

Nombre

Identifica cada trabajo por número y tipo.

Estado

Muestra el estado de cada trabajo, por ejemplo, imprimiéndose, transfiriéndose o enviándose.

Menú emergente

Al seleccionar un trabajo activo en la pantalla [Trabajos activos] aparece un menú emergente que permite eliminar o liberar el trabajo, o bien, ver los detalles del trabajo. Los elementos mostrados en el menú dependen del tipo de trabajo y del estado.

- Eliminar: dependiendo del tipo de trabajo, elimina el trabajo o muestra una página en la que se pregunta si se desea eliminar o no el trabajo.
- Liberar: imprime los trabajos guardados.
- Avanzar: procesa el trabajo inmediatamente después del que se está procesando en ese momento.
- Detal. trabajo/Detalles: muestra la pantalla del trabajo con los detalles del trabajo.
- Cerrar menú: cierra el menú emergente.

Pantalla de trabajos

Una pantalla de trabajos permite ver los detalles de un trabajo o documento guardado y seleccionar los siguientes botones. El contenido de la pantalla y los botones que aparecen varían según el tipo de servicio y el estado del trabajo o documento guardado.

Eliminar

Cancela un trabajo que se está procesando o está retenido, o bien elimina un documento guardado de la memoria de la máquina.

Avanzar trabajo

Avanza un trabajo para que se procese tan pronto como haya terminado de procesarse el trabajo actual.

Último original

Indica que el lote de escaneado actual es el último de un trabajo a escanearse.

Original siguiente

Escanea de modo secuencial más secciones del mismo trabajo de escaneado.

Comenzar

Comienza a escanear el documento siguiente o imprime un trabajo retenido en la máquina.

Liberar

Imprime los trabajos guardados.

Trabajos terminados

En esta pantalla se pueden ver los trabajos terminados en la máquina. Puede seleccionarse un trabajo en la lista para ver los atributos detallados del mismo.
El contenido de cada pantalla puede variar en función del tipo de trabajo o del estado.

1. Pulse el botón <Estado del trabajo> del panel de control.
2. Seleccione la ficha [Trabajos terminados]. Utilice las barras de desplazamiento para pasar de una ventana a otra.

Agrupar trabajos primarios

Seleccione esta casilla de verificación para agrupar todos los trabajos primarios, como los trabajos de difusión de fax llevados a cabo utilizando una hoja de flujo de trabajo.

Ver por tipo de trabajo

Permite ver sólo los tipos de trabajo seleccionados.

Propietario

Muestra al propietario de cada trabajo.

Nombre

Identifica cada trabajo por número y tipo.

Estado

Muestra el estado de cada trabajo, por ejemplo, terminados, eliminados o sistema cerrado.

Hora finalización

Muestra la fecha y la hora de finalización de cada trabajo.

Atributos del trabajo

Seleccione un trabajo en la pantalla [Trabajos terminados] para ver los atributos del trabajo. Los atributos que se muestran varían según el tipo de trabajo.

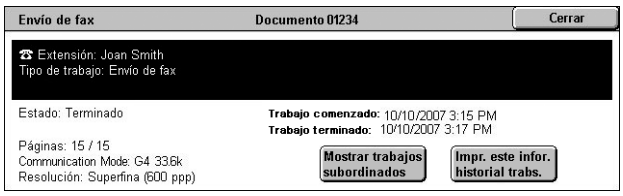

Mostrar trabajos subordinados

Seleccione este botón para mostrar todos los trabajos subordinados para el trabajo seleccionado. El botón aparece solamente cuando hay trabajos subordinados disponibles.

Imprima este informe del historial de trabajos

Seleccione este botón para imprimir un informe del historial de trabajos para trabajos tanto primarios como subordinados.

NOTA: La función Informe del historial de trabajos se activa seleccionando Activado en [Opciones del sistema] > [Opciones comunes] > [Informes] > [Botón Imprimir informes]. Para obtener más información, consulte *Informes en el capítulo Configuraciones, página 73.*

Trabajos de impresión protegida y más

En esta pantalla se pueden comprobar, imprimir o eliminar documentos guardados en la máquina.

NOTA: Algunas de las funciones de esta pantalla puede que no estén disponibles según las opciones del sistema y de la configuración de la máquina.

Para obtener más información, consulte los apartados siguientes.

Impresión de cobro: página 43
Impresión de cobro privada: página 44
Impresión protegida: página 45
Juego de muestra: página 46
Impresión diferida: página 46
Buzón público: página 47
Faxes sin entregar: página 48

1. Pulse el botón <Estado del trabajo> del panel de control.
2. Seleccione la ficha [Trabajos impr. proteg. y más].
3. Seleccione la opción que se requiera.

Impresión de cobro

La función Impresión de cobro guarda temporalmente documentos en la máquina por ID de facturación. Esta función, para evitar la impresión no autorizada, solicita a los usuarios que se conecten a la máquina antes de imprimir. Los documentos que no tengan una ID de facturación se guardan bajo [No hay ID de usuario] y no requieren la conexión del usuario para que se impriman.

NOTA: Las ID de facturación se pueden configurar en el controlador de impresión. Para obtener más información, consulte la ayuda en línea del controlador de impresión.

NOTA: Esta función se muestra cuando se selecciona una de las siguientes opciones en [Herramientas] > [Opciones del sistema] > [Opciones autenticación/seguridad] > [Autenticación] > [Opciones de impresión de cobro/privada] > [Control de recepción] en modo de administración del sistema:

- [Guardar en impresión de cobro]
- [Según el auditrón de impresión] > [Error sesión de trabajo] > [Guardar en impresión de cobro]
- [Según el auditrón de impresión] > [Trab. sin ID de usuario] > [Guardar en impresión de cobro]
- [Guardar en impres. de cobro privada] > [Trab. sin ID de usuario] > [Guardar en impresión de cobro]

1. Seleccione [Impresión de cobro] en la pantalla [Trabajos impr. proteg. y más].
2. Seleccione una ID de usuario para facturación y, a continuación, seleccione el botón [Lista de documentos].

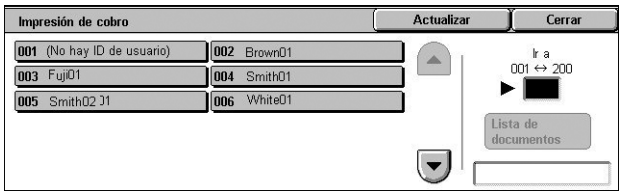

NOTA: Utilice los botones de desplazamiento para pasar de una pantalla a otra.

3. Introduzca la clave para la ID de usuario de facturación y seleccione [Confirmar].

NOTA: La pantalla para introducir la clave no aparece a menos que se haya configurado una clave para la ID de facturación.

4. Seleccione un documento para imprimirlo o eliminarlo.
5. Seleccione la opción que se requiera.

Actualizar

Actualiza la información que aparece en pantalla.

Ir a

Especifica el número de Impresión de cobro que debe aparecer en la pantalla. Introduzca un número entre 001 y 200 con los botones de desplazamiento o a través del teclado numérico.

Lista de documentos

Muestra la lista de documentos guardados para la ID de facturación seleccionada en la lista. Están disponibles las opciones siguientes:

- Eliminar: elimina un documento seleccionado en la lista.
- Imprimir: imprime un documento seleccionado de la lista. Tras la impresión, se eliminará el documento.

Impresión de cobro privada

La función Impresión de cobro privada guarda temporalmente documentos por ID de facturación, hasta que un usuario se conecta e imprime manualmente desde el control de panel de la máquina. Esta función sólo muestra los documentos del usuario conectado y, por tanto, proporciona seguridad y privacidad a los documentos guardados en la máquina.

NOTA: Esta función sólo se muestra cuando se selecciona [Opciones del sistema] > [Opciones autenticación/seguridad] > [Autenticación] > [Opciones de impresión de cobro/privada] > [Control de recepción] > [Guardar en impres. de cobro privada].

1. Pulse el botón <Iniciar/Cerrar>.
2. Introduzca la ID de usuario a través del teclado numérico del panel de control o desde el teclado en pantalla y seleccione [Confirmar].
3. Seleccione [Impres. cobro privada] en la pantalla [Trabajos impr. proteg. y más].

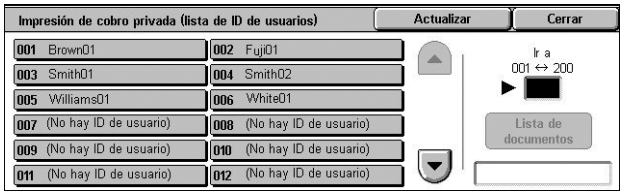

NOTA: Si se conecta a la máquina con la ID del administrador del sistema, en la pantalla aparece una lista de IDs de usuarios conectados. Seleccione la ID de usuario que desee en la lista o introdúzcala en [Ir a] y seleccione [Lista de documentos]. Se mostrarán los documentos guardados para la ID de usuario seleccionada.

4. Seleccione un documento para imprimirlo o eliminarlo.
5. Seleccione la opción que se requiera.

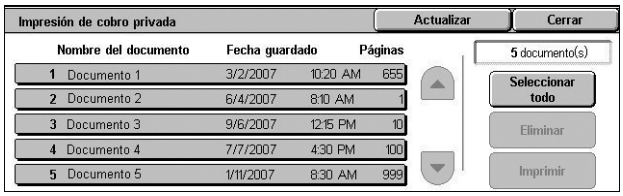

Actualizar

Actualiza la información que aparece en pantalla.

Seleccionar todo

Selecciona todos los documentos de la lista.

Eliminar

Elimina un documento seleccionado de la lista.

Imprimir

Imprime un documento seleccionado de la lista. Tras la impresión, se eliminará el documento.

Impresión protegida

Esta función permite imprimir o eliminar documentos guardados que están protegidos con clave. Para los trabajos de impresión protegida es preciso registrar una ID de usuario y una clave en la máquina.

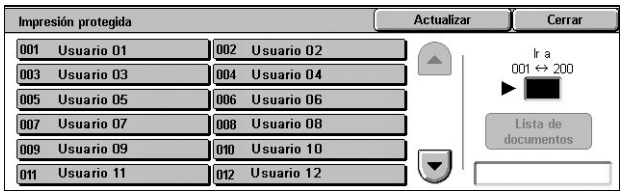

1. Seleccione [Impresión protegida] en la pantalla [Trabajos impr. proteg. y más].
2. Seleccione una ID de usuario.

NOTA: Utilice los botones de desplazamiento para pasar de una pantalla a otra.

3. Seleccione [Lista de documentos].
4. Introduzca la clave para la ID de usuario y seleccione [Confirmar].
5. Seleccione un documento para imprimirlo o eliminarlo.
6. Seleccione la opción que se requiera.

Actualizar

Actualiza la información que aparece en pantalla.

Ir a

Especifica el número de impresión protegida que debe aparecer en la pantalla. Introduzca un número entre 001 y 200 con los botones de desplazamiento o a través del teclado numérico.

Lista de documentos

Muestra la pantalla de introducción de la clave para la ID de usuario seleccionada. Introduzca la clave para ver la lista de documentos guardados. Están disponibles las opciones siguientes:

- Seleccionar todo: selecciona todos los documentos de la lista.
- Eliminar: elimina un documento seleccionado de la lista.
- Imprimir: imprime un documento seleccionado de la lista. Seleccione si se debe eliminar o no el documento después de imprimirlo.

NOTA: Sólo el administrador del sistema puede acceder a los documentos guardados sin necesidad de introducir la clave.

Juego de muestra

Esta función permite imprimir un juego de muestra del documento antes de imprimir el trabajo completo. Una vez comprobado el resultado de la impresión puede imprimir más juegos si lo desea.

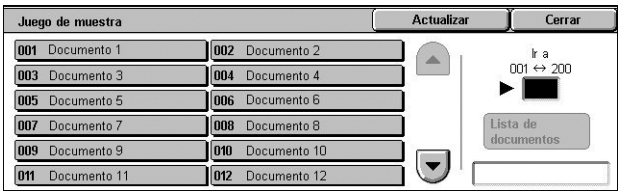

1. Seleccione [Juego de muestra] en la pantalla [Trabajos impr. proteg. y más].
2. Seleccione una ID de usuario.

NOTA: Utilice los botones de desplazamiento para pasar de una pantalla a otra.

3. Seleccione [Lista de documentos].
4. Seleccione un documento para imprimirlo o eliminarlo.
5. Seleccione la opción que se requiera.

Actualizar

Actualiza la información que aparece en pantalla.

Ir a

Especifica el número del Juego de muestra que debe aparecer en la pantalla. Introduzca un número entre 001 y 200 con los botones de desplazamiento o a través del teclado numérico.

Lista de documentos

Muestra la lista de documentos guardados para la ID de usuario seleccionada en la lista. Están disponibles las opciones siguientes:

- Seleccionar todo: selecciona todos los documentos de la lista.
- Eliminar: elimina un documento seleccionado de la lista.
- Imprimir: imprime un documento seleccionado de la lista. Tras la impresión, se eliminará el documento.

Impresión diferida

Esta función permite guardar documentos en la máquina para imprimirlos más adelante. Los documentos guardados se podrán comprobar, imprimir o eliminar antes de la hora de impresión especificada.

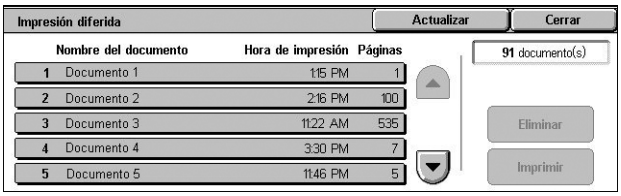

1. Seleccione [Impresión diferida] en la pantalla [Trabajos impr. proteg. y más].
2. Seleccione un documento para imprimirlo o eliminarlo.

NOTA: Utilice los botones de desplazamiento para pasar de una pantalla a otra.

3. Seleccione la opción que se requiera.

Actualizar

Actualiza la información que aparece en pantalla.

Eliminar

Elimina un documento seleccionado de la lista.

Imprimir

Imprime un documento seleccionado de la lista.

Buzón público

Esta función permite comprobar, imprimir o borrar documentos guardados en el buzón público (buzón de sondeo) de la máquina para el sondeo.

Para obtener más información, consulte el capítulo Fax de la Guía del usuario.

1. Seleccione [Buzón público] en la pantalla [Trabajos impr. proteg. y más].

2. Seleccione un documento para imprimirlo o eliminarlo.

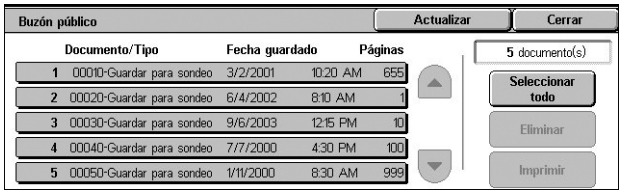

NOTA: Utilice los botones de desplazamiento para pasar de una pantalla a otra.

3. Seleccione la opción que se requiera.

Actualizar

Actualiza la información que aparece en pantalla.

Documento/Tipo

Identifica cada documento por número y tipo.

Fecha guardado

Muestra la fecha en que se guardó el documento.

Páginas

Muestra el número de páginas impresas, escaneadas, enviadas o recibidas.

Seleccionar todo

Selecciona todos los documentos del Buzón público.

Imprimir

Imprime un documento seleccionado de la lista.

Eliminar

Elimina un documento seleccionado de la lista.

Faxes sin entregar

Esta función permite eliminar o volver a enviar los faxes que no se han entregado. Los faxes se pueden volver a enviar al destinatario original, o se puede cambiar el destinatario.

1. Seleccione [Faxes sin entregar] en la pantalla [Trabajos impr. proteg. y más].
2. Seleccione un documento para eliminarlo o volver a enviarlo.

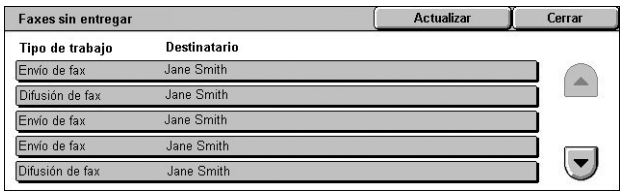

NOTA: Utilice los botones de desplazamiento para pasar de una pantalla a otra.

3. Pulse el botón <Comenzar> del panel de control para volver a enviar el fax al destinatario original. Como alternativa, puede seleccionar eliminar el documento o enviarlo a otro destinatario.

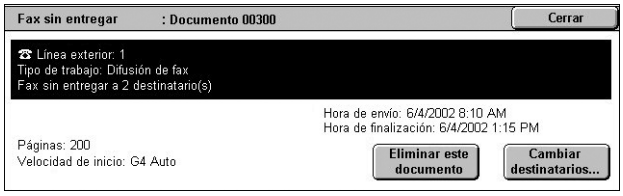

Eliminar este documento

Elimina el documento seleccionado. Aparece una pantalla de confirmación antes de que se elimine el documento.

Cambiar destinatarios

Muestra la pantalla [Volver a enviar fax], en la que se puede especificar un nuevo destinatario de fax.

Pantalla [Volver a enviar fax]

1. Seleccione el botón [Cambiar destinatarios] en la pantalla [Fax sin entregar].
2. Especifique un nuevo destinatario utilizando el botón [Destinatario nuevo] o [Libreta de direcciones].

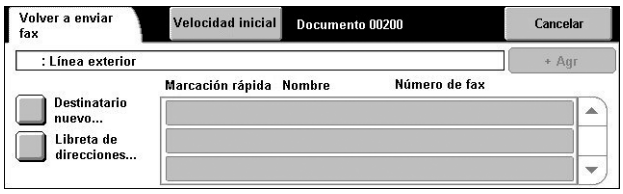

Destinatario nuevo

Muestra un teclado que permite introducir directamente un recipiente. Para obtener información sobre cómo introducir un destinatario con el teclado, consulte el capítulo Fax de la Guía del usuario.

Libreta de direcciones

Muestra una página que permite seleccionar un destinatario en la Libreta de direcciones. Para obtener información sobre cómo seleccionar un destinatario en la Libreta de direcciones, consulte el capítulo Fax de la Guía del usuario.

Velocidad inicial

Muestra la pantalla [Velocidad inicial], en la que se puede seleccionar el modo de comunicación [G3 Auto] o [Forzar 4800 bps] para las transmisiones de fax. Para obtener más información, consulte el capítulo Fax de la Guía del usuario.

5 Estado de la máquina

En este capítulo se describe cómo comprobar el estado de la máquina, el contador de facturación y el estado de los consumibles. También se describe cómo imprimir diversos informes/listas y cómo acceder al modo de administración del sistema.

Para obtener más información sobre cada ficha, consulte lo siguiente:

Información de la máquina: página 49
Errores: página 59
Suministros: página 59
Información de facturación: página 59
Herramientas: página 61

1. Pulse el botón <Estado de la máquina> del panel de control.

NOTA: Pulse el botón <Funciones> o <Todos los servicios> en cualquier momento para salir.

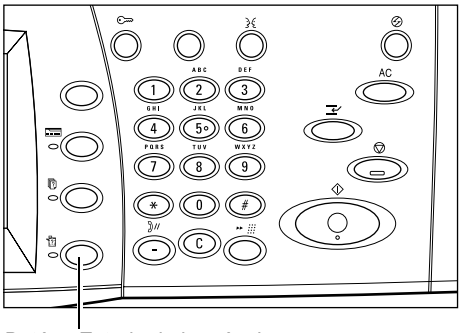

Botón <Estado de la máquina>

2. Seleccione la opción requerida.

Información de la máquina

En esta sección se describe cómo ver la información general sobre la máquina y el estado de las bandejas de papel y del disco duro, así como la forma de cambiar el modo de impresión o el modo de recepción de faxes.

Para obtener más información sobre las funciones disponibles, consulte:

Información general: página 50
Estado de bandejas de papel: página 51
Modo de impresión: página 51
Sobrescribir el disco duro: página 52
Imprimir informes: página 53
Impresión automática de informes/listas: página 57
Modo de recepción de faxes: página 58

1. Pulse el botón <Estado de la máquina> del panel de control.
2. Seleccione la ficha [Información de la máquina].
3. Seleccione la opción que se requiera.

Información general

Esta función permite ver la información sobre la asistencia al usuario, el número de serie de la máquina y las versiones del software de los componentes de la máquina.

1. Seleccione [Información general] en la pantalla [Información de la máquina].
2. Seleccione la opción que se requiera.

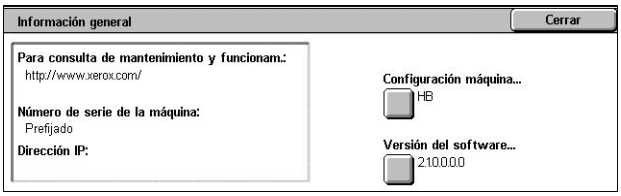

Para consulta de mantenimiento y funcionamiento

Muestra el contacto para asistencia técnica.

Número de serie de máquina

Muestra el número de serie de la máquina.

Dirección IP

Muestra la dirección IP de la máquina.

NOTA: Si no aparece una dirección de IP, compruebe las opciones en [Herramientas] > [Opciones del sistema] > [Configuración de red y conectividad] > [Opciones de protocolo].

Configuración de la máquina

Muestra la pantalla [Configuración de la máquina] donde se puede ver el estado de los componentes de la máquina. La pantalla presenta los componentes de hardware y las opciones instaladas en la máquina.

Versión del software

Muestra la pantalla [Versión del software] con las versiones del software de los componentes de la máquina.

Estado de bandejas de papel

Esta función permite comprobar el estado de todas las bandejas de papel, incluidas la bandeja 5 (especial) y las bandejas opcionales. También muestra el tamaño, tipo y cantidad restante de material de impresión de cada bandeja.

1. Seleccione [Estado de la bandeja] en la pantalla [Información de la máquina].

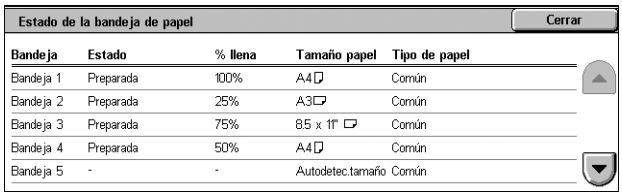

Bandeja	Estado	% llena	Tamaño papel	Tipo de papel
Bandeja 1	Preparada	100%	A4	Común
Bandeja 2	Preparada	25%	A3	Común
Bandeja 3	Preparada	75%	8.5 x 11"	Común
Bandeja 4	Preparada	50%	A4	Común
Bandeja 5	-	-	Autodetec.tamaño	Común

Modo de impresión

Esta función permite modificar el modo de impresión y las opciones de los parámetros de emulación prefijados.

Para ver las listas de los parámetros de emulación y sus valores, consulte *Parámetros de emulación en el capítulo Apéndice, página 469.*

1. Seleccione [Modo de impresión] en la pantalla [Información de la máquina].
2. Seleccione la opción que se requiera.

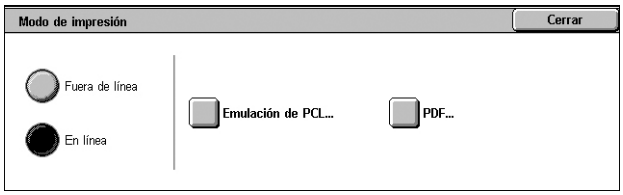

Fuera de línea

Pone la impresora fuera de línea. En este modo la impresora no está disponible.

En línea

Pone la impresora en línea, lista para aceptar datos.

Emulación PCL

Permite ajustar valores de parámetros de emulación PCL para imprimir documentos. Para ver la lista de parámetros, consulte *Emulación PCL, en página 469*.

1. Seleccione [Emulación PCL] en la pantalla [Modo de impresión].
2. Introduzca un número de elemento del parámetro de 3 dígitos en el campo [Número de elemento].

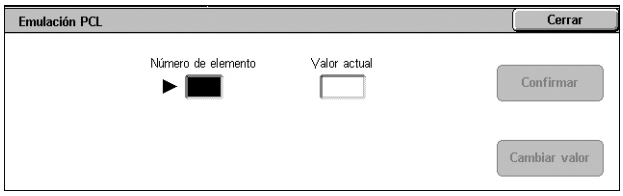

3. Seleccione [Cambiar valor] para modificar el valor que aparece o seleccione [Confirmar] si no se necesita cambiar nada.
4. Si seleccionó [Cambiar valor], introduzca el valor que se requiera en el campo [Valor nuevo].
5. Seleccione [Guardar].

PDF

Permite configurar valores de parámetros y una clave para la impresión directa de PDF.

NOTA: Esta función solo está disponible con el controlador PostScript.

1. Seleccione [PDF] en la pantalla [Modo de impresión].
2. Seleccione la opción que se requiera.

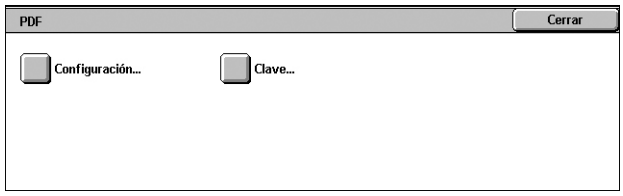

Configuración

Permite configurar valores de elementos de parámetros de emulación para la impresión directa de PDF. Para ver la lista de parámetros de PDF, consulte *Impresión directa de PDF, en página 472*.

1. Seleccione [Configuración] en la pantalla [PDF].
2. Introduzca un número de elemento del parámetro de 3 dígitos en el campo [Número de elemento].

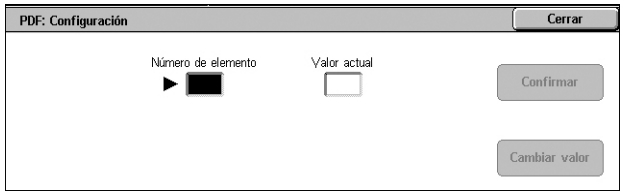

3. Seleccione [Cambiar valor] para modificar el valor que aparece o seleccione [Confirmar] si no se necesita cambiar nada.
4. Si seleccionó [Cambiar valor], introduzca el valor que se requiera en el campo [Valor nuevo].
5. Seleccione [Guardar].

Clave

Permite introducir una clave para limitar el acceso a la impresión directa de PDF.

1. Seleccione [Clave] en la pantalla [PDF].
2. Introduzca una clave utilizando el teclado.
3. Seleccione [Siguiente].
4. Vuelva a introducir la clave.
5. Seleccione [Guardar].

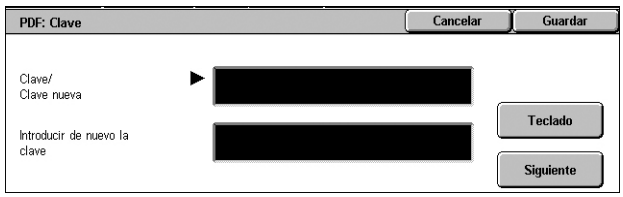

Sobrescribir el disco duro

Esta función muestra el estado de sobrescritura del disco duro.

NOTA: Esta opción se muestra en pantalla al activarse [Opciones autenticación/ Seguridad] > [Sobrescribir el disco duro].

1. Seleccione [Sobrescribir el disco duro] en la pantalla [Información de la máquina].

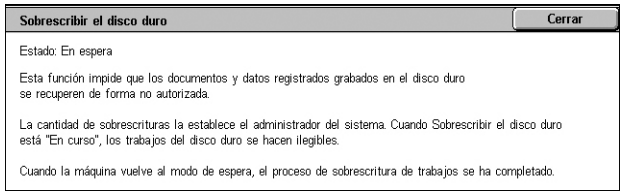

Imprimir informes

Esta función permite imprimir diversos informes y listas para cada servicio.

NOTA: [Imprimir informes] se muestra en pantalla al activarse [Opciones del sistema] > [Opciones serv. comunes] > [Informes] > [Botón Imprimir informes]. Para obtener más información, consulte *Informes en el capítulo Configuraciones, página 73.*

NOTA: Determinados informes/listas de esta pantalla no aparecen a menos que se inicie sesión como administrador del sistema.

NOTA: Los informes/listas mostrados en esta pantalla varían en función del servicio de fax activado.

1. Seleccione [Imprimir informes] en la pantalla [Información de la máquina].

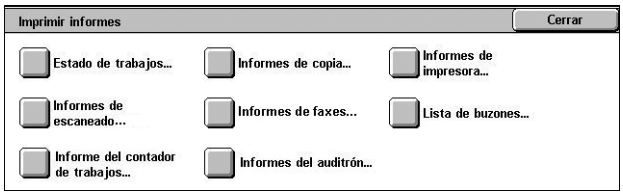

Estado de trabajos/ Informe actividades

NOTA: Cuando el fax de servidor está activado, la función [Estado de trabajos] se muestra en lugar de la función [Estado de trabajos/ Informe actividades], y las opciones [Informe de actividad] y [Lista de documentos guardados] no están disponibles.

1. Seleccione [Estado de trabajos/ Informe actividades] en la pantalla [Imprimir informes].
2. Seleccione la opción que se requiera.

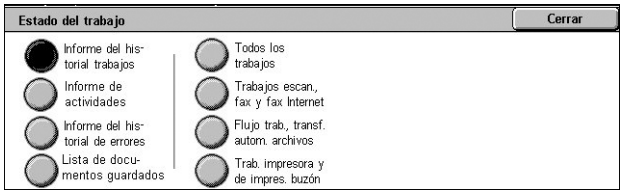

3. Pulse el botón <Comenzar> del panel de control.

Informe del historial de trabajos

Enumera los trabajos registrados en la máquina. Se imprimen los datos de los últimos 200 trabajos. Se puede imprimir informes de [Todos los trabajos], [Trabajos de escaneado, fax y fax Internet], [Flujo trab., transf. autom. archivos] y [Trab. impresora y de impres. buzón]. Cuando se marca la casilla de selección [Incluir trabajos subordinados] se imprime un trabajo subordinado (relacionado) por línea. La retirada de la marca de la casilla de selección imprime todos los trabajos subordinados en una línea.

Informe de actividades

Enumera los resultados de actividad de las comunicaciones por fax entrantes y salientes.

Informe del historial de errores

Enumera los 50 errores más recientes ocurridos en la máquina.

Lista de documentos guardados

Enumera los trabajos de fax en cola de la máquina.

Informes de copia

1. Seleccione [Informes de copia] en la pantalla [Imprimir informes].
2. Seleccione la opción que se requiera.
3. Pulse el botón <Comenzar> del panel de control.

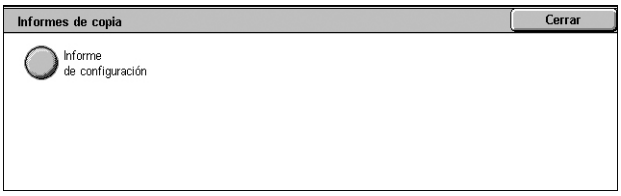

Informe de configuración

Enumera las opciones comunes, como configuración del hardware, información de la red y opciones de las funciones de impresión y copia.

Informes de impresora

1. Seleccione [Informes de impresora] en la pantalla [Imprimir informes].
2. Seleccione la opción que se requiera. Utilice las barras de desplazamiento para alternar entre pantallas.
3. Pulse el botón <Comenzar> del panel de control.

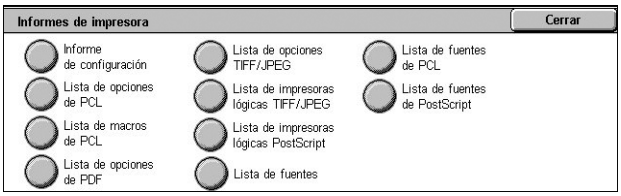

Informe de configuración

Enumera las opciones comunes, como configuración del hardware, información de la red y opciones de las funciones de impresión y copia.

Lista de opciones de PCL

Enumera las opciones del modo de emulación PCL.

Lista de macros de PCL

Enumera las macros que están registradas para uso con la emulación PCL.

Lista de opciones de PDF

Enumera las opciones para el modo de impresión de PDF.

Lista de opciones TIFF/JPEG

Enumera las opciones del modo de impresión TIFF/JPEG.

Lista de impresoras lógicas TIFF/JPEG

Enumera las opciones de hasta 20 impresoras lógicas creadas en el modo de impresión TIFF/JPEG.

Lista de impresoras lógicas PostScript

Enumera las impresoras lógicas creadas en el modo PostScript.

Lista de fuentes

Enumera las fuentes que tiene disponibles la máquina.

Lista de fuentes de PCL

Enumera las fuentes disponibles en el modo de emulación PCL.

Lista de fuentes PostScript

Enumera las fuentes PostScript que están disponibles.

Informes de escaneado

NOTA: Cuando el fax de servidor está activado, la función [Informes de escaneado/fax] se muestra en lugar de las funciones [Informes de escaneado] e [Informes de faxes]. Las opciones disponibles para la función [Informes de escaneado/fax] son idénticas a las de [Informes de escaneado].

1. Seleccione [Informes de escaneado/fax] en la pantalla [Imprimir informes].
2. Seleccione la opción que se requiera.

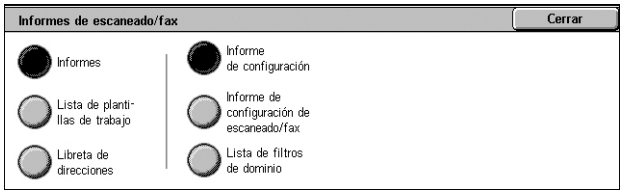

3. Pulse el botón <Comenzar> del panel de control.

Informes

- Informe de configuración: enumera las opciones comunes, como configuración del hardware, información de la red y opciones de las funciones de impresión y copia.
- Informe de configuración de escaneado/fax: enumera las opciones específicas de las funciones de fax y escaneado.
- Lista de filtros de dominio: enumera los dominios que están registrados para el filtrado de dominios.

Lista de plantillas de trabajo

Enumera las plantillas de trabajo que pueden utilizarse en la máquina. Para obtener más información sobre plantillas de trabajo, consulte *Plantillas de trabajo en el capítulo Servicios de Internet de CentreWare, página 169*

Libreta de direcciones

Imprime una lista de direcciones de destinatarios y estaciones de relevo del rango seleccionado de números de dirección. Es posible seleccionar varios rangos.

Informes de faxes

NOTA: Cuando el fax de servidor está activado, la función [Informes de escaneado/fax] se muestra en lugar de las funciones [Informes de escaneado] e [Informes de faxes]. Las opciones disponibles para la función [Informes de escaneado/fax] son idénticas a las de [Informes de escaneado].

1. Seleccione [Informes de faxes] en la pantalla [Imprimir informes].
2. Seleccione la opción que se requiera.

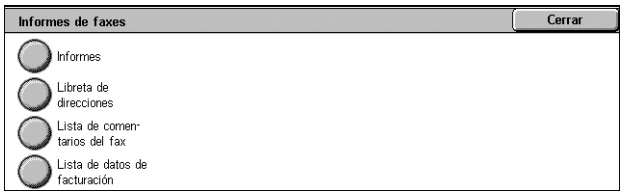

3. Pulse el botón <Comenzar> del panel de control.

Informes

- Informe de configuración: enumera las opciones comunes, como configuración del hardware, información de la red y opciones de las funciones de impresión y copia.
- Lista del selector de buzones: enumera las opciones de clasificación en buzones.
- Informe de configuración de escaneado/fax: enumera las opciones específicas de las funciones de fax y escaneado.
- Lista de filtros de dominio: enumera los dominios que están registrados para el filtrado de dominios.

Libreta de direcciones

Imprime una lista de direcciones de destinatarios y estaciones de relevo del rango seleccionado de números de dirección. Es posible seleccionar varios rangos. Hay casillas de verificación que permiten imprimir sólo opciones de envío de grupo o las opciones de todos los números de dirección.

Lista de comentarios del fax

Enumera los comentarios guardados para uso en las notas de portada.

Lista de datos de facturación

Enumera los datos de facturación de los trabajos de fax.

NOTA: Esta opción se muestra en pantalla al activarse [Contabilidad] > [Tipo de contabilidad] > [Modo de auditrón] > [Servicio de fax].

Lista de buzones

1. Seleccione [Lista de buzones] en la pantalla [Imprimir informes].
2. Seleccione la opción que se requiera.
3. Pulse el botón <Comenzar> del panel de control.

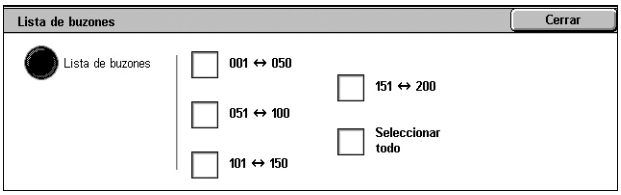

Lista de buzones

Enumera las opciones de los buzones y el procedimiento que se debe seguir al guardar datos en un buzón.

Informe del contador de trabajos

1. Seleccione [Informe del contador de trabajos] en la pantalla [Imprimir informes).
2. Seleccione la opción que se requiera.
3. Pulse el botón <Comenzar> del panel de control.

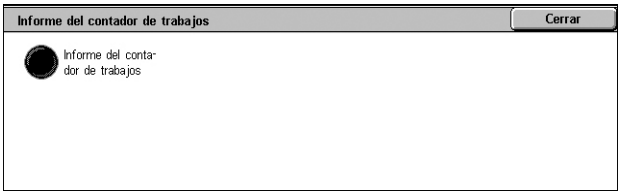

Informe del contador de trabajos

Enumera los informes del contador de trabajos de cada función.

Informes del auditrón

1. Seleccione [Informes del auditrón] en la pantalla [Imprimir informes].
2. Seleccione la opción que se requiera.

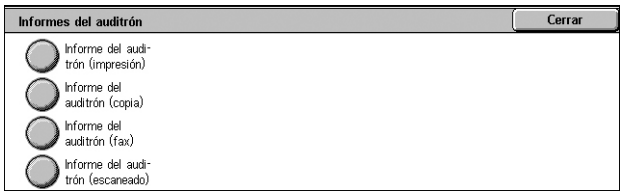

3. Pulse el botón <Comenzar> del panel de control.

Cuando [Tipo de contabilidad] es [Contabilidad desactivada]

- Informe del contador (trabajos de impresión): muestra el número de páginas impresas por usuario y por todos los usuarios.

Cuando [Tipo de contabilidad] es [Contabilidad local] y [Modo de auditrón] está activado

- Informe del auditrón (impresión): presenta un informe del auditrón de todos los trabajos de impresión realizados por los usuarios seleccionados.
- Informe del auditrón (copia): presenta un informe del auditrón de todos los trabajos de copia realizados por los usuarios seleccionados.
- Informe del auditrón (trabajos de fax): aparece al activarse [Servicio de fax] o [Servicio de Fax de Internet] en [Modo de auditrón], y muestra un informe del auditrón de todos los trabajos de fax realizados por los usuarios seleccionados.
- Informe del auditrón (escaneado): se presenta al activarse [Servicio de E-mail], [Servicio de Escanear a PC], [Servicio de Escanear a buzón] o [Servicio de Escaneado de red] en [Modo de auditrón], y muestra un informe del auditrón de todos los trabajos de escaneado realizados por los usuarios seleccionados.

Impresión automática de informes/listas

En esta sección se describen los diversos informes y listas que se pueden imprimir de forma automática.

Informe del historial de trabajos

Enumera los 50 últimos trabajos procesados en la máquina. Para obtener más información, consulte *Informe del historial de trabajos, en página 73*.

Informe de actividad

Enumera los resultados de actividad de las comunicaciones por fax entrantes y salientes. Para obtener más información, consulte *Informe de actividad, en página 74*.

Informe de transmisión: trabajo sin entregar

Enumera los documentos sin entregar y su estado de transmisión. Para obtener más información, consulte *Informe de transmisión: trabajo sin entregar, en página 74*.

Informe de transmisión: trabajo eliminado

Enumera las transmisiones canceladas por el usuario. Para obtener más información, consulte *Informe de transmisión: trabajo eliminado, en página 74*.

Informe del buzón

Enumera los documentos que se han recibido en un buzón. Para obtener más información, consulte *Informe del buzón, en página 74*.

Informe de multisondeo/difusión

Enumera los resultados de las transmisiones de multisondeo. Para obtener más información, consulte *Informe de multisondeo/difusión, en página 74*.

Informe de difusión por relevo

Enumera los resultados de una difusión por relevo al cabo de la difusión. Para obtener más información, consulte *Informe de difusión por relevo, en página 74*.

Informe de transferencia de archivos de escaneado

Muestra los resultados de transferencias de archivos de escaneado. Para obtener más información, consulte *Informe transferencia archivo escaneado, en página 75*.

Informe de transferencia de archivos (servidor de fax)

Muestra los resultados de las transmisiones del fax de servidor. Para obtener más información, consulte *Informe transferencia archivo (servidor fax), en página 75*.

Informe de errores de flujo trabajo

Notifica un error de flujo de trabajo. Para obtener más información, consulte *Informe de errores de flujo trabajo, en página 75*.

Informe de actividades de copia

Muestra el informe de uso de una sesión de servicio de copia de un usuario. Para obtener más información, consulte *Informe de actividades de copia en el capítulo Configuraciones, página 145.*

Modo de recepción de faxes

Esta función permite establecer el modo de recepción de faxes en [Recepción manual] o [Recepción automática].

NOTA: Esta función no se muestra cuando el fax de servidor está activado.

1. Seleccione [Modo recepción faxes] en la pantalla [Información de la máquina].

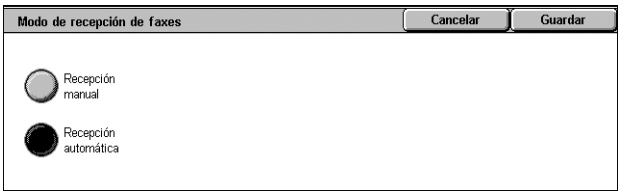

Recepción manual

Comienza a recibir un fax o un sondeo cuando el usuario responde la llamada y confirma que se trata de un fax.

Recepción automática

Recibe los faxes de forma automática.

Errores

Esta ficha permite imprimir un informe de errores recientes con la fecha y hora de aparición, los códigos de error y el estado de cada uno de ellos. El estado puede ser activo o eliminado.

NOTA: [Informe del historial de errores] se muestra en pantalla al activarse [Opciones del sistema] > [Opciones serv. comunes] > [Informes] > [Botón Imprimir informes]. Para obtener más información, consulte *Informes en el capítulo Configuraciones, página 73.*

1. Pulse el botón <Estado de la máquina> del panel de control.
2. Seleccione la ficha [Errores].
3. Seleccione [Informe del historial de errores] y pulse el botón <Comenzar> del panel de control.

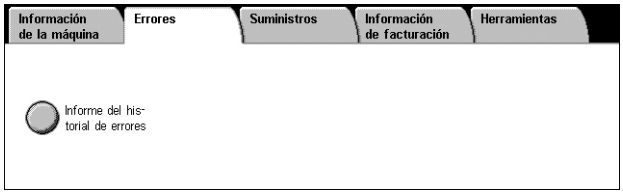

Suministros

Esta ficha permite ver el estado de los consumibles.

1. Seleccione la ficha [Suministros] en la pantalla [Estado de la máquina].

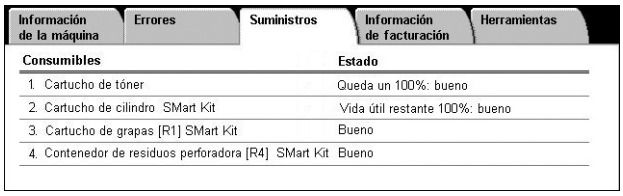

Información de facturación

Esta ficha permite ver la información del contador de facturación.

Para obtener más información, consulte:

Información de facturación: página 60
Contador de facturación de cuenta de usuario: página 60

1. Pulse el botón <Estado de la máquina> del panel de control.
2. Seleccione la ficha [Información de facturación].
3. Seleccione la opción que se requiera.

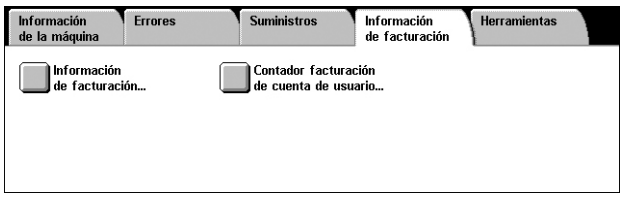

Información de facturación

Esta función permite ver el número total de impresiones realizadas en la máquina. También se puede ver el número de serie de la máquina.

1. Seleccione [Información de facturación] en la pantalla [Información de la máquina].

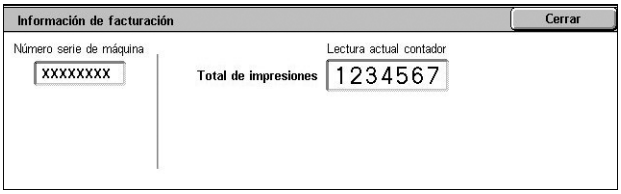

Número de serie de máquina

Muestra el número de serie de la máquina.

Lectura actual contador

- Total de impresiones: muestra la cantidad total de copias e impresiones.

Contador de facturación de cuenta de usuario

Esta función muestra la información de facturación del usuario actualmente conectado.

NOTA: Esta función solo está disponible cuando [Contabilidad] > [Tipo de contabilidad] se establece en [Contabilidad local], y el [Modo de auditrón] correspondiente está activado.

1. Seleccione [Contador de facturación de cuenta de usuario] en la pantalla [Información de facturación].

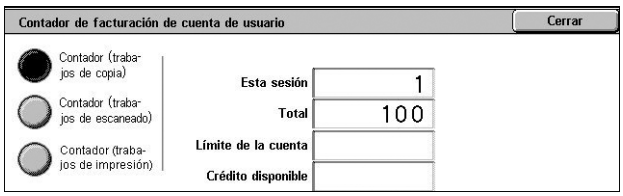

Contador (trabajos de copia)

Muestra las lecturas del contador de trabajos de copia.

Contador (trabajos de escaneado)

Muestra las lecturas del contador de trabajos de escaneado.

Contador (trabajos de impresión)

Muestra las lecturas del contador de trabajos de impresión.

Herramientas

En la pantalla [Herramientas], el administrador del sistema puede modificar diversos valores prefijados de la máquina, registrar buzones y hojas de flujo de trabajo, y configurar funciones de seguridad y autenticación.

Para acceder a todas las funciones de esta pantalla, la máquina debe encontrarse en modo de administración del sistema. Para abrir la pantalla [Herramientas] en el modo de administración del sistema, siga los pasos que se indican a continuación.

1. Pulse el botón <Iniciar/Cerrar> del panel de control.

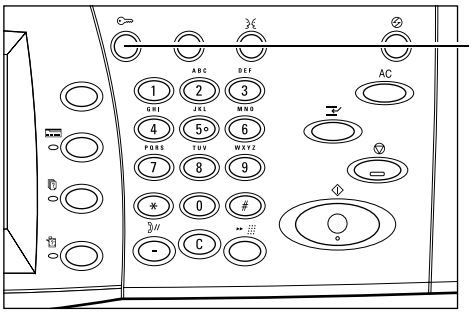

2. Introduzca la ID de usuario correcta a través del teclado numérico del panel de control o desde el teclado en pantalla.

NOTA: La ID prefijada del administrador del sistema es “11111”. Si está activada la función de autenticación, quizá necesite introducir también una clave. La clave prefijada es “x-admin”. Para modificar la ID de usuario o la clave prefijadas, consulte *Opciones del administrador del sistema, en página 145*.

3. Pulse el botón <Estado de la máquina>.

4. Seleccione la ficha [Herramientas].

5. Seleccione la opción requerida.

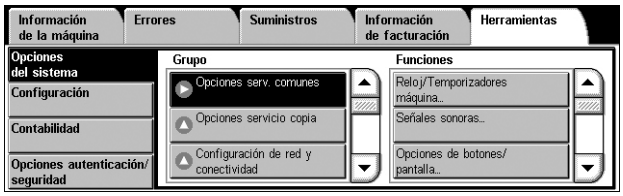

Opciones del sistema

Este menú permite modificar diversos valores prefijados de la máquina.

Para obtener más información sobre las funciones disponibles, consulte *Opciones del sistema, en página 65*.

Configuración

Este menú permite programar diversos elementos, como buzones, hojas de flujo de trabajo y la libreta de direcciones.

NOTA: Esta función está disponible en la pantalla [Herramientas] aun cuando se entre en ésta en el modo de usuario general (cuando se omiten los pasos 1 y 2).

Para obtener más información sobre las funciones disponibles, consulte *Configuración, en página 127*.

Contabilidad

Este menú permite configurar funciones de contabilidad y ver trabajos realizados por cada una de las cuentas.

Para obtener más información sobre las funciones disponibles, consulte *Contabilidad, en página 139*.

Opciones de autenticación/seguridad

Este menú permite configurar las funciones de autenticación y seguridad.

Para obtener más información sobre las funciones disponibles, consulte *Opciones de autenticación/seguridad, en página 145*.

6 Configuraciones

En este capítulo se describe cómo modificar las diversas opciones prefijadas de la máquina, cómo registrar diversos elementos como buzones y destinos, y cómo configurar o modificar las opciones del administrador del sistema.

Procedimiento de ajuste de opciones

En esta sección se describen los procedimientos básicos de ajuste de opciones disponibles en modo de administración del sistema. Siga estos pasos.

1. Entrada en el modo de administración del sistema: página 63

2. Configuración de funciones: página 64

3. Salida del modo de administración del sistema: página 64

1. Entrada en el modo de administración del sistema

1. Pulse el botón <Iniciar/Cerrar> del panel de control.

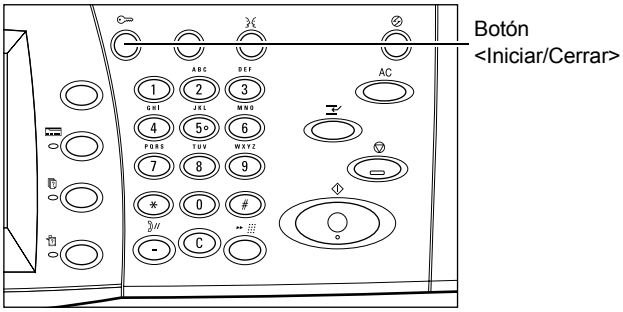

2. Introduzca la ID de usuario correcta a través del teclado numérico del panel de control o desde el teclado en pantalla. Para obtener información sobre el modo de utilizar el teclado, consulte el apartado Destinatario nuevo en el capítulo Fax de la Guía del usuario.

NOTA: La ID prefijada del administrador del sistema es “11111”. Si está activada la función de autenticación, quizá necesite introducir también una clave. La clave prefijada es “x-admin”. Para modificar la ID de usuario o la clave, consulte *Opciones del administrador del sistema, en página 145*.

2. Configuración de funciones

1. Pulse el botón <Estado de la máquina> del panel de control.

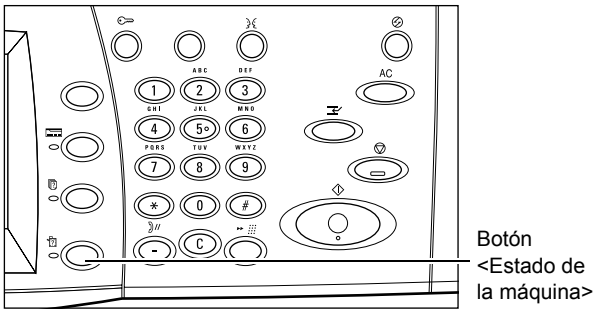

2. En la pantalla Estado de la máquina, seleccione la ficha [Herramientas].

3. Seleccione una opción del menú principal que aparece a la izquierda de la pantalla [Herramientas].
4. Seleccione un grupo del menú [Grupo].

5. Seleccione una función del menú [Funciones] y configúrela.

NOTA: Algunas funciones cuentan con un botón [Cambiar opciones]. Seleccione este botón para modificar las opciones o introducir información a través del teclado en pantalla. Para obtener información sobre el modo de utilizar el teclado, consulte el apartado Destinatario nuevo en el capítulo Fax de la Guía del usuario.

6. Seleccione [Cerrar].

3. Salida del modo de administración del sistema

1. Pulse el botón <Iniciar/Cerrar> del panel de control.
2. Si aparece la pantalla [Finalizar sesión], seleccione [Cerrar sesión] para salir del modo de administración del sistema.
   Si aparece la pantalla [Reiniciar la máquina], seleccione [Reiniciar ahora] para salir del modo de administración del sistema y reiniciar la máquina.

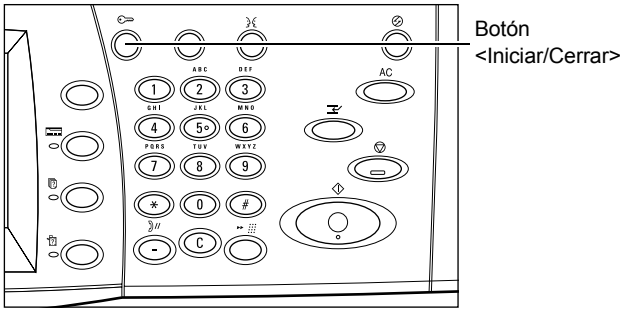

Menú principal de la pantalla [Herramientas]

El menú principal que aparece a la izquierda de la pantalla [Herramientas] contiene las siguientes opciones. Para obtener información, consulte los apartados respectivos. [Configuración] también está disponible para los usuarios generales.

Opciones del sistema: página 65

Configuración: página 127

Contabilidad: página 139

Opciones de autenticación/seguridad: página 145

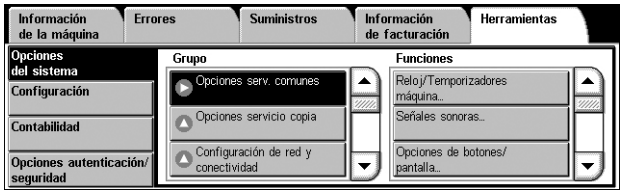

Opciones del sistema

El menú [Opciones del sistema] de la pantalla [Herramientas] se divide en los siguientes grupos. Para obtener información, consulte los apartados respectivos.

Opciones de servicio comunes: página 65
Opciones servicio copia: página 85
Configuración de red y conectividad: página 92
Opciones de servicio de impresión: página 102
Opciones de servicio de escaneado: página 107
Opciones de servicio de fax: página 112
Opciones de servicio de E-mail/Fax de Internet: página 122
Opciones de documentos guardados/buzón: página 125
Opciones de servicio de flujo de trabajo: página 126

Opciones de servicio comunes

En esta sección se describe cómo configurar o modificar las opciones de la máquina comunes a los servicios principales como copia, fax y escaneado. Para obtener más información, consulte los apartados siguientes.

Reloj/Temporizadores de la máquina: página 66
Señales sonoras: página 67
Opciones de botones/pantalla: página 69
Opciones de bandeja de papel: página 70
Calidad de imagen: página 72
Informes: página 73
Mantenimiento: página 75
Marca de agua: página 77
Otras opciones: página 78

1. Seleccione [Opciones del sistema] y, a continuación, [Opciones serv. comunes] en el menú [Grupo].

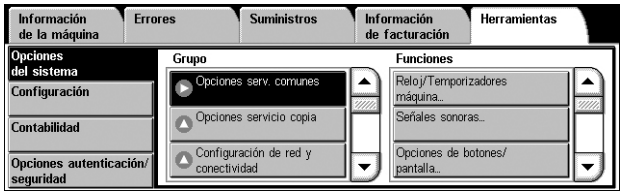

Reloj/Temporizadores de la máquina

Esta función permite ajustar la fecha y hora correctas, así como otros valores relacionados.

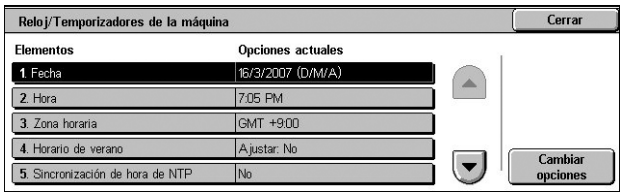

1. Seleccione [Reloj/Temporizadores máquina] en el menú [Funciones].
2. Cambie las opciones que sea necesario. Utilice las flechas laterales para pasar de una pantalla a otra.
3. Seleccione [Cerrar].

Fecha

Especifica la fecha actual. Seleccione entre tres formatos de fecha: A/M/D, M/D/A y D/M/A. La fecha definida aquí se imprime en listas e informes.

Hora

Especifica la hora actual. Seleccione el formato de visualización de 12 o 24 horas. Si utiliza [Reloj de 12 horas], aparecen los botones para especificar AM o PM. La hora definida aquí se imprime en listas e informes.

Zona horaria

Especifica la zona horaria relativa a la hora del meridiano de Greenwich (GMT).

Horario de verano

Especifica si se debe ajustar automáticamente el reloj de la máquina al horario de verano.

- WorkCentre 5225A/5230A:

  Seleccione [Ajustar por día, mes y hora] o [Ajustar por mes, semana, día de la semana y hora] y especifique las fechas de inicio y fin del horario de verano para que la hora actual se ajuste automáticamente cuando empiece y termine el horario de verano.

- WorkCentre 5222/5225/5230:

  Seleccione [Ajustar: Sí] y especifique las fechas de inicio y fin del horario de verano para que la hora actual se ajuste automáticamente cuando empiece y termine el horario de verano.

Sincronización de hora de NTP

Especifica los parámetros que se usan para sincronizar la hora de la máquina con la del servidor de hora especificado mediante el protocolo NTP (Network Time Protocol, protocolo de hora de red).

NOTA: Si falla la conexión con el servidor de hora, la máquina conserva su propia hora, sin sincronización.

- Conexión con servidor de hora

  Especifique si desea activar la conexión a un servidor de hora.

- Intervalo de conexión

  Especifica el intervalo de tiempo entre conexiones al servidor especificado, entre 1 y 500 horas.

- Dirección del servidor de hora

  Especifica la dirección IP del servidor de hora mediante el teclado numérico del panel de control.

Autocancelar

Especifica si se debe mostrar automáticamente la pantalla prefijada si no se realiza ninguna acción durante el período de tiempo establecido. Seleccione [Sí] y luego seleccione el período de tiempo entre 30 y 900 segundos.

Liberación automática de trabajos

Especifica si se debe liberar automáticamente el trabajo actual para poder ejecutarse el siguiente trabajo en caso de que un trabajo de copia o escaneado se vea interrumpido por algún problema (como un atasco de papel) que no se resuelve en el período de tiempo establecido. Seleccione [Sí] y luego seleccione el período de tiempo entre 4 y 99 minutos.

Autoimprimir

Especifica si se deben imprimir automáticamente los trabajos si no se realiza ninguna acción durante el período de tiempo establecido. Seleccione [Sí] y luego seleccione el período de tiempo entre 1 y 240 segundos.

Duración de bloqueo de la impresora

Especifica si se debe prohibir la impresión de documentos entrantes (como faxes) durante un período especificado. Seleccione [Sí] y luego especifique las horas de inicio y fin del intervalo durante el cual se prohibirá la impresión.

Temporizadores de ahorro de energía

Especifica el intervalo de tiempo de inactividad antes de que la máquina pase automáticamente al modo de bajo consumo y un segundo intervalo de inactividad antes de que pase al modo de reposo. Seleccione un período de tiempo para cada modo entre 2 y 60 minutos. Debe seleccionar un periodo más largo para el modo de reposo que para el modo de bajo consumo.

Señales sonoras

Esta función permite seleccionar el volumen de las distintas señales sonoras que genera la máquina. Puede elegir distintos niveles de volumen para cada elemento que aparece en pantalla.

1. Seleccione [Señales sonoras] en el menú [Funciones].
2. Cambie las opciones que sea necesario. Utilice las flechas laterales para pasar de una pantalla a otra.
3. Seleccione [Cerrar].

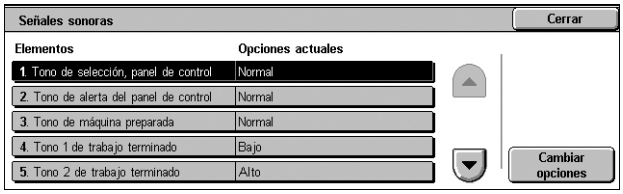

Tono de selección en panel de control

Especifica el volumen del tono que se genera cuando se pulsa el botón adecuado del panel de control y se acepta la acción correspondiente.

Tono de alerta del panel de control

Especifica el volumen del tono que se genera cuando se pulsa un botón erróneo del panel de control.

Tono de máquina preparada

Especifica el volumen del tono que se genera cuando la máquina está lista para copiar o imprimir, por ejemplo, después de encender la alimentación.

Tono 1 de trabajo terminado / Tono 2 de trabajo terminado

Especifica el volumen del tono que se genera cuando un trabajo termina de forma satisfactoria. Seleccione un nivel de volumen y, en [Trabajos de destino], seleccione los tipos de trabajo a los que se aplicará el volumen.

Tono de error

Especifica el volumen del tono que se genera cuando un trabajo no termina de forma satisfactoria.

Tono de alerta

Especifica el volumen del tono que se genera cuando se suspende un trabajo debido a un error.

Tono de aviso de falta de papel

Especifica el volumen del tono que se genera cuando la máquina se queda sin papel.

Tono de alerta de poco tóner

Especifica el volumen del tono que se genera cuando llega el momento de cambiar el cartucho de tóner.

Volumen del monitor de línea

Especifica el volumen del tono que se genera para el monitor de línea, que permite oír señales de llamada y respuesta cuando se conecta con un destino.

Volumen de llamada

Especifica el volumen del tono que se genera cuando se recibe una llamada.

Tono de programación guardada

Especifica el volumen del tono que se genera cada vez que se realiza una operación durante un registro de memoria de trabajo. No es posible desactivar por completo el volumen de este tono.

Tono de alerta de autocancelar

Especifica el volumen del tono que se genera justo antes de que la máquina realice una autocancelación.

Tono básico

Especifica el volumen del tono básico que se genera cuando se alterna entre opciones. La máquina emite un tono básico cuando sale del modo de interrupción.

Opciones de botones/pantalla

Esta función permite personalizar la pantalla inicial y seleccionar el idioma inicial que se utilizará en la pantalla táctil.

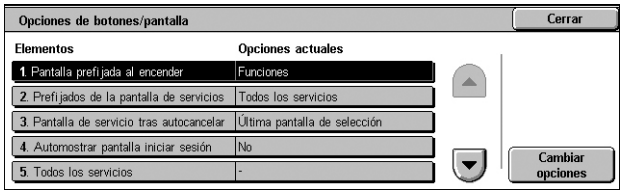

1. Seleccione [Opciones de botones/pantalla] en el menú [Funciones].
2. Cambie las opciones que sea necesario. Utilice las flechas laterales para pasar de una pantalla a otra.
3. Seleccione [Cerrar].

Pantalla prefijada al encender

Especifica la pantalla inicial que debe aparecer al encenderse la máquina. Seleccione como pantalla inicial prefijada una de las pantallas Todos los servicios, Estado del trabajo o Estado de la máquina. Para obtener información sobre las pantallas Estado del trabajo y Estado de la máquina, consulte *Estado del trabajo, en página 39 y Estado de la máquina, en página 49*.

Prefijados de la pantalla de servicios

Especifica las funciones prefijadas que deben aparecer cuando se cancela el modo de ahorro de energía. Utilice los botones de desplazamiento para pasar de una pantalla a otra.

Pantalla de servicio tras autocancelar

Especifica la pantalla que debe aparecer después de que la máquina realice una autocancelación.

Automostrar pantalla iniciar sesión

Especifica si se debe mostrar automáticamente la pantalla [Iniciar sesión] cuando se enciende la máquina o cuando se cancela el modo de ahorro de energía.

Todos los servicios

Especifica los servicios y las funciones disponibles en la pantalla Todos los servicios. Seleccione un botón y, a continuación, elija un servicio o una función para asignar al botón. Utilice los botones de desplazamiento para pasar de una pantalla a otra.

NOTA: La asignación de la función [Configuración] a un botón permite a los usuarios el acceso directo a la pantalla [Herramientas] de la pantalla Todos los servicios. El botón de la función [Configuración] aparecerá en la pantalla Todos los servicios con el rótulo [Herramientas] en el modo de administración del sistema y con el rótulo [Configuración] en el modo de usuario general.

Tipo de trabajo en pantalla Estado del trabajo

Especifica los tipos de trabajo que deben aparecer al seleccionar [Trabajos terminados] en la pantalla [Estado del trabajo].

Idioma prefijado

Especifica el idioma prefijado que debe aparecer en la pantalla táctil.

Reconfirmar destinatario de e-mail

Especificar si es preciso volver a confirmar los destinatarios de un mensaje de correo electrónico antes de la transmisión. Seleccione [No se requiere confirmación] para desactivar esta opción, [Siempre reconfirmar destinatario] para exigir siempre la confirmación, o bien [Reconfirmar si varios destinatarios] para solicitar la reconfirmación si se especifican varios destinatarios.

Reconfirmar destinatario de fax

Especificar si es preciso volver a confirmar los destinatarios de un fax antes de la transmisión. Seleccione [No se requiere confirmación] para desactivar esta opción, [Siempre reconfirmar destinatario] para exigir siempre la confirmación, o bien [Reconfirmar si varios destinatarios] para solicitar la reconfirmación si se especifican varios destinatarios.

Reconfirmar destinatario fax Internet

Especificar si es preciso volver a confirmar los destinatarios de un fax de Internet antes de la transmisión. Seleccione [No se requiere confirmación] para desactivar esta opción, [Siempre reconfirmar destinatario] para exigir siempre la confirmación, o bien [Reconfirmar si varios destinatarios] para solicitar la reconfirmación si se especifican varios destinatarios.

Opciones de bandeja de papel

Esta función permite configurar distintas opciones de bandejas y del papel que se coloca en ellas.

1. Seleccione [Opciones de bandeja de papel] en el menú [Funciones].
2. Cambie las opciones que sea necesario.
3. Seleccione [Cerrar].

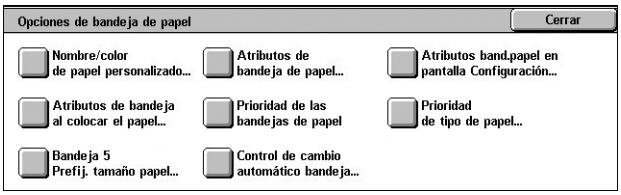

Nombre/Color de papel personalizado

Especifica los nombres y los colores de papel definidos por el usuario para los tipos de papel personalizados del 1 al 5 y los colores de papel personalizados del 1 al 5, respectivamente. Estas opciones están disponible para papel común, Bond y reciclado. Escriba un nombre de hasta 24 caracteres y símbolos alfanuméricos. Los nombres asignados aparecen en las pantallas relacionadas con el suministro de papel.

Atributos de bandejas de papel

Especifica el tamaño y tipo de papel colocado en las bandejas. Las bandejas de papel que están disponibles varían de acuerdo con la configuración de la máquina.

Seleccione detección automática del tamaño de papel o especifique un tamaño fijo. Seleccione un tipo de papel en la lista de tipos prefijados.

NOTA: La máquina muestra también una pantalla de colocación/confirmación de las siguientes opciones cuando se abre y vuelve a cerrar una bandeja de papel.

- Tamaño de papel

  Especifica la detección automática del tamaño de papel para las bandejas 1 a 4 y para la bandeja 6 utilizando las palancas guía de la bandeja. Si las palancas guía de la bandeja de papel no están en la posición correcta para el tamaño del papel que está colocado en la bandeja, se producirá un error de tamaño. Esta opción no está disponible para la bandeja 5 (especial).

NOTA: Si va a colocar postales en las bandejas, póngase en contacto con el Centro de Asistencia de Xerox para cambiar las opciones de bandeja y adaptarlas al empleo de postales.

  – Tamaño personalizado

  Muestra la pantalla [Tamaño personalizado]. Cuando coloque papel de tamaño no estándar en las bandejas 1, 2, 3 ó 4, especifique la anchura (X) y la altura (Y) del papel de la bandeja correspondiente.

NOTA: La bandeja 6 no admite la opción [Tamaño personalizado].

  – Autodetección de tamaño

  Activa la función de detección automática.

- Tipo/Color de papel

  Especifica el tipo y el color de cada bandeja de papel.

NOTA: Si está instalada la bandeja de sobres, marque la casilla de verificación [Alimentador de sobres] de la pantalla [Bandeja 1]. A continuación podrá seleccionar opciones de tamaño, tipo y color para la bandeja de sobres en [Tamaño del papel] y [Tipo de papel/Color].

Atributos de bandejas de papel en pantalla Configuración

Especifica si se deben mostrar los atributos de las bandejas de papel en el menú [Configuración].

Atributos de la bandeja al colocar el papel

Especifica si se deben mostrar los atributos de la bandeja de papel en el panel de control cuando se abre la bandeja para colocar papel. Esta opción no se aplica a la bandeja 5 (especial).

Prioridad de las bandejas de papel

Especifica la prioridad de las bandejas de papel para el cambio automático de bandeja. La bandeja 5 (especial) no estará disponible. Para excluir una bandeja del Cambio automático de bandeja, seleccione la bandeja y luego seleccione el botón [Excluir de cambio bandeja]. Para obtener más información sobre el cambio automático de bandeja, consulte *Cambio automático de bandeja, en página 22*.

Prioridad de tipo de papel

Especifica la prioridad del tipo de papel para el cambio automático de bandeja. Esta opción prevalece sobre Prioridad de las bandejas de papel. Si la prioridad de tipos de papel está ajustada con el mismo valor, la opción Cambio automático de bandeja seleccionará una bandeja basándose en la prioridad de las bandejas de papel. Si selecciona [Papel automático: No] evitará que el tipo de papel seleccionado se utilice con la función Cambio automático de bandeja. Para obtener más información sobre el cambio automático de bandeja, consulte *Cambio automático de bandeja, en página 22*.

Bandeja 5: Bandeja 5: tamaños de papel prefijados

Especifica los tamaños de papel prefijados que se mostrarán en la pantalla [Bandeja 5] de la función [Suministro de papel]. Si utiliza con frecuencia papel de tamaño no estándar para copiar, le resultará útil asignar el tamaño de papel a un botón.

- Tamaños de serie A/B

  Muestra los tamaños de papel estándar de la serie A/B.

- Tamaños en pulgadas

  Muestra los tamaños de papel estándar de la serie de pulgadas.

- Otros

  Muestra otros tamaños de papel.

- Tamaño personalizado

  Permite introducir un tamaño de papel. Especifique la anchura (X) y la longitud (Y) del papel.

Control de cambio automático de bandeja

Especifica si debe activarse el cambio automático de bandeja. Para obtener más información sobre el cambio automático de bandeja, consulte *Cambio automático de bandeja, en página 22*.

- Cambio automático de bandeja

  Especifica las condiciones de activación de la función Cambio automático de bandeja.

- Tipo de papel de destino (trabajos de copia)

  Establece el destino de algunos tipos de papel, según las opciones de [Prioridad de las bandejas de papel], o de un único tipo de papel.

- Color de papel de destino (trabajos de copia)

  Establece el destino de todos los colores de papel o de un único color.

NOTA: La opción Cambio automático de bandeja no estará disponible en ninguno de los siguientes casos.

- Si está seleccionada la bandeja 5 (especial).
- Si la bandeja especificada tiene un tipo de papel que no sea común, reciclado, de cara 2 ni reciclado.
- Si la bandeja especificada contiene papel definido en [Papel automático desactivado], en la opción [Prioridad de tipo de papel].

Calidad de imagen

Esta función permite configurar distintas opciones de ajuste de la calidad de los datos escaneados.

1. Seleccione [Calidad de imagen] en el menú [Funciones].
2. Cambie las opciones que sea necesario.
3. Seleccione [Cerrar].

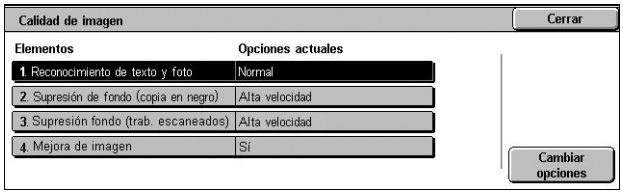

Reconocimiento de texto y foto

Especifica el nivel al que la máquina distingue entre texto y fotos cuando se ha seleccionado [Foto y texto] en la opción [Tipo de original] de la pantalla [Calidad de imagen]. Seleccione [Más texto] para que sea más fácil reconocer como texto los caracteres muy finos. Seleccione [Más foto] para que sea más fácil reconocer como fotos las imágenes en medios tonos de diarios o folletos.

Supresión de fondo (copia en negro)

Especifica el método de detectar el color de fondo para fines de supresión del fondo al realizar copias. Seleccione [Alta calidad] para realizar un escaneado previo de todo el documento y detectar el color de fondo. Seleccione [Alta velocidad] para muestrear una parte del documento y detectar el color de fondo.

NOTA: Esta función está disponible sólo si se colocan los documentos en el cristal de exposición.

NOTA: Cuando se ha seleccionado [Alta calidad] y está activada la opción [Desplazamiento a esquina] y la opción [Reducir/Ampliar] está definida en menos del 60%, se puede puede producir un fragmento de imagen.

Supresión de fondo (trab. escaneado)

Especifica el método de detectar el color de fondo para fines de supresión del fondo al escanear documentos. Seleccione [Alta calidad] para realizar un escaneado previo de todo el documento para detectar el color de fondo. Seleccione [Alta velocidad] para realizar una muestra de una parte del documento para detectar el color de fondo.

NOTA: Esta función está disponible sólo si se colocan los documentos en el cristal de exposición.

Mejora de imagen

Especifica si se debe utilizar la función de suavizado en los datos de impresión de trabajos de copia y fax. Con esta opción, las imágenes impresas en papel aparecerán más suavizadas.

Informes

Esta función permite especificar el modo de impresión automática de los informes.

1. Seleccione [Informes] en el menú [Funciones].
2. Cambie las opciones que sea necesario. Utilice las flechas laterales para pasar de una pantalla a otra.
3. Seleccione [Cerrar].

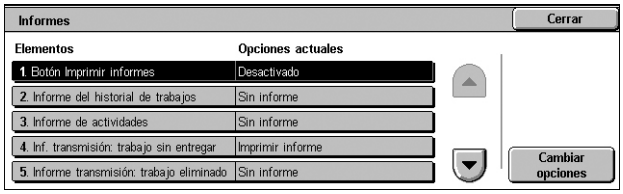

Botón Imprimir informes

Especifica si se debe mostrar el botón [Imprimir informes] en la pantalla [Información de la máquina]. Consulte *Imprimir informes en el capítulo Estado de la máquina, página 53.*

Informe del historial de trabajos

Especifica si debe imprimirse de forma automática un informe del historial de trabajos cada 50 trabajos.

Informe de actividad

Especifica si debe imprimirse de forma automática un informe de actividades cada 100 trabajos de fax. Los informes de actividad muestran el resultado de transmisiones y recepciones.

Informe de transmisión: trabajo sin entregar

Especifica si debe imprimirse de forma automática un informe de tipo “Informe de transmisión: trabajo sin entregar” para los trabajos de fax. Los informes de tipo “Informe de transmisión: trabajo sin entregar” enumeran los documentos cuya transmisión falló.

Informe de transmisión: trabajo eliminado

Especifica si debe imprimirse de forma automática un informe de tipo “Informe de transmisión: trabajo eliminado” cuando se interrumpen trabajos de transmisión de fax. Los informes de tipo “Informe de transmisión: trabajo eliminado” enumeran los documentos cuya transmisión se canceló.

Informe del buzón

Especifica si debe imprimirse de forma automática un informe del buzón para los trabajos de fax. Los informes del buzón muestran la acumulación de documentos en el buzón privado. Para obtener más información, consulte el apartado Buzón remoto en el capítulo Fax de la Guía del usuario.

Informe de multisondeo/difusión

Especifica si debe imprimirse de forma automática un informe de multisondeo y difusión para los trabajos de fax. Este tipo de informe muestra los resultados de transmisiones y solicitudes de sondeo enviadas a múltiples máquinas remotas.

Informe de difusión por relevo

Especifica si debe imprimirse de forma automática un informe de difusión por relevo para los trabajos de fax. Este tipo de informe muestra el resultado de las transmisiones de fax en modo de difusión por relevo.

- No

  Desactiva la función.

- Enviar a estación de relevo

  Envía un informe de difusión por relevo a las estaciones de relevo.

- Imprimir en estación local

  Imprime un informe de difusión por relevo.

- Enviar a relevo, imprimir en local

  Imprime un informe de difusión por relevo y lo envía a las estaciones de relevo.

Informe transferencia archivo escaneado

Permite definir la impresión de un informe de transmisión una vez que la máquina ha enviado datos escaneados mediante un servicio de escaneado.

- Sin informe

  No imprime ningún informe, con independencia del éxito de la transmisión de datos.

- Imprimir informe

  Imprime de forma automática un informe de transmisión satisfactoria y uno de tipo “Informe de transmisión: trabajo sin entregar” en caso de error de transmisión.

- Imprimir si no se entrega

  Imprime un informe de tipo “Informe de transmisión: trabajo sin entregar” en caso de error de transmisión.

Informe transferencia archivo (servidor fax)

Permite definir la impresión de un informe de transmisión una vez que la máquina ha enviado datos escaneados mediante un servicio de servidor de faxes.

- Sin informe

  No imprime ningún informe, con independencia del éxito de la transmisión de datos.

- Imprimir informe

  Imprime de forma automática un informe de transmisión satisfactoria y uno de tipo “Informe de transmisión: trabajo sin entregar” en caso de error de transmisión.

- Imprimir si no se entrega

  Imprime un informe de tipo “Informe de transmisión: trabajo sin entregar” en caso de fallo de transmisión.

NOTA: Si no se ha definido la opción [IPv4: Dirección IP] en la sección [Opciones de protocolo] de [Configuración de red y conectividad], no aparecerán destinos en los informes.

Informes a 2 caras

Especifica si un informe debe imprimirse automáticamente en ambas caras del papel o en una sola.

Destinatario en informe de actividades

Especifica la sección de la información de destino que debe imprimirse en un informe de actividades. Seleccione [40 primeros caracteres] o [40 últimos caracteres].

Informe de errores de flujo trabajo

Especifica si debe imprimirse de forma automática un informe de errores de flujo de trabajo.

Mantenimiento

Esta función permite inicializar el disco duro, eliminar toda la información de documentos guardada en la máquina e introducir opciones de software.

1. Seleccione [Mantenimiento] en el menú [Funciones].
2. Cambie las opciones que sea necesario.
3. Seleccione [Cerrar].

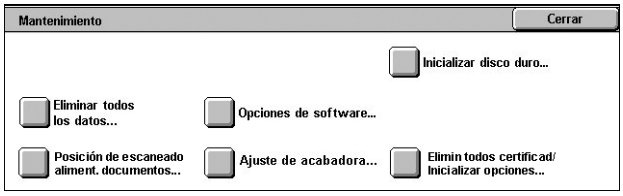

Inicializar disco duro

Esta función permite inicializar el disco duro de la máquina. Una vez seleccionado [Inicializar disco duro], elija una partición y seleccione [Comenzar]. A continuación, seleccione [Sí] para ejecutar la inicialización. Cuando la inicialización haya terminado, seleccione [Confirmar].

NOTA: Este proceso puede ser lento, según la configuración de la máquina.

Eliminar todos los datos

Esta función permite eliminar toda la información de documentos de la máquina. Seleccione [Eliminar todos los datos] y elija [Comenzar]. A continuación, seleccione [Sí] para ejecutar la eliminación. Una vez terminada la eliminación, es preciso apagar la máquina y volver a encenderla.

NOTA: Este proceso puede tardar algunas horas, según la configuración de la máquina.

Opciones de software

Especifica las opciones de software. Para obtener información sobre los procedimientos de configuración y los códigos de software, consulte las instrucciones del paquete de software opcional correspondiente. Introduzca claves para las opciones de software utilizando la pantalla del teclado y seleccione [Reiniciar].

Posición de escaneado del alimentador de documentos

Permite ajustar la posición de escaneado para el alimentador de documentos. Para restaurar la posición de escaneado al estado prefijado de fábrica, use el botón [Opciones de fábrica].

Ajuste de acabadora

Esta función permite configurar las funciones de perforación y folleto de la acabadora de oficina LX.

- Perforadora

  Muestra las herramientas de perforación disponibles. Seleccione la perforadora instalada en la acabadora.

- Ajustar posición de perforación/plegado de folleto
  - Posición perforación, inferior a B4: permite ajustar la posición de perforación para papel de tamaño inferior a B4.
  - Posición perforación, B4 o superior: permite ajustar la posición de perforación para papel de tamaño superior a B4.

A continuación se explica cómo ajustar la posición de perforación.

1. Seleccione [Posición perforación, inferior a B4] o bien [Posición perforación, B4 o superior] y, a continuación, seleccione [Cambiar opciones].
2. En la pantalla que aparece, seleccione [Impresión de muestra] y, a continuación, elija la bandeja de salida para la impresión de muestra. Pulse el botón <Comenzar>.
3. Introduzca el valor de la posición actual de perforación en [Valor A antes de ajuste].
4. Introduzca la posición de perforación deseada en [Valor A deseado].
5. Seleccione [Ajustar] para aplicar la opción.

6. Seleccione [Impresión de muestra] y, a continuación, vuelva a seleccionar la bandeja para enviar una impresión de muestra. Compruebe con la impresión de muestra el ajuste de la posición de perforación.

   – Posición plegado folleto, infer. a B4: permite ajustar las posiciones de plegado y grapado para papel de tamaño inferior a B4.
   – Posición plegado folleto, B4 o superior: permite ajustar las posiciones de plegado y grapado para papel de tamaño superior a B4.

A continuación se explica cómo ajustar la posición de plegado y grapado.

1. Seleccione [Posición perforación, inferior a B4] o bien [Posición de perforación, B4 o superior] y, a continuación, seleccione [Cambiar opciones].
2. Seleccione [Impresión de muestra] y, a continuación, seleccione la bandeja para enviar una impresión de muestra. Pulse el botón <Comenzar>.
3. Seleccione la opción que describa mejor las actuales posiciones de plegado y grapado.
4. Introduzca las posiciones deseadas de plegado y grapado en [A] y [B].
5. Seleccione [Ajustar] para aplicar las opciones.
6. Seleccione [Impresión de muestra] y, a continuación, vuelva a seleccionar la bandeja para enviar una impresión de muestra. Compruebe con la impresión de muestra el ajuste de las posiciones de plegado y grapado.

Eliminar todos los certificados/Inicializar opciones (WorkCentre 5225A/5230A)

Elimina todos los certificados almacenados en la máquina e inicializa las opciones de seguridad asociadas a los certificados.

Marca de agua

Esta función permite definir los valores prefijados para los datos de fecha y texto que se pueden agregar a las hojas en forma de marca de agua para fines de control administrativo de los documentos.

1. Seleccione [Marca de agua] en el menú [Funciones].
2. Cambie las opciones que sea necesario. Utilice las flechas laterales para pasar de una pantalla a otra.
3. Seleccione [Cerrar].

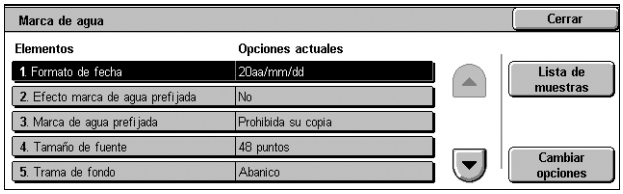

Formato de fecha

Especifica la fecha actual. Elija entre tres formatos de fecha: 20aa/mm/dd, dd/mm/20aa, mm/dd/20aa.

Efecto marca de agua prefijada

Especifica la opción prefijada de la función Efecto de marca de agua.

- No

  No utiliza la función Efecto de marca de agua.

- Gofrado

  Crea un texto de fondo gofrado (con relieve).

- Contorno

  Imprime el contorno del texto de fondo.

Marca de agua prefijada

Especifica el texto prefijado de la marca de agua que figura en una lista de opciones prefijadas y personalizadas.

Tamaño de fuente

Establece el tamaño prefijado de fuente de la marca de agua. Se puede elegir uno de los tres tamaños predefinidos o especificar un valor entre 24 y 80 puntos con los botones de desplazamiento.

Trama de fondo

Especifica la trama de fondo que se utilizará con la función Marca de agua.

Densidad

Especifica la densidad del texto de la marca de agua. Se puede seleccionar entre claro, normal y oscuro.

Marca de agua/Contraste de fondo

Especifica el nivel de contraste entre el texto de la marca de agua y el fondo.

Forzar marca de agua: Trabajo de copia

Especifica si debe activarse siempre la función Marca de agua en trabajos de copia.

Forzar marca de agua: Impresión de cliente

Especifica si debe activarse siempre la función Marca de agua en trabajos de impresión enviados desde equipos cliente.

Forzar marca de agua: Impresión de buzón

Especifica si debe activarse siempre la función Marca de agua en trabajos de impresión desde buzón.

Marca de agua personalizada 1 a 3

Especifica tres cadenas de texto definidas por el usuario que aparecen en la lista [Texto prefijado]. Se puede introducir hasta 32 caracteres alfanuméricos y símbolos.

Otras opciones

Esta función permite configurar otras opciones diversas comunes a los servicios principales como copia, fax y escaneado.

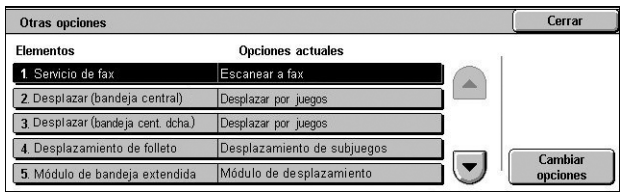

1. Seleccione [Otras opciones] en el menú [Funciones].
2. Cambie las opciones que sea necesario. Utilice las flechas laterales para pasar de una pantalla a otra.
3. Seleccione [Cerrar].

Servicio de fax

Permite alternar entre los servicios de fax y fax de servidor.

NOTA: Esta opción aparece cuando tanto el servicio Fax como Fax de servidor están instalados en la máquina.

Desplazamiento (bandeja xxx)

Especifica la posición de apilado del papel de salida para la bandeja correspondiente. El nombre de bandeja mostrado en esta opción depende de la configuración de la máquina. Cuando se imprime, la máquina puede desplazar ligeramente la posición de la salida de papel en cada juego de copia o impresión. De este modo se puede identificar el principio de cada juego.

Desplazamiento de folleto

Especifica si deben desplazarse las copias o impresiones procesadas con la función Plegado del realizador de folletos de la acabadora de oficina LX. Esta opción sólo tiene efecto cuando el valor de la opción [Desplazamiento] de la bandeja central derecha es [Desplazar por juegos].

Módulo de bandeja extendida

Seleccione el tipo de Módulo de bandeja extendida utilizado. Si está instalada la bandeja del lateral izquierdo, seleccione [Módulo de desplazamiento] para utilizar la bandeja central.

Avance automático de trabajos

Especifica si los trabajos pueden avanzar de forma automática, omitiéndose otros trabajos, cuando la máquina no puede terminar el trabajo actual; por ejemplo, si no hay papel en la bandeja de papel que se requiere para el trabajo actual.

NOTA: Los documentos guardados, como las impresiones protegidas o impresiones de muestra, no se pueden avanzar.

Tamaño papel de impresión prefijado

Especifica el tamaño de papel que va a utilizarse como opción inicial.

Página impar, a 2 caras

Especifica si se debe agregar una página en blanco a un documento que contiene un número de páginas impar, para que se imprima con un número par de páginas.

Opciones de tamaño de papel

Especifica la tabla de tamaños de papel que se utilizará cuando se configure la máquina para la detección automática de tamaños estándar de documentos y material de impresión.

Puede elegir entre las siguientes tablas: [Serie A/B (8 × 13")], [Serie A/B], [Serie A/B (8K/16K)], [Serie A/B (8 × 13"/8 × 14")] y [Serie de pulgadas].

NOTA: Si va a colocar postales en las bandejas, póngase en contacto con el Centro de Asistencia de Xerox para cambiar las opciones de bandeja y adaptarlas al empleo de postales.

- Documentos

  La máquina reconoce de forma automática los tamaños enumerados en la página siguiente cuando se coloca un documento en el cristal de exposición o en el alimentador de documentos.

Tamaño	Anchura (mm)	Longitud (mm)	Cristal de exposición					Alimentador de documentos				
			Serie A/B (8 x 13")	Serie A/B	Serie A/B (8K/16K)	Serie A/B (8 x 13"/8 x 14")	Serie de pulgadas	Serie A/B (8 x 13")	Serie A/B	Serie A/B (8K/16K)	Serie A/B (8 x 13"/8 x 14")	Serie de pulgadas
A5 ABC	148.0	210.0	O	O	O	O		O*1	O*1	O*1	O*1	
A5 ABL	210.0	148.0	O	O	O	O		O	O			
5.5 × 8.5" ABL	215.9	139.7				O	O	O			O	O
5.5 × 8.5" ABC	139.7	215.9					O					O*1
B5 ABC	182.0	257.0		O	O	O			O	O		
B5 ABL	257.0	182.0		O	O	O		O*1	O	O	O*1	O*1
A4 ABC	210.0	297.0	O	O	O	O		O*1	O	O	O*1	O*1
A4 ABL	297.0	210.0	O	O	O	O	O	O	O	O	O	O
8.5 × 11" ABC (Carta)	215.9	279.4				O	O	O	O*1	O*1	O	O
8.5 × 11" ABL (Carta)	279.4	215.9	O		O	O	O	O	O*1	O*1	O	O
8.5 × 13" ABC (Extra Oficio)	215.9	330.2	O			O	O	O			O	
8.5 × 14" ABC (Extra Oficio)	215.9	355.6					O					O
B4 ABC	257.0	364.0		O	O	O		O*1	O	O	O*1	O*1
16K ABC	194.0	267.0			O							
16K ABL	267.0	194.0			O				O*1	O*1		
8K ABC	267.0	388.0			O				O*1	O*1		
A3 ABC	297.0	420.0	O	O	O	O	O	O	O	O	O	O
11 × 17" ABC	279.4	431.8	O		O	O	O	O	O*1	O*1	O	O
7.25 × 10.5" ABC (Executive)	184.2	266.7										
7.25 × 10.5" ABL (Executive)	266.7	184.2	O				O	O			O	O
Sobre C4 ABC	229.0	324.0										
Sobre C5 ABL	229.0	162.0										
Sobre C5 ABC	162.0	229.0										
Sobre comercial 10 ABL	241.3	104.8										
Sobre DL ABL	220.0	110.0										
Sobre Monarch ABL	190.5	98.4										
Sobre europeo 0 ABL	235.0	120.0										
A6 ABC	105.0	148.0	O	O	O	O						
A6 ABL	148.0	105.0										
Postal ABC	100.0	148.0										
Postal ABL	148.0	100.0										
4 × 6" ABL	152.4	101.6										
4 × 6" ABC	101.6	152.4					O					
Postal franqueada ABL	200.0	148.0										
3.5 × 5.5" ABC	89.0	139.7										
5 × 7" ABC	127.0	177.8					O					
B6 ABL	182.0	128.0										
B6 ABC	128.0	182.0	O	O	O	O						

O: Disponible

En blanco: No disponible

*1: Si se escanean originales de distintos tamaños, la detección automática de tamaño no está disponible.

- Tamaño del papel

  La máquina reconoce de forma automática los tamaños enumerados en las páginas siguientes cuando se coloca material de impresión en las bandejas 1 y 2, en las bandejas 3 y 4 (módulo de dos bandejas), en las bandejas 3 y 4 (bandeja tándem de alta capacidad), en la bandeja de sobres o en la bandeja 6 (alimentador de alta capacidad).

NOTA: En el caso de [Bandeja 5], el administrador del sistema puede seleccionar 11 tamaños de papel prefijados de entre los enumerados en las tablas de las páginas siguientes.

Tamaño	Anchura (mm)	Longitud (mm)	Bandejas 1, 2 Bandejas 3 y 4 (módulo de dos bandejas)					Bandeja 1 (bandeja de sobres)					Bandejas 3 y 4 (band. tándem alta capac.)				
			Serie A/B (8 x 13")	Serie A/B	Serie A/B (8K/16K)	Serie A/B(8 x 13"/8 x 14")	Serie de pulgadas	Serie A/B (8 x 13")	Serie A/B	Serie A/B (8K/16K)	Serie A/B(8 x 13"/8 x 14")	Serie de pulgadas	Serie A/B (8 x 13")	Serie A/B	Serie A/B (8K/16K)	Serie A/B(8 x 13"/8 x 14")	Serie de pulgadas
A5 ABC	148.0	210.0	O	O	O	O											
A5 ABL	210.0	148.0															
5.5 × 8.5" ABL	215.9	139.7															
5.5 × 8.5" ABC	139.7	215.9					O										
B5 ABC	182.0	257.0	O	O	O	O	O										
B5 ABL	257.0	182.0		O	O									O	O		
A4 ABC	210.0	297.0	O	O	O	O	O										
A4 ABL	297.0	210.0	O	O	O	O	O						O	O	O	O	O
8.5 × 11" ABC (Carta)	215.9	279.4	O	O	O	O	O										
8.5 × 11" ABL (Carta)	279.4	215.9	O	O	O	O	O						O	O	O	O	O
8.5 × 13" ABC (Extra Oficio)	215.9	330.2	O	O	O	O	O										
8.5 × 14" ABC (Extra Oficio)	215.9	355.6	O	O	O	O	O										
B4 ABC	257.0	364.0	O	O	O	O	O										
16K ABC	194.0	267.0															
16K ABL	267.0	194.0		O	O												
8K ABC	267.0	388.0		O	O												
A3 ABC	297.0	420.0	O	O	O	O	O										
11 × 17" ABC	279.4	431.8	O	O	O	O	O										
7.25 × 10.5" ABC (Executive)	184.2	266.7															
7.25 × 10.5" ABL (Executive)	266.7	184.2	O			O	O						O			O	O
Sobre C4 ABC	229.0	324.0															
Sobre C5 ABL	229.0	162.0						O	O	O	O	O					
Sobre C5 ABC	162.0	229.0															
Sobre comercial 10 ABL	241.3	104.8						O	O	O	O	O					
Sobre DL ABL	220.0	110.0						O	O	O	O	O					
Sobre Monarch ABL	190.5	98.4						O	O	O	O	O					
Sobre Youkei 0 ABL	235.0	120.0															
A6 ABC	105.0	148.0															
A6 ABL	148.0	105.0															
Postal ABC	100.0	148.0															
Postal ABL	148.0	100.0															
4 × 6" ABL	152.4	101.6															
4 × 6" ABC	101.6	152.4															
Postal franqueada ABL	200.0	148.0															
3.5 × 5.5" ABC	88.9	139.7															
B6 ABL	182.0	128.0															
B6 ABC	128.0	182.0															

O: Disponible

En blanco: No disponible

Tamaño	Anchura (mm)	Longitud (mm)	Bandeja 6 (alim. alta cap.)				
			Serie A/B (8 x 13")	Serie A/B	Serie A/B (8K/16K)	Serie A/B(8 x 13"/8 x 14")	Serie de pulgadas
A5 ABC	148.0	210.0					
A5 ABL	210.0	148.0					
5.5 × 8.5" ABL	215.9	139.7					
5.5 × 8.5" ABC	139.7	215.9					
B5 ABC	182.0	257.0					
B5 ABL	257.0	182.0		O	O		
A4 ABC	210.0	297.0					
A4 ABL	297.0	210.0	O	O	O	O	O
8.5 × 11" ABC (Carta)	215.9	279.4					
8.5 × 11" ABL (Carta)	279.4	215.9	O	O	O	O	O
8.5 × 13" ABC (Extra Oficio)	215.9	330.2					
8.5 × 14" ABC (Extra Oficio)	215.9	355.6					
B4 ABC	257.0	364.0					
16K ABC	194.0	267.0					
16K ABL	267.0	194.0					
8K ABC	267.0	388.0					
A3 ABC	297.0	420.0					
11 × 17" ABC	279.4	431.8					
7.25 × 10.5" ABC (Executive)	184.2	266.7					
7.25 × 10.5" ABL (Executive)	266.7	184.2	O			O	O
Sobre C4 ABC	229.0	324.0					
Sobre C5 ABL	229.0	162.0					
Sobre C5 ABC	162.0	229.0					
Sobre comercial 10 ABL	241.3	104.8					
Sobre DL ABL	220.0	110.0					
Sobre Monarch ABL	190.5	98.4					
Sobre Youkei 0 ABL	235.0	120.0					
A6 ABC	105.0	148.0					
A6 ABL	148.0	105.0					
Postal ABC	100.0	148.0					
Postal ABL	148.0	100.0					
4 × 6" ABL	152.4	101.6					
4 × 6" ABC	101.6	152.4					
Postal franqueada ABL	200.0	148.0					
3.5 × 5.5" ABC	88.9	139.7					
B6 ABL	182.0	128.0					
B6 ABC	128.0	182.0					

O: Disponible

En blanco: No disponible

Milímetros/pulgadas

Seleccione [Milímetros] o [Pulgadas] como unidad para introducir el tamaño de los documentos o trabajos de escaneado.

Configuración de bandeja 1

Especifica si se utiliza la bandeja 1 como bandeja de papel estándar o si se sustituye por la bandeja de sobres (opcional).

NOTA: Algunos modelos no admiten la bandeja de sobres (opcional).

Restricción de entrada de teclado

Especifica si la máquina debe permitir la entrada de caracteres ASCII estándar únicamente o bien incluir aquellos específicos del idioma seleccionado. Seleccione [Sí (Solo ASCII estándar)] para que el teclado de la pantalla muestra solamente caracteres ASCII estándar.

Funcionamiento botones arriba/abajo

Especifica si la máquina debe permitir que los botones arriba/abajo (botones de desplazamiento) de la pantalla táctil posibiliten el desplazamiento rápido cuando se mantienen pulsados.

Mostrar pantalla de consumibles

Especifica si se debe mostrar la pantalla de consumibles, así como el suceso que da lugar a que la máquina presente dicha pantalla.

Cifrado de datos

Especifica si debe activarse el cifrado al guardar datos en la RAM, NV-RAM, chips de memoria para copias de seguridad o el disco duro de la máquina. Introduzca un código de cifrado de 12 dígitos desde el teclado en pantalla. Si cambia el valor, es preciso apagar la máquina y volver a encenderla para que el cambio tenga lugar. Tenga presente que todos los datos correspondientes al cifrado se inicializarán.

NOTA: La información cifrada no podrá recuperarse en caso de que surjan problemas en el disco duro.

Clave de cifrado para datos confidenciales

La definición de una clave de cifrado permite cifrar información confidencial, como las claves del administrador del sistema y de los buzones de correo. Así se evitan interceptaciones y accesos no autorizados a la información durante la transmisión a través de redes.

Seleccione [Teclado] y utilice de 4 al 12 caracteres alfanuméricos para introducir una clave de cifrado.

NOTA: Una vez modificada una clave de cifrado, es posible que no pueda restablecer información confidencial a partir de una copia de seguridad.

Restricción de uso del técnico

Especifica si el técnico de servicio tiene pleno acceso a las funciones de seguridad de la máquina, incluida la capacidad de modificar las opciones del administrador del sistema.

Para el sistema WorkCentre 5225A/5230A, seleccione [Sí] y después configure [Clave de mantenimiento] para restringir a los técnicos de servicio el acceso al modo de mantenimiento.

Descarga de software

Especifica si la máquina debe admitir descargas de software.

País

Especifica el código del país para el tipo de línea utilizado en la zona.

NOTA: Al configurar las opciones de fax, es posible que los usuarios en países europeos y norteamericanos necesiten introducir el código de país para la línea. Consulte también el apartado “Código de país para el servicio de fax” en el capítulo Fax de la Guía del usuario.

Restringir método de selección del destinatario

Especifica si se aplica alguna restricción al método de selección de destinatarios de documentos de fax, fax de Internet, fax de servidor y escaneados (correo electrónico). Seleccione [Solo desde libreta de direcciones] para desactivar la entrada de destinatarios desde la pantalla del teclado y los botones del panel de control, limitando los destinatarios a los que figuren en la libreta de direcciones.

Restringir usuario edición libreta direcciones

Especifica si de permite a los usuarios modificar la libreta de direcciones.

Opciones servicio copia

En esta sección se describen las funciones que permiten modificar las opciones prefijadas para cada función de copia. Para obtener más información, consulte los apartados siguientes.

Ficha Copia: página 85
Prefijados de copia: página 86
Control de copia: página 89
Tamaños de original prefijados: página 91
Prefijados de reducir/ampliar: página 91

1. Seleccione [Opciones del sistema] y, a continuación, [Opciones servicio copia] en el menú [Grupo].

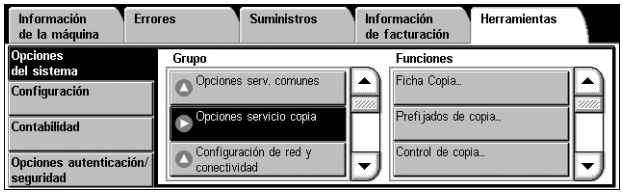

Ficha Copia

Esta función permite definir el comportamiento de los botones de bandejas de papel y de ampliación de copia que aparecen en [Suministro de papel], en la pantalla [Copia].

1. Seleccione [Ficha Copia] en el menú [Funciones].
2. Cambie las opciones que sea necesario.
3. Seleccione [Cerrar].

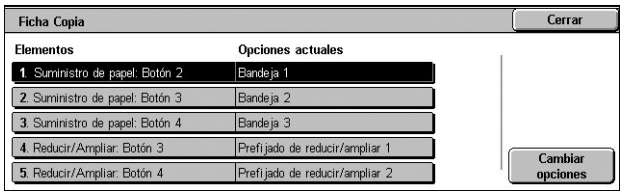

Suministro de papel: Botón 2 a 4

Especifica las bandejas de papel para los botones 2 a 4 que aparecen en [Suministro de papel], en la pantalla [Copia]. Esta asignación permite seleccionar de forma sencilla las bandejas de papel de empleo más frecuente, con la excepción de las bandejas 3 y 4 de la bandeja tándem de alta capacidad opcional.

Reducir/Ampliar: Botón 3 y 4

Especifica la ampliación de los botones Reducir/Ampliar 3 y 4 de [Reducir/Ampliar], en la pantalla [Copia]. Esta asignación permite seleccionar de forma sencilla las ampliaciones de copia de utilización más frecuente.

Prefijados de copia

Esta función permite configurar el valor prefijado de cada función de copia. Las opciones de copia recuperan los valores prefijados definidos aquí siempre que se enciende la alimentación, cuando se cancela el modo de ahorro de energía o cuando se pulsa el botón <Cancelar todo>. Si configura valores prefijados para las funciones de utilización más frecuente, puede copiar documentos con rapidez sin necesidad de modificar las opciones cada vez.

1. Seleccione [Prefijados de copia] en el menú [Funciones].
2. Cambie las opciones que sea necesario. Utilice las flechas laterales para pasar de una pantalla a otra.
3. Seleccione [Cerrar].

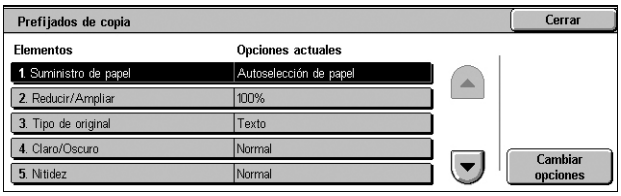

Suministro de papel

Especifica el valor prefijado de la función [Suministro de papel] en la pantalla [Copia].

NOTA: Si el valor prefijado de [Reducir/Ampliar] es [Auto %], no se puede seleccionar [Selección automática de papel] para [Suministro de papel].

Reducir/Ampliar

Especifica el valor prefijado de la función [Reducir/Ampliar] en la pantalla [Copia].

NOTA: Si el valor prefijado de [Suministro de papel] es [Selección automática de papel], no se puede seleccionar [Auto %] para [Reducir/Ampliar].

Los valores prefijados de la función Reducir/Ampliar pueden modificarse. Para obtener más información, consulte *Prefijados de reducir/ampliar, en página 91*.

Tipo de original

Especifica el valor prefijado de la función [Tipo de original] en la pantalla [Calidad de imagen].

Claro/Oscuro

Especifica el valor prefijado de la función [Claro/Oscuro] en la pantalla [Calidad de imagen].

Nitidez

Especifica el valor prefijado de la función [Nitidez] en la pantalla [Calidad de imagen].

Supresión de fondo

Especifica el valor prefijado de la función [Supresión de fondo] en la pantalla [Calidad de imagen].

Copia a 2 caras

Especifica el valor prefijado de la función [Copia a 2 caras] en la pantalla [Copia].

Originales de varios tamaños

Especifica si debe definirse [Originales de varios tamaños] de forma prefijada en la pantalla [Ajuste de formato].

Borrado de bordes: Superior e inferior

Especifica los valores prefijados para los márgenes superior e inferior de la función [Borrado de bordes] en la pantalla [Ajuste de formato]. Defina los márgenes entre 0 y 50 mm (de 0 a 2.0 pulgadas) con los botones de desplazamiento o el teclado numérico del panel de control.

Borrado de bordes: Izquierdo y derecho

Especifica los valores prefijados para los márgenes izquierdo y derecho de la función [Borrado de bordes] en la pantalla [Ajuste de formato]. Defina los márgenes entre 0 y 50 mm (de 0 a 2.0 pulgadas) con los botones de desplazamiento.

Desplazamiento de imagen: Cara 1

Especifica el valor prefijado para la [Cara 1] de la función [Desplazamiento de imagen] en la pantalla [Ajuste de formato].

Desplazamiento de imagen: Cara 2

Especifica el valor prefijado para la [Cara 2] de la función [Desplazamiento de imagen] en la pantalla [Ajuste de formato].

Giro de imagen

Especifica el valor prefijado de la función [Giro de imagen] en la pantalla [Ajuste de formato].

Dirección del giro de la imagen

Especifica la dirección de giro prefijada de la función [Giro de imagen] en la pantalla [Ajuste de formato].

Orientación del original

Especifica el valor prefijado de la función [Orientación del original] en la pantalla [Ajuste de formato].

Salida de copias

Especifica el valor prefijado de [Clasificadas] de la función [Salida de copias] en la pantalla [Copia]. Las opciones que están disponibles varían de acuerdo con la configuración de la máquina.

Salida de copias: Bandeja de separadores

Especifica el valor prefijado de [Con separadores] > [Suministro de papel] de la función [Salida de copias] en la pantalla [Copia].

Destino de salida

Especifica la bandeja de salida prefijada.

NOTA: Si se utiliza la función de grapado/perforación/plegado, la bandeja de salida cambia a [Bandeja acabadora] de forma automática.

Anotaciones: Tamaño de la fuente

Especifica el tamaño prefijado de fuente de las anotaciones.

Anotaciones: Posición en cara 2

Especifica la posición prefijada de las anotaciones en la segunda cara de las hojas. La opción [Espejo cara 1] imprime la anotación en posición simétrica a la posición de la cara 1.

Anotaciones: Comentario

Especifica si debe activarse la función Comentario de forma prefijada.

Anotaciones: Aplicar comentario a

Especifica las páginas prefijadas en las que debe imprimirse un comentario. Seleccione entre [Solo primera página], [Todas las páginas] y [Todas excepto la 1ª página].

Anotaciones: Comentario guardado

Especifica la cadena de texto prefijada para [Comentario] en la función [Anotaciones] de la pantalla [Formato de salida].

Anotaciones: Comentario: Posición

Especifica la opción prefijada para [Comentario] > [Posición] en la función [Anotaciones] de la pantalla [Formato de salida].

Anotaciones: Fecha

Especifica si debe activarse la función Fecha de forma prefijada.

Anotaciones: Aplicar fecha a

Especifica las páginas prefijadas en las que debe imprimirse una fecha. Seleccione entre [Solo primera página], [Todas las páginas] y [Todas excepto la 1ª página].

Anotaciones: Fecha: Posición

Defina el valor prefijado de [Posición] que se muestra cuando se selecciona [Fecha] en la función [Anotaciones] de la ficha [Formato de salida].

Anotaciones: Números de página

Especifica si debe activarse la función Números de página de forma prefijada.

Aplicar números de página a

Especifica las páginas prefijadas en las que debe imprimirse el número de página. Elija entre [Todas las páginas] y [Todas excepto la 1ª página].

Anotaciones: Número inicial

Especifica el número inicial prefijado para utilizar cuando se imprime el número de página en las copias.

Anotaciones: Números de página: Posición

Especifica la opción prefijada para [Números de página] > [Posición] en la función [Anotaciones] de la pantalla [Formato de salida].

Anotaciones: Sello de Bates

Especifica si debe activarse la función Sello de Bates de forma prefijada.

Anotaciones: Aplicar sello Bates a

Especifica las páginas prefijadas en las que debe imprimirse el sello de Bates. Elija entre [Todas las páginas] y [Todas excepto la 1ª página].

Sello de Bates: Número de inicio

Especifica el número inicial prefijado para utilizar cuando se imprime el sello de Bates en las copias.

Sello de Bates: Número de dígitos

Defina el valor prefijado de [Número de dígitos] que se muestra cuando se selecciona el valor [Sello de Bates] para [Números de página] en la función [Anotaciones] de la ficha [Formato de salida].

Sello de Bates: Prefijo guardado

Especifica las cadenas de prefijo para los sellos de Bates.

Sello de Bates: Posición

Define el valor prefijado de [Posición] que se muestra cuando se selecciona el valor [Sello de Bates] para [Números de página] en la función [Anotaciones] de la ficha [Formato de salida].

Trabajo de muestra

Especifica el valor prefijado de la función [Trabajo de muestra] en la pantalla [Preparación de trabajo].

Creación de folletos: Bandeja cubierta

Especifica la opción prefijada para [Cubiertas] > [Suministro de papel] > [Bandeja de cubiertas] en la función [Creación de folletos] de la pantalla [Formato de salida].

Cubiertas: Bandeja de cubiertas

Especifica la opción prefijada para [Suministro de papel] > [Bandeja de cubiertas], en la función [Cubiertas] de la pantalla [Formato de salida].

Preparar trabajo: Bandeja separadores segmentos

Especifica la opción prefijada de [Trabajo de copia] > [Comienzo de capítulo] > [Bandeja de separadores] de la función [Preparar trabajo] en la pantalla [Preparación de trabajo].

Control de copia

Esta función posibilita el control operativo de las distintas funciones de copia.

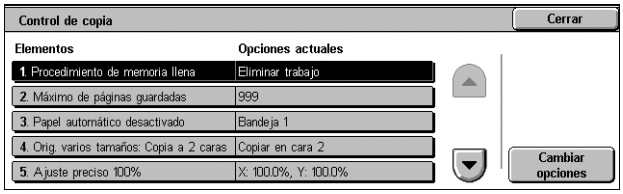

1. Seleccione [Control de copia] en el menú [Funciones].
2. Cambie las opciones que sea necesario. Utilice los botones de desplazamiento para pasar de una pantalla a otra.
3. Seleccione [Cerrar].

Procedimiento de memoria llena

Especifica el proceso prefijado a ejecutarse si el disco duro se llena al leer los documentos. Aparece un mensaje que pregunta cómo deben procesarse los datos leídos hasta ese momento. Se puede predefinir un método de procesamiento que se lleve a cabo transcurrido un período de tiempo específico después de que aparezca el mensaje. Si se selecciona [Eliminar trabajo], los datos se eliminan. Si se selecciona [Ejecutar trabajo], se procesan los datos leídos hasta ese momento.

Máximo de páginas guardadas

Especifica el número máximo de páginas que pueden guardarse en memoria cuando se copian documentos. Seleccione un número entre 1 y 999.

Papel automático desactivado

Especifica la bandeja de papel que se utiliza cuando se cancela [Selección automática de papel] en la función [Suministro de papel] por haberse seleccionado [Auto %] o [% X-Y independiente] en la función [Reducir/Ampliar].

Originales varios tamaños: Copia 2 caras

Especifica la operación de copia que debe realizarse cuando se detecta un papel de otro tamaño al realizar copias a 2 caras a partir de originales de varios tamaños. Seleccione [Copiar en hoja nueva] para imprimir en una página nueva. Seleccione [Copiar en cara 2] para copiar en el reverso de la página actual.

NOTA: Algunas partes de la imagen pueden acabar recortadas si se selecciona [Copiar en cara 2].

Ajuste preciso 100%

Especifica el porcentaje de ampliación real para realizar copias en el cristal de exposición cuando se ha seleccionado [100%] en la pantalla [Reducir/Ampliar]. Ajuste con precisión el valor entre 98 y 102%.

Modo de gradación de seudofoto

Especifica si debe realizarse una corrección del nivel de gradación en los documentos que contengan fotografías. Seleccione entre [Difusión de errores] y [Difuminar].

Tipo original: Papel transparente

Especifica si se debe mostrar o no la opción [Texto en papel transparente] cuando está seleccionada la opción [Texto] en la pantalla [Tipo de original].

Anotaciones: Editar comentario 1 a 8

Especifica si se permite a los usuarios modificar los comentarios del 1 al 8 de las opciones de anotación.

Sello Bates: Editar prefijo 1 a 8

Especifica si se permite a los usuarios modificar los prefijos del 1 al 8 de las opciones de anotación.

Número máximo de juegos

Permite especificar el número máximo de juegos de copia permitidos, entre 1 y 999. Los usuarios no podrán especificar un número de juegos de copia que supere este valor.

Tamaños de original prefijados

Esta función permite asignar valores prefijados a los botones de tamaño de documentos. Aparecen cuando se utiliza la función [Tamaño del original] de la pantalla [Ajuste de formato]. Si crea valores predefinidos para los tamaños de documento más frecuentes, podrá definir el tamaño del original de forma rápida y sencilla.

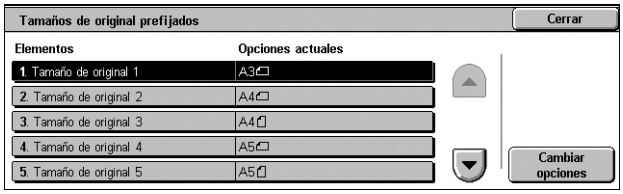

1. Seleccione [Tamaños de original prefijados] en el menú [Funciones].
2. Cambie las opciones que sea necesario. Utilice los botones de desplazamiento para pasar de una pantalla a otra.
3. Seleccione [Cerrar].

Tamaño de original 1 a 11

Especifica los tamaños de documento que tienen asignados cada uno de los 11 botones.

- Tamaños de serie A/B

  Especifica los tamaños de documento estándar de la serie A/B. Utilice los botones de desplazamiento para pasar de una a otra pantalla.

- Tamaños en pulgadas

  Especifica los tamaños de documento estándar de la serie de pulgadas. Utilice los botones de desplazamiento para pasar de una a otra pantalla.

- Otros

  Especifica otros tamaños varios. Utilice los botones de desplazamiento para pasar de una pantalla a otra.

- Tamaño personalizado

  Establece un tamaño definido por el usuario mediante los botones de desplazamiento.

Prefijados de reducir/ampliar

Esta función permite asignar valores prefijados a los botones de ampliación. Estos botones aparecen al seleccionar [% proporcional] en la función [Reducir/Ampliar] de la pantalla [Copia]. Si predefine los porcentajes de ampliación más frecuentes, podrá ampliar o reducir los originales de forma rápida y sencilla.

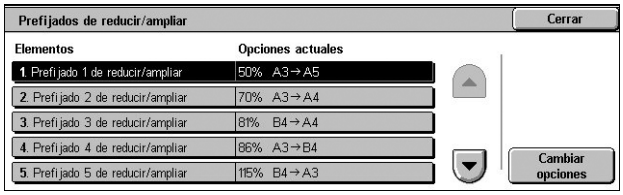

1. Seleccione [Prefijados de reducir/ampliar] en el menú [Funciones].
2. Cambie las opciones que sea necesario. Utilice los botones de desplazamiento para pasar de una pantalla a otra.
3. Seleccione [Cerrar].

Prefijado de reducir/ampliar 1 a 7

Especifica los porcentajes de reducción/ampliación asignados a cada uno de los siete botones. Seleccione entre las 26 opciones entre 25 y 400%.

Configuración de red y conectividad

En esta sección se describen las funciones que permiten modificar las opciones prefijadas para la configuración de red. Para obtener más información sobre la configuración de red, consulte *Configuración del entorno de la impresora, en página 241*.

NOTA: Las opciones disponibles pueden variar dependiendo del entorno de utilización.

Opciones de puerto: página 92
Opciones de protocolo: página 94
Dirección de e-mail de la máquina/Nombre del host: página 95
Opciones del servidor proxy: página 96
Opciones de e-mail entrante/saliente: página 97
Opciones de servidores de autenticación remota: página 98
Opciones de seguridad: página 99
Otras opciones: página 102

1. Seleccione [Opciones del sistema] y, a continuación, [Configuración de red y conectividad] en el menú [Grupo].

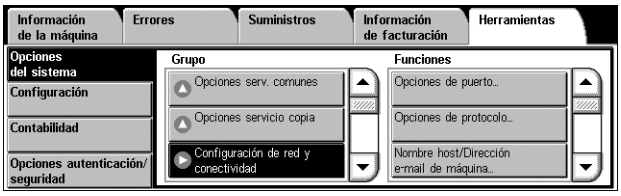

Opciones de puerto

Esta función permite definir el modo de impresión, así como el estado, el modo de comunicación y el tiempo de autoexpulsión de cada puerto de comunicación.

1. Seleccione [Opciones de puerto] en el menú [Funciones].
2. Cambie las opciones que sea necesario. Utilice los botones de desplazamiento para pasar de una pantalla a otra.
3. Seleccione [Cerrar].

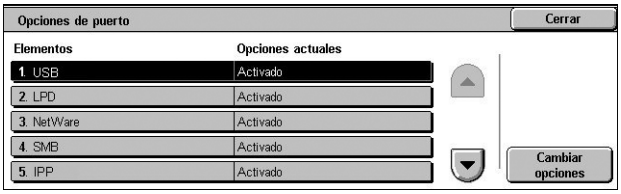

USB

Especifica si debe activarse el puerto USB y configura las opciones del puerto.

- Estado del puerto

  Especifica si debe activarse el puerto USB.

- Modo de impresión

  Especifica el lenguaje de descripción de página (PDL) que se utilizará en los trabajos de impresión. Solo están disponibles los PDL que se hayan preinstalado.

- PJL

  Especifica si debe activarse el lenguage de trabajo de impresora (PJL).

- Hora de expulsión automática

  Especifica el período de espera cuando no se envían datos de impresión secuenciales a la máquina. Si transcurre el tiempo especificado, el resto de datos que contenga la máquina se imprimen de forma automática. Puede introducir un periodo entre 5 y 1275 segundos, en incrementos de 5 segundos.

- Protocolo de comunicación Adobe

  Especifica el formato del protocolo de comunicación Adobe.

  – Estándar: seleccione esta opción cuando el protocolo de comunicación esté en formato ASCII.
  – Binario: seleccione esta opción cuando el protocolo de comunicación esté en formato binario. Según el tipo de datos, el trabajo de impresión puede procesarse más rápido que con el valor [Estándar].
  – TBCP: seleccione esta opción para alternar entre los códigos de control específicos cuando los protocolos de comunicación utilicen tanto el formato ASCII como el binario.
  – RAW: seleccione esta opción cuando el protocolo de comunicación esté en formato RAW. Esta opción permite imprimir de forma correcta archivos EPS procedentes de equipos Macintosh a través de USB.

LPD

Especifica si debe activarse el puerto LPD, así como el número de puerto correspondiente y el número máximo de sesiones.

NetWare

Especifica si debe activarse el puerto NetWare.

SMB

Especifica si debe activarse el puerto SMB.

IPP

Especifica si debe activarse el puerto IPP y define el número de puerto.

EtherTalk

Especifica si debe activarse el puerto EtherTalk.

Bonjour

Especifica si debe activarse el puerto Bonjour.

Puerto 9100

Especifica si debe activarse el puerto 9100 y define el número de puerto.

SNMP

Especifica si debe activarse el agente SNMP.

Cliente FTP

Especifica si debe activarse el puerto cliente FTP.

Recepción de e-mail

Especifica si debe activarse el puerto de recepción de correo electrónico.

Envío de e-mail

Especifica si debe activarse el puerto de transmisión de correo electrónico.

Servicio de notificación de e-mail

Especifica si debe activarse el servicio de aviso de correo.

UPnP Discovery

Especifica si debe activarse el puerto UPnP y define el número de puerto.

WSD

Especifica si debe activarse el puerto WSD y define el número de puerto.

Servicios de Internet

Especifica si debe activarse el puerto de Servicios de Internet y define el número de puerto.

SOAP

Especifica si debe activarse el puerto SOAP y define el número de puerto para la comunicación con aplicaciones externas.

WebDAV

Especifica si debe activarse el puerto WebDAV y define el número de puerto, así como el límite de tiempo de funcionamiento.

Opciones de protocolo

Esta función permite configurar las opciones de la máquina correspondientes al protocolo que se está utilizando.

1. Seleccione [Opciones de protocolo] en el menú [Funciones].
2. Cambie las opciones que sea necesario. Utilice los botones de desplazamiento para pasar de una pantalla a otra.
3. Seleccione [Cerrar].

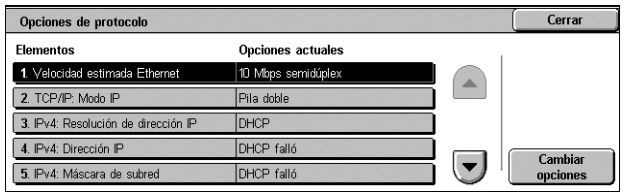

Velocidad estimada Ethernet

Especifica la velocidad del puerto Ethernet según el entorno de red al que esté conectada la máquina.

TCP/IP: Modo IP

Especifica el modo de funcionamiento de IP. El valor [Pila doble] activa las comunicaciones IPv4 e IPv6.

IPv4: Resolución de dirección IP

Especifica el modo de obtener una dirección IPv4 para la máquina. La opción [STATIC] permite configurar de forma manual las opciones de IPv4.

IPv4: Dirección IP

Especifica la dirección IP en el formato IPv4.

IPv4: Máscara de subred

Especifica la máscara de subred en el formato IPv4.

IPv4: Dirección de la puerta de enlace

Especifica la dirección de la puerta de enlace en el formato IPv4.

IPv4: Filtro IP

Especifica si debe filtrarse el acceso desde máquinas remotas. Las direcciones IP que deben filtrarse pueden especificarse en Servicios de Internet de CentreWare. Para obtener más información, consulte *Funciones de propiedades, en página 187*.

Configuración manual dirección IPv6

Especifica si la dirección IPv6 debe configurarse de forma manual. El valor [Activado] permite configurar las opciones de IPv6.

NOTA: Seleccione [Activado] cuando la máquina esté conectada a una red en la que la configuración automática de la dirección sin estado IPv6 esté desactivada o cuando desee establecer la dirección IPv6 estática.

Dirección IPv6 configurada manualmente

Especifica la dirección IP en el formato IPv6.

Prefijo IPv6 configurado manualmente

Especifica la longitud del prefijo de la dirección IP entre 0 y 128.

Puerta de enlace IPv6 configurada manualmente

Especifica la dirección de la puerta de enlace en el formato IPv6.

Dirección IPv6 autoconfigurada

Muestra la dirección de enlace local, las direcciones sin estado automáticas 1 a 3 y la dirección de puerta de enlace automática.

IPv6: Filtro IP

Especifica si debe filtrarse el acceso desde máquinas remotas. Las direcciones que deben filtrarse pueden especificarse en Servicios de Internet de CentreWare. Para obtener más información, consulte *Funciones de propiedades, en página 187*.

Dirección de e-mail de la máquina/Nombre del host

Esta función permite definir una dirección de e-mail, un nombre de host y un nombre de dominio para la máquina.

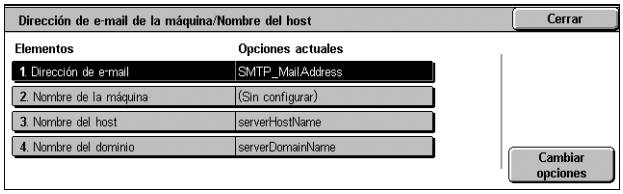

1. Seleccione [Dirección de e-mail de la máquina/Nombre del host] en el menú [Opciones].
2. Cambie las opciones que sea necesario.
3. Seleccione [Cerrar].

Dirección de e-mail

Especifica la dirección de e-mail de la máquina. Introduzca una dirección de e-mail de hasta 128 caracteres.

Nombre de la máquina

Especifica el nombre de la máquina.

Nombre del host

Especifica el nombre del host de la máquina. Introduzca un nombre de host de hasta 32 caracteres.

Nombre del dominio

Especifica el nombre del dominio de la máquina. Introduzca un nombre de dominio de hasta 64 caracteres.

Opciones del servidor proxy

Esta función permite configurar las opciones del servidor proxy y las opciones del servidor HTTP/HTTPS.

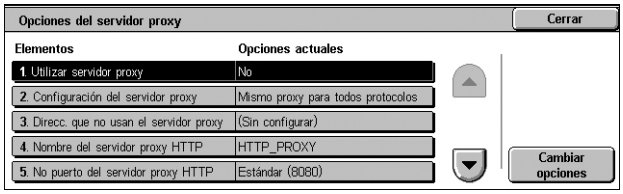

1. Seleccione [Opciones del servidor proxy] en el menú [Funciones].
2. Cambie las opciones que sea necesario. Utilice los botones de desplazamiento para pasar de una pantalla a otra.
3. Seleccione [Cerrar].

Utilizar servidor proxy

Especifica si debe activarse el servidor proxy.

Configuración del servidor proxy

Especifica el método de asignación del servidor proxy. Seleccione entre [Distinto proxy para cada protocolo] y [Mismo proxy para todos protocolos].

Direcciones que no usan el servidor proxy

Especifica las direcciones que no utilizarán el servidor proxy. Una dirección puede tener hasta 64 caracteres de longitud. Si especifica varias direcciones, sepárelas con punto y coma.

Nombre del servidor proxy HTTP

Especifica el nombre del servidor proxy HTTP.

Número de puerto del servidor proxy HTTP

Especifica el número de puerto del servidor proxy HTTP.

Autenticación del servidor proxy HTTP

Especifica si debe activarse la autenticación del servidor proxy HTTP.

Nombre de conexión del servidor proxy HTTP

Especifica el nombre de conexión del servidor proxy HTTP.

Clave del servidor proxy HTTP

Especifica la clave del servidor proxy HTTP. Introduzca una clave y vuelva a introducirla para confirmarla.

Nombre del servidor proxy HTTPS

Especifica el nombre del servidor proxy HTTPS.

Número de puerto del servidor proxy HTTPS

Especifica el número del puerto del servidor proxy HTTPS.

Autenticación del servidor proxy HTTPS

Especifica si debe activarse la autenticación del servidor proxy HTTPS.

Nombre conexión proxy HTTPS

Especifica el nombre de conexión del servidor proxy HTTPS.

Clave del servidor proxy HTTPS

Especifica la clave del servidor proxy HTTPS. Introduzca una clave y vuelva a introducirla para confirmarla.

Opciones de e-mail entrante/saliente

Esta función permite configurar las opciones del servidor de e-mail entrante y saliente.

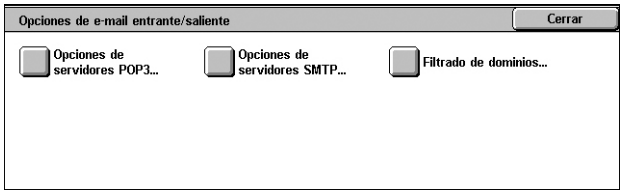

1. Seleccione [Opciones de e-mail entrante/saliente] en el menú [Funciones].
2. Cambie las opciones que sea necesario.
3. Seleccione [Cerrar].

Opciones del servidor POP3

Especifica las opciones del servidor POP3. Utilice los botones de desplazamiento para pasar de una a otra pantalla.

- Nombre/Dirección IP servidor POP3

  Especifica el nombre de servidor o la dirección IP del servidor POP3.
- Número de puerto de POP3

  Especifica el número de puerto del servidor POP3.
- Intervalo de sondeo de POP3

  Especifica el intervalo de sondeo del servidor POP3. Introduzca un tiempo entre 1 y 120 minutos.
- Nombre de conexión de POP3

  Especifica el nombre de conexión al servidor POP3. Introduzca un nombre de conexión de hasta 64 caracteres.
- Clave de POP3

  Especifica la clave del servidor POP3. Introduzca una clave de hasta 32 caracteres y vuelva a introducirla para confirmarla.
- Cifrado de la clave de POP

  Especifica si debe activarse el cifrado de la clave del POP utilizando APOP.

Opciones del servidor SMTP

Especifica las opciones del servidor SMTP. Utilice los botones de desplazamiento para pasar de una a otra pantalla.

- Nombre/Dirección IP servidor SMTP

  Especifica el nombre de dominio o la dirección IP del servidor SMTP.
- Número de puerto del servidor SMTP

  Especifica el número de puerto del servidor SMTP.

- Autenticación de envío de correo

  Especifica el método de autenticación del servidor SMTP. Si se selecciona [POP antes que SMTP], se necesitará la autenticación del servidor POP antes de transmitir mensajes de e-mail al servidor SMTP. Si selecciona [SMTP AUTH], se activa la autenticación del servidor SMTP.

- Nombre de conexión SMTP AUTH

  Especifica el nombre de conexión de SMTP AUTH. Introduzca un nombre de conexión de hasta 64 caracteres. Esta entrada solo es necesaria si se ha seleccionado [SMTP AUTH] en la pantalla [Autenticación de envío de correo].

- Clave de SMTP AUTH

  Especifica la clave de SMTP AUTH. Introduzca una clave de hasta 36 caracteres y vuelva a introducirla para confirmarla. Esta entrada solo es necesaria si se ha seleccionado [SMTP AUTH] en la pantalla [Autenticación de envío de correo].

Filtrado de dominios

Especifica las restricciones de nombres de dominio para filtrar el e-mail entrante.

- Filtrado de dominios

  Especifica si debe activarse el filtrado de dominios y qué tipo de filtro utilizar. Seleccione opciones de [Permitir dominios] y [Bloquear dominios] para activar el filtrado.

- Dominio 1 a 50

  Especifica los nombres de dominio a los que restringir o permitir el acceso, según la selección efectuada en la pantalla [Filtrado de dominios].

Opciones de servidores de autenticación remota

Esta función permite configurar las opciones del servidor de autenticación externa y servicio de directorio. Las opciones que están disponibles pueden variar de acuerdo con la configuración de la máquina.

1. Seleccione [Opciones de servidores de autenticación remota] en el menú [Funciones].
2. Cambie las opciones que sea necesario.
3. Seleccione [Cerrar].

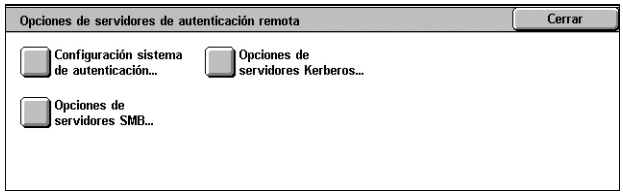

Configuración del sistema de autenticación

- Sistema de autenticación

  Especifica el servicio de autenticación remota. Seleccione entre [Kerberos (Windows 2000)], [Kerberos (Solaris)], [LDAP], [SMB] y [Agente de autenticación].

- Tiempo de espera de respuesta del servidor

  Especifica el tiempo de espera para recibir una respuesta del servidor.

- Tiempo de espera de búsqueda

  Especifica el tiempo de espera para realizar una búsqueda de usuario en el servidor.

Opciones de servidores Kerberos

Especifica los servidores Kerberos. Para cada servidor Kerberos están disponibles los siguientes parámetros. Utilice los botones de desplazamiento para pasar de una pantalla a otra.

- Servidor Kerberos 1 a 5
  - Nombre/Dirección IP del servidor primario: especifica el nombre de dominio o la dirección IP del servidor primario.
  - Nº de puerto del servidor primario: especifica el número de puerto del servidor primario.
  - Nombre/Dirección IP del servidor secundario: especifica el nombre de dominio o la dirección IP del servidor secundario.
  - Nº de puerto del servidor secundario: especifica el número de puerto del servidor secundario.
  - Nombre del dominio: especifica el nombre del dominio Kerberos. Introduzca un nombre de dominio de hasta 64 caracteres.

Opciones de servidores SMB

Especifica las opciones de los servidores SMB.

- Config. servidores SMB

  Especifica las opciones del servidor SMB. Seleccione [Nombre del dominio] o [Nombres/Dirección de dominio y servidor].
- Servidor SMB 1 a 5
  - Nombre del dominio: especifica el nombre del dominio. Esta opción es obligatoria. El nombre de domino del Servidor SMB 1 será el prefijado.
  - Nombre/Dirección IP del servidor: especifica el nombre del servidor o la dirección IP hasta 64 caracteres. Esta opción está activada cuando se seleccione [Nombres/Dirección de dominio y servidor] en [Configuración del servidor SMB].

Opciones de seguridad

Esta función permite configurar las opciones de seguridad.

NOTA: Para poder especificar las opciones de S/MIME y comunicación HTTP-SSL/TLS, se debe especificar el certificado de dispositivo para la máquina. Para obtener más información, consulte *Seguridad: cifrado/firma digital, en página 323*.

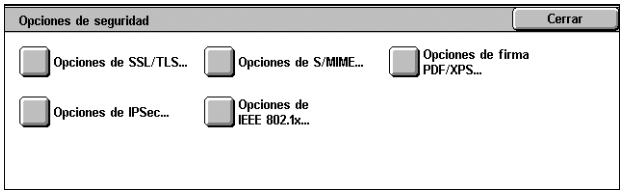

1. Seleccione [Opciones de seguridad] en el menú [Funciones].
2. Cambie las opciones que sea necesario.
3. Seleccione [Cerrar].

Opciones de SSL/TLS

Especifica las opciones de SSL/TLS.

- Certificado del dispositivo: Servidor

  Especifica el certificado de servidor que debe vincularse a la dirección de correo electrónico.

- HTTP: Comunicación SSL/TLS

  Especifica si debe activarse la comunicación SSL/TLS.

- HTTP: Número de puerto SSL/TLS

  Especifica el número de puerto para la comunicación SSL/TLS.

- LDAP: Comunicación SSL/TLS

  Especifica si debe activarse la comunicación SSL/TLS mediante LDAP.

- Certificado del dispositivo: Cliente

  Especifica el certificado de cliente a vincular con la dirección de e-mail.

- Verificar certificado servidor remoto

  Especifica si debe activarse la verificación del certificado de servidor remoto.

Opciones de S/MIME

Especifica las opciones S/MIME. Utilice los botones de desplazamiento para pasar de una pantalla a otra.

- Certificado del dispositivo: S/MIME

  Especifica el certificado S/MIME a vincular con la dirección de e-mail.

- Comunicación S/MIME

  Especifica si debe activarse la comunicación S/MIME.

- Recibir e-mail no fiable

  Especifica si puede recibirse un mensaje de e-mail no fiable. Seleccione [No] para bloquear un mensaje no S/MIME cuando está activada la comunicación S/MIME y para bloquear un mensaje con firma o validación incorrecta.

- Recibir fax de Internet no fiable

  Especifica si puede recibirse un fax de Internet no fiable. Seleccione [No] para bloquear un fax de Internet no S/MIME cuando está activada la comunicación S/MIME y para bloquear un fax de Internet con firma o validación incorrecta.

- Algoritmo de codificación de mensaje

  Especifica el algoritmo de codificación de mensajes. Seleccione entre [SHA1] y [MD5].

- Método de cifrado de mensajes

  Especifica el método de cifrado de los mensajes. Seleccione entre [3DES], [RC2-40], [RC2-64] y [RC2-128].

- Firma digital: E-mail saliente

  Especifica si debe agregarse una firma digital a un mensaje de e-mail saliente o solicitar al usuario que agregue la firma.

- Firma: Fax de Internet saliente

  Especifica si debe agregarse una firma a un fax de Internet saliente o solicitar al usuario que agregue la firma.

- Guardar certificado automáticamente

  Especifica el certificado de cliente a vincular con la dirección de e-mail.

Opciones de firma PDF/XPS

Especifica las opciones de firma de los archivos PDF/XPS.

NOTA: XPS son las siglas en inglés de XML Paper Specification.

- Certificado del dispositivo

  Especifica el certificado de la firma de PDF/XPS. Para obtener información sobre los certificados, consulte *Seguridad: cifrado/firma digital, en página 323*.

- Firma de PDF

  Especifica si debe agregarse una firma de PDF, agregar una firma visible o invisible, o solicitar al usuario que agregue la firma.

- Firma de XPS

  Especifica si debe agregarse una firma XPS o solicitar al usuario que la agregue.

Opciones de IPSec

Permite configurar las opciones de IPSec.

- Método de autenticación IKE

  Especifica el método de autenticación.

- Clave compartida inicial

  Especifica la clave compartida inicial. Una clave compartida inicial es una contraseña utilizada para establecer un vínculo de confianza entre equipos. Esta opción está activada si el valor de [Método de autenticación IKE] es [Autenticar por claves compartidas iniciales].

- Certificado del dispositivo

  Especifica el certificado del dispositivo. Esta opción está activada si el valor de [Método de autenticación IKE] es [Autenticar por firma digital].

- Comunicación IPSec

  Especifica si debe activarse la comunicación IPSec.

- Duración de IKE SA

  Especifica la duración de IKE SA entre 60 y 28800 minutos, en incrementos de 1 minuto. Este valor debe ser superior al de [Duración de IPSec SA].

- Duración de IPSec SA

  Especifica la duración de IPSec SA entre 300 y 28800 segundos, en incrementos de 1 segundo. Este valor debe ser inferior al de [Duración de IKE SA].

- Grupo DH

  Especifica el grupo DH. [G2] garantiza mayor seguridad que [G1].

- Opciones de PFS

  Especifica si debe activarse PFS (Perfect Forward Security).

- Dirección IPv4 de destino

  Especifica la dirección o el rango de direcciones de destino en formato IPv4.

- Dirección IPv6 de destino

  Especifica la dirección o el rango de direcciones de destino en formato IPv6.

- Comunicar con dispositivo no IPSec

  Especifica si debe habilitarse la comunicación con equipos no IPSec.

Opciones de IEEE 802.1x

Permite configurar las opciones de autenticación de IEEE 802.1x.

- IEEE 802.1x

  Especifica si debe habilitarse la autenticación IEEE 802.1x.

- Método de autenticación

  Especifique el método de autenticación IEEE 802.1 x.

- Nombre del usuario registrado

  Especifica el nombre de usuario registrado para la autenticación IEEE 802.1x.

- Clave de inicio de sesión

  Especifica la clave de inicio de sesión para el usuario registrado en [Nombre del usuario registrado].

- Verificación certificado de servidor

  Especifica si debe verificarse el certificado del servidor. Esta opción está activada cuando se selecciona [PEAP/MS-CHAPv2] en [Método de autenticación].

Otras opciones

Esta función permite definir el protocolo de recepción de correo electrónico y la bandeja de salida para la impresión de mensajes de correo.

1. Seleccione [Otras opciones] en el menú [Funciones].
2. Cambie el valor deseado.
3. Seleccione [Cerrar].

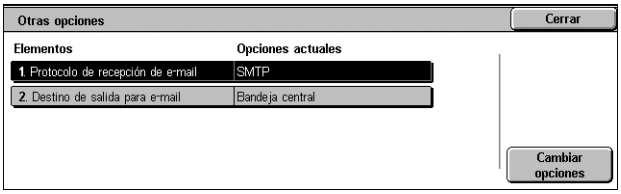

Protocolo de recepción de e-mail

Especifica el protocolo de recepción de e-mail. Seleccione entre [SMTP] y [POP3].

Destino de salida para e-mail

Especifica la bandeja de salida para imprimir mensajes de correo electrónico Las opciones disponibles varían según la configuración de la máquina. La opción [Auto] selecciona la bandeja de salida prefijada.

Opciones de servicio de impresión

En esta sección se describen las funciones que permiten modificar las opciones prefijadas para la configuración de la impresora. Para obtener más información, consulte los apartados siguientes.

Asignar memoria: página 103
Otras opciones: página 105

1. Seleccione [Opciones del sistema] y, a continuación, [Opciones de servicio de impresión] en el menú [Grupo].

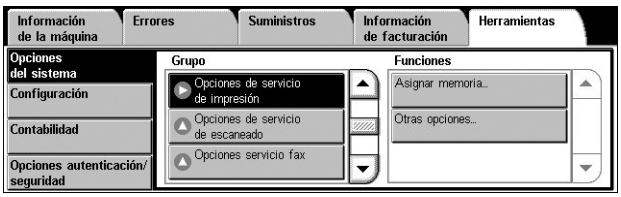

Asignar memoria

Esta función permite especificar la capacidad de memoria necesaria para imprimir y para el búfer de recepción de cada interfaz.

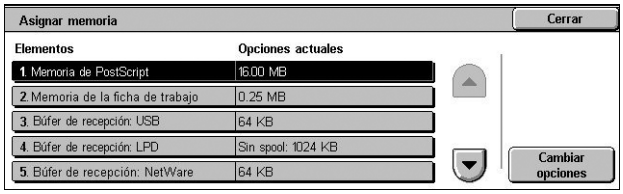

1. Seleccione [Asignar memoria] en el menú [Funciones].
2. Cambie las opciones que sea necesario. Utilice los botones de desplazamiento para pasar de una pantalla a otra.
3. Seleccione [Cerrar].

Memoria de PostScript

Especifica la capacidad de memoria PostScript entre 16 y 96 MB, en incrementos de 0.25 MB, mediante los botones de desplazamiento o el teclado numérico. La memoria disponible actualmente se indica en la parte superior de la pantalla con el siguiente mensaje: “Memoria disponible: XXX MB”.

Memoria de la ficha de trabajo (WorkCentre 5225A/5230A)

Especifica la capacidad de memoria de la ficha de trabajo entre 0.25 y 8 MB, en incrementos de 0.25 MB, mediante los botones de desplazamiento o el teclado numérico. La memoria disponible actualmente se indica en la parte superior de la pantalla con el siguiente mensaje: “Memoria disponible: XXX MB”.

Búfer de recepción: USB

Especifica la capacidad de memoria del búfer de entrada al utilizar el puerto USB entre 64 y 1024 KB, en incrementos de 32 KB, mediante los botones de desplazamiento o el teclado numérico. La memoria disponible actualmente se indica en la parte superior de la pantalla con el siguiente mensaje: “Memoria disponible: XXX MB”.

Búfer de recepción: LPD

Especifica la capacidad de memoria del búfer de entrada al utilizar la interfaz LPD. La memoria disponible actualmente se indica en la parte superior de la pantalla con el siguiente mensaje: “Memoria disponible: XXX MB”.

NOTA: Al imprimir con la opción [Spool a memoria] o [Spool a disco duro] seleccionada para el spooling del búfer de recepción, las páginas de un trabajo se imprimen en la secuencia asignada por el sistema operativo. No obstante, a veces puede ocurrir que las páginas entre distintos trabajos no se impriman en la secuencia prevista, por ejemplo al imprimir varias copias de un trabajo de una sola página. En este caso se debe seleccionar [Sin spool] para el spooling, que es el valor prefijado, para conservar la secuencia de impresión prevista.

NOTA: Si se selecciona [Orden de envío de trabajos] en la opción [Cola de impresión LPD] de [Otras opciones], el valor de esta opción es [Spool a disco duro].

- Sin spool

  Especifica que no se utilice spooling. Permite modificar la capacidad de memoria del búfer de entrada entre 1024 y 2048 KB, en incrementos de 32 KB, mediante los botones de desplazamiento o el teclado numérico.

- Spool de memoria

  Especifica el spooling para guardar en memoria. Permite modificar la capacidad de memoria del búfer de entrada entre 0.50 y 32 MB, en incrementos de 0.25 MB, mediante los botones de desplazamiento o el teclado numérico.

- Spool a disco duro

  Especifica el spooling para guardar en el disco duro.

Búfer de recepción: NetWare

Especifica la capacidad de memoria del búfer de entrada al utilizar la interfaz NetWare entre 64 y 1024 KB, en incrementos de 32 KB, mediante los botones de desplazamiento o el teclado numérico. La memoria disponible actualmente se indica en la parte superior de la pantalla con el siguiente mensaje: “Memoria disponible: XXX MB”.

Búfer de recepción: SMB

Especifica la capacidad de memoria del búfer de entrada al utilizar la interfaz SMB. La memoria disponible actualmente se indica en la parte superior de la pantalla con el siguiente mensaje: “Memoria disponible: XXX MB”.

NOTA: Al imprimir con la opción [Spool de memoria] o [Spool a disco duro] seleccionada para el spooling del búfer de recepción, las páginas de un trabajo se imprimen en la secuencia asignada por el sistema operativo. No obstante, a veces puede ocurrir que las páginas entre distintos trabajos no se impriman en la secuencia prevista, por ejemplo al imprimir varias copias de un trabajo de una sola página. En este caso se debe seleccionar [Sin spool] para el spooling, que es el valor prefijado, para conservar la secuencia de impresión prevista.

- Sin spool

  Especifica que no se utilice spooling. Permite modificar la capacidad de memoria del búfer de entrada entre 64 y 1024 KB, en incrementos de 32 KB, mediante los botones de desplazamiento o el teclado numérico.

- Spool de memoria

  Especifica el spooling para guardar en memoria. Permite modificar la capacidad de memoria del búfer de entrada entre 0.50 y 32 MB, en incrementos de 0.25 MB, mediante los botones de desplazamiento o el teclado numérico.

- Spool a disco duro

  Especifica el spooling para guardar en el disco duro.

Búfer de recepción: IPP

Especifica la capacidad de memoria del búfer de entrada al utilizar la interfaz IPP. La memoria disponible actualmente se indica en la parte superior de la pantalla con el siguiente mensaje: “Memoria disponible: XXX MB”.

NOTA: Al imprimir con la opción [Spool a disco duro] seleccionada para el spooling del búfer de recepción, las páginas de un trabajo se imprimen en la secuencia asignada por el sistema operativo. No obstante, a veces puede ocurrir que las páginas entre distintos trabajos no se impriman en la secuencia prevista, por ejemplo al imprimir varias copias de un trabajo de una sola página. En este caso se debe seleccionar [Sin spool] para el spooling, que es el valor prefijado, para conservar la secuencia de impresión prevista.

- Sin spool

  Especifica que no se utilice spooling. Permite modificar la capacidad de memoria del búfer de entrada entre 64 y 1024 KB, en incrementos de 32 KB, mediante los botones de desplazamiento o el teclado numérico.

- Spool a disco duro

  Especifica el spooling para guardar en el disco duro.

Búfer de recepción: EtherTalk

Especifica la capacidad de memoria del búfer de entrada al utilizar la interfaz EtherTalk entre 1024-2048 KB, en incrementos de 32 KB, mediante los botones de desplazamiento o el teclado numérico. La memoria disponible actualmente se indica en la parte superior de la pantalla con el siguiente mensaje: “Memoria disponible: XXX MB”.

Búfer de recepción: Puerto 9100

Especifica la capacidad de memoria del búfer de entrada al utilizar el conector del puerto 9100 entre 64 y 1024 KB, en incrementos de 32 KB, mediante los botones de desplazamiento o el teclado numérico. La memoria disponible actualmente se indica en la parte superior de la pantalla con el siguiente mensaje: “Memoria disponible: XXX MB”.

Otras opciones

Esta función permite especificar un área imprimible y un método de sustitución cuando se agote el papel.

1. Seleccione [Otras opciones] en el menú [Funciones].
2. Cambie las opciones que sea necesario. Utilice los botones de desplazamiento para pasar de una pantalla a otra.
3. Seleccione [Cerrar].

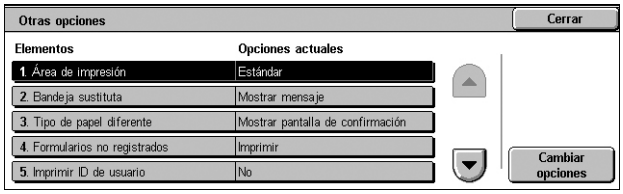

Área de impresión

Especifica el área de impresión. Seleccione [Estándar] para recortar un margen de 4.1 mm (0.16 pulgadas) de anchura por los cuatro bordes de la hoja. Seleccione [Extendida] para recortar los bordes de un margen de 2 mm (0.08 pulgadas) de anchura.

Bandeja sustituta

Especifica la bandeja sustituta que se emplea cuando la máquina no puede detectar la bandeja de papel correspondiente al tamaño de documento con la selección de papel automática.

- Mostrar mensaje

  Especifica un mensaje que solicita el suministro de papel sin alternar entre las bandejas.

- Usar un tamaño más grande

  Especifica que se cambie a la bandeja que contenga el siguiente tamaño de papel más grande e imprime el documento con el tamaño original.

- Usar el tamaño más igual

  Especifica que se cambie a la bandeja que contenga el papel de tamaño más próximo al papel seleccionado. El tamaño de la imagen puede reducirse de forma automática si es preciso.

NOTA: Los trabajos enviados desde un PC tienen prioridad sobre los que se envían desde la máquina.

- Seleccione la bandeja 5

  Especifica que se cambie a la bandeja 5 (especial).

Tipo de papel diferente

Especifica si se debe imprimir, mostrar la pantalla de confirmación o mostrar la pantalla de suministro de papel cuando surge un conflicto con los tipos de papel.

Formularios no registrados

Especifica si debe anularse un trabajo para el que se haya especificado la superposición de formulario, en caso de que éste no se haya encontrado (es decir, no esté registrado) en la máquina.

Imprimir ID de usuario

Especifica si se debe imprimir la ID de usuario y la posición en la cual se debe imprimir la ID cuando se imprime utilizando un controlador de impresión para distinguir entre distintos usuarios. La ID de usuario contiene un máximo de 64 caracteres definidos por el controlador de impresión. Para obtener más información, consulte la ayuda en línea del controlador de impresión.

Portada

Especifica si deben agregarse hojas de clasificación (portadas). Resulta eficaz para clasificar y ordenar, y distinguir las hojas impresas del resto. Pueden agregarse portadas al principio o al final del trabajo de impresión.

NOTA: Aunque utilice la acabadora, las portadas no se grapan. Las portadas de los trabajos de impresión desde un Macintosh no muestran el nombre del documento. La impresión de portadas aumenta el valor indicado en el contador de facturación.

Bandeja de portadas

Especifica la bandeja de las portadas.

Suministro de papel en PostScript

Especifica si debe utilizarse la función DMS (Deferred Media Selection, selección de material diferida) de PostScript o seleccionarse una bandeja de papel.

Falta de fuente PostScript

Especifica si debe sustituirse la fuente de forma automática y continuar el trabajo de impresión, en caso de que no se encuentre una fuente necesaria. La fuente sustituta es Courier.

NOTA: Esta función solo está disponible si se ha cargado PostScript.

Sustitución de fuente PostScript

Especifica si debe utilizarse ATCx durante la sustitución de fuentes.

NOTA: Esta función solo está disponible si se ha cargado PostScript.

Proceso ficha trabajo impresión XPS

Especifica el modo en que la máquina procesa las fichas de trabajo de impresión creadas en documentos XPS. Con la opción [No], las fichas de trabajo de impresión no se procesan. La opción [Modo estándar] utiliza el modo estándar y la opción [Modo compatible] utiliza el modo compatible con Microsoft para procesar fichas de trabajo de impresión.

NOTA: XPS son las siglas en inglés de XML Paper Specification.

Cola de impresión LPD

Especifica la secuencia de impresión LPD. Si se selecciona [Orden de envío de trabajos], la opción [Búfer de recepción: LPD] en [Asignar memoria] recibe de forma automática el valor [Spool a disco duro].

Opciones de servicio de escaneado

En esta sección se describen las funciones que permiten configurar o modificar las opciones de la máquina específicas de las funciones de escaneado. Para obtener más información, consulte las secciones siguientes.

NOTA: Cuando está activado el servicio de fax de servidor, la opción [Opciones de servicio de escaneado] se muestra como [Opciones de servicio de escaneado/fax].

Prefijados de escaneado: página 107
Prefijados de escanear a PC: página 109
Tamaños de original prefijados: página 110
Tamaños de salida prefijados: página 110
Prefijados de reducir/ampliar: página 111
Otras opciones: página 111

1. Seleccione [Opciones del sistema] y, a continuación, [Opciones de servicio de escaneado] en el menú [Grupo].

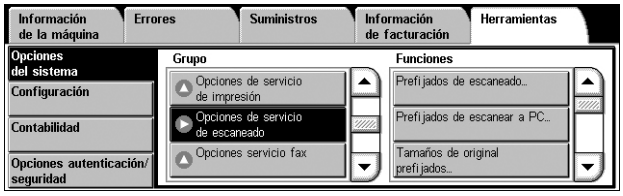

Prefijados de escaneado

Esta función permite configurar o modificar diversas opciones prefijadas de las funciones de escaneado.

1. Seleccione [Prefijados de escaneado] en el menú [Funciones].
2. Cambie las opciones que sea necesario. Utilice los botones de desplazamiento para pasar de una pantalla a otra.
3. Seleccione [Cerrar].

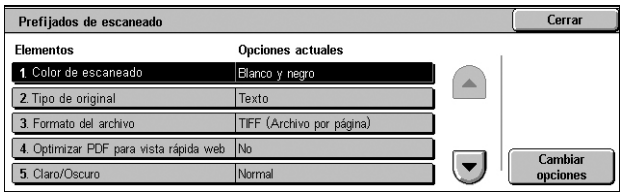

Escaneado a color (WorkCentre 5225A/5230A)

Especifica el valor prefijado de la función [Escaneado a color] en la pantalla [Opciones generales].

Tipo de original

Especifica el valor prefijado de la función [Tipo de original] en la pantalla [Opciones generales].

Formato del archivo

Especifica el valor prefijado de la función [Formato del archivo] en la pantalla [Opciones de e-mail] / [Opciones de archivado].

Optimizar PDF para vista rápida web

Especifica el estado prefijado de la casilla de verificación [Optimizar PDF para vista rápida web] que se muestra para la opción [Imág. PDF (Varias páginas por archivo)] de la función [Formato de archivo], en la pantalla [Opciones de e-mail] / [Opciones de archivado]. Seleccione [Sí] para marcar la casilla de forma prefijada.

Claro/Oscuro

Especifica el valor prefijado de la función [Claro/Oscuro] en [Opciones de imagen] de la pantalla [Opciones avanzadas].

Contraste (WorkCentre 5225A/5230A)

Especifica el valor prefijado de la función [Contraste] en [Mejora de imagen] de la pantalla [Opciones avanzadas].

Nitidez

Especifica el valor prefijado de la función [Nitidez] en [Opciones de imagen] de la pantalla [Opciones avanzadas].

Supresión de fondo

- WorkCentre 5225A/5230A:

  Especifica el valor prefijado de la función [Supresión de fondo] en [Mejora de imagen] de la pantalla [Opciones avanzadas].

- WorkCentre 5222/5225/5230:

  Especifica el valor prefijado de la función [Supresión de fondo] en la pantalla [Opciones avanzadas].

Supresión de sombras (WorkCentre 5225A/5230A)

Especifica el valor prefijado de la función [Supresión de sombras] en la pantalla [Opciones avanzadas].

Espacio de color (WorkCentre 5225A/5230A)

Especifica el valor prefijado de la función [Espacio de color] en la pantalla [Opciones avanzadas].

Orientación del original

Especifica el valor prefijado de la función [Orientación del original] en la pantalla [Ajuste de formato].

Resolución

Especifica el valor prefijado de la función [Resolución] en la pantalla [Ajuste de formato].

Originales de varios tamaños

Especifica el valor prefijado de la función [Tamaño del original] en la pantalla [Ajuste de formato]. Seleccione [Sí] para elegir [Originales de varios tamaños] de forma prefijada.

Borrado de bordes

Especifica el valor prefijado de la función [Borrado de bordes] en la pantalla [Ajuste de formato].

Borrado de bordes: Superior e inferior

Especifica los valores prefijados para los márgenes superior e inferior de la función [Borrado de bordes] en la pantalla [Ajuste de formato]. Defina los márgenes entre 0 y 50 mm (de 0 a 2.0 pulgadas) con los botones de desplazamiento o el teclado numérico del panel de control.

Borrado de bordes: Izquierdo y derecho

Especifica los valores prefijados para los márgenes izquierdo y derecho de la función [Borrado de bordes] en la pantalla [Ajuste de formato]. Defina los márgenes entre 0 y 50 mm (de 0 a 2.0 pulgadas) con los botones de desplazamiento o el teclado numérico del panel de control.

Calidad/Tamaño del archivo (WorkCentre 5225A/5230A)

Especifica el valor prefijado de la función [Calidad/Tamaño del archivo] en la pantalla [Opciones de e-mail]/[Opciones de archivado].

Asunto del e-mail

Especifica el asunto prefijado de los mensajes de correo electrónico que se muestra en la opción [Asunto] de la pantalla [E-mail].

Texto de búsqueda (WorkCentre 5225A/5230A)

Especifica si se activa la función de reconocimiento óptico de caracteres para generar texto de búsqueda de forma prefijada.

Idioma a identificar (WorkCentre 5225A/5230A)

Especifica el idioma prefijado que identificará la función de reconocimiento óptico de caracteres.

De búsqueda: Compresión de texto (WorkCentre 5225A/5230A)

Especifica si se comprime el texto de búsqueda de forma prefijada.

Prefijados de escanear a PC

Esta función permite configurar o modificar las opciones prefijadas de escaneado y envío de documentos a los destinos especificados a través de los protocolos FTP o SMB.

1. Seleccione [Prefijados de escanear a PC] en el menú [Funciones].
2. Cambie el valor.
3. Seleccione [Cerrar].

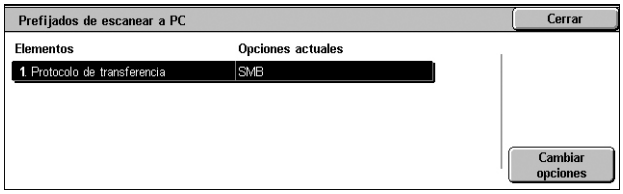

Protocolo de transferencia

Especifica el protocolo de transferencia prefijado.

Tamaños de original prefijados

Esta función permite configurar o modificar los botones de tamaño de original en la función [Tamaño del original] de la pantalla [Ajuste de formato].

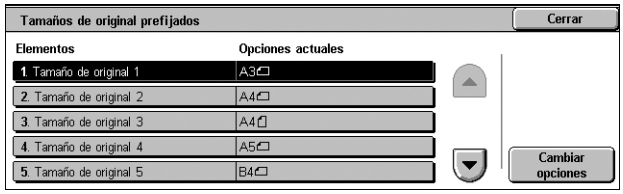

1. Seleccione [Tamaños de original prefijados] en el menú [Funciones].
2. Cambie las opciones que sea necesario. Utilice los botones de desplazamiento para pasar de una pantalla a otra.
3. Seleccione [Cerrar].

Tamaño de original 1 a 11

- Tamaños de serie A/B

  Especifica los tamaños de documento estándar de la serie A/B. Utilice los botones de desplazamiento para pasar de una a otra pantalla.

- Tamaños en pulgadas

  Especifica los tamaños de documento estándar de la serie de pulgadas. Utilice los botones de desplazamiento para pasar de una a otra pantalla.

- Otros

  Especifica otros tamaños varios. Utilice los botones de desplazamiento para pasar de una pantalla a otra.

- Tamaño personalizado

  Establece un tamaño definido por el usuario mediante los botones de desplazamiento.

Tamaños de salida prefijados

Esta función permite configurar o modificar los botones de tamaño de salida mostrados cuando se selecciona [% auto] en la función [Reducir/Ampliar] de la pantalla [Ajuste de formato].

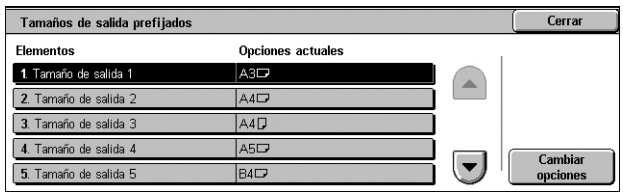

1. Seleccione [Tamaños de salida prefijados] en el menú [Funciones].
2. Cambie las opciones que sea necesario. Utilice los botones de desplazamiento para pasar de una pantalla a otra.
3. Seleccione [Cerrar].

Tamaño de salida 1 a 8

- Tamaños de serie A/B

  Especifica los tamaños de documento estándar de la serie A/B.

- Tamaños en pulgadas

  Especifica los tamaños de documento estándar de la serie de pulgadas.

- Otros

  Especifica otros tamaños varios.

Prefijados de reducir/ampliar

Esta función permite configurar o modificar los botones de porcentaje de reducción/ampliación mostrados cuando se selecciona [% proporcional] en la función [Reducir/Ampliar] de la pantalla [Ajuste de formato].

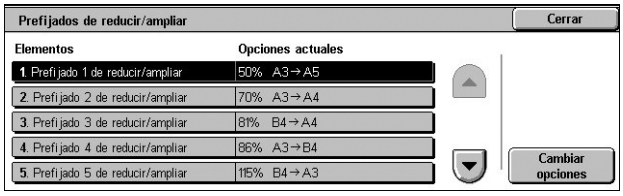

1. Seleccione [Prefijados de reducir/ampliar] en el menú [Funciones].
2. Cambie las opciones que sea necesario. Utilice los botones de desplazamiento para pasar de una pantalla a otra.
3. Seleccione [Cerrar].

Prefijado de reducir/ampliar 1 a 7

- % prefijado

  Especifica los porcentajes de reducción/ampliación asignados a cada uno de los siete botones. Seleccione entre las 26 opciones entre 25 y 400%.

- % variable

  Especifica el porcentaje de reducción/ampliación utilizando los botones de desplazamiento entre 25% y 400% en incrementos de 1%.

Otras opciones

Esta función permite configurar o modificar otras opciones de la máquina que son específicas para las funciones de escaneado.

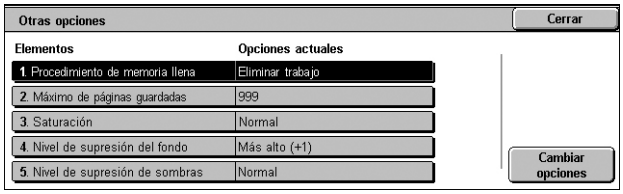

1. Seleccione [Otras opciones] en el menú [Funciones].
2. Cambie las opciones que sea necesario. Utilice los botones de desplazamiento para pasar de una pantalla a otra.
3. Seleccione [Cerrar].

Procedimiento de memoria llena

Especifica el proceso prefijado a ejecutarse si el disco duro se llena al leer los documentos. Aparece un mensaje que pregunta cómo deben procesarse los datos leídos hasta ese momento. Se puede predefinir un método de procesamiento que se lleve a cabo transcurrido un período de tiempo específico después de que aparezca el mensaje. Si se selecciona [Eliminar trabajo], los datos se eliminan. Si se selecciona [Ejecutar trabajo], se procesan los datos leídos hasta ese momento.

Máximo de páginas guardadas

Especifica el número máximo de páginas que pueden guardarse en la memoria cuando se escanea. Seleccione un número entre 1 y 999.

Saturación (WorkCentre 5225A/5230A)

Especifica el nivel de saturación del escaneado a color.

Nivel de supresión de fondo (WorkCentre 5225A/5230A)

Especifica el nivel de supresión de fondo del escaneado a color.

Nivel de supresión de sombras (WorkCentre 5225A/5230A)

Especifica el nivel de supresión de sombras del escaneado a color.

Espacio de color (WorkCentre 5225A/5230A)

Especifica si se muestra el botón [Espacio de color] en la ventana [Opciones avanzadas] de los servicios [E-mail], [Escanear a buzón], [Escanear a PC] y [Escaneado de red].

Formato TIFF

Especifica el tipo de formato TIFF que debe utilizarse cuando se selecciona TIFF para guardar datos escaneados.

Pantalla Transferencia de imagen

Especifica si debe aparecer un mensaje de confirmación una vez finalizado el escaneado. Seleccione entre [Desactivada], [Mostrar solo mensaje] y [Mostrar las pantallas de escaneado y transferencia] y [Mostrar mensaje después de la transferencia].

De búsqueda: Compresión de texto (WorkCentre 5225A/5230A)

Especifica la orientación de la página a aplicar cuando se usa la función de reconocimiento óptico de caracteres para generar el texto de búsqueda.

Opciones de servicio de fax

En esta sección se describen las funciones que permiten modificar las opciones prefijadas para el modo de fax. Para obtener más información, consulte lo siguiente.

Prefijados de pantalla: página 113
Prefijados de fax: página 113
Control de fax: página 114
Opciones de fax recibido: página 118
Prefijados de reducir/ampliar: página 119
Tamaños de original prefijados: página 119
Información del terminal local: página 120
Control del fax de Internet: página 121

1. Seleccione [Opciones del sistema] y, a continuación, [Opciones servicio fax] en el menú [Grupo].

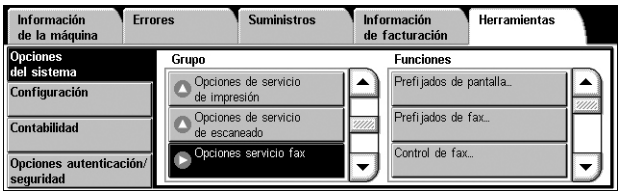

Prefijados de pantalla

Esta función permite modificar las opciones iniciales para las pantallas de la función de fax.

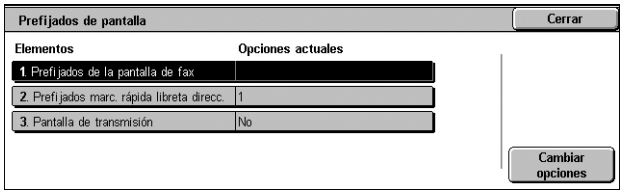

1. Seleccione [Prefijados de pantalla] en el menú [Funciones].
2. Cambie las opciones que sea necesario.
3. Seleccione [Cerrar].

Prefijados de pantalla de fax

Especifica la pantalla prefijada de fax que aparecerá al seleccionar el servicio de fax o fax de Internet. Seleccione entre [Ficha Fax], [Opciones generales] y [Libreta de direcciones].

Prefijados de marcación rápida de libreta de direcciones

Especifica el número de entrada prefijado de la libreta de direcciones que aparecerá en la parte superior de la pantala [Libreta de direcciones]. Defina un número índice entre 1 y 500 con los botones de desplazamiento o el teclado numérico del panel de control.

Pantalla de transmisión

Especifica si se muestra el estado de la transmisión durante el envío de documentos.

Prefijados de fax

Esta función permite configurar el valor prefijado de cada servicio de fax o fax de Internet. Las opciones recuperan los valores prefijados definidos aquí siempre que se enciende la alimentación, cuando se cancela el modo de ahorro de energía o cuando se pulsa el botón <Restaurar>. Si configura valores prefijados para las funciones de empleo más frecuente, puede enviar documentos con rapidez sin necesidad de modificar las opciones en cada ocasión.

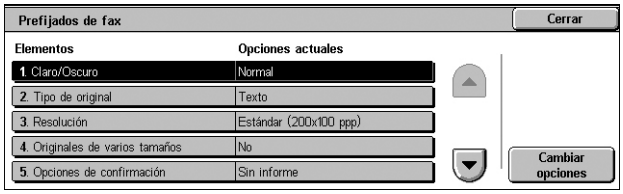

1. Seleccione [Prefijados de fax] en el menú [Funciones].
2. Cambie las opciones que sea necesario. Utilice los botones de desplazamiento para pasar de una pantalla a otra.
3. Seleccione [Cerrar].

Claro/Oscuro

Especifica el valor prefijado de la función [Claro/Oscuro] en la pantalla [Opciones generales].

Tipo de original

Especifica el valor prefijado de la función [Tipo de original] en la pantalla [Opciones generales].

Resolución

Especifica el valor prefijado de la función [Resolución] en la pantalla [Opciones generales].

Originales de varios tamaños

Especifica el valor prefijado de la función [Originales de varios tamaños] en la pantalla [Ajuste de formato].

Opciones de confirmación

Especifica el valor prefijado de la función [Opciones de confirmación] en la pantalla [Opciones de fax].

Confirmaciones de entrega/lectura

Especifica el valor prefijado de la función [Confirmaciones de entrega/lectura] en la pantalla [Opciones de fax de Internet].

NOTA: La opción [Confirmaciones de lectura] solo puede utilizarse si la máquina de fax de Internet remota admite la función.

Velocidad inicial

Especifica el valor prefijado de la función [Velocidad inicial] en las pantallas [Opciones de fax] y [Opciones de fax de Internet].

Comienzo diferido: Hora específica

Especifica el valor prefijado de la función [Envío prioritario/Comienzo diferido] en la pantalla [Opciones de fax].

Texto de cabecera de transmisión

Especifica el valor prefijado de la función [Texto de cabecera de transmisión] en las pantallas [Opciones de fax] y [Opciones de fax de Internet].

Perfil de fax de Internet

Especifica el valor prefijado de la función [Perfil de fax de Internet] en la pantalla [Opciones de fax de Internet].

NOTA: Las máquinas remotas que admitan fax de Internet pueden recibir documentos en formato [TIFF-S], aunque quizá no admitan los formatos [TIFF-F] ni [TIFF-J]. Si elige [TIFF-F] o [TIFF-J], compruebe de antemano la capacidad de la máquina remota.

Asunto de fax de Internet

Especifica el asunto prefijado del mensaje de correo que se utilizará para la transmisión de fax de Internet.

Control de fax

Esta función posibilita el control operativo de las distintas funciones de fax.

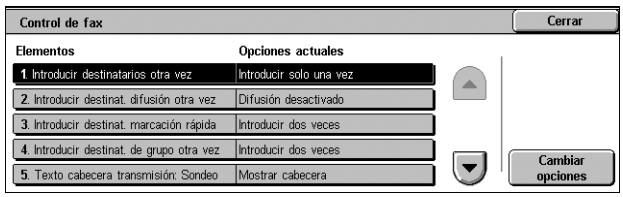

1. Seleccione [Control de fax] en el menú [Funciones].
2. Cambie las opciones que sea necesario. Utilice los botones de desplazamiento para pasar de una pantalla a otra.
3. Seleccione [Cerrar].

Introducir destinatarios otra vez

Especifica si debe volver a introducirse la dirección de un destinatario una vez escrita, para reducir el riesgo de enviar un fax a la persona equivocada. Si selecciona [Introducir dos veces], deberá volver a introducir las direcciones especificadas para confirmarlas.

Introducir destinatarios de difusión otra vez

Especifica si deben volver a introducirse las direcciones de los destinatarios de difusión una vez escritas, o bien si se activa o desactiva la propia función de difusión. Esta opción está activada cuando se selecciona [Introducir dos veces] para [Introducir destinatarios otra vez].

Introducir destinatarios de marcación rápida otra vez

Especifica si debe volver a introducirse la dirección de un destinatario una vez escrita con la opción de marcación rápida. Esta opción está activada cuando se selecciona [Introducir dos veces] para [Introducir destinatarios otra vez]. Si selecciona [Volver a introducir nº de fax/e-mail], el sistema solicita la reintroducción manual de un número de fax o una dirección de correo electrónico para su confirmación.

Introducir destinatarios de grupo otra vez

Especifica si deben volver a introducirse las direcciones de grupo una vez escritas, o bien si se activa o desactiva la propia función de marcación de grupo. Esta opción está activada cuando se selecciona [Introducir dos veces] para [Introducir destinatarios otra vez] y también si se elige [Introducir solo una vez] o [Introducir dos veces] para [Introducir destinatarios de difusión otra vez].

Texto de cabecera de transmisión: Sondeo

Especifica si debe enviarse la información de cabecera cuando se envían documentos con la función [Guardar para sondeo] de la pantalla [Más opciones de fax].

Documentos sondeados: Eliminar automáticamente

Especifica si deben borrarse de la memoria de forma automática los datos de documentos para la función [Guardar para sondeo] de la pantalla [Más opciones de fax] una vez que la máquina remota ha sondeado el documento.

Girar 90 grados

Especifica si se debe girar la imagen antes de recudir su tamaño. Esta opción está activada cuando se selecciona [% auto] en la función [Reducir/Ampliar]

Modo escanear originales varios tamaños

Especifica si deben escanearse documentos de tamaño no estándar en las transmisiones de fax o fax de Internet. Se recomienda el valor [Modo de tamaño estándar] si sólo se escanean documentos de tamaño estándar.

NOTA: Con [Modo de tamaño estándar] pueden perderse áreas determinadas de la imagen en los siguientes casos:

- Si se escanean documentos no estándar.
- Si se escanean documentos de tamaño B4 cuando el valor de [Opciones de tamaño de papel] es [Serie de pulgadas].

ID del remitente

Especifica si debe notificarse a la máquina remota la ID de G3 (el número de fax) de la máquina remitente cuando se envían documentos con G3 seleccionado como [Modo de comunicación].

Guardar faxes sin entregar

Especifica si deben guardarse los documentos de fax que no se pudieron enviar. Seleccione [Sí] para mostrar la función Faxes sin entregar en la ficha [Trabajos de impresión protegida y más] de la pantalla Estado del trabajo, desde donde se puede enviar de nuevo el documento de fax.

Guardar faxes eliminados

Especifica si deben guardarse los documentos de fax cuya transmisión se eliminó.

Faxes guardados: Eliminar automáticamente

Especifica si deben eliminarse automáticamente los documentos guardados.

Intervalo de transmisión

Especifica el período que debe transcurrir entre transmisiones, entre 3 y 255 segundos; se define con los botones de desplazamiento o el teclado numérico del panel de control. Cuanto más largo sea el intervalo de transmisión, más largo será el tiempo total invertido en la operación; no obstante, la máquina puede recibir faxes durante el tiempo de espera.

Envío por lote

Especifica si deben enviarse los documentos pendientes a un mismo destino en una única transmisión, lo cual reduce los gastos telefónicos.

Prefijados de envío/recepción manual

Especifica como opción prefijada si se selecciona o no el botón [Recepción manual] o [Envío manual] al utilizar la función [Colgado].

Modo de recepción de faxes

Establece el valor prefijado del modo de recepción de faxes. Seleccione entre [Recepción automática] y [Recepción manual].

Límite del borde

Especifica el valor para dividir un documento en dos páginas cuando se reciben documentos que superan la longitud del papel colocado. Introduzca un valor entre 0 y 127 mm (de 0 a 5.0 pulgadas) con los botones de desplazamiento o a través del teclado numérico del panel de control. Se recomienda utilizar esta función en combinación con la siguiente, [Reducción automática al recibir].

Reducción automática al recibir

Especifica si se debe reducir la imagen y reproducirla en una única página si la longitud del documento recibido es superior a la del papel colocado en la bandeja, pero se halla dentro de los límites configurados con la función Límite del borde. Se recomienda utilizar esta función en combinación con la función [Límite del borde]. Si el valor de esta función es [No] y la longitud del documento supera la del papel, es posible que se pierda parte de la imagen.

Bandeja para imprimir faxes entrantes

Especifica la bandeja para los faxes de entrada. Puede seleccionar una bandeja o varias, excepto la bandeja 5 (especial). Si las bandejas seleccionadas se quedan sin papel, se utiliza la bandeja 5 (especial).

2 páginas en 1 al recibir

Especifica si deben imprimirse dos documentos recibidos de forma consecutiva en una sola página. Resulta eficaz para ahorrar papel. Si el número de páginas recibidas es impar, se agrega una página en blanco al final. Si las páginas recibidas son de distintos tamaños, se utilizará el tamaño mayor.

NOTA: Si hay disponible papel del mismo tamaño que el del documento recibido, se imprimirá en dicho papel aunque el valor de esta función sea [Sí].

Impresión a 2 caras

Especifica si los documentos recibidos o los de los buzones privados deben imprimirse en ambas caras del papel. Resulta eficaz para ahorrar papel.

NOTA: Algunos datos pueden no admitir el empleo de esta función, aunque la configure con el valor [Sí].

Borrado de bordes: Superior e inferior

Especifica los márgenes superior e inferior del documento recibido y recorta la imagen original. Los márgenes pueden definirse entre 0 y 20 mm (de 0 a 0.8 pulgadas) con los botones de desplazamiento o a través del teclado numérico del panel de control.

Borrado de bordes: Izquierdo y derecho

Especifica los márgenes izquierdo y derecho del documento recibido y recorta la imagen original. Los márgenes pueden definirse entre 0 y 20 mm (de 0 a 0.8 pulgadas) con los botones de desplazamiento o a través del teclado numérico del panel de control.

Reducir original 8.5×11” ABC a A4 ABC

Especifica si los documentos de tamaño 8.5 × 11.0 pulgadas (216 × 279 mm) deben reducirse a tamaño A4 cuando el valor de [Reducir/Ampliar], en la pantalla [Ajuste de formato], es [Auto %].

Modo de gradación de seudofoto

Especifica si debe realizarse una corrección del nivel de gradación en los documentos que contengan fotografías. Seleccione entre [Difusión de errores] y [Difuminar].

Configuración del selector de buzones

Especifica si los documentos recibidos deben clasificarse en los buzones ordenados por la línea entrante, si se utiliza más de una.

NOTA: Al configurar la función de selector de buzones, seleccione un buzón que ya esté registrado. Si se selecciona uno sin registrar, el documento recibido se imprimirá de forma automática en lugar de guardarse en un buzón.

Procedimiento de memoria llena

Especifica el proceso prefijado a ejecutarse si el disco duro se llena al leer los documentos. Aparece un mensaje que pregunta cómo deben procesarse los datos leídos hasta ese momento. Se puede predefinir un método de procesamiento que se lleve a cabo transcurrido un período de tiempo específico después de que aparezca el mensaje. Si se selecciona [Eliminar trabajo], los datos se eliminan. Si se selecciona [Ejecutar trabajo], se procesan los datos leídos hasta ese momento.

Máximo de páginas guardadas

Especifica el número máximo de páginas que pueden guardarse en memoria cuando se copian documentos. Seleccione un número entre 1 y 999.

Recepción buzón, prioridad mostrar 1 a 3

Especifica la prioridad de mostrar los documentos de fax en los buzones. Seleccione entre [Código F], [ID del terminal remoto] y [Nombre del terminal remoto].

Fax directo

Especifica si se activa o desactiva la función de fax directo.

Línea 1: selección de línea

Especifica si se debe utilizar la línea 1 para la transmisión y la recepción de faxes, o sólo para la recepción.

Opciones de fax recibido

Esta función permite ordenar los documentos recibidos según la línea de entrada en los buzones especificados o en las bandejas de salida.

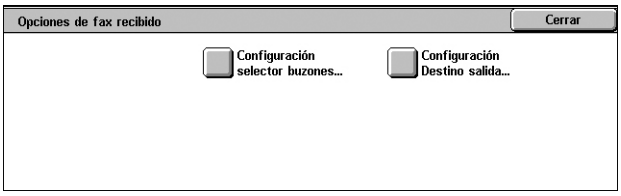

1. Seleccione [Opciones de fax recibido] en el menú [Funciones].
2. Cambie las opciones que sea necesario.
3. Seleccione [Cerrar].

Configuración del selector de buzones

Especifica el buzón en el que se guardarán los documentos recibidos ordenados según la línea de entrada. Pueden registrarse hasta 200 buzones.

NOTA: Antes de utilizar esta función, seleccione [Activado] en la función [Configuración del selector de buzones] de la pantalla [Control de fax].

- Fax recibido: Línea 1

  Especifica si deben guardarse en un buzón los documentos que llegan por esta línea. Seleccione [Sí] para ver el campo [Número de buzón].

Configuración destino salida

Especifica la bandeja de salida para imprimir los documentos recibidos ordenados según la línea de entrada. También puede configurarse la bandeja de salida para [Documentos impresos en buzón público].

- Fax recibido: Línea 1

  Especifica la bandeja de salida.

- Documentos impresos en buzón público

  Especifica la bandeja de salida para los documentos que se imprimen desde los buzones públicos, tanto de forma manual como de modo automático mediante hojas de flujo de trabajo.

Prefijados de reducir/ampliar

Esta función permite configurar o modificar los botones de porcentaje de reducción/ampliación mostrados cuando se selecciona [% prefijado] en la función [Reducir/Ampliar] de la pantalla [Ajuste de formato].

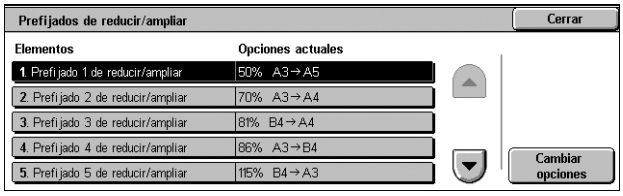

1. Seleccione [Prefijados de reducir/ampliar] en el menú [Funciones].
2. Cambie las opciones que sea necesario. Utilice los botones de desplazamiento para pasar de una pantalla a otra.
3. Seleccione [Cerrar].

Prefijado de reducir/ampliar 1 a 7

- % prefijado

  Especifica los porcentajes de reducción/ampliación asignados a cada uno de los siete botones. Seleccione a partir de las 24 opciones entre 50 y 400%.

- % variable

  Especifica el porcentaje de reducción/ampliación utilizando los botones de desplazamiento entre 50% y 400% en incrementos de 1%.

Tamaños de original prefijados

Esta función permite configurar o modificar los botones de tamaño de escaneado en la función [Tamaño del original] de la pantalla [Ajuste de formato].

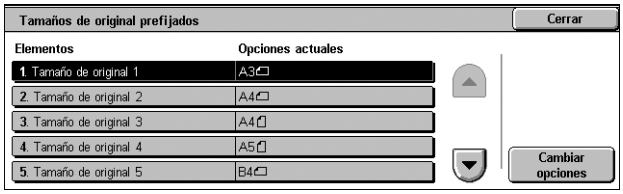

1. Seleccione [Tamaños de original prefijados] en el menú [Funciones].
2. Cambie las opciones que sea necesario. Utilice los botones de desplazamiento para pasar de una pantalla a otra.
3. Seleccione [Cerrar].

Tamaño de original 1 a 11

- Tamaños de serie A/B

  Especifica los tamaños de documento estándar de la serie A/B. Utilice los botones de desplazamiento para pasar de una a otra pantalla.

- Tamaños en pulgadas

  Especifica los tamaños de documento estándar de la serie de pulgadas. Utilice los botones de desplazamiento para pasar de una a otra pantalla.

- Otros

  Especifica otros tamaños varios. Utilice los botones de desplazamiento para pasar de una pantalla a otra.

Información del terminal local

Esta función permite registrar o modificar la información del terminal local.

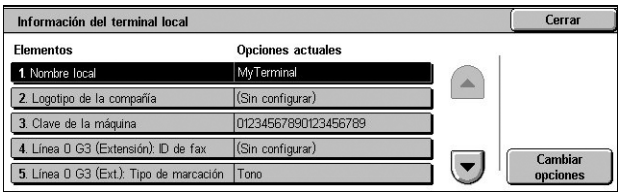

1. Seleccione [Información del terminal local] en el menú [Funciones].
2. Cambie las opciones que sea necesario. Utilice los botones de desplazamiento para pasar de una pantalla a otra.
3. Seleccione [Cerrar].

Nombre local

Especifica el nombre local para que la máquina remota pueda identificar la del usuario. Introduzca hasta 20 caracteres mediante el teclado de la pantalla táctil. El nombre local aparece en la pantalla o en el informe de administración de comunicaciones de la máquina de destino.

Para obtener información sobre el teclado en pantalla, consulte el apartado Portada en el capítulo Fax de la Guía del usuario.

Logotipo de la compañía

Especifica el nombre del remitente (logotipo de la empresa). Introduzca hasta 30 caracteres mediante el teclado de la pantalla táctil. El nombre del remitente se imprime en [Texto de cabecera de transmisión] o en [Página de portada].

Clave de la máquina

Especifica la clave para restringir las máquinas remotas que pueden enviar documentos. Al configurar una clave, la máquina sólo acepta recepciones o sondeos de aquellas máquinas remotas que envíen la clave correcta en Código F. Introduzca hasta 20 dígitos mediante el teclado de la pantalla táctil. Los caracteres válidos son los números del 0 al 9, *, # y <espacio>. Cuando utilice esta función, no podrá recibir documentos de máquinas remotas sin la función de Código F.

Línea 1 G3

- ID de fax

  Especifica la ID G3 (el número de fax). Introduzca hasta 20 caracteres, que pueden ser cualesquiera de los números del 0 al 9, + y <espacio>.

- Tipo de marcación

  Especifica la marcación por tonos o por impulsos.

- Tipo de línea

  Especifica si el tipo de línea es una línea de abonado (PSTN) o de central privada (PBX).

Control del fax de Internet

Esta función permite definir las funciones de control del fax de Internet.

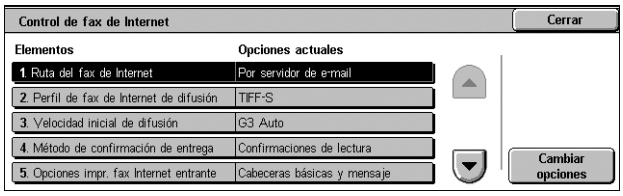

1. Seleccione [Control de fax de Internet] en el menú [Funciones].
2. Cambie las opciones que sea necesario. Utilice los botones de desplazamiento para pasar de una pantalla a otra.
3. Seleccione [Cerrar].

Ruta del fax de Internet

Especifica la ruta de fax de Internet. Seleccione [Por servidor de e-mail] para enviarlo a través de un servidor de correo electrónico. Seleccione [Directo (P2P)] para omitir el servidor SMTP y enviarlo directamente a una máquina que pueda recibir faxes de Internet.

Perfil de fax de Internet de difusión

Especifica el perfil prefijado de fax de Internet para la difusión.

Para obtener más información sobre el perfil de fax de Internet, consulte *Perfil de fax de Internet, en página 114*.

NOTA: Las máquinas remotas que admitan fax de Internet pueden recibir documentos en formato [TIFF-S], aunque quizá no admitan los formatos [TIFF-F] ni [TIFF-J]. Si elige [TIFF-F] o [TIFF-J], compruebe de antemano la capacidad de la máquina remota.

Velocidad inicial de difusión

Especifica velocidad inicial prefijada para la difusión de faxes por Internet.

Método de confirmación de entrega

Especifica el método de confirmación de la entrega de transmisiones de fax de Internet. Seleccione [Confirmaciones de entrega] para recibir un mensaje de notificación que informará de la entrega o no del fax de Internet al destinatario. Seleccione [Confirmaciones de lectura] para recibir un mensaje de notificación que informará de la manipulación correcta del fax de Internet en el destino.

Opciones de impresión de faxes de Internet entrantes

Especifica si debe imprimirse la cabecera y el cuerpo, el asunto y el cuerpo, o los archivos adjuntos de un mensaje de e-mail recibido. Resulta eficaz para ahorrar papel e imprimir archivos adjuntos.

Destino de salida de fax de Internet

Especifica la bandeja de salida para imprimir los mensajes de correo electrónico recibidos.

Fax desde libreta de direcciones

Especifica si debe restringirse el reenvío de mensajes recibidos como documentos de fax a direcciones que no estén registradas en la Libreta de direcciones. Si selecciona [Sí] y trata de reenviar un mensaje de correo recibido a una dirección que no aparezca en la Libreta de direcciones, el reenvío no se llevará a cabo y los datos del mensaje se eliminarán.

Cabecera transmisión: Transferencia fax

Especifica si debe utilizarse la función [Texto de cabecera de transmisión] cuando se reenvía un mensaje de correo recibido a máquinas remotas como un documento de fax. Seleccione [Sí] para enviar los datos de cabecera en la parte superior de cada página del documento.

Fax: Tamaño máximo de datos

Especifica el tamaño máximo de información cuando se reenvía un mensaje de e-mail recibido a máquinas remotas como un documento de fax. Introduzca un tamaño entre 1 y 65535 KB con los botones de desplazamiento o a través del teclado numérico. Si selecciona [Tamaño limitado] y trata de reenviar un mensaje de correo recibido cuyo tamaño supera el máximo especificado, el reenvío no se llevará a cabo y los datos del mensaje se eliminarán.

Opciones de servicio de E-mail/Fax de Internet

En esta sección se describen las funciones que permiten configurar o modificar opciones de la máquina para enviar documentos escaneados como archivos adjuntos a un mensaje de correo electrónico. Para obtener más información, consulte las secciones siguientes.

NOTA: Cuando está activada la función de fax de servidor, la opción [Opciones de servicio de e-mail/fax de Internet] se muestra como [Opciones de servicio de e-mail].

Control de e-mail: página 122

1. Seleccione [Opciones del sistema] y, a continuación, [Opciones de servicio de e-mail/fax de Internet] en el menú [Grupo].
2. Seleccione [Control de e-mail] en el menú [Funciones].

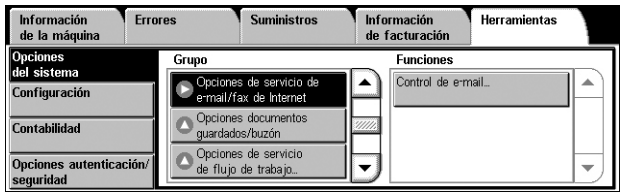

Control de e-mail

Esta función permite configurar o modificar otras opciones de la máquina para enviar documentos escaneados como archivos adjuntos a un mensaje de e-mail.

1. Seleccione [Control de e-mail] en el menú [Funciones].
2. Cambie las opciones que sea necesario. Utilice los botones de desplazamiento para pasar de una pantalla a otra.
3. Seleccione [Cerrar].

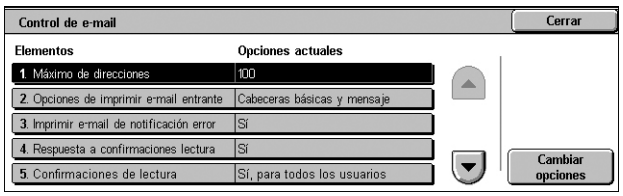

Tamaño máximo de e-mail (WorkCentre 5222/5225/5230)

Especifica si debe limitarse el tamaño de los datos escaneados para enviarlos como archivos adjuntos a un mensaje de e-mail. Seleccione [Sí] para introducir el tamaño máximo de los datos entre 50 y 65535 KB con los botones de desplazamiento o a través del teclado numérico.

Máximo de direcciones

Especifica el número máximo total de destinatarios Para, CC y CCO de un único mensaje de e-mail. Introduzca un número entre 1 y 100 con los botones de desplazamiento o a través del teclado numérico.

Opciones de imprimir e-mail entrante

Especifica si debe imprimirse la cabecera y el cuerpo, el asunto y el cuerpo, o los archivos adjuntos de un mensaje de e-mail recibido. Resulta eficaz para ahorrar papel e imprimir archivos adjuntos.

Imprimir e-mail de notificación error

Especifica si debe imprimirse de forma automática una notificación de error en caso de que un mensaje de e-mail no haya podido entregarse por alguna anomalía.

Respuesta a confirmaciones de lectura

Especifica si debe enviarse el resultado del procesamiento a la máquina host después de haber recibido un mensaje de correo que solicita confirmación de lectura.

Confirmaciones de lectura

Especifica si debe solicitarse a los equipos de destino que envíen una confirmación de lectura al abrirse un mensaje de e-mail.

Imprimir e-mail de acuse de recibo

Especifica si debe imprimirse de forma automática una confirmación de transmisión de los mensajes de correo electrónico.

Número máximo de páginas para envío por partes (WorkCentre 5222/5225/5230)

Especifica si deben o no dividirse los datos escaneados en varios archivos, según el número de páginas seleccionado. Seleccione [Sí] para introducir el número de páginas entre 1 y 999 con los botones de desplazamiento o a través del teclado numérico.

NOTA: Los datos escaneados pueden dividirse en varios archivos si se ha seleccionado PDF o TIFF multipágina como formato de archivo.

Método de envío por partes (WorkCentre 5225A/5230A)

Especifica si los datos que se adjuntan a los e-mail se envían por página o por tamaño de datos. La función [Método de envío por partes] es efectiva cuando se especifica un valor de número por partes en [Nº máximo de partes]. La opción seleccionada aquí será el valor prefijado de la función Envío por partes del servicio E-mail. [Separar en páginas] divide los datos escaneados en páginas. Seleccione esta opción cuando destinatarios de e-mail usan aplicaciones de e-mail que no admiten RFC2046, como Outlook y LotusNotes. [Separar por tamaño de datos] divide los datos escaneados en archivos de un tamaño específico. Seleccione esta opción cuando destinatarios de e-mail usan aplicaciones de e-mail que admiten RFC2046, como Outlook Express.

Tamaño máximo de datos por e-mail (WorkCentre 5225A/5230A)

Especifica el tamaño máximo de datos por e-mail. El tamaño incluye la cabecera del e-mail, el cuerpo del mensaje y el archivo adjunto. El trabajo se cancela si el tamaño de cualquier e-mail en el trabajo excede el valor especificado. La función [Tamaño máximo de datos por e-mail] es efectiva cuando se especifica un valor de número por partes en [Nº máximo de partes].

Tamaño máximo del total de datos (WorkCentre 5225A/5230A)

Especifica el tamaño máximo de datos por trabajo de e-mail. Un trabajo se cancela cuando su tamaño excede el valor especificado.

Nº máximo de partes (WorkCentre 5225A/5230A)

Especifica el número máximo de e-mails en los que se separará un trabajo de e-mail. Cuando se especifica un valor, el botón [Envío por partes] aparece en la ventana [Opciones de e-mail] para el servicio de E-mail. El trabajo se cancela si el número de partes del e-mail del trabajo excede el valor especificado.

Permitir usuarios ocasionales editar De

Especifica si los usuarios no autorizados tienen permiso para editar la dirección de e-mail que aparece en el campo De en la función [Destinatario(s)] de la pantalla [E-mail].

Permitir usuarios invitados editar De

Especifica si los usuarios invitados tienen permiso para editar la dirección de e-mail que aparece en el campo De en la función [Destinatario(s)] de la pantalla [E-mail].

Permitir editar De si se encontró algo

Especifica si los usuarios registrados autorizados tienen permiso para editar la dirección de e-mail que aparece en el campo De después de haberse encontrado una dirección al buscarla en un servicio de directorio remoto en la función [Destinatario(s)] de la pantalla [E-mail].

Permitir editar De si nada encontrado

Especifica si los usuarios registrados autorizados tienen permiso para editar la dirección de e-mail que aparece en el campo De después de no haberse encontrado una dirección al buscarla en un servicio de directorio remoto en la función [Destinatario(s)] de la pantalla [E-mail].

Enviar e-mail si error de búsqueda

Especifica si los usuarios autorizados y registrados tienen permiso para enviar un mensaje de e-mail después de fallar la búsqueda en un servicio de directorio remoto.

Agregarme al campo "Para"

Especifica si debe agregarse de forma automática el remitente al campo Para.

NOTA: Si el número de destinos especificado alcanza el límite no se podrá agregar el remitente al campo Para, aunque el valor de esta opción sea [Sí]

Agregarme al campo CC

Especifica si debe agregarse de forma automática el remitente al campo CC.

NOTA: Si el número de destinos especificado alcanza el límite no se podrá agregar el remitente al campo CC, aunque el valor de esta opción sea [Sí]

Editar destinatarios de e-mail

Especifica si se permite a los usuarios modificar los destinatarios del mensaje de correo (Para, CC, CCO). El valor [No] evita el envío de mensajes a destinos erróneos.

NOTA: Si el valor de [Editar destinatarios de e-mail] es [No], el valor de [Agregarme al campo "Para"] debe ser [Sí].

Opciones de documentos guardados/buzón

En esta sección se describen las funciones que permiten configurar varias opciones relacionadas con los buzones que se crean para guardar documentos confidenciales, de fax entrante o escaneados. Para obtener más información, consulte lo siguiente.

Opciones de servicio de buzón: página 125
Opciones de documentos guardados: página 126

1. Seleccione [Opciones del sistema] y, a continuación, [Opciones de documentos guardados/buzón] en el menú [Grupo].

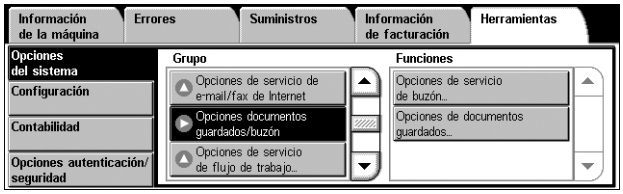

Opciones de servicio de buzón

Esta función permite especificar si deben desecharse los documentos una vez que se recibieron de un cliente y si los documentos de fax de Internet se pueden reenviar.

1. Seleccione [Opciones de servicio de buzón] en el menú [Funciones].
2. Cambie las opciones que sea necesario.
3. Seleccione [Cerrar].

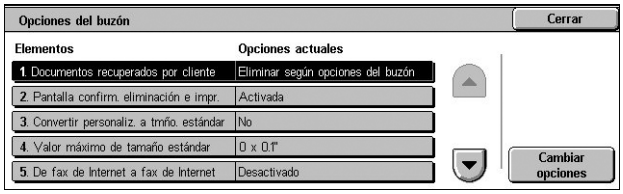

Documentos recuperados por cliente

Especifica cuándo y cómo deben eliminarse los documentos de los buzones una vez recuperados.

- Eliminar según opciones del buzón

  Elimina los documentos de acuerdo con las opciones seleccionadas para el buzón individual.

- Forzar eliminación

  Elimina los documentos de inmediato una vez que se han recuperado.

Pantalla de confirmación de impresión y eliminación

Especifica si debe aparecer una pantalla con un mensaje de confirmación al eliminar un documento.

Convertir personalizado a tamaño estándar

Especifica si se debe convertir los documentos de fax y fax de Internet de tamaño personalizado no estándar en documentos de tamaño estándar antes de transmitirlos.

Valor máximo de tamaño estándar

Especifica el valor umbral del tamaño a partir del cual los documentos de tamaño personalizado se convierten a documentos de tamaño estándar.

De fax de Internet a fax de Internet

Especifica si se permite volver a transmitir documentos recibidos por el servicio de fax de Internet a través del mismo servicio fax de Internet.

De fax de Internet a e-mail

Especifica si se permite volver a transmitir como e-mail los documentos recibidos por el servicio de fax de Internet.

Opciones de documentos guardados

Esta función permite seleccionar si los documentos guardados en un buzón se eliminan de forma automática. Se puede programar el tiempo durante el cual se guardarán los documentos y la hora a la que se eliminarán.

También se puede seleccionar si se eliminan o no documentos individuales.

1. Seleccione [Opciones de documentos guardados] en el menú [Funciones].
2. Cambie las opciones que sea necesario.
3. Seleccione [Cerrar].

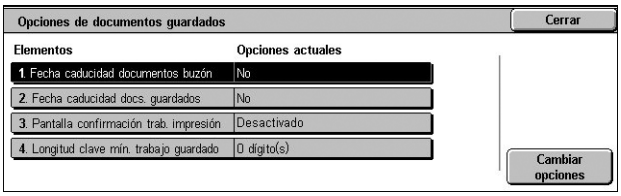

Fecha de caducidad de documentos del buzón

Especifica si deben eliminarse documentos de los buzones cuando haya transcurrido el período de tiempo especificado. Introduzca el número de días (entre 1 y 14) que se deben guardar los documentos e introduzca la hora a la que deben eliminarse los documentos, con los botones de desplazamiento o el teclado numérico.

Fecha de caducidad de documentos guardados

Especifica el período de retención de los documentos guardados. Si selecciona [Sí], puede especificar un período de retención entre 1 y 23 horas, en incrementos de una hora.

NOTA: Si la máquina se apaga antes de que transcurra el período especificado, el documento guardado se eliminará cuando vuelva a encenderse la máquina.

Pantalla de confirmar la impresión de un trabajo

Especifica si debe mostrarse una pantalla de confirmación de impresión en el panel de control antes de que la máquina procese un trabajo de impresión. Si selecciona [Activada] se muestra una pantalla de confirmación donde puede modificar el número de juegos de impresión. Si selecciona [Desactivada] no se muestra ninguna pantalla de confirmación y sólo se imprime un juego de impresión.

Longitud clave mínima para trabajo guardado

Defina el número mínimo de dígitos permitido para una clave, entre 0 y 12. Se requiere una clave cuando se van a guardar o imprimir documentos con Impresión protegida o Impresión de cobro privada. El número de dígitos de la clave debe ser igual o superior al valor especificado aquí.

Opciones de servicio de flujo de trabajo

Esta función permite configurar las opciones para acceder a un servidor de grupo. Un servidor de grupo es un servidor remoto que guarda y gestiona hojas de flujo de trabajo.

Para utilizar un servidor de grupo, la máquina debe estar registrada de antemano en dicho servidor.

1. Seleccione [Opciones del sistema] y, a continuación, [Opciones de servicio de flujo de trabajo] en el menú [Grupo].
2. Seleccione la opción que se requiera.

Servidor de grupo

Especifica si se va a utilizar un servidor de grupo.

Método de conexión de servidor de grupo

Especifica el método de conexión con el servidor de grupo. La opción [Mostrar pantalla inicio de sesión] muestra una pantalla de conexión donde debe introducirse un nombre y una clave cada vez que la máquina accede al servidor de grupo.

Prefijados de lista de hojas de flujo de trabajo

Especifica la lista prefijada de hojas de flujo de trabajo que se muestra en la pantalla [Hojas de flujo de trabajo]. La opción [Máquina local] muestra la lista de hojas de flujo de trabajo guardada en la máquina, mientras que [Servidor de grupo] muestra la lista guardada en el servidor de grupo.

Resolución de transferencia de fax (WorkCentre 5225A/5230A)

Especifica la resolución que se utilizará cuando el fax transfiera los datos en color. Seleccione [Misma resolución (alta calidad)] para transferir los datos a la misma resolución que la resolución de escaneado. Seleccione [200 ppp (alta velocidad)] para transferir datos a una resolución de 200 ppp.

Configuración

En esta sección se describe el menú Configuración que también está disponible para los usuarios generales. Este menú permite registrar diversos elementos como buzones, direcciones de destino y hojas de flujo de trabajo. Para obtener más información, consulte los apartados siguientes.

Crear buzón: página 128
Programación guardada: página 129
Crear hoja de flujo de trabajo: página 130
Crear palabra clave de hoja de flujo de trabajo: página 133
Agregar entrada de libreta de direcciones: página 133
Crear destinatarios del grupo de fax: página 137
Agregar comentario de fax: página 138
Atributos de bandejas de papel: página 138

1. Seleccione [Configuración] en la pantalla [Herramientas].
2. Seleccione un grupo del menú [Grupo].

Crear buzón

Esta función permite crear buzones donde guardar documentos confidenciales de documentos de fax entrantes, documentos escaneados o documentos de impresión. Los documentos de fax de los buzones pueden imprimirse cuando resulte conveniente, mientras que los documentos escaneados se pueden importar a equipos PC. También pueden exportarse documentos de equipos PC a buzones mediante un controlador de impresión.

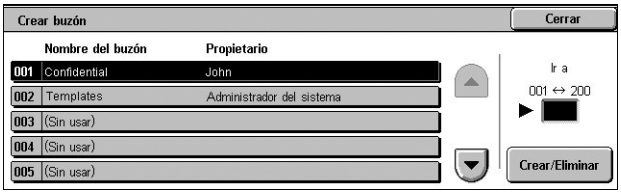

1. Seleccione [Crear buzón] en el menú [Grupo].
2. Seleccione un número de buzón para crear un buzón nuevo.
3. Seleccione [Crear/Eliminar].
4. En la pantalla que aparece, seleccione [Sí] o [No] en la opción [Comprobar clave buzón].

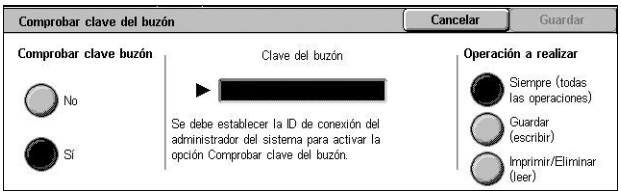

NOTA: Si selecciona [Sí], vaya al paso 5 para registrar una clave. La máquina no permitirá el acceso al buzón a menos que se introduzca la clave registrada. Si se selecciona [No], vaya al paso 8.

5. Introduzca una clave (hasta 20 dígitos como máximo) desde el teclado numérico del panel de control.
6. Seleccione la opción de [Operación a realizar] que se requiera.
7. Seleccione [Guardar].
8. Cambie las opciones que sea necesario.
9. Seleccione [Cerrar].

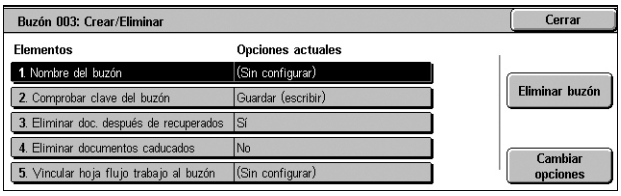

NOTA: Si selecciona [Eliminar buzón], puede eliminar todos los documentos del buzón y todas las hojas de flujo de trabajo creadas desde él.

Nombre del buzón

Especifica el nombre del buzón. Introduzca el nombre (hasta 20 caracteres) que desea asignar al buzón.

Comprobar clave del buzón

Verifica la clave para la operación a realizar. Seleccione una opción para limitar el acceso al buzón mediante la clave. Si selecciona [Guardar (escribir)], la pantalla de introducción de la clave aparece cuando se intenta modificar cualquier documento del buzón. Si selecciona [Imprimir/Eliminar (leer)], la pantalla de introducción de la clave aparece cuando se intenta imprimir o eliminar cualquier documento del buzón.

Eliminar documentos después de recuperados

Especifica si deben eliminarse los documentos del buzón una vez que se hayan imprimido o recuperado, o después de haberlos transferido e imprimido desde una hoja de flujo de trabajo.

Eliminar documentos caducados

Especifica si deben eliminarse los documentos del buzón cuando haya transcurrido el período de tiempo o la hora que se especificó.

Vincular hoja de flujo de trabajo al buzón

Muestra la pantalla [Vincular hoja de flujo de trabajo al buzón].

Pantalla [Vincular hoja de flujo de trabajo al buzón]

Esta función permite vincular el buzón a una hoja de flujo de trabajo que indique el modo en que deben procesarse los documentos del buzón. Para obtener más información sobre hojas de flujo de trabajo, consulte *Crear hoja de flujo de trabajo, en página 130*.

1. Seleccione [Vincular hoja flujo trabajo al buzón] en la pantalla [Buzón XXX: Crear/Eliminar] y seleccione [Cambiar opciones].
2. Cambie las opciones que sea necesario.
3. Seleccione [Cerrar].

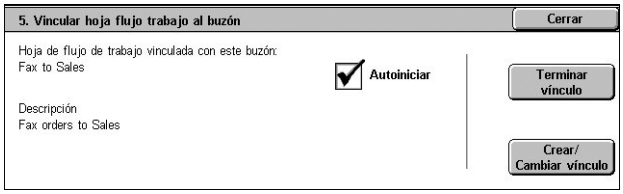

Terminar vínculo

Elimina el vínculo con una hoja de flujo de trabajo, si se ha establecido alguno.

Crear/Cambiar vínculo

Permite seleccionar una hoja de flujo de trabajo que se vinculará al buzón. Para obtener información sobre los botones [Filtrado de hojas], [Crear] y [Editar/Eliminar] mostrados, consulte *Crear hoja de flujo de trabajo, en página 130*.

NOTA: La casilla de verificación [Autoiniciar] y el botón [Comenzar] aparecen también en la pantalla [Vincular hoja de flujo de trabajo al buzón] cuando el buzón se ha vinculado con una hoja de flujo. Al seleccionar la casilla de verificación [Autoiniciar], la hoja de flujo de trabajo vinculada se ejecuta de forma automática cuando se guarda un documento nuevo en el buzón. Al seleccionar [Comenzar] se inicia la ejecución de la hoja de flujo de trabajo vinculada.

Programación guardada

Esta función permite registrar una serie de operaciones con números de trabajo.

Registro de operaciones con un número de trabajo

Puede guardar hasta 58 operaciones consecutivas por cada número de trabajo. Para registrar las operaciones necesarias con un número de trabajo, siga estos pasos.

1. Seleccione [Programación guardada] en el menú [Grupo].
2. Seleccione [Guardar] y elija un número de trabajo que tenga el valor “Sin usar”.

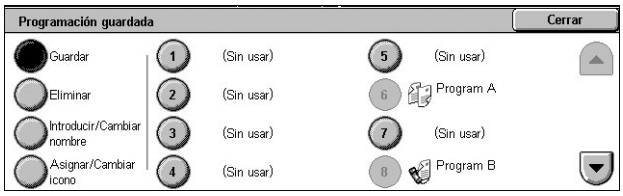

3. Lleve a cabo las operaciones que deben guardarse para el número de trabajo.

NOTA: Puede guardar las operaciones realizadas en el panel de control, excepto aquéllas que haya llevado a cabo en el menú [Configuración] de la pantalla [Herramientas].

4. Pulse el botón <Comenzar> o el botón <Cancelar todo> del panel de control.

Guardar

Si selecciona este botón y a continuación elige un número de trabajo, puede registrar una serie de operaciones con dicho número. Para terminar el registro de operaciones, pulse el botón <Comenzar> o el botón <Cancelar todo> del panel de control.

Eliminar

Si selecciona este botón y a continuación un número de trabajo se eliminarán las operaciones registradas con dicho número.

Introducir/Cambiar nombre

Si selecciona este botón y a continuación un número de trabajo podrá introducir un nombre para el número de trabajo a través del teclado en pantalla. El nombre puede contener hasta 18 caracteres.

Asignar/Cambiar icono

Si selecciona este botón y a continuación elige un número de trabajo, puede asignar un icono a dicho número.

Crear hoja de flujo de trabajo

Esta función permite crear y editar hojas de flujo de trabajo. Las hojas de flujo de trabajo son datos que definen el modo de procesar documentos escaneados o guardados en buzones. Mediante el empleo de una hoja de flujo de trabajo, el flujo definido puede ejecutarse de forma automática.

Las hojas de flujo de trabajo son de los siguientes tipos: creadas en una aplicación a distancia y guardadas en la máquina, creadas y guardadas en la máquina, y creadas en la máquina y guardadas en una aplicación a distancia. Sólo las hojas de flujo de trabajo creadas en la máquina pueden modificarse en la propia máquina.

Pueden programarse hojas de flujo de trabajo con las siguientes tareas de procesamiento.

- Reenvío de documentos (fax, fax de Internet, correo electrónico, FTP y SMB)
- Reenvío de varios documentos, ejecución de multiprocesamiento
- Impresión

Entrada	Salida						
	Impresora	Fax	Fax de Internet	Correo	FTP	SMB	Fax de servidor
Fax para sondeo	O	O	O	O	O	O	X
Escaneado	O	O	O	O	O	O	X
Fax recibido	O*1	O	O	O	O	O	X
Fax de Internet recibido	O	O	*2	*2	O	O	X
Impresión guardada	X	X	X	X	X	X	X

O: Disponible/X: No disponible

*1: Si se desconecta el cable USB del fax mientras se imprime un documento de fax recibido, el documento no se eliminará después de imprimirse aunque esté activada la opción de eliminar después de imprimir en las opciones del buzón.

*2: Depende de las opciones que haya configurado el administrador del sistema.

Pantalla [Crear hoja de flujo de trabajo]

1. Seleccione [Crear hoja de flujo de trabajo] en la pantalla [Menú Configuración].
2. Cambie las opciones que sea necesario.
3. Seleccione [Cerrar].

Filtrado de hojas

Muestra la pantalla [Filtrado de hojas], que permite filtrar hojas de flujo de trabajo.

- Propietario: filtra las hojas de flujo de trabajo por propietarios.
- Destino: filtra las hojas de flujo de trabajo por destinos.

Crear

Muestra la pantalla [Crear hoja de flujo de trabajo].

Editar/Eliminar

Muestra la pantalla [Detalles].

- Eliminar: elimina la hoja de flujo de trabajo seleccionada.
- Copiar: permite crear una hoja nueva mediante la copia y modificación de la hoja seleccionada.
- Editar: permite modificar la hoja seleccionada.

NOTA: El contenido de esta opción es idéntico al de [Detalles] en la pantalla [Seleccionar hoja de flujo de trabajo] de un buzón.

Buscar por nombre

Muestra la pantalla [Teclado]. Escriba el nombre de una hoja de flujo de trabajo para buscarla.

Buscar por palabra clave

Muestra la pantalla [Teclado]. Escriba la palabra clave asignada a una hoja de flujo de trabajo para buscarla.

Seleccionar palabra clave

Muestra la pantalla [Seleccionar palabra clave]. Seleccione una palabra clave prefijada asignada a una hoja de flujo de trabajo para buscarla. Para obtener más información sobre las palabras clave prefijadas, consulte *Crear palabra clave de hoja de flujo de trabajo, en página 133*.

Pantalla [Crear hoja de flujo de trabajo]

Permite crear una hoja de flujo de trabajo nueva.

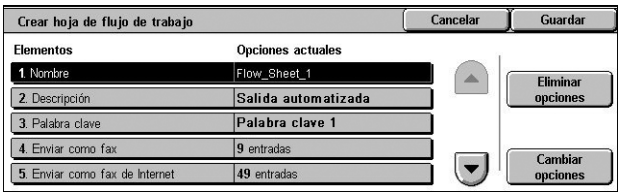

1. Seleccione [Crear] en la pantalla [Hojas de flujo de trabajo].
2. Cambie las opciones que sea necesario. Utilice los botones de desplazamiento para pasar de una pantalla a otra.
3. Seleccione [Guardar].

NOTA: Seleccione [Eliminar opciones] si desea borrar la opción actual del elemento seleccionado.

NOTA: Si se modifican el nombre y número de un destinatario en la libreta de direcciones después de su asignación a un nuevo flujo de trabajo, dichas modificaciones no se reflejarán en el flujo de trabajo, por lo que es posible que se envíen documentos al destino anterior. Para que los documentos se envíen al destino correcto, también se deberá actualizar el flujo de trabajo.

Nombre

Introduzca un nombre (hasta 64 caracteres) para asignar a la hoja de flujo de trabajo.

Descripción

Introduzca un comentario (hasta 128 caracteres) para guardar con la hoja de flujo de trabajo.

Palabra clave

Para utilizar esta función con una hoja de flujo de trabajo en la pantalla [Buzón: Vincular hoja de flujo de trabajo al buzón], toque el cuadro que aparece bajo [Palabra clave] e introduzca una palabra, o bien toque [Seleccionar palabra clave] para elegir una palabra de las registradas en [Crear palabra clave de hoja flujo trabajo].

Para obtener más información sobre [Crear palabra clave de hoja flujo trabajo], consulte *Crear palabra clave de hoja de flujo de trabajo, en página 133*.

Enviar como fax

Muestra la pantalla para registrar destinos de fax o modificar opciones de los destinos registrados. Puede registrar hasta 100 destinos.

Enviar como fax de Internet

Muestra la pantalla para registrar destinos de fax de Internet o modificar opciones de los destinos registrados. Puede registrar hasta 100 destinos.

Enviar como e-mail

Muestra la pantalla para registrar destinos de e-mail o modificar opciones de los destinos registrados. Puede registrar hasta 100 destinos.

Transferir por FTP (1)

Muestra la pantalla donde especificar un servidor al que se enviarán los documentos mediante los protocolos FTP.

Transferir por FTP (2)

Muestra la pantalla donde especificar otro servidor al que se enviarán los documentos mediante los protocolos FTP.

Transferir por SMB (1)

Muestra la pantalla donde especificar un servidor al que se enviarán los documentos mediante los protocolos SMB.

Transferir por SMB (2)

Muestra la pantalla donde especificar otro servidor al que se enviarán los documentos mediante los protocolos SMB.

Imprimir

Especifica el número de copias que deben imprimirse y el tipo de papel que se empleará.

Crear palabra clave de hoja de flujo de trabajo

El registro de una palabra clave para la búsqueda de flujos de trabajo permite buscar el trabajo a partir de dicha palabra. Pueden utilizarse hasta 12 caracteres para las palabras clave de búsqueda de flujos de trabajo.

Agregar entrada de libreta de direcciones

Esta función permite programar la libreta de direcciones con destinatarios de los documentos. Registre aquellos destinos a los que suelen enviarse documentos a través de fax, fax de servidor, fax de Internet, correo electrónico o los protocolos FTP y SMB. Los destinos se registran con un número de dirección de 3 dígitos que permite especificarlos con rapidez al enviar documentos.

NOTA: Puede programar la libreta de direcciones con un total de hasta 500 destinos.

NOTA: Al importar una nueva libreta de direcciones en formato CSV, todas las direcciones anteriores quedarán sustituidas por las nuevas.

NOTA: No abra el archivo CSV con software como Microsoft Excel. Una vez que se abre el archivo CSV con el software, se edita automáticamente y el archivo editado no se puede usar para la máquina.

NOTA: Los números de dirección registrados en la libreta de direcciones pueden emplearse como códigos de marcación rápida.

NOTA: Si se modifican el nombre y número de un destinatario en la libreta de direcciones después de su asignación a un nuevo flujo de trabajo, dichas modificaciones no se reflejarán en el flujo de trabajo, por lo que es posible que se envíen documentos al destino anterior. Para que los documentos se envíen al destino correcto, también se deberá actualizar el flujo de trabajo.

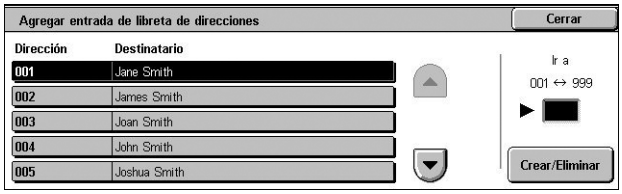

1. Seleccione [Agregar entrada de libreta de direcciones] en el menú [Grupo].
2. Seleccione un número de dirección.
3. Seleccione [Crear/Eliminar].
4. Cambie las opciones que sea necesario. Utilice los botones de desplazamiento para pasar de una a otra pantalla.
5. Seleccione [Guardar].

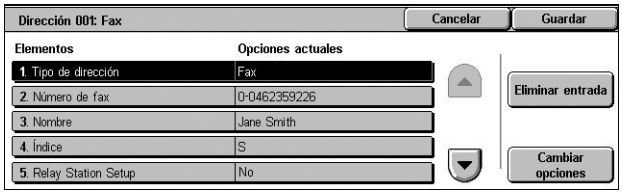

NOTA: Según la selección de [Tipo de dirección] realizada en el paso 4, aparecerán en pantalla las siguientes opciones.

Con [Fax] seleccionado:

Elemento	Descripción	Prefijado
Número de fax	Introduzca un número de fax (hasta 128 dígitos).	-
Nombre	Introduzca el nombre del destinatario (hasta 18 caracteres).	-
Índice	Introduzca un único carácter alfanumérico que se utilizará como clave para la búsqueda en la libreta de direcciones.	-
Configuración de estación de relevo	Especifique si el número de dirección registrado debe identificarse como estación iniciadora de la difusión por relevo, cuando la máquina se utilice como estación de difusión por relevo. **NOTA:** Antes de utilizar la función Difusión por relevo, introduzca los números de dirección de las estaciones iniciadoras, con independencia del método de inicio de dichas estaciones.	No
Velocidad inicial	Seleccione uno de los modos de comunicación [G3 Auto] o [Forzar 4800 bps].	G3 Auto
Resolución	Seleccione el nivel de resolución utilizado en las transmisiones: [Panel], [Estándar (200x100 ppp)], [Fina (200 ppp)], [Superfina (400 ppp)] o [Superfina (600 ppp)]. Con la opción [Panel] se utiliza el nivel de resolución seleccionado en el panel de control.	Panel

Elemento	Descripción	Prefijado
Cubierta	Especifique si desea incluir una nota de portada (o cubierta). Cuando selecciona [Imprimir cubierta], debe seleccionar un comentario para un destinatario o un remitente. **NOTA:** No es posible seleccionar comentarios a menos que se hayan registrado de antemano. Para obtener información sobre cómo registrar comentarios, consulte *Agregar comentario de fax, en página 138*.	No
Tamaño máximo de la imagen	Seleccione el tamaño máximo de la imagen, según el tamaño de papel del destinatario, entre [A3], [B4] y [A4], o entre [8.5 x 11"], [B4] y [11 x 17"] (según el país).	11 x 17"
Comienzo diferido	Seleccione si debe especificarse o no la hora de comienzo de la transmisión. Si selecciona [Sí], especifique la hora de comienzo.	No
Buzón remoto	Especifique si el envío se realiza como documento de fax confidencial. Si selecciona [Sí], introduzca el número de buzón (3 dígitos) y la clave (4 dígitos) del destinatario.	No
Código F	Especifique si la transmisión debe realizarse con Código F. Si selecciona [Sí], introduzca el Código F y la clave adecuados.	No
Difusión por relevo	Especifique si debe utilizarse la máquina como estación iniciadora de la difusión por relevo, para utilizar el número de dirección registrado como estación de relevo. Si selecciona [Sí], introduzca una ID de estación de relevo, los destinatarios de la difusión y el valor de la opción Imprimir en la estación de relevo.	No

NOTA: En el caso de fax de servidor, los campos de información disponibles son sólo [Número de fax], [Nombre] e [Índice].

Con [Fax de Internet] seleccionado:

Elemento	Descripción	Prefijado
Dirección de e-mail	Introduzca una dirección de e-mail (hasta 128 caracteres).	-
Nombre	Introduzca el nombre del destinatario (hasta 18 caracteres).	-
Índice	Introduzca un único carácter alfanumérico que se utilizará para la búsqueda en la libreta de direcciones.	-

Elemento	Descripción	Prefijado
Velocidad inicial	Seleccione uno de los modos de comunicación [G3 Auto] o [Forzar 4800 bps]. Esta función no está disponible para los destinatarios de fax de Internet. No obstante, el modo seleccionado se aplica a otra máquina de fax de Internet que se utiliza como estación de relevo para la transmisión de faxes.	G3 Auto
Resolución	Seleccione el nivel de resolución utilizado en las transmisiones: [Panel], [Estándar (200x100 ppp)], [Fina (200 ppp)], [Superfina (400 ppp)] o [Superfina (600 ppp)]. Con la opción [Panel] se utiliza el nivel de resolución seleccionado en el panel de control.	Panel
Tamaño máximo de la imagen	Seleccione el tamaño máximo de la imagen, según el tamaño de papel del destinatario, entre [A3], [B4] y [A4], o entre [8.5 x 11"], B4 y [11 x 17"] (según el país).	11 x 17"
Perfil de fax de Internet	Seleccione un perfil de fax de Internet: [TIFF-S], [TIFF-F] o [TIFF-J]. Un perfil de fax de Internet es un acuerdo entre las máquinas emisora y receptora de faxes de Internet que limita la resolución de la imagen, el tamaño del papel y otros atributos.	TIFF-S
Certificado S/MIME	Seleccione un certificado S/MIME para adjuntarlo. Los certificados se deben configurar por adelantado.	-

Con [E-mail] seleccionado:

Elemento	Descripción	Prefijado
Dirección de e-mail	Introduzca una dirección de e-mail (hasta 128 caracteres).	-
Nombre	Introduzca el nombre del destinatario (hasta 18 caracteres).	-
Apellido	Introduzca los apellidos del destinatario (hasta 32 caracteres).	-
Nombre propio	Introduzca el nombre del destinatario (hasta 32 caracteres).	-
Teléfono de la empresa	Introduzca el número de teléfono del destinatario (hasta 20 caracteres). **NOTA:** Se puede cambiar el nombre de este elemento en la pantalla [Búsqueda de dirección (Servicio de directorio)].	-

Elemento	Descripción	Prefijado
Oficina	Introduzca el nombre de la empresa o el departamento del destinatario (hasta 40 caracteres). **NOTA:** Se puede cambiar el nombre de este elemento en la pantalla [Búsqueda de dirección (Servicio de directorio)].	-
Dirección de la empresa	Introduzca la dirección del destinatario (hasta 60 caracteres). **NOTA:** Se puede cambiar el nombre de este elemento en la pantalla [Búsqueda de dirección (Servicio de directorio)].	-
Certificado S/MIME	Seleccione un certificado S/MIME para adjuntarlo. Los certificados se deben configurar por adelantado.	-

Con [Servidor] seleccionado:

Elemento	Descripción	Prefijado
Nombre	Introduzca el nombre del destinatario (hasta 18 caracteres).	-
Protocolo de transferencia	Seleccione FTP o SMB como protocolo de transferencia.	FTP
Servidor/Dirección IP	Introduzca el nombre y la dirección IP del servidor de destino.	-
Nombre compartido (sólo SMB)	Introduzca el nombre asignado para compartir una carpeta.	-
Guardar en	Especifique la ubicación (o ruta) del directorio para guardar los documentos.	-
Nombre de usuario	Introduzca un nombre de usuario si lo requiere el servidor de destino.	-
Clave	Introduzca una clave si lo requiere el servidor de destino.	-
Número de puerto	Seleccione el número de puerto adecuado que debe utilizarse.	-

Crear destinatarios del grupo de fax

Esta función permite agrupar varios números de dirección. Cuando se especifica un número de grupo, los documentos se envían a todos los números de dirección registrados en el grupo. Pueden crearse hasta 50 números de grupo, cada uno de ellos con un máximo de 20 números de dirección.

NOTA: Esta función no se muestra si está activado el servicio de fax de servidor.

1. Seleccione [Crear destinatarios del grupo de fax] en el menú [Grupo].
2. Seleccione un número de grupo.
3. Seleccione [Crear/Eliminar].

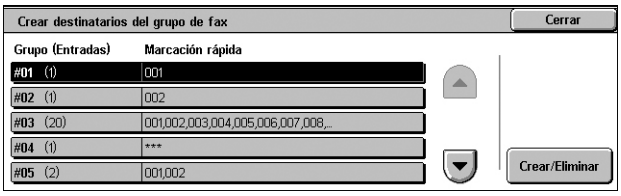

4. Introduzca un número de dirección de 3 dígitos mediante el teclado numérico del panel de control.
5. Seleccione [Agregar a este grupo].

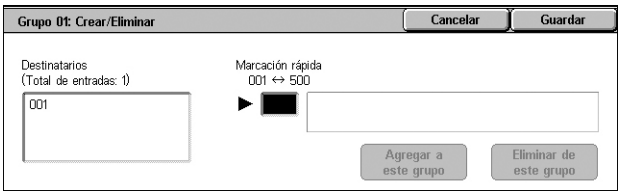

NOTA: Puede utilizar un asterisco para especificar varios números de dirección al mismo tiempo. Si introduce “01*” se seleccionan los números de dirección del 010 al 019. Si introduce “***” se seleccionan todos los números de dirección.

NOTA: Para eliminar un número de dirección registrado de un grupo, introduzca el número y seleccione [Eliminar de este grupo].

NOTA: Si se modifican el nombre y número de un destinatario en la libreta de direcciones después de su asignación a un nuevo flujo de trabajo, dichas modificaciones no se reflejarán en el flujo de trabajo, por lo que es posible que se envíen documentos al destino anterior. Para que los documentos se envíen al destino correcto, también se deberá actualizar el flujo de trabajo.

Agregar comentario de fax

Esta función permite registrar comentarios para utilizarlos al incluir una nota de portada en un fax. Puede registrar hasta 50 comentarios; cada uno de ellos puede incluir un máximo de 18 caracteres alfanuméricos.

NOTA: Esta función no se muestra si está activado el servicio de fax de servidor.

1. Seleccione [Agregar comentario de fax] en el menú [Grupo].
2. Cambie las opciones que sea necesario.
3. Seleccione [Cerrar].

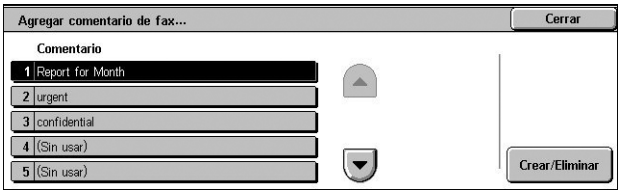

Atributos de bandejas de papel

Esta es la misma opción [Atributos de bandeja de papel] que aparece en [Opciones del sistema] > [Opciones servicio comunes] > [Opciones de bandeja de papel]. Para obtener más información sobre las opciones, consulte *Opciones de bandeja de papel, en página 70.*

Para obtener más información sobre el modo de mostrar u ocultar [Atributos de bandejas de papel] en el menú [Configuración], consulte *Atributos de bandejas de papel en pantalla Configuración, en página 71*.

Contabilidad

La función Contabilidad se utiliza para imponer diversas restricciones a usuarios (cuentas) individuales y para realizar un seguimiento del número total de páginas de copia, fax, escaneado e impresión por cada cuenta. Con la función Contabilidad activada, los usuarios deben introducir información individual para utilizar la máquina. El tipo de información solicitada depende de las opciones de contabilidad y autenticación. El menú [Contabilidad] permite empezar a configurar diversas opciones de contabilidad. Para obtener más información, consulte los apartados siguientes:

Crear/Ver cuentas de usuarios: página 139

Ver cuentas: página 141

Restaurar cuentas de usuario: página 141

Contador del administrador del sistema (copia): página 142

Tipo de contabilidad: página 142

Opciones de pantalla de inicio de sesión de contabilidad: página 143

Datos de facturación de fax: página 144

Autorrestaurar información de facturación de usuario: página 144

Informe de actividades de copia: página 145

NOTA: Las opciones que aparecen en el menú [Grupo] dependen de la configuración de la máquina.

Crear/Ver cuentas de usuarios

Esta función permite registrar información de cuenta de un usuario, como ID de usuario, nombre y clave, así como imponer determinadas restricciones sobre el número de páginas de copia, fax, impresión y escaneado para cada usuario. Pueden registrarse hasta 1000 usuarios.

NOTA: [Crear/Ver cuentas de usuarios] no se muestra si se seleccionó [Contabilidad de red] o [Contabilidad estándar de Xerox] en [Tipo de contabilidad].

1. Seleccione [Crear/Ver cuentas de usuarios] en el menú [Grupo].
2. Seleccione un número de elemento.
3. Seleccione [Crear/Eliminar].

4. Si se va a crear una cuenta de usuario nueva, aparece un teclado en pantalla. Introduzca una ID de usuario y seleccione [Guardar].

5. Configure las opciones que sea necesario.
6. Seleccione [Cerrar].

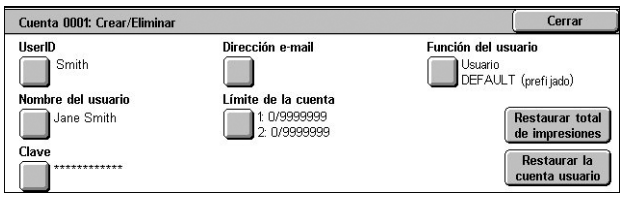

ID de usuario

Permite introducir una ID de usuario mediante el teclado en pantalla. Puede utilizar hasta 32 caracteres alfanuméricos, incluidos espacios.

Nombre de usuario

Permite introducir un nombre de usuario mediante el teclado en pantalla. Puede utilizar hasta 32 caracteres alfanuméricos, incluidos espacios.

Clave

Permite introducir una clave mediante el teclado en pantalla. Puede introducir de 4 a 12 caracteres alfanuméricos.

NOTA: El botón [Clave] se muestra si se ha optado por utilizar claves de acceso y se ha activado la opción [Conexión con cuentas locales] en [Opciones autenticación/seguridad].

Dirección de e-mail

Permite introducir la dirección de e-mail. La dirección especificada es la dirección del remitente que aparece en la pantalla [E-mail]. Introduzca hasta 128 caracteres.

NOTA: El botón [Dirección de e-mail] se muestra si se activó [Conexión con cuentas locales] en [Opciones autenticación/seguridad].

Límite de la cuenta

Muestra la pantalla [Cuenta XXX: Límite de la cuenta]. Seleccione [Servicio de copia], [Servicio de fax], [Servicio de escaneado] o [Servicio de impresión] para especificar los permisos de acceso a las funciones y los límites de cuenta para ese servicio.

Acceso a funciones: muestra la pantalla [Cuenta xxx: Acceso a funciones]. Seleccione los permisos de acceso ([Acceso libre] o [Sin acceso a servicio {servicio}]) para cada servicio de la cuenta.

NOTA: Para WorkCentre 5225A/5230A, también se muestran [Blanco y negro solamente] y [Color solamente] como alternativas de permisos de acceso para los servicios de escaneado.

Límite de la cuenta: muestra la pantalla [Cuenta xxx: Límite de {servicio}]. Introduzca un límite de cuenta para especificar el número máximo de páginas que se le permite procesar a esa cuenta. Puede configurar el número máximo entre 1 y 9 999 999 páginas.

NOTA: [Límite de la cuenta] no se puede seleccionar para los servicios de fax.

Rol del usuario

Permite seleccionar la autoridad que se otorgará al usuario.

Elija entre [Usuario], [Administrador del sistema] y [Administrador de cuentas].

- Usuario: concede al usuario privilegios de usuario general.
- Administrador del sistema: concede al usuario privilegios de administración del sistema. No obstante, no se autoriza la utilización de los buzones ni las hojas de flujo de trabajo, ni la modificación de la clave del administrador del sistema.
- Administrador de cuentas: concede al usuario privilegios de administración de cuentas. Este usuario tiene los mismos privilegios que el administrador del sistema, pero sólo para la administración de cuentas.
- Agregar este usuario al grupo de autorización: permite seleccionar para el usuario un grupo de autorización registrado en [Opciones autenticación/seguridad]. De forma prefijada, los usuarios pertenecen al Grupo de autorización PREFIJADO.

NOTA: El botón [Rol del usuario] se muestra si se activó [Conexión con cuentas locales] en [Opciones autenticación/seguridad].

Restaurar total de impresiones

Elimina todos los datos de seguimiento de la cuenta seleccionada.

Restaurar la cuenta de usuario

Borra todas las opciones y los datos de la cuenta seleccionada.

Ver cuentas

Al seleccionar [Contabilidad estándar de Xerox] en [Contabilidad], puede comprobar los siguientes puntos por cada usuario o grupo de usuarios registrados: (1) Número máximo de veces que puede utilizarse la cuenta para cada servicio, y (2) Cantidad de veces que se ha utilizado la cuenta para cada servicio.

NOTA: Puede registrar usuarios y grupos en Servicios de Internet de CentreWare. Para obtener más información, consulte *Servicios de Internet de CentreWare, en página 155*

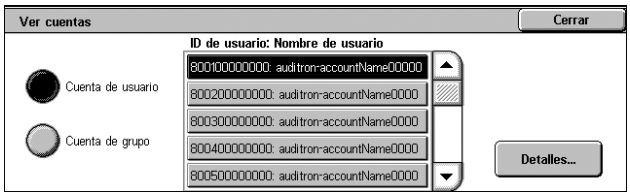

1. Seleccione [Contabilidad] y, a continuación, elija [Ver cuentas] en el menú [Grupo].
2. Seleccione [Cuenta de usuario] o [Cuenta de grupo]. Si selecciona [Cuenta de usuario], elija también la ID de usuario que va a comprobar.
3. Haga clic en [Detalles].

Restaurar cuentas de usuario

Esta función permite restaurar los parámetros configurados para todos los usuarios (cuentas) y borrar los datos de seguimiento de la máquina. También permite imprimir un informe del auditrón para todos los servicios.

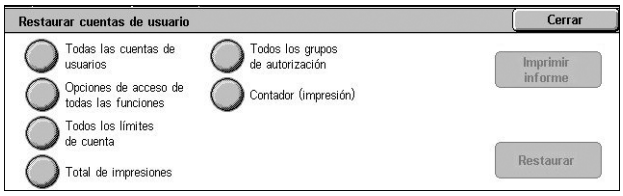

1. Seleccione [Contabilidad] y, a continuación, elija [Restaurar cuentas de usuario] en el menú [Grupo].
2. Seleccione el elemento que va a imprimir o restaurar.
3. Seleccione [Imprimir informe] o [Restaurar].
4. Seleccione [Cerrar].

Todas las cuentas de usuarios

Restaura/imprime todos los parámetros de todas las cuentas.

Opciones de acceso de todas las funciones

Restaura/imprime las opciones de acceso para todas las funciones.

Todos los límites de cuenta

Restaura/imprime el límite máximo impuesto al número total de páginas que pueden copiarse o escanearse. Si se restauran, los límites para todas las cuentas vuelven al valor prefijado 9 999 999.

Total de impresiones

Restaura/imprime los datos de seguimiento de todas las cuentas, incluida los del administrador del sistema.

Todos los grupos de autorización

Desvincula usuarios de determinados grupos de autorización y los vincula al grupo prefijado. Las opciones configuradas en [Crear grupos de autorización] no se restauran.

Contador (impresión)

Restaura/imprime todos los datos sobre el número de impresiones registrado en la máquina.

Imprimir informe

Imprime el informe donde puede ver los parámetros y registros de usuario/cuenta antes de restaurarlos.

Restaurar

Restaura los parámetros o registros seleccionados.

Contador del administrador del sistema (copia)

Esta función permite comprobar en pantalla el contador de trabajos de copia del administrador del sistema y restaurar todos sus contadores.

1. Seleccione [Contabilidad] y, a continuación, [Contador del administrador del sistema (copia)] en el menú [Grupo].
2. Para borrar los contadores del administrador del sistema, seleccione [Restaurar].
3. Seleccione [Cerrar].

Tipo de contabilidad

Desde esta pantalla puede activar o desactivar la función Contabilidad y especificar qué tipos de trabajo requieren administración de cuentas.

NOTA: Los botones mostrados en pantalla varían según el valor de la opción [Tipo de conexión] en [Autenticación].

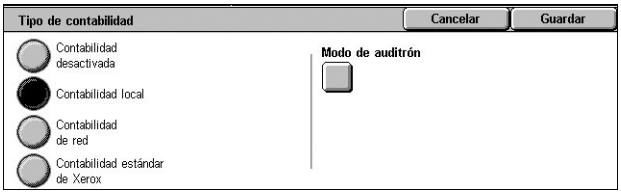

1. Seleccione [Contabilidad] y, a continuación, elija [Tipo de contabilidad] en el menú [Grupo].
2. Seleccione un tipo de contabilidad. Si aparecen botones en el lado derecho de la pantalla, seleccione los que sean precisos para configurar las opciones detalladas del tipo de contabilidad elegido.
3. Seleccione [Guardar].

Contabilidad desactivada

Desactiva la función de contabilidad.

Contabilidad local

Activa la función de contabilidad. El registro de usuarios puede realizarse desde la pantalla táctil o la aplicación del PC.

Contabilidad de red

Realiza la administración de cuentas con información de los usuarios gestionada por un servicio de contabilidad externo en una red. El registro de usuarios puede realizarse desde el servidor externo.

Contabilidad estándar de Xerox (XSA)

Realiza la administración de cuentas según los usuarios de cuenta registrados en la máquina.

Cuando se seleccione un tipo de contabilidad pueden aparecer los siguientes botones. Los botones que se muestran en pantalla varían según la combinación elegida de tipo de conexión (para la función Autenticación) y tipo de contabilidad.

- Modo de auditrón: muestra la pantalla [Modo de auditrón]. Especifique si debe llevarse a cabo la administración del auditrón en cada servicio.
- Verificar datos de usuario: especifica si deben comprobarse los datos del usuario. Seleccione [No] para permitir el acceso sin verificar la ID de usuario ni la ID de cuenta. Los datos introducidos se registran en la máquina. Seleccione [Sí] para verificar los datos del usuario.
- Personalizar indicativos de usuario: especifica el tipo de información del usuario que se utilizará con la función de contabilidad. El valor [No mostrar indicadores] no solicita al usuario la introducción de su ID de usuario ni de cuenta con fines de contabilidad.

Opciones de pantalla de inicio de sesión de contabilidad

Desde esta pantalla se puede configurar la pantalla de inicio de sesión de contabilidad.

1. Seleccione [Contabilidad] y, a continuación, elija [Opciones de pantalla de inicio de sesión de contabilidad] en el menú [Grupo].
2. Seleccione la opción que se requiera.

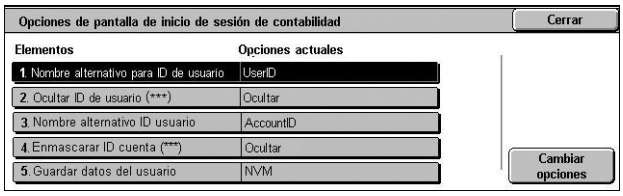

Nombre alternativo para ID de usuario

Muestra un teclado en pantalla. Introduzca un nombre alternativo para la “ID de usuario”, que se mostrará en la pantalla de inicio de sesión de la pantalla táctil y en Servicios de Internet de CentreWare y se imprimirá en los informes. El nombre puede contener hasta 15 caracteres.

Ocultar ID de usuario (***)

Especifica si se mostrará la ID de usuario o se ocultará con asteriscos en la pantalla de inicio de sesión.

Nombre alternativo para ID de cuenta

Muestra un teclado en pantalla. Introduzca un nombre alternativo para la “ID de cuenta”, que se mostrará en la pantalla de inicio de sesión de la pantalla táctil y en Servicios de Internet de CentreWare y se imprimirá en los informes. El nombre puede contener hasta 15 caracteres.

Ocultar ID de cuenta (***)

Especifica si se mostrará la ID de cuenta o se ocultará con asteriscos en la pantalla de inicio de sesión.

Guardar datos de usuario

Especifica dónde debe guardarse la información del usuario.

Datos de facturación de fax

Desde esta pantalla puede ajustar las opciones de facturación de fax.

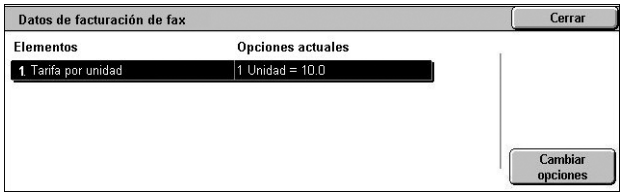

1. Seleccione [Contabilidad] y, a continuación, elija [Datos de facturación de fax] en el menú [Grupo].
2. Defina el valor de [Tarifa por unidad].
3. Seleccione [Cerrar].

Tarifa por unidad

Especifique una tarifa por unidad con los botones numéricos de la pantalla.

Autorrestaurar información de facturación de usuario

Desde esta pantalla puede especificar cuándo debe restaurarse la información de facturación de usuario.

1. Seleccione [Contabilidad] y, a continuación, elija [Autorrestaurar información de facturación de usuario] en el menú [Grupo].
2. Seleccione la opción precisa y ajuste los valores temporales correspondientes.
3. Seleccione [Guardar].

Informe de actividades de copia

Desde esta pantalla puede configurar la máquina para que imprima de forma automática informes con el número de trabajos de copia procesados por cada usuario.

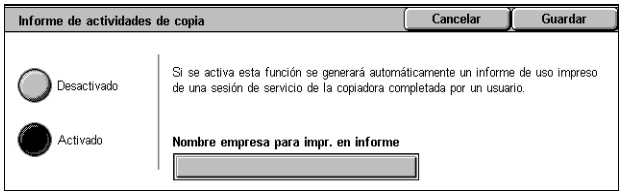

1. Seleccione [Contabilidad] y, a continuación, elija [Informe de actividades de copia] en el menú [Grupo].
2. Seleccione la opción que se requiera. Si selecciona [Activado], al tocar el cuadro [Nombre empresa para imprimir en informe] podrá introducir el nombre de la empresa que debe aparecer en los informes impresos. El nombre de la empresa puede contener hasta 30 caracteres.
3. Seleccione [Guardar].

Opciones de autenticación/seguridad

El menú [Opciones autenticación/seguridad] de la pantalla [Herramientas] se divide en los siguientes grupos. Para obtener información, consulte los apartados respectivos.

Opciones del administrador del sistema: página 145

Autenticación: página 146

Permitir al usuario desactivar opciones activas: página 151

Prefijado de estado de trabajo: página 152

Sobrescribir el disco duro: página 153

Opciones del administrador del sistema

En esta sección se describen las funciones que permiten modificar el ID y la clave de inicio de sesión del administrador del sistema. La máquina sólo entra en modo de administración del sistema si se introduce una ID de iniciar sesión del administrador del sistema correcta. Cuando la máquina sale de fábrica, la ID de iniciar sesión del administrador del sistema prefijada es “11111”. Para obtener más información, consulte lo siguiente.

ID de conexión del administrador del sistema: página 146

Clave del administrador del sistema: página 146

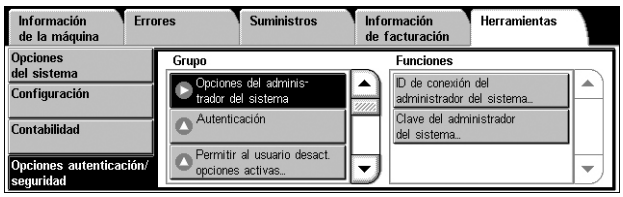

1. Seleccione [Opciones autenticación/seguridad] y, a continuación, [Opciones del administrador del sistema] en el menú [Grupo].

ID de conexión del administrador del sistema

Esta función permite modificar la ID de inicio de sesión prefijada del administrador del sistema. Programe una ID nueva que tenga entre 1 y 32 caracteres alfanuméricos.

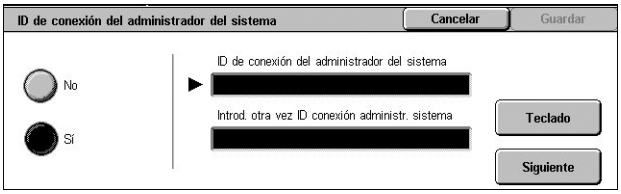

1. Seleccione [ID de conexión del administrador del sistema] en el menú [Funciones].
2. Seleccione [Sí].
3. Toque la opción [Teclado] y utilice el teclado en pantalla o el teclado numérico del panel de control para introducir una ID de administración del sistema nueva.
4. Seleccione [Cerrar] para cerrar el teclado en pantalla.
5. Repita los pasos 3 y 4 para introducir la misma ID de administración del sistema.
6. Seleccione [Guardar].

Clave del administrador del sistema

Esta función permite modificar la clave prefijada del administrador del sistema. Programe una clave nueva que tenga entre 4 y 12 caracteres alfanuméricos, incluidos los espacios.

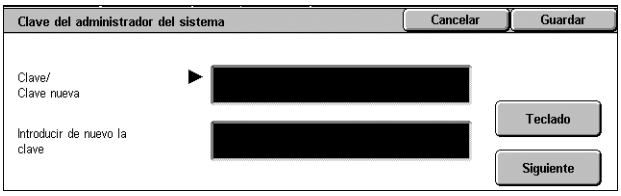

1. Seleccione [Clave del administrador del sistema] en el menú [Funciones].
2. Toque la opción [Teclado] y utilice el teclado en pantalla o el teclado numérico del panel de control para introducir una clave de administración del sistema nueva.
3. Seleccione [Cerrar] para cerrar el teclado en pantalla.
4. Repita los pasos 2 y 3 para introducir la misma clave de administración del sistema.
5. Seleccione [Guardar].

Autenticación

En esta sección se describen las opciones relacionadas con la autenticación de usuarios.

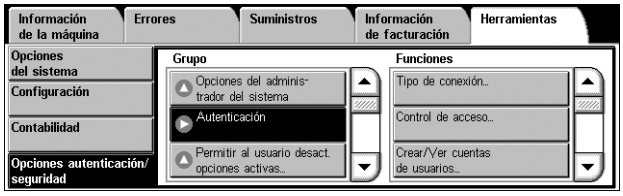

1. Seleccione [Autenticación] en el menú [Grupo].

Tipo de conexión

Desde esta pantalla puede seleccionar el tipo de autenticación.

NOTA: Las opciones disponibles varían según la configuración de la máquina.

NOTA: Si está seleccionado [Conexión con cuentas locales], la autenticación se lleva a cabo según la información de usuario definida para la función Contabilidad.

1. Seleccione [Tipo de conexión] en el menú [Funciones].
2. Seleccione la opción que se requiera.
3. Seleccione [Guardar].

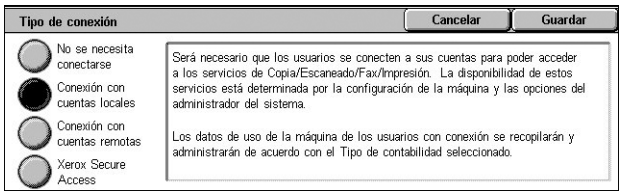

Control de acceso

Desde esta pantalla puede definir si deben verificarse los usuarios que acceden a una pantalla de destino.

NOTA: Las opciones de [Acceso al dispositivo] prevalecen sobre las de [Acceso al servicio] y [Acceso a funciones]. Las opciones de [Acceso al servicio] prevalecen sobre las de [Acceso a funciones].

1. Seleccione [Control de acceso] en el menú [Funciones].
2. Seleccione el botón preciso y modifique las opciones según sea necesario.
3. Seleccione [Cerrar].

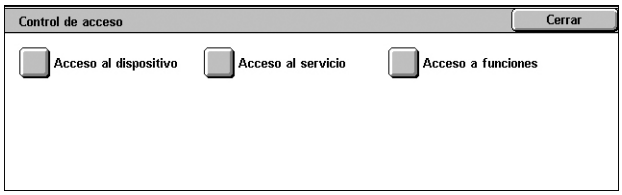

Acceso al dispositivo

Especifica si debe limitarse el acceso a las siguientes funciones.

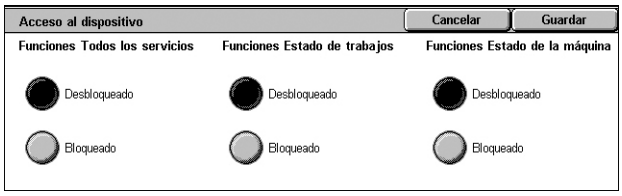

- Funciones Todos los servicios: verifica a los usuarios cuando acceden a una pantalla de servicios.
- Funciones Estado de trabajos: verifica a los usuarios cuando acceden a la pantalla Estado de trabajos.
- Funciones Estado de la máquina: verifica a los usuarios cuando acceden a la pantalla Estado de la máquina.

Acceso al servicio

Especifica si debe limitarse el acceso a cada servicio.

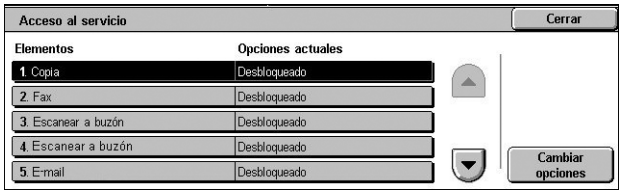

Con la opción [Desbloqueado] para un servicio, no se verifican los usuarios que acceden al servicio. Con la opción [Bloqueado (mostrar icono)] se verifican los usuarios pero se muestra el icono de servicio para usuarios sin autenticar. Con la opción [Bloqueado (ocultar icono)] se verifican los usuarios y se oculta el icono de servicio para usuarios sin autenticar.

NOTA: El estado bloqueado/desbloqueado de un servicio está vinculado al estado activado/desactivado del servicio en el Modo de auditrón de la función Contabilidad. Si, por ejemplo, se selecciona [Desbloqueado] para el servicio de copia, este mismo servicio recibe de forma automática el estado [Desactivar contabilidad] en la función Contabilidad.

Acceso a funciones

Especifica si deben verificarse los usuarios cuando imprimen o recuperan documentos guardados en buzones. Puede asignar a cada operación de buzón el estado [Desbloqueado] o [Bloqueado].

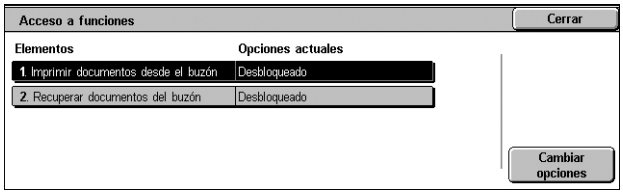

Crear/Ver cuentas de usuarios

Esta función es idéntica a [Crear/Ver cuentas de usuario], en [Contabilidad]. Para obtener más información, consulte *Crear/Ver cuentas de usuarios, en página 139*.

Restaurar cuentas de usuario

Esta función es idéntica a [Restaurar cuentas de usuario], en [Contabilidad]. Para obtener más información, consulte *Restaurar cuentas de usuario, en página 141*.

Crear grupos de autorización

Esta función permite crear los grupos de autorización que se asignarán a los usuarios. Los grupos creados podrán seleccionarse en [Rol del usuario], dentro de [Ver/Crear cuentas de usuario] Siga este procedimiento para crear grupos.

La máquina muestra el grupo de autorización PREFIJADO en primera posición de la lista de grupos. Los usuarios que se registran en la máquina pertenecen inicialmente a este grupo PREFIJADO. Si es preciso, puede modificar las opciones de este grupo PREFIJADO con el siguiente procedimiento.

1. Seleccione [Crear grupos de autorización] en el menú [Funciones].
2. Seleccione un grupo de la lista y, a continuación, elija [Crear/Eliminar].
3. Configure las opciones que sea necesario.
4. Seleccione [Guardar].

Nombre del grupo

Permite introducir un nombre para el grupo. El nombre de grupo puede contener hasta 32 caracteres.

Restringir método de selección de destinatario

Especifica si se permitirá a los miembros del grupo especificar destinatarios con el teclado de la pantalla y los botones del panel de control, cuando el valor de [Restringir método selecc. destinatario] en [Opciones serv. comunes] es [De libreta de direcciones solam.].

NOTA: Para obtener más información sobre la restricción del método de selección de destinatarios, consulte *Restringir método de selección del destinatario, en página 85*.

Restringir usuario edición libreta direcciones

Especifica si se permitirá a los miembros del grupo modificar la libreta de direcciones, cuando el valor de [Restringir usuario edición libreta direcciones] en [Opciones servicio comunes] es [Sí].

NOTA: Para obtener más información sobre [Restringir usuario edición libreta direcciones], consulte *Restringir usuario edición libreta direcciones, en página 85*.

Permitir al usuario desactivar opciones activas

Especifica si se va a permitir o no la desactivación de la función Marca de agua a los miembros del grupo durante la sesión de usuario, cuando [Permitir al usuario desactivar opciones activas] se ha definido como [Activar opciones activas].

NOTA: Para obtener más información sobre [Permitir al usuario desactivar opciones activas], consulte *Permitir al usuario desactivar opciones activas, en página 151*.

Configuración de datos del usuario

Esta función permite configurar las opciones de autenticación de ID de usuario. Las opciones que aparecen en pantalla dependen del tipo de autenticación seleccionado en el apartado [Tipo de conexión] de [Autenticación].

1. Seleccione [Configuración de datos de usuario] en el menú [Funciones].
2. Configure las opciones que sea necesario.
3. Seleccione [Guardar].

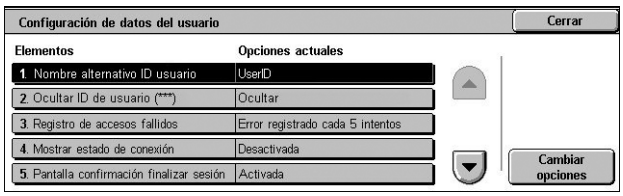

Nombre alternativo para ID de usuario

Muestra un teclado en pantalla. Introduzca un nombre alternativo para la ID de usuario, que se mostrará en la pantalla pantalla táctil y en Servicios de Internet de CentreWare y se imprimirá en los informes. El nombre puede contener hasta 15 caracteres.

Ocultar ID de usuario (***)

Especifica si se mostrará la ID de usuario o se ocultará con asteriscos en pantalla.

Registro accesos fallidos

Muestra la pantalla [Registro accesos fallidos]. Esta función permite especificar la cantidad de fallos de autenticación que se admitirán dentro de determinado período antes de registrar el intento como error.

1. Seleccione [Registro accesos fallidos] en la pantalla [Configuración de datos de usuario].
2. Seleccione [Sí] para activar la función.

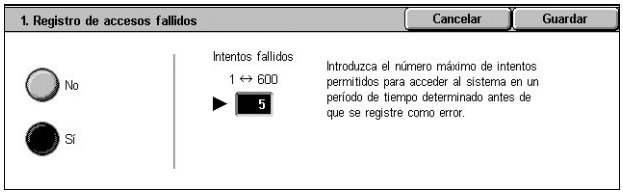

- Intentos fallidos: utilice el teclado numérico del panel de control para introducir el número máximo de fallos de autenticación permitidos.

Mostrar estado de conexión

Especifica si debe mostrarse el estado de conexión del usuario en la esquina superior derecha de la pantalla. Seleccione [Activado] para mostrarlo o [Desactivado] para ocultarlo.

Pantalla confirmación finalizar sesión

Especifica si debe mostrarse una pantalla de confirmación de sin de sesión cada vez que un usuario cierra una sesión con el botón <Iniciar/Cerrar>.

ID de usuario para conexión

Especifica si el campo de entrada de la ID de usuario ha de distinguir entre mayúsculas y minúsculas en la pantalla de inicio de sesión que aparece cuando se autentica una ID desde un servidor remoto.

NOTA: Una vez modificada esta opción, se elimina toda la información registrada sobre los usuarios, así como sobre los buzones y las hojas de flujo de trabajo vinculados a ellos. Antes de la eliminación se mostrará un mensaje de confirmación.

Permitir usuario invitado

Especifica si debe permitirse el empleo de la máquina a usuarios invitados. Si su valor es [Sí], configure la opción [Clave de invitado].

NOTA: [Permitir usuario invitado] aparece cuando se selecciona [Conexión con cuentas remotas] en [Tipo de conexión].

Máximo de intentos de conexión del administrador del sistema

Esta función permite denegar el acceso si se introduce de forma incorrecta un número determinado de veces la ID del administrador del sistema, o una ID de usuario con privilegios de administrador del sistema.

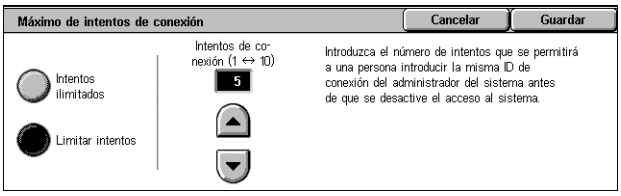

1. Seleccione [Máximo de intentos de conexión del administrador del sistema] en el menú [Funciones].
2. Seleccione la opción que se requiera. Si selecciona [Limitar intentos], introduzca un valor en el cuadro [Intentos de conexión] con los botones de flecha.
3. Seleccione [Guardar].

Norma de claves

Esta función permite configurar opciones relacionadas con la norma de uso de claves.

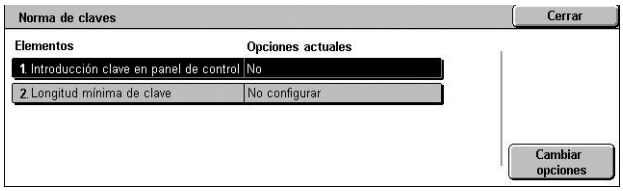

1. Seleccione [Norma de claves] en el menú [Funciones].
2. Seleccione la opción que sea necesario y configure los valores.
3. Seleccione [Cerrar].

Introducción de la clave en el panel de control

Especifica si se pide a los usuarios la introducción de su clave cuando inicien sesión en el panel de control. Con independencia de la opción, en el proceso de autenticación remota siempre se solicita una clave.

Longitud mínima de clave

Especifica si se define el número mínimo de dígitos permitido para una clave. Si selecciona [Sí], elija un valor entre 4 y 12.

Opciones de impresión de cobro/privada

Esta función permite especificar el modo en que deben tratarse los trabajos de impresión recibidos cuando la máquina está en modo de autenticación.

1. Seleccione [Opciones de impresión de cobro/privada] en el menú [Funciones].
2. Cambie el valor deseado.
3. Seleccione [Cerrar].

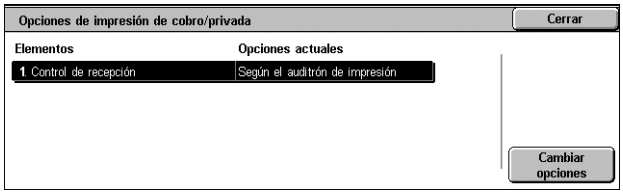

Control de recepción

Especifica el control de recepción de los trabajos externos enviados.

- Según el auditrón de impresión: el control de recepción depende de la configuración de la máquina. Se muestran las opciones de [Sesión de trabajo bien], [Error sesión de trabajo] y [Trabajo sin ID de usuario].
- Guardar en impresión de cobro privada: guarda los trabajos con ID de usuario incorrecta en Impresión de cobro privada. Para imprimir el trabajo se dispone de la opción [Trabajo sin ID de usuario]. Si se selecciona [Guardar en impresión de cobro privada], la ID de usuario debe ser de 24 bytes o menos. Si la ID de usuario especificada en el controlador de impresión supera los 24 bytes, los trabajos se cancelarán sin guardarse.
- Guardar en impresión de cobro: guarda los trabajos en Impresión de cobro. No hay más opciones disponibles. Los trabajos que no se requieran se deberán eliminar periódicamente.
- Sesión de trabajo bien: disponible sólo cuando se ha seleccionado [Según el auditrón de impresión]. Especifica el modo en que deben tratarse los trabajos de impresión para los cuales se obtuvo la autenticación de la ID de usuario o la clave. Seleccione entre [Trabajo de impresión] y [Guardar en impresión de cobro].
- Error sesión de trabajo: disponible sólo cuando se ha seleccionado [Según el auditrón de impresión]. Especifica el modo en que deben tratarse los trabajos de impresión para los cuales falló la autenticación de la ID de usuario o la clave. Seleccione entre [Guardar en impresión de cobro] y [Eliminar trabajo].
- Trabajo sin ID de usuario: especifica el modo de tratar los trabajos que carecen de ID de usuario (como las impresiones de correo electrónico). Seleccione entre [Trabajo de impresión], [Guardar en impresión de cobro] y [Eliminar trabajo].

Permitir al usuario desactivar opciones activas

Esta función permite a los usuarios autorizados desactivar de forma temporal la función Marca de agua, en caso de que el administrador del sistema la haya configurado para aplicarla a todos los trabajos.

Si está seleccionada [Desactivar opciones activas], la opción recuperar de forma automática el valor [Activar opciones activas] cuando el usuario conectado cierra la sesión.

NOTA: Si el valor de esta opción se cambia a [Desactivar opciones activas] durante el procesamiento de un trabajo, no se aplicará a dicho trabajo.

1. Seleccione [Permitir al usuario desactivar opciones activas] en el menú [Grupo].
2. Seleccione la opción que se requiera.
3. Seleccione [Guardar].

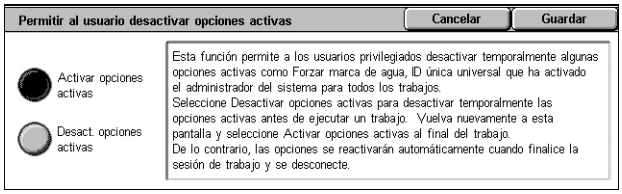

Prefijado de estado de trabajo

En esta sección se describen las opciones relacionadas con el estado de los trabajos.

1. Seleccione [Prefijado de estado de trabajo] en el menú [Grupo].

Vista de trabajos activos

Esta función permite ocultar los detalles de los trabajos activos a los usuarios generales, en la pantalla [Trabajos activos] de Estado del trabajo.

1. Seleccione [Vista de trabajos activos] en el menú [Funciones].
2. Seleccione la opción que se requiera.
3. Seleccione [Guardar].

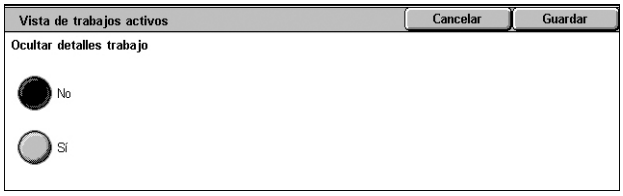

Ocultar detalles del trabajo

Seleccione [No] para ver los detalles de los trabajos activos, o bien [Sí] para ocultarlos.

Vista de trabajos terminados

Esta función permite seleccionar si los usuarios sin autenticar o que no sean propietarios de trabajos pueden ver los trabajos terminados que han ejecutado otros usuarios, en la pantalla [Trabajos terminados] de Estado del trabajo.

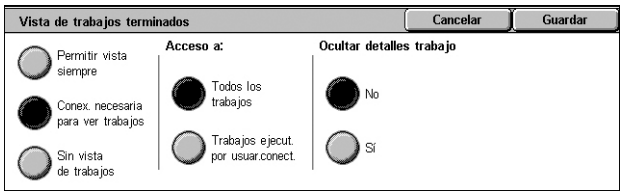

1. Seleccione [Vista de trabajos terminados] en el menú [Funciones].
2. Seleccione las opciones que se requieran.
3. Seleccione [Guardar].

Acceso a:

Aparece cuando se selecciona [Conex. necesaria para ver trabajos]. Seleccione [Todos los trabajos] para que todos los usuarios puedan ver los trabajos terminados, o bien [Trabajos ejecut. por usuar.conect.] para que sólo pueda verlos el usuario conectado que los ejecutó.

Ocultar detalles del trabajo

Aparece cuando se selecciona [Permitir vista siempre] o [Conexión necesaria para ver trabajos]. Seleccione [No] para ver los detalles de los trabajos terminados, o bien [Sí] para ocultarlos.

Sobrescribir el disco duro

Con el fin de proteger los datos guardados en el disco duro frente a una posible recuperación no autorizada, puede definir condiciones de sobrescritura que se aplicarán a los datos guardados en el disco.

NOTA: Si está activada la función Historial de auditoría, se registran las horas de inicio y fin de cada operación de sobrescritura.

1. Seleccione [Sobrescribir el disco duro] en el menú [Grupo].

Número de sobrescrituras

Especifica si debe activarse la sobrescritura del disco duro. Puede seleccionar el número de pasadas de sobrescritura entre una y tres veces. Si selecciona [1 sobrescritura], se escribe “0” en el área del disco. Si se selecciona [3 sobrescrituras], la operación se lleva a cabo según el método recomendado por la agencia estadounidense NSA (National Security Agency). [3 sobrescrituras] ofrece mayor seguridad que [1 sobrescritura]. Esta opción también sobrescribe datos temporales como los documentos de copia.

Sobrescritura de imagen programada

Especifica con qué frecuencia y en qué momento se sobrescriben los datos del disco duro. A la hora especificada se inicia la sobrescritura y se cancelan todos los trabajos en proceso, incluidos posibles faxes entrantes. La máquina se reinicia una vez terminado el proceso de sobrescritura.

7 Servicios de Internet de CentreWare

Este programa utiliza una interfaz de usuario de web integrada que permite la comunicación entre un PC en red y la máquina a través de HTTP. Servicios de Internet de CentreWare puede utilizarse para comprobar el estado de cada uno de los trabajos y el de la máquina, y para cambiar la configuración de la máquina.

En este capítulo se explica cómo activar y utilizar Servicios de Internet de CentreWare de la máquina. Se proporciona la información siguiente:

Lista de comprobación de datos: página 155
Entornos de Servicios de Internet de CentreWare: página 156
Instalación de Servicios de Internet de CentreWare: página 156
Procedimiento de instalación: página 156
Configuración de comunicaciones de red: página 156
Prueba de acceso: página 158
Selección de protocolos de transporte: página 159
Diseño de la pantalla: página 160
Servicios: página 161
Estado: página 163
Trabajos: página 165
Imprimir: página 167
Escaneado: página 169
Propiedades: página 186
Asistencia: página 239

NOTA: Para la solución de problemas de Servicios de Internet de CentreWare, consulte *Servicios de Internet de CentreWare en el capítulo Solución de problemas, página 407*.

Lista de comprobación de datos

Antes de habilitar la función de Servicios de Internet de CentreWare, asegúrese de tener o de haber realizado lo siguiente.

Elemento	A cargo de
Se necesita un PC operativo con acceso a intranet o Internet mediante TCP/IP. La finalidad de estos procedimientos no es la instalación de TCP/IP.	Usuario
Obtenga y anote la información siguiente: • Dirección IP exclusiva • Dirección de la puerta de enlace • Máscara de subred (para IPv4)/Prefijo (para IPv6)	Usuario
Pruebe la máquina para cerciorarse de que la instalación ha finalizado y funciona correctamente.	Usuario

Entornos de Servicios de Internet de CentreWare

Servicios de Internet de CentreWare utilizan el servidor HTTP incorporado que se encuentra en la máquina. De esta forma puede establecerse comunicación con la máquina a través de un navegador de web con acceso a Internet o a una intranet. Se puede tener acceso directo a la máquina introduciendo la dirección IP de la misma como el URL (Localizador de recursos universal) en el navegador.

Gracias a Servicios de Internet de CentreWare, no sólo podrá seleccionar las mismas opciones básicas que se seleccionan desde el panel de control, sino también otros valores más específicos para la máquina.

ID de usuario y clave

Muchas de las funciones disponibles en Servicios de Internet requieren la ID de usuario y clave del administrador del sistema. La ID de usuario prefijada es "11111" y la clave prefijada es "x-admin". Esta ID y clave las puede cambiar el administrador del sistema. Al usuario sólo se le pedirá que introduzca un nombre y clave de administrador una vez en una sola sesión del navegador.

Configuración del sistema

Para utilizar los Servicios de Internet de CentreWare, debe habilitar TCP/IP en la máquina.

Instalación de Servicios de Internet de CentreWare

En esta sección se describen las opciones necesarias para utilizar los Servicios de Internet de CentreWare.

Procedimiento de instalación

A continuación se indican las dos fases necesarias para activar los Servicios de Internet de CentreWare.

Configuración de comunicaciones de red

Esta fase requiere que la máquina se configure para los Servicios de Internet de CentreWare.

Prueba de acceso

Para asegurarse de que los Servicios de Internet de CentreWare se han configurado correctamente, deberá acceder a los mismos.

Configuración de comunicaciones de red

Para empezar, inicie el puerto de Servicios de Internet de CentreWare.

1. Conecte la máquina a la red.
2. Pulse el botón <Iniciar/Cerrar> del panel de control e introduzca la ID de conexión del administrador para entrar en modo de administración del sistema.

NOTA: Según la configuración de la máquina, puede que sea necesaria la clave.

3. Pulse el botón <Estado de la máquina> del panel de control y seleccione la ficha [Herramientas] en la pantalla.
4. Seleccione [Opciones del sistema] en el menú situado en la parte izquierda de la pantalla.
5. Seleccione [Configuración de red y conectividad] en el menú [Grupo].
6. Seleccione [Opciones de puerto] en el menú [Funciones].
7. Seleccione [Servicios de Internet] y [Cambiar opciones].
8. Seleccione [Estado del puerto] y [Cambiar opciones].
9. Seleccione [Activado], y luego [Guardar].

Defina el número de puerto para los Servicios de Internet de CentreWare, si es preciso.

10. En la pantalla [Servicios de Internet] seleccione [Nº de puerto de Servicios de Internet] y [Cambiar opciones].
11. Utilice el teclado numérico para teclear el número de puerto y seleccione [Guardar].

A continuación, establezca el valor de TCP/IP.

1. Seleccione [Configuración de red y conectividad] en el menú [Grupo] y, a continuación, seleccione [Opciones de protocolo] en el menú [Funciones].
2. En [TCP/IP: Modo IP], seleccione [Modo IPv4], [Modo IPv6] o [Pila doble].

Cuando se selecciona [Modo IPv4] o [Pila doble] en el paso 2

3. Seleccione [IPv4: Resolución de dirección IP] y, a continuación, [Cambiar opciones].
4. Seleccione un método para establecer una dirección IP a partir de [DHCP], [BOOTP], [RARP], [DHCP/Autonet] y [ESTÁTICA] y, a continuación, seleccione [Guardar].

NOTA: Utilice el servidor DHCP conjuntamente con el servidor WINS (Windows Internet Name Server).

Si ha seleccionado [ESTÁTICA] en el paso 4, siga en el paso 5 para configurar las opciones de protocolo. De lo contrario, continúe en el paso 11.

5. Seleccione [IPv4: Resolución de dirección IP] y, a continuación, [Cambiar opciones].
6. Utilice el teclado numérico de la pantalla para escribir la dirección IP que corresponde a la máquina; use el formato “xxx.xxx.xxx.xxx”. Cuando haya terminado de introducir valores, seleccione [Guardar].
7. Seleccione [IPv4: Máscara de subred] y, a continuación, [Cambiar opciones].
8. Utilice el mismo método que en el paso 6 para introducir la máscara de subred.
9. Seleccione [IPv4: Dirección de la puerta de enlace] y, a continuación, [Cambiar opciones].
10. Utilice el mismo método que en el paso 6 para introducir la dirección de la puerta de enlace.

NOTA: Si no desea establecer una dirección de puerta de enlace, deje este campo vacío.

11. Seleccione [IPv4: Filtro IP] y, a continuación, [Cambiar opciones].

12. Seleccione [Activado] para filtrar el acceso a la máquina.

NOTA: Si no desea emplear la función de filtro IP, seleccione [Desactivado].

NOTA: Utilice Servicios de Internet de CentreWare para registrar las direcciones IP que no tienen autorización para acceder a la máquina. Consulte *Propiedades en la página 186*.

13. Cuando haya terminado de establecer los valores de TCP/IP, seleccione [Cerrar] en la pantalla [Opciones de protocolo].

Cuando se selecciona [Modo IPv6] o [Pila doble] en el paso 2

3. Seleccione [Configuración manual dirección IPv6].

NOTA: Seleccione [Activado] cuando la máquina esté conectada a una red en la que la configuración automática de la dirección sin estado IPv6 esté desactivada o cuando desee establecer una dirección IPv6 estática.

Si ha seleccionado [Activado] en el paso 3, continúe en el paso 4. De lo contrario, continúe en el paso 10.

4. Seleccione [Dirección IPv6 configurada manualmente] y, a continuación, [Cambiar opciones].

5. Utilice el teclado numérico de la pantalla para escribir la dirección IP que corresponde a la máquina; use el formato “xxxx:xxxx:xxxx:xxxx:xxxx:xxxx:xxxx:xxxx”. Seleccione [Guardar].

6. Seleccione [Prefijo IPv6 configurado manualm.] y, a continuación, [Cambiar opciones].

7. Introduzca un prefijo de dirección IP y seleccione [Guardar].

8. Seleccione [Puerta enlace IPv6 config. manualm.] y, a continuación, [Cambiar opciones].

9. Utilice el mismo método que en el paso 5 para introducir la dirección de la puerta de enlace.

10. Seleccione [IPv6: Filtro IP] y, a continuación, seleccione [Activado] o [Desactivado].

NOTA: Si no desea emplear la función de filtro IP, seleccione [Desactivado].

NOTA: Utilice Servicios de Internet de CentreWare para registrar las direcciones IP que no tienen autorización para acceder a la máquina. Consulte *Funciones de propiedades, en página 187*

11. Cuando haya terminado de establecer los valores de TCP/IP, seleccione [Cerrar] en la pantalla [Opciones de protocolo].

Prueba de acceso

Siga estos pasos para acceder a Servicios de Internet de CentreWare.

1. En un PC cliente de la red, inicie un navegador de web.

2. En el campo URL, introduzca “http://” seguido de la dirección de Internet de la máquina. A continuación pulse la tecla <Intro> del teclado.

Si utiliza el nombre de dominio para especificar la máquina, utilice el formato siguiente:

http://mihost.ejemplo.com

Si utiliza la dirección IP para especificar la máquina, utilice uno de los siguientes formatos, según la configuración de la máquina. El formato IPv6 sólo es válido para Windows Vista. La dirección IPv6 debe incluirse entre corchetes.

IPv4: http://xxx.xxx.xxx.xxx

IPv6: http://[xxxx:xxxx:xxxx:xxxx:xxxx:xxxx:xxxx:xxxx]

NOTA: Si ha cambiado el número de puerto prefijado “80”, agregue el número a la dirección de Internet como se indica a continuación. En los siguientes ejemplos, el número de puerto es 8080.

Nombre dominio: http://mihost.ejemplo.com:8080

IPv4: http://xxx.xxx.xxx.xxx:8080

IPv6: http://[xxxx:xxxx:xxxx:xxxx:xxxx:xxxx:xxxx:xxxx]:8080

3. Verifique que aparece la página de inicio de los Servicios de Internet de CentreWare.

El proceso de instalación de Servicios de Internet de CentreWare se ha completado.

Si la prueba falla, consulte *Servicios de Internet de CentreWare en el capítulo Solución de problemas, página 407*.

NOTA: Si está activada la función Contabilidad, quizá sea necesario introducir también la ID de usuario y la clave (si se ha establecido una).

NOTA: Si el acceso a Servicios de Internet de CentreWare está cifrado, introduzca “https://” seguido de la dirección de Internet, en lugar de “http://”.

Selección de protocolos de transporte

Si utiliza el puerto NetWare, SMB o SNMP, cambie el protocolo de transporte si es preciso.

- NetWare: IPX/SPX, TCP/IP
- SMB: NetBEUI, TCP/IP
- SNMP: UDP, IPX

1. En la página principal de Servicios de Internet de CentreWare de la máquina, seleccione la ficha [Propiedades].
2. En el área de [Propiedades] seleccione [Estado del puerto].
3. Seleccione el protocolo de transporte requerido.

   NetWare: IPX/SPX, TCP/IP

   SMB: NetBEUI, TCP/IP

   SNMP: UDP, IPX
4. Seleccione [Aplicar].

Diseño de la pantalla

La página principal de Servicios de Internet de CentreWare contiene cuatro paneles sin límites visibles. Para cambiar el tamaño de los paneles derecho e izquierdo, arrastre los bordes entre ambos.

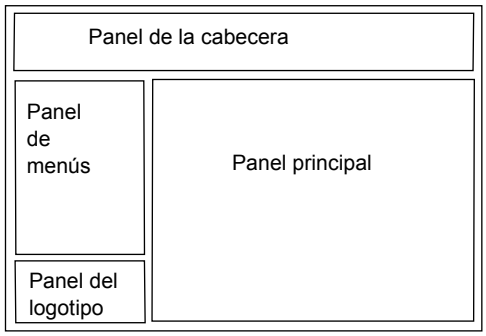

Panel de la cabecera

Muestra la cabecera para todas las páginas. La cabecera incluye el logotipo de Servicios de Internet de CentreWare y el modelo de la máquina. La cabecera para WorkCentre 5225A/5230A también incluye un icono de modo de usuario, y el nombre o tipo de un usuario conectado. Debajo de este panel, en casi todas las páginas aparece la barra de lengüetas de ficha correspondientes a las cinco funciones o botones de la página. Estas son: [Estado], [Trabajos], [Imprimir], [Escaneado], [Propiedades] y [Asistencia]. Para pasar de una página a otra es necesario hacer clic en el texto de cada lengüeta.

Panel del logotipo

Muestra el logotipo de la empresa.

Panel de menús

Presenta un árbol de navegación con todas las opciones disponibles en cada categoría y con la opción seleccionada resaltada.

Panel principal

Presenta información y opciones del elemento seleccionado en el panel de menús.

Para obtener más información acerca de cada función, consulte las secciones siguientes:

Servicios: página 161
Estado: página 163
Trabajos: página 165
Imprimir: página 167
Escaneado: página 169
Propiedades: página 186
Asistencia: página 239

Servicios

Los servicios que ofrece Servicios de Internet de Centreware están subdivididos en las siguientes categorías. La categoría se selecciona en la barra de lengüetas del panel de la cabecera.

Categoría	Servicios
Estado	• General • Bandejas • Suministros
Trabajos	• Trabajos activos • Lista del historial de trabajos • Historial de errores
Imprimir	• Envío de trabajos
Escaneado	• Plantillas de trabajo • Buzón • Hojas de flujo de trabajo

Categoría	Servicios
Propiedades	• Descripción general de la configuración • Descripción • Configuración general - Configuración - Gestión de trabajos - Atributos de las bandejas de papel - Opciones del papel - Opciones de ahorro de energía - Opciones de documentos guardados - Opciones de la memoria - Opciones de Servicios de Internet - Opciones del servidor de grupo - Clonación - Notificación de alerta - Facturación y contadores - SMart eSolutions • Conectividad - Opciones de puerto - Conexiones físicas - Protocolos • Servicios - Impresión - E-mail - Fax de Internet - Fax - Escaneado de red - Escanear a base - Software de la máquina - Servicios Xerox - Servicios personalizados • Contabilidad - Contabilidad estándar de Xerox - Configuración de contabilidad - Opciones de la pantalla de conexión a contabilidad • Seguridad - Configuración de autenticación - Configuración de datos del usuario - Crear grupos de autorización - Servidores de autenticación remota - Filtro IP - Puerto disponible (WorkCentre 5225A/5230A) - Historial de auditoría - Gestión del certificado digital de la máquina - IPSec - Administración de certificados - 802.1x - Opciones de SSL/TLS - Opciones de S/MIME - Opciones de seguridad de PDF/XPS - Marca de agua - Prefijado de estado de trabajo - Sobrescritura de imágenes programada - Proceso restringido al técnico de servicio (WorkCentre 5225A/5230A) - Opciones del administrador del sistema - Activación de las funciones (WorkCentre 5225A/5230A)
Asistencia	• Administrador del sistema • Asistencia Xerox

ID de usuario y clave prefijadas

Si el modo de administración del sistema está activado en las opciones de Servicios de Internet de CentreWare, el sistema indicará que se introduzca la ID y la clave del administrador del sistema cuando realice cambios. La ID de usuario y la clave prefijadas del administrador del sistema son “11111” y “x-admin”, respectivamente. Esta ID y clave son prefijadas y las puede cambiar el administrador del sistema.

Estado

La ficha [Estado] permite comprobar el estado de las bandejas de papel, las bandejas de salida y los consumibles de la máquina.

NOTA: Los detalles mostrados pueden ser distintos de los mostrados en la pantalla táctil de la máquina.

Siga estos pasos para seleccionar las funciones disponibles en la ficha [Estado].

1. Haga clic en [Estado] en el panel de la cabecera de la página principal.
2. Haga clic en la función deseada del menú desplegable del panel del menús.

General

En esta página se muestran los datos, la dirección IP y el estado de la máquina. También muestra los botones [Actualizar] y [Reiniciar máquina]. Seleccione el botón [Actualizar] para mostrar la información más reciente.

Bandejas

En esta página se muestra el estado de las bandejas de papel y de las bandejas de salida.

Suministro de papel

Bandejas

Enumera las bandejas de papel disponibles: Bandeja 1, Bandeja 2, Bandeja 3 (opcional), Bandeja 4 (opcional), Bandeja 5 (especial) y Bandeja 6 (opcional).

NOTA: Las bandejas se muestran o no, según la configuración de la máquina.

Estado

Muestra el estado de cada bandeja de papel como [Preparada], [Vacía], [No disponible] o [Desconocido].

NOTA: Cuando la máquina se encuentra en modo de ahorro de energía, puede que el estado se muestre como [Desconocido].

% llena

Muestra el porcentaje de papel que queda en cada bandeja, en incrementos de 25%.

Tamaño de papel

Muestra el tamaño del papel colocado en cada bandeja.

Color del papel

Muestra el color del papel colocado en cada bandeja.

Tipo de papel

Muestra el tipo de papel colocado en cada bandeja.

Prioridad

Si se selecciona Cambio automático de bandeja, muestra la prioridad establecida para cada bandeja. La prioridad máxima es el número 1. Cuanto mayor es el número, menor es la prioridad.

Destino de salida

Bandejas

Enumera las bandejas de salida disponibles.

NOTA: Las bandejas mostradas dependen de la configuración.

Estado

Muestra el estado de cada bandeja de salida.

NOTA: Si la bandeja se llena, retire la pila de papel de ella.

Suministros

El menú de consumibles muestra el estado del cartucho de tóner, del cartucho cilindro y de otros consumibles. El estado muestra cuándo se debe cambiar cada consumible.

Consumibles

Cartucho(s) del tóner

Muestra el estado del cartucho de tóner como [Bueno], [Reordenar] (pedir), [Reemplazar] o [Error]. También muestra el tóner restante en porcentajes.

NOTA: Si aparece [Reemplazar], cambie el cartucho de tóner.

NOTA: Una vez colocado el nuevo cartucho de tóner, el estado se muestra como [Preparado].

SMart Kits

Cartucho(s) del cilindro

Muestra el estado del cartucho de cilindro como [Bueno], [Reordenar] (pedir), [Reemplazar] o [Error]. También muestra la duración del cilindro en porcentajes.

NOTA: Si aparece [Reemplazar], cambie el cartucho de tóner.

Cartucho de grapas

Muestra el estado del cartucho de grapas como [Bueno], [Reordenar], [Recargar] o [Error].

NOTA: Si aparece [Recargar], recargue el cartucho de grapas.

Trabajos

La ficha [Trabajos] muestra una lista de los trabajos activos y terminados. También se pueden eliminar los trabajos en esta ficha.

NOTA: Los detalles mostrados pueden ser distintos de los mostrados en la pantalla táctil de la máquina.

Siga estos pasos para seleccionar las funciones disponibles en la ficha [Trabajos]:

1. Haga clic en [Trabajos] en el panel de la cabecera de la página principal.
2. En el menú desplegable del panel de menús, haga clic en [Trabajos activos] para ver la lista de trabajos activos, haga clic en [Lista del historial de trabajos] y, a continuación en [Historial de trabajo] o [Historial de trabajos: Agrupar trabajos primarios] para ver la lista de trabajos terminados o los trabajos primarios agrupados, o bien, haga clic en [Historial de errores] para ver la lista de errores.

Trabajos activos

En esta página se muestra una lista de los trabajos activos que se están procesando.

Nombre del trabajo

Muestra el nombre de un trabajo.

Propietario

Muestra el nombre del cliente (usuario) que ha enviado el trabajo.

Estado

Muestra el estado del trabajo.

Tipo

Muestra el tipo de trabajo.

Cantidad

Muestra el número de juegos que se han procesado.

Lista del historial de trabajos

Historial de trabajos

En esta página se muestra una lista de los trabajos terminados.

Nombre del trabajo

Muestra el nombre de un trabajo.

Propietario

Muestra el nombre del cliente (usuario) que envió el trabajo.

Estado

Muestra el estado del trabajo. El estado puede ser [Terminado], [Error], [Eliminado], [Cierre del sistema], [Cancelado], [Interrumpido] y [Desconocido].

Tipo

Muestra el tipo de trabajo.

Total páginas

Muestra el número de páginas impresas (trabajos impresos solamente).

Destino de salida

Muestra el destino de salida, la dirección, el número de recepción del documento o el nombre del archivo o servidor de destino. Si el destino de salida es desconocido o no se ha especificado, se muestra “-”.

Interfaz del host

Muestra el nombre del host que ha enviado el trabajo. Si la interfaz del host es desconocida o no se ha especificado, se muestra “-”.

Hora de finalización

Muestra la fecha y la hora en que se terminó el trabajo.

Historial de trabajos: Agrupar trabajos primarios

En esta página se muestra una lista de los trabajos primarios agrupados terminados.

Nombre del trabajo

Muestra el nombre de trabajos primarios agrupados.

Propietario

Muestra el nombre del cliente (usuario) que envió el trabajo primario agrupado.

Estado

Muestra el estado del trabajo primario agrupado. El estado puede ser [Terminado], [Error], [Eliminado], [Cierre del sistema], [Cancelado], [Interrumpido] y [Desconocido].

Tipo

Muestra el tipo de trabajo primario agrupado.

Total páginas

Muestra el número de páginas impresas (trabajos impresos solamente).

Destino de salida

Muestra el destino de salida, la dirección, el número de recepción del documento o el nombre del archivo o servidor de destino. Si el destino de salida es desconocido o no se ha especificado, se muestra “-”.

Interfaz del host

Muestra el nombre del host que ha enviado el trabajo primario agrupado. Si la interfaz del host es desconocida o no se ha especificado, se muestra “-”.

Hora de finalización

Muestra la fecha y la hora en la que se ha terminado el trabajo.

Mostrar trabajos subordinados

Muestra la pantalla [Historial de trabajos: trabajos subordinados], donde se pueden ver los trabajos subordinados de un trabajo seleccionado.

Historial de errores

En esta página se muestra una lista de los errores que se han producido.

Fecha y hora

Muestra la fecha y hora en la que se produjo el error.

Código de error

Muestra el código del error.

Imprimir

La ficha [Imprimir] permite especificar los parámetros de impresión y papel, introducir información de contabilidad y seleccionar el método de entrega del trabajo de impresión.

Siga estos pasos para seleccionar las funciones disponibles en la ficha [Imprimir].

1. Haga clic en Imprimir en el panel de la cabecera de la página principal.
   Se muestra la página [Envío de trabajos].
2. Seleccione las opciones que se requieran.

Envío de trabajos

Permite imprimir documentos guardados en el PC. Especifique las opciones siguientes y haga clic en [Comenzar] para enviar el trabajo.

Función		Descripción
Impresión	**Cantidad**	Introduzca el número de juegos que desea imprimir entre 1 y 999.
	Clasificadas	Indique si desea clasificar o no la salida.
	Impresión a 2 caras	Especifique se desea imprimir a una o dos caras (giro por borde largo o giro por borde corto).
	Grapado	Permite especificar la posición de la grapa y número de grapas. **NOTA:** Esta opción sólo está disponible cuando la acabadora está instalada en la máquina.
	Perforación	Permite especificar la posición y el número de orificios. **NOTA:** Esta opción sólo está disponible cuando la Acabadora de oficina LX está instalada en la máquina.
	Destino de salida	Permite seleccionar la bandeja de salida.
Papel	**Suministro de papel**	Permite seleccionar una bandeja de papel.
	Tamaño del papel	Permite seleccionar el tamaño del papel de salida.
	Tipo de papel	Permite seleccionar el tipo de papel que se va a utilizar.

Función		Descripción
Salida	**Impresión inmediata**	Permite enviar un archivo directamente a la máquina para imprimir.
	Juego de muestra	Permite imprimir un juego del documento antes de imprimir el trabajo completo. **ID de usuario** Introduzca la ID de usuario, de un total de 32 caracteres, para la función Juego de muestra.
	Impresión diferida	Permite imprimir documentos a la hora especificada en las 24 horas siguientes. **Hora** Especifique la hora. **Minuto(s)** Especifique los minutos.
	Impresión protegida	Permite imprimir o borrar documentos guardados que están protegidos por clave. **ID de usuario** Introduzca una ID de usuario de un total de 32 caracteres. **Introduzca clave de acceso** Introduzca la clave de la ID de usuario. La clave puede tener hasta 12 dígitos. **Vuelva a introducir clave** Vuelva a introducir la clave para su verificación.
Contabilidad	**Tipo de cuenta**	Especifique el tipo de cuenta que vaya a utilizar. **NOTA:** Esta opción sólo se muestra cuando Contabilidad estándar de Xerox está activada.
	ID de cuenta	Especifique el tipo de cuenta de Contabilidad estándar de Xerox e introduzca la ID de cuenta de grupo, de un total de 48 caracteres. **NOTA:** Esta opción sólo se muestra cuando Contabilidad local, Contabilidad estándar de Xerox o Contabilidad de red está activada. Cuando Contabilidad de red está activada, el elemento se muestra cuando [Personalizar indicadores de usuario] se definido como [Mostrar indicadores de ID de usuario e ID de cuenta] o [Mostrar indicador de ID de cuenta solamente].
Nombre del archivo		Permite especificar el archivo que debe imprimirse. Haga clic en [Examinar] para abrir el cuadro de diálogo para elegir el archivo que se desea imprimir. Sólo pueden imprimirse archivos con las extensiones .pdf, .tif, .jpeg, .pcl, .prn, .ps y .txt.
Enviar trabajo		Haga clic en este botón para imprimir el archivo.

Escaneado

Esta página permite crear, modificar o eliminar plantillas de trabajo para trabajos de escaneado de red y configurar opciones de la hoja de flujo de trabajo y del buzón.

1. Haga clic en Escaneado en el panel de la cabecera de la página principal.
2. En el menú desplegable del panel de menús, haga clic en [Plantillas de trabajo], [Buzón] o [Hojas de flujo de trabajo].

Plantillas de trabajo

En esta página puede ver la lista de plantillas de trabajo registradas en la máquina, crear plantillas nuevas y modificar las existentes para la función Escaneado de red. Para crear plantillas de trabajo con distintas opciones, seleccione funciones como la resolución y el formato de archivo. Se pueden guardar hasta 250 plantillas en el disco duro de la máquina.

Si aplica una plantilla a un trabajo de escaneado, primero recupere la plantilla de trabajo de la máquina.

Para crear o cambiar plantillas de trabajo desde esta pantalla, siga estos pasos.

1. Haga clic en la ficha [Escaneado] en el panel de la cabecera de la página principal de Servicios de Internet de CentreWare.
2. Seleccione [Plantillas de trabajo]. Aparece la página [Plantilla de distribución nueva].
3. Para agregar una plantilla de trabajo nueva, introduzca información para la plantilla en [Nombre de la plantilla], [Descripción (opcional)] y [Propietario (opcional)], y haga clic en el botón [Agregar]. Para editar una plantilla de trabajo existente, seleccione el nombre de la plantilla en la lista [Plantillas] en el panel de menús. Aparece la página [Distribución].
4. Realice las operaciones necesarias.

NOTA: Cuando se crea una plantilla nueva, no se le puede asignar el nombre de plantilla utilizado otra plantilla. Si se utiliza el mismo nombre de plantilla aparece un mensaje de error.

NOTA: Para utilizar la función Escaneado de red, también debe configurar [Escaneado de red] en la ficha [Propiedades].

Plantillas

Esta lista del panel de menús sólo aparece cuando hay plantillas de trabajo registradas en la máquina, y muestra los nombres de plantillas de trabajo existentes. Haga clic en [Plantilla nueva] para ver la página [Plantilla de distribución nueva] donde se puede crear una plantilla de trabajo nueva. Al hacer clic en el nombre de una plantilla de trabajo existente aparece la página [Distribución] donde se pueden editar las opciones de escaneado y el destino de archivado de la plantilla de trabajo existente.

Plantilla de distribución nueva

En la siguiente tabla se muestran los campos de información de la página [Plantilla de distribución nueva].

Función		Descripción
Información general	**Nombre de la plantilla**	Introduzca el nombre de una plantilla de trabajo nueva.
	Descripción (opcional)	Introduzca la descripción de la plantilla de trabajo nueva (es opcional).
	Propietario (opcional)	Introduzca el propietario de la plantilla de trabajo nueva (es opcional).
	Agregar	Muestra la página [Distribución] donde se pueden configurar las opciones de escaneado y destino de archivado de la plantilla de trabajo nueva.

Distribución

En la siguiente tabla se muestran los campos de información de la página [Distribución].

Función	Descripción
Descripción	Muestra la descripción de la plantilla de trabajo. Haga clic en este enlace para editar la descripción.
Propietario	Muestra al propietario de la plantilla de trabajo. Haga clic en este enlace para editar el propietario.
Eliminar	Elimina la plantilla de trabajo.
Copia	Realiza una copia de la plantilla de trabajo.

Función		Descripción
Archivo	**Destinos de archivo**	Muestra el depósito de archivos de escaneado definidos.
	Editar	Muestra una página donde se puede especificar un depósito de archivos de escaneado nuevo o editar un depósito existente. **Norma de archivo** Especifique la norma para archivar al guardar un archivo nuevo cuando existe un archivo del mismo nombre en el depósito. • Cambiar nombre archivo nuevo: agrega un número de tres dígitos de 001 a 999 al nombre del archivo nuevo. Los nombres de archivo incrementan de forma secuencial cuando se escanean otros documentos con el mismo nombre. • Añadir al archivo existente: agrega el archivo recién escaneado al archivo existente. • Sobrescribir el archivo existente: sobrescribe el archivo escaneado existente con el archivo nuevo. • No guardar: no guarda el archivo nuevo si ya existe un archivo con el mismo nombre. • Agregar fecha a nombre: agrega la fecha actual al nombre del archivo nuevo. **Destinos de archivo** Seleccione el depósito de archivos que desee en la lista de depósitos establecida en [Propiedades] > [Escaneado de red] > [Configuración del depósito de archivos].
		Protocolo Muestra el protocolo de archivado establecido en [Propiedades] > [Escaneado de red] > [Configuración del depósito de archivos]. **Nombre de host/Dirección IP y puerto** Muestra el nombre de host/dirección IP establecido en [Propiedades] > [Escaneado de red] > [Configuración del depósito de archivos]. **Ruta del documento** Muestra la ruta al depósito de archivos establecido en [Propiedades] > [Escaneado de red] > [Configuración del depósito de archivos]. **Nombre de conexión** Muestra el nombre de conexión establecido en [Propiedades] > [Escaneado de red] > [Configuración del depósito de archivos].

Función		Descripción
Campos admin. de documentos (opcional)	**Nombre del campo, Etiqueta del campo, Valor prefijado**	Muestra los atributos de metadatos de la plantilla de trabajo (es opcional).
	Agregar	Muestra la página [Añadir campo de administración de documentos] donde se puede agregar nombres y etiquetas de campos, y valores prefijados, además de especificar si los campos son editables o no.
	Editar	Seleccione un campo existente y haga clic en este botón para realizar cambios en el campo.
	Eliminar	Seleccione un campo existente y haga clic en este botón para eliminar el campo.
Escaneado de red	**Escaneado en color (WorkCentre 5225A/5230A)**	Muestra el modo de color.
	Escaneado a 2 caras	Muestra si se escaneará a 1 o 2 caras.
	Tipo de original	Muestra la opción de tipo de original.
	Editar	Muestra una página donde se pueden editar las opciones de [Escaneado de red]. **NOTA:** La disponibilidad de algunas de las siguientes opciones depende de otros ajustes. **Escaneado en color (WorkCentre 5225A/5230A)** Permite especificar si el escaneado será en color, en escala de grises o en blanco y negro, o bien, si la máquina detectará automáticamente el modo de color. • Autodetección • Color • Blanco y negro • Escala de grises **Escaneado a 2 caras** Permite especificar si se van a escanear una o ambas caras del documento. Seleccione [A 2 caras: Girar cara 2] cuando las imágenes de ambos lados del documento están en direcciones opuestas. • A 1 cara • A 2 caras • A 2 caras, girar cara 2 **Tipo de original** Permite escanear con calidad de imagen óptima mediante la selección del tipo de documento original. • Foto y texto • Foto • Texto

Función		Descripción
Opciones avanzadas	**Claro/Oscuro (WorkCentre 5222/5225/5230)**	Muestra la opción de densidad de escaneado.
	Opciones de imagen (WorkCentre 5225A/5230A)	Muestra las opciones de nitidez y densidad de escaneado.
	Supresión de fondo (WorkCentre 5222/5225/5230)	Muestra si se van a suprimir los colores de fondo al escanear.
	Mejora de imagen (WorkCentre 5225A/5230A)	Muestra el nivel de contraste y si se van a suprimir los colores de fondo al escanear.
	Resolución	Muestra la opción de resolución de escaneado.
	Calidad/Tamaño del archivo (WorkCentre 5225A/5230A)	Muestra el índice de compresión de datos para las imágenes escaneadas en color y en escala de grises.
	Editar	Muestra una página donde se pueden editar las opciones de [Opciones avanzadas]. La disponibilidad de algunas de las siguientes opciones depende de otros ajustes. **Opciones de imagen** • Más claro/Más oscuro: permite ajustar la densidad en siete niveles distintos desde [Más claro (+3)] a [Más oscuro (+3)]. • Nitidez (WorkCentre 5225A/5230A): permite ajustar la densidad en cinco niveles de [Más tenue +2] a [Más nítida +2]. **Mejora de imagen** • Contraste (WorkCentre 5225A/5230A): permite ajustar el contraste en cinco niveles de [Menos contraste -2] a [Más contraste +2]. • Supresión de fondo: permite suprimir los colores de fondo o traspintado al escanear. **Resolución** Permite especificar la resolución de escaneado. • 200 x 200 ppp • 300 x 300 ppp • 400 x 400 ppp • 600 x 600 ppp **Calidad/Tamaño del archivo (WorkCentre 5225A/5230A)** Permite ajustar la calidad de escaneado y el tamaño de archivo.

Función		Descripción
Ajuste de formato	**Orientación del original**	Muestra la opción de orientación del original.
	Tamaño del original	Muestra la opción de tamaño de papel del original.
	Reducción/ Ampliación	Muestra la opción de relación de escaneado.
	Tamaño de salida	Muestra la opción de tamaño de papel de salida.
	Borrado de bordes	Muestra la opción de borrado de bordes superior/inferior o izquierdo/derecho.
	Editar	Muestra una página donde se pueden editar las opciones de [Ajuste de formato]. **NOTA:** La disponibilidad de algunas de las siguientes opciones depende de otros ajustes. **Orientación del original** Permite especificar la orientación de los originales. • Imágenes en vertical • Imágenes en horizontal (de arriba a izquierda) **Tamaño del original** Permite especificar el tamaño de los originales. • Autodetección • Entrada manual del tamaño • Originales de varios tamaños **Reducir/Ampliar** Permite especificar el porcentaje de reducción/ampliación. • Auto % • % prefijado • Calculador de % **Tamaño de salida** Permite especificar el tamaño de escaneado de salida. • Autodetección **Borrado de bordes** Permite borrar marcas no deseadas de cada uno de los bordes de los documentos escaneados. • Borde superior/Borde inferior • Borde izquierdo/Borde derecho

Función		Descripción
Opciones de archivado	**Nombre del documento**	Muestra el nombre del documento.
	Formato del documento	Muestra el formato de archivo que se utilizará para guardar datos escaneados.
	Editar	Muestra una página donde se pueden editar las opciones de [Opciones de archivado]. **NOTA:** La disponibilidad de algunas de las siguientes opciones depende de otros ajustes. **Nombre del documento** Escriba el nombre del documento. **Formato del documento** Permite especificar el formato de archivo que se utilizará para guardar datos escaneados. Están disponibles las opciones siguientes: WorkCentre 5225A/5230A: • TIFF: un archivo por página • mTIFF: una o más imágenes por archivo • Imágenes PDF: una o más imágenes por archivo • Imágenes PDF/A: una o más imágenes por archivo • Imágenes XPS: una o más imágenes por archivo Texto de búsqueda: seleccione [Solo imagen] para crear datos de imagen, o [De búsqueda] para crear datos de texto de búsqueda. • Solo imagen • De búsqueda Idioma por identificar: seleccione un idioma para crear texto de búsqueda. WorkCentre 5222/5225/5230: • Imágenes PDF: una o más imágenes por archivo • TIFF: un archivo por página • mTIFF: una o más imágenes por archivo • XPS: una o más imágenes por archivo **NOTA:** Para obtener una descripción de cada opción, consulte el capítulo sobre escaneado y e-mail de la Guía del usuario.
Informe de opciones	**Informe confirmación**	Muestra si se ha activado o no la generación de informes de confirmación.
	Historial de trabajos	Muestra si se ha activado o no la generación de historiales de trabajos.
	Editar	Muestra una página donde se pueden editar las opciones de [Informe de opciones]. Seleccione si desea generar o no informes de confirmación e historiales de trabajos.

Función		Descripción
Configuración de imágenes de escaneado de red (WorkCentre 5225A/5230A)	**Optimizada para vista rápida de web (PDF y PDF/A)**	Muestra la página donde puede seleccionar si se va a crear un archivo PDF linearizado, que muestra la primera página del archivo en el explorador web del usuario antes de descargar todo el archivo del servidor web.
	Texto de búsqueda	Muestra si se va a crear texto de búsqueda, y el idioma del texto.
	Compresión de texto (solo PDF y PDF/A)	Muestra si se comprimirá el texto.
	Editar	Muestra una página donde se pueden editar las opciones de escaneado de red. **Opciones de vista rápida de web** Seleccione si se va a crear un archivo PDF linearizado. • Ninguno • PDF linearizado **Valores prefijados de búsqueda XPS, PDF y PDF/A** Texto de búsqueda: seleccione [Solo imagen] para crear datos de imagen, o [De búsqueda] para crear datos de texto de búsqueda. • Solo imagen • De búsqueda Idioma por identificar: seleccione un idioma para crear texto de búsqueda. Compresión de texto (solo PDF y PDF/A): seleccione si se va a comprimir el texto. • Desactivada • Activada (compresión Flate)
Función de compresión	**Editar**	Haga clic en este botón para configurar o editar las opciones de la función de compresión. Seleccione activar o desactivar los siguientes formatos de compresión. Puede activar varios formatos de compresión al mismo tiempo. El valor prefijado es [CCITT Grupo 4 (G4 MMR)]. **Función de compresión** • CCITT Grupo 4 (G4 MMR) • JBIG2: - Código aritmético - Código Huffman • MRC multimáscara (WorkCentre 5225A/5230A) **Función de compresión MRC (WorkCentre 5225A/5230A)** Las opciones siguientes están disponibles cuando la opción [MRC multimáscara] está activada. • Compresión de texto: - CCITT Grupo 4 (G4 MMR) • JBIG2: - Código aritmético - Código Huffman • Compresión de imagen: - JPEG

Buzón

Esta página permite crear y editar buzones.

Iconos de buzones

Al hacer clic en el icono de un buzón registrado, aparece la página [Lista de documentos del buzón] de dicho buzón.

Número de buzón

Muestra los números de buzón. Al hacer clic en el número de un buzón registrado, aparece la página [Lista de documentos del buzón] de dicho buzón.

Nombre del buzón

Muestra los nombres de los buzones. Al hacer clic en el nombre de un buzón registrado, aparece la página [Lista de documentos del buzón] de dicho buzón.

Número de documentos de este buzón

Muestra el número de documentos guardados en cada buzón.

Lista de documentos

Muestra la página [Lista de documentos del buzón] donde se pueden establecer las opciones de procesamiento de documentos del buzón seleccionado.

Eliminar

Elimina el buzón seleccionado.

Editar

Muestra la página [Editar buzón], que permite editar el buzón seleccionado.

Crear

Muestra la página [Configuración de buzones], que permite crear el buzón seleccionado.

Lista de documentos del buzón

En la siguiente tabla se muestran los campos de información de la página [Lista de documentos del buzón].

Número de buzón	Muestra el número del buzón seleccionado.
Nombre del buzón	Muestra el nombre del buzón seleccionado.
Nº de documento	Muestra los números de los documentos guardados en el buzón.
Nombre del documento	Muestra los nombres de los documentos.
Fecha y hora	Muestra las fechas en las que se guardaron los documentos.
Formato de compresión	Muestra los formatos de compresión de los documentos.
Total páginas	Muestra el total de páginas de los documentos.
Tipo	Muestra los tipos de trabajos de los documentos.

Contabilidad	**Tipo de cuenta**	Especifique el tipo de cuenta que vaya a utilizar. **NOTA:** Esta opción sólo se muestra cuando Contabilidad estándar de Xerox está activada.
	ID de cuenta	Especifique el tipo de cuenta de Contabilidad estándar de Xerox e introduzca la ID de cuenta de grupo, de un total de 48 caracteres. **NOTA:** Esta opción sólo se muestra cuando Contabilidad local, Contabilidad estándar de Xerox o Contabilidad de red está activada. Cuando Contabilidad de red está activada, el elemento se muestra cuando [Personalizar indicadores de usuario] se definido como [Mostrar indicadores de ID de usuario e ID de cuenta] o [Mostrar indicador de ID de cuenta solamente].
Recuperar	**Recuperar página**	Seleccione si desea recuperar o no una página del documento seleccionado.
	Número de página	Introduzca el número de la página que desea recuperar.
	Recuperando formato	Especifique el formato que se utilizará al recuperar la página.
	Recuperar	Seleccione este botón para recuperar el documento seleccionado.
Imprimir documento	**Suministro de papel**	Seleccione la bandeja que se utilizará para imprimir el documento seleccionado.
	Destino de salida	Selecciona la bandeja de salida.
	Cantidad	Selecciona el número de copias que debe imprimirse.
	Impresión a 2 caras	Seleccione si desea imprimir en una o ambas caras del papel.
	Grapado	Seleccione la posición de la grapa y el número de sitios donde se grapará.
	Perforación	Seleccione la posición de perforación y el número de orificios.
	Impresión por lote	Seleccione si desea imprimir o no por lotes los documentos seleccionados.
	Imprimir documento	Seleccione este botón para imprimir los documentos seleccionados.

Editar buzón

En la siguiente tabla se muestran los campos de información de la página [Editar buzón].

Buzón	**Número de buzón**	Muestra el número del buzón seleccionado.
	Nombre del buzón	Permite editar el nombre del buzón seleccionado.
	Clave de buzón	Permite editar la clave para acceder al buzón. La clave puede tener hasta 20 caracteres. La clave es opcional y puede dejar el cuadro de texto vacío.
	Vuelva a introducir clave	Vuelva a introducir la clave para su verificación.
	Comprobar clave del buzón	Permite seleccionar si será y cuándo será necesaria la clave para acceder al buzón.
	Propietario	Muestra al propietario del buzón. Si es un buzón compartido, mostrará “Compartido”.
	Hoja de flujo de trabajo enlazada	Muestra el nombre de la hoja de flujo de trabajo enlazada al buzón. Sólo se muestra cuando el buzón tiene una hoja de flujo de trabajo enlazada.
	Autoiniciar hoja de flujo de trabajo	Permite activar o desactivar la hoja de flujo de trabajo enlazada. Sólo se muestra cuando el buzón tiene una hoja de flujo de trabajo enlazada.
	Eliminar documentos después de imprimir o recuperar	Permite establecer si los documentos se eliminarán automáticamente después de imprimir o recuperar.
	Eliminar documentos caducados	Permite establecer que los documentos se borren automáticamente cuando llega la fecha de caducidad especificada.
	Número de documentos de este buzón	Muestra el número de documentos guardados en el buzón.
Vincular hoja flujo trabajo con este buzón	**Tipo de hoja**	Seleccione el tipo de hojas que se mostrarán en la página [Lista de hojas de flujo de trabajo].
	Orden de las hojas	Seleccione el orden en el que se mostrarán las hojas de flujo de trabajo en la página [Lista de hojas de flujo de trabajo].
	Mostrar lista de hojas de flujo de trabajo	Muestra la página [Lista de hojas de flujo de trabajo] donde se puede vincular las hojas de flujos de trabajo al buzón y crear, editar o eliminar las hojas de flujo de trabajo.

Configuración de buzones

En la siguiente tabla se muestran los campos de información de la página [Configuración de buzones].

Buzón	**Número de buzón**	Muestra el número del buzón seleccionado.
	Nombre del buzón	Permite introducir el nombre del buzón.
	Clave de buzón	Permite introducir la clave para acceder al buzón. La clave puede tener hasta 20 caracteres. La clave es opcional y puede dejar el cuadro de texto vacío.
	Vuelva a introducir clave	Vuelva a introducir la clave para su verificación.
	Comprobar clave del buzón	Permite seleccionar si será y cuándo será necesaria la clave para acceder al buzón.
	Eliminar documentos después de imprimir o recuperar	Permite establecer si los documentos se eliminarán automáticamente después de imprimir o recuperar.
	Eliminar documentos caducados	Permite establecer que los documentos se borren automáticamente cuando llega la fecha de caducidad especificada.

Hojas de flujo de trabajo

Esta pantalla permite crear, editar o ver hojas de flujo de trabajo.

Tipo de hoja

Seleccione el tipo de hojas que se mostrarán en la Lista de hojas de flujo de trabajo. La opción [Personal] solo está disponible si se ha activado la función de Contabilidad.

Nombre de usuario

Si se selecciona [Personal] para [Tipo de hoja], seleccione el nombre de usuario de las hojas de flujo de trabajo que se mostrarán. Esta opción sólo se muestra cuando está activada la función de Contabilidad.

Orden de las hojas

Especifique el orden en el que se mostrarán las hojas de flujo de trabajo.

Mostrar lista de hojas de flujo de trabajo

Muestra la página [Lista de hojas de flujo de trabajo].

Lista de hojas de flujo de trabajo

En la siguiente tabla se muestran los campos de información de la página [Lista de hojas de flujo de trabajo].

Eliminar	Elimina la hoja de flujo de trabajo seleccionada.
Tipo de hoja	Muestra el tipo de hoja de flujo de trabajo.
Nombre hoja de flujo de trabajo	Muestra el nombre de la hoja de flujo de trabajo.
Última actualización	Muestra la fecha y hora de la última vez que se actualizó la hoja de flujo de trabajo.
Editar hoja de flujo de trabajo	Muestra la página [Atributos comunes de la hoja de flujo de trabajo] donde se puede editar la hoja de flujo de trabajo seleccionada. **NOTA:** Este botón sólo se activa cuando se está conectado como administrador del sistema.
Crear hoja de flujo de trabajo	Muestra la página [Atributos comunes de la hoja de flujo de trabajo] donde se puede crear la hoja de flujo de trabajo seleccionada. **NOTA:** Este botón sólo se activa cuando se está conectado como administrador del sistema.

Atributos comunes de la hoja de flujo de trabajo

En la siguiente tabla se muestran los campos de información de la página [Atributos comunes de la hoja de flujo de trabajo].

Nombre hoja de flujo de trabajo		Introduzca o cambie el nombre de la hoja de flujo de trabajo seleccionada.
Descripción		Introduzca o cambie la descripción de la hoja de flujo de trabajo.
Flujo de trabajo		Muestra el tipo de comando establecido para la hoja de flujo de trabajo.
Total de destinos		Muestra el número de destinos definido en la hoja de flujo de trabajo.
Tipo de hoja		Muestra el tipo de acceso ([Personal] o [Compartido]) de la hoja de flujo de trabajo. Esta opción sólo se muestra cuando está activada la función de Autenticación.
Palabra clave		Introduzca la palabra clave que se utilizará para buscar la hoja de flujo de trabajo. La palabra clave puede contener hasta 12 caracteres.
Editar hoja de flujo de trabajo	**Editar destino**	Seleccione un comando para asignar a la hoja de flujo de trabajo entre [Imprimir], [Enviar como fax], [Enviar como fax de Internet], [Enviar como e-mail], [Transferencia FTP] o [Transferencia SMB]. A continuación, haga clic en el botón [Editar hoja de flujo de trabajo] para ver la página donde se puede configurar el comando de la hoja de flujo de trabajo seleccionada.

Impresión

En la siguiente tabla se muestran los campos de información de la página [Imprimir].

Nombre hoja de flujo de trabajo	Muestra el nombre de la hoja de flujo de trabajo.
Suministro de papel	Seleccione la bandeja de papel para la hoja de flujo de trabajo.
Destino de salida	Seleccione la bandeja de salida del papel.
Cantidad	Especifique la cantidad de impresiones.
Impresión a 2 caras	Seleccione si la salida debe ser a 1 cara o a 2 caras.
Grapado	Especifique la posición de la grapa y el número de sitios donde se grapará.
Perforación	Especifique la posición de perforación y el número de orificios.

Enviar como fax

En la siguiente tabla se muestran los campos de información de la página [Enviar como fax].

Nombre hoja de flujo de trabajo	Muestra el nombre de la hoja de flujo de trabajo.
Nombre	Escriba el nombre del destinatario.
Dirección del destinatario	Escriba la dirección del destinatario.
Tipo de línea	Muestra el tipo de línea: [Línea exterior].
Velocidad inicial	Seleccione un modo de comunicación de fax entre [G3 Auto], [Forzar 4800 bps].
Número de buzón	Introduzca el número de buzón.
Clave de buzón	Introduzca la clave de buzón.
Difusión por relevo	Seleccione si debe activarse la difusión por relevo.
Imprimir en estación de relevo	Seleccione si se va a activar la impresión en la estación de relevo. **NOTA:** Esta opción sólo es válida cuando está seleccionada la casilla de verificación [Difusión por relevo].

ID de estación de relevo/Destinatarios de difusión	Introduzca los códigos de marcación rápida de la estación de relevo y los destinos de difusión por relevo, separando cada código de marcación con una coma. El primer código de marcación introducido será el código de la estación de relevo. Se puede registrar hasta 21 destinos de difusión por relevo. El código de marcación de la estación de relevo debe ser un número entre 0 y 99. Introduzca los códigos de marcación de los destinos de difusión por relevo del siguiente modo: • Cuando introduzca un código individual, introduzca un número entre 0 y 99. • Cuando introduzca todos los códigos, introduzca “**”. • Cuando introduzca todos los códigos entre n0 y n9 (por ejemplo, del 20 al 29), introduzca “n*”. • Cuando introduzca un código de grupo, introduzca “nºn” (por ejemplo, nº1 cuando introduzca el código de grupo 1). **NOTA:** Cuando la casilla de verificación [Difusión por relevo] no está seleccionada, esta opción no está activa y no puede configurarse.
Código F	Introduzca el código F de hasta 20 dígitos con números, # (signos de número) y * (asteriscos).
Clave (Comunicación del Código F)	Introduzca la clave del código F de hasta 20 dígitos con números, # (signos de número) y * (asteriscos).

Enviar como fax de Internet

En la siguiente tabla se muestran los campos de información de la página [Enviar como fax de Internet].

Nombre hoja de flujo de trabajo	Muestra el nombre de la hoja de flujo de trabajo.
Nombre del destinatario 1 - 10	Introduzca el nombre del destinatario (hasta 32 caracteres). Se pueden introducir los nombres de hasta 10 destinatarios.
Dirección del destinatario 1 - 10	Introduzca la dirección del destinatario (hasta 128 caracteres). Se puede introducir la dirección de hasta 10 destinatarios.
Mensaje	Escriba el cuerpo del mensaje de correo electrónico.
Perfil de fax de Internet	Seleccione el perfil TIFF para el fax de Internet entre [TIFF-S], [TIFF-F] y [TIFF-J].
Cabecera	Si desea agregar la cabecera del fax de Internet en la parte superior de las imágenes escaneadas, seleccione la casilla de verificación.

Enviar como e-mail

En la siguiente tabla se muestran los campos de información de la página [Enviar como e-mail].

Nombre hoja de flujo de trabajo	Muestra el nombre de la hoja de flujo de trabajo.
Nombre del destinatario 1 - 10	Introduzca los nombres de los destinatarios (hasta 36 caracteres). Se pueden introducir los nombres de hasta 10 destinatarios.
Dirección del destinatario 1 - 10	Introduzca la dirección de los destinatarios (hasta 128 caracteres). Se puede introducir la dirección de hasta 10 destinatarios.
Asunto	Escriba el asunto del mensaje de correo electrónico.
Formato del archivo	Seleccione el formato de los documentos que se adjuntarán al mensaje de correo electrónico. WorkCentre 5225A/5230A: • Autoseleccionar TIFF/JPEG • mTIFF (varias páginas por archivo) • TIFF (un archivo para cada página) • Imágenes PDF (varias páginas por archivo) • Optimizar PDF para vista rápida web • PDF/A • XPS WorkCentre 5222/5225/5230: • mTIFF (varias páginas por archivo) • TIFF (un archivo para cada página) • Imágenes PDF (varias páginas por archivo) • Optimizar PDF para vista rápida web • XPS **NOTA:** Para obtener una descripción de cada opción, consulte el apartado sobre formatos de archivo en capítulo sobre escaneado y e-mail de la Guía del usuario.

Transferencia FTP

En la siguiente tabla se muestran los campos de información de la página [Transferencia FTP].

Nombre hoja de flujo de trabajo	Muestra el nombre de la hoja de flujo de trabajo.
Nombre	Introduzca el nombre del destinatario (hasta 36 caracteres).
Nombre del servidor	Introduzca el nombre del servidor FTP o la dirección IP del destino de transferencia.
Guardar en	Especifique el directorio donde se guardarán los documentos.
Nombre de conexión	Si el servidor FTP del destino de transferencia requiere el inicio de sesión como usuario, establezca el nombre de conexión del servidor (hasta 32 caracteres).
Clave	Si el servidor FTP del destino de transferencia requiere la introducción de la clave, establezca la clave para acceder al servidor (hasta 32 caracteres).

Formato del archivo	Seleccione el formato de archivo que se utilizará para guardar los documentos escaneados. WorkCentre 5225A/5230A: • Autoseleccionar TIFF/JPEG • mTIFF (varias páginas por archivo) • TIFF (un archivo para cada página) • Imágenes PDF (varias páginas por archivo) • Optimizar PDF para vista rápida web • PDF/A • XPS WorkCentre 5222/5225/5230: • mTIFF (varias páginas por archivo) • TIFF (un archivo para cada página) • Imágenes PDF (varias páginas por archivo) • Optimizar PDF para vista rápida web • XPS **NOTA:** Para obtener una descripción de cada opción, consulte el apartado sobre formatos de archivo en capítulo sobre escaneado y e-mail de la Guía del usuario.

Transferencia SMB

En la siguiente tabla se muestran los campos de información de la página [Transferencia SMB].

Nombre hoja de flujo de trabajo	Muestra el nombre de la hoja de flujo de trabajo.
Nombre	Introduzca el nombre del destinatario (hasta 36 caracteres).
Nombre del servidor	Introduzca el nombre del servidor o la dirección IP del destino de transferencia.
Nombre compartido	Introduzca el nombre del volumen de destino donde se guardarán los documentos.
Guardar en	Especifique el directorio donde se guardarán los documentos.
Nombre de conexión	Si el servidor del destino de transferencia requiere el inicio de sesión como usuario, establezca el nombre de conexión del servidor (hasta 32 caracteres).
Clave	Si el servidor del destino de transferencia requiere la introducción de la clave, establezca la clave para acceder al servidor (hasta 32 caracteres).
Formato del archivo	Seleccione el formato de archivo que se utilizará para guardar los documentos escaneados. WorkCentre 5225A/5230A: • Autoseleccionar TIFF/JPEG • mTIFF (varias páginas por archivo) • TIFF (un archivo para cada página) • Imágenes PDF (varias páginas por archivo) • Optimizar PDF para vista rápida web • PDF/A • XPS WorkCentre 5222/5225/5230: • mTIFF (varias páginas por archivo) • TIFF (un archivo para cada página) • Imágenes PDF (varias páginas por archivo) • Optimizar PDF para vista rápida web • XPS **NOTA:** Para obtener una descripción de cada opción, consulte el apartado sobre formatos de archivo en capítulo sobre escaneado y e-mail de la Guía del usuario.

Propiedades

Esta ficha permite ver y configurar las propiedades de la máquina. Se incluyen la configuración y los detalles de la máquina, y las opciones de Servicios de Internet de CentreWare, de puertos, de protocolos, de emulación y de la memoria. Las opciones mostradas dependen del modelo y la configuración de la máquina.

NOTA: Algunas opciones con entrada de datos utilizan bytes como unidades de volumen de datos. Cada uno de los caracteres introducidos es un byte.

1. Haga clic en [Propiedades] en el panel principal de la página principal.
2. Seleccione una opción en el menú desplegable del panel de menús. Para abrir cada carpeta, haga clic en “+” a la izquierda para expandirla y acceder a las opciones de la carpeta.
3. Para cambiar las opciones, utilice el cuadro de lista desplegable, los cuadros de texto y las casillas de selección de la página.

En la lista desplegable las opciones prefijadas se indican con asterisco (*).

4. Tras realizar los cambios, haga clic en [Aplicar].

- Para cancelar los cambios realizados, haga clic en [Deshacer].
- Para mostrar las opciones existentes de la máquina, haga clic en [Actualizar].

NOTA: Algunas opciones sólo están disponibles después de reiniciar Servicios de Internet de CentreWare o después de apagar y encender la máquina.

Funciones de propiedades

En la tabla siguiente se enumeran las opciones que se pueden ajustar.

Según la configuración de la máquina, puede que algunas opciones no estén disponibles.

Función	Opciones de configuración
Descripción general de la configuración	**Conectividad e impresión** Protocolos de impresión: haga clic en el botón [Opciones] para ver la página [Conectividad e impresión], que muestra los enlaces a las siguientes páginas de opciones de propiedades. Según la configuración de la máquina, puede que algunas opciones no aparezcan. • EtherTalk: haga clic en el botón [Configurar] para ver la página [Sistema compatible con EtherTalk]. Para obtener más información sobre la página, consulte *EtherTalk en la página 196*. • NetWare: haga clic en el botón [Configurar] para ver la página [NetWare]. Para obtener más información sobre la página, consulte *NetWare en la página 196*. • TCP/IP: haga clic en el botón [Configurar] para ver la página [TCP/IP]. Para obtener más información sobre la página, consulte *TCP/IP en la página 198*. • Conexión de redes Microsoft: haga clic en el botón [Configurar] para ver la página [Conexión de redes Microsoft]. Para obtener más información sobre la página, consulte *Conexiones de red de Microsoft en la página 202*. • LPD: haga clic en el botón [Configurar] para ver la página [LPD]. Para obtener más información sobre la página, consulte *LPD en la página 203*. • Puerto 9100: haga clic en el botón [Configurar] para ver la página [Puerto 9100]. Para obtener más información sobre la página, consulte *Port 9100 en la página 203*. • HTTP: haga clic en el botón [Configurar] para ver la página [HTTP]. Para obtener más información sobre la página, consulte *HTTP en la página 206*. **Servicios** Al hacer clic en el botón [Opciones] de cada servicio aparece una página de configuración, que muestra los enlaces a las siguientes páginas de opciones. Rellene las páginas de opciones para configurar cada servicio. Para ver la página de configuración del servicio siguiente, haga clic en el botón [Configurar siguiente servicio]. Según la configuración de la máquina, puede que algunas opciones no aparezcan. Opciones de e-mail • Servidor SMTP: haga clic en el botón [Configurar] para ver la página [Servidor SMTP]. Para obtener más información sobre la página, consulte *Servidor SMTP en la página 204*. • Directorio LDAP: haga clic en el botón [Configurar] para ver la página [Directorio LDAP]. Para obtener más información sobre la página, consulte *Servidor LDAP en la página 204*.

Función	Opciones de configuración
Descripción general de la configuración	**Servicios (continuación)** • Asignaciones de usuarios LDAP: haga clic en el botón [Configurar] para ver la página [Asignaciones de usuarios LDAP]. Para obtener más información sobre la página, consulte *Asignaciones de usuarios LDAP en la página 205*. • Autenticación LDAP: haga clic en el botón [Configurar] para ver la página [Autenticación LDAP]. Para obtener más información sobre la página, consulte *Autenticación LDAP en la página 205*. • Opciones de e-mail: haga clic en el botón [Configurar] para ver la página [E-mail]. Para obtener más información sobre la página, consulte *E-mail en la página 213*. Escaneado de red: • Configuración del depósito de archivos: haga clic en el botón [Configurar] para ver la página [Configuración del depósito de archivos]. Para obtener más información sobre la página, consulte *Configuración del depósito de archivos en la página 217*. • Opciones generales: haga clic en el botón [Configurar] para ver la página [General]. Para obtener más información sobre la página, consulte *General en la página 217*. Opciones de fax: • Opciones de fax: haga clic en el botón [Configurar] para ver la página [Opciones de fax]. Para obtener más información sobre la página, consulte *Opciones de fax en la página 215*. • Configuración del depósito de faxes: haga clic en el botón [Configurar] para ver la página [Configuración del depósito de faxes]. Para obtener más información sobre la página, consulte *Configuración del depósito de faxes en la página 216*. • Opciones generales: haga clic en el botón [Configurar] para ver la página [General]. Para obtener más información sobre la página, consulte *Prefijados en la página 214*. Opciones de fax de Internet: • Servidor SMTP: haga clic en el botón [Configurar] para ver la página [Servidor SMTP]. Para obtener más información sobre la página, consulte *Servidor SMTP en la página 204*. • Configuración POP3: haga clic en el botón [Configurar] para ver la página [Configuración POP3]. Para obtener más información sobre la página, consulte *Configuración POP3 en la página 206*. • Directorio LDAP: haga clic en el botón [Configurar] para ver la página [Directorio LDAP]. Para obtener más información sobre la página, consulte *Servidor LDAP en la página 204*. • Asignaciones de usuarios LDAP: haga clic en el botón [Configurar] para ver la página [Asignaciones de usuarios LDAP]. Para obtener más información sobre la página, consulte *Asignaciones de usuarios LDAP en la página 205*. • Opciones de fax de Internet: haga clic en el botón [Configurar] para ver la página [Opciones de fax de Internet]. Para obtener más información sobre la página, consulte *Fax de Internet en la página 214*.

Función		Opciones de configuración
Descripción		Permite ver y configurar información relacionada con la máquina, como el nombre y la ubicación de la instalación de la máquina y la dirección de correo electrónico del administrador del sistema. **Modelo de la máquina** Muestra el modelo de la máquina. **Número de serie** Muestra el número de serie de la máquina. **Nombre de la máquina** Introduzca el nombre de la máquina. **Ubicación** Introduzca la ubicación de la máquina. **Persona de contacto** Introduzca el nombre del administrador del sistema. **Dirección de e-mail del administrador** Introduzca la dirección de correo electrónico del administrador del sistema. **Dirección de e-mail de la máquina** Introduzca la dirección de correo electrónico de la máquina. **Comentario** Introduzca un comentario sobre la máquina.
Configuración general	**Configuración**	Muestra información como la capacidad de memoria, los lenguajes de impresora disponibles y el hardware y software instalado. **Memoria** Muestra el tamaño de la memoria instalada, la cantidad de memoria utilizada para cada puerto/protocolo y los lenguajes de impresora instalados. **PDL disponible** Enumera los lenguajes de impresora utilizados por la máquina y sus versiones. **Software** Muestra la versión del software (firmware) instalado en la máquina. **Disco duro** Enumera los nombres y el tamaño total y libre de los volúmenes del disco duro. **Hardware** Enumera los componentes de hardware instalados y su estado.
	Gestión de trabajos	**Eliminación de trabajos** Permite definir si se van a poder eliminar trabajos a todos los usuarios o sólo al administrador del sistema.
	Atributos de las bandejas de papel	**Bandejas** Enumera las bandejas de papel instaladas. **Tipo de papel** Indica el tipo de papel configurado para cada bandeja. **Prioridad** Permite establecer la prioridad de las bandejas de papel especificadas.

Función		Opciones de configuración
Configuración general	**Opciones del papel**	**Tipo de papel** Enumera los distintos tipos de papel. **Nombre del papel** Introduzca los nombres de [Papel personalizado 1] a [Papel personalizado 5]. **Prioridad** Permite configurar las opciones de prioridad para los distintos tipos de papel cuando se selecciona cambio automático de bandejas.
	Opciones de ahorro de energía	**Tiempo para modo de bajo consumo** Permite especificar el tiempo de espera antes de que la máquina pase de la fase de operación del usuario a modo de bajo consumo. **Tiempo para modo de reposo** Permite especificar el tiempo de espera antes de que la máquina pase de modo de bajo consumo a modo de reposo.
	Opciones de documentos guardados	**Mínimo de caracteres para clave de trabajos guardados** Permite especificar el mínimo de dígitos que contendrán las claves de los trabajos de impresión protegida.
	Opciones de la memoria	Permite cambiar las opciones de espacio libre disponible y el tamaño de búfer de páginas de impresión para la memoria USB, EtherTalk, SMB, NetWare, LPD, IPP, Port9100 y PostScript. **Espacio libre** Muestra el espacio libre de memoria. **Búfer de páginas de impresión** Muestra el tamaño del búfer de memoria. **USB** Introduzca un valor de entre 64 y 1024 KB, en incrementos de 32 KB, como búfer de páginas de impresión del conector USB. **EtherTalk** Introduzca un valor de entre 1024 y 2048 KB, en incrementos de 32 KB, como búfer de páginas de impresión del conector EtherTalk. **SMB** Seleccione el destino de spool del trabajo. • Spool a memoria: introduzca un valor entre 512 KB y 32 MB (32768 KB) en incrementos de 256 KB. • Spool a disco duro: el cuadro de texto del búfer de páginas de impresión está vacío y el valor no se puede actualizar. • Sin spool: introduzca un valor entre 64 KB y 1024 KB en incrementos de 32 KB. **NetWare** Introduzca un valor de entre 64 y 1024 KB, en incrementos de 32 KB, como búfer de páginas de impresión del conector NetWare.

Función		Opciones de configuración
Configuración general	**Opciones de la memoria (continuación)**	**LPD** Permite seleccionar el destino de spool del trabajo. • Spool a memoria: introduzca un valor entre 512 KB y 32 MB (32768 KB) en incrementos de 256 KB. • Spool a disco duro: el cuadro de texto del búfer de páginas de impresión está vacío y el valor no se puede actualizar. • Sin spool: introduzca un valor entre 1024 KB y 2048 KB en incrementos de 32 KB. **IPP** Permite seleccionar el destino de spool del trabajo. • Spool a disco duro: el cuadro de texto del búfer de páginas de impresión está vacío y el valor no se puede actualizar. • Sin spool: introduzca un valor entre 64 KB y 1024 KB en incrementos de 32 KB. **Puerto 9100** Introduzca un valor de entre 64 y 1024 KB, en incrementos de 32 KB, como búfer de páginas de impresión del conector Puerto 9100. **Memoria de PostScript** Introduzca la memoria PostScript en funcionamiento entre 16384 KB y 98304 KB, en incrementos de 256 KB. **Memoria de la ficha de trabajo** Introduzca la memoria de la ficha de trabajo entre 256 KB y 8192 KB en incrementos de 256 KB.
	Opciones de Servicios de Internet	Permite configurar las opciones de Servicios de Internet de CentreWare. **Intervalo de actualización automática** Introduzca el tiempo en segundos para indicar cuándo se actualizará automáticamente el contenido de la pantalla del navegador.
	Opciones del servidor de grupo	Permite definir la información relacionada con el servidor de grupo para los servicios de flujo de trabajo. **Servidor de grupo** Seleccione esta opción para activar el servidor de grupo. **Datos de conexión en el dispositivo** Seleccione si van a usar los detalles de conexión definidos en la máquina. **Nombre de usuario** Introduzca el nombre de usuario que se utilizará para acceder el servidor de grupo (hasta 64 caracteres). **Clave** Introduzca la clave para el nombre de usuario (hasta 32 caracteres).

Función		Opciones de configuración
Configuración general	**Clonación**	Esta función, suministrada por Contabilidad estándar de Xerox, guarda las opciones de las funciones seleccionadas en un archivo de configuración, que después puede utilizarse para clonar dichas opciones en otras máquinas. Para instalar archivos de configuración en otras máquinas, dichas máquina deben tener la misma versión de software. **Crear archivo de clonación** Permite seleccionar las opciones que se clonarán entre las siguientes funciones. Para seleccionar todas las funciones, haga clic en [Clonar]. Para personalizar un archivo de configuración, seleccione sólo las funciones deseadas y haga clic en [Clonar]. • Opciones conectividad • E-mail • Fax de Internet • Gestión de trabajos • Autenticación • Administración • Fax • Configuración de Escaneado de red • Plantillas de escaneado de red • Historial de auditoría **Ver detalles de funciones** Muestra los detalles de las funciones en [Crear archivo de clonación]. Seleccione las casillas de verificación de las opciones que desea clonar. **Ocultar detalles de funciones** Oculta los detalles de las funciones en [Crear archivo de clonación]. **Instalar archivo de clonación** Haga clic en el botón [Examinar] para localizar el archivo de configuración que se va a instalar y haga clic en el botón [Instalar] para iniciar la instalación. Los botones [Examinar] e [Instalar] sólo aparecen cuando [Ocultar detalles de funciones] está seleccionado.
	Notificación de alerta	**Configurar notificación de e-mail** Permite configurar la notificación automática del estado de la máquina, incluido el estado de los consumibles, de las piezas y de las bandejas de papel. Se muestra cuando [Servicio de notificación de e-mail] en [Opciones del puerto] está [Activado]. • Dirección de e-mail del destinatario: introduzca la dirección e-mail de los destinatarios de los mensajes de estado de la máquina. Se pueden especificar hasta tres direcciones de e-mail. • Enviar aviso: permite activar o desactivar el envío de avisos regulares a los destinatarios especificados. Opciones de estado de aviso de correo: • Estado de aviso de correo: permite especificar el tipo de mensajes de aviso que se envían, incluido avisos sobre consumibles, atascos de papel, estado de las bandejas de papel y errores. • Destinatario 1 - 3: permite especificar el aviso que recibirá cada destinatario.

Función		Opciones de configuración
Configuración general	**Notificación de alerta (continuación)**	Opciones de frecuencia de avisos: • Frecuencia de aviso: permite seleccionar la frecuencia de envío de los mensajes de correo electrónico del estado. • Día de la semana del aviso: permite seleccionar el día de la semana en el que se enviará el mensaje de correo electrónico del estado. • Fecha del aviso: permite seleccionar el día del mes en el que se enviará el mensaje de correo electrónico del estado. • Hora del aviso: permite especificar la hora en la que se enviará el aviso por correo electrónico. • Fecha del próximo aviso: muestra la fecha en la que se enviará el próximo mensaje. **Avisos de lectura del contador de facturación** Permite configurar la notificación automática del estado de los contadores de facturación de la máquina. Direcciones del grupo destinatario: • Direcciones de e-mail de los administradores de facturación: introduzca las direcciones de e-mail de los destinatarios de los mensajes con las lecturas del contador facturación. Se pueden especificar hasta cinto direcciones de e-mail. • Enviar aviso: seleccione si se enviará un e-mail cuando se informe de la lectura de contador de facturación o si se cancela el registro con el servidor de comunicación Xerox. **Aviso de envío de información de consumibles** Permite configurar la notificación automática del estado de los consumibles de la máquina. Direcciones del grupo destinatario: • Direcciones de e-mail de los administradores de consumibles: introduzca las direcciones de e-mail de los destinatarios de los mensajes de información de consumibles. Se pueden especificar hasta cinto direcciones de e-mail. • Enviar aviso: seleccione si se enviará un e-mail si se cancela el registro con el servidor de comunicación Xerox.
	Facturación y contadores	**Información de facturación** Información de facturación actual: Proporciona las lecturas actuales de los contadores de la máquina. • Número de serie: identifica el número de serie de la máquina. • Contador de facturación: identifica el número total de impresiones. **Contadores de uso** Contadores de uso: • Contadores de uso: proporcionan las lecturas actuales de todo el conjunto de contadores de la máquina. Muestra el total de uso de impresiones, hojas, imágenes enviadas e imágenes recuperadas.

Función		Opciones de configuración
Configuración general	**SMart eSolutions**	Permite configurar la función SMart eSolutions, que permite la lectura automática de los contadores de facturación e informar sobre los consumibles de la máquina. **Registro** Configuración: • 1. Activar servidor proxy: muestra la página [Opciones del servidor proxy]. Para obtener más información sobre la página, consulte *Servidor proxy en la página 207*. • 2. Registrar con el servidor de comunicación Xerox: muestra la página [Servidor de comunicación Xerox]. Para obtener más información sobre la página, consulte *Servidor de comunicación Xerox en la página 220*. • 3. Configurar notificación de e-mail (avisos de lectura del contador de facturación): muestra la página [Avisos de lectura del contador de facturación]. Para obtener más información sobre la página, consulte *Avisos de lectura del contador de facturación en la página 193*. • 4. Configurar notificación de e-mail (aviso de envío de información de consumibles): muestra la página [Aviso de envío de información de consumibles]. Para obtener más información sobre la página, consulte *Aviso de envío de información de consumibles en la página 193*. Estado: • Asistente de contadores: muestra si el Asistente de contadores está activado. • Asistente de consumibles: muestra si el Asistente de consumibles está activado. **Asistente de contadores** Última lectura del contador de facturación: Muestra la última lectura del contador de facturación que se envió al servidor de comunicación Xerox. • Asistente de contadores: muestra si el Asistente de contadores está activado. • Fecha: muestra la fecha en la que se comunicó la última lectura del contador de facturación. • Hora: muestra la hora en la que se comunicó la última lectura del contador de facturación. • Cont. facturación: muestra el tipo de la última lectura del contador de facturación. • Total: muestra la cifra de la información que se envió al servidor de comunicación Xerox. **Asistente de consumibles** Último envío de datos de consumibles: Muestra el último envío de datos de consumibles que se envió al servidor de comunicación Xerox. • Asistente de consumibles: muestra si el Asistente de consumibles está activado. • Fecha: muestra la fecha en la que se enviaron los últimos datos de consumibles. • Hora: muestra la hora en la que se enviaron los últimos datos de consumibles. • Componente: muestra el consumible sobre el que se enviaron los últimos datos de consumibles. • Nivel actual: muestra lo que queda de consumible.

Función		Opciones de configuración
Conectividad	**Opciones del puerto**	Permite seleccionar si deben activarse o desactivarse los distintos puertos utilizados en la máquina. **USB** Seleccione la casilla de verificación para activar este puerto. **EtherTalk** Seleccione la casilla de verificación para activar este puerto. **NetWare** Seleccione la casilla de verificación para activar este puerto. También se puede configurar el protocolo de transporte que se va a utilizar. Para activar el protocolo de transporte, seleccione [IPX/SPX] y [TCP/IP]. **SNMP** Seleccione la casilla de verificación para activar este puerto. También se puede configurar el protocolo de transporte que se va a utilizar. Para activar el protocolo de transporte, seleccione [UDP] e [IPX]. **SMB** Seleccione la casilla de verificación para activar este puerto. También se puede configurar el protocolo de transporte que se va a utilizar. Para activar el protocolo de transporte, seleccione [TCP/IP] y [NetBEUI]. **LPD** Seleccione la casilla de verificación para activar este puerto. **Port 9100** Seleccione la casilla de verificación para activar este puerto. **Envío de e-mail** Seleccione la casilla de verificación para activar este puerto. **Recepción de e-mail** Seleccione la casilla de verificación para activar este puerto. **Servicio de notificación de e-mail** Seleccione la casilla de verificación para activar este puerto. **Servicios de Internet** Seleccione la casilla de verificación para activar este puerto. **Cliente FTP** Seleccione la casilla de verificación para activar este puerto. **IPP** Seleccione la casilla de verificación para activar este puerto. **Localización UPnP** Seleccione la casilla de verificación para activar este puerto. **WebDAV** Seleccione la casilla de verificación para activar este puerto. **Bonjour** Seleccione la casilla de verificación para activar este puerto. **WSD** Seleccione la casilla de verificación para activar este puerto. **SOAP** Seleccione la casilla de verificación para activar este puerto.

Función		Opciones de configuración
Conectividad	**Conexiones físicas**	**Ethernet** Permite seleccionar la velocidad de transmisión de Ethernet. Velocidad: se puede seleccionar una de las opciones siguientes. • Auto: detecta la velocidad de transmisión de Ethernet automáticamente. • 10 Mbps semidúplex • 10 Mbps dúplex • 100 Mbps semidúplex • 100 Mbps dúplex Dirección MAC: muestra la dirección MAC de la máquina. Se trata de un elemento de sólo lectura. **USB** Permite configurar las opciones del puerto USB. Tiempo de autoexpulsión: permite especificar el tiempo que transcurrirá antes de que se expulse el papel de forma automática de la máquina, en caso de que ésta no reciba datos. Protocolo de comunicación Adobe: solo se muestra si se ha activado PostScript. Seleccione una de las opciones siguientes: • Normal: seleccione esta opción cuando el protocolo de comunicación esté en formato ASCII. • Binario: seleccione esta opción cuando el protocolo de comunicación esté en formato binario. • TBCP: seleccione esta opción para cambiar entre códigos de control específicos cuando los protocolos de comunicación impliquen los formatos tanto ASCII como binario. • RAW: seleccione esta opción cuando el protocolo de comunicación esté en formato RAW.
	Protocolos	**EtherTalk** Permite configurar las opciones del puerto EtherTalk. Solo está disponible si se ha activado PostScript. Protocolo: muestra si se ha activado o no el protocolo. Conexiones físicas: muestra “Ethernet”. Se trata de un elemento de sólo lectura. Nombre de la impresora: introduzca el nombre de la impresora EtherTalk. Tipo de impresora: muestra el tipo de impresora. Nombre de zona: introduzca el nombre de zona de EtherTalk. **NetWare** Permite configurar las opciones de NetWare. General: • Protocolo: muestra si se ha activado o no el protocolo. • Conexiones físicas: muestra “Ethernet”. Se trata de un elemento de sólo lectura. • Dirección de red: muestra la dirección de red con el formato xxxxxxxx:xxxxxxxxxxxx. • Transporte de archivado: muestra si están activados o desactivados los protocolos de transporte IPX/SPX y TCP/IP.

Función		Opciones de configuración
Conectividad	**Protocolos (continuación)**	**NetWare (continuación)** • Tipo de estructura: seleccione el tipo de estructura. - Auto: configura de forma automática el tipo de estructura activa. - Ethernet II: selecciona el tipo de estructura Ethernet. - Ethernet 802.3: selecciona el tipo de estructura IEEE802.3. - Ethernet 802.2: selecciona el tipo de estructura IEEE802.3/IEEE802.2. - Ethernet SNAP: selecciona el tipo de estructura IEEE802.3/IEEE802.2/SNAP. • Intervalo de sondeo de cola: permite establecer el intervalo de tiempo desde que los datos de impresión entran en la cola de impresión hasta que comienza la impresión. • Nombre del servidor de impresora: especifique el nombre del servidor de impresora (PServer). • Nueva clave de servidor de impresora: introduzca la clave de PServer. • Volver a introducir nueva clave de servidor de impresora: vuelva a introducir la clave de PServer para su verificación. • Modo activo: seleccione el modo activo para la impresora cuando utilice NetWare. - Directorio: modo PServer: seleccione esta opción cuando utilice el modo de servidor de impresora en el servicio directorio. - Bindery: modo PServer: seleccione esta opción cuando utilice el modo de servidor de impresora en el servicio bindery. • Número de búsquedas: introduzca el número máximo de búsquedas. • Filtro TBCP: seleccione la casilla de verificación para activar el filtro TBCP al procesar datos PostScript. Este filtro sólo está disponible si se ha instalado el kit PostScript opcional. Cuando los datos de transmisión incluyen datos EPS o binarios, desactive esta función. Protocolo de publicación de servicios (SAP): • Protocolo: muestra “Activado”. Se trata de un elemento de sólo lectura. • Frecuencia SAP: muestra “60 segundos”. Se trata de un elemento de sólo lectura. Opciones de Bindery: • Nombre del servidor de archivos: introduzca el nombre del servidor de archivos NetWare. NDS (NetWare Directory Services): • Árbol NDS: introduzca el nombre del árbol NDS. • Contexto NDS: introduzca el nombre de contexto del objeto del servidor de impresión. Se pueden introducir hasta 511 caracteres, excepto + (signo más), \ (barra diagonal inversa) y ~(tilde). SLP: Sólo se muestra cuando está seleccionado NetWare en [Estado del puerto] y TCP/IP como protocolo de transporte. • Active Discovery: permite activar o desactivar la detección automática del agente de directorio SLP.

Función		Opciones de configuración
Conectividad	**Protocolos (continuación)**	**TCP/IP** Permite configurar las opciones de TCP/IP. Modo IP: • Modo IP: seleccione un modo IP entre [IPv4], [IPv6] o [Pila doble]. General: • Protocolo: muestra si se ha activado o no el protocolo. • Conexiones físicas: muestra “Ethernet”. Se trata de un elemento de sólo lectura. • Nombre del host: introduzca el nombre del host. Si se cambia el nombre de host de TCP/IP, también cambia el nombre de host de SMB. IPv4: • Resolución dirección IP: permite establecer el método para obtener la dirección IP; para ello utilice el menú desplegable para acceder a las siguientes opciones. - ESTÁTICA: el usuario especifica todas las direcciones. - DHCP: las direcciones se establecen de forma automática a través de DHCP. - BOOTP: las direcciones se establecen de forma automática a través de BOOTP. - RARP: las direcciones se establecen de forma automática a través de RARP. - DHCP/Autonet: Autonet establece las direcciones de forma automática a través de DHCP. • Dirección IP: introduzca la dirección IP asignada a la máquina con el formato xxx.xxx.xxx.xxx. • Máscara de subred: introduzca la máscara de subred con el formato xxx.xxx.xxx.xxx. • Dirección de la puerta de enlace: introduzca la dirección de puerta de enlace con el formato xxx.xxx.xxx.xxx. IPv6: • Activar dirección manual: seleccione la casilla de verificación para introducir de forma manual la dirección IPv6 y la dirección de la puerta de enlace. • Dirección IP: introduzca la dirección de IPv6 con el formato xxxx:xxxx:xxxx:xxxx:xxxx:xxxx:xxxx:xxxx. • Dirección configurada automáticamente 1 - 3: muestra las direcciones de difusión universal IPv6 configuradas automáticamente. • Dirección enlace-local: muestra la dirección enlace local IPv6 configurada automáticamente. • Dirección de la puerta de enlace: introduzca la dirección de la puerta de enlace con el formato xxxx:xxxx:xxxx:xxxx:xxxx:xxxx:xxxx:xxxx. • Dirección puerta de enlace configurada automáticamente: muestra la dirección de puerta de enlace configurada automáticamente. Nombre del dominio: • Introduzca el nombre del dominio.

Función		Opciones de configuración
Conectividad	**Protocolos (continuación)**	**TCP/IP (continuación)** Configuración de DNS: IPv4: • Obtener automáticamente la dirección del servidor DNS: permite activar o desactivar que se establezca automáticamente de la dirección del servidor DNS IPv4 a través de DHCP. • Servidor DNS preferido: introduzca la dirección IPv4 del servidor principal de dominio DNS. • Servidor DNS alternativo 1 - 2: introduzca la dirección IPv4 del servidor alternativo de dominio DNS 1 y 2. IPv6: • Obtener automáticamente la dirección del servidor DNS IPv6: permite activar o desactivar que se establezca automáticamente el servidor DNS IPv6. • Servidor DNS preferido: introduzca la dirección IPv6 para la dirección del servidor principal de dominio DNS. • Servidor DNS alternativo 1 - 2: introduzca la dirección IPv6 del servidor alternativo de dominio DNS 1 y 2. • Registro DNS dinámico (IPv4): especifique si desea activar actualizaciones del servidor DNS dinámicas y sobrescribir las opciones de DNS con las actualizaciones. • Registro DNS dinámico (IPv6): especifique si desea activar actualizaciones del servidor DNS dinámicas y sobrescribir las opciones de DNS con las actualizaciones. • Generar lista de búsqueda de dominios automáticamente: seleccione generar automáticamente o no la lista de búsqueda de dominios. • Nombre de dominio 1-3: introduzca los nombres de dominio para el nombre de dominio 1, 2 y 3. • Tiempo de espera de conexión: especifique el periodo de tiempo máximo permitido para la búsqueda de dominios. • Resolución DNS primero vía IPv6: seleccione si la resolución del nombre DNS IPv6 tendrá o no prioridad sobre el nombre DNS IPv4 cuando el [Modo IP] se ha definido como [Pila doble]. DHCP/DDNS: • Liberar registro: permite liberar los recursos DHCP cuando la máquina se está apagando. Se trata de un elemento de sólo lectura y muestra “Activado”. Conexión de redes con configuración cero: • Dirección autoasignada (IPv4): asigna una dirección IPv4 sin utilizar el servidor DHCP. La casilla de verificación está seleccionada cuando [Resolución dirección IP] se ha definido como [Autonet]. Se trata de un elemento de sólo lectura. • Dirección autoasignada (IPv6): muestra “Activada”. Se trata de un elemento de sólo lectura.

Función		Opciones de configuración
Conectividad	**Protocolos (continuación)**	**Configuración SNMP** Permite configurar las siguientes opciones cuando se accede a la máquina a través de SNMP. Propiedades de SNMP: Activar los protocolos SNMP v1/v2c: permite activar o desactivar los protocolos SNMP v1/v2c. Editar las propiedades de SNMP v1/v2c: muestra la página que permite definir las siguientes propiedades de SNMP v1/v2c. Nombres comunidad: • Nombre de comunidad (solo lectura): introduzca el nombre de la comunidad utilizada para mostrar. • Nombre de comunidad (lectura/escritura): introduzca el nombre de la comunidad utilizada para mostrar y actualizar. Nombre comunidad TRAP prefijado: • Nombre comunidad TRAP: introduzca el nombre de la comunidad de la notificación de captura. ID de conexión administrador sistema: • ID de conexión administrador sistema: introduzca la ID del administrador del sistema. Activar el protocolo SNMP v3: permite activar o desactivar el protocolo SNMP v3. Editar las propiedades de SNMP v3: muestra la página que permite definir las siguientes propiedades de SNMP v3. Este botón sólo está disponible cuando se ha activado la función HTTP seguro (SSL). Cuenta de administrador: • Cuenta activada: seleccione activar la cuenta del administrador del sistema. • Nombre de usuario: muestra el nombre de usuario del administrador del sistema. • Clave de autenticación (mínimo 8 caracteres): introduzca la clave de autenticación (entre 8 y 32 caracteres). • Confirmar la clave de autenticación: vuelva a introducir la clave de autenticación para su verificación. • Clave de privacidad (mínimo 8 caracteres): introduzca la clave de privacidad (entre 8 y 32 caracteres). • Confirmar clave de privacidad: vuelva a introducir la clave de privacidad para su verificación. Cuenta controladores de impresión/clientes remotos: • Cuenta activada: seleccione activar la cuenta de controladores de impresión/clientes remotos. Esta cuenta permite a los controladores y PC cliente un acceso limitado a las funciones de la máquina. Si la máquina no tiene SNMP v1/v2c activado y no tiene esta cuenta activada, los clientes SNMP no podrán comunicarse con la máquina. Deben utilizarse las clave prefijadas, a menos que se hayan cambiado en los PC cliente. • Restaurar clave prefijada: haga clic en este botón para restablecer la clave prefijada.

Función		Opciones de configuración
Conectividad	**Protocolos (continuación)**	**Configuración SNMP (continuación)** Avanzadas: muestra una página que contiene los botones [Añadir dirección IPv4 UDP], [Añadir dirección IPv6 UDP], [Añadir dirección IPX] y [Eliminar]. • Añadir dirección IPv4 UDP: este botón muestra la página [Configuración de SNMP - IPv4], que permite definir las opciones siguientes. Dirección IP TRAP de destino: - Dirección IP: introduzca la dirección IPv4 del agente SNMP que esté definiendo para recibir TRAPs. - Número de puerto UDP: introduzca el número de puerto UDP para el agente SNMP. - Versión de SNMP: seleccione la versión de SNMP para el agente SNMP. TRAPS: - Nombre comunidad TRAP: introduzca el nombre de la comunidad TRAP del agente SNMP. - TRAP a recibir: seleccione los tipos de capturas que se recibirán del agente SNMP. • Añadir dirección IPv6 UDP: este botón muestra la página [Configuración de SNMP - IPv6], que permite definir las opciones siguientes. Dirección IP TRAP de destino: - Dirección IP: introduzca la dirección IPv6 del agente SNMP que esté definiendo para recibir capturas. - Número de puerto UDP: introduzca el número de puerto UDP para el agente SNMP. - Versión de SNMP: seleccione la versión de SNMP para el agente SNMP. TRAPS: - Nombre comunidad TRAP: introduzca el nombre de la comunidad TRAP del agente SNMP. - TRAP a recibir: seleccione los tipos de capturas que se recibirán del agente SNMP. • Añadir dirección IPX: este botón muestra una página que permite definir las opciones siguientes. Dirección IPX TRAP de destino: - Número de red externa IPX: introduzca el número de red externa IPX del agente SNMP que esté definiendo para recibir capturas. - Dirección MAC física: introduzca la dirección MAC física del agente SNMP. - Número de zócalo IPX: introduzca el número de zócalo IPX para el agente SNMP. - Versión de SNMP: seleccione la versión de SNMP para el agente SNMP. TRAPS: - Nombre comunidad TRAP: introduzca el nombre de la comunidad TRAP del agente SNMP. - TRAP a recibir: seleccione los tipos de capturas que se recibirán del agente SNMP.

Función		Opciones de configuración
Conectividad	**Protocolos (continuación)**	**Configuración SNMP (continuación)** • Eliminar: si se seleccione una captura en la página [Configuración de SNMP > Avanzada] y se hace clic en este botón, se elimina la captura. Puede seleccionar y eliminar varias capturas al mismo tiempo. **SSDP** Permite configurar las opciones del protocolo SSDP de la siguiente manera: Protocolo: muestra si se ha activado o no el protocolo. Período de divulgación válido: especifique el tiempo de validez del período de divulgación. Tiempo de duración máximo: especifique el tiempo de duración máximo. **Conexiones de red de Microsoft** Destinos de archivo: • Protocolo: muestra si se ha activado o no el protocolo. • Conexiones físicas: muestra “Ethernet”. Se trata de un elemento de sólo lectura. • Transporte: seleccione un protocolo de transporte entre [TCP/IP], [NetBEUI] y [TCP/IP y NetBEUI]. • Máximo de conexiones: introduzca el número máximo de conexiones simultáneas permitidas. • Tiempo de espera de conexión: muestra “600 segundos”. Se trata de un elemento de sólo lectura. • Grupo de trabajo: introduzca el nombre de trabajo de la máquina. • Nombre del host SMB: introduzca el nombre del host SMB (hasta 15 caracteres). Si se introduce un nombre de más de 16 caracteres, sólo se registran como nombre los primeros 15 caracteres. • Filtro TBCP: seleccione la casilla de verificación para activar el filtro TBCP al procesar datos PostScript. Este filtro sólo está disponible si se ha instalado el kit PostScript opcional. Cuando los datos de transmisión incluyen datos EPS o binarios, desactive esta función. • Compatibilidad con Unicode: especifique si debe activarse o no la compatibilidad con Unicode para el nombre de host y el nombre de grupo de trabajo durante la transmisión por SMB. • Modo principal automático: permite activar o desactivar el Modo principal automático. • Cifrado de clave: permite activar o desactivar el cifrado de la clave durante la transmisión por SMB. Servidor WINS Información de servidor: • Protocolo: muestra si se ha activado o no el protocolo. • Obtener dirección servidor WINS automáticamente: seleccione si desea obtener una dirección de servidor WINS a través de DHCP. La casilla de verificación sólo se puede seleccionar cuando la dirección TCP/IP se obtiene a través de [DHCP] o [DHCP/Autonet].

Función		Opciones de configuración
Conectividad	**Protocolos (continuación)**	**Conexiones de red de Microsoft (continuación)** • Dirección IP y puerto del servidor primario: muestra la dirección IP WINS del servidor primario cuando la opción [Obtener dirección servidor WINS automáticamente] está desactivada. Cambie la dirección según sea necesario. • Dirección IP y puerto del servidor secundario: muestra la dirección IP WINS del servidor secundario cuando la opción [Obtener dirección servidor WINS automáticamente] está desactivada. Cambie la dirección según sea necesario. **LPD** Permite configurar las opciones del protocolo LPD. Protocolo: muestra si se ha activado o no el protocolo. Conexiones físicas: muestra “Ethernet”. Número de puerto: introduzca el número de puerto entre 1 y 999. Filtro TBCP: seleccione la casilla de verificación para activar el filtro TBCP al procesar datos PostScript. Este filtro sólo está disponible si se ha instalado el kit PostScript opcional. Cuando los datos de transmisión incluyen datos EPS o binarios, desactive esta función. Tiempo de espera de conexión: permite especificar el tiempo de espera de la conexión cuando falla la transmisión. Número máximo de sesiones: introduzca el número máximo de sesiones. **Port 9100** General: • Protocolo: muestra si se ha activado o no el protocolo. • Conexiones físicas: muestra “Ethernet”. Se trata de un elemento de sólo lectura. Información del puerto: • Número de puerto TCP: introduzca el número de puerto para Port 9100. • Bidireccional: muestra si está activada o no la comunicación bidireccional. • Número máximo de conexiones por puerto: muestra “8”. Se trata de un elemento de sólo lectura. • Fin del tiempo de espera del trabajo: permite especificar el tiempo de espera de la conexión cuando falla la transmisión. • Cambio de PDL: muestra si se ha activado o no la función Cambio de PDL. Se trata de un elemento de sólo lectura. • Filtro TBCP: seleccione la casilla de verificación para activar el filtro TBCP al procesar datos PostScript. Este filtro sólo está disponible si se ha instalado el kit PostScript opcional. Cuando los datos de transmisión incluyen datos EPS o binarios, desactive esta función.

Función		Opciones de configuración
Conectividad	**Protocolos (continuación)**	**Servidor SMTP** Información necesaria: • Dirección IP del servidor SMTP/nombre del host y puerto: introduzca la dirección del servidor SMTP en el primer cuadro de texto. Se pueden introducir hasta 128 caracteres, incluidos el punto (.) y el guión (-). En el segundo cuadro de texto, introduzca el número de puerto SMTP. • Dirección de e-mail de la máquina: introduzca la dirección de correo electrónico de la máquina. Información opcional: • Tamaño máximo de datos por e-mail: permite especificar el tamaño máximo del mensaje de e-mail. • Número máximo de páginas para cada envío por partes (WorkCentre 5222/5225/5230): permite establecer el tamaño del mensaje saliente en páginas. • Máximo de separaciones (WorkCentre 5225A/5230A): permite configurar el número máximo de e-mails por trabajo de e-mail. • Tamaño máximo del trabajo (WorkCentre 5225A/5230A): especifica el tamaño máximo de datos por trabajo de e-mail. Un trabajo se cancela cuando su tamaño excede el valor especificado. • Método de envío por partes (WorkCentre 5225A/5230A): especifica si los datos que se adjuntan a los e-mail se envían por página o por tamaño de datos. • Credenciales de conexión de la máquina para acceder al servidor SMTP para enviar e-mails automáticos: especifique el método de autenticación del servidor SMTP. • Nombre de conexión: especifique el nombre de conexión para la autenticación SMTP. • Clave: especifique la clave para la autenticación SMTP. • Volver a introducir la clave: vuelva a introducir la clave para su verificación. **LDAP** Permite configurar las opciones del protocolo LPAD. Servidor LDAP • Información de servidor: - Dirección IP/Nombre del host y puerto: en el primer cuadro de texto, introduzca el nombre del servidor o la dirección IP del servidor LDAP primario con el formato IPv4 o IPv6. En el segundo cuadro de texto, introduzca el número de puerto del servidor LDAP primario. - Copia de seguridad de dirección IP/Nombre del host y puerto: en el primer cuadro de texto, introduzca el nombre del servidor o la dirección IP del servidor LDAP secundario con el formato IPv4 o IPv6. En el segundo cuadro de texto, introduzca el número de puerto del servidor LDAP secundario. - Servidor LDAP: seleccione una aplicación para directorio entre [Microsoft Active Directory], [Novell NetWare], [IBM Lotus Domino 6], [Microsoft Exchange] y [Otras aplicaciones]. • Información opcional: - Raíz del directorio de búsqueda: introduzca un nombre significativo que represente el punto de partida de la búsqueda. Puede contener hasta 255 caracteres. - Nombre de conexión: introduzca el nombre de conexión del servidor LDAP que requiere autenticación. Puede contener hasta 128 caracteres.

Función		Opciones de configuración
Conectividad	**Protocolos (continuación)**	**LDAP (continuación)** - Clave: introduzca la clave para el nombre de conexión de búsqueda (hasta 32 caracteres). Si el servidor no requiere autenticación o no se requiere una clave para la autenticación, deje el cuadro de texto vacío. - Volver a introducir la clave: vuelva a introducir la clave para su verificación. - Máximo de resultados de búsqueda: introduzca el número máximo de resultados de búsqueda. - Tiempo de espera de la búsqueda: especifique si se utilizará el límite de tiempo del servidor o la cantidad de segundos que debe durar la búsqueda. - Referencias LDAP: permite activar o desactivar las referencias LDAP. - Límite saltos de referencia LDAP: especifique el límite de saltos de referencia entre 1 y 5. • Orden de la búsqueda de nombre: - Orden de la búsqueda de nombre: especifique el atributo para la búsqueda por nombre. [Nombre común] muestra coincidencias con el nombre y apellido de la persona que se busca. [Apellido] muestra coincidencias con el apellido de la persona que se busca. [Nombre] muestra coincidencias con el nombre de la persona que se busca. Asignaciones de usuarios LDAP • Información de servidor: - Dirección IP/Nombre del host y puerto: muestra la dirección IP del servidor LDAP primario y el número de puerto. - Servidor LDAP: muestra la aplicación de directorio que se utilizará. Se trata de un elemento de sólo lectura. - Copia de seguridad de dirección IP/Nombre del host y puerto: muestra la dirección IP del servidor LDAP secundario y el número de puerto. - Raíz del directorio de búsqueda: muestra un nombre significativo que representa el punto de partida de la búsqueda. • Buscar: - Propiedades: muestra “Encabezado importado”. Se trata de un elemento de sólo lectura. - Nombre común: especifique el tipo de atributo del nombre. - Dirección de e-mail: especifique el tipo de atributo de dirección de e-mail. - Teléfono oficina: especifique el tipo de atributo del teléfono de oficina. - Oficina: especifique el tipo de atributo de la oficina. - Dirección oficina: especifique el tipo de atributo de la dirección de oficina. - Inicio: especifique el tipo de atributo de inicio. Autenticación LDAP • Autenticación LDAP: - Método de autenticación: especifique el método de autenticación LDAP.

Función		Opciones de configuración
Conectividad	**Protocolos (continuación)**	**LDAP (continuación)** - Tipo de atributo del nombre de usuario: especifique el tipo de atributo del nombre de usuario. - Atributo del nombre de usuario registrado: especifique el atributo del nombre de usuario registrado. - Usar cadena de texto agregada: especifique si deben utilizarse caracteres adicionales en el nombre de usuario. - Cadena de texto agregada al nombre de usuario: introduzca la cadena de texto que se debe agregar al nombre de usuario. Acceso de grupo LDAP • Autorización del administrador del sistema: - Grupo de acceso del administrador del sistema: permite configurar, probar y guardar las opciones para el Grupo de acceso del administrador del sistema. Este grupo se utiliza para controlar el acceso a las opciones de [Herramientas] de la máquina. • Autorización del administrador de la cuenta: - Grupo de acceso del administrador de la cuenta: permite configurar, probar y guardar las opciones para el Grupo de acceso del administrador de la cuenta. Este grupo se utiliza para controlar el acceso a las opciones de [Contabilidad] de la máquina. Personalizar filtros • Filtro de búsqueda de ID de usuario: especifique la cadena de texto que se utilizará al buscar direcciones de e-mail en la autenticación de la red. **Configuración POP3** Permite configurar las opciones del protocolo POP3. Información de servidor: • Dirección IP/Nombre del host y puerto: en el primer cuadro de texto, introduzca el nombre de host o la dirección IP del servidor POP3 con el formato IPv4, IPv6 o dominio (hasta 128 caracteres). En el segundo cuadro de texto, introduzca el número de puerto. • Cifrado de clave de recepción de POP: seleccione esta opción para activar la autenticación APOP. • Nombre de conexión: introduzca el nombre de usuario de POP. • Clave: introduzca la clave de usuario de POP. • Volver a introducir la clave: vuelva a escribir la clave para su verificación. Opciones de POP3: Intervalo de sondeo: introduzca el intervalo, entre 1 y 120 minutos en incrementos de 1 minuto, para comprobar el servidor POP3. **HTTP** Permite configurar las siguientes opciones del protocolo HTTP. Conexión: muestra si se ha activado o no el protocolo. Conexiones físicas: muestra “Ethernet”. Se trata de un elemento de sólo lectura.

Función		Opciones de configuración
Conectividad	**Protocolos (continuación)**	**HTTP (continuación)** Tiempo de espera de conexión abierta: muestra “60 segundos”. Se trata de un elemento de sólo lectura. Máximo de conexiones: introduzca el número máximo de sesiones, entre 1 y 15. Número de puerto: introduzca el número de puerto para las comunicaciones HTTP. HTTP seguro (SSL): seleccione si desea activar o no la comunicación SSL/TLS. Número de puerto de HTTP seguro: introduzca el número de puerto para las comunicaciones SSL/TLS. Tiempo de espera de conexión: permite especificar el tiempo de espera de la conexión cuando falla la transmisión. **Servidor proxy** General: • Usar servidor proxy: especifique activar o no un servidor proxy. • Configuración de proxy: especifique si se debe usar el mismo proxy para todos los protocolos o usar uno distinto para cada protocolo. • Direcciones para omitir servidor proxy: especifique direcciones que omita el servidor proxy. Servidor HTTP: • Nombre del servidor: especifique el nombre del servidor HTTP. • Número de puerto: especifique el número de puerto del servidor proxy HTTP. • Autenticación: especifique si debe activarse la autenticación del servidor proxy HTTP. • Nombre de conexión: especifique el nombre de conexión para el servidor proxy HTTP. • Clave: especifique la clave para el servidor proxy HTTP. • Volver a introducir la clave: vuelva a introducir la clave para su verificación. Servidor HTTPS: • Nombre del servidor: especifique el nombre del servidor proxy HTTPS. • Número de puerto: especifique el número de puerto del servidor proxy HTTPS. • Autenticación: especifique si debe activarse la autenticación del servidor proxy HTTPS. • Nombre de conexión: especifique el nombre de conexión para el servidor proxy HTTPS. • Clave: especifique la clave para el servidor proxy HTTPS. • Volver a introducir la clave: vuelva a introducir la clave para su verificación.

Función		Opciones de configuración
Conectividad	**Protocolos (continuación)**	**IPP** Permite configurar las siguientes opciones cuando se utiliza IPP (Protocolo de impresión de Internet). • Número de puerto: se muestra el número de puerto IPP prefijado 631. • Agregar número de puerto: introduzca el número de puerto. • Filtro TBCP: seleccione la casilla de verificación para activar el filtro TBCP al procesar datos PostScript. Este filtro sólo está disponible si se ha instalado el kit PostScript opcional. Cuando los datos de transmisión incluyen datos EPS o binarios, desactive esta función. • Modo de administrador: permite activar o desactivar el modo de administración del sistema. • DNS: seleccione si debe activarse o desactivarse DNS. • Tiempo de espera de conexión: permite especificar el tiempo de espera de la conexión cuando falla la transmisión. **Localización UPnP** Permite especificar el número de puerto para UPnP. Número de puerto: especifique el número de puerto UPnP. **WebDAV** Permite configurar las siguientes opciones del protocolo WebDAV. Número de puerto: especifique el número del puerto DAV web. Tiempo de espera de conexión: permite especificar el tiempo de espera de la conexión cuando falla la transmisión. **Bonjour** Permite configurar las siguientes opciones del protocolo Bonjour. Nombre del host: especifique el nombre del host Bonjour. Nombre de la impresora: especifique el nombre de la impresora. **WSD** Permite configurar las siguientes opciones del protocolo WSD. General: • Número de puerto: especifique el número de puerto WSD. • Filtro TBCP: seleccione la casilla de verificación para activar el filtro TBCP al procesar datos PostScript. Este filtro sólo está disponible si se ha instalado el kit PostScript opcional. Cuando los datos de transmisión incluyen datos EPS o binarios, desactive esta función. • Tiempo de espera de recepción de datos: introduzca el tiempo de espera para recibir datos de clientes WSD. • Tiempo de espera de entrega de notificación: introduzca el tiempo de espera para la entrega de notificación de clientes WSD. • Tiempo de duración máximo: introduzca un valor para el tiempo de duración máximo. • Número máximo de suscriptores: introduzca el número máximo de clientes WSD.

Función		Opciones de configuración
Servicios	**Impresión**	**Modo de impresión** Permite especificar el tipo de lenguaje de impresora que se utilizará al enviar un trabajo de impresión a través de USB, EtherTalk, SMB, NetWare, LPD, IPP. etc. Sólo se mostrará los protocolos activados. Auto: permite ajustar la máquina para que determine de forma automática el lenguaje más apto para imprimir los datos recibidos desde el dispositivo host. PostScript: establece PostScript como el lenguaje de impresora. PCL: establece PCL como el lenguaje de impresora. TIFF/JPEG: establece TIFF como el lenguaje de impresora. PJL: permite activar o desactivar PJL (printer job language). PJL es un comando independiente de lenguajes de impresora. Se puede especificar el lenguaje de impresora que se va a utilizar en el trabajo siguiente, independientemente del lenguaje de impresora que se esté utilizando. **Emulaciones de lenguajes** PostScript: permite configurar las siguientes opciones cuando PostScript está activada. • Número de la impresora lógica: introduzca el número de impresora lógica que se utilizará. • Opciones de la memoria: seleccione la impresora lógica prefijada que se utilizará cuando se encienda la máquina. • Posición de impresión de los datos del usuario: seleccione si desea imprimir o no información del usuario en las impresiones. Cuando imprima información del usuario, seleccione la posición de impresión. • Imprimir datos del usuario con la fecha: si se va a imprimir información del usuario, seleccione si desea imprimir la fecha junto con la información de usuario. • Tamaño de fuente para datos de usuario: si se va a imprimir información del usuario, seleccione el tamaño de fuente. • Editar: muestra una página que permite definir los parámetros de impresión de la impresora lógica seleccionada. - Número de la impresora lógica: muestra el número de la impresora lógica especificada en la página [Emulaciones de lenguajes - PostScript]. - Suministro de papel: permite seleccionar la bandeja de papel. - Tamaño de salida: permite seleccionar el tamaño de papel. - Destino de salida: permite seleccionar el destino de salida. - Configuración nº impresiones: permite seleccionar la configuración del número de impresiones, que tiene prioridad sobre otras opciones. - Cantidad: permite especificar la cantidad de impresiones. - Impresión a 2 caras: permite seleccionar si debe imprimirse en ambas caras del papel.

Función		Opciones de configuración
Servicios	**Impresión (continuación)**	**Emulaciones de lenguajes (continuación)** - Clasificadas: permite especificar si debe clasificarse la salida. - Desplazamiento: permite seleccionar el método de desplazamiento. - Grapado: permite seleccionar el método de grapado. - Mejora de imagen: permite especificar si debe activarse o desactivarse la mejora de imagen. - Resolución: permite seleccionar la resolución de salida. - Bandeja 5: esperar usuario: permite especificar si debe activarse/desactivarse esta función cuando la bandeja 5 (especial) está seleccionada. - Suministro de papel de PostScript: permite seleccionar cómo se imprimen los archivos PostScript creados con aplicaciones de UNIX. PCL: permite configurar las opciones cuando PCL está activado. PCL: • Espaciado de fuente: permite especificar el espaciado de la fuente entre 6.00 y 24.00 puntos en incrementos de 0.01 puntos. • Tamaño de fuente: permite especificar el tamaño de fuente entre 4.00 y 50.00 puntos en incrementos de 0.25 puntos. • Nombre fuente: permite seleccionar la fuente deseada en la lista de fuentes disponibles. • Juego de símbolos: permite seleccionar el juego de símbolos deseado en la lista de símbolos disponibles. • Líneas por página: permite especificar la longitud de página (área de impresión) de una página. • Tratar "LF" como "CR + LF" y "FF" como "CR + FF": permite activar o desactivar el retorno de carro y el salto de línea, además del retorno de carro y el avance de página, en el modo PCL. • Tratar "CR" como "CR + LF": permite activar o desactivar el retorno de carro y el salto de línea en el modo PCL. • Suministro de papel: permite seleccionar la bandeja de papel. • Tamaño de salida: permite seleccionar el tamaño de papel. • Tamaño del papel (bandeja 5): permite seleccionar el tamaño de papel para la bandeja 5 (especial). • Tamaño de papel personalizado: anchura X: permite especificar una anchura de papel. • Tamaño de papel personalizado: longitud Y: permite especificar una longitud de papel. • Destino de salida: permite seleccionar el destino de salida.

Función		Opciones de configuración
Servicios	**Impresión (continuación)**	**Emulaciones de lenguajes (continuación)** • Cantidad: permite especificar el número de juegos que se van a imprimir entre 1 y 999. • Impresión a 2 caras: permite seleccionar si debe imprimirse en ambas caras del papel. • Orientación prefijada: permite seleccionar la orientación del original. • Volcado hexadecimal: permite activar o desactivar el volcado de la memoria hexadecimal en el modo PCL. • Mejora de imagen: permite activar o desactivar la mejora de imagen. Gestión de macros/fuentes • Administración de macros: permite configurar o importar una macro. Para configurar una macro, haga clic en el botón [Lista de macros] y rellene los elementos necesarios. Para importar una macro, haga clic en el botón [Importar macro] y especifique el archivo de macro que desea importar. • Administración de fuentes: permite configurar o importar una fuente PDL. Para configurar una fuente, haga clic en el botón [Lista de fuentes] y rellene los elementos necesarios. Para importar una fuente, haga clic en el botón [Importar fuente] y especifique el archivo de fuentes que desea importar. • Comando de suministro de papel: muestra los número de las bandejas de papel lógicas y bandejas de papel físicas especificadas mediante el comando de origen del papel. TIFF/JPEG: permite configurar las siguientes opciones cuando TIFF/JPEG está activada. • Número de la impresora lógica: introduzca el número de impresora lógica que se utilizará. • Opciones de la memoria: seleccione la impresora lógica prefijada que se utilizará cuando se encienda la máquina. • Editar: muestra una página que permite definir los parámetros de impresión de la impresora lógica seleccionada. - Número de la impresora lógica: muestra el número de la impresora lógica especificada en la página [Emulaciones de lenguajes - TIFF/JPEG]. - Tamaño del documento: permite seleccionar el tamaño de la imagen o el tamaño estándar. - Suministro de papel: permite seleccionar la bandeja de papel. - Tamaño de salida: permite seleccionar el tamaño de papel. - Dirección alimentación bandeja 5: permite especificar la dirección de alimentación del papel cuando se utiliza la bandeja 5 especial. - Destino de salida: permite seleccionar el destino de salida. - Configuración nº de impresiones: permite seleccionar la configuración de la cantidad de impresiones, que tiene prioridad sobre otras opciones.

Función		Opciones de configuración
Servicios	**Impresión (continuación)**	**Emulaciones de lenguajes (continuación)** - Cantidad: introduzca el número de juegos que desea imprimir cuando en Configuración nº de impresiones se selecciona trabajos guardados. - Impresión a 2 caras: permite seleccionar si debe imprimirse en ambas caras del papel. - Origen: permite especificar el origen de las coordenadas. - Orientación de la imagen: permite seleccionar la orientación del documento. - Varias en 1: permite especificar las opciones de Varias en 1. - Zoom: permite especificar el porcentaje de zoom. - Y% independiente: permite especificar el % de Y entre 25 y 100%. - X% independiente: permite especificar el % de X entre 25 y 100%. - Ajuste arriba/abajo: permite especificar un valor entre -250 y 250 mm (de -9.8 a 9.8 pulgadas) para ajustar la posición vertical. - Ajuste izquierda/derecha: permite especificar un valor entre -250 y 250 mm (de -9.8 a 9.8 pulgadas) para ajustar la posición horizontal. - Margen del papel: permite especificar un valor entre 0 y 99 mm para el margen del papel. - Clasificadas: permite especificar si debe clasificarse la salida. - Grapado: permite seleccionar el método de grapado. - Mejora de imagen: permite activar o desactivar la mejora de imagen. - Bandeja 5: esperar usuario: permite especificar si debe activarse o desactivarse esta función cuando la bandeja 5 (especial) está seleccionada.

Función		Opciones de configuración
Servicios	**E-mail**	Permite configurar las opciones de correo electrónico. **Prefijados** Dirección remitente: muestra la dirección del remitente. Mensaje: muestra el mensaje de e-mail prefijado. Firma: muestra la firma de e-mail prefijada. Informe confirmación: muestra si se imprimirá un informe de confirmación después de cada envío de e-mail o sólo cuando se produzca un error. Agregarme al campo "Para:" muestra si se agregará la dirección del remitente en el campo “Para”. Editar: haga clic en este botón para editar la información anterior y otras opciones de e-mail del siguiente modo. • Protocolo de recepción: seleccione el protocolo de recepción entre [SMTP] y [POP3]. • Dirección remitente: introduzca la dirección que se mostrará en el campo “De:”. • Nombre remitente (opcional): introduzca el nombre que se mostrará en el campo “De:”. (es opcional). • Opciones de impresión de e-mail entrante: permite seleccionar las opciones de impresión para la cabecera y contenido del e-mail entrante. • Destino de salida de e-mail entrantes: seleccione una bandeja de salida para imprimir los mensajes de correo entrantes. • Imprimir e-mail de acuse de recibo: seleccione si desea imprimir automáticamente y cuándo un mensaje de confirmación de entrega. • Imprimir e-mail notificación de error: seleccione si desea imprimir de forma automática avisos de error enviados desde el servidor de correo electrónico. • Respuesta a confirmaciones de lectura: seleccione si desea enviar de forma automática un mensaje de confirmación cuando se recibe un e-mail que solicita confirmación de entrega. • Filtrado de dominios : especifique si desea filtrar mensajes de correo entrantes. • Permitir a usuarios autenticados editar el campo “De:” cuando: seleccione entre [Búsqueda satisfactoria en libreta de direcciones (LDAP)] y [Error de búsqueda en libreta de direcciones (LDAP)]. • Permitir a los usuarios invitados editar el campo “De:”: seleccione si se va a permitir a los usuarios invitados editar el campo “De:”. • Editar el campo “De:” cuando no se precise autorización: seleccione si se va a permitir a los usuarios editar el campo “De:” cuando no se lleva a cabo la autenticación del usuario. • Permitir a los usuarios autenticados que envíen e-mails aunque falle la búsqueda LDAP: seleccione si los usuarios autenticados tienen autorización para enviar un mensaje de correo después de que falle la búsqueda en un servicio de directorio remoto. • Asunto: introduzca el asunto del mensaje de correo electrónico prefijado.

Función		Opciones de configuración
Servicios	**E-mail (continuación)**	**Prefijados (continuación)** • Mensaje: especifique el mensaje de e-mail prefijado. • Usuario: seleccione si se va a incluir el nombre de usuario del remitente y su dirección de correo electrónico en el e-mail. • Datos adjuntos: seleccione si se debe incluir información acerca de los datos adjuntos, como la cantidad de páginas y el formato del archivo en el e-mail. • Información del dispositivo: seleccione si se debe incluir información acerca de la máquina, como el nombre, ubicación, número de serie, dirección IP y dirección MAC en el e-mail. • Firma: introduzca la firma prefijada (hasta 128 caracteres). • Informe confirmación: especifique si se imprimirá un informe de confirmación después de cada envío de e-mail. Los informes de confirmación se pueden imprimir siempre, no imprimir o imprimir sólo cuando se produce un error. • Agregarme al campo "Para:" seleccione si se agregará automáticamente la dirección del remitente en el campo “Para:”. • Agregarme al campo "CC": seleccione si se agregará automáticamente la dirección del remitente en el campo “CC:”. • Editar destinatarios de e-mail: especifique si se permitirá editar los campos "Para:", "CC:" y “De:”. **Libreta de direcciones pública** Permite importar o recuperar la información de direcciones en formato de valores separados por comas (CSV). Al importar una nueva libreta de direcciones en formato CSV, todas las direcciones anteriores quedarán sustituidas por las nuevas. Archivo de libreta de direcciones (*.CSV): permite importar información de direcciones a la máquina. Especifique el nombre del archivo o haga clic en [Examinar] para ubicar el archivo CSV y haga clic en [Importar ahora]. **NOTA:** No abra el archivo CSV con software como Microsoft Excel. Una vez que se abre el archivo CSV con el software, se edita automáticamente y el archivo editado no se puede usar para la máquina. Asignar libreta de direcciones existente: permite descargar la información de direcciones en un archivo CSV. Haga clic en este botón para descargar el archivo CSV.
	Fax de Internet	Permite configurar las opciones de Fax de Internet. **Prefijados** Mensaje: muestra el mensaje de fax de Internet prefijado. Firma: muestra la firma de fax de Internet prefijada. Informe confirmación: muestra si se imprimirá un informe de confirmación después de cada envío de fax de Internet o sólo cuando se produzca un error. Editar: haga clic en este botón para editar la información anterior y otras opciones de fax de Internet del siguiente modo.

Función		Opciones de configuración
Servicios	**Fax de Internet (continuación)**	**Prefijados (continuación)** • Opciones de impresión de los faxes de Internet entrantes: permite seleccionar las opciones de impresión para la cabecera y contenido de los faxes de Internet entrantes. • Asunto: especifique el asunto del fax de Internet. • Mensaje: especifique el mensaje de fax de Internet prefijado. • Usuario: seleccione si se va a incluir el nombre de usuario del remitente y su dirección de correo electrónico en el fax de Internet. • Datos adjuntos: seleccione si se debe incluir información acerca de los datos adjuntos, como la cantidad de páginas y el formato del archivo en el fax de Internet. • Información del dispositivo: seleccione si se debe incluir información acerca de la máquina, como el nombre, ubicación, número de serie, dirección IP y dirección MAC en el fax de Internet. • Firma: introduzca la firma prefijada (hasta 128 caracteres). • Informe confirmación: especifique si se imprimirá un informe de confirmación después de cada fax de Internet enviado. Los informes de confirmación se pueden imprimir siempre, no imprimir o imprimir sólo cuando se produce un error. **Libreta de direcciones pública** Permite importar o recuperar la información de direcciones en formato de valores separados por comas (CSV). Al importar una nueva libreta de direcciones en formato CSV, todas las direcciones anteriores quedarán sustituidas por las nuevas. Archivo de libreta de direcciones (*.CSV): permite importar información de direcciones a la máquina. Especifique el nombre del archivo o haga clic en [Examinar] para ubicar el archivo CSV y haga clic en [Importar ahora]. **NOTA:** No abra el archivo CSV con software como Microsoft Excel. Una vez que se abre el archivo CSV con el software, se edita automáticamente y el archivo editado no se puede usar para la máquina. Asignar libreta de direcciones existente: permite descargar la información de direcciones en un archivo CSV. Haga clic en este botón para descargar el archivo CSV.
	Fax	Permite configurar las opciones de fax. **Opciones de fax** Servicio de fax: seleccione si desea utilizar la función [Escanear a fax] o [Escanear a servidor de faxes]. **Valores prefijados** General: • Historial de trabajos: muestra la opción [Historial de trabajos] configurada en la página [General]. • Informe confirmación: muestra si se imprimirá un informe de confirmación después de cada fax enviado. Los informes de confirmación se pueden imprimir siempre, no imprimir o imprimir sólo cuando se produce un error.

Función		Opciones de configuración
Servicios	**Fax (continuación)**	• Editar: muestra la página [General], que permite configurar las siguientes opciones: - Historial de trabajos: especifique si desea incluir nombres de usuario y de dominio en historiales de trabajos. - Informe confirmación: especifique si se imprimirá un informe de confirmación después de cada fax enviado. Los informes de confirmación se pueden imprimir siempre, no imprimir o imprimir sólo cuando se produce un error. **Configuración del depósito de faxes** Se muestra cuando [Servicio de fax] en [Opciones de fax] está definido para [Escanear a servidor de faxes]. Destino del fax: • Protocolo: seleccione un protocolo de transferencia entre [FTP], [SMB] y [SMTP]. • Nombre de host/Dirección IP y puerto: introduzca el nombre de host/dirección IP y número de puerto del protocolo de transferencia. • Compartir: introduzca el nombre compartido. Esta opción sólo aparece cuando se selecciona [SMB] en [Protocolo]. • Ruta del documento: especifique la ruta al depósito de archivos (hasta 128 caracteres). • Nombre de conexión: especifique el nombre de conexión que se utilizará. • Clave: especifique la clave para el nombre de conexión. • Volver a introducir la clave: vuelva a introducir la clave para su verificación. **Opciones de faxes recibidos** Selector de buzón: • Configuración del selector de buzones: seleccione si desea o no clasificar los documentos recibidos en los buzones por línea de entrada. Configuración del selector de buzones: • Cambiar opciones: si se selecciona la casilla de verificación de la línea de entrada que se va a editar y se hace clic en este botón, se abre una página que permite editar la siguiente información para la línea de entrada. - Guardar los faxes entrantes en el buzón designado: especifique si se van a guardar los faxes entrantes en el buzón especificado. - Número de buzón: introduzca el número de buzón en el que se van a guardar los faxes entrantes.

Función		Opciones de configuración
Servicios	**Escaneado de red**	**General** Permite configurar información general del servicio de Escaneado de red. Escaneado de red: • Informe confirmación: permite seleccionar si se imprimirá o no un informe de confirmación. Si está activado, se imprime un informe que indica si el trabajo se ejecutado correctamente o no. • Sistema: muestra el tipo de medida: pulgadas o milímetros. Plantillas de distribución: • Número máximo de plantillas de trabajo: muestra la cantidad máxima de plantillas de trabajo. • Hora de inicio de la actualización: permite especificar la hora a la que la máquina recuperará las plantillas de un servidor y guardará una copia en la máquina para poder verlas desde el panel de control. Depósito de distribución de plantillas: • Fuente de conexión: seleccione si se solicitará que se inicie sesión como usuario en el panel de control de la máquina. Historial de trabajos: • Información opcional: especifique si los nombres de usuario y dominio se incluirán en los historiales de trabajo. **Configuración del depósito de archivos** Permite ver y modificar el depósito de archivos en el servidor de grupo remoto. Destino de archivo prefijado: permite especificar el destino de archivo prefijados de trabajos de escaneado. Haga clic en el botón [Editar] para editar las siguientes opciones del destino de archivo prefijado. • Nombre sencillo: asigne un nombre al depósito de archivos (hasta 64 caracteres). • Protocolo: seleccione un protocolo de transferencia entre [FTP], [NetWare], [SMB], [HTTP] y [HTTPS]. • Nombre de host/Dirección IP y puerto: introduzca el nombre de host/dirección IP y número de puerto del protocolo de transferencia. Esta opción sólo aparece cuando se selecciona [FTP], [SMB], [HTTP] o [HTTPS] en [Protocolo]. • Validar certificado SSL de depósito: marque la casilla de verificación para validar el certificado SSL de depósito. Esta opción sólo aparece cuando se selecciona [HTTPS] en [Protocolo].

Función		Opciones de configuración
Servicios	**Escaneado de red (continuación)**	**Configuración del depósito de archivos (continuación)** • Compartir: introduzca el nombre compartido. Esta opción sólo aparece cuando se selecciona [SMB] en [Protocolo]. • Ruta y nombre de archivo del script (de la raíz HTTP): especifique la ruta y nombre de archivo del script. Esta opción sólo aparece cuando se selecciona [HTTP] en [Protocolo]. • Ruta del documento: especifique la ruta al depósito de archivos (hasta 128 caracteres). • Nombre del servidor: especifique el nombre del servidor. Esta opción sólo aparece cuando se selecciona [NetWare]. • Volumen del servidor: especifique el nombre del servidor. Esta opción sólo aparece cuando se selecciona [NetWare]. • Contexto NDS: especifique el contexto NDS. Esta opción sólo aparece cuando se selecciona [NetWare]. • Árbol NDS: especifique el árbol NDS. Esta opción sólo aparece cuando se selecciona [NetWare]. • Nombre de conexión: especifique el nombre de conexión que se utilizará. • Clave: especifique la clave para el nombre de conexión. • Volver a introducir la clave: vuelva a introducir la clave para su verificación. Destinos de archivo alternativos: permite administrar destinos de archivo alternativos para escanear. Seleccione [Agregar], [Editar] o [Eliminar] para administrar la lista de destino. **Servidores de validación** Permite agregar, editar o eliminar servidores de validación de metadatos. Agregar: muestra la página [Añadir servidor de validación], que permite configurar las siguientes opciones: Información de servidor: • Protocolo: seleccione el protocolo del servidor que se agregará. • Nombre de host/Dirección IP y puerto: introduzca el nombre de host/dirección IP y número de puerto del servidor. • Ruta: especifique la ruta del servidor. • Tiempo de espera de respuesta: especifique el tiempo en segundos antes de que el servidor finalice el tiempo de espera. Editar: muestra una página que permite editar las opciones anteriores del servidor seleccionado. Eliminar: elimina el servidor seleccionado. **Gestión de plantillas de escaneado** Configuración: muestra los pasos necesarios para configurar una plantilla de trabajo y el estado de cada paso (se necesiten o no). Servicio de gestión de plantillas: seleccione activar o no el servicio de gestión de plantillas. **Plantilla prefijada** Permite definir la plantilla de trabajo prefijada. Para obtener más información sobre las funciones disponibles, consulte *Plantillas de trabajo en la página 169*.

Función		Opciones de configuración
Servicios	**Escaneado de red (continuación)**	**Avanzadas** Configuración del conjunto de plantillas. Permite ver y modificar la configuración del conjunto remoto. Depósito de plantillas remoto: • Protocolo: seleccione un protocolo de transferencia entre [FTP], [NetWare], [SMB], [HTTP] y [HTTPS]. • Nombre de host/Dirección IP y puerto: introduzca el nombre de host/dirección IP y número de puerto del protocolo de transferencia. Esta opción sólo aparece cuando se selecciona [FTP], [SMB], [HTTP] o [HTTPS] en [Protocolo]. • Validar certificado SSL de depósito: marque la casilla de verificación para validar el certificado SSL de depósito. Esta opción sólo aparece cuando se selecciona [HTTPS] en [Protocolo]. • Compartir: introduzca el nombre compartido. Esta opción sólo aparece cuando se selecciona [SMB] en [Protocolo]. • Ruta y nombre de archivo del script (de la raíz HTTP): especifique la ruta y nombre de archivo del script. Esta opción sólo aparece cuando se selecciona [HTTP] en [Protocolo]. • Ruta del documento: especifique la ruta al depósito de archivos (hasta 128 caracteres). • Nombre del servidor: especifique el nombre del servidor. Esta opción sólo aparece cuando se selecciona [NetWare]. • Volumen del servidor: especifique el nombre del servidor. Esta opción sólo aparece cuando se selecciona [NetWare]. • Contexto NDS: especifique el contexto NDS. Esta opción sólo aparece cuando se selecciona [NetWare]. • Árbol NDS: especifique el árbol NDS. Esta opción sólo aparece cuando se selecciona [NetWare]. • Credenciales de conexión para acceder al destino: seleccione [Sistema] para especificar el nombre y clave de conexión en esta página. Seleccione [Mostrar mensaje en la interfaz] para especificar la ID y clave en el panel de control de la máquina cuando se solicita un trabajo. Seleccione [No] para desactivar la autenticación. [No] aparece sólo cuando se selecciona [HTTP] o [HTTPS]. • Nombre de conexión: especifique el nombre de conexión que se utilizará. • Clave: especifique la clave para el nombre de conexión. • Volver a introducir la clave: vuelva a introducir la clave para su verificación.
	Escanear a base	Permite configurar la función Escanear a base. Esta función solo está disponible cuando está activada la autenticación remota. **General** Estado: seleccione si desea activar o desactivar la función Escanear a base. Nombre sencillo: asigne un nombre al directorio base al que se enviarán los trabajos de Escanear a base. El nombre puede contener hasta 127 caracteres. Determinar directorio base: especifique un método para determinar el directorio base. [Consulta LDAP] busca el directorio base a través de LDAP. [Sin consulta LDAP] determina el directorio base utilizando la configuración de recursos de la máquina. Ruta del directorio base de la red: defina el directorio base con formato UNC (hasta 128 caracteres). Esta opción se muestra cuando [Determinar directorio base] se ha definido como [Sin consulta LDAP].

Función		Opciones de configuración
Servicios	**Escanear a base (continuación)**	Asignación LDAP para directorio base: muestra el atributo LDAP del directorio base. Para cambiarlo, haga clic en este vínculo e introdúzcalo en la página [Asignaciones de usuarios LDAP] mostrada. El atributo puede contener hasta 64 caracteres. Crear subdirectorio automáticamente: especifique crear o no automáticamente un subdirectorio. Subdirectorio: introduzca el nombre del subdirectorio (hasta 64 caracteres). Agregar "Nombre de usuario" a la ruta: especifique si desea agregar el nombre de usuario a la ruta del directorio base. Crear automáticamente un directorio "Nombre de usuario" si no existe uno: especifique se desea crear un directorio de nombre de usuario. Estructura de directorios: seleccione el formato de la ruta del directorio. Utilice el dominio para usuario autenticado (WorkCentre 5225A/5230A): seleccione la casilla de verificación al usar información de dominio para la autenticación de usuario.
	Software de la máquina	Permite actualizar el software de la máquina. **Actualizaciones** Actualizaciones: seleccione si desea actualizar el software de la máquina. **Actualización manual** Permite actualizar de forma manual el software de la máquina. Última actualización: muestra la versión del software actual del controlador de la máquina. Actualización manual: especifique el archivo del último software.
	Servicios Xerox	**Servidor de comunicación Xerox** Esta página permite que la máquina se comunique con el Servidor de comunicación Xerox. El servidor es necesario para las funciones Asistente de contadores y Asistente de consumibles. General: • Número de serie de la máquina: muestra el número de serie de la máquina. • URL del servidor de comunicación Xerox: muestra la dirección del Servidor de comunicación Xerox. • Estado del registro del servidor de comunicación: muestra si la máquina está registrada en el Servidor de comunicación Xerox. Para solicitar el registro, seleccione la casilla de verificación [Solicitar registro]. Configuración de la comunicación: • Comunicación servidor: permite especificar si se comunicará con el Servidor de comunicación Xerox cuando [Estado del registro del servidor de comunicación] es [Registrado]. La casilla de verificación no se puede seleccionar cuando el estado es [No registrado] o [Pendiente].

Función		Opciones de configuración
Servicios	**Servicios Xerox (continuación)**	• Tiempo de transmisión: si se admite el Servidor de comunicación Xerox, especifique la hora a la que se cargarán las lecturas del Asistente de contadores y los datos de consumibles. • Intervalo de transmisión (asistente de consumibles): muestra el intervalo para transmitir los datos de suministros. • Fecha de la última transmisión: muestra la última transmisión del Asistente de contadores o Asistente de consumibles. Registro de la comunicación: Muestra los registros de transmisión del Servidor de comunicación Xerox. • Datos transmitidos: muestra los datos transmitidos. • Fecha y hora: muestra la fecha y la hora de la transmisión de datos.
	Servicios personalizados	**Opciones de validación** • Exportar nombre de usuario: seleccione la casilla de verificación para enviar un nombre de usuario con una solicitud de transmisión si el usuario se autentica a través de un servidor de autenticación remota. **Servicios personalizados** Permite activar o desactivar el servicio Servicios personalizados mediante la selección o no de la casilla de verificación.

Función		Opciones de configuración
Contabilidad	**Contabilidad estándar de Xerox**	**Administrar contabilidad** En esta página se muestra una lista de los usuarios registrados. Si los usuarios registrados se muestran en una o varias páginas, utilice el botón [Anterior] o [Siguiente] para desplazarse de una página a otra. Para ordenar la lista, haga clic en [ID] o [Nombre]. Agregar usuario nuevo: haga clic en este botón para registrar la información del usuario nuevo. Usuario: • ID de usuario: introduzca hasta 32 caracteres para la ID de usuario. • Nombre de usuario: introduzca hasta 32 caracteres para el nombre de usuario. • Clave: introduzca de 4 a 12 caracteres alfanuméricos para la clave. Límites de uso: Establezca el número máximo de impresiones por página (entre 0 y 9999999). • Impresiones de impresora en negro: establezca el número máximo de impresiones permitidas para imprimir en blanco y negro. • Impresiones de copia en negro: establezca el número máximo de impresiones permitidas para realizar copias en blanco y negro. • Imágenes escaneadas en color (WorkCentre 5225A/5230A): permite configurar el número de máximo de impresiones permitidas para el escaneado en color. • Imágenes escaneadas en negro: establezca el número máximo de impresiones permitidas para escanear en blanco y negro. • Imágenes de fax enviadas: establezca el número máximo de impresiones permitidas para las transmisiones de fax. • Imágenes enviadas de fax de Internet: establezca el número máximo de impresiones permitidas para las transmisiones de fax de Internet.

Función		Opciones de configuración
Contabilidad	**Contabilidad estándar de Xerox (continuación)**	Función del usuario: • Función del usuario: seleccione una función del usuario para el usuario. • Agregar este usuario al grupo de autorización: seleccione un grupo de autorización para el usuario. De forma prefijada, los usuarios pertenecen al Grupo de autorización 00 (grupo prefijado). Los grupos de la lista se definen en [Crear grupos de autorización] en la carpeta [Seguridad]. Seleccionar todo: haga clic en este botón para seleccionar todos los usuarios de la lista. Límites y acceso: para cambiar la información del usuario, seleccione la casilla de verificación del usuario y haga clic en el botón [Límites y acceso]. Usuario: • ID de usuario: muestra la ID de usuario. • Nombre de usuario: introduzca hasta 32 caracteres para el nombre de usuario nuevo. • Clave: introduzca de 4 a 12 caracteres alfanuméricos para la clave nueva. Límites de uso: permite cambiar la cantidad de impresiones permitidas realizar al usuario para cada elemento. Para restaurar el valor de Límites de uso, seleccione la casilla de verificación [Restaurar]. Para restaurar todos los valores de Límites de uso, haga clic en [Restaurar todo]. Función del usuario: • Función del usuario: seleccione una función del usuario para el usuario. • Agregar este usuario al grupo de autorización: seleccione un grupo de autorización para el usuario. De forma prefijada, los usuarios pertenecen al Grupo de autorización 00 (grupo prefijado). Los grupos de la lista se definen en [Crear grupos de autorización] en la carpeta [Seguridad]. Derechos de acceso: muestra las cuentas de grupo vinculadas al usuario. Para cambiar la información de la cuenta de grupo, haga clic en [Editar] para ver la página [Acceso a cuenta de grupo]. • Acceso a cuenta de grupo: muestra la lista de la información de cuenta de grupo vinculada al usuario seleccionado. Si la información se muestran en una o varias páginas, utilice el botón [Anterior] o [Siguiente] para desplazarse de una página a otra. Para ordenar la lista, haga clic en [Acceso], [ID] o [Nombre]. Se puede cambiar la información de las cuentas de grupo vinculadas al usuario. - Acceso: seleccione la casilla de verificación de la cuenta de grupo que se vinculará al usuario. Para vincular todas las cuentas de grupo al usuario, haga clic en [Seleccionar todo]. - ID: muestra la ID de la cuenta de grupo. - Nombre: muestra el nombre de la cuenta de grupo. - Prefijado: seleccione una cuenta de grupo prefijado para este usuario. Eliminar usuario: para eliminar un usuario, seleccione la casilla de verificación del usuario y haga clic en el botón [Eliminar usuario]. Para eliminar todos los usuarios de la lista, haga clic en el botón [Seleccionar todo] y, a continuación en el botón [Eliminar usuario]. **Cuentas de grupo** En esta página se muestra una lista de las cuentas de grupo registradas. Si las cuentas de grupo se muestran en una o varias páginas, utilice el botón [Anterior] o [Siguiente] para desplazarse de una página a otra. Para ordenar la lista, haga clic en [ID] o [Nombre].

Función		Opciones de configuración
Contabilidad	**Contabilidad estándar de Xerox (continuación)**	Agregar cuenta: haga clic en este botón para registrar la información de una cuenta de grupo nueva. • ID de cuenta: introduzca hasta 32 caracteres para la ID de cuenta. • Nombre de la cuenta: introduzca hasta 32 caracteres para el nombre de la cuenta. Ver el uso: para ver cuántas impresiones se han utilizado, seleccione la casilla de verificación de una cuenta de grupo y haga clic en el botón [Ver el uso]. Administrar: para cambiar la información de la cuenta de grupo, seleccione la casilla de verificación de la cuenta de grupo y haga clic en el botón [Administrar]. ID de cuenta: • ID de cuenta: muestra la ID de cuenta. • Nombre de la cuenta: introduzca hasta 32 caracteres para el nombre de la cuenta nueva. • Prefijado para usuarios nuevos: para definir esta cuenta de grupo como prefijada para usuarios nuevos, seleccione la casilla de verificación [Activado]. Acceso de usuarios: Seleccione los usuarios que desea vincular a la cuenta de grupo. Para vincular todos los usuarios, haga clic en [Seleccionar todo]. Eliminar cuenta: para eliminar una cuenta de grupo, seleccione la casilla de verificación de la cuenta de grupo y haga clic en el botón [Eliminar cuenta]. **Informar y restaurar** Generar informe: haga clic en este botón para generar un informe de los usuarios/cuentas de grupo en formato CSV. Para descargar el informe generado, haga clic en [Descargar informe en formato CSV]. Restaurar los datos de uso: haga clic en este botón para restaurar los datos de uso de todos los usuarios/cuentas de grupo registrados. Reajuste automático: haga clic en este botón para establecer el reajuste automático de los datos de uso. Los datos de uso se pueden reajustar cada mes, cada trimestre o cada año. También se puede establecer la fecha y hora del reajuste automático. Restaurar a las opciones prefijadas: haga clic en este botón para restablecer los valores prefijados de las opciones de usuario/cuenta de grupo registrados.

Función		Opciones de configuración
Contabilidad	**Configuración de contabilidad**	Permite administrar la función de Contabilidad. **Tipo de contabilidad** Seleccione el tipo de administración de cuentas que se realizará. **Verificar datos de usuario** Especifique si desea comprobar los datos de usuario al autenticar el usuario. Esta opción está disponible sólo cuando [Tipo de contabilidad] se ha definido como [Contabilidad de red]. **Verificar los datos de usuario de los trabajos de impresora/fax directo** Especifique si desea comprobar los datos de usuario durante la autenticación del usuario en los trabajos de impresión y fax. Esta opción está disponible sólo cuando [Tipo de contabilidad] se ha definido como [Contabilidad de red]. **Personalizar indicadores de usuario** Especifique si desea solicitar la ID de usuario y la ID de cuenta o sólo la ID de usuario o ID de cuenta al realizar la autenticación. Esta opción está disponible sólo cuando [Tipo de contabilidad] se ha definido como [Contabilidad de red]. **Contabilidad (obligatorio)** Esta opción se muestra o no, según los ajustes de autenticación y contabilidad seleccionados. Sistema de autenticación: muestra la página [Sistema de autenticación]. Para obtener más información sobre la página, consulte *Sistema de autenticación en la página 231*. Servidor Kerberos: muestra la página [Opciones de servidores Kerberos]. Para obtener más información sobre la página, consulte *Servidor Kerberos en la página 231*. Servidor SMB: muestra la página de opciones [Opciones de servidor SMB]. Para obtener más información sobre la página, consulte *Servidor SMB en la página 232*. Servidor LDAP: muestra la página [Servidor LDAP]. Para obtener más información sobre la página, consulte *Servidor LDAP en la página 204*. Asignaciones de usuarios LDAP: muestra la página [Asignaciones de usuarios LDAP]. Para obtener más información sobre la página, consulte *Asignaciones de usuarios LDAP en la página 205*. Autenticación LDAP: muestra la página [Autenticación LDAP]. Para obtener más información sobre la página, consulte *Autenticación LDAP en la página 205*. Acceso de grupo LDAP: muestra la página [Acceso de grupo LDAP], consulte *Acceso de grupo LDAP en la página 206*.

Función		Opciones de configuración
Contabilidad	**Configuración de contabilidad (continuación)**	Personalizar filtros: muestra la página [Personalizar filtros]. Para obtener más información sobre la página, consulte *Personalizar filtros en la página 206*. **Configuración de contabilidad** Esta opción se muestra o no, según los ajustes de autenticación y contabilidad seleccionados. Número de cuenta: introduzca el número de cuenta de la configuración de autenticación que desea editar. Editar: muestra la página [Configuración de cuenta de usuario], que permite editar las configuraciones de autenticación del número de cuenta especificado. Identificación usuario: • Número de cuenta: muestra el número de cuenta especificado. • Nombre de usuario: introduzca el nombre de usuario. • ID de usuario: introduzca la ID de usuario. • Clave: introduzca la clave de la ID de usuario. • Vuelva a introducir la clave: vuelva a introducir la clave para su verificación. • ID de la tarjeta: introduzca la ID de la tarjeta del usuario. Acceso a funciones: • Servicio de copia: Acceso a funciones: especifique el tipo de control de acceso para los trabajos de copia. • Servicio de fax: Acceso a funciones: especifique el tipo de control de acceso para los trabajos de fax. • Servicio de escaneado: Acceso a funciones: especifique el tipo de control de acceso para los trabajos de escaneado. • Servicio de impresión: Acceso a funciones: especifique el tipo de control de acceso para los trabajos de impresión. Impresiones/límites: • Límite de copia en blanco y negro: especifique los límites para las copias en blanco y negro. • Límite de escaneado en color (WorkCentre 5225A/5230A): especifica los límites para los escaneados en color. • Límite de escaneado en blanco y negro: especifique los límites para el escaneado en blanco y negro. • Límite de impresión en blanco y negro: especifique los límites para las impresiones en blanco y negro. Función del usuario: • Función del usuario: seleccione una función del usuario para el usuario. • Agregar este usuario al grupo de autorización: seleccione un grupo de autorización para el usuario. De forma prefijada, los usuarios pertenecen al Grupo de autorización 00 (grupo prefijado). Los grupos de la lista se definen en [Crear grupos de autorización] en la carpeta [Seguridad]. **Configuración del estado prefijado del dispositivo** Esta opción se muestra o no, según los ajustes de autenticación y contabilidad seleccionados.

Función		Opciones de configuración
Contabilidad	**Configuración de contabilidad (continuación)**	Acceso al dispositivo: muestra la página [Configuración de autenticación > Acceso al dispositivo]. Esta página permite controlar el acceso a las funciones de la máquina. Las siguientes opciones no son válidas cuando [Tipo de conexión] se ha definido como [No se requiere conexión]. Se requiere autenticación para: • Funciones de Todos los servicios: para solicitar la autenticación del usuario para acceder a las funciones de todos los servicios, seleccione [Bloqueadas]. Para no solicitar autenticación, seleccione [Desbloqueadas]. • Funciones de Estado de trabajos: para solicitar la autenticación del usuario para acceder a las funciones de estado de trabajos, seleccione [Bloqueadas]. Para no solicitar autenticación, seleccione [Desbloqueadas]. • Funciones de Estado de la máquina: para solicitar la autenticación del usuario para acceder a las funciones de estado de la máquina, seleccione [Bloqueadas]. Para no solicitar autenticación, seleccione [Desbloqueadas]. Acceso al servicio: muestra la página [Configuración de autenticación > Acceso al servicio], que permite establecer un control de acceso a determinados servicios de la máquina. Las siguientes opciones no son válidas cuando [Tipo de conexión] se ha definido como [No se requiere conexión]. Se requiere autenticación para: • Servicios instalados: para solicitar la autenticación del usuario para acceder a todos los servicios mostrados en esta página, seleccione [Bloquear todo]. Para no solicitar autenticación del usuario, seleccione [Desbloquear todo]. Para establecer controles de acceso para los siguientes servicios, seleccione una de las siguientes opciones: - [Desbloqueado]: no requiere la autenticación del usuario para acceder a un servicio. - Bloqueados (ocultar icono): requiere la autenticación del usuario y no muestra los menús de servicios para los usuarios no autenticados. - Bloqueados (mostrar icono): requiere la autenticación del usuario, pero muestra los menús de servicios para los usuarios no autenticados. • Copia: seleccione una opción de control de acceso al servicio Copia. • Fax: seleccione una opción de control de acceso al servicio Fax. • Fax de Internet: seleccione una opción de control de acceso al servicio Fax de Internet. • Escanear a buzón: seleccione una opción de control de acceso al servicio Escanear a buzón. • Copia: seleccione una opción de control de acceso al servicio E-mail. • Escaneado de red: seleccione una opción de control de acceso al servicio Escaneado de red. • Escanear a PC: seleccione una opción de control de acceso al servicio Escanear a PC. • Imprimir: seleccione una opción de control de acceso al servicio Imprimir. • Enviar del buzón: seleccione una opción de control de acceso al servicio Enviar del buzón. • Programación guardada: seleccione una opción de control de acceso al servicio Programación guardada.

Función		Opciones de configuración
Contabilidad	**Configuración de contabilidad (continuación)**	• Hojas de flujo de trabajo: seleccione una opción de control de acceso al servicio Hojas de flujo de trabajo. • Servicios personalizados: seleccione una opción de control de acceso al servicio Servicios personalizados.
	Opciones de la pantalla de conexión a contabilidad	**Opciones de la pantalla de conexión a contabilidad** • Nombre alternativo para ID de usuario: introduzca un nombre alternativo para la “ID de usuario”, que se mostrará en la pantalla de conexión de la pantalla táctil y en Servicios de Internet de CentreWare y se imprimirá en los informes. El nombre puede contener hasta 15 caracteres. • Ocultar ID de usuario (***): especifica si se mostrará la ID de usuario o se ocultará con asteriscos en la pantalla de conexión.

Función		Opciones de configuración
Seguridad	**Configuración de autenticación**	Permite configurar la función de Autenticación. **Configuración de autenticación** Tipo de conexión: seleccione el método de inicio de sesión de usuario. - No se requiere conexión: no realiza la autenticación. - Conexión a cuentas locales: lleva a cabo la autenticación utilizando la información de usuario registrada previamente en la máquina. - Conexión a cuentas remotas: lleva a cabo la autenticación utilizando la información de usuario registrada previamente en el servidor remoto. - Xerox Secure Access: lleva a cabo la autenticación utilizando Xerox Secure Access. Impresión de buzón: seleccione si se va a solicitar la autenticación de usuario al imprimir documentos guardados en buzones. Buzón a PC/servidor: seleccione si se va a solicitar la autenticación de usuario al recuperar documentos de los buzones. Impresión sin cuenta: seleccione si se va a permitir procesar trabajos de impresión sin nombre de usuario o sin introducir la clave. Verificar los datos del usuario para los trabajos de impresora/fax directo: seleccione si se van a verificar los datos del usuario antes de procesar trabajos de fax directo o impresión. Usuario invitado: seleccione si se va a permitir utilizar la máquina como usuario invitado a un usuario no registrado. Clave de invitado: introduzca la clave de invitado. La palabra clave puede contener entre 4 y 12 dígitos. Vuelva a introducir la clave de invitado: vuelva a introducir la clave para su verificación. Guardar cuentas remotas en esta máquina: seleccione si se van a guardar o no cuentas remotas en esta máquina. Eliminar cuentas remotas: esta opción está activada si [Guardar cuentas remotas en esta máquina] se ha definido como [Activado]. Seleccione si se van a eliminar o no automáticamente cuentas remotas guardadas en la máquina y la frecuencia con la que se van a eliminar. Semanal: esta opción está activada si [Eliminar cuentas remotas] se ha definido como [Semanal]. Seleccione un día de la semana para eliminar las cuentas remotas guardadas en la máquina. Día: esta opción está activada si [Eliminar cuentas remotas] se ha definido como [Mensual]. Seleccione un día del mes para eliminar las cuentas remotas guardadas en la máquina. Hora: esta opción está activada si [Eliminar cuentas remotas] se ha definido como [Semanal] o [Mensual]. Seleccione una hora para eliminar las cuentas guardadas en la máquina. **Autenticación (obligatorio)** Para obtener más información sobre cada opción, consulte *Contabilidad (obligatorio) en la página 225*.

Función		Opciones de configuración
Seguridad	**Configuración de autenticación**	**Configuración de autenticación** Para obtener más información sobre cada opción, consulte *Configuración de contabilidad en la página 226*. **Configuración del estado prefijado del dispositivo** Para obtener más información sobre cada opción, consulte *Configuración del estado prefijado del dispositivo en la página 226*.
	Configuración de datos del usuario	Permite configurar las opciones de autenticación de ID de usuario. Las opciones mostradas en cada página dependen del método de autenticación seleccionado. **Nombre alternativo para ID de usuario** Introduzca el nombre que desea mostrar en la pantalla táctil de la máquina y en Servicios de Internet de CentreWare, o imprimir en informes, en lugar del nombre de usuario. El nombre puede contener hasta 15 caracteres. **Ocultar ID de usuario (***)** Especifique si se van a ocultar o no las ID de usuario con asteriscos cuando se introduzcan. **Nombre alternativo para ID de usuario** Introduzca el nombre que desea mostrar en la pantalla táctil de la máquina y en Servicios de Internet de CentreWare, o imprimir en informes, en lugar de la ID de cuenta. El nombre puede contener hasta 15 caracteres. **Ocultar ID de cuenta (***)** Especifique si se van a ocultar o no las ID de cuenta con asteriscos cuando se introduzcan. **Registro accesos fallidos** Permite especificar la cantidad de fallos de autenticación que se admitirán dentro de determinado período antes de registrar el intento como error. **Guardar datos de usuario** Especifique si se van a guardar los datos de usuario en el disco duro de la máquina o en memoria no volátil. **ID de usuario para conexión** Especifique si se va a distinguir entre minúsculas y mayúsculas en las ID de usuario de autenticación remota. **ID de usuario para conexión** Especifique si el cuadro de texto de la ID de usuario tendrá en cuenta las mayúsculas y minúscula cuando se autentica la ID de usuario desde un servidor remoto. **Longitud mínima de clave** Especifique el número mínimo de dígitos permitido para una clave.

Función		Opciones de configuración
Seguridad	**Crear grupos de autorización**	**Crear grupos de autorización** Permite crear grupos de autorización que se asignarán a usuarios. Se pueden crear 20 grupos, incluido el grupo prefijado. Editar: muestra la página [Configuración de autorización] para un número de grupo. **Configuración de autorización** Permite configurar las opciones de un grupo. • Nombre del grupo: introduzca un nombre de grupo de hasta 32 caracteres. • Restringir método de selección de destinatario: especifica si se permitirá o no a los miembros del grupo especificar destinatarios utilizando el teclado de la pantalla y los botones del panel de control, cuando la opción [Restringir método de selección de destinatario] se ha definido como Solo desde libreta de direcciones]. • Restringir usuario edición lib. direcciones: especifique si se va a permitir o no editar la libreta de direcciones a los miembros del grupo, cuando [Restringir al usuario la edición de la libreta direcciones] se ha definido com [Sí]. • Permitir al usuario desactivar opciones activas: especifica si se va a permitir o no la desactivación de la función Marca de agua a los miembros del grupo durante la sesión de usuario, cuando [Permitir al usuario desactivar opciones activas] se ha definido como [Activar opciones activas]. • Al detectar código de protección: especifica qué hacer en caso de detectar un código de protección en un trabajo de un usuario de este grupo.
	Servidores de autenticación remota	**Sistema de autenticación** • Opciones del sistema de autenticación: permite seleccionar el método de autenticación remota que se utilizará. • Tiempo de espera de respuesta del servidor: especifica el valor de tiempo de espera para la conexión con el servidor. • Tiempo de espera de la búsqueda: especifica el valor de tiempo de espera para la búsqueda en el servidor. • Usar formato de nombre principal de usuario (UPN): especifica el uso del formato de nombre principal de usuario para los nombres de usuario. **Servidor Kerberos** Permite configurar los servidores Kerberos (de 1 a 5). Nombre/Dirección IP del servidor primario: introducir el nombre del servidor o dirección IP del servidor primario. Nº de puerto del servidor primario: especifique el número de puerto del servidor primario. Nombre/Dirección IP del servidor secund.: introduzca el nombre del servidor o dirección IP del servidor secundario. Nº de puerto del servidor secund.: introduzca el número de puerto del servidor secundario. Nombre del dominio: especifique un nombre de dominio.

Función		Opciones de configuración
Seguridad	**Servidores de autenticación remota (continuación)**	**Servidor SMB** Configuración de servidores SMB: especifique el método de configuración para un servidor SMB. Las opciones disponibles para los servidores SMB del 1 al 5 son: Nombre del dominio: especifique un nombre de dominio. Nombre/Dirección IP del servidor: especifique un nombre de servidor o una dirección IP. **Opciones de Xerox Secure Access** Indicador prefijado: muestra el mensaje prefijado que se mostrará en la pantalla de conexión de Xerox Secure Access. Para cambiar el mensaje, introduzca el mensaje con un máximo de 255 caracteres. Título prefijado: muestra el título prefijado para la pantalla de conexión de Xerox Secure Access. Conexión local: especifique si se permitirá la conexión desde la máquina. Obtener código de contabilidad: especifique si se llevará a cabo la administración de cuentas utilizando la información recibida del servidor Xerox Secure Access. Tiempo de espera de conexión: permite especificar el tiempo de espera de conexión con el servidor Xerox Secure Access.
	Filtro IP	La función Filtro IP proporciona seguridad a la máquina, ya que permite registrar las direcciones IP que podrán comunicarse con la máquina. **Filtro IPv4** Filtro IP: • Filtro IP: seleccione si se va a activar la función Filtro IP utilizando direcciones IPv4. Listado de reglas de filtros IP: • Número de regla: muestra los números de entrada de 1 a 10 de las direcciones IP que se van a filtrar • IP/máscara fuente: muestra el intervalo de direcciones IP en formato “dirección IPv4/longitud del prefijo”. • Agregar: muestra la página [Añadir regla filtro IP: IPv4], que permite configurar las siguientes opciones: - Dirección IP fuente: introduzca la dirección IP a la que se permitirá la comunicación con la máquina. - IP/máscara fuente: introduzca la dirección de máscara de la dirección IP en formato de longitud de prefijo. • Editar: muestra la página [Editar regla filtro IP: IPv4], que permite editar la dirección IP seleccionada en [Listado de reglas de filtros IP]. • Eliminar: elimina la dirección seleccionada en [Listado de reglas de filtros IP]. **Filtro IPv6** Filtro IP: • Filtro IP: seleccione si se va a activar o no la función Filtro IP utilizando direcciones IPv6.

Función		Opciones de configuración
Seguridad	**Filtro IP (continuación)**	Listado de reglas de filtros IP: • Número de regla: muestra los números de entrada de 1 a 10 de las direcciones IP que se van a filtrar. • IP/máscara fuente: muestra los intervalos de direcciones IP en formato “dirección IPv6/longitud del prefijo”. • Agregar: muestra la página [Añadir regla filtro IP: IPv6], que permite configurar las siguientes opciones: - Dirección IP fuente: introduzca la dirección IP desde la que se controlará el acceso a la máquina. - IP/máscara fuente: introduzca la dirección de máscara de la dirección IP en formato de longitud de prefijo. • Editar: muestra la página [Editar regla filtro IP: IPv6], que permite editar la dirección IP seleccionada en [Listado de reglas de filtros IP]. • Eliminar: elimina la dirección seleccionada en [Listado de reglas de filtros IP].
	Puerto disponible (WorkCentre 5225A/5230A)	La función Puerto disponible proporciona seguridad a la máquina, ya que permite registrar los puertos que podrán comunicarse con la máquina. **Puerto disponible** Lista de puertos disponibles • Número de regla: muestra los números de reglas de puertos. • Número de puerto: muestra los números de puertos. • Ubicación del puerto: muestra las ubicaciones de los puertos. • Protocolo: muestra los tipos de protocolo de los puertos. • Agregar: muestra la página [Agregar puerto disponible], donde se puede agregar un puerto nuevo. - Número de puerto: introduzca un número de puerto. - Ubicación del puerto: muestra la ubicación del puerto. - Protocolo: introduzca el tipo de protocolo. • Editar: muestra la página [Editar puerto disponible], donde se puede editar un puerto existente. - Número de puerto: introduzca un número de puerto. - Ubicación del puerto: muestra la ubicación del puerto. - Protocolo: introduzca el tipo de protocolo. • Eliminar: elimina las opciones de un puerto seleccionado.
	Historial de auditoría	Los historiales de auditoría registran quién utiliza cada servicio de la máquina y cuándo. La función Historial de auditoría permite supervisar el uso no autorizado, o intentos de uso no autorizado, de la máquina. Es necesario configurar HTTPS antes de activar esta función. **Historial de auditoría** Seleccione si se va a activar o no la función Historial de auditoría.
	Gestión del certificado digital de la máquina	Permite crear y cargar certificados para la comunicación SSL. **Crear nuevo certificado autofirmado** Permite crear un certificado autofirmado para la comunicación SSL. Al hacer clic a este botón se muestra una página que permite introducir los siguientes elementos. Certificado autofirmado: • Tamaño de clave pública: seleccione el tamaño de la clave pública que se asignará al certificado. • Emisor: introduzca al emisor del certificado (hasta 64 caracteres). • Aplicar: haga clic en este botón para generar el certificado.

Función		Opciones de configuración
Seguridad	**Gestión del certificado digital de la máquina (continuación)**	**Cargar certificado firmado** Permite cargar un certificado en la máquina. Se pueden cargar certificados con el formato PKCS#7 y PKCS#12. Este botón se activa cuando la comunicación SSL está activada. Haga clic en este botón para ver la página que permite introducir los siguientes elementos. • Clave: introduzca la clave para acceder al certificado (hasta 36 caracteres). • Volver a introducir la clave: vuelva a introducir la clave para su verificación. • Nombre del archivo: haga clic en el botón [Examinar] para especificar el archivo que se va a importar. • Importar: importa el certificado a la máquina.

Función		Opciones de configuración
Seguridad	**IPSec**	Permite configurar la función IPSec (Security Architecture for Internet Protocol). **Protocolo** Seleccione si se va a activar o no la función IPSec. **Método de autenticación IKE** Seleccione el método de autenticación IKE entre [Clave precompartida] y [Firma digital]. **Clave compartida** Especifique la clave compartida que se utilizará cuando el [Método de autenticación IKE] sea [Clave precompartida]. **Verificar clave compartida** Vuelva a introducir la clave compartida para su verificación. Sólo se muestra cuando cuando el [Método de autenticación IKE] sea [Clave precompartida]. **Certificado del dispositivo** Muestra el siguiente mensaje: “El certificado del dispositivo se activa cuando se selecciona Firma digital como Método de autenticación IKE. Dicho certificado se configura en la página Administración de certificados”. **Duración de IKE SA** Especifique la duración de IKE SA. **Duración de IPSec SA** Especifique la duración de IPSec SA. **Grupo DH** Seleccione un grupo DH. [G2] garantiza mayor seguridad que [G1]. **PFS** Seleccione si se va a activar o no la función PFS (Perfect Forward Security). **Especificar dirección IPv4 de destino** Especifique la dirección de destino en el formato IPv4. **Especificar dirección IPv6 de destino** Especifique la dirección de destino en el formato IPv6. **Comunicar con un dispositivo no IPSec** Seleccione si desea permitir o no la comunicación con los dispositivos no IPSec.
	Administración de certificados	**Categoría** Configure la categoría de certificados que se mostrará en la lista de certificados. Están disponibles las opciones siguientes: Dispositivo local: muestra todos los certificados. Entidades de certificados de confianza: muestra los certificados del servidor SSL. Entidades de certificados intermedios: muestra los certificados del servidor SSL. Otras: muestra los certificados S/MIME y los certificados de archivos de escaneado. **Objetivo del certificado** Seleccione los tipos de certificados que se mostrarán en la lista de certificados.

Función		Opciones de configuración
Seguridad	**Administración de certificados (continuación)**	**Pedido de certificado** Seleccione el orden en el que se mostrarán los certificados. **Mostrar la lista** Muestra la página [Lista de certificados], que enumera todos los certificados de la finalidad y categoría seleccionadas. Las opciones mostradas en la lista son las siguientes: • Anterior: muestra la página anterior cuando la lista de certificados tiene más de una página. • Siguiente: muestra la página siguiente cuando la lista de certificados tiene más de una página. • Categoría: muestra la categoría del certificado seleccionado. • Objetivo del certificado: muestra el objetivo del certificado seleccionado. • Emitido para: muestra al propietario del certificado. • Validez: muestra el estado de validez del certificado. • Detalles del certificado: muestra la página [Detalles del certificado], que muestra los detalles del certificado seleccionado. Las opciones mostradas en la página son las siguientes: - Usar este certificado: haga clic en este botón para utilizar este certificado. - Eliminar: haga clic aquí para eliminar el certificado. Detalles del certificado: - Categoría: muestra la categoría del certificado. - Emitido para: muestra al propietario del certificado. - Emisor: muestra al emisor del certificado. - Número de serie: muestra el número de serie del certificado. - Tamaño de clave pública: muestra el tamaño de la clave pública asignada al certificado. - Válido desde: muestra la fecha y hora a partir de la cual es válido. - Válido hasta: muestra la fecha y hora hasta la que es válido. - Validez: muestra el estado de validez del certificado. - Objetivo del certificado: muestra la finalidad de uso del certificado. - Estado de la selección del certificado: muestra el estado de uso del certificado en la máquina. - Dirección de e-mail: muestra la dirección de e-mail asociada al certificado. - Exportar este certificado: exporta el certificado a la carpeta del certificado del PC cliente con el formato PKCS#7.

Función		Opciones de configuración
Seguridad	**802.1x**	Permite configurar la función de autenticación 802.1. **Activar IEEE 802.1x** Seleccione si se va a activar o no la autenticación IEEE 802.1x. **Método de autenticación** Especifique el método de autenticación IEEE 802.1 x. **Nombre de conexión (Nombre del dispositivo)** Introduzca un nombre de usuario para la autenticación IEEE 802.1. **Clave** Introduzca la clave para el nombre de usuario. **Volver a introducir la clave** Vuelva a introducir la clave para su verificación. **Validación del certificado** Seleccione si se va a validar o no el certificado del servidor cuando [Método de autenticación] se ha definido como [PEAP/MS-CHAPv2].
	Opciones SSL/TLS	Permite configurar la comunicación SSL/TLS. **HTTP: Comunicación SSL/TLS** Seleccione activar la comunicación HTTPS SSL/TLS. **HTTPS: Número de puerto de comunicación SSL/TLS** Introduzca el número de puerto que se utilizará en las comunicaciones HTTPS-SSL/TLS. **LDAP: Comunicación SSL/TLS** Seleccione activar la comunicación LDAP SSL/TLS. **Comunicación S/MIME** Seleccione el uso de un certificado para la transmisión y recepción de e-mail a través de la comunicación S/MIME. Esta casilla de verificación sólo se activa cuando se ha registrado un certificado para la comunicación S/MIME en la máquina. **Verificar certificado servidor remoto** Seleccione verificar la validez de los certificados de servidor enviados desde el servidor SSL/TLS durante la comunicación SSL/TLS.
	Opciones S/MIME	**Algoritmo de codificación de mensaje** Seleccione un algoritmo de codificación de mensajes entre [SHA1] y [MD5]. **Método de cifrado de mensajes** Seleccione el método de cifrado que se utilizará para cifrar mensajes de e-mail enviados desde la máquina. **Guardar certificado automáticamente** Seleccione la casilla de verificación para guardar automáticamente los certificados S/MIME cuando se adjuntan a e-mails enviados desde las direcciones registradas en la Libreta de direcciones. **Recibir correo no fiable** Seleccione la casilla de verificación si no desea recibir mensajes de correo no fiables, como los que no llevan un certificado. **Firma digital: E-mail saliente** Seleccione si se debe agregar siempre o no una firma digital a los e-mail salientes. **Recibir fax de Internet no fiable** Seleccione la casilla de verificación si no desea recibir faxes de Internet no fiables, como los que no llevan un certificado. **Firma digital: Fax de Internet saliente** Seleccione si se debe agregar siempre o no una firma digital a los faxes de Internet salientes.

Función		Opciones de configuración
Seguridad	**Opciones de seguridad de PDF/XPS**	**Firma de PDF** Seleccione si se desea agregar o no una firma digital a los archivos PDF. Para utilizar esta función, la máquina debe tener un certificado digital. **Firma XPS** Seleccione si se desea agregar o no una firma digital a los archivos XPS. Para utilizar esta función, la máquina debe tener un certificado del dispositivo.
	Marca de agua	**Marca de agua** Formato de fecha: seleccione el formato de fecha que se utilizará en la función Marca de agua. Efecto de marca de agua prefijada: seleccione el tipo de texto de la marca de agua. Tamaño de fuente: seleccione el tamaño de fuente de la marca de agua. Trama de fondo: seleccione la trama de fondo de la marca de agua. Densidad: seleccione la densidad del texto de la marca de agua. Contraste de marca de agua/fondo: seleccione el nivel de contraste que se aplicará entre el texto de la marca de agua y el fondo. **Forzar marca de agua** Trabajo de copia: especifique si desea activar o no siempre la función Marca de agua en los trabajos de copia. Impresión de cliente: especifique si desea activar o no siempre la función Marca de agua en los trabajos de impresión. Impresión de buzón: especifique si desea activar o no siempre la función Marca de agua en los trabajos de impresión de buzón.
	Prefijados de estado de trabajos	**Vista de trabajos terminados** Vista de trabajos terminados: especifique si desea permitir o no a todos los usuarios o sólo a los usuarios autenticados ver los trabajos terminados. Acceso a: especifique si desea mostrar todos los trabajos terminado o sólo los trabajos del propietario del trabajo. Esta opción sólo se puede seleccionar cuando [Vista de trabajos terminados] se ha definido como [Requerir conexión para visualizar los trabajos]. Ocultar detalles del trabajo: seleccione si desea mostrar u ocultar los detalles de los trabajos terminados. **Vista de trabajos activos** Ocultar detalles del trabajo: seleccione si desea mostrar u ocultar los detalles de los trabajos activos.
	Sobrescritura de imagen programada	**Opciones avanzadas** Sobrescritura de imágenes programada: permite seleccionar la sobrescritura de datos del disco duro. Frecuencia: especifica la frecuencia de sobrescritura del disco duro. Día: especifica un día del mes para la sobrescritura de datos del disco duro. Esta opción está disponible cuando se ha seleccionado [Mensual] en [Frecuencia]. Semana: especifica un día de la semana para la sobrescritura de datos del disco duro. Esta opción está disponible cuando se ha seleccionado [Semanal] en [Frecuencia]. Hora: especifica la hora a la que se sobrescribirán los datos del disco duro. Minuto(s): especifica los minutos para la sobrescritura de datos del disco duro.

Función		Opciones de configuración
Seguridad	**Proceso restringido al técnico de servicio (WorkCentre 5225A/5230A)**	**Opciones restringidas** Sí: especifica si se configurará una clave de mantenimiento para el técnico de servicio. Clave de mantenimiento: especifica una clave para el técnico de servicio. La clave puede tener entre 4 y 12 caracteres de longitud. Escriba de nuevo la clave de mantenimiento: vuelva a introducir la clave para su verificación.
	Opciones del administrador del sistema	Permite establecer la clave y la ID del administrador del sistema. **ID de conexión administrador:** Especifique la ID del administrador del sistema (hasta 32 caracteres). **Clave del administrador** Especifique la clave del administrador del sistema (hasta 32 caracteres). **Volver a introducir la clave del administrador** Vuelva a introducir la clave del administrador para su verificación. **Máximo de intentos de iniciar sesión** Especifique la cantidad de intentos de conexión que se permite al administrador del sistema antes de notificar un error de conexión.
	Activación de las funciones (WorkCentre 5225A/5230A)	**Código único de función** Especifique el código único de función que se activará.

Asistencia

En esta página se proporciona información de la asistencia de la máquina, incluido un enlace para actualizaciones de software y contactos para asistencia técnica.

Siga los pasos siguientes para seleccionar las funciones disponibles en la ficha [Asistencia].

1. Haga clic en Asistencia en el panel de la cabecera de la página principal. Aparece la página [Asistencia].
2. Seleccione las opciones que se requieran.

NOTA: El administrador del sistema puede editar la información de esta página, excepto la del sitio web para la actualización de software.

Administrador del sistema

Nombre

Identifica al administrador del sistema.

Número de teléfono

Muestra el número de teléfono del administrador del sistema.

Ubicación

Identifica la ubicación del administrador del sistema.

Asistencia Xerox

Teléfono de Asistencia al Cliente

Muestra el número de teléfono del técnico de asistencia al cliente.

Teléfono de Servicios

Muestra el número de teléfono del técnico de servicio.

Teléfono de Suministros

Muestra el número de teléfono del técnico de asistencia de consumibles.

8 Configuración del entorno de la impresora

En este capítulo se describe cómo configurar el entorno de impresión para la máquina. Algunos modelos requieren un kit de impresora para utilizar la función de impresión con la máquina.

Se proporciona la información siguiente:

TCP/IP en Windows: página 241
NetWare: página 245
TCP/IP en UNIX: página 250
EtherTalk: página 269
Conexiones de red de Microsoft: página 271
TCP/IP (LPD o Port9100): página 276
Puerto USB: página 280
IPP (Protocolo de impresión en Internet): página 283

TCP/IP en Windows

En esta sección se explica cómo configurar la máquina para que funcione en un entorno TCP/IP en Windows. Se proporciona la información siguiente:

Configuración rápida en la red (DHCP): página 241
Configuración rápida en la red (IP estática): página 242

Configuración rápida en la red (DHCP)

Requisitos para la configuración rápida en la red con TCP/IP

1. Verifique que se cuente con una red operativa que utilice el protocolo TCP/IP.
2. Verifique que el cable Ethernet esté enchufado en la máquina multifunción y en un puerto Ethernet que esté en servicio en la red.

NOTA: El cable Ethernet es del tipo RJ45; no lo suministra Xerox.

Configuración de una dirección IP mediante DHCP

Al ponerse en marcha el dispositivo multifunción pasa automáticamente a DHCP para obtener sus configuraciones de red. Un servidor DHCP suministra a la máquina una dirección IP y otras opciones de configuración. Si utiliza un servidor DHCP para asignar una dirección IP a la máquina, haga lo siguiente.

Procedimiento de configuración rápida en la red con TCP/IP

1. Encienda la máquina.
2. Espere un minuto, aproximadamente, mientras la máquina obtiene una dirección IP.
3. Imprima el informe de configuración.
   1) Pulse el botón <Estado de la máquina> del panel de control.
   2) En la pantalla [Información de la máquina], seleccione [Imprimir informes].
   3) Seleccione [Informes de impresora].
   4) Seleccione [Informe de configuración].
   5) Pulse el botón <Comenzar> del panel de control.
4. Lea el Informe de configuración y compruebe que se ha asignado una dirección IP y que es una dirección IP válida en la red.

NOTA: Si la dirección IP comienza con 169.xxx.xxx.xxx, el servidor DHCP no ha asignado correctamente la dirección o DHCP no está activado en la red.

5. Anote la dirección IP asignada.
6. En un PC, abra un navegador web (como Internet Explorer) e introduzca la dirección IP de la máquina. Si está correctamente conectado, debería aparecer la página web de Servicios de Internet de CentreWare para la máquina.

NOTA: Servicios de Internet de CentreWare es una potente herramienta para la configuración remota de la máquina. La ID de usuario y la clave prefijadas son “11111” y “x-admin” respectivamente. Para el nombre de usuario y la clave se distingue entre mayúsculas y minúsculas; nombre y clave deben cambiarse una vez concluida la instalación.

7. Cargue los controladores de impresión en los PC que accederán a la máquina.

Configuración rápida en la red (IP estática)

Requisitos de configuración manual de la red con una dirección IP estática

NOTA: Al ponerse en marcha, la máquina multifunción WorkCentre pasa automáticamente a DHCP para obtener sus configuraciones de red, de modo que DHCP se deberá desactivar de forma manual mediante la introducción de una dirección IP estática.

Antes de la instalación, anote los datos siguientes para uso durante la configuración.

Dirección TCP/IP:
Dirección de la puerta de enlace:
Máscara de subred (para IPv4)/Prefijo (para IPv6):
Dirección del servidor DNS:

Procedimiento de configuración manual de la red con una dirección IP estática

1. Encienda la máquina.
2. Pulse el botón <Iniciar/Cerrar> del panel de control e introduzca la ID de conexión del administrador para entrar en modo de administración del sistema.

NOTA: Según la configuración de la máquina, puede que sea necesaria la clave.

3. Pulse el botón <Estado de la máquina> del panel de control y seleccione la ficha [Herramientas] en la pantalla.
4. Seleccione [Opciones del sistema] en el menú situado en la parte izquierda de la pantalla.
5. Seleccione [Configuración de red y conectividad] en el menú [Grupo].
6. Seleccione [Opciones de protocolo] en el menú [Funciones].
7. En [TCP/IP: Modo IP], seleccione [Modo IPv4], [Modo IPv6] o [Pila doble].

Cuando se selecciona [Modo IPv4] o [Pila doble] en el paso 7

8. Seleccione [IPv4: Resolución de dirección IP] y, a continuación, [Cambiar opciones].
9. Seleccione [ESTÁTICA] y luego [Guardar].
10. Seleccione [IPv4: Resolución de dirección IP] y, a continuación, [Cambiar opciones].
11. Utilice el teclado numérico de la pantalla para escribir la dirección IP que corresponde a la máquina; use el formato “xxx.xxx.xxx.xxx”. Seleccione [Guardar].
12. Seleccione [IPv4: Máscara de subred] y, a continuación, [Cambiar opciones].
13. Utilice el mismo método que en el paso 11 para introducir la máscara de subred.
14. Seleccione [IPv4: Dirección de la puerta de enlace] y, a continuación, [Cambiar opciones].
15. Utilice el mismo método que en el paso 11 para introducir la dirección de la puerta de enlace.

NOTA: Si no desea establecer una dirección de puerta de enlace, deje este campo vacío.

16. Seleccione [IPv4: Filtro IP] y, a continuación, [Cambiar opciones].
17. Seleccione [Activado] para filtrar el acceso a la máquina.

NOTA: Si no desea emplear la función de filtro IP, seleccione [Desactivado].

NOTA: Utilice Servicios de Internet de CentreWare para registrar las direcciones IP que no tienen autorización para acceder a la máquina. Consulte *Servicios de Internet de CentreWare, en página 155*.

18. Cuando haya terminado de establecer los valores de TCP/IP, seleccione [Cerrar] en la pantalla [Opciones de protocolo].

Cuando se selecciona [Modo IPv6] o [Pila doble] en el paso 7

8. Seleccione [Activado] en [Configuración manual dirección IPv6].

9. Seleccione [Dirección IPv6 configurada manualmente] y, a continuación, [Cambiar opciones].

10. Utilice el teclado numérico de la pantalla para escribir la dirección IP que corresponde a la máquina; use el formato "xxxx:xxxx:xxxx:xxxx:xxxx:xxxx:xxxx:xxxx". Seleccione [Guardar].

11. Seleccione [Prefijo IPv6 configurado manualm.] y, a continuación, [Cambiar opciones].

12. Introduzca un prefijo de dirección IP y seleccione [Guardar].

13. Seleccione [Puerta enlace IPv6 config. manualm.] y, a continuación, [Cambiar opciones].

14. Utilice el mismo método que en el paso 10 para introducir la dirección de la puerta de enlace.

15. Seleccione [IPv6: Filtro IP] y, a continuación, seleccione [Activado] o [Desactivado].

NOTA: Si no desea emplear la función de filtro IP, seleccione [Desactivado].

NOTA: Utilice Servicios de Internet de CentreWare para registrar las direcciones IP que no tienen autorización para acceder a la máquina. Consulte *Servicios de Internet de CentreWare, en página 155*.

16. Cuando haya terminado de establecer los valores de TCP/IP, seleccione [Cerrar] en la pantalla [Opciones de protocolo].

NetWare

En esta sección se explica cómo instalar la máquina en una red NetWare. Se proporciona la información siguiente:

Lista de comprobación de datos: página 245
Entornos NetWare: página 245
Instalación de NetWare: página 246
Procedimiento de instalación: página 246
Configuración de comunicaciones de red: página 247
Configuración de NetWare: página 249
Configuración del PC: página 249
Prueba de impresión: página 249

Lista de comprobación de datos

Antes de instalar la máquina en una red, asegúrese de que los elementos siguientes están disponibles o bien ya se han ejecutado.

Elemento	A cargo de
Se necesita una red NetWare operativa que ya esté instalada. La finalidad de estos procedimientos no es la instalación de una red NetWare.	Usuario
NetWare versiones 3.x, 4.x, 5.x o 6.x.	Usuario
Obtenga y anote la información siguiente, si procede: • Dirección IPv4 • Dirección de la puerta de enlace • Máscara de subred • Nombre del host **NOTA:** Para las direcciones, sólo está disponible el formato de IPv4.	Usuario
Pruebe la máquina para cerciorarse de que la instalación ha finalizado y funciona correctamente.	Usuario
Instale el controlador de impresora.	Usuario

Si surgen problemas durante la instalación de la máquina, consulte *Solución de problemas, en página 371* para obtener ayuda.

Entornos NetWare

Configuración del sistema

La máquina admite el modo NetWare PServer en Bindery o NDS. Necesita NetWare 3.x/4.x/5.x/6.x para poder utilizar Bindery. Necesita NetWare 4.11 o posterior para poder utilizar NDS. En el modo PServer, la máquina funcionará como servidor de impresión e imprimirá los trabajos desde la cola de impresión. La máquina emplea una licencia de usuario de servidor de archivos.

NOTA: Esta máquina no admite el uso del modo RPrinter.

Sistemas de destino

Las versiones de NetWare y los sistemas cliente NetWare necesitan los entornos siguientes.

Versiones de NetWare

Sistema acreditado de Novell que puede instalarse con NetWare 3.x/4.x/5.x/6.x.

Sistemas cliente NetWare

Sistema acreditado de Novell que puede ejecutar Windows 2000, Windows XP o Windows Server 2003.

NOTA: Cuando utilice el puerto LPD de NDPS (Novell Distributed Print Services), active el puerto LPD en la máquina y defina la dirección IP.

Tipos de estructuras IPX/SPX

La máquina admite las interfaces Ethernet siguientes.

- 10Base-T (Cable de par trenzado)
- 100Base-TX (Cable de par trenzado)

La máquina admite los tipos de estructura siguientes.

- Especificación Ethernet II
- Especificación IEEE802.3
- Especificación IEEE802.3/802.2
- Especificación IEEE802.3/802.2/SNAP

La máquina envía paquetes de cada tipo de estructura en la red conectada, y utiliza automáticamente el tipo de estructura que corresponde a la primera respuesta. Sin embargo, si se ejecuta más de un protocolo simultáneamente en la misma red, la máquina utilizará el mismo tipo de estructura que empleó el servidor NetWare.

NOTA: Algunos componentes de red, por ejemplo el concentrador, pueden no admitir la configuración de tipo de estructura automática. Si el indicador luminoso del puerto que corresponde al enlace de datos no se enciende, correlacione el valor de IPX/SPX del tipo de estructura de la máquina con el tipo de estructura del servidor de archivos.

Instalación de NetWare

En esta sección se describen los procedimientos de instalación necesarios para utilizar la máquina en un entorno NetWare.

Procedimiento de instalación

El procedimiento de instalación se describe a continuación.

Configuración de comunicaciones de red

Active el puerto de NetWare.

Si utiliza IPX:

Establezca el puerto NetWare como [Activado] en la pantalla táctil o en Servicios de Internet de CentreWare.

Si utiliza TCP/IP:

Establezca el puerto NetWare como [Activado] en la pantalla táctil o en Servicios de Internet de CentreWare. Establezca la dirección IP en el panel de control o en Servicios de Internet de CentreWare.

Para obtener más información, consulte *Configuración de comunicaciones de red, en página 247*.

Configuración de NetWare

Para obtener más información, consulte *Configuración de NetWare, en página 249*.

Configuración del PC

Para obtener más información, consulte *Configuración del PC, en página 249*.

Prueba de impresión

Para obtener más información, consulte *Prueba de impresión, en página 249*.

Configuración de comunicaciones de red

Siga este procedimiento para configurar los parámetros de comunicación de la red en la máquina.

Lleve a cabo estos pasos en la máquina.

NOTA: Mantenga habilitado el puerto SNMP mientras utilice la máquina en la red TCP/IP.

NOTA: A algunas de las opciones de configuración para este protocolo solo se puede acceder desde Servicios de Internet de CentreWare. Consulte *Servicios de Internet de CentreWare, en página 155*.

En primer lugar, habilite el puerto NetWare.

1. Conecte la máquina a la red.
2. Pulse el botón <Iniciar/Cerrar> del panel de control e introduzca la ID de conexión del administrador para entrar en modo de administración del sistema.

NOTA: Según la configuración de la máquina, puede que sea necesaria la clave.

3. Pulse el botón <Estado de la máquina> del panel de control y seleccione la ficha [Herramientas] en la pantalla.
4. Seleccione [Opciones del sistema] en el menú situado en la parte izquierda de la pantalla.
5. Seleccione [Configuración de red y conectividad] en el menú [Grupo].
6. Seleccione [Opciones de puerto] en el menú [Funciones].
7. Seleccione [NetWare] y luego [Cambiar opciones].
8. Seleccione [Estado del puerto] y luego [Cambiar opciones].
9. Seleccione [Activado] y luego [Guardar].

A continuación, establezca los valores de TCP/IP si utiliza una dirección IP para la red NetWare.

1. Seleccione [Configuración de red y conectividad] en el menú [Grupo] y, a continuación, seleccione [Opciones de protocolo] en el menú [Funciones].
2. En [TCP/IP: Modo IP], seleccione [Modo IPv4] o [Pila doble].

NOTA: [Modo IPv6] no está disponible para opciones de NetWare.

3. Seleccione [IPv4: Resolución de dirección IP] y, a continuación, [Cambiar opciones].
4. Seleccione un método para establecer una dirección IP a partir de [DHCP], [BOOTP], [RARP], [DHCP/Autonet] y [ESTÁTICA] y, a continuación, seleccione [Guardar].

NOTA: Utilice el servidor DHCP conjuntamente con el servidor WINS (Windows Internet Name Server).

Si ha seleccionado [ESTÁTICA] en el paso 4, siga en el paso 5 para configurar las opciones de protocolo. De lo contrario, continúe en el paso 11.

5. Seleccione [IPv4: Resolución de dirección IP] y, a continuación, [Cambiar opciones].
6. Utilice el teclado numérico de la pantalla para escribir la dirección IP que corresponde a la máquina; use el formato “xxx.xxx.xxx.xxx”. Introduzca un valor (de 0 a 255) en el campo resaltado y seleccione [Siguiente]. Los 3 dígitos siguientes quedan resaltados. Cuando haya terminado de introducir valores, seleccione [Guardar].
7. Seleccione [IPv4: Máscara de subred] y, a continuación, [Cambiar opciones].
8. Utilice el mismo método que en el paso 6 para introducir la máscara de subred.
9. Seleccione [IPv4: Dirección de la puerta de enlace] y, a continuación, [Cambiar opciones].
10. Utilice el mismo método que en el paso 6 para introducir la dirección de la puerta de enlace.

NOTA: Si no desea establecer una dirección de puerta de enlace, deje este campo vacío.

11. Seleccione [IPv4: Filtro IP] y, a continuación, [Cambiar opciones].
12. Seleccione [Activado] para filtrar el acceso a la máquina.

NOTA: Si no desea emplear la función de filtro IP, seleccione [Desactivado].

NOTA: Utilice Servicios de Internet de CentreWare para registrar las direcciones IP que no tienen autorización para acceder a la máquina. Consulte *Servicios de Internet de CentreWare, en página 155*.

13. Cuando haya terminado de establecer los valores de TCP/IP, seleccione [Cerrar] en la pantalla [Opciones de protocolo].

Configuración de NetWare

Utilice PCONSOLE o NetWare Administrator (NWADMIN) para crear una cola de impresión, un servidor de impresión y una impresora, y para asignar los objetos respectivos. Para obtener información sobre el empleo de PCONSOLE o NWADMIN, consulte el manual que se entrega con NetWare.

Existen dos maneras de escribir el nombre: con tipo (OU, O, etc.) y sin tipo. El usuario debe utilizar el nombre con tipo para que funcione.

Ejemplo: ou=xxxx.o=yyyy.c=zzzzz

Cuando se usa en modo PServer, defina las opciones de la siguiente manera.

- Nombre del servidor de impresión: use el mismo nombre de dispositivo que el de la impresora de destino.
- Ubicación de la impresora: seleccione Carga automática.
- Tipo de impresora: seleccione Paralelo.
- Opción paralela: seleccione Carga automática.

Para NetWare 5, sólo está disponible NWADMIN.

Configuración del PC

Instale el controlador de impresión PCL en el sistema cliente NetWare. Consulte el documento HTML que se encuentra en el CD-ROM de controladores de impresión PCL.

Prueba de impresión

Para asegurarse de que la máquina se ha instalado bien en la red, envíe una prueba de impresión desde cada PC cliente. Realice los pasos siguientes.

1. Abra un documento en un PC cliente.
2. Seleccione la máquina como impresora.
3. Imprima el documento en la máquina y verifique que se imprime correctamente.
4. Asegúrese de que el controlador esté instalado en cada PC que vaya a enviar trabajos a la máquina.
5. Repita la prueba en todos los PC que vayan a enviar trabajos a la máquina.

El proceso de instalación está completo.

Si la prueba de impresión falla, consulte el capítulo *Solución de problemas, en página 371.*

TCP/IP en UNIX

En esta sección se explica cómo configurar la máquina para que funcione en un entorno TCP/IP en UNIX. Los sistemas operativos (SO) de la estación de trabajo UNIX que pueden utilizarse son Solaris, Sun y HP-UX. Se proporciona la información siguiente:

Lista de comprobación de datos: página 250
Entornos TCP/IP en UNIX: página 251
Instalación TCP/IP en UNIX: página 251
Procedimiento de instalación: página 251
Configuración de comunicaciones de red: página 251
Configuración de estaciones de trabajo: página 253
Prueba de impresión: página 258
Impresión: página 259
Solaris/HP-UX: página 259
SunOS: página 260
Estado de la impresora: página 262
Solaris/HP-UX: página 262
SunOS: página 263
Opción -C: página 264

Lista de comprobación de datos

Antes de instalar las funciones TCP/IP de UNIX en la máquina, asegúrese de que los elementos siguientes están disponibles o bien ya se han ejecutado.

Elemento	A cargo de
Se necesita una red operativa que utilice el protocolo TCP/IP en UNIX. La finalidad de estos procedimientos no es la instalación de una red TCP/IP en UNIX.	Usuario
SunOS 4.1x, Solaris 1.x, 2.x, 7.x, 8.x, 9.x, 10.x, HP-UX 9.x, 10.x, 11.x	Usuario
Asegúrese de utilizar la dirección IP correcta en la máquina.	Usuario
Asegúrese de configurar la dirección de la puerta de enlace correcta.	Usuario
Asegúrese de configurar correctamente la máscara de subred (para IPv4) o el prefijo (para IPv6).	Usuario
Asegúrese de configurar el nombre del host correcto.	Usuario
Pruebe la máquina para cerciorarse de que la instalación ha finalizado y funciona correctamente.	Usuario

Si surgen problemas durante la instalación de la máquina, consulte el capítulo *Solución de problemas, en página 371.*

Entornos TCP/IP en UNIX

Configuración del sistema

La máquina utiliza el protocolo LPD (Line Printer Daemon) que admite el uso de TCP/IP como protocolo de transporte. Con el protocolo LPD, puede utilizar la máquina como una impresora de red UNIX.

El protocolo LPD admite el modo de spool, que consiste en que los trabajos de impresión de los clientes se envían a spool antes de proceder a la impresión. También admite el modo de no spool, mediante el cual los trabajos de impresión se imprimen secuencialmente, sin enviarse a spool.

Sistemas de destino

Los sistemas de destino son los que se indican a continuación.

- Estación de trabajo u ordenador personal con protocolo Line Printer Daemon RFC 1179

Interfaz

El protocolo LPD está disponible en las interfaces siguientes:

- Ethernet 100Base-TX
- Ethernet 10Base-T

Los tipos de estructura aplicables cumplen con las especificaciones Ethernet II (interfaz Ethernet).

Instalación TCP/IP en UNIX

En este capítulo se explica cómo instalar la máquina en un entorno TCP/IP en UNIX.

Procedimiento de instalación

Consta de tres fases.

Configuración de comunicaciones de red

Se requiere que la máquina se ajuste y configure para TCP/IP.

Configuración del PC

Debe configurarse el sistema operativo del PC para la máquina.

Prueba de impresión

Debe realizarse un trabajo de impresión de prueba para asegurarse de que la máquina se ha instalado y configurado correctamente.

Configuración de comunicaciones de red

Siga este procedimiento para configurar los parámetros de comunicación de la red en la máquina.

NOTA: Mantenga habilitado el puerto SNMP mientras utilice la máquina en la red TCP/IP.

NOTA: A algunas de las opciones de configuración para este protocolo solo se puede acceder desde Servicios de Internet de CentreWare. Consulte *Servicios de Internet de CentreWare, en página 155*.

Siga los pasos que se indican a continuación para establecer los valores de TCP/IP.

1. Conecte la máquina a la red.
2. Pulse el botón <Iniciar/Cerrar> del panel de control e introduzca la ID de conexión del administrador para entrar en modo de administración del sistema.

NOTA: Según la configuración de la máquina, puede que sea necesaria la clave.

3. Pulse el botón <Estado de la máquina> del panel de control y seleccione la ficha [Herramientas] en la pantalla.
4. Seleccione [Opciones del sistema] en el menú situado en la parte izquierda de la pantalla.
5. Seleccione [Configuración de red y conectividad] en el menú [Grupo].
6. Seleccione [Opciones de protocolo] en el menú [Funciones].
7. En [TCP/IP: Modo IP], seleccione [Modo IPv4], [Modo IPv6] o [Pila doble].

Cuando se selecciona [Modo IPv4] o [Pila doble] en el paso 7

8. Seleccione [IPv4: Resolución de dirección IP] y, a continuación, [Cambiar opciones].
9. Seleccione un método para establecer una dirección IP a partir de [DHCP], [BOOTP], [RARP], [DHCP/Autonet] y [ESTÁTICA] y, a continuación, seleccione [Guardar].

NOTA: Utilice el servidor DHCP conjuntamente con el servidor WINS (Windows Internet Name Server).

Si ha seleccionado [ESTÁTICA] en el paso 9, siga en el paso 10 para configurar las opciones de protocolo. De lo contrario, continúe en el paso 16.

10. Seleccione [IPv4: Resolución de dirección IP] y, a continuación, [Cambiar opciones].
11. Utilice el teclado numérico de la pantalla para escribir la dirección IP que corresponde a la máquina; use el formato “xxx.xxx.xxx.xxx”. Cuando haya terminado de introducir valores, seleccione [Guardar].
12. Seleccione [IPv4: Máscara de subred] y, a continuación, [Cambiar opciones].
13. Utilice el mismo método que en el paso 11 para introducir la máscara de subred.
14. Seleccione [IPv4: Dirección de la puerta de enlace] y, a continuación, [Cambiar opciones].
15. Utilice el mismo método que en el paso 11 para introducir la dirección de la puerta de enlace.

NOTA: Si no desea establecer una dirección de puerta de enlace, deje este campo vacío.

16. Seleccione [IPv4: Filtro IP] y, a continuación, [Cambiar opciones].
17. Seleccione [Activado] para filtrar el acceso a la máquina.

NOTA: Si no desea emplear la función de filtro IP, seleccione [Desactivado].

NOTA: Utilice Servicios de Internet de CentreWare para registrar las direcciones IP que no tienen autorización para acceder a la máquina. Consulte *Servicios de Internet de CentreWare, en página 155*.

18. Cuando haya terminado de establecer los valores de TCP/IP, seleccione [Cerrar] en la pantalla [Opciones de protocolo].

Cuando se selecciona [Modo IPv6] o [Pila doble] en el paso 7

8. Seleccione [Configuración manual dirección IPv6].

NOTA: Seleccione [Activado] cuando la máquina esté conectada a una red en la que la configuración automática de la dirección sin estado IPv6 esté desactivada o cuando desee establecer una dirección IPv6 estática.

Si ha seleccionado [Activado] en el paso 8, continúe en el paso 9. De lo contrario, continúe en el paso 15.

9. Seleccione [Dirección IPv6 configurada manualmente] y, a continuación, [Cambiar opciones].

10. Utilice el teclado numérico de la pantalla para escribir la dirección IP que corresponde a la máquina; use el formato "xxxx:xxxx:xxxx:xxxx:xxxx:xxxx:xxxx:xxxx". Seleccione [Guardar].

11. Seleccione [Prefijo IPv6 configurado manualm.] y, a continuación, [Cambiar opciones].

12. Introduzca un prefijo de dirección IP y seleccione [Guardar].

13. Seleccione [Puerta enlace IPv6 config. manualm.] y, a continuación, [Cambiar opciones].

14. Utilice el mismo método que en el paso 10 para introducir la dirección de la puerta de enlace.

15. Seleccione [IPv6: Filtro IP] y, a continuación, seleccione [Activado] o [Desactivado].

NOTA: Si no desea emplear la función de filtro IP, seleccione [Desactivado].

NOTA: Utilice Servicios de Internet de CentreWare para registrar las direcciones IP que no tienen autorización para acceder a la máquina. Consulte *Servicios de Internet de CentreWare, en página 155*.

16. Cuando haya terminado de establecer los valores de TCP/IP, seleccione [Cerrar] en la pantalla [Opciones de protocolo].

Configuración de estaciones de trabajo

En esta sección se explica cómo configurar las estaciones de trabajo Solaris, SunOS y HP-UX. Consulte las instrucciones pertinentes que se incluyen a continuación:

Solaris: página 255

SunOS: página 255

HP-UX: página 257

Lenguaje de impresión/modo de impresión/impresora lógica

El nombre de impresora de una impresora lógica debe corresponder al lenguaje o modo de impresión que se va a utilizar para la impresión, o bien al número de impresora lógica que se registró a través de los Servicios de Internet de CentreWare.

Nombre de la impresora	Lenguaje de impresión/modo de impresión/ impresora lógica
PS*	PostScript
PSASC/PSA*	PostScript

Nombre de la impresora	Lenguaje de impresión/modo de impresión/ impresora lógica
PSBIN/PSB*	PostScript
PCL	PCL
LP	Lenguaje de impresión que se especificó en la pantalla táctil de la máquina
DUMP/DMP	Modo de volcado
AUTO/ATO	Modo de detección automática
TIFF/TIF	Impresión directa de TIFF
TIFF%n	TIFF (%n: números del 1 al 20 de la impresora lógica que se registró a través de Servicios de Internet de CentreWare).
PS%n*	PostScript (%n: números del 1 al 10 de la impresora lógica que se registró a través de Servicios de Internet de CentreWare).

*: Requiere el kit PostScript.

Al nombre de impresora mencionado también puede agregar parámetros de salida. Los parámetros son los mismos que los correspondientes a la opción -C. Inserte un guión bajo "_" entre el nombre de la impresora y el parámetro de salida; por ejemplo, "PS_A4".

NOTA: Si se especifica un nombre de impresora diferente, se utiliza el lenguaje o modo de impresión especificado en la pantalla táctil de la máquina.

NOTA: Al establecer los lenguajes o modos de impresión desde la misma estación de trabajo en una única impresora, se recomienda establecer uno de cada tipo. Si se establecen dos o más tipos de lenguaje o modo, la estación de trabajo podría mostrar el mismo número de trabajo en algunas colas (lpq).

NOTA: Para imprimir un archivo PostScript en formato ASCII, especifique PSASC para el proceso de datos con la opción TBCP habilitada.

NOTA: Para imprimir un archivo PostScript en formato binario, especifique PSBIN para el proceso de datos con la opción TBCP inhabilitada.

NOTA: Al especificar PS, la máquina funciona como si se hubiera especificado PSBIN.

NOTA: No se puede utilizar la opción -C cuando se especifica un nombre de impresora con el parámetro de salida.

NOTA: Si desea más detalles sobre la opción -C, consulte *Opción -C, en página 264*.

NOTA: En un nombre de impresora también pueden utilizarse caracteres en minúscula.

NOTA: En un nombre de impresora pueden utilizarse hasta 64 caracteres.

NOTA: Los parámetros de salida de los datos de impresión tienen prioridad sobre el nombre de la impresora.

Solaris

Siga los pasos que se indican a continuación para configurar una estación de trabajo Solaris para comunicarse con la máquina.

1. Inicie la sesión en la estación de trabajo cliente como raíz (root).
2. Use la herramienta SOLARIS ADMINTOOL para añadir la máquina a los archivos del host del sistema.

NOTA: Consulte la documentación de Solaris para obtener las instrucciones sobre el uso de ADMINTOOL.

1) Seleccione [Examinar].
2) Seleccione [Impresoras].
3) Seleccione [Editar].
4) Seleccione [Agregar].
5) Seleccione [Impresora local].
6) Introduzca el [Nombre del host] en el campo [Nombre de la impresora] y después seleccione [Aceptar].
7) Seleccione [Archivo].
8) Seleccione [Salir].

3. Verifique la conectividad de la máquina mediante un comando UNIX, como por ejemplo ping, tal como se muestra en el ejemplo siguiente:

```
ping NombreImpresora
NombreImpresora is alive
```

NOTA: El nombre de la cola remota se debe configurar en lp para poner en spool los trabajos que van a la máquina.

SunOS

Siga los pasos que se indican a continuación para configurar una estación de trabajo SunOS para comunicarse con la máquina.

1. Inicie la sesión en la estación de trabajo cliente como root (raíz) y agregue la máquina al archivo /etc/hosts. Por ejemplo:

```
Dirección IP [tab] NombreImpresora
```

NOTA: Si un servidor NIS se ejecuta en el mismo segmento de la red que la máquina, inicie la sesión en el servidor NIS como raíz y agregue la máquina al archivo hosts principal. Por ejemplo:

```
Dirección IP [tab] NombreImpresora
```

2. Verifique la conectividad de la máquina mediante un comando UNIX, como por ejemplo ping, tal como se muestra en el ejemplo siguiente:

```
ping NombreImpresora
NombreImpresora is alive
```

3. Edite el archivo /etc/printcap para que contenga una entrada para la cola de la máquina usando el ejemplo siguiente:

```
NombreImpresora:\
:lp=:\
:rm=NombreImpresora:\
:mx#0:\
:sd=/var/spool/lpd/NombreImpresora:\
:lf=/var/spool/lpd/NombreImpresora/log:
```

1) `NombreImpresora` es el nombre del cliente local de la máquina.
2) `lp=` es el nombre del dispositivo local para la salida de la impresora. Para las impresoras remotas, no debe definirse nada en este parámetro.

NOTA: El nombre de la cola remota recomendado es lp.

3) `rm=` identifica el dispositivo remoto. Éste es el nombre de host IP de la máquina en la estación cliente local. El nombre de la impresora remota utiliza el valor prefijado lp, la impresora prefijada.
4) `mx#0` indica que no existe ningún límite de tamaño para el documento.
5) `sd=` es la ruta de acceso a la cola de la máquina.
6) `lf=` es el nombre del historial de errores.

4. La máquina puede designarse como cola de impresión prefijada. Así, no se necesita incluir el NombreImpresora en la línea de comandos de lpr.

1) Para designar la la máquina como cola prefijada de impresión, agregue lo siguiente al archivo /etc/printcap (es un añadido a la información introducida en el paso anterior):

```
lp NombreImpresora:\
:lp=:\
:rm=NombreImpresora:\
:mx#0:\
:sd=/var/spool/lpd/NombreImpresora:
```

5. Cree el directorio del spool identificado en el archivo printcap y defina los atributos de acceso, como se muestra en el ejemplo más abajo. El directorio del spool debe localizarse en una partición de disco lo suficientemente grande como para contener las copias de los documentos que se van a enviar.

```
cd /var/spool/lpd
mkdir NombreImpresora
chmod 744 NombreImpresora
```

HP-UX

Siga los pasos que se indican a continuación para configurar una estación de trabajo HP-UX para comunicarse con la máquina.

1. Inicie la sesión en la estación cliente como root (raíz) y agregue la máquina al archivo /etc/hosts. Por ejemplo:

   ```
   dirección IP [tab] NombreImpresora
   ```

2. Verifique la conectividad de la máquina mediante un comando UNIX, como por ejemplo ping, desde una ventana de comandos de la terminal, tal como se muestra en el ejemplo siguiente:

   ```
   ping NombreImpresora
   ```

NOTA: Seleccione CONTROL+C para cancelar el comando ping.

3. Existen dos métodos para instalar la máquina en una estación de trabajo HP-UX. Para realizar la instalación, consulte uno de estos apartados:

Método de ventana de comandos TTY: página 257
Método GUI SAM (Gestor de administración del sistema): página 258

Método de ventana de comandos TTY

Siga los pasos que se indican a continuación para utilizar la ventana de comandos con el objeto de introducir manualmente las series de comandos.

1. Abra una ventana de comandos en el escritorio. En el indicador de comandos (#), introduzca la información incluida más abajo. Recuerde que los comandos de UNIX son sensibles al uso de minúsculas o mayúsculas.
   1) Escriba `su` para obtener acceso al modo de superusuario.
   2) Escriba `sh` para ejecutar el shell Bourne.
   3) Escriba `lpshut` para parar el servicio de impresión.
   4) Escriba el comando siguiente en una misma línea:

      ```
      lpadmin -pnombrecola -v/dev/null -mrmodel -ocmrcmodel-
      osmrsmodel -ob3 -orc -ormnombrehost -orplp
      ```

NOTA: El nombrecola es el nombre de la cola de impresión que se está creando. El nombrehost es el `NombreImpresora` de la máquina del archivo etc/hosts. El nombre de la cola remota se debe configurar como `lp` para poner en spool los trabajos que van a la máquina. Para ello se utiliza el comando `-orplp`.

2. Escriba `lpsched` para comenzar el servicio de impresión.
3. Escriba `enable nombrecola` para que la cola imprima en la máquina.
4. Escriba `accept nombrecola` para que la cola comience a aceptar trabajos de la estación de trabajo de HP-UX.

NOTA: El nombrecola es el nombre de la cola de impresión que se ha creado.

5. Escriba `exit` para salir del shell Bourne.
6. Escriba `exit` para salir del modo superusuario.
7. Escriba `exit` para cerrar la ventana de comandos.
8. Continúe en *Prueba de impresión, en página 258*.

Método GUI SAM (Gestor de administración del sistema)

Siga los pasos que se indican a continuación para utilizar la GUI SAM (Interfaz gráfica de usuario del Gestor de administración del sistema).

NOTA: Consulte la documentación de HP-UX para obtener información adicional sobre el uso de la aplicación SAM.

1. Inicie la aplicación SAM.
2. Seleccione el icono [Impresoras y trazadores].
3. Seleccione [Acciones] en la barra de menús.
4. Seleccione [Agregar impresora/trazador remotos] del menú desplegable.
5. Introduzca la información siguiente en la forma mostrada en el cuadro de diálogo [Agregar impresora/trazador remotos]:
   1) Nombre de la impresora
   2) Nombre del sistema remoto
   3) Para el Nombre de la impresora remota introduzca "lp".

NOTA: El nombre de la impresora es el nombre de la cola de impresión que se ha creado. El nombre del sistema remoto es el NombreImpresora de la máquina del archivo etc/hosts. El nombre de la impresora remota debe configurarse como lp para poner en spool los trabajos que van a la máquina.

   4) Habilite la impresora remota en un sistema BSD marcando la casilla de verificación correspondiente.
   5) Asegúrese de configurar correctamente [Remote Cancel Model] (Modelo de cancelación remota).
   6) Asegúrese de configurar correctamente [Remote Status Model] (Modelo de estado remoto).
   7) Asegúrese de configurar correctamente [Default Request Priority] (Prioridad de petición prefijada).
   8) Asegúrese de configurar correctamente la casilla de verificación [Allow Anyone to Cancel a Request] (Permitir a todos cancelar una petición).
   9) Asegúrese de configurar correctamente la casilla de verificación [Make This Printer the Default Destination] (Hacer de esta impresora el destino prefijado).
6. Seleccione [Aceptar].
7. Lea y responda los mensajes del sistema que aparezcan.
8. Continúe en *Prueba de impresión, en página 258*.

Prueba de impresión

Para asegurarse de que la máquina se ha instalado en la red TCP/IP en UNIX correctamente, debe realizarse una impresión de prueba desde cada estación de trabajo cliente. Realice los pasos siguientes.

1. Inicie la aplicación de Open Windows.
2. Envíe una prueba de impresión a la máquina.
3. Repita el procedimiento en todas las estaciones de trabajo que vayan a enviar trabajos a la máquina.

La instalación TCP/IP en UNIX está completa.

Si la prueba de impresión falla, consulte el capítulo *Solución de problemas, en página 371.*

Impresión

Solaris/HP-UX

En esta sección se describe el proceso de impresión desde estaciones de trabajo donde se ejecuta Solaris o HP-UX. Consulte los manuales que se entregan con la estación de trabajo para obtener información más completa.

Imprimir (lp)

El comando lp se utiliza para imprimir.

Formato del comando

```
lp [-d nombre de impresora] [-n número de copias] Nombre de archivo
```

Opciones del comando

Las opciones del comando disponibles son las siguientes.

- `-d nombre de impresora`

Especifique como opción -d el nombre de la impresora que se haya registrado en el comando lpadmin. Si se omite esta opción, se utilizará la impresora lp prefijada.

- `-n número de copias`

Esta opción especifica el número de copias. Si se emite un comando lp de impresión de varios archivos, el número de copias especificado se aplicará a todos los archivos. Sin embargo, esta condición sólo se da si la máquina está en modo de spool. En modo de no spool, la máquina cliente debe tener instalado Windows NT para poder utilizar esta opción.

NOTA: Algunas opciones que no figuran aquí (por ejemplo, la opción -m) y que la estación de trabajo que envía las instrucciones de impresión no procesa, no serán válidas.

NOTA: En el modo de spool, puede imprimirse un máximo de 32 archivos con un comando lp. Los archivos especificados más allá del 32 se pasarán por alto.

Ejemplo

Para imprimir un archivo llamado archivo1 en una impresora llamada fxPS, escriba el comando siguiente:

```
%lp -dfxPS archivo1
```

Para generar tres copias de archivo1 y luego tres copias de archivo2 en la impresora fxPS, escriba el comando siguiente:

```
%lp -dfxPS -n3 archivo1 archivo2
```

Eliminar (cancelar)

El comando cancel se utiliza para suprimir datos de impresión.

Formato del comando

```
cancel [nombre de impresora] [número de trabajo]
```

Opciones del comando

Las opciones del comando disponibles son las siguientes.

- `nombre de impresora`

Esta opción especifica el nombre de la impresora. El comando cancel puede utilizarse combinando las opciones -a, -e y -u, tal como se indica a continuación. Esta opción sólo es válida en el modo de spool.

-a	Suprime todos los datos de impresión que pertenecen al usuario que emite el comando, desde la impresora especificada.
-e	Suprime todos los datos de impresión desde la impresora especificada.
-u	nombre de usuarioSuprime todos los datos de impresión que pertenecen al usuario especificado, desde la impresora especificada.

- `número de trabajo`

Esta opción especifica el número de trabajo de los datos de impresión que se van a suprimir. Estos números pueden comprobarse con el comando lpstat.

Esta opción sólo es válida en el modo de spool.

NOTA: Los datos de impresión que consisten en el envío de varios archivos en una sola instrucción de impresión no pueden suprimirse archivo por archivo. Los archivos se suprimirán todos a la vez.

NOTA: Este comando no es válido si no se especifica ninguna opción, o si no hay datos de impresión que se correspondan con la opción.

NOTA: Solo se puede suprimir datos de impresión desde la misma estación de trabajo que se ha utilizado para enviar dichos datos. No se puede suprimir los datos de impresión que se hayan enviado desde otras estaciones de trabajo.

NOTA: Cuando se recibe un comando para suprimir datos de impresión, se suprimirá el archivo aunque esté en pleno proceso de impresión. Los datos que aún no se hayan imprimido quedarán cancelados una vez eliminado el archivo.

Ejemplo

Para suprimir los datos de impresión del número de trabajo 27 desde la impresora fxPS, teclee el comando siguiente.

```
%cancel fxPS-27
```

Para imprimir todos los datos de impresión de la impresora fxPS, teclee el comando siguiente.

```
%cancel fxPS -e
```

SunOS

En esta sección se describe el proceso de impresión realizado desde una estación de trabajo donde se ejecuta SunOS. Consulte los manuales que se entregan con la estación de trabajo para obtener información más completa.

Imprimir (lpr)

El comando lpr se utiliza para imprimir.

Formato del comando

```
/usr/ucb/lpr [-P nombre de impresora] [-# número de
copias] [-C parámetro] Nombre de archivo
```

Opciones del comando

Las opciones del comando disponibles son las siguientes.

- `-P nombre de impresora`

Esta opción especifica el nombre de la impresora registrada en /etc/printcap. Si se pasa por alto esta opción, los datos de impresión saldrán por la impresora lp prefijada.

- `-# número de copias`

Esta opción especifica el número de copias. Si se emite un comando lpr de impresión de varios archivos, el número de copias especificado en esta opción se aplicará a todos los archivos.

Esta opción sólo es válida en el modo de spool.

- `Parámetro -C`

Para imprimir desde la máquina donde se emplea el lenguaje PostScript, utilice la opción -C para especificar el formato de salida.

Esta opción sólo es válida en el modo de spool. En modo de no spool, la máquina cliente debe tener instalado Windows NT para poder utilizar esta opción.

NOTA: Si la impresora lógica PostScript y la opción -C se configuran simultáneamente mediante los Servicios de Internet de CentreWare, es posible que algunas funciones no actúen de la forma esperada. Asimismo, al especificar la impresora lógica PostScript como impresora prefijada en UNIX, se recomienda no utilizar la opción -C con el comando lpr. Consulte la opción -C del comando lpr.

NOTA: Algunas opciones que no figuran aquí (por ejemplo, la opción -m) y que la estación de trabajo que envía las instrucciones de impresión no procesa, no serán válidas.

NOTA: En el modo de spool, puede especificarse un máximo de 32 archivos en un comando lpr. Los archivos especificados más allá del 32 se pasarán por alto.

Ejemplo

Para imprimir un archivo llamado archivo1 en una impresora llamada fxPS, escriba el comando siguiente:

```
%lpr -PfxPS archivo1
```

Para imprimir tres copias de archivo1 y luego tres copias de archivo2 en la impresora fxPS, escriba el comando siguiente:

```
%lpr -PfxPS -#3 archivo1 archivo2
```

Para imprimir un archivo llamado archivo1 en una impresora llamada fxPS en forma de trabajo a dos caras de tamaño A4 (210 × 297 mm/8.3 ×11.7"), escriba el comando siguiente:

```
%lpr -PfxPS -C,DUP,A4 archivo1
```

Eliminar (lprm)

El comando lprm se utiliza para suprimir datos de impresión.

Formato del comando

```
/usr/ucb/lprm [-P nombre de impresora] número de trabajo
```

Opciones del comando

Las opciones del comando disponibles son las siguientes.

- `-P nombre de impresora`

Esta opción especifica el nombre de la impresora registrada en /etc/printcap. Si se omite esta opción, se utilizará la impresora lp prefijada.

- `número de trabajo`

Esta opción especifica el número de trabajo de los datos de impresión que se van a suprimir. Un número de trabajo es un número de serie entre 1 y 999 que determina la estación de trabajo. Estos números pueden comprobarse con el comando lpq.

En lugar de un número de trabajo, puede especificar un nombre de usuario o bien “-”.

Esta opción no es válida en el modo de no spool.

- `Nombre de usuario` sólo es válido cuando se inicia la sesión como superusuario. Cuando se selecciona esta opción, se suprimen todos los datos de impresión que haya especificado.

Esta opción sólo es válida en el modo de spool.

- `-`
  Puede suprimir todos los datos de impresión especificando esta opción. Si esta opción la especifica un superusuario, todos los datos de impresión que reciba la máquina se eliminarán.

Esta opción sólo es válida en el modo de spool.

NOTA: Los datos de impresión que consisten en el envío de varios archivos en una sola instrucción de impresión no pueden suprimirse archivo por archivo. Los archivos se suprimirán todos a la vez.

NOTA: Este comando no es válido si no se especifica ninguna opción, o si no hay datos de impresión que se correspondan con la opción.

NOTA: Solo puede suprimir datos de impresión desde la misma estación de trabajo que se ha utilizado para enviar dichos datos. No se puede suprimir los datos de impresión que se hayan enviado desde otras estaciones de trabajo.

NOTA: Cuando se recibe un comando para suprimir datos de impresión, se suprimirá el archivo aunque esté en pleno proceso de impresión. Los datos que aún no se hayan imprimido quedarán cancelados una vez eliminado el archivo.

Ejemplo

Para suprimir los datos de impresión del número de trabajo 351 desde la impresora fxPS, teclee el comando siguiente:

```
%lprm -PfxPS 351
```

Estado de la impresora

Solaris/HP-UX

El comando lpstat se utiliza para solicitar información sobre el estado de la máquina.

NOTA: En modo de no spool, esta función está disponible en clientes donde se ejecute Windows NT, pero no en clientes donde se ejecute HP-UX/Solaris.

Formato del comando

```
lpstat [opción]
```

Opciones del comando

Las opciones del comando disponibles son las siguientes.

Si no se especifica ninguna opción, se mostrará toda la información asociada a los datos de impresión.

La secuencia de las opciones no influye en la salida impresa.

Si tiene que definir más de un argumento a la vez, sepárelos mediante comas y coloque todos los argumentos entre comillas.

Por ejemplo, %lpstat -u "`usuario1,usuario2,usuario3`"

- `-o [nombre de impresora]`

Esta opción muestra los datos de impresión correspondientes a la impresora especificada.

- `-t`

Esta opción muestra toda la información.

- `-u [nombre de usuario]`

Esta opción muestra información sobre los datos de impresión que se reciben de usuarios específicos.

- `-v [nombre de impresora]`

Esta opción muestra el nombre de la impresora y el nombre de la ruta de la máquina. El nombre de la impresora se especifica en el argumento.

NOTA: Los nombres largos de archivo se truncarán.

NOTA: Puede mostrarse información que ocupe un máximo de 64 instrucciones de impresión.

NOTA: Si en una sola estación de trabajo se configuran dos o más tipos de lenguajes o modos de impresión, pueden mostrarse números de trabajo idénticos al emitir un comando de consulta (lpstat).

Ejemplo

Si desea consultar sobre los datos de impresión que recibe una impresora de nombre fxPS, escriba el comando siguiente:

```
%lpstat -ofxPS
```

SunOS

El comando lpq se utiliza para solicitar información sobre el estado de la máquina.

NOTA: En modo de no spool, esta función está disponible en clientes donde se ejecute Windows NT, pero no en clientes donde se ejecute SunOS.

Formato del comando

```
/usr/ucb/lpq [-P nombre de impresora] [-l] [nombre de
usuario] [+intervalo]
```

Opciones del comando

Las opciones del comando disponibles son las siguientes.

- `-P nombre de impresora`

Esta opción especifica el nombre de la impresora registrada en /etc/printcap. Si se omite esta opción, se utilizará la impresora lp prefijada.

- `-l`

Esta opción muestra información sobre la estación de trabajo que envía la instrucción de impresión en formato largo.

- `nombre de usuario`

Esta opción muestra información sobre los datos de impresión que se reciben de un usuario específico.

- `+intervalo`

Esta opción se utiliza para especificar el intervalo de consulta que corresponde a la duración de la impresión, hasta que se hayan imprimido todos los datos recibidos. El intervalo se configura en segundos.

La pantalla del cliente se renueva cada vez que se presenta información.

NOTA: Los nombres largos de archivo se truncarán.

NOTA: Puede mostrarse información que ocupe un máximo de 64 instrucciones de impresión.

NOTA: Si en una sola estación de trabajo se configuran dos o más tipos de lenguajes o modos de impresión, pueden mostrarse números de trabajo idénticos al emitir un comando de consulta (lpq).

Ejemplos

- Si desea consultar sobre los datos de impresión que recibe una impresora de nombre fxPS, escriba el comando siguiente:

```
%lpq -PfxPS
```

- Para mostrar una impresora llamada fxPS en formato largo, escriba el comando siguiente:

```
%lpq -PfxPS -l
```

Opción -C

En SunOS, la opción -C puede utilizarse para especificar el formato de impresión si la máquina imprime mediante el lenguaje PostScript en modo spool.

En esta sección se explican las funciones que pueden especificarse y las operaciones de impresión que se verán afectadas por el uso de la opción -C.

NOTA: Cuando la impresora lógica PostScript que se configuró mediante los servicios de Internet de CentreWare y la opción -C se especifican simultáneamente, no se garantiza que funcionen todas las opciones. Asimismo, al especificar la impresora lógica PostScript como impresora prefijada en UNIX, se recomienda no utilizar la opción -C.

Función

Los elementos siguientes pueden configurarse con la opción -C.

Selección de bandeja de papel

Al seleccionar una bandeja de papel, debe especificar un tamaño de papel o una bandeja. Si especifica el tamaño del papel, la máquina realiza una búsqueda automática y selecciona la bandeja adecuada.

Pueden especificarse los parámetros siguientes.

Parámetro	Descripción
INTRAY1/intray1	Selecciona la bandeja 1.
INTRAY2/intray2	Selecciona la bandeja 2.
INTRAY3/intray3	Selecciona la bandeja 3.
INTRAY4/intray4	Selecciona la bandeja 4.
INTRAY5/intray5	Selecciona la bandeja 5 (especial).
INMF/inmf	Selecciona la bandeja 5 (especial).
A3/a3	Selecciona la bandeja donde se ha colocado papel de tamaño A3 (297 × 420 mm/11.7 × 16.5").
B4/b4	Selecciona la bandeja donde se ha colocado papel de tamaño B4 (257 × 364 mm/10.1 × 14.3").
A4/a4	Selecciona la bandeja donde se ha colocado papel de tamaño A4 (210 × 297 mm/8.3 × 11.7").
B5/b5	Selecciona la bandeja donde se ha cargado papel de tamaño B5 (182 × 257 mm/7.2 × 10.1").
A5/a5	Selecciona la bandeja donde se ha cargado papel de tamaño A5 (148 × 210 mm/5.8 × 8.3").
LETTER/letter	Selecciona la bandeja donde se ha colocado papel de tamaño carta (216 × 279 mm/8.5 × 11.0").
LEGAL/legal	Selecciona la bandeja donde se ha colocado papel de tamaño extra oficio (216 × 356 mm/8.5 × 14.0").
INHC/inhc	Selecciona la bandeja de alta capacidad.

NOTA: Si se especifican muchos parámetros en el primer comando lpr, es posible que los datos no se impriman correctamente.

NOTA: Se utilizará el valor prefijado del sistema si no se especifica ningún número de bandeja, o si no se ha colocado papel en una bandeja especificada o bien del tamaño de papel especificado.

NOTA: Esta opción sólo sirve para especificar el tamaño del papel. Se ha seleccionado el papel pero el tamaño del documento no se ha adaptado al tamaño real del papel.

NOTA: La bandeja de papel que esté especificada en los datos de impresión tiene prioridad sobre las opciones -C que se hayan definido.

NOTA: Si se especifica una combinación no válida, es posible que la máquina no funcione correctamente.

NOTA: Es posible que la especificación no sea válida en algunos lenguajes de impresión.

Selección de bandeja de salida del papel

Puede especificarse el parámetro siguiente.

Parámetro	Descripción
STACKER%n/stacker%n	Entrega las copias impresas en una bandeja acabadora. (%n: número bandeja 1)

Selección de tipo de papel

Pueden especificarse los parámetros siguientes.

Parámetro	Descripción
PTS/pts	Selecciona papel común.
PT1/pt1	Selecciona papel grueso 1.
POH/poh	Selecciona transparencias.
PTP/ptp	Selecciona papel de calco.
PRC/prc	Selecciona papel reciclado.

Especificar impresión a dos caras

Pueden especificarse los parámetros siguientes.

Parámetro	Descripción
DUP/dup	Impresión a doble cara como se indica aquí: 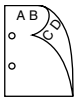
TUMBLE/tumble	Impresión a doble cara como se indica aquí: 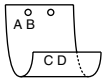
SIMP/simp	Impresión a una cara

NOTA: Si se especifican muchos parámetros en un comando lpr, es posible que los datos no se impriman correctamente.

NOTA: Si no se especifica ningún parámetro, se utilizará el valor prefijado del sistema.

NOTA: Si en los datos de impresión se especifica impresión a dos caras o a una cara, esos valores tienen prioridad sobre las opciones -C que se hayan definido.

Especificar tamaño del papel e impresión a doble cara

Seleccione un tamaño de papel y una opción de encuadernación. Pueden especificarse los parámetros siguientes:

Parámetro	Descripción
A3D/a3d	Impresión a doble cara en papel de tamaño A3 (297 × 420 mm/11.7 × 16.5") y encuadernación por el borde largo
A3T/a3t	Impresión a doble cara en papel de tamaño A3 (297 × 420 mm/11.7 × 16.5") y encuadernación por el borde corto
A4D/a4d	Impresión a doble cara en papel de tamaño A4 (210 × 297 mm/8.3 × 11.7") y encuadernación por el borde largo
A4T/a4t	Impresión a doble cara en papel de tamaño A4 (210 × 297 mm/8.3 × 11.7") y encuadernación por el borde corto
B4D/b4d	Impresión a doble cara en papel de tamaño B4 (257 × 364 mm/10.1 × 14.3") y encuadernación por el borde largo
B4T/b4t	Impresión a dos caras en papel de tamaño B4 (257 × 364 mm/10.1 × 14.3") y encuadernación por el borde corto
A5D/a5d	Impresión a doble cara en papel de tamaño A5 (148 × 210 mm/5.8 × 8.3") y encuadernación por el borde largo
A5T/a5t	Impresión a dos caras en papel de tamaño A5 (148 × 210 mm/5.8 × 8.3") y encuadernación por el borde corto
B5D/b5d	Impresión a doble cara en papel de tamaño B5 (182 × 257 mm/7.2 × 10.1") y encuadernación por el borde largo
B5T/b5t	Impresión a dos caras en papel de tamaño B5 (182 × 257 mm/7.2 × 10.1") y encuadernación por el borde corto

NOTA: Si se especifican muchos parámetros en un comando lpr, es posible que los datos no se impriman correctamente.

NOTA: Si no se especifica ningún parámetro, se utilizará el valor prefijado del sistema.

NOTA: Si en los datos de impresión se especifica impresión a dos caras o a una cara, esos valores tienen prioridad sobre las opciones -C que se hayan definido.

Especificar clasificación

Puede especificarse el parámetro siguiente.

Parámetro	Descripción
COLLATE/collate	Clasifica las copias impresas electrónicamente.

NOTA: Es posible que el parámetro de clasificación no sea válido en algunos lenguajes de impresión.

Establecimiento del modo de impresión

Pueden especificarse los siguientes parámetros de modo de impresión.

Parámetro	Descripción
GC/gc	Selecciona la prioridad de calidad.
GB/gb	Selecciona la prioridad de velocidad.

NOTA: Si se especifican varios parámetros en el primer comando lpr, es posible que los datos no se impriman.

NOTA: Si no se especifica ningún parámetro, se utilizará el valor prefijado del sistema.

Especificar grapado

Pueden especificarse los parámetros siguientes para la función de grapado.

Parámetro	Descripción
STAPLETL	Coloca una grapa en el ángulo superior izquierdo de las copias impresas.
STAPLETD	Coloca dos grapas en la parte superior de las copias impresas.
STAPLETR	Coloca una grapa en el ángulo superior derecho de las copias impresas.
STAPLELD	Coloca dos grapas en la parte izquierda de las copias impresas.
STAPLERD	Coloca dos grapas en la parte derecha de las copias impresas.
STAPLEBL	Coloca una grapa en la esquina inferior izquierda de las copias impresas.
STAPLEBD	Coloca dos grapas en la parte inferior de las copias impresas.
STAPLEBR	Coloca una grapa en la esquina inferior derecha de las copias impresas.

NOTA: Si se especifican varios parámetros en el primer comando lpr, es posible que los datos no se impriman.

NOTA: Es posible que el parámetro de grapado no sea válido en algunos lenguajes de impresión.

Impresión

Para especificar el formato de salida de impresión, escriba el comando siguiente:

```
-C,[parámetro],[parámetro]
```

Escriba una “,” (coma) detrás de -C seguida de los parámetros que especifiquen el formato de salida. Si desea especificar varios parámetros, sepárelos mediante comas.

Por ejemplo, para imprimir un archivo llamado “archivo1”, a dos caras y en papel de tamaño A4 (210 × 297 mm/8.3 × 11.7") en la impresora fxPS, escriba el comando siguiente:

```
%lpr -PfxPS -C,DUP,A4 archivo1
```

NOTA: Si una cadena de parámetros de la opción -C sobrepasa los 64 caracteres, es posible que la operación no funcione correctamente.

EtherTalk

En esta sección se explica cómo configurar la máquina para que funcione en una red EtherTalk. Se proporciona la información siguiente:

Lista de comprobación de datos: página 269
Entornos EtherTalk: página 269
Instalación de EtherTalk: página 270
Procedimiento de instalación: página 270
Configuración de comunicaciones de red: página 270
Configuración del PC: página 271
Prueba de impresión: página 271

Lista de comprobación de datos

Antes de instalar EtherTalk en la máquina, asegúrese de que los elementos siguientes están disponibles o bien ya se han ejecutado.

Elemento	A cargo de
Se necesita una red operativa existente de EtherTalk con estaciones de trabajo Macintosh equipadas con las tarjetas de interfaz de red Ethernet. La finalidad de estos procedimientos no es la instalación de una red EtherTalk.	Usuario
Macintosh System versión 7.5 o posterior, 8.x, 9.x, o Mac OS X 10.x	Usuario
Pruebe la máquina para cerciorarse de que la instalación ha finalizado y funciona correctamente.	Usuario
Instale el controlador de impresión Adobe PS, o PPD (opcional).	Usuario

Si surgen problemas durante la instalación de la máquina, consulte *Solución de problemas, en página 371*.

Entornos EtherTalk

Configuración del sistema

Puesto que la máquina admite el uso del protocolo EtherTalk, puede imprimirse desde un Macintosh.

NOTA: Necesitará el kit PostScript opcional para utilizar EtherTalk para imprimir.

Sistemas de destino

La máquina admite un Macintosh o un Power Macintosh con el sistema operativo siguiente:

- Mac OS 7.5 o posterior, 8.x, 9.x, o Mac OS X 10.x

Instalación de EtherTalk

En esta sección se describe el procedimiento de instalación para utilizar la máquina en un entorno EtherTalk.

Procedimiento de instalación

A continuación se indican las tres fases necesarias para instalar la máquina en una red EtherTalk.

Configuración de comunicaciones de red

Esta fase requiere que la máquina se configure para EtherTalk.

Configuración de estaciones de trabajo

Instala el controlador de impresión (Adobe PS) para Macintosh.

Impresión de prueba

Debe realizarse una prueba de impresión para asegurarse de que la máquina se ha instalado y configurado correctamente.

Configuración de comunicaciones de red

Este procedimiento se utiliza para configurar los parámetros de comunicación de la red en la máquina.

Lleve a cabo estos pasos en la máquina.

NOTA: Mantenga habilitado el puerto SNMP mientras utilice la máquina en la red TCP/IP.

NOTA: A algunas de las opciones de configuración para este protocolo solo se puede acceder desde Servicios de Internet de CentreWare. Consulte *Servicios de Internet de CentreWare, en página 155*.

Para empezar, arranque el puerto EtherTalk.

1. Conecte la máquina a la red.
2. Pulse el botón <Iniciar/Cerrar> del panel de control e introduzca la ID de conexión del administrador para entrar en modo de administración del sistema.

NOTA: Según la configuración de la máquina, puede que sea necesaria la clave.

3. Pulse el botón <Estado de la máquina> del panel de control y seleccione la ficha [Herramientas] en la pantalla.
4. Seleccione [Opciones del sistema] en el menú situado en la parte izquierda de la pantalla.
5. Seleccione [Configuración de red y conectividad] en el menú [Grupo].
6. Seleccione [Opciones de puerto] en el menú [Funciones].
7. Seleccione [EtherTalk] y luego [Cambiar opciones].
8. Seleccione [Estado del puerto] y luego [Cambiar opciones].
9. Seleccione [Activado] y luego [Guardar].

Configuración del PC

Instala el controlador de impresión (Adobe PS) para Macintosh. Instale, si es necesario, la fuente de pantalla. Consulte la guía de controladores de impresora de CentreWare.

Prueba de impresión

Para asegurarse de que la máquina se ha instalado en la red correctamente, debe realizarse una impresión de prueba desde cada PC cliente. Realice los pasos siguientes.

1. Abra un documento de muestra en un PC cliente.
2. Seleccione la máquina mediante el Selector (Mac OS 9.2) o el Centro de impresión (Mac OS X 10.x).
3. Imprima el documento en la máquina y verifique que se imprime correctamente.
4. Asegúrese de que el controlador esté instalado en cada PC que vaya a enviar trabajos a la máquina.
5. Repita la prueba en todos los PC que vayan a enviar trabajos a la máquina.

El proceso de instalación está completo.

Si la prueba de impresión falla, consulte *Solución de problemas, en página 371*.

Conexiones de red de Microsoft

En esta sección se explica cómo configurar la máquina para que funcione en una red Microsoft. Se proporciona la información siguiente:

Lista de comprobación de datos: página 271
Entornos SMB: página 272
Instalación de SMB: página 273
Procedimiento de instalación: página 273
Configuración de comunicaciones de red: página 273
Configuración del PC: página 275
Prueba de impresión: página 275

Lista de comprobación de datos

Antes de comenzar los procedimientos de instalación de las conexiones de Microsoft, asegúrese de tener o haber realizado lo siguiente:

Elemento	A cargo de
Se necesita una red Microsoft operativa que ya esté instalada. La finalidad de estos procedimientos no es la instalación de una red Microsoft.	Usuario
Obtenga y anote la información siguiente, si procede: • Dirección IP • Dirección de la puerta de enlace • Máscara de subred (para IPv4)/Prefijo (para IPv6) • Nombre del host	Usuario

Elemento	A cargo de
Pruebe la máquina para cerciorarse de que la instalación ha finalizado y funciona correctamente.	Usuario
Instale el controlador de impresora.	Usuario

Si surgen problemas durante la instalación, consulte *Solución de problemas, en página 371*.

Entornos SMB

SMB (Server Message Block) es un protocolo para compartir archivos o impresoras en un sistema operativo Windows. En esta sección se explica el procedimiento de instalación para conectar una impresora a una red de Windows a través de SMB.

Configuración del sistema

Puesto que la máquina da soporte al protocolo SMB, puede enviar los datos de impresión directamente a la máquina en la misma red sin necesidad de pasar por el servidor.

Puede utilizar NetBEUI, TCP/IP o ambos como protocolo de transporte para SMB. Deberá configurar la dirección IP en la máquina y en el PC en caso de utilizar TCP/IP.

NOTA: Windows XP/Windows Server 2003/Windows Vista no admite el uso de NetBEUI.

NOTA: Puede establecer los ajustes de SMB a través de los Servicios de Internet de CentreWare. Si desea más información sobre cómo configurar el protocolo SMB, consulte *Servicios de Internet de CentreWare, en página 155*.

Sistemas de destino

Los sistemas siguientes admiten la función de impresión a través de SMB.

Conexión	Sistema operativo	Protocolo
Red Windows	Windows 95, Windows 98 o Windows Me	TCP/IP de NetBEUI
	Windows NT 4.0	TCP/IP de NetBEUI
	Windows 2000	TCP/IP de NetBEUI
	Windows XP, Windows Server 2003 Windows Vista	TCP/IP

NOTA: Microsoft no recomienda usar NetBEUI como protocolo en redes nuevas. Sólo se recomienda el uso de este protocolo en redes pequeñas en las que lo exijan clientes antiguos.

Instalación de SMB

En esta sección se describe el procedimiento de instalación para utilizar la máquina en una red SMB.

Procedimiento de instalación

El procedimiento de instalación se describe a continuación.

Configuración de comunicaciones de red

Active el puerto de SMB.

Si utiliza NetBEUI:

Establezca el puerto SMB como [Activado] mediante la pantalla táctil o los Servicios de Internet de CentreWare.

Si utiliza TCP/IP:

Establezca el puerto SMB como [Activado] y configure la dirección IP en la pantalla táctil o en Servicios de Internet de CentreWare.

Configuración del PC

Instale el controlador de impresión en el sistema.

Prueba de impresión

Debe realizarse un trabajo de impresión de prueba para asegurarse de que la máquina se ha instalado y configurado correctamente.

Configuración de comunicaciones de red

Este procedimiento se utiliza para configurar los parámetros de comunicación de la red en la máquina.

Lleve a cabo estos pasos en la máquina.

NOTA: Mantenga habilitado el puerto SNMP mientras utilice la máquina en la red TCP/IP.

NOTA: A algunas de las opciones de configuración para este protocolo solo se puede acceder desde Servicios de Internet de CentreWare. Consulte *Servicios de Internet de CentreWare, en página 155*.

Para empezar, arranque el puerto SMB.

1. Conecte la máquina a la red.
2. Pulse el botón <Iniciar/Cerrar> del panel de control e introduzca la ID de conexión del administrador para entrar en modo de administración del sistema.

NOTA: Según la configuración de la máquina, puede que sea necesaria la clave.

3. Pulse el botón <Estado de la máquina> del panel de control y seleccione la ficha [Herramientas] en la pantalla.
4. Seleccione [Opciones del sistema] en el menú situado en la parte izquierda de la pantalla.
5. Seleccione [Configuración de red y conectividad] en el menú [Grupo].
6. Seleccione [Opciones de puerto] en el menú [Funciones].
7. Seleccione [SMB], y luego [Cambiar opciones].
8. Seleccione [Estado del puerto] y [Cambiar opciones].
9. Seleccione [Activado], y luego [Guardar].

A continuación, establezca los valores de TCP/IP si utiliza una dirección IP en un entorno de red.

1. Seleccione [Configuración de red y conectividad] en el menú [Grupo].
2. Seleccione [Opciones de protocolo] en el menú [Funciones].
3. En [TCP/IP: Modo IP], seleccione [Modo IPv4], [Modo IPv6] o [Pila doble].

Cuando se selecciona [Modo IPv4] o [Pila doble] en el paso 3

4. Seleccione [IPv4: Resolución de dirección IP] y, a continuación, [Cambiar opciones].
5. Seleccione un método para establecer una dirección IP a partir de [DHCP], [BOOTP], [RARP], [DHCP/Autonet] y [ESTÁTICA] y, a continuación, seleccione [Guardar].

NOTA: Utilice el servidor DHCP conjuntamente con el servidor WINS (Windows Internet Name Server).

Si ha seleccionado [ESTÁTICA] en el paso 5, siga en el paso 6 para configurar las opciones de protocolo. De lo contrario, continúe en el paso 12.

6. Seleccione [IPv4: Resolución de dirección IP] y, a continuación, [Cambiar opciones].
7. Utilice el teclado numérico de la pantalla para escribir la dirección IP que corresponde a la máquina; use el formato “xxx.xxx.xxx.xxx”. Cuando haya terminado de introducir valores, seleccione [Guardar].
8. Seleccione [IPv4: Máscara de subred] y, a continuación, [Cambiar opciones].
9. Utilice el mismo método que en el paso 7 para introducir la máscara de subred.
10. Seleccione [IPv4: Dirección de la puerta de enlace] y, a continuación, [Cambiar opciones].
11. Utilice el mismo método que en el paso 7 para introducir la dirección de la puerta de enlace.

NOTA: Si no desea establecer una dirección de puerta de enlace, deje este campo vacío.

12. Seleccione [IPv4: Filtro IP] y, a continuación, [Cambiar opciones].
13. Seleccione [Activado] para filtrar el acceso a la máquina.

NOTA: Si no desea emplear la función de filtro IP, seleccione [Desactivado].

NOTA: Utilice Servicios de Internet de CentreWare para registrar las direcciones IP que no tienen autorización para acceder a la máquina. Consulte *Servicios de Internet de CentreWare, en página 155*.

14. Cuando haya terminado de establecer los valores de TCP/IP, seleccione [Cerrar] en la pantalla [Opciones de protocolo].

Cuando se selecciona [Modo IPv6] o [Pila doble] en el paso 3

4. Seleccione [Configuración manual dirección IPv6].

NOTA: Seleccione [Activado] cuando la máquina esté conectada a una red en la que la configuración automática de la dirección sin estado IPv6 esté desactivada o cuando desee establecer una dirección IPv6 estática.

Si ha seleccionado [Activado] en el paso 4, continúe en el paso 5. De lo contrario, continúe en el paso 11.

5. Seleccione [Dirección IPv6 configurada manualmente] y, a continuación, [Cambiar opciones].
6. Utilice el teclado numérico de la pantalla para escribir la dirección IP que corresponde a la máquina; use el formato "xxxx:xxxx:xxxx:xxxx:xxxx:xxxx:xxxx:xxxx". Seleccione [Guardar].
7. Seleccione [Prefijo IPv6 configurado manualm.] y, a continuación, [Cambiar opciones].
8. Introduzca un prefijo de dirección IP y seleccione [Guardar].
9. Seleccione [Puerta enlace IPv6 config. manualm.] y, a continuación, [Cambiar opciones].
10. Utilice el mismo método que en el paso 6 para introducir la dirección de la puerta de enlace.
11. Seleccione [IPv6: Filtro IP] y, a continuación, seleccione [Activado] o [Desactivado].

NOTA: Si no desea emplear la función de filtro IP, seleccione [Desactivado].

NOTA: Utilice Servicios de Internet de CentreWare para registrar las direcciones IP que no tienen autorización para acceder a la máquina. Consulte *Servicios de Internet de CentreWare, en página 155*.

12. Cuando haya terminado de establecer los valores de TCP/IP, seleccione [Cerrar] en la pantalla [Opciones de protocolo].

Configuración del PC

Instale el controlador de impresión en el PC cliente. Consulte el documento HTML que se encuentra en el CD-ROM de controladores de impresión PCL.

Prueba de impresión

Para asegurarse de que la máquina se ha instalado bien en la red, debe realizarse una impresión de prueba desde cada PC cliente. Realice los pasos siguientes.

1. Abra un documento en un PC cliente.
2. Seleccione la máquina como impresora.
3. Imprima el documento en la máquina y verifique que se imprime correctamente.
4. Asegúrese de que el controlador esté instalado en cada PC que vaya a enviar trabajos a la máquina.
5. Repita la prueba en todos los PC que vayan a enviar trabajos a la máquina.

El proceso de instalación está completo.

Si la prueba de impresión falla, consulte *Solución de problemas, en página 371*.

TCP/IP (LPD o Port9100)

En esta sección se explica cómo configurar la máquina para imprimir desde un equipo con Windows a través de LPD o de Port9100. Se proporciona la información siguiente:

Lista de comprobación de datos: página 276
Entornos TCP/IP (LPD o Port9100): página 276
Instalación de TCP/IP (LPD o Port9100): página 277
Procedimiento de instalación: página 277
Configuración de comunicaciones de red: página 277
Configuración del PC: página 277
Prueba de impresión: página 277

Lista de comprobación de datos

Antes de comenzar estos procedimientos, asegúrese de tener estos elementos o de haber realizado lo siguiente.

Elemento	A cargo de
Se necesita una red operativa que utilice el protocolo TCP/IP. La finalidad de estos procedimientos no es la instalación de una red.	Usuario
Obtenga y anote la información siguiente: • Dirección IP • Dirección de la puerta de enlace • Máscara de subred (para IPv4)/Prefijo (para IPv6) • Nombre del host	Usuario
Pruebe la máquina para cerciorarse de que la instalación ha finalizado y funciona correctamente.	Usuario
Instale el controlador de impresora.	Usuario

Si surgen problemas durante la configuración de la máquina, consulte *Solución de problemas, en página 371*.

Entornos TCP/IP (LPD o Port9100)

Configuración del sistema

Puesto que la máquina admite el uso del protocolo LPD y Port9100, puede imprimir directamente desde un ordenador Windows.

Si imprime desde equipos con Windows NT4.0/Windows 2000/Windows XP/Windows Server 2003/Windows Vista a través del puerto LPD, utilice el puerto LPR estándar del sistema operativo.

Si imprime a través de Port9100, cambie las opciones necesarias en los equipos.

El protocolo de transporte de LPD y Port9100 puede ser TCP/IP.

También deberá configurar la dirección IP en la máquina y en los equipos con Windows.

NOTA: Windows NT 4.0 no admite la impresión a través de Port9100.

Sistemas destino

En los equipos siguientes puede imprimirse a través de LPD o de Port9100.

Conexión	Sistema operativo	Protocolo
Puerto LPD	Windows NT 4.0 Windows 2000 Windows XP Windows Server 2003 Windows Vista	TCP/IP
Port9100	Windows 2000 Windows XP Windows Server 2003 Windows Vista	TCP/IP

NOTA: Si imprime desde un Macintosh, necesitará el kit PostScript opcional.

Instalación de TCP/IP (LPD o Port9100)

En esta sección se describe cómo configurar la máquina para utilizar los protocolos LPD y Port9100.

Procedimiento de instalación

A continuación se indican las tres fases necesarias para imprimir en la máquina a través de LPD o Port9100.

Configuración de comunicaciones de red

Habilite los puertos siguientes mediante la pantalla táctil o los Servicios de Internet de CentreWare.

- Impresión a través de LPD: puerto LPD
- Impresión a través de Port9100: puerto Port9100

Defina la dirección IP mediante la pantalla táctil.

Configuración del PC

Se requiere que los PC del entorno de red se configuren para comunicarse con la máquina.

Prueba de impresión

Debe realizarse un trabajo de impresión de prueba para asegurarse de que la máquina se ha instalado y configurado correctamente.

Configuración de comunicaciones de red

En esta sección se describe cómo configurar los parámetros de comunicación de la red en la máquina.

Lleve a cabo estos pasos en la máquina.

NOTA: Mantenga habilitado el puerto SNMP mientras utilice la máquina en la red TCP/IP.

NOTA: A algunas de las opciones de configuración para este protocolo solo se puede acceder desde Servicios de Internet de CentreWare. Consulte *Servicios de Internet de CentreWare, en página 155*.

Para empezar, inicie el puerto LPD o Port9100.

1. Conecte la máquina a la red.
2. Pulse el botón <Iniciar/Cerrar> del panel de control e introduzca la ID de conexión del administrador para entrar en modo de administración del sistema.

NOTA: Según la configuración de la máquina, puede que sea necesaria la clave.

3. Pulse el botón <Estado de la máquina> del panel de control y seleccione la ficha [Herramientas] en la pantalla.
4. Seleccione [Opciones del sistema] en el menú situado en la parte izquierda de la pantalla.
5. Seleccione [Configuración de red y conectividad] en el menú [Grupo].
6. Seleccione [Opciones de puerto] en el menú [Funciones].
7. Si utiliza el puerto LPD, seleccione [LPD] y [Cambiar opciones]. Si utiliza el puerto Port9100, seleccione [Port9100] y [Cambiar opciones].
8. Seleccione [Estado del puerto] y [Cambiar opciones].
9. Seleccione [Activado], y luego [Guardar].

A continuación, establezca el valor de TCP/IP.

1. Seleccione [Configuración de red y conectividad] en el menú [Grupo] y, a continuación, seleccione [Opciones de protocolo] en el menú [Funciones].
2. En [TCP/IP: Modo IP], seleccione [Modo IPv4], [Modo IPv6] o [Pila doble].

Cuando se selecciona [Modo IPv4] o [Pila doble] en el paso 2

3. Seleccione [IPv4: Resolución de dirección IP] y, a continuación, [Cambiar opciones].
4. Seleccione un método para establecer una dirección IP a partir de [DHCP], [BOOTP], [RARP], [DHCP/Autonet] y [ESTÁTICA] y, a continuación, seleccione [Guardar].

NOTA: Utilice el servidor DHCP conjuntamente con el servidor WINS (Windows Internet Name Server).

Si ha seleccionado [ESTÁTICA] en el paso 4, siga en el paso 5 para configurar las opciones de protocolo. De lo contrario, continúe en el paso 11.

5. Seleccione [IPv4: Resolución de dirección IP] y, a continuación, [Cambiar opciones].
6. Utilice el teclado numérico de la pantalla para escribir la dirección IP que corresponde a la máquina; use el formato “xxx.xxx.xxx.xxx”. Cuando haya terminado de introducir valores, seleccione [Guardar].
7. Seleccione [IPv4: Máscara de subred] y, a continuación, [Cambiar opciones].
8. Utilice el mismo método que en el paso 6 para introducir la máscara de subred.
9. Seleccione [IPv4: Dirección de la puerta de enlace] y, a continuación, [Cambiar opciones].
10. Utilice el mismo método que en el paso 6 para introducir la dirección de la puerta de enlace.

NOTA: Si no desea establecer una dirección de puerta de enlace, deje este campo vacío.

11. Seleccione [IPv4: Filtro IP] y, a continuación, [Cambiar opciones].

12. Seleccione [Activado] para filtrar el acceso a la máquina.

NOTA: Si no desea emplear la función de filtro IP, seleccione [Desactivado].

NOTA: Utilice Servicios de Internet de CentreWare para registrar las direcciones IP que no tienen autorización para acceder a la máquina. Consulte *Servicios de Internet de CentreWare, en página 155*.

13. Cuando haya terminado de establecer los valores de TCP/IP, seleccione [Cerrar] en la pantalla [Opciones de protocolo].

Cuando se selecciona [Modo IPv6] o [Pila doble] en el paso 2

3. Seleccione [Configuración manual dirección IPv6].

NOTA: Seleccione [Activado] cuando la máquina esté conectada a una red en la que la configuración automática de la dirección sin estado IPv6 esté desactivada o cuando desee establecer una dirección IPv6 estática.

Si ha seleccionado [Activado] en el paso 3, continúe en el paso 4. De lo contrario, continúe en el paso 10.

4. Seleccione [Dirección IPv6 configurada manualmente] y, a continuación, [Cambiar opciones].

5. Utilice el teclado numérico de la pantalla para escribir la dirección IP que corresponde a la máquina; use el formato “xxxx:xxxx:xxxx:xxxx:xxxx:xxxx:xxxx:xxxx”. Seleccione [Guardar].

6. Seleccione [Prefijo IPv6 configurado manualm.] y, a continuación, [Cambiar opciones].

7. Introduzca un prefijo de dirección IP y seleccione [Guardar].

8. Seleccione [Puerta enlace IPv6 config. manualm.] y, a continuación, [Cambiar opciones].

9. Utilice el mismo método que en el paso 5 para introducir la dirección de la puerta de enlace.

10. Seleccione [IPv6: Filtro IP] y, a continuación, seleccione [Activado] o [Desactivado].

NOTA: Si no desea emplear la función de filtro IP, seleccione [Desactivado].

NOTA: Utilice Servicios de Internet de CentreWare para registrar las direcciones IP que no tienen autorización para acceder a la máquina. Consulte *Servicios de Internet de CentreWare, en página 155*.

11. Cuando haya terminado de establecer los valores de TCP/IP, seleccione [Cerrar] en la pantalla [Opciones de protocolo].

Configuración del PC

Instale los controladores de impresión en cada PC cliente desde donde se vayan a enviar trabajos de impresión a la máquina, y asigne la máquina como impresora. Consulte el documento HTML que se encuentra en el CD-ROM de controladores de impresión PCL o en el documento que se entrega con el kit PostScript opcional.

Prueba de impresión

Para asegurarse de que la máquina se ha instalado en la red correctamente, debe realizarse una impresión de prueba desde cada PC cliente. Realice los pasos siguientes.

1. Abra un documento en un PC cliente.
2. Seleccione la máquina como la impresora a la que se va a enviar el documento seleccionado.
3. Imprima el documento en la máquina y verifique que se imprime correctamente.
4. Asegúrese de que el controlador esté instalado en cada PC que vaya a enviar trabajos a la máquina.
5. Repita la prueba en todos los PC que vayan a enviar trabajos a la máquina.

El proceso de instalación está completo.

Si la prueba de impresión falla, consulte *Solución de problemas, en página 371*.

Puerto USB

En esta sección se explica cómo configurar la máquina en un entorno de puerto USB. Se proporciona la información siguiente:

Lista de comprobación de datos: página 280
Entorno de puerto USB: página 281
Instalación del puerto USB: página 281
Procedimiento de instalación: página 281
Configuración de comunicaciones del puerto USB: página 281
Configuración del PC: página 282
Prueba de impresión: página 282

Lista de comprobación de datos

Antes de comenzar los procedimientos de instalación del puerto USB, asegúrese de tener estos elementos o de haber realizado lo siguiente:

Elemento	A cargo de
Cable USB	Usuario
Pruebe la máquina para cerciorarse de que la instalación ha finalizado y funciona correctamente.	Usuario
Instale el controlador de impresora.	Usuario

NOTA: Los procedimientos instalarán la máquina en el puerto USB del PC host. El procedimiento está diseñado para conectar el PC host a otros PC.

Si surgen problemas durante la instalación de la máquina, consulte *Solución de problemas, en página 371*.

Entorno de puerto USB

Configuración del sistema

La máquina se puede conectar directamente al puerto USB de un PC host. El archivo de un documento puede enviarse desde el PC host a través del puerto USB a la máquina para que se imprima. Otros PC pueden conectarse al PC host a través de una red. Cada PC tiene una cola que puede mantener un número de archivos.

El archivo del documento se envía desde la cola del PC a la cola del PC host y luego a la cola de la máquina para que se imprima.

Sistemas de destino

Los sistemas siguientes admiten la función de impresión a través del puerto USB.

- Windows 2000/Windows ME/Windows XP/Windows Server 2003/Windows Vista
- Mac OS de 8.6 a 9.2.2
- Mac OS X 10.X (10.1.5 o posterior)

NOTA: Si imprime desde un Macintosh, necesitará el kit PostScript opcional.

Instalación del puerto USB

Siga estos procedimientos de instalación para utilizar la máquina en un puerto USB.

Procedimiento de instalación

A continuación se indican las tres fases necesarias para instalar la máquina en un puerto USB.

Configuración de comunicaciones del puerto USB

Requiere que la máquina se configure para la impresión en el puerto USB.

Configuración del PC

Requiere que el PC se configure para la impresión en la máquina.

Prueba de impresión

Debe realizarse un trabajo de impresión de prueba para asegurarse de que la máquina se ha instalado y configurado correctamente.

Configuración de comunicaciones del puerto USB

En esta sección se describe cómo configurar la comunicación USB en la máquina. Pueden configurarse los parámetros siguientes en función de sus requisitos. Estas configuraciones deben realizarse con el cable USB desconectado.

Este procedimiento se utiliza para configurar los parámetros de comunicación USB de la máquina.

Lleve a cabo estos pasos en la máquina.

NOTA: A algunas de las opciones de configuración para este protocolo solo se puede acceder desde Servicios de Internet de CentreWare. Consulte *Servicios de Internet de CentreWare, en página 155*.

1. Pulse el botón <Iniciar/Cerrar> del panel de control e introduzca la ID de conexión del administrador para entrar en modo de administración del sistema.

NOTA: Según la configuración de la máquina, puede que sea necesaria la clave.

2. Pulse el botón <Estado de la máquina> del panel de control y seleccione la ficha [Herramientas] en la pantalla.
3. Seleccione [Opciones del sistema] en el menú situado en la parte izquierda de la pantalla.
4. Seleccione [Configuración de red y conectividad] en el menú [Grupo].
5. Seleccione [Opciones de puerto] en el menú [Funciones].
6. Seleccione [USB] y [Cambiar opciones].
7. Seleccione el elemento que se ha de configurar y luego [Cambiar opciones].
8. Seleccione el valor adecuado y luego [Guardar].
9. Repita los pasos 7 y 8, si es preciso.

Puede seleccionar los parámetros de comunicación siguientes en la máquina, en función de los requisitos que tenga.

- Estado de puerto
- Modo de impresión
- PJL
- Hora de expulsión automática
- Protocolo de comunicación Adobe

NOTA: El Protocolo de comunicación Adobe puede configurarse cuando se haya instalado el kit PostScript (opcional).

Configuración del PC

Antes de iniciar la configuración del PC, asegúrese de que el cable USB está desconectado del mismo.

A continuación siga estos pasos.

1. Consulte el documento HTML que se encuentra en el CD-ROM de controladores de impresión PCL o el documento entregado con el kit PostScript opcional, e instale los controladores de impresión que corresponden a la máquina en el PC desde la que se vayan a enviar trabajos a la máquina.
2. Enchufe el cable USB en la máquina y en el PC.
3. Continúe en *Prueba de impresión, en página 282*.

Prueba de impresión

Para asegurarse de que la máquina se ha instalado bien en el puerto USB, envíe una prueba de impresión desde cada PC cliente. Realice los pasos siguientes.

1. Abra un documento en un PC.
2. Seleccione la máquina como impresora.
3. Imprima el documento en la máquina y verifique que se imprime correctamente.
4. Repita la prueba en todos los PC que vayan a enviar trabajos a la máquina.

El proceso de instalación está completo.

Si la prueba de impresión falla, consulte *Solución de problemas, en página 371*.

IPP (Protocolo de impresión en Internet)

En esta sección se explica cómo configurar la máquina para que funcione en un entorno IPP (Protocolo de impresión en Internet). Se proporciona la información siguiente:

Lista de comprobación de datos: página 283
Entorno IPP: página 283
Instalación de IPP: página 284
Procedimiento de instalación: página 284
Configuración de comunicaciones de red: página 284
Configuración del PC: página 286
Prueba de impresión: página 287

Lista de comprobación de datos

Antes de comenzar los procedimientos de instalación del protocolo IPP, asegúrese de tener o de haber realizado lo siguiente:

Elemento	A cargo de
Se necesita una red operativa que utilice el protocolo TCP/IP. La finalidad de estos procedimientos no es la instalación de una red.	Usuario
Obtenga y anote la información siguiente: • Dirección IP • Dirección de la puerta de enlace • Máscara de subred (para IPv4)/Prefijo (para IPv6) • Nombre del host	Usuario
Pruebe la máquina para cerciorarse de que la instalación ha finalizado y funciona correctamente.	Usuario
Instale el controlador de impresora.	Usuario

Si surgen problemas durante la instalación de la máquina, consulte *Solución de problemas, en página 371*.

Entorno IPP

Configuración del sistema

La máquina admite el uso del protocolo IPP (Protocolo de impresión en Internet). Puesto que Windows 2000/Windows XP/Windows Server 2003/Windows Me/Windows Vista se instala con el software cliente necesario para realizar impresiones en una impresora IPP, puede especificar esta impresora mediante el Asistente para agregar impresora. Con IPP puede imprimir en una impresora remota a través de Internet o de una intranet.

El protocolo de transporte de IPP puede ser TCP/IP.

Sistemas destino

Los equipos siguientes admiten el protocolo IPP.

Conexión	Sistema operativo	Protocolo
Puerto IPP	Windows 2000 Windows XP Windows Server 2003 Windows Me Windows Vista	TCP/IP

NOTA: Para poder imprimir a través de Internet desde un equipo con Windows Me, debe haber instalado el puerto IPP. Para obtener información sobre cómo instalar el puerto IPP, consulte la documentación de Windows Me.

Instalación de IPP

Siga este procedimiento para instalar y utilizar la máquina en un entorno IPP.

Procedimiento de instalación

Consta de tres fases.

Configuración de comunicaciones de red

La máquina se debe configurar para IPP.

Configuración del PC

El PC se debe configurar para poder enviar datos de impresión a la máquina.

Prueba de impresión

Debe realizarse un trabajo de impresión de prueba para asegurarse de que la máquina se ha instalado y configurado correctamente.

Configuración de comunicaciones de red

En esta sección se describe cómo configurar los parámetros de comunicación de la red para la máquina.

Lleve a cabo estos pasos en la máquina.

NOTA: Mantenga habilitado el puerto SNMP mientras utilice la máquina en la red TCP/IP.

NOTA: A algunas de las opciones de configuración para este protocolo solo se puede acceder desde Servicios de Internet de CentreWare. Consulte *Servicios de Internet de CentreWare, en página 155*.

Para empezar, habilite el puerto IPP.

1. Conecte la máquina a la red.
2. Pulse el botón <Iniciar/Cerrar> del panel de control e introduzca la ID de conexión del administrador para entrar en modo de administración del sistema.

NOTA: Según la configuración de la máquina, puede que sea necesaria la clave.

3. Pulse el botón <Estado de la máquina> del panel de control y seleccione la ficha [Herramientas] en la pantalla.

4. Seleccione [Opciones del sistema] en el menú situado en la parte izquierda de la pantalla.
5. Seleccione [Configuración de red y conectividad] en el menú [Grupo].
6. Seleccione [Opciones de puerto] en el menú [Funciones].
7. Seleccione [IPP] y luego [Cambiar opciones].
8. Seleccione [Estado del puerto] y luego [Cambiar opciones].
9. Seleccione [Activado] y luego [Guardar].

A continuación, establezca el valor de TCP/IP.

1. Seleccione [Configuración de red y conectividad] en el menú [Grupo] y, a continuación, seleccione [Opciones de protocolo] en el menú [Funciones].
2. En [TCP/IP: Modo IP], seleccione [Modo IPv4], [Modo IPv6] o [Pila doble].

Cuando se selecciona [Modo IPv4] o [Pila doble] en el paso 2

3. Seleccione [IPv4: Resolución de dirección IP] y, a continuación, [Cambiar opciones].
4. Seleccione un método para establecer una dirección IP a partir de [DHCP], [BOOTP], [RARP], [DHCP/Autonet] y [ESTÁTICA] y, a continuación, seleccione [Guardar].

NOTA: Utilice el servidor DHCP conjuntamente con el servidor WINS (Windows Internet Name Server).

Si ha seleccionado [ESTÁTICA] en el paso 4, siga en el paso 5 para configurar las opciones de protocolo. De lo contrario, continúe en el paso 11.

5. Seleccione [IPv4: Resolución de dirección IP] y, a continuación, [Cambiar opciones].
6. Utilice el teclado numérico de la pantalla para escribir la dirección IP que corresponde a la máquina; use el formato “xxx.xxx.xxx.xxx”. Cuando haya terminado de introducir valores, seleccione [Guardar].
7. Seleccione [IPv4: Máscara de subred] y, a continuación, [Cambiar opciones].
8. Utilice el mismo método que en el paso 6 para introducir la máscara de subred.
9. Seleccione [IPv4: Dirección de la puerta de enlace] y, a continuación, [Cambiar opciones].
10. Utilice el mismo método que en el paso 6 para introducir la dirección de la puerta de enlace.

NOTA: Si no desea establecer una dirección de puerta de enlace, deje este campo vacío.

11. Seleccione [IPv4: Filtro IP] y, a continuación, [Cambiar opciones].
12. Seleccione [Activado] para filtrar el acceso a la máquina.

NOTA: Si no desea emplear la función de filtro IP, seleccione [Desactivado].

NOTA: Utilice Servicios de Internet de CentreWare para registrar las direcciones IP que no tienen autorización para acceder a la máquina. Consulte *Servicios de Internet de CentreWare, en página 155*.

13. Cuando haya terminado de establecer los valores de TCP/IP, seleccione [Cerrar] en la pantalla [Opciones de protocolo].

Cuando se selecciona [Modo IPv6] o [Pila doble] en el paso 2

3. Seleccione [Configuración manual dirección IPv6].

NOTA: Seleccione [Activado] cuando la máquina esté conectada a una red en la que la configuración automática de la dirección sin estado IPv6 esté desactivada o cuando desee establecer una dirección IPv6 estática.

Si ha seleccionado [Activado] en el paso 3, continúe en el paso 4. De lo contrario, continúe en el paso 10.

4. Seleccione [Dirección IPv6 configurada manualmente] y, a continuación, [Cambiar opciones].

5. Utilice el teclado numérico de la pantalla para escribir la dirección IP que corresponde a la máquina; use el formato “xxxx:xxxx:xxxx:xxxx:xxxx:xxxx:xxxx:xxxx”. Seleccione [Guardar].

6. Seleccione [Prefijo IPv6 configurado manualm.] y, a continuación, [Cambiar opciones].

7. Introduzca un prefijo de dirección IP y seleccione [Guardar].

8. Seleccione [Puerta enlace IPv6 config. manualm.] y, a continuación, [Cambiar opciones].

9. Utilice el mismo método que en el paso 5 para introducir la dirección de la puerta de enlace.

10. Seleccione [IPv6: Filtro IP] y, a continuación, seleccione [Activado] o [Desactivado].

NOTA: Si no desea emplear la función de filtro IP, seleccione [Desactivado].

NOTA: Utilice Servicios de Internet de CentreWare para registrar las direcciones IP que no tienen autorización para acceder a la máquina. Consulte *Servicios de Internet de CentreWare, en página 155*.

11. Cuando haya terminado de establecer los valores de TCP/IP, seleccione [Cerrar] en la pantalla [Opciones de protocolo].

Configuración del PC

Instale un controlador de impresión en cada PC cliente desde donde se vayan a enviar trabajos de impresión a la máquina, y asigne la máquina como impresora. Para obtener más información, consulte el documento HTML que se encuentra en el CD-ROM de controladores de impresión PCL.

Al final de la cadena hay que introducir "/ipp" para que se pueda detectar la impresora.

Si utiliza la dirección IP para especificar la máquina, utilice uno de los siguientes formatos, según la configuración de la máquina. El formato IPv6 sólo es válido para Windows Vista. La dirección IPv6 debe incluirse entre corchetes.

(Para IPv4) http://xxx.xxx.xxx.xxx/ipp

(Para IPv6) http://[xxxx:xxxx:xxxx:xxxx:xxxx:xxxx:xxxx:xxxx]/ipp

Prueba de impresión

Para asegurarse de que la máquina se ha instalado en la red correctamente, debe realizarse una impresión de prueba desde cada PC cliente. Realice los pasos siguientes.

1. Abra un documento en un PC cliente.
2. Seleccione la máquina como la impresora a la que se va a enviar el documento seleccionado.
3. Imprima el documento en la máquina y verifique que se imprime correctamente.
4. Asegúrese de que el controlador esté instalado en cada PC que vaya a enviar trabajos a la máquina.
5. Repita la prueba en todos los PC que vayan a enviar trabajos a la máquina.

El proceso de instalación está completo.

9 Configuración del entorno de e-mail

En este capítulo se explica cómo configurar la función de correo electrónico de la máquina. Algunos modelos no admiten esta función. Algunos modelos requieren kits optativos para utilizar la función de correo. Para más detalles, póngase en contacto con el Centro de Asistencia de Xerox.

En este capítulo se proporciona la información siguiente:

Descripción general de E-mail : página 289
Lista de comprobación de datos : página 290
Entornos de correo electrónico : página 291
Instalación del e-mail : página 291
Procedimiento de instalación : página 291
Configuración de comunicaciones de red : página 292
Prueba de correo electrónico : página 295

Descripción general de E-mail

Puede enviar y recibir mensajes de e-mail a través de la máquina.

Al enviar y recibir un mensaje de e-mail, están disponibles las funciones siguientes.

- Escanear a e-mail
- Impresión de e-mail
- Servicio de notificación de e-mail
- Notificar fin de trabajo por e-mail

Escanear a e-mail

Los documentos escaneados se pueden enviar como datos adjuntos a un mensaje de correo electrónico a más de una dirección de correo electrónico. Se puede seleccionar el formato de los datos escaneados entre TIFF, PDF o XPS.

Impresión de e-mail

Se puede enviar un mensaje de correo electrónico desde un equipo a la máquina, con un documento TIFF, PDF o JPEG adjunto. Al recibir el mensaje de correo electrónico, la máquina lo imprimirá automáticamente.

Servicio de notificación de e-mail

Se puede configurar la máquina para que envíe un mensaje de correo electrónico a una dirección específica. Se recibirá un aviso en caso de que se produzca un error en la máquina, o un historial de peticiones fallidas de impresión o de recepción de mensajes de correo.

También se puede configurar la máquina de manera que se envíe un mensaje de correo electrónico para notificar que ha terminado un trabajo de impresión solicitado desde el equipo.

Notificar fin de trabajo por e-mail

Se trata de una de las funciones del Servicio de notificación de e-mail descritas en el párrafo anterior.

Se puede configurar la máquina para que notifique el final de un trabajo de impresión a través del correo electrónico. En el controlador de impresión, active esta función y especifique las direcciones a las que se notificará que ha finalizado el trabajo. Para obtener más información sobre cómo seleccionar estas opciones, consulte la ayuda del controlador de impresión.

Lista de comprobación de datos

Antes de activar la función E-mail, asegúrese de tener estos elementos o de haber realizado lo siguiente.

Elemento	A cargo de
Se necesita una red operativa que utilice el protocolo TCP/IP. La finalidad de estos procedimientos no es la instalación de una red.	Usuario
Obtenga y anote la información siguiente: • Dirección IP • Dirección de la puerta de enlace • Máscara de subred (para IPv4)/Prefijo (para IPv6) • Nombre del host de la máquina • Cuenta de correo de la máquina • Dirección o nombre del servidor SMTP • Nombre del servidor DNS si se utilizan nombres de servidores de correo en lugar de direcciones de servidores de correo • Dirección del servidor LDAP si se requiere una búsqueda global	Usuario
Configure el servidor de correo y las cuentas de correo electrónico.	Usuario
Pruebe la máquina para cerciorarse de que la instalación ha finalizado y funciona correctamente.	Usuario

NOTA: Debe contar con un proveedor de servicio de Internet si desea adquirir una cuenta de e-mail a través de ISP.

Si surgen problemas durante la configuración de la máquina, consulte *Solución de problemas, en página 371*.

Entornos de correo electrónico

Requisitos del sistema

En la máquina se necesita lo siguiente:

- Algunos modelos requieren el kit opcional de Escanear a e-mail para enviar documentos escaneados como archivos adjuntos a e-mail.
- La máquina se conecta a la red mediante TCP/IP.
- El entorno permite el envío y la recepción de mensajes de e-mail.

Elemento	Especificaciones correspondientes
Recomendaciones de la UIT-T	UIT-T T.37, T.30, F.185 y E.164
Reenvío de e-mail	RFC2304, RFC2305
Función DSN	RFC1891, 1894
Función MDN	RFC2298
Recepción SMTP	RFC821, 822, 1869
Recepción POP3	RFC1939
Versión MIME	Versión 1.0 (RFC2049)

NOTA: Si el formato de un archivo difiere de los mencionados en la tabla anterior, es posible que no se imprima.

NOTA: Se recomienda utilizar Microsoft Outlook Express 5.5/6.0 o Netscape 7 como programa de correo electrónico.

Instalación del e-mail

En esta sección se describe cómo activar la función e-mail (correo electrónico).

Procedimiento de instalación

Para utilizar la función E-mail, configure las siguientes opciones en la máquina.

Configuración de comunicaciones de red

Utilice la pantalla táctil para configurar los puertos siguientes como [Activados].

- Recepción de e-mail
- Envío de e-mail
- Servicio de notificación de e-mail

A continuación, defina la dirección IP.

Por último, especifique el resto de las opciones necesarias para la función E-mail.

Prueba de correo electrónico

Debería enviar un trabajo de e-mail para asegurarse de que la máquina se ha instalado y configurado correctamente.

Configuración de comunicaciones de red

NOTA: A algunas de las opciones de configuración para este protocolo solo se puede acceder desde Servicios de Internet de CentreWare. Consulte *Servicios de Internet de CentreWare, en página 155*.

NOTA: Mantenga habilitado el puerto SNMP mientras utilice la máquina en la red TCP/IP.

Para comenzar, active los puertos para el correo electrónico.

1. Conecte la máquina a la red.
2. Pulse el botón <Iniciar/Cerrar> del panel de control e introduzca la ID de conexión del administrador para entrar en modo de administración del sistema.

NOTA: Dependiendo de la configuración de la máquina, puede que sea necesaria la clave.

3. Pulse el botón <Estado de la máquina> del panel de control y seleccione la ficha [Herramientas] en la pantalla.
4. Seleccione [Opciones del sistema] en el menú situado en la parte izquierda de la pantalla.
5. Seleccione [Configuración de red y conectividad] en el menú [Grupo].
6. Seleccione [Opciones de puerto] en el menú [Funciones].
7. Seleccione el puerto deseado y luego [Cambiar opciones].
   - Escanear a e-mail: [Envío e-mail]
   - Impresión de e-mail: [Recepción de e-mail]
   - Servicio de notificación de e-mail/Notificar fin de trabajo por e-mail: [Servicio de notificación de e-mail]
8. Seleccione [Estado del puerto] y luego [Cambiar opciones].
9. Seleccione [Activado] y luego [Guardar].

A continuación, establezca el valor de TCP/IP.

1. Seleccione [Configuración de red y conectividad] en el menú [Grupo] y, a continuación, seleccione [Opciones de protocolo] en el menú [Funciones].
2. En [TCP/IP: Modo IP], seleccione [Modo IPv4], [Modo IPv6] o [Pila doble].

Cuando se selecciona [Modo IPv4] o [Pila doble] en el paso 2

3. Seleccione [IPv4: Resolución de dirección IP] y, a continuación, [Cambiar opciones].
4. Seleccione un método para establecer una dirección IP a partir de [DHCP], [BOOTP], [RARP], [DHCP/Autonet] y [ESTÁTICA] y, a continuación, seleccione [Guardar].

NOTA: Utilice el servidor DHCP conjuntamente con el servidor WINS (Windows Internet Name Server).

Si ha seleccionado [ESTÁTICA] en el paso 4, siga en el paso 5 para configurar las opciones de protocolo. De lo contrario, continúe en el paso 11.

5. Seleccione [IPv4: Resolución de dirección IP] y, a continuación, [Cambiar opciones].
6. Utilice el teclado numérico de la pantalla para escribir la dirección IP que corresponde a la máquina; use el formato “xxx.xxx.xxx.xxx”. Cuando haya terminado de introducir valores, seleccione [Guardar].
7. Seleccione [IPv4: Máscara de subred] y, a continuación, [Cambiar opciones].
8. Utilice el mismo método que en el paso 6 para introducir la máscara de subred.
9. Seleccione [IPv4: Dirección de la puerta de enlace] y, a continuación, [Cambiar opciones].
10. Utilice el mismo método que en el paso 6 para introducir la dirección de la puerta de enlace.

NOTA: Si no desea establecer una dirección de puerta de enlace, deje este campo vacío.

11. Seleccione [IPv4: Filtro IP] y, a continuación, [Cambiar opciones].
12. Seleccione [Activado] para filtrar el acceso a la máquina.

NOTA: Si no desea emplear la función de filtro IP, seleccione [Desactivado].

NOTA: Utilice Servicios de Internet de CentreWare para registrar las direcciones IP que no tienen autorización para acceder a la máquina. Consulte *Servicios de Internet de CentreWare, en página 155*.

13. Cuando haya terminado de establecer los valores de TCP/IP, seleccione [Cerrar] en la pantalla [Opciones de protocolo].

Cuando se selecciona [Modo IPv6] o [Pila doble] en el paso 2

3. Seleccione [Configuración manual dirección IPv6].

NOTA: Seleccione [Activado] cuando la máquina esté conectada a una red en la que la configuración automática de la dirección sin estado IPv6 esté desactivada o cuando desee establecer una dirección IPv6 estática.

Si ha seleccionado [Activado] en el paso 3, continúe en el paso 4. De lo contrario, continúe en el paso 10.

4. Seleccione [Dirección IPv6 configurada manualmente] y, a continuación, [Cambiar opciones].
5. Utilice el teclado numérico de la pantalla para escribir la dirección IP que corresponde a la máquina; use el formato “xxxx:xxxx:xxxx:xxxx:xxxx:xxxx:xxxx:xxxx”. Seleccione [Guardar].
6. Seleccione [Prefijo IPv6 configurado manualm.] y, a continuación, [Cambiar opciones].
7. Introduzca un prefijo de dirección IP y seleccione [Guardar].
8. Seleccione [Puerta enlace IPv6 config. manualm.] y, a continuación, [Cambiar opciones].

9. Utilice el mismo método que en el paso 5 para introducir la dirección de la puerta de enlace.
10. Seleccione [IPv6: Filtro IP] y, a continuación, seleccione [Activado] o [Desactivado].

NOTA: Si no desea emplear la función de filtro IP, seleccione [Desactivado].

NOTA: Utilice Servicios de Internet de CentreWare para registrar las direcciones IP que no tienen autorización para acceder a la máquina. Consulte *Servicios de Internet de CentreWare, en página 155*.

11. Cuando haya terminado de establecer los valores de TCP/IP, seleccione [Cerrar] en la pantalla [Opciones de protocolo].

Configuración de opciones de e-mail

Por último, especifique el resto de las opciones necesarias para la función E-mail.

1. Seleccione [Opciones del sistema] en el menú situado en la parte izquierda de la pantalla.
2. Seleccione [Configuración de red y conectividad] en el menú [Grupo].
3. Seleccione los elementos siguientes y luego [Cambiar opciones].
   - [Dirección de e-mail de la máquina/Nombre del host]
     - Dirección de e-mail
     - Nombre de la máquina
     - Nombre del host: es el nombre del host de SMB y TCP/IP del dispositivo.
     - Nombre del dominio: es la información del DNS.
   - [Opciones de e-mail entrante/saliente] > [Opciones del servidor POP3]: al recibir correo electrónico mediante un servidor POP3
     - Nombre/Dirección IP servidor POP3: si se utiliza el nombre del servidor, el DNS debe configurarse correctamente a través de Servicios de Internet de CentreWare.
     - Número de puerto de POP3
     - Intervalo de sondeo de POP3
     - Nombre de conexión de POP3: nombre de conexión de POP3·para la autenticación SMTP.
     - Clave de POP3: clave de POP3 que se utiliza para la autenticación SMTP.
     - Cifrado de la clave de POP
   - [Opciones de e-mail entrante/saliente] > [Opciones del servidor SMTP]: al enviar o recibir correo electrónico mediante un servidor SMTP
     - Nombre/Dirección IP servidor SMTP: si se utiliza el nombre del servidor, el DNS debe configurarse correctamente a través de Servicios de Internet de CentreWare.
     - Número de puerto del servidor SMTP
     - Autenticación de envío de correo
     - Nombre de conexión SMTP AUTH: el nombre de conexión de SMTP que se utiliza para la autenticación SMTP.
     - Clave de SMTP AUTH: clave de SMTP que se utiliza para la autenticación SMTP.

- [Opciones de e-mail entrante/saliente] > [Filtrado de dominios]: si se requiere
  - Filtrado de dominios: este campo se rellena SOLAMENTE si se necesita restringir el envío de correo a ciertos dominios.
  - Dominio 1 a 50
- [Otras opciones]
  - Protocolo de recepción de e-mail
  - Destino de salida para e-mail

4. Seleccione [Guardar].

Prueba de correo electrónico

Para asegurarse de que el correo electrónico se ha configurado correctamente, realice los pasos siguientes:

Escanear a e-mail

1. Coloque un documento.
2. Seleccione [E-mail] en la pantalla Todos los servicios.
3. Seleccione las funciones requeridas para el trabajo.
4. Escriba la dirección de e-mail del destinatario.
5. Pulse el botón <Comenzar>.

El documento se escaneará y se convertirá al formato que haya especificado.
A continuación se enviará como documento adjunto del e-mail.

Impresión de e-mail

1. Utilice el software de correo electrónico para crear un mensaje de correo y adjuntarle un documento TIFF, PDF o JPEG.
2. Escriba la dirección de e-mail de la máquina receptora.
3. Envíe el mensaje de correo.
4. Una vez que la máquina haya recibido el e-mail, la impresión se iniciará automáticamente.

10 Configuración del entorno del escáner

En este capítulo se explica cómo configurar los servicios de escaneado en los entornos compatibles. Determinados modelos no admiten servicios de escaneado. Hay modelos que requieren kits optativos para utilizar servicios de escaneado. Para más detalles, póngase en contacto con el Centro de Asistencia de Xerox.

En este capítulo se proporciona la información siguiente.

Descripción general de Escaneado: página 297
Escaneado con la máquina: página 297
Proceso de escaneado: página 298
Configuración de Escanear a e-mail: página 298
Configuración de Escanear a buzón: página 300
Configuración de Escaneado de red: página 302
Configuración de Escanear a base: página 304
Configuración de Escanear a PC (FTP): página 306
Configuración de Escanear a PC (SMB): página 307
Configuración de Servicio de flujo de trabajo: página 308

Descripción general de Escaneado

Los servicios de escaneado llevan la versatilidad del escaneado de red a la estación de trabajo. Al combinar la potencia de la máquina, Servicios de Internet de CentreWare y aplicaciones de otros proveedores, los servicios de escaneado proporcionan una solución de red para todas las necesidades de escaneado.

Las funciones de escaneado pueden programarse y los documentos pueden escanearse y transferirse a un servidor de archivos. Puede acceder a dichos documentos desde la estación de trabajo o compartirlos con otros usuarios conectados a la red.

El documento escaneado y almacenado se puede abrir mediante cualquier aplicación de software que permita ver o editar archivos TIFF/PDF/XPS/JPEG*.

*: El formato de archivo JPEG es compatible con WorkCentre 5225A/5230A solamente.

NOTA: XPS son las siglas en inglés de XML Paper Specification.

Escaneado con la máquina

Los servicios de escaneado permiten que diversos usuarios utilicen la máquina para escanear y guardar documentos. Gracias a la potencia de la red de área local, diversos usuarios pueden obtener acceso a la máquina y utilizarla para escanear documentos.

Para realizar un escaneado en la red, la máquina debe estar instalada en una red de área local y utilizar el protocolo TCP/IP. Para recuperar un archivo de documento escaneado, primero debe transferirse a un servidor de archivos.

NOTA: Se utilizan caracteres ASCII para el nombre de usuario, la clave y todos los campos de las plantillas de trabajo cuando se asignan a través de los servicios de escaneado.

Proceso de escaneado

La máquina cuenta con cinco tipos de funciones de escaneado.

- Escanear a e-mail
- Escanear a buzón
- Escaneado de red
- Escanear a PC (FTP)
- Escanear a PC (SMB)

Los procedimientos de configuración son los que se indican a continuación.

Configuración de Escanear a e-mail

Se puede escanear copias impresas en la máquina y enviarlas a clientes remotos como datos adjuntos a mensajes de correo electrónico en cualquiera de los formatos TIFF sencillo, TIFF multipágina, PDF, PDF/A*, JPEG* o XPS. Para enviar y recibir correo electrónico se utilizan servidores de correo SMTP y POP3, respectivamente.

*: Los formatos de archivo PDF/A y JPEG son compatibles con WorkCentre 5225A/5230A solamente.

NOTA: XPS son las siglas en inglés de XML Paper Specification.

Requisitos para la configuración de Escanear a e-mail

1. Verifique que se cuente con una red operativa que utilice el protocolo TCP/IP.
2. Verifique que se hayan configurado correctamente el DNS y el nombre del dominio para la máquina multifunción.
3. Verifique que estén activados los puertos siguientes.
   - Escanear a e-mail: [Envío de e-mail]
   - Impresión de e-mail: [Recepción de e-mail]
   - Servicio de notificación de e-mail/Notificar fin de trabajo por e-mail: [Servicio de notificación de e-mail]

Datos para configurar E-mail	Requisitos de instalación	Comentarios
Nombre de host o dirección IP del servidor de correo SMTP	Obligatorio	Si se utiliza un servidor de correo externo, el proveedor de servicios de Internet facilitará el nombre o la dirección IP del servidor de correo.
Nombre de conexión/clave de SMTP	Obligatorio*	
Dirección de correo electrónico de WorkCentre	Obligatorio	
Direcciones de correo electrónico locales	Opcional	Se puede crear una libreta de direcciones local para guardar las direcciones de correo electrónico.
Puede activarse la dirección del servidor LDAP	Nombre del host de LDAP	Solo muestra las direcciones de correo electrónico de la libreta de direcciones interna de la empresa (LDAP).

* Solo si el servidor SMTP requiere un nombre de conexión y una clave para fines de autenticación.

Procedimiento de configuración de Escanear a e-mail

1. En una estación de trabajo, abra un navegador web (como Internet Explorer) e introduzca la dirección de Internet de la máquina. Si está correctamente conectado, debería aparecer la página web de Servicios de Internet de CentreWare para la máquina.

NOTA: Si utiliza la dirección IP para especificar la máquina, utilice uno de los siguientes formatos, según la configuración de la máquina. El formato IPv6 sólo es válido para Windows Vista. La dirección IPv6 debe incluirse entre corchetes.

(Para IPv4) http://xxx.xxx.xxx.xxx

(Para IPv6) http://[xxxx:xxxx:xxxx:xxxx:xxxx:xxxx:xxxx:xxxx]

NOTA: Si ha cambiado el número de puerto prefijado “80”, agregue el número a la dirección de Internet como se indica a continuación. En los siguientes ejemplos, el número de puerto es 8080.

(Para IPv4) http://xxx.xxx.xxx.xxx:8080

(Para IPv6) http://[xxxx:xxxx:xxxx:xxxx:xxxx:xxxx:xxxx:xxxx]:8080

2. Configure el servidor SMTP a través de Servicios de Internet de CentreWare.
   1) Haga clic en la ficha [Propiedades].
   2) Haga clic en la carpeta [Conectividad] y, a continuación, en la carpeta [Opciones de protocolo].
   3) Haga clic en [Servidor SMTP].
   4) Introduzca el nombre de host o la dirección IP del servidor de correo SMTP y su número de puerto (el valor prefijado es el puerto 25).
   5) Haga clic en [Aplicar].
3. Configure la dirección de e-mail de la máquina.
   1) Haga clic en la ficha [Propiedades].
   2) Haga clic en [Descripción].
   3) Defina la [dirección de e-mail de la máquina].
   4) Haga clic en [Aplicar].
4. Coloque en el alimentador de documentos de la máquina un documento de prueba que desee enviar por correo electrónico.
5. Seleccione el botón [E-mail] en la pantalla táctil.
6. Hay tres maneras de especificar un destino de correo electrónico:
   - Seleccione [Nuevos destinatarios] para escribir direcciones de correo electrónico mediante el teclado en pantalla.
   - Seleccione [Libreta de direcciones] y luego [List. entradas públicas] o [Buscar en pública] en el menú desplegable para seleccionar direcciones de correo electrónico.
   - Si LDAP está activado, puede seleccionar [Libreta de direcciones] y, a continuación, [Buscar en la red] en el menú desplegable para seleccionar direcciones de correo electrónico.
7. Pulse el botón <Comenzar> del panel de control.
8. Verifique que el o los destinatario(s) hayan recibido el correo electrónico con el documento adjunto.

Solución de problemas de Escanear a e-mail

Para servidores de correo internos de la empresa, sustituya "ISP" (siglas en inglés de proveedor de servicios de Internet) por la "empresa" en la siguiente tabla de solución de problemas.

Anomalía	Causa posible	Resolución/Validación
Error de SMTP en la máquina multifunción	Nombre de host o servidor de correo incorrecto	Verifique que se haya introducido el nombre correcto del servidor de correo del ISP en el campo del nombre del host SMTP.
	Opciones incorrectas en Microsoft Outlook Express	Verifique que se pueda acceder al servidor de correo del ISP desde Microsoft Outlook Express y que todas las opciones sean correctas.
	Se introdujo una dirección de correo electrónico incorrecta de la máquina multifunción.	Verifique que la máquina esté utilizando la dirección de correo electrónico correcto en el campo De:. La dirección debe coincidir con la que espera el servidor de correo del ISP.
	El ISP requiere autenticación SMTP a su servidor de correo.	Consulte con su ISP para averiguar si es un requisito obligatorio. En caso afirmativo, active la autenticación SMTP para la máquina multifunción a través de Servicios de Internet de CentreWare.
	El ISP no permite que pase correo por el puerto estándar número 25.	Consulte con su ISP para averiguar si es un problema. Pregúnteles si pueden aceptar correo electrónico a través de otro número de puerto. En caso afirmativo, cambie el número de puerto SMTP de la máquina multifunción a través de Servicios de Internet de CentreWare.
	ISP exige que se inicie una sesión para la cuenta de correo electrónico a través de Microsoft Outlook Express antes de permitir que se envíe correo.	Consulte con su ISP para averiguar si es un requisito obligatorio. En caso afirmativo, conéctese a la cuenta de Microsoft Outlook Express e intente enviar el mensaje de correo electrónico. Si logra hacerlo, puede configurar Outlook Express para que compruebe el correo cada 5 o 10 minutos en la cuenta de correo electrónico de la máquina multifunción.

Configuración de Escanear a buzón

Esta función permite guardar documentos en un buzón (público o privado) para procesarlo en el futuro.

Requisitos para la configuración de Escanear a buzón

Verifique que se cuenta con una red operativa que utiliza el protocolo TCP/IP.

Sistemas de destino

- Windows 2000/Windows XP/Windows Server 2003/Windows Vista

Datos para configurar Escanear a buzón	Requisitos de instalación	Comentarios
Buzones creados en la máquina	Obligatorio	Para obtener más información, consulte *Configuración, en página 127*.
Controlador de escaneado instalado	Opcional	Esta utilidad puede instalarse desde el CD-ROM para ver/imprimir documentos escaneados.
Servicios de Internet de CentreWare	Opcional	Servicios de Internet de CentreWare puede utilizarse para crear y modificar buzones, y ver e imprimir documentos escaneados almacenados en buzones.

Procedimiento de configuración de Escanear a buzón a través de Servicios de Internet de CentreWare

1. En una estación de trabajo, abra un navegador web (como Internet Explorer) e introduzca la dirección de Internet de la máquina. Si está correctamente conectado, debería aparecer la página web de Servicios de Internet de CentreWare para la máquina.

NOTA: Si utiliza la dirección IP para especificar la máquina, utilice uno de los siguientes formatos, según la configuración de la máquina. El formato IPv6 sólo es válido para Windows Vista. La dirección IPv6 debe incluirse entre corchetes.

(Para IPv4) http://xxx.xxx.xxx.xxx

(Para IPv6) http://[xxxx:xxxx:xxxx:xxxx:xxxx:xxxx:xxxx:xxxx]

NOTA: Si ha cambiado el número de puerto prefijado “80”, agregue el número a la dirección de Internet como se indica a continuación. En los siguientes ejemplos, el número de puerto es 8080.

(Para IPv4) http://xxx.xxx.xxx.xxx:8080

(Para IPv6) http://[xxxx:xxxx:xxxx:xxxx:xxxx:xxxx:xxxx:xxxx]:8080

2. Cree buzones:
   1) Haga clic en la ficha [Escaneado].
   2) Haga clic en la carpeta [Buzones].
   3) Haga clic en el botón [Crear] para crear un buzón.
   4) Introduzca la información correspondiente.
   5) Haga clic en [Aplicar].

NOTA: Cuando se ha definido una clave para un buzón, se solicita a los usuarios para acceder al mismo.

3. Seleccione [Escanear a buzón] en la pantalla táctil.
   1) Seleccione el número de buzón al que desea enviar un documento escaneado.
   2) Coloque un documento de prueba en el alimentador de documentos.
   3) Pulse el botón <Comenzar> del panel de control.
4. Verifique que el documento escaneado esté en el buzón.
   1) Seleccione el número de buzón al que se envió el documento escaneado.
   2) Seleccione [Lista de documentos].

Procedimiento de configuración de Escanear a buzón a través del panel de control

1. Pulse el botón <Estado de la máquina> del panel de control.
2. Seleccione la ficha [Herramientas].
3. En la pantalla [Herramientas], seleccione [Configuración] en el menú de la parte izquierda de la pantalla y, a continuación, seleccione [Crear buzón] en el menú [Grupo].
4. Seleccione primero un número de buzón y luego [Crear/Eliminar].
5. Introduzca toda la información necesaria.

NOTA: Cuando se ha definido una clave para un buzón, se solicita a los usuarios para acceder al mismo.

6. En la pantalla de Todos los servicios, seleccione [Escanear a buzón].
   1) Seleccione el número de buzón al que desea enviar un documento escaneado.
   2) Coloque el documento de prueba en el alimentador de documentos.
   3) Pulse el botón <Comenzar> del panel de control.
7. Verifique que el documento escaneado esté en el buzón.
   1) Seleccione el número de buzón al que se envió el documento.
   2) Seleccione [Lista de documentos].

Configuración del PC

Para recuperar documentos escaneados, instale el controlador de escaneado o active Servicios de Internet de CentreWare. Para obtener más información sobre el entorno operativo para el controlador de escaneado y el método de instalación, consulte el documento HTML del CD-ROM de controladores de impresión PCL. Para obtener más información sobre cómo recuperar el documento, consulte *Servicios de Internet de CentreWare, en página 155*.

Configuración de Escaneado de red

El escaneado de red utiliza los protocolos FTP, SMB, HTTP, HTTPS (HTTP sobre SSL/TLS), o el protocolo NetWare para transferir documentos escaneados a un servidor o a un cliente. Para activar el escaneado de red se necesita configurar plantillas y depósitos (carpetas). Para obtener información sobre cómo configurar plantillas y depósitos, consulte *Servicios de Internet de CentreWare, en página 155.*

Requisitos para la configuración de Escaneado de red

1. Verifique que se cuenta con una red operativa que utiliza el protocolo TCP/IP.
2. Verifique que estén activados los puertos siguientes.
   1) Puerto TCP/IP
   2) Cliente FTP, SMB o NetWare (cuando se utiliza el protocolo FTP, SMB o NetWare).

3. Confirme que el protocolo de transferencia (FTP, SMB, HTTP, HTTPS o NetWare) está correctamente configurado.

   Para obtener más información acerca de las opciones de cada protocolo, consulte las secciones siguientes:

   FTP: *Configuración de Escanear a PC (FTP), en página 306*.

   SMB: *Configuración de Escanear a PC (SMB), en página 307*.

   HTTP/HTTPS: *HTTP, en página 206*. Para HTTPS, consulte también *Configuración del cifrado de la comunicación HTTPS (SSL/TLS), en página 324*.

   NetWare: *NetWare, en página 196*.

4. Se necesita crear un depósito (carpeta) en el servidor para guardar los documentos escaneados.

Datos para configurar Escaneado de red	Requisitos de instalación	Comentarios
Plantillas creadas a través de Servicios de Internet de CentreWare o cualquier otra solución de escaneado de red de Xerox	Obligatorio	Consulte *Plantillas de trabajo, en página 169*.
Depósitos creados a través de Servicios de Internet de CentreWare o cualquier otra solución de escaneado de red de Xerox	Obligatorio	Consulte *Escaneado de red, en página 217*.
Dirección IP del servidor de autenticación remoto	Opcional	Si se requiere autenticación remota, la función de autenticación debe estar activada.

Procedimientos de configuración de Escaneado de red

1. Cree plantillas y depósitos a través de Servicios de Internet de CentreWare.
2. Seleccione [Escaneado de red] en el panel de control.
3. Seleccione una plantilla en la lista. También se puede cambiar cualquier otro valor a través del panel de control sin influir en la configuración de la plantilla; solo se verá afectado el trabajo actual.
4. Coloque un documento de prueba en el alimentador de documentos.
5. Pulse el botón <Comenzar> del panel de control. El trabajo se envía al servidor empleando el protocolo definido en la plantilla.
6. Inicie sesión en el servidor. Desplácese al depósito (carpeta) que se había especificado antes. El documento escaneado se encuentra en ese depósito.

NOTA: Si se ha activado la función de autenticación para el servicio de escaneado de red, aparece una pantalla de inicio de sesión separada al seleccionar [Escaneado de red] en la pantalla de Todos los servicios. Una vez autenticados, los usuarios pueden utilizar el servicio.

Configuración del PC

Para obtener más información sobre programación de plantillas mediante Servicios de Internet de CentreWare, consulte *Servicios de Internet de CentreWare, en página 155*.

Configuración de Escanear a base

El servicio Escaneado de red permite trabajar con la función Escanear a base. En esencia, es un archivo de plantilla (.xst) almacenado en la máquina, pero en un directorio distinto del de las carpetas de buzones o plantillas de Escaneado de red.

Los usuarios acceden a la plantilla de Escanear a base seleccionando el botón [Escaneado de red] de la pantalla de Todos los servicios en el panel de control. La máquina consulta a LDAP para obtener el directorio base del usuario autenticado, o utiliza la ruta del directorio base de la red predefinida en la máquina.

Requisitos para la configuración de Escanear a base

1. Antes de la instalación, asegúrese del funcionamiento en red adecuado de la máquina.
2. Asegúrese de que los protocolos TCP/IP y HTTP están configurados y funcionan correctamente en la máquina. Esto se requiere para acceder a Servicios de Internet de CentreWare y configurar Escaneado de red.
3. Asegúrese de que el puerto SMB está activado y de que el protocolo está bien configurado.
4. Si es necesario, configure el protocolo LDAP para el sistema (o un usuario autenticado) para iniciar sesión con el servidor LDAP. LDAP se configura a través de Servicios de Internet de CentreWare mediante la ruta siguiente: abra el navegador web, introduzca la dirección IP de la máquina, haga clic en [Propiedades], [Conectividad] y [Protocolos] para, finalmente, hacer clic en [LDAP]. Para obtener más información, consulte el capítulo *Servicios de Internet de CentreWare, en página 155.*

Procedimientos de configuración de Escanear a base

La función Escanear a base solo funciona con autenticación remota.

En la estación de trabajo:

Activación de la autenticación remota

1. Abra el navegador web e introduzca la dirección IP de la máquina en el campo [Dirección] o [Ubicación]. Haga clic en [Intro].
2. Haga clic en la ficha [Propiedades].
3. Haga clic en [Seguridad].
4. Haga clic en [Configuración de autenticación].
5. En el cuadro [Tipo de conexión], seleccione [Conexión a cuentas remotas].
6. Haga clic en [Aplicar]. La máquina se reiniciará.

Selección de sistema de autenticación

1. Actualice el navegador web.
2. En la página [Propiedades], haga clic en [Seguridad].
3. Haga clic en [Servidores de autenticación remota].

4. Haga clic en [Sistema de autenticación] y, a continuación, en [Opciones del sistema de autenticación], haga clic en un sistema de autenticación. Para obtener más información sobre las opciones de cada sistema de autenticación, consulte *Configuración de la autenticación remota, en página 361*.
5. Haga clic en [Aplicar]. La máquina se reiniciará.

Configuración de opciones de Escanear a base

1. Actualice el navegador web.
2. En la página [Propiedades], haga clic en [Servicios].
3. Haga clic en [Escanear a base].
4. Haga clic en [General].
5. En la página [Escanear a base]:
   a. En la línea de [Estado], marque la casilla [Activado].
   b. En el cuadro [Nombre sencillo], escriba un nombre de usuario reconocible con un máximo de 127 caracteres para la plantilla que aparecerá en [Nombre de la plantilla] en la pantalla táctil de la máquina.
   c. En la línea de [Determinar directorio base], seleccione el método de determinación del directorio base.

      La selección de [Consulta LDAP] consulta al servidor LDAP con el nombre de conexión de usuario autenticado y recupera el directorio base del usuario para configurar la ruta de la plantilla de escaneado a dicho directorio. La selección de [Sin consulta LDAP] utiliza la ruta especificada en [Ruta del directorio base de la red].
   d. Si se seleccionó [Consulta LDAP] en el paso c, haga clic en [Asignación LDAP para directorio base] y, a continuación, especifique un directorio base LDAP. Si se seleccionó [Sin consulta LDAP] en el paso c, especifique una ruta de directorio base en [Ruta del directorio base de la red].
   e. Si es necesario, cree un subdirectorio de escaneado en el directorio base del usuario activando [Crear subdirectorio automáticamente] y, a continuación, especifique un nombre general en [Subdirectorio].
   f. Si es necesario, seleccione [Agregar “Nombre de usuario” a la ruta], [Crear automáticamente un directorio “Nombre de usuario” si no existe uno] y [Utilice el dominio para usuario autenticado].

NOTA: [Utilice el dominio para usuario autenticado] es compatible con WorkCentre 5225A/5230A solamente.

Configuración de Escanear a PC (FTP)

Se puede escanear archivos en la máquina multifunción y enviarlos a un servidor o cliente utilizando el protocolo FTP. Se necesita crear estructuras de directorios (depósitos) en el servidor para depositar los documentos escaneados.

Requisitos para la configuración de Escanear a PC (FTP)

1. Verifique que se cuenta con una red operativa que utiliza el protocolo TCP/IP.
2. Existe un servidor/cliente de FTP que está en servicio.
3. Se necesita crear un depósito (carpeta) en el servidor FTP para guardar el documento escaneado.
4. Verifique que estén activados los puertos siguientes.
   1) TCP/IP
   2) Cliente FTP

Datos para configurar Escanear a PC (FTP)	Requisitos de instalación	Comentarios
Depósitos creados en el servidor FTP.	Obligatorio	Es la ubicación o ruta del directorio para guardar los documentos escaneados.
Dirección IP del servidor	Obligatorio	Es la dirección IP del servidor FTP.
Nombre/clave conexión de FTP	Opcional	Son necesarios si el servidor FTP exige la autenticación del nombre de conexión y la clave. Para la mayoría de los servidores FTP se necesita un nombre de conexión y clave.
Dirección IP del servidor de autenticación remoto	Opcional	Si se requiere autenticación remota, la función de autenticación debe estar activada.

Procedimiento de configuración de Escanear a PC (FTP)

1. Seleccione [Escanear a PC] en el panel de control.
2. Introduzca toda la información necesaria. Para obtener más información, consulte la Guia del usuario.
3. Coloque un documento de prueba en el alimentador de documentos.
4. Pulse el botón <Comenzar> del panel de control.
5. Inicie sesión en el servidor FTP. Vaya a la ruta del directorio (depósito) que se había configurado anteriormente en el servidor. El documento escaneado estará en el directorio especificado.

NOTA: Si se ha activado la autenticación remota, aparecerá una pantalla de inicio de sesión separada cuando se seleccione la función Escanear a PC (FTP). Los documentos no se escanean a menos que el servidor de autenticación remota autentique el acceso del usuario.

Configuración de Escanear a PC (SMB)

Se puede escanear archivos en la máquina multifunción y enviarlos a un servidor o a un cliente utilizando el protocolo SMB. Se necesita crear estructuras de directorios (depósitos) en el servidor para guardar los documentos escaneados.

Requisitos para la configuración de Escanear a PC (SMB)

1. Verifique que se cuenta con una red operativa que utiliza el protocolo TCP/IP.
2. Existe un servidor SMB que está en servicio.
3. Se necesita crear un depósito (carpeta) en el servidor SMB para guardar el documento escaneado.
4. Verifique que estén activados los puertos siguientes.
   1) Puerto TCP/IP
   2) Puerto SMB

Datos para configurar Escanear a PC (SMB)	Requisitos de instalación	Comentarios
Dirección IP del servidor	Obligatorio	Es la dirección IP del servidor SMB.
Nombre compartido del servidor	Obligatorio	Es el mismo nombre que tiene asignado la carpeta compartida en el servidor SMB.
Depósito: ruta del directorio donde se guardará el documento en el servidor SMB	Obligatorio	Es la ubicación o ruta del directorio para guardar los documentos escaneados.
Nombre/clave conexión de SMB	Opcional	Necesarios si el servidor SMB requiere autenticación del nombre de conexión y la clave. Para la mayoría de los servidores SMB se necesita un nombre de conexión y clave.
Dirección IP del servidor de autenticación remoto	Opcional	Si se requiere autenticación remota, la función de autenticación debe estar activada.

Procedimiento de configuración de Escanear a PC (SMB)

1. Seleccione [Escanear a PC] en el panel de control.
2. Introduzca toda la información necesaria. Para obtener más información, consulte la Guia del usuario.
3. Coloque un documento de prueba en el alimentador de documentos.
4. Pulse el botón <Comenzar> del panel de control.

5. Inicie sesión en el servidor SMB. Vaya a la ruta del directorio (depósito) que se había configurado anteriormente en el servidor. El documento escaneado estará en el directorio especificado.

NOTA: Si se ha activado la autenticación remota, aparecerá una pantalla de inicio de sesión separada cuando se seleccione la función Escanear a PC (SMB). Los documentos no se escanean a menos que el servidor de autenticación remota autentique el acceso del usuario.

Configuración de Servicio de flujo de trabajo

Para utilizar el servicio de flujo de trabajo se necesita activar los puertos de SOAP, SNMP y Servicios de Internet (HTTP), y establecer después la dirección IP. El procedimiento para configurar la máquina es el siguiente.

NOTA: La configuración se puede realizar también a través de Servicios de Internet de CentreWare. Para obtener más información, consulte *Servicios de Internet de CentreWare, en página 155*.

1. Entre en el modo de administración del sistema, pulse el botón <Estado de la máquina> del panel de control y seleccione la ficha [Herramientas] en la pantalla táctil.

NOTA: Para obtener más información sobre cómo entrar en el modo de administración del sistema, consulte *Procedimiento de ajuste de opciones, en página 63*.

2. Active el puerto SOAP.
   a. Asegúrese de que [Opciones del sistema] está seleccionado en el menú situado en la parte izquierda de la pantalla.
   b. Seleccione [Configuración de red y conectividad] en el menú [Grupo].
   c. Seleccione [Opciones de puerto] en el menú [Funciones].
   d. Seleccione [SOAP] y luego [Cambiar opciones].
   e. Seleccione [Estado del puerto] y luego [Cambiar opciones].
   f. Seleccione [Activado] y luego [Guardar].
   g. Seleccione [Cerrar] para mostrar la pantalla [Opciones de puerto].
3. Active el puerto SNMP.
   a. Seleccione [SNMP] y luego [Cambiar opciones].
   b. Seleccione [Estado del puerto] y luego [Cambiar opciones].
   c. Seleccione [Activado] y luego [Guardar].
   d. Seleccione [Cerrar] para mostrar la pantalla [Opciones de puerto].
   e. Active el puerto [Servicios de Internet] con el mismo procedimiento descrito anteriormente.
   f. Seleccione [Cerrar] varias veces hasta que aparezca la pantalla [Herramientas].
4. Establezca una dirección IP.
   a. Seleccione [Opciones de protocolo] en el menú [Funciones].
   b. Seleccione [TCP/IP: Modo IP] y luego un modo de funcionamiento de IP.
   c. Según el modo seleccionado, configure las opciones de protocolo que sean necesarias.

NOTA: Para obtener más información sobre opciones de protocolo, consulte *Opciones de protocolo, en página 94*.

d. Seleccione [Cerrar] hasta que aparezca la pantalla [Herramientas].

5. Pulse el botón <Iniciar/Cerrar> del panel de control.

NOTA: Cuando se cambian opciones, la máquina se reinicia para registrar y activar las nuevas opciones. Una vez reiniciada la máquina, imprima un informe de configuración para confirmar que los puertos están activados y TCP/IP correctamente configurado.

6. Configure el puerto SNMP.

Inicie el protocolo de transporte del puerto SNMP mediante Servicios de Internet de CentreWare.

a. Inicie un navegador web en un PC.

b. Acceda a Servicios de Internet de CentreWare con la ayuda de *Servicios de Internet de CentreWare, en página 155*.

c. En Servicios de Internet de CentreWare, haga clic en la ficha [Propiedades].

d. Haga clic en [Estado del puerto].

e. Seleccione la casilla de selección [UDP] situada junto a [SNMP].

f. Haga clic en [Aplicar].

g. Si el sistema lo solicita, introduzca su ID y clave de administrador del sistema, y haga clic en [Aceptar].

h. Haga clic en el botón [Reiniciar] cuando aparezca en pantalla. Si no aparece el botón [Reiniciar], haga clic en la ficha [Estado] y luego en [Reiniciar la máquina] en la pantalla [Estado].

11 Fax de Internet

En este capítulo se explica cómo configurar el servicio de fax de Internet en la máquina. Se proporciona la información siguiente:

Descripción general de Fax de Internet: página 311
Lista de comprobación de datos: página 311
Entornos de Fax de Internet: página 312
Instalación de Fax de Internet: página 312
Procedimiento de instalación: página 312
Configuración de comunicaciones de red: página 313
Prueba de Fax de Internet: página 316

Descripción general de Fax de Internet

Si la máquina tiene instalados el kit de Fax y el kit de Fax de Internet, se podrán enviar y recibir datos escaneados como documentos adjuntos, a través de una intranet o de Internet. Se trata de un método diferente al del fax, que transmite los datos a través de una línea telefónica.

Algunos modelos no admiten el servicio de fax de Internet. Algunos modelos requieren kits optativos para utilizar la función de fax de Internet. Para más detalles, póngase en contacto con el Centro de Asistencia de Xerox.

Lista de comprobación de datos

Antes de activar este servicio, asegúrese de tener estos elementos o de haber realizado lo siguiente.

Elemento	A cargo de
Se necesita una red operativa que utilice el protocolo TCP/IP. La finalidad de estos procedimientos no es la instalación de una red.	Usuario
Obtenga y anote la información siguiente: • Dirección IP • Dirección de la puerta de enlace • Máscara de subred (para IPv4)/Prefijo (para IPv6) • Nombre del host	Usuario
Configure el servidor de correo y las cuentas de correo electrónico.	Usuario
Pruebe la máquina para cerciorarse de que la instalación ha finalizado y funciona correctamente.	Usuario
Instale el kit de Fax y el kit de Fax de Internet.	Usuario

Entornos de Fax de Internet

Requisitos del sistema

En la máquina se necesita lo siguiente:

- El kit de Fax y el kit de Fax de Internet.
- La máquina conectada a la red mediante TCP/IP.
- Un entorno que permita el envío y recepción de mensajes de e-mail.

Elemento	Especificaciones correspondientes
Recomendaciones de la UIT-T	UIT-T T.37, T.30, F.185 y E.164
Formato Fax de Internet	Envío: RFC2301 (TIFFprofileS/F/J) y 600 x 600 ppp Recepción: RFC2301 (TIFFprofileS/F/J/C)
Reenvío de faxímil	RFC2304, RFC2305
Función DSN	RFC1891, 1894
Función MDN	RFC2298
Recepción SMTP	RFC821, 822
Recepción POP3	RFC1939
Versión MIME	Versión 1.0 (RFC2049)

NOTA: Si el formato de un archivo difiere de los mencionados en la tabla anterior, es posible que no se imprima.

Instalación de Fax de Internet

En esta sección se describe cómo activar el servicio de fax de Internet.

Procedimiento de instalación

Para utilizar la función Fax de Internet, configure las opciones siguientes en la máquina.

Configuración de comunicaciones de red

Utilice la pantalla táctil para configurar los puertos siguientes como [Activados].

- Recepción de e-mail
- Envío de e-mail

A continuación, defina la dirección IP.

Por último, especifique el resto de las opciones necesarias para la función de Fax de Internet.

Prueba de Fax de Internet

Debería enviar un trabajo de Fax de Internet para asegurarse de que la máquina se ha instalado y configurado correctamente.

Configuración de comunicaciones de red

NOTA: A algunas de las opciones de configuración para este protocolo solo se puede acceder desde Servicios de Internet de CentreWare. Consulte *Servicios de Internet de CentreWare, en página 155*.

NOTA: Mantenga habilitado el puerto SNMP mientras utilice la máquina en la red TCP/IP.

Para empezar, active el puerto.

1. Conecte la máquina a la red.
2. Pulse el botón <Iniciar/Cerrar> del panel de control e introduzca la ID de conexión del administrador para entrar en modo de administración del sistema.

NOTA: Dependiendo de la configuración de la máquina, puede que sea necesaria la clave.

3. Pulse el botón <Estado de la máquina> del panel de control y seleccione la ficha [Herramientas] en la pantalla.
4. Seleccione [Opciones del sistema] en el menú situado en la parte izquierda de la pantalla.
5. Seleccione [Configuración de red y conectividad] en el menú [Grupo].
6. Seleccione [Opciones de puerto] en el menú [Funciones].
7. Seleccione [Recibir e-mail] y luego [Cambiar opciones].
8. Seleccione [Estado del puerto] y luego [Cambiar opciones].
9. Seleccione [Activado], y luego [Guardar].
10. En la pantalla [Opciones de puerto] seleccione [Enviar e-mail] y luego [Cambiar opciones].
11. Seleccione [Estado del puerto] y luego [Cambiar opciones].
12. Seleccione [Activado], y luego [Guardar].

A continuación, establezca el valor de TCP/IP.

1. Seleccione [Configuración de red y conectividad] en el menú [Grupo] y, a continuación, seleccione [Opciones de protocolo] en el menú [Funciones].
2. En [TCP/IP: Modo IP], seleccione [Modo IPv4], [Modo IPv6] o [Pila doble].

Cuando se selecciona [Modo IPv4] o [Pila doble] en el paso 2

3. Seleccione [IPv4: Resolución de dirección IP] y, a continuación, [Cambiar opciones].
4. Seleccione un método para establecer una dirección IP a partir de [DHCP], [BOOTP], [RARP], [DHCP/Autonet] y [ESTÁTICA] y, a continuación, seleccione [Guardar].

NOTA: Utilice el servidor DHCP conjuntamente con el servidor WINS (Windows Internet Name Server).

Si ha seleccionado [ESTÁTICA] en el paso 4, siga en el paso 5 para configurar las opciones de protocolo. De lo contrario, continúe en el paso 11.

5. Seleccione [IPv4: Resolución de dirección IP] y, a continuación, [Cambiar opciones].
6. Utilice el teclado numérico de la pantalla para escribir la dirección IP que corresponde a la máquina; use el formato “xxx.xxx.xxx.xxx”. Cuando haya terminado de introducir valores, seleccione [Guardar].

7. Seleccione [IPv4: Máscara de subred] y, a continuación, [Cambiar opciones].
8. Utilice el mismo método que en el paso 6 para introducir la máscara de subred.
9. Seleccione [IPv4: Dirección de la puerta de enlace] y, a continuación, [Cambiar opciones].
10. Utilice el mismo método que en el paso 6 para introducir la dirección de la puerta de enlace.

NOTA: Si no desea establecer una dirección de puerta de enlace, deje este campo vacío.

11. Seleccione [IPv4: Filtro IP] y, a continuación, [Cambiar opciones].
12. Seleccione [Activado] para filtrar el acceso a la máquina.

NOTA: Si no desea emplear la función de filtro IP, seleccione [Desactivado].

NOTA: Utilice Servicios de Internet de CentreWare para registrar las direcciones IP que no tienen autorización para acceder a la máquina. Consulte *Servicios de Internet de CentreWare, en página 155*.

13. Cuando haya terminado de establecer los valores de TCP/IP, seleccione [Cerrar] en la pantalla [Opciones de protocolo].

Cuando se selecciona [Modo IPv6] o [Pila doble] en el paso 2

3. Seleccione [Configuración manual dirección IPv6].

NOTA: Seleccione [Activado] cuando la máquina esté conectada a una red en la que la configuración automática de la dirección sin estado IPv6 esté desactivada o cuando desee establecer una dirección IPv6 estática.

Si ha seleccionado [Activado] en el paso 3, continúe en el paso 4. De lo contrario, continúe en el paso 10.

4. Seleccione [Dirección IPv6 configurada manualmente] y, a continuación, [Cambiar opciones].
5. Utilice el teclado numérico de la pantalla para escribir la dirección IP que corresponde a la máquina; use el formato “xxxx:xxxx:xxxx:xxxx:xxxx:xxxx:xxxx:xxxx”. Seleccione [Guardar].
6. Seleccione [Prefijo IPv6 configurado manualm.] y, a continuación, [Cambiar opciones].
7. Introduzca un prefijo de dirección IP y seleccione [Guardar].
8. Seleccione [Puerta enlace IPv6 config. manualm.] y, a continuación, [Cambiar opciones].
9. Utilice el mismo método que en el paso 5 para introducir la dirección de la puerta de enlace.
10. Seleccione [IPv6: Filtro IP] y, a continuación, seleccione [Activado] o [Desactivado].

NOTA: Si no desea emplear la función de filtro IP, seleccione [Desactivado].

NOTA: Utilice Servicios de Internet de CentreWare para registrar las direcciones IP que no tienen autorización para acceder a la máquina. Consulte *Servicios de Internet de CentreWare, en página 155*.

11. Cuando haya terminado de establecer los valores de TCP/IP, seleccione [Cerrar] en la pantalla [Opciones de protocolo].

Por último, especifique el resto de las opciones necesarias para la función de Fax de Internet.

1. Seleccione [Configuración de red y conectividad] en el menú [Grupo] y, a continuación, seleccione [Opciones de protocolo] en el menú [Funciones].
2. Seleccione los elementos siguientes y luego [Cambiar opciones].
   - [Dirección de e-mail de la máquina/Nombre del host]
     - Dirección de e-mail
     - Nombre de la máquina
     - Nombre del host
     - Nombre del dominio
   - [Opciones de e-mail entrante/saliente] > [Opciones del servidor POP3]: al recibir correo electrónico mediante un servidor POP3
     - Nombre/Dirección IP servidor POP3
     - Número de puerto de POP3
     - Intervalo de sondeo de POP3
     - Nombre de conexión de POP3
     - Clave de POP3
     - Cifrado de la clave de POP
   - [Opciones de e-mail entrante/saliente] > [Opciones del servidor SMTP]: al enviar o recibir correo electrónico mediante un servidor SMTP
     - Nombre/Dirección IP servidor SMTP
     - Número de puerto del servidor SMTP
     - Autenticación de envío de correo
     - Nombre iniciar sesión SMTP AUTH
     - Clave de SMTP AUTH
   - [Opciones de e-mail entrante/saliente] > [Filtrado de dominios]: si se requiere
     - Filtración de dominios
     - Dominio 1 a 50
   - [Otras opciones]
     - Protocolo de recepción de e-mail
     - Destino de salida para e-mail
   - [Opciones de seguridad] > [Opciones de S/MIME]
     - Certificado del dispositivo: S/MIME
     - Comunicación S/MIME
     - Recibir correo no fiable
     - Recibir fax de Internet no fiable
     - Algoritmo de codificación de mensaje
     - Método de cifrado de mensajes
     - Firma digital: E-mail saliente
     - Firma: Fax de Internet saliente
     - Guardar certificado automáticamente
3. Seleccione [Guardar].

Prueba de Fax de Internet

Para asegurarse de que Fax de Internet se ha configurado correctamente, realice los pasos siguientes:

Envío:

1. Coloque un documento.
2. Seleccione [Fax de Internet] en la pantalla Todos los servicios.
3. Seleccione las funciones requeridas para el trabajo.
4. Escriba la dirección de e-mail del destinatario.
5. Pulse el botón <Comenzar>.

El documento se escaneará y se convertirá a formato TIFF. A continuación se enviará como documento adjunto del e-mail.

Recepción:

Cuando la máquina recibe un fax de Internet, la impresión se inicia automáticamente.

12 Fax de servidor

En este capítulo se explica cómo configurar el servicio de fax de servidor. Se proporciona la información siguiente:

Descripción general de Fax de servidor: página 317
Entornos de Fax de servidor: página 318
Instalación de Fax de servidor: página 318
Procedimiento de instalación: página 318
Instalación y configuración del servidor de faxes: página 319
Configuración de la máquina: página 319
Prueba de transmisión de Fax de servidor: página 321

Descripción general de Fax de servidor

Si la máquina está equipada con el kit de fax de servidor, se puede utilizar el servicio de fax de servidor que permite enviar y recibir datos de imágenes a través de un servidor de faxes en red e independiente con sus propios enlaces al sistema telefónico.

El documento escaneado en la máquina se convierte en un archivo TIFF, y el registro del trabajo se envía con los datos de la imagen al servidor de faxes. La imagen transferida se guarda en un directorio del servidor de faxes (conocido como depósito de faxes). El servidor supervisa el depósito en busca de documentos que deben enviarse por fax, y envía todos los que encuentra con la información de ruta incluida en el registro de trabajos.

Según lo enunciado en este capítulo, se configurará una conexión de red a un servidor de faxes de otros fabricantes (software de gestión de fax que se esté ejecutando en el servidor) certificado por Xerox, que recibirá, almacenará y redireccionará los documentos entrantes a los tableros de fax del servidor, o a otros destinos determinados por la configuración del software del servidor de faxes.

NOTA: Determinados modelos no admiten el servicio de fax de servidor. Algunos modelos requieren el kit opcional Escaneado de red así como el kit Fax de servidor.

NOTA: Los servicios de Fax y Fax de Internet y el servicio de Fax de servidor se excluyen mutuamente. Mientras el servicio de Servidor de faxes está activado, los kits de Fax y de Fax de Internet se detectan como "no instalados" aun cuando lo estén. Durante ese período, en consecuencia, la transmisión y recepción de fax/fax de Internet están desactivadas y los informes de configuración muestran que la máquina no admite servicios de fax/fax de Internet. Tenga en cuenta también que la transmisión por fax de datos de buzón mediante hojas de flujo de trabajo y el fax directo no están disponibles cuando el servicio de fax de servidor está activado.

Entornos de Fax de servidor

Requisitos del sistema

Para configurar y utilizar el servicio de fax de servidor se necesita lo siguiente:

- Fax de servidor, kit
- Conexión de la máquina a una red mediante TCP/IP
- Servidor de faxes instalado en la misma red

NOTA: Algunos modelos también requieren el kit Escaneado de red. Para más información, póngase en contacto con el Centro de Asistencia de Xerox.

Instalación de Fax de servidor

En esta sección se describe cómo activar el servicio de fax de servidor.

Procedimiento de instalación

Para utilizar el servicio de fax de servidor, configure lo siguiente para en la máquina y el servidor de faxes. Para obtener más información, consulte las secciones siguientes.

Instalación y configuración del servidor de faxes

1. Instale y configure un servidor de faxes.
2. Cree un depósito de faxes en el servidor.
3. Cree una cuenta de usuario (nombre de conexión) y una clave para la máquina en el servidor.
4. Establezca la supervisión de documentos entrantes en el depósito de faxes.

Configuración de la máquina

1. Ajuste TCP/IP y HTTP.
2. Active el puerto que vaya a utilizarse para el servicio de fax de servidor.
3. Active el servicio de fax de servidor.
4. Configure las opciones de fax de servidor.

Prueba de transmisión de fax de servidor

Envíe un trabajo de fax de servidor para verificar la configuración correcta del servicio de fax de servidor.

Instalación y configuración del servidor de faxes

1. Instale y configure un servidor de faxes de otro fabricante certificado por Xerox con las instrucciones del fabricante de software de gestión de fax. Los protocolos de transferencia disponibles para el servicio de fax de servidor son FTP, SMB y SMTP. Si el servidor de faxes utiliza TCP/IP para comunicarse, se recomienda asignarle una dirección IP estática.
2. Siga las instrucciones del fabricante de software de servidor de faxes para crear un depósito de faxes (directorio para almacenar las imágenes transferidas).
3. Cree una cuenta de usuario (nombre de conexión) y una clave para la máquina en el servidor. Asegúrese de que la máquina tiene derechos de acceso total al depósito de faxes.
4. Configure el servidor de faxes con la ayuda de la documentación del fabricante de software de gestión de fax, de forma que pueda supervisar los documentos entrantes del depósito de faxes.

NOTA: Siga las instrucciones del fabricante de software de servidor de faxes relacionadas con cualquier otra opción necesaria para utilizar el servicio de servidor de faxes.

Configuración de la máquina

1. Ajuste TCP/IP y HTTP para la máquina. Esto se requiere para acceder a Servicios de Internet de CentreWare, que puede utilizarse para configurar el fax de servidor desde un PC en red. Para obtener más información sobre cómo ajustar TCP/IP y HTTP, consulte *Instalación de Servicios de Internet de CentreWare en la página 156*.
2. Active el puerto que vaya a utilizarse para el servicio de fax de servidor. Los protocolos de transferencia disponibles para el servicio de fax de servidor son FTP, SMB y SMTP. Para obtener más información sobre cómo activar los puertos, consulte *Opciones de puerto en la página 92*.

NOTA: Para verificar que TCP/IP y HTTP están correctamente configurados y que el puerto está activado, puede imprimir un informe de configuración. Para obtener más información sobre el informe de configuración, consulte *Estado de la máquina en la página 49*.

3. Siga los pasos que se indican a continuación para activar el servicio de fax de servidor, establecer el depósito de faxes (el directorio del servidor de faxes de servidor para almacenar las imágenes transferidas) y, a continuación, fijar el protocolo.

1) Inicie un navegador web en un PC.
2) En el campo URL, introduzca “http://” seguido de la dirección de Internet de la máquina. A continuación pulse la tecla <Intro> del teclado.

NOTA: Si utiliza la dirección IP para especificar la máquina, utilice uno de los siguientes formatos, según la configuración de la máquina. El formato IPv6 sólo es válido para Windows Vista. La dirección IPv6 debe incluirse entre corchetes.

(Para IPv4) http://xxx.xxx.xxx.xxx

(Para IPv6) http://[xxxx:xxxx:xxxx:xxxx:xxxx:xxxx:xxxx:xxxx]

NOTA: Si ha cambiado el número de puerto prefijado “80”, agregue el número a la dirección de Internet como se indica a continuación. En los siguientes ejemplos, el número de puerto es 8080.

(Para IPv4) http://xxx.xxx.xxx.xxx:8080

(Para IPv6) http://[xxxx:xxxx:xxxx:xxxx:xxxx:xxxx:xxxx:xxxx]:8080

A continuación se describe cómo activar el servicio de fax de servidor. Si el servicio de fax no está instalado en la máquina, omita los pasos 3) a 7) incluido y continúe con el paso 8).

3) En Servicios de Internet de CentreWare, haga clic en la ficha [Propiedades].
4) Expanda la carpeta [Servicios] y luego la carpeta [Fax].
5) Haga clic en [Opciones de fax] y, a continuación, en [Servicio de fax], seleccione [Escanear a servidor de faxes].
6) Haga clic en el botón [Aplicar].
7) En el cuadro derecho de la pantalla, haga clic en [Reiniciar máquina] para reflejar el ajuste.

A continuación se describe cómo configurar las opciones de depósito Las opciones de depósito solo se pueden configurar a través de Servicios de Internet de CentreWare.

8) En Servicios de Internet de CentreWare, haga clic en la ficha [Propiedades].
9) Expanda la carpeta [Servicios] y luego la carpeta [Fax].
10) Haga clic en [Valores prefijados].
11) En la pantalla [General], ajuste [Historial de trabajos] e [Informe confirmación].
12) Haga clic en [Aplicar] para reflejar las opciones.
13) En el árbol del cuadro izquierdo, haga clic en [Configuración del depósito de faxes].
14) En el cuadro derecho, ajuste los elementos de [Destino del fax].
15) Seleccione un protocolo.

NOTA: Cuando se selecciona [FTP] o [SMB], los faxes se envían al destino especificado en [Destino del fax]. Cuando se selecciona [SMTP], los faxes se envían al destino especificado en [Opciones de e-mail].

- Cuando [FTP] o [SMB] esté seleccionado

  Defina el servidor que vaya a utilizarse para el servicio de fax de servidor.

  – Dirección IP/nombre del host y puerto (si el número de puerto está en blanco o establecido en “0”, se utilizará el número de puerto prefijado (FTP:21 o SMB:139))

  NOTA: La dirección IP debe fijarse en formato IPv4.

  – Compartir (solo SMB)
  – Ruta del documento
  – Nombre de conexión
  – Clave
  – Volver a introducir la clave

- Cuando [SMTP] esté seleccionado

  Las opciones del servidor SMTP de acuerdo con las opciones de e-mail. Para obtener más información sobre las opciones del servidor SMTP, consulte *Configuración de Escanear a e-mail en la página 298*.

  En la pantalla [Configuración del depósito de faxes], se necesita ajustar las opciones de SMTP siguientes.

  – Nombre del dominio (no se admite el formato IPv6)
  – Formato para mostrar la dirección de e-mail

16) Haga clic en [Aplicar] para reflejar las opciones.

Prueba de transmisión de Fax de servidor

Para asegurarse de que el fax de servidor se ha configurado correctamente, realice los pasos siguientes:

1. Coloque un documento.
2. Asegúrese de que el servicio de fax de servidor está activado.
3. Seleccione [Fax] en la pantalla Todos los servicios.
4. Seleccione las funciones requeridas para el trabajo.
5. Especifique un destino.
6. Pulse el botón <Comenzar>.

13 Seguridad: cifrado/firma digital

En este capítulo se describe cómo configurar las funciones de cifrado y firma digital en la máquina.

Se proporciona la información siguiente:

Tipos de servicios de cifrado/firma digital disponibles: página 323
Configuración del cifrado de la comunicación HTTPS (SSL/TLS): página 324
Configuración del cifrado/firma digital de e-mail: página 326
Configuración de firmas de archivos de escaneado (documentos PDF/XPS): página 330
Configuración de IPsec: página 332

NOTA: Algunas de las funciones descritas en este capítulo son opcionales y puede que no se incluyan en la configuración de su máquina.

Tipos de servicios de cifrado/firma digital disponibles

Los datos de comunicación entre la máquina y los PC de una red pueden cifrarse.

El cifrado para la máquina, tal como se describe en este capítulo, se configura a través de Servicios de Internet de CentreWare.

NOTA: Para obtener más información sobre Servicios de Internet de CentreWare, consulte *Servicios de Internet de CentreWare en la página 155*.

El método más fácil y rápido, aunque no el más fiable, para configurar el cifrado de la comunicación HTTP es generar un certificado autofirmado (tal como se indica en *Configuración del cifrado de la comunicación HTTPS (SSL/TLS) en la página 324*).

Para gestionar certificados digitales guardados en la máquina, haga clic en [Gestión del certificado digital de la máquina] en la carpeta [Seguridad] de la página [Propiedades] de Servicios de Internet de CentreWare.

Cifrado de comunicaciones HTTP de un cliente a la máquina (certificado del servidor)

El puerto SOAP, el puerto del servicio de Internet (HTTP), el puerto IPP y el puerto WebDAV utilizan el servidor HTTP de la máquina.

En el cifrado de las comunicaciones HTTP del cliente a la máquina se utiliza el conjunto de protocolos SSL/TLS. Para que el usuario de un PC cliente acceda al servidor HTTP de la máquina debe escribir “https://”, seguido de la dirección de Internet de la máquina, en el cuadro [Dirección] de un navegador web. A continuación, la máquina ofrece al cliente un certificado digital, que el cliente acepta (tras comprobar su validez). Una vez aceptado el certificado digital, se produce un intercambio de claves públicas, las dos partes llegan a un acuerdo sobre los algoritmos de cifrado y el cliente utiliza la clave pública del servidor para comunicarse con el servidor utilizando datos cifrados y con firma digital. Los certificados digitales importados de una entidad de certificados, o los certificados autofirmados creados con Servicios de Internet de CentreWare pueden utilizarse como certificados SSL/TLS en el servidor HTTP de la máquina.

Cifrado de comunicaciones HTTP de la máquina a un servidor remoto (certificado del servidor)

En el cifrado de las comunicaciones HTTP con el servidor remoto se utiliza el conjunto de protocolos SSL/TLS.

Por lo general no se requiere un certificado cliente. Sin embargo, si el servidor remoto está configurado para solicitar un certificado cliente SSL, es necesario registrar un certificado SSL/TLS en la máquina.

Los certificados digitales importados de una entidad de certificados, pueden utilizarse como certificados SSL/TLS en el servidor HTTP de la máquina.

NOTA: Cuando la validación del certificado de servidor remoto está activada, en [Opciones SSL/TLS] de Servicios de Internet de CentreWare, el certificado raíz del servidor remoto debe estar registrado en la máquina (importado con Servicios de Internet) para comprobar el certificado digital.

Cifrado/firma digital de e-mail

Los certificados S/MIME, importados de una entidad de certificados (con formato PKCS7), pueden utilizarse en el servidor HTTP de la máquina para el cifrado del correo electrónico.

Para importar certificados S/MIME, utilice [Gestión del certificado digital de la máquina] de la carpeta [Seguridad] en la página [Propiedades] de Servicios de Internet de CentreWare.

Cifrado/firma digital de archivos escaneados (documentos PDF/XPS)

Aunque no se requieren firmas digitales para cifrar documentos PDF y XPS, estos documentos pueden firmarse con firmas digitales PKCS12 importadas.

Cuando se agregan firmas digitales a documentos PDF y XPS, por lo general, se utilizan los certificados de archivos de escaneado importados a la máquina desde una entidad de certificados.

Para importar certificados de archivos de escaneado PKCS12, utilice [Gestión del certificado digital de la máquina] de la carpeta [Seguridad] en la página [Propiedades] de Servicios de Internet de CentreWare.

IPSec

IPsec (utilizado para cifrar FTP) se activa en la carpeta [Seguridad] de la página [Propiedades] de Servicios de Internet de CentreWare.

Configuración del cifrado de la comunicación HTTPS (SSL/TLS)

Descripción general de la instalación

Configuración de la máquina

Existen dos métodos según el tipo de certificado.

- Crear un certificado autofirmado en la máquina con Servicios de Internet de CentreWare y activar HTTPS. Este método se utiliza principalmente en certificados de servidor.

- Activar HTTPS e importar un certificado firmado de una entidad de certificados utilizando [Gestión del certificado digital de la máquina] de la carpeta [Seguridad] en la página [Propiedades] de Servicios de Internet de CentreWare.

NOTA: Para ver [Administración de certificados], es necesario crear y guardar al menos un certificado en la máquina. Esta es una de las razones para crear un certificado autofirmado.

NOTA: La carpeta [Administración de certificados] no aparece en la carpeta [Seguridad] hasta que se activa [HTTPS: Comunicación SSL/TLS] en [Opciones de SSL/TLS].

Configuración del PC

En los navegadores web, utilice direcciones de Internet que comiencen por "https".

Configuración de certificados con Servicios de Internet de CentreWare

Configuración de la máquina

Existen dos métodos para configurar certificados con Servicios de Internet de CentreWare: crear un certificado autofirmado (para servidor SSL) e importar un certificado autofirmado desde una entidad de certificados.

En esta sección se describe cómo crear un certificado autofirmado (para servidor SSL).

NOTA: Cuando se establece una comunicación SSL utilizando un certificado autofirmado creado en la máquina o utilizando un certificado cuyo código de caracteres de UTF-8, ocurre lo siguiente:

- Si Internet Explorer se utiliza con Windows 98SE (o una versión anterior), el emisor o lugar de emisión del certificado no se mostrará correctamente.
- La conexión SSL no se establece si se utiliza Internet Explorer con Mac OS X 10.2 o posterior.

  Esto es debido a que el sistema operativo no reconoce el código de caracteres (UTF-8) del certificado. Utilice Netscape 7 con los sistemas operativos mencionados.

Para obtener más información sobre cómo importar certificados mediante Servicios de Internet de CentreWare, consulte *Propiedades en el capítulo Servicios de Internet de CentreWare, página 186.*

NOTA: Si ya se ha registrado en [Dispositivo local] u [Otros] el certificado que se va a importar, el certificado no se podrá importar. Elimine el certificado registrado antes de importarlo.

1. Abra un navegador web.
2. Introduzca la dirección de Internet de la máquina (que empieza por “https”) en el cuadro Dirección del navegador web y pulse la tecla <Intro>.

   Ejemplo: https://192.168.1.1/
3. Haga clic en la ficha [Propiedades].
4. Haga clic en el signo [+] de la carpeta [Seguridad] para ver los elementos que contiene.
5. Haga clic en [Gestión del certificado digital de la máquina].

6. Genere un certificado.
   a. Haga clic en el botón [Crear nuevo certificado autofirmado].
   b. Configure [Tamaño de clave pública] según sea necesario.
   c. Configure [Emisor] según sea necesario.
   d. Haga clic en el botón [Aplicar]. Cuando aparezca la pantalla para introducir la ID de usuario y la clave, introduzca las del administrador del sistema y, a continuación, haga clic en [Aceptar].

NOTA: La ID de usuario y la clave prefijadas del administrador del sistema son "11111" y "x-admin", respectivamente.

7. Actualice el navegador web.
8. Haga clic en el signo [+] a la izquierda de la carpeta [Seguridad] para ver los elementos que contiene.
9. Haga clic en [Opciones SSL/TLS].
10. Seleccione la casilla de verificación [Activar] de [HTTP: Comunicación SSL/TLS].
11. Marque la casilla [HTTP: Número de puerto de comunicación SSL/TLS]
12. Aplique la configuración.
    a. Haga clic en [Aplicar].
    b. El cuadro derecho de la pantalla cambiará a la pantalla para reiniciar la máquina.
    c. Haga clic en [Reiniciar máquina]. La máquina no estará disponible durante un breve periodo de tiempo.

Configuración del PC

A continuación se describe la configuración para el PC.

Para cifrar la comunicación entre el navegador web y la máquina, introduzca una dirección que comience por "https" en lugar de "http" en el cuadro Dirección del navegador web.

Ejemplo: https://192.168.1.1/

Para cifrar las comunicaciones IPP (impresión Internet), introduzca una dirección que comience por "https" en lugar de "http", como URL de la impresora seleccionada en [Agregar impresora].

NOTA: Se le presentará un certificado digital, que es necesario aceptar para poder enviar archivos cifrados al dispositivo. Los certificados digitales son la clave pública de la máquina de destino y es necesario aceptarlos para que tenga lugar el proceso de cifrado.

No es necesario llevar a cabo ninguna configuración para utilizar el puerto SOAP o WebDAV.

Configuración del cifrado/firma digital de e-mail

Descripción general de la instalación

Configuración de la máquina

Importe un certificado S/MIME de una entidad de certificados (con formato PKCS7) y configure el certificado en la máquina mediante Servicios de Internet de CentreWare.

Configuración del PC

El PC remoto no requiere una configuración especial para recibir un mensaje de correo cifrado. Sin embargo, para poder cifrar el e-mail que se enviará a la máquina es necesario tener una copia del certificado S/MIME de la máquina en el PC. El certificado S/MIME es la clave pública de la máquina y permite el cifrado.

Configuración de certificados S/MIME con Servicios de Internet de CentreWare

Para configurar certificados S/MIME con Servicios de Internet de CentreWare, primero active las comunicaciones HTTP (como se describe en Configuración del cifrado de la comunicación HTTP (SSL/TLS), en esta sección). A continuación, importe un certificado S/MIME de una entidad de certificados (con formato PKCS7). Por último, active S/MIME.

1. Abra un navegador web.
2. Introduzca la dirección de Internet de la máquina (que empieza por “https”) en el cuadro [Dirección] del navegador web para acceder a Servicios de Internet de CentreWare.

   Ejemplo: https://192.168.1.1/
3. Haga clic en la ficha [Propiedades].
4. Compruebe que se ha introducido la dirección de correo de la máquina (en [Descripción]). Para utilizar el servicio de correo electrónico en esta máquina, es necesario activar y configurar [E-mail].
5. Haga clic en el signo [+] a la izquierda de la carpeta [Seguridad] para ver los elementos que contiene.
6. Haga clic en [Gestión del certificado digital de la máquina].
7. Haga clic en [Cargar certificado firmado].

NOTA: Si ya se ha registrado en [Dispositivo local] u [Otros] el certificado que se va a importar, el certificado no se podrá importar. Elimine el certificado existente antes de importar el nuevo.

a. Introduzca la clave en [Clave].

b. Vuelva a introducir la clave en [Volver a introducir la clave].

c. Introduzca el nombre del archivo que desea importar o selecciónelo haciendo clic en el botón [Examinar].

d. Haga clic en el botón [Importar]. Cuando aparezca la pantalla para introducir el nombre de usuario y la clave, introduzca los del administrador del sistema y, a continuación, haga clic en [Aceptar].

NOTA: La ID de usuario y la clave prefijadas del administrador del sistema son "11111" y "x-admin", respectivamente.

8. Actualice el navegador web.

9. Haga clic en el signo [+] a la izquierda de la carpeta [Seguridad] para ver los elementos que contiene.

10. Configure el certificado.

a. Haga clic en [Gestión de certificados].

b. Seleccione [Dispositivo local] en [Categoría], seleccione [S/MIME] en [Objetivo del certificado] y, a continuación, haga clic en el botón [Mostrar la lista]. Si fuera necesario, introduzca la ID de usuario y la clave del administrador del sistema, y haga clic en [Aceptar].

c. Marque la casilla de selección situada delante del certificado cuyos detalles desea ver.

d. Haga clic en el botón [Detalles del certificado].

e. Haga clic en el botón [Usar este certificado].

f. Haga clic en [Reiniciar máquina]. Se reiniciará la máquina y se mostrarán las nuevas opciones.

11. Actualice el navegador web.

12. Haga clic en el signo [+] a la izquierda de la carpeta [Seguridad] para ver los elementos que contiene.

13. Haga clic en [Opciones SSL/TLS].

14. Seleccione la casilla de verificación [Activado] de [Comunicación S/MIME].

15. Aplique la configuración.

a. Haga clic en [Aplicar]. En el panel principal aparecerá el botón [Reiniciar máquina].

b. Haga clic en [Reiniciar máquina]. La máquina no estará disponible durante un breve periodo de tiempo.

16. Configure las opciones S/MIME.

a. Actualice el navegador web.

b. Haga clic en el signo [+] a la izquierda de la carpeta [Seguridad] para ver los elementos que contiene.

c. Haga clic en [Opciones de S/MIME] y configure los siguientes elementos.

- Algoritmo de codificación de mensaje

  Seleccione un algoritmo de codificación de mensajes entre [SHA1] y [MD5].

- Método de cifrado de mensajes

  Seleccione un método de cifrado del contenido entre [3DES], [RC2-40], [RC2-64] y [RC2-128].

- Guardar certificado automáticamente

  Marque la casilla de selección para guardar automáticamente un certificado S/MIME adjunto al mensaje de correo recibido de una dirección registrada en la libreta de direcciones.

- Recibir correo no fiable

  Decida si desea recibir o no mensajes de correo no fiables.

- Firma digital: E-mail saliente

  Decida si desea agregar o no una firma digital a los mensajes de e-mail salientes y el método que se utilizará en caso de que se requiere una firma.

- Recibir fax de Internet no fiable

  Decida si desea recibir o no faxes de Internet no fiables.

- Firma digital: Fax de Internet saliente

  Decida si desea agregar o no una firma digital a los faxes de Internet salientes y el método que se utilizará en caso de que se requiere una firma.

d. Haga clic en el botón [Aplicar].

Configuración del PC

A continuación se describe la configuración necesaria para el PC de red remoto.

Envío de datos escaneados por e-mail con cifrado S/MIME de la máquina al PC

Es necesario importar, configurar y guardar un certificado S/MIME en la máquina, tal como se describe en este capítulo. Para obtener información, consulte *Configuración de certificados S/MIME con Servicios de Internet de CentreWare en la página 327*.

Al importar el certificado S/MIME, asegúrese de que se incluye el certificado raíz para su uso con *Aplicaciones de e-mail admitidas en la página 330*.

Recepción de mensajes e-mail con firma digital S/MIME en la máquina

No es necesario configurar el PC destinatario.

Envío de mensajes de e-mail con cifrado S/MIME para imprimir del PC a la máquina

Es necesario registrar el certificado S/MIME de la máquina en el PC.

Existen dos métodos para establecer un certificado S/MIME de la máquina en el PC:

- Enviar un mensaje de correo con una firma digital S/MIME adjunta de la máquina al PC.

  En las opciones de [Firma digital: E-mail saliente], configure adjuntar la firma digital a los mensajes de correo.

- Exportar un certificado S/MIME al PC utilizando Servicios de Internet de CentreWare y registrar el certificado S/MIME exportado en el almacén de certificados de la aplicación de correo.

  La exportación de certificados se realiza mediante la gestión de certificados de confianza de la carpeta [Seguridad] en la página [Propiedades] de Servicios de Internet de CentreWare. Para obtener más información sobre cómo exportar certificados mediante Servicios de Internet de CentreWare, consulte *Propiedades en el capítulo Servicios de Internet de CentreWare, página 186.*

Para obtener más información sobre cómo registrar un certificado en una aplicación de correo, consulte los manuales de la aplicación de correo.

Envío de un mensaje de correo con una firma digital S/MIME adjunta del PC a la máquina

Es necesario registrar un certificado personal de la dirección de correo del remitente, un certificado de una entidad de certificados intermedios del certificado personal y un certificado raíz de la máquina.

Para obtener más información sobre cómo importar certificados mediante Servicios de Internet de CentreWare, consulte *Propiedades en el capítulo Servicios de Internet de CentreWare, página 186.*

Aplicaciones de e-mail admitidas

Las aplicaciones de e-mail que permiten enviar y recibir mensajes de correo electrónico con la máquina son las siguientes:

- Outlook 2000/2002/2003
- Outlook Express 6
- Netscape 7.x

Configuración de firmas de archivos de escaneado (documentos PDF/XPS)

Descripción general de la instalación

Configuración de la máquina

Importe un certificado de una entidad de certificados (con formato PKCS12) y configure el certificado en la máquina mediante Servicios de Internet de CentreWare.

Configuración del PC

Prepare la comprobación de la firma de PDF o XPS.

Configuración de certificados de archivos de escaneado con Servicios de Internet de CentreWare

Para configurar certificados con Servicios de Internet de CentreWare, primero active las comunicaciones HTTP (como se describe en Configuración del cifrado de la comunicación HTTP (SSL/TLS), en esta sección). A continuación, importe un certificado de una entidad de certificados (con formato PKCS12). Por último, configure el certificado como certificado de archivo de escaneado.

1. Abra un navegador web.
2. Introduzca la dirección IP de la máquina (que empieza por “https”) en el cuadro [Dirección] del navegador web para acceder a Servicios de Internet de CentreWare.

   Ejemplo: https://192.168.1.1/
3. Haga clic en la ficha [Propiedades].
4. Haga clic en el signo [+] a la izquierda de la carpeta [Seguridad] para ver los elementos que contiene.
5. Haga clic en [Gestión del certificado digital de la máquina].
6. Haga clic en [Cargar certificado firmado].

NOTA: Si ya se ha registrado en [Dispositivo local] u [Otros] el certificado que se va a importar, el certificado no se podrá importar. Elimine el certificado existente antes de importar el nuevo.

   a. Introduzca la clave en [Clave].

   b. Vuelva a introducir la clave en [Reintroducir clave].

   c. Introduzca el nombre del archivo que desea importar o selecciónelo haciendo clic en el botón [Examinar].

d. Haga clic en el botón [Importar]. Introduzca la ID de usuario y la clave del administrador del sistema, y haga clic en [Aceptar].

NOTA: La ID de usuario y la clave prefijadas del administrador del sistema son "11111" y "x-admin", respectivamente.

7. Actualice el navegador web.

8. Haga clic en el signo [+] a la izquierda de la carpeta [Seguridad] para ver los elementos que contiene.

9. Configure el certificado.

a. Haga clic en [Gestión del certificado digital de la máquina].

b. Seleccione [Dispositivo local] en [Categoría], seleccione [Archivo de escaneado] en [Objetivo del certificado] y, a continuación, haga clic en el botón [Mostrar la lista].

c. Marque la casilla de selección situada delante del certificado cuyos detalles desea ver.

d. Haga clic en el botón [Detalles del certificado].

e. Haga clic en el botón [Usar este certificado].

f. Haga clic en [Reiniciar máquina]. Se reiniciará la máquina y se mostrarán las nuevas opciones.

10. Configure las opciones de las firmas PDF/XPS

a. Actualice el navegador web.

b. Haga clic en el signo [+] a la izquierda de la carpeta [Seguridad] para ver los elementos que contiene.

c. Haga clic en [Opciones de seguridad de PDF/XPS] y configure los siguientes elementos.

- Firma PDF

  Seleccione [No agregar firma], [Agregar firma visible siempre], [Agregar firma invisible siempre] o [Seleccionar al enviar].

- Firma XPS

  Seleccione [No agregar firma], [Agregar firma siempre] o [Seleccionar al enviar].

d. Haga clic en el botón [Aplicar].

Configuración del PC

Compruebe que se ha importado y registrado en el PC del destinatario el certificado digital que utilizará la máquina para cifrar archivos PDF y XPS. De este modo se asegura la firma digital de los archivos en ambas direcciones, si fuera necesario.

Configuración de IPsec

IPsec (IPsecurity) está formado por los protocolos de encabezado de autenticación IP y carga de seguridad encapsulada IP, que aseguran las comunicaciones IP en la capa de red de la pila de protocolo, mediante técnicas de autenticación y cifrado de datos.

La clave criptográfica pública, seguida de una sesión de negociación de la red entre el iniciador (PC cliente) y el contestador (impresora o servidor) proporciona la capacidad de enviar datos cifrados IPsec a la impresora. Para enviar datos cifrados a la impresora, el PC y la impresora deben establecer una asociación de seguridad mediante la verificación de una clave asociada (secreto compartido) entre sí. Si esta autenticación se realiza correctamente, se creará una clave pública de la sesión y se utilizará para enviar datos cifrados IPsec a través de una red TCP/IP a la impresora.

Los certificados digitales, además de para proporcionar seguridad adicional durante el proceso de negociación de la clave pública, pueden utilizarse en lugar del secreto compartido para cifrar información de clave pública que se intercambia entre las partes que se comunican. Este certificado digital reside en la máquina (gestionada como se indica en *Configuración del cifrado/firma digital de e-mail en la página 326*) y DEBE haberse importado y guardado en el PC que cifra datos que se envían a la máquina.

Los certificados agregan firmas digitales (sumas individuales que comprueban la integridad de los datos) a los datagramas durante el proceso de negociación de la clave pública, y ayudan a proteger los datos de los rastreadores de red.

Para activar IPsec

1. Abra el navegador web e introduzca la dirección IP de la máquina en el campo [Dirección] para acceder a Servicios de Internet de CentreWare.
2. En Servicios de Internet de CentreWare, haga clic en la ficha [Propiedades].
3. Expanda la carpeta [Seguridad].
4. Seleccione [IPsec] en el árbol de directorios.
5. Marque la casilla de verificación [Activado] para activar el protocolo.
6. Seleccione [Clave precompartida] para utilizar el secreto compartido (entre esta máquina y los PC remotos que también poseen el secreto). Tenga en cuenta que si selecciona [Firma digital], los cuadros de [Clave compartida] estarán atenuados y será necesario proporcionar un certificado guardado en esta máquina al PC remoto que desea enviar datos cifrados IPsec a esta máquina. Para obtener más información, consulte *Configuración del cifrado/firma digital de e-mail en la página 326*.
7. Introduzca el secreto compartido (una clave) en los cuadros de [Clave compartida] y [Verificar clave compartida].
8. Seleccione [Activado] (opción prefijada) en [Comunicar con un dispositivo no IPSec], para que los PC que no se han configurado para el cifrado aún puedan comunicarse con la máquina.
9. Para configurar otras opciones disponibles, consulte *Propiedades en el capítulo Servicios de Internet de CentreWare, página 186.*
10. Haga clic en [Aplicar] e introduzca la ID de usuario y la clave del administrador del sistema, si se solicita. Las claves prefijadas son “11111” y “x-admin”.

14 Autenticación y administración de cuentas

La máquina cuenta con una función exclusiva de autenticación que limita la posibilidad de utilizar funciones y una función de administración de cuentas que se utiliza para gestionar el uso de cada función de la máquina.

Algunos modelos no admiten algunas de las funciones descritas en este capítulo. Algunos modelos requieren un kit opcional para poder utilizar algunas de las funciones descritas en este capítulo.

En este capítulo hallará información sobre las funciones utilizadas para cambiar opciones y sobre los procedimientos de configuración.

Descripción general de Autenticación: página 333
Autenticación para hojas de flujo de trabajo y buzones: página 337
Descripción general de la administración de cuentas: página 347
Contabilidad estándar de Xerox: página 354
Autenticación 802.1x: página 359
Configuración de la autenticación en la máquina local: página 360
Configuración de la autenticación remota: página 361
Configuración de la autenticación de red: página 365
Configuración de Xerox Secure Access: página 367

Descripción general de Autenticación

Esta sección contiene una descripción general de la función de autenticación de la máquina.

Usuarios controlados mediante autenticación

A continuación se explican los distintos tipos de usuarios sometidos a control mediante la función de autenticación.

Los usuarios se clasifican en los siguientes seis tipos. La función de autenticación limita las operaciones según el tipo de usuario.

- Administrador del sistema
- Usuarios autenticados (con privilegios de administrador del sistema)
- Usuarios autenticados (con privilegios de administrador de la cuenta)
- Usuarios autenticados (sin privilegios de administrador del sistema o de administrador de la cuenta)
- Usuarios sin autenticación
- Usuarios generales

Administrador del sistema

Este es un usuario que puede entrar en el modo de administración del sistema y cambiar las opciones de la máquina.

El administrador del sistema utiliza una ID de usuario especial llamada ID del administrador del sistema.

Para entrar en el modo de administración del sistema, introduzca la ID de administrador del sistema en el campo de entrada de ID de usuario de la pantalla de autenticación.

Usuarios autenticados (con privilegios de administrador del sistema)

Se trata de usuarios a los que se han asignado privilegios de administrador del sistema.

Cuando se utiliza un servicio restringido, este tipo de usuario debe introducir una ID de usuario en la pantalla de autenticación.

Este tipo de usuario tiene los mismos privilegios que el administrador del sistema para las operaciones de la máquina, excepto:
- Uso de buzones y hojas de flujos de trabajo
- Cambio de la clave del administrador del sistema.

Usuarios autenticados (con privilegios de administrador de la cuenta)

Se trata de usuarios registrados en la máquina a los que se han asignado privilegios de administrador de la cuenta.

Cuando se utiliza un servicio restringido, este tipo de usuario debe introducir una ID de usuario en la pantalla de autenticación.

Este tipo de usuario tiene los mismos privilegios que el administrador del sistema para la administración de cuentas. Se les permite registrar/eliminar/editar/ver información de las cuentas.

Usuarios autenticados (sin privilegios de administrador del sistema o de administrador de la cuenta)

Se trata de usuarios registrados en la máquina a los que no se han asignado privilegios de administrador del sistema o de administrador de la cuenta.

Cuando se utiliza un servicio restringido, este tipo de usuario debe introducir una ID de usuario en la pantalla de autenticación.

Usuarios sin autenticación

Se trata de usuarios que no están registrados en la máquina.

Un usuario no autenticado no puede utilizar los servicios restringidos.

Usuarios generales

Se trata de usuarios distintos al administrador del sistema en modo no autenticado.

Tipos de autenticación

La máquina emplea tres tipos de autenticación, según el lugar donde se guarde la información de los usuarios.

Autenticación en la máquina local

La autenticación en la máquina local emplea la información de usuario registrada para la función de contabilidad para administrar la autenticación. Por tanto, la función de contabilidad debe estar activada para poder utilizar la autenticación en la máquina local. Los datos de impresión o fax enviados directamente desde el PC pueden recibirse en la máquina después de que sean autenticados. La información de autenticación configurada previamente en el controlador de impresión del fax cliente se comprueba con la información registrada en la máquina.

Autenticación remota

La autenticación remota utiliza un servidor de autenticación remota para administrar la autenticación. Los datos de usuario no se registran en la máquina.

NOTA: Una ID de usuario registrada en el servidor de autenticación remota puede contener un máximo de 32 caracteres y la clave un máximo de 128 caracteres. Para la autenticación SMB, la clave no debe contener de más de 32 caracteres.

Xerox Secure Access

Para la autenticación se utilizan sistemas como tarjetas magnéticas, tarjetas con circuito integrado o sistemas biométricos. Si se solicita, los usuarios deben introducir su información de usuario en el panel de control de la máquina.

Para fines de contabilidad, Xerox Secure Access funciona con la contabilidad de red.

Funciones controladas mediante autenticación

A continuación se explican las funciones restringidas mediante la función de autenticación.

La restricción depende del modo en que se utilice la máquina, de entre los dos siguientes.

- Acceso local
- Acceso remoto

Para obtener más información sobre las restricciones en los buzones y las hojas de flujo de trabajo cuando se utiliza la función de autenticación, consulte *Autenticación para hojas de flujo de trabajo y buzones, en página 337*.

Acceso local

La utilización directa de la máquina desde el panel de control se conoce como acceso local.

Las funciones restringidas durante el acceso local son las siguientes.

Acceso al dispositivo

- Funciones de Todos los servicios: verifica a los usuarios cuando acceden a una pantalla de servicios.
- Funciones de Estado de trabajos: verifica a los usuarios cuando acceden a la pantalla Estado de trabajos.
- Funciones de Estado de la máquina: verifica a los usuarios cuando acceden a la pantalla Estado de la máquina.

Acceso al servicio

- Copia
- Fax
- Fax de Internet
- Escanear a buzón
- E-mail
- Escaneado de red
- Escanear a PC
- Enviar del buzón
- Programación guardada
- Hojas de flujo de trabajo
- Servicios personalizados

Acceso a funciones

- Imprimir documentos desde el buzón
- Recuperar documentos del buzón

Acceso remoto

La utilización de la máquina a través de una red mediante Servicios de Internet de CentreWare se conoce como acceso remoto.

Las funciones restringidas durante el acceso remoto son las siguientes.

Impresión

La impresión se limita a los trabajos de impresión enviados desde un PC.

Para utilizar la función de contabilidad, utilice el controlador de impresión para configurar la información de contabilidad, como la ID de usuario y la clave.

Si la verificación utilizando la información de contabilidad falla para un trabajo de impresión, los datos de impresión se guardarán en la máquina o se eliminarán, según las opciones de Impresión de cobro.

NOTA: La impresión no está limitada cuando [Tipo de conexión] se ha definido como [Conexión a cuentas remotas] en el modo de administración del sistema. Para obtener más información acerca de [Conexión a cuentas remotas], consulte *Tipo de conexión, en página 146*.

Fax directo

La función Fax directo desde un PC está restringida.

Para utilizar la función de autenticación, utilice el controlador de fax para configurar la información de autenticación, como la ID de usuario y la clave.

Los trabajos de fax enviados a la máquina y que se han rechazado en la autenticación se consideran como Impresión de cobro y se guardan en la máquina o se eliminan, según la opción de configuración que se haya seleccionado.

NOTA: La función de fax directo no está limitada cuando [Tipo de conexión] se ha definido como [Conexión a cuentas remotas] en el modo de administración del sistema. Para obtener más información acerca de [Conexión a cuentas remotas], consulte *Tipo de conexión, en página 146*.

Servicios de Internet de CentreWare

Si la función de autenticación está activada, es preciso autenticarse para acceder a la página principal de Servicios de Internet de CentreWare, aunque no se utilicen las funciones de autenticación para ninguno de los servicios.

NOTA: Sólo tiene derecho de acceso el administrador del sistema cuando [Tipo de conexión] se ha definido como [Conexión a cuentas remotas] en el modo de administración del sistema. Para obtener más información acerca de [Conexión a cuentas remotas], consulte *Tipo de conexión, en página 146*.

Autenticación para hojas de flujo de trabajo y buzones

A continuación se explican las restricciones para hojas de flujo de trabajo y buzones cuando se activa la función de autenticación.

NOTA: Cuando se elimina una cuenta de usuario, los buzones y las hojas de flujo de trabajo asociados con ella también se eliminan. Los documentos guardados en los buzones se eliminan igualmente.

NOTA: Cuando se utiliza la función de autenticación con un servidor de cuentas remoto, la información de usuario guardada en la máquina puede eliminarse de forma temporal para restringir el acceso de usuarios. Si esto sucede, los buzones y las hojas de flujo de trabajo asociados con el usuario también se eliminan. Si se utiliza un servidor de autenticación remota para administrar la autenticación, se recomienda el empleo de buzones y hojas de flujo de trabajo en modo de administración del sistema.

NOTA: Para los buzones y hojas de flujos de trabajo, los usuarios autenticados a los que se les proporciona privilegios de administrador del sistema, tienen el mismo nivel de acceso que los usuarios autenticados sin privilegios de administrador del sistema.

Tipos de hojas de flujo de trabajo

Existen cuatro tipos de hojas de flujo de trabajo que pueden utilizarse con la máquina.

NOTA: Puede crear buzones y hojas de flujo de trabajo con la máquina.

Hojas de flujos de trabajo compartidas en general

Estas hojas de trabajo las crea un usuario general sin utilizar la función de autenticación.

Si la función de autenticación no está activada, la hoja de flujo es compartida y cualquier usuario puede modificar sus opciones.

Cuando se activa la función de autenticación, sólo el administrador del sistema puede manipular la hoja de flujo de trabajo.

Hoja de flujo de trabajo de buzón

Esta hoja de flujo de trabajo la crea un usuario general o un administrador del sistema utilizando la opción [Crear buzón] de la pantalla [Configuración].

El propietario de esta hoja de flujo de trabajo es el buzón desde el que se crea. Cualquier usuario que tenga acceso al buzón puede utilizarla y modificar sus opciones.

Esta hoja de flujo de trabajo sólo está disponible para todos los usuarios cuando la función de autenticación está desactivada. Si está activada, sólo el administrador del sistema puede utilizarla.

Hoja de flujo de trabajo compartida del administrador del sistema

Esta hoja de flujo de trabajo la crea el administrador del sistema.

Si la función de autenticación no está activada, la hoja de flujo es compartida y cualquier usuario puede modificar sus opciones.

Cuando se activa la función de autenticación, todos los usuarios autenticados pueden compartir la hoja de flujo de trabajo primaria. Sólo el administrador del sistema pueden modificar sus opciones.

Para crear una hoja de flujo de trabajo compartida del administrador del sistema, acceda a la máquina como administrador del sistema.

Hoja de flujo de trabajo personal

Esta hoja de flujo de trabajo la crea un usuario autenticado cuando la función de autenticación está activada.

Cuando la función de autenticación está activada, esta hoja de flujo de trabajo está disponible para el administrador del sistema y para el usuario autenticado que creó la hoja de flujo de trabajo.

Cuando la función de autenticación está desactivada, sólo el administrador del sistema puede utilizar esta hoja de flujo de trabajo.

El uso de las hojas de flujo de trabajo varía según el estado de la función de autenticación (activada o desactivada). A continuación se detallan las operaciones disponibles.

- Con la función de autenticación desactivada
- Con la función de autenticación activada

Con la función de autenticación desactivada

En la siguiente tabla se muestra la relación de cada tipo de usuario con la hoja de flujo de trabajo cuando la función de autenticación está desactivada.

Las operaciones disponibles con la hoja de flujo de trabajo varían según se haya creado mediante [Crear buzón] o [Crear hoja de flujo de trabajo] en la pantalla [Configuración].

Creada utilizando [Crear buzón] en la pantalla [Configuración]

Operaciones de flujo de trabajo	Usuarios generales				Administrador del sistema			
	Compartido en general	Buzón	Compartido del administrador del sistema	Personal	Compartido en general	Buzón	Compartido del administrador del sistema	Personal
Crear	X	O	X	X	X	X	O	X
Mostrar	O	O	O	X	O	O	O	O
Editar	O	O	X	X	O	O	O	O
Copiar*	O	O	O	X	O	O	O	O
Eliminar	O	O	X	X	O	O	O	O
Seleccionar/ Ejecutar	O	O	O	X	O	O	O	O
Vincular a buzón	O	O	O	X	O	O	O	O

O: Operación disponible

X: Operación no disponible

* El propietario de una hoja de flujo de trabajo copiada queda duplicado.

NOTA: Las hojas de flujo de trabajo creadas desde [Crear buzón] de la pantalla [Configuración] sólo pueden utilizarse, modificarse, copiarse y eliminarse desde el buzón en que se crearon. Los usuarios autorizados son todos aquellos que tienen acceso al buzón.

NOTA: Si una hoja de flujo de trabajo no está disponible para su utilización, debido a cambios producidos en el estado de autenticación, pero está vinculada a un buzón, se puede seguir utilizando pero no se podrá cambiar o copiar. Si se elimina el vínculo, la hoja de flujo de trabajo deja de mostrarse y se desactiva.

Creada utilizando [Crear hoja de flujo de trabajo] en la pantalla [Configuración]

Operaciones de flujo de trabajo	Usuarios generales				Administrador del sistema			
	Compartido en general	Buzón	Compartido del administrador del sistema	Personal	Compartido en general	Buzón	Compartido del administrador del sistema	Personal
Crear	O	X	X	X	X	X	O	X
Mostrar	O	X	O	X	O	O	O	O
Editar	O	X	X	X	O	O	O	O
Copiar*	O	X	O	X	O	O	O	O
Eliminar	O	X	X	X	O	O	O	O
Seleccionar/ Ejecutar	O	X	O	X	O	O	O	O

O: Operación disponible

X: Operación no disponible

* El propietario de una hoja de flujo de trabajo copiada queda duplicado.

Con la función de autenticación activada

En la siguiente tabla se muestra la relación de cada tipo de usuario con los buzones cuando la función de autenticación está activada.

NOTA: Puede llevar a cabo las mismas operaciones con independencia de que las hojas se hayan creado mediante la opción [Crear buzón] o [Crear hoja de flujo de trabajo] en la pantalla [Configuración].

Cuando se selecciona [Conexión a cuentas locales] o cuando se autentica como usuario distinto a usuario invitado en [Conexión a cuentas remotas]

NOTA: Si es autenticado como usuario invitado en Autenticación remota, se le considerará usuario no autenticado (usuario general) y no podrá utilizar las hojas de flujo de trabajo.

Operaciones de flujo de trabajo	Usuarios no autenticados (usuarios generales)			
	Compartido en general	Buzón	Compartido del administrador del sistema	Personal
Crear	X	X	X	X
Mostrar	X	X	X	X
Editar	X	X	X	X
Copiar*	X	X	X	X
Eliminar	X	X	X	X
Seleccionar/Ejecutar	X	X	X	X
Vincular a buzón	X	X	X	X

Operaciones de flujo de trabajo	Usuarios autenticados				
	Compartido en general	Buzón	Compartido del administrador del sistema	Personal (propietario)	Personal (otro)
Crear	X	X	X	O	X
Mostrar	X	X	O	O	X
Editar	X	X	X	O	X
Copiar*	X	X	O	O	X
Eliminar	X	X	X	O	X
Seleccionar/Ejecutar	X	X	O	O	X
Vincular a buzón	X	X	O	O	X

Operaciones de flujo de trabajo	Administrador del sistema			
	Compartido en general	Buzón	Compartido del administrador del sistema	Personal
Crear	X	X	O	X
Mostrar	O	O	O	O
Editar	O	O	O	O
Copiar*	O	O	O	O
Eliminar	O	O	O	O
Seleccionar/Ejecutar	O	O	O	O
Vincular a buzón	O	O	O	O

O: Operación disponible

X: Operación no disponible

* El propietario de una hoja de flujo de trabajo copiada queda duplicado.

Tipos de buzones

Con la máquina pueden utilizarse los siguientes tres tipos de buzones.

Buzón compartido en general

Se trata de un buzón que crea un usuario general sin utilizar la función de autenticación.

Si la función de autenticación no está activada, este buzón se comparte y cualquier usuario puede modificar sus opciones.

Cuando se activa la función de autenticación, sólo el administrador del sistema puede manipular el buzón.

Buzón compartido del administrador del sistema

Se trata de un buzón creado por el administrador del sistema.

Si la función de autenticación no está activada, todos los usuarios comparten el buzón.

Si la función de autenticación está activada, comparten el buzón todos los usuarios autenticados.

Sólo el administrador del sistema puede modificar las opciones.

Para crear un buzón compartido del administrador del sistema, acceda a la máquina como administrador del sistema.

Buzón personal

Se trata de un buzón que crea un usuario autenticado mediante la función de autenticación.

El usuario autenticado que creó el buzón es el único que puede utilizarlo.

Cuando no está activada la función de autenticación, sólo el administrador del sistema puede manipular el buzón.

El uso de los buzones varía según el estado de la función de autenticación (activada o desactivada). A continuación se detallan las operaciones disponibles.

- Con la función de autenticación desactivada
- Con la función de autenticación activada

Con la función de autenticación desactivada

En la siguiente tabla se muestra la relación de cada tipo de usuario con los buzones cuando la función de autenticación está desactivada.

Operaciones con buzones	Usuarios generales			Administrador del sistema		
	Compartido en general	Compartido del administrador del sistema	Personal	Compartido en general	Compartido del administrador del sistema	Personal
Crear	O	X	X	X	O	X
Mostrar	O	O	X	O	O	O
Eliminar	O	X	X	O	O	O
Cambiar opciones	O	X	X	O	O	O

Operaciones con buzones		Usuarios generales			Administrador del sistema		
		Compartido en general	Compartido del administrador del sistema	Personal	Compartido en general	Compartido del administrador del sistema	Personal
Mostrar documento		O	O	X	O	O	O
Eliminar documento		O	O	X	O	O	O
Guardar documento*1		O	O	X	O	O	O
Imprimir documento*1		O	O	X	O	O	O
Hoja de flujo de trabajo	Mostrar	O	O	X	O	O	O
	Vincular	O	X	X	O	O	O
	Ejec. autom.	O	O	X	O	O	O
	Ejec. manual	O	O	X	O	O	O

O: Operación disponible

X: Operación no disponible

*1: Cuando los documentos se guardan o recuperan utilizando un buzón, la autenticación no estará disponible para las siguientes operaciones.

- Recepción de fax confidencial
- Recepción de fax de Internet confidencial
- Recuperación de documentos que utilicen el controlador de escaneado o el Visor de buzones 3.

NOTA: Si una hoja de flujo de trabajo no está disponible para su utilización, debido a cambios producidos en el estado de autenticación, pero está vinculada a un buzón, se puede seguir utilizando pero no se podrá cambiar o copiar. Si se elimina el vínculo, la hoja de flujo de trabajo deja de mostrarse y se desactiva.

Con la función de autenticación activada

En la siguiente tabla se muestra la relación de cada tipo de usuario con los buzones cuando la función de autenticación está activada. Para obtener más información sobre la función de autenticación, consulte *Tipo de conexión, en página 146*.

Cuando se selecciona [Conexión a cuentas locales] o cuando un usuario se autentica como usuario distinto a usuario invitado en [Conexión a cuentas remotas]

NOTA: Si es autenticado como usuario invitado en Autenticación remota, se le considerará usuario no autenticado (usuario general) y no podrá utilizar las hojas de flujo de trabajo.

Operaciones con buzones		Usuarios no autenticados (usuarios generales)		
		Compartido en general	Compartido del administrador del sistema	Personal
Crear		X	X	X
Mostrar		X	O*2	X
Eliminar		X	X	X
Cambiar opciones		X	X	X
Mostrar documento		X	O*2	X
Eliminar documento		X	O*2	X
Guardar documento*1		X	O*2	X
Imprimir documento*1		X	O*2	X
Hoja de flujo de trabajo	Mostrar	X	X*3	X
	Vincular	X	X	X
	Ejec. autom.	X	X*3	X
	Ejec. manual	X	X*3	X

Operaciones con buzones	Usuarios autenticados			
	Compartido en general	Compartido del administrador del sistema	Personal (propietario)	Personal (otro)
Crear	X	X	O	X
Mostrar	X	O	O	X
Eliminar	X	X	O	X
Cambiar opciones	X	X	O	X
Mostrar documento	X	O	O	X
Eliminar documento	X	O	O	X
Guardar documento*1	X	O	O	X
Imprimir documento*1	X	O	O	X

Operaciones con buzones		Usuarios autenticados			
		Compartido en general	Compartido del administrador del sistema	Personal (propietario)	Personal (otro)
Hoja de flujo de trabajo	Mostrar	X	O	O	X
	Vincular	X	X	O	X
	Ejec. autom.	X	O	O	X
	Ejec. manual	X	O	O	X

Operaciones con buzones		Administrador del sistema		
		Compartido en general	Compartido del administrador del sistema	Personal
Crear		X	O	X
Mostrar		O	O	O
Eliminar		O	O	O
Cambiar opciones		O	O	O
Mostrar documento		O	O	O
Eliminar documento		O	O	O
Guardar documento*1		O	O	O
Imprimir documento*1		O	O	O
Hoja de flujo de trabajo	Mostrar	O	O	O
	Vincular	O	O	O
	Ejec. autom.	O	O	O
	Ejec. manual	O	O	O

O: Operación disponible

X: Operación no disponible

*1: Cuando los documentos se guardan o recuperan utilizando un buzón, la autenticación no estará disponible para las siguientes operaciones.

- Recepción de fax confidencial
- Recepción de fax de Internet confidencial
- Recuperación de documentos que utilicen el controlador de escaneado o el Visor de buzones 3.

*2: Solo se pueden utilizar si en el modo de administración del sistema se han autorizado las operaciones con buzones en las opciones de la función de autenticación.

*3: Se pueden llevar a cabo operaciones de visualización, ejecución automática y ejecución manual para hojas de flujo de trabajo vinculadas a un buzón.

NOTA: Si una hoja de flujo de trabajo no está disponible para su utilización, debido a cambios producidos en el estado de autenticación, pero está vinculada a un buzón, se puede seguir utilizando pero no se podrá cambiar o copiar. Si se elimina el vínculo, la hoja de flujo de trabajo deja de mostrarse y se desactiva.

Vinculación de hojas de flujo de trabajo a buzones

El modo de vincular hojas de flujo de trabajo a buzones varía según el estado de la función de autenticación (activada o desactivada). A continuación se detallan las relaciones disponibles.

- Con la función de autenticación desactivada
- Con la función de autenticación activada

NOTA: Si una hoja de flujo de trabajo no está disponible para su utilización, debido a cambios producidos en el estado de autenticación, pero está vinculada a un buzón, se puede seguir utilizando pero no se podrá cambiar o copiar. Si se elimina el vínculo, la hoja de flujo de trabajo deja de mostrarse y se desactiva.

Con la función de autenticación desactivada

En la siguiente tabla se muestra la relación de cada tipo de usuario con los buzones cuando la función de autenticación está desactivada.

Buzón / Flujo de trabajo	Usuarios generales			Administrador del sistema		
	Compartido en general	Compartido del administrador del sistema	Personal	Compartido en general	Compartido del administrador del sistema	Personal
Buzón	O	X	X	O	O	O
Compartido en general	O	X	X	O	O	O
Compartido del administrador del sistema	O	X	X	O	O	O
Personal	X	X	X	O	O	O

O: Relación disponible

X: Relación no disponible

Con la función de autenticación activada

En la siguiente tabla se muestra la relación de cada tipo de usuario con los buzones cuando la función de autenticación está activada.

Cuando se selecciona [Conexión a cuentas locales] o cuando un usuario se autentica como usuario distinto a usuario invitado en [Conexión a cuentas remotas]

NOTA: Si es autenticado como usuario invitado en Autenticación remota, se le considerará usuario no autenticado (usuario general) y no podrá utilizar las hojas de flujo de trabajo ni los buzones.

Buzón / Flujo de trabajo	Usuarios no autenticados (usuarios generales)		
	Compartido en general	**Compartido del administrador del sistema**	**Personal**
Compartido en general	X	X	X
Compartido del administrador del sistema	X	X	X
Personal (propio)	X	X	X
Personal (otro)	X	X	X

Buzón / Flujo de trabajo	Usuarios autenticados			
	Compartido en general	**Compartido del administrador del sistema**	**Personal (propietario)**	**Personal (otro)**
Compartido en general	X	X	X	X
Compartido del administrador del sistema	X	X	O	X
Personal (propio)	X	X	O	X
Personal (otro)	X	X	X	X

Buzón / Flujo de trabajo	Administrador del sistema		
	Compartido en general	**Compartido del administrador del sistema**	**Personal**
Compartido en general	O	O	O
Compartido del administrador del sistema	O	O	O
Personal (propio)	O	O	O
Personal (otro)	O	O	O

O: Relación disponible

X: Relación no disponible

Descripción general de la administración de cuentas

Esta sección contiene una descripción general de la función de administración de cuentas que se utiliza con la máquina.

Tipos de administración de cuentas

La administración de cuentas funciona junto con la autenticación cuando el tipo de autenticación es [Conexión a cuentas locales], y funciona de forma independiente cuando el tipo de autenticación es [No se requiere conexión], [Conexión a cuentas remotas] o [Xerox Secure Access].

La máquina admite los tipos de administración de cuentas siguientes.

Contabilidad local

La administración de cuentas se realiza según la información de usuario registrada en la máquina utilizando los distintos contadores creados automáticamente para cada usuario.

Contabilidad de red

Se puede llevar a cabo la administración de cuentas mediante la información de usuario gestionada por un servidor remoto.

De este modo se unifica la gestión de la información de usuarios y la administración de cuentas para varios dispositivos.

Contabilidad estándar de Xerox

La administración de cuentas se realiza basándose en la información de usuario y en la información de cuentas registrada previamente en la máquina. En la administración de cuentas se utilizan cada uno de los contadores creados automáticamente para usuarios individuales. Los informes del auditrón se crean en formato CSV mediante Servicios de Internet de CentreWare. Si desea información sobre las opciones del controlador de impresión o fax, consulte la ayuda en línea de cada controlador. Para obtener información sobre opciones de información del usuario y de información de contabilidad, además de cómo crear un informe, consulte *Contabilidad estándar de Xerox, en página 354*.

NOTA: Al configurar la información de usuario o la información de cuentas en otra máquina WorkCentre 5222/5225/5225A/5230/5230A, se recomienda utilizar la función de clonación de Servicios de Internet de CentreWare.

Funciones y servicios de administración

A continuación se explican las funciones y los servicios que pueden gestionarse con la función de administración de cuentas.

Funciones y servicios que pueden gestionarse con la administración de cuentas

Las funciones y servicios que pueden gestionarse con la función Contabilidad varían en función de si la información de usuario está guardada en la máquina o en un servidor de cuentas remoto.

NOTA: Para obtener más información sobre la función de Contabilidad, consulte *Tipo de contabilidad, en página 142*.

- Contabilidad local
- Contabilidad de red
- Contabilidad estándar de Xerox

Contabilidad local

Las funciones y los servicios que pueden gestionarse con la función de administración de cuentas local son:

Servicios	Uso restringido			Uso total por cuenta
	Contabilidad	Restricciones a funciones *1/ Límite de modo de color	Límite de cuenta*2	
Copia	O	O/-	O	O
Impresión	O	O/-	O	O
Impresión de cobro e impresión de cobro privada	O	O/-	O	O
Escaneado	O	O/O *3	O	O
Fax, fax de Internet	O	X/-	X	O
Fax directo	O	X/-	X	O
Informe/Lista	X	X/-	X	X

O: Gestionable

X: No gestionable

-: No compatible

*1: Se pueden seleccionar las funciones disponibles para cada usuario. Para obtener más información, consulte *Límite de la cuenta, en página 140*.

*2: Esta función no permite ninguna acción superado el número de páginas especificado. Para obtener más información sobre cómo establecer las restricciones, consulte *Límite de la cuenta, en página 140*.

*3: El modo de color es compatible con WorkCentre 5225A/5230A solamente.

Para obtener más información sobre los métodos de configuración, consulte *Crear/Ver cuentas de usuarios en el capítulo Configuraciones, página 139.*

Contabilidad de red

Cuando se utiliza la contabilidad de red con la máquina, la información de usuario se gestiona a través de un servidor de cuentas remoto.

Las funciones y los servicios que pueden gestionarse con la función de contabilidad de red son:

Servicios	Uso restringido			Uso total por cuenta
	Contabilidad	Restricciones a funciones *1/ Límite de modo de color	Límite de cuenta*2	
Copia	O	O/-	X	X
Impresión	O	O/-	X	X
Impresión de cobro e impresión de cobro privada	O	O/-	X	X
Escaneado	O	O/O *3	X	X
Fax, fax de Internet	O	X/-	X	X
Fax directo	O	X/-	X	X
Informe/Lista	X	X/-	X	X

O: Gestionable

X: No gestionable

-: No compatible

*1: Se pueden seleccionar las funciones disponibles para cada usuario. Para obtener más información, consulte *Límite de la cuenta, en página 140*.

*2: Esta función no permite ninguna acción superado el número de páginas especificado. Para obtener más información sobre cómo establecer las restricciones, consulte *Límite de la cuenta, en página 140*.

*3: El modo de color es compatible con WorkCentre 5225A/5230A solamente.

Contabilidad estándar de Xerox (XSA)

Las funciones y los servicios que pueden gestionarse con la función Contabilidad estándar de Xerox son:

Servicio correspondiente	Restricciones de uso			Cuenta de uso por usuario
	Contabilidad	Restricciones a funciones *1/ Límite de modo de color	Límite de cuenta*2	
Copia	O	O/-	O	O
Impresión	O	O/-	O	O
Impresión de cobro e impresión de cobro privada	O	O/-	O	O
Servicio de escaneado	O	O/O *3	O	O
Fax, Fax de Internet	O	O/-	O	O
Fax directo	O	O/-	O	O
Informe/Lista	X	X/-	X	X

O: Gestionable

X: No gestionable

-: No compatible

*1: Se pueden seleccionar las funciones disponibles para cada usuario. Para obtener más información, consulte *Límite de la cuenta, en página 140*.

*2: Esta función no permite utilizar la máquina superado el número máximo de páginas especificado. Para obtener más información, consulte la ayuda en línea de Servicios de Internet de CentreWare.

*3: El modo de color es compatible con WorkCentre 5225A/5230A solamente.

Trabajos gestionables para cada servicio

Los tipos de trabajo que pueden gestionarse con la función de administración de cuentas varían para los servicios de impresión, escaneado y fax.

En esta sección se enumeran los elementos que pueden gestionarse para cada servicio.

Impresión

Los elementos que pueden gestionarse para los trabajos de impresión con la función de administración de cuentas son los siguientes:

Trabajos		Datos de cuenta necesarios	Tipo de usuario	Elementos gestionables
Impresión normal	Controlador impresión máquina	Sí	Verificado	Páginas/hojas
	Otros controladores impresión	-*2	Sin verificar	Páginas/hojas
Impresión protegida	Guardar documentos	Sí	-	-
	Imprimir documentos	No*1	Verificado	Páginas/hojas
Juego de muestra	impresión de juego de muestra; guardar/imprimir documentos	Sí	Verificado	Páginas/hojas
	Juego de muestra; imprimir documentos guardados	No*1	Verificado	Páginas/hojas
Impresión diferida	Guardar documentos	Sí	-	-
	Imprimir documentos	No*1	Verificado	Páginas/hojas
Impresión de cobro	Guardar documentos	No	-	-
	Imprimir documentos	Sí	Verificado	Páginas/hojas
Impresión de cobro privada	Guardar documentos	No*3	-	-
	Imprimir documentos	Sí	Verificado	Páginas/hojas
Impresión de e-mail		-*2	Sin verificar	Páginas/hojas

*1: Para imprimir no se requiere la información de cuenta, porque los trabajos de impresión se verifican cuando los recibe la máquina.

*2: La impresión sólo está disponible si se ha activado [Impresión sin cuenta] en Servicios de Internet de CentreWare.

*3: Se requiere autenticación dependiendo de las opciones de [Control de recepción] seleccionadas en la función [Autenticación]. Para obtener más información, consulte *Control de recepción, en página 151*.

Fax

Los elementos que pueden gestionarse para los trabajos de fax con la función de administración de cuentas son los siguientes:

Trabajos		Datos de cuenta necesarios	Tipo de usuario/ docum.	Elementos gestionables
Envío	Automático	Sí	Verificado	Faxes/páginas enviadas, transmisiones
	Manual	Sí	Verificado	Faxes/páginas enviadas, transmisiones
Recepción/ Impresión	Automática	No	Faxes entrantes	Recepciones/ páginas, transmisiones, páginas/hojas impresas
	Manual	Sí	Faxes entrantes	Recepciones/ páginas, transmisiones, páginas/hojas impresas
Recepción confidencial	Recepción de documentos confidenciales	No	Faxes entrantes	Recepciones/ páginas, transmisiones
	Impresión de documentos confidenciales	Sí*1	Verificado	Páginas/hojas impresas
Sondeo	Almacenamiento de documentos para sondeo	Sí*1	–	–
	Envío automático (confidencial)	No	Sin verificar	Faxes/páginas enviadas
	Impresión de documentos sondeados	Sí	Verificado	Sondeos/páginas, transmisiones, páginas/hojas impresas
	Impresión de documentos para sondeo	Sí*1	Verificado	Páginas/hojas impresas
Difusión por relevo	Recepción de documentos por relevo	No	Faxes entrantes	Recepciones/ páginas, transmisiones
	Difusión por relevo, impresión	No	Difusión por relevo	Faxes/páginas enviados, transmisiones, páginas/hojas impresas

Trabajos		Datos de cuenta necesarios	Tipo de usuario/ docum.	Elementos gestionables
Fax directo		Sí	Verificado	Faxes/páginas enviadas, transmisiones
Envío de fax de Internet		Sí	Verificado	Faxes de Internet/ páginas enviadas
Recepción/ Impresión de fax de Internet	Impresión automática de documentos recibidos	No	Fax de Internet entrante	Recepciones/ páginas, páginas/ hojas impresas
	Recepción confidencial automática	No	Fax de Internet entrante	Recepciones/páginas
	Impresión de documentos confidenciales	Sí*1	Verificado	Páginas/hojas impresas
Reenvío de documentos de fax de Internet	Recepción de documentos de fax de Internet por relevo	No	Fax de Internet entrante	Recepciones/páginas
	Reenvío automático de fax	No	Fax de Internet entrante, faxes reenviados	Faxes/páginas enviadas, transmisiones

*1: Si la opción [Servicio de impresión] de la pantalla [Modo de auditrón] tiene el valor [Desactivar contabilidad] en modo de administración del sistema, no se precisa autenticación para acceder a los buzones que comparten los administradores del sistema, y la máquina imprime los trabajos sin autenticarlos.

Cuando utilice la función de administración de cuentas para trabajos de fax, tenga en cuenta lo siguiente:

- El envío de documentos desde distintas cuentas de usuario al mismo destino no se contabiliza como envíos combinados.
- El porcentaje de comunicaciones se calcula mediante el temporizador integrado en la máquina. Por tanto, las tarifas calculadas pueden diferir ligeramente de las que calcule la compañía telefónica.
- Cuando se reciben faxes divididos en páginas, la máquina cuenta el número de páginas recibidas y no de páginas impresas.
- Los trabajos de fax no se contabilizan en los casos siguientes:
  - Cuando se marca un número de fax desde el teclado numérico del panel de control o con la función Colgado.
  - Cuando se utiliza un código de marcación rápida en que no se ha registrado información de facturación.
  - Si ha tenido lugar una conversación telefónica, incluida la anterior a la transmisión.

Escaneado

Los elementos que pueden gestionarse para los trabajos de escaneado con la función de administración de cuentas son los siguientes:

Servicios	Datos de cuenta necesarios	Tipo de usuario	Elementos gestionables
E-mail	Sí	Verificado	Páginas escaneadas, páginas enviadas
Escanear a buzón	Sí	Verificado	Páginas escaneadas, páginas guardadas
Escanear a PC	Sí	Verificado	Páginas escaneadas, páginas cargadas
Escaneado de red	Sí	Verificado	Páginas escaneadas, páginas enviadas

Contabilidad estándar de Xerox

Descripción general

Cuando está activada, la contabilidad estándar de Xerox (XSA) realiza un seguimiento del número de trabajos de copia, impresión, escaneado de red, e-mail, fax de Internet y fax (cuando las funciones están instaladas en la máquina) de cada usuario.
Los límites de uso pueden aplicarse a los usuarios para restringir la cantidad de trabajos de copia, impresión, fax y escaneado que puede realizar cada usuario.
Los administradores pueden imprimir un informe con los datos de contabilidad estándar de Xerox (XSA).

La contabilidad estándar de Xerox se configura a través de Servicios de Internet de CentreWare, las páginas HTTP de la máquina mostradas en el navegador web.
Los administradores deben crear las cuentas y establecer los límites antes de autorizar a los usuarios a acceder a la máquina.

Cuando se configura la contabilidad estándar de Xerox, para poder utilizar el equipo, los usuarios deben introducir los detalles de su cuenta en máquina. Cuando terminan el trabajo, su asignación para la contabilidad estándar de Xerox se reduce por el número de impresiones, copias o escaneados realizados. Cuando la contabilidad estándar de Xerox está activada, los usuarios deben introducir los detalles de su cuenta en el controlador de impresión para poder imprimir documentos desde sus PC.

La función Contabilidad estándar de Xerox excluye cualquier otra función de contabilidad y viceversa. Si la contabilidad estándar de Xerox está activada en el equipo, se aplica lo siguiente:

- No se puede activar la contabilidad de red o la contabilidad local.
- Cada equipo admite cuentas de grupo e IDs de usuario únicas.
- Todas las ID de usuario deben asignarse a una o varias cuentas de grupo.

NOTA: Las opciones de contabilidad estándar de Xerox y los datos de cuenta se guardan en la máquina. Se recomienda realizar una copia de seguridad de las opciones y los datos de forma regular mediante el vínculo activo Clonar, disponible en la carpeta XSA de Servicios de Internet, como se describe en esta sección. Si la máquina pierde las opciones y los datos de contabilidad estándar de Xerox, podrá restablecerlos desde el archivo de copia de seguridad generado la clonación.

Lista de comprobación de la instalación

Antes de comenzar el procedimiento de instalación, asegúrese de tener disponibles los siguientes elementos o de haber realizado lo siguiente.

1. Asegúrese de que el dispositivo funciona correctamente en red.
2. Asegúrese de que los protocolos TCP/IP y HTTP están configurados en el dispositivo y de que funcionan correctamente. Es necesario para acceder a Servicios de Internet de CentreWare y configurar la contabilidad estándar de Xerox. A la función Servicios de Internet se accede a través del servidor HTTP interno de la máquina y permite al administrador del sistema configurar la contabilidad estándar de Xerox con un navegador web.

Para comprobar que los protocolos TCP/IP y HTTP están configurados correctamente, imprima un informe de configuración tal como se describe en el capítulo Estado de la máquina.

Activación de Contabilidad estándar de Xerox (desde Servicios de Internet)

En el PC

1. Abra el navegador web e introduzca la dirección TCP/IP de la máquina en la barra de Dirección. Pulse <Intro>.
2. Haga clic en la ficha [Propiedades].
3. En el panel izquierdo de la pantalla, expanda la carpeta [Contabilidad] y seleccione [Configuración de contabilidad].
4. Seleccione [Contabilidad estándar de Xerox] en la lista desplegable [Tipo de contabilidad].
5. Haga clic en [Aplicar] e introduzca el nombre de usuario y la clave de administrador cuando se le solicite (de forma prefijada 11111 y x-admin).
6. Haga clic en [Aceptar].
7. Haga clic en el botón [Reiniciar máquina] cuando aparezca en la pantalla.

Creación de cuentas de grupo

1. En la ficha [Propiedades] de Servicios de Internet, expanda la carpeta [Contabilidad] y después la carpeta [Contabilidad estándar de Xerox].
2. Haga clic en el vínculo [Cuentas de grupo] para crear una cuenta de grupo nueva.
3. En el cuadro ID de cuenta de grupo, introduzca una ID para la cuenta de grupo nueva (por ejemplo 001). La cuenta de grupo puede contener hasta 32 caracteres numéricos. Las ID de la cuenta de grupo deben ser exclusivas.
4. Introduzca un nombre para la cuenta de grupo en el cuadro Nombre de la cuenta (por ejemplo Xerox). El nombre de grupo puede contener hasta 32 caracteres alfanuméricos. Los nombres de cuentas de grupo deben ser exclusivos.
5. Haga clic en [Aplicar]. Ahora, la cuenta estará disponible en la lista Cuentas de grupo. Puede que sea necesario actualizar el navegador, o hacer clic en otro vínculo, y después hacer clic de nuevo en Cuentas de grupo para ver el grupo nuevo.

Creación de cuentas de usuario y Límites de uso

NOTA: Antes de crear cuentas de usuario es necesario crear al menos una cuenta de grupo.

1. En la ficha [Propiedades] de Servicios de Internet, expanda la carpeta [Contabilidad] y después la carpeta [Contabilidad estándar de Xerox].
2. Haga clic en [Administrar contabilidad].
3. Haga clic en [Agregar usuario nuevo].
4. Introduzca una ID para el usuario. La ID de usuario puede contener hasta 32 caracteres alfanuméricos (por ejemplo: A10). Las ID de usuario deben ser exclusivas.

NOTA: Se pueden registrar hasta 9999 IDs de usuario.

5. Introduzca un nombre de usuario (por ejemplo Julia Soler). El nombre de usuario puede contener hasta 32 caracteres alfanuméricos. Los nombres de usuario deben ser exclusivos.
6. Especifique los límites de uso de esta cuenta en los cuadros Límites de uso. El valor máximo para cada límite es 9999999.
7. Haga clic en el botón [Aplicar] cuando termine de configurar los límites de uso.

Límites de uso máximo y restablecimiento de límites individuales

La primera vez que un usuario se conecta a un dispositivo después de alcanzar el límite de uso máximo, en la interfaz de usuario aparece un mensaje. El mensaje notifica al usuario que ha llegado al límite para dicha función. El usuario no podrá utilizar la función hasta que se restaure el límite.

Si el usuario está realizan un trabajo de copia en la máquina y a mitad de trabajo se excede el límite, el trabajo se detiene.

Si el usuario está realizan un trabajo de escaneado en la máquina y a mitad de trabajo se excede el límite, el trabajo se cancelará.

Si se alcanza el límite de usuario antes de terminar un trabajo de impresión, la máquina notificará al usuario que se ha alcanzado el límite. El trabajo se eliminará de la cola de impresión. El trabajo puede que siga ejecutándose en las hojas que haya en la ruta del papel.

NOTA: El administrador del sistema tiene acceso ilimitado a la máquina.

Para restaurar los límites de uso

1. En la ficha [Propiedades] de Servicios de Internet, expanda la carpeta [Contabilidad] y después la carpeta [Contabilidad estándar de Xerox].
2. Haga clic en [Administrar contabilidad].
3. Marque la casilla de verificación de la ID de usuario que desee.
4. Haga clic en [Límites y acceso].
5. Marque las casillas [Restaurar] y haga clic en [Aplicar].

Uso de Contabilidad estándar de Xerox en la máquina

Cuando se activa la Contabilidad estándar de Xerox, los usuarios deben introducir un nombre de usuario válido en la máquina para poder acceder a los servicios a los que se ha restringido el acceso. Consulte *Activación de Contabilidad estándar de Xerox (desde Servicios de Internet), en página 355* de esta sección si desea información sobre un determinado procedimiento de restricción de servicio.

En la máquina

1. Pulse el botón <Todos los servicios> (si fuera necesario) para ver los botones de todos los servicios disponibles.
2. Pulse el botón cualquier servicio al que se haya restringido el acceso.
3. Cuando aparezca el mensaje “Pulse el botón Iniciar/Cerrar sesión” en la pantalla, pulse el botón <Iniciar/Cerrar>.
4. Introduzca una ID de usuario y seleccione [Confirmar].

NOTA: Si el usuario es miembro varias cuentas de grupo, se le solicitará que seleccione la cuenta a la que desea conectarse.

5. Una vez conectado el usuario, se muestra la pantalla del servicio seleccionado. Ahora, el usuario ya puede utilizar dicho servicio y XSA realizará un seguimiento del uso.

Restauración de los datos de uso

En el PC

1. Abra el navegador web e introduzca la dirección TCP/IP de la máquina en en el campo Dirección o Ubicación. Pulse <Intro>.
2. Haga clic en la ficha [Propiedades].
3. Expanda la carpeta [Contabilidad] y, a continuación la carpeta [Contabilidad estándar de Xerox].
4. Haga clic en [Informar y restaurar].
5. Para restaurar todos los valores de uso a cero, haga clic en el botón [Restaurar los datos de uso].
6. Haga clic en [Aceptar] para confirmar.

NOTA: No haga clic en el botón [Restaurar a las opciones prefijadas] a menos que desee eliminar todos los usuarios, cuentas y datos de uso de la máquina.

Impresión de un informe de uso

En el PC

1. Abra el navegador web e introduzca la dirección TCP/IP de la máquina en en el campo Dirección o Ubicación. Pulse <Intro>.
2. Haga clic en la ficha [Propiedades].
3. Expanda la carpeta [Contabilidad] y, a continuación la carpeta [Contabilidad estándar de Xerox].
4. Haga clic en [Informar y restaurar].

5. Haga clic en el botón [Generar informe].
6. Siga las indicaciones mostradas para guardar el archivo del Informe.csv (valores separados por coma) de contabilidad estándar de Xerox en el PC.

Activación de Contabilidad estándar de Xerox en los controladores de impresión

Consulte la ayuda de los controladores para activar la Contabilidad estándar de Xerox en los controladores de impresión.

Copia de seguridad de los datos de Contabilidad estándar de Xerox y clonación en otro dispositivo

La función de Clonación permite copiar la información de las cuentas de Contabilidad estándar de Xerox en un archivo del PC. Después, este archivo se puede utilizar para restaurar los datos en la misma máquina o para clonarlos en otras máquinas. Las cuentas de Contabilidad estándar de Xerox sólo se pueden clonar en otros dispositivos que admiten la función Contabilidad estándar de Xerox.

Comprobar que el dispositivo en el que se desean clonar opciones admite la Contabilidad estándar de Xerox

1. Abra el navegador web en el PC en red e introduzca la dirección TCP/IP de la máquina en la que se desean clonar las opciones. Pulse <Intro>.
2. Haga clic en la ficha [Propiedades].
3. Compruebe si Contabilidad estándar de Xerox aparece en la carpeta [Contabilidad]. Si no es así, no se pueden clonar en esta máquina.
4. Haga clic en la carpeta [Configuración general] en el árbol de directorios.
5. Compruebe que [Clonar] se encuentra entre los vínculos activos disponibles.

Para realizar una copia de seguridad

1. Abra el navegador web en el PC e introduzca la dirección TCP/IP de la máquina con las opciones que se desean copiar en la barra Dirección. Pulse <Intro>.
2. Haga clic en la ficha [Propiedades].
3. Expanda la carpeta [Contabilidad] y, a continuación la carpeta [Contabilidad estándar de Xerox].
4. Seleccione [Clonación] y después seleccione [Clonar].
5. Haga clic en [Guardar] en el cuadro de diálogo que aparece.
6. Mediante un cuadro de diálogo se le solicita que especifique el nombre y la ubicación para el archivo clonado. Asegúrese de que la extensión es .dat.
7. Haga clic en [Guardar]. Ahora, el archivo .dat se puede utilizar para restablecer la información en la misma máquina o para clonar otras máquinas.

Para restablecer opciones o clonar opciones en otra máquina

NOTA: Este procedimiento hará que que se reinicie la máquina y no se podrá acceder a ella a través de la red durante varios minutos.

1. Abra el navegador web e introduzca la dirección TCP/IP de la máquina en la que se desean restablecer o clonar las opciones. Pulse <Intro>.
2. Haga clic en la ficha [Propiedades].
3. Expanda la carpeta [Configuración general].
4. Seleccione [Clonar].
5. En parte [Instalar archivo de clonación] del cuadro de diálogo mostrado, haga clic en [Examinar].
6. Localice el archivo clonado .dat.
7. Haga clic en [Install].

NOTA: Puede que sea necesario utilizar el navegador web para ver la configuración de Contabilidad estándar de Xerox de usuarios y grupos de la máquina nueva.

Autenticación 802.1x

La máquina admite la autenticación 802.1x basada en el protocolo EAP. 802.1x puede activarse para dispositivos conectados en redes Ethernet inalámbricas y con cables. Tal y como se describe aquí, la configuración de 802.1x se utiliza para autenticar la máquina, en lugar de usuarios individuales. Una vez autenticada la máquina, los usuarios de red podrán acceder a ella.

El administrador del sistema puede configurar la máquina para que utilice un tipo de EAP. Los tipos de EAP admitidos por la máquina son: EAP-MD5, EAP-MS-CHAPv2 y PEAP/MS-CHAPv2.

Antes de configurar la autenticación 802.1x, es necesario:

- Crear un nombre de usuario y clave en el servidor de autenticación, que se utilizará para autenticar la máquina.
- Asegúrese de que el servidor de autenticación 802.1x y el conmutador de autenticación están disponibles en la red.

Configuración de 802.1x con Servicios de Internet de CentreWare

Utilice el siguiente procedimiento para configurar 802.1x con Servicios de Internet de CentreWare.

NOTA: 802.1x puede configurarse también en el panel de control de la máquina. Para obtener más información, consulte *Opciones de IEEE 802.1x, en página 102*.

1. En Servicios de Internet de CentreWare, haga clic en la ficha [Propiedades].
2. Expanda la carpeta [Seguridad].
3. Seleccione [802.1x] en el árbol de directorios.
4. Seleccione la casilla de verificación [Activado] para [Activar IEEE 802.1x].
5. En [Método de autenticación], seleccione el método de autenticación necesario.
6. En [Nombre de conexión: (Nombre dispositivo)], [Clave] y [Volver a introducir la clave], introduzca el nombre de usuario y la clave solicitada por el servidor y conmutador de autenticación.

7. Si se selecciona [PEAP/MS-CHAPv2] en el paso 5, seleccione si se validará o no el certificado de servidor en [Validación del certificado].
8. Haga clic en [Aplicar].
9. Si se solicita, introduzca la ID de usuario y la clave del administrador del sistema.

NOTA: La ID de usuario y la clave prefijadas del administrador del sistema son "11111" y "x-admin", respectivamente.

Configuración de la autenticación en la máquina local

Cuando [Conexión a cuentas locales] está activado, el administrador del sistema puede definir claves para que puedan utilizarlos los usuarios autorizados (e invitados, cuando está disponible la opción) para autenticarse en el sistema y acceder a servicios restringidos.

Preparación:

1. Asegúrese de que la máquina funciona correctamente en red.
2. Asegúrese de que los protocolos TCP/IP y HTTP están configurados y funcionan correctamente en la máquina. Consulte dichos temas en esta guía para configurar la información necesaria. Esto es necesario para acceder a Servicios de Internet de CentreWare y configurar la autenticación. A la función Servicios de Internet se accede a través del servidor HTTP interno de la máquina y permite al administrador del sistema configurar las opciones de autenticación a través de un navegador de Internet.

En la estación de trabajo:

1. Abra el navegador de web e introduzca la dirección TCP/IP de la máquina en el campo [Dirección] o [Ubicación]. Haga clic en [Intro] para acceder a Servicios de Internet de CentreWare.
2. Haga clic en la ficha [Propiedades].
3. Expanda la carpeta [Contabilidad] y, a continuación, haga clic en [Configuración de contabilidad]. En la página que se abre, seleccione [Contabilidad local] en la lista desplegable [Tipo de contabilidad].
4. Haga clic en [Aplicar] para reiniciar la máquina.
5. Expanda la carpeta [Seguridad] y, a continuación, haga clic en [Configuración de autenticación]. En la página que se abre, seleccione [Conexión a cuentas locales] en la lista desplegable [Tipo de conexión].
6. Haga clic en [Aplicar] para reiniciar la máquina.
7. Expanda la carpeta [Seguridad] y, a continuación, haga clic en [Configuración de autenticación]. En la página que se abre, marque la casilla [Activado] de cada uno de los servicios a los que desea restringir el acceso.
8. Haga clic en [Siguiente].
9. Para configurar la autenticación de cada usuario de cuenta, introduzca un número de cuenta en el cuadro [Número de cuenta] y haga clic en [Editar].
10. Rellene los parámetros del usuario.

NOTA: Establezca el [Acceso a funciones] según sea necesario. NO defina un servicio como “No hay acceso”, a menos que quiera denegar el acceso de usuarios a dicho servicio.

11. Haga clic en [Aplicar].

NOTA: También se puede utilizar el panel de control de la máquina para configurar la autenticación en la máquina local. Para ello, pulse el botón <Iniciar/Cerrar>, entre en el modo de administración del sistema, pulse el botón <Estado de la máquina>, seleccione la ficha [Herramientas] en la pantalla y, por último, seleccione [Opciones autenticación/seguridad] en la parte izquierda del menú en la pantalla. Para obtener más información, consulte *Opciones de autenticación/seguridad, en página 145*.

Configuración de la autenticación remota

Cuando [Conexión a cuentas remotas] está activada, a los usuarios de la máquina se les solicita que introduzca la ID de usuario y la clave para que puedan ser validados por el servidor de autenticación designado. Si la validación es correcta, la máquina y los servicios restringidos estarán disponibles para uso individual.

Preparación:

1. Asegúrese de que la máquina funciona correctamente en red.
2. Asegúrese de que los protocolos TCP/IP, con DNS/WINS activado, y HTTP están configurados y funcionan correctamente en la máquina. Consulte dichos temas en esta guía para configurar la información necesaria. Esto es necesario para acceder a Servicios de Internet de CentreWare y configurar la autenticación. A Servicios de Internet de CentreWare se accede a través del servidor HTTP interno de la máquina y permite al administrador del sistema configurar las opciones de autenticación a través de un navegador web.
3. Asegúrese de que el servidor de autenticación que se va a utilizar funciona correctamente en la red. Consulte la documentación del fabricante para completar esta tarea.

En la estación de trabajo:

1. Abra el navegador de web e introduzca la dirección TCP/IP de la máquina en el campo [Dirección] o [Ubicación]. Haga clic en [Intro] para acceder a Servicios de Internet de CentreWare.
2. Haga clic en la ficha [Propiedades].
3. Expanda la carpeta [Contabilidad] y, a continuación, haga clic en [Configuración de contabilidad]. En la página que se abre, seleccione [Contabilidad local] en la lista desplegable [Tipo de contabilidad].
4. Haga clic en [Aplicar] para reiniciar la máquina.
5. Expanda la carpeta [Seguridad] y, a continuación, haga clic en [Configuración de autenticación]. En la página que se abre, seleccione [Conexión a cuentas remotas] en la lista desplegable [Tipo de conexión].
6. Haga clic en [Aplicar] para reiniciar la máquina.
7. Expanda la carpeta [Seguridad] y, a continuación, haga clic en [Configuración de autenticación]. En la página que se abre, marque la casilla [Activado] de cada uno de los servicios a los que desea restringir el acceso.

NOTA: Si el cuadro [Usuario invitado] está disponible y se puede configurar, tenga en cuenta si es aconsejable permitir en su entorno de red el acceso de invitado mediante una sencilla clave a esta máquina con servicios restringidos. La opción prefijada es [No].

8. Haga clic en [Siguiente].
9. Haga clic en [Configurar] en [Sistema de autenticación].
10. Seleccione su sistema en la lista desplegable [Opciones del sistema de autenticación]. Configure las opciones de [Tiempo de espera de respuesta del servidor] y [Tiempo de espera de la búsqueda]. Haga clic en [Aplicar].
11. Para obtener más información, consulte una de las siguientes secciones, según el sistema que haya seleccionado en [Opciones del sistema de autenticación] en el paso 10.

Configuración de autenticación remota para Kerberos (Windows 2000): página 362

Configuración de autenticación remota para Kerberos (Solaris): página 362

Configuración de autenticación remota para SMB: página 363

Configuración de autenticación remota para LDAP: página 363

Configuración de autenticación remota para Kerberos (Windows 2000)

En la estación de trabajo:

1. Haga clic en la ficha [Propiedades].
2. Expanda la carpeta [Seguridad] y, a continuación la carpeta [Servidores de autenticación remota].
3. Haga clic en [Servidor Kerberos].
4. En [Servidor Kerberos 1 (prefijado)], introduzca la dirección IP y puerto del servidor principal (controlador de dominio que ejecuta el servicio del centro de distribución de claves).
5. Introduzca la dirección IP y puerto del servidor secundario (controlador de dominio), si fuera necesario.
6. Introduzca el dominio de Windows 2000 en el cuadro [Nombre del dominio]. Por ejemplo (en mayúsculas): EJEMPLO.COM.
7. Introduzca información para un máximo de cuatro controladores de dominio alternativos, si fuera necesario.
8. Haga clic en [Aplicar].

Configuración de autenticación remota para Kerberos (Solaris)

En la estación de trabajo:

1. Haga clic en la ficha [Propiedades].
2. Expanda la carpeta [Seguridad] y, a continuación la carpeta [Servidores de autenticación remota].
3. Haga clic en [Servidor Kerberos].
4. En [Servidor Kerberos 1 (prefijado)], introduzca la dirección IP y puerto del servidor principal (el servidor que ejecuta el servicio del centro de distribución de claves).
5. Introduzca la dirección IP y puerto del servidor secundario, si fuera necesario.
6. Introduzca el dominio en el cuadro [Nombre del dominio]. Por ejemplo: ejemplo.com.

7. Introduzca información para un máximo de cuatro servidores alternativos, si fuera necesario.
8. Haga clic en [Aplicar].

Configuración de autenticación remota para SMB

En la estación de trabajo:

1. Haga clic en la ficha [Propiedades].
2. Expanda la carpeta [Seguridad] y, a continuación la carpeta [Servidores de autenticación remota].
3. Haga clic en [Servidor SMB].
4. En el menú desplegable [Configuración del servidor SMB], seleccione el método deseado.
5. Introduzca el nombre del dominio (hasta 64 caracteres) en el cuadro [Nombre del dominio]. Es obrigatorio.
6. Introduzca la dirección IP del controlador de dominio en el cuadro [Nombre/Dirección IP del servidor] (en caso de que se haya seleccionado [Por nombre de dominio y dirección del servidor/dirección IP] en [Configuración del servidor SMB].
7. Repita los pasos 7 y 8 para configurar hasta cuatro controladores de dominio adicionales, si fuera necesario.
8. Haga clic en [Aplicar].

Configuración de autenticación remota para LDAP

Consulte la documentación del servidor LDAP para configurar el cuadro de diálogo LDAP para que sea compatible con las aplicaciones de correo electrónico y autenticación que utilizan el servidor LDAP.

Para acceder al cuadro de diálogo LDAP:

En la estación de trabajo:

1. Haga clic en la ficha [Propiedades].
2. Expanda la carpeta [Conectividad], la carpeta [Protocolos] y, a continuación la carpeta [LDAP].
3. Haga clic en [Servidor LDAP].
4. En [Información de servidor], introduzca la dirección IP (o nombre del host) en el cuadro correspondiente.

NOTA: Si introduce un nombre completo del host (por ejemplo, servidorldap.xerox.com), asegúrese de que el nombre del dominio especificado coincide con la configuración de TCP/IP de la máquina (nombre del dominio mostrado en DNS, en el Informe de configuración de la máquina).

5. Introduzca el número de puerto (el puerto prefijado es 389).
6. Si está disponible, decida si desea utilizar el cifrado (autenticación con SSL) al acceder al servidor LDAP.
7. Seleccione el entorno del servidor LDAP en la lista desplegable [Servidor LDAP].

8. Si fuera necesario, introduzca la ruta a los objetos LDAP para limitar la búsqueda LDAP en el campo [Raíz del directorio de búsqueda]. La entrada debe estar en formato DN base (por ejemplo, ou=people, dc=xerox, dc=com).
9. En [Nombre de conexión], [Clave] y [Volver a introducir la clave], introduzca el nombre y clave de conexión de la máquina (si fuera necesario). Tenga en cuenta que, con frecuencia, para proporcionar información de la dirección de correo, no es necesario conectarse.
10. Introduzca el número que desee en [Máximo de resultados de búsqueda].
11. Especifique el tiempo de espera en [Tiempo de espera de la búsqueda]. También puede seleccionar [Esperar límite del servidor LDAP].
12. Marque la casilla de verificación [Referencias LDAP] si desea que el servidor consulte otros servidores LDAP, cuando no esté disponible la información del usuario.
13. Si ha activado [Referencias LDAP], introduzca el número de servidores adicionales en los que se comprobará la información de usuario, en [Límite saltos de referencia LDAP].
14. En [Orden de nombres en las búsquedas], seleccione el método que utilizará LDAP para realizar las búsquedas.
15. Haga clic en [Aplicar].

Asignaciones de usuarios LDAP

Para especificar los atributos de búsqueda en la base de datos LDAP, haga clic en el vínculo [Asignaciones de usuarios LDAP]. Asegúrese de que los datos introducidos en los cuadros [Encabezado importado] tienen la nomenclatura LDAP. Por ejemplo, si va a introducir ap (apellido) para realizar las búsquedas por apellido y nombrePropio para realizarlas por el nombre. Introduzca nc (nombre común) para realizar las búsquedas por el nombre más utilizado (nombre unido al apellido) para identificar a determinados usuarios en el sistema LDAP.

Autenticación LDAP

Para configurar LDAP para la autenticación, haga clic en el vínculo [Autenticación LDAP]. En [Método de autenticación], elija entre [Autenticación directa] y [Autenticación de atributos de usuario]. [Autenticación directa] establece la autenticación con el servidor LDAP con el nombre de usuario y clave introducidos por el usuario. [Autenticación de atributos de usuario] establece la autenticación con el servidor LDAP de los atributos enumerados en el cuadro de diálogo, por ejemplo, samNombreCuenta). A menos que esté familiarizado con LDAP, no agregue cadenas de texto al nombre de usuario.

Acceso de grupo LDAP

Los grupos de usuario del servidor LDAP pueden utilizarse para controlar el acceso a determinadas áreas de la máquina. Por ejemplo, el servidor LDAP puede contener un grupo de usuario denominado "Admin". El grupo "Admin" se puede configurar en la máquina para que sus miembros tengan acceso de administrador. Cuando un usuario se conecta a la máquina con su cuenta de autenticación de red, la máquina realiza una búsqueda LDAP para determinar si el usuario es miembro de alguno de los grupos. Si el servidor LDAP confirma que es miembro del grupo "Admin", el usuario tendrá derechos de administrador. En el cuadro [Grupo de acceso del administrador del sistema], introduzca un nombre para el grupo, definido en el servidor LDAP, al que desea proporcionar derechos de administrador del sistema para acceder a la máquina. Repita el proceso en otros cuadros de acceso del grupo LDAP.

Personalizar filtros

En el cuadro proporcionado para [Filtro de dirección de e-mail], escriba la cadena de búsqueda LDAP (filtro) que desea aplicar. El filtro define una serie de condiciones que debe cumplir la búsqueda LDAP para devolver la información buscada. La forma de escribir la cadena de búsqueda (filtro), es colocar objetos LDAP entre paréntesis. Por ejemplo, para buscar usuarios que tienen un atributo de e-mail (correo activado), escriba (objectClass=user) (mail=*). Si no está familiarizado con cadenas de búsqueda LDAP, utilice un navegador web para buscar ejemplos.

Configuración de la autenticación de red

La autenticación de red emplea la información de usuario utilizada en un servidor de contabilidad remoto para administrar la autenticación (acceso) a los servicios disponibles en la máquina.

Activación de la autenticación de red

Para activar la autenticación de red que se utilizará en esta máquina, en la estación de trabajo en red, realice los siguientes pasos:

1. Abra el navegador de web e introduzca la dirección TCP/IP de la máquina en el campo [Dirección] o [Ubicación]. Haga clic en [Intro] para acceder a Servicios de Internet de CentreWare.
2. Haga clic en la ficha [Propiedades].
3. Expanda la carpeta [Seguridad] y, a continuación, haga clic en [Configuración de autenticación]. En la página que se abre, seleccione [Conexión a cuentas remotas] en la lista desplegable [Tipo de conexión].
4. Haga clic en [Aplicar] para reiniciar la máquina.
5. Expanda la carpeta [Contabilidad] y, a continuación, haga clic en [Configuración de contabilidad]. En la página que se abre, seleccione [Contabilidad de red] en la lista desplegable [Tipo de contabilidad].
6. Haga clic en [Aplicar] para reiniciar la máquina.
7. Expanda la carpeta [Seguridad] y, a continuación, haga clic en [Configuración de autenticación]. En la página que se abre, marque la casilla [Activado] de cada uno de los servicios a los que desea restringir el acceso. No marque la casilla [Impresión sin cuenta] si desea permitir que los usuarios sin cuentas sigan imprimiendo.
8. En el menú desplegable [Verificar datos de usuario], seleccione [Sí] o [No (guardar registros de conexión)]. La opción [Sí] verifica los datos del usuario. Si se selecciona [No (guardar registros de conexión)], es necesario introducir una ID de usuario y una ID de cuenta en la máquina, pero no se comprobará la información de usuario. No obstante, la máquina guardará un registro de conexión.
9. Si el cuadro [Usuario invitado] está disponible y se puede configurar, tenga en cuenta si es aconsejable permitir en su entorno de red el acceso de invitado mediante una sencilla clave a esta máquina con servicios restringidos. La opción prefijada es [No].
10. Si desea permitir el acceso de invitado, introduzca dos veces la clave de invitado en los cuadros proporcionados.
11. Haga clic en [Aplicar].

12. Actualice el navegador web y haga clic en [Configuración de datos de usuario] para configurar la opción [Guardar datos de usuario]. Tenga en cuenta que puede definir NVM o el disco duro como destino de la información de autenticación guardada. [Configuración de datos de usuario] también permite configurar las características del mensaje de conexión para la autenticación del usuario.

Configuración de las comunicaciones entre el servidor de contabilidad y la máquina

Consulte la documentación del fabricante del servidor de contabilidad remoto para conocer los pasos necesarios para configurar la comunicación entre el servidor y la máquina.

El servidor contacta con la máquina según los parámetros del servicio de contabilidad configurados en el servidor, por ejemplo la dirección IP de la máquina y la frecuencia de sondeo.

El fabricante del servidor indica las opciones del servidor y las comunicaciones de red necesarias.

A continuación se incluye una lista de ejemplo de los requisitos de configuración del servicio de contabilidad de Equitrac.

- Activar TCP/IP y HTTP en la máquina.
- Configurar una dirección IP DHCP reservada o estática para la máquina.
- Activar las comunicaciones del puerto 80 TCP/IP en la máquina.
- Descargar la interfaz del controlador de Xerox del sitio web de Equitrac.
- Instalar la interfaz del controlador de Xerox en el servidor.
- Comprobar que se ha comprado una licencia para la interfaz del controlador de Xerox, además de una licencia para cada dispositivo que se comunica con el servidor.
- Registrar cada equipo multifunción en el servidor (utilizando la dirección IP del dispositivo para la identificación).

Activación de la opción de contabilidad en controladores de impresión de estaciones de trabajo

Utilice los cuadros de diálogo de [Agregar impresora] de Windows para agregar el controlador de impresión de la máquina a estaciones de trabajo en red individuales.

En los cuadros de diálogo de las opciones prefijadas del controlador de impresión, localice y active la opción de contabilidad. De este modo se asegura que el sistema de autenticación reconozca los trabajos de impresión de estaciones de trabajo individuales y se evita que la máquina los elimine porque no los ha reconocido.

En los sistema operativos de Windows, para acceder a los cuadros de diálogo de las opciones prefijadas, haga clic con el botón derecho del ratón en el icono de la impresora en la ventana [Impresoras] en Windows 2000 o [Impresoras y faxes] en Windows XP. Seleccione [Propiedades] en el menú que aparece y, localice y active la opción de contabilidad.

Configuración de Xerox Secure Access

Xerox Secure Access permite a los clientes aprovechar al máximo las soluciones de socios de Xerox para proporcionar la autenticación de usuario mediante un lector de tarjetas opcional. Los usuarios, una vez autenticados, pueden acceder a las funciones disponibles en la máquina.

Secure Access y contabilidad

Para fines de contabilidad, Xerox Secure Access funciona con la contabilidad de red. Para configurar Xerox Secure Access con la contabilidad de red, consulte *Configuración de la autenticación de red, en página 365*.

NOTA: Secure Access no se puede activar al mismo tiempo como dispositivo de interfaz de otro fabricante.

lista de comprobación de datos

1. Asegúrese de que la máquina funciona correctamente en red. Es necesario configurar los protocolos TCP/IP y HTTP para acceder a Servicios de Internet.
2. Asegúrese de que la solución de autenticación del socio de Xerox (lector de tarjetas, controlador y servidor de Secure Access) está instalado y que se comunica con la máquina. Siga las instrucciones de instalación del fabricante de la solución de autenticación para configurar los dispositivos correctamente.
3. Asegúrese de que SSL (Secure Sockets Layer) está configurado correctamente en la máquina. La solución de autenticación del socio de Xerox se comunica con la máquina a través de HTTPS.
4. Asegúrese de que la contabilidad de red está configurada. Introduzca la dirección IP de la máquina en el navegador web para acceder a Servicios de Internet de CentreWare. Haga clic en la ficha [Propiedades], expanda la carpeta [Seguridad], haga clic en [Configuración de autenticación] y seleccione [Xerox Secure Access] en [Tipo de conexión] y como [Contabilidad de red] seleccione [Tipo de contabilidad].

   Para más información sobre cómo configurar el servidor de contabilidad de red, consulte las instrucciones que se incluyen con el paquete de contabilidad, además de *Configuración de la autenticación de red, en página 365*.

   Además, puede que necesite otro servidor de autenticación (que por ejemplo ejecute LDAP en un entorno ADS) para comunicarse con el servidor Secure Access que proporciona a dicho servidor información sobre las credenciales del usuario. Puede que sea necesario un servidor de autenticación secundario para la autenticación de la interfaz de usuario web, en caso de que se quiera esta opción adicional.

Configuración de Xerox Secure Access para que funcione con la autenticación remota

En la estación de trabajo:

1. Abra el navegador de web e introduzca la dirección TCP/IP de la máquina en el campo [Dirección] o [Ubicación]. Haga clic en [Intro] para acceder a Servicios de Internet de CentreWare.
2. Haga clic en la ficha [Propiedades].

3. Expanda la carpeta [Seguridad] y, a continuación, haga clic en [Configuración de autenticación]. Aparece la página [Configuración de autenticación > Paso 1 de 2].
4. Seleccione [Xerox Secure Access] en la lista desplegable [Tipo de conexión].
5. Haga clic en [Aplicar] para reiniciar la máquina.
6. Expanda la carpeta [Seguridad] y, a continuación, haga clic en [Configuración de autenticación]. En la página [Configuración de autenticación > Paso 1 de 2].
   a) Seleccione el cuadro [Activado] de cada uno de los servicios a los que desea restringir el acceso. No marque la casilla [Impresión sin cuenta] si desea permitir que los usuarios sin cuentas sigan imprimiendo.
   b) Haga clic en [Aplicar] y reinicie la máquina después del mensaje.
   c) Haga clic en [Siguiente]. Aparece la página [Configuración de autenticación> Paso 2 de 2].
7. En la página [Configuración de autenticación > Paso 2 de 2], seleccione [Configurar] en [Sistema de autenticación]. Aparece la página [Sistema de autenticación].

Activación de opciones específicas de Xerox Secure Access

1. Abra el navegador de web e introduzca la dirección TCP/IP de la máquina en el campo [Dirección] o [Ubicación]. Haga clic en [Intro].
2. Haga clic en la ficha [Propiedades].
3. Expanda la carpeta [Seguridad] y, a continuación la carpeta [Servidores de autenticación remota].
4. Haga clic en [Opciones de Xerox Secure Access].
5. En [Opciones de Xerox Secure Access]:
   a) Introduzca el texto en los cuadros [Indicador prefijado] y [Título prefijado] para crear el mensaje y el título del mensaje que se mostrará en la pantalla de la máquina para informar a los usuarios sobre cómo deben autenticarse en la máquina.

NOTA: Si se han configurado [Indicador prefijado] y [Título prefijado] en el servidor Secure Access, dicha información sobrescribirá la información que se introduzca aquí.

   b) Seleccione el cuadro [Activar] en [Conexión local] para permitir que los usuarios se conecten localmente en la máquina.
   c) Seleccione el cuadro [Activar] en [Obtener código de contabilidad] para obtener los datos de contabilidad del usuario de un servidor de contabilidad de red (si hubiera).
   d) Configure la opción [Tiempo de espera de conexión].
   e) Haga clic en [Aplicar].

Incorporación de Secure Access al servidor

1. En el escritorio de Windows 2000, en el menú [Inicio], haga clic en [Configuración] y después en [Impresoras]. En el escritorio de Windows XP, en el menú [Inicio], haga clic en [Impresoras y faxes]. En el escritorio de Windows Vista, en el menú [Inicio], haga clic en [Panel de control] y después en [Impresoras].
2. Haga clic en [Agregar impresora].
3. Cuando se abra la ventana [Asistente para agregar impresoras], haga clic en [Siguiente].
4. Seleccione [Impresora local]. Asegúrese de que no está marcada la casilla de verificación [Detectar e instalar mi impresora Plug and Play automáticamente]. Haga clic en [Siguiente].
5. Seleccione [Crear nuevo puerto] y elija un puerto de acceso seguro en el menú desplegable [Tipo]. La opción [Secure Access Port] está disponible cuando está instalada. Haga clic en [Siguiente].
6. Cuando se le indique, introduzca la dirección IP de la máquina.
7. Introduzca un nombre para la cola de impresión (por ejemplo "raw"). Si ha seleccionado Puerto TCP/IP estándar, puede aceptar el nombre prefijado proporcionado Windows. Haga clic en [Siguiente].
8. Se le solicitará un controlador de impresión. Seleccione [Utilizar disco] y desplácese a la ubicación del controlador de impresión.
9. Seleccione el archivo .INF y haga clic en [Abrir].
10. Cuando aparezca la pantalla [Instalar desde disco], compruebe que la ruta y el nombre de archivo son correctos y haga clic en [Aceptar].
11. Seleccione el modelo que corresponde a su máquina y haga clic en [Siguiente].
12. Introduzca un nombre para la máquina y seleccione [Sí] o [No] para que la máquina sea la impresora prefijada de Windows. Seleccione [Sí] si va a imprimir en dicha máquina desde las aplicaciones de Windows. Haga clic en [Siguiente].
13. Si se abre la pantalla [Compartir impresora], seleccione [No compartir esta impresora], a menos que la máquina esté conectada directamente a su estación de trabajo y desee compartirla con otros usuarios de la red. Haga clic en [Siguiente].
14. Seleccione [Sí] para imprimir una página de prueba. Haga clic en [Siguiente].
15. Haga clic en [Finalizar].

Uso de Secure Access

1. Lea el mensaje que aparece en la interfaz de usuario de la máquina para conocer el procedimiento para autenticarse en la máquina. Algunos de los métodos de autenticación son: pasar una tarjeta, colocar la tarjeta junto al lector o introducir la ID de usuario o el PIN (número de identificación personal).
2. Si la máquina solicita más información, como detalles de la cuenta, introduzca la información en la interfaz de usuario.
3. La máquina confirmará la autenticación correcta y permitirá el acceso a funciones del sistema que anteriormente estaban bloqueadas.
4. Cuando haya terminado de utilizar las funciones del sistema, pulse dos veces el botón <Iniciar/Cerrar> del panel de control de la máquina para cerrar la cuenta.

15 Solución de problemas

En este capítulo se describen las soluciones a los problemas que pueden surgir al utilizar la máquina. La máquina cuenta con ciertas capacidades de diagnosis interna que ayudan a identificar problemas y errores; presenta un mensaje de error cuando se produce algún problema o conflicto. También hay una sección sobre la solución de errores comunes.

Procedimiento de solución de errores: página 371
Atascos de papel: página 372
Atascos de documentos: página 383
Errores de la grapadora: página 384
Problemas comunes: página 388
Problemas relacionados con la red: página 393
Códigos de error: página 417
Centro de Asistencia de Xerox: página 461

Procedimiento de solución de errores

Si surge un error o un problema, existen varios métodos para identificar el tipo de error. Una vez identificado el error, determine la causa del problema y aplique la solución apropiada.

- Si surge un error, consulte los mensajes de la pantalla y los gráficos animados y elimine el error en el orden especificado.
- Si el problema no se resuelve al seguir los mensajes y gráficos que aparecen en la pantalla, consulte *Problemas comunes, en página 388* y aplique la solución adecuada descrita.
- Consulte también los códigos de error que aparecen en la pantalla táctil en modo Estado de la máquina. Consulte *Códigos de error, en página 417* para obtener una explicación de algunos de los códigos de error y las correspondientes acciones correctoras.
- En algunos casos, quizá sea preciso apagar la máquina y volver a encenderla. Consulte el apartado Encendido y apagado, en el capítulo Descripción general del producto de la Guía del usuario.

NOTA: Es importante dejar que transcurran al menos 20 segundos entre un apagado y un nuevo encendido; de lo contrario puede causar daños al disco duro de la máquina.

- Si el problema continúa o aparece un mensaje que indica la necesidad de solicitar asistencia, consulte *Problemas relacionados con la red, en página 393*.

NOTA: En caso de un corte de energía eléctrica, todos los trabajo en cola se guardan en el disco duro de la máquina. Cuando se restablece la alimentación eléctrica, la máquina continúa procesando los trabajos de la cola.

Atascos de papel

Si se produce un atasco de papel en el interior de la máquina, esta detiene su funcionamiento, emite una señal acústica y aparece un mensaje en la pantalla táctil. Siga las instrucciones que aparecen para retirar el papel atascado.

Retire el papel con suavidad y con cuidado para no rasgarlo. Si el papel se rasga durante la extracción, retire todos los pedazos rasgados y compruebe que no queda ninguno en el interior. Si aparece de nuevo un mensaje de atasco de papel, es probable que haya más papel atascado en otra ubicación. Para solucionar el problema, siga el mensaje de la pantalla.

Cuando haya terminado de solucionar un atasco de papel, la impresión se reanudará de forma automática desde el punto en que se produjo el atasco.

En esta sección se describe el modo de despejar atascos de papel en las siguientes ubicaciones:

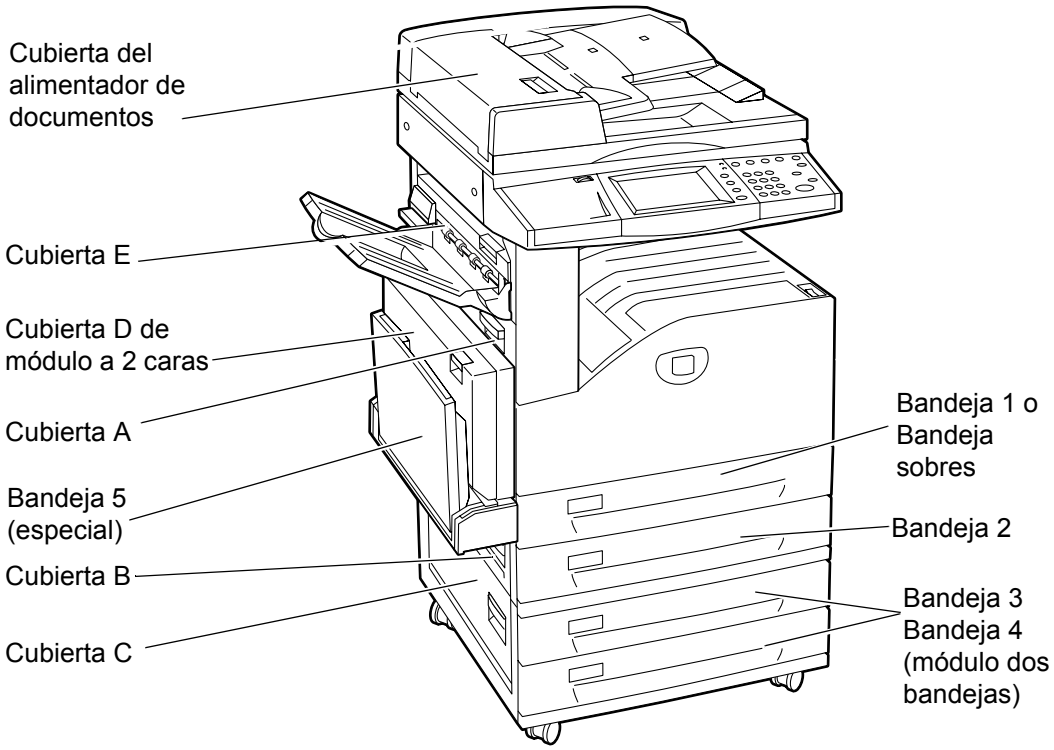

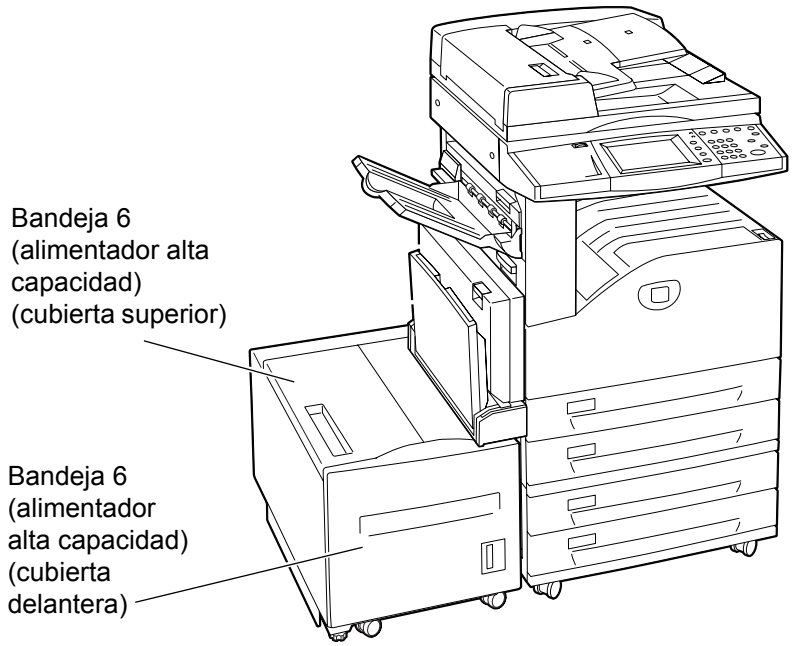
Bandeja 6
(alimentador alta
capacidad)
(cubierta superior)
Bandeja 6
(alimentador
alta capacidad)
(cubierta
delantera)

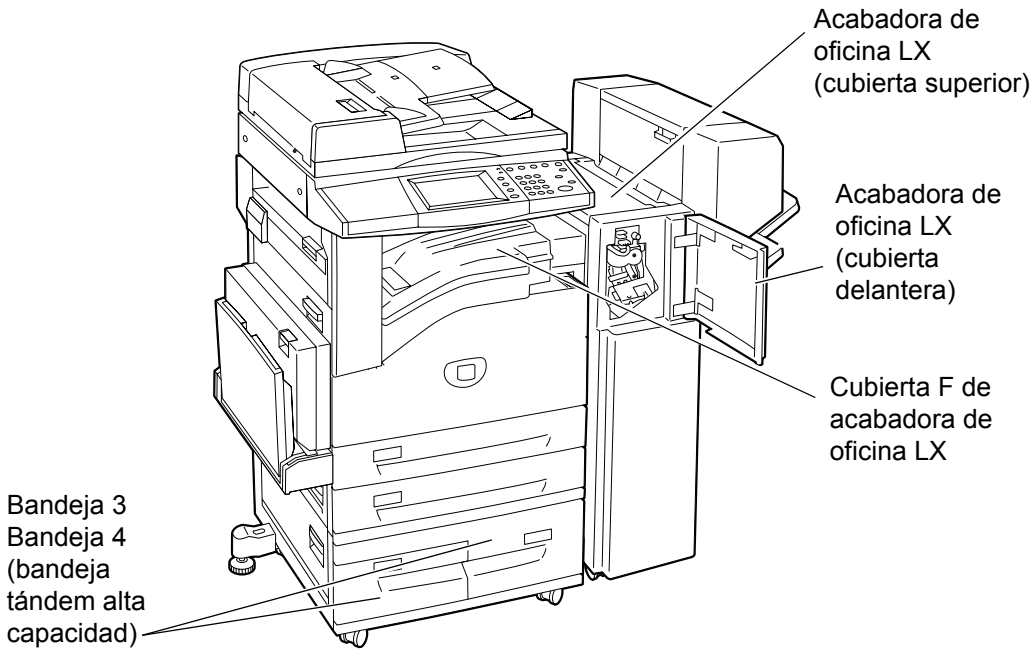
Acabadora de
oficina LX
(cubierta superior)
Acabadora de
oficina LX
(cubierta
delantera)
Cubierta F de
acabadora de
oficina LX
Bandeja 3
Bandeja 4
(bandeja
tándem alta
capacidad)

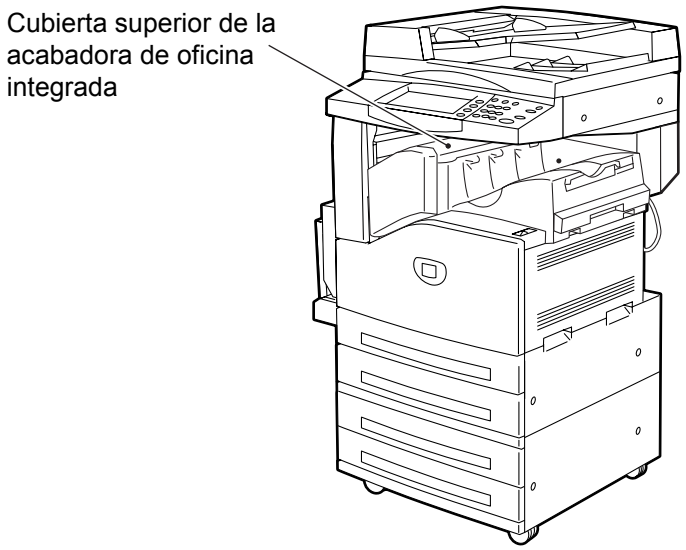

Atascos de papel en la cubierta A: página 375
Atascos de papel en la cubierta B: página 376
Atascos de papel en la cubierta C: página 377
Atascos de papel en la cubierta E: página 377
Atascos de papel en bandejas 1, 2, 3 y 4 (opcional) y bandeja de sobres (opcional): página 378
Atascos de papel en Bandeja tándem de alta capacidad (opcional): página 378
Atascos de papel en Bandeja 5 (especial): página 379
Atascos de papel en Alimentador de alta capacidad (opcional): página 379
Atascos de papel en Acabadora de oficina integrada (opcional): página 381
Atascos de papel en Acabadora de oficina XL (opcional): página 381

El material de impresión se atasca por varios motivos. Lea las siguientes pautas para reducir la posibilidad de atascos en la máquina.

- Utilice únicamente material de impresión recomendado. Consulte *Tamaños de papel admitidos en el capítulo Papel y otros materiales, página 23* y *Apéndice en la página 463* para ver una lista de tipos de material recomendados.
- Proteja el material sin usar guardado en sus envolturas y en una superficie plana.
- La orientación del material colocado en la bandeja de papel debe coincidir con la de los originales.
- Observe la línea tope de llenado para asegurarse de que la bandeja no esté demasiado llena.
- No utilice material rasgado, arrugado ni doblado.

Atascos de papel en la cubierta A

Siga estos pasos para eliminar atascos de papel de la cubierta A mediante las palancas verdes A1 y A2. Siga los mensajes de la pantalla táctil y extraiga el papel atascado del lugar indicado.

Palanca verde A1

1. Abra la bandeja 5 (especial) y, a continuación, levante la palanca de liberación y abra la cubierta A.

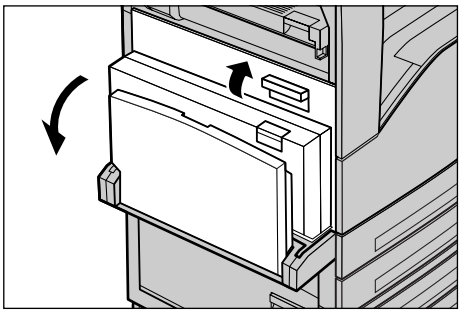

2. Si hay papel atascado dentro de la unidad del fusor, gire la palanca verde A1 en el sentido de la flecha para que el papel avance desde la parte superior del fusor.

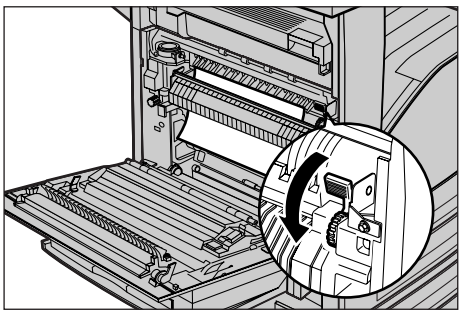

3. Extraiga el papel de la máquina en la dirección que indica la flecha.
4. Cierre la cubierta A hasta que se enganche y, a continuación, cierre la bandeja 5 (especial).

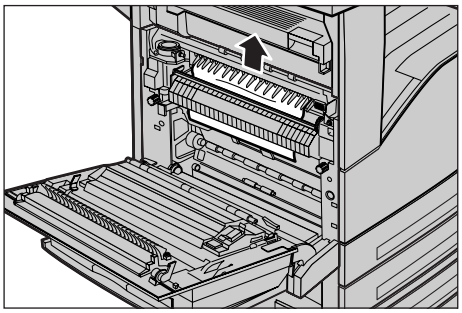

Palanca verde A2

1. Abra la bandeja 5 (especial) y, a continuación, levante la palanca de liberación y abra la cubierta A.

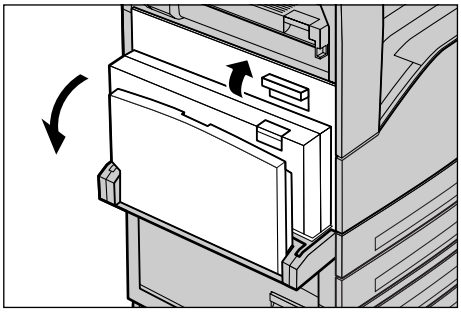

2. Si el papel atascado se halla dentro del fusor, baje la palanca verde A2 en la dirección de la flecha para abrir la cubierta del fusor.

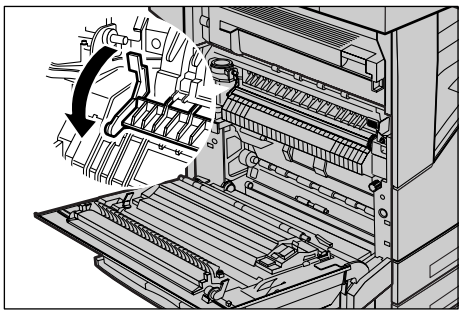

3. Si el papel atascado se halla dentro del fusor, sostenga la palanca verde y retire el papel de la máquina con cuidado.

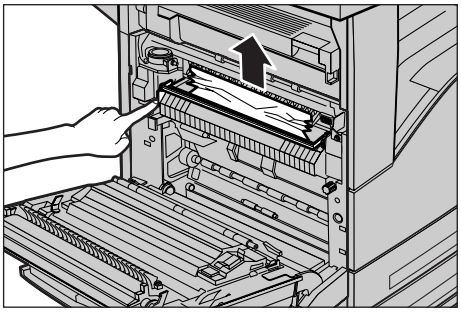

NOTA: Intente no tocar el fusor. Puede estar caliente.

4. Cierre la cubierta A hasta que se enganche y, a continuación, cierre la bandeja 5 (especial).

Atascos de papel en la cubierta B

Siga estos pasos para corregir atascos de papel en la cubierta B.

1. Abra la cubierta B mientras levanta la palanca de liberación.

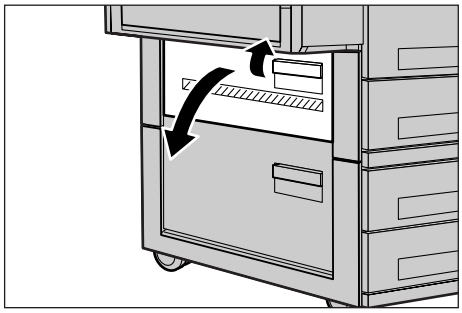

2. Extraiga el papel atascado.
3. Cierre la cubierta B hasta que encaje.

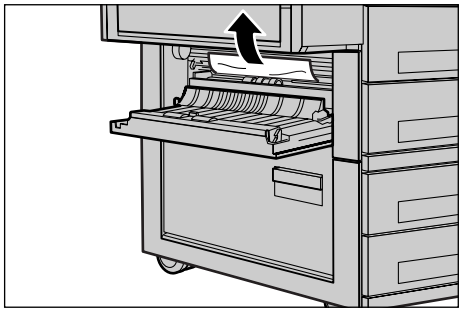

NOTA: Presione con firmeza sobre la parte central de la cubierta para cerrarla.

Atascos de papel en la cubierta C

Siga estos pasos para corregir atascos de papel en la cubierta C.

1. Abra la cubierta C mientras levanta la palanca de liberación.

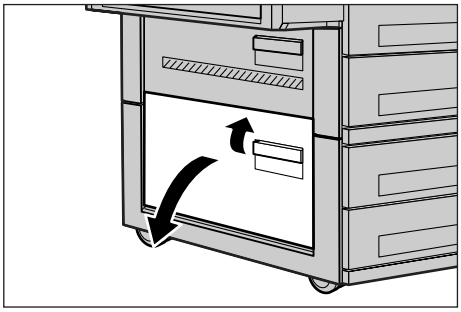

2. Extraiga el papel atascado.
3. Cierre la cubierta C hasta que encaje.

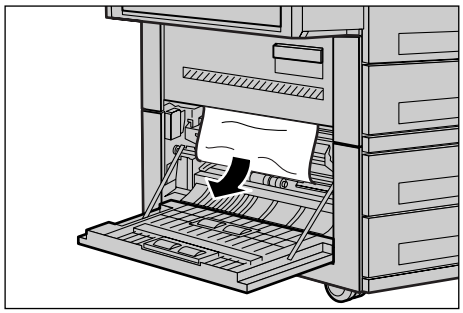

Atascos de papel en la cubierta E

Siga estos pasos para corregir atascos de papel en la cubierta E.

1. Abra la bandeja 5 (especial) y, a continuación, levante la palanca de liberación y abra la cubierta A.

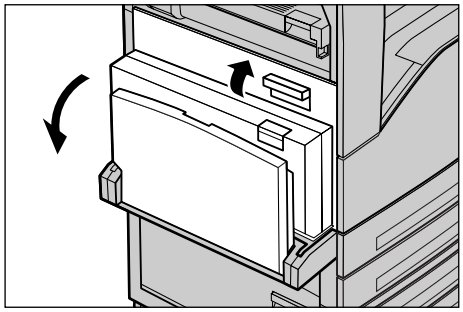

2. Levante la palanca para abrir la cubierta E.

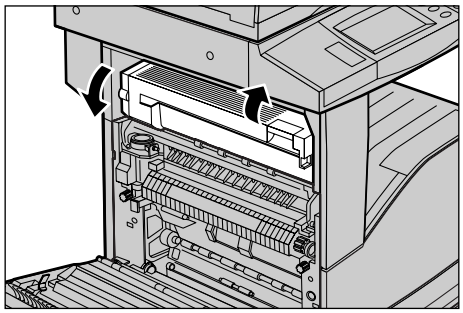

3. Extraiga el papel atascado.
4. Cierre la cubierta E.
5. Cierre la cubierta A hasta que se enganche y, a continuación, cierre la bandeja 5 (especial).

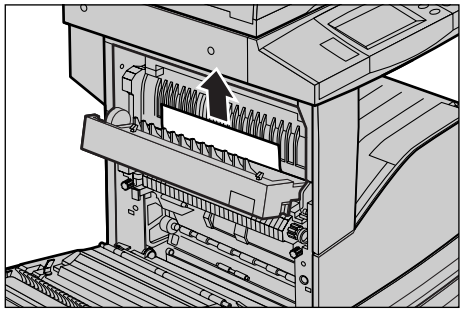

Atascos de papel en bandejas 1, 2, 3 y 4 (opcional) y bandeja de sobres (opcional)

Siga estos pasos para despejar atascos de papel en las bandejas 1 a 4, y de sobres, de la máquina.

1. Abra la bandeja 1, 2, 3 o 4, o la bandeja de sobres.
2. Extraiga el papel atascado.
3. Cierre la bandeja de papel.

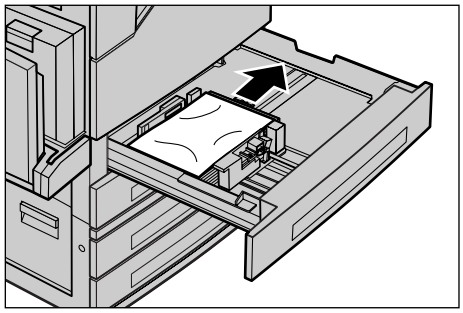

Atascos de papel en Bandeja tándem de alta capacidad (opcional)

Siga estos pasos para corregir atascos de papel en la bandeja tándem de alta capacidad.

En la bandeja 3

1. Tire de la bandeja 3 situada en la bandeja tándem de alta capacidad.
2. Extraiga el papel atascado.
3. Cierre la bandeja 3.

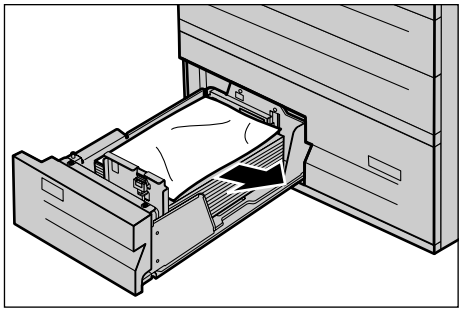

En la bandeja 4

1. Tire de la bandeja 4 situada en la bandeja tándem de alta capacidad.
2. Extraiga el papel atascado.

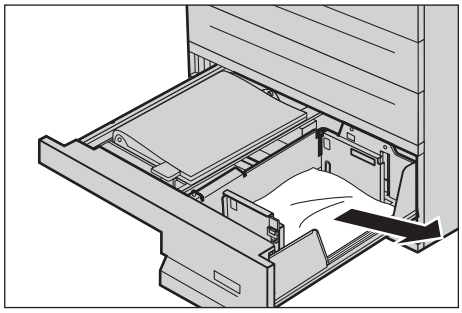

3. Si el papel se atascó debajo de la cubierta interior, abra la cubierta y extraiga el papel.
4. Cierre la bandeja 4.

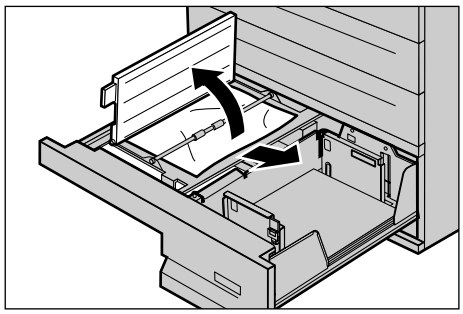

Atascos de papel en Bandeja 5 (especial)

Siga estos pasos para corregir atascos de papel en la bandeja 5 (especial).

1. Extraiga el papel atascado de la bandeja 5 (especial).

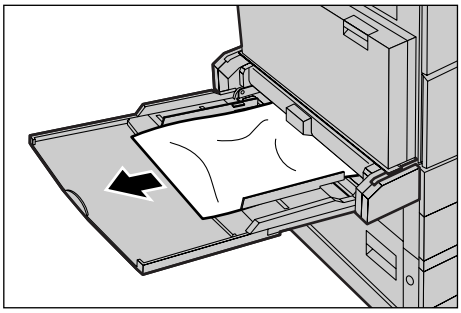

Atascos de papel en Cubierta D de módulo a 2 caras (opcional)

Siga estos pasos para corregir atascos de papel en el módulo a 2 caras.

1. Abra la bandeja 5 (especial).
2. Abra la cubierta D del módulo a 2 caras mientras levanta la palanca de liberación.
3. Extraiga el papel atascado del interior del módulo a 2 caras.
4. Cierre la cubierta D del módulo hasta que encaje.
5. Cierre la bandeja 5 (especial).

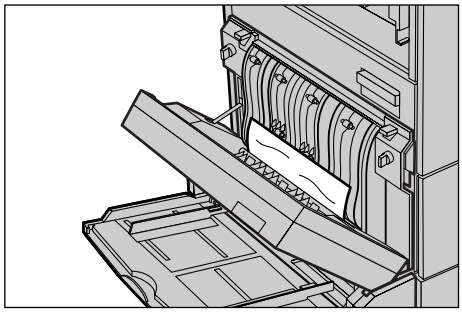

Atascos de papel en Alimentador de alta capacidad (opcional)

Siga estos pasos para corregir atascos de papel relacionados con el alimentador de alta capacidad (bandeja 6).

En la salida de la bandeja 6

1. Compruebe que se extrajo el tornillo del lado izquierdo de la bandeja 6.

NOTA: El tornillo se debe haber extraído al instalar la bandeja 6.

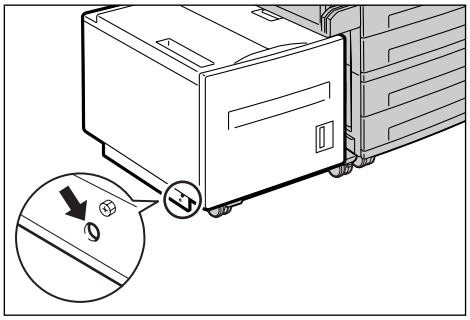

2. Sujete el asa de la parte superior izquierda de la bandeja 6 y desplace la bandeja a la izquierda de la máquina.
3. Extraiga el papel atascado.
4. Suavemente, vuelva a colocar la bandeja 6 en su lugar.

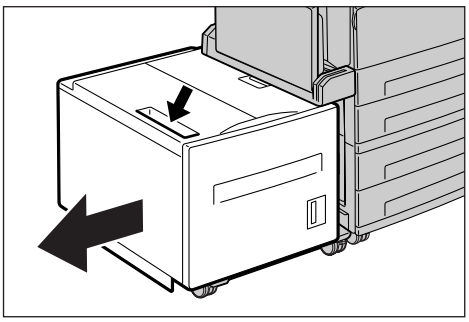

En la cubierta superior de la bandeja 6

1. Abra la cubierta superior de la bandeja 6.

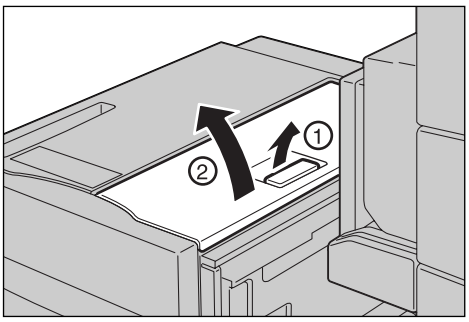

2. Extraiga el papel atascado.
3. Cierre la cubierta superior.

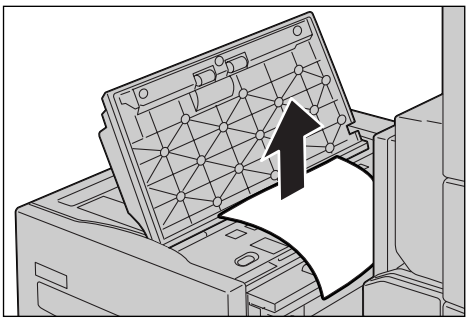

En la bandeja 6

1. Tire de la bandeja 6.

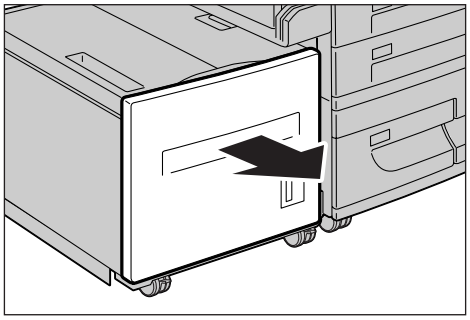

2. Extraiga el papel atascado.
3. Cierre la bandeja 6.

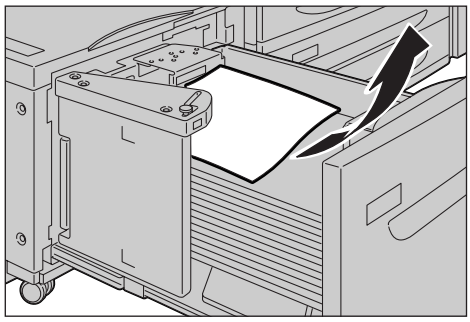

Atascos de papel en Acabadora de oficina integrada (opcional)

Siga estos pasos para corregir atascos de papel en la cubierta superior de la acabadora de oficina integrada.

Cubierta superior de la acabadora de oficina integrada

1. Abra la cubierta superior de la acabadora de oficina integrada.
2. Gire la rueda para retirar el papel atascado.

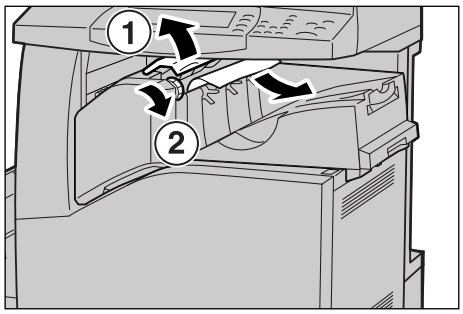

3. Cierre la cubierta superior de la acabadora de oficina integrada.

NOTA: Si vuelve a aparecer el mensaje del atasco de papel o no consigue retirar el papel de dentro de la máquina, deberá extraer la acabadora de oficina integrada para eliminar el atasco. Para obtener información sobre cómo extraer la acabadora de oficina integrada, consulte el manual provisto con la Acabadora de oficina integrada.

Atascos de papel en Acabadora de oficina XL (opcional)

Siga estos pasos para corregir atascos de papel en la cubierta superior de la acabadora de oficina LX (opcional).

Cubierta superior de la acabadora de oficina LX

1. Utilice la palanca indicada en la figura para abrir la cubierta superior de la acabadora de oficina LX.

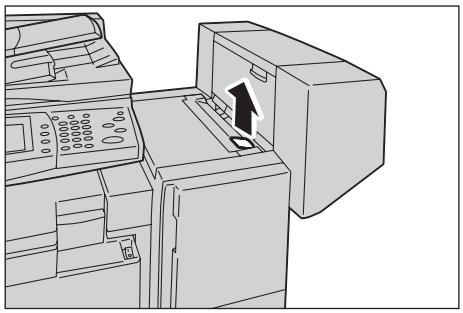

La cubierta superior se abre.

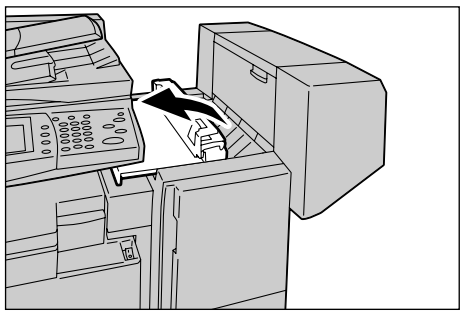

2. Extraiga el papel atascado.

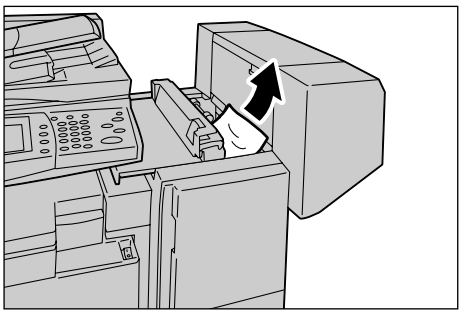

3. Cierre la cubierta superior de la acabadora de oficina LX.

Cubierta F de acabadora de oficina LX

1. Abra la cubierta F de transporte de la acabadora de oficina LX.

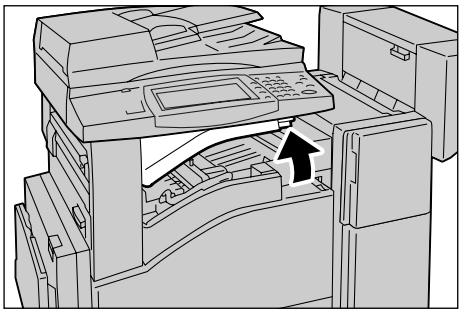

2. Extraiga el papel atascado.

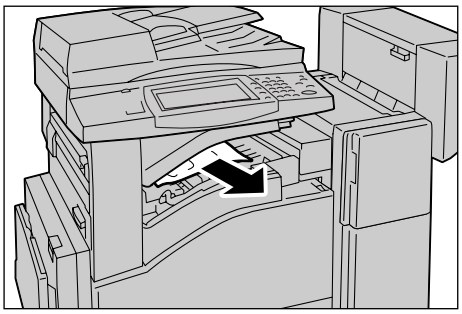

3. Cierre la cubierta F de transporte de la acabadora de oficina LX.

NOTA: Si vuelve a aparecer el mensaje del atasco de papel o no consigue retirar el papel de dentro de la máquina, deberá extraer la acabadora de oficina LX para eliminar el atasco. Para obtener información sobre cómo extraer la acabadora de oficina LX, consulte el manual provisto con la Acabadora de oficina LX.

Atascos de documentos

Si se atasca un documento en el alimentador de documentos, la máquina se detiene y aparece un mensaje de error en la pantalla táctil. Despeje el atasco según las instrucciones y vuelva a colocar el documento en el alimentador.

Siga estos pasos para corregir atascos de papel en el alimentador de documentos.

1. Abra la cubierta del alimentador de documentos y extraiga el documento atascado. Si se indica en la pantalla táctil, gire la rueda verde para avanzar el documento atascado a través del alimentador y poder extraerlo.

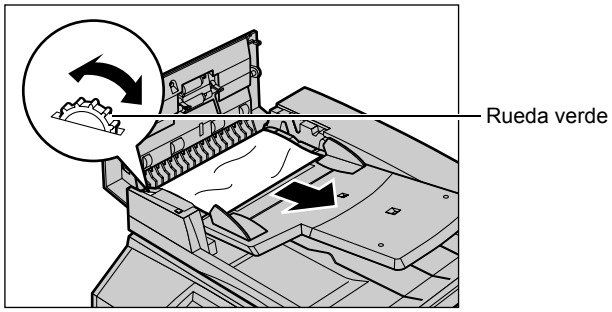

2. Si un documento a 2 caras se atasca bajo la cubierta interior, ábrala y gire la rueda verde para extraer el documento.

3. Cierre la cubierta interior y, a continuación, la cubierta del alimentador de documentos.

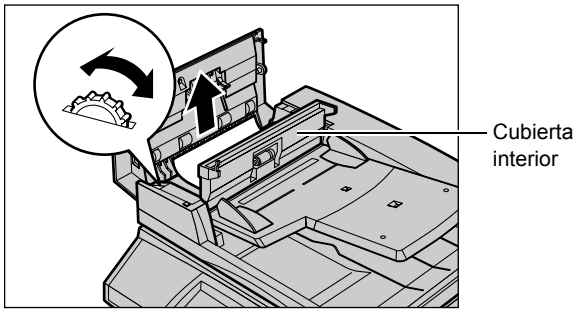

Errores de la grapadora

A continuación se describen los problemas que pueden surgir con la grapadora cuando está instalada la acabadora opcional.

Siga los procedimientos que se indican en las siguientes páginas cuando no se grapan las copias o las grapas salen dobladas. Si el problema continúa después de haber intentado las siguientes soluciones, póngase en contacto con el Centro de Asistencia de Xerox.

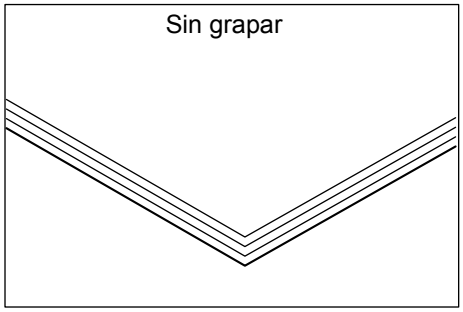

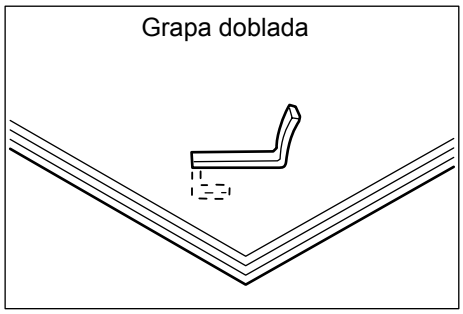

Si las grapas se fijan a las copias de la forma ilustrada en las figuras siguientes, póngase en contacto con el Centro de Asistencia de Xerox.

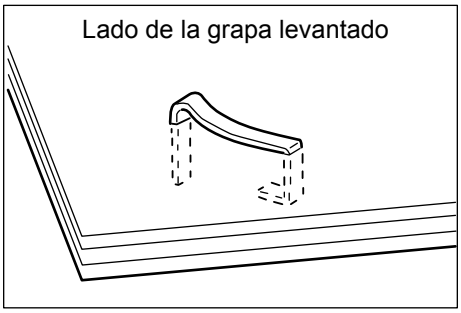

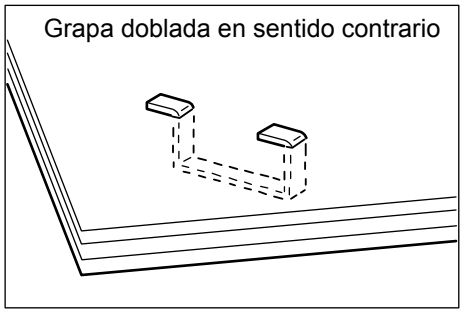

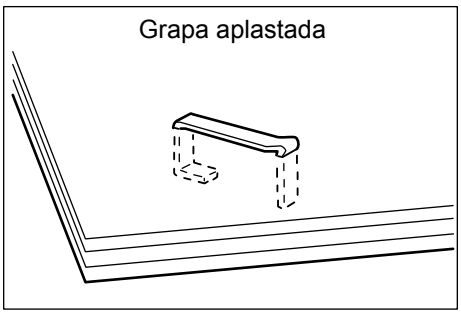

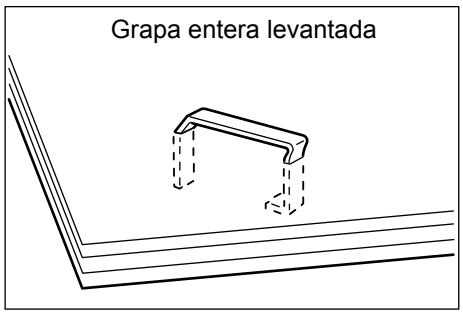

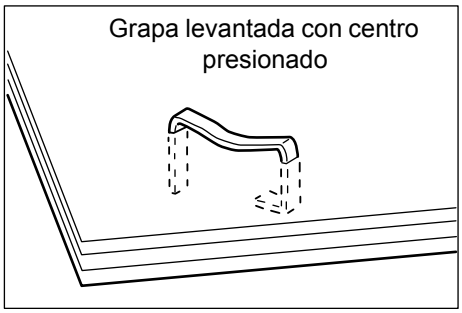

Atascos de grapas en Acabadora de oficina integrada (opcional)

A continuación se describe cómo sacar las grapas atascadas cuando está instalada la acabadora de oficina integrada (opcional).

1. Asegúrese de que se haya parado la máquina y abra la cubierta delantera de la acabadora de oficina integrada.

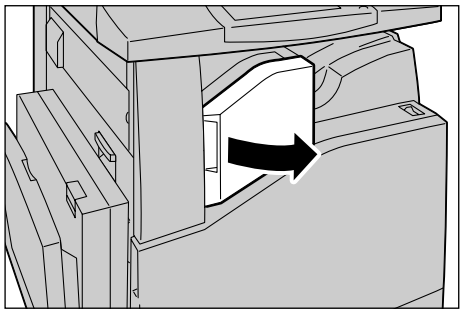

2. Extraiga el cartucho de grapas de la acabadora.

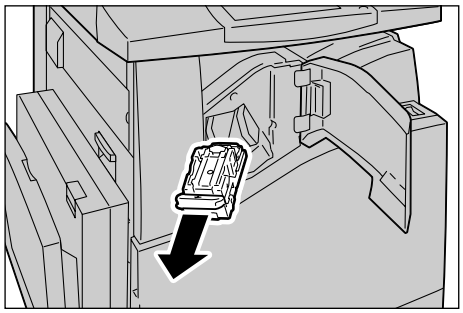

3. Después de haber extraído el cartucho de grapas, verifique que no queden grapas en el interior de la acabadora de oficina integrada.

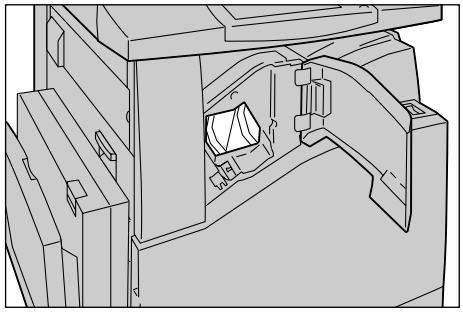

4. Levante la palanca situada en la parte delantera del cartucho de grapas.

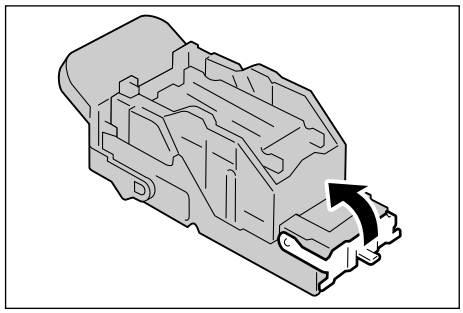

5. Extraiga el bloque completo de grapas que incluye grapa atascada.

NOTA: Extraiga todo el bloque de grapas. No retire solo la grapa atascada.

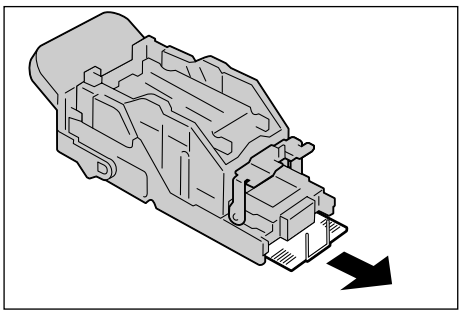

6. Baje la palanca delantera del cartucho de grapas hasta que se oiga encajar en su sitio.

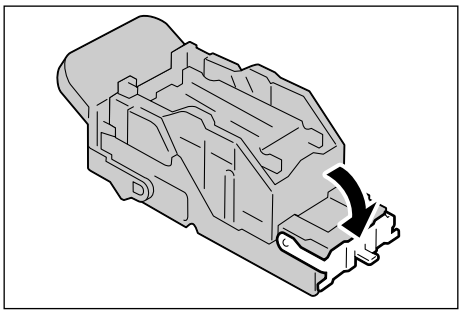

7. Vuelva a colocar el cartucho de grapas en su posición original.

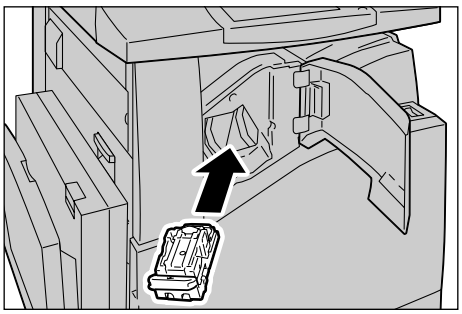

8. Cierre la cubierta delantera de la acabadora de oficina integrada.

Si no se pueden extraer las grapas después de haber realizado los procedimientos antedichos, póngase en contacto con el Centro de Asistencia de Xerox.

Atascos de grapas en Acabadora de oficina LX (opcional)

A continuación se describe cómo sacar las grapas atascadas cuando está instalada la acabadora de oficina LX (opcional).

1. Asegúrese de que se haya parado la máquina y abra la cubierta delantera de la acabadora de oficina LX.

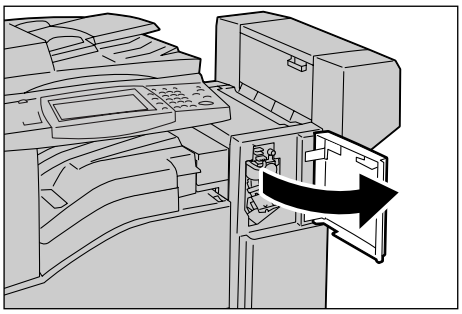

2. Sujete el cartucho de grapas por la palanca R1 y deslícelo hacia la derecha.

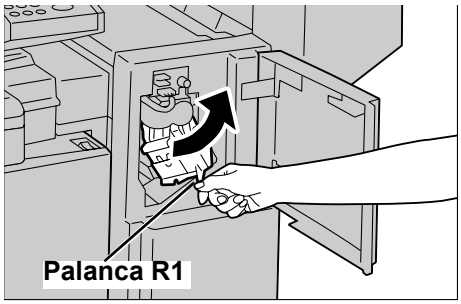

3. Sujete el cartucho de grapas por la palanca naranja, y levántela para extraer el cartucho. Compruebe que no queden grapas en el interior de la acabadora de oficina LX.

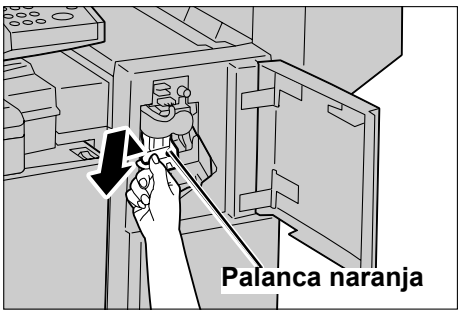

4. Levante la palanca situada en la parte delantera del cartucho de grapas.

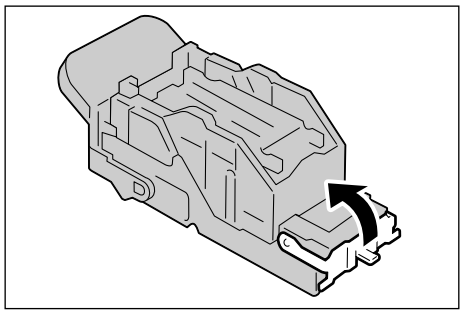

5. Extraiga el bloque completo de grapas que incluye grapa atascada.

NOTA: Extraiga todo el bloque de grapas. No retire solo la grapa atascada.

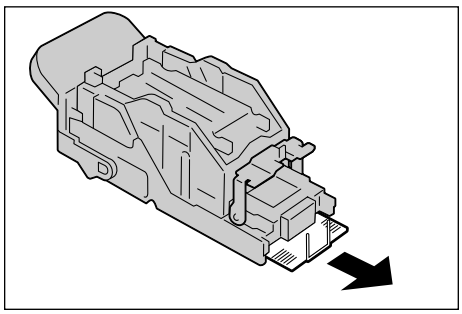

6. Baje la palanca delantera del cartucho de grapas hasta que se oiga encajar en su sitio.

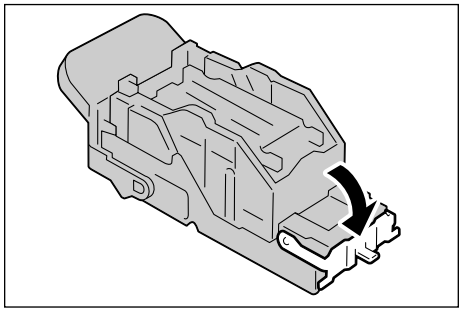

7. Sujete el cartucho de grapas por la palanca naranja y vuelva a colocarlo en su posición original.

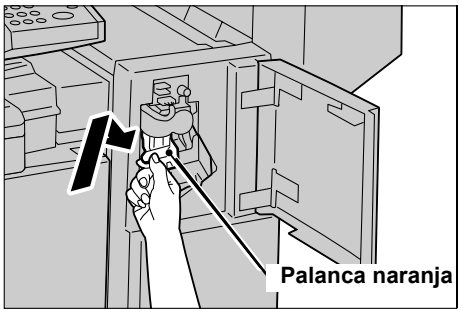

8. Cierre la cubierta delantera de la acabadora de oficina LX.

Si no se pueden extraer las grapas después de haber realizado los procedimientos antedichos, póngase en contacto con el Centro de Asistencia de Xerox.

Problemas comunes

Si tiene dificultades al utilizar la máquina, consulte las sugerencias de las siguientes tablas. Si no consigue solucionar el problema, consulte *Procedimiento de solución de errores, en página 371*.

Anomalía	Recomendación
La máquina no se enciende.	• Compruebe el cable de alimentación. • Compruebe que el interruptor de encendido/apagado está en la posición ON. • Compruebe que el botón RESTAURAR de la parte posterior de la máquina no está en posición de desconectado (fuera). Presione el botón para restaurar la máquina. • Compruebe que la toma de CA suministra corriente. Conecte otro aparato a la toma para comprobar que tiene voltaje.
El documento no pasa por el alimentador de documentos.	• Compruebe que el alimentador de documentos no está demasiado cargado. La capacidad máxima es de 50 hojas. • Compruebe que el documento está completamente insertado en el alimentador.
La bandeja tándem de alta capacidad (o una de las bandejas de papel) no aparece como opción de Suministro de papel.	• Compruebe que no hay ninguna bandeja de papel abierta. Si hay alguna entreabierta, la máquina no detecta su conexión. • Abra y cierre cada bandeja de papel y la bandeja tándem de alta capacidad. Si el problema no desaparece, apague la máquina y vuelva a encenderla.
La máquina no muestra las opciones de acabadora.	• Compruebe que los cables de la acabadora estén bien conectados a la máquina. • Deslice la acabadora para que se acople a la máquina. • La máquina se configura de forma automática cuando tiene opciones acopladas.
La máquina no acepta documentos en la memoria.	• Compruebe con el administrador del sistema la disponibilidad de memoria. • Si la memoria está casi llena, imprima y elimine archivos innecesarios.
La máquina muestra un mensaje de error de memoria llena.	• Compruebe con el administrador del sistema la disponibilidad de memoria. • Divida el resto de las páginas del trabajo en varios trabajos pequeños y realice el trabajo otra vez.

Anomalía	Recomendación
La máquina muestra un problema con una bandeja.	• Siga estos pasos. 1. Abra la bandeja de papel. 2. Retire las guías de papel y aléjelas del papel. 3. Coloque las guías contra el papel de manera que apenas toquen el papel. 4. Apague y encienda la máquina.
Transparencias deformadas.	• Compruebe que está seleccionado [Transparencia] en [Tipo de papel]. La máquina ajusta automáticamente el manejo para transparencias. Las transparencias soportan menos calor que el papel.
Salen hojas en blanco.	• Compruebe si ha cargado el documento cara arriba en el alimentador de documentos. • Si el cartucho es nuevo, quizá no haya empezado a salir tóner. Repita el trabajo. • Vuelva a instalar el cartucho de cilindro y el de tóner. • Sustituya el cartucho de cilindro. • Sustituya el cartucho de tóner si aparece el mensaje de cambio en la pantalla.
Rayas, líneas continuas o de puntos, o manchas.	• Limpie el cristal de exposición, el cristal de transporte de velocidad constante, las zonas debajo de la cubierta del cristal de exposición, el alimentador de documentos y las guías del papel. • Extraiga totalmente el limpiador del ROS y vuelva a introducirlo para limpiar el escáner de salida por trama. • Si la máquina ha estado inactiva durante mucho tiempo o si el cartucho de tóner o de cilindro es nuevo, repita el trabajo. • Ejecute el trabajo desde el cristal de exposición. • Compruebe la calidad del original. Utilice [Borrado de bordes] para eliminar líneas y marcas de los márgenes del documento. • Sustituya el cartucho de cilindro. • Coloque papel nuevo. • Compruebe la humedad del entorno de la máquina.
La impresión es demasiado clara o demasiado oscura.	• Coloque papel nuevo. • Compruebe la calidad del original. • Seleccione [Claro/Oscuro] en la pantalla táctil. • Realice más impresiones hasta que haya mejorado la calidad de copia. • Sustituya el cartucho de cilindro.
Impresión desigual.	• Sustituya el cartucho de cilindro. • Sustituya el cartucho de tóner si aparece el mensaje de cambio en la pantalla.

Anomalía	Recomendación
Imágenes borrosas.	• Coloque papel nuevo. • Sustituya el cartucho de cilindro. • Sustituya el cartucho de tóner si aparece el mensaje de cambio en la pantalla.
Faltan caracteres.	• Coloque papel nuevo. • Vuelva a instalar el cartucho de cilindro. • Sustituya el cartucho de tóner si aparece el mensaje de cambio en la pantalla. • Sustituya el cartucho de cilindro.
Variaciones de brillo.	• Compruebe la calidad del original. • Si el original tiene grandes áreas de densidad sólida, ajuste el contraste.
Se producen copias claras cuando se exploran originales brillantes o revestidos desde el alimentador de documentos.	• Utilice el cristal de exposición en lugar del alimentador de documentos.
Copias azuladas o rojizas.	No se recomienda situar la máquina cerca de una ventana, ya que las imágenes en las hojas impresas pueden volverse azuladas o rojizas. Si se coloca la máquina cerca de una ventana, tome las siguientes precauciones: • No encienda la máquina estando abierta la cubierta del cristal de exposición. • Active la máquina desde el modo de ahorro de energía con la cubierta del cristal de exposición cerrada. • Si las imágenes son azuladas o rojizas, encienda y apague la máquina con la cubierta del cristal de exposición cerrada. Repita esta operación las veces que sea necesario.
Imagen doble.	• Compruebe la calidad del original. • Si se utilizan transparencias, seleccione [Transparencia] en [Tipo de papel]. La máquina ajusta la calidad de forma automática para transparencias. • Coloque el documento para alimentarlo por el borde corto. • Sustituya el cartucho de cilindro.
Imagen sin definición.	• Compruebe la calidad del original. • Si la imagen es más clara en los bordes, seleccione una opción más oscura de calidad de imagen en la pantalla táctil. • Sustituya el cartucho de cilindro.
Variaciones de densidad sólida.	• Compruebe la calidad del original. • Seleccione [Claro/Oscuro] en la pantalla táctil. • Sustituya el cartucho de cilindro.

Anomalía	Recomendación
Pérdida de imágenes.	• Al copiar originales en un tamaño de papel más pequeño, debe reducir la imagen para ajustarla al tamaño de papel más pequeño. • Si utiliza papel A4 (210 × 297 mm/ 8.5 × 11.7"), configure un tamaño de documento algo inferior (por ejemplo, copie al 90% en lugar de utilizar el 100%), o bien seleccione [Copiar todo] en la pantalla [Reducir/Ampliar]. • Seleccione [Autocentrar] en [Desplazamiento de imagen].
Aparecen rayas blancas a 210 mm desde la parte superior de la salida.	• Cuando seleccione un tipo de papel Bond, común, reciclado o personalizado, cambie al tipo de papel Cartulina gruesa D en Calidad de imagen. • Cuando seleccione el tipo de papel Cartulina S, cambie al tipo de papel a Cartulina A, B, C o S gruesa en Calidad de imagen. Para obtener más información sobre el tipo de papel en Calidad de imagen, consulte *Opciones de bandeja de papel en el capítulo Configuraciones, página 70.*
Poca transferencia de tóner en la cara 2 al realizar copias a dos caras de forma manual.	• Coloque la cara 2 del papel en la bandeja 5 (especial).
Registro incorrecto en las copias a dos cara para la tarjetas de visita.	Al imprimir en tarjetas desde la bandeja 5 (especial), el registro del borde anterior puede ser diferente entre la cara 1 y la cara 2 (4.4 mm como máximo). • Ajuste la posición de la imagen en el papel de salida. Consulte Desplazamiento de imagen, en el capítulo Copia de la Guía del usuario.
La impresión no refleja las opciones seleccionadas en la pantalla táctil.	• Seleccione [Guardar] tras realizar una selección en la pantalla táctil, si es posible.
La acabadora no apila la impresión correctamente.	• Compruebe si las guías del papel de la bandeja están aseguradas en su posición contra el papel.
Las páginas del juego no se grapan.	• Compruebe si las guías del papel de la bandeja están aseguradas en su posición contra el papel.
El papel enviado a una bandeja no queda bien apilado.	• Dé la vuelta a la pila de papel en la bandeja o invierta su posición.

Anomalía	Recomendación
El papel se curva.	• Compruebe que el papel está bien colocado. Coloque papel en las bandejas 1, 2, 3 y 4 con la junta de la envoltura hacia arriba. • Coloque papel en la bandeja tándem de alta capacidad y en la bandeja 5 (especial) con la junta de la envoltura hacia abajo. • Coloque papel personalizado en la bandeja 5 (especial). • Consulte *Papel y otros materiales, en página 17* para conocer los procedimientos.
No puede guardarse un documento para sondeo protegido porque la memoria está llena.	• Cancele la operación, repita el mismo procedimiento más tarde cuando haya memoria adicional disponible.

Problemas relacionados con la red

Procedimiento de solución de problemas

En esta sección encontrará información que le ayudará a identificar los problemas de la máquina relacionados con la red. Use el procedimiento siguiente para identificar y resolver el problema.

1. Resuelva primero los problemas del fax o copiadora local. No intente resolver los problemas de red si las funciones del fax o copiadora local no están funcionando correctamente.
2. Compruebe que la máquina tenga corriente y esté encendida.
3. Compruebe que el cable de la red esté conectado a la máquina.
4. Compruebe que el cable de la red esté conectado al PC.
5. Compruebe que se haya seleccionado el controlador de impresión correcto para la máquina en el PC.
6. Compruebe que la aplicación de software empleada para enviar los trabajos de impresión se haya configurado correctamente.
7. Si un PC no tiene opciones de impresión o envío de faxes, vuelva a instalar el controlador de impresión en el PC.
8. Llame al Centro de Asistencia de Xerox local, donde un técnico le ayudará a diagnosticar y solucionar el problema.

SMB

En esta sección se explican los procedimientos de solución de problemas que pueden surgir y las restricciones al trabajar en un entorno SMB.

Solución de problemas

A continuación se indican las posibles causas, los métodos de verificación y las acciones necesarias.

Si la máquina no se detecta en los equipos cliente

Causa	Método de verificación	Acción
Los protocolos de transporte del cliente y de la máquina no coinciden.	Al seleccionar la búsqueda como si se tratara de otro PC ([Inicio] > [Buscar] > [PC]) en el cliente, se detecta la máquina. Al abrir el equipo de la red para buscar la máquina, esta no se detecta.	Correlacione el protocolo de transporte SMB entre la máquina y cada cliente.
La red (subred) no es válida.	Al seleccionar la búsqueda como si se tratara de otro PC ([Inicio] > [Buscar] > [PC]) en el cliente, se detecta la máquina. Al abrir el equipo de la red para buscar la máquina, esta no se detecta.	Configure la máquina y los equipos clientes en las mismas redes.

Causa	Método de verificación	Acción
El nombre de host especificado en la máquina ya está definido para otra máquina.	Compruebe si el nombre del host está duplicado en la información de estado de SMB de la lista de opciones del sistema.	Utilice los Servicios de Internet de CentreWare para cambiar el nombre del host por otro diferente o para restaurar la configuración de la máquina a los valores iniciales.
El entorno IPv6 no cuenta con la función de búsqueda de nombres de PC.	Compruebe si en Windows Vista aparece la máquina en una lista de equipos en red.	Edite el archivo “hosts” guardado en “C:\Windows\system32\driver\etc” para asociar el nombre del host a la dirección IPv6, y escriba “\\nombre de host” en la barra de Dirección de Explorer.

Si la máquina u otras máquinas SMB no se detectan en los equipos cliente

Causa	Método de verificación	Acción
Si está activado el [Modo principal automático] de SMB, estará limitado el número de máquinas se pueden retener la información de la máquina. El número varía de acuerdo con el entorno de red.	No se detecta la máquina u otras máquinas SMB utilizando el icono del equipo de red.	Compruebe la opción [Modo principal automático] de SMB. Si está activado ([Sí]), cambie la opción a [No].

Cuando hay errores de impresión

Causa	Método de verificación	Acción
La máquina está procesando una petición de impresión desde otro cliente (el búfer de recepción está configurado en modo sin spooling).	Compruebe que en la máquina hay un trabajo de impresión en curso (indica si hay archivos listos para imprimir y presenta los cuadros de diálogo de error de escritura).	Una vez que la máquina haya procesado la petición de impresión, envíe un trabajo de impresión o cambie el modo actual al modo de spool.
El número de sesiones sobrepasa el límite máximo.	Compruebe que la máquina está procesando peticiones simultáneas (por ejemplo una petición de impresión o de consulta de estado) desde varios clientes (indica si hay clientes remotos que no pueden utilizar la máquina y presenta los cuadros de diálogo de error de escritura).	Espere un poco y vuelva a enviar la petición de impresión.

Si el documento no puede eliminarse de la ventana de impresora

Causa	Método de verificación	Acción
Se intentó eliminar todos los documentos que aparecen en la ventana de impresora. (Sólo el administrador del sistema)	Compruebe si se intentó eliminar el trabajo de impresión desde el menú Impresora de la ventana de la impresora.	Suprima el trabajo de impresión desde el menú Documento de la ventana de impresora.
El propietario del documento no es válido.	Compruebe si el propietario del documento seleccionado coincide con el nombre de inicio de sesión de Windows.	Utilice el nombre del propietario del documento para iniciar la sesión de Windows y luego elimine el documento.
El Service Pack 4.0 o posterior no está instalado en el sistema. (En Windows NT 4.0)	Compruebe la versión del Service Pack que se muestra al iniciar Windows NT 4.0.	Instale el Service Pack 4.0 o posterior.

Otros...

Problema	Acción
El historial de trabajos muestra un mensaje que indica que el nombre del documento está sin definir, en lugar de dar el nombre correcto del trabajo.	Cambie la opción [Búfer de recepción: Spool SMB] de [Memoria] a [Disco duro].

Restricciones

En esta sección se explican las restricciones que se aplican al utilizar SMB.

Opciones de la máquina

- La dirección IP es una dirección única administrada en todo el sistema. Consulte al administrador del sistema cuando configure los parámetros necesarios.
- Puede que también se necesiten las opciones de máscara de subred y puerta de enlace, según el entorno de conexiones de red. Consulte al administrador del sistema cuando configure los parámetros necesarios.
- Cuando está activado un puerto y no hay suficiente memoria, el puerto puede desactivarse automáticamente. En tal caso, desactive todos los puertos sin usar y vuelva a asignar la memoria.
- La asignación de memoria del [Búfer de recepción: SMB] debe configurarse de acuerdo con el entorno operativo. Si la asignación de memoria es demasiado pequeña, puede impedir que se reciban mensajes.

Opciones de cliente

- La dirección IP es una dirección única administrada en todo el sistema. Consulte al administrador del sistema cuando configure los parámetros necesarios.

Cuando la máquina está apagada

Las siguientes acciones tienen lugar cuando la máquina está apagada.

- Cuando está seleccionada la opción [Spool a memoria] en [Búfer de recepción: SMB]:

  Se eliminan todos los datos de impresión de la cola (spool) en la memoria de la máquina, incluidos los que se están imprimiendo. Cuando se encienda la máquina, no contendrá datos de impresión.

  Sin embargo, si la máquina se apaga inmediatamente después de haber recibido una solicitud de impresión, es posible que los datos de impresión aún estén guardados en el cliente. En tal caso, se puede volver a emitir la solicitud de impresión al encender la máquina, y los datos de impresión se imprimirán en la máquina.

- Cuando está seleccionada la opción [Spool a disco duro] en [Búfer de recepción: SMB]:

  Se conservan todos los datos de impresión de la cola (spool) en el disco duro de la máquina, incluidos los que se están imprimiendo. Se puede volver a emitir la solicitud de impresión al encender la máquina, y los datos de impresión se imprimirán en la máquina.

- Cuando está seleccionada la opción [Sin spool] en [Búfer de recepción: SMB]:

  Se eliminan todos los datos de impresión del búfer de recepción, incluidos los que se están imprimiendo. Cuando se encienda la máquina, no contendrá datos de impresión.

  Sin embargo, si la máquina se apaga inmediatamente después de haber recibido una solicitud de impresión, es posible que los datos de impresión aún estén guardados en el cliente. En tal caso, se puede volver a emitir la solicitud de impresión al encender la máquina, y los datos de impresión se imprimirán en la máquina.

Al imprimir

- Cuando está seleccionada la opción [Spool a disco duro] o [Spool a memoria] en [Búfer de recepción: SMB]:

  No se pueden recibir datos de impresión si el tamaño de estos datos supera la capacidad asignada al disco duro o a la memoria.

NOTA: Si los datos de impresión superan la capacidad del búfer de recepción, es posible que el cliente vuelva a transmitir los mismos datos de impresión. En tal caso, detenga el cliente y asegúrese de que este no transmita los datos de impresión.

- Cuando está seleccionada la opción [Sin spool] en [Búfer de recepción: SMB]:

  No se pueden recibir solicitudes de impresión de un cliente si se está procesando la solicitud de impresión recibida de otro cliente.

- Cuando cambia la dirección IP del cliente o el nombre del equipo:

  La máquina no puede procesar consultas ni cancelar el procesamiento. Apague la máquina, y vuelva a encenderla una vez que se hayan vaciado los datos de impresión del búfer de recepción.

NOTA: La detención de la impresión o la eliminación forzada de datos de impresión en el búfer de recepción de la máquina se pueden llevar a cabo desde el panel de control. Para obtener información, consulte *Estado del trabajo en la página 39*.

- Cuando la máquina está fuera de línea:

  Si un cliente emite una solicitud de impresión cuando la máquina está apagada, no se pueden recibir los datos de impresión y se genera un error de escritura que se indica en un cuadro de diálogo de error en el cliente.

- Eliminación de trabajos:

  En Windows NT 4.0 los trabajos pueden eliminarse si está instalado el Service Pack 4 o posterior. Si se elimina un trabajo mientras se reciben datos de impresión, se genera un error de escritura. En tal caso, el botón para volver a intentar imprimir que aparece en el cuadro de diálogo de error estará desactivado.

Impresión al usar un entorno SMB

- En Windows NT 4.0, Windows 2000, Windows XP o Windows Vista, la impresión en un entorno SMB no estará disponible si está activada la compatibilidad con Unicode.
- En Windows XP o Windows Vista, es posible que el nombre del usuario no se muestre correctamente al imprimir mediante un puerto SMB.
- En un entorno IPv6 en Windows Vista, la máquina no aparece en una lista de equipos en red.

Autenticación con SMB

- Cuando se realiza la autenticación SMB utilizando la dirección IP asignada o el nombre de host, la autenticación se obtendrá si el nombre de usuario y la clave coinciden con los del servidor de autenticación, incluso si el nombre del dominio es distinto.

NetWare

En esta sección se explica qué acciones debe realizar si surgen problemas al utilizar NetWare.

Solución de problemas

A continuación se indican las posibles causas, los métodos de confirmación y las acciones necesarias:

Cuando hay errores de impresión

*: Para conocer los métodos de configuración y verificación, consulte la documentación en línea de NetWare.

Causa	Método de verificación	Acción
Un componente de red no tiene la configuración automática del tipo de estructura que corresponde.	Compruebe si la luz del puerto de enlace de datos está encendida en el componente de red que está conectado a la máquina. A continuación compruebe si los tipos de estructura del servidor de archivo están unificados en la red.	Configure la máquina según el tipo de estructura que se haya especificado en el servidor de archivos que se va a conectar.
Se produjo un error en la red entre el cliente y la máquina.	Utilice NWADMIN para comprobar si el objeto de la impresora destino es visible.	Sustituya el cable de red entre el cliente y la máquina.

Causa	Método de verificación	Acción
El nombre de usuario o de grupo del trabajo de impresión no está registrado en la cola de impresión.	Utilice NWADMIN o PCONSOLE para comprobar si el nombre de usuario o de grupo del trabajo está registrado en la cola de impresión.	Vuelva a enviar el trabajo de impresión a una cola de impresión en la que el nombre de usuario o de grupo estén correctamente registrados.
		Utilice NWADMIN o PCONSOLE para registrar un nombre de usuario o de grupo para el trabajo en la cola de impresión.*
No se pueden enviar trabajos de impresión a la cola de impresión.	Utilice NWADMIN o PCONSOLE para comprobar si la opción Allow Users To Submit Print Jobs (permitir a los usuarios enviar trabajos de impresión) tiene definido el valor Yes (sí).*	Utilice NWADMIN o PCONSOLE para definir el valor Yes (sí) en la opción Allow Users to Submit Print Jobs (permitir a los usuarios enviar trabajos de impresión).*
El nombre de usuario o de grupo del trabajo no está definido en el servidor de impresión.	Utilice NWADMIN o PCONSOLE para comprobar si el nombre de usuario o de grupo del trabajo está registrado en el servidor de impresión destino.*	Vuelva a enviar el trabajo de impresión a una cola de impresión en la que el nombre de usuario o de grupo estén correctamente registrados.*
		Utilice NWADMIN o PCONSOLE para registrar el nombre de usuario o de grupo para el trabajo en el servidor de impresión.*
El trabajo de impresión se encuentra en una cola de impresión que no está asignada a la máquina.	Utilice NWADMIN o PCONSOLE para verificar si la máquina está asignada a la cola de impresión.	Vuelva a enviar el trabajo de impresión a la cola de impresión que está asignada a la máquina.*
		Utilice NWADMIN o PCONSOLE para asignar la cola destino a la máquina.*
El formato de los datos del trabajo de impresión no coincide con el valor del entorno de impresión del cliente.	–	Si se utiliza Windows en el cliente, desactive Ctrl-D.
El número de colas de impresión asignadas sobrepasa el límite máximo que admite la máquina.	Utilice NWADMIN o PCONSOLE para verificar si la cola de impresión deseada está asignada a la máquina.*	Vuelva a enviar el trabajo de impresión a la cola de impresión que está asignada a la máquina.*
No hay ningún servidor de archivos esclavo especificado (modo de servicio Bindery).	Utilice PCONSOLE para verificar si hay registrado un servidor de archivos esclavo.*	Utilice PCONSOLE para registrar un servidor de archivos esclavo.*
Tipo de impresora incorrecto.	Utilice PCONSOLE para verificar el tipo de impresora.*	Utilice PCONSOLE para especificar [Paralelo remoto, LPT1]. A continuación reinicie la máquina.*

Causa	Método de verificación	Acción
La configuración del servidor de archivos esclavo no es correcta (modo Bindery).	Utilice PCONSOLE para verificar el valor.*	Utilice PCONSOLE para especificar el valor correcto.*
El número de página real del trabajo de impresión es diferente del número de página que está establecido en la máquina.	Utilice NWADMIN para verificar si el número de papel inicial es el mismo que el del trabajo de impresión.*	Utilice NWADMIN o PCONSOLE para correlacionar el número de [Starting paper] (papel inicial) con el número de papel del trabajo de impresión.*
La suma de comprobación IPX tiene definido un nivel no válido.	Utilice el comando Set en la consola del servidor de archivos para comprobar si la suma de comprobación IPX tiene establecido el nivel 2.	Escriba el comando siguiente en la consola del servidor de archivos para definir el nivel 0 o el nivel 1 para la suma de comprobación IPX. Set Enable IPX Checksum = x (x: 1 or 1)
La firma del paquete NCP tiene definido un nivel no válido.	Utilice el comando Set en la consola del servidor de archivos para comprobar si la firma del paquete NCP tiene establecido el nivel 3.	Escriba el comando siguiente en la consola del servidor de archivos para definir el nivel 0, 1 o 2 para la firma del paquete NCP y luego reinicie el servidor de archivos. set NCP Packet Signature Option = x (x: 0, 1, or 2)
El nombre prefijado de la máquina no es válido.	Imprima la lista de opciones del sistema y compruebe que son correctos los seis dígitos menos significativos de la dirección Ethernet.	Especifique la dirección Ethernet correcta o designe un nombre que no sea el prefijado.
No se especificó ningún nombre de árbol de directorios.	Imprima la lista de opciones del sistema y compruebe que hay nombre de árbol especificado.	Especifique un nombre de árbol.
No se especificó ningún contexto.	Imprima la lista de opciones del sistema y compruebe si hay contexto especificado.	Especifique un contexto.
Hay otro objeto de impresora conectado.	Utilice NWADMIN para comprobar si el objeto está bien asignado al servidor de impresión deseado.*	Utilice el CD-ROM de controladores de impresión PCL o los Servicios de Internet de CentreWare para especificar correctamente el nombre del servidor de archivos, el nombre del árbol, el nombre del contexto y el modo activo.
El servidor de archivos se desactiva.	Seleccione [Entorno de red] de Windows para buscar el servidor de archivos.	Active el servidor de archivos.
En la red hay una impresora con el mismo nombre de máquina.	Apague la máquina y utilice NWADMIN para comprobar si el objeto de impresora tiene el estado "en reposo" del trabajo.	Utilice el CD-ROM de controladores de impresión PCL para especificar otro nombre de máquina.

Causa	Método de verificación	Acción
El puerto NetWare no está activado.	Imprima la lista de opciones del sistema y compruebe que el puerto está activado.	Active el puerto NetWare.
	Imprima la lista de opciones del sistema. Si utiliza IPX/SPX, compruebe que el número de red conserva el valor 00000000 (servidor NetWare desactivado). Si utiliza TCP/IP, compruebe que la dirección IP conserva el valor 0.0.0.0 (no especificó una dirección IP fija) o si es de un servidor de suministro de direcciones (el servidor DHCP está desactivado).	Si utiliza IPX/SPX, inicie el servidor NetWare. Si utiliza TCP/IP, defina la dirección IP fija o inicie el servidor de suministro de direcciones (DHCP).
Configuración de impresora no válida.	Utilice NWADMIN o PCONSOLE para verificar si la configuración de la impresora es correcta.*	Utilice NWADMIN o PCONSOLE para definir los elementos siguientes. Tipo de impresora: paralela Puerto: LPT 1 Ubicación de la impresora: carga automática (local).*

Si aparece un mensaje que indique apagar/encender

Causa	Método de verificación	Acción
Se produjo un error en la interfaz de NetWare.	–	Apague y encienda la máquina.

Si no se obtiene el resultado de impresión deseado

Causa	Método de verificación	Acción
El lenguaje de impresión especificado del trabajo de impresión es diferente del que está especificado en la máquina.	Compruebe el lenguaje de impresión de la máquina.	Especifique el mismo lenguaje de impresión del trabajo de impresión que el que está definido en la máquina.

- Cuando no se muestra ninguna notificación de error

Si en el cliente desde donde se envió la petición de impresión no aparece ningún mensaje, puede deberse a las causas que se indican a continuación, y los métodos de verificación y las acciones correspondientes son los siguientes.

- Cuando no se muestra ninguna notificación de error de impresora

Causa	Método de verificación	Acción
El usuario no está registrado en la lista Notificar del servidor de impresión.	Utilice PCONSOLE para comprobar si está registrado el nombre de usuario o de grupo del trabajo.	Registre el nombre de usuario o de grupo del trabajo.

- Cuando no aparece notificación sobre la finalización del trabajo

Causa	Método de verificación	Acción
Al enviar el trabajo de impresión desde el cliente, la opción NOTIFY no está especificada.	Al enviar el trabajo de impresión, compruebe si la opción NOTIFY está especificada.	Al enviar el trabajo de impresión, especifique la opción NOTIFY.
NetWareCASTOFF se ejecutó en el cliente.	–	Ejecute NetWareCASTON en el cliente.

UNIX

En esta sección se explican los procedimientos de solución de problemas que pueden surgir al trabajar en un entorno UNIX.

Solución de problemas

A continuación se indican las posibles causas, los métodos de verificación y las acciones necesarias.

Cuando hay errores de impresión

Causa	Método de verificación	Acción
La dirección IP no es correcta.	Compruebe si la dirección IP de la máquina es correcta.	Especifique la dirección IP correcta de la máquina.
Se produjo un error en la red entre el cliente y la máquina.	Utilice el comando PING para comprobar el estado de la comunicación.	Compruebe el error.
El valor de entrada de la impresora no está bien definido en el cliente.	Compruebe el valor de entrada de la impresora del cliente. Compruebe el archivo /etc/printcap del cliente o utilizar el comando lpstat para resolver el problema.	Defina el valor de entrada de impresora correcto.
El sistema está fuera de línea.	Compruebe si la luz que indica el estado en línea está apagada.	Salga del modo pausa o del modo de configuración de la máquina y compruebe si la luz del estado en línea se enciende.
El tamaño de los datos de impresión enviados en un comando de impresión sobrepasa el tamaño máximo de la memoria del búfer (en modo de spool).	Compruebe el límite superior del tamaño de datos de recepción y luego compárelo con el tamaño de los datos de impresión enviados en un trabajo.	Cuando el tamaño de los datos de impresión sobrepasa el tamaño máximo de los datos de recepción en un archivo, divida el archivo en fragmentos más pequeños y vuelva a enviar la petición de impresión.
		Cuando el tamaño de los datos de impresión sobrepasa el tamaño máximo de los datos de recepción en varios archivos, reduzca el número de archivos que se han de imprimir a la vez.

Causa	Método de verificación	Acción
Se produjo un error durante el proceso de impresión.	Compruebe el mensaje de error LPD que aparece en el panel de control.	Apague y encienda la máquina.
La velocidad de transmisión especificada no coincide con la velocidad de transmisión de la red.	Compruebe si la velocidad de transmisión está especificada correctamente.	Especifique la velocidad de transmisión correcta.
El cliente y la máquina se encuentran en anillos diferentes conectados entre sí mediante un puente y el enrutamiento de origen está desactivado.	Compruebe si el enrutamiento origen está especificado correctamente.	Active el enrutamiento origen.
El formato de los datos del trabajo de impresión no se corresponde con el entorno de impresión del cliente (los datos de impresión que se han enviado desde el cliente contienen TBCP).	–	Especifique PSASC como nombre de impresora.
El formato de los datos del trabajo de impresión no coincide con el entorno de impresión del cliente (los datos de impresión enviados desde el cliente están en formato binario).	–	Especifique PSBIN como nombre de impresora lógica para imprimir un archivo binario en el lenguaje PostScript.
Se agotó el papel de impresión.	Compruebe el mensaje de reposición de papel que aparece en el panel de control.	Cargue el papel en la bandeja de papel. Si cambia el tamaño del papel, especifique el tamaño nuevo si es preciso.
El protocolo de transporte seleccionado no se corresponde con el del cliente.	Compruebe el protocolo de transporte seleccionado en el panel de control.	Seleccione el protocolo de transporte que coincida con el del cliente.

Si no se obtiene el resultado de impresión deseado

Causa	Método de verificación	Acción
El lenguaje de impresión especificado no coincide con el de los datos de impresión.	Compruebe el lenguaje de impresión especificado y el de los datos de impresión.	Especifique un lenguaje de impresión que coincida con el de los datos de impresión.

TCP/IP

En esta sección se explican los procedimientos de solución de problemas que pueden surgir y las restricciones al trabajar en un entorno TCP/IP.

Solución de problemas

A continuación se indican las posibles causas, los métodos de verificación y las acciones necesarias.

Cuando se utiliza Windows 2000/Windows XP/Windows Server 2003/ Windows Vista

Cuando hay errores de impresión

Causa	Método de verificación	Acción
No se especificó la dirección IP correcta.	Compruebe si la dirección IP de la máquina es correcta.	Especifique la dirección IP correcta de la máquina.
Si está seleccionado [Spool a memoria] en [Búfer de recepción: LPD], el tamaño de los datos de impresión enviados en una sola petición de impresión sobrepasa el tamaño máximo especificado.	Compruebe el límite máximo del tamaño de datos de recepción en la pantalla táctil de la máquina y luego compárelo con el tamaño de los datos de impresión que se han enviado en una sola petición.	Cuando el tamaño de los datos de impresión sobrepasa el tamaño máximo en un archivo, divida el archivo en fragmentos más pequeños que el límite superior del tamaño de los datos de recepción y vuelva a enviar la petición de impresión.
		Cuando el tamaño de los datos de impresión sobrepasa el tamaño máximo en varios archivos, reduzca el número de archivos que se han de imprimir a la vez.
Se produjo un error durante el proceso de impresión.	Compruebe el mensaje de error en la pantalla táctil.	Apague y encienda la máquina y vuelva a intentar imprimir.
El protocolo de transporte seleccionado no se corresponde con el del cliente.	Compruebe el protocolo de transporte seleccionado en la pantalla táctil.	Seleccione un protocolo de transporte que coincida con el del cliente.
El formato de datos de impresión que la máquina debe procesar no coincide con el formato de datos enviado desde el cliente.	–	Inhabilite la función de salida de Ctrl-D.

Si no se obtiene el resultado de impresión deseado

Causa	Método de verificación	Acción
El lenguaje de impresión especificado no coincide con el de los datos de impresión.	Compruebe el lenguaje de impresión especificado y el de los datos de impresión.	Especifique un lenguaje de impresión que coincida con el de los datos de impresión.
El controlador de impresión que se adjunta con la máquina no se está utilizando (en su lugar se utiliza un controlador de impresión de otro fabricante).	Compruebe si el controlador de impresión que se adjunta con la máquina está seleccionado.	Seleccione el controlador de impresión que se adjunta con la máquina. Si no se detecta el controlador de impresión, instálelo y selecciónelo. Si se utiliza el controlador de impresión de otro fabricante, puede experimentar resultados imprevisibles.

Al utilizar Macintosh OS X

Cuando hay errores de impresión

Causa	Método de verificación	Acción
El puerto LPD no está activado.	Compruebe si está activado el puerto LPD.	Active el puerto si se va a imprimir en una máquina detectada con Bonjour.

Restricciones

En esta sección se explican las restricciones que afectan a TCP/IP.

Opciones de la máquina

- La dirección IP es una dirección única administrada en todo el sistema. Consulte al administrador del sistema cuando configure los parámetros necesarios.
- Puede que también se necesiten las opciones de máscara de subred y puerta de enlace, según el entorno de conexiones de red. Consulte al administrador del sistema cuando configure los parámetros necesarios.
- Cuando está activado un estado de puerto y no hay suficiente memoria, el estado del puerto puede desactivarse automáticamente. En tal caso, desactive todos los puertos sin usar y vuelva a asignar la memoria.
- La asignación de memoria del [Búfer de recepción: LPD] debe configurarse de acuerdo con el entorno operativo. Si la asignación de memoria es demasiado pequeña, puede impedir que se reciban mensajes.

Opciones de cliente

- La dirección IP es una dirección única administrada en todo el sistema. Consulte al administrador del sistema cuando configure los parámetros necesarios.
- Consulte al administrador del servicio de información de la red (NIS) cuando configure los parámetros de red (dirección IP y demás) desde un host en el que se ejecuta NIS.

Cuando la máquina está apagada

Las siguientes acciones tienen lugar cuando la máquina está apagada.

- Cuando está seleccionada la opción [Spool a memoria] en [Búfer de recepción: LPD]:

  Se eliminan todos los datos de impresión de la cola (spool) en la memoria de la máquina, incluidos los que se están imprimiendo. Cuando se encienda la máquina, no contendrá datos de impresión.

  Sin embargo, si la máquina se apaga inmediatamente después de haber recibido una solicitud de impresión, es posible que los datos de impresión aún estén guardados en el cliente. En tal caso, se puede volver a emitir la solicitud de impresión al encender la máquina, y los datos de impresión se imprimirán en la máquina.

- Cuando está seleccionada la opción [Spool a disco duro] en [Búfer de recepción: LPD]:

  Se conservan todos los datos de impresión de la cola (spool) en el disco duro de la máquina, incluidos los que se están imprimiendo. Se puede volver a emitir la solicitud de impresión al encender la máquina, y los datos de impresión se imprimirán en la máquina.

- Cuando está seleccionada la opción [Sin spool] en [Búfer de recepción: LPD]:

  Se eliminan todos los datos de impresión del búfer de recepción, incluidos los que se están imprimiendo. Cuando se encienda la máquina, no contendrá datos de impresión.

  Sin embargo, si la máquina se apaga inmediatamente después de haber recibido una solicitud de impresión, es posible que los datos de impresión aún estén guardados en el cliente. En tal caso, se puede volver a emitir la solicitud de impresión al encender la máquina, y los datos de impresión se imprimirán en la máquina.

Al imprimir

- Cuando está seleccionada la opción [Spool a disco duro] o [Spool a memoria] en [Búfer de recepción: LPD]:

  No se pueden recibir datos de impresión si el tamaño de estos datos supera la capacidad asignada al disco duro o a la memoria.

NOTA: Si los datos de impresión superan la capacidad del búfer de recepción, es posible que el cliente vuelva a transmitir los mismos datos de impresión. En tal caso, detenga el cliente y asegúrese de que este no transmita los datos de impresión.

- Cuando está seleccionada la opción [Sin spool] en [Búfer de recepción: LPD]:

  No se pueden recibir solicitudes de impresión de un cliente si se está procesando la solicitud de impresión recibida de otro cliente.

- Cuando cambia la dirección IP del cliente o el nombre del equipo:

  Si se cambia la dirección IP del cliente o el nombre del equipo, la máquina no puede procesar consultas y cancelar el procesamiento. Apague la máquina, y vuelva a encenderla una vez que se hayan vaciado los datos de impresión del búfer de recepción.

NOTA: La detención de la impresión o la eliminación forzada de datos de impresión en el búfer de recepción de la máquina se pueden llevar a cabo desde el panel de control. Para obtener información, consulte *Estado del trabajo en la página 39*.

EtherTalk

En esta sección se explican los procedimientos de solución de problemas que pueden surgir y las restricciones al trabajar con EtherTalk.

Solución de problemas

A continuación se indican las posibles causas, los métodos de verificación y las acciones necesarias.

Problema	Causa	Acción
Se imprimió un trabajo en una máquina que no era la asignada.	Si hay varias máquinas del mismo nombre conectadas a la red, los nombres de las máquinas se cambian automáticamente en función de la sincronización de puesta de marca de cada máquina. Los trabajos de impresión que se iban a imprimir en una de las máquinas acaban por enviarse a otra máquina.	Cambie los nombres de las máquinas de modo que todos los nombres de máquina de la red sean únicos.
No se puede acceder a la máquina desde un cliente.	El nombre de la máquina, utilizado por el cliente para reconocer la máquina, no puede registrarse si la máquina se enciende cuando no está conectada a la red.	Encienda la máquina después de haberla conectado a la red. Si la máquina está encendida sin estar conectada a la red, apáguela, conéctela a la red y vuelva a encenderla.

Restricciones

En esta sección se explican las restricciones que se aplican al utilizar EtherTalk.

Nombre de la máquina

No puede haber en la red otro nombre igual al de la máquina, el cual es reconocido por el ciente. Si otra máquina que está conectada a la red tiene el mismo nombre, el nombre de la máquina se cambiará automáticamente cuando esta se ponga en marcha.

- Reglas de cambio de nombres

El nombre de la máquina se cambia de la siguiente manera:

- Cuando el nombre de la máquina contiene 31 caracteres o menos

  Se agrega un número al final del nombre de la máquina. Si aún hay otra máquina en la red que tiene el mismo nombre, se aumenta el número.

- Cuando el nombre de la máquina tiene 32 caracteres

  Se sustituye el último carácter del nombre de la máquina por un número. Si aún hay otra máquina en la red que tiene el mismo nombre, se aumenta el número.

Si se accede a [Opciones de protocolos] en la ficha [Propiedades] de Servicios de Internet de CentreWare después de haberse inicializado la máquina con otro nombre, se muestra el nombre anterior de la máquina. No obstante, el nuevo nombre de la máquina se registra en la red y el cliente puede acceder a la máquina utilizando el nuevo nombre. Si se apaga la máquina y se vuelve a encenderla después de haberle cambiado el nombre, la máquina intenta ponerse en marcha con el nombre cambiado de la máquina. A esta altura, si hay otra máquina en la red con el mismo nombre, el nombre de la máquina se modifica de acuerdo con las reglas arriba citadas.

Se recomienda configurar todas las máquinas de la red con nombres exclusivos.

Nombre de zona

El nombre de zona se puede configurar mediante [Opciones de protocolos] en la ficha [Propiedades] de Servicios de Internet de CentreWare. Si el nombre de zona asignado no existe en la red a la que está conectada la máquina, el nombre de zona se cambiará al nombre de zona prefijado. Al configurar el nombre de zona, asegúrese de que este exista en la red a la que está conectada la máquina.

Bonjour

En esta sección se explican las restricciones que afectan a Bonjour.

Restricciones

Entorno operativo de Bonjour

Bonjour puede utilizarse en equipos Macintosh que utilizan Mac OS X 10.2 o posterior utilizando la utilidad de configuración de impresoras o Safari. La función de detección de Bonjour se activa en la misma subred.

Nombre de la máquina

- Si se cambian las opciones de nombre de la máquina o nombre del host, es posible que los trabajos se impriman en una impresora que no es la especificada.
- Si existen varias máquinas con el mismo nombre de máquina o nombre de host conectadas a la red, se agrega automáticamente un número a uno de los nombres para que todos los nombres en la red sean exclusivos.
- Si se cambia el nombre de la máquina o del host, existen ciertas restricciones en cuanto al número y tipo de caracteres que son válidos para el registro del nombre. Por ello se recomienda que no se cambien el nombre de la máquina ni el nombre del host.

Servicios de Internet de CentreWare

En esta sección se explican los procedimientos de solución de problemas que pueden surgir al trabajar con Servicios de Internet de CentreWare.

Solución de problemas

A continuación se indican las posibles causas, los métodos de verificación y las acciones necesarias.

Problema	Método de verificación	Acción
No se puede acceder a los Servicios de Internet de CentreWare.	Compruebe si la máquina está encendida.	Encienda la máquina.
	Imprima la lista de opciones del sistema para comprobar si está activado el puerto de Servicios de Internet de CentreWare.	Active el puerto de Servicios de Internet de CentreWare.
	Compruebe si la dirección de Internet está bien introducida.	Compruebe la dirección de Internet. Si no se puede acceder a los Servicios, especifique la dirección IP para establecer la conexión.
	Compruebe si se utiliza el servidor proxy.	Según el servidor proxy de que se trate, es posible que no pueda establecerse la conexión. Configure el navegador de forma que no intente acceder a la máquina a través de un servidor proxy.
Aparece un mensaje con el texto "por favor, espere".	–	Espere unos minutos, tal como se le indica. Si no ocurre nada, haga clic en el botón [Actualizar]. Si la situación no varía, compruebe si la máquina funciona correctamente.
El botón [Actualizar] no funciona.	Compruebe si está utilizando el sistema operativo y el navegador especificados.	Utilice el sistema operativo y el navegador especificados.
La selección de un menú en el área izquierda no cambia la conexión en el área derecha.		
El contenido de la pantalla está distorsionado.	–	Cambie el tamaño de la ventana del navegador.
La información más reciente no aparece en pantalla.	–	Haga clic en el botón [Actualizar].
A pesar de hacer clic en el botón [Aplicar], los nuevos valores no están reflejados.	Compruebe si el valor que ha introducido es correcto.	Especifique el valor correcto. Si la entrada no es válida, se cambiará automáticamente por un valor situado dentro de los límites.
Al hacer clic en el botón [Aplicar], aparecerán mensajes como "el servidor se ha vuelto ineficaz o no se reconoce la respuesta", o bien "no hay datos".	Compruebe si la ID de usuario y la clave son correctos.	Escriba la ID de usuario y la clave correctas.
		Reinicie la máquina.
No se puede eliminar el trabajo.	–	Espere unos instantes y haga clic en el botón [Actualizar].

Servicios de escaneado

En esta sección se explican los procedimientos de solución de problemas y las restricciones que afectan al trabajo con las funciones de escaneado.

Solución de problemas

A continuación se indican las posibles causas, los métodos de verificación y las acciones necesarias.

Si falla la transmisión de SMB a Windows Server 2003

Causa	Método de verificación	Acción
Los ajustes de los relojes de la máquina y de Windows no coinciden como especifica la firma de SMB.	La transmisión de SMB falla aunque el nombre de usuario y la clave son correctos.	Configure los relojes de la máquina y de Windows de modo que coincidan.

Otros

Problema	Acción
En Windows Server 2003 o Windows XP o Windows Vista, los usuarios que no tengan clave no pueden realizar transferencias de SMB.	Cambie las opciones de acceso a la red como sigue. 1. Inicie Windows y seleccione [Panel de control] > [Herramientas administrativas] > [Directiva de seguridad local]. 2. Seleccione [Configuración de seguridad] > [Directivas locales] > [Opciones de seguridad]. 3. Seleccione [Deshabilitado] para [Cuentas: limitar el uso de cuentas locales con contraseña en blanco sólo para iniciar la consola].
No se puede realizar transferencias de SMB utilizando una ruta de acceso de DFS (\\nombredominio\nombrecompartido).	La especificación de la ruta de acceso a DFS no es compatible. Especifique una ruta con formato UNC (\\nombrehost\nombrecompartido).
En un entorno IPv6 sin servidor DNS, no se pueden transferir datos de escaneado con el servicio Escanear a PC (SMB).	Los datos de escaneado no se pueden transferir si se especifica el servidor de destino mediante el nombre de PC. Para especificar el servidor, se debe utilizar el formato IPv6.

Restricciones

En esta sección se explican las restricciones que se aplican al utilizar las funciones de escaneado.

NOTA: Si desea obtener información sobre el controlador de escaneado de red y la aplicación Visor de buzones 3, consulte el archivo Léame en el CD-ROM de controladores.

Al recuperar un documento de un buzón

- Si está desactivado [Eliminar documento después de recuperarlo], varios clientes podrán acceder al mismo documento. Si está activada la opción [Eliminar documento después de recuperarlo], un solo cliente podrá acceder al documento. Los documentos que guarde o lea un cliente no pueden ser vistos por otros clientes. En cualquier caso, los documentos pueden agregarse a un buzón al cual se tiene acceso.

- Los documentos que se recuperen mediante Servicios de Internet de CentreWare no se pueden eliminar por este mismo medio, cualquiera que sea la configuración de [Eliminar documento después de recuperarlo].

Uso simultáneo de un controlador de escaneado de red y Visor de buzones3

No se puede conectar a la máquina un mismo equipo que utilice simultáneamente un controlador de escaneado de red y el Visor de buzones3.

No más de tres equipos pueden recuperar simultáneamente un documento de la máquina utilizando o bien un controlador de escaneado de red, o bien el Visor de buzones3.

Al sondear desde otra máquina de fax

Un documento escaneado no se transmite cuando se sondea la máquina desde otra máquina de fax.

Uso de archivos TIFF

Los archivos TIFF creados a través de una aplicación de servidor de Escaneado de red o el Visor de buzones3 se comprimen con las técnicas de compresión MMR, MH o JBIG. Para abrir los archivos TIFF se precisa software que sea compatible con estos métodos de compresión.

NOTA: El Visor de buzones3 no puede crear archivos TIFF con el método de compresión JBIG.

Límite de capacidad de escritura

La capacidad máxima de escritura para una sola página es de 297 × 432 mm. El tamaño estándar más grande es A3 u 11 × 17 pulgadas.

Número de páginas de documentos guardados (buzón)

El número máximo de páginas de un documento que se pueden guardar en un buzón en una sola operación de escritura es 999 páginas. El número máximo también cambia en función del tamaño del documento y la resolución.

Acceso a la red en un entorno de SMB

- En Windows 2000, Windows XP, Windows Server 2003 y Windows Vista, si el número de recursos compartidos (excluyendo a las carpetas compartidas), tales como impresoras, es 256 o más, los recursos compartidos se muestran en la lista de recursos compartidos.
- La lista de nombres de grupos de trabajo, nombres de servidor, nombres compartidos y otros de la red no se muestra en orden alfabético.

Servicios de e-mail

En esta sección se explica cómo se debe proceder ante un problema con las funciones Impresión de e-mail, Servicio de notificación de e-mail, Fax de Internet o Escanear a e-mail.

Solución de problemas

A continuación se indican las posibles causas, los métodos de verificación y las acciones necesarias.

Problema	Método de verificación	Acción
No se recibe correo electrónico. (Impresión de e-mail, Fax de Internet)	Compruebe si está configurada la dirección de e-mail de la máquina.	Configure la dirección de correo electrónico de la máquina.
	Compruebe si está activado [Recepción de e-mail].	Active [Recibir e-mail].
	Compruebe si está correctamente configurada la dirección IP del servidor SMTP o la dirección IP del servidor POP3.	Configure la dirección IP del servidor SMTP o la dirección IP del servidor POP3.
	Compruebe si están correctamente configurados el nombre de conexión y la clave del servidor POP3.	Configure el nombre de conexión o la clave del servidor POP3.
	Utilice Servicios de Internet de CentreWare para comprobar si está seleccionado [Nombres de dominios rechazados] en [Filtrado de dominios] y si su dominio está incluido en la lista de nombres de dominio rechazados.	Establezca la opción [Filtrado de dominios] con el valor [No]. O borre el nombre de su dominio de la lista de dominios rechazados.
	Compruebe si el servidor SMTP o POP3 funciona correctamente.	Compruebe el servidor SMTP o POP3.

Problema	Método de verificación	Acción
No se puede enviar correo electrónico. (Servicio de notificación de e-mail, Fax de Internet, Escanear a e-mail)	Compruebe si está configurada la dirección de e-mail de la máquina.	Configure la dirección de correo electrónico de la máquina.
	Compruebe si [Servicio de notificación de e-mail] está activado.	Active [Servicio de notificación de e-mail].
	Compruebe si está activado [Envío de e-mail].	Active [Envío de e-mail].
	Compruebe si está correctamente configurada la dirección IP del servidor SMTP o la dirección IP del servidor POP3.	Configure la dirección IP del servidor SMTP o la dirección IP del servidor POP3.
	Utilice Servicios de Internet de CentreWare para comprobar si las opciones del Servicio de notificación de e-mail están bien definidas.	Configure las opciones del Servicio de notificación de e-mail.
	Utilice Servicios de Internet de CentreWare para comprobar si las direcciones de e-mail del destinatario están bien definidas.	Establezca las direcciones de correo electrónico del destinatario.
	Compruebe si el servidor SMTP o POP3 funciona correctamente.	Compruebe el servidor SMTP o POP3.

Conexión a Internet/intranet

En esta sección se explican los procedimientos de solución de problemas y las restricciones que afectan al uso de conexiones Internet e intranet.

Solución de problemas

A continuación se indican los posibles problemas y las acciones a llevar a cabo.

Si no se puede conectar a Internet o una intranet

Problema	Acción
El servicio de autenticación en un servidor remoto no es compatible con la máquina.	La máquina solo admite una autenticación básica. No es compatible con NTLM/digest. Cambie a la autenticación con SSL según las exigencias en materia de seguridad.
El servicio de cooperación remota y las opciones del modelo de máquina no se corresponden.	Si se van a utilizar servicios remotos, adquiera el producto, modelo u opciones que corresponda, según haga falta.
La dirección IP no está bien configurada.	Cambie la configuración de la dirección IP. Si la dirección IP no está correctamente configurada, indique una dirección IP fija o utilice DHCP o Autonet para asignar una dirección IP.

Problema	Acción
La dirección de puerta de enlace IP no está bien configurada.	Introduzca la dirección de la puerta de enlace IP correcta si hay conexión a un servidor proxy o un servidor de web a través de una puerta de enlace IP.
La máscara de subred no está bien configurada.	Introduzca la máscara de subred correcta que corresponda al entorno operativo.
La dirección del servidor DNS no está bien configurada.	Compruebe la dirección del servidor DNS.
No puede resolverse la dirección del servidor DNS.	Configure el servidor DNS para resolver direcciones. • Si se utiliza un servidor proxy: introduzca la dirección del servidor DNS para resolver la dirección del servidor proxy. • Si no se utiliza un servidor proxy: introduzca la dirección del servidor DNS para resolver las direcciones de los destinatarios.
La opción de direcciones para omitir el servidor proxy es incorrecta.	Compruebe si solo se especifica la dirección mediante la cual se omite el proxy. Si se accede al servidor utilizando una dirección IP directa mientras se especifica una dirección para omitir el proxy en formato FQDN, el servidor registrado no se convierte en objeto excluido. Por lo tanto, se puede utilizar una dirección IP como dirección para omitir el proxy. De igual manera, si se accede al servidor utilizando el formato FQDN mientras se especifica una dirección IP directa como dirección para omitir el proxy, el servidor registrado no se convierte en objeto excluido. Por lo tanto, se puede utilizar un formato FDQN como dirección para omitir el proxy.
El servidor conectado o el servidor proxy está fuera de servicio.	Compruebe que el servidor o el servidor proxy al que desea conectarse funciona normalmente.
La red se desactiva o está desconectada.	Compruebe las conexiones de los cables de red. Se recomienda utilizar un entorno de árbol de expansión para construir un entorno que sea resistente a las interrupciones de la red.
No hay comunicación debido a la carga en la aplicación del servidor.	Espere un poco y vuelva a intentarlo.
Se produjo un error, pero no apareció ningún mensaje en el panel de control.	No se muestra ningún mensaje en el panel de control, ni siquiera cuando el error se produce durante la ejecución de procesos en segundo plano. Muestre la pantalla [Estado del trabajo] o imprima un informe del historial de trabajos y repase los resultados.

Problema	Acción
No hay conexión debido a restricciones de acceso por parte del servidor proxy, el cortafuegos o el servidor web.	Compruebe si está seleccionada alguna de las siguientes restricciones de acceso. • Restricciones de dirección (puerto) • Restricciones de uso de SSL • Restricciones de acceso por usuarios (incluidos privilegios de acceso) • Bloqueo de contenido • Restricciones de esquema (por ejemplo, desactivación de HTTP) • Restricciones del tamaño de los datos de transferencia • Restricciones del método empleado (por ejemplo, desactivación de POST) • Restricciones de cabeceras de HTTP (por ejemplo, navegadores específicos) • Restricciones de tiempo (por ejemplo, acceso limitado por la hora)
No hay certificado registrado para utilizar el servicio iFlow.	El servicio iFlow no se puede usar sin autenticación por certificado. Obtenga un certificado para la máquina en cuestión y registre el certificado en la máquina.

Si no se puede conectar a un servidor web

Problema	Acción
Las opciones no son para utilizar el servidor proxy.	En un entorno proxy, no se puede conectar el servidor web sin las opciones de servidor proxy. Configure las opciones para utilizar el servidor proxy.
Las opciones son para usar un servidor proxy en un entorno sin proxy.	Para aquellos entornos en los que la conexión mediante proxy no es necesaria, por ejemplo la conexión a una intranet, las opciones no deben configurarse para utilizar un servidor proxy.
La dirección del servidor proxy no está bien configurada.	Al configurar un servidor proxy, no se puede conectar el servidor web si la dirección del servidor proxy no está correctamente definida. Introduzca la dirección correcta del servidor proxy.
El nombre de usuario o la clave no se introducen correctamente cuando está configurada la autenticación de servidor proxy.	Registre el nombre de usuario y la clave en la máquina para que el servidor proxy tenga acceso a la conexión.

Restricciones

En esta sección se explican las restricciones que se aplican al utilizar conexiones a Internet o una intranet.

Conexiones a Internet/intranet

La conexión a Internet o a una intranet depende de varios factores de configuración, entre ellos los tipos de servidor web de destino, aplicación de servidor empleada, servidor proxy y cortafuegos.

Al conectarse a Internet o a una intranet utilizando un software de aplicación de servidor, un proxy o un cortafuegos de terceros, deben cumplirse las condiciones siguientes.

- Sistema operativo Windows 2000, Windows XP, Windows Server 2003 o Windows Vista
- Cumplimiento de las siguientes condiciones:
  - RFC2616: Protocolo de transferencia de hipertexto HTTP/1.1(conexiones normales, conexiones SSL, autenticación de proxy)
  - RFC2617: Autenticación HTTP: Basic y Digest Access Authentication (sólo autenticación básica; las demás no tienen soporte)
  - RFC2817: actualización a TLS dentro de HTTP/1.1
  - RFC2818: HTTP sobre TLS
- Compatibilidad con esquemas HTTP/HTTPS y con método GET/CONNECT/HOST

Direcciones IPv6

Restricciones

En esta sección se explican las restricciones de la conexión de red al utilizar direcciones IPv6.

Servicios de Internet de CentreWare

- Cuando está activado SSL, si se introduce “http://[dirección IPv6]” en un navegador web, no se redirecciona a “https://[dirección IPv6]”. Introduzca directamente “https://[dirección IPv6]”.

Impresión

- Los siguientes sistemas operativos admiten la impresión IPv6.
  - Windows Vista
  - Mac OS excepto Mac OS X 10.4 y anteriores
  - Linux con CUPS que admita IPv6
- El protocolo WINS no admite la comunicación IPv6.
- En una red IPv6 sin servidor DNS, la máquina no puede conectarse con Windows Vista por SMB.
- NetWare no admite la comunicación IPv6. Para NetWare, utilice IPv4.
- Bonjour no admite la comunicación IPv6. Para Bonjour, utilice IPv4.

Escaneado

- Cuando la máquina tiene activado IPv6 y desactivado IPv4, no está disponible la función Examinar del servicio Escanear a PC (SMB).
- En las redes IPv6 sin servidor DNS, no es posible transferir archivos a través de Escanear a PC si se especifica el servidor de destino con el nombre del PC. Es preciso indicar la dirección IPv6.

Discovery

- En UPnP no es posible realizar búsquedas en dispositivos IPv6. Utilice la función de detección WSD para buscar en dispositivos IPv6.

Autenticación

- En una red IPv6 sin servidor DNS, la autenticación SMB no puede realizarse si se especifica el servidor de destino con el nombre del PC. Es preciso indicar la dirección IPv6.

Conexión a aplicaciones externas (Servicios personalizados)

- Las aplicaciones externas, como DocuShare, no se pueden especificar en el formato de direcciones IPv6. La máquina sólo admite el formato de nombre de dominio o el formato de IPv4 para acceder a aplicaciones externas. En el entorno IPv6, utilice el servidor DNS y especifique las aplicaciones con formato de nombre de dominio.

Códigos de error

Cuando surge un error, en la pantalla táctil aparece un mensaje que informa del modo de eliminarlo.

Algunos errores indican operaciones de mantenimiento que puede realizar el usuario, mientras que otros requieren la atención del administrador del sistema. En la siguiente tabla se muestran algunos de los códigos de error y las acciones correctoras correspondientes. Pueden aparecer en la cola de impresión o la lista de errores, disponibles en el modo Estado de la máquina.

Código	Descripción y solución
002-500	Se produjo un error durante el procesamiento de escaneado. Vuelva a realizar el escaneado o compruebe las restricciones de Contabilidad estándar de Xerox. Si persiste el problema, póngase en contacto con el Centro de Asistencia de Xerox.
002-770	No se pudo procesar la plantilla de trabajo por falta de espacio en el disco duro. Elimine datos innecesarios del disco duro.
003-750	No se guardó ningún documento con la función Creación de folletos a 2 caras. Compruebe la configuración de la función Creación de folletos a 2 caras.
003-751	El área de documento especificada es demasiado pequeña. Seleccione una resolución mayor o un área de escaneado más amplia.
003-752	Se seleccionó una resolución demasiado alta para escanear documentos de distintos tamaños a través del alimentador de documentos. Seleccione una resolución inferior a 600 ppp y vuelva a escanear.
003-753	Se seleccionó una resolución demasiado alta para escanear documentos de distintos tamaños a través del alimentador de documentos. Seleccione una resolución de 200 ppp y vuelva a escanear.
003-754 003-755	Se produjo un error en el escáner de documentos. Vuelva a colocar el documento y escanéelo de nuevo.
003-756	Las páginas del documento están vacías. Coloque el documento de forma apropiada.
003-757	No se pudo procesar el trabajo de escaneado con la resolución especificada por falta de memoria. Seleccione una resolución inferior a 400 ppp.
003-760	Hay seleccionadas opciones de escaneado incompatibles. Compruebe las opciones seleccionadas.
003-761	El tamaño de papel de la bandeja seleccionada por la función de cambio automático de bandeja es distinto del tamaño elegido en la selección de bandeja. Cambie el tamaño de papel de la bandeja o la opción de prioridad de tipo de papel.
003-764	La máquina no puede ejecutar la [Superposición de formulario] porque el documento escaneado sólo tiene una página. Asegúrese de que el documento tenga al menos dos páginas: una con una imagen de formulario (que debe ser la primera página) y otra página a la que se superpondrá la imagen formulario.
003-780	Falló la compresión de los datos escaneados. Reduzca la resolución o el porcentaje de reducción/ampliación para reducir el tamaño de los datos, o divida el documento en partes más pequeñas.

Código	Descripción y solución
003-795	El porcentaje de reducción/ampliación supera los límites de configuración cuando se amplía o reduce el documento escaneado al tamaño de papel especificado. Introduzca de forma directa el porcentaje de reducción/ampliación, o cambie el tamaño de papel.
003-981	El grapado de documentos de varios tamaños sólo está disponible para documentos con la misma anchura. Cancele la función de grapado o configure los documentos con la misma anchura.
005-210 005-274 005-275 005-280 005-283 005-284 005-285 005-286	Surgió un problema con el alimentador de documentos. Póngase en contacto con el Centro de Asistencia de Xerox.
005-500	Surgió un problema con el alimentador de documentos. Póngase en contacto con el Centro de Asistencia de Xerox.

Código	Descripción y solución
012-210 012-211 012-212 012-213 012-221 012-223 012-224 012-225 012-226 012-227 012-228 012-229 012-230 012-231 012-232 012-233 012-234 012-243 012-246 012-247 012-249 012-259 012-260 012-263 012-264 012-265 012-266 012-268 012-269 012-280 012-282 012-283 012-284 012-285 012-291 012-293 012-295 012-295 012-296	Error de funcionamiento de la acabadora. Apague la máquina y vuelva encenderla. Si persiste el problema, póngase en contacto con el Centro de Asistencia de Xerox.
012-500	Se produjo un error durante la escritura de datos en la memoria ROM de la acabadora. O bien, se borraron los datos de la ROM y la máquina no puede proceder correctamente. Póngase en contacto con el Centro de Asistencia de Xerox.
013-210 013-211 013-212 013-213 013-220	Error de funcionamiento de la acabadora. Apague la máquina y vuelva encenderla. Si persiste el problema, póngase en contacto con el Centro de Asistencia de Xerox.

Código	Descripción y solución
016-210 016-211 016-212 016-213 016-214 016-215 016-216 016-217 016-218 016-219 016-220 016-221 016-222 016-223 016-224 016-225 016-226 016-227 016-228 016-229 016-230 016-231 016-232 016-240	Se produjo un error en el software. Apague la máquina y vuelva encenderla. Si persiste el problema, póngase en contacto con el Centro de Asistencia de Xerox.
016-324	Se han sobrescrito los datos del disco duro. Espere a que termine el procesamiento. Para cancelar el proceso, apague la máquina y vuelva encenderla.
016-400	Se produjo un error de autenticación 802.1x. O bien el nombre de usuario o la clave configurados en la máquina no son correctos, o hay un problema en la configuración del servidor de autenticación.
016-401	El servidor de autenticación no admite el método de autenticación 802.1x seleccionado en la máquina. Cambie el método de autenticación 802.1x en el panel de control.
016-402	Se produjo un error de tiempo de espera de conexión entre la máquina y el servidor de autenticación 802.1x. Compruebe la conexión entre la máquina y el servidor de autenticación.
016-403	Se produjo un error de certificados de autenticación 802.1x. El certificado raíz del certificado del servidor de autenticación no está almacenado en la máquina o no es válido. Importe un certificado raíz válido a la máquina. O bien, establezca la [Verificación del certificado del servidor] como [Desactivada].
016-404	Se produjo un error de autenticación 802.1x. Vuelva a intentarlo. Si persiste el problema, póngase en contacto con el Centro de Asistencia de Xerox.
016-450	El nombre de host de SMB ya existe. Cambie el nombre de host.
016-453	Se produjo un error de DNS dinámica. El nombre de host y la dirección IPv6 no se actualizaron. Compruebe si la dirección del servidor DNS está bien configurada en la máquina. Compruebe también si el servidor DNS permite la actualización dinámica de direcciones IPv6.
016-454	No se puede recuperar la dirección IP del servidor DNS. Compruebe la configuración de DNS y las opciones de recuperación de direcciones IP.

Código	Descripción y solución
016-455	Se superó el tiempo de espera para conectarse con el servidor SNTP. Compruebe la conexión de los cables de red y la dirección IP del servidor SNTP.
016-456	Se recibió un mensaje del servidor SNTP que indica que no estaba sincronizado con la fuente de hora estándar. Compruebe las opciones del servidor SNTP.
016-500 016-501 016-502	Se produjo un error durante el procesamiento de escritura de datos. Póngase en contacto con el Centro de Asistencia de Xerox.
016-503	No se pudo resolver el nombre del servidor SMTP al enviar el mensaje de correo electrónico. Compruebe que el servidor SMTP esté configurado correctamente a través de los Servicios de Internet de CentreWare. Compruebe también que el servidor DNS está bien configurado.
016-504	No se pudo resolver el nombre del servidor POP3 al enviar el mensaje de correo electrónico. Compruebe que el servidor POP3 esté configurado correctamente a través de los Servicios de Internet de CentreWare. Compruebe también que el servidor DNS está bien configurado.
016-505	No se puede iniciar la sesión en el servidor POP3 al enviar e-mail. Compruebe la correcta configuración del nombre de usuario y la clave utilizados para el servidor POP3 a través de los Servicios de Internet de CentreWare.
016-513	Se produjo un error de tiempo de espera de conexión con el servidor SMTP. El servidor SMTP o la red están sobrecargados. Espere un poco y vuelva a intentarlo.
016-514	Se produjo un error de XPS. Utilice un controlador de impresión en el visualizador de XPS para enviar un trabajo de impresión.
016-515	No hay suficiente espacio en la memoria para datos XPS. Cambie el modo de impresión por un modo de procesamiento superior. Si el problema continúa, agregue memoria. Si aún persiste el problema, utilice un controlador de impresión en el visualizador de XPS para enviar los trabajos de impresión.
016-516	Se produjo un error de ficha de impresión de XPS. Compruebe si realizó los pasos de impresión adecuados de la aplicación. Si el problema continúa, póngase en contacto con el proveedor de la aplicación.
016-518	Se produjo un error de PostScript. Desactive la función de creación de folletos o de marca de agua.
016-519	El volumen de impresión llegó al límite. Si es necesario, cambie el límite del volumen de impresión.
016-522	Se produjo un error de autenticación SSL en el servidor LDAP. No se pudo adquirir un certificado de cliente SSL. El servidor LDAP necesita un certificado de cliente SSL. Configure el certificado de cliente SSL en la máquina.
016-523	Se produjo un error de autenticación SSL en el servidor LDAP. El certificado SSL del servidor LDAP no es de confianza. Registre el certificado raíz del certificado SSL del servidor LDAP en la máquina.
016-524	Se produjo un error de autenticación SSL en el servidor LDAP. Se acerca la fecha de vencimiento del certificado de servidor. Cámbiese a un certificado SSL de servidor LDAP, o defina [LDAP: Comunicación SSL/TLS] como [Desactivada], en [Opciones de SSL/TLS], para evitar el error.

Código	Descripción y solución
016-525	Se produjo un error de autenticación SSL en el servidor LDAP. El certificado de servidor está vencido. Cámbiese a un certificado SSL de servidor LDAP, o defina [LDAP: Comunicación SSL/TLS] como [Desactivada], en [Opciones de SSL/TLS], para evitar el error.
016-526	Se produjo un error de autenticación SSL en el servidor LDAP. El nombre de servidor definido en la máquina no coincide con los datos del certificado. Configure la dirección de servidor LDAP correcta en la máquina y en el certificado. O bien, en [Opciones de SSL/TLS], defina [LDAP: Comunicación SSL/TLS] como [Desactivada] para evitar el error.
016-527	Se produjo un error de autenticación SSL en el servidor LDAP. Es un error originado por el software. Póngase en contacto con el Centro de Asistencia de Xerox.
016-529	Se produjo un error de tiempo de espera al conectarse con el servidor de descarga remota. Compruebe si el servidor de descarga remota funciona y está bien instalado en la red.
016-533	Se produjo un error de protocolo de autenticación del servidor Kerberos. La hora marcada por los relojes de la máquina y del servidor Kerberos difieren en más del valor del sesgo del reloj del servidor Kerberos. Compruebe que los relojes de la máquina y del servidor Kerberos marquen la hora correcta.
016-534	Se produjo un error de protocolo de autenticación del servidor Kerberos. O el nombre de territorio asignado a la máquina no existe en el servidor Kerberos, o la dirección de éste no está bien configurada en la máquina. Si la máquina se va a conectar a Windows 2000 o Windows 2003 Server, asegúrese de que el nombre del territorio esté en mayúscula.
016-535	El servidor de descarga remota no contiene el archivo especificado. Compruebe el nombre del archivo.
016-536	El nombre de host del servidor de descarga remota no se pudo resolver en el servidor DNS. Compruebe si la máquina está conectada al servidor DNS y si el servidor de descarga remota está registrado en el servidor DNS.
016-537	Se produjo un error de tiempo de espera al conectarse con el servidor de descarga remota. Compruebe el estado del puerto del servidor de descarga remota.
016-538	Se produjo un error de escritura de información al descargar datos del servidor de descarga remota. Elimine datos innecesarios del disco duro, o sustitúyalo.
016-539	Se produjo un error de protocolo de autenticación del servidor Kerberos. Es un problema originado por el software. Póngase en contacto con el Centro de Asistencia de Xerox.
016-543	El territorio o dominio especificado podría haberse suprimido en el agente de autenticación. Actualice la lista de territorios de la máquina, o vuelva a registrar el nombre de dominio en el agente de autenticación.
016-545	Se produjo un desajuste de reloj entre el agente de autenticación y Active Directory. Ajuste la hora de los equipos. Si el PC donde se encuentra el agente de autenticación tiene la hora de Windows desactivada, actívela. Para obtener más información, consulte el manual provisto con el agente de autenticación.
016-546	Un usuario general intentó obtener los datos de otro usuario. Póngase en contacto con el Centro de Asistencia de Xerox.

Código	Descripción y solución
016-548	La máquina no está registrada en el agente de autenticación. Registre la máquina en el agente de autenticación. Para obtener información, consulte el manual provisto con el agente de autenticación.
016-553	La interfaz instalada en la máquina no admite la versión actual del agente de autenticación. Actualice el agente de autenticación. Antes de realizar la actualización, asegúrese de que la interfaz de la máquina admite la versión actualizada del agente de autenticación.
016-554	Se produjo un error de agente de autenticación. El nombre y la clave de conexión para obtener información de usuarios del dominio no es correcta. Introduzca el nombre de conexión y la clave correctos.
016-555	Se produjo un error de tiempo de espera cuando el agente de autenticación intentaba conectarse con la base de datos o con Active Directory. Compruebe si el agente de autenticación puede estar conectado con la base de datos o con Active Directory. Para obtener más información, consulte el manual provisto con el agente de autenticación.
016-556	Se produjo un error de tiempo de espera porque la base de datos conectada al agente de autenticación estaba sobrecargada. Espere un poco y vuelva a intentarlo. Si el problema continúa, compruebe el estado del agente de autenticación. Para obtener más información, consulte el manual provisto con el agente de autenticación.
016-557	Se produjo un error en el agente de autenticación. Compruebe el estado del agente de autenticación. Para obtener información, consulte el manual provisto con el agente de autenticación.
016-558	La máquina recibió un error inesperado del agente de autenticación. Póngase en contacto con el Centro de Asistencia de Xerox.
016-559	Se produjo un error de parámetros del servidor de descarga remota. Compruebe si los parámetros utilizados para acceder al servidor de descarga remota están bien configurados.
016-560	Se produjo un error de comunicación entre el agente de autenticación y la máquina. Compruebe la conexión de los cables de red y los parámetros del agente de autenticación. A continuación, imprima un informe de configuración; si hay una dirección DNS “Nombre del servidor/Dirección IP”, compruebe si el servidor DNS está funcionando.
016-562	La base de datos para usuarios temporales de Active Directory o el agente de autenticación guarda varias entradas con la misma información de tarjetas con circuito integrado. Modifique las entradas para que la información de usuarios temporales no esté duplicada en la base de datos.
016-564	Se produjo un error de autenticación del servidor de descarga remota. Compruebe el nombre y la clave de conexión para acceder al servidor de descarga remota. Si el problema persiste, póngase en contacto con el Centro de Asistencia de Xerox.
016-569	Se produjo un error en el agente de autenticación. Póngase en contacto con el Centro de Asistencia de Xerox.
016-570	El espacio de memoria de la ficha de trabajo no es suficiente. Aumente el espacio de memoria en el modo de administración del sistema, reinicie la máquina y luego envíe un trabajo.
016-571	La ficha de trabajo contiene valores incorrectos. Corrija los valores y envíe un trabajo.

Código	Descripción y solución
016-572	El tipo, tamaño, peso o color del papel especificado en la ficha de trabajo no es compatible con la máquina.
016-573	La máquina no pudo analizar la sintaxis en la ficha de trabajo. Compruebe que la aplicación que ha generado la ficha de trabajo está instalada y funciona correctamente. También compruebe que la versión de la aplicación es compatible con la máquina.
016-574	La máquina no consiguió transferir información por FTP a través del servicio Escanear a PC, porque no se pudo resolver el nombre de servidor o de host del servidor FTP. Compruebe la conexión con el servidor DNS. Compruebe si el nombre del servidor FTP está bien registrado en el servidor DNS.
016-575	La máquina no consiguió transferir información por FTP a través del servicio Escanear a PC, porque la dirección del servidor DNS no está registrada. Especifique la dirección correcta del servidor DNS. O bien, especifique el servidor FTP de destino con su dirección IP.
016-576	La máquina no consiguió transferir información por FTP a través del servicio Escanear a PC, porque no se pudo conectar al servidor FTP. Para asegurarse de que tanto el servidor FTP de destino como la máquina están disponibles para la comunicación de red, compruebe lo siguiente: • La dirección IP del servidor debe estar bien configurada. • Los cables de la red deben estar bien conectados.
016-577	No se consiguió conectar con el servicio FTP del servidor de destino. Realice una de las acciones siguientes: • Compruebe si el servicio FTP del servidor está activado. • Compruebe si el número de puerto FTP del servidor está bien configurado en la máquina.
016-578	La máquina no consiguió transferir información por FTP a través del servicio Escanear a PC, porque no se pudo iniciar la sesión en el servidor FTP. Compruebe si son correctos el nombre de conexión (nombre de usuario) y la clave.
016-579	La máquina no consiguió transferir información por FTP a través del servicio Escanear a PC, porque no se pudo guardar la imagen escaneada en el servidor FTP tras la conexión. Compruebe si la ubicación de almacenamiento del servidor FTP es correcta.
016-580	La máquina no consiguió transferir información por FTP a través del servicio Escanear a PC, porque no se pudo recuperar el nombre de archivo o de carpeta en el servidor FTP tras la conexión. Compruebe los derechos de acceso al servidor FTP.
016-581	La máquina no consiguió transferir información por FTP a través del servicio Escanear a PC, porque el sufijo del nombre de archivo o de carpeta excedía los límites tras la conexión. Cambie el nombre de archivo o la carpeta de destino en el servidor FTP. O bien, mueva o elimine archivos de la carpeta de destino.
016-582	La máquina no consiguió transferir información por FTP a través del servicio Escanear a PC, porque no se pudo crear el archivo en el servidor FTP tras la conexión. Realice una de las acciones siguientes: • Compruebe si se puede utilizar el nombre de archivo especificado en la ubicación de almacenamiento. • Compruebe si hay suficiente espacio disponible en la ubicación de almacenamiento.

Código	Descripción y solución
016-583	La máquina no consiguió transferir información por FTP a través del servicio Escanear a PC, porque no se pudo crear la carpeta de bloqueo (LOCK) en el servidor FTP tras la conexión. Realice una de las acciones siguientes: • Si ya existe un directorio de bloqueo (.LCK) en el destino de reenvío, elimínelo manualmente antes de volver a procesar el trabajo. • Compruebe si se puede utilizar el nombre de carpeta especificado en la ubicación de almacenamiento. • Compruebe si ya existe ese nombre de carpeta en la ubicación de almacenamiento. • Compruebe si hay suficiente espacio disponible en la ubicación de almacenamiento.
016-584	La máquina no consiguió transferir información por FTP a través del servicio Escanear a PC, porque no se pudo crear la carpeta en el servidor FTP tras la conexión. Realice una de las acciones siguientes: • Compruebe si se puede utilizar el nombre de carpeta especificado en la ubicación de almacenamiento. • Compruebe si ya existe ese nombre de carpeta en la ubicación de almacenamiento. • Compruebe si hay suficiente espacio disponible en la ubicación de almacenamiento.
016-585	La máquina no consiguió transferir información por FTP a través del servicio Escanear a PC, porque no se pudo eliminar el archivo en el servidor FTP tras la conexión. Compruebe los derechos de acceso al servidor FTP.
016-586	La máquina no consiguió transferir información por FTP a través del servicio Escanear a PC, porque no se pudo eliminar la carpeta de bloqueo (LOCK) en el servidor FTP tras la conexión. Realice una de las acciones siguientes: • Compruebe los derechos de acceso al servidor FTP. • Si ya existe un directorio de bloqueo (.LCK) en el destino de reenvío, elimínelo manualmente antes de volver a procesar el trabajo.
016-587	La máquina no consiguió transferir información por FTP a través del servicio Escanear a PC, porque no se pudo eliminar la carpeta en el servidor FTP tras la conexión. Compruebe los derechos de acceso al servidor FTP.
016-588	La máquina no consiguió transferir información por FTP a través del servicio Escanear a PC, porque los datos no se pudieron grabar en el servidor FTP tras la conexión. Compruebe si hay suficiente espacio disponible en la ubicación de almacenamiento.
016-589	La máquina no consiguió transferir información por FTP a través del servicio Escanear a PC, porque los datos no se pudieron cargar del servidor FTP tras la conexión. Compruebe los derechos de acceso al servidor FTP.
016-590	La máquina no consiguió transferir información por FTP a través del servicio Escanear a PC, porque no se pudo guardar el archivo en el servidor FTP; puede que [Conflicto de nombre de archivo] tenga configurado [No guardar]. Cambie el valor de [Conflicto de nombre de archivo] por otro que no sea [No guardar].

Código	Descripción y solución
016-591	La máquina no consiguió transferir información por FTP a través del servicio Escanear a PC, porque la norma para archivar no era válida. Si [Conflicto de nombre de archivo] tiene el valor [Cambiar nombre de archivo nuevo], asegúrese de que el formato de archivo no sea de Varias páginas.
016-592	La máquina no consiguió transferir información por FTP a través del servicio Escanear a PC, porque no se pudo acceder al archivo NEXTNAME.DAT tras conectarse al servidor FTP. Si [Conflicto de nombre de archivo] tiene el valor [Cambiar nombre de archivo nuevo], compruebe si el archivo NEXTNAME.DAT es correcto.
016-593	La máquina no consiguió transferir información por FTP a través del servicio Escanear a PC, porque se produjo un error tras conectarse al servidor FTP. Vuelva a intentarlo. Si el problema persiste, póngase en contacto con el Centro de Asistencia de Xerox.
016-594 016-595 016-596	La máquina no consiguió transferir información por FTP a través del servicio Escanear a PC, porque se produjo un error de red. Vuelva a intentarlo. Si el problema persiste, póngase en contacto con el Centro de Asistencia de Xerox.
016-597	Se canceló la transferencia de archivos por FTP a través del servicio Escanear a PC, porque ya existía un nombre idéntico de archivo o de carpeta en el servidor FTP. Asegúrese de que no acceden distintas máquinas a la misma carpeta del servidor, y vuelva a intentarlo. Si el problema persiste, póngase en contacto con el Centro de Asistencia de Xerox.
016-598 016-599	El tamaño de un e-mail en el trabajo de e-mail ha excedido el valor especificado en [Tamaño máximo de datos por e-mail]. Realice una de las acciones siguientes: 1. Reduzca la resolución de escaneado del trabajo de e-mail. 2. Reduzca la ampliación de imagen del trabajo de e-mail. 3. Aumente el valor de [Tamaño máximo de datos por e-mail].
016-700	El trabajo se interrumpió porque el número de dígitos de la clave de Impresión protegida o Impresión de cobro establecida en el controlador de impresión era inferior al valor especificado en la máquina, en [Longitud clave mín. trabajo guardado]. En el controlador de impresión, establezca una clave de longitud igual o mayor que el valor indicado en [Longitud clave mín. trabajo guardado].
016-701	Se produjo un error debido a la falta de memoria para el descomponedor de PCL. Reduzca la resolución si es posible.
016-702	Se produjo un error de descompresión de páginas. La máquina no pudo descomprimir ninguna página porque no hay suficiente espacio en el búfer. Cambie el parámetro [Modo de impresión] a [Alta velocidad], o agregue memoria para aumentar el tamaño del búfer de páginas.
016-703	Se recibió un mensaje de e-mail para un número de buzón no registrado o no válido. Al enviar un fax o fax de Internet: • Póngase en contacto con el Centro de Asistencia de Xerox. Al recibir un mensaje de e-mail, fax o fax de Internet: • Registre el buzón con el número especificado. • Envíe el mensaje a un buzón válido. • Si persiste el problema, póngase en contacto con el Centro de Asistencia de Xerox.

Código	Descripción y solución
016-704	El espacio del disco duro se está agotado porque los buzones están llenos. Elimine documentos innecesarios de los buzones.
016-705	Los datos de Impresión protegida, Guardar en buzón e Impresión de cobro, o bien los datos escaneados en la máquina, no se almacenaron en el buzón. A continuación se indican los posibles motivos: • El kit opcional no está instalado en la máquina. • El controlador de impresión no es el correspondiente a la máquina. Si persiste el problema, póngase en contacto con el Centro de Asistencia de Xerox.
016-706	Se agotó el espacio del disco duro porque se alcanzó el número máximo de usuarios de Impresión protegida. Elimine de la máquina los trabajos de Impresión protegida innecesarios.
016-707	La función de impresión de Juego de muestra no está disponible por un error de funcionamiento del disco duro. Póngase en contacto con el Centro de Asistencia de Xerox.
016-708	No se puede agregar la anotación porque no hay espacio suficiente disponible en el disco duro. Elimine documentos innecesarios del disco duro.
016-710	No se pudo ejecutar el trabajo de Impresión diferida. Realice una de las acciones siguientes: • Elimine datos innecesarios del disco duro para aumentar el espacio libre. • Reinicie la configuración de Guardar en buzón y de Impresión de muestra. • Reduzca el número de trabajos de Impresión diferida a menos de 100.
016-711	Remítase a 016-985.
016-712	Remítase a 003-751.
016-713	La clave de buzón introducida no es correcta. Introduzca la clave adecuada.
016-714	El buzón especificado no existe. Cree un buzón nuevo o especifique un buzón existente.
016-716	No pudo enviarse a la cola un archivo TIFF porque su tamaño es superior al espacio restante en el disco. Aumente el tamaño del área de formularios PCL.
016-717	Se solicitó un [Informe de transmisión: Trabajo sin entregar] o un [Informe de actividades] pero no había datos en la memoria. Realice una de las acciones siguientes: • Divida las páginas del documento de Fax de Internet para reducir el tamaño del trabajo, y aumentar la memoria y espacio libre del disco duro. • Ejecute un nuevo trabajo de escaneado o de Fax de Internet cuando hayan terminado los trabajos de escaneado y Fax de Internet guardados en la memoria. • Genere un informe antes de registrar más de 200 trabajos.
016-718	No se pueden procesar los datos de impresión PCL por falta de memoria. Realice una de las acciones siguientes: • Reduzca la resolución. • Cancele la función Varias en 1 o Impresión a 2 caras, y vuelva a intentarlo.
016-719	No se pueden procesar los datos de impresión PCL por falta de memoria en el búfer de páginas de impresión. Aumente el tamaño del búfer de páginas de impresión.
016-720	Los datos de impresión PCL contienen parámetros no válidos. Compruebe los datos de impresión, y vuelva a intentarlo.

Código	Descripción y solución
016-721	Se produjo un error de impresión. La función Cambio automático de bandeja no es compatible con la configuración de Prioridad de tipo de papel. Si la función Cambio automático de bandeja está activada, seleccione una opción de bandejas distinta de [Papel automático: No] en la pantalla [Prioridad de tipo de papel].
016-722	La posición de grapa especificada no es compatible. Cambie la posición de las grapas, y vuelva a intentarlo.
016-723	La posición de perforación especificada no es compatible. Cambie la posición de perforación, y vuelva a intentarlo.
016-724	La posición especificada para grapas y perforación no es una combinación válida.
016-725	No fue posible convertir un documento escaneado, que estaba guardado en un buzón, en datos de fax mediante la hoja de flujo de trabajo. No utilice el servicio Hojas de flujo de trabajo para enviar el documento; utilice en su lugar Servicio de fax.
016-726	El lenguaje de la impresora no se selección automáticamente. A continuación se indican los posibles motivos: • Se enviaron datos PostScript a la máquina, pero ésta no tenía instalado el kit PostScript. • Se enviaron datos PDF directamente a la máquina con el comando lpr, pero el disco duro no funciona correctamente. Póngase en contacto con el Centro de Asistencia de Xerox. • Se enviaron datos PostScript a la máquina, pero ésta no tenía instalado el kit de emulación opcional.
016-727	Se canceló el trabajo de Guardar en buzón, porque no contenía datos. Compruebe si el documento está en blanco.
016-728	El archivo TIFF contiene etiquetas no admitidas. Compruebe los datos de impresión.
016-729	El archivo TIFF no pudo imprimirse porque su resolución era demasiado alta. Reduzca la resolución del archivo TIFF y vuelva a intentarlo.
016-731	Se interrumpió el trabajo de impresión. Vuelva a intentar imprimirlo.
016-732	El formulario especificado en la opción de emulación no se registró en el PC host. Vuelva a enviar los datos de formulario.
016-733	No se pudo obtener la dirección IP tras el carácter @. Introduzca la dirección de correo electrónico (e-mail) correctamente. O bien, no se pudo resolver la dirección de Internet de DNS después del carácter @. Defina correctamente la dirección del servidor DNS.
016-734	No se consiguió imprimir un informe de transmisión sencillo. Defina en [SMTP] el [Protocolo de recepción de e-mail] en el equipo del remitente.
016-735	Se intentó imprimir una plantilla de trabajo mientras se estaba actualizando. Espere unos instantes y vuelva a intentar imprimirla.
016-736	No se creó ningún directorio de bloqueo (LOCK). • Compruebe que haya espacio en el disco de destino. • Compruebe los permisos de acceso. • Elimine cualquier directorio de bloqueo que exista.
016-737	No se eliminó el directorio de bloqueo (LOCK). Elimine el directorio de bloqueo.

Código	Descripción y solución
016-738	La función Creación de folletos no se puede utilizar con el tamaño de papel especificado. Seleccione un tamaño de papel compatible con la función Creación de folletos.
016-739	El tamaño de papel especificado no es adecuado. Asegúrese de utilizar una combinación de documento y tamaños de papel idónea para la función Creación de folletos.
016-740	La función Creación de folletos no se puede utilizar con la bandeja de papel especificada. Seleccione un bandeja de papel compatible con la función Creación de folletos.
016-741	No se puede entrar en el modo de descarga.
016-742	La ID de producto de los datos descargados no es válida. Vuelva a intentar realizar la descarga.
016-743	Los archivos descargados no son compatibles. Descargue archivos específicos para el modelo de su máquina.
016-744	Surgió un problema con los datos que se iban a descargar. Compruebe si la conexión entre la máquina y el equipo externo es segura, e intente ejecutar de nuevo la operación.
016-745	Se produjo un error de XPJL durante la descarga. Intente ejecutar de nuevo el trabajo. Si persiste el problema, póngase en contacto con el Centro de Asistencia de Xerox.
016-746	Se recibió un archivo PDF con funciones incompatibles. Utilice un controlador de impresión para imprimir el archivo.
016-747	Se produjo un error mientras se procesaban los datos de imagen de anotación, por falta de memoria. Realice una de las acciones siguientes: • Aumente el tamaño de la imagen de anotación. • Reduzca el número de imágenes en [Diseño de página] > [Repetir imagen]. • Si persiste el problema, póngase en contacto con el Centro de Asistencia de Xerox.
016-748	No se puede imprimir por falta de espacio en el disco duro. Reduzca el número de páginas de los datos de impresión; por ejemplo, divídalos o imprima una copia cada vez si está realizando varias copias.
016-749	El lenguaje de impresora que se recibió de un controlador de impresión no es compatible con la máquina. Utilice el controlador de impresión de la máquina. Si el problema persiste, póngase en contacto con el Centro de Asistencia de Xerox. O bien, el lenguaje de impresora que se recibió para el trabajo de Fax de Internet no es compatible con la máquina. Solicite al remitente que envíe el documento con un lenguaje de impresora que sea compatible con la máquina.
016-750	Se canceló la impresión de portadas. Active el modo de administración del sistema en la pantalla táctil. Pulse el botón <Estado de la máquina>, y seleccione la ficha [Herramientas] en la pantalla [Estado de la máquina]. En [Opciones del sistema] > [Opciones de servicio de impresión] > [Otras opciones], seleccione [Portada] y configure [Hoja inicial], y después seleccione [Bandeja de portadas] y configure [Bandeja 1].

Código	Descripción y solución
016-751	Durante el procesamiento de PDF Bridge, ha ocurrido un error de sintaxis, el uso de un comando indefinido, un error de parámetro, un archivo PDF dañado o un error interno del descomponedor PDF. O bien, cuando el modo de impresión directa de PDF se ha configurado en PostScript (1), ocurrió un error de memoria insuficiente. Imprima mediante el controlador de impresión de Acrobat Reader o aumente la memoria de PostScript.
016-752	Se produjo un error por falta de memoria. Cambie el modo de impresión por uno más rápido. Si el problema continúa, agregue memoria.
016-753	La clave introducida no vale para el archivo PDF. Introduzca la clave correcta de ContentsBridge.
016-755	Se produjo un error de impresión. El archivo PDF está protegido contra impresión. Utilice Adobe Reader para anular la protección.
016-756	El uso del servicio está restringido.
016-757	Se introdujo una clave incorrecta. Introduzca la clave adecuada.
016-758	La cuenta no dispone de autorización para copiar.
016-759	Se alcanzó el número máximo de copias.
016-760	Se produjo un error durante el procesamiento PostScript. Seleccione una de las acciones siguientes. • Cambie al modo de impresión de alta velocidad del controlador de impresión. • Aumente la memoria PostScript.
016-761	Se produjo un error en la salida de la imagen. Cambie al modo de impresión de alta velocidad del controlador de impresión.
016-762	Se especificó un lenguaje de impresión que la máquina no admite. Especifique el lenguaje de impresión en la opción [Modo de impresión] de [Opciones de puerto].
016-763	No se encontró el servidor POP. Compruebe si la dirección del servidor POP está bien configurada en la máquina. Compruebe también la conexión de los cables de red.
016-764	No se puede conectar con el servidor SMTP.
016-765	No se puede enviar correo electrónico por falta de espacio en el disco duro del servidor SMTP.
016-766	Surgió un error en el servidor SMTP.
016-767	No se puede enviar correo electrónico porque la dirección de e-mail es incorrecta. Compruebe la dirección de e-mail, y vuelva a enviar el mensaje de correo electrónico.
016-768	No se puede conectar con el servidor SMTP porque la dirección de e-mail de la máquina es incorrecta. Compruebe la dirección de e-mail de la máquina.
016-769	El servidor SMTP no admite la función de confirmación de entrega (DSN). Envíe el mensaje sin la opción de DSN.
016-770	La función Fax directo no está disponible. Verifique con el administrador del sistema si la función está activada. Si lo está, póngase en contacto con el Centro de Asistencia de Xerox.
016-771	No se puede resolver el nombre de dominio del depósito de datos. Compruebe la conexión a DNS. Compruebe también si el nombre de dominio es correcto.

Código	Descripción y solución
016-772	No se puede acceder al depósito de datos. Especifique la dirección DNS correcta. O bien, especifique directamente la dirección IP del depósito.
016-773	La dirección IP configurada de la máquina es incorrecta. Compruebe el entorno DHCP. O bien, asigne manualmente una dirección IP a la máquina.
016-774	No se puede procesar la conversión de la compresión por falta de espacio en el disco duro. Elimine datos innecesarios del disco.
016-775	No se puede procesar la conversión de la imagen por falta de espacio en el disco duro. Elimine datos innecesarios del disco.
016-776	Se produjo un error durante el procesamiento de conversión de imágenes. Compruebe los datos en Servicios de Internet de CentreWare.
016-777	Se produjo un error en el disco duro durante el procesamiento de imágenes, posiblemente por un error de funcionamiento del disco. Para obtener detalles sobre el cambio del disco duro, póngase en contacto con el Centro de Asistencia de Xerox.
016-778	Se interrumpió la conversión de la imagen escaneada por falta de espacio de disco. Elimine datos innecesarios del disco.
016-779	Se produjo un error durante el procesamiento de conversión de la imagen escaneada. Repita el trabajo de escaneado.
016-780	Surgió un error de disco durante el procesamiento de la imagen escaneada, posiblemente por un error de funcionamiento del disco. Para obtener detalles sobre el cambio del disco duro, póngase en contacto con el Centro de Asistencia de Xerox.
016-781	No se puede conectar con el servidor durante el reenvío de archivos desde la aplicación de servidor Escaneado de red. Pida al administrador del sistema que verifique la red y el servidor.
016-782	No se puede conectar con el servidor. Verifique el nombre de usuario, la clave y el resto de la información introducida para la conexión.
016-783	No se puede encontrar la ruta del servidor especificada durante el reenvío de archivos desde la aplicación servidor de Escaneado de red. Compruebe el nombre de la ruta del servidor actual configurado en la plantilla de trabajo.
016-784	Surgió un error de escritura en el servidor durante el reenvío de archivos desde una aplicación servidor de Escaneado de red. Confirme que hay suficiente espacio de disco en el directorio del servidor y que dispone de derechos de acceso.
016-785	Una aplicación servidor de Escaneado de red no pudo enviar el archivo por falta de espacio en el servidor. Elimine datos innecesarios del servidor.
016-786	Los datos escaneados no pudieron escribirse por falta de espacio en el disco duro. Elimine datos innecesarios o inicialice el disco duro si no necesita los datos guardados.
016-787	La dirección IP de servidor configurada para la plantilla de trabajo es incorrecta. Especifique la plantilla de trabajo correcta.
016-788	No se pudo recuperar el archivo desde el explorador de red. Siga una de estas acciones y vuelva a intentarlo. • Actualice la página del explorador. • Reinicie el explorador. • Apague la máquina y vuelva a encenderla.

Código	Descripción y solución
016-789	El procesamiento de correo se interrumpió por falta de espacio de disco duro. Reduzca la resolución de imagen o el porcentaje de reducción/ampliación, o bien divida el documento para enviarlo en partes más pequeñas.
016-790	El número de e-mails en el trabajo ha excedido el valor especificado en [Máximo de separaciones]. Realice una de las acciones siguientes: 1. Reduzca la resolución de escaneado del trabajo de e-mail. 2. Reduzca la ampliación de imagen del trabajo de e-mail. 3. Aumente el valor de [Tamaño máximo de datos por e-mail].
016-791	No se consiguió acceder al destino del servicio Escanear a PC o a la aplicación servidor de Escaneado de red. Compruebe si tiene derechos de acceso al servidor o destino especificado.
016-792	Se iba a imprimir un informe del historial de trabajos, pero el historial especificado no se pudo recuperar. El historial de trabajos especificado no está disponible.
016-793	El espacio del disco duro se agotó. Elimine datos innecesarios o inicialice el disco duro si no necesita los datos guardados.
016-794	El soporte estaba mal insertado. Inserte bien el soporte.
016-795 016-796 016-797	Surgió un error de lectura en el soporte. Compruebe el contenido almacenado en el soporte desde un PC.
016-798	No se pudo procesar el trabajo de impresión. Puede que la unidad de disco duro o la memoria no estén bien instaladas en la máquina, o que estén dañadas. Póngase en contacto con el Centro de Asistencia de Xerox.
016-799	Los datos de impresión contienen parámetros no válidos. Compruebe los datos y opciones de impresión, e intente imprimir de nuevo.
016-981	Se produjo un error de acceso a la unidad de disco duro. La unidad de disco duro está llena. Divida las páginas para reducir el tamaño del trabajo o reduzca la resolución. O bien, elimine documentos del buzón, de la cola de fax, de impresión protegida o de impresión diferida, para aumentar el espacio libre en disco.
016-982	El espacio del disco duro se agotó. Elimine datos innecesarios del disco duro o documentos de los buzones.
016-985	El tamaño del mensaje de e-mail supera el tamaño máximo. Pruebe uno de estos métodos y vuelva a enviar el mensaje. • Reduzca el número de páginas del documento. • Reduzca la resolución de escaneado en [Resolución]. • Reduzca el tamaño del documento mediante [Reducir/Ampliar]. • Incremente el valor máximo de [Tamaño máximo de datos por e-mail] en la pantalla [Herramientas].
018-400	Se produjo un error de configuración de IPSec. La clave compartida inicial o el certificado de dispositivo, necesarios para el método de autenticación seleccionado, no están especificados. Especifique la clave compartida inicial o el certificado del dispositivo según el método de autenticación.
018-500	El trabajo no se puede imprimir con esta combinación de parámetros de impresión (tamaño de archivo, tamaño de papel, bandeja de papel, impresión a 2 caras, bandeja de salida, etc.). Establezca una combinación adecuada de parámetros de impresión antes de volver a imprimir.

Código	Descripción y solución
018-501	La máquina no tenía clave secreta/certificado de servidor cuando se encendió, por lo que no se activó el servidor SSL requerido para la autenticación de Xerox Secure Access. Genere un certificado de servidor o desactive Xerox Secure Access.
018-502 018-503	No se permitió la conexión de su PC con el servidor SMB. Compruebe en las propiedades de su cuenta de usuario si el PC tiene permisos de acceso al servidor SMB.
018-504	Se superó el tiempo de espera para conectarse con el servidor Xerox Secure Access. Intente realizar de nuevo el proceso de autenticación.
018-505 018-506	Se originó uno de los siguientes problemas. Si el error se produjo durante la autenticación SMB: • Se introdujo una ID de usuario o clave incorrecta, y no se superó la autenticación. • El valor horario del servidor SMB y el de la máquina no coinciden (solo para Windows Server 2003). Si el error se produjo durante la transferencia de archivos SMB con Escanear a PC: • Se introdujo una ID de usuario o clave incorrecta, y no se consiguió conectar con el servidor SMB. • El valor horario del servidor SMB y el de la máquina no coinciden (solo para Windows Server 2003). • No se permite al usuario utilizar Uso compartido de Windows (Windows Sharing) (solo para Mac OS X 10.4). Realice una de las acciones siguientes. • Compruebe con el administrador del sistema si la ID de usuario y la clave son correctas. • Asegúrese de que coincidan el valor horario del servidor SMB y el de la máquina (solo para Windows Server 2003). • Compruebe si tiene permiso para utilizar Uso compartido de Windows (Windows Sharing) (solo para Mac OS X 10.4).
018-507	No se superó la autenticación con el servidor de Xerox Secure Access debido a un error de comunicación, un error interno de la máquina o un error de código. Intente realizar de nuevo el proceso de autenticación.
018-508	El servidor de Xerox Secure Access no reconoció la ID de usuario o la clave introducidas. Escriba la ID de usuario y la clave correctos, y vuelva a intentarlo.
018-509	Un parámetro de la plantilla no es válido. Compruebe los parámetros especificados en la plantilla.
018-524	Se produjo un error de red. A continuación se indican los posibles motivos: 1) El servidor DNS no está registrado en la máquina, pero aparece especificado en la plantilla de trabajo con el nombre de dominio. 2) El protocolo (SMB, FTP, etc.) especificado en la plantilla de trabajo no está activado en la máquina.
018-525	O la partición del disco duro para las plantillas de trabajo está llena, o el disco duro está defectuoso. Espere un poco y vuelva a intentarlo. Si persiste el problema, póngase en contacto con el Centro de Asistencia de Xerox.
018-526	Se produjo un error de escaneado. La máquina está sondeando plantillas de trabajo. Espere un poco y vuelva a intentarlo.
018-527	Se produjo un error interno. Espere un poco y vuelva a intentarlo. Si persiste el problema, póngase en contacto con el Centro de Asistencia de Xerox.
018-528	Se produjo un error de escaneado. Compruebe si la configuración de Servicios personalizados es correcta.

Código	Descripción y solución
018-529	Durante el proceso de escaneado de Servicios personalizados, se solicitó otro trabajo de escaneado de Servicios personalizados. Espere un poco y vuelva a intentarlo.
018-530	Se produjo un error de autenticación de Servicios personalizados. Compruebe las opciones de autenticación.
018-531	No se pudo ejecutar el trabajo de escaneado. Vuelva a intentarlo. Si persiste el problema, póngase en contacto con el Centro de Asistencia de Xerox.
018-532	Se están procesando demasiado trabajos de escaneado para crear un trabajo nuevo. No se puede transferir a través de la red más de tres trabajos a la vez. O puede que el sistema no tenga suficiente espacio para un nuevo trabajo de escaneado. Espere un poco y vuelva a intentarlo. Si el problema continúa, apague la máquina y vuelva encenderla.
018-543	Al conectar con el servidor SMB para guardar los datos escaneados con el servicio Escanear a PC, surgieron los siguientes problemas con el nombre especificado: • El nombre compartido no existe en el servidor. • El nombre compartido incluye caracteres no autorizados. • Los sistemas Macintosh no tienen derechos de acceso al nombre compartido. Asegúrese de que el nombre compartido especificado es correcto.
018-547	Cuando conectó con el servidor SMB para guardar los datos escaneados con el servicio Escanear a PC, se había alcanzado el número máximo de usuarios permitido: Realice una de las acciones siguientes: • Compruebe el número máximo de usuarios que pueden acceder de forma simultánea a la carpeta compartida. • Compruebe si se alcanzó el número máximo de usuarios que pueden acceder de forma simultánea al servidor.
018-556	Se produjo un error en el servidor HTTP. Compruebe si la unidad y carpeta especificada está disponible en el servidor HTTP, y vuelva a intentarlo. Si persiste el problema, póngase en contacto con el Centro de Asistencia de Xerox.
018-557	El nombre especificado tiene caracteres no válidos. Cambie el nombre de archivo, y vuelva a intentarlo.
018-558	El servidor HTTP no contiene el archivo o la carpeta especificados. Compruebe los nombres de carpeta y archivo.
018-559	Se canceló el trabajo porque ya existía un nombre idéntico. Seleccione una opción distinta de [No guardar] en [Conflicto de nombre de archivo].
018-560	No se pudo iniciar la sesión en el servidor HTTP. Compruebe si el PC está conectado al servidor HTTP. Compruebe también si son correctos el nombre y la clave de conexión, el nombre de usuario de HTTP y la ruta al servidor HTTP.
018-561	No se consiguió conectar con el servidor HTTP. Compruebe si el PC está conectado al servidor HTTP. Compruebe también si están bien definidos el nombre y la ruta del servidor HTTP.
018-562 018-563	Se produjo un error en el servidor HTTP. Compruebe si el PC está conectado al servidor HTTP. Compruebe también las opciones del servidor HTTP.
018-564	Se produjo un error en la solución de nombre de host. Compruebe si el servidor HTTP está registrado en el servidor DNS, si el servidor HTTP está conectado al servidor DNS, y si el servidor DNS está registrado en la máquina.

Código	Descripción y solución
018-565	Se produjo un error en la determinación de nombre del proxy. Compruebe si el servidor proxy está registrado en el servidor DNS, si el servidor HTTP está conectado al servidor DNS, y si el servidor DNS está registrado en la máquina.
018-566	No se consiguió conectar con el servidor HTTP. Compruebe la conexión de los cables de red en la máquina y asegúrese de que el PC está conectado al servidor HTTP.
018-567	Se produjo un error en la comunicación con el servidor HTTP. Compruebe si el PC está conectado al servidor HTTP.
018-568	No se consiguió el acceso SSL al servidor HTTP. Compruebe si el PC está conectado al servidor HTTP. Compruebe también si SSL está activado, y si el nombre y la ruta del servidor HTTP están bien configurados.
018-569	Puede haber un problema en el certificado del servidor HTTP. Compruebe si el PC está conectado al servidor HTTP. Compruebe también si el certificado del servidor SSL para el servidor HTTP está registrado en la máquina y si el certificado es válido. Si el certificado SSL no está registrado en el servidor HTTP, desactive la opción [Verificar certificado servidor remoto].
018-570	Se produjo un error de autenticación de un certificado cliente en el servidor HTTP. Compruebe si el PC está conectado al servidor HTTP. Compruebe también si el certificado del cliente SSL está registrado en la máquina y si el certificado del equipo está registrado en el servidor HTTP.
018-571	Se produjo un error interno. Vuelva a intentarlo. Si persiste el problema, póngase en contacto con el Centro de Asistencia de Xerox.
018-572	Puede que el nombre del contexto de NetWare especificado contenga caracteres no válidos. Compruebe el nombre del contexto.
018-573	Puede que el nombre del árbol o del servidor de NetWare especificado contenga caracteres no válidos. Compruebe en nombre del servidor y el del árbol.
018-574	Puede que el nombre del volumen de NetWare especificado contenga caracteres no válidos. Compruebe el nombre del volumen.
018-575	Puede que el nombre de usuario o la clave de NetWare especificados contengan caracteres no válidos. Compruebe el nombre de usuario y la clave.
018-576	Puede que la ruta de NetWare especificada contenga caracteres no válidos. Compruebe el nombre de la ruta.
018-577	Puede que el nombre de archivo especificado contenga caracteres no válidos. Compruebe el nombre de archivo.
018-578	El nombre de árbol o de servidor especificado no existe. Compruebe la conexión de los cables de red a la máquina. Compruebe también si el PC está conectado al servidor NetWare y si los nombres del servidor y del árbol son correctos. Si el problema continúa, ejecute DSREPAIR en la consola del servidor NetWare.
018-579	El disco duro del servidor NetWare podría estar lleno. Compruebe si el PC está conectado al servidor NetWare y si hay espacio libre en el servidor. Si el problema continúa, ejecute DSREPAIR en la consola del servidor NetWare.
018-580	Este nombre de volumen no existe en el servidor NetWare. Compruebe si el PC está conectado al servidor NetWare y si el nombre de volumen es correcto. Si el problema continúa, ejecute DSREPAIR en la consola del servidor NetWare.

Código	Descripción y solución
018-581	La ruta a esta carpeta no existe en el servidor NetWare. Compruebe si el PC está conectado al servidor NetWare y si la ruta a la carpeta es correcta. Si el problema continúa, ejecute DSREPAIR en la consola del servidor NetWare.
018-582	Se denegó el acceso al servidor NetWare. Compruebe si el PC está conectado al servidor NetWare y si usted tiene permisos para acceder y trabajar con el servidor NetWare. Si el problema continúa, ejecute DSREPAIR en la consola del servidor NetWare.
018-583	Se produjo un error de disco duro en el servidor NetWare. Compruebe el estado de la unidad de disco duro en el servidor NetWare. Compruebe también si el PC está conectado al servidor NetWare. Si el problema continúa, ejecute DSREPAIR en la consola del servidor NetWare.
018-584	Se interrumpió la comunicación con el servidor NetWare. Compruebe si el PC está conectado al servidor NetWare. Si el problema continúa, ejecute DSREPAIR en la consola del servidor NetWare.
018-585	No se consiguió conectar con el servidor NetWare. Compruebe si el PC está conectado al servidor NetWare y si algún otro usuario está utilizando la carpeta o el archivo especificados. Si el problema continúa, ejecute DSREPAIR en la consola del servidor NetWare.
018-586	Se denegó la conexión del usuario con el servidor NetWare. Compruebe si el PC está conectado al servidor NetWare. Compruebe también si son correctos el nombre y la clave de conexión, el nombre de volumen, el nombre de servidor, el nombre de árbol y el nombre de contexto. Si el problema continúa, ejecute DSREPAIR en la consola del servidor NetWare.
018-587	Ya existe un nombre de archivo idéntico. Cambie el valor de la función Conflicto de nombre de archivo por otra opción que no sea [No guardar].
018-588	Se produjo un error durante la comunicación con el servidor. Cuando la función Conflicto de nombre de archivo tiene un valor distinto de [No guardar], el formato TIFF multipágina no está disponible.
018-589	Se produjo un error durante la comunicación con el servidor. Si la función Conflicto de nombre de archivo tiene un valor distinto de [No cambiar], debe comprobar si NEXTNAME.DAT es correcto.
018-590	Ya existe un nombre de archivo idéntico en el servidor. Asegúrese de que no se está accediendo a la carpeta desde otro cliente y vuelva a intentarlo. Si persiste el problema, póngase en contacto con el Centro de Asistencia de Xerox.
018-591	El número de sufijos adjuntos a los nombres de archivo o de carpeta excedía el límite permitido. Cambie los nombres de las carpetas o archivos existentes, o mueva los archivos o carpetas a otra carpeta.
018-592	No se creó ningún directorio de bloqueo (LOCK). Elimine manualmente el directorio de bloqueo (.LCK) existente en el destino de almacenamiento, y vuelva a intentarlo. O bien, si ya existe ese nombre de carpeta en el destino de almacenamiento, especifique otro nombre de carpeta.
018-593	No se pudo eliminar el directorio de bloqueo (LOCK). Elimine manualmente el directorio de bloqueo (.LCK) existente en el destino de almacenamiento, y vuelva a intentarlo.
018-596	Se produjo un error del protocolo LDAP. Vuelva a intentarlo. Si el problema persiste, póngase en contacto con el Centro de Asistencia de Xerox.

Código	Descripción y solución
018-701	Se produjo un error en el protocolo del servidor LDAP al utilizar la libreta de direcciones. El servidor devuelve el error 1 de protocolo de especificación RFC2251 (error de operaciones) durante la consulta de la libreta de direcciones. Compruebe si las opciones de [Servidor LDAP/Servicio de directorio] en [Servidor de autenticación remota/Servicio de directorio] son correctas y si el problema se produjo en el servidor.
018-702	Se produjo un error en el protocolo del servidor LDAP al utilizar la libreta de direcciones. El servidor devuelve el error 2 de protocolo de especificación RFC2251 (error de protocolo) durante la consulta de la libreta de direcciones. Revise las opciones del servidor LDAP y repita la misma operación.
018-703	Se produjo un error en el protocolo del servidor LDAP al utilizar la libreta de direcciones. El servidor devuelve el error 3 de protocolo de especificación RFC2251 (se excedió el limite de tiempo) durante la consulta de la libreta de direcciones. Revise las condiciones de búsqueda y la búsqueda en la entrada raíz, y repita la operación. Si persiste el problema, póngase en contacto con el administrador de red.
018-704	Se produjo un error en el protocolo del servidor LDAP al utilizar la libreta de direcciones. El servidor devuelve el error 4 de protocolo de especificación RFC2251 (límite de tamaño excedido) durante la consulta de la libreta de direcciones. Revise las condiciones de búsqueda y la búsqueda en la entrada raíz, y repita la operación. Si persiste el problema, póngase en contacto con el administrador de red.
018-705	Se produjo un error en el protocolo del servidor LDAP al utilizar la libreta de direcciones. El servidor devuelve el error 5 de protocolo de especificación RFC2251 (comparación falsa) durante la consulta de la libreta de direcciones. El resultado de la comparación es falso. Compruebe el estado del servidor LDAP.
018-706	Se produjo un error en el protocolo del servidor LDAP al utilizar la libreta de direcciones. El servidor devuelve el error 6 de protocolo de especificación RFC2251 (comparación verdadera) durante la consulta de la libreta de direcciones. El resultado de la comparación es verdadero e indica que no hay problemas.
018-707	Se produjo un error en el protocolo del servidor LDAP al utilizar la libreta de direcciones. El servidor devuelve el error 7 de protocolo de especificación RFC2251 (método de autenticación no compatible) durante la consulta de la libreta de direcciones. Cambie el método de autenticación y revise las opciones de autenticación.
018-708	Se produjo un error en el protocolo del servidor LDAP al utilizar la libreta de direcciones. El servidor devuelve el error 8 de protocolo de especificación RFC2251 (se requiere autenticación sólida) durante la consulta de la libreta de direcciones. Compruebe que no hay errores en las opciones de autenticación y refuerce la autenticación posterior.
018-710	Se produjo un error en el protocolo del servidor LDAP al utilizar la libreta de direcciones. El servidor devuelve el error 10 de protocolo de especificación RFC2251 (referencia) durante la consulta de la libreta de direcciones. No hay registros entre las búsquedas especificadas. Compruebe el estado de las opciones de autenticación.
018-711	Se produjo un error en el protocolo del servidor LDAP al utilizar la libreta de direcciones. El servidor devuelve el error 11 de protocolo de especificación RFC2251 (excedido límite admin) durante la consulta de la libreta de direcciones. Compruebe el estado de funcionamiento del servidor.

Código	Descripción y solución
018-712	Se produjo un error en el protocolo del servidor LDAP al utilizar la libreta de direcciones. El servidor devuelve el error 12 de protocolo de especificación RFC2251 (extensión crítica no disponible) durante la consulta de la libreta de direcciones. Compruebe el estado de funcionamiento del servidor.
018-713	Se produjo un error en el protocolo del servidor LDAP al utilizar la libreta de direcciones. El servidor devuelve el error 13 de protocolo de especificación RFC2251 (confidencialidad requerida) durante la consulta de la libreta de direcciones. Compruebe el estado de funcionamiento del servidor.
018-714	Se produjo un error en el protocolo del servidor LDAP al utilizar la libreta de direcciones. El servidor devuelve el error 14 de protocolo de especificación RFC2251 (autenticación SASL en curso) durante la consulta de la libreta de direcciones. Espere un momento y repita la misma operación. Si persiste el problema, póngase en contacto con el administrador de red.
018-716	Se produjo un error en el protocolo del servidor LDAP al utilizar la libreta de direcciones. El servidor devuelve el error 16 de protocolo de especificación RFC2251 (no existe este atributo) durante la consulta de la libreta de direcciones. El atributo especificado no existe. Compruebe el estado del servidor LDAP.
018-717	Se produjo un error en el protocolo del servidor LDAP al utilizar la libreta de direcciones. El servidor devuelve el error 17 de protocolo de especificación RFC2251 (tipo de atributo indefinido) durante la consulta de la libreta de direcciones. El tipo de atributo especificado no es válido. Compruebe el estado del servidor LDAP.
018-718	Se produjo un error en el protocolo del servidor LDAP al utilizar la libreta de direcciones. El servidor devuelve el error 18 de protocolo de especificación RFC2251 (coincidencia inapropiada) durante la consulta de la libreta de direcciones. Tipo de filtro no admitido para el atributo especificado. Compruebe el estado del servidor LDAP.
018-719	Se produjo un error en el protocolo del servidor LDAP al utilizar la libreta de direcciones. El servidor devuelve el error 19 de protocolo de especificación RFC2251 (restricción transgredida) durante la consulta de la libreta de direcciones. Un valor de atributo especificado infringe algunas restricciones. Compruebe el estado del servidor LDAP.
018-720	Se produjo un error en el protocolo del servidor LDAP al utilizar la libreta de direcciones. El servidor devuelve el error 20 de protocolo de especificación RFC2251 (el atributo o valor ya existe) durante la consulta de la libreta de direcciones. Ya existe el tipo de atributo o valor. Compruebe el estado del servidor LDAP.
018-721	Se produjo un error en el protocolo del servidor LDAP al utilizar la libreta de direcciones. El servidor devuelve el error 21 de protocolo de especificación RFC2251 (sintaxis de atributo no válida) durante la consulta de la libreta de direcciones. Se especifico una sintaxis de atributo no valida. Compruebe el estado del servidor LDAP.
018-732	Se produjo un error en el protocolo del servidor LDAP al utilizar la libreta de direcciones. El servidor devuelve el error 32 de protocolo de especificación RFC2251 (no existe el objeto) durante la consulta de la libreta de direcciones. La dirección de e-mail especificada no existe en el directorio. Revise la dirección introducida y compruebe que está registrada en el servidor LDAP.

Código	Descripción y solución
018-733	Se produjo un error en el protocolo del servidor LDAP al utilizar la libreta de direcciones. El servidor devuelve el error 33 de protocolo de especificación RFC2251 (problema de alias) durante la consulta de la libreta de direcciones. El alias (nombre) del directorio apunta a una entrada que no existe. Compruebe el estado del servidor LDAP.
018-734	Se produjo un error en el protocolo del servidor LDAP al utilizar la libreta de direcciones. El servidor devuelve el error 34 de protocolo de especificación RFC2251 (sintaxis DN no válida) durante la consulta de la libreta de direcciones. Se especificó una sintaxis DN no valida. Compruebe el nombre de usuario y la clave. Compruebe las opciones de autenticación del servidor LDAP y otros estados.
018-735	Se produjo un error en el protocolo del servidor LDAP al utilizar la libreta de direcciones. El servidor devuelve el error 35 de protocolo de especificación RFC2251 (es una hoja) durante la consulta de la libreta de direcciones. El objeto especificado es un nodo de hoja. Compruebe el estado del servidor LDAP.
018-736	Se produjo un error en el protocolo del servidor LDAP al utilizar la libreta de direcciones. El servidor devuelve el error 36 de protocolo de especificación RFC2251 (problema al eliminar referencia de alias) durante la consulta de la libreta de direcciones. Se produjo un problema al eliminar la referencia del alias. Compruebe el estado del servidor LDAP.
018-748	Se produjo un error en el protocolo del servidor LDAP al utilizar la libreta de direcciones. El servidor devuelve el error 48 de protocolo de especificación RFC2251 (autenticación inapropiada) durante la consulta de la libreta de direcciones. Se especificó una autenticación inapropiada. Compruebe las opciones del estado del servidor LDAP.
018-749	Se produjo un error en el protocolo del servidor LDAP al utilizar la libreta de direcciones. El servidor devuelve el error 49 de protocolo de especificación RFC2251 (credenciales no válidas) durante la consulta de la libreta de direcciones. Se especificaron credenciales no válidas (nombre de usuario o clave). Compruebe el nombre de usuario y la clave. Compruebe las opciones del estado del servidor LDAP.
018-750	Se produjo un error en el protocolo del servidor LDAP al utilizar la libreta de direcciones. El servidor devuelve el error 50 de protocolo de especificación RFC2251 (derechos de acceso insuficientes) durante la consulta de la libreta de direcciones. El usuario no tiene derechos de acceso suficientes para realizar la operación. Compruebe los derechos de acceso al servidor LDAP.
018-751	Se produjo un error en el protocolo del servidor LDAP al utilizar la libreta de direcciones. El servidor devuelve el error 51 de protocolo de especificación RFC2251 (ocupado) durante la consulta de la libreta de direcciones. El servidor está demasiado ocupado. Espere un momento y repita la misma operación. Si persiste el problema, póngase en contacto con el administrador de red.
018-752	Se produjo un error en el protocolo del servidor LDAP al utilizar la libreta de direcciones. El servidor devuelve el error 52 de protocolo de especificación RFC2251 (no disponible) durante la consulta de la libreta de direcciones. El servidor no está disponible. Espere un momento y repita la misma operación. Si persiste el problema, póngase en contacto con el administrador de red.

Código	Descripción y solución
018-753	Se produjo un error en el protocolo del servidor LDAP al utilizar la libreta de direcciones. El servidor devuelve el error 53 de protocolo de especificación RFC2251 (no dispuesto a funcionar) durante la consulta de la libreta de direcciones. El servidor no realizará la operación. Espere un momento y repita la misma operación. Si persiste el problema, póngase en contacto con el administrador de red.
018-754	Se produjo un error en el protocolo del servidor LDAP al utilizar la libreta de direcciones. El servidor devuelve el error 54 de protocolo de especificación RFC2251 (se ha detectado un bucle) durante la consulta de la libreta de direcciones. Se detectó un bucle (problema relacionado con el servicio). Compruebe el estado de funcionamiento del servicio del servidor LDAP.
018-764	Se produjo un error en el protocolo del servidor LDAP al utilizar la libreta de direcciones. El servidor devuelve el error 64 de protocolo de especificación RFC2251 (infracción de uso de nombre) durante la consulta de la libreta de direcciones. Se produjo una infracción de nombre (problema relacionado con la actualización). Compruebe el estado del servidor LDAP.
018-765	Se produjo un error en el protocolo del servidor LDAP al utilizar la libreta de direcciones. El servidor devuelve el error 65 de protocolo de especificación RFC2251 (infracción de clase de objeto) durante la consulta de la libreta de direcciones. Se produjo una infracción de clase de objeto (problema relacionado con la actualización). Compruebe el estado del servidor LDAP.
018-766	Se produjo un error en el protocolo del servidor LDAP al utilizar la libreta de direcciones. El servidor devuelve el error 66 de protocolo de especificación RFC2251 (no permitida en sin hojas) durante la consulta de la libreta de direcciones. La operación no está permitida en un objeto sin hojas (problema relacionado con la actualización). Compruebe el estado del servidor LDAP.
018-767	Se produjo un error en el protocolo del servidor LDAP al utilizar la libreta de direcciones. El servidor devuelve el error 67 de protocolo de especificación RFC2251 (no permitido en RDN) durante la consulta de la libreta de direcciones. La operación no está permitida sobre RDN (problema relacionado con la actualización). Compruebe el estado del servidor LDAP.
018-768	Se produjo un error en el protocolo del servidor LDAP al utilizar la libreta de direcciones. El servidor devuelve el error 68 de protocolo de especificación RFC2251 (la entrada ya existe) durante la consulta de la libreta de direcciones. La entrada ya existe (problema relacionado con la actualización). Compruebe el estado del servidor LDAP.
018-769	Se produjo un error en el protocolo del servidor LDAP al utilizar la libreta de direcciones. El servidor devuelve el error 69 de protocolo de especificación RFC2251 (prohibidas modificaciones de clase de objeto) durante la consulta de la libreta de direcciones. Se prohíben modificaciones de clase de objeto (problema relacionado con la actualización). Compruebe el estado del servidor LDAP.
018-770	Se produjo un error en el protocolo del servidor LDAP al utilizar la libreta de direcciones. El servidor devuelve el error 70 de protocolo de especificación RFC2251 (resultado de la búsqueda demasiado largo) durante la consulta de la libreta de direcciones. Revise las condiciones de búsqueda y la búsqueda en la entrada raíz, y repita la operación. Si persiste el problema, póngase en contacto con el administrador de red.
018-771	Se produjo un error en el protocolo del servidor LDAP al utilizar la libreta de direcciones. El servidor devuelve el error 71 de protocolo de especificación RFC2251 (afecta a múltiples DSA) durante la consulta de la libreta de direcciones. Compruebe el estado del servidor LDAP.

Código	Descripción y solución
018-780	Se produjo un error en el protocolo del servidor LDAP al utilizar la libreta de direcciones. El servidor devuelve el error 80 de protocolo de especificación RFC2251 (error desconocido) durante la consulta de la libreta de direcciones. Compruebe el estado del servidor LDAP.
018-781	Se produjo un error en el protocolo del servidor LDAP al utilizar la libreta de direcciones. La máquina no se pudo conectar con el servidor. Realice lo siguiente: • Compruebe que los cables de red están conectados. • Compruebe el estado de funcionamiento del servidor de destino. Compruebe si es correcto el nombre de servidor en las opciones [Servidor LDAP/Servicio de directorio] de [Servidor de autenticación remota/Servicio de directorio].
018-782	Se produjo un error en el protocolo del servidor LDAP al utilizar la libreta de direcciones. El servidor devuelve el error 82 de protocolo de especificación RFC2251 (error del programa o error de autenticación de SSL) durante la consulta de la libreta de direcciones. Compruebe el estado del servidor LDAP.
018-783	Se produjo un error en el protocolo del servidor LDAP al utilizar la libreta de direcciones. El servidor devuelve el error 83 de protocolo de especificación RFC2251 (error de descodificación de envío de mensaje) durante la consulta de la libreta de direcciones. Compruebe el estado del servidor LDAP.
018-784	Se produjo un error en el protocolo del servidor LDAP al utilizar la libreta de direcciones. El servidor devuelve el error 84 de protocolo de especificación RFC2251 (error de descodificación de recepción de mensaje) durante la consulta de la libreta de direcciones. Compruebe el estado del servidor LDAP.
018-785	Se produjo un error en el protocolo del servidor LDAP al utilizar la libreta de direcciones. El servidor devuelve el error 85 de protocolo de especificación RFC2251 (tiempo de espera del resultado de la búsqueda) durante la consulta de la libreta de direcciones. Revise las condiciones de búsqueda y la búsqueda en la entrada raíz, y repita la operación. Si persiste el problema, póngase en contacto con el administrador de red.
018-786	Se produjo un error en el protocolo del servidor LDAP al utilizar la libreta de direcciones. El servidor devuelve el error 86 de protocolo de especificación RFC2251 (especificado un método de autenticación desconocido) durante la consulta de la libreta de direcciones. Compruebe el estado del servidor LDAP.
018-787	Se produjo un error en el protocolo del servidor LDAP al utilizar la libreta de direcciones. El servidor devuelve el error 87 de protocolo de especificación RFC2251 (suministrado un filtro de búsqueda no válido) durante la consulta de la libreta de direcciones. Revise las condiciones de búsqueda. Si persiste el problema, póngase en contacto con el administrador de red.
018-788	Se produjo un error en el protocolo del servidor LDAP al utilizar la libreta de direcciones. El servidor devuelve el error 88 de protocolo de especificación RFC2251 (operación anulada) durante la consulta de la libreta de direcciones. Compruebe el estado del servidor LDAP.
018-789	Se produjo un error en el protocolo del servidor LDAP al utilizar la libreta de direcciones. El servidor devuelve el error 89 de protocolo de especificación RFC2251 (error de parámetro) durante la consulta de la libreta de direcciones. Compruebe el estado del servidor LDAP.
018-790	Se produjo un error en el protocolo del servidor LDAP al utilizar la libreta de direcciones. El servidor devuelve el error 90 de protocolo de especificación RFC2251 (error de asignación de memoria) durante la consulta de la libreta de direcciones. Compruebe el estado del servidor LDAP.

Código	Descripción y solución
018-791	Se produjo un error en el protocolo del servidor LDAP al utilizar la libreta de direcciones. El servidor devuelve el error 91 de protocolo de especificación RFC2251 (error al conectar con el servidor) durante la consulta de la libreta de direcciones. Compruebe el estado del servidor LDAP.
018-792	Se produjo un error en el protocolo del servidor LDAP al utilizar la libreta de direcciones. El servidor devuelve el error 92 de protocolo de especificación RFC2251 (función no compatible) durante la consulta de la libreta de direcciones. Compruebe el estado del servidor LDAP.
018-793	Se produjo un error en el protocolo del servidor LDAP al utilizar la libreta de direcciones. El servidor devuelve el error 93 de protocolo de especificación RFC2251 (resultado no devuelto) durante la consulta de la libreta de direcciones. Compruebe el estado del servidor LDAP.
018-794	Se produjo un error en el protocolo del servidor LDAP al utilizar la libreta de direcciones. El servidor devuelve el error 94 de protocolo de especificación RFC2251 (el resultado ya no está disponible) durante la consulta de la libreta de direcciones. Compruebe el estado del servidor LDAP.
018-795	Se produjo un error en el protocolo del servidor LDAP al utilizar la libreta de direcciones. El servidor devuelve el error 95 de protocolo de especificación RFC2251 (resultado disponible) durante la consulta de la libreta de direcciones. Compruebe el estado del servidor LDAP.
018-796	Se produjo un error en el protocolo del servidor LDAP al utilizar la libreta de direcciones. El servidor devuelve el error 96 de protocolo de especificación RFC2251 (detectado un bucle de cliente) durante la consulta de la libreta de direcciones. Compruebe el estado del servidor LDAP.
018-797	Se produjo un error en el protocolo del servidor LDAP al utilizar la libreta de direcciones. El servidor devuelve el error 97 de protocolo de especificación RFC2251 (superada la máxima cantidad de saltos de referencia) durante la consulta de la libreta de direcciones. Compruebe el estado del servidor LDAP.
024-742	El número de páginas impresas del trabajo de creación de folletos supera el número de páginas permitido. Reduzca el número de páginas impresas o desactive la función Creación de folletos.
024-746	La opción seleccionada (tamaño de papel, bandeja de papel, bandeja de salida o impresión a 2 caras) no es compatible con el tipo de papel especificado. Compruebe los parámetros de impresión.
024-747	Se configuró una combinación de parámetros de impresión no válida. Compruebe los parámetros de impresión.
024-748	En las opciones de Sello Bates, el valor especificado en [Número de dígitos] no coincide con el valor de [Número de inicio]. Para obtener más información, consulte la función Anotaciones en el capítulo Copia de la Guía del usuario.
024-775	Consulte el código 024-742.
024-985	Se produjo un error con la bandeja 5 (especial). Compruebe el tamaño, la orientación y el tipo de papel del documento, e intente realizar de nuevo la misma operación.
026-700	Durante la consulta de la libreta de direcciones se recibió desde el servidor LDAP un protocolo incompatible con la máquina. Intente realizar de nuevo la misma operación. Si persiste el problema, póngase en contacto con el Centro de Asistencia de Xerox.

Código	Descripción y solución
026-701	La cantidad de consultas de la libreta de direcciones supera la capacidad de la máquina. Espere un momento y vuelva a realizar la misma operación. Si solo había una consulta de la libreta de direcciones, el problema puede estar en el software de la máquina. Póngase en contacto con el Centro de Asistencia de Xerox.
026-702	El número de transacciones desde el servidor LDAP ha superado la capacidad de la máquina. Espere un momento y repita la misma operación. Si persiste el problema, póngase en contacto con el Centro de Asistencia de Xerox.
027-400	Surgió un problema de comunicación. Si aparece otro mensaje de error, solucione el problema primero. Si algún usuario está utilizando el panel de control, espere a que finalice la operación del usuario. Si la máquina está comunicándose con un equipo remoto, espere a que haya terminado la comunicación. Si el problema continúa después de realizar las acciones indicadas arriba, apague la máquina y vuelva encenderla. Si el problema persiste, póngase en contacto con el Centro de Asistencia de Xerox.
027-442	La dirección IPv6 sin estado automática 1 de la máquina está duplicada en la red. Cambie la dirección IPv6 sin estado automática 1 de la máquina, o la del otro equipo.
027-443	La dirección IPv6 sin estado automática 2 de la máquina está duplicada en la red. Cambie la dirección IPv6 sin estado automática 2 de la máquina, o la del otro equipo.
027-444	La dirección IPv6 sin estado automática 3 de la máquina está duplicada en la red. Cambie la dirección IPv6 sin estado automática 3 de la máquina, o la del otro equipo.
027-445	La dirección IPv6 de la máquina establecida manualmente no es válida. Corrija la dirección IPv6.
027-446	La dirección IPv6 de la máquina establecida manualmente está duplicada en la red. Cambie la dirección IPv6 de la máquina, o la del otro equipo.
027-447	La dirección IPv6 enlace-local de la máquina está duplicada en la red. Cambie la dirección enlace-local de la máquina, o la del otro equipo.
027-452	Ya existe la dirección IP especificada. Cambie la dirección IP.
027-500	No se pudo resolver el nombre del servidor SMTP al responder a un mensaje de correo electrónico. Utilice Servicios de Internet de CentreWare para comprobar si la configuración del servidor SMTP es correcta.
027-501	No se puede resolver el nombre del servidor POP3 cuando se utiliza el protocolo POP3. Utilice Servicios de Internet de CentreWare para comprobar si la configuración del servidor POP3 es correcta.
027-502	No se puede iniciar la sesión en el servidor POP3 cuando se utiliza el protocolo POP3. Utilice Servicios de Internet de CentreWare para comprobar si están bien configurados el nombre de usuario y la clave utilizados para el servidor POP3.
027-503	Se produjo un error en el servidor POP. Vuelva a intentarlo. Si persiste el problema, póngase en contacto con el Centro de Asistencia de Xerox.
027-504	Se produjo un error en el servidor SMTP. Vuelva a intentarlo. Si persiste el problema, póngase en contacto con el Centro de Asistencia de Xerox.

Código	Descripción y solución
027-513	La máquina no consiguió transferir información por SMB a través del servicio Escanear a PC, porque no se permitió el acceso al servidor SMB. Cuando el servidor es Macintosh, puede contener una carpeta con el mismo nombre que el archivo especificado. Cambie los parámetros para que el archivo o la carpeta en cuestión puedan leerse y grabarse en la ubicación de almacenamiento. Si es un servidor Macintosh, cambie el nombre de carpeta en el servidor o el nombre del archivo que debe transferirse.
027-514	La máquina no consiguió transferir información por SMB a través del servicio Escanear a PC, porque no pudo resolver el nombre de servidor o de host del servidor SMB al acceder a DNS. Compruebe la conexión a DNS. Compruebe si el nombre del servidor SMB está registrado en el servidor DNS.
027-515	Durante la transferencia de información por SMB a través del servicio Escanear a PC, no se permitió el acceso a DNS porque el servidor SMB no estaba bien configurado. Configure la dirección del servidor DNS. O bien, especifique el servidor SMB de destino directamente con la dirección IP.
027-516	La máquina no consiguió transferir información por SMB a través del servicio Escanear a PC, porque no se localizó el servidor SMB. Siga una de estas acciones y vuelva a intentarlo: • Para asegurarse de que el servidor SMB de destino y la máquina están bien configurados para la comunicación de red, siga estas indicaciones: - Compruebe si los cables de la red están bien conectados. - Compruebe la configuración de TCP/IP. - Compruebe el estado de comunicación de los puertos 137 (UDP), 138 (UDP) y 139 (TCP). • Para asegurarse de que el PC funciona de forma apropiada como servidor SMB, siga estas indicaciones: - Compruebe si está activado el servicio de archivos compartidos de la red Microsoft. - Compruebe si está activado [NetBIOS sobre TCP/IP] para TCP/IP. - Compruebe si está autorizado el servicio de archivos compartidos (mediante la comunicación a través de los puertos 137 (UDP), 138 (UDP) y 139 (TCP)) para las opciones de Firewall. • Para la comunicación más allá de la subred, compruebe las opciones del servidor WINS y asegúrese de que la dirección del servidor se puede determinar correctamente. • En cuanto a Windows NT 4.0 Server/Workstation, para comprobar si está activado el equipo interfaz NetBIOS en el servidor SMB de destino, siga estos pasos: 1. Seleccione [Start] > [Settings] > [Control Panel]. 2. Abra [Services] y seleccione [Messenger]. 3. Seleccione [Startup] > [Auto] > [OK] y a continuación [Close]. 4. Seleccione [Devices] en [Control Panel] y a continuación [NetBIOS Interface]. 5. Seleccione [Startup] > [Auto] o [Manual] > [OK] y a continuación [Close]. 6. Reinicie el PC.

Código	Descripción y solución
027-518	La máquina no consiguió transferir información por SMB a través del servicio Escanear a PC, porque se especificó una clave incorrecta. Cuando el servidor es Macintosh, el usuario especificado podría no estar registrado como usuario autorizado para utilizar Uso compartido de Windows (Windows Sharing). Compruebe la clave de la carpeta compartida. Si es un servidor Macintosh, especifique un usuario que esté autorizado para utilizar Uso compartido de Windows.
027-519	Durante la transferencia de información por SMB a través del servicio Escanear a PC, se produjo un error porque la ubicación de almacenamiento o el nombre de archivo especificados para la imagen escaneada presentaba uno de los siguientes problemas: • Este nombre de ubicación de almacenamiento no existe en el servidor. • La ubicación de almacenamiento o el nombre de archivo incluyen caracteres no autorizados. • Dado que cuenta con opciones del Sistema de archivos distribuido (DFS), la ubicación de almacenamiento especificada está vinculada a otras carpetas compartidas. Realice una de las acciones siguientes: • Compruebe si la ubicación de almacenamiento es correcta. • Compruebe si el nombre de archivo especificado está disponible en el servidor SMB. • Compruebe la configuración del Sistema de archivos distribuido. Puede comprobar las opciones de DFS son los siguientes pasos: 1. Seleccione [Inicio] > [Programas] > [Herramientas administrativas] > [Sistema de archivos distribuido]. 2. Seleccione la ubicación de almacenamiento especificada en el marco izquierdo de la ventana [Sistema de archivos distribuido] y, a continuación, compruebe los datos de destino mostrados en el marco derecho de la ventana. 3. Especifique el servidor SMB, el nombre compartido y la ubicación de almacenamiento conforme a los datos comprobados en el paso 2.
027-520	Durante la transferencia de información por SMB a través del servicio Escanear a PC, no se pudo recuperar el nombre de archivo o de carpeta. Compruebe los derechos de acceso al servidor SMB.
027-521	Durante la transferencia de información por SMB a través del servicio Escanear a PC, el sufijo del nombre de archivo o de carpeta excedía los límites del servidor SMB. Cambie el nombre de archivo o la carpeta de destino en el servidor SMB. O bien, mueva o elimine los archivos de la carpeta de destino.
027-522	Durante la transferencia de información por SMB a través del servicio Escanear a PC, en el servidor SMB no se pudo crear el archivo de la imagen escaneada, por uno de los siguientes motivos: • Ya existe un nombre de archivo idéntico en el servidor. • El nombre de archivo especificada está utilizándose. • Existe un directorio con el nombre de archivo especificado. • El nombre de archivo utiliza caracteres no autorizados. Realice una de las acciones siguientes: • Compruebe si se puede utilizar el nombre de archivo especificado en la ubicación de almacenamiento. • Compruebe si el nombre de archivo especificado lo ha utilizado otro usuario. • Compruebe si se utilizó el nombre de archivo especificado para otro archivo o carpeta.

Código	Descripción y solución
027-523	Durante la transferencia de información por SMB a través del servicio Escanear a PC, en el servidor SMB no se pudo crear una carpeta de bloqueo (LOCK) por el siguiente motivo: • Ya existe la carpeta de bloqueo especificada. Realice una de las acciones siguientes: • Si ya existe un directorio de bloqueo (.LCK) en el destino de reenvío, elimínelo manualmente y vuelva a intentarlo. • Compruebe si alguna otra carpeta utiliza el mismo nombre.
027-524	Durante la transferencia de información por SMB a través del servicio Escanear a PC, en el servidor SMB no se pudo crear una carpeta porque ya existía una con el mismo nombre. Compruebe si el nombre especificado está utilizándolo otro archivo o carpeta en el servidor SMB.
027-525	Durante la transferencia de información por SMB a través del servicio Escanear a PC, no se pudo eliminar un archivo en el servidor SMB por uno de los siguientes motivos: • El archivo no existe. • El archivo está abierto. • Existe un directorio con el nombre de archivo especificado. Compruebe si el archivo no lo está utilizando otro usuario en la ubicación de almacenamiento especificada.
027-526	Durante la transferencia de información por SMB a través del servicio Escanear a PC, no se pudo eliminar una carpeta de bloqueo en el servidor SMB por uno de los siguientes motivos: • El archivo no existe. • El directorio no está vacío. • El nombre de directorio especificado no existe. Si ya existe un directorio de bloqueo (.LCK) en el destino de reenvío, elimínelo manualmente y vuelva a intentarlo.
027-527	Durante la transferencia de información por SMB a través del servicio Escanear a PC, no se pudo eliminar una carpeta en el servidor SMB por uno de los siguientes motivos: • El archivo no existe. • El directorio no está vacío. • El nombre de directorio especificado no existe. Compruebe si el archivo no lo está utilizando otro usuario en la ubicación de almacenamiento especificada.
027-528	En la transferencia de información por SMB a través del servicio Escanear a PC, no hay espacio disponible en la ubicación de almacenamiento del servidor SMB. Compruebe si hay espacio libre en la ubicación de almacenamiento.
027-529	Durante la transferencia de información por SMB a través del servicio Escanear a PC, se produjo un error desconocido en el servidor SMB o un error interno en la máquina. Inicie una sesión en el servidor desde otro PC, con el mismo nombre de usuario, y compruebe si se puede escribir un archivo en la misma ubicación del servidor. Si el problema continúa, puede tratarse de un error interno. Póngase en contacto con el Centro de Asistencia de Xerox.
027-530	Durante la transferencia de información por SMB a través del servicio Escanear a PC, no se pudo guardar un archivo en el servidor SMB porque estaba seleccionado [No guardar] en [Conflicto de nombre de archivo]. Seleccione una opción distinta de [No guardar] en [Conflicto de nombre de archivo].

Código	Descripción y solución
027-531	Durante la transferencia de información por SMB a través del servicio Escanear a PC, se produjo un error porque la norma para archivar no era válida. Si selecciona [Cambiar nombre de archivo nuevo] en [Conflicto de nombre de archivo], asegúrese de que el formato de archivo no sea de Varias páginas.
027-532	Durante la transferencia de información por SMB a través del servicio Escanear a PC, se produjo un error al acceder al archivo NEXTNAME.DAT. Si [Conflicto de nombre de archivo] tiene el valor [Cambiar nombre de archivo nuevo], compruebe si el archivo NEXTNAME.DAT es correcto.
027-533	Durante la transferencia de información por SMB a través del servicio Escanear a PC, se produjo un error interno. Intente realizar la misma operación. Si el problema persiste, póngase en contacto con el Centro de Asistencia de Xerox.
027-543	El nombre (NetBIOS) del servidor SMB no es válido. Compruebe si el nombre del servidor SMB está correcto.
027-547	Se produjo un error de protocolo SMB. Se detectaron caracteres no admitidos en el nombre de dominio especificado. Compruebe el nombre de dominio y el nombre de dominio configurado en la máquina es correcto. Utilice este procedimiento para comprobar el dominio: 1. Seleccione [Opciones del sistema] > [Configuración de red y conectividad] > [Servidor de autenticación remota/Servicio de directorio] > [Opciones de servidores SMB] en modo de administración del sistema. 2. Seleccione el servidor SMB correspondiente y compruebe el nombre de dominio.
027-548	Se produjo un error de protocolo SMB. Se detectaron caracteres no admitidos en el nombre de usuario especificado. Compruebe las opciones de nombre de usuario.
027-549	Se produjo un error de protocolo SMB. Realice de nuevo la misma operación. Si persiste el problema, póngase en contacto con el Centro de Asistencia de Xerox.
027-564	Se produjo un error de protocolo SMB. No se pudo encontrar el servidor SMB. Compruebe que el servidor de autenticación y la máquina pueden comunicarse a través de la red. Por ejemplo, realice lo siguiente: • Compruebe que los cables de red están conectados. • Compruebe la configuración de TCP/IP. • Compruebe las opciones de puerto: puerto 137 (UDP), puerto 138 (UDP), puerto 139 (TCP).
027-565	Se produjo un error de protocolo SMB. Realice de nuevo la misma operación. Si persiste el problema, póngase en contacto con el Centro de Asistencia de Xerox.
027-566	Se produjo un error de protocolo SMB. SMB (TCP/IP) no está activado. Con los Servicios de Internet de CentreWare, abra la página [Estado del puerto] de la ficha [Propiedades] y compruebe que TCP/IP para SMB está activado.
027-569	El puerto de SMB (TCP/IP) no está activado. Active el puerto con Servicios de Internet de CentreWare.
027-572 027-573 027-574 027-576 027-578	Se produjo un error de protocolo SMB. Realice de nuevo la misma operación. Si persiste el problema, póngase en contacto con el Centro de Asistencia de Xerox.

Código	Descripción y solución
027-584	Se produjo un error de protocolo SMB. El servidor SMB funciona en modo de seguridad compartido. El servidor SMB está configurado probablemente para el sistema operativo Windows 95, Windows 98 o Windows ME. Configure el servidor SMB para un sistema operativo distinto.
027-585	Se produjo un error de protocolo SMB. En este momento no se puede acceder al servidor. Compruebe las horas de conexión permitidas.
027-586	Se produjo un error de protocolo SMB. Ha caducado la clave. Obtenga una clave válida.
027-587	Se produjo un error de protocolo SMB. Es necesario cambiar la clave. Inicie la sesión en el servidor con Windows y cambie la clave.
027-588	Se produjo un error de protocolo SMB. La cuenta de usuario no es válida. Active al usuario.
027-589	Se produjo un error de protocolo SMB. La cuenta de usuario está bloqueada. Anule el bloqueo.
027-590	Se produjo un error de protocolo SMB. La cuenta de usuario ha caducado. Obtenga una cuenta de usuario válida.
027-591	Se produjo un error de protocolo SMB. La cuenta de usuario está restringida. La clave en blanco no es válida. Defina una clave para la cuenta de usuario.
027-599	Se produjo un error de protocolo SMB. Realice de nuevo la misma operación. Si persiste el problema, póngase en contacto con el Centro de Asistencia de Xerox.
027-702	El certificado de direcciones no existe. Registre el certificado en la máquina.
027-703	El certificado de direcciones ha caducado. Registre un certificado válido en la máquina.
027-704	El certificado de direcciones no es de confianza. Registre un certificado válido en la máquina.
027-705	El certificado de direcciones ha sido revocado. Registre un certificado válido en la máquina.
027-706	La máquina no cuenta con certificado S/MIME para la dirección de e-mail. Importe un certificado S/MIME a la máquina.
027-707	El certificado S/MIME de la dirección de e-mail de la máquina ha caducado. Importe un certificado S/MIME válido a la máquina.
027-708	El certificado S/MIME de la dirección de e-mail de la máquina no es de confianza. Importe un certificado S/MIME de confianza a la máquina.
027-709	El certificado S/MIME de la dirección de e-mail de la máquina ha sido revocado. Importe un certificado S/MIME válido a la máquina.
027-710	La máquina no cuenta con certificado S/MIME para el mensaje de e-mail recibido. Pida al remitente que adjunte un certificado S/MIME al mensaje de e-mail.
027-711	El certificado S/MIME del remitente no se recuperó del mensaje de e-mail recibido. Importe el certificado S/MIME del remitente a la máquina o pida al remitente que adjunte un certificado S/MIME al mensaje de e-mail.
027-712	El certificado S/MIME del mensaje de e-mail recibido de la máquina ha caducado o no es de confianza. Pida al remitente que envíe los mensajes de correo con un certificado válido.

Código	Descripción y solución
027-713	La recepción de e-mail fue rechazada porque el contenido de e-mail se modificó durante la transmisión. Informe al remitente sobre la posibilidad de una falsificación y solicítele que vuelva a enviar el mensaje de e-mail.
027-714	La recepción de e-mail fue rechazada porque el remitente indicado en el campo “De” es distinto de la dirección de e-mail registrada en la firma. Informe al remitente sobre la posibilidad de una suplantación y solicítele que vuelva a enviar el mensaje de e-mail.
027-715	El certificado S/MIME del mensaje de e-mail recibido no está registrado en la máquina o no está activado en la misma. Importe el certificado S/MIME del remitente a la máquina, o si ya lo ha hecho, regístrelo en la máquina para que esté activo.
027-716	La recepción de e-mail fue rechazada porque el certificado S/MIME no es de confianza. Pida al remitente que envíe los mensajes de correo con un certificado de confianza.
027-730	El número de páginas de un documento adjunto al e-mail SMTP es superior al número máximo de páginas permitido para la función Envío por partes. Reduzca el número de páginas del documento y vuelva a intentarlo.
027-731	Se produjo un error de límite de acceso al servidor de plantillas de trabajo. Espere a que finalice el trabajo de NetWare en curso y vuelva a intentarlo.
027-732	Se produjo un error de acceso al servidor de plantillas de trabajo. Compruebe si está funcionando correctamente el disco duro del servidor y si hay suficiente espacio libre, y vuelva a intentarlo.
027-733	Se produjo un error de SSL del servidor de plantillas de trabajo. Compruebe si SSL está activado en el servidor.
027-734	Puede haber un problema en el certificado de la plantilla de trabajo. Compruebe si el PC está conectado al servidor HTTP a través del protocolo HTTP. Compruebe también si está registrado en la máquina un certificado del servidor SSL válido para el servidor HTTP. Si el certificado de la máquina no está registrado en el servidor de plantillas de trabajo, desactive la opción de verificación de certificados SSL.
027-735	Se iba a transferir información con SSL, pero se desactivó SSL en la máquina. Active SSL, o utilice el protocolo HTTP.
027-736	Se produjo un error de verificación del certificado del servidor. Active la opción de verificación del certificado del servidor en la máquina.
027-737	Surgió un error durante la lectura de datos desde el servidor de plantillas de trabajo. Compruebe los derechos de acceso del directorio donde se guarda la plantilla de trabajo.
027-739	No se puede hallar el servidor de plantillas de trabajo especificado. Compruebe la ruta del servidor de plantillas de trabajo.
027-740	No se puede iniciar la sesión en el servidor de plantillas de trabajo. Verifique que se han introducido el nombre de usuario de conexión, la clave y el resto de información adecuados.
027-741	No se puede conectar con el servidor de plantillas de trabajo. Pida al administrador de red que verifique la red o el servidor.
027-742	No se pudo guardar la plantilla de trabajo en memoria por falta de espacio de disco. Elimine datos innecesarios del disco.

Código	Descripción y solución
027-743	Las opciones del servidor de plantillas de trabajo son incorrectas. Compruebe las opciones del servidor de plantillas de trabajo.
027-744	Hay un problema con el nombre de dominio del servidor de plantillas de trabajo. Compruebe la conexión con el servidor. Compruebe también si el nombre de dominio está registrado en el servidor DNS.
027-745	La dirección del servidor DNS no está registrada en la máquina. Registre la dirección del servidor DNS en la máquina o especifique directamente la dirección IP del servidor de plantillas de trabajo.
027-746	La opción de protocolo del servidor de plantillas de trabajo es incorrecta. Configure el puerto correcto.
027-750	Se intentó un reenvío de fax, una impresión o un reenvío de fax de Internet con un documento escaneado. Este tipo de operaciones no puede realizarse con documentos escaneados.
027-751	Se produjo un error mientras se estaba procesando una hoja de flujo de trabajo. Compruebe la hoja de flujo de trabajo.
027-752	La hoja de flujo de trabajo tiene un parámetro que requiere que el usuario introduzca datos. Realice una de las acciones siguientes: • Vincule el buzón de trabajo a una hoja de flujo de trabajo que no requiera la introducción de datos por parte del usuario. • Defina el valor prefijado del parámetro en la hoja de flujo de trabajo.
027-753	El puerto necesario no está activado. Active el puerto.
027-754	Las opciones de firma de XPS o PDF escritas en la hoja de flujo de trabajo no son válidos. Compruebe las opciones de firma de XPS o PDF configuradas en la máquina y en la hoja de flujo de trabajo. Si no coinciden, cambie los que corresponda.
027-772	Se produjo un error durante la comunicación con el servidor. En el nombre del host de [Dirección de e-mail de la máquina/Nombre del host] solo debe utilizar caracteres ASCII. Para obtener información, consulte *Dirección de e-mail de la máquina/Nombre del host en la página 95*. Si el problema continúa, compruebe si el servidor admite el comando HELO.
027-773	Se produjo un error de tiempo de espera. Espere un poco y vuelva a intentarlo.
027-774	La dirección de correo electrónico contiene caracteres no compatibles. Utilice solo caracteres ASCII en la dirección.
027-775	Se especificaron demasiadas direcciones. Reduzca el número de direcciones.
027-776	Se produjo un error durante la comunicación con el servidor. En el nombre del host de [Dirección de e-mail de la máquina/Nombre del host] solo debe utilizar caracteres ASCII. Para obtener información, consulte *Dirección de e-mail de la máquina/Nombre del host en la página 95*. Si el problema continúa, compruebe si el servidor admite el comando EHLO.
027-777	El servidor no admite SMTP-AUTH. En [Opciones del servidor SMTP], establezca [No] en [Autenticación de envío de correo]. Para obtener información, consulte *Opciones del servidor SMTP en la página 97*.
027-778	El servidor no admite SMTP-AUTH. Compruebe los tipos de autenticación que permite utilizar el servidor. La máquina admite los siguientes tipos de autenticación: PLAIN (texto normal), LOGIN (BASE64) y CRAM-MD5 (desafío-respuesta).

Código	Descripción y solución
027-779	Autenticación de SMTP fallida. Compruebe el nombre y la clave de conexión requeridos para la autenticación.
027-796	Se descartó el mensaje de correo electrónico sin datos adjuntos. La máquina está configurada para imprimir sólo los documentos adjuntos del correo electrónico. Para que la máquina imprima también el cuerpo y la cabecera del mensaje, cambie las opciones en [Propiedades] de Servicios de Internet de CentreWare.
027-797	El destino de salida no es correcto. Especifique el destino correcto y vuelva a enviar el mensaje.
033-310	Si el equipo cuenta con dos o más líneas, la función de facturación de fax no puede activarse. Póngase en contacto con el Centro de Asistencia de Xerox para desactivar la función de facturación de fax o establecer la configuración de una sola línea en la máquina.
033-363	Se produjo un error de fax. Apague la máquina y vuelva encenderla. Si persiste el problema, póngase en contacto con el Centro de Asistencia de Xerox.
033-710	Se borró el documento para sondeo. Vuelva a guardar el documento.
033-712	La memoria está llena. Elimine datos innecesarios.
033-713	Se produjo un error de fax. Apague la máquina y vuelva encenderla. Si persiste el problema, póngase en contacto con el Centro de Asistencia de Xerox.
033-716	El buzón especificado desde la máquina remota no existe. Registre el buzón en la máquina.
033-717	La clave del buzón especificada en la máquina remota es incorrecta. Indique la clave correcta.
033-718	No hay documentos de fax o documentos para sondeo en el buzón especificado en la máquina remota. Si es preciso, almacene los documentos en el buzón.
033-719	El trabajo de fax se canceló al apagar y encender la máquina. Vuelva a enviar el documento.
033-721	Se produjo un error de fax. Apague la máquina y vuelva encenderla. Si persiste el problema, póngase en contacto con el Centro de Asistencia de Xerox.
033-722	Se canceló el trabajo de escaneado. O el documento quedó atascado en la máquina o el número de páginas escaneadas alcanzó el máximo admitido. Si el problema es debido a un atasco del documento, primero debe eliminar el atasco. Vuelva a cargar únicamente las páginas del documento que no se hayan escaneado y pulse el botón <Comenzar> para continuar el trabajo.
033-724	No se pueden recibir los datos de la imagen porque su cantidad supera el límite permitido en una transmisión por fax. Pida al remitente que divida el documento en partes más pequeñas o baje la resolución. Si el problema continúa, compruebe que la memoria está bien instalada. Si el problema persiste, póngase en contacto con el Centro de Asistencia de Xerox.
033-725	El disco duro está lleno. Borre datos innecesarios del disco duro para aumentar el espacio de disco disponible.
033-726	El documento recibido se imprimió en una sola cara. La función de impresión a dos caras no se puede utilizar con documentos de distintos tamaños.
033-727	No se pudo cambiar la orientación de las páginas recibidas porque la cantidad de datos era excesiva. Se imprimieron sin rotación.

Código	Descripción y solución
033-728	El ajuste de formato necesario para Autoimprimir el documento recibido por fax quedó interrumpido por una operación de impresión manual. No es necesaria la intervención del usuario. La máquina continuará automáticamente la impresión automática del trabajo después de realizar la operación de impresión manual.
033-731	El procesamiento necesario para Autoimprimir el documento recibido por fax quedó interrumpido por una operación de impresión manual. No es necesaria la intervención del usuario.
033-733	Se produjo un error de fax. Apague la máquina y vuelva encenderla. Si persiste el problema, póngase en contacto con el Centro de Asistencia de Xerox.
033-734	Se interrumpió la impresión del fax porque se generó un informe de trabajos mientras se preparaba el trabajo de impresión de fax. No es necesaria la intervención del usuario.
033-735	Se produjo un error de fax. Apague la máquina y vuelva encenderla. Si persiste el problema, póngase en contacto con el Centro de Asistencia de Xerox.
033-736	Se canceló la transmisión porque la cantidad de datos superaba el límite máximo establecido.
033-737	Se produjo un error de fax. Realice de nuevo la misma operación.
033-738	Se recibieron datos de imágenes JBIG anómalos. No es necesaria la intervención del usuario.
033-740	Se canceló la impresión del documento recibido por fax. No es necesaria la intervención del usuario.
033-741 033-742	Se produjo un error de fax. Realice de nuevo la misma operación. Si persiste el problema, póngase en contacto con el Centro de Asistencia de Xerox.
033-743 033-744 033-745 033-746	Se produjo un error de fax. Apague la máquina y vuelva encenderla. Si persiste el problema, póngase en contacto con el Centro de Asistencia de Xerox.
033-747	Se interrumpió el trabajo. No es necesaria la intervención del usuario.
033-749	La máquina rectificó un problema de memoria automáticamente para imprimir. No es necesaria la intervención del usuario.
033-750	Se produjo un error de fax. Apague la máquina y vuelva encenderla. Si persiste el problema, póngase en contacto con el Centro de Asistencia de Xerox.
033-751	Se interrumpió la generación de un informe de actividades porque la máquina estaba en modo de reposo. El informe saldrá cuando la máquina salga del modo de reposo.
033-755	No se puede imprimir el documento de fax por anomalías de funcionamiento del servicio de fax. Realice una de las acciones siguientes: • Apague la máquina y vuelva encenderla. • Asegúrese de que la tarjeta de fax esté conectada a la máquina. • Imprima un informe del historial de errores para solucionar los problemas. Si persiste el problema, póngase en contacto con el Centro de Asistencia de Xerox.
034-211 034-212	Surgió un error con el controlador de fax. Póngase en contacto con el Centro de Asistencia de Xerox.
034-500	Se marcó un número de fax/teléfono incorrecto. Compruebe el número y repita la operación.

Código	Descripción y solución
034-501	El cable de teléfono puede no estar bien conectado. Compruebe la conexión del cable y vuelva a enviar el documento. Consulte Componentes de la máquina, en el capítulo Descripción general del producto de la Guía del usuario.
034-505	Se produjo un error de fax. Apague la máquina y vuelva encenderla. Si persiste el problema, póngase en contacto con el Centro de Asistencia de Xerox.
034-506	La máquina de destino podría no permitir operaciones de copia remota (para realizar varias copias del documento recibido). Compruebe si la máquina remota dispone de la función de copia remota.
034-507	Falló la comunicación porque la clave especificada no era correcta. Asegúrese de que la clave y el número de teléfono son correctos. La máquina de destino podría estar configurada para bloquear su número de identificación. Este código de error aparece también cuando se rechaza una solicitud de sondeo.
034-508 034-509 034-510	Se produjo un error de fax. Si está enviando un fax, compruebe los parámetros del fax, el número de fax y otras opciones, y repita la operación. Si persiste el problema, póngase en contacto con el Centro de Asistencia de Xerox.
034-511	Se produjo un error durante la difusión por relevo. Compruebe que la estación de relevo está bien registrada en el código de marcación rápida. Compruebe también los números de destino registrados en la estación de relevo.
034-512	Se detectó un bucle interminable en la difusión por relevo remoto. Compruebe que la estación de relevo está bien registrada en el código de marcación rápida. Compruebe también los números de destino registrados en la estación de relevo.
034-513	Se recibió un comando no válido. Es un error de funcionamiento del sistema de mantenimiento a distancia de Xerox. No es necesaria la intervención del usuario.
034-514	Se recibió una solicitud incompatible. Es un error de funcionamiento del sistema de mantenimiento a distancia de Xerox. No es necesaria la intervención del usuario.
034-515	Existe un problema en la máquina remota. Compruebe el estado de máquina remota.
034-519	El número de destinos de difusión sobrepasa el valor límite. Espere a que finalicen los trabajos activos y pendientes, o reduzca el número de destinos, antes de volver a intentarlo.
034-520	El número de trabajos activos y pendientes sobrepasa el valor límite. Espere a que hayan finalizado los trabajos y vuelva a intentarlo.
034-521	Se produjo un error interno. Apague la máquina y vuelva encenderla. Si persiste el problema, póngase en contacto con el Centro de Asistencia de Xerox.
034-522	No hay ninguna línea telefónica disponible para la transmisión manual de faxes. Espere a que finalice el trabajo en curso y vuelva a intentarlo.
034-523	La máquina de destino está demasiado ocupada para aceptar su fax. Espere un poco y vuelva a intentarlo.
034-527	Se produjo un error de control de marcación. Apague la máquina y vuelva encenderla. Si persiste el problema, póngase en contacto con el Centro de Asistencia de Xerox.
034-528	La transmisión manual de faxes no está disponible mientras la máquina está en modo de marcación. Espere un poco y vuelva a intentarlo.

Código	Descripción y solución
034-529	El documento recibido no puede imprimirse con el papel dispuesto en la máquina. Realice una de las siguientes acciones: • Asegúrese de que el papel colocado en la máquina sea del tamaño correcto. • Compruebe que las bandejas están bien instaladas y se detectan como tal en la máquina.
034-530	Se sobrepasó el tiempo de espera. Realice la operación en el margen de tiempo especificado.
034-550	Se produjo un error durante la escritura en la ROM de la tarjeta de fax. Póngase en contacto con el Centro de Asistencia de Xerox.
034-700	Se sobrepasó el tiempo de espera de la conexión DP (Dial Pulse) de G3. Apague la máquina y vuelva encenderla. Si persiste el problema, póngase en contacto con el Centro de Asistencia de Xerox.
034-701	Es necesario reiniciar el software. Apague la máquina y vuelva encenderla. Si persiste el problema, póngase en contacto con el Centro de Asistencia de Xerox.
034-702	Falló la comunicación debido a un número de fax incorrecto. Compruebe el número y vuelva a intentarlo. Si se utilizó un botón de marcación rápida, compruebe que está registrado el número correcto con el botón.
034-728	Se especificó un número no válido. Compruebe el número de destino y vuelva a intentarlo. Si persiste el problema, póngase en contacto con el Centro de Asistencia de Xerox.
034-730 034-731	Consulte el código 034-508.
034-734	Se produjo un error interno. Apague la máquina y vuelva encenderla. Si persiste el problema, póngase en contacto con el Centro de Asistencia de Xerox.
034-796	El número de fax no es válido. Compruebe el número y vuelva a intentarlo.
034-797	Se produjo un error de parámetros de comunicación. Apague la máquina y vuelva encenderla. Si persiste el problema, póngase en contacto con el Centro de Asistencia de Xerox.
034-798	Se produjo un error de parámetros. Apague la máquina y vuelva encenderla. Si persiste el problema, póngase en contacto con el Centro de Asistencia de Xerox.
034-799	Se produjo un error de fax. Apague la máquina y vuelva encenderla. Si persiste el problema, póngase en contacto con el Centro de Asistencia de Xerox.
035-550	Se produjo un error durante el procesamiento de escritura de datos. Póngase en contacto con el Centro de Asistencia de Xerox.
035-700	Se produjo un error de fax. Realice de nuevo la misma operación. Si persiste el problema, póngase en contacto con el Centro de Asistencia de Xerox.
035-701	No se puede efectuar la comunicación por un número de teléfono incorrecto. Compruebe el número de teléfono y repita la operación. Si se utiliza DP (Dial Pulse) para G3, asegúrese de que el número de teléfono no incluye "∗" ni "#".
035-702 035-703	El destinatario canceló la transmisión. Pida al destinatario que compruebe el estado de la máquina y, si es preciso, vuelva a enviar el documento.
035-704	La máquina remota no admite la función especificada (por ejemplo, el sondeo). Póngase en contacto con el destinatario para comprobar las funciones admitidas.

Código	Descripción y solución
035-705 035-706	Puede que haya un problema en la máquina de destino. Compruebe la máquina de destino y vuelva a intentarlo.
035-707	No se especificó ninguna clave, o la indicada es incorrecta, para los datos de fax. Este código sólo informa de que la máquina recibió el documento.
035-708 035-709 035-710 035-712 035-713	Puede que haya un problema en la máquina de destino. Compruebe la máquina de destino y vuelva a intentarlo.
035-714	Consulte el código 035-702.
035-715	Consulte el código 035-507.
035-716 035-717 035-718 035-719	Surgió un problema de comunicación. Pida al remitente que vuelva a intentarlo.
035-720	La máquina de destino no pudo recibir el documento enviado. Compruebe que: • La máquina de destino tiene papel en las bandejas. • La máquina de destino no tiene ningún papel atascado. • La máquina de destino tiene suficiente memoria. • La máquina de destino admite recepciones de G3. Si utiliza la difusión remota, compruebe que la máquina es compatible con esta función. Si desea enviar datos directamente a un buzón remoto, compruebe que la clave es correcta.
035-721 035-722	Surgió un problema de comunicación. Pida al remitente que vuelva a intentarlo.
035-723 035-724	Surgió un problema de comunicación. Transmisión de fax: compruebe el número de fax. Compruebe si la máquina de destino permite utilizar las funciones especificadas. Recepción de fax: pida al remitente que vuelva a intentarlo.
035-725	Consulte el código 034-511.
035-726	Surgió un problema de comunicación. Transmisión de fax: compruebe el número de fax. Compruebe si la máquina de destino permite utilizar las funciones especificadas. Recepción de fax: pida al remitente que vuelva a intentarlo.
035-727 035-728 035-729	Surgió un problema de comunicación. Pida al remitente que vuelva a intentarlo.

Código	Descripción y solución
035-730 035-731 035-732 035-733 035-734 035-735 035-736 035-737 035-738 035-739 035-740 035-741 035-742	Surgió un problema de comunicación. Transmisión de fax: compruebe el número de fax. Compruebe si la máquina de destino permite utilizar las funciones especificadas. Recepción de fax: pida al remitente que vuelva a intentarlo.
035-743 035-744 035-745	Falló la comunicación. O el número de fax no es correcto, o la máquina de destino no dispone de las funciones especificadas. Introduzca el número correcto de fax y compruebe las funciones que permite utilizar la máquina de destino.
035-746	La red de fax no respondió. Compruebe los siguientes puntos y vuelva a enviar el documento. • Compruebe la conexión de la línea telefónica a la máquina. • Puede que el destinatario no esté conectado a la red de fax o que haya algún problema con la red. Cuando esté conectado a una red de fax que requiera un código de acceso, introduzca dos pausas después del código de acceso y, a continuación, marque el número de fax.
035-747 035-748	Se detuvo la transmisión porque se pulsó el botón <Parar> mientras la máquina estaba marcando o enviando información. No es necesaria la intervención del usuario.
035-749	La máquina marcó el número de fax las veces especificadas, pero la máquina de destino no respondió. Compruebe la conexión de la línea telefónica con la máquina de destino.
035-750	Se canceló la transmisión porque se pulsó el botón <Restaurar> o se apagó la máquina mientras marcaba o enviaba información. Vuelva a encender la máquina y vuelva a enviar el documento. Si persiste el problema, póngase en contacto con el Centro de Asistencia de Xerox.
035-751 035-752	Se canceló la transmisión porque se pulsó el botón <Parar> mientras la máquina estaba marcando o enviando información. No es necesaria la intervención del usuario.
035-762	Consulte el código 034-508.
036-500 a 036-542 036-700 a 036-777	Se produjo un error de fax. Compruebe el número y las opciones de fax, y vuelva a intentarlo. Si persiste el problema, póngase en contacto con el Centro de Asistencia de Xerox.
036-778 036-779	Se interrumpió la comunicación en la máquina de destino. Pida al remitente que vuelva a intentarlo.

Código	Descripción y solución
036-780 036-781 036-782 036-783 036-784 036-785	Se produjo un error de fax. Compruebe el número y las opciones de fax, y vuelva a intentarlo. Si persiste el problema, póngase en contacto con el Centro de Asistencia de Xerox.
036-786 036-787	Consulte el código 034-507.
036-788 036-789	Se iba a utilizar la función de sondeo, pero la máquina de destino no almacenó los documentos que debían sondearse. Compruebe la máquina de destino y vuelva a intentarlo.
036-790 036-791	Falló la comunicación debido a una solicitud no válida. Compruebe el procedimiento en la Guía del usuario y repita la operación.
036-792 036-793	Consulte el código 034-508.
036-795	La máquina de destino no permite operaciones de copia remota (para realizar varias copias del documento recibido). Averigüe si la máquina de destino dispone de la función de copia remota.
036-796	Se utilizó el modo de fax general, ya que la máquina de destino no permite operaciones de copia remota (para realizar varias copias del documento recibido por fax).
036-797 036-798 036-799	Consulte el código 034-508.
041-210 041-211	Surgió un problema en el módulo de dos bandejas. Apague la máquina y vuelva encenderla. Si persiste el problema, póngase en contacto con el Centro de Asistencia de Xerox.
047-211	Surgió un problema de hardware en el conjunto de salida de papel. Apague la máquina y vuelva encenderla. Si persiste el problema, póngase en contacto con el Centro de Asistencia de Xerox.
047-212	Surgió un problema en el módulo de apilado con desplazamiento. Apague la máquina y vuelva encenderla. Si persiste el problema, póngase en contacto con el Centro de Asistencia de Xerox.
047-213	Surgió un problema en la acabadora. Apague la máquina y vuelva encenderla. Si persiste el problema, póngase en contacto con el Centro de Asistencia de Xerox.
047-214	Surgió un error con el módulo a 2 caras. Apague la máquina y vuelva encenderla. Si persiste el problema, póngase en contacto con el Centro de Asistencia de Xerox.
047-215	Se produjo un error de comunicación entre la unidad principal y el módulo de salida. Apague la máquina y vuelva encenderla. Si persiste el problema, póngase en contacto con el Centro de Asistencia de Xerox.
047-216	Surgió un problema en la acabadora. Apague la máquina y vuelva encenderla. Si persiste el problema, póngase en contacto con el Centro de Asistencia de Xerox.
047-217	Se produjo un error de comunicación entre la unidad principal y el alimentador de alta capacidad. Apague la máquina y vuelva encenderla. Si persiste el problema, póngase en contacto con el Centro de Asistencia de Xerox.

Código	Descripción y solución
047-218	Se produjo un error de comunicación entre la unidad principal y el módulo de dos bandejas o la bandeja tándem de alta capacidad. Apague la máquina y vuelva encenderla. Si persiste el problema, póngase en contacto con el Centro de Asistencia de Xerox.
062-210	El alimentador de documentos no funciona correctamente. Póngase en contacto con el Centro de Asistencia de Xerox.
062-211	Surgió un error con el alimentador de documentos. Póngase en contacto con el Centro de Asistencia de Xerox.
062-277	Se produjo un error de comunicación entre el escáner y el alimentador. Póngase en contacto con el Centro de Asistencia de Xerox.
062-394	No se pudo escribir información en la memoria. Apague la máquina y vuelva encenderla.
062-790	El documento escaneado tiene prohibida la copia. Para verificar los tipos de documentos que se pueden copiar, consulte Copias ilegales, en el capítulo Antes de utilizar la máquina de la Guía del usuario.
071-210 071-211	Surgió un problema al utilizar la bandeja 1. Apague la máquina y vuelva encenderla. Si persiste el problema, póngase en contacto con el Centro de Asistencia de Xerox.
072-210 072-211	Surgió un problema al utilizar la bandeja 2. Apague la máquina y vuelva encenderla. Si persiste el problema, póngase en contacto con el Centro de Asistencia de Xerox.
073-210 073-211	Surgió un problema al utilizar la bandeja 3. Apague la máquina y vuelva encenderla. Si persiste el problema, póngase en contacto con el Centro de Asistencia de Xerox.
074-210 074-211	Surgió un problema al utilizar la bandeja 4. Apague la máquina y vuelva encenderla. Si persiste el problema, póngase en contacto con el Centro de Asistencia de Xerox.
077-211	Surgió un problema con el módulo de dos bandejas o la bandeja tándem de alta capacidad. Apague la máquina y vuelva encenderla. Si persiste el problema, póngase en contacto con el Centro de Asistencia de Xerox.
077-215	Surgió un problema al utilizar el módulo de dos bandejas. Apague la máquina y vuelva encenderla. Si persiste el problema, póngase en contacto con el Centro de Asistencia de Xerox.
078-210	Surgió un problema al utilizar la bandeja 1 de la bandeja tándem de alta capacidad. Apague la máquina y vuelva encenderla. Si persiste el problema, póngase en contacto con el Centro de Asistencia de Xerox.
078-211	Surgió un problema al utilizar la bandeja 2 de la bandeja tándem de alta capacidad. Apague la máquina y vuelva encenderla. Si persiste el problema, póngase en contacto con el Centro de Asistencia de Xerox.
078-212	Surgió un problema en el alimentador de alta capacidad. Apague la máquina y vuelva encenderla. Si persiste el problema, póngase en contacto con el Centro de Asistencia de Xerox.
078-213 078-214	La bandeja 5 (especial) no funcionó correctamente. Apague la máquina y vuelva encenderla. Si el problema persiste, póngase en contacto con el Centro de Asistencia de Xerox.

Código	Descripción y solución
078-250	Surgió un problema en el alimentador de alta capacidad. Apague la máquina y vuelva encenderla. Si persiste el problema, póngase en contacto con el Centro de Asistencia de Xerox.
081-799	Se canceló el trabajo de e-mail a fax. Puede que el destino de fax sea incorrecto. Compruebe el número y vuelva a intentarlo.
112-700	El contenedor de restos de la perforadora está lleno. Vacíe el contenedor. Para obtener información sobre cómo vaciar el contenedor de restos de papel de la perforadora, consulte consulte *Vaciado del contenedor de restos de la perforadora (opcional), en página 38*.
116-220	La máquina no pudo entrar en el modo de descarga. Póngase en contacto con el Centro de Asistencia de Xerox.
116-392	El kit PostScript o de impresora está instalado en una ranura equivocada de la placa controladora. Acople el kit PostScript o de impresora a la ranura correcta.
116-701	No se puede imprimir a dos caras porque falta memoria. Compruebe si la memoria está bien instalada. Si el problema persiste, póngase en contacto con el Centro de Asistencia de Xerox.
116-702	Se imprimió la información con una fuente sustituta. Compruebe los datos de impresión.
116-703	Se produjo un error durante el procesamiento PostScript. Compruebe los datos de impresión, o desactive la comunicación bidireccional en el controlador de impresión.
116-713	La información se dividió porque el disco duro se quedó sin espacio. Elimine datos innecesarios del disco duro.
116-720	Se produjo un error de impresión por falta de memoria. Cierre los puertos que no se utilicen o elimine datos innecesarios.
116-740	Se produjo un error de impresión. El valor de un parámetro sobrepasa el valor límite. Compruebe las opciones de impresión.
116-749	El trabajo de impresión se detuvo porque no se halló la fuente especificada. Instale la fuente, o active la sustitución de fuentes en el controlador de impresión.
116-752	La descripción de la ficha de trabajo de impresión de PDF tiene una anomalía. Repita el mismo procedimiento. Si persiste el problema, póngase en contacto con el Centro de Asistencia de Xerox.
116-771 116-772 116-773 116-774 116-775 116-776 116-777 116-778	Se corrigieron los valores de parámetros, porque la máquina detectó un problema al imprimir los datos. Si la imagen recibida es incompleta o está deteriorada, pida al remitente que compruebe la imagen y vuelva a enviar los datos. Si está activado el reenvío de fax de Internet, compruebe con el destinatario que la imagen recibida es correcta.
116-780	El documento adjunto al mensaje de e-mail recibido tiene una anomalía. Compruebe el documento adjunto.
116-790	• Si la máquina no grapó los juegos de impresión, compruebe si la posición de grapado especificada es correcta y vuelva a intentarlo. • Si un usuario detiene un trabajo de impresión de fax o fax de Internet confidencial mientras la máquina lo está imprimiendo, el primer juego no aparecerá grapado. En esta caso, deberá grapar a mano el primer juego.

Código	Descripción y solución
123-400	La máquina ha detectado un problema de software. Apague la máquina y vuelva encenderla. Si persiste el problema, póngase en contacto con el Centro de Asistencia de Xerox.
124-328	No se encontró ninguna perforadora. Utilice las instrucciones de la pantalla para especificar una perforadora.
124-701	El destino de la salida se cambió a la bandeja central debido a un problema de funcionamiento en la bandeja especificada (bandeja lateral izquierda). Póngase en contacto con el Centro de Asistencia de Xerox. Las otras bandejas están disponibles.
124-702	El destino de la salida se cambió a la bandeja central debido a un problema de funcionamiento en la bandeja especificada (bandeja de la acabadora). Póngase en contacto con el Centro de Asistencia de Xerox. Las otras bandejas están disponibles.
124-705	Se anuló la opción de perforación. Compruebe la posición de perforación y vuelva a intentarlo.
124-706	Se anuló la opción de plegado. Compruebe la opción de plegado y vuelva a intentarlo.
124-708	El destino de la salida se cambió a la bandeja central. Compruebe si la bandeja tiene papel del tamaño especificado.
124-709	El documento supera el número máximo de páginas que se pueden grapar. Reduzca el número de páginas o anule la opción de grapado, y vuelva a intentarlo.
133-210 133-211 133-212 133-213 133-214 133-215 133-216 133-217 133-218 133-219 133-220 133-221 133-222 133-223 133-224	Se produjo un error de fax. Apague la máquina y vuelva encenderla. Si persiste el problema, póngase en contacto con el Centro de Asistencia de Xerox.
133-226	El código de país especificado no es compatible. Póngase en contacto con el Centro de Asistencia de Xerox.
133-280 133-281 133-282 133-283	Se produjo un error de fax. Apague la máquina y vuelva encenderla. Si persiste el problema, póngase en contacto con el Centro de Asistencia de Xerox.
133-700	Se anularon las opciones de grapado/perforación. Especifique posiciones de grapado/perforación adecuadas.
133-710	La impresión del fax recibido utilizó la bandeja 5 (especial), ya que la bandeja seleccionada no estaba disponible para la impresión de faxes.
134-210 134-211	Se produjo un error de fax. Apague la máquina y vuelva encenderla. Si persiste el problema, póngase en contacto con el Centro de Asistencia de Xerox.

Mensajes en pantalla

Junto con los códigos de error, en algunas ocasiones aparecen en la pantalla táctil los siguientes mensajes.

Mensaje	Descripción y solución
Se produjo un error. Apague la máquina. Asegúrese de que desaparece la pantalla antes de encenderla. Si el problema continúa, llame al servicio técnico.	Se produjo un error. Apague la máquina, espere a que la pantalla táctil se haya apagado por completo y vuelva a encenderla. Si el problema persiste, anote el código de error (xxx-yyy) que aparece en pantalla. Apague la máquina y póngase en contacto con el Centro de Asistencia de Xerox.
Se produjo un error. La máquina se reinició. Si el problema continúa, llame al servicio técnico.	La máquina se reinició debido a un error. Reanude la utilización normal. Si el problema persiste, póngase en contacto con el Centro de Asistencia de Xerox.
Se canceló el procesamiento debido a un error. Consulte la Guía del usuario para obtener información sobre el código de error.	El funcionamiento de la máquina se detuvo debido a un error. Reinicie el trabajo.

Centro de Asistencia de Xerox

Si necesita más ayuda sobre el funcionamiento de la máquina:

1) Consulte la Guía del usuario o la Guía de administración del sistema.
2) Visite el sitio web de clientes, en www.xerox.com, o póngase en contacto con el Centro de Asistencia de Xerox. Para más información, consulte *Centro de Asistencia de Xerox en el capítulo Antes de utilizar la máquina, página 13*.

Tenga a mano el número de serie cuando se ponga en contacto con Xerox.

En el Centro de Asistencia al Cliente le solicitarán la siguiente información: naturaleza del problema, número de serie de la máquina, código de error (si lo hay) y nombre y ubicación de la empresa. Siga estos pasos para localizar el número de serie de la máquina.

1. Pulse el botón <Estado de la máquina> del panel de control. Pulse el botón <Funciones> o <Todos los servicios> en cualquier momento para salir.

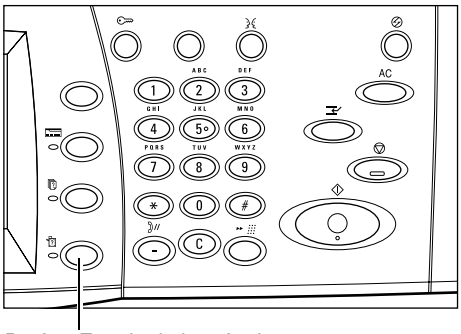

Botón <Estado de la máquina>

2. En la pantalla [Información de la máquina], seleccione [Información general].

3. Aparecerá el número de serie.

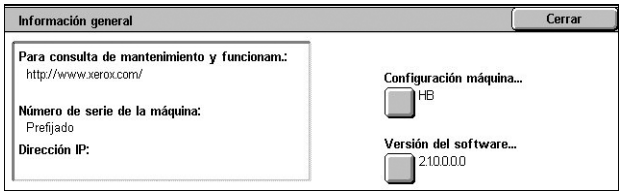

NOTA: El número de serie también aparece en la placa metálica situada en el lado izquierdo de la máquina, detrás de la cubierta A. Para obtener más información, consulte *Número de serie en el capítulo Antes de utilizar la máquina, página 13*.

16 Apéndice

En este capítulo se describen las especificaciones de la máquina, los parámetros de emulación compatibles con la máquina, el método de actualización del software de la máquina y el procedimiento de configuración de la plataforma XEIP (Xerox Extensible Interface Platform).

Especificaciones: página 463
Parámetros de emulación: página 469
Actualización del software de la máquina: página 473
Xerox Extensible Interface Platform (XEIP): página 474

Especificaciones

Utilice las especificaciones que se enumeran a continuación para conocer las posibilidades de la máquina. Este equipo cumple especificaciones, aprobaciones y certificaciones muy estrictas, destinadas a garantizar la seguridad de los usuarios y el correcto funcionamiento de la máquina. Tenga presente que las especificaciones y el aspecto del producto pueden experimentar mejoras sin previo aviso.

Para obtener más información sobre las especificaciones, póngase en contacto con el personal de Xerox.

Especificaciones de la máquina

Dimensiones de la máquina (configuración estándar)

Con alimentador de documentos y bandeja 5 (especial):

(An. × Fn. × Al.) 640 × 650 × 832 mm (25.2 × 25.7 × 32.8 pulgadas)

Con cubierta del cristal de exposición y bandeja 5 (especial):

(An. × Fn. × Al.) 640 × 652 × 751 mm (25.2 × 25.7 × 29.6 pulgadas)

Requisitos de espacio

(An. × Fn.) 1340 × 1185 mm (52.8 × 46.7 pulgadas)

Con acabadora de oficina LX: (An. × Fn.) 2140 × 1187 mm (84.3 × 46.7 pulgadas)

NOTA: Para instalaciones en pasillos, hay que agregar 610 mm (240 pulgadas).

Peso de la máquina

WorkCentre con cubierta de cristal de exposición: 64 kg*

* Incluido el cable de interfaz, el módulo a dos caras y la unidad de salida 2 (modelo A)

Velocidad de copiadora

Desde la bandeja 1/1 cara:

WorkCentre 5222

A4/8.5 × 11" ABL: 23 cpm (ciclos por minuto) (a 1 cara)

A4/8.5 × 11" ABL: 23 cpm (ciclos por minuto) (a 2 caras)

A3/11 × 17" ABC: 13 cpm (ciclos por minuto) (a 1 cara)

A3/11 × 17” ABC: 8 cpm (ciclos por minuto) (a 2 caras)

WorkCentre 5225/5225A

A4/8.5 × 11" ABL: 25 cpm (ciclos por minuto) (a 1 cara)

A4/8.5 × 11" ABL: 25 cpm (ciclos por minuto) (a 2 caras)

A3/11 × 17” ABC: 14 cpm (ciclos por minuto) (a 1 cara)

A3/11 × 17” ABC: 9 cpm (ciclos por minuto) (a 2 caras)

WorkCentre 5230/5230A:

A4/8.5 × 11" ABL: 30 cpm (ciclos por minuto) (a 1 cara)

A4/8.5 × 11" ABL: 30 cpm (ciclos por minuto) (a 2 caras)

A3/11 × 17” ABC: 16 cpm (ciclos por minuto) (a 1 cara)

A3/11 × 17” ABC: 11 cpm (ciclos por minuto) (a 2 caras)

Tiempo de salida de la primera copia

Desde la bandeja 1/A4 o 8.5 × 11" ABL: 4.3 segundos o menos

Tiempo de calentamiento

Arranque en frío: menos de 26 segundos (según configuración de la máquina)

Cristal de exposición

Capacidad: puede copiarse un documento de hasta 30 mm de grosor con la cubierta del cristal de exposición/alimentador cerrada.

Tamaño de documentos:(estándar) de A5 ABL a A3 ABC (de 5.5 × 8.5 a 11 × 17 ABC)

(personalizado) anchura: hasta 297 mm (de 0.6 a 11.7”) / longitud: hasta 432 mm (de 0.6 a 17.0”).

Detección automática del tamaño: Sí

NOTA: Los tamaños de documento estándar que pueden detectarse varían según la tabla de tamaños especificada por el administrador del sistema. Para obtener información sobre la selección de la tabla de tamaños de papel, consulte *Opciones de tamaño de papel en el capítulo Configuraciones, página 79.*

Alimentador de documentos

Capacidad: 75 hojas de 50 a 80 g/m²

Tamaño de documentos:

Tamaño máximo: 297 mm (An.) × 432 mm (11.7 × 17.0”)

Tamaño mínimo: 139.7 mm (An.) × 210 mm (5.5 × 8.3”)

Escaneado de documentos largos para modo fax: 297 (An.) × 600 mm (11.7 × 23.6”)

NOTA: Esta función no está disponible en modo a dos caras. Cuando utilice esta función para escanear documentos que superen los 432 mm (17.0 pulg.) de longitud, el operador debe introducir el documento una página por vez. El peso del papel debe hallarse entre 60 y 90 g/m².

Peso de documentos: de 38 a 128 g/m² (de 50 a 128 g/m² en modo a dos caras)

Varios tamaños: Sí, si se especifica en la máquina y los bordes anteriores de los documentos son del mismo tamaño.

Detección automática del tamaño: Sí

NOTA: Los tamaños de documento estándar que pueden detectarse varían según la tabla de tamaños especificada por el administrador del sistema. Para obtener información sobre la selección de la tabla de tamaños de papel, consulte *Opciones de tamaño de papel en el capítulo Configuraciones, página 79.*

Suministro de papel

NOTA: Los tamaños de documento estándar que pueden detectarse varían según la tabla de tamaños especificada por el administrador del sistema. Para obtener información sobre la selección de la tabla de tamaños de papel, consulte *Opciones de tamaño de papel en el capítulo Configuraciones, página 79.*

Bandeja 1, bandeja 2 y bandejas 3 y 4 (módulo de dos bandejas)

Capacidad: 500 hojas de papel de 80 g/m² (papel Bond de 20 libras) por bandeja

NOTA: La altura de la pila de papel no puede superar los 54 mm (2.1 pulgadas).

Pesos del papel: De 60 a 105 g/m² en la bandeja 1 y de 60 a 215 g/m² en la bandeja 2 y las bandejas 3 y 4 (módulo de dos bandejas)

Tamaños de papel: anchura de 140 a 297 mm (de 5.5 a 11.8”) / longitud de 182 a 432 mm (de 7.2 a 17.2”)

Detección automática del tamaño: Sí

Bandeja 5 (especial)

Capacidad: aprox. 100 hojas*

*: Con papel estándar 4200 3R2047 de 20 libras.

NOTA: La altura de la pila de papel no puede superar los 10 mm (0.4 pulgadas).

Peso del papel: de 60 a 215 g/m²

Tamaños de papel: anchura de 89 a 297 mm (de 3.6 a 11.8”) / longitud de 98.4 a 432 mm (de 3.9 a 17.2”)

Detección automática del tamaño: Sí

Bandejas 3 y 4 (bandeja tándem de alta capacidad)

Capacidad: aprox. 2000 hojas (800/1200 hojas)

Tamaños de papel: A4 ABL, 7.25 x 10.5” ABL, 8.5 x 11” ABL

Peso del papel: de 60 a 215 g/m²

Bandeja 6 (alimentador alta capacidad)

Capacidad: aprox. 2000 hojas

Tamaños de papel: A4 ABL, 7.25 x 10.5” ABL, 8.5 x 11” ABL

Peso del papel: de 60 a 215 g/m²

Módulo a 2 caras

Tamaños de papel: anchura de 148.7 a 241 mm (de 5.9 a 9.6”) / longitud de 98.4 a 162 mm (de 3.9 a 6.4”)

Peso del papel: de 60 a 105 g/m²

Bandeja de sobres

Tipos de sobres compatibles: Sobre comercial 10 ABL, Sobre Monarch ABL, Sobre DL ABL, Sobre C5 ABL

Apilabilidad (altura): 43 mm o menos

Detección automática del tamaño: No

Salida del papel

Bandeja central

Capacidad: sin acabadora, 500 hojas de 80 g/m² (papel Bond de 20 libras)

Con acabadora de oficina LX: 250 hojas de 80 g/m² (papel Bond de 20 libras)

Tamaños de papel: A6 ABL, A5 ABC, A5 ABL, A4 ABC, A4 ABL, A3 ABC, B6 ABC, B5 ABC, B5 ABL, B4 ABC, 5.5 x 8.5” ABC, 5.5 x 8.5” ABL, 7.25 x 10.5” ABC, 7.25 x 10.5” ABL, 8.5 x 11” ABC, 8.5 x 11” ABL, 8.5 x 13” ABC, 8.5 x 14” ABC, 11 x 17” ABC, 16K (Taiwan) ABC, 16K (Taiwan) ABL, 8K (Taiwan) ABC, 16K (China) ABC, 16K (China) ABL, 8K (China) ABC, Postal ABL, Sobre Europeo 3 (Chouyoukei 3) ABL, Sobre comercial 10 ABL, Sobre Monarch ABL, Sobre DL ABL, Sobre C4 ABC, Sobre C5 ABL

Bandeja lateral izquierda

Capacidad: 100 hojas de papel de 80 g/m² (Bond de 20 libras)

Tamaños de papel: A6 ABL, A5 ABC, A5 ABL, A4 ABC, A4 ABL, A3 ABC, B6 ABC, B5 ABC, B5 ABL, B4 ABC, 5.5 x 8.5” ABC, 5.5 x 8.5” ABL, 7.25 x 10.5” ABC, 7.25 x 10.5” ABL, 8.5 x 11” ABC, 8.5 x 11” ABL, 8.5 x 13” ABC, 8.5 x 14” ABC, 11 x 17” ABC, 16K (Taiwan) ABC, 16K (Taiwan) ABL, 8K (Taiwan) ABC, 16K (China) ABC, 16K (China) ABL, 8K (China) ABC, Postal ABL, Sobre Europeo 3 (Chouyoukei 3) ABL, Sobre comercial 10 ABL, Sobre Monarch ABL, Sobre DL ABL, Sobre C4 ABC, Sobre C5 ABL

Acabadora de oficina integrada

Capacidad: 500 hojas de A4 ABL, 8.5 x 11” ABL

250 hojas de A4 ABC, 8.5 × 11” ABC, B5 ABC, B4 ABC

200 hojas de A3 ABC, 11 x 17” ABC

NOTA: Cuando se selecciona la función Originales de varios tamaños para la salida de los documentos de distintos tamaños, la capacidad máxima es de 250 hojas.

Tamaños de papel: A6 ABL, A5 ABC, A5 ABL, A4 ABC, A4 ABL, A3 ABC, B6 ABC, B5 ABC, B5 ABL, B4 ABC, 5.5 x 8.5” ABC, 5.5 x 8.5” ABL, 7.25 x 10.5” ABC, 7.25 x 10.5” ABL, 8.5 x 11” ABC, 8.5 x 11” ABL, 8.5 x 13” ABC, 8.5 x 14” ABC, 11 x 17” ABC, 16K (Taiwan) ABC, 16K (Taiwan) ABL, 8K (Taiwan) ABC, 16K (China) ABC, 16K (China) ABL, 8K (China) ABC, Postal ABL, Sobre Europeo 3 (Chouyoukei 3) ABL, Sobre comercial 10 ABL, Sobre Monarch ABL, Sobre DL ABL, Sobre C4 ABC, Sobre C5 ABL

Peso del papel: de 60 a 215 g/m²

Tamaño de juego: 50 hojas de papel de 90 g/m² o inferior (Bond de 20 libras)

Grapas: 5000 o más por cartucho. Se grapan hasta 50 hojas de papel de 90 g/m² o más ligero.

Acabadora de oficina LX

Capacidad:

Bandeja central (salida 2): 200 hojas

Bandeja acabadora (sin realizador de folletos):

Para papel de más de 216 mm de largo:

Sin grapar: 1000 hojas

Grapado: 75 juegos o 750 hojas

Para papel de menos de 216 mm de largo:

Sin grapar: 2000 hojas

Grapado: 100 juegos o 1000 hojas (1 grapa), 75 juegos o 750 hojas (2 grapas)

Bandeja acabadora (con realizador de folletos):

Para papel de más de 216 mm de largo:

Sin grapar: 1000 hojas

Grapado: 75 juegos (1 grapa/2 grapas), 50 juegos (grapa central) o 750 hojas

Para papel de menos de 216 mm de largo:

Sin grapar: 2000 hojas

Grapado: 100 juegos o 1000 hojas (1 grapa), 75 juegos o 750 hojas (2 grapas)

Tamaños de papel: A4 ABC, A4 ABL, A3 ABC, B5 ABL, B4 ABC, 7.25 x 10.5” ABL, 8.5 x 11” ABC, 8.5 x 11” ABL, 8.5 x 13” ABC, 8.5 x 14” ABC, 11 x 17” ABC, 16K (Taiwan) ABL, 8K (Taiwan) ABC, 16K (China) ABL, 8K (China) ABC

Grapas: 5000 o más por cartucho

Grapas de folletos: 2000 o más por cartucho

Se grapan hasta 50 hojas de papel de 90 g/m² o más ligero.

Perforado: 2 y 3 agujeros, 2 y 4 agujeros o 4 agujeros

Especificaciones eléctricas

Frecuencia

50/60 Hz +/-3 Hz

Voltaje eléctrico

110–127 VCA y 220–240 VCA

Consumo

Media máxima: 1.3 KVA (a 110 VCA), 1.524 KVA (a 127 VCA), 1.76 KVA (a 220 VCA), 1.92 KVA (a 240 VCA)

Especificaciones del servicio de fax

Velocidad de transmisión de fax

Reducción automática: 33.6 Kbps

Tiempo de transmisión por página (documento UIT nº 1)

33.6 Kbps (estándar): menos de 4* segundos (*: datos de referencia)

Tipo de línea telefónica

Línea telefónica estándar pública, analógica conmutada o equivalente

Compatibilidad

Super G3, ECM, G3

Capacidad de resolución

Estándar:	200 × 100 ppp (8 × 3.85 líneas/mm)
Fina:	200 × 200 ppp (8 × 7.7 líneas/mm)
Superfina:	400 × 400 ppp (16 × 15.4 líneas/mm)
Superfina:	600 × 600 ppp

Conversión de resolución

Disponible para envío y recepción; suavizado para recepción

Compresión de imagen

JBIG, MH, MR, MMR

Función de escaneado de páginas largas

Longitud máxima de 600 mm (23.6 pulg.)

NOTA: Esta función sólo está disponible si se utiliza el alimentador de documentos.

NOTA: Esta función no está disponible en modo a dos caras.

NOTA: Cuando utilice esta función para escanear documentos que superen los 432 mm (17.0 pulg.) de longitud, el operador debe introducir el documento una página por vez. El peso del papel debe hallarse entre 60 y 90 g/m².

Aprobaciones de conexión

EU/EEA: certificada según TBR21

EE.UU.: aprobada según FCC parte 68

Canadá: aprobada según DOC CS-03

Otros países: certificada según normativa CTT nacional

Parámetros de emulación

Los parámetros de emulación para PCL y de impresión directa de PDF pueden modificarse según sea necesario.

Para obtener información sobre cómo cambiar los valores de los parámetros, consulte *Modo de impresión en el capítulo Estado de la máquina, página 51.*

Emulación PCL

Parámetro	Nº elem.	Valor
Bandeja de papel	201	0: Auto (prefijado) 1: Bandeja 1 2: Bandeja 2 3: Bandeja 3 4: Bandeja 4 5: Bandeja 5 (especial) 6: Bandeja 6 (alimentador de alta capacidad) Selecciona la bandeja de papel. Si está [Auto] seleccionado, la máquina selecciona de forma automática la bandeja que contiene papel del tamaño especificado en la pantalla [Suministro de papel].
Tamaño automático	202	3: A3 4: A4 (prefijado*) 5: A5 14: B4 15: B5 21: 8.5 × 14" 22: 8.5 × 13" 23: 8.5 × 11" (prefijado*) 24: 11 × 17" 25: Personalizado Establece el tamaño de papel prefijado cuando la máquina está definida para seleccionar el tamaño de papel de forma automática. Sólo está disponible cuando [Bandeja de papel] está definida como [Auto]. * El valor prefijado será [4] o [23] según la región.
Tamaño especial	203	3: A3 4: A4 (prefijado*) 5: A5 14: B4 15: B5 21: 8.5 × 14" 22: 8.5 × 13" 23: 8.5 × 11" (prefijado*) 24: 11 × 17" 25: Personalizado Define el tamaño de papel de la bandeja 5 (especial). Sólo está disponible cuando [Bandeja de papel] está definida como [Bandeja 5]. * El valor prefijado será [4] o [23] según la región.
Orientación	205	0: Vertical (prefijado) 1: Horizontal Define la orientación del documento.

Parámetro	Nº elem.	Valor
A 2 caras	206	0: No (prefijado) 1: Sí Determina si se activa la impresión a dos caras.
Fuente prefijada	207	0: CG Times 1: CG Times Cursiva 2: CG Times Negrita 3: CG Times Negrita Cursiva 4: Univers Media 5: Univers Media Cursiva 6: Univers Negrita 7: Univers Negrita Cursiva 8: Univers Media Condensada 9: Univers Media Condensada Cursiva 10: Univers Negrita Condensada 11: Univers Negrita Condensada Cursiva 12: Antique Olive 13: Antique Olive Cursiva 14: Antique Olive Negrita 15: CG Omega 16: CG Omega Cursiva 17: CG Omega Negrita 18: CG Omega Negrita Cursiva 19: Garamond Antiqua 20: Garamond Kursiv 21: Garamond Halbfett 22: Garamond Kursiv Halbfett 23: Courier (prefijado) 24: Courier Cursiva 25: Courier Negrita 26: Courier Negrita Cursiva 27: Letter Gothic 28: Letter Gothic Cursiva 29: Letter Gothic Negrita 30: Albertus Media 31: Albertus Negrita Extra 32: Clarendon Condensada 33: Coronet 34: Marigold 35: Arial 36: Arial Cursiva 37: Arial Negrita 38: Arial Negrita Cursiva 39: Times New 40: Times New Cursiva 41: Times New Negrita 42: Times New Negrita Cursiva 43: Symbol 44: Wingdings 45: Line Printer 46: Times Roman 47: Times Cursiva 48: Times Negrita 49: Times Negrita Cursiva 50: Helvetica 51: Helvetica Oblicua 52: Helvetica Negrita 53: Helvetica Negrita Oblicua 54: CourierPS 55: CourierPS Oblicua 56: CourierPS Negrita 57: CourierPS Negrita Oblicua 58: SymbolPS 59: Palatino Roman 60: Palatino Cursiva 61: Palatino Negrita 62: Palatino Negrita Cursiva 63: ITC Bookman Clara 64: ITC Bookman Clara Cursiva 65: ITC Bookman Semi 66: ITC Bookman Semi Cursiva 67: Helvetica Narrow 68: Helvetica Narrow Oblicua 69: Helvetica Narrow Negrita 70: Helvetica Narrow Negrita Oblicua 71: New Century Schoolbook Roman 72: New Century Schoolbook Cursiva 73: New Century Schoolbook Negrita 74: New Century Schoolbook Negrita Cursiva 75: ITC Avant Garde Book 76: ITC Avant Garde Book Oblicua 77: ITC Avant Garde Semi 78: ITC Avant Garde Semi Oblicua 79: ITC Zapf Chancery Media Cursiva 80: ITC Zapf DingBats

Parámetro	Nº elem.	Valor
Juego de símbolos	208	0: Roman 8 (prefijado) 1: ISO 8859-1 Latín 1 2: ISO 8859-2 Latín 2 3: ISO 8859-9 Latín 5 4: ISO 8859-10 Latín 6 5: PC-8 6: PC-8 DN 7: PC-775 8: PC-850 9: PC-852 10: PC-1004 (OS/2) 11: PC Turco 12: Windows 3.1 Latín 1 13: Windows 3.1 Latín 2 14: Windows 3.1 Latín 5 15: DeskTop 16: PS Texto 17: MC Texto 18: Microsoft Publishing 19: Math 8 20: PS Math 21: Fuente Pi 22: Legal 23: ISO 4 Reino Unido 24: ISO 6 ASCII 25: SO 11 Sueco:nombres 26: ISO 15 Italiano 27: ISO 17 Español 28: ISO 21 Alemán 29: ISO 60 Noruego v1 30: ISO 69 Francés 31: Windows 3.0 Latín 1 32: Windows Báltico 33: Symbol 34: Wingdings 35: UCS-2
Tamaño de fuente	209	400–5000 (prefijado: 1200): especifica el tamaño en puntos de una fuente en incrementos de 25. El valor 100 representa 1 punto.
Paso de la fuente	210	600–2400 (prefijado: 1000): especifica el tamaño del espaciado de una fuente. El valor 100 representa un espaciado de 1.
Línea de formulario	211	5–128 (prefijado: 64 o 60*): especifica el número de líneas de una página. * El valor prefijado es de [64] si el valor prefijado del elemento 202/203 es [4]; [60] si el valor de 202/203 es [23].
Nº de juegos	212	1-999 (prefijado: 1): especifica el número de juegos de impresión.
Mejora de imagen	213	0: No 1: Sí (prefijado) Determina si se activa el modo de imagen mejorada.
Volcado hexadecimal	214	0: No (prefijado) 1: Sí Determina si se activa el volcado hexadecimal.
Modo borrador	215	0: No (prefijado) 1: Sí Determina si se activa el modo de borrador.
Encuadernación	217	0: ABL (prefijado) 1: ABC Especifica el borde del papel que se encuadernará.
Final de línea	218	0: No (prefijado) 1: Agregar-LF (agrega un salto de línea a un retorno de carro) 2: Agregar-CR (agrega un retorno de carro a un salto de línea y un avance de página) 3: CR-XX (agrega un retorno de carro a un salto de línea y un avance de página, y un salto de línea a un retorno de carro)
Tamaño del papel personalizado prefijado	219 (long.) 220 (anch.)	Elemento nº 219: desde 984 hasta 4318 (prefijado: 2100) Elemento nº 220: desde 890 hasta 2970 (prefijado: 2970) (Unidad: 1/10 mm)

Impresión directa de PDF

Parámetro	Nº elem.	Valor
Juegos de impresión	401	1-999 (prefijado: 1): especifica el número de juegos de impresión.
A 2 caras	402	0: No (prefijado) 1: Encuadernación por ABL 2: Encuadernación por ABC Especifica el borde del papel que se encuadernará en la impresión a dos caras.
Modo de impresión	403	0: Estándar (prefijado) 1: Rápido 2: Alta calidad Selecciona el modo de impresión.
Clasificación	404	0: No (prefijado) 1: Sí Determina si se activa la clasificación.
Diseño	405	0: Reducción/Ampliación automática (prefijado) 1: Folleto 2: Dos en 1 3: Cuatro en 1 4: 100% (tamaño real) Especifica las opciones de diseño. “0” (Reducción/Ampliación automática) imprime con ampliación para ajustar al tamaño de papel seleccionado. “1” (Folleto) realiza la impresión a dos caras. “2” (Dos en 1) y “3” (Cuatro en 1] imprimen dos y cuatro páginas, respectivamente, en una misma hoja de papel.
Tamaño del papel	406	0: Auto 1: A4 o Carta (prefijado) Define el tamaño del papel.
Descompone-dor	408	0: PDF Bridge (prefijado) 1: PS Selecciona el descomponedor.
Clave	-	Introduzca una clave de hasta 32 caracteres.

Actualización del software de la máquina

Para actualizar el software, debe obtenerse la actualización pertinente para instalarla.

Preparación de la actualización

Es importante obtener el archivo de actualización correcto para la máquina. Para determinar la versión de software activo, realice lo siguiente:

1. Abra el navegador web e introduzca http:// y la dirección TCP/IP de la máquina en el campo [Dirección] o [Ubicación]. Haga clic en [Intro].
2. Haga clic en la ficha [Propiedades].
3. Haga clic en la carpeta [Configuración general].
4. Haga clic en [Configuración].
5. Desplácese hasta [Software] para ver la versión de software del sistema. Escriba el número de versión. Fíjese si ROM aparece como Controller ROM o Controller + PS ROM. Así podrá determinar qué archivo descargar de Xerox.com.
6. Descargue el archivo de software:
   - **a)** Obtenga el nuevo archivo de actualización de software (Controller ROM o Controller + PS ROM) para la máquina,del sitio web www.xerox.com o a través del Centro de Asistencia de Xerox.
   - **b)** Descargue el archivo de actualización en una unidad local o de red. Una vez finalizado el procedimiento de actualización, podrá borrar el archivo.
   - **c)** Extraiga el archivo .bin del archivo .zip.

En la estación de trabajo

1. Verifique que la máquina está encendida y en funcionamiento, y que no se encuentra en modo de ahorro de energía.
2. Abra el navegador web e introduzca la dirección TCP/IP de la máquina en el campo [Dirección] o [Ubicación] y, a continuación, pulse [Intro].
3. Haga clic en la ficha [Propiedades].
4. Haga clic en la carpeta [Servicios].
5. Haga clic en la carpeta [Software de la máquina].
6. En la carpeta [Software de la máquina]:
   - **a)** Haga clic en [Actualizaciones]. Marque la casilla de selección [Activada] y haga clic en [Aplicar].
   - **b)** Haga clic en [Actualización manual]. Haga clic en [Examinar] y desplácese por el sistema de archivos hasta seleccionar el nuevo software. Haga clic en [Instalar software] para instalar el software.

NOTA: El enlace [Actualización manual] permite la actualización manual del software después de activarse el enlace [Actualizaciones].

Xerox Extensible Interface Platform (XEIP)

La plataforma EIP de Xerox permite a los socios comerciales y proveedores de software independientes desarrollar programas personalizados con acceso directo desde la máquina. Los usuarios pueden introducir su ID en la máquina y acceder a un juego de funciones y opciones diseñadas específicamente para las necesidades de su negocio.

Por ejemplo, un hospital podría personalizar la máquina para gestionar mejor los formularios de los pacientes. La selección de [Servicios personalizados] en la pantalla de Todos los servicios y de un botón en la pantalla [Servicios personalizados] permite al personal sanitario acceder al sistema de gestión documental basado en web del hospital y examinar una lista de formularios de pacientes.

De forma rápida, los usuarios pueden explorar y escanear documentos en papel, ver presentaciones en miniatura y transferir lo pertinente a ubicaciones de almacenamiento de documentos utilizados con frecuencia. Por ejemplo:

- Un profesor puede escanear notas y enviarlas directamente al depósito de un curso específico al que puedan acceder los estudiantes.
- Un estudiante puede escanear documentos de evaluación y transferirlos a la carpeta de su curso para que el profesor los califique.

La plataforma EIP de Xerox utiliza soluciones basadas en web de socios comerciales de Xerox, como Omtool, Equitrac y FreeFlow SMARTsend para permitir al usuario acceder a depósitos de documentos desde el panel de control de la máquina.

En función de la solución, puede que se requieran más recursos en la máquina.

Para obtener más información, póngase en contacto con el personal de ventas local de Xerox.

Configuración de XEIP

En la estación de trabajo

1. Abra el navegador web.
2. Introduzca la dirección IP de la máquina en el campo [Dirección] o [Ubicación].
3. Haga clic en [Intro] para acceder a Servicios de Internet de CentreWare.
4. Habilite la máquina para aplicaciones EIP:
   a) Haga clic en la ficha [Propiedades].
   b) Haga clic en la carpeta [Servicios] y, a continuación, en el enlace [Servicios personalizados].
   c) En la página de [Servicios personalizados], seleccione el botón [Activados].
   d) Haga clic en [Aplicar].
5. Genere un certificado digital (si hace falta):
   a) Haga clic en la ficha [Propiedades].
   b) Haga clic en la carpeta [Seguridad] y, a continuación, en el enlace [Gestión del certificado digital de la máquina].
   c) Haga clic en el botón [Crear nuevo certificado autofirmado]. La página de [Gestión del certificado digital de la máquina] se actualiza y muestra el área de [Certificado autofirmado].
   d) En el área de [Certificado autofirmado], haga clic en [Aplicar].

6. Active SSL:

a) Haga clic en la ficha [Propiedades].

b) Haga clic en la carpeta [Seguridad] y, a continuación, en el enlace [Opciones de SSL/TLS].

c) Si el sistema lo solicita, introduzca su ID y clave de administrador del sistema. La ID y la clave prefijadas del administrador del sistema son "11111" y "x-admin", respectivamente.

d) En el área de [Opciones de SSL/TLS], en la línea de [HTTP: Comunicación SSL/TLS], marque la casilla de selección [Activada].

e) Haga clic en [Aplicar].

f) Cuando se han realizado cambios en las opciones de SSL, la máquina se reinicia.

7. Active los puertos:

a) Haga clic en la ficha [Propiedades].

b) Haga clic en la carpeta [Conectividad] y, a continuación, en [Opciones de puerto].

c) En la línea de SNMP, seleccione la casilla [Activado].

d) En la línea de SMB, seleccione la casilla [Activado].

e) En la línea de SNMP, seleccione la casilla [Activado].

f) En la línea de SOAP, seleccione la casilla [Activado].

g) Haga clic en [Aplicar].

8. Asegúrese de que TCP/IP está configurado:

a) Haga clic en la ficha [Propiedades].

b) Haga clic en la carpeta [Conectividad] y, a continuación, en la carpeta [Protocolos].

c) En la carpeta [Protocolos], haga clic en [TCP/IP].

d) En [Modo IP], asegúrese de que TCP/IP está configurado.

f) Haga clic en [Aplicar]. Las aplicaciones EIP se pueden registrar ahora en la máquina.

17 Índice

Numerics

2 páginas en 1 al recibir 117

A

acabadora de oficina LX 37
acabadora oficina integrada 34
acabadora oficina integrada, atascos grapas ...385
acabadora oficina integrada, atascos papel 381
acabadora oficina LX 35
    atascos de papel 381
acabadora oficina LX, atascos grapas 386
acabadora, ajuste 76
acceso a funciones 148
acceso al dispositivo 147
acceso al servicio 147
acceso local, autenticación 335
acceso remoto, autenticación 336
actividades, informe 57, 74
activos y pendientes, trabajos 40
actualizar
    software de máquina 473
administración de cuentas
    contabilidad de red 347
    contabilidad estándar de Xerox (XSA) 347
    contabilidad local 347
    funciones y servicios 347
    funciones y servicios de administración 347
    tipos 347
administrador del sistema, autenticación 334
administrador del sistema, ID de conexión 146
agregar comentario de fax: configuración 138
agregar entrada libreta direcciones:
configuración 133
agregarme al campo "CC" 124
agregarme al campo "Para" 124
ahorro de energía, temporizadores 67
ajuste de opciones, procedimiento 63
ajuste preciso 100% 90
alerta, tonos 68
algoritmo de codificación de mensaje 100
alimentación por el borde corto (ABC) 14, 18
alimentación por el borde largo (ABL) 14, 18
almacenar y manipular papel 23
anotaciones: aplicar comentario a 88
anotaciones: aplicar fecha a 88
anotaciones: aplicar sello Bates a 89
anotaciones: comentario 88
anotaciones: comentario guardado 88
anotaciones: comentario: posición 88
anotaciones: editar comentario 1 a 8 90
anotaciones: fecha 88
anotaciones: fecha: posición 88
anotaciones: número inicial 88
anotaciones: números de página 88
anotaciones: números de página: posición 88
anotaciones: posición en cara 2 88
anotaciones: sello de Bates 88
anotaciones: tamaño de la fuente 87
Antes de utilizar la máquina 13
apéndice 463
aplicar números de página a, opción 88
área de impresión 105
asignar memoria: opciones servicio impresión 103
asistencia (Servicios Internet CentreWare) 239
asunto de fax de Internet 114
asunto del e-mail 109
atascos
    acabadora 381
    bandeja 5 379
    bandeja tándem de alta capacidad 378
    bandejas 1, 2, y 3, 4 378
    cubierta A 375
    cubierta B 376
    cubierta C 377
    cubierta D del módulo a 2 caras 379
    cubierta E 377
    documentos 383
autenticación 146, 333
    acceso local 335
    acceso remoto 336
    autenticación remota 335
    buzón compartido administrador sistema .. 341
    buzón compartido en general 341
    buzón personal 341
    configuración de datos de usuario 149
    control de acceso 147
    crear grupos de autorización 148
    crear/ver cuentas de usuarios 148
    descripción general 333
    en la máquina local 335
    hoja de flujo de trabajo compartida del
    administrador del sistema 338
    hoja de flujo de trabajo de buzón 337
    hoja de flujo de trabajo personal 338
    hojas de flujo de trabajo y buzones 337
    hojas de flujos de trabajo compartidas en
    general 337
    máximo de intentos de conexión del
    administrador del sistema 150
    norma de claves 150
    opciones de impresión de cobro/privada ... 151
    restaurar cuentas de usuario 148
    tipo de conexión 146
    tipos 335
    vincular hojas de flujo de trabajo a
    buzones 345
    Xerox Secure Access 335

autenticación 802.1x 359
autenticación a través de la red 365
autenticación de envío de correo 98
autenticación servidor proxy HTTP 96
autenticación servidor proxy HTTPS 97
autenticación y administración de cuentas 333
autenticación/seguridad, opciones 62, 145
norma de claves 150
autocancelar 67
autoimprimir 67
automostrar pantalla iniciar sesión 69
avance automático de trabajos 79
avisos 15

B

bandeja 1, configuración 84
bandeja 5 (especial) 19
bandeja 5, atascos de papel 379
bandeja 5: prefij. tamaño papel 72
bandeja de portadas 106
bandeja para imprimir faxes entrantes 117
bandeja sustituta 105
bandeja tándem de alta capacidad
atascos de papel 378
bandejas 1, 2, y 3, 4, atascos de papel 378
bandejas de papel, atributos 70
Bonjour 93
solución de problemas 407
borrado de bordes 109
borrado de bordes: izquierdo y
derecho 87, 109, 117
borrado de bordes: superior e inferior 87, 109, 117
búfer de recepción
EtherTalk 105
IPP 104
LPD 103
NetWare 104
puerto 9100 105
SMB 104
USB 103
buzón
autenticación de tipos diferentes 341
eliminar 177
buzón (Servicios de Internet de CentreWare) ..177
buzón público 47
buzón, informe 58, 74

C

cabecera transmisión: transferencia fax 122
calidad de imagen: opciones servicio comunes...72
calidad/tamaño de archivo 109
cambio automático de bandeja 22
cartucho de cilindro 30
insertar 31
sustituir 30
cartucho de tóner 33
extraer 33
insertar 33
sustituir 33
CentreWare, Servicios de Internet 161
Centro de Asistencia de Xerox 13
certificado del dispositivo 101
certificado del dispositivo: cliente 100
certificado del dispositivo: S/MIME 100
certificado del dispositivo: servidor 100
certificado, opciones 325
cifrado 323
cifrado de datos 84
cifrado de la clave de POP 97
claro/oscuro 86, 108, 113
clave compartida inicial 101
clave de cifrado para datos confidenciales 84
clave de inicio de sesión 102
clave de la máquina 120
clave de POP3 97
clave de SMTP AUTH 98
clave del administrador del sistema:
opciones del administrador del sistema 146
clave del servidor proxy HTTP 96
clave del servidor proxy HTTPS 97
clave: administrador del sistema 146
cliente FTP 93
códigos de error 417
cola de impresión LPD 107
colocar papel en la máquina 17
comienzo diferido: hora específica 114
comunicación IPSec 101
comunicación S/MIME 100
comunicar con dispositivo no IPSec 101
configuración 61, 127
agregar comentario de fax 138
agregar entrada de libreta de direcciones . 133
crear buzón 128
crear destinatarios del grupo de fax 137
crear hoja de flujo de trabajo 130
crear palabra clave de hoja flujo trabajo 133
programación guardada 129
configuración datos usuario: autenticación 149
configuración de la autenticación
802.1x 359
local 360
red 365
remota 361
Xerox Secure Access 367
configuración de red y conectividad 92
dirección e-mail/nombre host de máquina ... 95
opciones de e-mail entrante/saliente 97
opciones de protocolo 94
opciones de puerto 92
opciones de seguridad 99
opciones de servidores de autenticación
remota 98
opciones del servidor proxy 96
otras opciones 102
configuración del selector de buzones 117, 118
configuración del servidor proxy 96
configuración del sistema de autenticación 98
configuración destino salida 118
configuración manual dirección IPv6 95
configuraciones 63
confirmación de entrega, método 121
confirmaciones de entrega/lectura 114

confirmaciones de lectura 123
consumibles, estado 59
Contabilidad 62
contabilidad 139
contador administrador sistema (copia) 142
crear/ver cuentas de usuarios 139
restaurar cuentas de usuario 141
tipo de contabilidad 142
ver cuentas 141
contabilidad de red 143
contabilidad estándar de Xerox 354
activar 355
clonar 358, 359
configurar límites de uso 356
controladores de impresión 358
copia de seguridad 358
crear cuenta de usuario 356
cuenta de grupo, crear 355
imprimir informe de uso 357
límites de uso máximo 356
lista de comprobación de la instalación 355
restablecer opciones 359
restaurar datos de uso 357
restaurar límites de uso 356
XSA en la máquina 357
contabilidad estándar de Xerox (XSA) 143
contabilidad local 143
contador administrador sistema (copia):
opciones del administrador del sistema 142
contador facturación cuenta usuario 60
contenedor restos perforadora 38
contraste 108
control de acceso: autenticación 147
control de cambio automático de bandeja 72
control de copia: opciones servicio copia 89
control de fax: opciones servicio fax 114
control e-mail: opciones
servicio e-mail/fax Internet 122
control fax Internet: opciones servicio fax 121
convenciones 14
convertir tamaño personalizado en estándar 125
copia a 2 caras 86
copia, opciones de servicio 85
control de copia 89
ficha Copia 85
prefijados de copia 86
prefijados de reducir/ampliar 91
tamaños de original prefijados 91
creación de folletos: bandeja cubierta 89
crear buzón: configuración 128
crear destinatarios grupo fax: configuración 137
crear grupos de autorización:
autenticación 148
crear hoja flujo trabajo: configuración 130
crear palabra clave de hoja de flujo de trabajo
configuración 133
crear/ver cuentas de usuarios: autenticación ...148
crear/ver cuentas de usuarios: contabilidad 139
cristal de exposición
mantenimiento/limpieza 30
cubierta A, atascos de papel 375
cubierta B, atascos de papel 376
cubierta C, atascos de papel 377
cubierta D módulo a 2 caras, atascos papel 379
cubierta E, atascos de papel 377
Cubierta superior de la acabadora de oficina
integrada 381
cubiertas: bandeja de cubiertas 89

D

de búsqueda: compresión de texto 109
de búsqueda: orientación de página 112
de fax de Internet a e-mail 126
de fax de Internet a fax de Internet 125
densidad 78
descarga de software 85
descripción general
administración de cuentas 347
autenticación 333
seguridad 323
desplazamiento 79
desplazamiento de folleto 79
desplazamiento de imagen: cara 1 87
desplazamiento de imagen: cara 2 87
destinatario en informe de actividades 75
destino de salida 87
destino de salida de fax de Internet 121
destino de salida para e-mail 102
DHCP 241
difusión por relevo, informe 58, 74
dirección de e-mail 95
dirección del giro de la imagen 87
dirección e-mail/nombre host de máquina:
configuración de red y conectividad 95
dirección IPv4 de destino 101
dirección IPv6 autoconfigurada 95
dirección IPv6 configurada manualmente 95
dirección IPv6 de destino 101
direcciones que no usan servidor proxy 96
documento, atascos 383
documentos
almacenar y manipular 23
documentos guardados
buzón público 47
faxes sin entregar 48
impresión de cobro 43
impresión de cobro privada 44
impresión diferida 46
impresión protegida 45
juego de muestra 46
documentos guardados, lista 53
documentos guardados/buzón, opciones 125
opciones de documentos guardados 126
opciones de servicio de buzón 125
documentos recuperados por cliente 125
documentos sondeados: eliminar autom. 115
duración de bloqueo de la impresora 67
duración de IKE SA 101
duración de IPSec SA 101

E

editar destinatarios de e-mail 124

efecto marca de agua prefijada 77
EIP 474
electricidad, especificaciones 467
eliminar todos los certificados/inicializar opciones 77
eliminar todos los datos 76
e-mail
configuración de comunicaciones de red ...292
entornos de e-mail 291
lista de comprobación de datos 290
procedimiento de instalación 291
prueba de correo electrónico 295
solución de problemas 411
e-mail, configuración del entorno 289
e-mail/fax de Internet, opciones de servicio 122
control de e-mail 122
emulación
parámetros de impresión 469
parámetros de PCL 469
parámetros de PDF 472
emulación PCL 51
enviar e-mail si error de búsqueda 124
envío de e-mail 93
envío por lote 116
envío por partes, número máximo de páginas .123
errores de flujo de trabajo, informe 58, 75
errores, procedimientos de solución 371
errores: estado de la máquina 59
escaneado a color 107
escaneado de red 169
escaneado de red, configuración 302
procedimientos 303
requisitos 302
escaneado, opciones de servicio 107
otras opciones 111
prefijados de escaneado 107
prefijados de escanear a PC 109
prefijados de reducir/ampliar 111
tamaños de original prefijados 110
tamaños de salida prefijados 110
escaneado, servicios 297
solución de problemas 409
escanear (Servicios de Internet de CentreWare) 169
escanear a base, configuración 304
procedimientos 304
requisitos 304
escanear a buzón
configuración del PC 302
escanear a buzón, configuración
procedimiento en el panel de control 302
procedimiento en Servicios de Internet de CentreWare 301
requisitos 300
escanear a e-mail, configuración 298
procedimiento 299
requisitos 298
solución de problemas 300
escanear a PC, configuración (FTP) 306
procedimiento 306
requisitos 306
escanear a PC, configuración (SMB) 307
procedimiento 307
requisitos 307
escáner, configuración del entorno 297
espacio de color 108, 112
especificaciones
eléctricas 467
máquina 463
salida del papel 466
suministro de papel 465
transmisión por fax 468
estado (Servicios de Internet de CentreWare) . 163
estado de la bandeja: estado de la máquina 51
estado de la máquina 49
contador facturación cuenta usuario 60
errores 59
estado de la bandeja 51
herramientas 61
información de facturación 59
modo de impresión 51
modo de recepción de faxes 58
sobrescribir el disco duro 52
estado de trabajos/informe actividades 53
informe del historial de errores 53
informe del historial de trabajos 53
lista de documentos guardados 53
estado del trabajo 39
estado del trabajo, botón 39
Ethernet, velocidad estimada 94
EtherTalk 93, 269
configuración de comunicaciones de red .. 270
configuración del PC 271
entornos EtherTalk 269
lista de comprobación de datos 269
procedimiento de instalación 270
prueba de impresión 271
solución de problemas 406
extraer
cartucho de cilindro 31
cartucho de tóner 33

F

falta de fuente PostScript 106
fax de Internet 311
configuración de comunicaciones de red .. 313
entornos de Fax de Internet 312
lista de comprobación de datos 311
procedimiento de instalación 312
prueba de Fax de Internet 316
solución de problemas 412
fax de servidor 317
activar 79
configuración de comunicaciones de red .. 319
configuración de la máquina 319
entornos de fax de servidor 318
instalación y configuración del servidor 319
procedimiento de instalación 318
prueba de transmisión 321
fax desde libreta de direcciones 121
fax directo 118
fax, opciones de servicio 112

control de fax 114
control del fax de Internet 121
información del terminal local 120
opciones de fax recibido 118
prefijados de fax 113
prefijados de pantalla 113
prefijados de reducir/ampliar 119
tamaños de original prefijados 119
fax: tamaño máximo de datos 122
faxes guardados: eliminar automáticamente 116
faxes sin entregar 48
fecha 66
fecha caducidad documentos del buzón 126
fecha caducidad documentos guardados 126
ficha Copia: opciones servicio copia 85
filtrado de dominios 98
firma de PDF 101
firma de XPS 101
firma digital 323
firma digital: e-mail saliente 100
firma: fax de Internet saliente 100
firmas PDF/XPS, opciones 101
flujo de trabajo, opciones de servicio 126
formato de fecha 77
formato del archivo 108
formato TIFF 112
formularios no registrados 106
forzar marca de agua: impresión de buzón 78
forzar marca de agua: impresión de cliente 78
forzar marca de agua: trabajo de copia 78
funcionamiento botones arriba/abajo 84
funciones y servicios, administración de cuentas 347

G

girar 90 grados 115
giro de imagen 87
gradación de seudofotos, modo 90, 117
grapadora 34, 35
grapas, atascos
acabadora de oficina integrada 385
acabadora de oficina LX 386
grupo DH 101
guardar certificado automáticamente 100
guardar faxes eliminados 116
guardar faxes sin entregar 116
guías de bandeja de papel 18

H

herramientas, ficha 65
historial de errores, informe 53, 59
historial de trabajos, informe 53, 57, 73
hojas de flujo de trabajo 180
hojas de flujo de trabajo (Servicios de Internet de CentreWare) 180
hora 66
horario de verano 66
HP-UX 257
HTTP: comunicación SSL/TLS 100
HTTP: número de puerto SSL/TLS 100
HTTPS, opciones 324

I

ID de conexión del administrador del sistema: opciones del administrador del sistema 146
ID del remitente 116
ID usuario y clave prefijadas (Servicios de Internet de CentreWare) 163
idioma a identificar 109
idioma mostrado en la pantalla táctil 14
idioma prefijado 69
IEEE 802.1x 102
impresión
emulación PCL 469
impresión directa de PDF 472
parámetros de emulación 469
impresión a 2 caras 117
impresión automática de informes/listas 57
impresión de cobro 43
impresión de cobro privada 44
impresión diferida 46
impresión protegida 45
impresión, opciones de servicio 102
asignar memoria 103
otras opciones 105
impresora, configuración del entorno 241
imprimir (Servicios de Internet de CentreWare) 167
imprimir e-mail de acuse de recibo 123
imprimir e-mail de notificación error 123
imprimir e-mail entrante, opciones 123
imprimir faxes de Internet entrantes, opciones 121
imprimir ID de usuario 106
imprimir informes
estado de trabajos/informe actividades 53
informe del contador de trabajos 56
informes de copia 54
informes de escaneado 55
informes de faxes 55
informes de impresora 54
informes del auditrón 57
imprimir informes, botón 73
imprimir informes: estado de la máquina 53
Información de facturación 59, 60
información general: estado de la máquina 50
información terminal local: opciones servicio fax 120
informe de transmisión: trabajo eliminado ...57, 74
informe de transmisión: trabajo sin entregar 57, 74
Informe del contador de trabajos 56
informe transferencia archivos (escaneado) 58, 75
informe transferencia archivos (servidor fax) 58, 75
informes a 2 caras 75
informes de copia 54
informe de configuración 54
informes de escaneado 55
informe de configuración 55
informe de configuración de escaneado/fax 55
libreta de direcciones 55
lista de filtros de dominio 55
lista de plantillas de trabajo 55
informes de faxes 55
informe de configuración 56

informe de configuración de escaneado/fax .56
libreta de direcciones 56
lista de comentarios del fax 56
lista de datos de facturación 56
lista de filtros de dominio 56
lista del selector de buzones 56
informes de impresora 54
informe de configuración 54
lista de fuentes 54
lista de fuentes de PCL 55
lista de fuentes PostScript 55
lista de impresoras lógicas TIFF/JPEG 54
lista de macros de PCL 54
lista de opciones de PCL 54
lista de opciones de PDF 54
Lista de opciones TIFF/JPEG 54
informes del auditrón 57
trabajos de copia 57
trabajos de escaneado 57
trabajos de fax 57
trabajos de impresión 57
informes/listas, impresión automática 57
informes: opciones servicio comunes 73
inicializar disco duro 76
insertar
cartucho de cilindro nuevo 31
cartucho de tóner nuevo 33
intervalo de sondeo de POP3 97
intervalo de transmisión 116
intranet, solución de problemas 412
introducir destinat.marcación rápida otra vez ...115
introducir destinatarios de difusión otra vez 115
introducir destinatarios de grupo otra vez 115
introducir destinatarios otra vez 115
IPP 93
IPP (Protocolo de impresión en Internet) 283
configuración de comunicaciones de red ...284
configuración del PC 286
entorno IPP 283
lista de comprobación de datos 283
prueba de impresión 287
IPSec 332
IPSec, opciones 101
IPv4: dirección de la puerta de enlace 94
IPv4: dirección IP 94
IPv4: filtro IP 95
IPv4: máscara de subred 94
IPv4: resolución de dirección IP 94
IPv6: filtro IP 95

J

juego de muestra 46

L

LDAP: Comunicación SSL/TLS 100
liberación automática de trabajos 67
libreta direcciones, prefijados marcación rápida 113
límite del borde 116
limpiar la máquina 29
línea 1, 2 y 4 G3 120
línea 1: selección de línea 118
Lista de datos de facturación 56
lista de hojas de flujo de trabajo, prefijados 127
lista del historial de trabajos (Servicios de Internet de CentreWare) 165
logotipo de la compañía 120
longitud clave mínima para trabajo guardado .. 126
LPD 93

M

mantenimiento 29
mantenimiento: opciones servicio comunes 75
manuales relacionados 16
máquina
antes del uso 13
configuración 50
convenciones 14
estado 49
idiomas 14
información 50
información y estado (Servicios de Internet de CentreWare) 163
limpieza 29
número de serie 13, 50, 462
versión del software 50
máquina local, autenticación 335, 360
máquina, especificaciones 463
marca de agua personalizada 78
marca de agua prefijada 78
marca de agua/contraste de fondo 78
máximo de direcciones 123
máximo de páginas guardadas 90, 111, 118
máximo intentos de conexión: autenticación ... 150
mejora de imagen 73
memoria de la ficha de trabajo 103
memoria de PostScript 103
memoria llena, procedimiento 90, 111, 117
mensajes en pantalla 461
método de autenticación 102
método de autenticación IKE 101
método de cifrado de mensajes 100
método de envío por partes 123
Microsoft, Conexiones de red 271
configuración de comunicaciones de red .. 273
configuración del PC 275
entornos SMB 272
instalación de SMB 273
lista de comprobación de datos 271
prueba de impresión 275
milímetros/pulgadas 84
modo de impresión: estado de la máquina 51
modo de recepción de faxes 58, 116
módulo de bandeja extendida 79
módulo de bandeja tándem (TTM) 19
módulo de dos bandejas 17
mostrar pantalla de consumibles 84
multisondeo/difusión, informe 58, 74

N

NetWare 93, 245
configuración de comunicaciones de red .. 247
configuración de NetWare 249

configuración del PC 249
entornos NetWare 245
lista de comprobación de datos 245
procedimiento de instalación 246
prueba de impresión 249
solución de problemas 397
nitidez 86, 108
nivel de supresión de fondo 112
Nivel de supresión de sombras 112
nº máximo de partes 124
nº puerto del servidor proxy HTTP 96
nº puerto servidor proxy HTTPS 96
nombre conexión proxy HTTPS 97
nombre conexión servidor proxy HTTP 96
nombre de conexión de POP3 97
nombre de conexión SMTP AUTH 98
nombre de la máquina 95
nombre del dominio 96
nombre del host 95
nombre del usuario registrado 102
nombre local 120
nombre/dirección IP servidor POP3 97
nombre/dirección IP servidor SMTP 97
norma de claves: autenticación 150
notas 15
número de puerto de POP3 97
número de puerto del servidor SMTP 97
número de serie 13, 50, 462
número de sobrescrituras 153
número máximo de juegos 90

O

opción -C 264
opciones
administrador del sistema 145
autenticación/seguridad 145
buzón/documentos guardados 125
comunes 65
conectividad y red 92
configuración 127
contabilidad 139
documentos guardados 126
modo de escaneado 107
servicio de copia 85
servicio de e-mail/fax de Internet 122
servicio de escaneado 107
servicio de fax 112
servicio de impresión 102
opciones bandeja papel: opciones servicio comunes 70
opciones de botones/pantalla: opciones servicio comunes 69
opciones de confirmación 114
opciones de e-mail entrante/saliente: configuración de red y conectividad 97
opciones de e-mail entrante/saliente: opciones de red 97
opciones de fax recibido: opciones servicio fax 118
opciones de IEEE 802.1x 102
opciones de modo de copia 85
opciones de protocolo: configuración de red y conectividad 94
opciones de puerto: configuración de red y conectividad 92
opciones de S/MIME 100
opciones de seguridad: configuración de red y conectividad 99
opciones de servicio comunes 65
calidad de imagen 72
informes 73
mantenimiento 75
opciones de bandeja de papel 70
opciones de botones/pantalla 69
otras opciones 78
reloj/temporizadores máquina 66
señales sonoras 67
opciones de servidores Kerberos 99
opciones de servidores SMB 99
opciones de software 76
opciones de SSL/TLS 100
opciones de tamaño de papel 79
opciones del administrador del sistema 145
opciones del servidor POP3 97
opciones del servidor proxy: configuración de red y conectividad 96
opciones del servidor SMTP 97
opciones del sistema 61
opciones documentos guardados: opciones buzón/documentos guardados 126
opciones impresión cobro/privada: autenticación 151
Opciones servicio buzón: opciones documentos guardados/buzón 125
opciones servidores de autenticación remota: configuración de red y conectividad 98
optimizar PDF para vista rápida web 108
orientación del original 87, 108
originales de varios tamaños 87, 109, 114
originales de varios tamaños: copia a 2 caras ... 90
originales varios tamaños, escanado 115
otras opciones: configuración red y conectividad 102
otras opciones: opciones servicio comunes 78
otras opciones: opciones servicio escaneado .. 111
otras opciones: opciones servicio impresión ... 105

P

página impar, a 2 caras 79
país 85
panel de control
mantenimiento/limpieza 29
pantalla de servicios tras autocancelar 69
pantalla de servicios, valores prefijados 69
pantalla de transmisión 113
pantalla para confirmar la impresión y eliminación 125
pantalla prefijada al encender 69
pantalla táctil
mantenimiento/limpieza 29
pantalla transferencia de imagen 112

papel
almacenar y manipular 23
colocar 17
tamaños admitidos 23
tipos de papel admitidos 23
papel automático: no 90
papel personalizado, nombre/color 70
papel y otros materiales 17
papel, atascos 372
acabadora de oficina integrada 381
acabadora de oficina LX 381
bandeja 5 (especial) 379
bandeja de sobres 378
bandeja tándem de alta capacidad 378
bandejas 1, 2, y 3, 4 378
cubierta A 375
cubierta B 376
cubierta C 377
cubierta D del módulo a 2 caras 379
cubierta E 377
PDF 52
pedir suministros 29
perfil de fax de Internet 114
perfil de fax de Internet por difusión 121
perforadora 76
permitir al usuario desactivar opciones activas 151
permitir editar De si nada encontrado 124
permitir editar De si se encontró algo 124
permitir usuarios invitados editar De 124
permitir usuarios ocasionales editar De 124
PFS, opciones 101
plantillas de trabajo 169
portada 106
posición de escaneado del alimentador de documentos 76
posición de perforación, ajuste 76
PostScript, suministro de papel 106
prefijado de estado de trabajo 152
vista de trabajos activos 152
vista de trabajos terminados 152
prefijados de copia: opciones servicio copia 86
prefijados de envío/recepción manual 116
prefijados de escanear a PC 109
prefijados de escanear a PC, opciones 109
prefijados de pantalla de fax 113
prefijados escaneado: opciones servicio escaneado 107
prefijados fax: opciones servicio fax 113
prefijados pantalla: opciones servicio fax 113
prefijados reducir/ampliar: opciones servicio copia 91
prefijados reducir/ampliar: opciones servicio escaneado 111
prefijados reducir/ampliar: opciones servicio fax 119
prefijo IPv6 configurado manualmente 95
preparar papel para su colocación 17
preparar trabajo: bandeja separadores segmentos 89
prioridad de las bandejas de papel 71
prioridad de tipo de papel 71
procedimientos
opciones 63
solución de errores 371
proceso ficha trabajo impresión XPS 107
programación guardada: configuración 129
propiedades (Servicios de Internet de CentreWare) 186
protocolo de recepción de e-mail 102
protocolo de transferencia 109
proxy HTTP, nombre del servidor 96
proxy HTTPS, nombre del servidor 96
puerta enlace IPv6, configuración manual 95
puerto 9100 93
puerto USB 280
configuración de comunicaciones 281
configuración del PC 282
entorno de puerto USB 281
lista de comprobación de datos 280
prueba de impresión 282

R

realizador de folletos 37
recepción buzón, prioridad mostrar 118
recepción de e-mail 93
recibir e-mail no fiable 100
recibir fax de Internet no fiable 100
reconfirmar destinatario de e-mail 70
reconfirmar destinatario de fax 70
reconfirmar destinatario fax Internet 70
reconocimiento de color de salida 73
reconocimiento de texto y foto 73
reducción automática al recibir 116
reducción/ampliación, prefijados 119
reducir original de 8.5×11 ABC a A4 ABC 117
reducir/ampliar 86
reducir/ampliar, prefijados 91
reducir/ampliar: botón 86
reloj/temporizadores máquina: opciones servicio comunes 66
remota, autenticación 335, 361
resolución 108, 114
resolución de transferencia de fax 127
respuesta a confirmaciones de lectura 123
restaurar cuentas de usuario: autenticación 148
restaurar cuentas de usuario: contabilidad 141
restricción de entrada de teclado 84
restricción de uso del técnico 84
restringir método de selección del destinatario .. 85
restringir usuario edición de libreta de direcciones 85
ruta del fax de Internet 121

S

salida de copias 87
salida de copias: bandeja de separadores 87
salida del papel, especificaciones 466
saturación 111
seguridad
cifrado 323
firma digital 323
sello Bates: editar prefijo 1 a 8 90
sello de Bates: número de dígitos 89

sello de Bates: número de inicio 89
sello de Bates: posición 89
sello de Bates: prefijo guardado 89
señales sonoras: opciones servicio comunes 67
servicio de fax 79
servicio de flujo de trabajo, configuración 308
servicio de notificación de e-mail 93
servicios de Internet 94
Servicios de Internet de CentreWare 155
asistencia 239
configuración de comunicaciones de red ...156
diseño de la pantalla 160
entornos 156
envío de trabajos 167
escanear 169
estado 163
estado de las bandejas 163
estado de suministros 164
funciones de propiedades 187
ID de usuario y clave prefijadas 163
imprimir 167
instalación 156
lista de comprobación de datos 155
lista del historial de trabajos 165
plantillas de trabajo 169
propiedades 186
protocolos de transporte 159
prueba de acceso 158
servicios 161
solución de problemas 407
trabajos 165
trabajos activos 165
servidor de grupo 127
servidor de grupo, método de conexión 127
sincronización de hora de NTP 66
sistema de autenticación 98
SMB 93, 271
configuración de comunicaciones de red ...273
configuración del PC 275
entornos SMB 272
instalación de SMB 273
lista de comprobación de datos 271
prueba de impresión 275
solución de problemas 393
SNMP 93
SOAP 94
sobrescribir el disco duro 52, 153
sobrescritura de imagen programada 153
software, actualizar 473
software, versión 50
Solaris 255
solución de problemas 371
Bonjour 407
conexión a Internet/intranet 412
NetWare 397
problemas comunes 388
servicios de correo electrónico 411
servicios de escaneado 409
SMB 393
TCP/IP 403
solución de problemas, tablas 388
Static, IP fija 242
suministro de papel 86
suministro de papel, botón 85
suministro de papel, especificaciones 465
suministros, pedir 29
suministros: estado de la máquina 59
SunOS 255
supresión de fondo 86, 108
supresión de fondo (copia en negro) 73
supresión de fondo (foto y texto) 90
supresión de fondo (trabajos de escaneado) 73
sustitución de fuente PostScript 106
sustituir
cartucho de cilindro 30
cartucho de tóner 33

T

tamaño de fuente 78
tamaño de original 91, 110, 119
tamaño de salida 110
tamaño máximo de datos por e-mail 123
tamaño máximo de e-mail 122
tamaño máximo del total de datos 124
tamaño papel de impresión prefijado 79
tamaños original prefijados: opciones servicio copia 91
tamaños original prefijados: opciones servicio escaneado 110
tamaños original prefijados: opciones servicio fax 119
tamaños salida prefijados: opciones servicio escaneado 110
tamaños y tipos de papel admitidos 23
TCP/IP
solución de problemas 403
TCP/IP (LPD o Port9100) 276
configuración de comunicaciones de red .. 277
configuración del PC 279
entornos TCP/IP (LPD o Port9100) 276
lista de comprobación de datos 276
prueba de impresión 280
TCP/IP (UNIX) 250
configuración de comunicaciones de red .. 251
configuración de estaciones de trabajo 253
entornos TCP/IP en UNIX 251
estado de la impresora 262
HP-UX 257
impresión 259
lista de comprobación de datos 250
opción -C 264
procedimiento de instalación 251
prueba de impresión 258
Solaris 255
solución de problemas 401
SunOS 255
TCP/IP (Windows) 241
configuración rápida en red (DHCP) 241
configuración rápida en red (IP estática) ... 242
TCP/IP: modo IP 94
terminados, trabajos 41
texto de búsqueda 109

texto de cabecera de transmisión 114
texto de cabecera de transmisión: sondeo 115
tiempo de espera de búsqueda 98
tiempo de espera de respuesta del servidor 98
tipo de conexión: autenticación 146
tipo de original 86, 108, 113
tipo de papel diferente 106
tipo original: papel transparente 90
tipo trabajo en pantalla Estado trabajo 69
tipos de autenticación 335
tipos hojas flujo trabajo, autenticación 337
todos los servicios 69
tono 1 de trabajo terminado 68
tono 2 de trabajo terminado 68
tono básico 68
tono de alerta de autocancelar 68
tono de alerta de poco tóner 68
tono de alerta del panel de control 68
tono de aviso de falta de papel 68
tono de máquina preparada 68
tono de programación guardada 68
tono de selección en panel de control 67
trabajo de muestra 89
trabajos
    activos y pendientes 40
    terminados 41
trabajos (Servicios de Internet de CentreWare) 165
trama de fondo 78

U

umbral de tamaño estándar 125
unidades reemplazables por el cliente 59
UNIX
    solución de problemas 401
UNIX, TCP/IP 250
    configuración de comunicaciones de red ...251
    configuración de estaciones de trabajo 253
    entornos TCP/IP en UNIX 251
    estado de la impresora 262
    HP-UX 257
    impresión 259
    lista de comprobación de datos 250
    opción -C 264
    procedimiento de instalación 251
    prueba de impresión 258
    Solaris 255
    solución de problemas 401
    SunOS 255
UPnP Discovery 94
USB 92
usuarios autenticados 334
usuarios generales 334
usuarios sin autenticación 334
utilizar servidor proxy 96

V

velocidad inicial 114
velocidad inicial de difusión 121
ver cuentas: contabilidad 141
verificación certificado de servidor 102
verificar certificado servidor remoto 100
vincular hojas de flujo de trabajo a buzones 345
vista de trabajos activos: prefijado estado trabajo 152
vista de trabajos terminados: prefijado estado trabajo 152
volumen (señales sonoras) 67
volumen de llamada 68
volumen del monitor de línea 68

W

WebDAV 94
Windows (SMB) 271
    configuración de comunicaciones de red .. 273
    configuración del PC 275
    entornos SMB 272
    instalación de SMB 273
    lista de comprobación de datos 271
    prueba de impresión 275
    solución de problemas 393
Windows, TCP/IP 241
    configuración rápida en red (DHCP) 241
    configuración rápida en red (IP estática) ... 242
WSD 94

X

Xerox Extensible Interface Platform (XEIP) 474
Xerox Secure Access 335, 367

Z

zona horaria 66