Versione 1.4
Ottobre 2019
702P05893

Sistema multifunzione Xerox® WorkCentre® 6515

Guida per l'utente

xerox™

© 2019 Xerox Corporation. Tutti i diritti riservati. Xerox®, Xerox con marchio figurativo®, WorkCentre™, Phaser™, VersaLink™, FreeFlow®, SMARTsend®, Scan to PC Desktop®, MeterAssistant®, SuppliesAssistant®, Xerox Secure Access Unified ID System®, Xerox Extensible Interface Platform®, Global Print Driver® e Mobile Express Driver® sono marchi di Xerox Corporation negli Stati Uniti e/o in altri paesi.

Adobe®, il logo Adobe PDF, Reader®, Adobe® Type Manager®, ATM™, Flash®, Macromedia®, Photoshop® e PostScript® sono marchi o marchi registrati di Adobe Systems, Inc.

Apple®, Bonjour®, EtherTalk™, TrueType®, iPad®, iPhone®, iPod®, iPod touch®, AirPrint® ed AirPrint®, Mac® e Mac OS® sono marchi o marchi registrati di Apple Inc. negli Stati Uniti e in altri paesi.

HP-GL®, HP-UX® e PCL® sono marchi registrati di Hewlett-Packard Corporation negli Stati Uniti e/o in altri paesi.

IBM® e AIX® sono marchi registrati di International Business Machines Corporation negli Stati Uniti e/o in altri paesi.

Microsoft®, Windows Vista®, Windows®, OneDrive® e Windows Server® sono marchi registrati di Microsoft Corporation negli Stati Uniti e/o in altri paesi.

Novell®, NetWare®, NDPS®, NDS®, IPX™ e Novell Distributed Print Services™ sono marchi o marchi registrati di Novell, Inc. negli Stati Uniti e in altri paesi.

SGI® e IRIX® sono marchi registrati di Silicon Graphics International Corp. o di sue affiliate negli Stati Uniti e/o in altri paesi.

SunSM, Sun Microsystems e Solaris sono marchi o marchi registrati di Oracle e/o delle sue consociate negli Stati Uniti e/o in altri paesi.

McAfee®, ePolicy Orchestrator® e McAfee ePO™ sono marchi o marchi registrati McAfee, Inc. negli Stati Uniti e altri paesi.

UNIX® è un marchio negli Stati Uniti e in altri paesi, concesso su licenza esclusiva di X/ Open Company Limited.

PANTONE® e altri marchi di Pantone, Inc. sono proprietà di Pantone, Inc.

ENERGY STAR® e il marchio ENERGY STAR sono registrati negli Stati Uniti.

Wi-Fi CERTIFIED Wi-Fi Direct® è un marchio di Wi-Fi Alliance.

Sommario

1 Sicurezza 13

Avvisi e sicurezza 14
Sicurezza elettrica 15
Linee guida generali 15
Cavo di alimentazione 15
Spegnimento d'emergenza 16
Cavo telefonico 16
Sicurezza operativa 17
Istruzioni operative 17
Emissioni di ozono 17
Posizione della stampante 17
Materiali di consumo della stampante 18
Sicurezza durante la manutenzione 19
Simboli della stampante 20
Recapiti per informazioni relative all'ambiente, la salute e la sicurezza 23

2 Funzioni 25

Parti della stampante 26
Vista anteriore 26
Alimentatore documenti automatico fronte/retro 27
Vista posteriore 28
Componenti interni 29
Pannello comandi 30
Risparmio energ. 32
Uscita da modo sospensione 32
Pagg. di informaz. 33
Stampa delle pagine di informazioni 33
Rapporto di configurazione 33
Configurazione della stampa della pagina di avvio all'accensione 33
Funzioni di amministrazione 34
Embedded Web Server 34
Ricerca dell'indirizzo IP della stampante 34
Certificati per Embedded Web Server 35
Scaricare il rapporto di configurazione da Embedded Web Server 35
Utilizzo della funzione pannello comandi remoto 36
Accesso alla stampante 36
Contatori di fatturazione e contatori di utilizzo 37
Ulteriori informazioni 38

3 Installazione e configurazione 39

Panoramica dell'installazione e della configurazione 40
Scelta della posizione per la stampante 41
Apertura dell'estensione del vassoio di uscita 41

Connessione alla stampante ... 42
Scelta di un metodo di connessione ... 42
Connessione a un computer mediante USB ... 42
Connessione a una rete cablata ... 43
Connessione a una rete wireless ... 43
Connessione a Wi-Fi Direct ... 52
Connessione a una linea telefonica ... 53
Accensione e spegnimento della stampante ... 54
Installazione guidata ... 55
Configurazione delle impostazioni di rete ... 56
Informazioni sugli indirizzi TCP/IP e IP ... 56
Assegnazione dell'indirizzo IP della stampante ... 56
Configurazione di AirPrint ... 57
Configurazione di Google Cloud Print ... 58
Configurazione dell'impostazione generale utilizzando il pannello comandi ... 59
Accesso alle informazioni relative alla stampante utilizzando il pannello comandi ... 59
Visualizzare o nascondere le app installate ... 59
Personalizzazione dell'elenco funzioni ... 59
Configurazione di valori predefiniti e default fax ... 61
Installazione del software ... 62
Requisiti del sistema operativo ... 62
Installazione dei driver di stampa per una stampante di rete Windows ... 62
Installazione dei driver di stampa per una stampante USB Windows ... 63
Installazione di driver e utilità per Macintosh OS X ... 63
Installazione di driver e utilità per UNIX e Linux ... 66
Installazione della stampante come un WSD (Web Service on Devices) ... 66

4 Carta e supporti ... 69

Carta supportata ... 70
Supporti consigliati ... 70
Ordinazione della carta ... 70
Istruzioni generali per il caricamento della carta ... 70
Carta che può danneggiare la stampante ... 70
Istruzioni per la conservazione della carta ... 71
Grammature e tipi di carta supportati ... 72
Formati carta standard supportati ... 73
Tipi e grammature carta supportati per la stampa fronte/retro automatica ... 73
Formati carta personalizzati supportati ... 74
Caricamento della carta ... 75
Caricamento carta nel vassoio bypass ... 75
Configurazione dei vassoi 1 o 2 per la lunghezza della carta ... 77
Caricamento carta nei vassoi 1 e 2 ... 79
Impostazione del modo vassoio ... 81
Stampa su carta speciale ... 83
Buste ... 83
Etichette ... 88
Cartoncino lucido ... 92

5 Stampa in corso ... 95

Descrizione generale della stampa ... 96
Selezione delle opzioni di stampa ... 97
Guida del driver di stampa ... 97
Opzioni di stampa di Windows ... 97
Opzioni di stampa Macintosh ... 99
Stampare con UNIX e Linux ... 100
Opzioni di stampa mobile ... 102
Stampa da un'unità flash USB ... 104
Stampa da un'unità flash USB ... 104
Stampa da un'unità flash USB già inserita nella stampante ... 104
Funzioni di stampa ... 105
Gestione dei lavori ... 105
Stampa di tipi di lavori speciali ... 106
Stampa su entrambi i lati della carta ... 109
Orientamento ... 110
Selezione delle opzioni carta per la stampa ... 110
Stampa di più pagine su un unico foglio ... 110
Stampa di libretti ... 111
Qualità di stampa ... 111
Opzioni immagine ... 111
Stampa di filigrane ... 112
Proporzioni ... 112
Luminosità ... 113
Contrasto ... 113
Stampa di immagini speculari ... 113
Selezione della notifica di completamento lavoro per Windows ... 114
Utilizzo di Pagine speciali ... 114
Utilizzo di formati carta personalizzati ... 116
Stampa su formati carta personalizzati ... 116
Definizione dei formati carta personalizzati ... 116
@PrintByXerox ... 118
Descrizione generale dell'app @PrintByXerox ... 118
Stampa con l'app @PrintByXerox ... 118

6 Copia ... 119

Esecuzione di copie ... 120
Linee guida sull'alimentatore automatico fronte/retro con passaggio singolo ... 121
Istruzioni per la lastra di esposizione ... 121
Impostazioni copia ... 122
Selezione di copie a colori o in bianco e nero ... 122
Impostazione di Copia fronte/retro ... 122
Selezione di un vassoio carta ... 122
Fascicolazione delle copie ... 123
Riduzione o ingrandimento dell'immagine ... 123
Specifica del tipo di documento originale ... 123
Schiarire o scurire l'immagine ... 124
Specifica del formato del documento originale ... 124
Specifica dell'orientamento del documento originale ... 124
Impostazioni avanzate di copia ... 126
Salvataggio delle preselezioni di copia ... 126
Modifica delle impostazioni di copia predefinite ... 126

Recupero di una preselezione di copia 126
Personalizzazione dell'app di copia 127

7 Scansione 129

Scansione - Descrizione generale 130
Istruzioni per il caricamento degli originali 131
Caricamento di documenti per la scansione 131
Scansione su un'unità flash USB 132
Scansione su una cartella home utente 133
Operazioni preliminari 133
Scansione su una cartella home 133
Scansione su un indirizzo e-mail 134
Scansione su desktop 135
Scansione su un server FTP o SFTP 136
Scansione su una cartella condivisa di un computer di rete 137
Condivisione di una cartella su un computer Windows 137
Condivisione di una cartella in Macintosh OS X versione 10.7 e successive 137
Aggiunta di una cartella SMB come voce della rubrica da Embedded Web Server 138
Aggiunta di una cartella come una voce della rubrica utilizzando il pannello comandi 138
Scansione su una cartella condivisa di un computer di rete 138
Scansione di immagini su un'applicazione di un computer connesso 140
Scansione di un'immagine in un'applicazione 140
Esempio di scansione di un'immagine in Microsoft Windows 140
Scansione utilizzando l'applicazione Windows Web Services on Devices 141
Scansione su un computer desktop utilizzando una connessione tramite cavo USB 143
Visualizzazione in anteprima e creazione dei lavori 144

8 Trasmissione di fax 145

Descrizione generale dell'app Fax 146
Istruzioni per il caricamento degli originali 146
Fax 147
Configurazione della stampante per la funzionalità fax 147
Invio di un fax dalla stampante 147
Utilizzo delle preselezioni per inviare un fax dalla stampante 148
Invio di un fax differito 149
Invio di una copertina con un fax 149
Polling di un fax da un apparecchio fax remoto 150
Invio manuale di un fax 150
Stampa di un rapporto attività fax 151
Server fax 152
Invio di un Server fax 152
Invio di un server fax differito 153
Visualizzazione in anteprima e creazione dei lavori 154
Invio di un fax dal computer 155
Invio di un fax da applicazioni Windows 155
Invio di un fax da applicazioni Macintosh 155

Stampa di un fax protetto 157
Modifica della rubrica 158
Aggiunta o modifica di contatti fax nella rubrica dal pannello comandi 158
Aggiunta o modifica di gruppi nella rubrica dal pannello comandi 158
Aggiunta o modifica di contatti fax nella rubrica di Embedded Web Server 159
Aggiunta o modifica di gruppi nella rubrica di Embedded Web Server 160
Creazione e gestione dei Preferiti 160

9 Manutenzione 163

Pulizia della stampante 164
Pulizia delle parti esterne 164
Pulitura dello scanner 164
Pulizia delle parti interne 168
Procedure di registrazione e manutenzione 175
Registrazione colore 175
Calibrazione colore 175
Omogeneità colore scansito 176
Regolazione della registrazione carta 176
Regolazione tensione di trasferimento 178
Regolazione del fusore 179
Regolazione dell'altitudine 179
Eseguire una procedura di pulizia del rullo di trasferimento e del developer 179
Ordinazione dei materiali di consumo 180
Materiali di consumo 180
Elementi di manutenzione ordinaria 180
Quando ordinare i materiali di consumo 180
Visualizzazione dello stato dei materiali di consumo della stampante 181
Cartucce toner 181
Riciclaggio dei materiali di consumo 182
Verifica delle letture contatori 182
Spostamento della stampante 183

10 Risoluzione dei problemi 187

Procedure generiche di risoluzione dei problemi 188
La stampante non si accende 188
La stampante si ripristina o si spegne frequentemente 188
Impossibile eseguire stampe 189
La stampa è molto lenta 190
Viene usato un vassoio di alimentazione sbagliato per la stampa del documento 191
Problemi di stampa fronte/retro automatica 191
La stampante emette rumori insoliti 191
Il vassoio carta non si chiude 192
Formazione di condensa all'interno della stampante 192
Inceppamenti carta 193
Individuazione degli inceppamenti della carta 193
Prevenzione degli inceppamenti della carta 193
Eliminazione degli inceppamenti carta 195
Risoluzione dei problemi di inceppamento della carta 205
Problemi relativi alla qualità di stampa 207
Problemi di copia e scansione 213

Problemi relativi al fax ... 214
Informazioni utili ... 217
Visualizzazione dei messaggi di avvertenza sul pannello comandi ... 217
Visualizzazione degli errori sul pannello comandi ... 217
Utilizzo degli strumenti integrati di risoluzione dei problemi ... 217
Supporto in linea ... 218
Pagine di informazioni utili ... 218
Ulteriori informazioni informazioni sulla stampante ... 218

11 Funzioni dell'amministratore del sistema ... 219

Accesso alle impostazioni di amministrazione e configurazione ... 220
Accesso al pannello comandi come amministratore di sistema ... 220
Accesso a Embedded Web Server come amministratore di sistema ... 220
Modifica della password dell'amministratore di sistema ... 221
Stampa del rapporto di configurazione ... 221
Connessione alla stampante ... 223
Connessione a una rete wireless ... 223
Wi-Fi Direct ... 228
IP ... 229
NFC ... 230
Configurazione delle impostazioni generali utilizzando Embedded Web Server ... 232
Visualizzazione delle informazioni stampante ... 232
Visualizzazione dell'indirizzo IPv4 nella schermata Home ... 232
Configurazione del metodo di accesso da Embedded Web Server ... 232
Configurazione del risparmio energetico tramite Embedded Web Server ... 233
Pannello comandi remoto ... 234
Impostazione di data e ora utilizzando Embedded Web Server ... 235
Configurazione dei suoni utilizzando Embedded Web Server ... 235
Configurazione del timeout del pannello comandi del dispositivo ... 236
Configurazione del timeout del sito Web del dispositivo ... 236
Configurazione della schermata predefinita del pannello comandi del dispositivo ... 237
Configurazione delle impostazioni dei vassoi utilizzando Embedded Web Server ... 237
Clonazione delle impostazioni stampante ... 238
Abilitazione della Funzione plug-in ... 239
Ripristino della stampante ... 239
Impostazione di un server proxy ... 239
Impostazione della rubrica indirizzi di rete ... 240
Aggiunta o modifica di contatti nella rubrica di Embedded Web Server ... 240
Aggiunta o modifica di contatti nella rubrica dal pannello comandi ... 241
Configurazione degli avvisi ... 241
Configurazione degli avvisi e-mail ... 242
Configurazione delle impostazioni PDL da Embedded Web Server ... 242
Configurazione delle impostazioni generali utilizzando il pannello comandi ... 246
Configurazione delle modalità di Risparmio energetico ... 246
Impostazione di data e ora ... 246
Impostazione delle unità di misura ... 247
Impostazione della luminosità schermo ... 247
Impostazione dei suoni dal pannello comandi ... 247
Configurazione dei messaggi di avviso per i materiali di consumo in esaurimento ... 247

Impostazione del timeout del pannello comandi sul pannello comandi 248
Configurazione delle impostazioni vassoio 248
Ripristino di 802.1X ed IPSec 249
Ripristina impostazioni predefinite 249
Ripristina font, moduli e macro 250
Configurazione delle impostazioni predefinite e dei criteri di stampa da Embedded Web Server 251
Configurazione delle impostazioni comuni 251
Configurazione delle impostazioni di alimentazione della carta 251
Impostazione dei criteri della stampante 252
Configurazione delle impostazioni dei rapporti 256
Impostazione della funzione di scansione 258
Impostazione della scansione - Descrizione generale 258
Impostazione della funzione di scansione su una cartella condivisa del computer 258
Impostazione della funzione di scansione su un server FTP 258
Impostazione della funzione di scansione su un server SFTP 259
Impostazione della funzione di scansione su un indirizzo e-mail 260
Configurazione dell'app E-mail 261
Impostazione della scansione su un indirizzo e-mail che utilizza un provider di terze parti 262
Impostazione di Scansione su una cartella Windows condivisa utilizzando SMB 263
Abilitazione dei servizi di scansione WSD 265
Impostazione della funzione Fax 266
Abilitazione delle app Fax o Server Fax 266
Fax 266
Server fax 269
Configurazione delle impostazioni di protezione utilizzando Embedded Web Server 274
Accesso come amministratore sul pannello comandi 274
Accesso come amministratore mediante Embedded Web Server 274
Apertura del menu Sicurezza 275
Accesso alle impostazioni di protezione avanzate 275
Configurazione delle impostazioni di protezione avanzate 275
Configurazione delle impostazioni di protezione 276
Server LDAP 277
Mapping utente LDAP 278
Configurazione dell'autenticazione LDAP 278
Configurazione dell'autenticazione di rete 279
Configurazione di un sistema di autenticazione LDAP 279
Configurazione di un sistema di autenticazione SMB 280
Configurazione del sistema di autenticazione Kerberos 280
Configurazione del filtro degli indirizzi IP 280
Configurazione delle impostazioni SSL in Embedded Web Server 281
Abilitazione di HTTPS utilizzando Embedded Web Server 282
Configurazione di Filtro dominio SMTP 283
Protezione porta USB 283
Configurazione delle impostazioni di protezione utilizzando il pannello comandi 284
Autenticazione utilizzando un sistema lettore schede 284
Configurazione delle autorizzazioni di accesso e dei ruoli utente 285
Impostazione del metodo di accesso 285

Gestione dei conti utente ... 285
Gestione dei ruoli utente del dispositivo ... 290
Gestione dei ruoli utente di stampa ... 292
Impostazione di un gruppo di autorizzazioni utente LDAP ... 295
Gestione dei certificati ... 296
Informazioni sui certificati di protezione ... 296
Certificati per Embedded Web Server ... 296
Descrizione generale dell'impostazione dei certificati digitali ... 298
Operazioni preliminari ... 298
Creazione di un certificato di protezione ... 299
Importazione di un certificato digitale ... 299
Verifica dello scopo del certificato digitale ... 300
Eliminazione di un certificato digitale ... 300
Esportazione di un certificato digitale ... 300
Configurazione della funzione Caricamento servizi remoti ... 302
Impostazione di un server proxy ... 302
Abilitazione dei servizi remoti ... 302
Verifica della connessione al datacenter di Servizi remoti Xerox® ... 303
Programmazione giornaliera del processo di caricamento dei dati sul datacenter di Servizi remoti Xerox® ... 303
Abilitazione delle notifiche e-mail per Servizi remoti ... 303
Disabilitazione dei servizi remoti ... 304
Aggiornamento del software della stampante ... 305
Verifica della versione software ... 305
Abilitazione degli aggiornamenti ... 305
Installazione e configurazione degli aggiornamenti software utilizzando Embedded Web Server ... 305
Installazione e configurazione di aggiornamenti software dal pannello comandi ... 306
Installazione del software dopo una notifica di aggiornamento software ... 306
Installazione manuale del software ... 307
Ripristino delle impostazioni stampante ... 308
Riavvio della stampante dal pannello comandi ... 308

A Specifiche ... 309

Configurazioni e opzioni della stampante ... 310
Configurazioni disponibili ... 310
Funzioni standard ... 310
Unità facoltative e aggiornamenti ... 312
Specifiche fisiche ... 313
Pesi e dimensioni ... 313
Configurazione standard ... 313
Configurazione con alimentatore da 550 fogli opzionale ... 313
Requisiti totali di spazio ... 314
Requisiti di spazio ... 314
Specifiche ambientali ... 316
Temperatura ... 316
Umidità relativa ... 316
Altitudine ... 316
Specifiche elettriche ... 317
Tensione e frequenza elettrica ... 317

Consumo energetico ... 317
Prodotto con qualificazione ENERGY STAR ... 317
Germania - Blue Engel ... 317
Riciclaggio dei materiali di consumo ... 318
Specifiche relative alle prestazioni ... 319
Velocità di stampa ... 319

B Informazioni sulle normative ... 321

Normative di base ... 322
Stati Uniti (Normative FCC) ... 322
Canada ... 322
Certificazioni in Europa ... 322
Informazioni ambientali ai sensi dell'accordo dell'Unione Europea sui dispositivi per il trattamento d'immagini, lotto 4 ... 323
Germania ... 325
Normative RoHS Turchia ... 325
Informazioni sulle normative per un adattatore rete wireless a 2,4 GHz ... 325
Normative per la copia ... 327
Stati Uniti ... 327
Canada ... 328
Altri paesi ... 329
Normative per il fax ... 330
Stati Uniti ... 330
Canada ... 331
Unione Europea ... 332
Nuova Zelanda ... 333
Sud Africa ... 334
Schede sulla sicurezza dei materiali ... 335

C Riciclaggio e smaltimento ... 337

Tutti i paesi ... 338
Nord America ... 339
Unione Europea ... 340
Ambiente domestico ... 340
Ambiente aziendale/professionale ... 340
Raccolta e smaltimento di apparecchiature e batterie ... 340
Nota per il simbolo della batteria ... 341
Rimozione delle batterie ... 341
Altri paesi ... 342

1

Sicurezza

Questo capitolo contiene:

- Avvisi e sicurezza 14
- Sicurezza elettrica..... 15
- Sicurezza operativa..... 17
- Sicurezza durante la manutenzione 19
- Simboli della stampante..... 20
- Recapiti per informazioni relative all'ambiente, la salute e la sicurezza 23

La stampante e i materiali di consumo consigliati sono stati progettati e collaudati in conformità a stringenti requisiti di sicurezza. L'osservanza delle avvertenze riportate di seguito garantisce un funzionamento costante e sicuro della stampante Xerox.

Avvisi e sicurezza

Prima di utilizzare la stampante, leggere attentamente le seguenti istruzioni. Per garantire il funzionamento costante e sicuro della stampante, fare riferimento a queste istruzioni.

La stampante e i materiali di consumo Xerox® sono progettati e collaudati in conformità a precisi requisiti di sicurezza. Tra questi sono incluse valutazioni da parte di enti di vigilanza sulla sicurezza, certificazione e conformità alle normative ambientali stabilite.

I test relativi a sicurezza e ambiente e le prestazioni di questo prodotto sono stati eseguiti utilizzando esclusivamente materiali Xerox®.

Nota: Le modifiche non autorizzate, tra cui l'aggiunta di nuove funzioni o il collegamento a dispositivi esterni, possono incidere sulla certificazione del prodotto. Per maggiori informazioni, rivolgersi al proprio rivenditore Xerox.

Sicurezza elettrica

Linee guida generali

AVVERTENZA:

- Non inserire oggetti negli slot o nelle aperture della stampante. L'eventuale contatto con un punto sotto tensione o il corto circuito di un componente possono provocare incendi e scosse elettriche.
- Non rimuovere le protezioni o i coperchi avvitati salvo che per l'installazione di dispositivi opzionali e solo se sono state ricevute istruzioni in merito. Prima di procedere all'installazione, spegnere la stampante. Disinserire il cavo di alimentazione quando si rimuovono protezioni o coperchi per installare dispositivi opzionali. Fatta eccezione per le opzioni installabili dall'utente, le coperture non proteggono parti destinate alla manutenzione da parte dell'utente.

Di seguito vengono riportati alcuni rischi per la sicurezza.

- Il cavo di alimentazione è danneggiato o consumato.
- Sono stati versati liquidi all'interno della stampante.
- La stampante è venuta a contatto con acqua.
- La stampante emette fumo oppure è molto calda.
- La stampante produce o emette odori e rumori insoliti.
- La stampante ha fatto scattare un interruttore automatico a parete, saltare un fusibile o attivare un altro dispositivo di sicurezza.

In presenza di una di queste condizioni, procedere come segue.

1. Spegnere la stampante immediatamente.
2. Disinserire il cavo di alimentazione dalla presa di corrente.
3. Chiamare un tecnico di assistenza autorizzato.

Cavo di alimentazione

Utilizzare il cavo di alimentazione fornito insieme alla stampante.

- Inserire la spina del cavo di alimentazione direttamente in una presa di corrente adeguatamente collegata a terra. Accertarsi che ciascuna estremità del cavo sia correttamente inserita. Se non si è certi che la presa di corrente sia collegata a terra, rivolgersi a un elettricista.

  AVVERTENZA: Per evitare il rischio di incendi o scosse elettriche, non utilizzare cavi di prolunga, multiprese di alimentazione o cavi di alimentazione per un periodo superiore a 90 giorni. Quando non è possibile installare una presa di corrente fissa, utilizzare esclusivamente un cavo di prolunga omologato di fabbrica che sia appropriato per ciascuna stampante o dispositivo multifunzione. Attenersi sempre a quanto disposto dalle norme nazionali e locali in materia di impianti elettrici e incendi attinenti alla lunghezza dei cavi, alle dimensioni dei conduttori, alla messa a terra e alla sicurezza.

- Non usare un adattatore con messa a terra per collegare la stampante a una presa di alimentazione priva di terminale di messa a terra.
- Verificare che la stampante sia collegata a una presa elettrica con tensione adeguata. Se necessario, verificare le specifiche elettriche della stampante assieme a un elettricista.

- Non collocare la stampante in un punto in cui il cavo di alimentazione possa essere calpestato.
- Non appoggiare alcun oggetto sul cavo di alimentazione.
- Non inserire o disinserire il cavo di alimentazione mentre l'interruttore di alimentazione è nella posizione di accensione.
- Se il cavo di alimentazione è danneggiato o consumato, sostituirlo.
- Per evitare scosse elettriche e danni al cavo, disinserire il cavo di alimentazione tenendolo per la presa.

Il cavo di alimentazione è collegato alla stampante come dispositivo connesso sul retro. Se è necessario togliere completamente l'alimentazione elettrica dalla stampante, scollegare il cavo di alimentazione dalla presa elettrica.

Spegnimento d'emergenza

In presenza di una delle seguenti condizioni, spegnere immediatamente la stampante e scollegare il cavo di alimentazione dalla presa elettrica. Rivolgersi a un tecnico dell'assistenza Xerox autorizzato per risolvere il problema se:

- L'apparecchio emette odori insoliti o produce rumori insoliti.
- Il cavo di alimentazione è danneggiato o consumato.
- È scattato un interruttore automatico a parete, è saltato un fusibile o è stato azionato un altro dispositivo di sicurezza.
- Sono stati versati liquidi all'interno della stampante.
- La stampante è venuta a contatto con acqua.
- Una parte della stampante è danneggiata.

Cavo telefonico

AVVERTENZA: per ridurre il rischio di incendio, utilizzare solo cavi telefonici n. 26 AWG (American Wire Gauge) o di diametro superiore.

Sicurezza operativa

La stampante e i materiali di consumo sono stati progettati e collaudati in conformità a stringenti requisiti di sicurezza. Tra questi sono inclusi controlli da parte di enti di vigilanza sulla sicurezza, omologazione e conformità alle normative ambientali stabilite.

L'osservanza delle istruzioni di sicurezza riportate di seguito contribuisce a garantire il funzionamento continuo e sicuro della stampante.

Istruzioni operative

- Non rimuovere i vassoi durante la stampa.
- Non aprire gli sportelli durante la stampa.
- Non spostare la stampante durante la stampa.
- Tenere lontano dai rulli di uscita e di alimentazione mani, capelli, cravatte e così via.
- Le aree pericolose della stampante sono protette da coperture la cui rimozione richiede l'impiego di appositi utensili. Non rimuovere tali coperture.
- Non ignorare gli interruttori di sicurezza meccanici o elettrici.
- Non tentare di rimuovere fogli inceppati incastrati all'interno della stampante. Spegnere immediatamente la stampante e rivolgersi al fornitore Xerox locale.

AVVERTENZA:

- Le superfici metalliche nell'area del fusore sono calde. Rimuovere sempre con cautela gli inceppamenti carta in quest'area ed evitare il contatto con le superfici metalliche.
- Per evitare il pericolo che la stampante si rovesci, non spingerla o muoverla con i vassoi completamente aperti.

Emissioni di ozono

Durante il suo normale funzionamento, la stampante produce ozono in quantità direttamente proporzionale al volume delle copie. L'ozono ha un peso maggiore rispetto all'aria e non viene prodotto in quantità sufficienti a generare effetti nocivi per la salute. Installare la stampante in un'area ben ventilata.

Per ulteriori informazioni per Stati Uniti e Canada, visitare www.xerox.com/environment . In altri mercati, rivolgersi al rappresentante Xerox locale oppure visitare www.xerox.com/environment_europe.

Posizione della stampante

- Collocare la stampante su una superficie piana, rigida, non soggetta a vibrazioni e sufficientemente robusta da sostenerne il peso. Per individuare il peso della propria configurazione stampante, vedere .
- Non ostruire o coprire gli slot o le aperture della stampante. Queste aperture garantiscono la ventilazione e impediscono il surriscaldamento della stampante.
- Collocare la stampante in un'area sufficientemente spaziosa per il funzionamento e la manutenzione della macchina.
- Collocare la stampante in un'area priva di polvere.
- Non posizionare o utilizzare la stampante in ambienti estremamente caldi, freddi o umidi.
- Non collocare la stampante in prossimità di fonti di calore.

- Non collocare la stampante alla luce diretta del sole per evitare l'esposizione di componenti sensibili alla luce.
- Non posizionare la stampante in un luogo dove sia esposta direttamente al flusso di aria fredda proveniente da un condizionatore d'aria.
- Non collocare la stampante in luoghi soggetti a continue vibrazioni.
- Per ottenere prestazioni ottimali, utilizzare la stampante alle altitudini specificate in .

Materiali di consumo della stampante

- Usare i materiali di consumo creati per la stampante. L'uso di materiali errati può compromettere le prestazioni della stampante e creare situazioni a rischio.
- Attenersi scrupolosamente alle avvertenze e alle istruzioni fornite con o riportate sul prodotto, sulle unità opzionali e sui materiali di consumo.
- Conservare tutti i materiali di consumo in conformità con le istruzioni indicate sulla confezione o sul contenitore.
- Tenere tutti i materiali di consumo lontano dalla portata dei bambini.
- Mai gettare il toner, le cartucce di toner, le cartucce fotoricettore o le cartucce di raccolta scorie su una fiamma libera.
- Evitare di toccare la pelle o gli occhi quando si maneggiano cartucce, ad esempio toner e simili. Il contatto con gli occhi può causare irritazione e infiammazione. Non tentare di smontare la cartuccia, in quanto ciò può aumentare il rischio di contatto con la pelle o gli occhi.

AVVERTENZA:

Si sconsiglia l'uso di materiali di consumo non Xerox. La garanzia Xerox, il contratto di assistenza e la formula Total Satisfaction Guarantee (Garanzia "soddisfatti o rimborsati") non coprono eventuali danni, malfunzionamenti o riduzioni prestazionali causati dall'uso di materiali di consumo non Xerox o dall'uso di materiali di consumo Xerox non specifici per questa stampante. La formula Total Satisfaction Guarantee (Garanzia "soddisfatti o rimborsati") è disponibile negli Stati Uniti e in Canada. La copertura può variare negli altri paesi. Per ulteriori informazioni, rivolgersi al rivenditore Xerox locale.

Sicurezza durante la manutenzione

- Non eseguire alcuna procedura di manutenzione che non sia descritta nella documentazione fornita insieme alla stampante.
- Per la pulizia, usare solo un panno asciutto privo di lanugine.
- Non bruciare materiali di consumo o componenti di manutenzione ordinaria. Per informazioni sui programmi di riciclaggio dei materiali di consumo Xerox®, visitare www.xerox.com/gwa .

AVVERTENZA: Non usare detergenti spray. L'utilizzo di detergenti spray può provocare esplosioni o incendi se utilizzati con apparecchiature elettromeccaniche.

Quando si installa il dispositivo in corridoio o in un'area limitata simile, si possono applicare ulteriori requisiti di spazio. Attenersi alle normative sulla sicurezza del luogo di lavoro, delle strutture e antincendio relative alla propria zona.

Simboli della stampante

Simbolo	Descrizione
	Avvertenza: Indica un rischio che, se non evitato, può portare a lesioni gravi o fatali.
	Avviso di superficie calda Punti molto caldi all'interno o all'esterno della stampante. Usare particolare cautela per evitare lesioni personali.
	Attenzione: Indica un'azione obbligatoria da eseguire per evitare danni materiali.
	Attenzione: Per evitare danni materiali, fare attenzione a non versare toner quando si maneggia la cartuccia dei residui.
	Non toccare la parte o l'area della stampante.
	Non esporre le cartucce fotoricettore alla luce diretta del sole.
	Non bruciare le cartucce di toner.
	Non bruciare il contenitore residui.
	Non bruciare le cartucce fotoricettore.
	Non utilizzare fogli pinzati o rilegati in qualsiasi altro modo.
	Non utilizzare carta piegata, increspata, arricciata o spiegazzata.

Simbolo	Descrizione
	Non utilizzare carta per stampanti a getto d'inchiostro.
	Non utilizzare trasparenti o lucidi.
	Non ricaricare carta precedentemente stampata o utilizzata.
	Non copiare banconote, marche da bollo o francobolli.
	Aggiungere carta o altri supporti
	Inceppamento carta
	Blocca
	Sblocca
	Documento
	Carta
	WLAN Wireless Local Area Network
	LAN Local Area Network
	USB Universal Serial Bus

Simbolo	Descrizione
	Linea telefonica
	Linea modem
	Cartolina
	Caricare le buste nel vassoio con i lembi chiusi e rivolti verso l'alto.
	Caricare le buste nel vassoio con i lembi aperti e rivolti verso l'alto.
	Area NFC
	Trasmissione dati
	Pulsante Home
	Pulsante Alimentazione/Riattivazione
	Indicatore di direzione dell'alimentazione della carta

Recapiti per informazioni relative all'ambiente, la salute e la sicurezza

Per ulteriori informazioni sull'ambiente, la salute e la sicurezza in relazione a questo prodotto Xerox e ai relativi materiali di consumo, contattare le seguenti linee di assistenza alla clientela:

- Stati Uniti e Canada: 1-800-ASK-XEROX (1-800-275-9376)
- Europa: EHS-Europe@xerox.com

Per informazioni sulla sicurezza del prodotto negli Stati Uniti e in Canada, visitare www.xerox.com/environment.

Per informazioni sulla sicurezza del prodotto in Europa, visitare www.xerox.com/environment_europe.

2

Funzioni

Questo capitolo contiene:

- Parti della stampante 26
- Risparmio energ. 32
- Pagg. di informaz. 33
- Funzioni di amministrazione 34
- Ulteriori informazioni 38

Parti della stampante

Vista anteriore

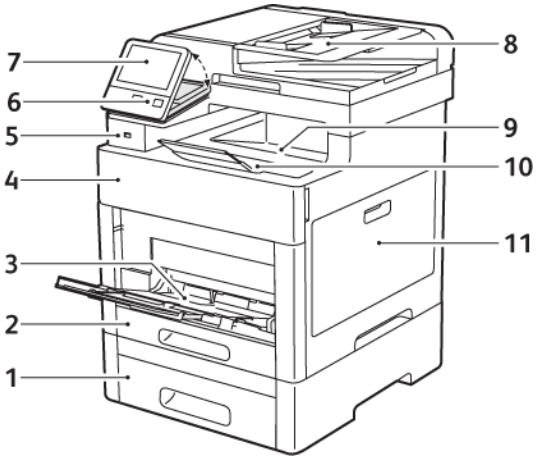

1. Vassoio 2, alimentatore da 550 fogli opzionale
2. Vassoio 1
3. Vassoio bypass
4. Sportello anteriore
5. Porta memoria USB
6. Pulsante Alimentazione/Riattivazione
7. Display dello schermo sensibile
8. Alimentatore automatico fronte/retro con passaggio singolo (DADF)
9. Vassoio di uscita
10. Estensione del vassoio di uscita
11. Sportello laterale destro

Alimentatore documenti automatico fronte/retro

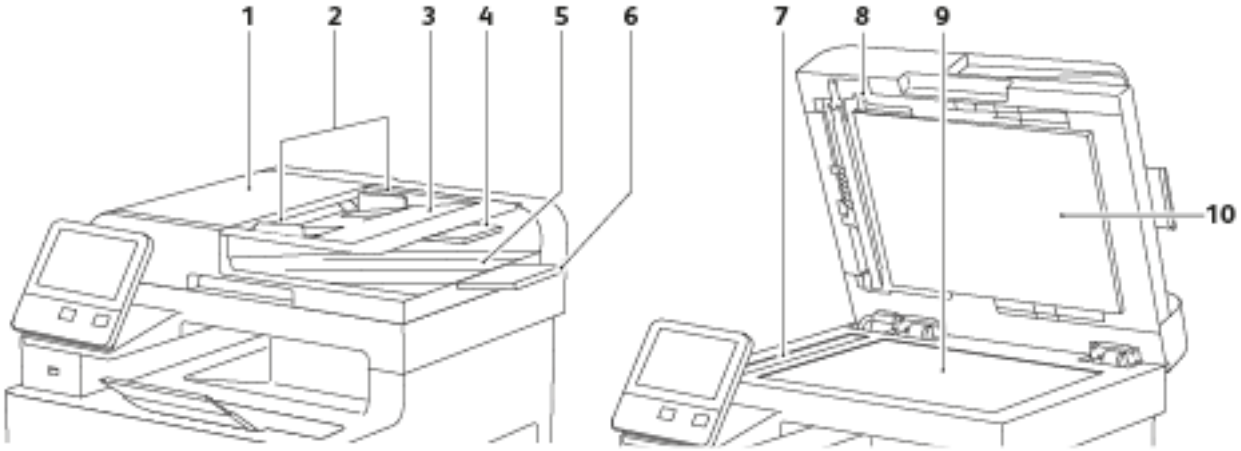

1. Copertura alimentatore automatico
2. Guide documento
3. Vassoio alimentatore originali
4. Estensione di vassoio alimentatore originali
5. Vassoio di uscita documenti
6. Estensione vassoio di uscita documenti
7. Lastra CVT
8. Leva di copertura di accesso a scansione secondo lato
9. Lastra di esposizione
10. Copertura della lastra

Vista posteriore

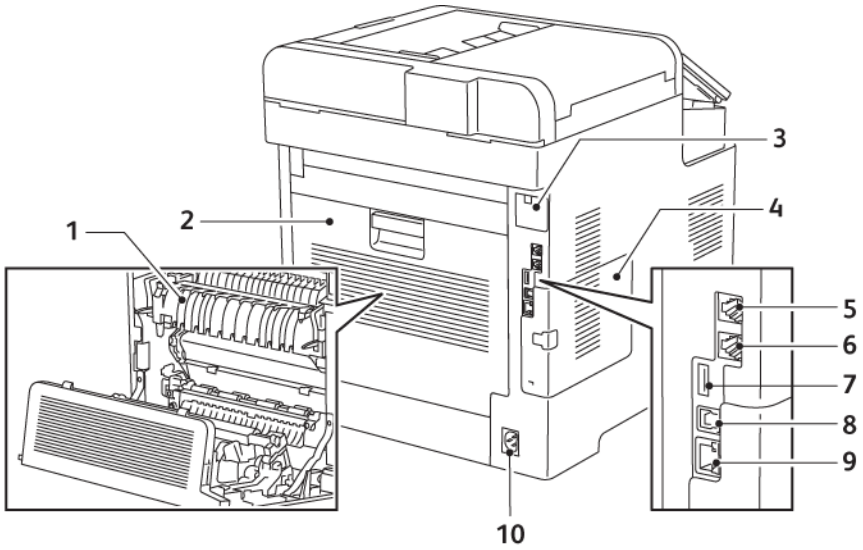

1. Fusore
2. Sportello posteriore
3. Copertura porta adattatore rete wireless
4. Copertura laterale sinistra
5. Connettore telefono
6. Connettore linea fax
7. Porta USB, tipo A
8. Porta USB, tipo B
9. Connessione Ethernet
10. Connettore di alimentazione

Componenti interni

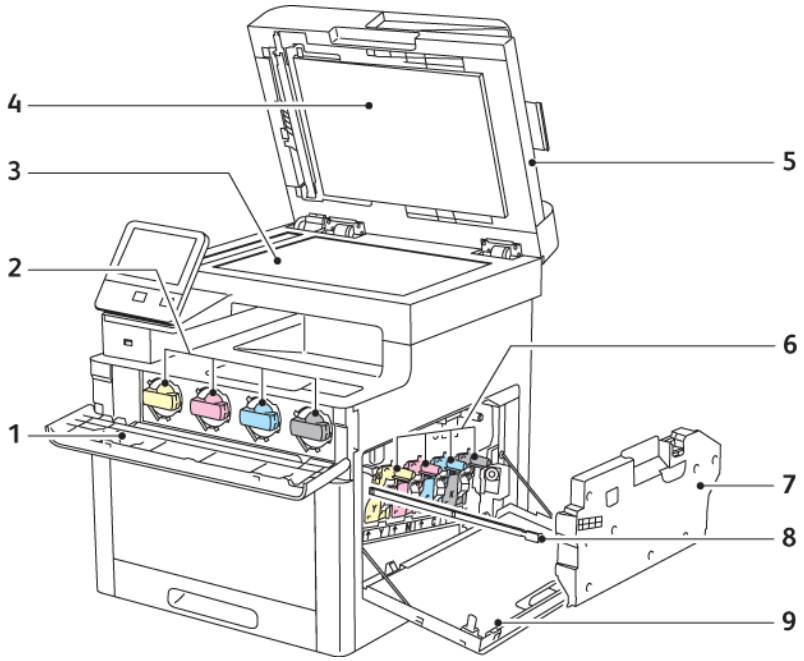

1. Sportello anteriore
2. Cartucce toner
3. Lastra di esposizione
4. Copertura della lastra
5. Alimentatore automatico fronte/retro con passaggio singolo (DADF)
6. Cartucce fotoricettore
7. Contenitore residui
8. Asta di pulizia
9. Sportello laterale destro

Pannello comandi

Il pannello comandi è costituito da uno schermo sensibile e da pulsanti da premere per controllare le funzioni disponibili sulla stampante. Il pannello comandi:

- Visualizza lo stato di funzionamento corrente della stampante.
- Fornisce l'accesso alle funzioni di stampa, copia e scansione.
- Fornisce accesso ai materiali di riferimento.
- Fornisce accesso ai menu Strumenti e Impostazione.
- Richiede di caricare carta, sostituire materiali di consumo e rimuovere inceppamenti.
- Visualizza errori e avvertenze.
- Fornisce il pulsante Alimentazione/Riattivazione utilizzato per accendere o spegnere la stampante. Questo pulsante supporta anche le modalità di risparmio energetico e lampeggia per indicare lo stato di alimentazione della stampante.

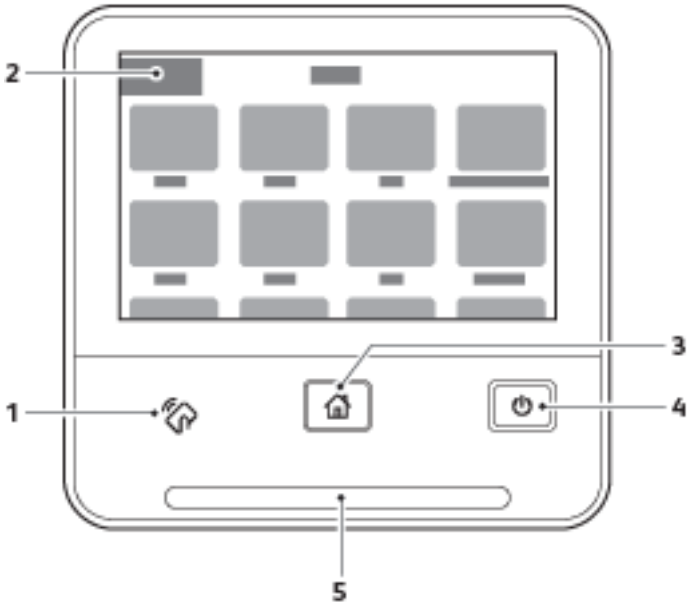

Elemen-to	Nome	Descrizione
1	Area NFC	NFC (Near Field Communication) è una tecnologia che consente ai dispositivi di comunicare quando si trovano a una distanza inferiore a 10 cm (4 poll.). Utilizzare NFC per ottenere un'interfaccia di rete o per stabilire una connessione TCP/IP tra il proprio dispositivo e la stampante.
2	Display dello schermo sensibile	Consente di visualizzare le informazioni e fornisce l'accesso alle funzioni della stampante.
3	Pulsante Home	Questo pulsante consente di accedere al menu Home per selezionare le funzioni della stampante, ad esempio copia, scansione e fax.

Elemen-to	Nome	Descrizione
4	Alimentazione/Riattivazione	Questo pulsante viene utilizzato per diverse funzioni relative all'alimentazione. • Quando la stampante è spenta, questo pulsante l'accende. • Quando la stampante è accesa, la pressione di questo pulsante visualizza un menu sul pannello comandi. Da questo menu, è possibile scegliere di attivare il modo Sospensione, riavviare o spegnere la stampante. • Quando la stampante è accesa ma in modalità Alimentazione ridotta o Sospensione, la pressione di questo pulsante attiva la macchina. • Quando la stampante è accesa, la pressione di questo pulsante per 10 secondi la spegne. Questo pulsante lampeggia anche per indicare lo stato di alimentazione della stampante. • Quando la spia lampeggia lentamente, la stampante è in modalità Alimentazione ridottta o Sospensione. • Quando la spia lampeggia velocemente, la stampante si sta spegnendo oppure sta uscendo dalla modalità Alimentazione ridotta.
5	LED di stato	Lampeggia in blu o ambra per indicare lo stato della stampante. Blu • Lampeggia in blu una volta per confermare una richiesta di autenticazione avvenuta con successo. • Lampeggia lentamente in blu una volta quando un lavoro di copia o stampa viene avviato sul pannello comandi. • Lampeggia lentamente in blu due volte quando si riceve un lavoro di fax o stampa dalla rete. • Lampeggia velocemente in blu quando la stampante si sta accendendo o per segnalare il rilevamento di una richiesta di connessione Wi-Fi Direct, ad esempio AirPrint™. Ambra • Lampeggia in ambra per indicare una condizione di errore o un avviso che richiede l'attenzione dell'utente. Ad esempio, una condizione di toner scarico, un inceppamento di carta o la mancanza di carta per il lavoro corrente. • Lampeggia in ambra anche per indicare un errore di sistema che viene tipicamente associato a un codice di errore.

Risparmio energ.

È possibile impostare il tempo di inattività della stampante prima che esegua la transizione a un livello di consumo energetico più basso. Per maggiori dettagli, consultare .

Sono disponibili due livelli di modalità di risparmio energetico.

- Timeout alimentazione ridotta: la stampante passa dal modo Pronto al modo Potenza ridotta per ridurre il consumo energetico in standby.
- Timeout sospensione: la stampante passa dal modo Potenza ridotta al modo Sospensione per ridurre ulteriormente il consumo di energia.

Nota: L'aumento dei tempi di attivazione predefiniti del risparmio energetico potrebbe aumentare i livelli complessivi di consumo energetico della stampante.

Uscita da modo sospensione

La stampante disattiva automaticamente la modalità risparmio energetico o il modo sospensione quando riceve dati da un dispositivo collegato.

Per disattivare manualmente il modo risparmio energetico o il modo sospensione, premere il pulsante **Alimentazione/Riattivazione** sul pannello comandi.

Pagg. di informaz.

La stampante offre una serie di pagine di informazioni stampabili. Tra queste sono incluse pagine di informazioni su configurazione e font, nonché pagine dimostrative e altro.

Stampa delle pagine di informazioni

1. Sul pannello comandi della stampante, premere il pulsante **Home**.
2. Selezionare **Dispositivo**→**Informazioni su**→**Pagine di informazioni**.
3. Per stampare una pagina di informazioni, selezionare la pagina desiderata.
4. Per tornare alla schermata Home, premere il pulsante **Home**.

Rapporto di configurazione

Il rapporto di configurazione fornisce informazioni sul prodotto quali, ad esempio, opzioni installate, impostazioni di rete, impostazioni porta, informazioni vassoio e altro.

Stampa del rapporto di configurazione

1. Sul pannello comandi della stampante, premere il pulsante **Home**.
2. Selezionare **Dispositivo**→**Informazioni su**→**Pagine di informazioni**.
3. Toccare **Rapporto configurazione**.
4. Per tornare alla schermata Home, premere il pulsante **Home**.

Configurazione della stampa della pagina di avvio all'accensione

La Pagina di avvio offre informazioni di base sulla configurazione della stampante, quali il nome e il numero di serie, i font, il firmware e le versioni Ethernet. Quando la funzione è abilitata, la pagina di avvio viene stampata ogni volta che si accende la stampante. Se si preferisce evitare di stampare la Pagina di avvio, è possibile disattivare la funzione.

Per configurare la pagina di avvio:

1. Sul computer, aprire un browser Web. Nel campo dell'indirizzo, digitare l'indirizzo IP della stampante, quindi premere **Invio** o **Indietro**.

   Nota: Se non si conosce l'indirizzo IP della stampante, fare riferimento a .

2. Fare clic su **Sistema**.
3. Fare clic su **Impostazioni predefinite e criteri**→**Pagina di avvio**.
   a. Per stampare la pagina di avvio all'accensione, fare clic su **Stampa automatica**.
   b. Per disabilitare la stampa della pagina di avvio all'accensione, fare clic su **Non stampare automaticamente**.
4. Fare clic su **OK**.

Funzioni di amministrazione

Embedded Web Server

Embedded Web Server è il software di amministrazione e configurazione installato nella stampante. Consente di configurare e amministrare la stampante da un Web browser.

Requisiti di Embedded Web Server:

- Una connessione TCP/IP tra la stampante e la rete in ambienti Windows, Macintosh, UNIX o Linux.
- TCP/IP e HTTP devono essere attivati nella stampante.
- Un computer connesso alla rete con un browser Web che supporta JavaScript.

Accesso a Embedded Web Server

Sul computer, aprire un Web browser Nel campo dell'indirizzo, digitare l'indirizzo IP della stampante, quindi premere **Invio** o **Indietro**.

Ricerca dell'indirizzo IP della stampante

Per installare il driver di stampa per una stampante connessa in rete, è spesso necessario conoscere l'indirizzo IP della stampante. Inoltre, l'indirizzo IP viene utilizzato per accedere alle impostazioni della stampante mediante Embedded Web Server. È possibile visualizzare l'indirizzo IP della stampante sul pannello comandi oppure sul rapporto di configurazione.

Nota: Per visualizzare l'indirizzo TCP/IP sul pannello comandi, attendere che la stampante sia accesa da 2 minuti. Se l'indirizzo TCP/IP è 0.0.0.0 o inizia per 169, è presente un problema di connettività di rete. Tuttavia, se Wi-Fi è impostata come connessione Ethernet primaria, come indirizzo IP della stampante viene visualizzato il valore 0.0.0.0

Visualizzazione dell'indirizzo IP della stampante dal pannello comandi

Per visualizzare l'indirizzo IP della stampante sul pannello di controllo:

1. Sul pannello comandi della stampante, premere il pulsante **Home**.
2. Toccare **Dispositivo**→**Informazioni su**.
3. Annotare l'indirizzo IP visualizzato.
4. Per tornare alla schermata Home, premere il pulsante **Home**.

Acquisizione dell'indirizzo IP della stampante dal rapporto di configurazione

Per visualizzare l'indirizzo IP della stampante sul rapporto di configurazione:

1. Sul pannello comandi della stampante, premere il pulsante **Home**.
2. Selezionare **Dispositivo**→**Informazioni su**→**Pagine di informazioni**.

3. Toccare **Rapporto configurazione**.

   Le informazioni dell'indirizzo IP vengono visualizzte nella sezione Connettività del rapporto di configurazione per IPv4 oppure IPv6.

4. Per tornare alla schermata Home, premere il pulsante **Home**.

Certificati per Embedded Web Server

Il dispositivo in uso viene fornito corredato da un certificato HTTPS autofirmato. Il dispositivo genera il certificato automaticamente durante l'installazione del dispositivo. Il certificato serve a crittografare le comunicazioni tra il proprio computer e il dispositivo Xerox.

Nota:

- Nella pagina Embedded Web Server per il proprio dispositivo Xerox potrebbe apparire un messaggio di errore indicante che il certificato di protezione non è attendibile. Tale configurazione non riduce il livello di protezione delle comunicazioni tra il proprio computer e il dispositivo Xerox.
- Per eliminare l'avvertenza sulla connessione nel proprio browser Web, è possibile sostituire il certificato autofirmato con un certificato firmato da un'autorità di certificazione. Per informazioni sull'acquisizione di un certificato da un'autorità di certificazione, contattare il proprio provider Internet.

Per informazioni sull'acquisizione, l'installazione e l'abilitazione dei certificati, fare riferimento a Gestione dei certificati.

Scaricare il rapporto di configurazione da Embedded Web Server

Da Embedded Web Server, è possibile scaricare e salvare una copia del rapporto di configurazione sull'unità disco rigido del proprio computer. Utilizzare i rapporti di configurazione di più sistemi per confrontare le versioni software, le configurazioni e le informazioni di conformità.

Per scaricare una copia del rapporto di configurazione da Embedded Web Server:

1. Sul computer, aprire un Web browser Nel campo dell'indirizzo, digitare l'indirizzo IP della stampante, quindi premere **Invio** o **Indietro**.

   Nota: Per i dettagli sui modi per ottenere l'indirizzo IP della stampante, fare riferimento a .

2. Per scaricare il rapporto di configurazione, scorrere fino alla fine della pagina, quindi, nella sezione Collegamenti rapidi, fare clic su **Scarica rapporto di configurazione**.

   Nota: Se questa funzione non viene visualizzata, accedere come amministratore di sistema.

   Il documento viene salvato automaticamente come file XML nel percorso di download predefinito sul disco rigido del computer. Per aprire il rapporto di configurazione, utilizzare un visualizzatore XML.

Utilizzo della funzione pannello comandi remoto

La funzione Pannello comandi remoto in Embedded Web Server consente di accedere al pannello comandi della stampante in remoto da un browser Web.

Nota: Per accedere a Pannello comandi remoto, abilitare la funzione. Per informazioni dettagliate, contattare l'amministratore di sistema o fare riferimento a Pannello comandi remoto.

Per accedere alla funzione Pannello comandi remoto:

1. Sul computer, aprire un browser Web. Nel campo dell'indirizzo, digitare l'indirizzo IP della stampante, quindi premere **Invio**.

   Nota: Per i dettagli sui modi per ottenere l'indirizzo IP della stampante, fare riferimento a .

2. Nell'area Collegamenti rapidi, fare clic su **Pannello comandi remoto**.

   Nota: Se l'opzione Pannello comandi remoto non viene visualizzata o non viene caricata, contattare l'amministratore di sistema.

3. Per impedire ad altri utenti di accedere al pannello comandi del dispositivo quando si è connessi al dispositivo da remoto, fare clic sull'opzione **Blocca pannello comandi del dispositivo**.

   Nota: Se un utente locale tenta di accedere al pannello comandi del dispositivo mentre è bloccato, il pannello comandi non risponde. Sul pannello comandi viene visualizzato un messaggio indicante che il pannello comandi è bloccato e che al momento il dispositivo è controllato da remoto.

4. Per abilitare l'accesso remoto al pannello comandi del dispositivo, fare clic su **Richiesta di sessione**. Il pannello comandi remoto invia una richiesta al pannello comandi locale.
   - Se il pannello comandi locale è inattivo, la sessione del pannello comandi remoto viene attivata automaticamente.
   - Se un utente locale è attivo sul dispositivo, viene visualizzato il messaggio Richiesta di sessione remota sul pannello comandi locale. L'utente locale sceglie se accettare o rifiutare la richiesta. Se la richiesta viene accettata, la sessione del pannello comandi remoto viene attivata. Se la richiesta viene rifiutata, viene visualizzato il messaggio Richiesta rifiutata in Embedded Web Server.

   Nota: Se l'amministratore di sistema richiede una sessione remota, se la richiesta viene rifiutata viene visualizzata un'opzione per acquisire la priorità rispetto alla sessione locale.

Accesso alla stampante

L'amministratore di sistema può impostare diritti di accesso sulla stampante per impedire l'accesso da parte di utenti non autorizzati. Se l'amministratore di sistema configura l'autenticazione e l'autorizzazione, gli utenti devono inserire un nome utente e una password per accedere ad alcune o a tutte le funzioni della stampante.

Accesso

Il login è il processo di identificazione dell'utente necessario per ottenere l'autenticazione. Se è impostata l'autenticazione, per accedere alle funzioni eseguire il login con le proprie credenziali utente.

Accesso sul pannello comandi

1. Sul pannello comandi della stampante, premere il pulsante **Home**.
2. Toccare **Accedi**.
3. Digitare il nome utente utilizzando il tastierino, quindi selezionare **Invio**.
4. Se richiesto, inserire la password, quindi toccare **Invio**.

   Nota: Per ulteriori informazioni sull'accesso come amministratore di sistema, fare riferimento a Accesso come amministratore sul pannello comandi.

5. Toccare **OK**.

   Nota: Per accedere a ogni servizio protetto da password, inserire il nome utente e la password.

Contatori di fatturazione e contatori di utilizzo

Il menu Contatori di utilizzo visualizza il numero totale di impressioni eseguite. Non è possibile azzerare i contatori, che tengono traccia del numero totale di pagine stampate durante l'intero arco di vita della stampante. Per pagina si intende un lato di foglio di carta stampato. Un foglio può essere stampato su un solo lato o su entrambi i lati; se un foglio viene stampato su entrambi i lati, vengono conteggiate due impressioni.

Per visualizzare i contatori di utilizzo sul pannello comandi:

1. Sul pannello comandi della stampante, premere il pulsante **Home**.
2. Toccare **Dispositivo**→**Fatturazione/Utilizzo**.
3. Per visualizzare ulteriori dettagli, selezionare **Contatori di utilizzo** e selezionare un'opzione.
4. Dopo aver visualizzato le letture di utilizzo, per tornare alla schermata Home, premere il pulsante **Home**.

Per visualizzare i contatori di utilizzo tramite Embedded Web Server:

1. Sul computer, aprire un browser Web. Nel campo dell'indirizzo, digitare l'indirizzo IP della stampante, quindi premere **Invio**.

   Nota: Se non si conosce l'indirizzo IP della stampante, fare riferimento a .

2. Per visualizzare i contatori di fatturazione/utilizzo in Embedded Web Server, fare clic su **Home**.
3. Per visualizzare ulteriori informazioni, fare clic su **Dettagli** in Fatturazione/Utilizzo.
   - Per visualizzare i dettagli dei contatori di fatturazione, selezionare **Contatori di fatturazione**.
   - Per visualizzare informazioni dettagliate sui contatori di utilizzo, selezionare **Contatori di utilizzo**.
4. Per tornare alla finestra precedente, fare clic su **Chiudi**.

Ulteriori informazioni

Per ulteriori informazioni sulla stampante, fare riferimento alle seguenti risorse:

Risorsa	Posizione
Guida all'installazione	Fornita in dotazione con la stampante.
Altra documentazione per la stampante	www.xerox.com/office/WC6515docs
Recommended Media List (Elenco dei supporti consigliati)	Stati Uniti: www.xerox.com/rmlna Unione Europea: www.xerox.com/rmleu
Informazioni del supporto tecnico per la stampante; sono compresi il supporto tecnico online, Supporto in linea e i download dei driver di stampa.	www.xerox.com/office/WC6515support
Pagine di informazioni	Stampa dal pannello comandi. Per maggiori dettagli, consultare .
Ordinare i materiali di consumo per la stampante	www.xerox.com/office/WC6515supplies
Rivenditori locali e assistenza tecnica ai clienti	www.xerox.com/office/worldcontacts
Registrazione stampante	www.xerox.com/office/register
Negozio online Xerox® Direct	www.direct.xerox.com/

3

Installazione e configurazione

Questo capitolo contiene:

- Panoramica dell'installazione e della configurazione 40
- Scelta della posizione per la stampante 41
- Connessione alla stampante 42
- Accensione e spegnimento della stampante 54
- Configurazione delle impostazioni di rete 56
- Configurazione di AirPrint 57
- Configurazione di Google Cloud Print 58
- Configurazione dell'impostazione generale utilizzando il pannello comandi 59
- Configurazione di valori predefiniti e default fax 61
- Installazione del software 62

Per riferimento:

- *Guida all'installazione* inclusa con la stampante
- Supporto in linea all'indirizzo www.xerox.com/office/WC6515docs

Panoramica dell'installazione e della configurazione

Prima di stampare, verificare che il computer e la stampante siano collegati, accesi e connessi. Configurare le impostazioni iniziali della stampante, quindi installare il software del driver di stampa e le utilità nel computer.

È possibile connettersi alla stampante direttamente dal computer tramite USB o connettersi a una rete tramite cavo Ethernet o connessione wireless. I requisiti hardware e di cablaggio variano a seconda dei diversi metodi di connessione. Router, hub e commutatori di rete, modem, cavi Ethernet e USB non sono inclusi con la stampante e devono essere acquistati separatamente. Xerox consiglia una connessione Ethernet perché di solito è più veloce di una connessione USB e fornisce l'accesso a Embedded Web Server.

Per ulteriori informazioni, consultare Connessione alla stampante.

Scelta della posizione per la stampante

1. Scegliere un ambiente privo di polvere con temperatura compresa tra 5° e 32°C (41°–90°F) e umidità relativa compresa tra 15 e 85 %.

   Nota: Sbalzi rapidi di temperatura possono incidere sulla qualità di stampa. Inoltre, il riscaldamento troppo rapido di un ambiente freddo può provocare condensa all'interno della stampante, interferendo così con il processo di trasferimento delle immagini.

2. Collocare la stampante su una superficie solida e piana, priva di vibrazioni, sufficientemente robusta da sostenerne il peso. La stampante deve rimanere orizzontale, con i quattro piedini appoggiati su una superficie solida. Per individuare il peso della propria configurazione stampante, vedere . Scegliere un'ubicazione con spazio libero sufficiente per accedere ai materiali di consumo e fornire ventilazione adeguata. Per individuare i requisiti di spazio per la stampante, vedere .
3. Dopo aver posizionato la stampante, è possibile collegarla all'alimentazione nonché al computer o alla rete.

Apertura dell'estensione del vassoio di uscita

1. Per offrire un supporto migliore alle stampe in uscita, aprire l'estensione del vassoio di uscita.

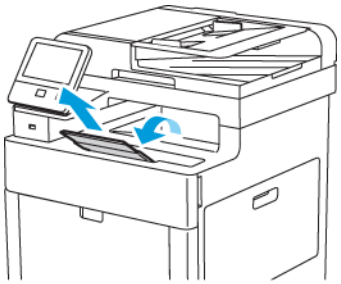

2. Per stampare su carta di dimensioni più lunghe, aprire l'estensione del vassoio di uscita estraendo la sezione superiore finché non si arresta.

Connessione alla stampante

Scelta di un metodo di connessione

È possibile collegare la stampante al computer tramite un cavo USB, un cavo Ethernet o una connessione wireless. Il metodo scelto dipende da come il computer è connesso alla rete. Una connessione USB è una connessione diretta ed è quella più semplice da configurare. La connessione Ethernet viene utilizzata per la connessione a una rete. Se si intende utilizzare una connessione di rete, è importante conoscere la modalità di collegamento del computer alla rete,

Nota: I requisiti hardware e di cablaggio variano a seconda del metodo di connessione. Router, hub di rete, commutatori di rete, modem, cavi Ethernet e USB non sono inclusi con la stampante e devono essere acquistati separatamente.

USB

Se si collega la stampante a un solo computer e non si dispone di una rete, utilizzare una connessione USB. Una connessione USB offre una buona velocità di trasferimento dei dati, ma non è veloce quanto una connessione di rete.

Nota: Per accedere a Embedded Web Server, è necessario disporre di una connessione di rete.

Rubrica di rete...

Se il computer è connesso a una rete aziendale o domestica, utilizzare un cavo Ethernet per collegare la stampante alla rete. Non è possibile collegare la stampante direttamente al computer via Ethernet. È necessario utilizzare un router o un commutatore di rete. Una rete Ethernet può essere usata per uno o più computer e supporta numerose stampanti e sistemi contemporaneamente. La connessione Ethernet è generalmente più veloce di quella USB e consente di accedere direttamente alle impostazioni della stampante utilizzando Embedded Web Server.

Rete wireless

se il proprio ambiente è dotato di un router wireless o di un punto di accesso wireless è possibile collegare la stampante alla rete tramite una connessione wireless. Una connessione di rete wireless offre lo stesso accesso e i medesimi servizi di una connessione cablata, ma è generalmente più veloce di quella USB e consente di accedere direttamente alle impostazioni della stampante utilizzando Embedded Web Server.

Telefono

per poter inviare e ricevere fax, il multifunzione deve essere collegato a una linea telefonica dedicata.

Connessione a un computer mediante USB

Per la connessione tramite USB, è necessario uno dei seguenti sistemi operativi: Windows Vista, Windows 7, Windows 8.1, Windows 10, Windows Server 2008, Windows Server 2008 R2, Windows Server 2012 o Macintosh OS X versione10.9 o successive.

Per collegare la stampante al computer tramite un cavo USB:

1. Collegare l'estremità **B** di un cavo A/B USB 2.0 standard o USB 3.0 alla porta USB sul retro della stampante.
2. Collegare l'estremità **A** del cavo USB alla porta USB del computer.

3. Se viene visualizzata l'Installazione guidata nuovo hardware di Windows, annullarla.
4. Installare il driver di stampa.

Connessione a una rete cablata

1. Accertarsi che la stampante sia spenta.
2. Collegare un cavo Ethernet di categoria 5 o superiore dalla stampante alla presa di rete o del router. Utilizzare uno switch o un router Ethernet, nonché almeno due cavi Ethernet. Collegare il computer allo switch o al router mediante un cavo, quindi collegare la stampante allo switch o al router mediante l'altro cavo. Eseguire il collegamento a una qualsiasi porta dello switch o del router, eccetto la porta uplink.
3. Collegare il cavo di alimentazione alla presa e alla stampante, quindi accendere la stampante.
4. Impostare l'indirizzo IP di rete della stampante oppure configurare la stampante per un rilevamento automatico dell'IP.

Connessione a una rete wireless

Una rete locale wireless (WLAN) permette di collegare 2 o più dispositivi senza ricorrere a un collegamento fisico. La stampante può connettersi a una LAN wireless a patto che questa preveda un router wireless o un punto di accesso wireless. Prima di collegare la stampante a una rete wireless, configurare sul router wireless un SSID e le eventuali credenziali necessarie.

Nota: La rete wireless è disponibile solo nelle stampanti con installato l'adattatore rete wireless opzionale.

Configurazione della stampante per una rete wireless

Nota: Prima di configurare le impostazioni della rete wireless, installare il kit per adattatore di rete wireless Xerox®.

Se è stato acquistato e installato un kit per adattatore di rete wireless, è possibile collegare il dispositivo a una rete wireless. Se il dispositivo è connesso a una rete cablata, è possibile configurare la connessione di rete wireless sul dispositivo, oppure utilizzare Embedded Web Server.

Nota: Una volta installato l'adattatore di rete wireless, rimuoverlo solo se necessario. Per informazioni sulla rimozione dell'adattatore, fare riferimento a Rimozione dell'adattatore di rete wireless.

Installazione dell'adattatore di rete wireless

L'adattatore di rete wireless si collega sul retro della scheda controlli. Dopo che l'adattatore è stato installato, e la rete wireless è stata abilitata e configurata, è possibile eseguire la connessione alla rete wireless.

Per installare l'adattatore di rete wireless:

1. Spegnere la stampante.

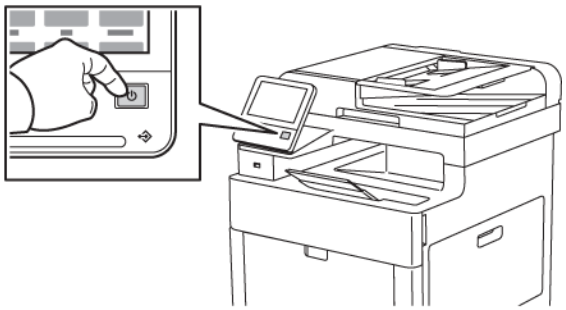

2. Per rimuovere la copertura della porta dell'adattatore di rete wireless, spingere verso il basso il fermo e poi tirare la copertura.

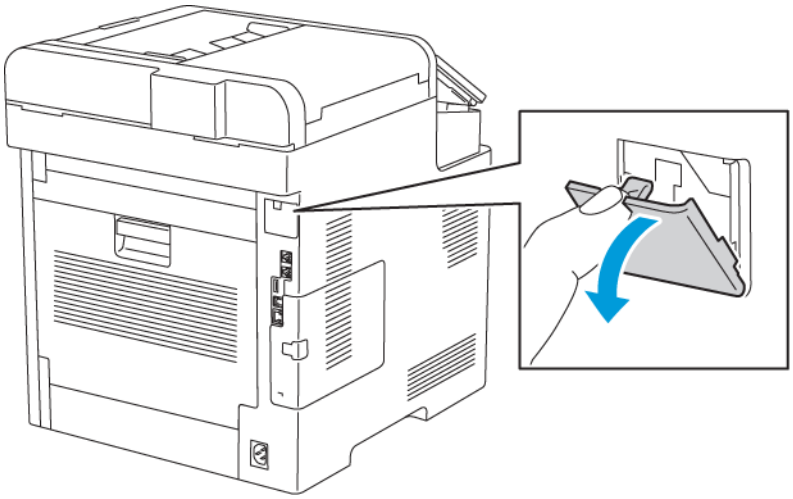

3. Rimuovere l'imballaggio dall'adattatore di rete wireless.

4. Per installare l'adattatore di rete wireless, seguire la procedura indicata nel foglio di istruzioni fornito con l'adattatore.

   Nota: Non tirare l'adattatore per evitare di danneggiarlo. Una volta installato l'adattatore, rimuoverlo solo quando necessario e seguendo le istruzioni fornite con l'adattatore. Per maggiori dettagli, consultare .

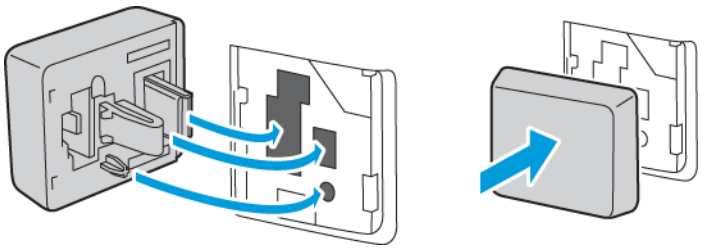

5. Accendere la stampante.

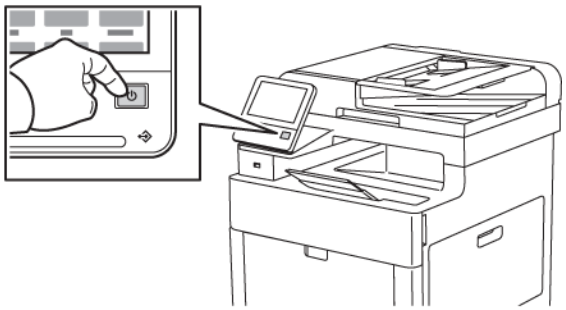

6. Configurare le impostazioni del Wi-Fi.

Rimozione dell'adattatore di rete wireless

1. Spegnere la stampante.

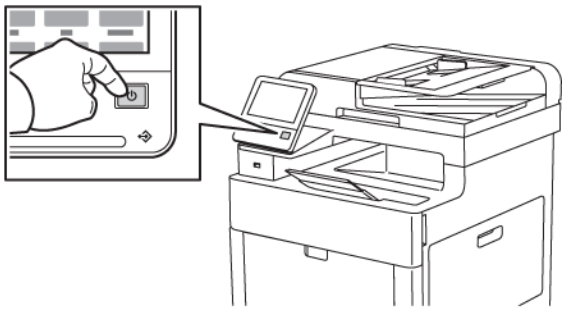

2. Per sbloccare la copertura sinistra, tirare il fermo prima verso di sé e poi spingerlo verso retro della stampante.

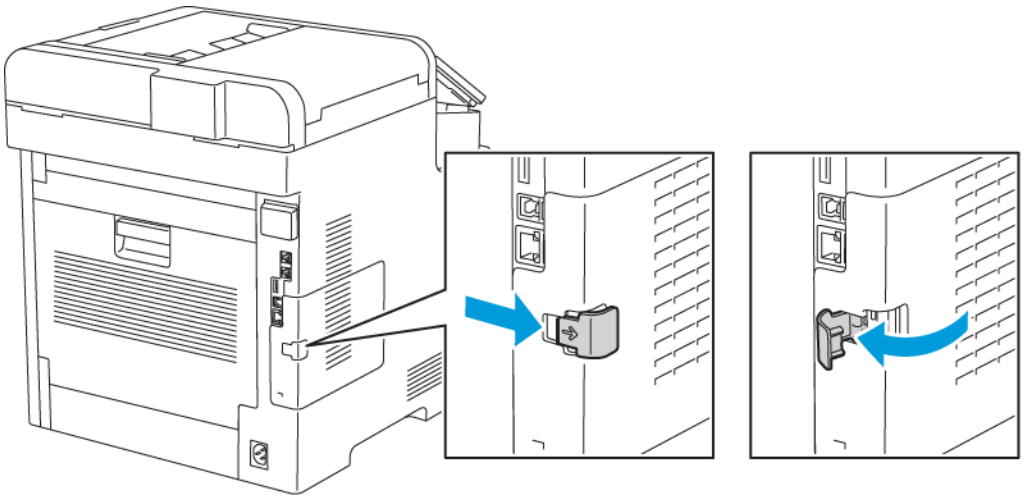

3. Per rimuovere la copertura, farla scivolare verso il retro e quindi in posizione opposta a quella della stampante.

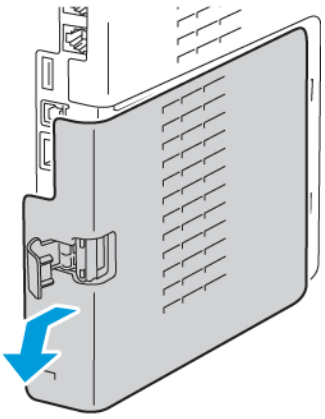

4. Infilare le mani nella stampante e spingere la leva di rilascio verso il lato anteriore della stampante. Mantenere la leva di rilascio in questa posizione mentre si tira l'adattatore di rete wireless per estrarlo dalla stampante.

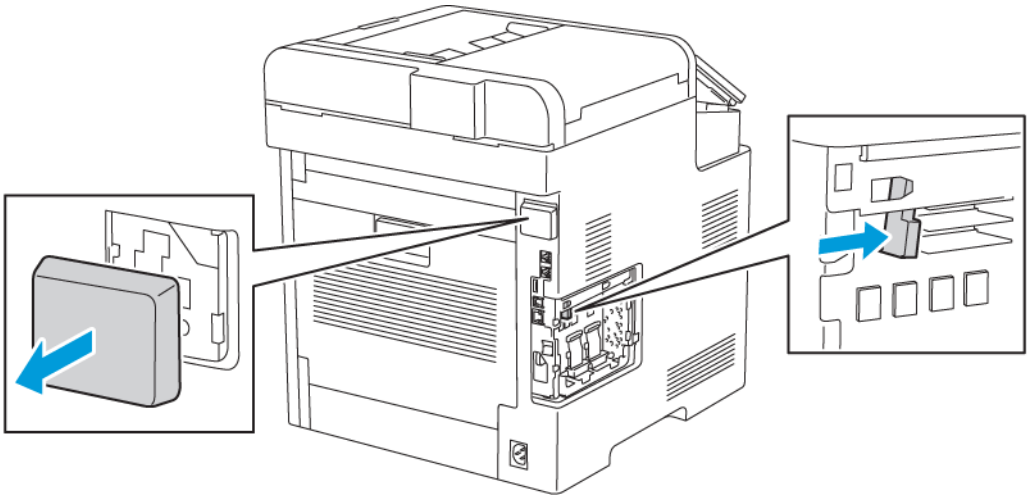

Nota: Non esercitare una forza eccessiva per tirare l'adattatore di rete wireless. Se il fermo viene rilasciato correttamente, l'adattatore si estrae facilmente. Non tirare l'adattatore quando è bloccato per evitare di danneggiarlo.

5. Per reinstallare la copertura della porta dell'adattatore di rete wireless, spingere la linguetta inferiore nell'apposito slot. Spingere la copertura contro il lato posteriore della stampante finché non si sente uno scatto.

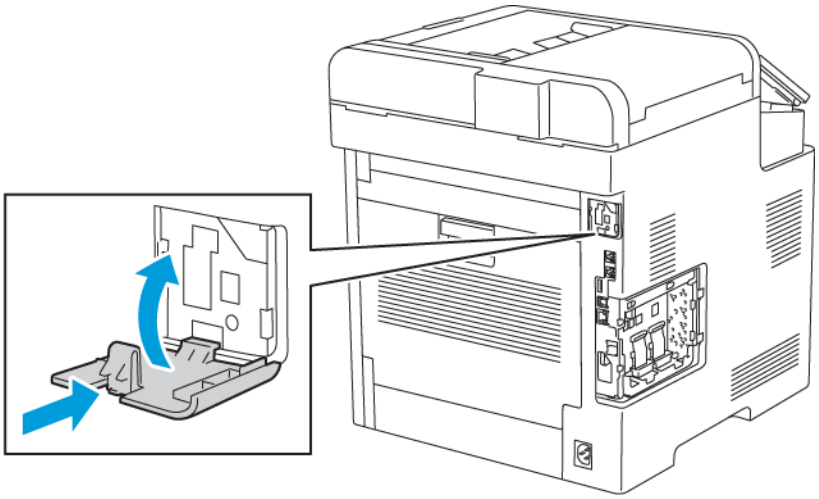

6. Reinstallare la copertura sinistra e farla scivolare verso la parte anteriore della stampante.

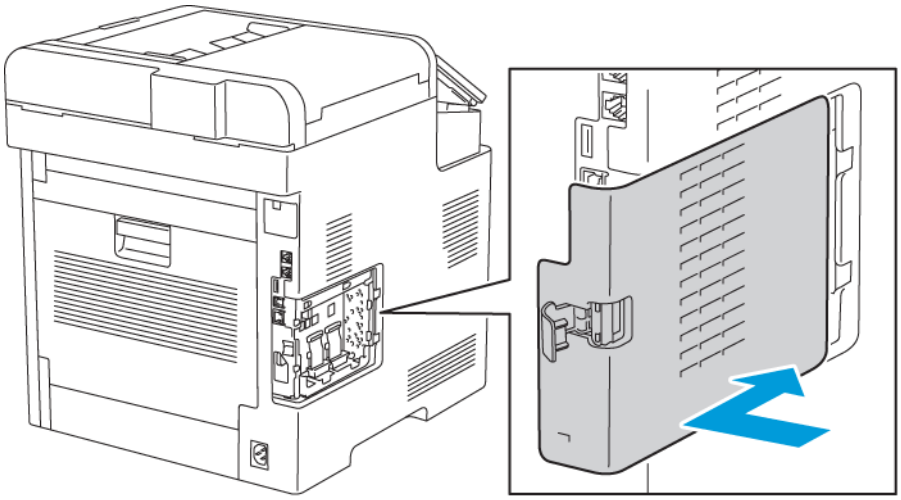

7. Per bloccare la copertura, ruotare la maniglia verso la parte anteriore della stampante, quindi spingere la maniglia finché non scatta in posizione di blocco.

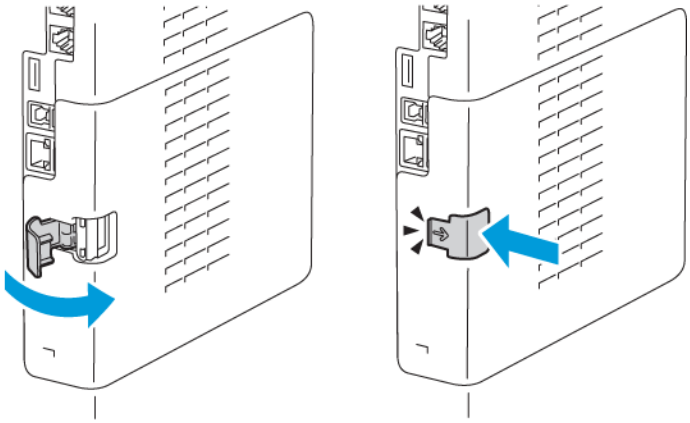

8. Collegare la stampante al computer con un cavo USB o alla rete utilizzando un cavo Ethernet.

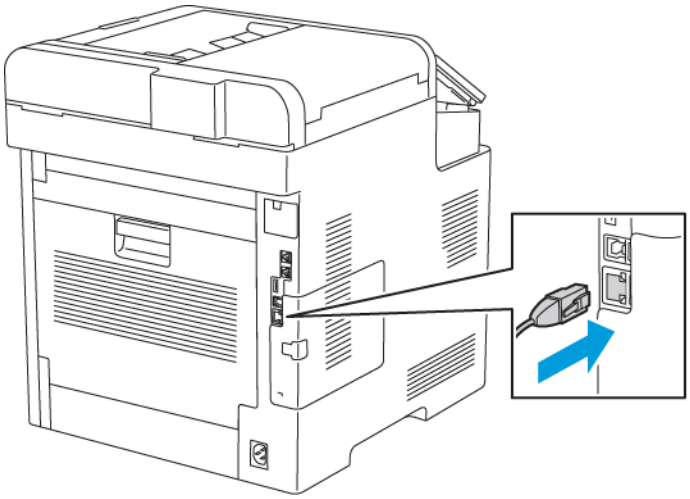

9. Accendere la stampante.

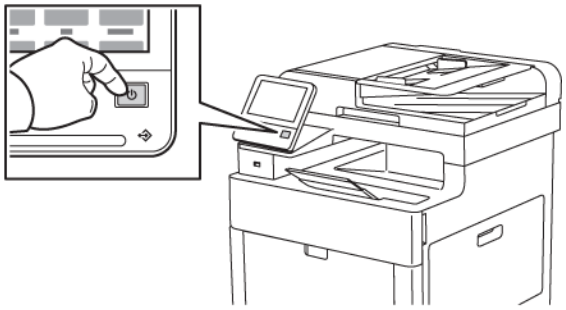

Ripristino delle impostazioni wireless

Se la stampante era stata installata in precedenza in un ambiente di rete wireless, è possibile che conservi alcune delle informazioni di impostazione e configurazione. Per evitare che la stampante tenti di collegarsi alla rete precedente, ripristinare le impostazioni wireless.

Per ripristinare le impostazioni wireless:

1. Sul pannello comandi della stampante, premere il pulsante **Home**.
2. Toccare **Dispositivo**→**Connettività**→**Wi-Fi**.
3. Selezionare la rete da ripristinare.
4. Selezionare **Ignora questa rete**.
5. Quando richiesto, selezionare **Annulla e riavvia**.

Connessione a una rete con WPS (Wi-Fi Protected Setup)

WPS (Wi-Fi Protected Setup) è uno standard per l'impostazione delle reti wireless. Il protocollo WPS consente di configurare i dispositivi in un rete wireless protetta anche agli utenti alle prime armi.Grazie a un router compatibile con lo standard WPS si possono usare gli strumenti del router

e della stampante per collegare la stampante alla rete. Per utilizzare gli strumenti, assicurarsi che il router sia configurato in modo appropriato e sia compatibile con WPS.

- La connessione PBC (Push Button Connection) è il modo più veloce per collegare la stampante a una rete wireless perché alla sola pressione di un pulsante sul router e uno sulla stampante il collegamento viene attivato automaticamente. Dopo lo scambio di informazioni iniziali tra il router e la stampante, quest'ultima accetta le informazioni di configurazione e protezione trasmesse dal router e si collega alla rete. La connessione PBC è un modo ragionevolmente sicuro di collegare la stampante alla rete. Non è necessario per l'utente inserire alcuna informazione per attivare la connessione di rete.
- PIN (numero di identificazione personale) permette di collegare automaticamente la stampante a un router wireless tramite un PIN comune. La stampante genera e stampa un PIN da usare per il processo di configurazione. Quando si inserisce un PIN nel router, quest'ultimo trasmette le informazioni della rete usando il PIN. Una volta che entrambi i dispositivi hanno riconosciuto il PIN, la stampante accetta le informazioni di configurazione e protezione trasmesse dal router e le usa per collegarsi alla rete.

Connessione manuale a una rete wireless

La connessione a una rete wireless che non è dotata di un router di tipo WPS richiede l'impostazione e la configurazione manuale della stampante. Prima di iniziare, procurarsi le informazioni di impostazione e configurazione del router, come il nome e la passphrase. Per assistenza, rivolgersi all'amministratore del sistema.

Per connettersi manualmente a una rete wireless:

1. Accedere come amministratore. Per maggiori dettagli, consultare Accesso come amministratore sul pannello comandi.
2. Toccare **Dispositivo**→**Connettività**→**Wi-Fi**.
3. Per abilitare la funzione Wi-Fi, toccare il relativo pulsante di opzione.
4. Per eseguire automaticamente la connessione a una rete Wi-Fi esistente:
   a. Nell'elenco delle reti Wi-Fi disponibili, selezionare la rete richiesta.

      Nota: Se la rete Wi-Fi richiesta non è presente nell'elenco, o se la rete richiesta utilizza WPS, configurare la connessione manualmente. Per maggiori informazioni, consultare il passaggio 6.

   b. Se necessario, per accedere alla rete, digitare la password.
   c. Per selezionare una banda di frequenza Wi-Fi, selezionare **Banda Wi-Fi**, quindi selezionare un'opzione.

      Nota: La banda di frequenza Wi-Fi è impostata su AUTO per impostazione predefinita.

   d. Toccare **OK**.
5. Per eseguire la connessione manuale a una rete Wi-Fi:
   a. Selezionare **Impostazione manuale**.
   b. Nel primo campo, digitare un nome per la rete Wi-Fi, quindi premere **Invio**.
   c. Toccare **Tipo di rete**, quindi scegliere un'opzione.
   d. Selezionare **Protezione**, quindi scegliere un'opzione.
   e. Toccare **WPS (Wi-Fi Protected Setup)**, quindi scegliere un'opzione.

      Nota: Per impostare WPS con una a connessione PBC (Push Button Connection), selezionare **PBC**.

f. Toccare **OK**.

6. Per attivare le modifiche alle impostazioni di connessione Wi-Fi, premere il pulsante **Home**.
7. Quando viene richiesto, selezionare **Riavvia adesso**.
8. Dopo il riavvio della stampante, attendere due minuti. Per ottenere le informazioni sulla rete, incluso l'indirizzo IP, stampare un rapporto di configurazione. Per ulteriori informazioni, fare riferimento a .

Configurazione della rete primaria dal pannello comandi

È possibile impostare il tipo di connessione alla rete primaria dal pannello comandi del dispositivo.

Nota:

- La configurazione di una rete primaria è obbligatoria solo se il kit di connessione di rete Wi-Fi opzionale è installato e abilitato.
- Per impostazione predefinita, in assenza di una connessione di rete Wi-Fi la rete primaria è impostata su Ethernet. Quando il kit è installato e abilitato, il dispositivo acquisisce due connessioni di rete. Una è la connessione di rete primaria e l'altra è la secondaria.
- Le funzioni che seguono sono disponibili solo sulla connessione di rete primaria:
  - IPsec
  - SMTP
  - SNTP
  - Scansione WSD
  - Scansione su SFTP, Scansione su SMB, Scansione su e-mail
  - LDAP
  - Rilevamento UPnP
  - ThinPrint
  - Servizi Web EIP
- Se si rimuove il modulo di connessione rete Wi-Fi, la connessione della rete primaria viene impostata su Ethernet.

Per configurare la rete primaria dal pannello comandi:

1. Sul pannello comandi della stampante, premere il pulsante **Home**.
2. Accedere come amministratore. Per maggiori dettagli, consultare Accesso al pannello comandi come amministratore di sistema.
3. Toccare **Dispositivo**→**Connettività**→**Rete primaria**.
4. Selezionare il tipo di connessione di rete appropriato per il dispositivo.
5. Per applicare le modifiche e riavviare il dispositivo, quando viene richiesto, toccare**Riavvia adesso**.

Configurazione della rete primaria da Embedded Web Server

È possibile impostare il tipo di connessione alla rete primaria da Embedded Web Server.

Nota:

- È possibile configurare una Rete primaria in Embedded Web Server solo se il kit di connessione Wi-Fi opzionale è installato e abilitato.
- Per impostazione predefinita, in assenza di una connessione Wi-Fi la rete primaria è impostata su Ethernet. Quando il kit è installato e abilitato, il dispositivo acquisisce due connessioni di rete. Una è la connessione di rete primaria e l'altra è la secondaria.
- Le funzioni che seguono sono disponibili solo sulla connessione di rete primaria:
  - IPsec
  - SMTP
  - SNTP
  - Scansione WSD
  - Scansione su SFTP, Scansione su SMB, Scansione su e-mail
  - LDAP
  - Rilevamento UPnP
  - ThinPrint
  - Servizi Web EIP
- Se si rimuove il modulo di connessione Wi-Fi, la connessione della rete primaria viene impostata su Ethernet.

1. In Embedded Web Server, accedere come amministratore, quindi fare clic su **Connettività**.
2. Nell'area Connessioni, fare clic su **Ethernet**.
3. In the Comune, fare clic su **Modifica**.
4. Fare clic su **Rete primaria**, quindi selezionare il tipo di connessione di rete appropriato per il dispositivo.
5. Fare clic su **OK**.
6. Per attivare le modifiche, quando richiesto, fare clic su **Riavvia adesso**.

Connessione a Wi-Fi Direct

È possibile connettersi alla stampante da un dispositivo Wi-Fi mobile, come un tablet o uno smartphone, utilizzando Wi-Fi Direct. Per impostazione predefinita, Wi-Fi Direct è disabilitato. Per maggiori dettagli, consultare .

Nota: La rete wireless è disponibile solo nelle stampanti con installato l'adattatore rete wireless opzionale.

Connessione con Wi-Fi Direct dal dispositivo mobile

Per eseguire la connessione con Wi-Fi Direct, seguire le istruzioni fornite con il dispositivo mobile.

Connessione a una linea telefonica

AVVERTENZA: per ridurre il rischio di incendio, utilizzare solo cavi telefonici n. 26 AWG (American Wire Gauge) o di diametro superiore.

1. Accertarsi che la stampante sia spenta.
2. Collegare un cavo RJ11 standard, N. 26 AWG (American Wire Gauge) o superiore, alla porta Line sul retro della stampante.
3. Collegare l'altra estremità del cavo RJ11 a una linea telefonica funzionante.
4. Accendere la stampante.
5. Abilitare e configurare le funzioni fax.

Per riferimento:

.

Accensione e spegnimento della stampante

La stampante è dotata di un pulsante multifunzione unico sul pannello comandi. Il pulsante Alimentazione/Riattivazione riavvia, accende o spegne la stampante. Questo pulsante consente anche di entrare e uscire dalla modalità di potenza ridotta, lampeggiando quando la stampante si trova nella modalità di risparmio energetico.

Per accendere la stampante o uscire dalla modalità di alimentazione ridotta o sospensione, premere il pulsante di **alimentazione/riattivazione**.

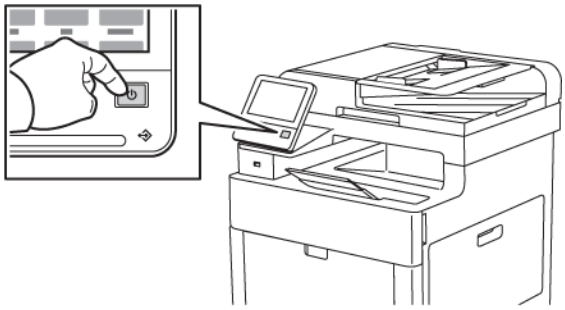

Nota:

- Il pulsante Alimentazione/Riattivazione è l'unico interruttore di alimentazione presente sulla stampante.
- La stampante disattiva automaticamente la modalità Alimentazione ridotta o il modo Sospensione quando riceve dati da un dispositivo collegato.

- Durante la modalità di potenza ridotta o sospensione, lo schermo sensibile è spento e non risponde. Per riattivare la stampante manualmente, premere il pulsante di alimentazione/riattivazione.

Per riavviare, portare la stampante in modo Sospensione o spegnere la stampante:

1. Sul pannello comandi della stampante, premere il pulsante di **alimentazione/riattivazione**.

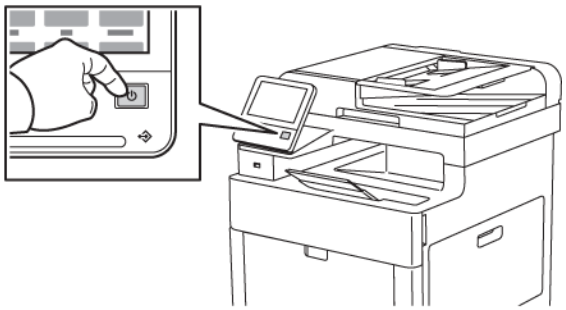

2. Selezionare un'opzione.
   - Per riavviare la stampante, selezionare **Riavvia**. Quando richiesto, selezionare **Riavvia**.
   - Per portare la stampante in modalità sospensione, toccare **Sospensione**.

     Nel modo sospensione, lo schermo sensibile viene spento e il pulsante Alimentazione/Riattivazione lampeggia.

   - Per spegnere la stampante, selezionare **Spegnimento**.
3. Se, premendo il pulsante di Alimentazione/Riattivazione, la stampante non risponde, tenere premuto il pulsante per 5 secondi. Viene visualizzato un messaggio per avvertire di attendere che la stampante si spenga.

   Dopo 10 secondi, lo schermo sensibile diventa scuro e il pulsante Alimentazione/Riattivazione lampeggia fino al completo spegnimento della stampante.

Attenzione: Non inserire o disinserire il cavo di alimentazione mentre la stampante è accesa.

Installazione guidata

L'installazione guidata viene avviata automaticamente la prima volta che si accende la stampante. La procedura guidata effettua una serie di domande per aiutare a configurare le impostazioni base della stampante.

Nota: è possibile modificare queste impostazioni in qualsiasi momento.

Configurazione delle impostazioni di rete

Informazioni sugli indirizzi TCP/IP e IP

In genere, nelle reti Ethernet, i computer e le stampanti comunicano tra loro mediante i protocolli TCP/IP. In genere, i computer Macintosh comunicano con una stampante di rete mediante il protocollo TCP/IP o Bonjour. Per i sistemi Macintosh OS X, è preferibile utilizzare TCP/IP. A differenza di quanto avviene con il protocollo TCP/IP, tuttavia, Bonjour non richiede che stampanti e computer abbiano un indirizzo IP.

Con i protocolli TCP/IP, ciascuna stampante e ciascun computer deve avere un indirizzo IP univoco. Numerose reti e router via cavo e DSL dispongono di un server DHCP (Dynamic Host Configuration Protocol) che assegna automaticamente un indirizzo IP a tutti i computer e le stampanti della rete configurati per l'utilizzo di DHCP.

Se si usa un router via cavo o DSL, consultare la documentazione del dispositivo per informazioni sull'assegnazione degli indirizzi IP.

Assegnazione dell'indirizzo IP della stampante

Per impostazione predefinita, la stampante è configurata per ottenere un indirizzo IP dal server di rete tramite DHCP. Gli indirizzi di rete assegnati da DHCP sono tuttavia temporanei. Dopo un certo periodo di tempo, l'indirizzo IP assegnato dalla rete alla stampante potrebbe cambiare. Se il driver di stampa è configurato su un indirizzo IP che cambia periodicamente, possono verificarsi problemi di connettività. Per evitare problemi, o se l'amministratore di rete richiede un indirizzo IP statico per la stampante, è possibile assegnare manualmente l'indirizzo IP alla stampante.

È possibile visualizzare l'indirizzo IP della stampante sul pannello comandi oppure sul rapporto di configurazione. Per maggiori dettagli, consultare .

Assegnazione automatica dell'indirizzo IP

1. Sul pannello comandi della stampante, premere il pulsante **Home**.
2. Selezionare **Dispositivo**→**Connettività**→**Ethernet**→**IPv4**.
3. Per abilitare IPv4, selezionare il pulsante di commutazione **Abilita IPv4**.
4. Per consentire al server DHCP di assegnare un indirizzo IP alla stampante, selezionare **DHCP**, quindi **OK**.

   Nota: Per ottenere risultati ottimali nella maggior parte delle reti, abilitare **DHCP**. L'opzione abilita la registrazione DNS dinamica.

5. Per salvare le impostazioni, toccare **OK**.
6. Premere il pulsante **Home**.
7. Affinché le impostazioni abbiano effetto, quando richiesto, selezionare **Riavvia adesso**.
8. Trascorsi due minuti dal ripristino della stampante, verificare che la stampante abbia ottenuto un indirizzo IP valido. Per maggiori dettagli, consultare .

Configurazione di AirPrint

AirPrint è una funzione software che consente di stampare da dispositivi basati su Mac OS e da dispositivi mobili basati su Apple iOS cablati o wireless senza la necessità di installare un driver di stampa. Le stampanti abilitate per AirPrint consentono di stampare o inviare un fax direttamente da un Mac, un iPhone, iPad o iPod touch. È possibile utilizzare AirPrint per stampare direttamente da un dispositivo cablato o wireless senza usare un driver di stampa.

Nota:

- Non tutte le applicazioni supportano AirPrint.
- È necessario che i dispositivi wireless siano collegati alla stessa rete wireless della stampante.
- Per consentire che AirPrint funzioni correttamente, è necessario che entrambi i protocolli IPP e Bonjour® (mDNS) siano abilitati.
- Il dispositivo che invia il lavoro AirPrint deve trovarsi sulla stessa sottorete della stampante. Per consentire ai dispositivi di stampare da sottoreti diverse, configurare la rete per consentire il passaggio del traffico DNS multicast sulle sottoreti.
- La versione del dispositivo Mac OS deve essere 10.7 o successiva.
- Le stampanti abilitate per AirPrint funzionano con tutti i modelli di iPad, iPhone (3GS o successivi) e iPod touch (terza generazione o successivi) che utilizzano la versione più recente di iOS.

1. Sul computer, aprire un browser Web. Nel campo dell'indirizzo, digitare l'indirizzo IP della stampante, quindi premere **Invio** o **Indietro**.

   Nota: Se non si conosce l'indirizzo IP della stampante, fare riferimento a .

2. In Embedded Web Server, fare clic su **Home**→**Connettività**.

   Nota: Se questa funzione non viene visualizzata, accedere come amministratore di sistema.

3. Per Stampa mobile, fare clic su **AirPrint**.
4. Per abilitare AirPrint, selezionare il pulsante di commutazione **Abilita**.

   Nota: AirPrint® è abilitato per impostazione predefinita quando IPP e Bonjour® (mDNS) sono entrambi abilitati.

   - Per modificare il nome della stampante, nel campo Nome, inserire un nuovo nome.
   - Per inserire una posizione per la stampante, nel campo Posizione, inserire la posizione della stampante.
   - Per immettere un indirizzo o una posizione per la stampante, nel campo Posizione geografica, immettere le coordinate geografiche di latitudine e longitudine in formato decimale. Ad esempio, per una posizione utilizzare coordinate come `45.325026, -122.766831`.

5. Fare clic su **OK**.
6. Per attivare le modifiche, quando richiesto, fare clic su **Riavvia adesso**.

Configurazione di Google Cloud Print

Google Cloud Print consente di stampare documenti che sono memorizzati nel cloud senza l'utilizzo di un driver di stampa.

Operazioni preliminari:

- Impostare un account e-mail Google.
- Configurare la stampante per utilizzare IPv4.
- Configurare le impostazioni Server proxy, in base alle necessità.

Per configurare Google Cloud Print:

1. Sul computer, aprire un browser Web. Nel campo dell'indirizzo, digitare l'indirizzo IP della stampante, quindi premere **Invio** o **Indietro**.

   Nota: Se non si conosce l'indirizzo IP della stampante, fare riferimento a .

2. In Embedded Web Server, fare clic su **Home**→**Connettività**.
3. Per la stampa mobile, fare clic su **Google Cloud Print**.
4. Per abilitare Google Cloud Print, fare clic sul pulsante di opzione **Abilita**.
5. Fare clic su **OK**.
6. Riavviare la stampante, quindi attendere 2 minuti per la connessione della stampante.
7. Aggiornare il browser Web e poi, in Stampa mobile, fare clic su **Google Cloud Print**.
8. Fare clic su **Registrazione stampante**.
9. Fare clic su **Registra**.

   Viene stampata una pagina di registrazione della stampante.

10. Per registrare la stampante, nel browser Web, digitare l'URL fornito oppure utilizzare il telefono cellulare per scansire il codice a barre.

    Una volta registrata la stampante, viene visualizzata la finestra di conferma.

11. Per accedere alla funzione Google Cloud Print, nell'account Google, fare clic su **Manage Your Printer** (Gestisci la stampante).

Nota: Il nome predefinito della stampante viene visualizzato nel seguente formato: `Nome modello (indirizzo MAC)`.

Configurazione dell'impostazione generale utilizzando il pannello comandi

Accesso alle informazioni relative alla stampante utilizzando il pannello comandi

Per visualizzare informazioni sulla stampante:

1. Sul pannello comandi della stampante, premere il pulsante **Home**.
2. Toccare **Dispositivo**→**Informazioni su**.
3. Per tornare alla schermata Home, premere il pulsante **Home**.
4. Sul pannello comandi della stampante, premere il pulsante **Home**.
5. Selezionare **Dispositivo**→**Informazioni su**→**Pagine di informazioni**.
6. Per stampare una pagina di informazioni specifica, selezionare il rapporto desiderato.
7. Per tornare alla schermata Home, premere il pulsante **Home**.

Per stampare informazioni sulla stampante:

1. Sul pannello comandi della stampante, premere il pulsante **Home**.
2. Selezionare **Dispositivo**→**Informazioni su**→**Pagine di informazioni**.
3. Per stampare una pagina di informazioni specifica, selezionare il rapporto desiderato.
4. Per tornare alla schermata Home, premere il pulsante **Home**.

Visualizzare o nascondere le app installate

1. Sul pannello comandi della stampante, premere il pulsante **Home**.
2. Toccare **Personalizza**.
3. Per visualizzare un'app installata inizialmente nascosta:
   a. Toccare l'icona più (**+**).
   b. Selezionare l'app da visualizzare sul pannello comandi.
   c. Toccare **Fatto**.
4. Per nascondere un'app installata:
   a. Per l'app desiderata, toccare **X**.
   b. Toccare **Fatto**.
5. Verificare che solo le app desiderate siano visualizzate sulla schermata Home.

Personalizzazione dell'elenco funzioni

Per personalizzare l'elenco Funzioni di un'app:

1. Sul pannello comandi della stampante, premere il pulsante **Home**.
2. Toccare l'app richiesta.
3. Scorrere in basso, quindi toccare **Personalizza**.

4. Toccare **Elenco funzioni**.

   Nota: Per gli amministratori che hanno eseguito l'accesso, viene visualizzata una finestra in cui viene chiesto di confermare se le modifiche sono per un ospite o per se stessi.

5. Toccare l'opzione appropriata.
   - Per nascondere una funzione, toccare l'icona dell'**occhio** collegata a quella funzione. Per indicare che la funzione è nascosta, l'icona Occhio è barrata da una riga.
   - Per mostrare una funzione, toccare l'icona dell'**occhio** collegata a quella funzione. Per indicare che la funzione è visibile, l'icona dell'occhio viene visualizzata senza una riga.
6. Per cambiare l'ordine delle funzioni del menu, toccare e trascinare le funzioni nell'ordine desiderato.
7. Per salvare la configurazione corrente, toccare **Fatto**.

Configurazione di valori predefiniti e default fax

Inviare un messaggio da un apparecchio fax senza le corrette informazioni di intestazione per l'invio di fax è illegale. Le informazioni seguenti devono essere visualizzate sulla prima pagina trasmessa o nel margine superiore o inferiore di ogni pagina trasmessa:

- Identità della società o dell'individuo che invia il fax
- Numero di telefono dell'apparecchio trasmittente
- Data e ora della trasmissione

L'installazione guidata viene avviata automaticamente la prima volta che si accende la stampante. La procedura guidata guida l'utente attraverso la configurazione iniziale della stampante e include la configurazione delle impostazioni e delle impostazioni predefinite della funzione Fax.

Sono disponibili quattro aree da configurare nelle impostazioni fax:

- Impostaz. linea fax
- Default in arrivo
- Default trasmissione
- Rapporti fax

Per il corretto funzionamento del fax, configurare tutte le impostazioni prima di utilizzarlo. È possibile cambiare le impostazioni dal pannello comandi o utilizzando Embedded Web Server.

Nota: Se la stampante è connessa al computer mediante una connessione Ethernet, utilizzare Embedded Web Server per configurare le impostazioni fax.

Installazione del software

Prima di installare il software del driver, verificare che la stampante sia collegata alla corrente, accesa, connessa correttamente e dotata di un indirizzo IP valido. In genere, l'indirizzo IP viene visualizzato nell'angolo in alto a destra del pannello comandi. Se è non possibile trovare l'indirizzo IP, fare riferimento a .

Nota:

Se il *Software and Documentation disc* (CD software e documentazione) non è disponibile, scaricare i driver più recenti da www.xerox.com/office/WC6515drivers.

Requisiti del sistema operativo

- Windows Vista, Windows 7, Windows 8.1, Windows Server 2008, Windows 10, Windows Server 2008 R2 e Windows Server 2012.
- Macintosh OS X versione 10.9 e successive.
- UNIX e Linux: la stampante supporta la connessione a diverse piattaforme UNIX tramite l'interfaccia di rete.

Installazione dei driver di stampa per una stampante di rete Windows

1. Inserire il *Software and Documentation disc* (CD software e documentazione) nell'unità appropriata del computer. Se il programma di installazione non viene avviato automaticamente, passare all'unità e fare doppio clic sul file del programma di installazione **Setup.exe**.

   Nota:

   Se il *Software and Documentation disc* (CD software e documentazione) non è disponibile, scaricare i driver più recenti da www.xerox.com/office/WC6515drivers.

2. Selezionare il modello di stampante.
3. Fare clic su **Installa driver**.
4. Selezionare **Installa driver di stampa**, **Installa driver di scansione** o **Installazione dei driver di stampa e di scansione**.
5. In Contratto di licenza, selezionare **Accetto**.
6. Dall'elenco delle stampanti rilevate, selezionare la propria stampante.

   Nota: Se si installano i driver per una stampante connessa in rete e la stampante non è visualizzata nell'elenco, fare clic sul pulsante **Indirizzo IP o nome DNS**. Nel campo Indirizzo IP o nome DNS, immettere l'indirizzo IP della stampante e fare clic su **Ricerca** per individuare e selezionare la stampante. Se non si conosce l'indirizzo IP della stampante, fare riferimento a .

7. Fare clic su **Avanti**.
8. Se necessario, è possibile assegnare un nome alla stampante digitandolo nel campo **Nome coda**.
9. Se si installa un driver di stampa, scegliere un driver di stampa.
10. Se si installa un driver di scansione, scegliere un driver di scansione.
11. Fare clic su **Installa**.

12. Se necessario, impostare la stampante come predefinita.

    Nota: Prima di selezionare **Condividi stampante**, contattare l'amministratore del sistema.

13. Per completare l'installazione, fare clic su **Fine**, quindi fare clic su **Chiudi**.

Installazione dei driver di stampa per una stampante USB Windows

1. Inserire il Software and Documentation disc (CD software e documentazione) nell'unità appropriata del computer.

   Se il programma di installazione non viene avviato automaticamente, passare all'unità e fare doppio clic sul file del programma di installazione **Setup.exe**.

2. Fare clic su **Installa software**.
3. Quando si apre la finestra del Contratto di licenza, fare clic su **Accetto**, quindi fare clic su **Avanti**.
4. Per installare il software di supporto della stampante, selezionare **Software**, quindi fare clic su **Avanti**.
5. Nella finestra Software e documentazione, deselezionare le caselle di controllo delle opzioni non desiderate.
6. Fare clic su **Avanti**.
7. Per completare l'installazione, selezionare **Fine**.

Installazione di driver e utilità per Macintosh OS X

1. Inserire il Software and Documentation disc (CD software e documentazione) nell'unità appropriata del computer.
2. Aprire il file Xerox® Print Drivers 3.xx.x.dmg/.pkg come richiesto per la stampante.
3. Per eseguire il file Xerox® Print Drivers 3.xx.x.dmg/.pkg, fare doppio clic sul nome file appropriato.
4. Quando richiesto, selezionare **Continua**.
5. Per accettare i termini del contratto di licenza, selezionare **Accetto**.
6. Per accettare il percorso di installazione corrente, selezionare **Installa** o selezionare un'altro percorso per i file di installazione, quindi scegliere **Installa**.
7. Se richiesto, immettere una password, quindi premere **OK**.
8. Nell'elenco delle stampanti rilevate, selezionare la stampante, quindi selezionare **Avanti**.
9. Se la stampante non appare nell'elenco delle stampanti rilevate:
   a. Fare clic sull'**icona della stampante di rete**.
   b. Digitare l'indirizzo della stampante, quindi fare clic su **Continua**.
   c. Selezionare la stampante dall'elenco delle stampanti rilevate, quindi fare clic su **Continua**.
10. se la stampante non è stata rilevata, verificare che sia accesa e che il cavo Ethernet o USB sia correttamente collegato.
11. Per accettare il messaggio della coda di stampa, fare clic su **OK**.

12. Selezionare o deselezionare le caselle di controllo **Imposta stampante come predefinita** e **Stampa pagina di prova**.
13. Fare clic su **Continua**, quindi fare clic su **Chiudi**.

Aggiunta della stampante

Per il collegamento in rete, impostare la stampante tramite Bonjour (Rendezvous) oppure utilizzare l'indirizzo IP della stampante per una connessione LPD/LPR. Per una stampante non di rete, creare una connessione USB desktop.

Per aggiungere la stampante utilizzando Bonjour:

1. Dalla cartella Applicazioni o dal Dock, aprire **Preferenze di Sistema**.
2. Fare clic su **Stampanti e scanner**.

   L'elenco delle stampanti viene visualizzato sul lato sinistro della finestra.
3. Fare clic sul pulsante **Più** (**+**) sotto l'elenco delle stampanti.
4. Fare clic sull'icona **Predefinito** nella parte superiore della finestra.
5. Selezionare la stampante dall'elenco, quindi fare clic su **Aggiungi**.

   Nota: Se la stampante non è stata rilevata, verificare che sia accesa e che il cavo Ethernet sia correttamente collegato.

Per aggiungere la stampante specificando l'indirizzo IP:

1. Dalla cartella Applicazioni o dal Dock, aprire **Preferenze di Sistema**.
2. Fare clic su **Stampanti e scanner**.

   L'elenco delle stampanti viene visualizzato sul lato sinistro della finestra.
3. Fare clic sul pulsante **Più** (**+**) sotto l'elenco delle stampanti.
4. Fare clic su **IP**.
5. Dal menu a discesa Protocollo, selezionare il protocollo.
6. Nel campo Indirizzo, immettere l’indirizzo IP della stampante.
7. Nel campo Nome, digitare un nome per la stampante.
8. Dall'elenco a discesa Stampa con, scegliere **Seleziona un driver da utilizzare**.
9. Dall'elenco dei software della stampante, selezionare il driver della stampante relativo la modello di stampante interessato.
10. Fare clic su **Aggiungi**.

Per riferimento:

Supporto in linea all'indirizzo: www.xerox.com/office/WC6515support

Installazione di driver di scansione per Macintosh

1. Inserire il *Software e documentazione disc* (CD software e documentazione) nel computer.
2. Fare doppio clic sull'icona del disco sul desktop per visualizzare il file **.dmg** della stampante.
3. Aprire il file **Scan Installer.dmg** e individuare il file del programma di installazione appropriato per il sistema operativo.
4. Aprire il file del pacchetto **Programma di installazione scanner**.
5. Fare clic su **Continua** per accettare i messaggi di avvertenza e introduttivo.

6. Per accettare il contratto di licenza, fare clic su **Continua**, quindi scegliere **Accetto**.
7. Per accettare il percorso di installazione corrente, selezionare **Installa** o selezionare un'altro percorso per i file di installazione, quindi scegliere **Installa**.
8. Inserire la password, quindi fare clic su **OK**.
9. Selezionare la stampante dall'elenco delle stampanti rilevate, quindi fare clic su **Continua**.
10. Fare clic su **Continua installazione**.
11. Fare clic su **Logout** per riavviare la stampante.

Installazione dei driver LAN Fax per Macintosh

1. Inserire il *Software e documentazione disc* (CD software e documentazione) nel computer.
2. Fare doppio clic sull'icona del disco sul desktop per visualizzare il file **.dmg** della stampante.
3. Aprire il file **LAN Fax Installer.dmg** e individuare il file del programma di installazione appropriato per il sistema operativo.
4. Aprire il file del pacchetto Programma di installazione **LAN Fax**.
5. Fare clic su **Continua** per accettare i messaggi di avvertenza e introduttivo.
6. Per accettare il contratto di licenza, fare clic su **Continua**, quindi scegliere **Accetto**.
7. Per accettare il percorso di installazione corrente, selezionare **Installa** o selezionare un'altro percorso per i file di installazione, quindi scegliere **Installa**.
8. Inserire la password, quindi fare clic su **OK**.
9. Selezionare la stampante dall'elenco delle stampanti rilevate, quindi fare clic su **Continua**.
10. Fare clic su **Continua installazione**.
11. Per terminare, fare clic su **Chiudi**.
12. Per registrare la stampante e il software, completare il modulo di registrazione.

Aggiunta di una stampate LAN Fax per Macintosh

Dopo l'installazione del driver LAN Fax in un computer Macintosh, utilizzare Bonjour per impostare la stampante. È anche possibile aggiungere la stampante utilizzando l'indirizzo IP della stampante per una connessione LDP/LPR. Per stampanti non di rete, creare una connessione USB desktop.

Per aggiungere la stampante utilizzando Bonjour:

1. Dalla cartella Applicazioni o dal Dock, aprire **Preferenze di Sistema**.
2. Fare clic su **Stampanti e scanner**.

   L'elenco delle stampanti viene visualizzato sul lato sinistro della finestra.
3. Fare clic sul pulsante più (**+**) sotto l'elenco delle stampanti.
4. Fare clic sull'icona **Predefinito** nella parte superiore della finestra.
5. Selezionare la stampante dall'elenco, quindi fare clic su **Aggiungi**.

   Nota: Se la stampante non viene rilevata, accertarsi che sia accesa e che il cavo sia correttamente connesso.
6. Nell'elenco a discesa Stampa con, scegliere **Seleziona software stampante**.
7. Nell'elenco software stampante, selezionare il modello di driver LAN Fax Xerox® appropriato e fare clic su **OK**.

8. Fare clic su **Aggiungi**.
9. Dalla cartella Applicazioni o dal Dock, aprire **Preferenze di Sistema**.
10. Fare clic su **Stampanti e scanner**.

    L'elenco delle stampanti viene visualizzato sul lato sinistro della finestra.
11. Fare clic sul pulsante più (**+**) sotto l'elenco delle stampanti.
12. Fare clic su **IP**.
13. Dal menu a discesa Protocollo, selezionare il **Protocollo**.
14. Nel campo **Indirizzo**, immettere l'indirizzo IP della stampante.
15. Nel campo **Nome**, immettere il nome della stampante.
16. Nell'elenco a discesa Stampa con, scegliere **Seleziona software stampante**.
17. Nell'elenco software stampante, selezionare il modello di driver LAN Fax Xerox® appropriato e fare clic su **OK**.
18. Fare clic su **Aggiungi**.

Per aggiungere la stampante specificando l'indirizzo IP:

1. Dalla cartella Applicazioni o dal Dock, aprire **Preferenze di Sistema**.
2. Fare clic su **Stampanti e scanner**.

   L'elenco delle stampanti viene visualizzato sul lato sinistro della finestra.
3. Fare clic sul pulsante più (**+**) sotto l'elenco delle stampanti.
4. Fare clic su **IP**.
5. Dal menu a discesa Protocollo, selezionare il **Protocollo**.
6. Nel campo **Indirizzo**, immettere l'indirizzo IP della stampante.
7. Nel campo **Nome**, immettere il nome della stampante.
8. Nell'elenco a discesa Stampa con, scegliere **Seleziona software stampante**.
9. Nell'elenco software stampante, selezionare il modello di driver LAN Fax Xerox® appropriato e fare clic su **OK**.
10. Fare clic su **Aggiungi**.

Installazione di driver e utilità per UNIX e Linux

Per ulteriori informazioni sull'installazione dei driver di stampa e delle utilità per UNIX e Linux, fare riferimento a .

Installazione della stampante come un WSD (Web Service on Devices)

WSD (Web Services on Devices) consente a un client di rilevare e accedere a un dispositivo remoto e ai servizi associati su una rete. WSD supporta il rilevamento, il controllo e l'utilizzo di dispositivi.

Per installare una stampante WSD utilizzando Aggiunta guidata dispositivo:

1. Dal computer, fare clic su **Start**, quindi selezionare **Dispositivi e stampanti**.
2. Per avviare Aggiunta guidata dispositivo, fare clic su **Aggiungi un dispositivo**.

3. Nell'elenco dei dispositivi disponibili, selezionare quello che si desidera utilizzare, quindi fare clic su **Avanti**.

   Nota: Se la stampante che si desidera utilizzare non è presente nell'elenco, fare clic sul pulsante **Annulla**. Aggiungere la stampante WSD manualmente utilizzando Installazione guidata stampante.

4. Fare clic su **Chiudi**.

Per installare una stampante WSD utilizzando Installazione guidata stampante:

1. Dal computer, fare clic su **Start**, quindi selezionare **Dispositivi e stampanti**.
2. Per avviare Installazione guidata stampante, fare clic su **Aggiungi stampante**.
3. Fare clic su **Aggiungi stampante di rete, wireless o Bluetooth**.
4. Nell'elenco dei dispositivi disponibili, selezionare quello che si desidera utilizzare, quindi fare clic su **Avanti**.
5. Se la stampate da utilizzare non viene visualizzata nell'elenco, fare clic su **La stampante non è elencata**.
6. Selezionare **Aggiungi una stampante utilizzando un nome host o un indirizzo TCP/IP**, quindi fare clic su **Avanti**.
7. Dal campo Tipo di dispositivo, selezionare **Servizi Web sul dispositivo**.
8. Immettere l'indirizzo IP nel campo Nome host o Indirizzo IP, quindi scegliere **Avanti**.
9. Fare clic su **Chiudi**.

4

Carta e supporti

Questo capitolo contiene:

- Carta supportata 70
- Caricamento della carta 75
- Stampa su carta speciale 83

Carta supportata

La stampante è progettata per utilizzare una vasta gamma di tipi di carta e altri supporti. Per garantire la migliore qualità di stampa possibile ed evitare inceppamenti, seguire le istruzioni fornite in questa sezione.

Per ottenere risultati ottimali, usare la carta e i supporti Xerox consigliati per la stampante.

Supporti consigliati

Un elenco della carta e dei supporti consigliati è disponibile all'indirizzo:

- www.xerox.com/rmlna Recommended Media List (Elenco dei supporti consigliati) (Stati Uniti)
- www.xerox.com/rmleuRecommended Media List (Elenco dei supporti consigliati) (Europa)

Ordinazione della carta

Per ordinare carta o altri supporti, rivolgersi al rivenditore locale oppure visitare il sito Web www.xerox.com/office/WC6515supplies.

Istruzioni generali per il caricamento della carta

- Non riempire eccessivamente i vassoi carta. Non caricare la carta oltre la linea di riempimento massimo nel vassoio.
- Adattare le guide al formato della carta.
- Smazzare la carta prima di caricarla nel vassoio.
- Se si verificano troppi inceppamenti, caricare carta (o altri supporti approvati) da una nuova confezione.
- Non stampare su supporti etichetta se un'etichetta è stata rimossa da un foglio.
- Utilizzare solo buste di carta. Stampare le buste solo su un lato.

Carta che può danneggiare la stampante

Alcuni tipi di carta e altri supporti possono danneggiare la stampante, causare frequenti inceppamenti o dare risultati scadenti di qualità di stampa. Non usare:

- Carta ruvida o porosa
- Carta per stampanti a getto d'inchiostro
- Carta patinata o lucida non idonea al laser
- Carta fotocopiata
- Carta piegata o spiegazzata
- Carta con ritagli o perforazioni
- Carta pinzata
- Buste con finestre, fermagli metallici, cuciture laterali o strisce adesive con protezione
- Buste imbottite
- Supporti in plastica
- Trasparenti/Lucidi

Attenzione: La garanzia Xerox, il contratto di assistenza o la formula Total Satisfaction Guarantee (Garanzia "soddisfatti o rimborsati") di Xerox non coprono i danni dovuti all'utilizzo di carta e supporti di stampa speciali di tipo non supportato. La formula Total Satisfaction Guarantee (Garanzia "soddisfatti o rimborsati") di Xerox è disponibile negli Stati Uniti e in Canada. La copertura può variare negli altri paesi. Per ulteriori informazioni, rivolgersi al rivenditore locale.

Istruzioni per la conservazione della carta

Conservare la carta e altri supporti in maniera opportuna contribuisce a mantenere una qualità di stampa ottimale.

- Conservare la carta in un ambiente buio, fresco e con un livello di umidità relativamente basso. Molti tipi di carta sono sensibili ai danni provocati dai raggi ultravioletti e dalla luce visibile. La luce ultravioletta, emessa dal sole e dalle lampade a fluorescenza, è particolarmente dannosa per la carta.
- Evitare di esporre la carta a luci intense per lunghi periodi di tempo.
- Mantenere temperature e umidità relativa costanti.
- Evitare di conservare la carta in solaio, in cucina, in garage o negli scantinati. In questi spazi è più probabile che si formi umidità.
- Conservare la carta su una superficie piana, su pallet, cartoni, ripiani o armadietti.
- Non consumare cibo o bevande dove si conserva la carta.
- Non aprire le confezioni di carta sigillate finché non si è pronti a caricare la carta nella stampante. Lasciare la carta nella confezione originale. L'involucro carta la protegge da perdita o acquisizione di umidità.
- Alcuni supporti speciali sono confezionati in involucri di plastica risigillabili. Conservare i supporti di stampa nell'involucro finché non si è pronti a utilizzarli. Tenere i supporti inutilizzati nell'involucro, risigillandoli per protezione.

Grammature e tipi di carta supportati

Vassoi	Tipi di carta	Grammature
Tutti i vassoi	Riciclata	60–80 g/m²
	Personalizzata	60–90 g/m²
	Carta di qualità Perforata Intestata Standard Prestampata	75–105 g/m²
	Cartoncino leggero Cartoncino lucido sottile	106–176 g/m²
	Cartoncino Cartoncino lucido	177–220 g/m²
Vassoio 1 e Vassoio bypass	Busta Etichette	

Formati carta standard supportati

Vassoio	Formati standard Europa	Formati standard Nord America
Vassoio 1 e vassoio bypass	A6 (105 x 148 mm, 4,1 x 5,8 poll.) A5 (148 x 210 mm, 5,8 x 8,3 poll.) A4 (210 x 297 mm, 8,3 x 11,7 poll.) 215 x 315 mm, 8,5 x 12,4 poll. Busta DL (110 x 220 mm, 4,33 x 8,66 poll.) Busta C6 (114 x 162 mm, 4,5 x 6,38 poll.)	Cartolina (102 x 152 mm, 4 x 6 poll.) 127 x 178 mm, 5 x 7 poll. Statement (140 x 216 mm, 5,5 x 8,5 poll.) Executive (184 x 267 mm, 7,25 x 10,5 poll.) 203 x 254 mm, 8 x 10 poll. Letter (216 x 279 mm, 8,5 x 11 poll.) Folio (216 x 330 mm, 8,5 x 13 poll.) Legal (216 x 356 mm, 8,5 x 14 poll.) Busta Monarch (98 x 190 mm, 3,9 x 7,5 poll.) Busta N. 10 (241 x 105 mm, 4,1 x 9,5 poll.)
Vassoio 2	A5 (148 x 210 mm, 5,8 x 8,3 poll.) A4 (210 x 297 mm, 8,3 x 11,7 poll.)	Executive (184 x 267 mm, 7,25 x 10,5 poll.) Letter (216 x 279 mm, 8,5 x 11 poll.) Folio (216 x 330 mm, 8,5 x 13 poll.) Legal (216 x 356 mm, 8,5 x 14 poll.)

Tipi e grammature carta supportati per la stampa fronte/retro automatica

Tipo di supporto	Grammatura
Riciclata	60–80 g/m²
Personalizzata	60–90 g/m²

Tipo di supporto	Grammatura
Carta di qualità Perforata Intestata Standard Prestampata	75–105 g/m²
Cartoncino leggero Cartoncino lucido sottile	106–176 g/m²

Formati carta personalizzati supportati

Numero vassoio	Formati carta
Vassoio 1	Minimo: 76 x 148 mm (3 x 5,8 poll.) Massimo: 216 x 356 mm (8,5 x 14 poll.)
Vassoio 2	Minimo: 76 x 191 mm (3 x 7,5 poll.) Massimo: 216 x 356 mm (8,5 x 14 poll.)
Vassoio bypass	Minimo: 76 x 127 mm (3 x 5 poll.) Massimo: 216 x 356 mm (8,5 x 14 poll.)
Stampa fronte retro, solo per modello DN	Minimo: 140 x 210 mm (5,5 x 8,3 poll.) Massimo: 216 x 356 mm (8,5 x 14 poll.)

Caricamento della carta

Caricamento carta nel vassoio bypass

1. Aprire il vassoio bypass. Se il vassoio bypass contiene già della carta, rimuovere eventuali supporti di formato o tipo diverso.

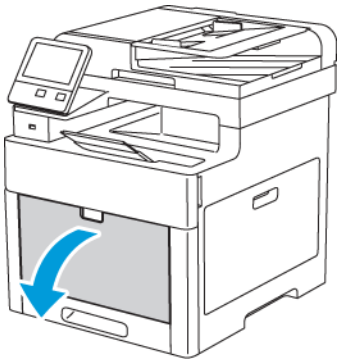

2. Estrarre l'estensione del vassoio per i formati più grandi.

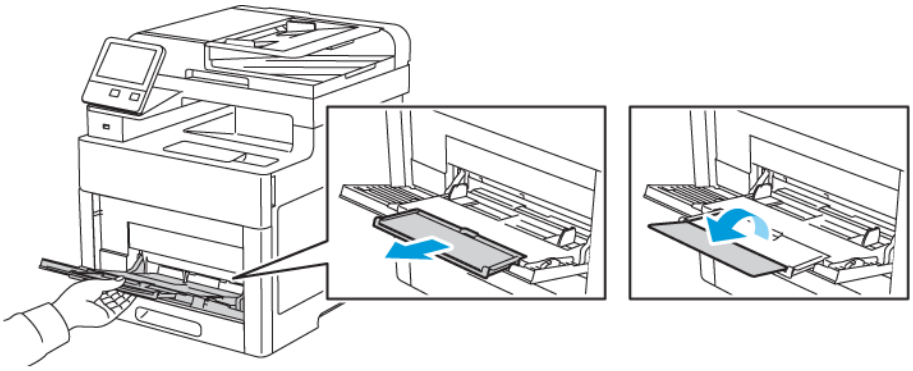

3. Spostare le guide della larghezza fino ai bordi del vassoio.

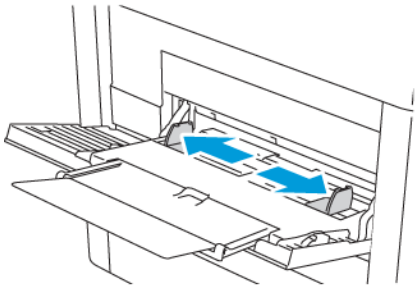

4. Flettere i fogli avanti e indietro e smazzarli, quindi allineare i bordi della pila su una superficie piana. Questa procedura consente di separare eventuali fogli attaccati tra loro e riduce la possibilità di inceppamenti.

   Nota: Per evitare inceppamenti carta ed errori di alimentazione, non rimuovere la carta dalla confezione finché non si è pronti a utilizzarla.

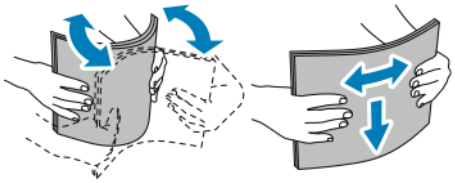

5. Caricare la carta nel vassoio. Caricare carta perforata con i fori sul bordo sinistro.

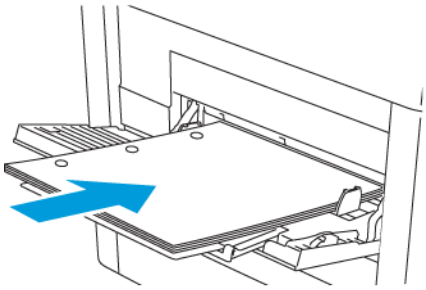

- Per la stampa solo fronte, caricare la carta intestata o prestampata a faccia in su con il bordo superiore alimentato per primo nella stampante.

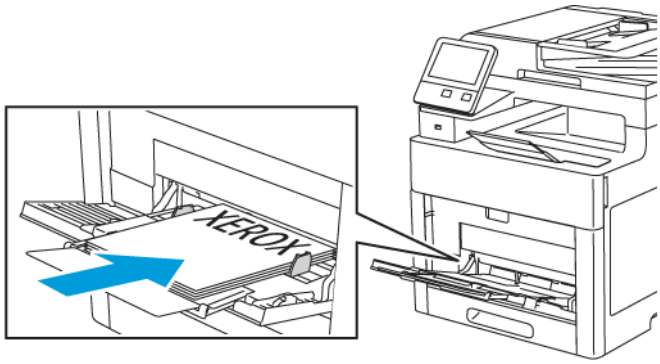

- Per la stampa fronte/retro, caricare la carta intestata e prestampata a faccia in giù e con il bordo superiore alimentato per primo nella stampante.

Nota: Non caricare la carta oltre la linea di riempimento massimo per evitare potenziali inceppamenti.

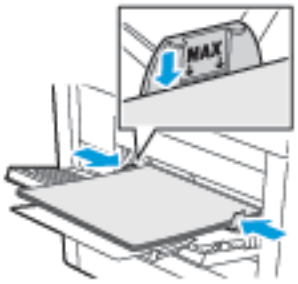

6. Regolare le guide della larghezza fino a quando non toccano i bordi della carta.

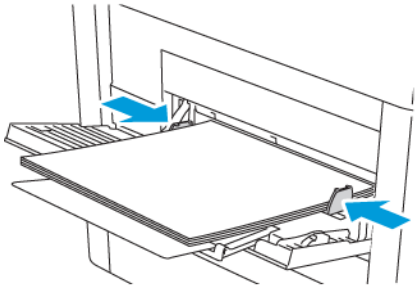

7. Se il Modo vassoio è impostato su Regolabile, la stampante richiede di impostare il tipo e il formato carta.

a. Se il tipo e il formato carta sono corretti, selezionare **OK**.

b. Se il tipo o il formato carta non sono corretti, modificare le impostazioni.

- Per selezionare un formato di foglio, toccare l'impostazione di formato corrente, quindi scegliere il nuovo formato dall'elenco.
- Per selezionare un tipo di carta, toccare il tipo corrente, quindi scegliere il nuovo tipo dall'elenco.
- Per salvare le impostazioni, toccare OK.

8. Se non vengono visualizzate richieste quando si carica la carta, impostare il tipo e il formato di carta.

   a. Sul pannello comandi della stampante, premere il pulsante **Home**.

   b. Toccare **Dispositivo**→**Vassoi carta**.

   c. Per aprire il menu Vassoio bypass, selezionare l'icona **Vassoio bypass**. È situata nella parte alta, prima dei vassoi con numero.

   d. Per selezionare un formato di carta o busta, toccare l'impostazione di formato corrente, quindi scegliere il nuovo formato dall'elenco.

   e. Per selezionare un tipo di carta, toccare il tipo corrente, quindi scegliere un nuovo tipo dall'elenco.

   f. Per salvare l'impostazione, toccare **OK**.

9. Per tornare alla schermata Home, premere il pulsante **Home**.

Configurazione dei vassoi 1 o 2 per la lunghezza della carta

È possibile regolare le lunghezze dei vassoi 1 e 2 per adattarli ai formati carta A4/Letter e Legal. Nelle impostazioni di lunghezza Legal, i vassoi sporgono dalla parte anteriore della stampante.

Per cambiare i vassoi 1 e 2 in modo che corrispondano alla lunghezza della carta:

1. Rimuovere tutta la carta dal vassoio.
2. Per rimuovere il vassoio dalla stampante, estrarre il vassoio finché non si blocca, sollevare leggermente la parte anteriore del vassoio, quindi estrarlo.

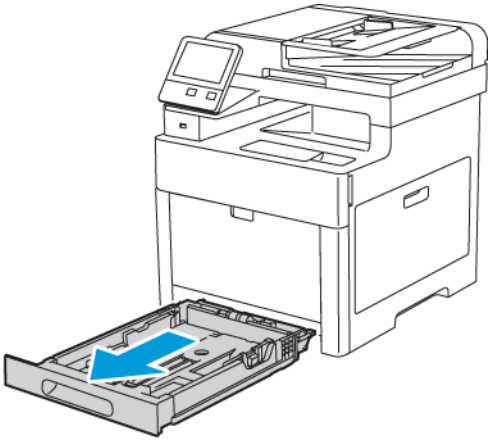

3. Configurare il vassoio.
   - Per ridurre le dimensioni del vassoio per la carta più corta, sorreggere la parte posteriore del vassoio con una mano. Con l'altro mano, premere il fermo di rilascio sulla parte anteriore del vassoio, quindi spingere le estremità verso l'interno finché non scattano.

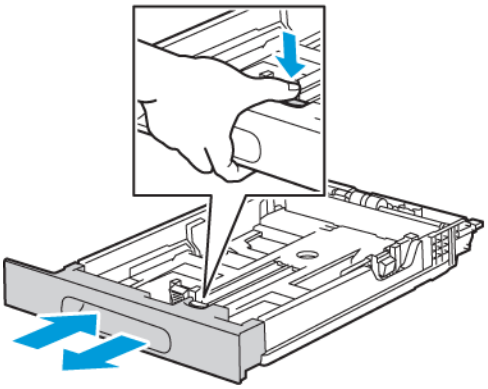

   - Per estendere il vassoio per carta più lunga, sorreggere la parte posteriore del vassoio con una mano. Con l'altro mano, premere il fermo di rilascio sulla parte anteriore del vassoio e tirare le estremità verso l'esterno finché non scattano.

     Per proteggere la carta quando il vassoio è esteso, posizionare la copertura carta sopra la sezione estesa del vassoio.

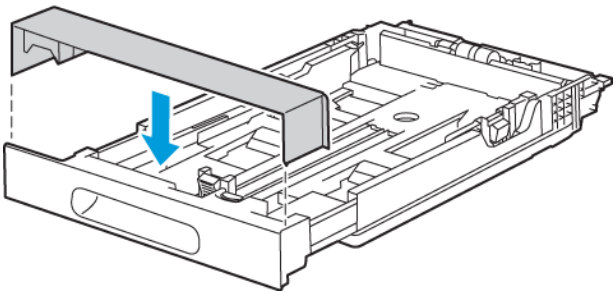

Nota: Se il vassoio è stato esteso per il formato carta Legal, il vassoio sporge quando viene inserito nella stampante.

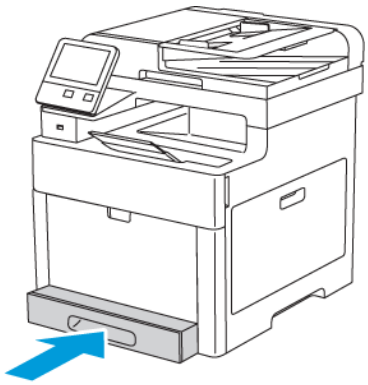

4. Caricare la carta nel vassoio prima di reinserirlo nella stampante. Per maggiori dettagli, consultare .

Caricamento carta nei vassoi 1 e 2

1. Per rimuovere il vassoio dalla stampante, estrarre il vassoio finché non si blocca, sollevare leggermente la parte anteriore del vassoio, quindi estrarlo.

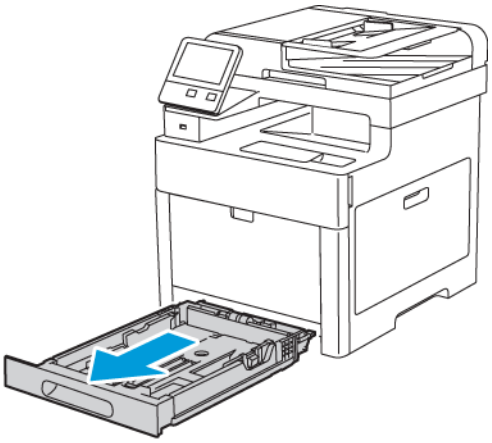

2. Spingere le guide della larghezza e della lunghezza fino ad adattarsi al formato carta.

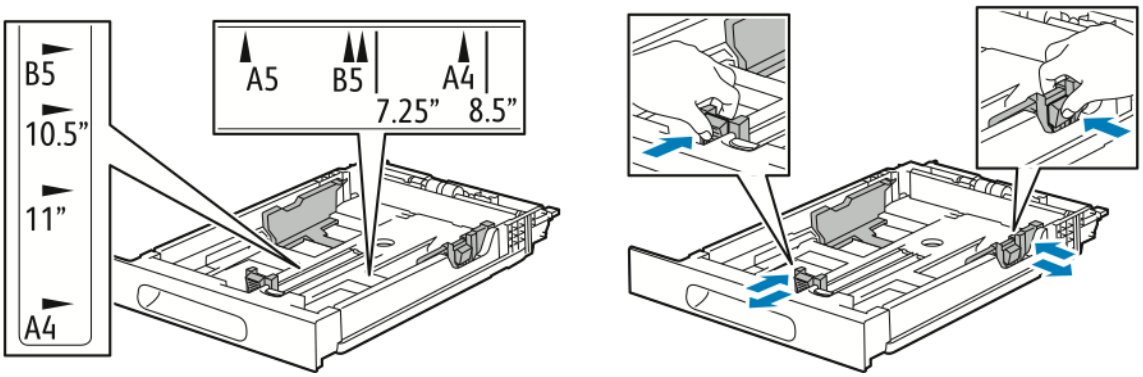

3. Flettere i fogli avanti e indietro e smazzarli, quindi allineare i bordi della pila su una superficie piana. Questa procedura consente di separare eventuali fogli attaccati tra loro e riduce la possibilità di inceppamenti.

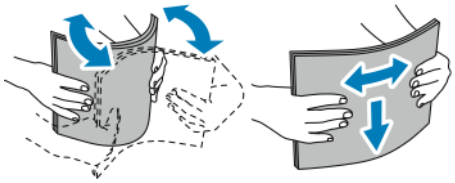

4. Caricare la carta nel vassoio con il lato da stampare rivolto verso l'alto.
   - Caricare la carta perforata con i fori a sinistra.
   - Per la stampa solo fronte, caricare carta intestata a faccia in su con la parte superiore rivolta verso il retro della stampante.
   - Per la stampa fronte/retro, caricare carta intestata a faccia in giù con la parte superiore rivolta verso il retro della stampante.

   Nota: Non caricare la carta oltre la linea di riempimento massimo per evitare potenziali inceppamenti.

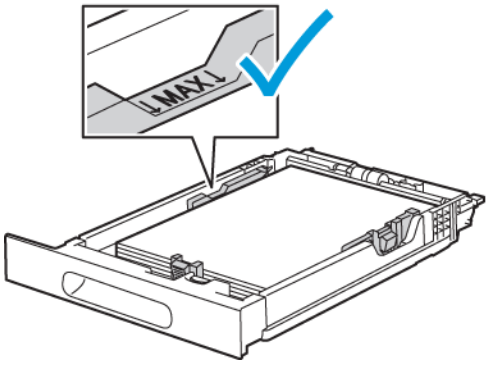

5. Regolare le guide della lunghezza e della larghezza fino a quando non toccano i bordi della carta.

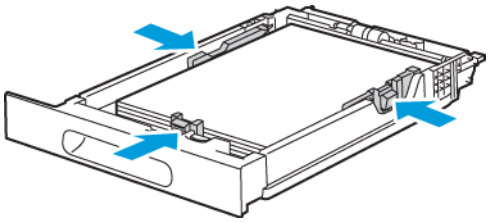

6. Reinserire il vassoio nella stampante.

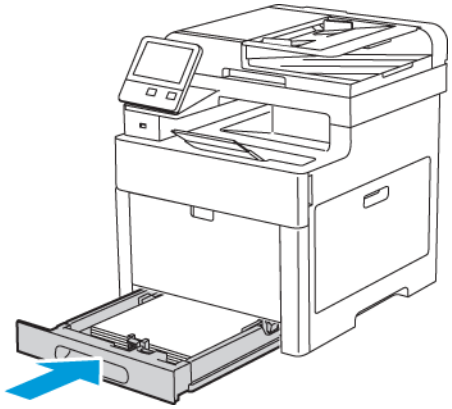

7. Spingere completamente il vassoio all'interno.

   Nota:

   - Se non è possibile inserire completamente il vassoio, accertarsi che il dispositivo di sollevamento carta sul retro del vassoio sia bloccato.
   - Per evitare inceppamenti carta, non estrarre la copertura della carta quando la stampa è in corso.

- Se il vassoio è stato esteso per il formato carta Legal, il vassoio sporge quando viene inserito nella stampante.

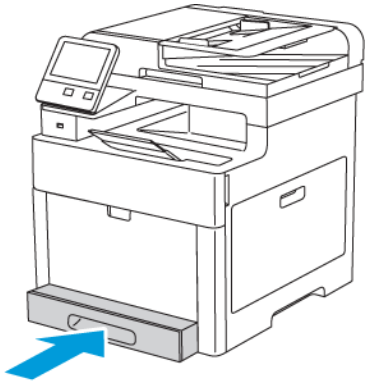

8. Se richiesto dal pannello comandi, verificare il formato e il tipo sulla schermata. In caso contrario, modificare le impostazioni carta.
   a. Sul pannello comandi della stampante, premere il pulsante **Home**.
   b. Toccare **Dispositivo**→**Vassoi carta**.
   c. Nel menu Vassoi carta, selezionare il vassoio desiderato.
   d. Per configurare la stampante in modo che visualizzi una richiesta di impostazione del tipo e del formato della carta caricata, toccare **Modo vassoio**, quindi toccare **Regolabile**.
   e. Per dedicare il vassoio a un formato, tipo o colore di carta, selezionare **Modo vassoio**, quindi toccare **Dedicato**.
      - Per selezionare un formato di carta o busta, toccare l'impostazione di formato corrente, quindi scegliere il nuovo formato dall'elenco.
      - Per selezionare un tipo di carta, toccare l'impostazione del tipo corrente, quindi scegliere il nuovo tipo dall'elenco.
      - Per selezionare un colore di carta, toccare il colore corrente, quindi scegliere il nuovo colore dall'elenco.
   f. Per salvare l'impostazione, toccare **OK**.
9. Per tornare alla schermata Home, premere il pulsante **Home**.

Impostazione del modo vassoio

Il modo vassoio determina se è necessario confermare o modificare le impostazioni carta quando si carica carta nel vassoio. Il modo vassoio definisce inoltre il comportamento della stampante quando si verifica un conflitto o incompatibilità carta.

Per configurare il modo del vassoio bypass:

1. Sul pannello comandi della stampante, premere il pulsante **Home**.
2. Selezionare **Dispositivo**→**Vassoi carta**.
3. Selezionare l'icona **Vassoio bypass**. È situata nella parte alta, prima dei vassoi con numero.
4. Selezionare **Modo vassoio**.
5. Selezionare il modo desiderato:
   - **Regolabile** visualizza una richiesta di conferma o modifica delle impostazioni del vassoio carta quando è stata caricata carta nel vassoio bypass.
   - **Bypass** visualizza una richiesta di conferma o modifica delle impostazioni del vassoio carta quando è stata caricata carta nel vassoio bypass. Imposta anche il vassoio bypass come vassoio predefinito per tutti i lavori di stampa che non hanno un vassoio specificato.

6. Per salvare l'impostazione, toccare **OK**.
7. Per tornare alla schermata Home, premere il pulsante **Home**.
8. Sul pannello comandi della stampante, premere il pulsante **Home**.
9. Selezionare **Dispositivo**→**Vassoi carta**.
10. Selezionare il vassoio desiderato.
11. Selezionare **Modo vassoio**.
12. Selezionare il modo desiderato:
    - **Regolabile** visualizza una richiesta di conferma o modifica delle impostazioni vassoio carta quando è stata caricata carta in un vassoio.
    - **Dedicato** consente di utilizzare le impostazioni formato carta e tipo correnti e non richiede la conferma o la modifica delle impostazioni. Questa impostazione è utile quando si desidera utilizzare un vassoio per la stampa su un tipo e formato carta specifici, ad esempio carta formato Letter o perforata.
13. Per salvare l'impostazione, toccare **OK**.
14. Per tornare alla schermata Home, premere il pulsante **Home**.

Per configurare il modo dei vassoi 1 e 2:

1. Sul pannello comandi della stampante, premere il pulsante **Home**.
2. Selezionare **Dispositivo**→**Vassoi carta**.
3. Selezionare il vassoio desiderato.
4. Selezionare **Modo vassoio**.
5. Selezionare il modo desiderato:
    - **Regolabile** visualizza una richiesta di conferma o modifica delle impostazioni vassoio carta quando è stata caricata carta in un vassoio.
    - **Dedicato** consente di utilizzare le impostazioni formato carta e tipo correnti e non richiede la conferma o la modifica delle impostazioni. Questa impostazione è utile quando si desidera utilizzare un vassoio per la stampa su un tipo e formato carta specifici, ad esempio carta formato Letter o perforata.
6. Per salvare l'impostazione, toccare **OK**.
7. Per tornare alla schermata Home, premere il pulsante **Home**.

Stampa su carta speciale

Per ordinare carta o altri supporti, rivolgersi al rivenditore locale oppure visitare il sito Web www.xerox.com/office/WC6515supplies.

Per riferimento:

- www.xerox.com/rmlna Recommended Media List (Elenco dei supporti consigliati) (Stati Uniti)
- www.xerox.com/rmleuRecommended Media List (Elenco dei supporti consigliati) (Europa)

Buste

Le buste possono essere stampate dal vassoio 1 o dal vassoio bypass.

Istruzioni per la stampa su buste

- Utilizzare solo buste di carta.
- Non utilizzare buste con finestre o fermagli metallici.
- La qualità di stampa dipende dalla qualità e dalla struttura delle buste. Se non si ottengono i risultati desiderati, provare buste di un'altra marca.
- Mantenere temperature e umidità relativa costanti.
- Conservare sempre le buste non utilizzate nella confezione originale per evitare eccessi di umidità e aria secca che possono compromettere la qualità di stampa e causare la formazione di grinze. Un'umidità eccessiva può sigillare le buste prima o durante la stampa.
- Rimuovere le bolle d'aria dalle buste prima di caricarle nel vassoio collocando su di esse un libro pesante.
- Nel driver di stampa, selezionare Busta come tipo di carta.
- Non utilizzare buste imbottite. Utilizzare buste che rimangono piatte.
- Non utilizzare buste con colla attivata dal calore.
- Non utilizzare buste con lembi sigillati a pressione.

Caricamento di buste nel vassoio bypass

1. Aprire il vassoio bypass.

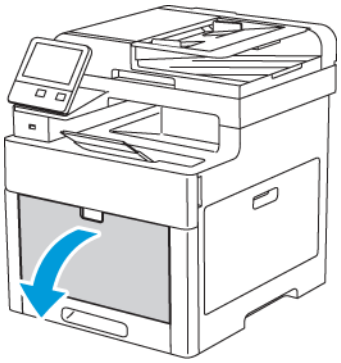

2. Spostare le guide della larghezza fino ai bordi del vassoio.

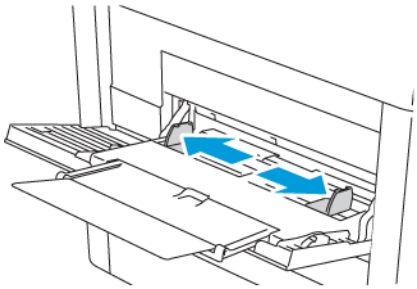

Nota:

- Non caricare più di 5 buste nel vassoio bypass.
- Se non si caricano buste nel vassoio bypass subito dopo averle rimosse dalla confezione, si possono gonfiare. Per evitare inceppamenti, appiattire le buste.

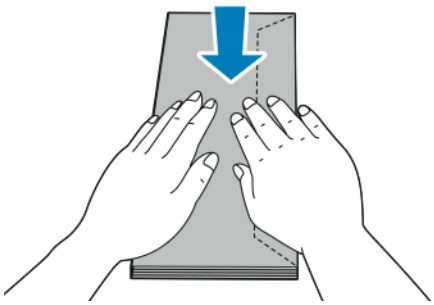

3. Per caricare le buste, selezionare un'opzione:
   - Per le buste N. 10, caricare le buste con il lato corto alimentato per primo nella stampante, i lembi rivolti verso il basso e verso destra.

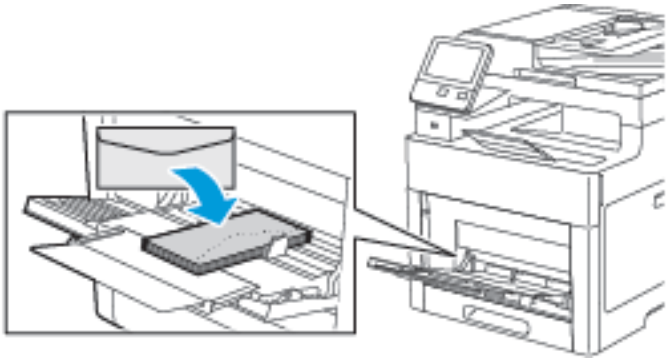

   - Per buste Monarch o DL, eseguire una delle operazioni riportate di seguito. Se le buste si deformano, provare un'opzione diversa.
     - Caricare le buste con il lato corto alimentato per primo nella stampante, i lembi rivolti verso il basso e verso destra.

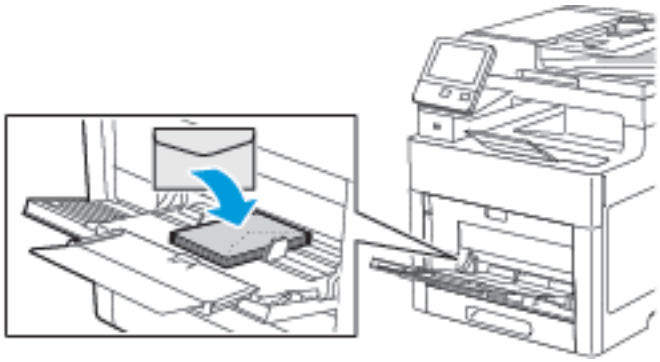

     - Caricare le buste con il lato di stampa rivolto verso l'alto, i lembi aperti e rivolti verso il basso e la parte inferiore della busta alimentata per prima nella stampante.

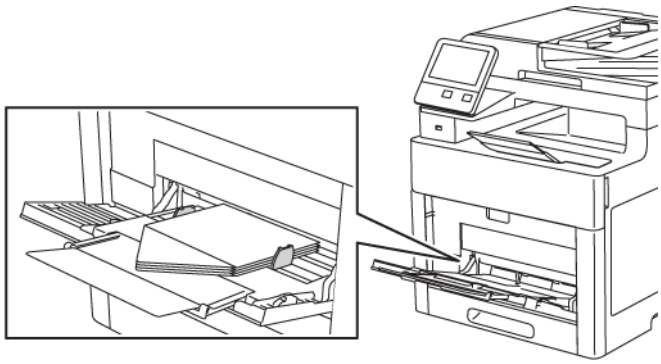

- Caricare le buste con il lato di stampa rivolto verso l'alto, i lembi chiusi e rivolti verso il basso e i lembi alimentati per primi nella stampante.

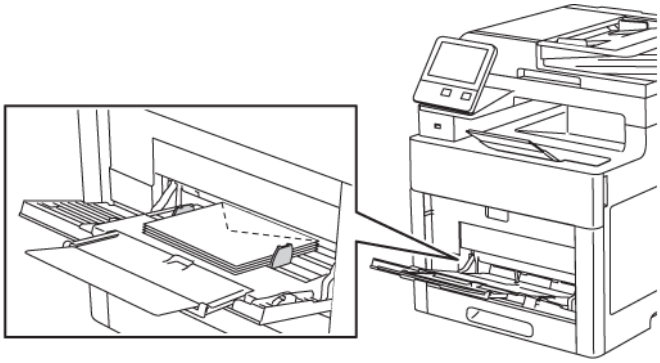

- Per buste C5, eseguire una delle operazioni riportate di seguito. Se le buste si deformano, provare un'opzione diversa.
  - Caricare le buste con il lato di stampa rivolto verso l'alto, i lembi aperti e rivolti verso il basso e la parte inferiore della busta alimentata per prima nella stampante.

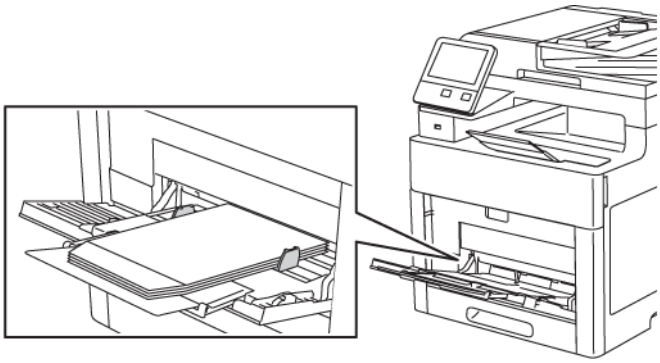

  - Caricare le buste con il lato di stampa rivolto verso l'alto, i lembi chiusi e rivolti verso il basso e alimentati per primi nella stampante.

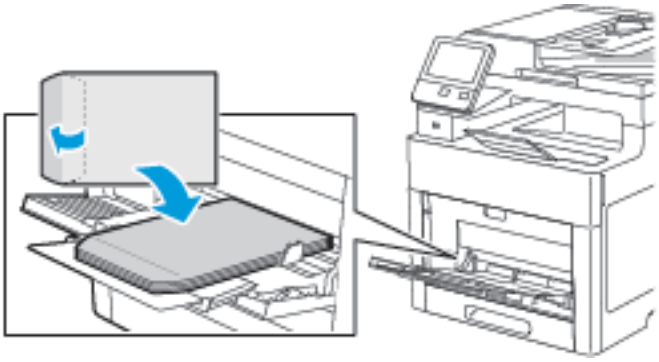

Nota: Quando si caricano buste con i lembi aperti, nel driver di stampa, selezionare **Ritratto,Panorama** o **Panorama ruotato**, come richiesto, per fare in modo che la stampa venga eseguita correttamente. Nel driver di stampa, utilizzare Ruota immagine di 180 gradi per capovolgere l'immagine se necessario.

4. Se il Modo vassoio è impostato su Regolabile, la stampante richiede di impostare il tipo e il formato carta.
   a. Se il tipo e il formato carta sono corretti, selezionare **OK**.

b. Se il tipo o il formato carta non sono corretti, modificare le impostazioni.
   - Per selezionare un formato di foglio, toccare l'impostazione di formato corrente, quindi scegliere il nuovo formato dall'elenco.
   - Per selezionare un tipo di carta, toccare il tipo corrente, quindi scegliere il nuovo tipo dall'elenco.
   - Per salvare le impostazioni, toccare **OK**.

5. Se non vengono visualizzate richieste quando si carica la carta, impostare il tipo e il formato di carta.
   a. Sul pannello comandi della stampante, premere il pulsante **Home**.
   b. Toccare **Dispositivo**→**Vassoi carta**.
   c. Per aprire il menu Vassoio bypass, selezionare l'icona **Vassoio bypass**. È situata nella parte alta, prima dei vassoi con numero.
   d. Per selezionare un formato di carta o busta, toccare l'impostazione di formato corrente, quindi scegliere il nuovo formato dall'elenco.
   e. Per selezionare un tipo di carta, toccare il tipo corrente, quindi scegliere un nuovo tipo dall'elenco.
   f. Per salvare l'impostazione, toccare **OK**.
6. Per tornare alla schermata Home, premere il pulsante **Home**.

Caricamento di buste nel vassoio 1

1. Per rimuovere il vassoio dalla stampante, estrarre il vassoio finché non si blocca, sollevare leggermente la parte anteriore del vassoio, quindi estrarlo.

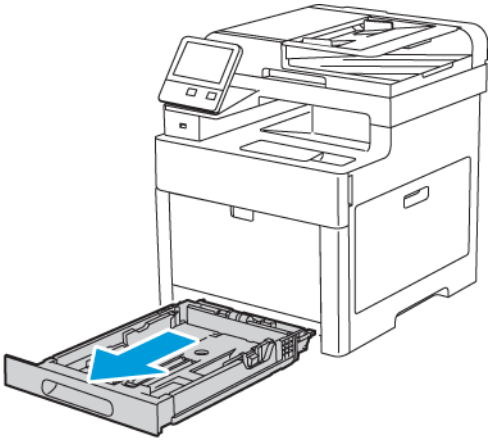

2. Regolare le guide della lunghezza e della larghezza carta come illustrato.

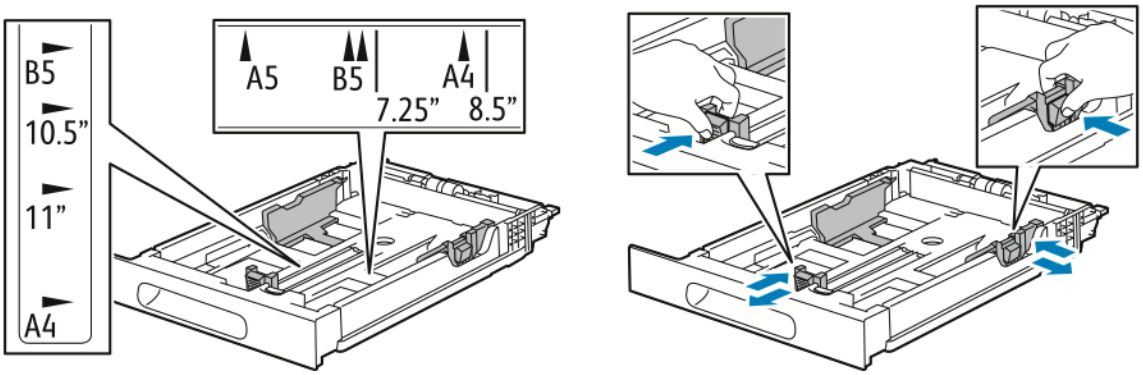

3. Caricare le buste nei vassoi con i lembi chiusi, rivolti verso il basso e in modo che il bordo corto venga alimentato per primo nella stampante.

   Nota: Non caricare più di 20 buste.

4. Spingere il vassoio nella stampante.

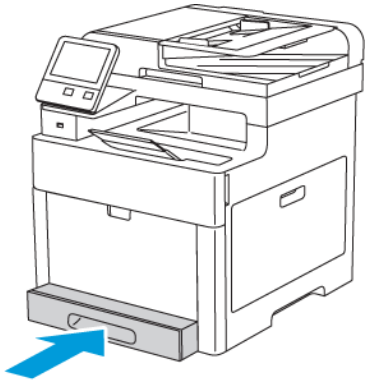

5. Spingere completamente il vassoio all'interno.
6. Se richiesto dal pannello comandi, verificare il formato e il tipo sulla schermata. In caso contrario, modificare le impostazioni carta.
   a. Sul pannello comandi della stampante, premere il pulsante **Home**.
   b. Toccare **Dispositivo**→**Vassoi carta**.
   c. Nel menu Vassoi carta, selezionare il vassoio desiderato.
   d. Per configurare la stampante in modo che visualizzi una richiesta di impostazione del tipo e del formato della carta caricata, toccare **Modo vassoio**, quindi toccare **Regolabile**.
   e. Per dedicare il vassoio a un formato, tipo o colore di carta, selezionare **Modo vassoio**, quindi toccare **Dedicato**.
   f. Per salvare l'impostazione, toccare **OK**.
7. Per tornare alla schermata Home, premere il pulsante **Home**.

Etichette

È possibile stampare etichette dal vassoio bypass o dal vassoio 1.

Istruzioni per la stampa di etichette

- Utilizzare etichette progettate per la stampa laser.
- Non utilizzare etichette in vinile.
- Non alimentare un foglio di etichette nella stampante più di una volta.
- Non utilizzare etichette con adesivo pregommato.
- Stampare i fogli di etichette solo su un lato. Utilizzare esclusivamente fogli di etichette completi.
- Conservare le etichette non utilizzate in posizione orizzontale nella confezione originale. Lasciare i fogli di etichette all'interno della confezione originale fino al momento dell'uso. Reinserire eventuali fogli di etichette inutilizzati nella confezione e sigillarla di nuovo.
- Non conservare le etichette in ambienti molto secchi o umidi oppure troppo caldi o freddi. La conservazione in queste condizioni può causare problemi di qualità di stampa o inceppamenti nella stampante.

- Ruotare frequentemente i supporti. Lunghi periodi di conservazione in condizioni estreme possono causare l'arricciamento e l'inceppamento delle etichette nella stampante.
- Nel driver di stampa, selezionare Etichetta come tipo di carta.
- Prima di caricare le etichette, rimuovere tutta l'altra carta dal vassoio.

AVVERTENZA:

non utilizzare fogli con etichette mancanti, arricciate o parzialmente staccate dal foglio di supporto. per evitare di danneggiare la stampante.

Caricamento di etichette nel vassoio bypass

1. Rimuovere tutta la carta dal vassoio.

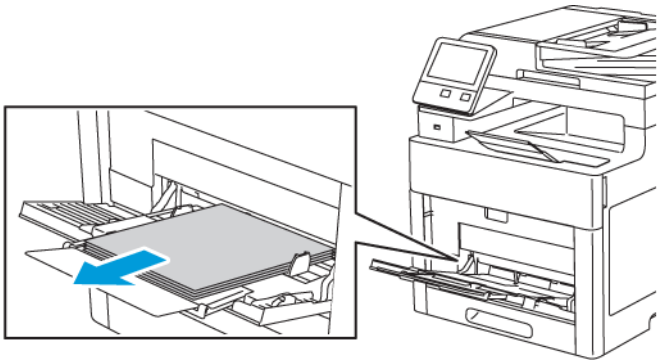

2. Caricare le etichette nel vassoio bypass, a faccia in su, con il bordo superiore della pagina alimentato per primo nella stampante.
3. Regolare le guide della larghezza fino a quando non toccano i bordi della carta.

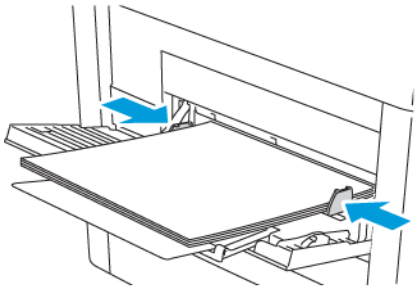

4. Se il Modo vassoio è impostato su Regolabile, la stampante richiede di impostare il tipo e il formato carta.
   a. Se il tipo e il formato carta sono corretti, selezionare **OK**.
   b. Se il tipo o il formato carta non sono corretti, modificare le impostazioni.
      - Per selezionare un formato di foglio, toccare l'impostazione di formato corrente, quindi scegliere il nuovo formato dall'elenco.
      - Per selezionare un tipo di carta, toccare il tipo corrente, quindi scegliere il nuovo tipo dall'elenco.
      - Per salvare le impostazioni, toccare **OK**.
5. Se non vengono visualizzate richieste quando si carica la carta, impostare il tipo e il formato di carta.
   a. Sul pannello comandi della stampante, premere il pulsante **Home**.
   b. Toccare **Dispositivo**→**Vassoi carta**.

c. Per aprire il menu Vassoio bypass, selezionare l'icona **Vassoio bypass**. È situata nella parte alta, prima dei vassoi con numero.

d. Per selezionare un formato di carta o busta, toccare l'impostazione di formato corrente, quindi scegliere il nuovo formato dall'elenco.

e. Per selezionare un tipo di carta, toccare il tipo corrente, quindi scegliere un nuovo tipo dall'elenco.

f. Per salvare l'impostazione, toccare **OK**.

6. Per tornare alla schermata Home, premere il pulsante **Home**.

Caricamento delle etichette nel vassoio 1

1. Per rimuovere il vassoio dalla stampante, estrarre il vassoio finché non si blocca, sollevare leggermente la parte anteriore del vassoio, quindi estrarlo.

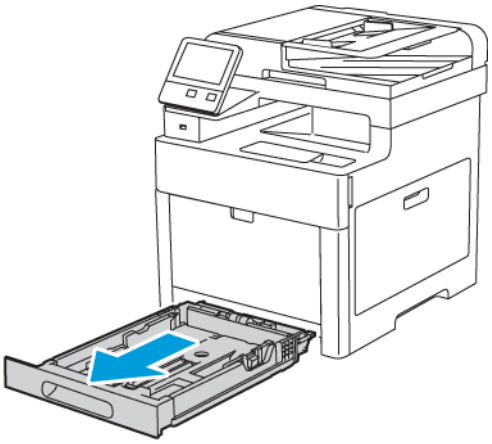

2. Regolare le guide della lunghezza e della larghezza carta come illustrato.

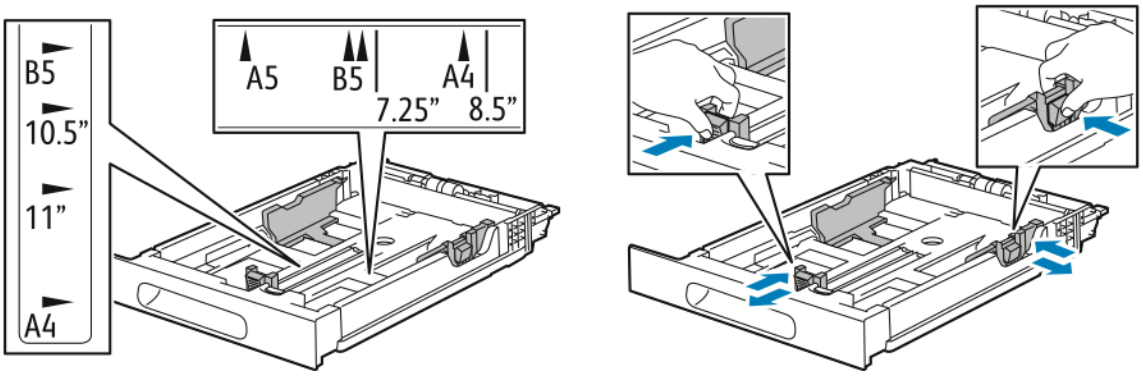

3. Caricare le etichette nel vassoio a faccia in su.

Nota: Non caricare la carta oltre la linea di riempimento massimo per evitare potenziali inceppamenti.

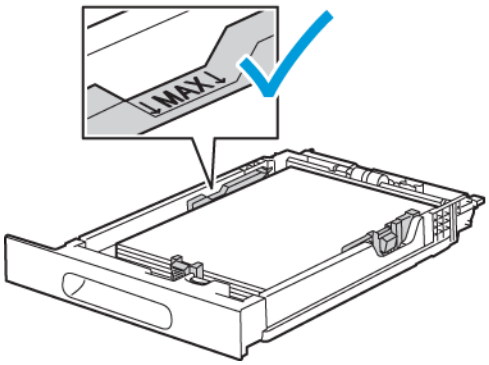

4. Spingere il vassoio nella stampante.

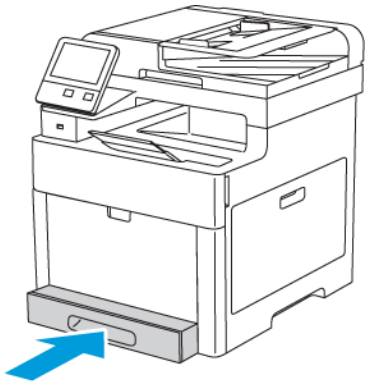

5. Spingere completamente il vassoio all'interno.
6. Se richiesto dal pannello comandi, verificare il formato e il tipo sulla schermata. In caso contrario, modificare le impostazioni carta.
   a. Sul pannello comandi della stampante, premere il pulsante **Home**.
   b. Toccare **Dispositivo**→**Vassoi carta**.
   c. Nel menu Vassoi carta, selezionare il vassoio desiderato.
   d. Per configurare la stampante in modo che visualizzi una richiesta di impostazione del tipo e del formato della carta caricata, toccare **Modo vassoio**, quindi toccare **Regolabile**.
   e. Per dedicare il vassoio a un formato, tipo o colore di carta, selezionare **Modo vassoio**, quindi toccare **Dedicato**.
      - Per selezionare un formato di carta o busta, toccare l'impostazione di formato corrente, quindi scegliere il nuovo formato dall'elenco.
      - Per selezionare un tipo di carta, toccare l'impostazione del tipo corrente, quindi scegliere il nuovo tipo dall'elenco.
      - Per selezionare un colore di carta, toccare il colore corrente, quindi scegliere il nuovo colore dall'elenco.
   f. Per salvare l'impostazione, toccare **OK**.
7. Per tornare alla schermata Home, premere il pulsante **Home**.

Cartoncino lucido

È possibile stampare cartoncino e cartoncino lucido di massimo 220 g/m² da qualsiasi vassoio. Per la stampa fronte/retro su cartoncino, fare riferimento a .

Istruzioni per la stampa su cartoncino lucido

- Non aprire le confezioni sigillate di cartoncino lucido fino a quando non si è pronti a caricare il supporto nella stampante.
- Conservare il cartoncino lucido nell'involucro originale e lasciare i pacchi nella scatola di cartone di spedizione finché non sarà necessario utilizzarli.
- Rimuovere tutta la carta utilizzata in precedenza dal vassoio prima di caricare il cartoncino lucido.
- Caricare solo la quantità di cartoncino lucido che si prevede di utilizzare. Al termine della stampa, rimuovere il cartoncino dal vassoio. Reinserire il cartoncino non usato nell'involucro originale e sigillarlo.

- Ruotare frequentemente i supporti. Lunghi periodi di conservazione in condizioni estreme possono arricciare il cartoncino lucido e causare inceppamenti nella stampante.
- Nel driver di stampa, selezionare il tipo di cartoncino lucido desiderato oppure il vassoio caricato con la carta richiesta.

5

Stampa in corso

Questo capitolo contiene:

- Descrizione generale della stampa 96
- Selezione delle opzioni di stampa 97
- Stampa da un'unità flash USB 104
- Funzioni di stampa 105
- Utilizzo di formati carta personalizzati 116
- @PrintByXerox 118

Descrizione generale della stampa

Prima di stampare, verificare che il computer e la stampante siano collegati, accesi e connessi. Accertarsi che nel computer sia installato il driver di stampa corretto. Per maggiori dettagli, consultare .

1. Selezionare la carta appropriata.
2. Caricare la carta nel vassoio appropriato. Sul pannello comandi della stampante, specificare il formato, il colore e il tipo della carta.
3. Accedere alle impostazioni di stampa nell'applicazione software. Per la maggior parte delle applicazioni software, premere **CTRL+P** per Windows o **CMD+P** per Macintosh.
4. Selezionare la stampante.
5. Accedere alle impostazioni del driver di stampa selezionando **Proprietà** o **Preferenze** per Windows oppure **Funzioni Xerox** per Macintosh. Il nome del pulsante può variare a seconda dell'applicazione in uso.
6. Modificare le impostazioni del driver di stampa in base alle esigenze, quindi fare clic su **OK**.
7. Fare clic su **Stampa** per inviare il lavoro alla stampante.

Selezione delle opzioni di stampa

Le opzioni di stampa, chiamate anche opzioni del driver di stampa, sono indicate come Preferenze stampa in Windows e come Funzioni Xerox® in Macintosh. Le opzioni di stampa includono impostazioni per la stampa fronte/retro, il layout pagina e la qualità di stampa. Le opzioni di stampa impostate da Preferenze stampa in Dispositivi e stampanti, diventano le impostazioni predefinite. Le opzioni di stampa impostate all'interno dell'applicazione software sono temporanee. L'applicazione e il computer non salvano le impostazioni dopo che l'applicazione viene chiusa.

Guida del driver di stampa

Le informazioni della Guida del driver di stampa Xerox® sono disponibili dalla finestra Preferenze stampa. Fare clic sul pulsante della **Guida** (**?**) nell'angolo in basso a sinistra della finestra Preferenze stampa per visualizzare la Guida.

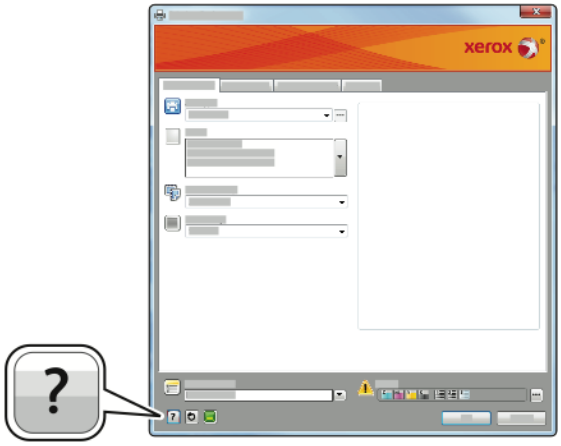

Le informazioni relative alle preferenze di stampa vengono visualizzate nella finestra della Guida. Da qui, è possibile selezionare per argomento o utilizzare il campo di ricerca per inserire l'argomento o la funzione richiesti.

Opzioni di stampa di Windows

Selezione delle opzioni di stampa per un singolo lavoro in Windows

Per utilizzare opzioni di stampa speciali per un lavoro specifico, è possibile modificare le Preferenze stampa dall'applicazione prima di inviare il lavoro alla stampante.

1. Con il documento aperto nell'applicazione, accedere alle impostazioni di stampa. Per la maggior parte delle applicazioni software, fare clic su **File**→**Stampa** oppure premere **CTRL+P**.
2. Selezionare la stampante e fare clic sul pulsante **Proprietà** o **Preferenze** per aprire la finestra Preferenze stampa. Il nome del pulsante può variare a seconda dell'applicazione in uso.
3. Fare clic su una scheda nella finestra Preferenze stampa ed effettuare le selezioni.
4. Per salvare e chiudere la finestra Preferenze stampa, fare clic su **OK**.
5. Per inviare il lavoro alla stampante, selezionare **Stampa**.

Impostazione delle opzioni di stampa predefinite per Windows

Quando si esegue la stampa da qualsiasi applicazione software, la stampante utilizza le impostazioni del lavoro di stampa specificate nella finestra Preferenze stampa. È possibile specificare le opzioni di stampa più comuni e salvarle in modo da non doverle modificare ogni volta che si esegue la stampa.

Ad esempio, se si desidera stampare su entrambi i lati di un foglio di carta per la maggior parte dei lavori, specificare la stampa fronte/retro in Preferenze stampa.

Per selezionare le opzioni di stampa predefinite:

1. Passare all'elenco delle stampanti del computer:
   - In Windows Vista, fare clic su **Start**→**Pannello di controllo**→**Hardware e suoni**→**Stampanti**.
   - Per Windows Server 2008 e versioni successive, fare clic su **Start**→**Impostazioni**→**Stampanti**.
   - Per Windows 7, fare clic su **Start**→**Dispositivi e stampanti**.
   - Per Windows 8, fare clic con il pulsante destro del mouse sul menu Start, quindi su **Pannello di controllo**→**Dispositivi e stampanti**.
   - Per Windows 10, fare clic con il pulsante destro del mouse sul menu Start, quindi su **Start**→**Pannello di controllo**→**Dispositivi e stampanti**.

   Nota: Se si utilizza un'applicazione di menu Start personalizzata, è possibile cambiare il percorso di navigazione per l'elenco delle stampanti.

2. Nell'elenco, fare clic con il pulsante destro del mouse sull'icona della stampante, quindi scegliere **Preferenze stampa**.
3. Nella finestra Preferenze stampa, selezionare una delle schede, selezionare le opzioni e quindi scegliere **OK** per salvare.

Nota: Per ulteriori informazioni sulle opzioni del driver di stampa Windows, fare clic sul pulsante Guida (**?**) nella finestra Preferenze stampa.

Selezione delle impostazioni predefinite di stampa in Windows per una stampante di rete condivisa

1. Passare all'elenco delle stampanti del computer:
   - In Windows Vista, fare clic su **Start**→**Pannello di controllo**→**Hardware e suoni**→**Stampanti**.
   - Per Windows Server 2008 e versioni successive, fare clic su **Start**→**Impostazioni**→**Stampanti**.
   - Per Windows 7, fare clic su **Start**→**Dispositivi e stampanti**.
   - Per Windows 8, fare clic su **Pannello di controllo**→**Dispositivi e stampanti**.
   - Per Windows 10, fare clic su **Start**→**Pannello di controllo**→**Dispositivi e stampanti**.

   Nota: Se l'icona Pannello comandi non viene visualizzata sul desktop, fare clic con il pulsante destro del mouse, quindi selezionare **Personalizza**→**Home pannello comandi**→**Dispositivi e stampanti**.

2. Nella cartella Stampanti, fare clic con il pulsante destro del mouse sul nome del driver di stampa e selezionare **Proprietà stampante**.
3. Nella finestra di dialogo delle proprietà, selezionare la scheda **Avanzate**.
4. Nella scheda Avanzate, fare clic su **Impostazioni predefinite stampa**.
5. Effettuare le selezioni desiderate nelle schede del driver di stampa, quindi fare clic su **Applica**.
6. Per salvare le impostazioni, fare clic su **OK**.

Salvataggio di un insieme di opzioni di stampa utilizzate di frequente per Windows

È possibile definire e salvare un insieme di opzioni, in modo da poterle applicare a lavori di stampa futuri.

Per salvare un insieme di opzioni di stampa:

1. Con il documento aperto nell'applicazione, fare clic su **File**→**Stampa**.
2. Per aprire la finestra Preferenze stampa, selezionare la stampante, quindi fare clic su **Proprietà** o **Preferenze**.
3. Nella finestra Proprietà di stampa, fare clic sulle schede, quindi selezionare le impostazioni desiderate.
4. Nella finestra Proprietà di stampa, fare clic su **Impostazioni salvate**, quindi su **Salva con nome**.
5. Per salvare l'insieme di opzioni nell'elenco Impostazioni salvate, digitare un nome per l'insieme delle opzioni di stampa, quindi fare clic su **OK**.

Opzioni di stampa Macintosh

Selezione delle opzioni di stampa per Macintosh

Per utilizzare opzioni di stampa specifiche, modificare le impostazioni prima di inviare il lavoro alla stampante.

1. Con il documento aperto nell'applicazione, fare clic su **File**→**Stampa**.
2. Selezionare la stampante.
3. Nel menu Opzioni di stampa, selezionare **Funzioni Xerox**.

   Nota: Per visualizzare tutte le opzioni di stampa, fare clic su **Mostra dettagli**.

4. Selezionare eventuali altre opzioni di stampa richieste dagli elenchi.
5. Per inviare il lavoro alla stampante, selezionare **Stampa**.

Salvataggio di un insieme di opzioni di stampa frequenti per Macintosh

È possibile definire e salvare un insieme di opzioni, in modo da poterle applicare a lavori di stampa futuri.

Per salvare un insieme di opzioni di stampa:

1. Con il documento aperto nell'applicazione, fare clic su **File**→**Stampa**.
2. Selezionare la stampante dall'elenco Stampanti.
3. Selezionare le opzioni di stampa desiderate dagli elenchi a discesa visualizzati nella finestra di dialogo Stampa.
4. Fare clic su **Preselezioni**→**Salva con nome**.
5. Digitare un nome per le opzioni di stampa, quindi fare clic su **OK** per salvare l'insieme di opzioni nell'elenco Predefinite.
6. Per stampare utilizzando queste opzioni, selezionare il nome dall'elenco Predefinite.

Stampare con UNIX e Linux

Il pacchetto dei driver di stampa Xerox® offre strumenti che consentono di gestire stampanti connesse in ambienti UNIX e Linux.

I driver di stampa Xerox® forniscono una finestra di dialogo con interfaccia utente per la selezione delle funzioni della stampante. È possibile selezionare i driver di stampa in base al proprio sistema operativo.

Gestione stampanti Xerox®

Gestione stampanti Xerox® è un'applicazione che consente di gestire e stampare su più stampanti in ambienti UNIX e Linux.

Gestione stampanti Xerox® consente di:

- Configurare e verificare lo stato delle stampanti connesse in rete.
- Configurare una stampante sulla rete e monitorarne il funzionamento dopo l'installazione.
- Eseguire controlli di manutenzione e visualizzare lo stato dei materiali di consumo in qualsiasi momento.
- Fornire un aspetto comune tra i diversi fornitori dei sistemi operativi UNIX e Linux.

Installazione di Xerox® Printer Manager

Operazioni preliminari:

Verificare di disporre dei privilegi di utente root o superuser per installare Gestione stampanti Xerox®.

Per installare Gestione stampanti Xerox®:

1. Scaricare il pacchetto appropriato per il sistema operativo in uso. Per individuare i driver per la stampante, visitare www.xerox.com/office/drivers.
2. Sul sito Web dei driver di stampa, selezionare il modello della propria stampante.
3. Fare clic su **Drivers & Downloads** relativo alla modello della propria stampante.
4. Selezionare il proprio sistema operativo dal relativo menu.
5. Per identificare i driver di stampa relativi al modello della propria stampante, esaminare l'elenco dei driver di stampa disponibili.
6. Per selezionare il driver di stampa relativo al modello di stampante e al sistema operativo in uso, fare clic sul relativo nome.
7. Per avviare il download, leggere il Contratto di licenza con l'utente finale, quindi selezionare **Accetto**.
8. Per installare il pacchetto dei driver di stampa Xerox®:

Nota: Per ulteriori informazioni su ciascun driver, fare clic su **Descrizione**.

1. Per selezionare il driver di stampa relativo al modello di stampante e al sistema operativo in uso, fare clic sul relativo nome.
2. Per avviare il download, leggere il Contratto di licenza con l'utente finale, quindi selezionare **Accetto**.

Il file viene scaricato automaticamente nel percorso predefinito dei download del proprio computer.

1. Per installare il pacchetto dei driver di stampa Xerox®:

a. Aprire il pacchetto con il gestore pacchetti del proprio sistema operativo.

b. Per l'installazione tramite l'utilità di riga comandi, portarsi nella directory in cui è stato scaricato il file. Per eseguire il programma di installazione, digitare l'utilità della riga comandi appropriata per il proprio sistema operativo. Ad esempio:

Nota: La maggior parte delle installazioni crea una directory Xerox in /opt/Xerox/prtsys. Per ulteriori informazioni sulle utilità incluse nel gestore pacchetti del sistema operativo, fare riferimento al manuale fornito con il pacchetto. Ad esempio, man xeroxprtmgr.

Avvio di Gestione stampanti Xerox®

Per avviare Gestione stampanti Xerox®, procedere con una delle seguenti attività.

- Per UNIX, eseguire l'accesso come root. In una finestra di terminale, digitare `xosdprtmgr`, quindi premere **Invio** o **Indietro**.
- Per Linux, digitare `sudo xeroxprtmgr`, quindi premere **Invio** o **Indietro**.

Stampa con xeroxprint

Xerox dispone di un proprio comando di stampa. È possibile utilizzare il seguente comando:

xeroxprint -d<Una_Coda→ -o[Opzioni] <UnfIle

Stampa da una workstation Linux

Per stampare da una workstation Linux, installare un driver di stampa Xerox® per Linux o un driver di stampa CUPS (Common UNIX Printing System). Non sono necessari entrambi i driver.

Xerox consiglia di installare uno dei driver di stampa personalizzati completi per Linux. Per individuare i driver per la stampante, andare a www.xerox.com/office/drivers.

Se si utilizza CUPS, verificare che CUPS sia installato e in esecuzione sulla workstation. Le istruzioni per l'installazione e la creazione di CUPS sono contenute nel *CUPS Software Administrators Manual* (Manuale per gli amministratori del software CUPS), scritto e coperto da copyright da Easy Software Products. Per le informazioni complete sulle funzionalità di stampa CUPS, fare riferimento al documento *CUPS Software Users Manual* (Manuale per gli utenti del software CUPS) disponibile all'indirizzo www.cups.org/documentation.php.

Installazione del file PPD sulla workstation

1. Se disponibile, scaricare il file PPD Xerox® per CUPS (Common UNIX Printing System) dalla pagina Driver e Download del sito Web dell'assistenza Xerox.
2. Copiare il file PPD nella cartella ppd/Xerox di CUPS sulla workstation. Se non si è certi della posizione della cartella, utilizzare il comando Trova per individuare i file PPD.
3. Seguire le istruzioni incluse con il file PPD.

Aggiunta della stampante

1. Verificare che il daemon CUPS (Common UNIX Printing System) sia in esecuzione.
2. Aprire un browser Web e digitare `http://localhost:631/admin`, quindi fare clic su **Invio** o **Indietro**.
3. Per ID utente, digitare `root`. Per la password, digitare la password root.
4. Fare clic su **Aggiungi stampante**, quindi seguire i prompt visualizzati sullo schermo per aggiungere la stampante all'elenco di stampanti CUPS.

Stampa con CUPS (Common UNIX Printing System)

CUPS supporta l'uso dei comandi di stampa System V (lp) e Berkeley (lpr).

1. Per stampare su una stampante specifica in System V, digitare: `lp -dprinter nomefile`, quindi fare clic su **Invio**.
2. Per stampare su una stampante specifica in Berkeley, digitare: `lpr -Pprinter nomefile`, quindi fare clic su **Invio**.

Opzioni di stampa mobile

La stampante supporta la stampa da dispositivi mobili Android o iOS. Per ulteriori informazioni, fare riferimento a .

Stampa con Wi-Fi Direct

È possibile connettersi alla stampante da un dispositivo Wi-Fi mobile, come un tablet o uno smartphone, utilizzando Wi-Fi Direct.

Per maggiori dettagli, consultare .

Per ulteriori informazioni sull'utilizzo di Wi-Fi Direct, vedere la documentazione fornita con il dispositivo mobile.

Nota: La procedura di stampa varia in base al dispositivo mobile utilizzato.

Stampa con AirPrint

È possibile stampare direttamente dal proprio iPhone, iPad, iPod touch o Mac utilizzando AirPrint®. Per abilitare AirPrint® per la stampante, vedere . Per utilizzare AirPrint®, verificare che il proprio dispositivo mobile sia connesso alla stessa rete wireless della stampante.

Per stampare con AirPrint®:

1. Aprire l'e-mail, la fotografia, la pagina del sito Web o il documento da stampare.
2. Toccare l'icona **Azione**.
3. Toccare **Stampa**.
4. Selezionare la stampante, quindi impostare le opzioni della macchina.
5. Toccare **Stampa**.

Stampa da un dispositivo mobile abilitato per MOPRIA

MOPRIA™ è una funzione software che consente agli utenti di stampare da dispositivi mobili senza la necessità di usare un driver di stampa. È possibile utilizzare MOPRIA™ per stampare sulle stampanti abilitate per MOPRIA™ dal proprio dispositivo.

Nota:

- MOPRIA™ e tutti i suoi protocolli richiesti sono abilitati per impostazione predefinita.
- Assicurarsi che sul proprio dispositivo mobile sia installata la versione più recente di MOPRIA™ Print Service. È possibile scaricarla gratuitamente dal Google Play Store.
- È necessario che i dispositivi wireless siano collegati alla stessa rete wireless della stampante.

- Il nome e la posizione della stampante vengono visualizzati nell'elenco delle stampanti abilitate per MOPRIA™ sui dispositivi connessi.

Per stampare utilizzando MOPRIA™, seguire le istruzioni fornite con il dispositivo mobile.

Stampa da un'unità flash USB

La stampante permette di stampare file memorizzati su un'unità flash USB. La porta USB è situata nella parte anteriore della stampante.

Nota: Il sistema supporta solo unità flash USB formattate con il file system FAT32.

Stampa da un'unità flash USB

1. Inserire l'unità flash USB nella porta USB della stampante.
2. Nella schermata Unità USB rilevata, premere **Stampa da USB**.

   Nota: Se questa funzione non viene visualizzata, abilitarla o contattare l'amministratore di sistema.

3. Aggiungere i file alla tabella di origine documenti
   - Per stampare un gruppo di file pronti per la stampa, da unità USB o cartella, selezionare l'icona **Seleziona tutto**. Verificare che i file siano selezionati.
   - Per stampare un particolare file, individuarlo e poi toccarne il nome o l'icona.
4. Toccare **OK**.
5. Verificare che i documenti siano visualizzati. In caso contrario, selezionare **Aggiungi documento**, selezionare i documenti da aggiungere e premere **OK**.
6. Selezionare le opzioni di alimentazione della carta, quantità e stampa fronte/retro.
7. Toccare **Stampa**.
8. Al termine, rimuovere l'unità flash USB.

Stampa da un'unità flash USB già inserita nella stampante

1. Se l'unità flash USB è già inserita nella porta della memoria USB, premere il pulsante **Home**.
2. Toccare **USB**.
3. Toccare **Stampa da USB**.

   Nota: Se questa funzione non viene visualizzata, abilitarla o contattare l'amministratore di sistema.

4. Aggiungere i file alla tabella di origine documenti
   - Per stampare un gruppo di file pronti per la stampa, da unità USB o cartella, selezionare l'icona **Seleziona tutto**. Verificare che i file siano selezionati.
   - Per stampare un particolare file, individuarlo e poi toccarne il nome o l'icona.
5. Toccare **OK**.
6. Verificare che i file richiesti siano visualizzati nell'elenco.
   - Per selezionare altri file, toccare **Aggiungi documento**, quindi toccare **OK**.
   - Per rimuovere un nome file dall'elenco, toccare il nome, quindi toccare **Rimuovi**.
7. Selezionare le opzioni di vassoi carta, quantità, colore di uscita e stampa fronte/retro.
8. Toccare **Stampa**.

Funzioni di stampa

Gestione dei lavori

Nella finestra Lavori di Embedded Web Server, è possibile visualizzare un elenco dei lavori di stampa attivi e completati.

Nel menu Lavori del pannello comandi, è possibile visualizzare elenchi di lavori attivi, lavori protetti o lavori completati. È possibile sospendere, cancellare, stampare o visualizzare lo stato di avanzamento del lavoro o i dettagli di un lavoro selezionato. Quando si invia un lavoro di stampa protetta, il lavoro viene trattenuto fino a quando non viene rilasciato digitando il codice di accesso sul pannello comandi. Per maggiori dettagli, consultare .

Per sospendere il lavoro di stampa con l'opzione di cancellazione:

1. Sul pannello comandi della stampante, premere il pulsante **Home**.
2. Selezionare **Lavori**, quindi il nome del lavoro di stampa desiderato.
3. Procedere con una delle operazioni seguenti:
   - Per sospendere il lavoro di stampa, selezionare **Pausa**. Per riprendere il lavoro di stampa, selezionare **Riprendi**.
   - Per cancellare il lavoro di stampa, selezionare **Cancella**. Quando richiesto, toccare **Cancella**.

   Nota: Se non si effettua una selezione entro 60 secondi, il lavoro viene automaticamente ripreso.
4. Per tornare alla schermata Home, premere il pulsante **Home**.

Per visualizzare, stampare o cancellare lavori:

1. Sul pannello comandi della stampante, premere il pulsante **Home**.
2. Per visualizzare un elenco di lavori attivi e completati, selezionare **Lavori**.
3. Per visualizzare un elenco di tipi di lavori specifici, toccare un'opzione.
   - Per visualizzare i lavori salvati, selezionare **Lavori salvati**. Per stampare il lavoro, selezionarlo, inserire la quantità e selezionare **OK**. Per eliminare il lavoro, selezionare l'icona di cestino, quindi **Cancella**.
   - Per visualizzare i lavori personali, selezionare **Lavori personali e protetti**. Per stampare i lavori, selezionare la cartella e quindi **Stampa tutto** o **Cancella tutto**.
   - Per i lavori protetti, selezionare Lavori personali e protetti. Selezionare la cartella, immettere il codice di accesso, quindi selezionare **OK**. Per stampare un lavoro protetto, selezionare il lavoro. Per stampare o eliminare tutti i lavori nella cartella, selezionare **Stampa tutto** o **Cancella tutto**.
4. Per visualizzare i dettagli di un lavoro, selezionarlo.
5. Per tornare alla schermata Home, premere il pulsante **Home**.

Nota:

- L'amministratore di sistema può impedire agli utenti di cancellare i lavori. Ad esempio, se un amministratore ha configurato delle restrizioni per la cancellazione dei lavori, gli utenti possono visualizzare i lavori ma non cancellarli.
- Solo l'utente che ha inviato il lavoro o l'amministratore di sistema può cancellare un lavoro di stampa protetta.

Stampa di tipi di lavori speciali

La funzionalità dei tipi di lavoro speciali consente di inviare un lavoro di stampa dal computer e di stamparlo dal pannello comandi della stampante. Per selezionare i tipi di lavoro speciali dal driver di stampa, selezionare **Opzioni di stampa**→**Tipo di lavoro**.

Lavori salvati

I lavori salvati sono documenti inviati alla stampante e, se non eliminati, memorizzati per l'utilizzo futuro. Tutti gli utenti possono stampare o eliminare un lavoro salvato.

Per stampare un lavoro salvato, fare riferimento a .

Stampa di un lavoro salvato

1. Nell'applicazione software, accedere alle impostazioni di stampa. Per la maggior parte delle applicazioni software, premere **CTRL+P** per Windows o **CMD+P** per Macintosh.
2. Selezionare la stampante, quindi aprire il driver di stampa.
   - Per Windows, fare clic su **Proprietà stampante**. Il nome del pulsante varia a seconda dell'applicazione in uso.
   - In Macintosh, nella finestra Stampa, fare clic su **Opzioni di stampa**, quindi selezionare **Funzioni Xerox**.
3. Per Tipo di lavoro, selezionare **Lavoro salvato**.
4. Digitare il nome di un lavoro o selezionarne uno dall'elenco, quindi fare clic su **OK**.
5. Selezionare eventuali altre opzioni richieste.
   - In Windows, fare clic su **OK**, quindi fare clic su **Stampa**.
   - In Macintosh, fare clic su **Stampa**.

Rilascio di un lavoro salvato

1. Sul pannello comandi della stampante, premere il pulsante **Home**.
2. Toccare **Lavori**.
3. Per visualizzare i lavori salvati, toccare **Lavori salvati**.
4. Per stampare un lavoro salvato, toccare il nome del lavoro, inserire la quantità, quindi toccare **OK**.
5. Per cancellare il documento dopo la stampa, toccare l'icona del **cestino** relativa a quel lavoro e poi, al prompt, toccare **Cancella**.
6. Per tornare alla schermata Home, premere il pulsante **Home**.

Stampa protetta

Utilizzare Stampa protetta per stampare informazioni riservate o confidenziali. Dopo l'invio, il lavoro viene trattenuto nella stampante finché non si inserisce il codice di accesso sul pannello comandi della stampante.

Per stampare un lavoro di stampa protetto, fare riferimento a .

Stampa di un lavoro di stampa protetta

1. Nell'applicazione software, accedere alle impostazioni di stampa. Per la maggior parte delle applicazioni software, premere **CTRL+P** per Windows o **CMD+P** per Macintosh.
2. Selezionare la stampante, quindi aprire il driver di stampa.
   - Per Windows, fare clic su **Proprietà stampante**. Il nome del pulsante varia a seconda dell'applicazione in uso.
   - In Macintosh, nella finestra Stampa, fare clic su **Anteprima**, quindi selezionare **Funzioni Xerox**.
3. In Tipo di lavoro, selezionare **Stampa protetta**.
4. Inserire il codice di accesso e poi reinserirlo per confermarlo, quindi fare clic su **OK**.
5. Selezionare altre opzioni, se necessario.
   - In Windows, fare clic su **OK**, quindi fare clic su **Stampa**.
   - In Macintosh, fare clic su **Stampa**.

Rilascio di un lavoro di stampa protetta

1. Sul pannello comandi della stampante, premere il pulsante **Home**.
2. Toccare **Lavori**.
3. Per visualizzare i lavori di stampa protetta, toccare **Lavori personali e protetti**.
4. Toccare la propria cartella.
5. Inserire il numero del codice, quindi selezionare **OK**.
6. Selezionare un'opzione:
   - Per stampare un lavoro di stampa protetta, toccare il lavoro.
   - Per stampare tutti i lavori di una cartella, toccare **Stampa tutto**.
   - Per cancellare un lavoro di Stampa protetta, toccare l'icona del **cestino**. Quando richiesto, toccare **Cancella**.
   - Per eliminare tutti i lavori di una cartella, selezionare **Cancella tutto**.

   Nota: Una volta stampato, il lavoro di stampa protetta viene eliminato automaticamente.
7. Per tornare alla schermata Home, premere il pulsante **Home**.

Stampa personale

Stampa personale consente di memorizzare un documento nella stampante e poi di stamparlo dal pannello comandi.

Nota: Questa funzione è disponibile solo su un computer Windows connesso a una stampante di rete.

Stampa personale è un tipo di lavoro salvato con queste caratteristiche:

- Un lavoro di stampa personale viene visualizzato in una cartella denominata utilizzando l'ID utente associato al lavoro stesso.
- Un lavoro di stampa personale non richiede l'utilizzo di un codice di accesso.
- Qualsiasi utente può stampare o cancellare un lavoro di stampa personale.
- È possibile stampare simultaneamente tutti i lavori nell'elenco, cancellarli tutti o solo uno.
- Una volta stampato, il lavoro di stampa personale viene eliminato automaticamente.

Per stampare un lavoro di stampa personale, fare riferimento a .

Stampa di un lavoro di stampa personale

1. Nell'applicazione software, accedere alle impostazioni di stampa. Per la maggior parte delle applicazioni software, fare clic su **File**→**Stampa** oppure, per Windows, premere **CTRL+P**.
2. Selezionare la stampante, quindi fare clic su **Proprietà stampante**. Il nome del pulsante varia a seconda dell'applicazione in uso.
3. In Tipo di lavoro, selezionare **Stampa personale**.
4. Selezionare eventuali altre opzioni di stampa richieste e poi fare clic su **OK**.
5. Per inviare il lavoro alla stampante, selezionare **Stampa**.

Rilascio di un lavoro di stampa personale

1. Sul pannello comandi della stampante, premere il pulsante **Home**.
2. Toccare **Lavori**.
3. Per visualizzare i lavori di stampa personale, toccare **Lavori personali e protetti**.
4. Toccare la propria cartella.
5. Se viene visualizzato un messaggio per inserire un codice, toccare **Ignora**.

   Nota: Se la cartella contiene lavori di stampa protetta e lavori di stampa personale, il sistema chiede di inserire un codice.

6. Selezionare un'opzione.
   - Per stampare un lavoro di stampa personale, toccare il lavoro.
   - Per stampare tutti i lavori di una cartella, selezionare **Stampa tutto**.
   - Per eliminare tutti i lavori di una cartella, selezionare **Cancella tutto**.
7. Per tornare alla schermata Home, premere il pulsante **Home**.

Stampa di prova

L'opzione Fascicolo di prova consente di stampare una sola copia di un lavoro multicopie prima di stampare le altre. Dopo aver controllato il fascicolo di prova, è possibile stampare le altre copie oppure cancellarle dal pannello comandi della stampante.

Fascicolo di prova è un tipo di lavoro salvato con queste caratteristiche:

- Un fascicolo di prova viene visualizzato in una cartella denominata utilizzando l'ID utente associato al lavoro stesso.
- Un fascicolo di prova non richiede l'utilizzo di un codice di accesso.
- Qualsiasi utente può stampare o cancellare un fascicolo di prova.
- L'opzione Fascicolo di prova consente di stampare una copia di un lavoro per controllarla prima di stampare le rimanenti copie.

Una volta stampato, il fascicolo di prova viene eliminato automaticamente.

Per stampare un fascicolo di prova, fare riferimento a .

Stampa di un fascicolo di prova

1. Nell'applicazione software, accedere alle impostazioni di stampa. Per la maggior parte delle applicazioni software, premere **CTRL+P** per Windows o **CMD+P** per Macintosh.
2. Selezionare la stampante, quindi aprire il driver di stampa.
   - Per Windows, fare clic su **Proprietà stampante**. Il nome del pulsante varia a seconda dell'applicazione in uso.
   - In Macintosh, nella finestra Stampa, fare clic su **Anteprima**, quindi selezionare **Funzioni Xerox**.

3. Per Tipo di lavoro, selezionare **Fascicolo di prova**.
4. Selezionare altre opzioni, se necessario.
   - In Windows, fare clic su **OK**, quindi fare clic su **Stampa**.
   - In Macintosh, fare clic su **Stampa**.

Rilascio di un fascicolo di prova

1. Sul pannello comandi della stampante, premere il pulsante **Home**.
2. Per visualizzare i lavori disponibili, selezionare **Lavori**.
3. Toccare il lavoro di Fascicolo di prova.

   Nota: La descrizione del file del fascicolo di prova mostra il lavoro con lo stato Trattenuto per stampa futura e indica il numero delle restanti copie del lavoro.

4. Selezionare un'opzione.
   - Per stampare le copie rimanenti del lavoro, selezionare **Rilascia**.
   - Per cancellare le copie rimanenti del lavoro, toccare **Cancella**.
5. Per tornare alla schermata Home, premere il pulsante **Home**.

Stampa su entrambi i lati della carta

Stampa di un documento fronte/retro

Se la stampate supporta la stampa fronte/retro automatica, le opzioni sono specificate nel driver di stampa. Il driver di stampa utilizza le impostazioni per l'orientamento verticale o orizzontale dell'applicazione per la stampa del documento.

Nota: Accertarsi che il formato e la grammatura carta siano supportati. Per ulteriori informazioni, fare riferimento a .

Opzioni del layout pagina fronte/retro

È possibile specificare il layout pagina per la stampa fronte/retro, che determina il modo in cui le pagine stampate vengono girate. Queste impostazioni hanno la priorità sulle impostazioni di orientamento pagina dell'applicazione.

- **Stampa fronte**: consente di stampare su un solo lato del supporto. Utilizzare questa opzione per la stampa su buste, etichette o altri supporti che non possono essere stampati su entrambi i lati.
- **Stampa fronte/retro**: consente di stampare il lavoro su entrambi i lati del foglio di carta per consentire la rilegatura sul lato lungo del foglio. Le illustrazioni che seguono mostrano il risultato per documenti rispettivamente con orientamento orizzontale e verticale.

- **Stampa fronte/retro, lato corto**: questa opzione consente di stampare su entrambi i lati della carta. Le immagini vengono stampante per consentire la rilegatura sul lato corto del foglio di carta. Le illustrazioni che seguono mostrano il risultato per documenti rispettivamente con orientamento orizzontale e verticale.

Nota: l'opzione Stampa fronte/retro fa parte delle impostazioni intelligenti per l'ambiente.

Per modificare le impostazioni predefinite del driver di stampa, fare riferimento a .

Orientamento

Per impostare l'orientamento predefinito:

1. Nel driver di stampa, nella scheda Opzioni documento, fare clic sulla scheda **Orientamento**.
2. Selezionare un'opzione:
   - **Verticale**: consente di orientare la carta in modo che il testo e le immagini vengano stampate lungo la dimensione corta del foglio.

   - **Orizzontale**: consente di orientare la carta in modo che il testo e le immagini vengano stampate lungo la dimensione lunga del foglio.

   - **Orizzontale ruotato**: consente di orientare la carta in modo che il contenuto sia ruotato di 180 gradi con il lato inferiore lungo rivolto verso l'alto.

3. Fare clic su **OK**.

Selezione delle opzioni carta per la stampa

Esistono due modi per selezionare la carta per il lavoro di stampa. È possibile consentire alla stampante di selezionare la carta da usare in base al formato documento, il tipo di carta e il colore carta specificato. È anche possibile selezionare un vassoio specifico caricato con la carta desiderata.

Stampa di più pagine su un unico foglio

Quando si stampa un documento di più pagine, è possibile stampare più pagine su un solo foglio. Stampare 1, 2, 4, 6, 9 o 16 pagine per lato selezionando Pagine per foglio nella scheda Layout pagina. L'opzione Layout pagina si trova nella scheda Opzioni documento.

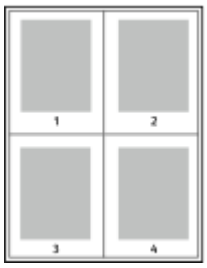

Stampa di libretti

Con la stampa fronte/retro, è possibile stampare un documento nel formato di un libretto. È possibile creare libretti utilizzando qualsiasi formato carta supportato per la stampa fronte/retro.

Il driver di stampa riduce automaticamente ogni immagine di pagina e stampa quattro immagini di pagina per foglio, due immagini di pagina su ciascun lato. Le pagine vengono stampate nell'ordine corretto in modo che sia possibile piegarle e pinzarle per creare il libretto.

- Per Windows, l'opzione Libretto si trova nella scheda Layout pagina. L'opzione Layout pagina si trova nella scheda Opzioni documento.
- Per Macintosh, l'opzione Libretto si trova nell'elenco Carta/Copie della voce Funzioni Xerox nella finestra Stampa.

Quando si stampano libretti utilizzando il driver PostScript Windows o Macintosh, è possibile specificare il margine interno e lo scorrimento.

- **Margine interno**: specifica la distanza orizzontale, in punti, tra le immagini della pagina. Un punto equivale a 0,35 mm (1/72 di pollice).
- **Scorrimento**: specifica l'entità di spostamento delle immagini della pagina verso l'esterno, in incrementi di decimi di punto. Ciò consente di compensare lo spostamento delle immagini della pagina verso l'esterno causato dallo spessore della carta piegata. È possibile selezionare un valore compreso tra zero e 1 punto.

Margine interno

Scorrimento

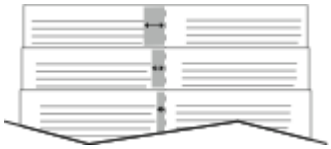

Qualità di stampa

Modalità di qualità di stampa:

- Modalità di qualità di stampa standard: 600 x 600 dpi
- Modalità di qualità di stampa Avanzata: 1200 x 1200 dpi

Opzioni immagine

Le opzioni immagine controllano il modo in cui la stampante utilizza il colore per produrre il documento. I driver PostScript Windows e Macintosh offrono la più ampia gamma di controlli e correzioni colore nella scheda Opzioni immagine.

Per convertire tutti i colori nel documento in bianco e nero o in scala di grigi, selezionare **Bianco e nero Xerox**.

La stampante offre le opzioni di correzione colore seguenti:

- Colore automatico Xerox: questa opzione applica la migliore correzione del colore a testo, grafica e immagini. Xerox raccomanda questa impostazione.
- RGB vivido: questa impostazione fornisce colori più luminosi e saturi utilizzando i colori rosso, verde e blu.

- Commerciale: consente di applicare i colori per la stampa in modo corrispondente a quelli di una stampante commerciale.

Stampa di filigrane

Una filigrana è testo a scopo speciale che può essere stampato su una o più pagine in diagonale. Ad esempio, è possibile aggiungere una parola come Copia, Bozza o Riservato come una filigrana anziché stamparla su un documento prima della distribuzione.

Per stampare una filigrana:

1. Nel driver di stampa, fare clic sulla scheda **Opzioni documento**.
2. Fare clic sulla scheda **Filigrane**.
3. Nel menu Filigrana, selezionare la filigrana. È possibile scegliere tra filigrane predefinite o creare una filigrana personalizzata. È anche possibile gestire filigrane da questo menu.
4. In Testo, selezionare un'opzione:
   - **Testo**: Inserire il testo nel campo, quindi specificare il font.
   - **Data/ora**: Specificare le opzioni di data e ora, quindi il font.
   - **Immagine**: Per individuare l'immagine, fare clic sull'icona Sfoglia.
5. Specificare l'inclinazione e la posizione della filigrana.
   - Selezionare l'opzione di impostazione delle proporzioni che indica la dimensione dell'immagine rispetto all'immagine originale. Utilizzare le frecce per ridimensionare l'immagine con incrementi dell'1 %.
   - Per determinare l'inclinazione dell'immagine sulla pagina, specificare l'opzione relativa alla posizione oppure utilizzare le frecce per ruotare l'immagine verso sinistra o verso destra con incrementi dell'1 %.
   - Per determinare la posizione dell'immagine sulla pagina, specificare l'opzione relativa alla posizione oppure utilizzare le frecce per ruotare l'immagine verso sinistra o verso destra con incrementi dell'1 %.
6. In **Suddivisione in livelli**, selezionare la modalità di stampa della filigrana.
   - **Stampa in background** consente di stampare la filigrana dietro al testo e la grafica nel documento.
   - **Unisci**: questa opzione consente di combinare la filigrana con il testo e la grafica nel documento. Una filigrana unita al lavoro è traslucida, pertanto è possibile vedere sia la filigrana sia il documento.
   - **Stampa in primo piano** consente di stampare la filigrana sopra il testo e la grafica nel documento.
7. Fare clic su **Pagine**, quindi selezionare le pagine per stampare la filigrana:
   - **Stampa su tutte le pagine** consente di stampare la filigrana su tutte le pagine del documento.
   - **Solo sulla prima pagina** consente di stampare la filigrana solo sulla prima pagina del documento.
8. Se si seleziona un'immagine come filigrana, specificare le impostazioni di luminosità per l'immagine.
9. Fare clic su **OK**.

Proporzioni

L'opzione Proporzioni consente di ridurre o ingrandire il documento originale per adattarlo al formato di uscita selezionato.

- In Windows, le opzioni di ridimensionamento si trovano nel campo Carta sulla scheda Opzioni di stampa.
- Per Macintosh, le opzioni di ridimensionamento si trovano nella finestra di stampa. Per visualizzare ulteriori opzioni di stampa, fare clic su **Mostra dettagli**.

Sono disponibili le seguenti opzioni di ridimensionamento (Proporzioni):

- **Impostazione proporzioni automatica** consente di adattare le proporzioni del documento al Formato di uscita selezionato. Il valore di ridimensionamento viene visualizzato nella casella di percentuale sotto l'immagine di esempio.
- **Nessuna impostazione delle proporzioni** consente di stampare l'immagine di pagina senza modificarne le dimensioni. Nella casella di percentuale viene visualizzato 100 %. Se il formato originale è di dimensioni superiori a quello di uscita, l'immagine della pagina viene tagliata. Se il formato originale è di dimensioni inferiori a quello di uscita, intorno all'immagine di pagina appare dello spazio aggiuntivo.
- **Impostazione proporzioni manuale** consente di ridimensionare il documento in base al valore immesso nella casella di percentuale sotto l'immagine di anteprima.

Luminosità

L'opzione Luminosità consente di regolare la luminosità complessiva del testo e delle immagini nel lavoro stampato.

1. Per regolare la luminosità, sulla scheda Opzioni immagine, spostare il dispositivo di scorrimento verso destra per schiarire o verso sinistra per scurire il lavoro di stampa.
2. Fare clic su **OK** o **Applica**.

Contrasto

L'opzione Contrasto può essere utilizzata per regolare la variazione tra le aree chiare e scure del lavoro di stampa.

1. Per regolare il contrasto, spostare il dispositivo di scorrimento a destra per diminuire il contrasto oppure a sinistra per aumentarlo.
2. Fare clic su **OK** o **Applica**.

Stampa di immagini speculari

Se è installato il driver PostScript, è possibile stampare pagine come immagini speculari. Le immagini vengono riflesse da sinistra a destra quando sono stampate.

Selezione della notifica di completamento lavoro per Windows

È possibile scegliere di ricevere un avviso al termine del lavoro di stampa. Nello schermo del computer viene visualizzato un messaggio con il nome del lavoro e quello della stampante su cui è stato stampato.

Nota: Questa funzione è disponibile solo su computer Windows che stampano su una stampante di rete.

Per selezionare la notifica del completamento lavoro dalla scheda Avanzate:

1. Fare clic su **Notifiche**.
2. Fare clic su **Notifica per lavori completati** e poi selezionare un'opzione.
   - **Abilitato**: l'opzione consente di attivare le notifiche.
   - **Disabilitato**: l'opzione disattiva la funzione di notifica.
3. Fare clic su **OK**.

Utilizzo di Pagine speciali

L'opzione Pagine speciali consente di controllare la modalità con cui copertine, inserti e pagine non standard vengono aggiunti al documento stampato.

Per ulteriori informazioni su come accedere alla finestra Proprietà, vedere .

Stampa di copertine

Una copertina è la prima o l'ultima pagina di un documento. È possibile selezionare un vassoio di alimentazione diverso per le copertine rispetto a quello utilizzato per il corpo del documento. Ad esempio, è possibile utilizzare la carta intestata della società per la prima pagina di un documento. È anche possibile utilizzare carta pesante per la prima e l'ultima pagina di un rapporto. È possibile infine utilizzare qualsiasi vassoio disponibile come alimentazione per le copertine.

Selezionare una delle seguenti opzioni per la stampa di copertine:

- **Senza copertine**: questa opzione non stampa copertine. Il sistema non aggiunge alcuna copertina al documento.
- **Solo anteriore**: Questa opzione stampa la prima pagina del lavoro sulla carta caricata nel vassoio specificato.
- **Solo posteriore**: l'ultima pagina del lavoro viene stampata sulla carta caricata nel vassoio specificato.
- **Anteriore e posteriore: uguali** consente di stampare la copertina anteriore e la copertina posteriore alimentando la carta dallo stesso vassoio.
- **Anteriore e posteriore: diverse** consente di stampare la copertina anteriore e la copertina posteriore alimentando la carta da vassoi diversi.

Dopo aver apportato una selezione per la stampa di copertine, è possibile selezionare la carta per le copertine anteriore e posteriore in base a formato, colore o tipo. È anche possibile utilizzare carta vuota o prestampata nonché stampare il lato 1, il lato 2 o entrambi i lati delle copertine.

Stampa di pagine inserto

È possibile aggiungere pagine inserto vuote o prestampate prima della prima pagina di ogni documento o dopo pagine designate all'interno di un documento. L'aggiunta di un inserto dopo pagine designate all'interno di un documento consente di separare sezioni o agisce come contrassegno o segnaposto. Accertarsi di specificare la carta da utilizzare per le pagine inserto.

- **Opzioni inserti**: fornisce le opzioni per inserire un inserto Dopo pagina X, dove X è la pagina specificata, o Prima di pagina 1.
- **Quantità inserti**: consente di specificare il numero di pagine da inserire in ogni posizione.
- **Pagine**: Consente di specificare la pagina o l'intervallo di pagine che utilizzano le caratteristiche pagina non standard. Separare le singole pagine o gli intervalli di pagine con virgole. Specificare le pagine all'interno di un intervallo con un trattino. Ad esempio, per specificare le pagine 1, 6, 9, 10 e 11, digitare: **1,6,9-11**.
- **Carta**: Visualizza il formato, il colore e il tipo della carta selezionata in Usa impostazione lavoro.
- **Impostazione lavoro**: Visualizza gli attributi della carta per la parte restante del lavoro.

Stampa di pagine non standard

Le impostazioni delle pagine non standard sono diverse dal resto delle pagine del lavoro. È possibile specificare differenze quali formato, tipo e colore pagina. Inoltre, è possibile modificare il lato della carta su cui stampare in base alle richieste del lavoro. Un lavoro di stampa può contenere più pagine non standard.

Ad esempio, il lavoro di stampa contiene 30 pagine. Si desidera stampare cinque pagine su un solo lato di una carta speciale e le pagine restanti su entrambi i lati di carta normale. È possibile utilizzare pagine non standard per stampare il lavoro.

Nella finestra di dialogo Aggiungi pagine non standard, è possibile impostare le caratteristiche delle pagine non standard e selezionare l'alimentazione carta alternativa:

- **Pagine**: consente di specificare la pagina o l'intervallo di pagine che utilizzano le caratteristiche pagina non standard. Separare le singole pagine o intervalli di pagine con virgole. Specificare le pagine all'interno di un intervallo con un trattino. Ad esempio, per specificare le pagine 1, 6, 9, 10 e 11, digitare: `1,6,9-11`.
- **Carta**: visualizza il formato, il colore e il tipo della carta selezionata in Usa impostazione lavoro.
- **Stampa fronte/retro** consente di selezionare le opzioni di stampa fronte/retro. Fare clic sulla freccia **giù** per selezionare un'opzione:
  - **Stampa fronte**: consente di stampare le pagine non standard su un solo lato.
  - **Stampa fronte/retro** consente di stampare le pagine non standard su entrambi i lati del foglio di carta, nonché ruotare le pagine sul lato lungo. Il lavoro può quindi essere rilegato sul lato lungo dei fogli.
  - **Stampa fronte/retro, ruota lato corto** consente di stampare le pagine non standard su entrambi i lati del foglio di carta, nonché ruotare le pagine sul lato corto. Il lavoro può quindi essere rilegato sul lato corto dei fogli.
  - **Usa impostazione lavoro** consente di stampare il lavoro utilizzando gli attributi mostrati nella casella Impostazioni lavoro.
- **Impostazione lavoro**: visualizza gli attributi della carta per la parte restante del lavoro.

Nota: Alcune combinazioni di stampa fronte/retro con tipi e formati carta specifici possono produrre risultati imprevisti.

Utilizzo di formati carta personalizzati

È possibile stampare su formati personalizzati che rientrano in un dato intervallo di formati minimo e massimo supportati dalla stampante. Per ulteriori informazioni, fare riferimento a .

Stampa su formati carta personalizzati

Nota: Prima di stampare su un formato carta personalizzato, usare la funzione Formati carta personalizzati in Proprietà stampante per definire il formato. Per ulteriori informazioni, fare riferimento a .

Stampa su formati carta personalizzati da Windows

1. Caricare la carta di formato personalizzato nel vassoio.
2. All'interno dell'applicazione, f are clic su **File**→**Stampa** e scegliere la stampante.
3. Nella finestra di dialogo Stampa, fare clic su **Proprietà**.
4. Nella scheda Carta/Uscita selezionare il formato personalizzato dall'elenco **Formato carta**.

   Nota: Se si intende stampare su un formato carta personalizzato, definire il formato personalizzato nelle proprietà della stampante prima di stampare.
5. Dall'elenco Tipo di carta, selezionare il tipo di carta.
6. Selezionare le altre eventuali opzioni desiderate, quindi fare clic su **OK**.
7. Nella finestra di dialogo Stampa, fare clic su **OK** per avviare la stampa.

Stampa su formati carta personalizzati da Macintosh

1. Caricare la carta con formato personalizzato. Per maggiori dettagli, consultare .
2. Nell'applicazione, fare clic su **Formato di Stampa**.
3. Dall'elenco a discesa Dimensioni, selezionare il formato personalizzato.
4. Fare clic su **OK**.
5. Nell'applicazione, fare clic su **Stampa**.
6. Fare clic su **OK**.

Definizione dei formati carta personalizzati

Per stampare su formati carta personalizzati, definire la larghezza e la lunghezza della carta nel driver di stampa e nel pannello comandi della stampante. Accertarsi di impostare il formato carta caricato nel vassoio. Se si imposta il formato errato, sulla stampante può verificarsi un errore. Le impostazioni nel driver di stampa hanno la precedenza sulle impostazioni del pannello comandi quando si stampa utilizzando il software del driver sul computer.

Creazione e salvataggio dei formati carta personalizzati nel driver di stampa

È possibile stampare carta di formato personalizzato da qualsiasi vassoio carta. Le impostazioni della carta di formato personalizzato vengono salvate nel driver di stampa e sono disponibili per la selezione in tutte le applicazioni.

Per dettagli sui formati carta supportati per ciascun vassoio, vedere .

Per creare e salvare formati personalizzati per Windows:

1. Nel driver di stampa, fare clic sulla scheda **Opzioni di stampa**.
2. In corrispondenza di Carta, fare clic sulla freccia, quindi selezionare **Altro formato**→**Formato carta avanzato**→**Formato di uscita**→**Nuovo**.
3. Nella finestra Nuovo formato carta personalizzato, immettere l'altezza e la larghezza del nuovo formato.
4. Per specificare le unità di misura, nella parte inferiore della finestra, fare clic sul pulsante **Unità di misura**, quindi scegliere **Pollici** o **Millimetri**.
5. Per salvare, inserire un titolo per il nuovo formato nel campo Nome, quindi fare clic su **OK**.

Per creare e salvare formati personalizzati per Macintosh:

1. Nell'applicazione, fare clic su **Archivio**→**Imposta pagina**.
2. Fare clic su **Formati carta**, quindi selezionare **Gestisci formati carta**.
3. Per aggiungere un formato, nella finestra Gestisci formati carta, fare clic sul segno **Più** (**+**).
4. Fare doppio clic su **Senza titolo** nella parte superiore della finestra, quindi digitare un nome per il nuovo formato personalizzato.
5. Immettere l'altezza e la larghezza del nuovo formato personalizzato.
6. Fare clic sulla freccia a destra del campo Area non stampabile e selezionare la stampante dall'elenco. Oppure, impostare i valori superiore, inferiore, destro e sinistro per i margini definiti dall'utente.
7. Per salvare le impostazioni, fare clic su **OK**.

Definizione di un formato carta personalizzato dal pannello comandi

È possibile stampare carta di formato personalizzato da qualsiasi vassoio carta. Le impostazioni della carta di formato personalizzato vengono salvate nel driver di stampa e sono disponibili per la selezione in tutte le applicazioni.

1. Sul pannello comandi della stampante, premere il pulsante **Home**.
2. Toccare **Dispositivo**→**Vassoi carta**.
3. Selezionare il vassoio carta per il formato carta personalizzato.
4. Toccare l'impostazione di formato carta corrente e poi dall'elenco selezionare **Personalizzato**.
5. Nella schermata Formato carta personalizzato, inserire l'altezza e la larghezza del nuovo formato carta.
6. Per salvare l'impostazione, toccare **OK**.
7. Per tornare alla schermata Home, premere il pulsante **Home**.

@PrintByXerox

Descrizione generale dell'app @PrintByXerox

L'app Xerox® @PrintByXerox consente agli utenti di stampare gli allegati e-mail e i documenti inviati alla stampante da dispositivi mobili.

Quando il dispositivo Xerox è connesso a Internet, l'app @PrintByXerox funziona insieme alla soluzione Xerox® Workplace Cloud per consentire attività di stampa semplice basata su e-mail.

Nota: L'app @PrintByXerox e il software Xerox® Workplace Cloud richiedono apposite licenze, impostazioni di configurazione e specifiche di sistema minime. Per ulteriori informazioni, vedere la *Guida rapida per l'app Xerox® @PrintByXerox*, scaricabile all'indirizzo www.xerox.com/XeroxAppGallery.

Stampa con l'app @PrintByXerox

1. Inviare un'e-mail con un allegato che contiene un file di tipo supportato a Print@printbyxerox.com.

   Gli utenti che effettuano l'invio la prima volta ricevono un'e-mail di risposta che contiene un ID utente e una password.
2. Sul pannello comandi del dispositivo Xerox, premere il pulsante **Home**.
3. Toccare **@PrintByXerox**.
4. Inserire il proprio indirizzo e-mail, quindi toccare **Salva**.
5. Nella schermata di inserimento della password, utilizzare la tastierina dello schermo sensibile per immettere la propria password, quindi toccare **Salva**.
6. Selezionare i documenti da stampare.
7. Toccare **Impostazioni di stampa**, quindi premere **OK**.
8. Toccare **Stampa**.
   - Viene visualizzato un messaggio per avvertire l'utente che è in corso l'invio dei lavori alla stampa e poi appare lo stato di conversione.
   - Quando i documenti iniziano a essere stampati, viene visualizzato un segno di spunta verde.

6

Copia

Questo capitolo contiene:

- Esecuzione di copie 120
- Impostazioni copia 122
- Impostazioni avanzate di copia 126

Esecuzione di copie

1. Sul pannello comandi della stampante, premere il pulsante **Home**.
2. Per annullare le precedenti impostazioni dell'app, toccare **Ripristina**.
3. Caricare i documenti originali sulla lastra di esposizione o nell'alimentatore automatico:
   - Utilizzare la lastra di esposizione per pagine singole o carta che non è possibile alimentare con l'alimentatore automatico fronte/retro con passaggio singolo. Sollevare l'alimentatore automatico fronte/retro con passaggio singolo, quindi collocare l'originale a faccia in giù nell'angolo superiore sinistro della lastra di esposizione.

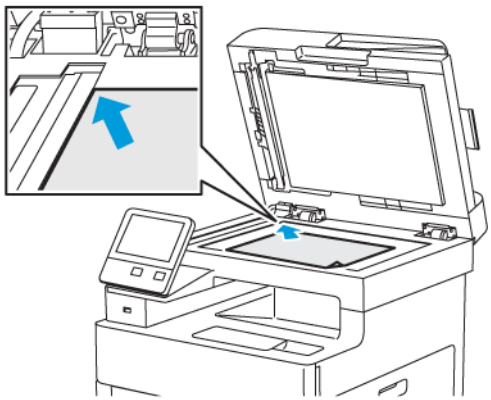

   - Utilizzare l'alimentatore automatico fronte/retro con passaggio singolo per pagine singole o multiple. Rimuovere eventuali graffette o punti metallici dalle pagine. Inserire gli originali a faccia in su nell'alimentatore automatico, con la parte superiore della pagina inserita per prima nell'alimentatore. Regolare le guide della carta per adattarle agli originali.

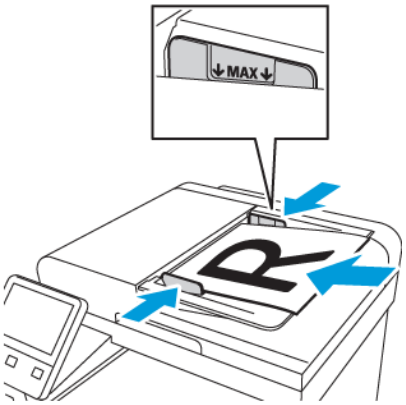

4. Toccare **Copia**.
5. Per inserire il numero di copie da stampare, utilizzare la tastiera sullo schermo sensibile.

   Nota: Per correggere il numero di copie inserite, toccare il pulsante **X** e poi inserire la quantità necessaria.

6. Modificare le impostazioni di copiatura come richiesto. Per maggiori dettagli, consultare .

7. Toccare **Avvio**. Se gli originali sono stati inseriti nell'alimentatore automatico, la scansione prosegue finché l'alimentatore non è vuoto.
8. Se si esegue la scansione dalla lastra di esposizione, quando richiesto, eseguire una delle operazioni seguenti:
   - Se non ci sono altri documenti da scansire, selezionare **Fatto**.
   - Se è presente un'altra pagina da scansire, posizionare l'originale sulla lastra di esposizione e selezionare **Aggiungi pagina**.
   - Per annullare il lavoro, premere **Annulla lavoro**, quindi, per cancellare il lavoro, premere **Cancella** quando richiesto.

   Nota: Per sospendere la stampa del lavoro, selezionare **Pausa**. Quindi selezionare **Aggiungi pagina** per continuare o **Fatto** per terminare il lavoro.
9. Per tornare alla schermata Home, premere il pulsante **Home**.

Linee guida sull'alimentatore automatico fronte/retro con passaggio singolo

L'alimentatore automatico fronte/retro con passaggio singolo supporta originali con le seguenti specifiche:

- Larghezza: 139,7–216 mm (5,5–8,5 poll.)
- Lunghezza: 139,7–356 mm (5,5–14 poll.)
- Grammatura: 60–125 g/m²

Quando si caricano gli originali nell'alimentatore automatico fronte/retro, attenersi alle seguenti indicazioni:

- Caricare gli originali a faccia in su e in modo che la parte superiore del documento entri per prima nell'alimentatore.
- Nell'alimentatore automatico fronte/retro vanno inseriti solo fogli sciolti non danneggiati.
- Regolare le guide della carta per adattarle agli originali.
- Caricare solo fogli con inchiostro asciutto nell'alimentatore automatico fronte/retro.
- Non caricare gli originali sopra la linea di riempimento massimo.

Istruzioni per la lastra di esposizione

La lastra di esposizione accetta originali con formato massimo di 216 x 356 mm (8,5 x 14 poll.). Per copiare o scansire determinati tipi di originali, utilizzare la lastra di esposizione anziché l'alimentatore automatico fronte/retro.

Utilizzare la lastra di esposizione per questi tipi di documento:

- Fogli pinzati o con graffette
- Fogli spiegazzati, stropicciati, strappati, piegati o arrotolati
- Carta patinata, carta autocopiante oppure altri materiali (ad esempio pezzi di stoffa o metallo)
- Buste
- Libri

Impostazioni copia

È possibile regolare le impostazioni per i lavori di copia, specificare le caratteristiche degli originali e personalizzare le copie.

È anche possibile modificare le impostazioni predefinite per numerose opzioni. Per maggiori dettagli, consultare .

Selezione di copie a colori o in bianco e nero

Se il documento originale è a colori, è possibile creare copie a colori o in bianco e nero.

Nota: al termine del lavoro di copia viene ripristinato il valore predefinito di questa impostazione. Per modificare l'impostazione predefinita, fare riferimento a .

Per selezionare la copia a colori o in bianco e nero:

1. Sul pannello comandi della stampante, premere il pulsante **Home**.
2. Toccare **Copia**.
3. Selezionare **Colore di uscita**.
4. Selezionare un'opzione:
   - **Rilevamento aut.**: Il dispositivo rileva il contenuto colore nel documento originale. Se l'originale è un documento a colori, la stampante esegue copie in quadricromia. Se l'originale è un documento in bianco e nero, la stampante esegue solo copie in bianco e nero.
   - **Colore**: Questa opzione consente di eseguire copie in quadricromia utilizzando tutti i quattro colori di stampa ciano, magenta, giallo e nero.
   - **Bianco e nero**: Produce solo copie in bianco e nero. I colori nell'originale vengono convertiti in gradazioni di grigio.

Impostazione di Copia fronte/retro

1. Sul pannello comandi della stampante, premere il pulsante **Home**.
2. Toccare **Copia**.
3. Selezionare **Fronte e retro**.
4. Selezionare una delle opzioni seguenti.
   - 1 -> 1
   - 1 -> 2
   - 2 -> 2
   - 2 -> 1
5. Per ruotare l'immagine sul lato 2 di 180 gradi, selezionare **Altre opzioni**, quindi **Ruota lato 2**.
6. Toccare **OK**.

Selezione di un vassoio carta

1. Sul pannello comandi della stampante, premere il pulsante **Home**.
2. Toccare **Copia**.
3. Selezionare **Vassoi carta**.
4. Effettuare una selezione.

Fascicolazione delle copie

È possibile fascicolare automaticamente i lavori di copia di più pagine. Ad esempio, quando si eseguono tre copie di un documento di sei pagine in modalità solo fronte, le copie vengono stampate nel seguente ordine:

1, 2, 3, 4, 5, 6; 1, 2, 3, 4, 5, 6; 1, 2, 3, 4, 5, 6

Le copie non fascicolate vengono stampate nel seguente ordine:

1, 1, 1, 2, 2, 2, 3, 3, 3, 4, 4, 4, 5, 5, 5, 6, 6, 6

Per selezionare un'opzione di fascicolazione:

1. Sul pannello comandi della stampante, premere il pulsante **Home**.
2. Toccare **Copia**.
3. Per selezionare le copie fascicolate, selezionare il pulsante **Fascicolate**.

Riduzione o ingrandimento dell'immagine

È possibile ridurre l'immagine fino al 25 % o ingrandirla fino al 400 % delle dimensioni originali.

Per ridurre o ingrandire l'immagine copiata:

1. Sul pannello comandi della stampante, premere il pulsante **Home**.
2. Toccare **Copia**.
3. Selezionare **Riduzione/Ingrandimento**, quindi scegliere un'opzione.
   - Per consentire al dispositivo di selezionare automaticamente il rapporto migliore per ridurre o ingrandire l'immagine originale, selezionare **% autom.**. Se questa opzione è selezionata, la stampante riduce o ingrandisce l'immagine originale in base alle impostazioni di formato del vassoio carta selezionato.
   - Per impostare la dimensione della copia in incrementi di 1 %, selezionare i pulsanti **+** o **-** per impostare la percentuale. l'impostazione predefinita è 100 %.
4. Toccare **OK**.

Specifica del tipo di documento originale

Per specificare il tipo dell'originale:

1. Sul pannello comandi della stampante, premere il pulsante **Home**.
2. Toccare **Copia**.
3. Selezionare **Tipo di originale**.
4. Selezionare una delle seguenti voci:
   - **Auto**: Utilizzare questa opzione per consentire alla stampante di determinare il tipo di documento originale.
   - **Testo**: Utilizzare questa impostazione per testo in bianco e nero o a colori.
   - **Testo e foto**
     - **Stampa**: Utilizzare questa impostazione per i documenti con testo e fotografie stampate su carta.
     - **Fotocopia**: Utilizzare questa impostazione per i documenti fotocopiati che includono testo e fotografie.

    - **Fotografia**: Utilizzare questa impostazione per i documenti che includono testo e fotografie su carta fotografica.
  - **Foto**
    - **Fotografia**: Utilizzare questa impostazione per le fotografie originali su carta fotografica.
    - **Stampa**: Utilizzare questa impostazione per le fotografie stampate su carta per rivista.
    - **Fotocopia**: Utilizzare questa impostazione per le fotografie fotocopiate.
  - **Mappa**: Utilizzare questa impostazione per migliorare sfondi tenui e dettagli su mappe.
5. Toccare **OK**.

Schiarire o scurire l'immagine

1. Sul pannello comandi della stampante, premere il pulsante **Home**.
2. Toccare **Copia**.
3. Selezionare **Più chiara/scura**.
4. Per regolare la luminosità, spostare il dispositivo di scorrimento verso destra per schiarire o verso sinistra per scurire il lavoro di stampa.

Specifica del formato del documento originale

Per scansire l'area corretta dell'originale, specificare il formato originale.

Per specificare il formato del documento originale:

1. Sul pannello comandi della stampante, premere il pulsante **Home**.
2. Toccare **Copia**.
3. Selezionare **Formato originale**.
4. Nella schermata Formato originale, selezionare una opzione:
   - **Rilevamento aut.**: La stampante determina il formato del documento originale in base alle impostazioni di formato del vassoio carta selezionato.
   - **Originali misti**: Questa opzione consente di eseguire scansioni di documenti originali standard di vari formati. Per determinare quali formati di originali possono essere utilizzati nello stesso lavoro, fare riferimento alle informazioni sullo schermo.
   - **Preselez./Personal.**: L'opzione di personalizzazione consente di specificare l'altezza e la larghezza dell'area da scansire. Le opzioni di preselezione specificano l'area da scansire se corrisponde a un formato carta standard.
5. Toccare **OK**.

Specifica dell'orientamento del documento originale

Utilizzare l'opzione Orientamento originali per specificare il layout dei documenti originali che si desidera scansire con la stampante. Il dispositivo utilizza le informazioni per determinare la rotazione richiesta sulla copia.

Per specificare l'orientamento dell'originale:

1. Sul pannello comandi della stampante, premere il pulsante **Home**.
2. Toccare **Copia**.

3. Selezionare **Orientamento originali**.
4. Selezionare **Verticale** o **Orizzontale**.

Nota: Se si utilizza la lastra di esposizione, l'orientamento del documento originale è quello prima di capovolgerlo.

Impostazioni avanzate di copia

Salvataggio delle preselezioni di copia

Utilizzare questa funzione per salvare una combinazione particolare di impostazioni di copia per futuri lavori di copia. È possibile salvare le impostazioni con un nome e recuperarle per l'utilizzo successivo.

Per salvare le impostazioni di copia correnti:

1. Sul pannello comandi della stampante, premere il pulsante **Home**.
2. Toccare **Copia**.
3. Selezionare le impostazioni del lavoro di copia.
4. Scorrere in basso e selezionare **Salva**.
5. Toccare **Salva come nuova preselezione**.
6. Selezionare **Inserisci nome preselezione** e inserire il nome di preselezione tramite il tastierino.
7. Toccare **Avanti**.
8. Selezionare un'icona che si adatti alla preselezione che è stata creata.
9. Toccare **Fatto**.

Nota:

- La preselezione viene memorizzata nella funzione Preselezione.
- Per eliminare una preselezione salvata, fare riferimento a .

Modifica delle impostazioni di copia predefinite

La stampante utilizza le impostazioni di copia predefinite per tutti i lavori di copia a meno che non vengano modificate le impostazioni.

Per modificare le impostazioni di copia predefinite:

1. Sul pannello comandi della stampante, premere il pulsante **Home**.
2. Toccare **Copia**.
3. Selezionare le opzioni da modificare.
4. Scorrere in basso e selezionare **Salva**.
5. Toccare **Salva default**. Le impostazioni predefinite esistenti vengono sovrascritte da quelle nuove selezionate.
6. Toccare **Salva**.

Recupero di una preselezione di copia

Per recuperare una preselezione salvata:

1. Sul pannello comandi della stampante, premere il pulsante **Home**.
2. Toccare **Copia**.
3. Selezionare **Preselezione**.
4. Selezionare la preselezione desiderata dall'elenco delle preselezioni memorizzate.

5. Sullo schermo vengono visualizzate le impostazioni di preselezione pronte da utilizzare.

   Nota: Prima di eseguire la scansione dei documenti originali, è possibile modificare le impostazioni, se necessario.

6. Toccare **Avvio**.

Personalizzazione dell'app di copia

La personalizzazione consente di modificare le funzioni disponibili, eliminare una preselezione salvata o rimuovere le impostazioni personalizzate applicate a un'app.

Per personalizzare le funzioni disponibili:

1. Sul pannello comandi della stampante, premere il pulsante **Home**.
2. Toccare **Copia**.
3. Scorrere in basso, quindi toccare **Personalizza**.
4. Toccare **Elenco funzioni**. Per gli utenti che hanno eseguito l'accesso, viene visualizzata un finestra in cui si chiede di confermare se le modifiche sono per un ospite o per se stessi.
5. Toccare l'opzione richiesta.
6. Per nascondere una funzione di app di copia, seguire le istruzioni visualizzate sullo schermo.

Per eliminare una preselzione salvata:

1. Sul pannello comandi della stampante, premere il pulsante **Home**.
2. Toccare **Copia**.
3. Scorrere in basso, quindi toccare **Personalizza**.
4. Toccare **Preselezioni**.
5. Toccare l'icona del **cestino** che corrisponde alla preselezione che si desidera cancellare.
6. Quando richiesto, toccare **Cancella**.
7. Toccare **Fatto**.

Per rimuovere le impostazioni correnti di personalizzazione dell'app di copia:

1. Sul pannello comandi della stampante, premere il pulsante **Home**.
2. Toccare **Copia**.
3. Scorrere in basso, quindi toccare **Personalizza**.
4. Toccare **Rimuovi personalizzazione app**.
5. Quando richiesto, toccare **OK**.

7

Scansione

Questo capitolo contiene:

- Scansione - Descrizione generale 130
- Istruzioni per il caricamento degli originali..... 131
- Scansione su un'unità flash USB..... 132
- Scansione su una cartella home utente..... 133
- Scansione su un indirizzo e-mail..... 134
- Scansione su desktop 135
- Scansione su un server FTP o SFTP..... 136
- Scansione su una cartella condivisa di un computer di rete 137
- Scansione di immagini su un'applicazione di un computer connesso..... 140
- Scansione su un computer desktop utilizzando una connessione tramite cavo USB 143
- Visualizzazione in anteprima e creazione dei lavori 144

Scansione - Descrizione generale

La funzione Scansione fornisce diversi metodi per eseguire la scansione e l'archiviazione di un documento originale. Se la stampante è collegata a una rete, è possibile selezionare una destinazione per l'immagine scansita sulla stampante. È anche possibile scansire documenti utilizzando una connessione fisica a un singolo computer.

La stampante supporta le funzioni di scansione riportate di seguito:

- Scansione di documenti originali su un indirizzo e-mail.
- Scansione di documenti originali su un'unità flash USB.
- Scansire gli originali nella directory home personale.
- Eseguire scansioni di documenti originali su un computer tramite WSD (Web Services for Devices).
- Scansire gli originali su un percorso di rete condiviso utilizzando i protocolli di trasferimento SMB (Server Message Block) e FTP.
- Importazione delle immagini scansite in applicazioni utilizzando i driver di scansione TWAIN e WIA.

Istruzioni per il caricamento degli originali

Per scansire o inviare tramite fax determinati tipi di originali, utilizzare la lastra di esposizione anziché l'alimentatore automatico fronte/retro.

- Per ulteriori informazioni su come utilizzare la lastra di esposizione, fare riferimento a .
- Per i dettagli sull'uso dell'alimentatore automatico fronte/retro, fare riferimento a .

Caricamento di documenti per la scansione

Collocare il documento originale come illustrato.

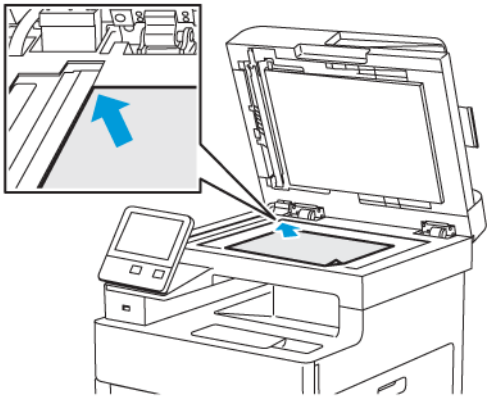

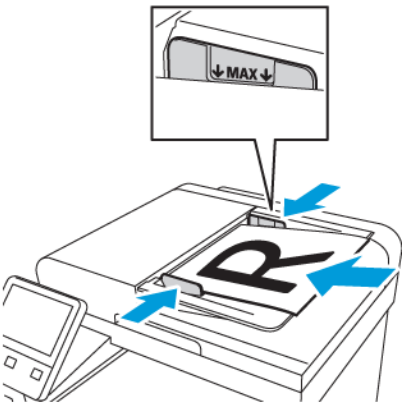

Lastra di esposizione

Sollevare la copertura dell'alimentatore automatico, quindi collocare l'originale a faccia in giù nell'angolo superiore sinistro della lastra di esposizione.

Alimentatore automatico fronte/retro con passaggio singolo

Inserire gli originali a faccia in su con la parte superiore della pagina inserita per prima nell'alimentatore. Regolare le guide della carta per adattarle agli originali.

Scansione su un'unità flash USB

È possibile eseguire la scansione di un documento e memorizzare il file scansito in un'unità Flash USB. La funzione Scansione su USB produce scansioni nei formati file **.jpg**, **.pdf**, **.pdf (a)**, **.xps** e **.tif**.

Per scansire su un'unità flash USB:

1. Caricare l'originale sulla lastra di esposizione o nell'alimentatore automatico fronte/retro.
2. Sul pannello comandi della stampante, premere il pulsante **Home**.
3. Inserire l'unità flash USB nella porta USB sulla parte anteriore della stampante.
4. Nella schermata Unità USB rilevata, premere **Scansione su USB**.

   Nota: Se questa funzione non viene visualizzata, abilitarla o contattare l'amministratore di sistema.

5. Per salvare il file di scansione in una cartella dell'unità flash USB, passare alla directory prescelta per il salvataggio e poi premere **OK**.
6. Per salvare il documento scansito con un determinato nome file, toccare il nome del file allegato, inserire un nuovo nome utilizzando la tastiera dello schermo sensibile e poi premere **Invio**.
7. Per salvare il documento scansito con un determinato nome file, toccare il formato del file allegato, quindi scegliere il formato desiderato.
8. Regolare le funzioni di scansione in base alle esigenze.
9. Per iniziare la scansione, premere **Scansione**.

   La stampante esegue la scansione delle immagini e le invia nella cartella specificata.

10. Se si esegue la scansione dalla lastra di esposizione, quando richiesto, selezionare **Fatto**. Oppure, per scansire un'altra pagina, premere **Aggiungi pagina**.

    Nota: Se si esegue la scansione di un documento dall'alimentatore automatico, non viene visualizzato alcun prompt.

11. Al termine della scansione, viene visualizzato un messaggio che avvisa che è possibile rimuovere l'unità flash USB.

    Nota: non rimuovere l'unità flash USB finché non viene richiesto. Se si rimuove l'unità flash USB prima che il trasferimento sia completo, il file potrebbe non essere più utilizzabile e altri file dell'unità potrebbero essere danneggiati.

12. Per tornare alla schermata Home, premere il pulsante **Home**.

Scansione su una cartella home utente

Questa funzione consente di scansire documenti che vengono salvati in una home directory su un server esterno. La directory home è diversa per ogni utente autenticato Il percorso directory viene stabilito tramite LDAP.

Operazioni preliminari

Per eseguire scansioni nella cartella home definita in una directory LDAP, assicurarsi innanzi tutto di aver stabilito le destinazioni della cartella home per ciascun utente.

Per eseguire scansioni in una cartella di rete condivisa, creare una cartella condivisa sulla rete con privilegi di accesso in lettura e scrittura.

Scansione su una cartella home

Nota: Se l'opzione Autenticazione di rete LDAP è abilitata, il pulsante Home appare come opzione selezionabile nella schermata Scansione su.

1. Caricare l'originale sulla lastra di esposizione o nell'alimentatore automatico fronte/retro.
2. Sul pannello comandi della stampante, premere il pulsante **Home**.
3. Per accedere alla stampante, toccare **Accedi**.
4. Digitare il nome utente, quindi toccare **Avanti**.
5. Inserire la password, quindi toccare **OK**.
6. Per scansire un'immagine su una home directory:
   - Selezionare **Scansione** su nella schermata Scansione su, quindi **Home**.
   - Toccare **La mia cartella**.
7. Per salvare il documento scansito con un determinato nome file, toccare il nome del file allegato, inserire un nuovo nome utilizzando la tastiera dello schermo sensibile e poi premere **Invio**.
8. Per salvare il documento scansito con un determinato nome file, toccare il formato del file allegato, quindi scegliere il formato desiderato.
9. Regolare le opzioni di scansione in base alle esigenze.
10. Per iniziare la scansione, premere **Scansione**.

    Nota: Se si esegue la scansione di un documento dall'alimentatore automatico, non viene visualizzato alcun prompt.

    Se si esegue la scansione dalla lastra di esposizione, quando richiesto, selezionare **Fatto** per terminare. Oppure, per scansire un'altra pagina, premere **Aggiungi pagina**.
11. Per tornare alla schermata Home, premere il pulsante **Home**.

Scansione su un indirizzo e-mail

Prima di eseguire la scansione su un indirizzo e-mail, assicurarsi di configurare nella stampante le informazioni del server di posta. Per maggiori dettagli, consultare .

Per scansire un'immagine e inviarla a un indirizzo e-mail:

1. Caricare l'originale sulla lastra di esposizione o nell'alimentatore automatico fronte/retro.
2. Sul pannello comandi, premere il pulsante **Home**.
3. Premere **Scansione su**.
4. Inserisci destinatari:
   - Per immettere manualmente un indirizzo e-mail, premere E-mail, inserire un indirizzo e-mail, quindi premere **Invio**.
   - Per selezionare un contatto o un gruppo dalla rubrica, toccare l'icona **Rubrica**. Toccare **Preferiti** oppure **Contatti**, quindi selezionare un destinatario.
5. Per salvare il documento scansito con un determinato nome file, toccare il nome del file allegato, inserire un nuovo nome utilizzando la tastiera dello schermo sensibile e poi premere **Invio**.
6. Per salvare il documento scansito con un determinato nome file, toccare il formato del file allegato, quindi scegliere il formato desiderato.
7. Regolare le opzioni di scansione in base alle esigenze.
8. Per cambiare la riga dell'oggetto, accedere a Funzioni E-mail, premere **Oggetto**, inserire una nuova riga utilizzando la tastiera dello schermo sensibile, quindi premere **Invio**.
9. Per modificare il messaggio del corpo dell'e-mail, premere **Messaggio** in Funzioni E-mail, inserire il nuovo messaggio, quindi premere **OK**.
10. Per iniziare la scansione, premere **Invio**.
11. Se si esegue la scansione dalla lastra di esposizione, quando richiesto, selezionare **Fatto** per terminare. Oppure, per scansire un'altra pagina, premere **Aggiungi pagina**.

    Nota: Se si esegue la scansione di un documento dall'alimentatore automatico, non viene visualizzato alcun prompt.
12. Per tornare alla schermata Home, premere il pulsante **Home**.

Scansione su desktop

Operazioni preliminari:

- Prima di eseguire la scansione, verificare che il computer e la stampante siano collegati, accesi e connessi a una rete attiva.
- Sul computer, verificare che sia installato il driver di stampa corretto. Per maggiori dettagli, consultare .
- Sul computer, verificare che la stampante sia installata utilizzando WSD. Per maggiori dettagli, consultare .
- Sul computer, verificare che WSD sia abilitato. Abilitare la funzione o contattare l'amministratore di sistema.

Per utilizzare la funzione Scansione su desktop:

1. Caricare l'originale sulla lastra di esposizione o nell'alimentatore automatico fronte/retro.
2. Sul pannello comandi della stampante, premere il pulsante **Home**.
3. Selezionare **Scansione su desktop**.
4. Per selezionare una destinazione, selezionare l'indirizzo del computer.
5. Per iniziare la scansione, premere **Scansione**.

   L'applicazione Fax e scanner di Windows si apre sul desktop del PC. Il file di immagine della scansione viene salvato nella cartella Documenti digitalizzati.
6. Se si esegue la scansione dalla lastra di esposizione, quando richiesto, selezionare **Fatto** per terminare. Oppure, per scansire un'altra pagina, premere **Aggiungi pagina**.

   Nota: Se si esegue la scansione di un documento dall'alimentatore automatico, non viene visualizzato alcun prompt.
7. Per tornare alla schermata Home, premere il pulsante **Home**.

Scansione su un server FTP o SFTP

Per scansire un'immagine e inviarla a un server FTP o SFTP:

1. Caricare l'originale sulla lastra di esposizione o nell'alimentatore automatico fronte/retro.
2. Sul pannello comandi, premere il pulsante **Home**.
3. Premere **Scansione su**.
4. Toccare **FTP** o **SFTP** e inserire l'indirizzo del server.
5. Se richiesto, inserire un nome utente e una password validi, quindi toccare **Invio**.
6. Selezionare una posizione di cartella per il documento scansito e toccare **OK**.
7. Per salvare il documento scansito con un nome di file specifico, toccare il nome del file allegato. Inserire un nuovo nome utilizzando la tastierina dello schermo sensibile, quindi toccare **Invio**.
8. Per salvare il documento scansito con un determinato nome file, toccare il formato del file allegato, quindi scegliere il formato desiderato.
9. Regolare le opzioni di scansione in base alle esigenze.
10. Per iniziare la scansione, toccare **Scansione**.

    La stampante esegue la scansione delle immagini e le invia nella cartella specificata.
11. Se si esegue la scansione dalla lastra di esposizione, quando richiesto, selezionare **Fatto** per terminare. Oppure, per scansire un'altra pagina, premere **Aggiungi pagina**.

    Nota: Se si esegue la scansione di un documento dall'alimentatore automatico, non viene visualizzato alcun prompt.
12. Per tornare alla schermata Home, premere il pulsante **Home**.

Scansione su una cartella condivisa di un computer di rete

Prima di utilizzare la stampante come scanner in rete, effettuare le seguenti operazioni:

- Creare una cartella condivisa sul disco fisso del computer.
- Accedere a Embedded Web Server, quindi creare un indirizzo che punti lo scanner al computer.

Condivisione di una cartella su un computer Windows

1. Aprire Esplora risorse di Windows.
2. Fare clic con il pulsante destro del mouse sulla cartella che si desidera condividere, quindi selezionare **Proprietà**.
3. Selezionare la scheda **Condivisione**, quindi fare clic su **Condivisione avanzata**.
4. Selezionare **Condividi la cartella**.
5. Fare clic su **Autorizzazioni**.
6. Selezionare il gruppo **Tutti**, quindi verificare che tutte le autorizzazioni siano abilitate.
7. Fare clic su **OK**.

   Nota: Ricordare il nome condivisione per l'utilizzo futuro.
8. Fare nuovamente clic su **OK**.
9. Fare clic su **Chiudi**.

Condivisione di una cartella in Macintosh OS X versione 10.7 e successive

1. Dal menu Apple, fare clic su **Preferenze di Sistema**.
2. Dal menu Internet e Wireless, selezionare **Condivisione**.
3. Dal menu Servizio, selezionare **Condivisione Documenti**.
4. In Cartelle condivise, fare clic sull'icona **Più** (**+**).
5. Individuare la cartella che si desidera condividere sulla rete, quindi fare clic su **Aggiungi**.
6. Per modificare i diritti di accesso alla cartella, selezionarla. I gruppi vengono attivati.
7. Dall'elenco Utenti, fare clic su **Tutti**, quindi utilizzare le frecce per selezionare **Lettura/Scrittura**.
8. Fare clic su **Opzioni**.
9. Per condividere la cartella con computer Windows, selezionare **Condividi i documenti e le cartelle utilizzando SMB**.
10. Per condividere la cartella con utenti specifici, accanto al nome utente, selezionare **Sì**.
11. Fare clic su **Fatto**.
12. Chiudere la finestra Preferenze di Sistema.

Nota: Quando si apre una cartella condivisa, nel Finder appare il banner Cartella condivisa per la cartella e le sottocartelle.

Aggiunta di una cartella SMB come voce della rubrica da Embedded Web Server

1. Sul computer, aprire un browser Web. Nel campo dell'indirizzo, digitare l'indirizzo IP della stampante, quindi premere **Invio** o **Indietro**.

   Nota: Se non si conosce l'indirizzo IP della stampante, fare riferimento a .

2. Fare clic su **Rubrica**, quindi fare clic su **Aggiungi contatto**.
3. In Rete (SMB), fare clic sull'icona più (**+**), quindi inserire le seguenti informazioni:
   - **Nome alternativo**: inserire il nome che si desidera visualizzare nella rubrica.
   - **Tipo**: selezionare un tipo di connessione di rete.
   - **Indirizzo IP**: Porta: Inserire l'indirizzo IP del computer, quindi inserire il numero di porta predefinito.
   - **Condivisione**: inserire un nome per la directory o cartella. Ad esempio, per salvare i file scansiti in una cartella condivisa denominata scansioni, digitare scansioni.
   - **Percorso documento**: inserire il percorso della cartella nel server SMB. Ad esempio, se si desidera che i file di scansione vengano salvati in una cartella chiamata scansioniacolori all'interno della cartella scansioni, digitare scansioniacolori.
   - **Nome accesso**: inserire il nome utente del computer.
   - **Password**: inserire la password del computer.
   - **Conferma password**: inserire di nuovo la password del computer.
4. Per salvare le informazioni di rete, fare clic su **OK**.
5. Per salvare il contatto, fare clic su **OK**.

Aggiunta di una cartella come una voce della rubrica utilizzando il pannello comandi

1. Sul pannello comandi della stampante, premere il pulsante **Home**.
2. Toccare **Rubrica**.
3. Toccare l'icona del segno **più** (**+**), quindi selezionare **Aggiungi contatto**.
4. Immettere il nome da visualizzare nella rubrica.
5. Toccare **Aggiungi (SMB)**, quindi passare alla cartella desiderata.

   Nota: Le credenziali di accesso sono necessarie per i computer collegati a reti protette.

6. Per salvare le modifiche, toccare **OK**.

Scansione su una cartella condivisa di un computer di rete

1. Caricare l'originale sulla lastra di esposizione o nell'alimentatore automatico fronte/retro.
2. Sul pannello comandi della stampante, premere il pulsante **Home**.
3. Premere **Scansione su**.
4. Toccare **Contatti**.
5. Nell'elenco dei contatti, selezionare la cartella condivisa.
6. Per salvare il documento scansito con un determinato nome file, toccare il nome del file allegato, inserire un nuovo nome utilizzando la tastiera dello schermo sensibile e poi premere **Invio**.

7. Per salvare il documento scansito in un determinato formato file, toccare il formato del file allegato, quindi selezionare il formato desiderato.
8. Regolare le opzioni di scansione in base alle esigenze.
9. Per iniziare la scansione, premere **Scansione**.
10. Se si esegue la scansione dalla lastra di esposizione, quando richiesto, selezionare **Fatto** per terminare. Oppure, per scansire un'altra pagina, premere **Aggiungi pagina**.

    Nota: Se si esegue la scansione di un documento dall'alimentatore automatico, non viene visualizzato alcun prompt.

11. Per tornare alla schermata Home, premere il pulsante **Home**.

Scansione di immagini su un'applicazione di un computer connesso

È possibile importare immagini direttamente dallo scanner in una cartella del proprio computer. Con un computer Macintosh® e alcune applicazioni Windows si possono importare le immagini direttamente in un'applicazione.

Scansione di un'immagine in un'applicazione

Nota: Alcune applicazioni Windows, tra cui Office 2007, non supportano questa funzione.

1. Caricare l'originale sulla lastra di esposizione o nell'alimentatore automatico fronte/retro.
2. Sul computer, aprire l'applicazione in cui si desidera inserire l'immagine scansita.
3. Nell'applicazione, selezionare la voce di menu per acquisire l'immagine.
4. Dal menu Alimentazione di Windows o dal menu Scansione da di Macintosh, selezionare una delle opzioni seguenti:
   - Per la lastra di esposizione, selezionare **Piano**.
   - Per l'alimentatore automatico fronte/retro, selezionare **Alimentatore automatico**.
5. Specificare le altre impostazioni del driver di scansione in base alle esigenze.
6. Per iniziare la scansione, fare clic su **Scansione**.

La stampante esegue la scansione del documento e l'immagine viene inserita nell'applicazione.

Esempio di scansione di un'immagine in Microsoft Windows

La seguente procedura fornisce un esempio di come eseguire la scansione di un'immagine utilizzando un driver di scansione TWAIN in un ambiente Microsoft Windows.

1. Sulla stampante, appoggiare l'originale sulla lastra di esposizione o caricarlo nell'alimentatore automatico.
2. Dal computer, fare clic su **Start**→**Programmi**→**Microsoft Office**→**Strumenti di Microsoft Office**→**Raccolta multimediale Microsoft** o **OneNote**.
3. Fare clic su **File**→**Aggiungi clip alla Raccolta**→**Da scanner o fotocamera digitale**.
4. Fare clic su **Dispositivo**→**Driver TWAIN**.
5. Fare clic su **Personalizza inserimento**.
6. In Modalità scansione, selezionare un'opzione.
   - **Anteprime/scansioni multiple**: Questa modalità configura la stampante per consentire di visualizzare in anteprima e riorganizzare le immagini scansite. È inoltre possibile specificare di includere singole scansioni o più scansioni nella stessa sessione.
   - **Trasferisci direttamente all'app**: questa opzione consente di ignorare il passaggio di anteprima e di inviare direttamente all'applicazione le immagini scansite.
7. Per selezionare le dimensioni dell'immagine scansita, fare clic su **Formato originale** e poi scegliere un'opzione.

8. Per selezionare i lati da scansire dall'originale, fare clic su **Lato da scansire** e scegliere un'opzione.
   - **Scansione fronte**: questa impostazione consente di eseguire la scansione di un solo lato dell'immagine o del documento originale producendo copie solo fronte.
   - **Scansione fronte/retro**: questa impostazione consente di eseguire la scansione di entrambi i lati dell'immagine o del documento originale.
   - **Scans. fronte/retro, ruota lato 2**: questa impostazione consente di scansire entrambi i lati dell'immagine o dell'originale ruotando di 180 gradi il secondo lato.
9. Per selezionare la risoluzione di scansione dell'immagine, fare clic su **Risoluzione**, quindi scegliere un'opzione.
10. Per regolare il colore di scansione, fare clic su **Colore di uscita** e selezionare un'opzione.
    - **Rileva automaticamente**: questa opzione consente di rilevare il contenuto a colori dell'immagine originale. Se l'immagine originale è a colori, la stampante esegue la scansione in quadricromia. Se l'originale è un documento in bianco e nero, la stampante esegue la scansione solo in bianco e nero.
    - **Bianco e nero**: questa impostazione consente di scansire solo in bianco e nero.
    - **Colore**: questa impostazione consente di scansire in quadricromia.
    - **Scala dei grigi**: questa impostazione consente di rilevare varie gradazioni di grigio e di scansirle.
11. Per regolare la scansione, fare clic su Regolazioni scansione.
12. Selezionare una preselezione di scansione.
13. Fare clic su **Scansione**.

La risoluzione di scansione dipende dall'utilizzo previsto dell'immagine scansita. La risoluzione per la scansione incide sia sulle dimensioni del file che sulla qualità dell'immagine scansita. Una risoluzione più alta genera una migliore qualità di immagine e file più grandi.

1. Per regolare il colore di scansione, fare clic su **Colore di uscita** e selezionare un'opzione.
   - **Rileva automaticamente**: questa opzione consente di rilevare il contenuto a colori dell'immagine originale. Se l'immagine originale è a colori, la stampante esegue la scansione in quadricromia. Se l'originale è un documento in bianco e nero, la stampante esegue la scansione solo in bianco e nero.
   - **Bianco e nero**: questa impostazione consente di scansire solo in bianco e nero.
   - **Colore**: questa impostazione consente di scansire in quadricromia.
   - **Scala dei grigi**: questa impostazione consente di rilevare varie gradazioni di grigio e di scansirle.
2. Per regolare la scansione, fare clic su Regolazioni scansione.
3. Selezionare una preselezione di scansione.
4. Fare clic su **Scansione**.

Scansione utilizzando l'applicazione Windows Web Services on Devices

Operazioni preliminari:

- Sul computer, verificare che sia installata utilizzando WSD e che sia disponibile per l'utilizzo sulla rete. Per maggiori dettagli, consultare .
- Sul computer, verificare che WSD sia abilitato. Per maggiori dettagli, consultare Abilitazione dei servizi di scansione WSD.

1. Caricare l'originale sulla lastra di esposizione o nell'alimentatore automatico fronte/retro.
2. Sul computer, selezionare l'applicazione **Fax e scanner di Windows** e fare clic su **Esegui**.
3. Fare clic su **Nuova digitalizzazione**.
4. Per scegliere il dispositivo, fare clic su **Modifica**. Dall'elenco, selezionare il dispositivo.
5. Nella finestra Nuova digitalizzazione, fare clic sull'elenco **Profilo**. A seconda del tipo di documenti da scansire, scegliere un'opzione.
   - Per documenti basati su testo o documenti contenenti line art, scegliere **Documenti**.
   - Per documenti contenenti immagini grafiche, o per fotografie, scegliere **Foto**.

   Le impostazioni predefinite per la scansione di un documento o una foto appaiono automaticamente.
6. Regolare le opzioni di scansione in base alle esigenze.
7. Per visualizzare come appare il documento scansito, fare clic su **Anteprima**.
8. Per scansire il documento originale, fare clic su **Scansione**.

   L'immagine scansita viene archiviata nella cartella *Documenti* predefinita, nella sottocartella *Documenti digitalizzati*.
9. È possibile inoltrare automaticamente le immagini scansite a un indirizzo e-mail o a una cartella di rete. Per scegliere l'opzione di inoltro, fare clic su **Strumenti**, quindi fare clic su **Scan Routing** (Inoltro scansione). Selezionare l'opzione preferita, inserire i dati della destinazione e fare clic su **Salva**.

   Le immagini scansite vengono inoltrate alla destinazione specificata.

Scansione su un computer desktop utilizzando una connessione tramite cavo USB

È possibile importare immagini dallo scanner in una cartella sul computer utilizzando una connessione tramite cavo USB, attraverso l'applicazione software di scansione.

Per eseguire la scansione di documenti sul computer utilizzando una connessione tramite cavo USB, assicurarsi che il sistema soddisfi i seguenti requisiti:

- Il computer è connesso alla stampante tramite un cavo USB con connettori A e B.
- Un'applicazione di scansione appropriata è installata sul computer.
- I driver di scansione appropriati sono installati sul computer:
  - TWAIN/WIA per gli utenti di Windows
  - ICA per gli utenti di Macintosh
- È installato un sistema operativo compatibile. Sono supportati i seguenti sistemi operativi:
  - Windows 7 o versioni successive
  - Mac OS 10.8.x o versioni successive

Nota: Per informazioni dettagliate sulla soddisfazione di tali requisiti, contattare l'amministratore del sistema.

Per scansire un documento nel computer desktop utilizzando una connessione tramite cavo USB:

1. Caricare l'originale sulla lastra di esposizione o nell'alimentatore automatico fronte/retro.
2. Sul computer, aprire l'applicazione in cui si desidera inserire l'immagine scansita.
3. Nell'applicazione, assicurarsi che la stampante sia impostata come dispositivo di scansione attivo. Per acquisire l'immagine, selezionare la voce di menu appropriata per avviare una nuova scansione.
4. Dal menu della sorgente di scansione, selezionare un'opzione:
   - Per la lastra di esposizione, selezionare **Piano**.
   - Per l'alimentatore automatico fronte/retro, selezionare **Alimentatore automatico**.
5. Selezionare le altre impostazioni del driver di scansione in base alle esigenze.
6. Per visualizzare un'anteprima del documento o selezionarne una parte da scansire, selezionare **Anteprima**.

   La stampante esegue una scansione di anteprima dell'immagine.

   Nota: La funzione di anteprima è disponibile solo per i documenti caricati sulla lastra di esposizione.
7. Per ridimensionare il riquadro, selezionare i punti degli angoli, quindi spostarli.
8. Per la maggior parte delle applicazioni di scansione, per iniziare la scansione, fare clic su **Scansione**.

   La stampante esegue la scansione dei documenti originali e salva le immagini nella destinazione di uscita specificata nell'applicazione software.

   Nota: Diverse applicazioni software hanno diverse impostazioni predefinite per l'output. Per i dettagli, consultare la documentazione fornita con l'applicazione.

Visualizzazione in anteprima e creazione dei lavori

Utilizzare l'opzione Anteprima per visualizzare e verificare le immagini scansite, o per creare lavori contenenti più di 50 documenti originali.

Se si utilizza la funzione Anteprima per la creazione di un lavoro, suddividere il lavoro in segmenti di massimo 50 pagine. Una volta eseguita la scansione e la visualizzazione in anteprima di tutti i segmenti, il lavoro viene elaborato e inviato come singolo lavoro.

Nota: Se la funzione Anteprima non è visualizzata, fare riferimento a Visualizzare o nascondere le app installate.

1. Sul pannello comandi della stampante, premere il pulsante **Home**.
2. Per annullare le precedenti impostazioni dell'app, selezionare **Ripristina**.
3. Caricare gli originali.
   - Utilizzare la lastra di esposizione per pagine singole o carta che non è possibile alimentare con l'alimentatore automatico fronte/retro. Sollevare l'alimentatore automatico, quindi appoggiare l'originale a faccia in giù e allinearlo all'angolo superiore sinistro della lastra di esposizione.
   - Utilizzare l'alimentatore automatico fronte/retro per pagine singole, fascicoli o pagine fronte/retro. Rimuovere eventuali graffette o punti metallici dalle pagine. Inserire gli originali a faccia in su nell'alimentatore automatico, con la parte superiore della pagina inserita per prima nell'alimentatore. Regolare le guide della carta in modo che si adattino agli originali.
   - Per i lavori che contengono più di 50 documenti originali, suddividere i documenti in segmenti di massimo 50 pagine. Caricare il primo segmento nell'alimentatore automatico fronte/retro.

     Nota: Se si sta eseguendo la scansione di più segmenti, utilizzare la stessa area di immissione per ciascun segmento. Scansire tutti i segmenti utilizzando la lastra di esposizione oppure l'alimentatore automatico.
4. Toccare l'app richiesta.
5. Selezionare le impostazioni del lavoro.
6. Toccare **Anteprima**.
7. Se si scansiscono documenti fronte/retro, toccare **Scansione fronte/retro**, quindi scegliere un'opzione.
8. Per avviare la scansione, toccare **Anteprima**.

   I documenti originali vengono scansiti e le immagini di anteprima vengono visualizzate sullo schermo.
9. Scorrere e controllare le immagini di anteprima. Per modificare l'orientamento di visualizzazione, toccare **Ruota**. Eseguire una delle seguenti operazioni.
   - Per scansire più documenti originali, continuare la procedura di scansione nella stessa area di immissione. Al termine, scorrere fino alla fine delle immagini di anteprima, quindi toccare l'icona del segno **Più** (**+**). Continuare questa procedura per scansire tutti i documenti originali.
   - Per elaborare il lavoro e inviare le immagini scansite, toccare **Invia**.
   - Per annullare il lavoro, toccare **X**, quindi toccare **Cancella e Chiudi**.
10. Per tornare alla schermata Home, premere il pulsante **Home**.

8

Trasmissione di fax

Questo capitolo contiene:

- Descrizione generale dell'app Fax 146
- Fax 147
- Server fax 152
- Visualizzazione in anteprima e creazione dei lavori 154
- Invio di un fax dal computer 155
- Stampa di un fax protetto 157
- Modifica della rubrica 158

Descrizione generale dell'app Fax

È possibile inviare fax scegliendo tra tre modi possibili:

- **Fax**, o fax incorporato, scansisce il documento e lo invia direttamente a una macchina fax.
- **Server fax** scansisce il documento e lo invia a un server fax, il quale trasmette il documento a una macchina fax.
- **LAN Fax** invia il lavoro di stampa corrente come fax. Per informazioni dettagliate, fare riferimento al software del driver di stampa.

Nota: Non tutte le opzioni elencate sono supportate su tutte le stampanti. Alcune opzioni si applicano solo a modelli di stampante, configurazioni, sistemi operativi o tipi di driver specifici.

Istruzioni per il caricamento degli originali

Per scansire o inviare tramite fax determinati tipi di originali, utilizzare la lastra di esposizione anziché l'alimentatore automatico fronte/retro.

- Per ulteriori informazioni su come utilizzare la lastra di esposizione, fare riferimento a .
- Per i dettagli sull'uso dell'alimentatore automatico fronte/retro, fare riferimento a .

Caricamento di documenti fax

Collocare il documento originale come illustrato.

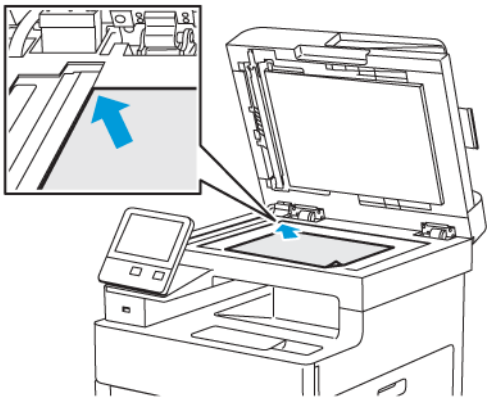

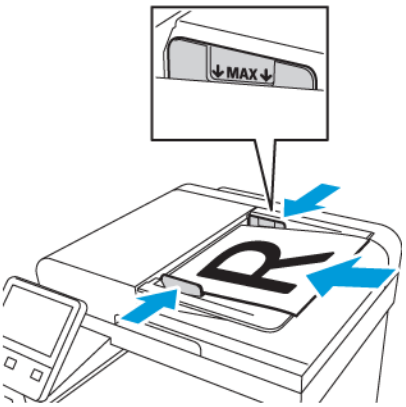

Lastra di esposizione

Sollevare la copertura dell'alimentatore automatico, quindi collocare l'originale a faccia in giù nell'angolo superiore sinistro della lastra di esposizione.

Alimentatore automatico fronte/retro con passaggio singolo

Inserire gli originali a faccia in su con la parte superiore della pagina inserita per prima nell'alimentatore. Regolare le guide della carta per adattarle agli originali.

Fax

Quando si invia un fax dal pannello comandi della stampante, il documento viene scansito e trasmesso a una macchina fax utilizzando una linea telefonica dedicata. Per utilizzare la funzione Fax incorporato, verificare che la stampante in uso abbia accesso a una linea telefonica funzionante alla quale è stato assegnato un numero di telefono.

Nota: Non tutte le opzioni elencate sono supportate su tutte le stampanti. Alcune opzioni si applicano solo a modelli di stampante, configurazioni, sistemi operativi o tipi di driver specifici.

Configurazione della stampante per la funzionalità fax

Prima di poter usare il fax è necessario configurare le impostazioni fax conformemente alla connessione locale e alla normativa del proprio paese. Le impostazioni del servizio Fax includono funzioni opzionali per configurare la funzionalità fax sulla stampante.

Per dettagli su Impostazioni fax e Impostazioni predefinite fax, fare riferimento a .

Compatibilità della linea telefonica

La funzione Fax funziona al meglio con una linea telefonica analogica. I protocolli VOIP (Voice-Over Internet Protocol) come FIOS e DSL non sono supportati.

Invio di un fax dalla stampante

1. Sul pannello comandi della stampante, premere il pulsante **Home**, quindi premere **Fax**.
2. Immettere un numero fax destinatario manualmente, oppure selezionare un individuo o un gruppo dalla rubrica indirizzi fax.
   - Per immettere un numero fax manualmente utilizzando la tastiera, premere **Inserisci numero fax**. Inserire il numero, quindi premere **Invio**.

     Nota: Per inserire una pausa laddove necessario, toccare l'icona **Caratteri speciali**, quindi toccare**Pausa di selezione**. Per inserire pause più lunghe, toccare **Pausa di selezione** più volte.

     .
   - Per aggiungere un numero dalla rubrica fax, toccare l'icona **Rubrica**. Toccare **Preferiti** oppure **Contatti**, quindi selezionare il contatto.
3. Regolare le impostazioni fax in base alle esigenze.
   - Per regolare la luminosità, selezionare **Più chiara/scura**, quindi regolare in base alle esigenze. È possibile scurire originali chiari, ad esempio le immagini a matita, e schiarire le immagini scure, ad esempio le immagini a mezzitoni di giornali e riviste.
   - Per scansire entrambi i lati dell'originale, selezionare **Scansione fronte/retro**, quindi selezionare **Fronte e retro**.
4. Toccare **Invia**.
5. Se si esegue la scansione dalla lastra di esposizione, quando richiesto, selezionare **Fatto** per terminare. Oppure, per scansire un'altra pagina, premere **Aggiungi pagina**.

   Nota: Se si esegue la scansione di un documento dall'alimentatore automatico, non viene visualizzato alcun prompt.
6. Per tornare alla schermata Home, premere il pulsante **Home**.

Nota: È possibile configurare la stampante per stampare un rapporto di conferma dopo la trasmissione di un fax. Per maggiori dettagli, consultare .

Utilizzo delle preselezioni per inviare un fax dalla stampante

È possibile utilizzare Preselezioni per recuperare le impostazioni e i nomi dei destinatari per i lavori fax utilizzati di frequente. È possibile impostare l'accesso a queste funzioni per tutti gli utenti o solo per gli amministratori. Le impostazioni di preselezione non sono disponibili finché non è stata creata e memorizzata sul dispositivo una preselezione.

Le preselezioni non sono visibili finché la funzione non è abilitata.

Per abilitare le preselezioni:

1. Sul pannello comandi della stampante, premere il pulsante **Home**, quindi premere **Fax**.
2. Toccare **Personalizza**.

   Nota: Per visualizzare il menu senza inserire un numero fax, toccare **Fax** nell'area superiore della schermata.
3. Toccare **Elenco funzioni**.
4. Per rendere visibili le preselezioni, premere l'icona dell'**occhio** della preselezione.
5. Toccare **Fatto**.
6. Per tornare alla schermata Home, premere il pulsante **Home**.

Per creare preselezioni fax:

1. Sul pannello comandi della stampante, premere il pulsante **Home**, quindi premere **Fax**.
2. Aggiungere i destinatari per il lavoro fax selezionato in base alle esigenze.
3. Regolare le impostazioni per il lavoro fax selezionato in base alle esigenze.
4. Toccare **Salva**.
5. Selezionare **Salva come nuova preselezione**.
6. Immettere il nome della nuova preselezione, quindi selezionare **Avanti**.
7. Scegliere un'icona per la nuova preselezione, quindi selezionare **Fatto**.
8. Per tornare alla schermata Home, premere il pulsante **Home**.

Per utilizzare le preselezioni:

1. Sul pannello comandi della stampante, premere il pulsante **Home**, quindi premere **Fax**.
2. Per utilizzare una preselezione, premere **Preselezione** sullo schermo del fax.
3. Selezionare una preselezione salvata.
4. Toccare **Invia**.
5. Se si esegue la scansione dalla lastra di esposizione, quando richiesto, selezionare **Fatto** per terminare. Oppure, per scansire un'altra pagina, premere **Aggiungi pagina**.

   Nota: Se si esegue la scansione di un documento dall'alimentatore automatico, non viene visualizzato alcun prompt.
6. Per tornare alla schermata Home, premere il pulsante **Home**.

Invio di un fax differito

È possibile impostare un orario differito per l'invio di un lavoro fax. È possibile ritardare l'invio del lavoro fax fino a un massimo di 24 ore.

Prima di utilizzare questa funzione, impostare la stampante sull'ora corrente. Per maggiori dettagli, consultare .

Per specificare l'ora di invio del fax:

1. Sul pannello comandi della stampante, premere il pulsante **Home**, quindi premere **Fax**.
2. Aggiungere i destinatari fax e regolare le impostazioni fax in base alle esigenze. Per maggiori dettagli, consultare .
3. Toccare **Invio differito**.
4. Per impostare l'ora di Invio differito, toccare **Ora specifica** dalla schermata Invio differito. Specificare l'ora in cui si desidera che la stampante invii il fax, quindi toccare **OK**.
5. Toccare **Invia**.

   Il fax viene scansito e salvato, quindi viene inviato all'orario specificato.
6. Se si esegue la scansione dalla lastra di esposizione, quando richiesto, selezionare **Fatto** per terminare. Oppure, per scansire un'altra pagina, premere **Aggiungi pagina**.

   Nota: Se si esegue la scansione di un documento dall'alimentatore automatico, non viene visualizzato alcun prompt.
7. Per tornare alla schermata Home, premere il pulsante **Home**.

Invio di una copertina con un fax

È possibile inviare una copertina con il fax. Sulla copertina sono elencate le informazioni della rubrica indirizzi fax e le informazioni mittente dell'impostazione Nome società - Linea fax.

Per inviare una copertina con un fax:

1. Sul pannello comandi della stampante, premere il pulsante **Home**, quindi premere **Fax**.
2. Aggiungere i nomi di destinatari fax e regolare le impostazioni fax in base alle esigenze. Per maggiori dettagli, consultare .
3. Premere **Copertina fax**.
4. Nella schermata Copertina fax, toccare **Aggiungi copertina**.
5. Per aggiungere commenti predefiniti nei campi Da e A sulla copertina, toccare **Commento vuoto**.

   Nota: Utilizzare un commento predefinito oppure creare un altro commento. Per maggiori dettagli, consultare .

   Viene visualizzato l'elenco dei commenti predefiniti.
6. Selezionare un commento, quindi premere **OK**.
7. Toccare **Invia**.
8. Se si esegue la scansione dalla lastra di esposizione, quando richiesto, selezionare **Fatto** per terminare. Oppure, per scansire un'altra pagina, premere **Aggiungi pagina**.

   Nota: Se si esegue la scansione di un documento dall'alimentatore automatico, non viene visualizzato alcun prompt.
9. Per tornare alla schermata Home, premere il pulsante **Home**.

Aggiunta di un commento predefinito

1. Sul pannello comandi della stampante, premere il pulsante **Home**.
2. Toccare **Dispositivo**→**App**→**Fax**.
3. Per inserire un commento predefinito:
   a. Toccare **Commenti copertina**.

      Viene visualizzato l'elenco dei commenti salvati.

   b. Selezionare un commento **Non in uso**.
   c. Utilizzare la tastiera dello schermo sensibile per inserire il commento.
   d. Per salvare il commento, toccare **OK**.
4. Per tornare alla schermata Home, premere il pulsante **Home**.

Polling di un fax da un apparecchio fax remoto

L'opzione Polling fax consente alla stampante di recuperare un fax memorizzato in un altro apparecchio fax che supporta il polling fax.

Per recuperare un fax da un altro apparecchio fax:

1. Sul pannello comandi della stampante, premere il pulsante **Home**, quindi premere **Fax**.

   Nota:

   - Per visualizzare il menu senza inserire un numero fax, toccare **Fax** nell'area superiore della schermata.
   - Le funzioni possono essere visualizzate o nascoste in un menu. Se Polling è nascosto nel menu Fax, modificare le impostazioni dell'app Fax. Per maggiori dettagli, consultare .
2. Per attivare/disattivare la funzione Polling, premere il pulsante di opzione **Polling**.
3. Inserire il numero fax dell'apparecchio fax di cui si desidera eseguire il polling.
   - Per inserire un numero fax manualmente utilizzando la tastiera, premere **Inserisci numero fax**.
   - Per aggiungere un numero dalla rubrica fax, toccare l'icona **Rubrica**. Toccare **Preferiti** oppure **Contatti**, quindi selezionare un contatto.
4. Premere **Recupera**.
5. Per tornare alla schermata Home, premere il pulsante **Home**.

Invio manuale di un fax

È possibile utilizzare la funzione Invio manuale per abilitare temporaneamente l'altoparlante del modem del fax. Questa funzione è utile nelle comunicazioni internazionali o quando si utilizzano sistemi telefonici che richiedono l'attesa di un segnale audio specifico da parte dell'utente.

Per inviare manualmente un fax:

1. Sul pannello comandi della stampante, premere il pulsante **Home**, quindi premere **Fax**.
2. Per attivare/disattivare la funzione Invio manuale, premere il pulsante di opzione **Invio manuale**.

   Nota: Per visualizzare il menu senza inserire un numero fax, toccare **Fax** nell'area superiore della schermata.

3. Modificare le impostazioni fax in base alle esigenze.
4. Toccare **Selez.**.
5. Per immettere un numero fax, utilizzare la tastiera dello schermo sensibile.

   Nota: Per inserire una pausa laddove necessario, toccare l'icona **Caratteri speciali**, quindi toccare**Pausa di selezione**. Per inserire pause più lunghe, toccare **Pausa di selezione** più volte.

6. Per inviare un fax, toccare **Scansione**.
7. Se si esegue la scansione dalla lastra di esposizione, quando richiesto, selezionare **Fatto** per terminare. Oppure, per scansire un'altra pagina, premere **Aggiungi pagina**.

   Nota: Se si esegue la scansione di un documento dall'alimentatore automatico, non viene visualizzato alcun prompt.

8. Per tornare alla schermata Home, premere il pulsante **Home**.

Stampa di un rapporto attività fax

1. Sul pannello comandi della stampante, premere il pulsante **Home**.
2. Toccare **Dispositivo**→**App**→**Fax**.
3. Toccare **Rapporto attività**.
4. Per tornare alla schermata Home, premere il pulsante **Home**.

Server fax

Server fax consente di inviare un fax tramite una rete a un server fax. Il server fax invia il fax a una macchina fax tramite una linea telefonica.

Per poter inviare un server fax, occorre prima configurare un repository o un percorso di archiviazione fax. Il server fax recupera i documenti dalla posizione di archiviazione, quindi trasmette i file tramite la rete telefonica. È possibile stampare un rapporto di conferma.

Invio di un Server fax

Per inviare un server fax:

1. Sul pannello comandi della stampante, premere il pulsante **Home**.
2. Per annullare le precedenti impostazioni dell'app, selezionare **Ripristina**.
3. Caricare gli originali.
   - Utilizzare la lastra di esposizione per pagine singole o carta che non è possibile alimentare con l'alimentatore automatico fronte/retro con passaggio singolo. Sollevare l'alimentatore automatico, quindi appoggiare l'originale a faccia in giù e allinearlo all'angolo superiore sinistro della lastra di esposizione.
   - Utilizzare l'alimentatore automatico fronte/retro per pagine singole, fascicoli o pagine fronte/retro. Rimuovere eventuali graffette o punti metallici dalle pagine. Inserire gli originali a faccia in su nell'alimentatore automatico, con la parte superiore della pagina inserita per prima nell'alimentatore. Regolare le guide della carta per adattarle agli originali.
4. Toccare **Server fax**.
5. Inserisci destinatari:
   - Per inserire il numero fax di un destinatario, utilizzare la tastiera dello schermo sensibile, quindi toccare **Invio**.

     Nota: Per inserire una pausa laddove necessario, toccare l'icona **Caratteri speciali**, quindi toccare**Pausa di selezione**. Per inserire pause più lunghe, toccare **Pausa di selezione** più volte.

   - Per selezionare un contatto o un gruppo dalla Rubrica, toccare l'icona **Rubrica**. Toccare **Preferiti** oppure **Contatti**, quindi selezionare un destinatario.

     Per informazioni dettagliate sull'utilizzo della Rubrica e sulla creazione e gestione di Preferiti, fare riferimento a Modifica della rubrica.
6. Se si eseguono scansioni di documenti fronte/retro, toccare **Scansione fronte/retro**, quindi scegliere un'opzione.
7. Regolare le impostazioni del server fax in base alle esigenze.
8. Toccare **Invia**.
9. Se si esegue la scansione dalla lastra di esposizione, quando richiesto, eseguire una delle operazioni seguenti:
   - Per completare il lavoro e tornare all'app Server fax, toccare **Fatto**.
   - Per scansire un'altra pagina, caricare un nuovo originale sulla lastra di esposizione, quindi toccare **Aggiungi pagina**.
   - Per cancellare la scansione e tornare all'app Server fax, toccare **Annulla**, quindi toccare **Cancella**.

   Nota: Se si esegue la scansione di un documento dall'alimentatore automatico, non viene visualizzato alcun prompt.
10. Per tornare alla schermata Home, premere il pulsante **Home**.

Invio di un server fax differito

È possibile impostare un orario differito per l'invio di un lavoro server fax. È possibile ritardare l'invio del lavoro server fax fino a un massimo di 24 ore.

Prima di utilizzare questa funzione, impostare la stampante sull'ora corrente. Per maggiori dettagli, consultare .

Per specificare l'ora di invio del server fax:

1. Sul pannello comandi della stampante, premere il pulsante **Home**.
2. Toccare **Server fax**.
3. Per aggiungere il numero fax di un destinatario, utilizzare la tastiera dello schermo sensibile. Per aggiungere un contatto dalla Rubrica, toccare l'icona **Rubrica**.
4. Caricare gli originali sulla stampante, quindi modificare le impostazioni in base alle esigenze.
5. Toccare **Invio differito**.
6. Premere **Ora specifica**. Impostare i numeri sull'ora corretta, quindi premere **OK**.
7. Toccare **Invia**. Il server fax viene scansito e salvato, quindi viene inviato all'orario specificato.
8. Se si esegue la scansione dalla lastra di esposizione, quando richiesto, selezionare **Fatto** per terminare. Oppure, per scansire un'altra pagina, premere **Aggiungi pagina**.

   Nota: Se si esegue la scansione di un documento dall'alimentatore automatico, non viene visualizzato alcun prompt.
9. Per tornare alla schermata Home, premere il pulsante **Home**.

Visualizzazione in anteprima e creazione dei lavori

Utilizzare l'opzione Anteprima per visualizzare e verificare le immagini scansite, o per creare lavori contenenti più di 50 documenti originali.

Se si utilizza la funzione Anteprima per la creazione di un lavoro, suddividere il lavoro in segmenti di massimo 50 pagine. Una volta eseguita la scansione e la visualizzazione in anteprima di tutti i segmenti, il lavoro viene elaborato e inviato come singolo lavoro.

Nota: Se la funzione Anteprima non è visualizzata, fare riferimento a Visualizzare o nascondere le app installate.

1. Sul pannello comandi della stampante, premere il pulsante **Home**.
2. Per annullare le precedenti impostazioni dell'app, selezionare **Ripristina**.
3. Caricare gli originali.
   - Utilizzare la lastra di esposizione per pagine singole o carta che non è possibile alimentare con l'alimentatore automatico fronte/retro. Sollevare l'alimentatore automatico, quindi appoggiare l'originale a faccia in giù e allinearlo all'angolo superiore sinistro della lastra di esposizione.
   - Utilizzare l'alimentatore automatico fronte/retro per pagine singole, fascicoli o pagine fronte/retro. Rimuovere eventuali graffette o punti metallici dalle pagine. Inserire gli originali a faccia in su nell'alimentatore automatico, con la parte superiore della pagina inserita per prima nell'alimentatore. Regolare le guide della carta in modo che si adattino agli originali.
   - Per i lavori che contengono più di 50 documenti originali, suddividere i documenti in segmenti di massimo 50 pagine. Caricare il primo segmento nell'alimentatore automatico fronte/retro.

     Nota: Se si sta eseguendo la scansione di più segmenti, utilizzare la stessa area di immissione per ciascun segmento. Scansire tutti i segmenti utilizzando la lastra di esposizione oppure l'alimentatore automatico.
4. Toccare l'app richiesta.
5. Selezionare le impostazioni del lavoro.
6. Toccare **Anteprima**.
7. Se si scansiscono documenti fronte/retro, toccare **Scansione fronte/retro**, quindi scegliere un'opzione.
8. Per avviare la scansione, toccare **Anteprima**.

   I documenti originali vengono scansiti e le immagini di anteprima vengono visualizzate sullo schermo.
9. Scorrere e controllare le immagini di anteprima. Per modificare l'orientamento di visualizzazione, toccare **Ruota**. Eseguire una delle seguenti operazioni.
   - Per scansire più documenti originali, continuare la procedura di scansione nella stessa area di immissione. Al termine, scorrere fino alla fine delle immagini di anteprima, quindi toccare l'icona del segno **Più** (**+**). Continuare questa procedura per scansire tutti i documenti originali.
   - Per elaborare il lavoro e inviare le immagini scansite, toccare **Invia**.
   - Per annullare il lavoro, toccare **X**, quindi toccare **Cancella e Chiudi**.
10. Per tornare alla schermata Home, premere il pulsante **Home**.

Invio di un fax dal computer

È possibile inviare un fax alla stampante da un'applicazione sul computer.

Invio di un fax da applicazioni Windows

È possibile inviare un fax da varie applicazioni Windows tramite un driver fax.

È possibile utilizzare la finestra Fax per inserire destinatari, creare una copertina con note e impostare opzioni. È possibile inviare un foglio di conferma, impostare la velocità di invio, la risoluzione, l'ora di invio e le opzioni di composizione.

Per inviare un fax dalle applicazioni Windows:

1. Con il documento o l'immagine grafica aperti nell'applicazione, aprire la finestra di dialogo Stampa. Per la maggior parte delle applicazioni software, fare clic su **File→Stampa** oppure premere **CTRL+P**.
2. Selezionare la stampante.
3. Aprire la finestra di dialogo del driver di stampa e fare clic su **Proprietà stampante**.
4. Nella scheda Opzioni di stampa del menu Tipo di lavoro, selezionare **Fax**.
5. Nella finestra Fax, eseguire almeno una delle seguenti operazioni:
   - Fare clic sul pulsante **Aggiungi destinatario**, digitare il nome e il numero fax del destinatario, aggiungere altre informazioni e fare clic su **OK**. Aggiungere nuovi destinatari come richiesto.
   - Fare clic sul pulsante **Aggiungi da elenco telefonico**. Nella finestra Aggiungi da elenco telefonico, fare clic sulla freccia, quindi selezionare un elenco telefonico dall'elenco. Selezionare i nomi dall'elenco oppure, per cercare un destinatario, digitare un nome, quindi fare clic sull'icona di ricerca. Per aggiungere un nome all'elenco Destinatari fax, selezionare il nome, quindi fare clic sulla **freccia giù**. Al termine, fare clic su **OK**. Per aggiungere altri nomi, ripetere la procedura.
6. Per includere un foglio intestazione, fare clic su **Foglio intestazione**.
7. In corrispondenza di Opzioni foglio intestazione, selezionare **Stampa un foglio intestazione**. Inserire i dettagli in base alle esigenze, quindi fare clic su **OK**.
8. Sulla scheda Opzioni, selezionare le opzioni per il fax, quindi fare clic su **OK**.
9. Fare clic su **Stampa**.
10. Nella finestra di dialogo Proprietà stampante, selezionare **OK**.
11. Nella finestra Stampa, selezionare **OK**.

Invio di un fax da applicazioni Macintosh

È possibile utilizzare un driver fax per inviare un fax da varie applicazioni Macintosh. Per installare il driver fax, fare riferimento a .

Per inviare un fax dalle applicazioni Macintosh:

1. Nell'applicazione software, accedere alle impostazioni di stampa. Per la maggior parte delle applicazioni software, premere **CMD+P**.
2. Selezionare la stampante LAN Fax dall'elenco.
3. Per accedere alle impostazioni del driver fax, selezionare **Impostazioni fax**. Il nome del pulsante può variare a seconda dell'applicazione in uso.

4. Modificare le impostazioni fax in base alle esigenze. Per ulteriori informazioni, fare clic sul pulsante **Guida** (**?**) .
5. Fare clic su **Stampa**.
6. Effettuare una o più operazioni riportate di seguito.
   - Immettere il nome destinatario e il numero fax, quindi fare clic su **Aggiungi**.
   - Fare clic su **Cerca nella rubrica**, selezionare i destinatari dalla rubrica indirizzi locale, quindi fare clic su **Aggiungi**.
   - Fare clic su **Cerca nella rubrica**, selezionare i destinatari, quindi fare clic su **Aggiungi**.
7. Fare clic su **OK**.
8. Per ritardare l'invio del fax, selezionare **Invio differito**, quindi immettere l'ora di invio del fax.
9. Fare clic su **Avvia trasmissione**.

Stampa di un fax protetto

Quando è abilitata la funzione Ricezione protetta fax, il sistema trattiene nell'elenco lavori tutti i fax ricevuti finché non viene immesso l'apposito codice per rilasciarli. Una volta inserito il codice, i fax vengono rilasciati e stampati.

Nota: Prima di ricevere un fax protetto, verificare che la funzione Ricezione protetta fax sia abilitata. Per maggiori dettagli, consultare Configurazione delle impostazioni fax sul pannello comandi.

Per stampare un fax protetto:

1. Sul pannello comandi della stampante, premere il pulsante **Home**, quindi premere **Lavori**.
2. Premere **Lavori personali e protetti**.
3. Selezionare la cartella privata assegnata.
4. Inserire il proprio codice, quindi toccare **OK**.
5. Selezionare un lavoro da stampare oppure premere **Stampa tutti**.
6. Per tornare alla schermata Home, premere il pulsante **Home**.

Modifica della rubrica

È possibile creare e salvare le informazioni per contatti individuali o gruppi. È possibile gestire i contatti della rubrica dal pannello comandi o utilizzando Embedded Web Server.

Aggiunta o modifica di contatti fax nella rubrica dal pannello comandi

Per aggiungere contatti:

1. Sul pannello comandi della stampante, premere il pulsante **Home**.
2. Toccare **Rubrica**.
3. Toccare l'icona del segno **più** (**+**), quindi selezionare **Aggiungi contatto**.
4. Per inserire un nome, toccare il campo **Inserisci nome**, **Inserisci cognome** oppure **Inserisci nome società**, quindi passare al campo successivo e toccare **Avanti**. Al termine, premere **Invio**.
5. Per aggiungere un numero fax, toccare **Aggiungi fax**, inserire un numero fax, quindi toccare **OK**.
6. Per salvare il contatto, toccare **OK**.
7. Per tornare alla schermata Home, premere il pulsante **Home**.

Per modificare contatti:

1. Sul pannello comandi della stampante, premere il pulsante **Home**.
2. Toccare **Rubrica**.
3. Nella rubrica, selezionare un contatto, quindi premere **Modifica**.
4. Per modificare le informazioni di contatto, toccare le informazioni da aggiornare, modificarle in base alle esigenze e quindi premere **OK**.
5. Per salvare le modifiche al contatto, toccare **OK**.
6. Per tornare alla schermata Home, premere il pulsante **Home**.

Aggiunta o modifica di gruppi nella rubrica dal pannello comandi

Per aggiungere gruppi:

1. Sul pannello comandi della stampante, premere il pulsante **Home**, quindi premere **Rubrica**.
2. Toccare l'icona **Più** (**+**), quindi selezionare **Aggiungi gruppo**.
3. Selezionare il tipo di gruppo.
4. Per inserire un nome gruppo, toccare **Inserisci nome gruppo**, quindi inserire un nome utilizzando la tastiera del touch screen. Toccare **Invio**.
5. Per aggiungere membri al gruppo, toccare **Aggiungi membro**.
6. Per aggiungere un nome di contatto, selezionare un contatto dal menu Preferiti o Contatti.
7. Per aggiungere più membri al gruppo, toccare **Aggiungi membro**, quindi selezionare un contatto.
8. Per salvare il gruppo, toccare **OK**.
9. Per tornare alla schermata Home, premere il pulsante **Home**.

Per modificare gruppi:

1. Sul pannello comandi della stampante, premere il pulsante **Home**.
2. Toccare **Rubrica**.
3. Sulla rubrica, selezionare un gruppo, quindi premere **Modifica**.
4. Per aggiungere membri al gruppo, toccare **Aggiungi membro**.
5. Per aggiungere un contatto, dal menu Preferiti o Contatti, selezionare un contatto.
6. Per aggiungere più membri al gruppo, toccare **Aggiungi membro**, quindi selezionare un contatto.
7. Per rimuovere membri dal gruppo, toccare l'icona del **cestino** per ciascuna voce da cancellare. Quando richiesto, toccare **Cancella**.
8. Per salvare le modifiche, toccare **OK**.
9. Per tornare alla schermata Home, premere il pulsante **Home**.

Aggiunta o modifica di contatti fax nella rubrica di Embedded Web Server

Per aggiungere contatti:

1. Sul computer, aprire un Web browser Nel campo dell'indirizzo, digitare l'indirizzo IP della stampante, quindi premere **Invio** o **Indietro**.
2. In Embedded Web Server, fare clic su **Rubrica**.
3. Fare clic su **Aggiungi contatto**.
4. Per inserire un nome, fare clic sul campo **Nome**, **Cognome** o **Società**, quindi inserire i dettagli.
5. Per aggiungere un indirizzo e-mail, inserire un indirizzo e-mail nel campo E-mail.
6. Per aggiungere un numero fax, in corrispondenza di Fax, fare clic sull'icona del segno **Più** (**+**), quindi inserire un numero.
7. Per salvare il contatto, fare clic su **OK**.

Per modificare contatti:

1. Sul computer, aprire un Web browser Nel campo dell'indirizzo, digitare l'indirizzo IP della stampante, quindi premere **Invio** o **Indietro**.
2. In Embedded Web Server, fare clic su **Rubrica**.
3. Selezionare un contatto dalla rubrica.
4. Per modificare le informazioni di contatto, seguire questi passaggi.
   a. Fare clic sul nome o sulle informazioni di contatto, quindi modificare i valori in base alle esigenze.
   b. Per eliminare le informazioni di contatto, fare clic sull'icona del **cestino** per le informazioni da cancellare.
   c. Per salvare le modifiche, fare clic su **OK**.
5. Per cancellare il contatto selezionato dalla rubrica, fare clic su **Cancella**. Quando richiesto, fare clic su **Cancella**.

Aggiunta o modifica di gruppi nella rubrica di Embedded Web Server

Per aggiungere gruppi:

1. Sul computer, aprire un Web browser Nel campo dell'indirizzo, digitare l'indirizzo IP della stampante, quindi premere **Invio** o **Indietro**.
2. In Embedded Web Server, fare clic su **Rubrica**.
3. Fare clic su **Aggiungi gruppo**.
4. In **Inserisci nome gruppo**, digitare un nome per il gruppo.
5. Dal menu, selezionare il tipo di gruppo.
6. Per aggiungere membri di gruppo, per Membri, fare clic sull'icona **Più** (**+**).
7. Per aggiungere contatti al gruppo, nella finestra Aggiungi membro, per ciascun contatto, selezionare la casella di controllo. Al termine, fare clic su **OK**.
8. Per salvare il gruppo, fare clic su **OK**.

Per modificare gruppi:

1. Sul computer, aprire un Web browser Nel campo dell'indirizzo, digitare l'indirizzo IP della stampante, quindi premere **Invio** o **Indietro**.
2. In Embedded Web Server, fare clic su **Rubrica**.
3. Selezionare un gruppo nella rubrica.
4. Per aggiungere membri al gruppo:
   a. Per Membri, fare clic sull'icona **Più** (**+**).
   b. Nella finestra Aggiungi membri, selezionare la casella di controllo per ciascun membro richiesto.
   c. Per salvare le modifiche, fare clic su **OK**.
5. Per rimuovere membri dal gruppo:
   a. Per il membro richiesto, fare clic sull'icona del **cestino**.
   b. Quando richiesto, fare clic su **Cancella**.
   c. Ripetere i due passaggi precedenti per ciascun membro.
   d. Per salvare le modifiche, fare clic su **OK**.
6. Per cancellare il gruppo selezionato dalla rubrica, fare clic su **Cancella**. Quando richiesto, fare clic su **Cancella**.

Creazione e gestione dei Preferiti

È possibile contrassegnare contatti come Preferiti. Una stella accanto a un contatto nell'elenco indica un preferito. È possibile contrassegnare un preferito come Preferito globale per tutti i servizi o come un Preferito per e-mail, fax o destinazioni di scansione.

Creazione e gestione dei Preferiti sul pannello comandi

1. Sul pannello comandi della stampante, premere il pulsante **Home**, quindi premere **Rubrica**.
2. Selezionare un contatto, quindi toccare **Modifica**.
3. Per contrassegnare un contatto come Preferito globale, toccare l'icona della **stella** per il nome del contatto.

4. Per contrassegnare un contatto come Preferito per e-mail, fax o destinazione di scansione:
   a. Per ciascuna funzione prescelta, toccare l'icona della **stella**.
   b. Per salvare le modifiche, toccare **OK**.
5. Per annullare il contrassegno di un contatto come un Preferito:
   a. Per annullare il contrassegno di un contatto come Preferito globale, toccare l'icona della **stella** per il nome del contatto.
   b. Per rimuovere il contatto dall'elenco dei preferiti per una funzione, toccare l'icona della **stella** per la funzione selezionata.
   c. Per salvare le modifiche, toccare **OK**.
6. Per tornare alla schermata Home, premere il pulsante **Home**.

Creazione e gestione dei Preferiti in Embedded Web Server

1. In Embedded Web Server, fare clic su **Rubrica**.
2. Selezionare un contatto.
3. Per contrassegnare un contatto come Preferito globale, fare clic sull'icona della **stella** del preferito globale.
4. Per contrassegnare un contatto come Preferito per e-mail, fax o destinazione di scansione, fare clic sull'icona della **stella** per ciascuna funzione.
5. Per annullare il contrassegno di un contatto come Preferito, toccare l'icona della **stella** per il preferito globale o la funzione selezionata. Il contatto viene rimosso dall'elenco Preferito globale o Preferito per la funzione selezionata.
6. Per salvare le modifiche, fare clic su **OK**.

9

Manutenzione

Questo capitolo contiene:

- Pulizia della stampante 164
- Procedure di registrazione e manutenzione 175
- Ordinazione dei materiali di consumo 180
- Spostamento della stampante 183

Pulizia della stampante

Pulizia delle parti esterne

Pulire le parti esterne della stampante una volta al mese.

- Pulire il vassoio carta, il vassoio di uscita, il pannello comandi e altre parti con un panno morbido, umido.
- Dopo la pulizia, passare un panno morbido, asciutto.
- Per le macchie difficili da trattare, applicare una piccola quantità di detergente delicato sul panno e strofinare delicatamente sulla macchia.

Attenzione: Non spruzzare detergente direttamente sulla stampante. Il detergente liquido può infiltrarsi nella stampante attraverso una fessura e causare problemi. Utilizzare solo acqua o detergente neutro.

Pulitura dello scanner

Pulire lo scanner all'incirca una volta al mese in caso di versamenti accidentali o in presenza di residui o polvere su una delle superfici. Tenere i rulli di alimentazione puliti per garantire una qualità ottimale per copie e scansioni.

1. Rimuovere la carta dal vassoio di alimentazione degli originali e dal vassoio di uscita delle stampe.

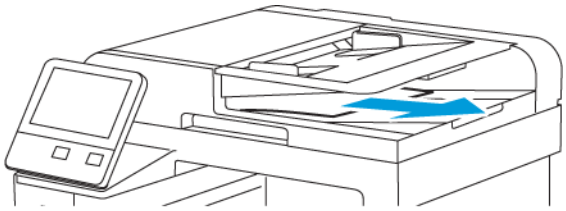

2. Aprire la copertura dell'alimentatore.

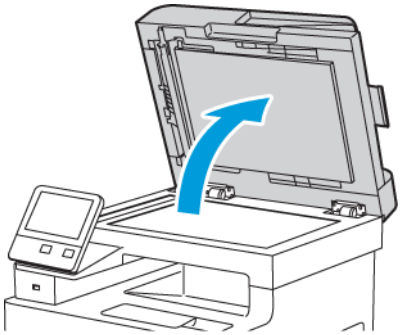

3. Inumidire leggermente un panno morbido privo di lanugine con acqua.

4. Pulire la lastra di esposizione.

   Nota: Per ottenere risultati ottimali, eliminare macchie e aloni utilizzando il detergente per vetro Xerox®.

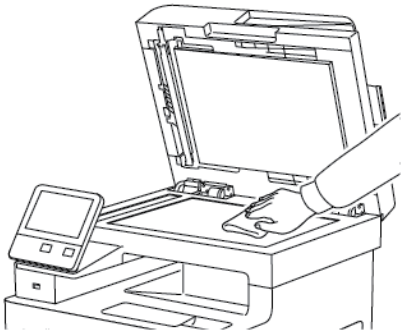

5. Pulire la lastra CVT.

   Nota: Per ottenere risultati ottimali, eliminare macchie e aloni utilizzando il detergente per vetro Xerox®.

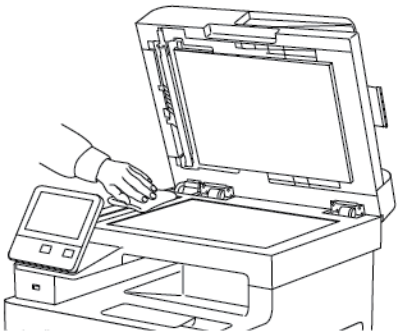

6. Strofinare la parte inferiore bianca della copertura finché non è pulita e asciutta.

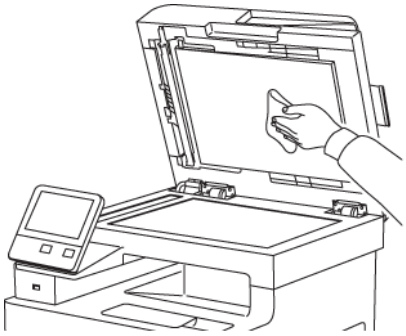

7. Per accedere al complessivo delle lenti di scansione del lato retro, abbassare la copertura di accesso a quest'area.

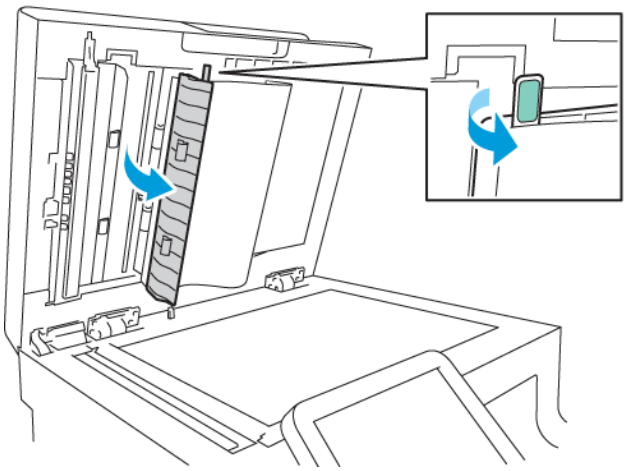

8. Utilizzando un panno morbido inumidito con acqua, pulire il vetro riflettente, la striscia di plastica bianca e i rulli. Se è difficile rimuovere lo sporco, inumidire un panno morbido con una piccola quantità di detergente neutro, quindi strofinare le parti e poi asciugarle con un panno morbido asciutto.

   Nota: Per evitare di danneggiare la pellicola intorno al vetro, non premere con forza sul vetro riflettente.

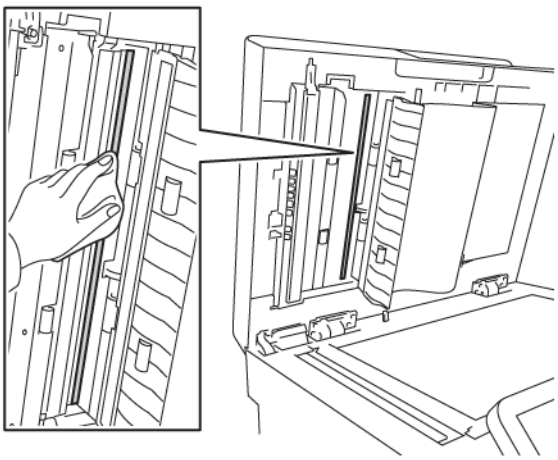

9. Chiudere la copertura di accesso all'area di scansione del lato retro.

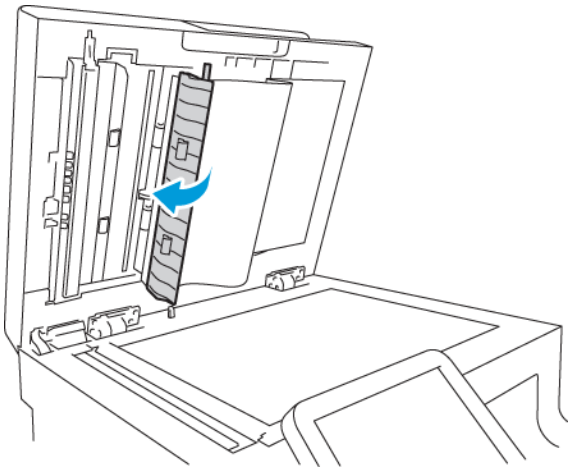

10. Chiudere la copertura.

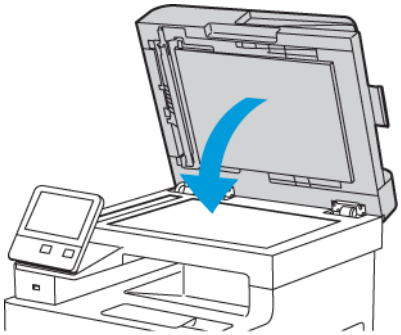

Pulizia dei rulli di alimentazione dell'alimentatore automatico fronte/retro

1. Aprire la copertura superiore.

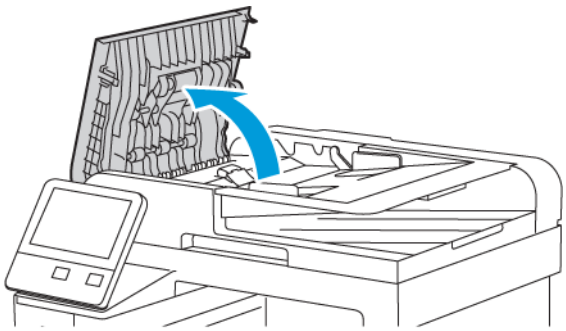

2. Strofinare i rulli di alimentazione finché non sono puliti usando un panno morbido e asciutto privo di lanugine o una salvietta di carta.

   Nota: se i rulli dell'alimentatore si sporcano con toner o residui, possono produrre macchie sui documenti. Per rimuovere le macchie, utilizzare un panno privo di lanugine inumidito con un detergente neutro o acqua.

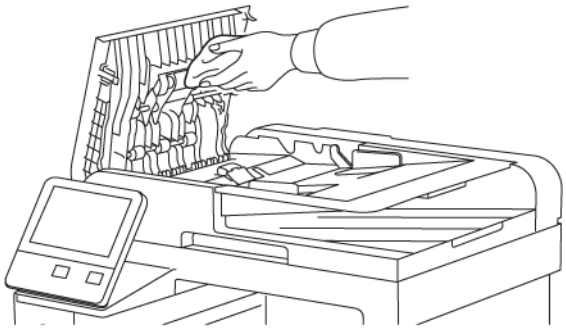

3. Chiudere la copertura superiore.

Pulizia delle parti interne

AVVERTENZA:

- Non toccare mai un'area contrassegnata con un'etichetta che si trova sopra o vicino al rullo di riscaldamento nel fusore per evitare ustioni. Se un foglio di carta si è avvolto attorno al rullo di riscaldamento, non tentare di rimuoverlo immediatamente. Spegnere la stampante e attendere 40 minuti per consentire che il fusore si raffreddi. Provare a rimuovere l'inceppamento dopo che la stampante si è raffreddata.
- Per rimuovere eventuale toner rovesciato nella stampante, servirsi di un panno umido. Mai utilizzare un aspirapolvere per rimuovere il toner rovesciato. Le scintille emesse dall'aspirapolvere potrebbero provocare un incendio o un'esplosione.

Per prevenire la formazione di macchie all'interno della stampante che possono compromettere la qualità di stampa, pulire regolarmente l'interno della stampante. La pulizia interna della stampante va eseguita a ogni sostituzione della cartuccia fotoricettore.

Dopo aver eliminato inceppamenti carta o sostituito una cartuccia toner, esaminare l'interno della stampante prima di chiudere le coperture e gli sportelli.

- Rimuovere eventuali frammenti di carta residui. Per ulteriori informazioni, fare riferimento a :
- Rimuovere eventuale polvere con un panno non lanuginoso pulito e asciutto.

Pulizia delle lenti LED

Se le stampe presentano aree vuote o leggere sbavature di uno o più colori, attenersi alle istruzioni riportate di seguito per pulire le lenti LED.

AVVERTENZA: Se si versa accidentalmente del toner sugli indumenti, soffiarlo via delicatamente. Per eliminare eventuali residui di toner dagli indumenti, sciacquarli esclusivamente con acqua fredda. In caso di contatto del toner con la pelle, sciacquare immediatamente con acqua fredda e sapone neutro. In caso di contatto con gli occhi, sciacquarli immediatamente con acqua fredda e consultare un medico.

1. Spegnere la stampante.

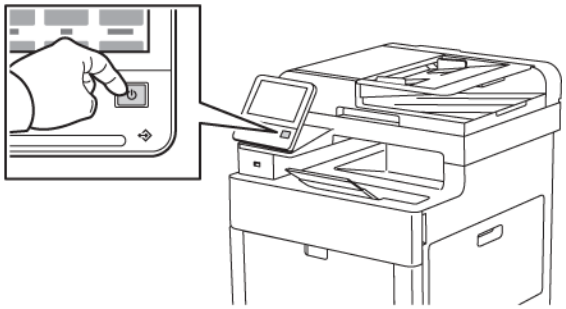

2. Aprire lo sportello laterale destro.

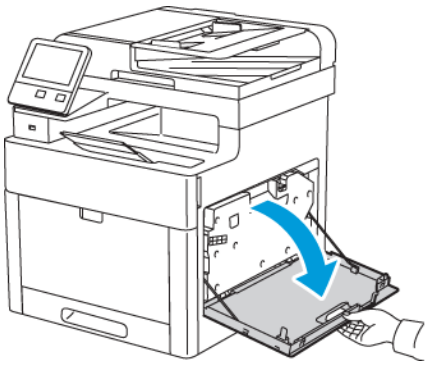

3. Per sbloccare il contenitore dei residui, stringere il fermo.

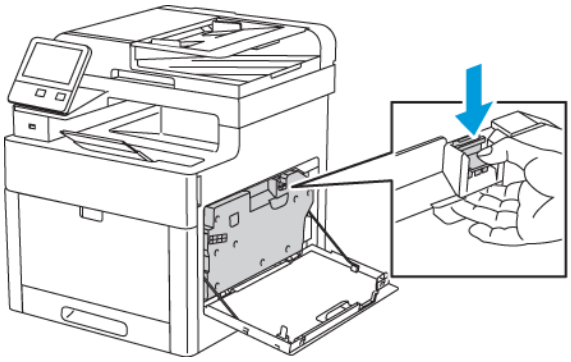

4. Per rimuovere il contenitore dei residui, abbassare il lato superiore del contenitore, quindi sollevarlo ed estrarlo dalla stampante. Per evitare fuoriuscite di toner, tenere le aperture rivolte verso l'alto.

Nota:

- Fare attenzione a non versare toner quando si maneggia il contenitore.
- Dopo aver rimosso il contenitore, non toccare l'area mostrata nell'illustrazione.

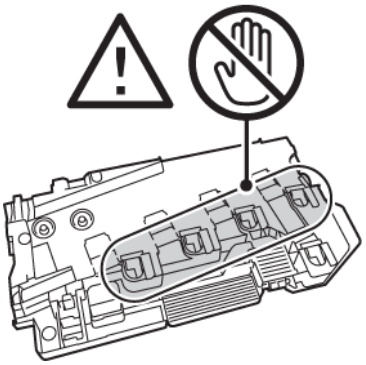

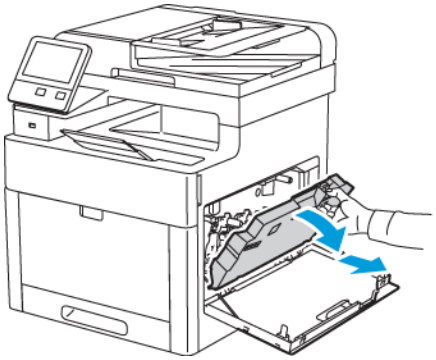

5. Poggiare il contenitore dei residui rimosso su una superficie piana, con le aperture rivolte verso l'alto.

   Nota: Per evitare fuoriuscite di toner o malfunzionamenti, non appoggiare il contenitore dei residui su un lato o con le aperture rivolte verso il basso.

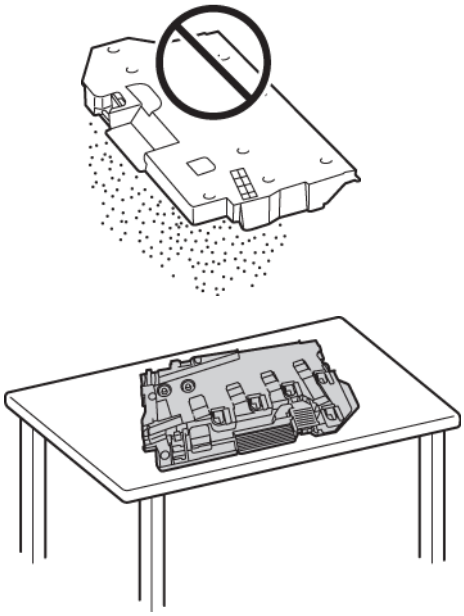

6. Rimuovere l'asta di pulizia dall'interno della stampante.

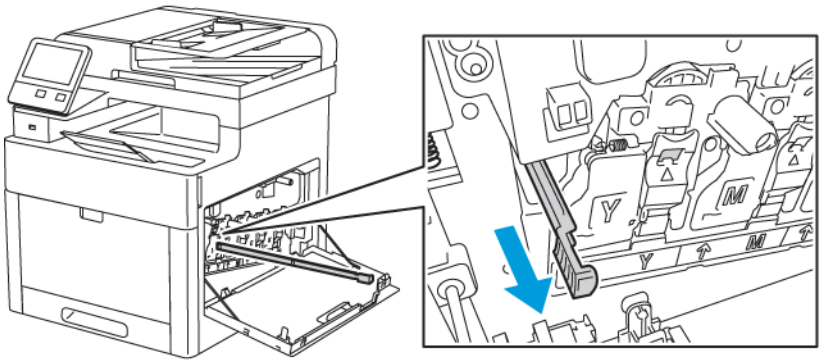

7. Inserire l'asta di pulizia in una delle quattro aperture di pulizia finché non si arresta, quindi estrarla. Ripetere l'operazione altre due volte.

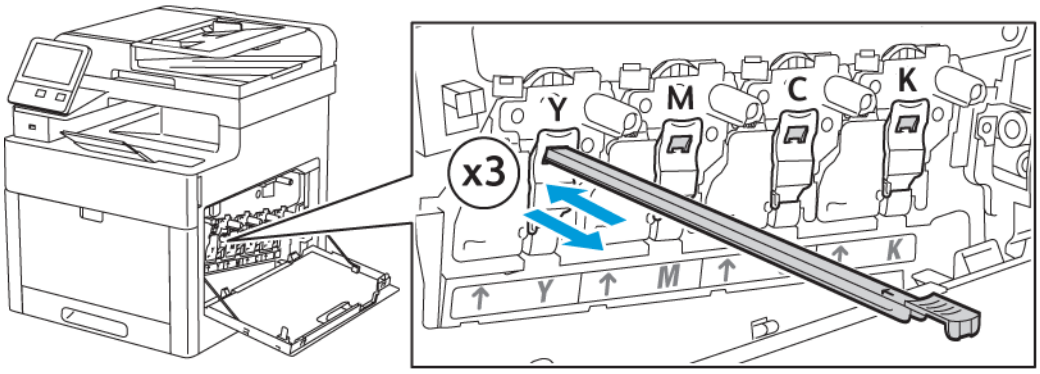

8. Ripetere la procedura nelle altre tre aperture.
9. Riporre in sede l'asta di pulizia.

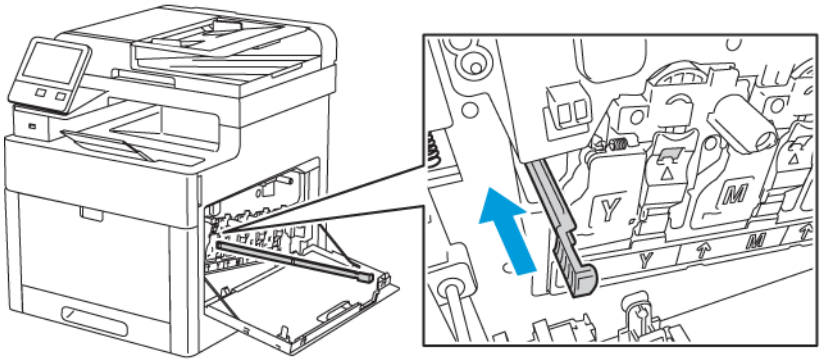

10. Per reinserire il contenitore dei residui, abbassare la parte inferiore del contenitore e inserirla in posizione. Per bloccare il contenitore in sede, spingere in avanti la parte superiore dell'unità finché non si sente uno scatto.

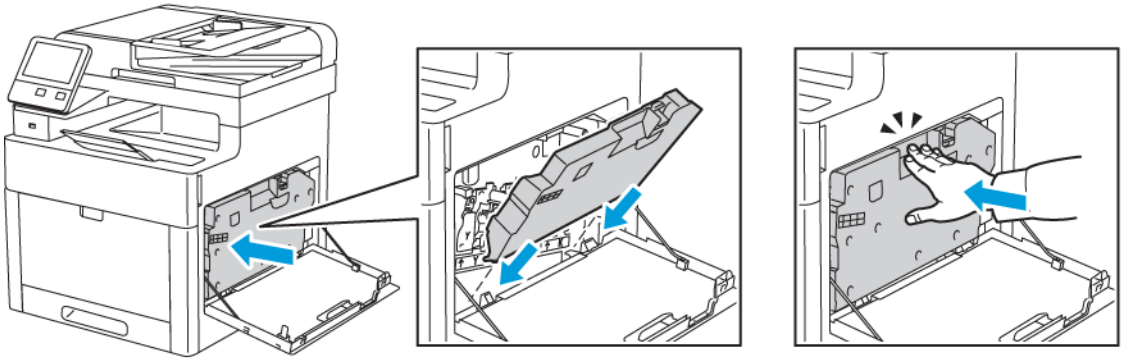

11. Chiudere lo sportello laterale destro.

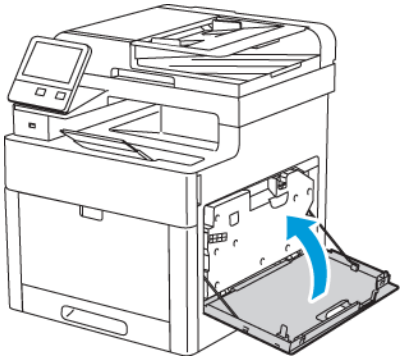

Pulizia dei sensori di densità del colore

Se la stampa o la densità dei colori è troppo chiara, il colore manca completamente oppure lo sfondo non è nitido, pulire i sensori di densità del colore.

1. Spegnere la stampante. Per maggiori dettagli, consultare .
2. Sollevare il fermo di rilascio dello sportello posteriore e aprire lo sportello.

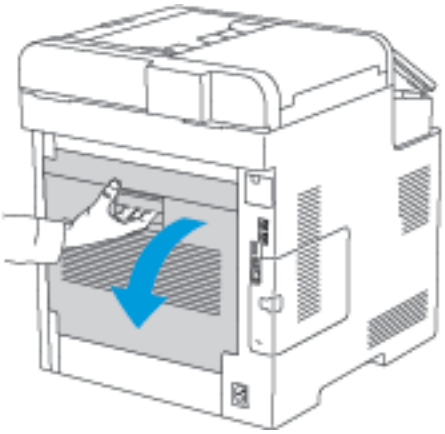

3. Pulire i sensori di densità del colore con un tampone di cotone asciutto.

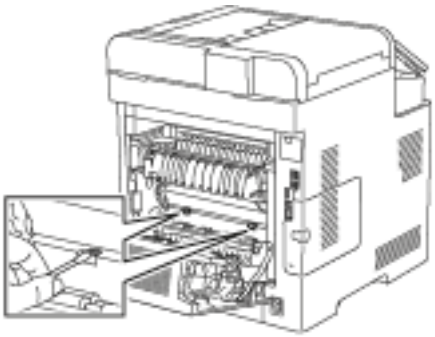

4. Chiudere lo sportello posteriore.

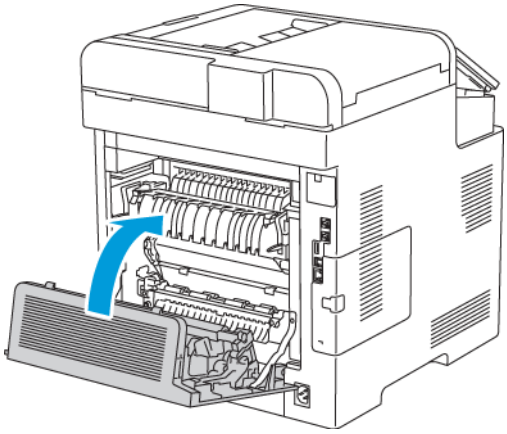

Procedure di registrazione e manutenzione

Registrazione colore

La stampante regola automaticamente la registrazione del colore se è abilitata la regolazione automatica. È ugualmente possibile regolare manualmente la registrazione del colore in qualsiasi momento quando la stampante è inattiva. Regolare la registrazione del colore ogni volta che la stampante viene spostata. Se si verificano problemi di stampa, regolare la registrazione del colore.

Esecuzione di una regolazione del colore

Una regolazione della registrazione del colore viene eseguita ogni volta che si installa una nuova cartuccia di toner. Eseguire la registrazione ogni volta che se ne presenta la necessità.

Per eseguire una regolazione della registrazione del colore:

1. Sul pannello comandi della stampante, premere il pulsante **Home**.
2. Toccare **Dispositivo**→**Assistenza**→**Registrazione colore**.
3. Per effettuare una regolazione della registrazione del colore automatica, toccare **Avvio**.
4. Quando viene visualizzato il messaggio di operazione completata con successo, selezionare **Chiudi**.
5. Per uscire dal menu, selezionare **X**.
6. Per tornare alla schermata Home, premere il pulsante **Home**.

Calibrazione colore

Utilizzare Calibratura colore per regolare i colori visualizzati i maniera errata o i grigi composti che appaiono neutri.

Per eseguire una calibrazione dei colori:

1. Sul pannello comandi della stampante, premere il pulsante **Home**.
2. Toccare **Dispositivo**→**Assistenza**→**Calibrazione colore**.
3. Per selezionare una schermata da utilizzare per la calibrazione, selezionare **Tipo retino**, quindi un'opzione.
   - Per ottimizzare i toni dei colori per i lavori di copia, selezionare **Copia**.
   - Per ottimizzare i toni dei colori per i lavori di stampa con qualità standard, selezionare **Stampa 1**.
   - Per ottimizzare i toni dei colori per i lavori di stampa con qualità avanzata, selezionare **Stampa 2**.
4. Per selezionare un tipo di lavoro di destinazione per la calibrazione, selezionare **Destinazione**, quindi selezionare il tipo di output che si desidera calibrare.
   - Per ottimizzare il colore solo per i lavori di copia, selezionare **Solo copie**.
   - Per ottimizzare il colore solo per i lavori di stampa, selezionare **Solo stampe**.
   - Per ottimizzare il colore per i lavori di copia e stampa, selezionare **Copie e stampe**.
   - Se non si desiderano regolazioni, selezionare **No**.
5. Per selezionare il vassoio di alimentazione della carta, toccare **Vassoi carta**, quindi toccare il vassoio prescelto.
6. Per avviare la calibrazione dei colori, selezionare **Avvio**. Seguire le istruzioni sullo schermo.
7. Al termine, selezionare **Chiudi**.

8. Per uscire dal menu, selezionare **X**.
9. Per tornare alla schermata Home, premere il pulsante **Home**.

Omogeneità colore scansito

Utilizzare la procedura Omogeneità colore scansito per regolare i colori scansiti visualizzati i maniera errata o i grigi composti che appaiono neutri. Questa procedura stampa un diagramma di calibrazione da caricare nell'alimentatore automatico. La stampante esegue la scansione di tale pagina e utilizza i valori scansiti per completare le regolazioni.

Per eseguire la procedura Omogeneità colore scansito:

1. Sul pannello comandi della stampante, premere il pulsante **Home**.
2. Toccare **Dispositivo**→**Assistenza**→**Omogeneità colore scansito**.
3. Per selezionare la procedura desiderata, toccare **Tipo di calibrazione**, quindi selezionare una procedura.
   - Per eseguire la procedura Omogeneità colore scansito, selezionare **Stampa diagramma di calibrazione**. Seguire le istruzioni sullo schermo.
   - Per ripristinare le impostazioni di scansione a colori precedenti, toccare **Ripristina impostazioni precedenti**. Seguire le istruzioni sullo schermo.
   - Per ripristinare le impostazioni di scansione a colori predefinite, toccare **Ripristina impostazioni predefinite**. Seguire le istruzioni sullo schermo.
4. Al termine, selezionare **Chiudi**.
5. Per uscire dal menu, selezionare **X**.
6. Al termine, per tornare alla schermata Home, premere il pulsante **Home**.

Regolazione della registrazione carta

Utilizzare la regolazione della registrazione carta per regolare la posizione dell'immagine stampata sulla pagina. La regolazione consente di posizionare esattamente i margini superiore, inferiore, destro e sinistro nei punti desiderati. È possibile specificare la posizione dell'immagine sul lato anteriore e posteriore della carta, per ogni vassoio carta installato.

Verifica della registrazione carta

1. Sul pannello comandi della stampante, premere il pulsante **Home**.
2. Accedere come amministratore. Per maggiori dettagli, consultare .
3. Toccare **Dispositivo**→**Assistenza**→**Posizione immagine**.
4. Selezionare il vassoio di alimentazione della carta per la stampa della registrazione.
   a. Selezionare **Vassoi carta**.
   b. Selezionare il vassoio desiderato.
5. Se la stampante è dotata della funzionalità fronte retro automatica, selezionare il lato da ottimizzare.
   - Per selezionare una pagina di registrazione di prova per la regolazione del lato 1, selezionare **Lato registrato**, quindi **Lato 1**.
   - Per selezionare una pagina di registrazione di prova per entrambi i lati, selezionare **Lato registrato**, quindi **Lato 2**.
6. Specificare il numero consecutivo di pagine di prova da stampare.
   a. Selezionare **Impostazioni stampa**.

b. Per aumentare o diminuire il numero di pagine di prova, in Quantità, premere Più (**+**) o Meno (**-**), quindi premere **OK**.

7. Per stampare le pagine di prova, selezionare **Stampa prova**.
8. Dopo aver completato la stampa, selezionare **Chiudi**.
9. Sulle pagine di prova, per Lato 1, utilizzare un righello per misurare la distanza dell'immagine stampata dal margine superiore, inferiore, sinistro e destro.

   Nota: A scopo identificativo, viene stampato un singolo punto sul lato 1 e due punti sul lato 2.

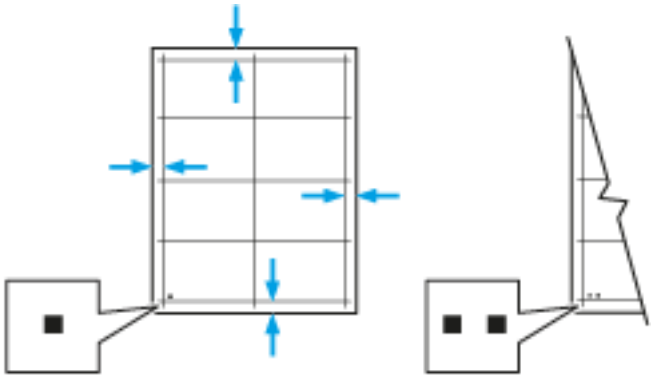

10. Per Lato 2, misurare la distanza dell'immagine stampata dal margine superiore, inferiore, sinistro e destro.
11. Se l'immagine è centrata, non è richiesta alcuna regolazione. Se non è centrata, regolare la registrazione della carta. Per maggiori dettagli, consultare .

Esecuzione di una regolazione della registrazione della carta

1. Sul pannello comandi della stampante, premere il pulsante **Home**.
2. Accedere come amministratore. Per maggiori dettagli, consultare .
3. Toccare **Dispositivo**→**Assistenza**→**Posizione immagine**.
4. Per regolare la registrazione, selezionare il vassoio di alimentazione della carta.
   a. Selezionare **Vassoi carta**.
   b. Selezionare il vassoio desiderato.
5. Utilizzando il diagramma stampato in Verifica della registrazione carta, selezionare il lato per la registrazione.
   a. Per regolare Lato 1, selezionare **Lato registrato**, quindi **Lato 1**.
   b. Per regolare Lato 2, selezionare **Lato registrato**, quindi **Lato 2**.
6. Per regolare la registrazione, selezionare **Registr. anter./lat.**.
   a. Per regolare la registrazione da lato a lato, in **Registrazione lat.** selezionare Più (**+**) o Meno (**-**).

b. Per regolare la registrazione dall'alto in basso, in **Registrazione anteriore** selezionare Più (**+**) o Meno (**-**).

   Come riferimento, posizionare il diagramma in modo che i punti del Lato 1 o del Lato 2 si trovino in fondo alla pagina.

   - Per Registrazione anteriore, un valore positivo sposta l'immagine in basso sulla pagina.
   - Per Registrazione lat., un valore positivo sposta l'immagine a sinistra.

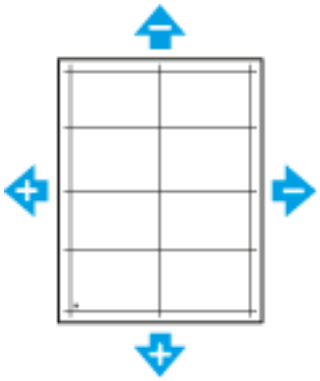

7. Per salvare le impostazioni, selezionare **OK**.
8. Se necessario, ripetere i passaggi da 4 a 6 per inserire ulteriori valori.
9. Stampare un'altra pagina di prova, quindi ripetere il processo fino a completare le correzioni di registrazione.
10. Per tornare alla schermata Home, premere il pulsante **Home**.

Regolazione tensione di trasferimento

Utilizzare Regolazione tensione di trasferimento per specificare la tensione del rullo di trasferimento polarizzato per la stampa sul tipo di carta selezionato. Se l'immagine stampata è troppo chiara, incrementare la tensione per la carta utilizzata. Se l'immagine stampata appare macchiata o screziata, ridurre la tensione per la carta utilizzata.

Per regolare la tensione di trasferimento:

1. Sul pannello comandi della stampante, premere il pulsante **Home**.
2. Toccare **Dispositivo**→**Assistenza**→**Regolazione tensione di trasferimento**.
3. Per selezionare un tipo di carta per la regolazione, selezionare **Tipo carta** e quindi il tipo di carta.
4. Per regolare la tensione di trasferimento, per **Livello voltaggio**, toccare l'icona Più (**+**) o Meno (**-**).
5. Selezionare **Registra**.
6. Per uscire dal menu, selezionare **X**.
7. Per tornare alla schermata Home, premere il pulsante **Home**.

Regolazione del fusore

Utilizzare l'opzione Registra fusore per ottenere una qualità di stampa ottimale su vari tipi di carta. Se sulla stampa appaiono sbavature di toner o il toner si stacca facilmente, aumentare la temperatura per la carta utilizzata. Se si formano bolle o chiazze di toner, ridurre la temperatura per la carta utilizzata.

Per regolare il fusore:

1. Sul pannello comandi della stampante, premere il pulsante **Home**.
2. Toccare **Dispositivo**→**Assistenza**→**Regolazione temperatura del fusore**.
3. Per selezionare il tipo di carta, selezionare **Tipo carta** e il nome del tipo di carta nell'elenco.
4. Per aumentare o diminuire la temperatura di fusione, toccare i pulsanti freccia e poi **Registra**.
5. Per regolare il fusore per un altro tipo di carta, selezionarlo dall'elenco e ripetere i passaggi 3 e 4.
6. Per uscire dal menu, selezionare **X**.
7. Per tornare alla schermata Home, premere il pulsante **Home**.

Regolazione dell'altitudine

Utilizzare l'opzione Registra altitud. per regolare l'altitudine in base al luogo in cui la stampante è installata. Un'impostazione di altitudine errata può causare problemi di qualità di stampa.

Per regolare l'altitudine:

1. Sul pannello comandi della stampante, premere il pulsante **Home**.
2. Toccare **Dispositivo**→**Assistenza**→**Registrazione altitudine**.
3. Selezionare l'altitudine corrispondente all'ubicazione della stampante, quindi selezionare **OK**.
4. Per tornare alla schermata Home, premere il pulsante **Home**.

Eseguire una procedura di pulizia del rullo di trasferimento e del developer

Quando si utilizza la stampante dopo un periodo di inattività prolungato, le stampe possono presentare ombreggiature di toner sullo sfondo. Utilizzare la procedura Pulizia rullo di trasferimento e developer per ridurre le ombreggiature di toner sullo sfondo delle stampe.

Per eseguire una procedura Pulizia rullo di trasferimento e developer:

1. Sul pannello comandi della stampante, premere il pulsante **Home**.
2. Toccare **Dispositivo**→**Assistenza**→**Pulizia rullo di trasferimento e developer**.
3. Per eseguire una procedura di pulizia del rullo di trasferimento e del developer, toccare **Avvio**.
4. Quando viene visualizzato il messaggio di operazione completata con successo, selezionare **Chiudi**.
5. Per uscire dal menu, selezionare **X**.
6. Per tornare alla schermata Home, premere il pulsante **Home**.

Ordinazione dei materiali di consumo

Materiali di consumo

I materiali di consumo sono le forniture della stampante che si esauriscono durante il normale funzionamento della macchina. I materiali di consumo di questa stampante sono le cartucce toner Xerox® originali nei seguenti colori: ciano, magenta, giallo e nero.

Nota:

- Ogni materiale di consumo Xerox viene fornito con le relative istruzioni di installazione.
- Installare solo cartucce nuove nella stampante. Se si installa una cartuccia di toner usata, la quantità di toner residuo visualizzata potrebbe non essere accurata.
- Per garantire la qualità di stampa, la cartuccia toner è stata progettata per cessare di funzionare quando raggiunge un livello prestabilito.

Attenzione: L'uso di toner diverso dal toner Xerox® originale può influire sulla qualità di stampa e sull'affidabilità della stampante. Il toner Xerox® è l'unico toner progettato e prodotto da Xerox appositamente per questa stampante rispettando rigidi controlli di qualità.

Elementi di manutenzione ordinaria

Gli elementi della manutenzione ordinaria sono parti della stampante che hanno una durata limitata e richiedono la sostituzione periodica. I componenti da sostituire possono essere parti singole o kit. Gli elementi della manutenzione ordinaria sono in genere sostituibili dal cliente.

Nota: Ogni elemento della manutenzione ordinaria include istruzioni per l'installazione.

Gli elementi della manutenzione ordinaria della stampante includono:

- Cartucce fotoricettore ciano, magenta, giallo e nero
- Contenitore scarti

Quando ordinare i materiali di consumo

Quando un materiale di consumo è quasi esaurito, sul pannello comandi viene visualizzato un messaggio. Accertarsi di avere sempre a disposizione le scorte necessarie. È importante ordinare questi elementi alla prima visualizzazione del messaggio in modo che la stampa non debba subire interruzioni. Quando è necessario sostituire i materiali di consumo, sul pannello comandi viene visualizzato un messaggio di errore.

Per ordinare i materiali di consumo, rivolgersi al rivenditore locale oppure visitare www.xerox.com/office/WC6515supplies.

Attenzione: Si sconsiglia l'uso di materiali di consumo non Xerox. La garanzia Xerox, il contratto di assistenza e la formula Total Satisfaction Guarantee (Garanzia "soddisfatti o rimborsati") non coprono eventuali danni, malfunzionamenti o riduzioni prestazionali causati dall'uso di materiali di consumo non Xerox o dall'uso di materiali di consumo Xerox non specifici per questa stampante. La formula Total Satisfaction Guarantee (Garanzia "soddisfatti o rimborsati") è disponibile negli Stati Uniti e in Canada. La copertura può variare negli altri paesi. Per ulteriori informazioni, rivolgersi al rivenditore Xerox locale.

Visualizzazione dello stato dei materiali di consumo della stampante

È possibile controllare lo stato e la percentuale di vita restante dei materiali di consumo della propria stampante sul pannello comandi o da Embedded Web Server.

Per visualizzare lo stato dei materiali di consumo in Embedded Web Server:

1. Sul computer, aprire un Web browser Nel campo dell'indirizzo, digitare l'indirizzo IP della stampante, quindi premere **Invio**.

   Nota: Per maggiori dettagli, consultare .

2. Per visualizzare la durata residua dei toner, fare clic su **Home**.
3. Per visualizzare informazioni dettagliate sui materiali di consumo, fare clic su **Dettagli**.
4. Sul pannello comandi della stampante, premere il pulsante **Home**.
5. Selezionare **Dispositivo**→**Materiali di consumo**.
6. Per visualizzare ulteriori dettagli per una voce, selezionarla.
7. Per uscire dal menu, selezionare **X**.
8. Per tornare alla schermata Home, premere il pulsante **Home**.

Per visualizzare lo stato dei materiali di consumo della stampante sul pannello comandi:

1. Sul pannello comandi della stampante, premere il pulsante **Home**.
2. Selezionare **Dispositivo**→**Materiali di consumo**.
3. Per visualizzare ulteriori dettagli per una voce, selezionarla.
4. Per uscire dal menu, selezionare **X**.
5. Per tornare alla schermata Home, premere il pulsante **Home**.

Cartucce toner

Precauzioni generali

AVVERTENZA:

- Quando si sostituisce una cartuccia toner, fare attenzione a non versare il toner. Se si rovescia del toner, evitare il contatto con indumenti, pelle, occhi e bocca. Non inalare la polvere del toner.
- Tenere le cartucce toner lontano dalla portata dei bambini. In caso di ingestione accidentale di toner, costringere il bambino a sputarlo e sciacquare la bocca con acqua. Consultare immediatamente un medico.
- Utilizzare un panno umido per eliminare il toner versato. Non utilizzare un aspirapolvere per rimuovere fuoriuscite di toner. Le scintille emesse dall'aspirapolvere potrebbero provocare incendi o esplosioni. In caso di grosse fuoriuscite di toner, rivolgersi al rivenditore Xerox locale.
- Non bruciare mai cartucce toner. Il toner residuo presente nella cartuccia può prendere fuoco e causare ustioni o esplosioni.

Sostituzione di una cartuccia toner

Quando è necessario sostituire una cartuccia toner, sul pannello comandi viene visualizzato un messaggio.

Nota: ogni cartuccia toner include istruzioni di installazione.

Messaggio di stato stampante	Problema e soluzione
Riordinare il toner	La cartuccia toner è quasi vuota. Ordinare una nuova cartuccia toner.
Toner esaurito	La cartuccia toner è vuota. Sostituire la cartuccia toner con una nuova.

Riciclaggio dei materiali di consumo

Per ulteriori informazioni sui programmi di riciclaggio dei materiali di consumo Xerox®, visitare www.xerox.com/gwa.

Verifica delle letture contatori.

Utilizzare le letture dei contatori per visualizzare i dettagli del numero di impressioni per la stampante. Vengono visualizzati i conteggi correnti per il colore e il bianco e nero e il totale combinato delle impressioni. Le letture dei contatori tengono traccia del numero totale di immagini e pagine stampate nell'arco di vita della stampante. Non è possibile azzerare le letture dei contatori. Per maggiori dettagli, consultare .

Spostamento della stampante

AVVERTENZA:

- Per sollevare la stampante sono sempre richieste almeno due persone in grado di sorreggerla tramite le manopole sui lati della stampante.
- Per evitare di far cadere la stampante o causare lesioni personali, sollevare la stampante afferrandola per le aree incassate su entrambi i lati della stampante. Non sollevare mai la stampante afferrandola da altre aree.
- Se è installato l'alimentatore da 550 fogli opzionale, disinstallarlo prima di spostare la stampante. Se l'alimentatore da 550 fogli opzionale non è saldamento fissato alla stampante, potrebbe cadere a terra o causare lesioni personali.

Seguire le istruzioni sottostanti quando si sposta la stampante:

1. Spegnere la stampante e poi scollegare il cavo di alimentazione e gli altri cavi sul retro della macchina.

   AVVERTENZA: Per evitare scosse elettriche, non toccare mai il cavo di alimentazione con le mani bagnate. Quando si rimuove il cavo di alimentazione della stampante, impugnare la spina e non il cavo per evitare di danneggiarlo e causare incendi o scosse elettriche.

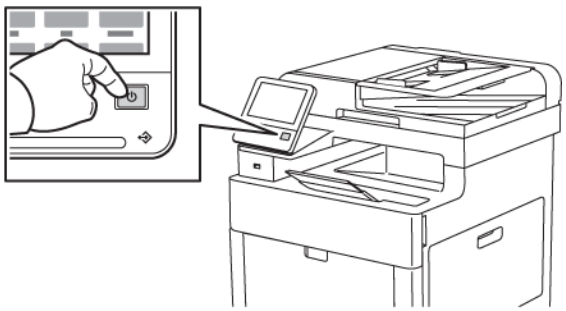

2. Rimuovere la carta dal vassoio bypass.

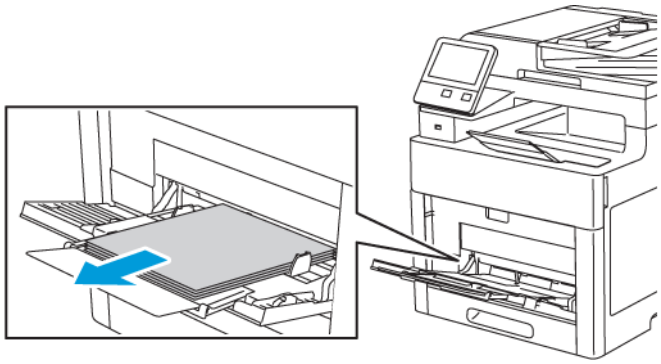

3. Chiudere il vassoio bypass.

4. Rimuovere eventuale carta o altri supporti dal vassoio di uscita.

5. Se l'estensione del vassoio di uscita è aperta, chiuderla.

6. Rimuovere tutta la carta dal vassoio 1 e poi chiudere il vassoio.

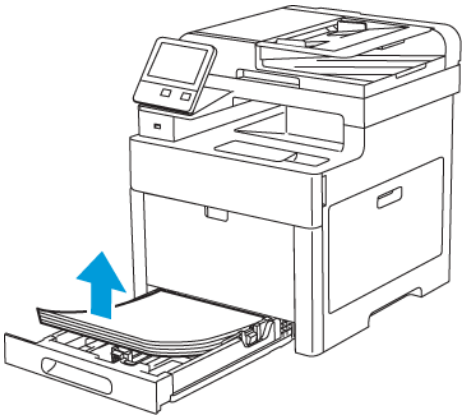

7. Mantenere la carta confezionata al riparo da umidità e sporco.

8. Se è installato l'alimentatore da 550 fogli opzionale, sbloccarlo e disinstallarlo prima di spostare la stampante.

9. Sollevare e trasportare la stampante come mostrato nell'illustrazione.

Nota:

- Quando si sposta la stampante, non inclinarla in avanti/indietro o a destra/sinistra di oltre 10 gradi. Un'inclinazione superiore potrebbe causare fuoriuscite di toner.
- Reimballare la stampante e i componenti opzionali utilizzando il materiale di imballaggio originale oppure un kit di reimballaggio Xerox.

Attenzione: Un errato reimballaggio della stampante per la spedizione può causare danni che non sono coperti dalla garanzia Xerox®, dal contratto di assistenza o dalla formula Total Satisfaction Guarantee (Garanzia "soddisfatti o rimborsati"). Eventuali danni alla stampante causati da una procedura di spostamento errata non sono coperti dalla garanzia Xerox®, dal contratto di assistenza o dalla formula Total Satisfaction Guarantee (Garanzia "soddisfatti o rimborsati").

10. Reinstallare le parti precedentemente rimosse.
11. Ricollegare i cavi della stampante e il cavo di alimentazione.
12. Connettere la stampante alla presa elettrica e accenderla.

Dopo lo spostamento della stampante:

1. Reinstallare le parti precedentemente rimosse.
2. Ricollegare i cavi della stampante e il cavo di alimentazione.
3. Connettere la stampante alla presa elettrica e accenderla.

10

Risoluzione dei problemi

Questo capitolo contiene:

- Procedure generiche di risoluzione dei problemi 188
- Inceppamenti carta 193
- Informazioni utili 217

Procedure generiche di risoluzione dei problemi

Questa sezione contiene le procedure utili per individuare e risolvere problemi. Alcuni problemi si risolvono semplicemente riavviando la stampante.

La stampante non si accende

Possibili cause	Soluzioni
L'interruttore di alimentazione non è acceso.	Sul pannello comandi della stampante, premere il pulsante di **alimentazione/riattivazione**. Per maggiori dettagli, consultare .
Il cavo di alimentazione non è collegato correttamente alla presa.	Spegnere la stampante e inserire bene il cavo di alimentazione nella presa.
La presa collegata alla stampante non funziona correttamente.	• Collegare un altro apparecchio elettrico alla presa e verificare se funziona correttamente. • Provare una presa diversa.
La stampante è collegata a una presa con tensione o frequenza non conformi alle specifiche del stampante.	Utilizzare una presa di alimentazione conforme alle specifiche elencate in .

Attenzione: Inserire il cavo di alimentazione con messa a terra direttamente in una presa CA con messa a terra.

La stampante si ripristina o si spegne frequentemente

Possibili cause	Soluzioni
Il cavo di alimentazione non è collegato correttamente alla presa.	Spegnere la stampante, verificare che il cavo di alimentazione sia correttamente collegato alla stampante e alla presa, quindi riaccendere la stampante.
Si è verificato un errore di sistema.	Spegnere la stampante, quindi riaccenderla. Stampare il rapporto cronologia errori. Se l'errore persiste, rivolgersi al rivenditore Xerox.
La stampante è collegata a un gruppo di continuità UPS.	Spegnere la stampante, quindi inserire il cavo di alimentazione in una presa di corrente appropriata.
La stampante è collegata a una presa di alimentazione multipla condivisa con altri dispositivi ad elevato consumo energetico.	Collegare la stampante direttamente a una presa a muro o a una presa di alimentazione multipla che non sia condivisa con altri dispositivi.

Impossibile eseguire stampe

Possibili cause	Soluzioni
La stampante è in modo Risparmio energetico.	Sul pannello comandi, premere il pulsante **Alimentazione/Riattivazione**.
Si verifica un errore nella stampante.	Se il LED di stato lampeggia di colore ambra, seguire le istruzioni sul pannello comandi per rimuovere l'errore. Se l'errore persiste, rivolgersi al rivenditore Xerox.
La carta nella stampante è esaurita.	Caricare la carta nel vassoio.
È stata caricata carta di tipo non corretto per il lavoro di stampa.	Caricare la carta di tipo corretto nel vassoio appropriato. Sul pannello comandi della stampante, specificare i valori corretti di formato, colore e tipo per la carta.
Le impostazioni della carta per il lavoro di stampa non corrispondono alla carta caricata nei vassoi della stampante.	Nel driver di stampa, selezionare un vassoio che contenga la carta corretta.
Una cartuccia toner è vuota.	Sostituire la cartuccia toner vuota.
Nessun indicatore del pannello comandi è acceso.	Spegnere la stampante, verificare che il cavo di alimentazione sia correttamente collegato alla stampante e alla presa, quindi riaccendere la stampante. Se l'errore persiste, rivolgersi al rivenditore Xerox.
La stampante è occupata.	• Se il LED di stato lampeggia di colore blu, il problema potrebbe essere dovuto a un precedente lavoro di stampa. 1 Nel driver di stampa, utilizzare Proprietà stampante per eliminare tutti i lavori nella coda di stampa. 2 Sul pannello comandi, selezionare **Lavori**, quindi cancellare tutti i lavori di stampa in attesa. • Caricare la carta nel vassoio. • Se, dopo che è stato inviato un lavoro di stampa, il LED di stato non lampeggia, controllare la connessione tra la stampante e il computer. Spegnere la stampante, quindi riaccenderla.
Il cavo della stampante è scollegato.	Se, dopo che è stato inviato un lavoro di stampa, il LED di stato non lampeggia, controllare la connessione tra la stampante e il computer.

Possibili cause	Soluzioni
È presente un problema di connettività di rete.	Se la stampante è connessa a una rete: 1 Verificare che il cavo Ethernet sia connesso alla stampante. 2 Sul connettore Ethernet della stampante, verificare che il LED verde si acceso. Se il LED verde non è acceso, ricollegare entrambe le estremità del cavo Ethernet. 3 Esaminare l'indirizzo TCP/IP nella sezione Comunicazione del rapporto di configurazione. Per ulteriori informazioni, fare riferimento a . 4 Se l'indirizzo TCP/IP è 0.0.0.0, la stampante ha bisogno di più tempo per acquisire un indirizzo IP dal server DHCP. Attendere 2 minuti, quindi stampare di nuovo il rapporto di configurazione. 5 Se l'indirizzo TCP/IP non è cambiato o inizia con 169, contattare l'amministratore di rete.
È presente un problema di configurazione della rete wireless o di connettività.	Verificare che l'adattatore di rete wireless sia installato e configurato in modo appropriato. Per ulteriori informazioni, fare riferimento a .

La stampa è molto lenta

Possibili cause	Soluzioni
La stampante è impostata su una modalità di stampa più lenta. Ad esempio, la stampante è impostata per la stampa su carta pesante.	La stampa su determinati tipi di carta speciale è più lenta. Accertarsi che il tipo di carta sia impostato correttamente nel driver e sul pannello comandi della stampante. Per maggiori dettagli, consultare .
La stampante è in modo Risparmio energetico.	Quando la stampante esce dalla modalità Risparmio energetico, sono richiesti alcuni minuti prima che la macchina inizi a stampare.
Anche la procedura di installazione della stampante in rete può essere la causa del problema.	Verificare se uno spooler di stampa o un computer che condivide la stampante sta eseguendo il buffering di tutti i lavori di stampa e poi lo spooling dei lavori alla stampante. Lo spooling può rallentare le velocità di stampa. Per verificare la velocità della stampante, stampare alcune pagine di informazioni, ad esempio la pagina demo. Se la pagina viene stampata alla velocità nominale della stampante, è possibile che si sia verificato un problema di rete o di installazione della stampante. Per ulteriore assistenza, rivolgersi all'amministratore di sistema.
Il lavoro è complesso.	Attendere. Nessun intervento richiesto.
La modalità di qualità di stampa nel driver è impostata su Avanzata.	Cambiare su Standard la modalità di qualità di stampa nel driver.

Viene usato un vassoio di alimentazione sbagliato per la stampa del documento

Possibili cause	Soluzioni
Le selezioni del vassoio per applicazione e driver di stampa sono in conflitto.	1 Verificare il vassoio selezionato nel driver di stampa. 2 Visualizzare l'impostazione di pagina o le impostazioni della stampante nell'applicazione dalla quale si sta eseguendo la stampa. 3 Impostare l'alimentazione carta corrispondente al vassoio selezionato nel driver di stampa oppure impostare l'alimentazione carta su **Selezione automatica**. 4 Verificare di disporre del driver di stampa più recente installato. Per maggiori dettagli, consultare www.xerox.com/office/WC6515support. **Nota:** Per fare in modo che la selezione del vassoio venga eseguita dal driver di stampa, impostare il vassoio di alimentazione carta su **Selezione auto. abilitata**.

Problemi di stampa fronte/retro automatica

Possibili cause	Soluzioni
Carta non compatibile o errata.	Verificare che il formato e la grammatura della carta siano supportati per la stampa fronte/retro. Non è possibile utilizzare buste, cartoncini ed etichette per la stampa fronte/retro. Per ulteriori informazioni, fare riferimento a .
Il modello di stampante in uso non è configurato per la stampa in modalità fronte/retro automatica.	Verificare che la stampante supporti la stampa fronte/retro automatica. Per ulteriori informazioni, fare riferimento a .
Impostazione errata.	Nella scheda Opzioni di stampa del driver di stampa, selezionare **Stampa fronte/retro**.

La stampante emette rumori insoliti

Possibili cause	Soluzioni
Ostruzioni o residui presenti nella stampante.	Spegnere la stampante e rimuovere ostruzioni o residui. In caso di difficoltà nella rimozione, contattare un tecnico Xerox per assistenza.

Il vassoio carta non si chiude

Possibili cause	Soluzioni
Il vassoio carta non si chiude completamente.	• Se il vassoio è stato esteso per il formato carta Legal, il vassoio sporge quando viene inserito nella stampante. Per ulteriori informazioni, fare riferimento a . • Frammenti di carta o un oggetto bloccano il vassoio. • Il vassoio è bloccato dal tavolo o dalla mensola su cui si trova. • Se il dispositivo di sollevamento della carta sul retro del vassoio non è bloccato, sostituire il vassoio.

Formazione di condensa all'interno della stampante

Se l'umidità è superiore all'85 % o se una stampante fredda viene spostata in un ambiente caldo, potrebbe formarsi della condensa all'interno della stampante. La condensa può formarsi in una stampante dopo che è stata collocata in una stanza fredda che viene riscaldata rapidamente.

Possibili cause	Soluzioni
La stampante è stata collocata in una stanza fredda.	Lasciare la stampante accesa per diverse ore alla temperatura ambiente.
L'umidità relativa della stanza è troppo elevata.	• Ridurre l'umidità della stanza. • Spostare la stampante in un luogo in cui la temperatura e l'umidità relativa siano comprese entro le specifiche di funzionamento.

Inceppamenti carta

Individuazione degli inceppamenti della carta

AVVERTENZA: Non toccare mai un'area contrassegnata con un'etichetta che si trova sopra o vicino al rullo di riscaldamento nel fusore per evitare ustioni. Se un foglio di carta si è avvolto attorno al rullo di riscaldamento, non tentare di rimuoverlo immediatamente. Spegnere la stampante e attendere 40 minuti per consentire il raffreddamento del fusore. Provare a rimuovere l'inceppamento dopo che la stampante si è raffreddata. Se l'errore persiste, rivolgersi al rivenditore Xerox.

AVVERTENZA:

non provare ad eliminare inceppamenti di carta con attrezzi o strumenti, poiché possono danneggiare permanentemente la stampante.

L'illustrazione che segue mostra i punti del percorso carta dove potrebbero verificarsi degli inceppamenti:

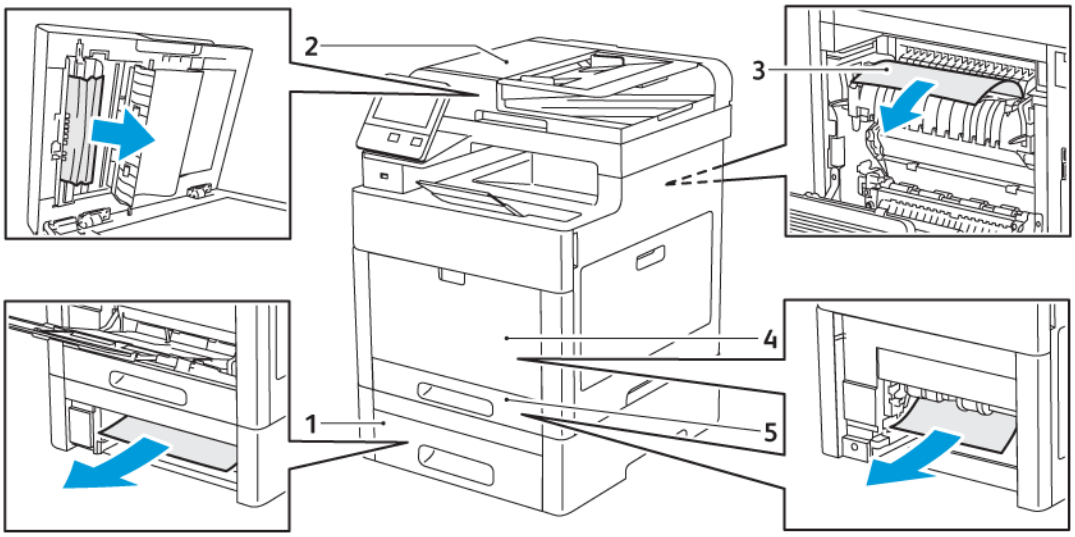

1. Vassoio 2
2. Alimentatore automatico fronte/retro con passaggio singolo
3. Fusore
4. Vassoio bypass
5. Vassoio 1

Prevenzione degli inceppamenti della carta

La stampante è stata progettata per funzionare con il minimo di inceppamenti solo se si utilizzano i tipi di carta supportati da Xerox. Altri tipi di carta possono provocare inceppamenti. Se anche la carta supportata si inceppa spesso in una particolare area del percorso carta, pulire quell'area.

Gli inceppamenti della carta possono avere svariate cause, tra cui:

- Selezione del tipo di carta errato nel driver di stampa
- Utilizzo di supporti danneggiati
- Utilizzo di carta non supportata
- Carta caricata in modo errato
- Riempimento eccessivo del vassoio
- Guide della carta regolate in modo errato

È possibile prevenire gran parte degli inceppamenti attenendosi a una semplice serie di regole:

- Utilizzare solo carta supportata. Per ulteriori informazioni, fare riferimento a .
- Seguire tutte le istruzioni per la gestione e il caricamento della carta.
- Utilizzare sempre supporti di stampa puliti e integri.
- Evitare di utilizzare carta arricciata, strappata, umida, sgualcita o piegata.
- Per separare i fogli prima di caricarli nel vassoio, aprire i fogli di carta a ventaglio.
- Non caricare la carta oltre la linea di riempimento massimo.
- Dopo aver caricato la carta nei vassoi, regolare le guide della carta in ciascuno. Una regolazione errata delle guide può causare una scarsa qualità di stampa, alimentazioni errate, stampe inclinate e danni alla stampante.
- Dopo aver caricato carta nei vassoi, selezionare il formato e il tipo di carta corretti sul pannello comandi.
- Prima di stampare, selezionare il tipo e il formato carta corretti nel driver di stampa.
- Conservare la carta in un luogo asciutto.

Gli inceppamenti della carta possono avere svariate cause, tra cui:

- Carta patinata in poliestere, progettata specificamente per le stampanti a getto di inchiostro
- Carta piegata, spiegazzata o eccessivamente arricciata
- Supporti di tipo, formato o grammatura diversi caricati simultaneamente nel vassoio
- Carta caricata oltre la linea di riempimento massimo nel vassoio
- Accumulo eccessivo di fogli nel vassoio di uscita

Per un elenco completo della carta supportata, fare riferimento a .

Eliminazione degli inceppamenti carta

Eliminazione degli inceppamenti della carta nell'alimentatore automatico fronte/retro

1. Aprire la copertura superiore e rimuovere l'eventuale carta.

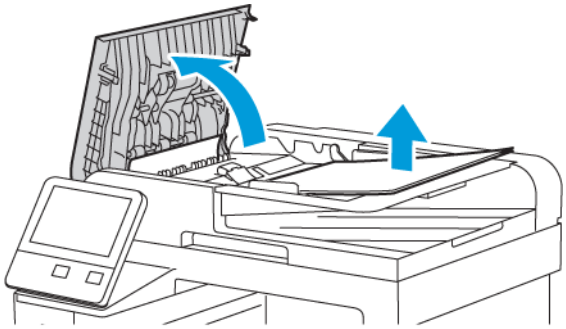

2. Se la carta è inceppata nell'alimentatore automatico fronte/retro con passaggio singolo, aprire la copertura dell'alimentatore.

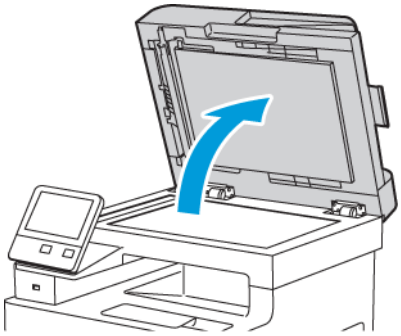

3. Per accedere alla carta inceppata, aprire la copertura di accesso alla scansione del secondo lato, quindi rimuovere la carta inceppata.

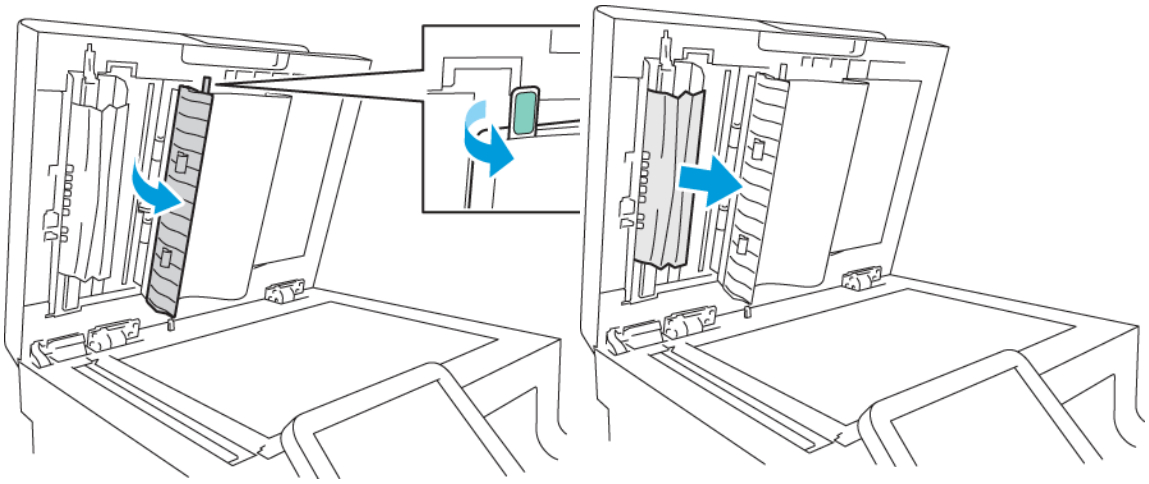

4. Chiudere la copertura di accesso a scansione secondo lato.

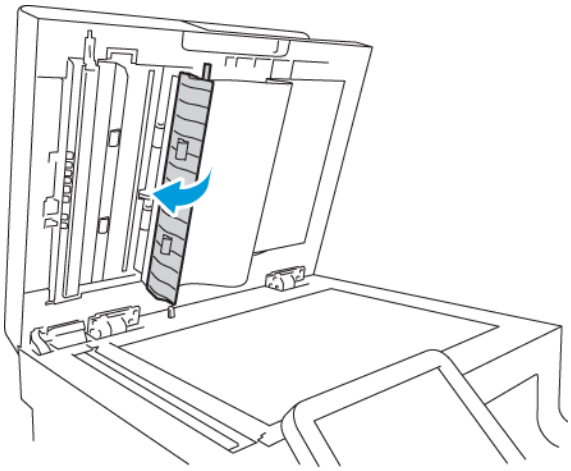

5. Chiudere la copertura dell'alimentazione e ricaricare il documento nell'alimentatore automatico fronte/retro con passaggio singolo.

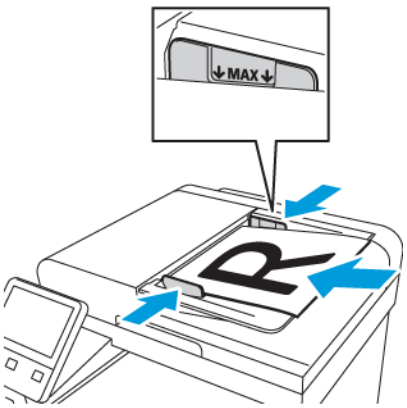

Per evitare inceppamenti della carta:

- Non caricare gli originali sopra la linea di riempimento massimo.
- Regolare le guide della carta per adattarle agli originali.

- Utilizzare solo carta supportata. Per maggiori dettagli, consultare .

Eliminazione degli inceppamenti della carta nel vassoio bypass

Per risolvere la condizione di errore visualizzata sul pannello comandi, è necessario rimuovere tutta la carta dal percorso carta.

1. Rimuovere la carta dal vassoio bypass.

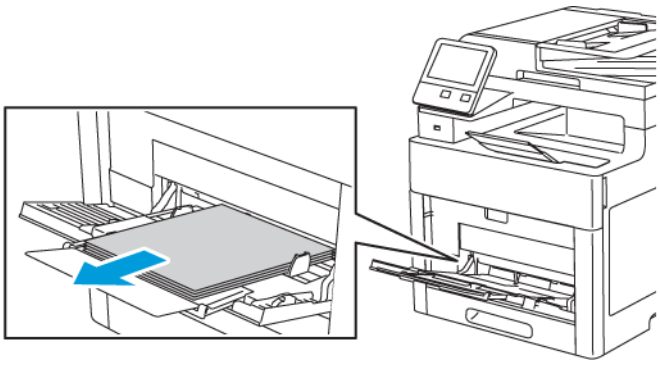

2. Tenendolo sui due lati, estrarre il vassoio bypass dalla stampante.

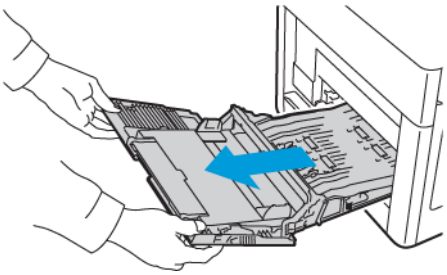

3. Rimuovere il vassoio 1 dalla stampante.

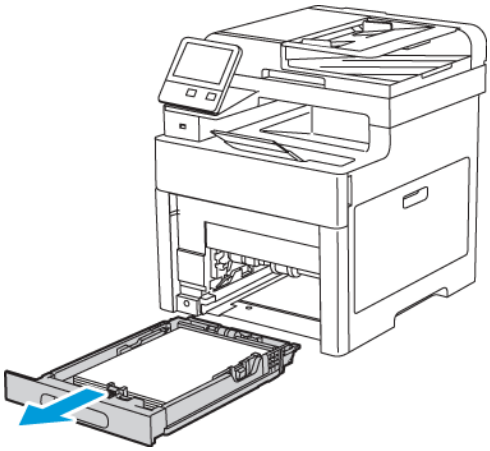

4. Rimuovere la carta inceppata.

5. Inserire il vassoio 1 nella stampante, quindi spingerlo completamente all'interno.

   Nota: Se il vassoio è stato esteso per il formato carta Legal, il vassoio sporge quando viene inserito nella stampante.

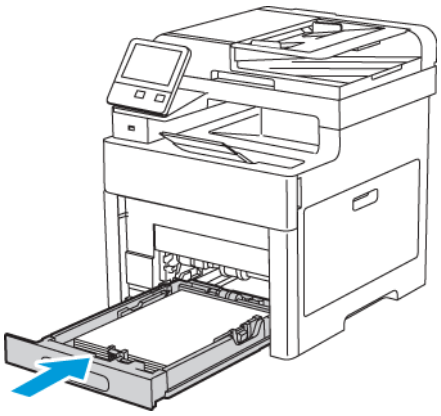

6. Inserire il vassoio bypass completamente nella stampante.

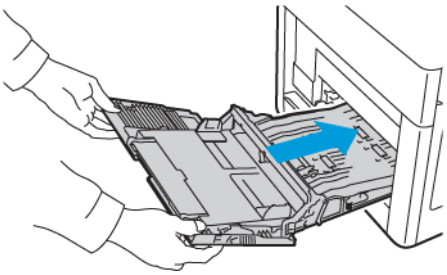

7. Se il Modo vassoio è impostato su Regolabile, la stampante richiede di impostare il tipo e il formato carta.
   a. Se il tipo e il formato carta sono corretti, selezionare **OK**.
   b. Se il tipo o il formato carta non sono corretti, modificare le impostazioni.
      - Per selezionare un formato di foglio, toccare l'impostazione di formato corrente, quindi scegliere il nuovo formato dall'elenco.
      - Per selezionare un tipo di carta, toccare il tipo corrente, quindi scegliere il nuovo tipo dall'elenco.
      - Per salvare le impostazioni, toccare **OK**.
8. Se non vengono visualizzate richieste quando si carica la carta, impostare il tipo e il formato di carta.
   a. Sul pannello comandi della stampante, premere il pulsante **Home**.
   b. Toccare **Dispositivo**→**Vassoi carta**.
   c. Per aprire il menu Vassoio bypass, selezionare l'icona **Vassoio bypass**. È situata nella parte alta, prima dei vassoi con numero.
   d. Per selezionare un formato di carta o busta, toccare l'impostazione di formato corrente, quindi scegliere il nuovo formato dall'elenco.
   e. Per selezionare un tipo di carta, toccare il tipo corrente, quindi scegliere un nuovo tipo dall'elenco.
   f. Per salvare l'impostazione, toccare **OK**.
   g. Per tornare alla schermata Home, premere il pulsante **Home**.

Eliminazione degli inceppamenti della carta nell'area del vassoio 1

Per risolvere la condizione di errore visualizzata sul pannello comandi, è necessario rimuovere tutta la carta dal percorso carta.

1. Rimuovere la carta dal vassoio bypass.

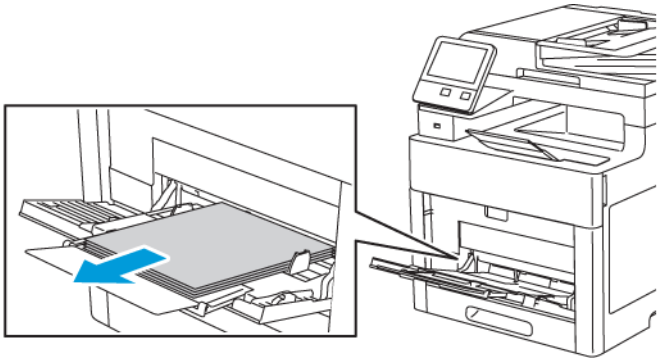

2. Tenendolo sui due lati, estrarre il vassoio bypass dalla stampante.

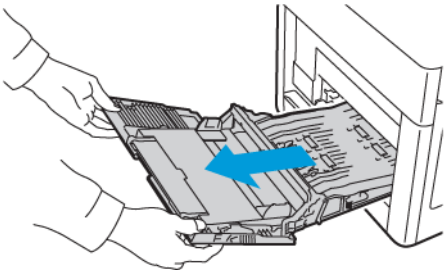

3. Rimuovere il vassoio 1 dalla stampante.

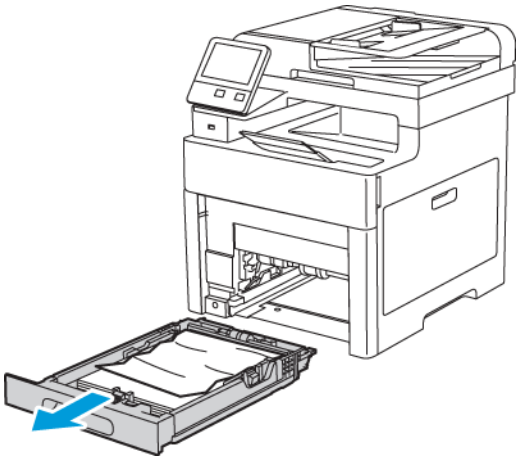

4. Rimuovere l'eventuale carta spiegazzata dal vassoio e la carta inceppata rimasta nella stampante.

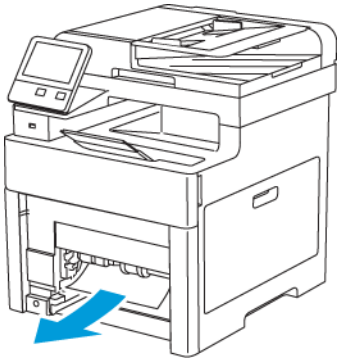

5. Inserire il vassoio 1 nella stampante, quindi spingerlo completamente all'interno.

   Nota: Se il vassoio è stato esteso per il formato carta Legal, il vassoio sporge quando viene inserito nella stampante.

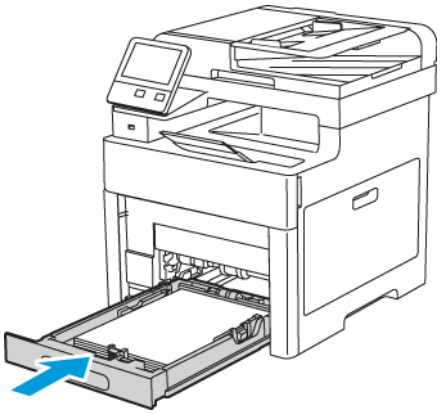

6. Inserire il vassoio bypass completamente nella stampante.

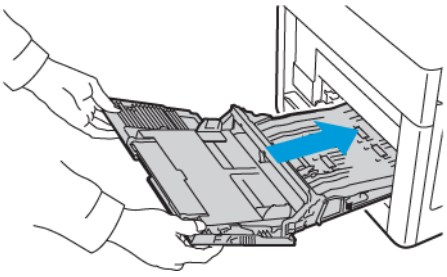

7. Se richiesto dal pannello comandi, verificare il formato e il tipo sulla schermata. In caso contrario, modificare le impostazioni carta.
   a. Sul pannello comandi della stampante, premere il pulsante **Home**.
   b. Toccare **Dispositivo**→**Vassoi carta**.
   c. Nel menu Vassoi carta, selezionare il vassoio desiderato.
   d. Per configurare la stampante in modo che visualizzi una richiesta di impostazione del tipo e del formato della carta caricata, toccare **Modo vassoio**, quindi toccare **Regolabile**.

e. Per dedicare il vassoio a un formato, tipo o colore di carta, selezionare **Modo vassoio**, quindi toccare **Dedicato**.
   - Per selezionare un formato di carta o busta, toccare l'impostazione di formato corrente, quindi scegliere il nuovo formato dall'elenco.
   - Per selezionare un tipo di carta, toccare l'impostazione del tipo corrente, quindi scegliere il nuovo tipo dall'elenco.
   - Per selezionare un colore di carta, toccare il colore corrente, quindi scegliere il nuovo colore dall'elenco.

f. Per salvare l'impostazione, toccare **OK**.

g. Per tornare alla schermata Home, premere il pulsante **Home**.

Eliminazione degli inceppamenti della carta nell'area del vassoio 2

Per risolvere la condizione di errore visualizzata sul pannello comandi, è necessario rimuovere tutta la carta dal percorso carta.

1. Estrarre il vassoio 2 finché non si ferma.

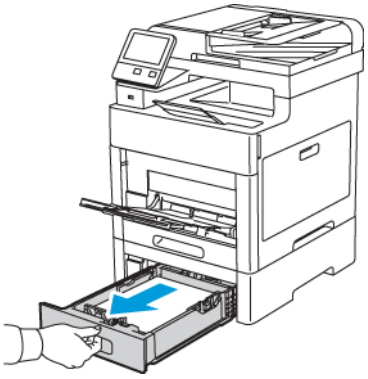

2. Per rimuovere il vassoio, sollevarlo leggermente dalla parte anteriore, quindi estrarlo completamente dalla stampante.

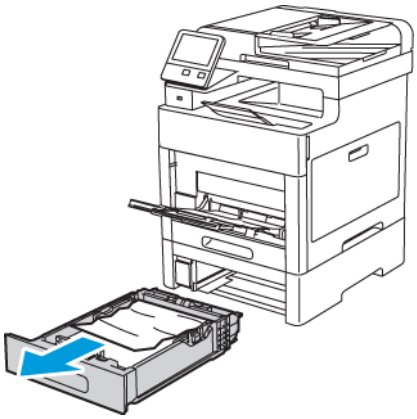

3. Rimuovere l'eventuale carta spiegazzata dal vassoio e la carta inceppata residua nella parte anteriore della stampante.

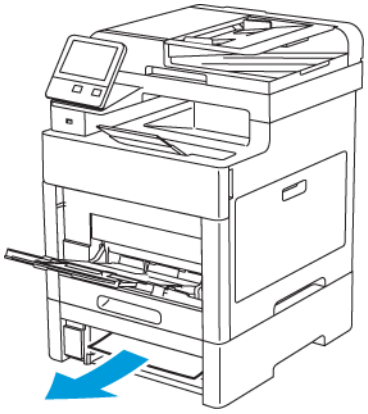

4. Sul retro della stampante, aprire lo sportello del vassoio 2, quindi rimuovere l'eventuale carta inceppata dal retro della stampante.

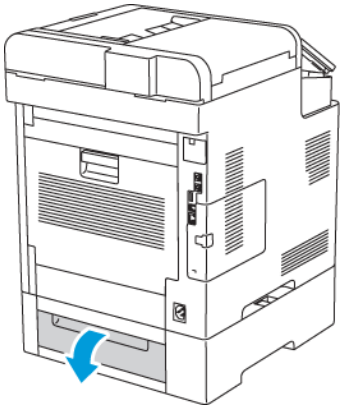

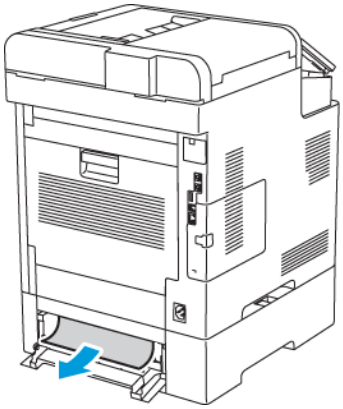

5. Inserire il vassoio 2 nella stampante, quindi spingerlo completamente all'interno.

   Nota: Se il vassoio è stato esteso per il formato carta Legal, il vassoio sporge quando viene inserito nella stampante.

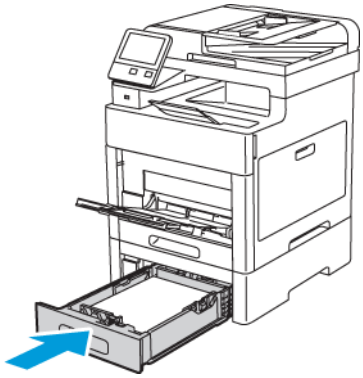

6. Se richiesto dal pannello comandi, verificare il formato e il tipo sulla schermata. In caso contrario, modificare le impostazioni carta.
   a. Sul pannello comandi della stampante, premere il pulsante **Home**.
   b. Toccare **Dispositivo**→**Vassoi carta**.
   c. Nel menu Vassoi carta, selezionare il vassoio desiderato.

d. Per configurare la stampante in modo che visualizzi una richiesta di impostazione del tipo e del formato della carta caricata, toccare **Modo vassoio**, quindi toccare **Regolabile**.

e. Per dedicare il vassoio a un formato, tipo o colore di carta, selezionare **Modo vassoio**, quindi toccare **Dedicato**.

- Per selezionare un formato di carta o busta, toccare l'impostazione di formato corrente, quindi scegliere il nuovo formato dall'elenco.
- Per selezionare un tipo di carta, toccare l'impostazione del tipo corrente, quindi scegliere il nuovo tipo dall'elenco.
- Per selezionare un colore di carta, toccare il colore corrente, quindi scegliere il nuovo colore dall'elenco.

f. Per salvare l'impostazione, toccare **OK**.

7. Per tornare alla schermata Home, premere il pulsante **Home**.

Eliminazione degli inceppamenti della carta nell'area del fusore

Per risolvere la condizione di errore visualizzata sul pannello comandi, rimuovere tutta la carta dal percorso carta.

1. Sollevare il fermo di rilascio dello sportello posteriore e aprire lo sportello.

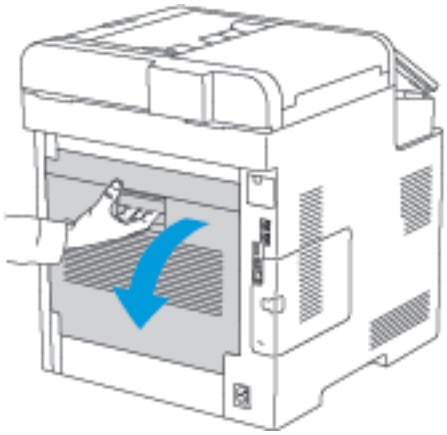

2. Per aprire la guida della carta sopra il fusore, sollevare la linguetta della guida della carta.

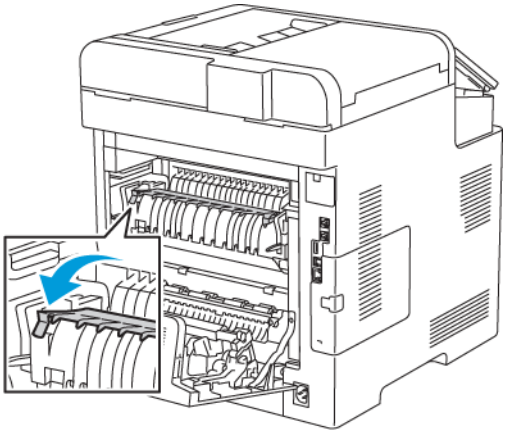

3. Rimuovere eventuale carta inceppata dalla parte posteriore della stampante.

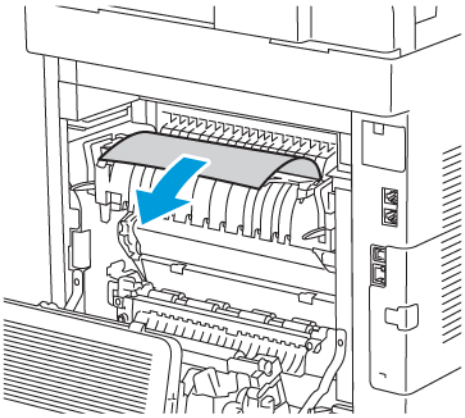

4. Chiudere la guida della carta sul fusore.

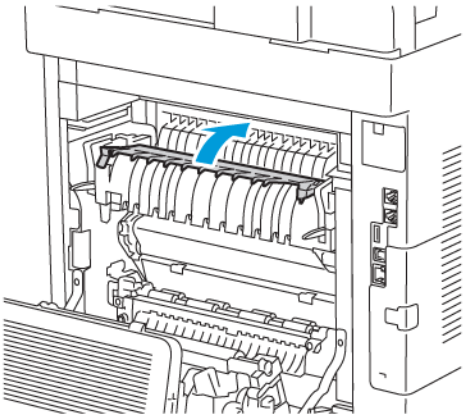

5. Chiudere lo sportello posteriore.

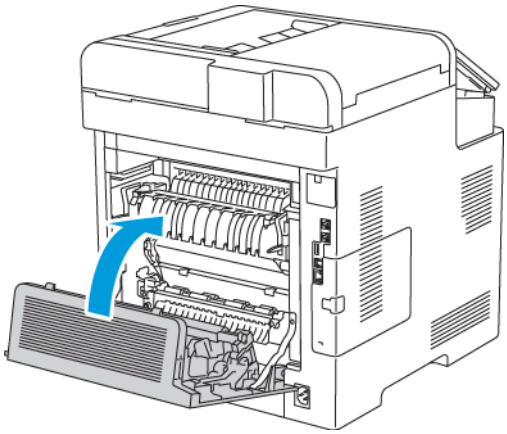

Risoluzione dei problemi di inceppamento della carta

Alimentazione simultanea di più fogli

Possibili cause	Soluzioni
Il vassoio carta è troppo pieno.	Rimuovere alcuni fogli. Non caricare la carta oltre la linea di riempimento.
I margini della carta non sono allineati.	Rimuovere la carta, allineare i bordi e ricaricarla.
La carta è umida.	Rimuovere la carta dal vassoio e sostituirla con carta nuova e asciutta.
Eccessiva presenza di elettricità statica.	Provare con una risma di carta nuova.

Possibili cause	Soluzioni
Utilizzo di carta non supportata.	Utilizzare solo carta approvata da Xerox®. Per maggiori dettagli, consultare .
Umidità eccessiva per la carta patinata.	Alimentare la carta un foglio per volta.
I rulli di alimentazione sono sporchi.	Pulire i rulli di alimentazione. Per maggiori dettagli, consultare .
Nel vassoio è stata caricata carta di formato misto.	Caricare il vassoio con un solo tipo e formato carta.

Problemi di alimentazione della carta

Possibili cause	Soluzioni
La carta non è posizionata correttamente nel vassoio.	• Rimuovere la carta inceppata e riposizionarla correttamente nel vassoio. • Registrare le guide della carta nel vassoio per adattarle al formato del supporto.
Il vassoio carta è troppo pieno.	Rimuovere alcuni fogli. Non caricare la carta oltre la linea di riempimento massimo.
Le guide della carta non sono registrate correttamente sul formato del supporto.	Registrare le guide della carta nel vassoio per adattarle al formato del supporto.
Il vassoio contiene carta piegata o spiegazzata.	Rimuovere la carta, appiattirla e ricaricarla. Se il problema di alimentazione persiste, non utilizzare la carta.
La carta è umida.	Rimuovere la carta umida e sostituirla con carta nuova e asciutta.
Uso di carta di formato, spessore o tipo non compatibile.	Utilizzare solo carta approvata da Xerox. Per maggiori dettagli, consultare .
I rulli di alimentazione sono sporchi.	Pulire i rulli di alimentazione. Per maggiori dettagli, consultare .

Alimentazioni errate di etichette e buste

Possibili cause	Soluzioni
Il foglio di etichette è rivolto in modo errato nel vassoio.	• Caricare i fogli di etichette secondo le istruzioni del produttore. • Caricare le etichette nel vassoio a faccia in su. • Per ulteriori informazioni, fare riferimento a .
Etichette mancanti, arricciate o parzialmente staccate dal foglio di supporto.	non utilizzare fogli con etichette mancanti, arricciate o parzialmente staccate dal foglio di supporto.

Possibili cause	Soluzioni
Le buste non sono state caricate correttamente.	È possibile stampare buste dal vassoio bypass o dal vassoio 1. Per ulteriori informazioni, fare riferimento a .
Si formano grinze sulle buste.	• Il calore e la pressione del processo di stampa laser può causare la formazione di grinze. • Utilizzare buste supportate. Per ulteriori informazioni, fare riferimento a . **Nota:** quando si caricano buste alimentate dal lato lungo, verificare di specificare l'orientamento orizzontale nel driver di stampa.

Il messaggio di inceppamento carta non scompare

Nota: Cercare e togliere eventuali frammenti di carta rimasti nel percorso carta.

Possibili cause	Soluzioni
Non è possibile rimuovere tutta la carta inceppata dalla stampante.	Ricontrollare il percorso carta e verificare di aver rimosso tutta la carta inceppata.
Uno degli sportelli della stampante è aperto.	Verificare che gli sportelli della stampante siano chiusi. Chiudere gli sportelli aperti.

Inceppamenti durante la stampa fronte/retro automatica

Possibili cause	Soluzioni
Uso di carta di formato, spessore o tipo non compatibile.	Utilizzare carta di formato, spessore o tipo corretti. Per ulteriori informazioni, fare riferimento a .
La carta è stata caricata nel vassoio errato.	Verificare che la carta sia caricata nel vassoio corretto. Per ulteriori informazioni, fare riferimento a .
Nel vassoio è stata caricata carta di formato misto.	Caricare il vassoio con un solo tipo e formato carta.

Problemi relativi alla qualità di stampa

La stampante è progettata per produrre stampe di alta qualità. Per risolvere eventuali problemi relativi alla qualità di stampa, avvalersi delle informazioni fornite in questa sezione. Per ulteriori informazioni, visitare www.xerox.com/office/WC6515support.

Attenzione: La garanzia Xerox, il contratto di assistenza o la formula Total Satisfaction Guarantee (Garanzia "soddisfatti o rimborsati") di Xerox non coprono i danni dovuti all'utilizzo di carta e supporti di stampa speciali di tipo non supportato. La formula Total Satisfaction Guarantee (Garanzia "soddisfatti o rimborsati") di Xerox è disponibile negli Stati Uniti e in Canada. La copertura può variare negli altri paesi. Per ulteriori informazioni, rivolgersi al rivenditore Xerox locale.

Nota:

- Per garantire una qualità di stampa omogenea, le cartucce di toner/stampa/fotoricettore di molti dispositivi sono progettate per cessare di funzionare quando raggiungono un certo livello.
- Le immagini in scala dei grigi stampate con l'impostazione nero composto vengono conteggiate come pagine a colori poiché la stampante utilizza materiali di consumo a colori. L'impostazione nero composto è predefinita per la maggior parte della stampanti.

Controllo della qualità di stampa

La qualità di stampa è influenzata da diversi fattori. Per una qualità di stampa coerente e ottimale, utilizzare carta progettata per la stampante in uso e impostare correttamente la modalità di qualità di stampa e la regolazione colore. Seguire le istruzioni fornite in questa sezione per mantenere una qualità di stampa ottimale per la stampante.

Temperatura e umidità incidono sulla qualità di stampa. La migliore qualità di stampa è garantita con temperatura compresa tra 15° e 28°C (59–82°F) e umidità relativa compresa tra il 20 e il 70 %. Comunque, la qualità di stampa può essere influenzata quando la stampante opera vicino ai limiti di umidità e temperatura.

Carta e supporti

La stampante è progettata per utilizzare una vasta gamma di tipi di carta e altri supporti. Seguire le istruzioni fornite in questa sezione per garantire la migliore qualità di stampa possibile ed evitare inceppamenti:

- Utilizzare solo carta approvata da Xerox. Per ulteriori informazioni, fare riferimento a .
- Utilizzare solo carta asciutta e integra.

  Attenzione: Alcuni tipi di carta e altri supporti possono danneggiare la stampante, causare frequenti inceppamenti o dare risultati scadenti di qualità di stampa. Non usare:

  - Carta ruvida o porosa
  - Carta per stampanti a getto d'inchiostro
  - Carta patinata o lucida non idonea al laser
  - Carta che è stata fotocopiata
  - Carta piegata o spiegazzata
  - Carta con ritagli o perforazioni
  - Carta pinzata
  - Buste con finestre, fermagli metallici, cuciture laterali o strisce adesive con protezione
  - Buste imbottite
  - Supporti in plastica
  - Trasparenti/Lucidi
- Assicurarsi che il tipo di carta selezionato nel driver di stampa corrisponda al tipo di carta sul quale si sta stampando.
- Se è stato caricato lo stesso formato carta in più vassoi, verificare che il vassoio appropriato sia stato selezionato nel driver di stampa.

- Conservare la carta e altri supporti in maniera opportuna a mantenere una qualità di stampa ottimale. Per ulteriori informazioni, fare riferimento a .

Risoluzione dei problemi relativi alla qualità di stampa

Quando la qualità di stampa è scadente, scegliere il sintomo più simile nella tabella riportata di seguito e provare la soluzione corrispondente per risolvere il problema. È anche possibile stampare una pagina dimostrativa per determinare in maniera più precisa il problema di qualità di stampa. Per maggiori dettagli, consultare .

Se la qualità della stampa non migliora anche dopo aver eseguito l'azione correttiva appropriata, rivolgersi al rivenditore Xerox.

Nota:

- Per migliorare la qualità di stampa, le cartucce di toner di molti modelli sono state progettate per cessare di funzionare quando raggiungono un certo livello.
- Le immagini in scala di grigi stampate con l'impostazione nero composito vengono conteggiate come pagine a colori, poiché vengono utilizzati materiali di consumo a colori. L'impostazione nero composto è predefinita per la maggior parte della stampanti.

Sintomo	Possibili cause	Soluzioni
• Margini di pagina non uniformi. • L'immagine non è centrata sulla pagina o i margini non sono uniformi. 	È necessaria una procedura di regolazione della carta.	Utilizzare la procedura di regolazione della carta per registrare la posizione dell'immagine sulla pagina. Per maggiori dettagli, consultare .
Stampe sbiadite con più colori sbiaditi. 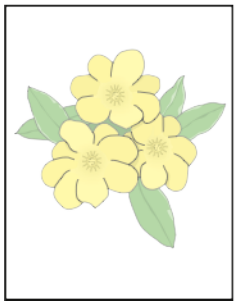	Le cartucce toner non sono cartucce originali Xerox®.	Verificare che le cartucce toner soddisfino le specifiche e, se necessario, sostituirle.
	La carta utilizzata non è compresa nell'intervallo delle specifiche consigliato.	Sostituire la carta con un'altra del tipo e del formato consigliati e accertarsi che le impostazioni del pannello comandi e del driver di stampa siano corrette. Per maggiori dettagli, consultare .
	Il tipo di carta è più pesante o più spesso del tipo di carta selezionato.	• Accertarsi che nel vassoio sia caricata la carta corretta. • Scegliere un tipo di carta più pesante dal pannello comandi e nel driver di stampa. • Utilizzare un tipo di carta più leggera.

Sintomo	Possibili cause	Soluzioni
	La tensione del rullo di trasferimento polarizzato non è correttamente regolata per il tipo di carta.	Accertarsi che i tipi di carta impostati sul pannello comandi e nel driver di stampa corrispondano alla carta caricata nel vassoio.
	Le impostazioni nell'applicazione o nel driver di stampa non sono corrette.	Stampare la Pagina demo. Per maggiori dettagli, consultare . Se la pagina di dimostrazione grafica ha l'aspetto desiderato, la stampante funziona correttamente. Verificare che le selezioni di applicazione e driver di stampa siano corrette per il lavoro di stampa.
	La carta è umida.	Sostituire la carta.
	L'alimentazione ad alta tensione è difettosa.	Per assistenza, visitare il sito web di supporto Xerox® all'indirizzo www.xerox.com/office/WC6515support.
Solo un colore risulta sbiadito. 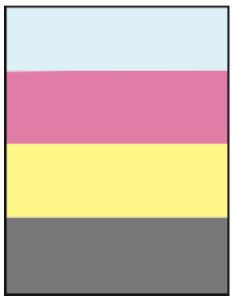	La cartuccia di toner è vuota o danneggiata.	Verificare le condizioni della cartuccia di toner e, se necessario, sostituirla.
Il colore attorno al bordo di stampa non è corretto.	La registrazione del colore è errata.	Regolare la registrazione del colore. Per maggiori dettagli, consultare .
Punti neri isolati oppure aree bianche (aree prive di colore). 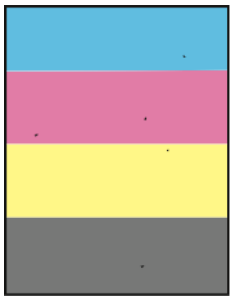	La carta non è compresa nell'intervallo delle specifiche consigliato.	Sostituire la carta con un'altra del tipo e del formato consigliati e accertarsi che le impostazioni del pannello comandi e del driver di stampa siano corrette. Per maggiori dettagli, consultare .
	Sono presenti dei residui sui rulli.	Pulire i rulli di alimentazione con un panno umido pulito per rimuovere i residui dai rulli. Non toccare il rullo di trasferta o l'estremità esposta della cinghia di trasferimento. Le impronte digitali possono influire sulla qualità di stampa.

Sintomo	Possibili cause	Soluzioni
	Le cartucce toner non sono cartucce originali Xerox®.	Accertarsi che le cartucce di toner soddisfino le specifiche e, se necessario, sostituirle. Per maggiori dettagli, consultare .
• Striature a colori o nere verticali o striature o righe colorate. • Striature in un solo colore. 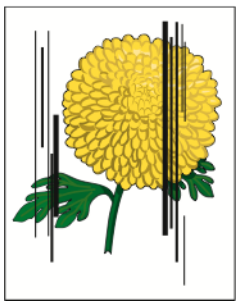	Le cartucce toner non sono cartucce originali Xerox®.	Accertarsi che le cartucce di toner soddisfino le specifiche e, se necessario, sostituirle. Per maggiori dettagli, consultare .
	I residui nella stampante strisciano contro il toner prima che venga fuso.	Rimuovere eventuali residui o frammenti di carta dal percorso carta sotto la copertura posteriore.
	Si è verificato un problema con la cartuccia toner di quel colore.	Verificare che la cartuccia toner non sia danneggiata e sostituirla se necessario. Per assistenza, visitare il sito web di supporto Xerox® all'indirizzo www.xerox.com/office/WC6515support.
Spazi vuoti parziali, carta increspata oppure stampa con macchie. 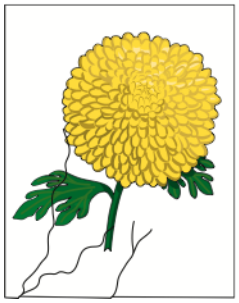	La carta è umida.	Sostituire la carta.
	La carta non è compresa nell'intervallo delle specifiche consigliato.	Sostituire la carta con altra del tipo e del formato consigliati. Per maggiori dettagli, consultare .
	La stampante è consumata oppure danneggiata.	Per assistenza, visitare il sito web di supporto Xerox® all'indirizzo www.xerox.com/office/WC6515support.
	Le cartucce toner non sono cartucce originali Xerox®.	Verificare che le cartucce toner soddisfino le specifiche e sostituirle se necessario. Per maggiori dettagli, consultare .
	La carta è ostacolata nel percorso carta.	• Rimuovere eventuale carta o residui dal percorso carta. • Accertarsi che i vassoi siano completamente inseriti. • Accertarsi che la copertura posteriore sia chiusa e bloccata.
	All'interno della stampante si è formata della condensa che causa parziali spazi vuoti o l'increspatura della carta.	Accendere la stampante e lasciarla accesa per un'ora per eliminare la condensa. Per assistenza, visitare il sito web di supporto Xerox® all'indirizzo www.xerox.com/office/WC6515support.

Sintomo	Possibili cause	Soluzioni
Spazi vuoti verticali. 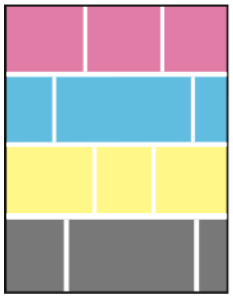	Le lenti LED sono bloccate.	Pulire le lenti LED. Per maggiori dettagli, consultare .
	La stampante è consumata oppure danneggiata.	Per assistenza, visitare il sito web di supporto Xerox® all'indirizzo www.xerox.com/office/WC6515support.
	Le cartucce toner non sono cartucce originali Xerox®.	Verificare che le cartucce toner soddisfino le specifiche e sostituirle se necessario.
Righe o strisce bianche lungo un solo colore. 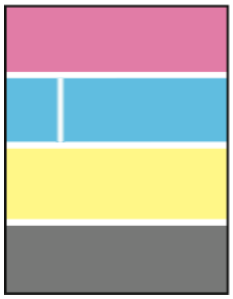	Le lenti corrispondenti al colore interessato sono bloccate.	Pulire le lenti relative al colore interessato. Per maggiori dettagli, consultare .
Riga o righe bianche lungo tutti i colori 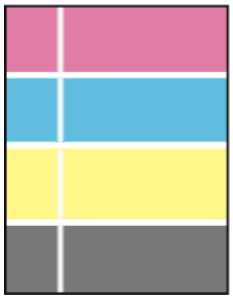	Carta o residui strisciano contro la parte inferiore della cinghia di trasferimento.	• Rimuovere la carta o i residui dalla stampante. • Per assistenza, visitare il sito web di supporto Xerox® all'indirizzo www.xerox.com/office/WC6515support.
Stampa obliqua. 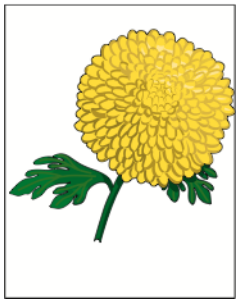	Le guide della carta nei vassoi non sono impostate correttamente.	Impostare correttamente le guide del vassoio carta. Per maggiori dettagli, consultare .
Immagini macchiate o screziate.	La carta è troppo leggera o sottile.	Sostituire la carta con un'altra del tipo consigliato e accertarsi che le impostazioni del pannello comandi e del driver di stampa siano corrette.

Sintomo	Possibili cause	Soluzioni
	La carta è umida.	Sostituire la carta.
	L'umidità è troppo alta.	Ridurre l'umidità nella stanza o spostare la stampante in un luogo diverso.
Sulle stampe si notano macchie o righe che appaiono a intervalli regolari. 	Uno o più dei componenti nel percorso carta segnano la carta.	1 Stampare le pagine dei difetti ripetuti. Per maggiori dettagli, consultare . 2 Per stabilire la causa, misurare la distanza tra i difetti di stampa. • 28 mm (1,1 poll.) - Cartuccia fotoricettore • 52 mm (2,1 poll.) - Cartuccia fotoricettore • 94 mm (3,7 poll.) - Cartuccia fotoricettore • 56,5 mm (2,2 poll.) - Rullo di trasferimento • 63 mm (2,5 poll.) - Fusore • 67 mm (2,6 poll.) - Fusore 3 Se i difetti ripetuti corrispondono a una delle distanze di Cartuccia fotoricettore, sostituire quella del colore interessato. 4 Se la distanza corrisponde al fusore o al rullo di trasferimento, contattare il servizio di assistenza.

Problemi di copia e scansione

Se la qualità di copia o di scansione è insoddisfacente, fare riferimento alla seguente tabella.

Problemi	Soluzioni
Linee e righe presenti solo sulle copie quando si utilizza l'alimentatore automatico.	Sono presenti dei residui sulla lastra CVT o sul complessivo lenti di scansione secondo lato. Durante la scansione, la carta esce dall'alimentatore e passa sopra eventuali residui depositati sulle superfici della lastra CVT, producendo linee e righe sulle copie. Pulire tutte le superfici del vetro con un panno privo di lanugine. Per maggiori dettagli, consultare .
Macchie presenti sulle copie quando si utilizza la lastra di esposizione.	Sono presenti dei residui sulla lastra di esposizione. Durante la scansione, i residui creano una macchia

Problemi	Soluzioni
	sull'immagine. Pulire tutte le superfici del vetro con un panno privo di lanugine.
L'immagine è troppo chiara o troppo scura.	Regolare l'impostazione più chiara/più scura.
I colori sono imprecisi.	• Regolare le impostazioni del colore e controllare che sia stato impostato il tipo di originale corretto. • Eseguire la procedura Omogeneità colore scansito. Per maggiori dettagli, consultare .

Se il problema persiste, visitare www.xerox.com/office/WC6515support per informazioni di supporto online.

Problemi relativi al fax

Nota: se la stampante non può inviare e ricevere fax, verificare di aver eseguito il collegamento a una linea telefonica analogica approvata. Non è possibile inviare o ricevere fax se si è connessi a una linea telefonica digitale.

Se non è possibile inviare o ricevere correttamente i fax, consultare le seguenti tabelle.

Problemi di invio fax

Problemi	Cause	Soluzioni
Il documento non viene scansito con l'alimentatore originali.	Il documento è troppo spesso, troppo sottile o troppo piccolo.	Inviare il fax utilizzando la lastra di esposizione.
Il documento viene scansito obliquamente.	Le guide dell'alimentatore originali non sono regolate in base alla larghezza del documento.	Regolare le guide dell'alimentatore originali in base alla larghezza del documento.
Il fax ricevuto dal destinatario è sfuocato.	Il documento non è posizionato correttamente.	Posizionare il documento in modo corretto.
	La lastra di esposizione è sporca.	Pulire la lastra di esposizione.
	Il testo del documento è troppo chiaro.	Regolare la risoluzione.
	Si è verificato un problema con la connessione telefonica.	Verificare il corretto funzionamento della linea telefonica, quindi inviare nuovamente il fax.
	Si è verificato un problema con l'apparecchio fax del mittente.	Eseguire una copia per verificare che la stampante funzioni correttamente. Se la copia è stata stampata correttamente, chiedere al destinatario di verificare le condizioni dell'apparecchio fax ricevente.

Problemi	Cause	Soluzioni
Il fax ricevuto dal destinatario è vuoto.	Il documento non è stato caricato correttamente.	• Alimentatore automatico: appoggiare l'originale a faccia in su. • Lastra di esposizione: appoggiare l'originale a faccia in giù.
Il fax non è stato trasmesso.	Il numero fax è errato.	Verificare il numero di fax.
	La linea telefonica non è collegata correttamente.	Verificare il collegamento telefonico. Se non è connessa, riconnetterla.
	Si è verificato un problema con l'apparecchio fax del destinatario.	Contattare il destinatario.
	Il fax non è installato o non è abilitato.	Verificare che il fax sia installato e abilitato.

Se il problema persiste, visitare www.xerox.com/office/WC6515support per informazioni di supporto online.

Problemi di ricezione fax

Problemi	Cause	Soluzioni
Il fax ricevuto è vuoto.	Si è verificato un problema con la connessione telefonica o con l'apparecchio fax del mittente.	Verificare che la stampante sia in grado di eseguire copie. Richiedere che il mittente invii nuovamente il fax.
	Il mittente ha caricato le pagine in modo errato.	Contattare il mittente.
La stampante risponde alla chiamata, ma non accetta i dati in arrivo.	Memoria insufficiente.	Se il lavoro contiene vari grafici, la stampante potrebbe non avere memoria sufficiente. La stampante non è in grado di rispondere quando la memoria non è sufficiente. Eliminare i documenti e i lavori memorizzati e attendere il completamento del lavoro corrente. In questo modo si aumenta la memoria disponibile.
Il fax ricevuto è di formato ridotto.	Il vassoio carta della stampante non corrisponde al formato originale inviato.	Confermare il formato degli originali. I documenti potrebbero essere ridotti in base al vassoio carta disponibile nella stampante.
Non è possibile ricevere i fax automaticamente.	La stampante è impostata per ricevere i fax manualmente.	Impostare la stampante sulla ricezione automatica.

Problemi	Cause	Soluzioni
	La memoria è piena.	Caricare carta se il vassoio è vuoto, quindi stampare i fax salvati in memoria.
	La linea telefonica non è collegata correttamente.	Verificare il collegamento della linea telefonica. Se non è connessa, riconnetterla.
	Si è verificato un problema con l'apparecchio fax del mittente.	Eseguire una copia per verificare che la stampante funzioni correttamente. Se la copia viene stampata correttamente, chiedere al destinatario di verificare il corretto funzionamento dell'apparecchio fax in uso.

Se il problema persiste, visitare www.xerox.com/office/WC6515support per informazioni di supporto online.

Informazioni utili

La stampante viene fornita con diverse utilità e risorse che consentono di risolvere i problemi di stampa.

Visualizzazione dei messaggi di avvertenza sul pannello comandi

Quando si verifica una condizione di avvertenza, la stampante segnala il problema all'utente. Viene visualizzato un messaggio sul pannello comandi e la luce del LED sul pannello comandi lampeggia nel colore ambra o rosso. I messaggi di avvertenza segnalano all'utente condizioni della stampante che richiedono un intervento, ad esempio materiali di consumo in esaurimento o sportelli aperti. Se si verificano più condizioni di avvertenza, sul pannello comandi ne viene visualizzata solo una alla volta.

Visualizzazione degli errori sul pannello comandi

Quando si verifica una condizione di errore, sul pannello comandi viene visualizzato un messaggio per avvisare l'utente del problema. I messaggi di errore avvisano l'utente delle condizioni della stampante che impediscono il funzionamento della macchina o ne diminuiscono le prestazioni di stampa. Se si verifica più di un errore, sul pannello comandi ne viene visualizzato solo uno.

Utilizzo degli strumenti integrati di risoluzione dei problemi

La stampante offre una serie di rapporti stampabili. Due di questi, la pagina Stampa dimostrativa e il Rapporto cronologia errori, sono di ausilio per la risoluzione di alcuni problemi. Sulla pagina dimostrativa viene stampata un'immagine per mostrare la qualità di stampa. È possibile utilizzare questa pagina per risolvere problemi della stampante correlati alla qualità di stampa. Il Rapporto cronologia errori consente di stampare informazioni sugli errori più recenti della stampante.

Per ulteriori informazioni, fare riferimento a .

Stampa del rapporto cronologia errori

1. Sul pannello comandi della stampante, premere il pulsante **Home**.
2. Per stampare il rapporto cronologia errori, selezionare **Dispositivo**→**Assistenza**→**Pagine di assistenza**→**Rapporto cronologia errori**.
3. Per tornare alla schermata Home, premere il pulsante **Home**.

Visualizzazione della lettura contatore

Il menu Fatturazione/Utilizzo visualizza il numero totale di impressioni effettuate dalla stampante nel corso della sua vita. Non è possibile azzerare i contatori. Una pagina viene conteggiata come un lato di un foglio di carta. Ad esempio, un foglio di carta stampato fronte/retro viene conteggiato come due impressioni.

Nota: Se si forniscono regolarmente dati di fatturazione per il proprio dispositivo, è possibile utilizzare la funzione Caricamento servizi remoti per semplificare il processo. È possibile abilitare Servizi remoti per inviare in maniera automatica a Xerox le letture dei contatori di fatturazione in modo da non dover raccogliere manualmente le letture. Per ulteriori informazioni, consultare Abilitazione dei servizi remoti.

Per visualizzare le informazioni di fatturazione relative alla stampante:

1. Sul pannello comandi della stampante, premere il pulsante **Home**.
2. Toccare **Dispositivo**→**Fatturazione/Utilizzo**.
3. Per visualizzare ulteriori dettagli, toccare **Contatori di utilizzo** e poi selezionare un'opzione.
4. Dopo aver visualizzato le letture di utilizzo, per tornare alla schermata Home, premere il pulsante **Home**.

Supporto in linea

Supporto in linea è una knowledge base che fornisce istruzioni e assistenza per la risoluzione dei problemi della stampante. È possibile trovare soluzioni per problemi di qualità di stampa, inceppamenti della carta, problemi di installazione del software e molto altro.

Per visualizzare Supporto in linea, andare a www.xerox.com/office/WC6515support.

Pagine di informazioni utili

Come ausilio nella risoluzione dei problemi, la stampante offre una serie di pagine stampabili. Le pagine includono informazioni su configurazione e font, esempi dimostrativi e altro ancora. Per ulteriori informazioni, fare riferimento a .

Ulteriori informazioni informazioni sulla stampante

Per ottenere ulteriori informazioni sulla propria stampante, fare riferimento a .

11

Funzioni dell'amministratore del sistema

Questo capitolo contiene:

- Accesso alle impostazioni di amministrazione e configurazione 220
- Connessione alla stampante 223
- Configurazione delle impostazioni generali utilizzando Embedded Web Server 232
- Configurazione delle impostazioni generali utilizzando il pannello comandi 246
- Configurazione delle impostazioni predefinite e dei criteri di stampa da Embedded Web Server 251
- Impostazione della funzione di scansione 258
- Impostazione della funzione Fax 266
- Configurazione delle impostazioni di protezione utilizzando Embedded Web Server 274
- Configurazione delle impostazioni di protezione utilizzando il pannello comandi 284
- Configurazione delle autorizzazioni di accesso e dei ruoli utente 285
- Gestione dei certificati 296
- Configurazione della funzione Caricamento servizi remoti 302
- Aggiornamento del software della stampante 305

Accesso alle impostazioni di amministrazione e configurazione

Il pannello comandi è costituito da uno schermo sensibile e da pulsanti da premere per controllare le funzioni disponibili sulla stampante.

Embedded Web Server è il software di amministrazione e configurazione installato nella stampante. Consente di configurare e amministrare la stampante da un Web browser.

- Per accedere alle impostazioni di amministrazione e configurazione dal pannello comandi, accedere come amministratore e toccare il pulsante **Dispositivo**.
- Per accedere alle impostazioni di amministrazione e configurazione in Embedded Web Server, aprire un browser Web, quindi digitare l'indirizzo IP della stampante nel campo dell'indirizzo. Nella schermata Home, fare clic su **Accedi**, quindi accedere come amministratore.

Accesso al pannello comandi come amministratore di sistema

Per le versioni del software precedenti a PL6 (XX.5X.XX), la password dell'amministratore predefinita è **1111**. Per le versioni del software PL6 (XX.5X.XX) o successive, la password dell'amministratore predefinita è il numero di serie del dispositivo. Il numero di serie è reperibile sul retro della stampante, nel rapporto di configurazione o nella pagina Home di Embedded Web Server. La password è sensibile al maiuscolo/minuscolo.

Nota: L'aggiornamento alla versione PL6 (XX.5X.XX) non cambia la password dell'amministratore. Per le versioni del software PL6 (XX.5X.XX) o successive, se vengono ripristinate le impostazioni predefinite in fabbrica del dispositivo, la password dell'amministratore cambia e corrisponde al numero di serie del dispositivo.

1. Sul pannello comandi della stampante premere il pulsante **Accedi**.
2. Toccare o digitare **admin**.
3. Digitare la password dell'amministratore, quindi toccare **OK**.

Accesso a Embedded Web Server come amministratore di sistema

Operazioni preliminari:

- Verificare che la stampante sia connessa a una rete.
- Utilizzare il rapporto di configurazione per individuare l'indirizzo IP della stampante. Per maggiori dettagli, consultare Rapporto di configurazione.

Per accedere a Embedded Web Server come amministratore:

1. Sul computer, aprire un browser Web.
2. Nel campo dell'indirizzo, digitare l'indirizzo IP della stampante, quindi premere **Invio** o **Indietro**.
3. Nella parte in alto a destra della pagina, fare clic su **Accedi**.
4. Per Conti utente, selezionare o digitare **admin**.

5. Per Password, digitare la password dell'amministratore. Per le versioni del software precedenti a PL6 (XX.5X.XX), la password dell'amministratore predefinita è **1111**. Per le versioni del software PL6 (XX.5X.XX) o successive, la password dell'amministratore predefinita è il numero di serie del dispositivo. Il numero di serie è reperibile sul retro della stampante, nel rapporto di configurazione o nella pagina Home di Embedded Web Server. La password è sensibile al maiuscolo/minuscolo.

   Nota: L'aggiornamento alla versione PL6 (XX.5X.XX) non cambia la password dell'amministratore. Per le versioni del software PL6 (XX.5X.XX) o successive, se vengono ripristinate le impostazioni predefinite in fabbrica del dispositivo, la password dell'amministratore cambia e corrisponde al numero di serie del dispositivo.

6. Fare clic su **Accedi**.

Modifica della password dell'amministratore di sistema

Il nome utente per l'account amministratore è admin. Per le versioni del software precedenti a PL6 (XX.5X.XX), la password dell'amministratore predefinita è **1111**. Per le versioni del software PL6 (XX.5X.XX) o successive, la password dell'amministratore predefinita è il numero di serie del dispositivo. Il numero di serie è reperibile sul retro della stampante, nel rapporto di configurazione o nella pagina Home di Embedded Web Server. La password è sensibile al maiuscolo/minuscolo.

Nota:

- L'aggiornamento alla versione PL6 (XX.5X.XX) non cambia la password dell'amministratore. Per le versioni del software PL6 (XX.5X.XX) o successive, se vengono ripristinate le impostazioni predefinite in fabbrica del dispositivo, la password dell'amministratore cambia e corrisponde al numero di serie del dispositivo.
- Se si modifica la password di amministratore, verificare di conservare la password in un luogo sicuro.
- Per le versioni del software precedenti a PL6 (XX.5X.XX), se si modifica la password dell'amministratore per riportare il dispositivo a un sistema aperto, ripristinare le impostazioni di fabbrica del dispositivo. Quando si ripristinano le impostazioni di fabbrica di un dispositivo, tutte le impostazioni configurate vanno perdute. Per maggiori dettagli, consultare Ripristino delle impostazioni stampante.
- Per le versioni del software PL6 (XX.5X.XX) o successive, l'opzione sistema aperto non è disponibile.

Per modificare la password di amministratore:

1. In Embedded Web Server, accedere come amministratore, quindi fare clic su **Autorizzazioni**.
2. Per Conti utente, fare clic su **admin**.
3. Fare clic su **Modifica password**.
4. Digitare la vecchia password. Tutte le password sono sensibili al maiuscolo/minuscolo.
5. Digitare la nuova password, quindi digitarla di nuovo per confermarla.
6. Fare clic su **OK**.

Stampa del rapporto di configurazione

1. Sul pannello comandi della stampante, premere il pulsante **Home**.
2. Selezionare **Dispositivo**→**Informazioni su**→**Pagine di informazioni**.

3. Toccare **Rapporto configurazione**.
4. Per tornare alla schermata Home, premere il pulsante **Home**.

Connessione alla stampante

Connessione a una rete wireless

Nota:

- Se la stampante è connessa alla propria rete cablata, è possibile configurare le impostazioni wireless in Embedded Web Server.
- Prima di iniziare, acquistare e installare l'adattatore di rete wireless Xerox®.

Per verificare lo stato della connessione wireless e individuare l'indirizzo IP wireless, stampare un rapporto di configurazione. Per maggiori dettagli, consultare Rapporto di configurazione. Esaminare le sezioni Connessioni fisiche di connettività, Protocolli di connettività e TCP/IPv4 del rapporto.

Nota:

- La stampante utilizza impostazioni IP separate per la connessione cablata e la connessione wireless. Per ulteriori informazioni, consultare Assegnazione dell'indirizzo IP della stampante.
- Quando si passa da una connessione cablata a una connessione wireless, l'indirizzo IP della stampante cambia. La connessione a Embedded Web Server tramite il browser Web si chiude. Per riconnettere la stampante a Embedded Web Server, digitare il nuovo indirizzo IP o nome host della macchina nel campo dell'indirizzo del Web browser.

Configurazione della connessione Wi-Fi da Embedded Web Server

1. Connettere la stampante a una rete cablata.
2. In Embedded Web Server, accedere come amministratore, quindi fare clic su **Connettività**.
3. Nell'area Connessioni, fare clic su **Wi-Fi**.

   Nota: La connettività Wi-Fi è disponibile dopo aver installato l'adattatore di rete wireless Xerox®.

1. Per abilitare la connessione Wi-Fi, fare clic sul pulsante di opzione **Abilita**.
2. Fare clic su **Banda Wi-Fi**, quindi selezionare un'opzione.
3. Per SSID, digitare il SSID per la rete alla quale si desidera connettersi.
4. Fare clic su **Tipo di rete**, quindi selezionare **Infrastruttura** o **Ad hoc**, in base alle esigenze.
5. Nell'area Impostazioni TCP/IP, configurare le impostazioni per IPv4, IPv6 e DNS.

Nota: La stampante utilizza impostazioni IP separate per la connessione di rete cablata e wireless. Per maggiori dettagli, consultare IP.

1. Nell'area Impostazioni protezione, fare clic su **Crittografia**, quindi selezionare una modalità di crittografia.
2. Per la modalità di crittografia selezionata, configurare le impostazioni di protezione.
   - Per WEP:

  - Per attivare una chiave di trasmissione, fare clic su **Chiave trasm.**.
  - Per ciascuna chiave di trasmissione selezionata, digitare i valori nei campi corrispondenti.
- Per WPA2 Personal e Modalità mista Personal, digitare il codice di accesso alla rete nel campo Codice e nel campo Conferma codice.
- Per WPA2 Enterprise e Modalità mista Enterprise:
  - Fare clic su **Metodo di autenticazione**, quindi selezionare il metodo di autenticazione per la rete wireless.
  - Per Certificato radice, caricare un certificato radice.
  - Digitare i valori per Identità EAP, Nome accesso e Password.

3. Fare clic su **OK**.
4. Riavviare la stampante per rendere effettive le nuove impostazioni.
5. Disconnettere la stampante dalla rete cablata.

Connessione a una rete Wi-Fi dal pannello comandi

Per eseguire la connessione a una rete Wi-Fi dal pannello comandi:

1. Sul pannello comandi della stampante, premere il pulsante **Home**.
2. Accedere come amministratore. Per maggiori dettagli, consultare Accesso al pannello comandi come amministratore di sistema.
3. Toccare **Dispositivo**→**Connettività**→**Wi-Fi**.
4. Per abilitare la funzione di connessione Wi-Fi, toccare il relativo pulsante di opzione.
5. Per eseguire automaticamente la connessione a una rete Wi-Fi esistente:
   a. Nell'elenco delle reti Wi-Fi disponibili, selezionare la rete richiesta.

      Nota: Se la rete Wi-Fi richiesta non è presente nell'elenco, o se la rete richiesta utilizza WPS, configurare la connessione manualmente. Per maggiori informazioni, consultare il passaggio 6.

   b. Se necessario, per accedere alla rete, digitare la password.
   c. Per selezionare una banda di frequenza Wi-Fi, selezionare **Banda Wi-Fi**, quindi selezionare un'opzione.

      Nota: La banda di frequenza Wi-Fi è impostata su AUTO per impostazione predefinita.

   d. Toccare **OK**.
6. Per eseguire la connessione manuale a una rete Wi-Fi:
   a. Selezionare **Impostazione manuale**.
   b. Nel primo campo, digitare un nome per la rete Wi-Fi, quindi premere **Invio**.
   c. Toccare **Tipo di rete**, quindi scegliere un'opzione.
   d. Selezionare **Protezione**, quindi scegliere un'opzione.
   e. Toccare **WPS (Wi-Fi Protected Setup)**, quindi scegliere un'opzione.

      Nota: Per impostare WPS con una a connessione PBC (Push Button Connection), selezionare **PBC**.

   f. Toccare **OK**.

Configurazione della rete primaria dal pannello comandi

È possibile impostare il tipo di connessione alla rete primaria dal pannello comandi del dispositivo.

Nota:

- La configurazione di una rete primaria è obbligatoria solo se il kit di connessione di rete Wi-Fi opzionale è installato e abilitato.
- Per impostazione predefinita, in assenza di una connessione di rete Wi-Fi la rete primaria è impostata su Ethernet. Quando il kit è installato e abilitato, il dispositivo acquisisce due connessioni di rete. Una è la connessione di rete primaria e l'altra è la secondaria.
- Le funzioni che seguono sono disponibili solo sulla connessione di rete primaria:
  - IPsec
  - SMTP
  - SNTP
  - Scansione WSD
  - Scansione su SFTP, Scansione su SMB, Scansione su e-mail
  - LDAP
  - Rilevamento UPnP
  - ThinPrint
  - Servizi Web EIP
- Se si rimuove il modulo di connessione rete Wi-Fi, la connessione della rete primaria viene impostata su Ethernet.

Per configurare la rete primaria dal pannello comandi:

1. Sul pannello comandi della stampante, premere il pulsante **Home**.
2. Accedere come amministratore. Per maggiori dettagli, consultare Accesso al pannello comandi come amministratore di sistema.
3. Toccare **Dispositivo**→**Connettività**→**Rete primaria**.
4. Selezionare il tipo di connessione di rete appropriato per il dispositivo.
5. Per applicare le modifiche e riavviare il dispositivo, quando viene richiesto, toccare**Riavvia adesso**.

Configurazione della rete primaria da Embedded Web Server

È possibile impostare il tipo di connessione alla rete primaria da Embedded Web Server.

Nota:

- È possibile configurare una Rete primaria in Embedded Web Server solo se il kit di connessione Wi-Fi opzionale è installato e abilitato.
- Per impostazione predefinita, in assenza di una connessione Wi-Fi la rete primaria è impostata su Ethernet. Quando il kit è installato e abilitato, il dispositivo acquisisce due connessioni di rete. Una è la connessione di rete primaria e l'altra è la secondaria.
- Le funzioni che seguono sono disponibili solo sulla connessione di rete primaria:
  - IPsec
  - SMTP
  - SNTP
  - Scansione WSD
  - Scansione su SFTP, Scansione su SMB, Scansione su e-mail
  - LDAP
  - Rilevamento UPnP
  - ThinPrint
  - Servizi Web EIP
- Se si rimuove il modulo di connessione Wi-Fi, la connessione della rete primaria viene impostata su Ethernet.

1. In Embedded Web Server, accedere come amministratore, quindi fare clic su **Connettività**.
2. Nell'area Connessioni, fare clic su **Ethernet**.
3. In the Comune, fare clic su **Modifica**.
4. Fare clic su **Rete primaria**, quindi selezionare il tipo di connessione di rete appropriato per il dispositivo.
5. Fare clic su **OK**.
6. Per attivare le modifiche, quando richiesto, fare clic su **Riavvia adesso**.

Configurazione della connessione Wi-Fi utilizzando una connessione diretta alla stampante

Per configurare le impostazioni per una rete wireless, connettere il computer in uso direttamente alla stampante utilizzando un cavo Ethernet, anziché tramite una connessione di rete cablata.

1. Assicurarsi che la stampante non sia connessa a una rete Ethernet cablata.
2. Riavviare la stampante.
3. Generare un rapporto di configurazione. Per maggiori dettagli, consultare Rapporto di configurazione. Prendere nota dell'indirizzo IP assegnato automaticamente per la stampante compreso nell'intervallo 169.254.x.x.

4. Utilizzando un cavo Ethernet, connettere un computer direttamente alla stampante.

   Nota:

   - Assicurarsi che la connettività wireless sia disabilitata sul proprio computer.
   - A seconda del computer in uso, utilizzare un cavo o un adattatore incrociato.
5. Verificare l'indirizzo IP del computer. Assicurarsi che il computer ottenga un indirizzo IP privato, compreso nell'intervallo 169.254.x.x, e che si trovi pertanto nella stessa subnet della stampante.
6. Sul computer, accedere a Embedded Web Server, accedere come amministratore, quindi configurare le impostazioni wireless. Per maggiori dettagli, consultare Connessione a una rete wireless.
7. Riavviare la stampante per rendere effettive le nuove impostazioni.
8. Scollegare il cavo Ethernet che collega la stampante e il computer.

Disabilitazione della rete wireless

Disabilitazione della rete wireless dal pannello comandi

È possibile disabilitare la rete wireless dal pannello comandi della stampante.

Nota: La rete wireless è disponibile solo nelle stampanti con installato l'adattatore rete wireless opzionale.

Per disabilitare la rete wireless dal pannello comandi:

1. Sul pannello comandi della stampante, premere il pulsante **Home**.
2. Accedere come amministratore. Per maggiori dettagli, consultare Accesso al pannello comandi come amministratore di sistema.
3. Per aprire il menu Wi-Fi, selezionare **Dispositivo**→**Connettività**→**Wi-Fi**.
4. Per attivare/disattivare il Wi-Fi, premere il pulsante di opzione **Wi-Fi**.
5. Toccare **OK**.
6. Premere il pulsante **Home**.
7. Per consentire che l'impostazione diventi effettiva, quando richiesto, premere **Riavvia adesso**.

Disabilitazione della rete wireless da Embedded Web Server

Nota: La rete wireless è disponibile solo nelle stampanti con installato l'adattatore rete wireless opzionale.

1. In Embedded Web Server, accedere come amministratore, quindi fare clic su **Connettività**.
2. Nell'area Connessioni, fare clic su **Wi-Fi**.
3. Fare clic sul pulsante di opzione **Abilita**.
4. Fare clic su **OK**.
5. Per attivare le modifiche, quando richiesto, fare clic su **Riavvia adesso**.

Wi-Fi Direct

Una connessione di rete Wi-Fi Direct consente ai dispositivi di connettersi tra loro senza necessitare di un punto di accesso wireless. È possibile connettersi alla stampante da un dispositivo mobile Wi-Fi, come un tablet, un computer o uno smartphone.

Una connessione Wi-Fi Direct non richiede la configurazione manuale.

Nota:

- La rete wireless è disponibile solo sulle stampanti su cui è installato l'adattatore rete wireless opzionale.
- Per impostazione predefinita, la connessione Wi-Fi Direct è disabilitata.

Per configurare Wi-Fi Direct da Embedded Web Server:

1. In Embedded Web Server, accedere come amministratore, quindi fare clic su **Connettività**.
2. In Connessioni, fare clic su **Wi-Fi Direct**.
3. Per abilitare Wi-Fi Direct, fare clic sul pulsante di opzione **Abilita**.
4. Fare clic su **Ruolo di gruppo**, quindi selezionare un'opzione dal menu.
   - Per impostare la stampante in modo che configuri automaticamente Ruolo di gruppo:
     - Selezionare **Autom.**.
     - In Nome dispositivo, digitare un nome per la stampante.
   - Per impostare la stampante come Titolare gruppo per un gruppo Wi-Fi Direct, in modo simile a un punto di accesso wireless:
     - Selezionare **Titolare gruppo**.
     - Nell'area Titolare gruppo, digitare le informazioni per SSID e Codice.
5. Per Server DHCP:
   - Digitare l'Indirizzo IP e la Subnet mask.
   - Per Tempo di lease indirizzo IP, digitare il numero di minuti.
6. Fare clic su **OK**.

Per configurare Wi-Fi Direct dal pannello comandi:

1. Sul pannello comandi della stampante, premere il pulsante **Home**.
2. Accedere come amministratore.
3. Toccare **Dispositivo**→**Connettività**→**Wi-Fi DIrect**.
4. Per abilitare Wi-Fi Direct, toccare il pulsante di opzione Abilita.
5. Toccare **Imposta**.
6. Toccare **Ruolo di gruppo**, quindi scegliere un'opzione.
7. Se necessario, toccare **Suffisso SSID**, quindi digitare un suffisso.
8. Se si è selezionato Titolare gruppo come Ruolo di gruppo, nel campo Codice inserire un codice di accesso a otto caratteri.
9. Toccare **OK**.

Nota: Riavviare la stampante per rendere effettive le nuove impostazioni.

IP

IP (Internet Protocol) è un protocollo facente parte della Internet Protocol Suite che gestisce la trasmissione dei messaggi da un computer all'altro.

Assegnazione manuale dell'indirizzo IP

È possibile assegnare un indirizzo IP statico alla stampante dal pannello comandi della stessa. Se alla stampante viene assegnato un indirizzo IP, è possibile cambiarlo in Embedded Web Server.

Per assegnare un indirizzo IP statico dalla stampante, sono necessarie le informazioni seguenti:

- Un indirizzo IP correttamente configurato per la rete
- L'indirizzo Network mask
- L'indirizzo router/gateway predefinito

Se la propria rete è gestita da un amministratore di rete, rivolgersi all'amministratore di rete per ottenere le informazioni di rete.

Per le reti domestiche che utilizzano router o altri dispositivi per collegare la stampante alla rete, fare riferimento alla documentazione del dispositivo per le istruzioni sull'assegnazione degli indirizzi di rete. La documentazione del router o del dispositivo può fornire un intervallo di numeri di indirizzi accettabili che è possibile utilizzare. È importante che gli indirizzi siano simili, ma non identici, a quelli utilizzati da altre stampanti e computer della rete. Solo l'ultima cifra deve essere diversa. Ad esempio, a una stampante può essere assegnato l'indirizzo IPv4 192.168.1.2, mentre al computer è assegnato l'indirizzo 192.168.1.3. L'indirizzo IP 192.168.1.4 sarà quindi disponibile per un altro dispositivo.

È possibile che il router assegni l'indirizzo IP statico della stampante a un altro computer che ottiene il proprio indirizzo IP dinamicamente. Per evitare che l'indirizzo IP venga riassegnato, assegnare alla stampante un indirizzo con i valori più alti della gamma consentita dal router o dal dispositivo. Ad esempio, se al computer è stato assegnato l'indirizzo IP 192.168.1.2 e il dispositivo consente indirizzi IP fino a 192.168.1.25, selezionare un indirizzo compreso tra 192.168.1.20 e 192.168.1.25.

Quando si imposta un indirizzo IP statico, si raccomanda di impostare anche una prenotazione DHCP. Per informazioni dettagliate, consultare la documentazione del router.

Nelle configurazioni di rete IPv6, l'indirizzo IPv6 viene assegnato automaticamente.

Per assegnare un indirizzo IP statico alla stampante, seguire questi passaggi.

1. Sul pannello comandi della stampante, premere il pulsante **Home**.
2. Selezionare **Dispositivo**→**Connettività**→**Ethernet**→**IPv4**.
3. Toccare **STATIC**.
4. Quando viene visualizzata la richiesta di riavvio del sistema, toccare **Continua**.
5. Toccare il campo **Indirizzo IPv4**.
6. Utilizzando la tastiera, immettere l'indirizzo nel formato X.X.X.X, in cui X è un numero compreso tra 0 e 255, quindi toccare **Invio**.
7. Toccare il campo **Subnet mask**.
8. Utilizzando la tastiera, immettere l'indirizzo nel formato X.X.X.X, in cui X è un numero compreso tra 0 e 255, quindi toccare **Invio**.
9. Toccare il campo **Indirizzo gateway**.
10. Utilizzando la tastiera, immettere l'indirizzo nel formato X.X.X.X, in cui X è un numero compreso tra 0 e 255, quindi toccare **Invio**.

11. Selezionare **Riavvia**.
12. Trascorsi due minuti dal riavvio della stampante, verificare che la stampante abbia mantenuto l'indirizzo IP. Per maggiori dettagli, consultare .

Per riferimento:

Supporto in linea all'indirizzo: www.xerox.com/office/WC6515support

Modifica dell'indirizzo IP utilizzando Embedded Web Server

Per modificare l'indirizzo IP della stampante utilizzando Embedded Web Server

1. Sul computer, aprire un browser Web. Nel campo dell'indirizzo, digitare l'indirizzo IP della stampante, quindi premere **Invio** o **Indietro**.

   Nota: Se non si conosce l'indirizzo IP della stampante, fare riferimento a .

2. Fare clic su **Connettività**.
3. Selezionare **Ethernet**.
4. In IPv4, fare clic su **Modifica**.
5. Sulla pagina IPv4, fare clic su **STATIC**.
6. Nel campo Indirizzo IP, immettere l'indirizzo nel formato X.X.X.X, in cui X è un numero compreso tra 0 e 255.
7. Nel campo Subnet mask, immettere l'indirizzo nel formato X.X.X.X, in cui X è un numero compreso tra 0 e 255.
8. Nel campo Indirizzo gateway, immettere l'indirizzo nel formato X.X.X.X, in cui X è un numero compreso tra 0 e 255.
9. Fare clic su **OK**.

   Nota: Se si modifica l'indirizzo IP, si disconnette la stampante da Embedded Web Server.

10. Per riconnettere la stampante a Embedded Web Server, digitare il nuovo indirizzo IP della macchina nel campo degli indirizzi del browser Web.
11. Premere **Invio**.

Viene aperto Embedded Web Server.

NFC

NFC (Near field communication) è una tecnologia che consente ai dispositivi di comunicare quando si trovano a una distanza inferiore a 10 cm.

È possibile utilizzare NFC per ottenere l'interfaccia di rete allo scopo di stabilire una connessione TCP/IP tra il proprio dispositivo e la stampante.

Per configurare NFC:

1. Sul computer, aprire un Web browser Nel campo dell'indirizzo, digitare l'indirizzo IP della stampante, quindi premere **Invio** o **Indietro**.
2. In Embedded Web Server, accedere come amministratore di sistema. Per maggiori dettagli, consultare .
3. Fare clic su **Connettività**.
4. In Connessioni, fare clic su **NFC**.

5. Per abilitare NFC, fare clic sul pulsante di opzione **Abilita**, quindi toccare **OK**.
6. Fare clic su **OK**.
7. Riavviare la stampante per rendere effettive le nuove impostazioni.

Configurazione delle impostazioni generali utilizzando Embedded Web Server

Questa sezione fornisce informazioni che consentono di configurare le impostazioni generali per la stampante dal Web browser utilizzando Embedded Web Server. È possibile configurare impostazioni come la modalità di risparmio energetico, gli avvisi e i criteri di gestione dei lavori di stampa.

Visualizzazione delle informazioni stampante

1. Sul computer, aprire un Web browser Nel campo dell'indirizzo, digitare l'indirizzo IP della stampante, quindi premere **Invio** o **Indietro**.

   Viene visualizzata la pagina Home di Embedded Web Server.

2. Nell'area di stato della stampante, fare clic su **Dettagli**.

Viene visualizzata la pagina Dettagli dispositivo, che contiene le informazioni sulla stampante, i dettagli di connettività di rete e le informazioni sull'amministratore del sistema.

Visualizzazione dell'indirizzo IPv4 nella schermata Home

È possibile impostare l'indirizzo IPv4 nella schermata Home del dispositivo.

1. In Embedded Web Server, accedere come amministratore, quindi fare clic su **Home**.
2. Nell'angolo in alto a destra della finestra, fare clic su **Dettagli**.
3. Nell'area Rete, fare clic su **Visualizza la rete sulla home page**.
4. Fare clic su **Visualizza indirizzo IPv4**.
5. Fare clic su **OK**.

   L'indirizzo IPv4 appare nella schermata Home del dispositivo.

Configurazione del metodo di accesso da Embedded Web Server

1. Sul computer, aprire un Web browser Nel campo dell'indirizzo, digitare l'indirizzo IP della stampante, quindi premere **Invio** o **Indietro**.
2. In Embedded Web Server, accedere come amministratore di sistema. Per maggiori dettagli, consultare .
3. Fare clic su **Autorizzazioni**→**Impostazioni di accesso**.
4. Selezionare un metodo di accesso:
   - **Semplice**: non sono richieste password.
   - **Locale**: sono richieste password.
   - **Rete**: l'autenticazione di accesso viene gestita da un server remoto e i conti utente del dispositivo vengono utilizzati solo per configurare personalizzazioni e autorizzazioni.
   - **Comodità**: è possibile accedere con una scheda con striscia magnetica. l conti utente del dispositivo vengono utilizzati solo per configurare personalizzazioni e autorizzazioni.
5. Per selezionare l'opzione di autenticazione semplice o locale, fare clic su **Seleziona** per una o l'altra di queste opzioni, scegliere in che modo gli utenti si identificheranno, quindi fare clic su **OK**.

6. Per selezionare l'autenticazione di rete, fare clic su **Seleziona** in corrispondenza di Rete. Scegliere un protocollo di autenticazione, fare clic su **Avanti**, quindi configurare le impostazioni di autenticazione. Per assistenza, rivolgersi all'amministratore del sistema.
7. Per selezionare l'autenticazione di comodità, fare clic su **Seleziona** in corrispondenza di **Comodità**, inserire l'indirizzo IP del server, quindi fare clic su **Avanti**.

Configurazione del risparmio energetico tramite Embedded Web Server

È possibile impostare il periodo che la stampante trascorre inattiva in modalità Pronto prima di passare automaticamente a un livello di consumo energetico più basso.

Per configurare le impostazioni di timeout del modo Risparmio energetico:

1. Sul computer, aprire un Web browser Nel campo dell'indirizzo, digitare l'indirizzo IP della stampante, quindi premere **Invio** o **Indietro**.
2. In Embedded Web Server, fare clic su **Sistema**→**Risparmio energetico**.

   Nota: Se questa funzione non viene visualizzata, accedere come amministratore di sistema. Per maggiori dettagli, consultare .

3. Per impostare il ritardo di attivazione del modo Alimentazione ridotta sulla stampante, in **Timeout alimentazione ridotta**, fare clic sul valore corrente, quindi digitare il valore di timeout prescelto in minuti.
4. Per impostare il ritardo di attivazione del modo Sospensione sulla stampante, in **Timeout sospensione**, fare clic sul valore corrente, quindi digitare il valore di timeout prescelto in minuti.

   Nota: Impostare i valori di timeout in modo che la loro somma non superi i 60 minuti.

5. Per impostare lo spegnimento automatico, fare clic su **Spegnimento automatico**:
   - Per spegnere il dispositivo quando scadono tutti i periodi di timeout, selezionare **Sì**, fare clic sul valore corrente, quindi digitare il valore di timeout richiesto in ore.
   - Per spegnere il dispositivo solo quando si verificano specifiche condizioni:
     - Selezionare **Solo a certe condizioni**.
     - Fare clic sul valore corrente, quindi digitare il valore di timeout richiesto in ore.

   Le condizioni specifiche includono i casi in cui le funzioni fax, unità USB e rete cablata e non cablata non sono state attivate.

6. Per completare le selezioni, fare clic su **OK**.

Pannello comandi remoto

Il Pannello comandi remoto consente di accedere al pannello comandi della stampante da un browser Web. Per impostazione predefinita, per i sistemi chiusi solo gli amministratori di sistema possono abilitare la funzione Pannello comandi remoto. Per i sistemi aperti con versioni del software precedenti a PL6 (XX.5X.XX), tutti gli utenti possono abilitare ed accedere alla funzione Pannello comandi remoto. Per le versioni del software PL6 (XX.5X.XX) o successive, l'opzione sistema aperto non è disponibile.

Nota:

- Per utilizzare il Pannello comandi remoto, assicurarsi che HTTPS sia abilitato sul dispositivo. Per maggiori dettagli, consultare Abilitazione di HTTPS utilizzando Embedded Web Server.
- Dopo che la funzione Pannello comandi remoto è stata abilitata da un amministratore di sistema, possono accedervi tutti gli utenti.
- Se quando viene inviata la richiesta di un utente remoto il dispositivo è utilizzato da un utente locale, l'utente locale deve accettare la richiesta dell'utente remoto sul dispositivo.
- Può essere attiva una sola sessione del Pannello comandi remoto alla volta.
- Se un amministratore di sistema invia una richiesta di utente remoto, l'amministratore di sistema può avere la precedenza rispetto all'utente locale.
- Gli amministratori di sistema possono arrestare una sessione remota di un utente generale in corso e subentrarvi.

Per configurare la funzione Pannello comandi remoto per consentire l'accesso utente, utilizzare l'opzione Autorizzazioni.

1. In Embedded Web Server, accedere come amministratore, quindi fare clic su **Home**.
2. Nell'area Collegamenti rapidi, fare clic su **Pannello comandi remoto**.
3. Per abilitare la funzione Pannello comandi remoto, toccare il pulsante di opzione **Abilita** e quindi fare clic su **Chiudi**.
4. Per configurare l'accesso utente al Pannello comandi remoto, fare clic su **Autorizzazioni**→**Ruoli**→**Ruoli utente del dispositivo**, quindi selezionare quanto segue:
   a. Per il ruolo utente per il quale si desidera configurare le autorizzazioni, fare clic su **Modifica**.
   b. In Autorizzazioni sito Web del dispositivo, fare clic su **Autorizzazioni personalizzate**.
   c. Fare clic su **Imposta**.
   d. Fare clic su **Controllo remoto**.
   e. Per Accesso al controllo remoto, fare clic su **Consenti**.
   f. Fare clic su **OK**.
   g. Fare clic su **Chiudi**, quindi fare clic su **OK**.
5. Per tornare alla schermata Home, premere il pulsante **Home**.

Impostazione di data e ora utilizzando Embedded Web Server

1. Sul computer, aprire un browser Web. Nel campo dell'indirizzo, digitare l'indirizzo IP della stampante, quindi premere **Invio** o **Indietro**.
2. In Embedded Web Server, fare clic su **Sistema**→**Data e ora**.

   Nota: Se questa funzione non viene visualizzata, accedere come amministratore di sistema. Per maggiori dettagli, consultare .
3. Nell'area Data, selezionare un'opzione per Formato data.
4. Per Data, fare clic sul campo della data, quindi selezionare la data corrente dal calendario.
5. Nell'area Ora, selezionare le opzioni di orologio desiderate, quindi inserire l'ora corrente.
6. Per impostare il fuso orario, fare clic su **Fuso orario**, selezionare il proprio fuso orario dall'elenco, quindi fare clic su **OK**.
7. Per abilitare o disabilitare l'ora legale, fare clic sul pulsante di opzione.

   Nota: Un segno di spunta sul pulsante indica che la funzione è abilitata.
8. Per abilitare o configurare l'opzione Sincronizzazione server di riferimento ora, fare clic su **Modifica** per SNTP.
   - Per abilitare o disabilitare l'opzione Sincronizzazione server di riferimento ora, fare clic sul pulsante di opzione.

     Nota: Un segno di spunta sul pulsante indica che la funzione è abilitata.
   - Digitare l'indirizzo del server di riferimento ora.
   - Per impostare la quantità di tempo trascorsa tra le sincronizzazioni di tempo, fare clic sul valore corrente di Intervallo di sincronizzazione ora, quindi digitare il valore prescelto in ore.
   - Per salvare le impostazioni SNTP, fare clic su **OK**.
9. Per salvare le impostazioni di Data e ora, fare clic su **OK**.

Configurazione dei suoni utilizzando Embedded Web Server

È possibile configurare il dispositivo in modo che emetta dei segnali acustici per avvisare gli utenti di vari eventi e condizioni del dispositivo. È possibile impostare il volume indipendentemente per ciascun suono.

1. In Embedded Web Server, accedere come amministratore, quindi fare clic su **Sistema**.
2. Fare clic su **Suoni**.
3. Per abilitare i segnali acustici, selezionare **Abilita suoni**.

4. Per regolare il volume del suono per un evento, selezionare un evento e quindi spostare l'appropriato dispositivo di scorrimento del volume secondo necessità:
   - **Selezionare**: Viene emesso un segnale acustico quando un utente interagisce con lo schermo sensibile del pannello comandi.
   - **Completamento lavoro**: Viene emesso un segnale acustico quando un lavoro di stampa, copia o ricezione fax viene completato.
   - **Guasto/Errore**: Viene emesso un segnale acustico quando il dispositivo invia un avviso o richiede l'intervento dell'utente.
   - **Consumo**: Viene emesso un segnale acustico quando il dispositivo si sta per spegnere.
   - **Dispositivo mobile connesso**: Viene emesso un segnale acustico quando viene rilevata una connessione a un dispositivo mobile.
   - **Segnali acustici elabor. fax**: Viene emesso un segnale acustico quando si sta inviando o ricevendo un fax.
   - **Segnali acustici fax**: I segnali acustici della linea fax sono avvertibili quando il dispositivo riceve una chiamata di fax in arrivo.
5. Per confermare l'impostazione del volume, fare clic su **OK**.
6. Per chiudere la finestra Suoni, selezionare **OK**.

Configurazione del timeout del pannello comandi del dispositivo

È possibile impostare il periodo di timeout del pannello comandi del dispositivo. Il timer si avvia quando l'input dell'utente si interrompe Al termine del periodo di timeout specificato, l'utente connesso viene automaticamente disconnesso.

1. Sul computer, aprire un Web browser Nel campo dell'indirizzo, digitare l'indirizzo IP della stampante, quindi premere **Invio** o **Indietro**.
2. In Embedded Web Server, accedere come amministratore di sistema. Per maggiori dettagli, consultare .
3. Fare clic su **Sistema**→**Timeout**.
4. Per Timeout sistema, digitare un numero di secondi.
5. Fare clic su **OK**.

Configurazione del timeout del sito Web del dispositivo

È possibile impostare il periodo di timeout di Embedded Web Server. Il timer si avvia quando l'input dell'utente si interrompe Al termine del periodo di timeout specificato, l'utente connesso viene automaticamente disconnesso.

1. Sul computer, aprire un Web browser Nel campo dell'indirizzo, digitare l'indirizzo IP della stampante, quindi premere **Invio** o **Indietro**.
2. In Embedded Web Server, accedere come amministratore di sistema. Per maggiori dettagli, consultare .
3. Fare clic su **Sistema**→**Timeout**.
4. Per Timeout sito Web dispositivo, digitare un numero di minuti.
5. Fare clic su **OK**.

Configurazione della schermata predefinita del pannello comandi del dispositivo

1. Sul computer, aprire un Web browser Nel campo dell'indirizzo, digitare l'indirizzo IP della stampante, quindi premere **Invio** o **Indietro**.
2. In Embedded Web Server, accedere come amministratore di sistema. Per maggiori dettagli, consultare .
3. Fare clic su **App**.
4. Fare clic su **Preferenze**.
5. Per Schermata utente locale, selezionare un'opzione.
6. Fare clic su **OK**.

Configurazione delle impostazioni dei vassoi utilizzando Embedded Web Server

Se si imposta il vassoio bypass sulla modalità Regolabile, è possibile modificare le impostazioni della carta ogni volta che si carica il vassoio. Quando si carica carta nel vassoio bypass, sul pannello comandi viene visualizzato un messaggio che chiede di impostare il formato, il tipo e il colore della carta.

Se si impostano gli altri vassoi sulla modalità Regolabile, aprire il vassoio selezionato e caricare la carta desiderata. Quando si chiude il vassoio, viene richiesto di impostare il formato, il tipo e il colore della carta.

Se si imposta uno degli altri vassoi carta sulla modalità Dedicato, il vassoio accetta solo il formato carta specificato dall'utente. Se si spostano le guide della carta o si caricano supporti diversi, modificare il formato, il tipo o il colore della carta sul pannello comandi.

La funzione Priorità cass. determina l'ordine di selezione del vassoio per un lavoro di stampa quando non è stato specificato nessun vassoio, nonché la modalità di selezione di un altro vassoio, in caso di esaurimento della carta durante un lavoro. Priorità 1 indica che è stata impostata la priorità massima per il vassoio.

Per configurare le impostazioni vassoio:

1. Sul computer, aprire un browser Web. Nel campo dell'indirizzo, digitare l'indirizzo IP della stampante, quindi premere **Invio** o **Indietro**.

   Nota: Se non si conosce l'indirizzo IP della stampante, fare riferimento a .

2. In Embedded Web Server, fare clic su **Home**.
3. Nell'area Vassoi, fare clic sul vassoio prescelto.
4. Per configurare il modo vassoio, fare clic su **Modo vassoio**.
   - Per configurare la stampante in modo che visualizzi un prompt sul pannello comandi per le impostazioni della carta ogni volta che si caricano supporti nel vassoio, fare clic su **Regolabile**.
   - Per configurare il vassoio per un particolare tipo di carta, fare clic su **Dedicato** e poi specificare il formato, il tipo e il colore della carta.
5. Per configurare la stampante in modo che selezioni il vassoio corretto per il lavoro di stampa, fare clic sul pulsante di opzione per **Selezione automatica**. Se il formato carta richiesto non è disponibile, la stampante visualizza un messaggio per indicare all'utente di caricare carta con attributi di formato e tipo corretti per il lavoro.

   Nota: Un segno di spunta sul pulsante indica che la funzione è abilitata.

6. Per stabilire l'ordine di selezione dei vassoi per un lavoro di stampa, fare clic su **Priorità**, quindi selezionare la priorità dei vassoi.
7. Per salvare le impostazioni dei vassoi, fare clic su **OK**.

Clonazione delle impostazioni stampante

È possibile utilizzare la clonazione per copiare le impostazioni di configurazione da una stampante all'altra sulla stessa rete.

Nota:

- Prima di utilizzare la funzione di clonazione, verificare che il file di clonazione della stampante di origine sia compatibile con la stampante di destinazione.
- Prima di copiare la rubrica, verificare che la rubrica della stampante di destinazione sia vuota.

Per clonare le impostazioni stampante:

1. Sul computer, aprire un Web browser Nel campo dell'indirizzo, digitare l'indirizzo IP della stampante, quindi premere **Invio** o **Indietro**.
2. In Embedded Web Server, accedere come amministratore di sistema. Per maggiori dettagli, consultare .
3. Nella parte superiore della pagina Home, fare clic su **Clonazione**.
4. Per installare un file di clonazione:
   a. In Installa file di clonazione, fare clic su **Seleziona**.
   b. Individuare e poi selezionare il file di clonazione dalla stampante di origine, quindi fare clic su **Apri**.
      - Per selezionare un file di clonazione diverso, fare clic sull'icona del file di modifica.
      - Per rimuovere il file di clonazione selezionato, fare clic sull'icona del cestino.

      Nota: La rimozione del file di clonazione non elimina il file dal computer.
   c. Per installare il file di clonazione selezionato, fare clic su **Installa**.
5. Per creare un file di clonazione:
   a. Selezionare i parametri da clonare dalla stampante.
      - Per selezionare singoli parametri da clonare dalla stampante, selezionare le voci prescelte.
      - Per scegliere tutte le impostazioni, selezionare **Seleziona/Deseleziona tutto**.
      - Per cancellare tutte le impostazioni, selezionare **Seleziona/Deseleziona tutto**.
   b. Fare clic su **Crea**.
   c. Se richiesto, salvare il file di clonazione in una posizione facile da ricordare all'occorrenza.

   Nota: Se non viene richiesto di salvare il file, cercare il file nella cartella Download sul computer.
6. Uno volta creato o installato un file di clonazione, fare clic su **Chiudi**.

Funzione di clonazione di Xerox® Device Manager

Queste stampanti supportano la funzione di clonazione Xerox® Device Manager. La funzione di clonazione consente di consegnare un file clone al dispositivo con credenziali per l'autenticazione.

Per ulteriori informazioni su come utilizzare la funzione di clonazione, fare riferimento alla documentazione di *Xerox® Device Manager*.

Abilitazione della Funzione plug-in

Per configurare il dispositivo in modo che funzioni con applicazioni plug-in compatibili, attivare la Funzione plug-in.

1. In Embedded Web Server, accedere come amministratore, quindi fare clic su **Sistema**.
2. Fare clic su **Impostazioni plug-in**.
3. Per abilitare la Funzione plug-in, fare clic sul pulsante di opzione **Funzione plug-in**.
4. Fare clic su **Chiudi**.
5. Per attivare le modifiche, quando richiesto, fare clic su **Riavvia adesso**.

Per ulteriori informazioni sulle applicazioni plug-in compatibili, fare riferimento a www.support.xerox.com.

Ripristino della stampante

L'utilizzo di ripristino software per riavviare la stampante è più veloce e spreca meno materiali di consumo rispetto allo spegnimento e all'accensione della stampante. Il riavvio della stampante può richiedere alcuni minuti durante i quali Embedded Web Server non è disponibile.

1. Sul computer, aprire un Web browser Nel campo dell'indirizzo, digitare l'indirizzo IP della stampante, quindi premere **Invio** o **Indietro**.
2. In Embedded Web Server, fare clic su **Home**→**Assistenza**→**Riavvia dispositivo**.
3. Quando richiesto, fare clic su **Riavvia**.

Impostazione di un server proxy

Questa funzione consente di impostare e abilitare servizi proxy sulla stampante. È possibile inserire le proprie credenziali di autenticazione dal pannello comandi della stampante e accedere a un insieme di funzioni e opzioni progettate specificamente per soddisfare le esigenze aziendali. È possibile scansire e acquisire documenti cartacei, visualizzare immagini di anteprima e aggiungerle a percorsi di archiviazione documento utilizzate di frequente.

Per impostare un server proxy:

1. Sul computer, aprire un Web browser Nel campo dell'indirizzo, digitare l'indirizzo IP della stampante, quindi premere **Invio** o **Indietro**.
2. In Embedded Web Server, accedere come amministratore di sistema. Per maggiori dettagli, consultare .
3. Fare clic su **Connettività**.
4. Fare clic su **HTTP**.
5. Per abilitare un server proxy, fare clic sul pulsante di opzione **Server proxy**.
6. Per stabilire se il sistema utilizzerà server proxy comuni o diversi, fare clic su **Impostazione proxy**.
   - Se nella configurazione attuale viene utilizzato un server proxy comune, selezionare **Proxy comune**.
   - Se nella configurazione attuale vengono utilizzati server proxy diversi, selezionare **Proxy diversi**. Fare clic sui pulsanti di opzione **Abilita server proxy** in base alle esigenze.

7. Per impostare un server proxy, fare clic su **Imposta**.
   - Se il server proxy utilizza una configurazione automatica, selezionare **Automatico**.
   - Se il server proxy utilizza uno script di configurazione, selezionare **Script di configur.**. Digitare l'URL per individuare lo script di configurazione.
   - Se per il server proxy viene utilizzata la configurazione manuale, selezionare **Manuale**, quindi configurare le impostazioni. Per assistenza, rivolgersi all'amministratore del sistema.
8. Fare clic su **OK**.

Impostazione della rubrica indirizzi di rete

Prima di utilizzare la rubrica indirizzi di rete, configurare la stampante per comunicare con il server LDAP. Per maggiori dettagli, consultare .

Aggiunta o modifica di contatti nella rubrica di Embedded Web Server

Per aggiungere contatti:

1. Sul computer, aprire un Web browser Nel campo dell'indirizzo, digitare l'indirizzo IP della stampante, quindi premere **Invio** o **Indietro**.
2. In Embedded Web Server, fare clic su **Rubrica**.
3. Fare clic su **Aggiungi contatto**.
4. Per inserire un nome, fare clic sul campo **Nome**, **Cognome** o **Società**.
5. Per aggiungere un indirizzo e-mail, inserire un indirizzo e-mail nel campo E-mail.
6. Per aggiungere un numero fax, fare clic sull'icona del segno più (**+**) in corrispondenza di Fax, quindi inserire un numero.
7. Per aggiungere una cartella di rete, in **Rete (SMB)** o **FTP**, fare clic sull'icona **Più** (**+**), quindi inserire le seguenti informazioni.
   - **Nome alternativo**: inserire il nome che si desidera visualizzare nella rubrica.
   - **Tipo**: selezionare un tipo di connessione di rete.
   - **Indirizzo IP**: Porta: Inserire l'indirizzo IP del computer e digitare il numero di porta predefinito per SMB (139) oppure selezionare un numero dall'intervallo fornito.
   - **Condivisione**: inserire un nome per la directory o cartella. Ad esempio, se si desidera che i file di scansione vengano salvati in una cartella denominata scansioni, digitare scansioni.

     Nota: Nelle reti FTP non è richiesto un nome per le directory condivise.

   - **Percorso documento**: inserire il percorso della cartella nel server SMB. Ad esempio, se si desidera che i file di scansione vengano salvati in una cartella chiamata scansioniacolori all'interno della cartella scansioni, digitare `scansioniacolori`.
   - **Nome accesso**: inserire il nome utente del computer.
   - **Password**: inserire la password del computer.
   - **Conferma password**: inserire di nuovo la password del computer.
8. Per salvare il contatto, fare clic su **OK**.

Per modificare contatti:

1. Sul computer, aprire un Web browser Nel campo dell'indirizzo, digitare l'indirizzo IP della stampante, quindi premere **Invio** o **Indietro**.
2. In Embedded Web Server, fare clic su **Rubrica**.
3. Selezionare un contatto dalla rubrica.
4. Per modificare le informazioni di contatto, seguire questi passaggi.

a. Fare clic sul nome o sulle informazioni di contatto, quindi modificare i valori in base alle esigenze.

b. Per eliminare le informazioni di contatto, fare clic sull'icona del **cestino** per le informazioni da cancellare.

c. Per salvare le modifiche, fare clic su **OK**.

5. Per cancellare il contatto selezionato dalla rubrica, fare clic su **Cancella**. Quando richiesto, fare clic su **Cancella**.

Aggiunta o modifica di contatti nella rubrica dal pannello comandi

Per aggiungere contatti:

1. Sul pannello comandi della stampante, premere il pulsante **Home**.
2. Toccare **Rubrica**.
3. Toccare l'icona del segno **più** (**+**), quindi selezionare **Aggiungi contatto**.
4. Per inserire un nome, toccare il campo **Inserisci nome**, **Inserisci cognome** oppure **Inserisci nome società**, quindi passare al campo successivo e toccare **Avanti**. Al termine, premere **Invio**.
5. Per aggiungere un numero fax, toccare **Aggiungi fax**, inserire un numero fax, quindi toccare **OK**.
6. Per aggiungere un indirizzo e-mail, premere **E-mail**, inserire un indirizzo e-mail, quindi premere **OK**.
7. Per aggiungere una cartella di rete, toccare **Aggiungi SMB**. Passare alla directory di rete desiderata come destinazione, quindi premere **OK**.

   Nota: Le credenziali di accesso sono necessarie per i computer collegati a reti protette.

8. Per aggiungere un percorso FTP, premere **Aggiungi FTP**, inserire un indirizzo FTP, quindi premere **OK**.
9. Per salvare il contatto, toccare **OK**.
10. Per tornare alla schermata Home, premere il pulsante **Home**.

Per modificare contatti:

1. Sul pannello comandi della stampante, premere il pulsante **Home**.
2. Toccare **Rubrica**.
3. Nella rubrica, selezionare un contatto, quindi premere **Modifica**.
4. Per modificare le informazioni di contatto, toccare le informazioni da aggiornare, modificarle in base alle esigenze e quindi premere **OK**.
5. Per salvare le modifiche al contatto, toccare **OK**.
6. Per tornare alla schermata Home, premere il pulsante **Home**.

Configurazione degli avvisi

1. Sul computer, aprire un Web browser Nel campo dell'indirizzo, digitare l'indirizzo IP della stampante, quindi premere **Invio** o **Indietro**.
2. In Embedded Web Server, accedere come amministratore di sistema. Per maggiori dettagli, consultare .

3. Sulla pagina Home, in Materiali di consumo, fare clic su **Dettagli**.
4. In Opzioni, fare clic su **Impostazione avvisi**.
5. Per abilitare gli avvisi, fare clic sul pulsante di opzione per Abilita avvisi.

   Nota: Un segno di spunta sul pulsante indica che la funzione è abilitata.

6. Per abilitare o disabilitare un avviso, selezionare l'opzione appropriata per il tipo di avviso:
   - Fare clic sul pulsante di opzione.
   - Fare clic sul tipo di avviso, quindi selezionare un'opzione dall'elenco.
7. Fare clic su **OK**.

Configurazione degli avvisi e-mail

Nota: Prima che sia possibile configurare gli avvisi e-mail, è necessario configurare la stampante in modo che comunichi con il server e-mail SMTP aziendale. Per maggiori dettagli, consultare .

1. Sul computer, aprire un Web browser Nel campo dell'indirizzo, digitare l'indirizzo IP della stampante, quindi premere **Invio** o **Indietro**.
2. In Embedded Web Server, accedere come amministratore di sistema. Per maggiori dettagli, consultare .
3. Sulla pagina Home, in Materiali di consumo, fare clic su **Dettagli**.
4. In Opzioni, fare clic su **Avvisi e-mail**.
5. Per Avvisi e-mail, digitare l'indirizzo e-mail del destinatario.

   Nota: Un segno di spunta sul pulsante indica che la funzione è abilitata.

6. Per abilitare o disabilitare un avviso e-mail, fare clic sul pulsante di opzione per il tipo di avviso.
7. Fare clic su **OK**.

Configurazione delle impostazioni PDL da Embedded Web Server

È possibile configurare le impostazioni dei seguenti protocolli PDL:

- PCL® 6/5e
- PostScript®
- PDF
- TIFF/JPEG

Nota: PCL® 6/5e è il protocollo PDL predefinito.

Configurazione delle impostazioni per PCL 6/5e

Nota: Le impostazione PCL® predefinite vengono utilizzate quando non è stato selezionato un driver di stampa. Le impostazioni del driver di stampa sovrascrivono le impostazioni PCL® predefinite configurate da Embedded Web Server.

1. Sul computer, aprire un browser Web. Nel campo dell'indirizzo, digitare l'indirizzo IP della stampante, quindi premere **Invio** o **Indietro**.
2. In Embedded Web Server, accedere come amministratore di sistema. Per maggiori dettagli, consultare .

3. Fare clic su **Sistema**→**Impostazioni PDL**.
4. Fare clic su **PCL 6/5e**.
5. Configurare le seguenti impostazioni in base alle esigenze:
   - Per impostare la priorità per la quantità di stampa, fare clic su **Priorità quantità stampe** e poi selezionare un'opzione.
   - Per impostare un limite alla quantità di fogli stampati, digitare un numero nel campo Quantità.
   - Per specificare il vassoio carta predefinito, fare clic su **Vassoi carta**, quindi selezionare un vassoio. Per consentire la selezione automatica del vassoio, selezionare **Autom.**.
   - Per specificare il formato carta predefinito per il vassoio carta predefinito, fare clic su **Vassoi carta**, quindi selezionare un formato.
   - Per specificare il formato carta per il vassoio bypass, fare clic su **Formato carta (vassoio bypass)**, quindi selezionare un formato.
   - Per selezionare la larghezza massima del formato carta personalizzato, digitare un valore in Larghezza formato carta personalizzato.
   - Per selezionare la lunghezza massima del formato carta personalizzato, digitare un valore in Lunghezza formato carta personalizzato.
   - Per impostare il colore di uscita predefinito, fare clic su **Colore di uscita** e poi selezionare un'opzione. Per consentire che il colore di uscita venga selezionato automaticamente in base all'originale, selezionare **Rilevamento automatico**.
   - Per impostare l'opzione di stampa predefinita per la stampa fronte/retro, fare clic su **Fronte/retro** e poi selezionare un'opzione.
   - Per configurare la stampante in modo che non stampi le pagine vuote, fare clic sul pulsante di opzione di Rimuovi pagine vuote.

     Nota: Un segno di spunta sul pulsante indica che la funzione è abilitata.

   - Per impostare l'orientamento pagina predefinito dell'originale, selezionare **Orientamento originale**, quindi selezionare un'opzione.
   - Per abilitare la stampa sul formato A4 largo, fare clic sul pulsante di opzione A4 largo.
   - Per impostare le dimensioni predefinite del passo, inserire un valore in corrispondenza di Passo.
   - Per impostare la dimensione in punti predefinita del font di uscita, inserire un valore in corrispondenza di Dimensione in punti.
   - Per impostare il font di uscita predefinito, fare clic su **Nome font** e poi selezionare un'opzione.
   - Per specificare il set di simboli predefinito per un determinato font, fare clic su **Set di simboli**, quindi selezionare un'opzione.
   - Per impostare il limite massimo di linee consentite sulla pagina in uscita, digitare un numero in Righe per pagina.
   - Per abilitare Dump esadecimale, fare clic sul pulsante di opzione Dump esad..
   - Per consentire alla stampante di migliorare automaticamente l'immagine, fare clic sul pulsante di opzione Miglioramento immagine.
6. Per salvare le impostazioni, fare clic su **OK**.

Configurazione delle impostazioni PostScript

1. Sul computer, aprire un browser Web. Nel campo dell'indirizzo, digitare l'indirizzo IP della stampante, quindi premere **Invio** o **Indietro**.
2. In Embedded Web Server, accedere come amministratore di sistema. Per maggiori dettagli, consultare .
3. Fare clic su **Sistema**→**Impostazioni PDL**.
4. Fare clic su **PostScript**.

5. Configurare le seguenti impostazioni in base alle esigenze:
   - Per specificare il protocollo utilizzato per creare l'uscita PDF, fare clic su **Scompositore**, quindi selezionare un'opzione.
   - Per impostare un limite per la quantità di pagine stampate, digitare un numero nel campo Quantità.

     Nota: Un segno di spunta sul pulsante indica che la funzione è abilitata.

   - Per specificare il formato carta predefinito per l'uscita, fare clic su **Vassoi carta**, quindi selezionare un formato.
   - Per impostare il colore di uscita predefinito, fare clic su **Colore di uscita** e poi selezionare un'opzione. Per consentire che il colore di uscita venga selezionato automaticamente in base all'originale, selezionare **Rilevamento automatico**.
   - Per impostare l'opzione di stampa predefinita per la stampa fronte/retro, fare clic su **Fronte/retro** e poi selezionare un'opzione.
   - Per consentire la fascicolazione delle pagine in uscita, fare clic su **Fascicolate** e poi selezionare **Sì**.
   - Per specificare la qualità di stampa, fare clic su **Modo stampa**, quindi selezionare un'opzione.
   - Per selezionare una modalità layout di uscita, fare clic su **Layout** e poi selezionare un'opzione.
   - Per richiedere una password per aprire il file PDF di uscita, digitare una password nel campo Password.

     Nota: Per cancellare i punti nel campo Password, fare doppio clic sul campo.

6. Fare clic su **OK**.

Configurazione delle impostazioni PDF

Nota: Le impostazioni PDF predefinite vengono utilizzate quando non è stato selezionato un driver di stampa. Le impostazioni del driver di stampa sovrascrivono le impostazioni PDL predefinite configurate da Embedded Web Server.

1. Sul computer, aprire un browser Web. Nel campo dell'indirizzo, digitare l'indirizzo IP della stampante, quindi premere **Invio**.
2. In Embedded Web Server, accedere come amministratore di sistema. Per maggiori dettagli, consultare .
3. Fare clic su **Sistema**→**Impostazioni PDL**.
4. Fare clic su **PDF**.
5. Configurare le seguenti impostazioni in base alle esigenze:
6. Fare clic su **OK**.

Nota: Un segno di spunta sul pulsante indica che la funzione è abilitata.

Nota: Per cancellare i punti nel campo Password, fare doppio clic sul campo, quindi su **OK**.

Configurazione delle impostazioni per TIFF e JPEG

Nota: Le impostazioni TIFF e JPEG predefinite vengono utilizzate quando non è stato selezionato un driver di stampa. Le impostazioni del driver di stampa sovrascrivono le impostazioni TIFF e JPEG predefinite configurate da Embedded Web Server.

1. Sul computer, aprire un Web browser Nel campo dell'indirizzo, digitare l'indirizzo IP della stampante, quindi premere **Invio** o **Indietro**.
2. In Embedded Web Server, accedere come amministratore di sistema. Per maggiori dettagli, consultare .
3. Fare clic su **Sistema**→**Impostazioni PDL**.
4. Fare clic su **TIFF/JPEG**.
5. Per specificare il formato carta predefinito per l'uscita, fare clic su **Vassoi carta**, quindi selezionare un formato.
6. Fare clic su **OK**.

Visualizzazione delle informazioni sulla versione per un protocollo PDL

1. Sul computer, aprire un Web browser Nel campo dell'indirizzo, digitare l'indirizzo IP della stampante, quindi premere **Invio** o **Indietro**.
2. In Embedded Web Server, accedere come amministratore di sistema. Per maggiori dettagli, consultare .
3. Fare clic su **Sistema**→**Impostazioni PDL**.
4. Per visualizzare le informazioni sulla versione per un protocollo PDL, fare clic sul nome del protocollo.

   Il sistema visualizza le informazioni sulla versione in alto sulla pagina delle impostazioni.
5. Per tornare alla pagina Impostazioni PDL, fare clic su **OK** oppure **Annulla**.

Nota: Sono disponibili informazioni sulla versione per PostScript®, TIFF e XPS.

Configurazione delle impostazioni generali utilizzando il pannello comandi

Utilizzare questi argomenti per configurare le impostazioni generali della stampante utilizzando il pannello comandi. È possibile configurare una vasta gamma di impostazioni della stampante dal pannello comandi, incluse le impostazioni per la modalità di risparmio energetico, avvisi, schermo sensibile, protezione e impostazioni predefinite di stampa.

Configurazione delle modalità di Risparmio energetico

È possibile impostare il tempo di inattività della stampante prima che esegua la transizione a un livello di consumo energetico più basso.

Per configurare le impostazioni di Risparmio energetico:

1. Sul pannello comandi della stampante, premere il pulsante **Home**.
2. Toccare **Dispositivo**→**Generale**→**Risparmio energetico**.
3. Toccare il timer da modificare.
   - **Timeout alimentazione ridotta**: utilizzare questa opzione per impostare l'ora per il passaggio della stampante dal modo Pronto al Modo alimentazione ridotta.
   - **Timeout sospensione**: utilizzare questa opzione per impostare l'ora per il passaggio della stampante dal Modo alimentazione ridotta al modo Sospensione.
   - **Spegnimento automatico**: utilizzare questa opzione per impostare il tempo, in ore, per lo spegnimento della stampante.
4. Per salvare le impostazioni, toccare **OK**.
5. Per tornare alla schermata Home, premere il pulsante **Home**.

Impostazione di data e ora

1. Sul pannello comandi della stampante, premere il pulsante **Home**.
2. Premere **Dispositivo**→**Generale**.
3. Premere **Data e ora**.
4. Per consentire al servizio NTP di impostare l'ora automaticamente, premere il pulsante di opzione **Imposta automaticamente**. Se viene rilevato un server NTP, i valori di Fuso orario, Data e ora e Ora legale vengono impostati automaticamente. Se non viene rilevato alcun server NTP, viene aperto il menu Server di riferimento ora che consente di inserire l'indirizzo IP del server.
5. Per impostare manualmente la data e l'ora:
   a. Toccare **Fuso orario**, quindi selezionare il fuso orario per la propria area geografica.
   b. Premere **Data e ora**. Selezionare la data e l'ora, quindi premere **OK**.
   c. Per abilitare l'ora legale, toccare il pulsante di opzione **Ora legale**.
6. Per impostare il formato della data, toccare **Formato data**, quindi toccare il formato data prescelto.
7. Per visualizzare l'ora nel formato a 24 ore, toccare il pulsante di opzione **Usa formato 24 ore**.
8. Per salvare le impostazioni, toccare **OK**.
9. Per tornare alla schermata Home, premere il pulsante **Home**.

Impostazione delle unità di misura

1. Sul pannello comandi della stampante, premere il pulsante **Home**.
2. Toccare **Dispositivo**→**Generale**→**Unità di misura**.
3. Per selezionare un'opzione per le unità, toccare **Unità**, quindi toccare **Millimetri (mm)** o **Pollici (")**.
4. Per impostare le unità per il formato carta personalizzato, toccare **Preferenza formato carta**, quindi toccare **Pollici** o **Metrico dec.**.
5. Toccare **OK**.
6. Per tornare alla schermata Home, premere il pulsante **Home**.

Impostazione della luminosità schermo

1. Sul pannello comandi della stampante, premere il pulsante **Home**.
2. Toccare **Dispositivo**→**Generale**→**Luminosità schermo**.
3. Per regolare la luminosità, spostare il dispositivo di scorrimento a destra per aumentare la luminosità oppure a sinistra per diminuirla.
4. Per tornare alla schermata Home, premere il pulsante **Home**.

Impostazione dei suoni dal pannello comandi

1. Sul pannello comandi della stampante, premere il pulsante **Home**.
2. Toccare **Dispositivo**→**Generale**→**Suoni**.
3. Toccare **Abilita suoni**.
4. Toccare un evento richiesto. Per abbassare il volume, spostare il dispositivo di scorrimento a sinistra oppure, per aumentare il volume, spostare il dispositivo di scorrimento a destra.
5. Ripetere il passaggio 4 per ogni segnale acustico da impostare.
6. Per salvare l'impostazione, toccare **OK**.
7. Per tornare alla schermata Home, premere il pulsante **Home**.

Configurazione dei messaggi di avviso per i materiali di consumo in esaurimento

1. Sul pannello comandi della stampante, premere il pulsante **Home**.
2. Toccare **Dispositivo**→**Materiali di consumo**→**Impostazione avvisi**.
3. Toccare **Impostazione avvisi**.
4. Per specificare il livello di toner restante che attiva l'invio di un avviso di esaurimento, toccare **Livello toner**, quindi selezionare una percentuale.
5. Per impostare gli avvisi per il toner in esaurimento, selezionare un'opzione.
   - Per visualizzare un messaggio di avviso quando il toner sta per esaurirsi, toccare il pulsante di opzione **Toner in esaurimento**.
   - Per visualizzare un messaggio di avviso quando il toner è esaurito, toccare il pulsante di opzione **Toner vuoto**.
6. Per specificare la percentuale di durata restante che attiva l'invio di un avviso per la cartuccia fotoricettore, toccare **Livello cartuccia fotoricettore**, quindi selezionare una percentuale.

7. Per impostare gli avvisi per la cartuccia fotoricettore, selezionare un'opzione.
   - Per visualizzare un messaggio di avviso quando la cartuccia fotoricettore sta per esaurirsi, toccare il pulsante di opzione **Riordina cartuccia fotoricettore**.
   - Per visualizzare un messaggio di avviso quando la cartuccia fotoricettore sta per esaurirsi, toccare il pulsante di opzione **Cartuccia fotoricettore quasi scaduta**.
   - Per visualizzare un messaggio di avviso quando la cartuccia fotoricettore è esaurita, toccare il pulsante di opzione **Cartuccia fotoricettore scaduta**.
8. Per impostare gli avvisi per la cartuccia di scarto, selezionare un'opzione.
   - Per visualizzare un messaggio di avviso quando è consigliabile ordinare una cartuccia di scarto, toccare il pulsante di opzione **Riordina cartuccia di scarto R5**.
   - Per visualizzare un messaggio di avviso quando la cartuccia di scarto è quasi piena, toccare il pulsante di opzione **Cartuccia di scarto R5 quasi piena**.
   - Per visualizzare un messaggio di avviso quando la cartuccia di scarto è piena, toccare il pulsante di opzione **Cartuccia di scarto R5 piena**.
9. Per salvare le impostazioni, toccare **OK**.
10. Per tornare alla schermata Home, premere il pulsante **Home**.

Impostazione del timeout del pannello comandi sul pannello comandi

È possibile impostare il periodo di timeout del pannello comandi del dispositivo. Il timer si avvia quando l'input dell'utente si interrompe Al termine del periodo di timeout specificato, l'utente connesso viene automaticamente disconnesso.

1. Sul pannello comandi della stampante, premere il pulsante **Home**.
2. Toccare **Dispositivo**→**Generale**→**Timeout di sistema**.
3. Selezionare il valore in minuti e secondi, quindi premere **OK**.
4. Per tornare alla schermata Home, premere il pulsante **Home**.

Configurazione delle impostazioni vassoio

Se si imposta il vassoio bypass sulla modalità Regolabile, è possibile modificare le impostazioni della carta ogni volta che si carica il vassoio. Quando si carica carta nel vassoio bypass, sul pannello comandi viene visualizzato un messaggio che chiede di impostare il formato, il tipo e il colore della carta.

Se si impostano gli altri vassoi sulla modalità Regolabile, aprire il vassoio selezionato e caricare la carta desiderata. Quando si chiude il vassoio, viene richiesto di impostare il formato, il tipo e il colore della carta.

Se si imposta uno degli altri vassoi carta sulla modalità Dedicato, caricare solo il formato, il tipo e il colore della carta specificati per il vassoio. Se si spostano le guide della carta o si caricano supporti diversi, modificare il formato, il tipo o il colore della carta sul pannello comandi.

La funzione Priorità vassoio determina l'ordine di selezione del vassoio per un lavoro di stampa quando non è stato specificato nessun vassoio, Priorità vassoio determina anche la modalità di selezione di un altro vassoio, in caso di esaurimento della carta durante un lavoro. Priorità 1 indica che è stata impostata la priorità massima per il vassoio.

Per configurare le impostazioni dei vassoi:

1. Sul pannello comandi della stampante, premere il pulsante **Home**.
2. Toccare **Dispositivo**→**Vassoi carta**.
3. Nel menu Vassoi carta, selezionare il vassoio prescelto.

4. Per configurare la stampante in modo che visualizzi una richiesta di impostazione del tipo e del formato della carta caricata, toccare **Modo vassoio**, quindi toccare **Regolabile**.
5. Per dedicare il vassoio a un formato, tipo o colore di carta, selezionare **Modo vassoio**, quindi toccare **Dedicato**.
   - Per selezionare un formato di carta o busta, toccare l'impostazione di formato corrente, quindi scegliere il nuovo formato dall'elenco.
   - Per selezionare un tipo di carta, toccare l'impostazione del tipo corrente, quindi scegliere il nuovo tipo dall'elenco.
   - Per selezionare un colore di carta, toccare il colore corrente, quindi scegliere il nuovo colore dall'elenco.
6. Per salvare l'impostazione, toccare **OK**.
7. Per tornare alla schermata Home, premere il pulsante **Home**.

Nota: Potrebbe essere necessario immettere un codice per accedere a determinati menu del pannello comandi. Per assistenza, rivolgersi all'amministratore del sistema.

Ripristino di 802.1X ed IPSec

La memoria non volatile (MVN) consente di archiviare le impostazioni della stampante anche quando il sistema è spento. La funzione Ripristina per 802.1X ed IPSec consente di ripristinare specifiche impostazioni memorizzate nella stampante per la connettività Ethernet. Una volta eseguita questa funzione e riavviata la stampante, le impostazioni di Ethernet 802.1X ed IPsec vengono reimpostate sui valori predefiniti.

Per ripristinare le impostazioni di 802.1X e IPsec della memoria non volatile:

1. Sul pannello comandi della stampante, premere il pulsante **Home**.
2. Toccare **Dispositivo**→**Ripristini**→**Ripristina 802.1X e IPsec**.
3. Quando richiesto, selezionare **Ripristina**.
4. Dopo aver completato la procedura, la stampante si riavvia automaticamente.

Ripristina impostazioni predefinite

Attenzione: La funzione Ripristina impostazioni predefinite cancella tutte le impostazioni e riporta la stampante alla configurazione di fabbrica. Il sistema ripristina le impostazioni di lavori, preselezioni, app e dispositivo. Se la stampante è dotata di un disco rigido, il disco viene reinizializzato.

La memoria non volatile (MVN) consente di archiviare le impostazioni della stampante anche quando il sistema è spento. Al termine, la stampante viene riavviata e viene visualizzata la schermata dell'installazione guidata.

Per ripristinare le impostazioni predefinite in fabbrica della stampante:

1. Sul pannello comandi della stampante, premere il pulsante **Home**.
2. Toccare **Dispositivo**→**Ripristini**→**Ripristina impostazioni predefinite**.
3. Quando richiesto, selezionare **Ripristina**.
4. Dopo aver completato la procedura, la stampante si riavvia automaticamente.

Ripristina font, moduli e macro

Questa funzione consente di eliminare i font, le macro e i moduli scaricati nella memoria non volatile della stampante.

Per ripristinare i font, i moduli e le macro:

1. Sul pannello comandi della stampante, premere il pulsante **Home**.
2. Toccare **Dispositivo**→**Ripristini**→**Ripristina font, moduli e macro**.
3. Quando richiesto, selezionare **Cancella**.
4. Una volta completato il processo, la stampante si riavvia automaticamente.

Configurazione delle impostazioni predefinite e dei criteri di stampa da Embedded Web Server

Questa sezione fornisce informazioni che consentono di configurare le impostazioni predefinite e i criteri di stampa utilizzando il proprio Web browser per accedere a Embedded Web Server. È possibile configurare impostazioni come l'alimentazione della carta, i valori predefiniti di stampa e i rapporti.

Configurazione delle impostazioni comuni

Configurazione della funzione di rilevamento del formato per gli originali di formato Legal

1. Sul computer, aprire un browser Web. Nel campo dell'indirizzo, digitare l'indirizzo IP della stampante, quindi premere **Invio** o **Indietro**.

   Nota: Se non si conosce l'indirizzo IP della stampante, fare riferimento a .

2. In Embedded Web Server, accedere come amministratore di sistema. Per maggiori dettagli, consultare .
3. Fare clic su **Sistema**→**Impostazioni predefinite e criteri**.
4. In Comune, fare clic su **Rilevamento automatico formato Legal**.
5. Per abilitare la funzione di rilevamento automatico degli originali di formato Legal, fare clic sul pulsante di opzione Abilita.

   Nota: Un segno di spunta sul pulsante indica che la funzione è abilitata.

6. In corrispondenza di Opzione formato Legal, selezionare un'opzione.
7. Fare clic su **OK**.

Configurazione delle impostazioni di alimentazione della carta

Regolazione del tipo di carta

1. Sul computer, aprire un browser Web. Nel campo dell'indirizzo, digitare l'indirizzo IP della stampante, quindi premere **Invio** o **Indietro**.

   Nota: Se non si conosce l'indirizzo IP della stampante, fare riferimento a .

2. In Embedded Web Server, accedere come amministratore di sistema. Per maggiori dettagli, consultare .
3. Fare clic su **Sistema**→**Impostazioni predefinite e criteri**.
4. In Vassoi carta, fare clic su **Regola tipo di carta**.
5. Per regolare un tipo di carta, fare clic sul nome del tipo e poi selezionare un'opzione.
6. Una volta completate le regolazioni, fare clic su **OK**.

Configurazione dei nomi supporti personalizzati

1. Sul computer, aprire un browser Web. Nel campo dell'indirizzo, digitare l'indirizzo IP della stampante, quindi premere **Invio** o **Indietro**.

   Nota: Se non si conosce l'indirizzo IP della stampante, fare riferimento a .

2. In Embedded Web Server, accedere come amministratore di sistema. Per maggiori dettagli, consultare .
3. Fare clic su **Sistema**→**Impostazioni predefinite e criteri**.
4. In Vassoi carta, fare clic su **Nomi supporti personalizzati**.
5. Per assegnare un nome personalizzato a un tipo di carta, digitare un nome in Tipo carta personalizzato.
6. Una volta completate le regolazioni, fare clic su **OK**.

Impostazione dei criteri della stampante

Configurazione dei criteri dei lavori

È possibile impostare i criteri per i lavori di stampa. Il sistema consente di configurare impostazioni per la funzione Print Around, la capacità di nascondere il nome dei lavori e i lavori di stampa memorizzati.

Quando un lavoro di stampa è in una condizione di errore o pausa, la funzione Print Around consente di stampare i lavori successivi nella coda di stampa. Ad esempio, un lavoro di stampa potrebbe essere interrotto perché richiede carta che non è caricata in un vassoio. Quando la funzione Print Around è abilitata, qualsiasi lavoro successivo che richiede un altro tipo di carta viene stampato immediatamente, anche se il lavoro precedente viene trattenuto.

Abilitazione della funzione Print Around

1. Sul computer, aprire un browser Web. Nel campo dell'indirizzo, digitare l'indirizzo IP della stampante, quindi premere **Invio** o **Indietro**.
2. In Embedded Web Server, accedere come amministratore di sistema. Per maggiori dettagli, consultare .
3. Fare clic su **Lavori**→**Criteri**.
4. Per abilitare la funzione Print Around, fare clic sul pulsante di opzione **Abilita**.

   Nota: Un segno di spunta sul pulsante indica che la funzione è abilitata.

5. Per consentire che i lavori trattenuti vengano cancellati dopo un determinato periodo di tempo:
   - In corrispondenza dell'opzione Cancella i lavori trattenuti dopo, selezionare **Sì**.
   - Digitare il periodo di tempo (in giorni, ore e minuti) in cui il lavoro verrà trattenuto prima di essere eliminato.
6. Fare clic su **OK**.
7. Fare clic su **Riavvia adesso**.

Funzionalità per nascondere o mostrare i nomi dei lavori

1. Sul computer, aprire un Web browser Nel campo dell'indirizzo, digitare l'indirizzo IP della stampante, quindi premere **Invio** o **Indietro**.
2. In Embedded Web Server, accedere come amministratore di sistema. Per maggiori dettagli, consultare .

3. Fare clic su **Lavori**.
4. Fare clic su **Criteri**.
5. In Nascondi nomi lavoro, selezionare un'opzione.
6. Fare clic su **OK**.
7. Fare clic su **Riavvia adesso**.

Configurazione delle impostazioni dei lavori di stampa memorizzati

1. Sul computer, aprire un Web browser Nel campo dell'indirizzo, digitare l'indirizzo IP della stampante, quindi premere **Invio** o **Indietro**.
2. In Embedded Web Server, accedere come amministratore di sistema. Per maggiori dettagli, consultare .
3. Fare clic su **Lavori**.
4. Fare clic su **Criteri**.
5. Nell'area Impostazioni lavori di stampa memorizzati, digitare un numero in Numero minimo di cifre nel codice.
6. In corrispondenza dell'opzione per cancellare i lavori memorizzati dopo un certo periodo, selezionare un'opzione:
   - Per salvare i lavori di stampa memorizzati, selezionare **No**.
   - Per eliminare i lavori di stampa dopo il numero di giorni specificato all'orario specificato, selezionare **Giorni**. Digitare il numero di giorni, selezionare **AM** oppure **PM**, quindi digitare il tempo in ore e minuti.
   - Per eliminare i lavori di stampa dopo un determinato periodo di tempo, selezionare **Durata**. Digitare i valori in Ore e Minuti.
7. Fare clic su **OK**.
8. Fare clic su **Riavvia adesso**.

Configurazione della memoria PostScript®

1. Sul computer, aprire un browser Web. Nel campo dell'indirizzo, digitare l'indirizzo IP della stampante, quindi premere **Invio** o **Indietro**.

   Nota: Se non si conosce l'indirizzo IP della stampante, fare riferimento a .

2. In Embedded Web Server, accedere come amministratore di sistema. Per maggiori dettagli, consultare .
3. Fare clic su **Sistema**→**Impostazioni predefinite e criteri**.
4. In Impostazioni stampante, fare clic su **Impostazioni memoria**.
5. Per specificare la quantità di memoria consentita per i dati PostScript®, digitare un valore in kilobyte in Memoria PostScript.

   Nota: Il valore deve essere un multiplo di 256.

6. Fare clic su **OK**.
7. Fare clic su **Riavvia adesso**.

Impostazione dei criteri per i tipi di lavoro consentiti

1. Sul computer, aprire un browser Web. Nel campo dell'indirizzo, digitare l'indirizzo IP della stampante, quindi premere **Invio** o **Indietro**.

   Nota: Se non si conosce l'indirizzo IP della stampante, fare riferimento a .

2. In Embedded Web Server, accedere come amministratore di sistema. Per maggiori dettagli, consultare .
3. Fare clic su **Sistema**→**Impostazioni predefinite e criteri**.
4. In Impost. stampante, fare clic su **Tipi di lavori consentiti**.
5. Selezionare un'opzione:
   - **Solo lavori personali, protetti e salvati**: questa opzione pone un limite ai tipi di lavoro consentiti.
   - **Tutti i lavori**: questa opzione consente qualsiasi tipo di lavoro.
6. Fare clic su **OK**.
7. Fare clic su **Riavvia adesso**.

Impostazione dei criteri per il comportamento del sistema quando un tipo di carta non è disponibile

1. Sul computer, aprire un Web browser Nel campo dell'indirizzo, digitare l'indirizzo IP della stampante, quindi premere **Invio** o **Indietro**.
2. In Embedded Web Server, accedere come amministratore di sistema. Per maggiori dettagli, consultare .
3. Fare clic su **Sistema**→**Impostazioni predefinite e criteri**.
4. In Impostazioni stampante, fare clic su **Carta specificata non disponibile**.
5. Selezionare un'opzione:
   - **Visualizza richiesta per caricare carta**: questa opzione richiede all'utente di caricare il tipo di carta specificato prima che il lavoro possa procedere.
   - **Sostituzione Letter/A4**: questa opzione consente alla stampante di sostituire il supporto mancante con un supporto caricato di formato simile.
6. Fare clic su **OK**.
7. Fare clic su **Riavvia adesso**.

Per consentire la scelta di un tipo di carta e la visualizzazione di un prompt per la conferma del formato per il vassoio bypass

1. Sul computer, aprire un browser Web. Nel campo dell'indirizzo, digitare l'indirizzo IP della stampante, quindi premere **Invio** o **Indietro**.

   Nota: Se non si conosce l'indirizzo IP della stampante, fare riferimento a .

2. In Embedded Web Server, accedere come amministratore di sistema. Per maggiori dettagli, consultare .
3. Fare clic su **Sistema**→**Impostazioni predefinite e criteri**.
4. In Impostazioni stampante, fare clic su **Conferma tipo e formato carta vassoio bypass**.

5. Per consentire la scelta di un tipo di carta e la visualizzazione di un prompt per la conferma del formato per il vassoio bypass, selezionare **Sì**.
6. Fare clic su **OK**.

Impostazione dei criteri di gestione dei lavori di stampa quando si verifica un errore dati

1. Sul computer, aprire un browser Web. Nel campo dell'indirizzo, digitare l'indirizzo IP della stampante, quindi premere **Invio** o **Indietro**.

   Nota: Se non si conosce l'indirizzo IP della stampante, fare riferimento a .

2. In Embedded Web Server, accedere come amministratore di sistema. Per maggiori dettagli, consultare .
3. Fare clic su **Sistema**→**Impostazioni predefinite e criteri**.
4. In Impost. stampante, fare clic su **Riprendi la stampa dopo l'errore**.
5. Per riprendere i lavori di stampa dopo che l'errore è stato eliminato, selezionare un'opzione:
   - Per consentire che il lavoro di stampa continui automaticamente, selezionare **Ripristino autom.**.
   - Per richiedere l'intervento dell'utente prima di consentire che il lavoro di stampa continui, selezionare **Ripresa manuale**.
6. Fare clic su **OK**.
7. Fare clic su **Riavvia adesso**.

Impostazione dei criteri di gestione dei lavori di stampa quando si verifica un inceppamento della carta

1. Sul computer, aprire un browser Web. Nel campo dell'indirizzo, digitare l'indirizzo IP della stampante, quindi premere **Invio** o **Indietro**.

   Nota: Se non si conosce l'indirizzo IP della stampante, fare riferimento a .

2. In Embedded Web Server, accedere come amministratore di sistema. Per maggiori dettagli, consultare .
3. Fare clic su **Sistema**→**Impostazioni predefinite e criteri**.
4. In Impostazioni stampante, fare clic su **In caso di inceppamento carta**.
5. Selezionare un'opzione per riprendere i lavori di stampa dopo che l'inceppamento è stato eliminato:
   - Per consentire che il lavoro di stampa continui automaticamente, selezionare **Riprendi lavoro dopo rimoz. inceppamento**.
   - Per cancellare il lavoro dalla memoria, selezionare **Annulla stampa**.

   Nota: Per stampare un lavoro annullato dopo la rimozione dell'inceppamento, inviare di nuovo il lavoro.

6. Fare clic su **OK**.
7. Fare clic su **Riavvia adesso**.

Impostazione dei criteri di stampa per le pagine di intestazione

1. Sul computer, aprire un browser Web. Nel campo dell'indirizzo, digitare l'indirizzo IP della stampante, quindi premere **Invio** o **Indietro**.
2. In Embedded Web Server, accedere come amministratore di sistema. Per maggiori dettagli, consultare .
3. Fare clic su **Sistema**→**Impostazioni predefinite e criteri**.
4. In Impostazioni stampante, fare clic su **Stampa pag. di intestazione**.
5. Configurare le opzioni in base alle esigenze:
   - Per configurare le impostazioni di stampa delle pagine di intestazione, fare clic su **Stampa pag. di intestazione**, quindi selezionare un'opzione.
   - Per disabilitare la stampa delle pagine di intestazione, fare clic su **Stampa pag. di intestazione**, quindi selezionare **No**.
   - Per selezionare il vassoio di alimentazione della carta per le pagine di intestazione, premere **Vassoio carta**, quindi selezionare il vassoio desiderato.
   - Per consentire agli utenti di scegliere l'opzione di stampa delle pagine di intestazione da un driver di stampa, fare clic sul pulsante di opzione Consenti al driver di sovrascrivere

     Nota: Un segno di spunta sul pulsante indica che la funzione è abilitata.

     .
   - Per consentire al sistema di stampare una pagina di intestazione inviata da un client, fare clic sul pulsante di opzione Rileva pagine intestazione client.
6. Fare clic su **OK**.
7. Fare clic su **Riavvia adesso**.

Configurazione delle impostazioni dei rapporti

Impostazione del vassoio di uscita per i rapporti

1. Sul computer, aprire un browser Web. Nel campo dell'indirizzo, digitare l'indirizzo IP della stampante, quindi premere **Invio** o **Indietro**.

   Nota: Se non si conosce l'indirizzo IP della stampante, fare riferimento a .
2. In Embedded Web Server, accedere come amministratore di sistema. Per maggiori dettagli, consultare .
3. Fare clic su **Sistema**→**Impostazioni predefinite e criteri**.
4. In Impostazioni rapporti, fare clic su **Vassoio di ricezione rapporti**.
5. Selezionare il vassoio di uscita da utilizzare per i rapporti. Per consentire la selezione automatica del vassoio, selezionare **Autom.**.
6. Fare clic su **OK**.

Abilitazione del rapporto dei lavori cancellati

1. Sul computer, aprire un browser Web. Nel campo dell'indirizzo, digitare l'indirizzo IP della stampante, quindi premere **Invio** o **Indietro**.

   Nota: Se non si conosce l'indirizzo IP della stampante, fare riferimento a .
2. In Embedded Web Server, accedere come amministratore di sistema. Per maggiori dettagli, consultare .

3. Fare clic su **Sistema→Impostazioni predefinite e criteri**.
4. In Impostazioni rapporti, fare clic su **Rapporto cancellazione lavori**.
5. Per consentire che il rapporto dei lavori cancellati venga stampato, selezionare **Sì**.
6. Fare clic su **OK**.

Impostazione della funzione di scansione

Per riferimento:

Impostazione della scansione - Descrizione generale

Se la stampante è connessa a una rete, è abilitata per la scansione. Prima che sia possibile scansire, è necessario eseguire le operazioni seguenti:

- Se si esegue la scansione su una cartella condivisa del computer, condividere la cartella, quindi impostare le autorizzazioni corrette. In Embedded Web Server, aggiungere la cartella come voce della rubrica.
- Se si esegue la scansione su un server FTP, aggiungere il server FTP come voce della rubrica in Embedded Web Server. Assegnare le autorizzazioni richieste per la cartella come voce della rubrica.
- Se si esegue la scansione su un indirizzo e-mail, configurare il server e-mail in Embedded Web Server.

Se la stampante è connessa tramite un cavo USB, non è possibile eseguire la scansione su un indirizzo e-mail, un percorso di rete o una cartella sul computer.

Impostazione della funzione di scansione su una cartella condivisa del computer

Per poter eseguire la scansione su una cartella condivisa, è necessario condividere prima la cartella e poi aggiungerla come voce della Rubrica utilizzando Embedded Web Server.

Per ulteriori informazioni sulla procedura di condivisione di una cartella e di aggiunta di una voce SMB, vedere .

Impostazione della funzione di scansione su un server FTP

Prima di impostare la scansione su un server FTP, verificare che il software necessario sia installato e configurato con le cartelle condivise per ogni utente.

1. Sul computer, aprire un Web browser Nel campo dell'indirizzo, digitare l'indirizzo IP della stampante, quindi premere **Invio** o **Indietro**.
2. In Embedded Web Server, accedere come amministratore di sistema. Per maggiori dettagli, consultare .
3. Fare clic su **Rubrica indirizzi**.
4. Per associare il server FTP con un contatto, fare clic sul nome di un contatto. Per maggiori dettagli, consultare .

5. In FTP, fare clic sull'icona **Più** (**+**), quindi inserire le seguenti informazioni:
   - **Nome alternativo**: inserire il nome che si desidera visualizzare nella rubrica.
   - **Tipo**: selezionare un tipo di connessione di rete.
   - **Indirizzo IP/Nome host Porta**: inserire l'indirizzo IP o il nome host del server FTP, quindi inserire il numero di porta predefinito. Nel campo successivo, inserire il numero di porta predefinito per FTP (21) oppure selezionare un numero dall'intervallo di valori disponibili.
   - **Percorso documento**: inserire il percorso della cartella nel server SMB. Ad esempio, se si desidera che i file di scansione vengano salvati in una cartella chiamata scansioniacolori all'interno della cartella scansioni, digitare `scansioniacolori`.
   - **Nome accesso**: inserire il nome utente del computer.
   - **Password**: inserire la password del computer.
   - **Conferma password**: inserire di nuovo la password del computer.
6. Per salvare le informazioni di rete, fare clic su **OK**.
7. Per salvare il contatto, fare clic su **OK**.
8. A questo punto è possibile eseguire scansioni sul server FTP.

Impostazione della funzione di scansione su un server SFTP

Prima di impostare la funzione di scansione su un server SFTP, verificare che sul server sia installato e configurato il software corretto.

1. In Embedded Web Server, accedere come amministratore. Per maggiori dettagli, consultare Accesso a Embedded Web Server come amministratore di sistema.
2. Fare clic su **Rubrica indirizzi**.
3. Per associare il server SFTP con un contatto, fare clic sul nome di un contatto.
4. In SFTP, fare clic sull'icona **Più** (**+**), quindi inserire le seguenti informazioni:
   - **Nome alternativo**: inserire il nome che si desidera appaia nella rubrica.
   - **Tipo**: selezionare un tipo di connessione di rete.
   - **Indirizzo IP/Nome host Porta**: inserire l'indirizzo IP o il nome host del server SFTP, quindi inserire il numero di porta predefinito. Nel campo successivo inserire il numero porta predefinito per SFTP. Utilizzare il numero porta predefinito 22, o selezionare un numero dall'intervallo fornito.
   - **Percorso documento**: inserire il percorso della cartella nel server SFTP. Ad esempio, se si desidera che i file scansiti vengano salvati in una cartella chiamata `scansioniacolori` all'interno della cartella scansioni, digitare `scansioni/scansioniacolori`.
   - **Nome accesso**: Inserire un nome utente corrispondente a un account utente sul server SFTP.
   - **Password**: Inserire la password corrispondente a all'account utente sul server SFTP.
   - **Conferma password**: inserire di nuovo la password del computer.

   Nota: Una volta completato il processo, la funzione di scansione sul server SFTP è abilitata.
5. Fare clic su **OK**.

Impostazione della funzione di scansione su un indirizzo e-mail

Prima di eseguire scansioni su un indirizzo e-mail, è necessario configurare la stampante per comunicare con il server e-mail (SMTP).

Per configurare le impostazioni del server SMTP:

1. Sul computer, aprire un browser Web. Nel campo dell'indirizzo, digitare l'indirizzo IP della stampante, quindi premere **Invio** o **Indietro**.
2. In Embedded Web Server, accedere come amministratore di sistema. Per maggiori dettagli, consultare .
3. Fare clic su **App**→**E-mail**.
4. In SMTP, fare clic su **Imposta**.
5. Per abilitare Inoltro e-mail, fare clic sul pulsante di opzione **Inoltro e-mail**.

   Nota: Un segno di spunta sul pulsante indica che la funzione è abilitata.

6. Digitare le seguenti informazioni:
   - Accanto all'opzione Indirizzo e-mail dispositivo, digitare un indirizzo e-mail formattato correttamente in modo che appaia nel campo Da dei messaggi e-mail inviati dalla stampante.
   - In Server SMTP, fare clic su **Indirizzo server**. Digitare l'indirizzo IP o il nome DNS del server SMTP.

     Se non si conosce l'indirizzo IP o il nome DNS del server SMTP, fare clic su **Seleziona server da elenco**.

     Nota: Questa funzione richiede che vengano eseguite configurazioni specifiche per la rete in uso. Per informazioni dettagliate, rivolgersi all'amministratore di rete.

   - Per Numero porta SMTP in uscita digitare il numero porta predefinito richiesto per il server SMTP oppure selezionare un numero dall'intervallo di valori disponibili.

     Nota: Numeri di porta comuni per SMTP includono 25, 465 e 587.

7. In base ai requisiti del proprio ambiente, selezionare un protocollo di connessione di sicurezza.
8. In base ai requisiti del proprio ambiente, selezionare un tipo di Autenticazione SMTP in uscita.
   a. Se è richiesta l'autenticazione, fare clic su **Autenticazione SMTP** e poi selezionare **Aut. SMTP**. Se l'autenticazione non è richiesta, selezionare **No**.
   b. Se è richiesta l'autenticazione, in Nome utente autenticazione SMTP, inserire un valore di Nome aut. SMTP valido per il server SMTP.
   c. Se è richiesta l'autenticazione, in Password autenticazione SMTP, inserire una password valida per il server SMTP.

   Nota: Assicurarsi che il tipo di autenticazione sia compatibile con quello del server SMTP.

9. In Conferma password, inserire di nuovo la password.
10. Per salvare le modifiche, fare clic su **OK**.

Nota: Per ottenere il nome o l'indirizzo IP del server SMTP, rivolgersi al provider Internet o all'amministratore del sistema. Alcuni provider Internet richiedono l'autenticazione. Verificare il tipo di autenticazione, le informazioni di accesso e la password.

Una volta completato questo processo, è possibile eseguire scansioni su un indirizzo e-mail. Per maggiori dettagli, consultare .

Configurazione dell'app E-mail

L'app E-mail consente di scansire immagini e allegarle a messaggi e-mail.

Per configurare l'app E-mail:

1. In Embedded Web Server, accedere come amministratore. Per maggiori dettagli, consultare Accesso a Embedded Web Server come amministratore di sistema.
2. Fare clic su **App**.
3. Nell'area App installate, fare clic su **E-mail**.
4. Per Visualizza sul dispositivo, fare clic su **Mostra**.
5. Configurare le impostazioni per le seguenti aree secondo necessità:
   - Predefiniti
   - Impostazioni generali e criteri
   - Impostaz. generali app di Scansione su
   - Preselezioni

   Nota: Per configurare le impostazioni predefinite, nell'app E-mail, utilizzare uno dei seguenti metodi:
   - Sulla stampante, utilizzare il pannello comandi del dispositivo.
   - Dalla schermata Home di Embedded Web Server, nell'area Collegamenti rapidi, accedere alla funzione Pannello comandi remoto. Consultare Utilizzo della funzione pannello comandi remoto.
6. Al termine, chiudere la finestra di configurazione.

   Le impostazioni di configurazione vengono salvate automaticamente.

Impostazione della scansione su un indirizzo e-mail che utilizza un provider di terze parti

È possibile utilizzare l'app E-mail per impostare una scansione su un destinatario che utilizza un provider di servizi e-mail SMTP di terze parti.

Operazioni preliminari:

- Configurare la stampante per la comunicazione con il proprio server e-mail SMTP.
- Ottenere quanto segue:
  - Un account e-mail esistente, tramite un server locale o altro provider di servizi.
  - Informazioni sulla connessione per il provider di servizi e-mail.
  - La password per l'account di e-mail.
  - Informazioni sulla sicurezza per il provider di servizi e-mail.
  - L'indirizzo IP della stampante.

    Nota: Per ottenere l'indirizzo IP della stampante, stampare un rapporto di configurazione. Per maggiori dettagli, consultare Stampa del rapporto di configurazione.

    Nota: Assicurarsi che la rete primaria sia configurata per il tipo di rete per il proprio dispositivo. Per maggiori dettagli, consultare Configurazione della rete primaria dal pannello comandi.

Per configurare la scansione su un destinatario e-mail che utilizza un provider di terze parti:

1. In Embedded Web Server, accedere come amministratore. Per maggiori dettagli, consultare Accesso a Embedded Web Server come amministratore di sistema.
2. Fare clic su **Connettività**→**SMTP**.
3. Verificare che la funzione Inoltro e-mail sia impostata su abilitata.
4. Per abilitare o disabilitare gli avvisi e-mail, fare clic su **Avvisi e-mail**.

   Nota: Per impostazione predefinita, gli avvisi via e-mail sono abilitati.
5. In Indirizzo e-mail dispositivo, inserire l'indirizzo e-mail assegnato alla stampante.
6. Nell'area Server SMTP, fare clic su **Indirizzo server**, quindi scegliere una delle seguenti azioni:
   - Per inserire un indirizzo server manualmente, nel campo Indirizzo server digitare il nome del server SMTP e fare clic su **OK**.
   - Per cercare un server SMTP, fare clic su **Seleziona server da elenco**, quindi fare clic su **Cerca**. Selezionare il server richiesto, quindi fare clic su **OK**.

     Nota: Per utilizzare la funzione di ricerca, configurare il proprio server DNS con i record di scambio posta appropriati.
7. Nel campo Numero porta SMTP in uscita, digitare il numero porta del server che invia l'e-mail.

   Nota: Il numero porta predefinito è 25.
8. Nell'area Sicurezza connessione, selezionare il protocollo di protezione appropriato. Se non si utilizza alcun protocollo di protezione, selezionare **No**.

Nota: Se non si conosce il protocollo di protezione supportato dal proprio server, selezionare **STARTTLS (se disponibile)**. Questa opzione chiede al dispositivo di tentate di utilizzare STARTTLS. Se il proprio server non supporta STARTTLS, la comunicazione SMTP non viene crittografata.

9. Se il proprio server di e-mail richiede la crittografia ma non offre un comando STARTTLS alla stampante, procedere come segue.
   a. Nell'area Autenticazione SMTP in uscita, fare clic su **Autenticazione SMTP** e selezionare **Autenticazione SMTP**.
   b. Nel campo Nome utente autenticazione SMTP, inserire il nome utente o l'indirizzo e-mail per il server.
   c. Digitare la password per l'indirizzo e-mail, quindi digitare di nuovo la password.
10. Per salvare le impostazioni, fare clic su **OK**.

Impostazione di Scansione su una cartella Windows condivisa utilizzando SMB

È possibile utilizzare l'app Scansione su per eseguire scansioni su una cartella del proprio PC Windows utilizzando la Rubrica.

Operazioni preliminari:

- Da un rapporto di configurazione, acquisire l'indirizzo IP della stampante. Per maggiori dettagli, consultare Stampa del rapporto di configurazione.
- Accertarsi che HTTPS sia abilitato. Per maggiori dettagli, consultare Abilitazione di HTTPS utilizzando Embedded Web Server.
- Assicurarsi che la rete primaria sia configurata per il tipo di rete per il proprio dispositivo. Per maggiori dettagli, consultare Configurazione della rete primaria dal pannello comandi.
- Individuare e prendere nota dell'indirizzo IP e del nome host del proprio PC. Per maggiori dettagli, consultare Acquisizione dell'indirizzo IP e del nome host del proprio computer Windows.
- Sul PC, disabilitare la Configurazione guidata. Per maggiori dettagli, consultare Disabilitazione di Configurazione guidata sul proprio computer Windows.
- Sul PC, impostare una cartella condivisa come repository per le proprie immagini scansite.

Per configurare la scansione su una cartella del proprio desktop utilizzando la Rubrica:

1. In Embedded Web Server, fare clic su **Rubrica**→**Aggiungi contatto**.
2. Digitare il nome e cognome del nuovo contatto.
3. Se necessario, digitare il nome dell'azienda del nuovo contatto.
4. In Rete (SMB), fare clic sull'icona **Più** (**+**), quindi inserire le seguenti informazioni:
   - **Nome alternativo**: inserire il nome che si desidera appaia nella rubrica.
   - **Tipo**: selezionare il tipo di connessione di rete.

     Nota: Si consiglia di selezionare Nome host come tipo di connessione. Se l'indirizzo IP cambia, viene mantenuta una connessione al server solitamente tramite il nome host.
   - **Indirizzo IP/Nome host**: **Porta**: In base al tipo di rete selezionata, nel primo campo, inserire l'indirizzo IP o il nome host del proprio PC. Nel secondo campo, inserire il numero porta predefinito.
5. Nel campo Condivisione, inserire il nome della cartella condivisa da utilizzare come repository per le immagini scansite.
6. Nel campo Nome accesso, inserire il nome utente del proprio PC.

7. Nel campo Password, digitare la password del proprio PC, quindi digitare di nuovo la password.

   Nota: Il nome utente e la password richiesti ai passaggi 6 e 7 dono le stesse credenziali di quelle utilizzate per accedere al PC in cui si trova la cartella condivisa designata.

8. Per salvare le informazioni su SMB, fare clic su **OK**.
9. Per aggiungere il contatto alla Rubrica e chiudere la finestra Aggiungi contatto, fare clic su **OK**.

Acquisizione dell'indirizzo IP e del nome host del proprio computer Windows

1. Sul computer, aprire un prompt dei comandi.
   a. Dal desktop, per aprire la finestra di dialogo Esegui, sulla tastiera, tenere premuto il tasto Windows e premere **R**.
   b. Nel campo di testo, digitare digitare `cmd`, quindi premere **Invio**.

      Viene visualizzata la schermata del prompt dei comandi.
2. Nella schermata del prompt dei comandi, digitare `ipconfig`, quindi premere **Invio**. Individuare e prendere nota dell'indirizzo IPv4 del proprio computer Windows.
3. Nella schermata del prompt dei comandi, digitare `hostname`, quindi premere **Invio**. Individuare e prendere nota del nome host del proprio computer Windows.

Disabilitazione di Configurazione guidata sul proprio computer Windows

1. Sul computer, accedere alla schermata Opzioni Esplora file:
   a. Dal desktop, per aprire la finestra di dialogo Esegui, sulla tastiera, tenere premuto il tasto Windows e premere **R**.
   b. Nel campo di testo, digitare digitare `control folders`, quindi premere **Invio**.

      Viene visualizzata la schermata Opzioni Esplora file.
2. Fare clic sulla scheda **Visualizza**.
3. Nell'area Impostazioni avanzate deselezionare la casella di controllo per **Utilizza Configurazione guidata (scelta consigliata)**.
4. Fare clic su **Applica**, quindi fare clic su **OK**.

Abilitazione dei servizi di scansione WSD

WSD (Web Services for Devices) è una tecnologia di Microsoft che fornisce un metodo standard per rilevare e utilizzare dispositivi collegati in rete e supportata in Windows Vista, Windows Server 2008 e nei sistemi operativi più recenti. WSD è uno dei numerosi protocolli di comunicazione supportati.

Per abilitare i servizi di scansione WSD:

1. Sul computer, aprire un browser Web. Nel campo dell'indirizzo, digitare l'indirizzo IP della stampante, quindi premere **Invio** o **Indietro**.

   Nota: Se non si conosce l'indirizzo IP della stampante, fare riferimento a .

2. In Embedded Web Server, fare clic su **Connettività**.

   Nota: Se questa funzione non viene visualizzata, accedere come amministratore di sistema. Per maggiori dettagli, consultare .

3. In Protocolli, fare clic su **WSD (Web Services on Device)**.
4. Per abilitare i servizi di scansione WSD,fare clic sul pulsante di opzione **Scansione WSD**.
5. Fare clic su **OK**.
6. Quando richiesto, fare clic su **Riavvia adesso**.

Impostazione della funzione Fax

Abilitazione delle app Fax o Server Fax

Sul dispositivo può essere attiva una sola app fax per volta: l'app Fax o l'app Server fax. Se sul dispositivo in uso è installato hardware fax, per abilitare l'app Fax o l'app Server fax App, utilizzare la funzione Criteri fax.

Nota: L'app Server fax non richiede l'installazione di hardware fax sul dispositivo.

Per configurare le app fax e l'hardware fax:

1. In Embedded Web Server, accedere come amministratore, quindi fare clic su **Sistema**.
2. Fare clic su **Criteri fax**, quindi selezionare un'opzione:
   - Per abilitare l'app Fax, nell'area Abilitazione app Fax, selezionare **Fax**.
   - Per abilitare l'app Server fax, nell'area Abilitazione app Fax, selezionare **App Server fax**.
   - Se l'app Server fax App è abilitata, per disabilitare l'hardware fax, nell'area Abilitazione hardware fax, selezionare **Disabilita**.
3. Fare clic su **OK**.
4. Se viene richiesto di riavviare la stampante, fare clic su **Riavvia adesso**.

Fax

Quando si invia un fax dal pannello comandi della stampante, il documento viene scansito e trasmesso a una macchina fax utilizzando una linea telefonica dedicata. Per utilizzare la funzione Fax incorporato, verificare che la stampante in uso abbia accesso a una linea telefonica funzionante alla quale è stato assegnato un numero di telefono.

Nota: Non tutte le opzioni elencate sono supportate su tutte le stampanti. Alcune opzioni si applicano solo a modelli di stampante, configurazioni, sistemi operativi o tipi di driver specifici.

Configurazione di valori predefiniti e default fax

Inviare un messaggio da un apparecchio fax senza le corrette informazioni di intestazione per l'invio di fax è illegale. Le informazioni seguenti devono essere visualizzate sulla prima pagina trasmessa o nel margine superiore o inferiore di ogni pagina trasmessa:

- Identità della società o dell'individuo che invia il fax
- Numero di telefono dell'apparecchio trasmittente
- Data e ora della trasmissione

L'installazione guidata viene avviata automaticamente la prima volta che si accende la stampante. La procedura guidata guida l'utente attraverso la configurazione iniziale della stampante e include la configurazione delle impostazioni e delle impostazioni predefinite della funzione Fax.

Sono disponibili quattro aree da configurare nelle impostazioni fax:

- Impostaz. linea fax
- Default in arrivo
- Default trasmissione

- Rapporti fax

Per il corretto funzionamento del fax, configurare tutte le impostazioni prima di utilizzarlo. È possibile cambiare le impostazioni dal pannello comandi o utilizzando Embedded Web Server.

Nota: Se la stampante è connessa al computer mediante una connessione Ethernet, utilizzare Embedded Web Server per configurare le impostazioni fax.

Configurazione delle impostazioni fax da Embedded Web Server

1. Sul computer, aprire un browser Web. Nel campo dell'indirizzo, digitare l'indirizzo IP della stampante, quindi premere **Invio** o **Indietro**.

   Nota: Se non si conosce l'indirizzo IP della stampante, fare riferimento a .

2. In Embedded Web Server, accedere come amministratore di sistema. Per maggiori dettagli, consultare .
3. Fare clic su **App**→**Fax**.
4. Per configurare le impostazioni della linea fax, per Linea fax, fare clic su **Modifica**.
   a. Inserire i valori di Numero fax e Nome fax.
   b. Selezionare le altre impostazioni della linea fax.
   c. Al termine, fare clic su **OK**.
5. In Predefiniti, selezionare le opzioni predefinite per il fax in base alle esigenze, quindi fare clic su **OK**.
6. In Impostazioni generali e criteri, selezionare le opzioni in base alle esigenze, quindi fare clic su **OK**.
7. In Preselezioni, selezionare le specifiche del formato originale in base alle esigenze, quindi fare clic su **OK**.

Configurazione dei rapporti fax da Embedded Web Server

1. Sul computer, aprire un browser Web. Nel campo dell'indirizzo, digitare l'indirizzo IP della stampante, quindi premere **Invio** o **Indietro**.

   Nota: Se non si conosce l'indirizzo IP della stampante, fare riferimento a .

2. In Embedded Web Server, accedere come amministratore di sistema. Per maggiori dettagli, consultare .
3. Fare clic su **App**→**Fax**.
4. In Impostazioni generali e criteri, selezionare un rapporto.
   - **Rapporto di conferma**: È possibile stampare un rapporto che conferma quando i fax sono stati inviati o ricevuti. Il rapporto contiene informazioni su timeout, segnali di occupato ed errori di ripetizione.
   - **Rapporto invio multiplo**: il Rapporto invio multiplo fax fornisce un record di trasmissioni fax, incluso pagine totali scansite, stazione remota, ora di inizio e risultato.
   - **Rapporto attività**: è possibile stampare un rapporto che fornisce un record dei fax inviati e ricevuti, incluso pagine totali scansite, durata, ora/data di inizio e contenuti.

   Nota: Per stampare un rapporto di attività ogni 100 tentativi di comunicazione fax, dalla finestra Rapporto attività, fare clic su **Stampa rapporto attività**, quindi selezionare **Sì**. Per stampare manualmente un rapporto di attività, fare riferimento a .

5. Selezionare le opzioni desiderate per il rapporto.
6. Per salvare le impostazioni, fare clic su **OK**.

Configurazione delle impostazioni linea fax dal pannello comandi

1. Sul pannello comandi della stampante, premere il pulsante **Home**.
2. Toccare **Dispositivo**→**App**→**Fax**.
3. Toccare **Linea fax**.
4. Selezionare **Numero fax**, immettere il numero della linea fax, quindi selezionare **OK**.
5. Toccare **Paese**, quindi scegliere il paese dall'elenco.
6. Per selezionare il tipo di selezione per i fax in uscita, toccare **Modo selezione**, quindi scegliere un'opzione.
   - **Toni**: Questa opzione consente di impostare la composizione a toni come metodo di selezione.
   - **Impulsi 10 pps**: questa opzione consente di impostare la composizione a impulsi (10 al secondo) come metodo di selezione.
   - **Impulsi 20 pps**: questa opzione consente di impostare la composizione a impulsi (20 al secondo) come metodo di selezione.
7. Toccare **Tipo linea**, quindi scegliere **PSTN** o **PBX**.
8. Toccare **Nome fax**, immettere un nome, ad esempio il nome della propria società, quindi toccare **OK**.
9. Per salvare l'impostazione, toccare **OK**.
10. Per tornare alla schermata Home, premere il pulsante **Home**.

Configurazione delle impostazioni fax sul pannello comandi

1. Sul pannello comandi della stampante, premere il pulsante **Home**.
2. Toccare **Dispositivo**→**App**→**Fax**.
3. Per configurare Ricezione sicura:
   a. Selezionare **Ricezione protetta fax**.
   b. Per attivare/disattivare la funzione Ricezione protetta fax, premere il pulsante di opzione **Ricezione protetta fax**.
   c. Immettere un codice di quattro cifre, quindi toccare **OK**.
4. Per impostare la gestione delle chiamate in entrata, selezionare una delle opzioni seguenti:
   - Per impostare la stampante in modo che gestisca tutte le chiamate in entrata come fax, toccare **Modo ricezione**→**Risposta fax automatica immediata** e poi toccare **OK**.
   - Per rispondere manualmente alle chiamate, toccare **Modo ricezione**, →**Risposta manuale fax**, quindi toccare **OK**.
5. Per configurare la modalità di inoltro dei fax:
   a. Toccare **Inoltro fax**→**Inoltro fax**.
   b. Selezionare **Solo ricezione**, **Solo invio** oppure **Invio e ricezione**.
   c. Toccare **Aggiungi e-mail**, quindi utilizzare la tastiera dello schermo sensibile per immettere un indirizzo e-mail oppure selezionare un contatto dalla **Rubrica**.
   d. Per aggiungere una riga di oggetto, toccare **Oggetto**, inserire il testo della riga, quindi toccare **OK**.

e. Per aggiungere un nome file per gli allegati, toccare **Allegato**, quindi inserire un nome file.

   Nota: Il formato file predefinito è pdf.

   Per cambiare il formato file per gli allegati, toccare l'estensione di formato corrente, quindi scegliere un nuovo formato.

f. Per salvare le impostazioni, toccare **OK**.

6. Per rendere effettive le nuove impostazioni, premere il pulsante **Home**, quindi, al prompt, toccare **Riavvia adesso**.

Modifica delle impostazioni fax predefinite

La stampante utilizza le impostazioni della funzione fax predefinite per tutti i lavori fax incorporati a meno che non vengano modificate per un singolo lavoro. Le impostazioni della funzione fax predefinite possono essere modificate.

Per modificare le impostazioni fax predefinite:

1. Sul pannello comandi della stampante, premere il pulsante **Home**.
2. Toccare **Fax**.
3. Selezionare le opzioni da modificare.
4. Scorrere in basso e selezionare **Salva**.
5. Toccare **Salva default**. Le impostazioni predefinite esistenti vengono sovrascritte dalle nuove impostazioni selezionate.
6. Toccare **Salva**.

Configurazione delle impostazioni dell'app Fax dal pannello comandi

1. Sul pannello comandi della stampante, premere il pulsante **Home**, quindi premere **Fax**.

   Nota: Per visualizzare il menu senza inserire un numero fax, toccare **Fax** nell'area superiore della schermata.

2. Per nascondere o visualizzare le funzioni nel menu Fax, toccare **Personalizza**→**Elenco funzioni**, quindi effettuare una selezione.
   - Per nascondere una funzione, toccare l'icona dell'**occhio** collegata a quella funzione. Per indicare che la funzione è nascosta, viene visualizzata una linea sull'icona dell'occhio.
   - Per mostrare una funzione, toccare l'icona dell'**occhio** collegata a quella funzione. Per indicare una funzione è visibile, non viene visualizzata alcuna linea sull'icona dell'occhio.
3. Per cambiare l'ordine delle funzioni del menu Fax, toccare e trascinare le funzioni nell'ordine richiesto.
4. Per salvare la configurazione corrente, toccare **Fatto**.

Server fax

Server fax consente di inviare un fax tramite una rete a un server fax. Il server fax invia il fax a una macchina fax tramite una linea telefonica.

Per poter inviare un server fax, occorre prima configurare un repository o un percorso di archiviazione fax. Il server fax recupera i documenti dalla posizione di archiviazione, quindi trasmette i file tramite la rete telefonica. È possibile stampare un rapporto di conferma.

Configurazione di un repository di archiviazione server fax

Per poter inviare un server fax occorre prima configurare le impostazioni del repository fax. Una volta eseguita la configurazione, la stampante trasferisce le immagini trasmesse via fax al repository. Il server fax invia il fax alla destinazione mediante una linea telefonica.

È possibile impostare un repository che utilizza uno dei seguenti protocolli:

- FTP
- SFTP
- SMB
- SMTP

Configurazione di un repository fax utilizzando FTP o SFTP

Operazioni preliminari:

- Verificare che i servizi FTP o SFTP siano in esecuzione sul server o sul computer in cui sono archiviate le immagini inviate via fax dalla stampante. Prendere nota dell'indirizzo IP o del nome host.
- Creare un account utente e una password per la stampante. Quando si utilizza la funzione server fax, la stampante accede utilizzando l'account, trasferisce il file sul server o sul computer e quindi si disconnette. Prendere nota dell'account utente e della password.
- Direttamente nella directory root FTP o SFTP, creare una directory da utilizzare come repository fax. Prendere nota del percorso della directory.

Per configurare un repository fax utilizzando FTP o SFTP:

1. In Embedded Web Server, accedere come amministratore, quindi fare clic su **App**.
2. Nell'area App installate, fare clic su **Server fax**.
3. Per Visualizza sul dispositivo, fare clic su **Mostra**.
4. In Server e protocollo, fare clic su **Modifica**. Dall'elenco, selezionare **FTP** o **SFTP**.
5. Per abilitare FTP o SFTP, per **Porta client**, fare clic sul pulsante di opzione.
6. Per selezionare una modalità di trasferimento per FTP, fare clic su **Modo trasferimento** e poi selezionare un'opzione.
   - **Modo passivo**: questa opzione trasferisce i dati tramite una porta casuale specificata dal server FTP da una connessione eseguita dalla stampante.
   - **Modo attivo**: questa opzione trasferisca i dati tramite una porta fissa e conosciuta da una connessione eseguita dal server.
7. Fare clic su **OK**.
8. Per configurare le impostazioni di Server fax FTP o SFTP, fare clic su **Imposta**, quindi inserire i seguenti dati:
   - **Indirizzo IP: Porta**: Inserire l'indirizzo IP del server fax, quindi inserire il numero di porta.
   - **Percorso documento**: Inserire il percorso della directory della cartella, partendo dalla directory root dei servizi FTP o SFTP. Ad esempio, `//nomedirectory/nomecartella`.
   - **Nome accesso**: Inserire un nome utente corrispondente a un nome di login account utente sul server.
   - **Password**: Inserire la password corrispondente a una password di account utente sul server.

- **Conferma password**: inserire di nuovo la password di login.

9. Fare clic su **OK**.

Configurazione di un repository fax utilizzando SMB

Operazioni preliminari:

- Creare una cartella condivisa per un repository fax. Prendere nota del nome di condivisione della cartella e del nome del computer o del nome del server.
- Creare un account utente e una password per la stampante con pieni diritti di accesso al repository fax. Prendere nota dell'account utente e della password.

Per configurare un repository fax utilizzando SMB:

1. In Embedded Web Server, accedere come amministratore, quindi fare clic su **App**.
2. Nell'area App installate, fare clic su **Server fax**.
3. Per Visualizza sul dispositivo, fare clic su **Mostra**.
4. In Server e protocollo, fare clic su **Modifica**. Dall'elenco, selezionare **SMB**.
5. Per abilitare SMB, fare clic sul pulsante di opzione per **Porta**.
6. Se necessario, per **Acquisizione indirizzo server WINS con DHCP**, fare clic sul pulsante di opzione.
7. Se non è stato abilitato Acquisizione indirizzo server WINS con DHCP:
   - Per Indirizzo server WINS primario, digitare l'indirizzo IP per il proprio server WINS primario.
   - Per Indirizzo server WINS secondario, digitare l'indirizzo IP per il proprio server WINS secondario.

   Nota: Se DHCP è configurato, gli indirizzi IP WINS vengono ignorati.
8. Fare clic su **OK**.
9. Per configurare le impostazioni di Server fax SMB, fare clic su **Imposta**, quindi inserire i seguenti dati:
   - **Indirizzo IP: Porta**: Inserire l'indirizzo IP del server fax, quindi inserire il numero di porta.
   - **Condivisione**: Inserire il nome di condivisione.
   - **Percorso documento**: Inserire il percorso della directory della cartella, partendo dalla directory root della cartella condivisa. Ad esempio, se si ha una cartella denominata serverfax nella cartella condivisa, digitare `\serverfax`.
   - **Nome accesso**: Inserire un nome utente corrispondente a un nome di login account utente sul server.
   - **Password**: Inserire la password corrispondente alla password di account utente sul server.
   - **Conferma password**: inserire di nuovo la password di login.
10. Fare clic su **OK**.

Configurazione di un repository fax utilizzando SMTP

1. In Embedded Web Server, accedere come amministratore, quindi fare clic su **App**.
2. Nell'area App installate, fare clic su **Server fax**.
3. Per Visualizza sul dispositivo, fare clic su **Mostra**.

4. In Server e protocollo, fare clic su **Modifica**. Dall'elenco, selezionare **SMTP**.
5. Per abilitare la stampante all'invio di e-mail, fare clic sul pulsante di opzione di **Inoltro e-mail**.
6. Per abilitare la stampante all'invio di avvisi e-mail, fare clic sul pulsante di opzione di **Notifica e-mail**.
7. In Indirizzo e-mail dispositivo, digitare l'indirizzo e-mail assegnato alla stampante.
8. Nell'area Server SMTP:
   a. Fare clic su **Indirizzo server**.
   b. Inserire il nome del server SMTP in uno dei seguenti modi:
      - Nel campo Indirizzo server, digitare il nome del server SMTP.
      - Per cercare il server, fare clic su **Seleziona server da elenco**, quindi fare clic su **Cerca**, selezionare un server SMTP e fare clic su **OK**..
   c. Per Numero porta SMTP in uscita, digitare il numero porta del server che invia l'e-mail. Il numero porta predefinito è 25.
9. Nell'area Sicurezza connessione, selezionare un protocollo di protezione. Se il server SMTP non utilizza nessun protocollo, selezionare **No**.

   Nota:

   - Se non si conosce il metodo di crittografia supportato dal proprio server, selezionare **STARTTLS (se disponibile)**. Se si seleziona STARTTLS (se disponibile), la stampante tenterà di utilizzare STARTTLS. Se il proprio server non supporta STARTTLS, la comunicazione SMTP non viene crittografata.
   - Se il proprio server di e-mail richiede la crittografia ma non offre un comando STARTTLS alla stampante, il processo di gestione e-mail non riesce.
10. Nell'area Autenticazione SMTP in uscita:
    a. Per abilitare l'autenticazione SMTP, fare clic su **Autenticazione SMTP**. Dal menu, selezionare **Autorizzazione SMTP**.
    b. Digitare le credenziali di accesso per Nome utente autenticazione SMTP, Password autenticazione SMTP e Conferma password.
    c. Fare clic su **Credenz. di accesso per inoltro e-mail**, quindi selezionare un'opzione.
       - **Predefinito**: Per inoltrare al server SMTP, la stampante utilizza i valori contenuti in Nome utente autenticazione SMTP e Password autenticazione SMTP.
       - **Utente connesso**: Per inviare una e-mail al server SMTP la stampante utilizza le credenziali di accesso alla rete.
       - Se si è selezionato Utente connesso, fare clic su **Se l'autenticazione non riesce**, quindi selezionare un'opzione.
         – **Annulla invio**: Questa opzione annulla l'invio dell'e-mail.
         – **Autentica con credenziali predefinite**: Questa opzione fa un secondo tentativo di inviare l'e-mail utilizzando le credenziali di autenticazione predefinite.
11. Fare clic su **OK**.
12. Per configurare le impostazioni del server fax SMTP, fare clic su **Imposta**.
13. Nel campo Nome dominio, inserire il nome dominio del server fax SMTP.
14. Per finalità di identificazione, per anteporre la parola Fax all'indirizzo e-mail, fare clic su **Formato indirizzo e-mail**, quindi selezionare **Anteponi "Fax="**.

15. Fare clic su **OK**.
16. Se viene richiesto di riavviare la stampante, fare clic su **Riavvia adesso**.

Configurazione di valori predefiniti e impostazioni di Server fax

Un Server fax consente di inviare un fax tramite una rete a un server fax. Il server fax invia il fax a una macchina fax tramite una linea telefonica.

Per configurare le impostazioni predefinite e le impostazioni generali dell'app Server fax:

1. In Embedded Web Server, accedere come amministratore, quindi fare clic su **App**.
2. Nell'area App installate, fare clic su **Server fax**.
3. Per Visualizza sul dispositivo, fare clic su **Mostra**.
4. Configurare le impostazioni per le seguenti aree secondo necessità:
   - Predefiniti
   - Impostazioni generali e criteri
   - Impostaz. generali app di Scansione su
   - Preselezioni
5. Al termine, chiudere la finestra di configurazione.

Configurazione delle impostazioni di protezione utilizzando Embedded Web Server

Utilizzare le impostazioni di sicurezza per configurare impostazioni amministrative, autenticazione, accesso utente e privilegi, nonché accesso ai servizi.

Accesso come amministratore sul pannello comandi

In base alle impostazioni delle autorizzazioni, alcuni servizi e impostazioni sono bloccati o non visibili finché non vengono inseriti il nome utente e la password amministrativi.

Per le versioni del software precedenti a PL6 (XX.5X.XX), la password dell'amministratore predefinita è **1111**. Per le versioni del software PL6 (XX.5X.XX) o successive, la password dell'amministratore predefinita è il numero di serie del dispositivo. Il numero di serie è reperibile sul retro della stampante, nel rapporto di configurazione o nella pagina Home di Embedded Web Server. La password è sensibile al maiuscolo/minuscolo.

Nota: L'aggiornamento alla versione PL6 (XX.5X.XX) non cambia la password dell'amministratore. Per le versioni del software PL6 (XX.5X.XX) o successive, se vengono ripristinate le impostazioni predefinite in fabbrica del dispositivo, la password dell'amministratore cambia e corrisponde al numero di serie del dispositivo.

Per accedere al pannello comandi come amministratore:

1. Sul pannello comandi della stampante, premere il pulsante **Home**.
2. Toccare **Accedi**.
3. Se la voce è già presente, toccare **admin**. In caso contrario, utilizzare la tastiera per digitare **admin**, quindi premere **Avanti**.
4. Digitare la password dell'amministratore, quindi toccare **OK**.

Accesso come amministratore mediante Embedded Web Server

Per le versioni del software precedenti a PL6 (XX.5X.XX), la password dell'amministratore predefinita è **1111**. Per le versioni del software PL6 (XX.5X.XX) o successive, la password dell'amministratore predefinita è il numero di serie del dispositivo. Il numero di serie è reperibile sul retro della stampante, nel rapporto di configurazione o nella pagina Home di Embedded Web Server. La password è sensibile al maiuscolo/minuscolo.

Nota: L'aggiornamento alla versione PL6 (XX.5X.XX) non cambia la password dell'amministratore. Per le versioni del software PL6 (XX.5X.XX) o successive, se vengono ripristinate le impostazioni predefinite in fabbrica del dispositivo, la password dell'amministratore cambia e corrisponde al numero di serie del dispositivo.

Per accedere a Embedded Web Server come amministratore:

1. Sul computer, aprire un browser Web. Nel campo dell'indirizzo, digitare l'indirizzo IP della stampante, quindi premere **Invio** o **Indietro**.

   Nota: Se non si conosce l'indirizzo IP della stampante, fare riferimento a .

2. Nella parte superiore della pagina, fare clic su **Accedi**.

3. Fare clic su **admin**.
4. Digitare la password dell'amministratore, quindi fare clic su **Accedi**.

Apertura del menu Sicurezza

1. Sul computer, aprire un Web browser Nel campo dell'indirizzo, digitare l'indirizzo IP della stampante, quindi premere **Invio** o **Indietro**.
2. In Embedded Web Server, accedere come amministratore di sistema. Per maggiori dettagli, consultare .
3. Fare clic su **Sistema**→**Protezione**.

Accesso alle impostazioni di protezione avanzate

1. Sul computer, aprire un Web browser Nel campo dell'indirizzo, digitare l'indirizzo IP della stampante, quindi premere **Invio** o **Indietro**.
2. In Embedded Web Server, accedere come amministratore di sistema. Per maggiori dettagli, consultare .
3. Fare clic su **Autorizzazioni**, quindi fare clic su **Impostazioni di accesso**.
4. In Impostazioni avanzate, fare clic su **Modifica**.

Configurazione delle impostazioni di protezione avanzate

Per configurare le impostazioni di protezione dell'accesso:

1. In Embedded Web Server, accedere al menu di protezione avanzata. Per maggiori dettagli, consultare .
2. Per impostare la distinzione tra maiuscole e minuscole per l'inserimento del nome utente, fare clic su **Distinzione maiuscole/minuscole per nome utente**, poi fare clic su **Distinzione maiuscole/minuscole** oppure **Nessuna distinzione maiuscole/minuscole**, quindi fare clic su **OK**.
3. Per configurare la registrazione dei tentativi di accesso non riusciti, fare clic su **Registra tentativi di accesso non riusciti**.
   a. Per abilitare la registrazione dei tentativi di accesso non riusciti, fare clic sul pulsante di opzione **Registra tentativi di accesso non riusciti**.
   b. Per impostare il numero massimo di tentativi di accesso non riusciti consentiti entro un determinato periodo di tempo, digitare un numero nel campo Limite tentativi accesso non riusciti.
   c. Fare clic su **OK**.
4. Per configurare dei limiti per i tentativi di accesso dell'amministratore, fare clic su **Limita i tentativi di accesso dell'amministratore del sistema**.
   a. Per configurare dei limiti per i tentativi di accesso dell'amministratore, fare clic sul pulsante di opzione **Limita i tentativi di accesso dell'amministratore del sistema**.
   b. Per impostare il numero massimo di tentativi di accesso non riusciti consentiti entro un determinato periodo di tempo per l'amministratore, digitare un numero nel campo Limite tentativi accesso non riusciti.

Nota: Questa impostazione è disponibile solo se il ruolo di amministratore del dispositivo è stato assegnato a più di un utente.

5. Fare clic su **OK**.

Per configurare le impostazioni di protezione avanzata:

1. In Embedded Web Server, accedere al **menu di protezione avanzata**. Per maggiori dettagli, consultare .
2. Per impostare il timeout per l'autenticazione del server, digitare un numero nel campo Timeout di risposta autenticazione server.
3. Per impostare il timeout per la funzione di ricerca, digitare un numero nel campo Timeout ricerca.
4. Per configurare le opzioni per la visualizzazione del nome utente durante la procedura di accesso, fare clic su **Nome utente visualizzato**.
   a. Per nascondere il nome utente durante la procedura di accesso, fare clic su **Nascondi**.
   b. Per nascondere il nome utente quando si utilizza una smart card, fare clic su **Nascondi ID smart card**.
   c. Per mostrare il nome utente durante la procedura di accesso, fare clic su **Mostra**.
5. Per recuperare le informazioni dell'utente durante la procedura di accesso, fare clic su **Ottieni informazioni utente all'accesso**, poi fare clic su **Sì** e infine su **OK**.
6. Per memorizzare le informazioni di accesso sul dispositivo, fare clic su **Memorizza informazioni di accesso nel dispositivo**, quindi fare clic su **Sì**.
7. Per salvare le impostazioni, fare clic su **OK**.

Configurazione delle impostazioni di protezione

Per consentire agli utenti di modificare il campo Da nelle e-mail inviate dalla stampante:

1. Sul computer, aprire un Web browser Nel campo dell'indirizzo, digitare l'indirizzo IP della stampante, quindi premere **Invio** o **Indietro**.
2. In Embedded Web Server, accedere come amministratore di sistema. Per maggiori dettagli, consultare .
3. In Embedded Web Server, fare clic su **App→E-mail**.
4. Per Impostaz. generali app di Scansione su, fare clic su **Campo "Da"**.
5. Selezionare un'opzione:
   - Per consentire agli utenti di modificare il campo Da nelle e-mail inviate dalla stampante, selezionare **Sì**.
   - Per consentire solo agli utenti che hanno eseguito l'accesso di modificare il campo Da nelle e-mail inviate dalla stampante, selezionare **Solo utenti collegati**.
   - Per impedire agli utenti di modificare l'indirizzo e-mail predefinito del dispositivo nel campo Da, selezionare **No**.
6. Fare clic su **OK**.

Per consentire agli utenti di selezionare destinatari solo dalla rubrica:

1. Sul computer, aprire un Web browser Nel campo dell'indirizzo, digitare l'indirizzo IP della stampante, quindi premere **Invio** o **Indietro**.
2. In Embedded Web Server, accedere come amministratore di sistema. Per maggiori dettagli, consultare .
3. Fare clic su **Autorizzazioni**.

4. Per Accesso ospite, fare clic su **Modifica**, quindi selezionare **Ruolo utente del dispositivo**.
5. In Autorizzazioni pannello comandi, selezionare **Autorizzazioni personalizzate** e poi fare clic su **Imposta**.
6. Fare clic su **E-mail**.
7. Per impedire agli utenti di modificare il campo Da nei messaggi e-mail inviati dalla stampante, fare clic su **Nascondi** in Inserisci manualmente i destinatari.
8. Per salvare le selezioni, fare clic su **OK** e poi fare clic su **Chiudi**.
9. Fare clic su **OK**.

Per consentire il download di aggiornamenti firmware:

1. Sul computer, aprire un Web browser Nel campo dell'indirizzo, digitare l'indirizzo IP della stampante, quindi premere **Invio** o **Indietro**.
2. In Embedded Web Server, accedere come amministratore di sistema. Per maggiori dettagli, consultare .
3. Fare clic su **Sistema**→**Aggiornamento software**.
4. Per consentire lo scaricamento degli aggiornamenti firmware, fare clic su **Abilita**.
5. Quando richiesto, fare clic su **Riavvia adesso**.

Server LDAP

LDAP (Lightweight Directory Access Protocol) è un protocollo utilizzato per elaborare le interrogazioni e gli aggiornamenti in una directory di informazioni LDAP, su un server esterno. LDAP può essere utilizzato anche per l'autenticazione e l'autorizzazione in rete. Le directory LDAP sono ottimizzate per le prestazioni in lettura. Utilizzare questa pagina per definire le modalità in cui la stampante recupera le informazioni utente da una directory LDAP.

1. Sul computer, aprire un Web browser Nel campo dell'indirizzo, digitare l'indirizzo IP della stampante, quindi premere **Invio** o **Indietro**.
2. In Embedded Web Server, accedere come amministratore di sistema. Per maggiori dettagli, consultare .
3. Fare clic su **Connettività**→**LDAP**→**Servizio directory/Server LDAP**.
4. In Indirizzo IP/Nome host e porta, immettere l'indirizzo IP o il nome DNS del server LDAP, quindi specificare il numero porta per LDAP.
5. Configurare le informazioni del server LDAP opzionale come richiesto.
   a. Nel campo Radice directory di ricerca, digitare il percorso principale della directory di ricerca utilizzando il formato DN di base. Ad esempio, DC=xerox, DC=net.
   b. Selezionare il tipo di server LDAP.
   c. Digitare i valori di Nome accesso e Password per accedere al server.
   d. Accanto a Timeout ricerca, specificare il tipo di timeout da utilizzare per il server. È possibile impostare il server LDAP in modo da limitare il tempo o impostare il limite di tempo manualmente nel campo dei secondi.
6. Fare clic su **OK**.
7. Per abilitare LDAP-SSL/TLS:
   a. Fare clic su **Sistema**→**Protezione**.
   b. In Protezione di rete, fare clic su **Impostazioni SSL/TLS**.

c. Per abilitare LDAP-SSL/TLS, fare clic sul pulsante di opzione **LDAP - Comunicazione SSL/ TLS**.

8. Fare clic su **OK**.
9. Quando richiesto, fare clic su **Riavvia adesso**.

Mapping utente LDAP

I server LDAP visualizzano risultati diversi a seconda di come implementano le mappature. Utilizzare questa pagina per mappare i campi LDAP ai campi della stampante. La modifica delle impostazioni di mappatura correnti consente di perfezionare i risultati di ricerca del server.

Operazioni preliminari:

- Assicurarsi di aver configurato tutte le impostazioni server LDAP. Per maggiori dettagli, consultare .
- Assicurarsi di avere impostato l'autenticazione LDAP. Per ulteriori informazioni, vedere .
- Accertarsi che LDAP sia abilitato. Per informazioni dettagliate, vedere .
- Assicurarsi che l'autenticazione di rete sia abilitata. Per ulteriori informazioni, fare riferimento a .

Per definire le mappature utente LDAP:

1. Sul computer, aprire un browser Web. Nel campo dell'indirizzo, digitare l'indirizzo IP della stampante, quindi premere **Invio** o **Indietro**.
2. In Embedded Web Server, accedere come amministratore di sistema. Per maggiori dettagli, consultare .
3. Fare clic su **Connettività**.
4. In Protocolli, fare clic su **LDAP** e poi fare clic su **Mappature utente LDAP**.
5. Nel campo Nome utente, digitare un nome utente, quindi fare clic su **Cerca**.
6. Se l'opzione Autenticazione di rete è abilitata, viene visualizzato il campo Home. Il campo Home indica la posizione della directory personale dell'utente. L'amministratore di sistema stabilisce l'impostazione predefinita per la home directory alla creazione dell'account utente.
7. Se nei campi relativi alla mappatura utente vengono visualizzate informazioni errate, modificare le informazioni in base alle esigenze.
8. Fare clic su **OK**.
9. Quando richiesto, fare clic su **Riavvia adesso**.

Configurazione dell'autenticazione LDAP

1. Sul computer, aprire un Web browser Nel campo dell'indirizzo, digitare l'indirizzo IP della stampante, quindi premere **Invio** o **Indietro**.
2. In Embedded Web Server, accedere come amministratore di sistema. Per maggiori dettagli, consultare .
3. Fare clic su **Connettività**.
4. In Protocolli, fare clic su **LDAP** e poi fare clic su **Autenticazione LDAP**.
5. Per utilizzare una stringa di testo da aggiungere al nome utente, fare clic sul pulsante di opzione di Utilizza stringa di testo aggiunta.

   Nota: Un segno di spunta sul pulsante indica che la funzione è abilitata.

6. Accanto a Stringa di testo aggiunta, immettere la stringa di testo da aggiungere al nome utente per l'autenticazione.
7. Fare clic su **OK**, quindi fare clic su **Chiudi**.

Configurazione dell'autenticazione di rete

L'autenticazione di rete è un protocollo di protezione che richiede agli utenti di immettere le proprie credenziali di accesso prima di poter accedere alla stampante. La stampante confronta le credenziali utente inserite con le informazioni memorizzate in un server di autenticazione.

Per dimostrare la propria identità, gli utenti possono digitare le proprie credenziali sul pannello comandi, in Embedded Web Server oppure possono utilizzare un lettore schede.

Per configurare i diritti di accesso utilizzando l'autenticazione di rete:

- Fornire le informazioni relative al server di autenticazione e configurare le impostazioni del server di autenticazione.
- Abilitare il blocco pannello.
- Assicurarsi che i blocchi dei servizi siano impostati.
- Assicurarsi che l'autenticazione di rete sia abilitata. Per ulteriori informazioni, fare riferimento a .

Per accedere al sistema di autenticazione:

1. Sul computer, aprire un Web browser Nel campo dell'indirizzo, digitare l'indirizzo IP della stampante, quindi premere **Invio** o **Indietro**.
2. In Embedded Web Server, accedere come amministratore di sistema. Per maggiori dettagli, consultare .
3. Fare clic su **Autorizzazioni**.
4. Fare clic su **Impostazioni di accesso**.
5. In Rete, fare clic su **Modifica**.
6. Per Accesso in rete, selezionare **Kerberos**, **SMB** oppure **LDAP**, quindi fare clic su **Avanti**.
7. Configurare le impostazioni di server LDAP, autenticazione e filtri personalizzati. Per ulteriori informazioni, fare riferimento all'argomento di configurazione per il sistema di autenticazione.

Configurazione di un sistema di autenticazione LDAP

Prima di utilizzare i server LDAP per l'autenticazione, configurare le impostazioni in Embedded Web Server.

Per configurare un sistema LDAP:

1. Sul computer, aprire un Web browser Nel campo dell'indirizzo, digitare l'indirizzo IP della stampante, quindi premere **Invio** o **Indietro**.
2. In Embedded Web Server, accedere come amministratore di sistema. Per maggiori dettagli, consultare .
3. Fare clic su **Autorizzazioni**, quindi fare clic su **Impostazioni di accesso**.
4. In Rete, fare clic su **Modifica**.
5. Per Accesso in rete, selezionare **LDAP**, quindi fare clic su **Avanti**.

6. In LDAP, fare clic su ciascun argomento nell'elenco. Eseguire la configurazione necessaria in ciascuna finestra, quindi fare clic su **OK**.
7. Una volta completata la configurazione LDAP, fare clic su **Fatto**.

Configurazione di un sistema di autenticazione SMB

Prima di utilizzare i server per l'autenticazione, configurare le impostazioni in Embedded Web Server.

Per configurare un sistema di autenticazione SMB:

1. Sul computer, aprire un Web browser Nel campo dell'indirizzo, digitare l'indirizzo IP della stampante, quindi premere **Invio** o **Indietro**.
2. In Embedded Web Server, accedere come amministratore di sistema. Per maggiori dettagli, consultare .
3. Fare clic su **Autorizzazioni**, quindi fare clic su **Impostazioni di accesso**.
4. In Rete, fare clic su **Modifica**.
5. Per Accesso in rete, selezionare **SMB (Windows ADS)**, quindi fare clic su **Avanti**.
6. In SMB (Windows ADS), digitare le informazioni di configurazione per il server predefinito e qualsiasi altro server alternativo, quindi fare clic su **Fatto**.

Configurazione del sistema di autenticazione Kerberos

Prima di utilizzare i server Kerberos per l'autenticazione, configurare le impostazioni in Embedded Web Server.

Nota: per l'autenticazione Kerberos, configurare la stampante con l'ora e la data correnti. Per maggiori dettagli, consultare .

Per configurare un sistema di autenticazione Kerberos:

1. Sul computer, aprire un Web browser Nel campo dell'indirizzo, digitare l'indirizzo IP della stampante, quindi premere **Invio** o **Indietro**.
2. In Embedded Web Server, accedere come amministratore di sistema. Per maggiori dettagli, consultare .
3. Fare clic su **Autorizzazioni**, quindi fare clic su **Impostazioni di accesso**.
4. In Rete, fare clic su **Modifica**.
5. Per Accesso in rete, selezionare **Kerberos (Windows ADS)**, quindi fare clic su **Avanti**.
6. In Kerberos (Windows ADS), digitare le informazioni di configurazione per il server predefinito e qualsiasi altro server alternativo, quindi fare clic su **Fatto**.
7. Fare clic su **Riavvia adesso**.

Configurazione del filtro degli indirizzi IP

1. Sul computer, aprire un Web browser Nel campo dell'indirizzo, digitare l'indirizzo IP della stampante, quindi premere **Invio** o **Indietro**.
2. In Embedded Web Server, accedere come amministratore di sistema. Per maggiori dettagli, consultare .

3. Fare clic su **Sistema**→**Protezione**.
4. Fare clic su **Filtro indirizzi IP**.
5. In Filtro indirizzi IP, fare clic sul pulsante di opzione associato a un protocollo Internet per abilitare il protocollo.

   Nota: Un segno di spunta sul pulsante indica che la funzione è abilitata.

6. Per aggiungere un indirizzo IP:
   a. In Indirizzo IP/Subnet mask consentiti, fare clic su **Aggiungi**.
   b. Nel campo Inserisci indirizzo IP, immettere l'indirizzo IP dell'host nel formato X.X. X.X, in cui X è un numero compreso tra 0 e 255. Ad esempio, 192.168.200.10.
   c. Nel campo Inserisci maschera IP, inserire le ultime cifre della maschera di rete per l'host.
   d. Fare clic su **OK**.
7. Per rimuovere un indirizzo IP consentito:
   a. Fare clic sull'icona del **cestino**.
   b. Quando richiesto, fare clic su **Cancella**.
8. Per modificare un indirizzo IP consentito:
   a. Sull'elenco degli indirizzi IP consentiti, fare clic sull'indirizzo IP.
   b. Modificare le informazioni.
   c. Fare clic su **OK**.
9. Al termine, per salvare le impostazioni, in Filtro indirizzi IP, fare clic su **OK**.

Configurazione delle impostazioni SSL in Embedded Web Server

SSL (Secure Socket Layer) è un protocollo che crea una connessione crittografata tra la stampante in uso e un server.

Per abilitare SSL è necessario un certificato digitale.

Per creare un certificato digitale:

1. Sul computer, aprire un Web browser Nel campo dell'indirizzo, digitare l'indirizzo IP della stampante, quindi premere **Invio** o **Indietro**.
2. In Embedded Web Server, accedere come amministratore di sistema. Per maggiori dettagli, consultare .
3. Fare clic su **Sistema**→**Protezione**.
4. In Certificati, fare clic su **Certificati di protezione**.
5. Dal menu Certificati di protezione, selezionare **Certificati dispositivo**.
6. Fare clic su **Crea**, quindi selezionare **Crea certificato autofirmato**.
7. Selezionare i valori di Lunghezza chiave pubblica e Algoritmo hash. Per assistenza, rivolgersi all'amministratore del sistema.
8. Per configurare la durata del certificato, digitare il numero desiderato di giorni nel campo Periodo di validità.
9. Fare clic su **Crea**.

10. Per tornare alla pagina Certificati di protezione, fare clic su **Chiudi** al prompt.
11. Per chiudere la pagina Certificati di protezione, fare clic su **Chiudi**.

Per configurare le impostazioni SSL:

1. Sul computer, aprire un Web browser Nel campo dell'indirizzo, digitare l'indirizzo IP della stampante, quindi premere **Invio** o **Indietro**.
2. In Embedded Web Server, accedere come amministratore di sistema. Per maggiori dettagli, consultare .
3. Fare clic su **Sistema**→**Protezione**.
4. In Protezione di rete, fare clic su **Impostazioni SSL/TLS**.
5. Selezionare uno o più protocolli dall'elenco dei protocolli SSL e TLS.
6. Per selezionare un certificato del dispositivo per il server, fare clic nell'area Certificato del dispositivo - Server, quindi selezionare un certificato dall'elenco.
7. Per abilitare la comunicazione SSL, fare clic sul pulsante di opzione **HTTP - Comunicazione SSL/TLS**.
8. Per HTTP - N. porta SSL/TLS, digitare un numero di porta valido.

   Attenzione: Prima di modificare il valore predefinito di 443, contattare l'amministratore di sistema.

9. Se il server LDAP richiede la comunicazione SSL utilizzando l'autenticazione LDAP, fare clic sul pulsante di opzione **HTTP - Comunicazione SSL/TLS**.
10. Per abilitare la comunicazione SSL per SMTP, fare clic sul pulsante di selezione **HTTP - Comunicazione SSL/TLS**, quindi selezionare un'opzione.
11. Se richiesto per il proprio ambiente, fare clic sul pulsante di opzione **Verifica certificato server remoto**, quindi fare clic su **OK**.
12. Per attivare le modifiche, quando richiesto, fare clic su **Riavvia adesso**.

Nota: Un segno di spunta sul pulsante indica che la funzione è abilitata.

Abilitazione di HTTPS utilizzando Embedded Web Server

1. Sul computer, aprire un browser Web. Nel campo dell'indirizzo, digitare l'indirizzo IP della stampante, quindi premere **Invio** o **Indietro**.
2. In Embedded Web Server, accedere come amministratore di sistema. Per maggiori dettagli, consultare Accesso a Embedded Web Server come amministratore di sistema.
3. Fare clic su **Connettività**→**HTTP**.
4. Per abilitare HTTPS, fare clic sul pulsante di opzione **HTTPS (SSL)**.

   Nota: Un segno di spunta sul pulsante indica che la funzione è abilitata.

5. Fare clic su **OK**.
6. Per attivare le modifiche, quando richiesto, fare clic su **Riavvia adesso**.

Configurazione di Filtro dominio SMTP

1. Sul computer, aprire un Web browser Nel campo dell'indirizzo, digitare l'indirizzo IP della stampante, quindi premere **Invio** o **Indietro**.
2. In Embedded Web Server, accedere come amministratore di sistema. Per maggiori dettagli, consultare .
3. In Embedded Web Server, fare clic su **Sistema**→**Protezione**.
4. Per Protezione di rete, fare clic su **Filtro domini**.
   - Per consentire solo determinati domini, selezionare **Consenti domini specifici**. Inserire i domini da consentire.
   - Per bloccare determinati domini, selezionare **Blocca domini specifici**. Inserire i domini da bloccare.
   - Per disabilitare i filtri di dominio, selezionare **No**.
5. Fare clic su **OK**.

Protezione porta USB

Per impedire accessi non autorizzati alla stampante tramite la porta USB sulla parte anteriore della macchina, disabilitare la porta.

Per abilitare o disabilitare la porta USB:

1. Sul computer, aprire un Web browser Nel campo dell'indirizzo, digitare l'indirizzo IP della stampante, quindi premere **Invio** o **Indietro**.
2. In Embedded Web Server, accedere come amministratore di sistema. Per maggiori dettagli, consultare .
3. Fare clic su **Autorizzazioni**.
4. Per Accesso ospite, fare clic su **Modifica**→**Ruolo utente del dispositivo**.
5. In Autorizzazioni pannello comandi, fare clic su **Autorizzazioni personalizzate** e poi fare clic su **Imposta**.
6. Fare clic su **USB**.
7. Per ciascuna opzione di accesso USB, fare clic su **Consenti**, **Limita** oppure **Nascondi**.
8. Per salvare le nuove impostazioni, fare clic su **OK**.
9. Per tornare alla finestra Autorizzazioni, fare clic su **Chiudi** e poi su **OK**.

Configurazione delle impostazioni di protezione utilizzando il pannello comandi

Autenticazione utilizzando un sistema lettore schede

Quando è configurata l'autenticazione di comodità Xerox®, gli utenti strisciano una scheda di identificazione preprogrammata sul pannello comandi. La stampante confronta le credenziali utente con le informazioni memorizzate in un server di autenticazione di comodità.

Per ulteriori informazioni, consultare la documentazione fornita con il software di autenticazione.

Configurazione delle autorizzazioni di accesso e dei ruoli utente

È possibile configurare le impostazioni di autorizzazione come le opzioni di accesso, ruoli utente, restrizioni di stampa e regole per le password.

Impostazione del metodo di accesso

1. Sul computer, aprire un browser Web. Nel campo dell'indirizzo, digitare l'indirizzo IP della stampante, quindi premere **Invio** o **Indietro**.

   Nota: Se non si conosce l'indirizzo IP della stampante, fare riferimento a .

2. In Embedded Web Server, accedere come amministratore di sistema. Per maggiori dettagli, consultare .
3. In Embedded Web Server, fare clic su **Autorizzazioni**→**Impostazioni di accesso**.
4. Per modificare le opzioni del metodo di accesso scelto, fare clic su **Modifica**.
5. Per modificare il metodo di accesso:
   a. Fare clic su **Seleziona**.
   b. Selezionare le opzioni richieste.
   c. Fare clic su **OK**.
   d. Per confermare la modifica, fare clic su **Modifica** quando richiesto.

      Per rendere effettive le modifiche, la stampante viene riavviata automaticamente.

   Nota: Per ulteriori informazioni sull'autenticazione di rete, consultare .

6. Per configurare altre impostazioni di accesso, in Impostazioni avanzate, fare clic su **Modifica**.
   a. In Impostazioni di inserimento e Impostazioni di autenticazione, effettuare le selezioni in base alle proprie esigenze.
   b. Fare clic su **OK**.
   c. Per attivare le modifiche, quando richiesto, fare clic su **Riavvia adesso**.

Gestione dei conti utente

I conti utente consentono di gestire le autorizzazioni di stampa e del dispositivo. È possibile creare, modificare e cancellare i conti utente. È possibile inoltre configurare le impostazioni per il conto utente ospite.

Configurazione delle autorizzazioni di accesso per un utente ospite

È possibile impostare le autorizzazioni di stampa e accesso al dispositivo per un utente ospite. Viene definito utente ospite qualsiasi utente che non ha eseguito la procedura di accesso al dispositivo.

Per configurare le autorizzazioni di accesso al dispositivo per un utente ospite:

1. Sul computer, aprire un browser Web. Nel campo dell'indirizzo, digitare l'indirizzo IP della stampante, quindi premere **Invio** o **Indietro**.
2. In Embedded Web Server, fare clic su **Autorizzazioni**.
3. Per Accesso ospite, selezionare **Modifica**.
4. Selezionare **Ruolo utente dispositivo**.
5. In Autorizzazioni pannello comandi oppure Dispositivo - Autorizzazioni sito Web, selezionare un ruolo dall'elenco.
6. Per assegnare autorizzazioni a specifiche app:
   a. Fare clic su **Autorizzazioni personalizzate**, quindi fare clic su **Imposta**.
   b. Selezionare un'app, quindi configurare le autorizzazioni in base alle esigenze.
   c. Fare clic su **OK**.
   d. Fare clic su **Chiudi**.
7. Fare clic su **OK**.

Per configurare le autorizzazioni di stampa per un utente ospite:

1. Sul computer, aprire un browser Web. Nel campo dell'indirizzo, digitare l'indirizzo IP della stampante, quindi premere **Invio** o **Indietro**.
2. In Embedded Web Server, fare clic su **Autorizzazioni**.
3. Per Accesso ospite, selezionare **Modifica**.
4. Selezionare **Ruolo utente di stampa**.
5. In Autorizzazioni di stampa, selezionare un'opzione.

   Nota: Quando si seleziona Autorizzazioni personalizzate, verranno visualizzate ulteriori impostazioni di stampa. Configurare le impostazioni in base alle esigenze.
6. Fare clic su **OK**.

Configurazione delle regole per le password

1. Sul computer, aprire un browser Web. Nel campo dell'indirizzo, digitare l'indirizzo IP della stampante, quindi premere **Invio** o **Indietro**.

   Nota: Se non si conosce l'indirizzo IP della stampante, fare riferimento a .
2. In Embedded Web Server, accedere come amministratore di sistema. Per maggiori dettagli, consultare .
3. Fare clic su **Autorizzazioni**.
4. Fare clic su **Regole password**.
5. Per Lunghezza minima e Lunghezza massima, digitare il numero minimo e massimo di caratteri consentiti per la password.

6. Per consentire o impedire l'utilizzo del nome utente come parte della password, selezionare un'opzione alla voce La password contiene il nome utente utente.
7. Per impostare il livello di sicurezza delle password, selezionare un'opzione in Complessità password.
8. Fare clic su **OK**.

Aggiunta di un conto utente

1. Sul computer, aprire un Web browser Nel campo dell'indirizzo, digitare l'indirizzo IP della stampante, quindi premere **Invio** o **Indietro**.
2. In Embedded Web Server, fare clic su **Autorizzazioni**.
3. Per Conti utente, fare clic su **Aggiungi**.
4. In Nome utente, digitare un nome utente.
5. Digitare la password, quindi digitarla una seconda volta per confermarla.
6. Fare clic su **Aggiungi**.

Il nuovo conto utente viene visualizzato nell'elenco Conti utente.

Aggiunta di una fotografia a un conto utente

1. Sul computer, aprire un browser Web. Nel campo dell'indirizzo, digitare l'indirizzo IP della stampante, quindi premere **Invio** o **Indietro**.

   Nota: Se non si conosce l'indirizzo IP della stampante, fare riferimento a .

2. In Embedded Web Server, accedere come amministratore di sistema. Per maggiori dettagli, consultare .
3. Fare clic su **Autorizzazioni**.
4. Per Conti utente, selezionare un conto utente.
5. Sull'icona della **foto del profilo**, fare clic sull'icona della **matita**.
6. Selezionare l'immagine prescelta da visualizzare.
7. Fare clic su **OK**.

Modifica delle autorizzazioni di accesso al dispositivo per un utente

1. Sul computer, aprire un browser Web. Nel campo dell'indirizzo, digitare l'indirizzo IP della stampante, quindi premere **Invio** o **Indietro**.

   Nota: Se non si conosce l'indirizzo IP della stampante, fare riferimento a .

2. In Embedded Web Server, accedere come amministratore di sistema. Per maggiori dettagli, consultare .
3. Fare clic su **Autorizzazioni**.
4. Per Conti utente, selezionare un conto utente.
5. Per Ruoli, fare clic su **Ruoli utente del dispositivo**.
6. In Autorizzazioni pannello comandi oppure Dispositivo - Autorizzazioni sito Web, selezionare un ruolo dall'elenco.
7. Per assegnare autorizzazioni a specifiche app:

a. Fare clic su **Autorizzazioni personalizzate**, quindi fare clic su **Imposta**.
b. Selezionare un'app, quindi configurare le autorizzazioni in base alle esigenze.
c. Fare clic su **OK**.
d. Fare clic su **Chiudi**.

8. Fare clic su **OK**.

Modifica delle autorizzazioni di stampa per un utente

1. Sul computer, aprire un browser Web. Nel campo dell'indirizzo, digitare l'indirizzo IP della stampante, quindi premere **Invio** o **Indietro**.

   Nota: Se non si conosce l'indirizzo IP della stampante, fare riferimento a .

2. In Embedded Web Server, accedere come amministratore di sistema. Per maggiori dettagli, consultare .
3. Fare clic su **Autorizzazioni**.
4. Per Conti utente, selezionare un conto utente.
5. Per Ruoli, fare clic su **Ruolo utente di stampa**.
6. Selezionare un ruolo dall'elenco.
7. Fare clic su **OK**.

Configurazione delle autorizzazioni dell'utente ospite per la stampa da un'applicazione

1. Sul computer, aprire un Web browser Nel campo dell'indirizzo, digitare l'indirizzo IP della stampante, quindi premere **Invio** o **Indietro**.
2. In Embedded Web Server, accedere come amministratore di sistema. Per maggiori dettagli, consultare .
3. Fare clic su **Autorizzazioni**.
4. Per Accesso ospite, fare clic su **Modifica**.
5. In Autorizzazioni di stampa, selezionare **Autorizzazioni personalizzate**.
6. Selezionare **Ruolo utente di stampa**.
7. Per Autorizzazioni applicazione, fare clic su **Imposta**.
8. Per consentire o limitare la stampa da un'applicazione, fare clic sul nome dell'applicazione.
9. Configurare le opzioni come richiesto, quindi fare clic su **OK**.
10. Per uscire dalla pagina Autorizzazioni applicazione, fare clic su **Chiudi**.
11. Per salvare le modifiche e uscire dalla pagina Modifica ruolo, fare clic su **OK**.

Ripristino delle impostazioni predefinite della schermata Home e App per un conto utente

1. Sul computer, aprire un browser Web. Nel campo dell'indirizzo, digitare l'indirizzo IP della stampante, quindi premere **Invio** o **Indietro**.

   Nota: Se non si conosce l'indirizzo IP della stampante, fare riferimento a .

2. In Embedded Web Server, accedere come amministratore di sistema. Per maggiori dettagli, consultare .
3. Fare clic su **Autorizzazioni**.
4. Per Conti utente, selezionare un conto utente.
5. In Personalizzazioni, fare clic su **Ripristina**.
6. Per confermare, fare clic su **Ripristina**.

Collegamento di un nome utente PC a un conto utente per gli aggiornamenti di Stato lavoro

1. Sul computer, aprire un browser Web. Nel campo dell'indirizzo, digitare l'indirizzo IP della stampante, quindi premere **Invio** o **Indietro**.

   Nota: Se non si conosce l'indirizzo IP della stampante, fare riferimento a .

2. In Embedded Web Server, accedere come amministratore di sistema. Per maggiori dettagli, consultare .
3. Fare clic su **Autorizzazioni**.
4. Per Nomi utente PC, fare clic su **Collega conto**.
5. Digitare il nome utente PC.
6. Fare clic su **OK**.

Nota: È possibile collegare più nomi utente PC a un conto utente.

Aggiunta di un indirizzo e-mail a un conto utente

1. Sul computer, aprire un browser Web. Nel campo dell'indirizzo, digitare l'indirizzo IP della stampante, quindi premere **Invio** o **Indietro**.

   Nota: Se non si conosce l'indirizzo IP della stampante, fare riferimento a .

2. In Embedded Web Server, accedere come amministratore di sistema. Per maggiori dettagli, consultare .
3. Fare clic su **Autorizzazioni**.
4. In Indirizzo "Da" e-mail, fare clic su **Modifica**.
5. Digitare l'indirizzo e-mail.
6. Fare clic su **OK**.

Cancellazione di un conto utente

1. Sul computer, aprire un browser Web. Nel campo dell'indirizzo, digitare l'indirizzo IP della stampante, quindi premere **Invio** o **Indietro**.

   Nota: Se non si conosce l'indirizzo IP della stampante, fare riferimento a .

2. In Embedded Web Server, accedere come amministratore di sistema. Per maggiori dettagli, consultare .
3. Fare clic su **Autorizzazioni**.
4. Per Conti utente, selezionare un conto.
5. Fare clic su **Cancella utente**.
6. Per confermare, fare clic su **Cancella**.

Gestione dei ruoli utente del dispositivo

I ruoli utente del dispositivo determinano le opzioni visualizzate sul pannello comandi della stampante o in Embedded Web Server per ciascun utente connesso. È possibile creare, modificare ed eliminare ruoli utente del dispositivo. È inoltre possibile associare i conti utente ai ruoli utente del dispositivo. Gli utenti aggiunti a un ruolo vengono dotati solo delle autorizzazioni di accesso definite per quel ruolo. Un utente che non sia un membro di un ruolo utente del dispositivo personalizzato diventa automaticamente membro del ruolo utente di base.

Aggiunta di un ruolo utente del dispositivo

1. Sul computer, aprire un browser Web. Nel campo dell'indirizzo, digitare l'indirizzo IP della stampante, quindi premere **Invio** o **Indietro**.

   Nota: Se non si conosce l'indirizzo IP della stampante, fare riferimento a .

2. In Embedded Web Server, accedere come amministratore di sistema. Per maggiori dettagli, consultare .
3. Fare clic su **Autorizzazioni**.
4. Fare clic su **Ruoli**.
5. Selezionare **Ruoli utente del dispositivo**.
6. Per Ruoli utente del dispositivo, fare clic sull'icona **Più** (**+**).
7. Selezionare un'opzione:
   - Per iniziare con le impostazioni predefinite, selezionare **Aggiungi nuovo ruolo**.
   - Per iniziare con le impostazioni di un ruolo esistente, selezionare **Aggiungi nuovo ruolo** da ruolo esistente, quindi scegliere un ruolo dall'elenco.
8. Digitare un nome e una descrizione per il nuovo ruolo.
9. In Autorizzazioni sito Web del dispositivo, selezionare le opzioni richieste.

   Nota: Se si seleziona Autorizzazioni personalizzate, fare clic su **Imposta**, quindi configurare le impostazioni in base alle esigenze.

10. Fare clic su **OK**.

Modifica di un ruolo utente del dispositivo

1. Sul computer, aprire un browser Web. Nel campo dell'indirizzo, digitare l'indirizzo IP della stampante, quindi premere **Invio** o **Indietro**.

   Nota: Se non si conosce l'indirizzo IP della stampante, fare riferimento a .

2. In Embedded Web Server, accedere come amministratore di sistema. Per maggiori dettagli, consultare .
3. Fare clic su **Autorizzazioni**.
4. Fare clic su **Ruoli**.
5. Selezionare **Ruoli utente del dispositivo**.
6. Nell'area Ruoli utente del dispositivo, selezionare un ruolo, quindi fare clic su **Modifica**.
7. In Autorizzazioni sito Web del dispositivo, selezionare le opzioni secondo necessità.

   Nota: Quando si seleziona Autorizzazioni personalizzate, fare clic su **Imposta**, quindi configurare le impostazioni in base alle esigenze.

8. Fare clic su **OK**.

Aggiunta di membri a un ruolo utente del dispositivo

1. Sul computer, aprire un browser Web. Nel campo dell'indirizzo, digitare l'indirizzo IP della stampante, quindi premere **Invio** o **Indietro**.

   Nota: Se non si conosce l'indirizzo IP della stampante, fare riferimento a .

2. In Embedded Web Server, accedere come amministratore di sistema. Per maggiori dettagli, consultare .
3. Fare clic su **Autorizzazioni**.
4. Fare clic su **Ruoli**.
5. Selezionare **Ruoli utente del dispositivo**.
6. Nell'area Ruoli utente del dispositivo, selezionare un ruolo, quindi fare clic su **Membri**.
7. Per Membri, fare clic sull'icona **Più** (**+**).
8. Selezionare i membri da aggiungere al Ruolo utente del dispositivo.
9. Fare clic su **OK**.

Cancellazione di membri da un ruolo utente del dispositivo

1. Sul computer, aprire un browser Web. Nel campo dell'indirizzo, digitare l'indirizzo IP della stampante, quindi premere **Invio** o **Indietro**.

   Nota: Se non si conosce l'indirizzo IP della stampante, fare riferimento a .

2. In Embedded Web Server, accedere come amministratore di sistema. Per maggiori dettagli, consultare .
3. Fare clic su **Autorizzazioni**.
4. Fare clic su **Ruoli**.
5. Selezionare **Ruoli utente del dispositivo**.
6. Nell'area Ruoli utente del dispositivo, selezionare un ruolo, quindi fare clic su **Membri**.

7. Selezionare l'utente da rimuovere dal Ruolo utente del dispositivo.
8. Fare clic su **OK**.

Nota: Se si cancella un utente da un ruolo personalizzato, l'utente viene aggiunto al ruolo utente di base.

Cancellazione di un ruolo utente del dispositivo

1. Sul computer, aprire un browser Web. Nel campo dell'indirizzo, digitare l'indirizzo IP della stampante, quindi premere **Invio** o **Indietro**.

   Nota: Se non si conosce l'indirizzo IP della stampante, fare riferimento a .

2. In Embedded Web Server, accedere come amministratore di sistema. Per maggiori dettagli, consultare .
3. Fare clic su **Autorizzazioni**.
4. Fare clic su **Ruoli**.
5. Selezionare **Ruoli utente del dispositivo**.
6. Nell'area Ruoli utente del dispositivo, selezionare un ruolo, quindi fare clic su **Modifica**.
7. Nella parte inferiore della pagina Modifica ruolo, fare clic su **Cancella**.
8. Per confermare, fare clic su **Cancella**.

   Nota:

   - Se si cancella un membro da un ruolo con Autorizzazioni personalizzate, l'utente viene aggiunto automaticamente al ruolo Utente stampa di base.
   - Non è possibile cancellare il ruolo Utente di base.

Gestione dei ruoli utente di stampa

Un ruolo utente di stampa consiste nell'insieme di autorizzazioni che consentono di gestire i lavori di stampa inviati da un computer. È possibile creare, modificare ed eliminare i ruoli utente di stampa È inoltre possibile associare i conti utente ai ruoli utente di stampa. Gli utenti aggiunti a un ruolo vengono dotati solo delle autorizzazioni di stampa definite per quel ruolo. Un utente che non sia un membro di un ruolo utente del dispositivo personalizzato diventa automaticamente membro del ruolo utente di base.

È possibile impostare le autorizzazioni per i seguenti elementi:

- Giorni e orari in cui l'utente è autorizzato a stampare
- Stampa a colori
- Tipi di lavoro
- Copie fronte
- Utilizzo di determinati vassoi carta
- Stampa da singole applicazioni

Aggiunta di un ruolo utente di stampa

1. Sul computer, aprire un browser Web. Nel campo dell'indirizzo, digitare l'indirizzo IP della stampante, quindi premere **Invio** o **Indietro**.

   Nota: Se non si conosce l'indirizzo IP della stampante, fare riferimento a .

2. In Embedded Web Server, accedere come amministratore di sistema. Per maggiori dettagli, consultare .
3. Fare clic su **Autorizzazioni**.
4. Fare clic su **Ruoli**.
5. Selezionare **Ruoli utente di stampa**.
6. Per Ruoli utente di stampa, fare clic sull'icona **Più** (**+**).
7. Selezionare un'opzione:
   - Per iniziare con le impostazioni predefinite, selezionare **Aggiungi nuovo ruolo**.
   - Per iniziare con le impostazioni di un ruolo esistente, selezionare **Aggiungi nuovo ruolo** da ruolo esistente, quindi scegliere un ruolo dall'elenco.
8. Digitare un nome e una descrizione per il nuovo ruolo.
9. In Autorizzazioni di stampa, selezionare le opzioni in base alle esigenze.

   Nota: Quando si seleziona Autorizzazioni personalizzate, verranno visualizzate ulteriori impostazioni di stampa. Configurare le impostazioni in base alle esigenze.

10. Fare clic su **OK**.

Modifica di un ruolo utente di stampa

1. Sul computer, aprire un browser Web. Nel campo dell'indirizzo, digitare l'indirizzo IP della stampante, quindi premere **Invio** o **Indietro**.

   Nota: Se non si conosce l'indirizzo IP della stampante, fare riferimento a .

2. In Embedded Web Server, accedere come amministratore di sistema. Per maggiori dettagli, consultare .
3. Fare clic su **Autorizzazioni**.
4. Fare clic su **Ruoli**.
5. Selezionare **Ruoli utente di stampa**.
6. Nell'area Ruoli utente di stampa, selezionare un ruolo, quindi fare clic su **Modifica**.
7. In Autorizzazioni di stampa, selezionare le opzioni in base alle esigenze.

   Nota: Quando si seleziona Autorizzazioni personalizzate, verranno visualizzate ulteriori impostazioni di stampa. Configurare le impostazioni in base alle esigenze.

8. Fare clic su **OK**.

Aggiunta di membri a un ruolo utente di stampa

1. Sul computer, aprire un browser Web. Nel campo dell'indirizzo, digitare l'indirizzo IP della stampante, quindi premere **Invio** o **Indietro**.

   Nota: Se non si conosce l'indirizzo IP della stampante, fare riferimento a .

2. In Embedded Web Server, accedere come amministratore di sistema. Per maggiori dettagli, consultare .

3. Fare clic su **Autorizzazioni**.
4. Fare clic su **Ruoli**.
5. Selezionare **Ruoli utente di stampa**.
6. Nell'area Ruoli utente di stampa, selezionare un ruolo, quindi fare clic su **Membri**.
7. Per Membri, fare clic sull'icona **Più** (**+**).
8. Selezionare i membri da aggiungere al Ruolo utente di stampa.
9. Fare clic su **OK**.

Cancellazione di membri da un ruolo utente di stampa

1. Sul computer, aprire un browser Web. Nel campo dell'indirizzo, digitare l'indirizzo IP della stampante, quindi premere **Invio** o **Indietro**.

   Nota: Se non si conosce l'indirizzo IP della stampante, fare riferimento a .

2. In Embedded Web Server, accedere come amministratore di sistema. Per maggiori dettagli, consultare .
3. Fare clic su **Autorizzazioni**.
4. Fare clic su **Ruoli**.
5. Selezionare **Ruoli utente di stampa**.
6. Nell'area Ruoli utente di stampa, selezionare un ruolo, quindi fare clic su **Membri**.
7. Selezionare l'utente da rimuovere dal ruolo utente di stampa.
8. Fare clic su **OK**.

Nota: Se si cancella un utente da un ruolo personalizzato, l'utente viene aggiunto al ruolo utente di stampa di base.

Cancellazione di un ruolo utente di stampa

1. Sul computer, aprire un browser Web. Nel campo dell'indirizzo, digitare l'indirizzo IP della stampante, quindi premere **Invio** o **Indietro**.

   Nota: Se non si conosce l'indirizzo IP della stampante, fare riferimento a .

2. In Embedded Web Server, accedere come amministratore di sistema. Per maggiori dettagli, consultare .
3. Fare clic su **Autorizzazioni**.
4. Fare clic su **Ruoli**.
5. Selezionare **Ruoli utente di stampa**.
6. Nell'area Ruoli utente di stampa, selezionare un ruolo, quindi fare clic su **Modifica**.
7. Nella parte inferiore della pagina Modifica ruolo, fare clic su **Cancella**.
8. Fare clic su **OK**.

   Nota:

   - Se si cancella un membro da un ruolo con Autorizzazioni personalizzate, l'utente viene aggiunto automaticamente al ruolo Utente stampa di base.
   - Non è possibile cancellare il ruolo Utente stampa di base.

Impostazione di un gruppo di autorizzazioni utente LDAP

È possibile definire gruppi di autorizzazioni utilizzando server LDAP.

Prima di iniziare, verificare di aver configurato le impostazioni del server LDAP. Per maggiori dettagli, consultare .

Per impostare un gruppo di autorizzazioni utente LDAP:

1. Sul computer, aprire un browser Web. Nel campo dell'indirizzo, digitare l'indirizzo IP della stampante, quindi premere **Invio** o **Indietro**.

   Nota: Se non si conosce l'indirizzo IP della stampante, fare riferimento a .

2. Accedere come amministratore. Per maggiori dettagli, consultare .
3. In Embedded Web Server, fare clic su **Autorizzazioni**.
4. Fare clic su **Ruoli**, quindi selezionare **Imposta gruppi di autorizzazioni LDAP**.
5. Selezionare un server LDAP e poi fare clic su **OK**.
6. Sulla pagina Autorizzazioni, fare clic su **Ruoli**, quindi selezionare **Modifica gruppi LDAP**.
7. In Gruppi LDAP, fare clic sull'icona **Più** (**+**).
8. Nel campo Aggiungi gruppo LDAP, digitare il nome del proprio gruppo LDAP, quindi fare clic sull'icona di ricerca.
9. Selezionare un gruppo LDAP e poi fare clic su **Avanti**.
10. Per Seleziona ruolo utente dispositivo, selezionare un'opzione, quindi fare clic su **Avanti**.
11. Selezionare un ruolo utente, quindi fare clic su **Avanti**.

Gestione dei certificati

Informazioni sui certificati di protezione

Un certificato digitale è un file che contiene i dati utilizzati per verificare l'identità del client o del server in una transazione di rete. Nel certificato è contenuta inoltre una chiave pubblica che viene utilizzata per creare e convalidare le firme digitali. Un dispositivo dimostra la propria identità a un altro dispositivo presentandogli un certificato che quest'ultimo ritiene attendibile. Oppure, un dispositivo presenta un certificato firmato da una terza parte attendibile e una firma digitale a dimostrazione della propria titolarietà del certificato.

Un certificato digitale include i seguenti dati:

- Informazioni sul titolare del certificato
- Il numero di serie e la data di scadenza del certificato
- Il nome e la firma digitale dell'autorità di certificazione (CA) che ha emesso il certificato
- Una chiave pubblica
- Lo scopo che definisce in che modo il certificato e la chiave pubblica possono essere utilizzati

Esistono tre tipi di certificato:

- Certificato dispositivo: un certificato per il quale la stampante dispone di una chiave privata e il cui scopo specificato consente alla macchina di utilizzarlo per dimostrare la propria identità.
- Certificato CA: un certificato con l'autorità di firmare altri certificati.
- Certificato attendibile: un certificato autofirmato da un altro dispositivo ritenuto attendibile.

Per accertarsi che la stampante possa comunicare con altri dispositivi utilizzando una connessione attendibile protetta, è necessario che nei dispositivi siano installati determinati certicati.

Per protocolli come HTTPS, la stampante funziona come un server e deve dimostrare la propria identità al Web browser client. Per protocolli come 802.1X, la stampante funziona come un client e deve dimostrare la propria identità al server di autenticazione, di norma un server RADIUS.

Di seguito viene descritta la procedura da eseguire per installare i certificati per HTTPS ed 802.1X.

- Installare un certificato di dispositivo nella stampante.

  Nota: per abilitare HTTPS, creare un certificato autofirmato dalla pagina SSL in Embedded Web Server.

- Installare una copia del certificato CA originariamente utilizzato per firmare il certificato della stampante su un altro dispositivo.

Per protocolli come LDAP e IPsec, i dispositivi devono dimostrare la propria identità in modo reciproco.

Certificati per Embedded Web Server

Il dispositivo in uso viene fornito corredato da un certificato HTTPS autofirmato. Il dispositivo genera il certificato automaticamente durante l'installazione del dispositivo. Il certificato serve a crittografare le comunicazioni tra il proprio computer e il dispositivo Xerox.

Nota:

- Nella pagina Embedded Web Server per il proprio dispositivo Xerox potrebbe apparire un messaggio di errore indicante che il certificato di protezione non è attendibile. Tale configurazione non riduce il livello di protezione delle comunicazioni tra il proprio computer e il dispositivo Xerox.
- Per eliminare l'avvertenza sulla connessione nel proprio browser Web, è possibile sostituire il certificato autofirmato con un certificato firmato da un'autorità di certificazione. Per informazioni sull'acquisizione di un certificato da un'autorità di certificazione, contattare il proprio provider Internet.

Acquisizione di un certificato server dispositivo da un'autorità di certificazione

1. In Embedded Web Server, accedere come amministratore. Per maggiori dettagli, consultare Accesso a Embedded Web Server come amministratore di sistema.
2. Fare clic su **Sistema**→**Protezione**.
3. Nell'area Certificati, fare clic su **Certificati di protezione**.
4. Fare clic su **Crea**, quindi selezionare **Crea CSR (richiesta di firma del certificato)**.
5. In ciascun campo, immettere i valori corretti per la propria implementazione.

   Nota: Per informazioni sui valori corretti per la propria implementazione, vedere https://tools.ietf.org/html/rfc2511.

6. Per salvare i dettagli e generare il file CSR, fare clic su **Crea**.
7. Per scaricare il file CSR, fare clic su **Scarica**. Salvare il file scaricato in una posizione selezionata.

   Nota: Il file CSR è denominato default.pem.

8. Per ottenere il certificato Server dispositivo per il proprio dispositivo, individuare il file denominato default.pem e scambiarlo con la propria autorità di certificazione.

   Nota: Per informazioni sullo scambio del file CSR default.pem per un certificato server dispositivo, contattare l'autorità di certificazione.

9. Salvare il file del certificato in una cartella locale sul disco rigido del computer.

Installazione e selezione di un certificato server dispositivo utilizzando Embedded Web Server

Prima di installare un certificato server dispositivo, verificare che il certificato sia nel formato corretto. Le codifiche certificato supportate e le comuni estensioni file sono:

- DER (Distinguished Encoding Rules): **.cer**, **.crt**, **.der**
- PKCS#7: **.p7b**

Nota: Per informazioni su come ottenere un certificato server dispositivo nel formato corretto, contattare l'autorità di certificazione.

Per installare e selezionare un certificato server dispositivo per un dispositivo Xerox utilizzando Embedded Web Server:

1. In Embedded Web Server, accedere come amministratore. Per maggiori dettagli, consultare Accesso a Embedded Web Server come amministratore di sistema.
2. Fare clic su **Sistema**→**Protezione**.
3. Nell'area Certificati, fare clic su **Certificati di protezione**.
4. Fare clic su **Importa**.
5. Nella finestra Import Certificates (Importa certificati), fare clic su **Seleziona**.
6. Andare al file del certificato, selezionarlo e fare clic su **Apri**.
7. Digitare la password per il certificato, quindi digitare di nuovo la password.
8. Per installare il certificato, fare clic su **Importa**.
9. Per selezionare il certificato come certificato server dispositivo per il dispositivo Xerox, nell'area Protezione di rete fare clic su **Impostazioni SSL/TLS**→**Certificato dispositivo — Server**. Selezionare il certificato appropriato.
10. Per salvare le modifiche, fare clic su **OK**.

Descrizione generale dell'impostazione dei certificati digitali

Di seguito viene descritta la procedura da eseguire per impostare e utilizzare i certificati digitali:

1. Preparare la stampante per gestire i certificati digitali abilitando le comunicazioni HTTPS.
2. Importare e impostare i certificati digitali.
   a. Importare i certificati digitali.
   b. Configurare lo scopo del certificato digitale.
   c. Verificare lo scopo del certificato digitale.
3. Configurare le funzioni di protezione desiderate per utilizzare i certificati digitali importati.

Utilizzare gli argomenti seguenti per configurare i certificati digitali per la stampante.

Operazioni preliminari

Per eseguire scansioni nella cartella home definita in una directory LDAP, assicurarsi innanzi tutto di aver stabilito le destinazioni della cartella home per ciascun utente.

Per eseguire scansioni in una cartella di rete condivisa, creare una cartella condivisa sulla rete con privilegi di accesso in lettura e scrittura.

Creazione di un certificato di protezione

Nota: Per importare un certificato, verificare che la comunicazione HTTP - SSL/TLS sia abilitata. Per maggiori dettagli, consultare .

1. Sul computer, aprire un Web browser Nel campo dell'indirizzo, digitare l'indirizzo IP della stampante, quindi premere **Invio** o **Indietro**.
2. In Embedded Web Server, accedere come amministratore di sistema. Per maggiori dettagli, consultare .
3. Fare clic su **Sistema**→**Protezione**.
4. In Certificati, fare clic su **Certificati di protezione**.
5. Dal menu dei tipi di certificato, selezionare **Certificati dispositivo**.
6. Fare clic su **Crea**, quindi selezionare **Crea certificato autofirmato**.
7. Selezionare un'opzione nei campi disponibili.
8. Confermare o modificare l'autorità emittente del certificato autofirmato SSL.
9. In Periodo valido, specificare il periodo di validità del certificato (in giorni).
10. Fare clic su **Crea** e, quando richiesto, fare clic su **Chiudi**.
11. Al termine, fare clic su **Chiudi**.

    La stampante crea un certificato digitale e lo memorizza nell'elenco dei certificati.
12. Al termine, fare clic su **Chiudi**.

Importazione di un certificato digitale

Prima di importare un certificato, eseguire il backup del file del certificato.

Per importare un certificato digitale:

1. Sul computer, aprire un Web browser Nel campo dell'indirizzo, digitare l'indirizzo IP della stampante, quindi premere **Invio** o **Indietro**.
2. In Embedded Web Server, accedere come amministratore di sistema. Per maggiori dettagli, consultare .
3. Fare clic su **Sistema**→**Protezione**.
4. In Certificati, fare clic su **Certificati di protezione**.
5. Fare clic su **Importa**.
6. Fare clic su **Seleziona**.
7. Individuare e poi selezionare il file del certificato, quindi fare clic su **Apri**.
8. In base al tipo di certificato di protezione, eseguire una delle operazioni seguenti:
   - Lasciare il campo della password vuoto per i certificati PKCS#7 e altri.
   - Se si seleziona un certificato PKCS#12, inserire una password corrispondente al file del certificato da importare. Per confermare la password, inserirla di nuovo.

   Nota: È richiesta una password solo per certificati PKCS#12.
9. Per importare il file, fare clic su **Importa**.
10. Al termine, fare clic su **Chiudi**.

Verifica dello scopo del certificato digitale

1. Sul computer, aprire un Web browser Nel campo dell'indirizzo, digitare l'indirizzo IP della stampante, quindi premere **Invio** o **Indietro**.
2. In Embedded Web Server, accedere come amministratore di sistema. Per maggiori dettagli, consultare .
3. Fare clic su **Sistema**→**Protezione**→**Certificati di protezione**.
4. Per visualizzare i certificati di protezione, selezionare il tipo di certificato di protezione da verificare sul menu Certificati di protezione.
5. Per visualizzare tutti i dettagli di un certificato, fare clic sul certificato prescelto.
6. Verificare che il certificato sia valido e sia associato allo scopo del certificato.
7. Per tornare alla pagina Protezione, fare clic su **Chiudi** e poi di nuovo su **Chiudi**.

Eliminazione di un certificato digitale

Quando si cancella un certificato digitale, viene disabilitata la funzione associata al certificato. Per cancellare un certificato in uso, disabilitare la funzione in anticipo o passare l'associazione a un altro certificato.

- Per un server SSL, selezionare un altro certificato, ad esempio un Dispositivo locale.
- Per un client SSL, disabilitare le funzioni LDAP-SSL/TLS e IEEE802.1x.
- Per IPsec, modificare l'impostazione IKE in Chiave precondivisa oppure disabilitare la funzione.

Per cancellare un certificato digitale:

1. Sul computer, aprire un Web browser Nel campo dell'indirizzo, digitare l'indirizzo IP della stampante, quindi premere **Invio** o **Indietro**.
2. In Embedded Web Server, accedere come amministratore di sistema. Per maggiori dettagli, consultare .
3. Fare clic su **Sistema**→**Protezione**.
4. In Certificati, fare clic su **Certificati di protezione**.
5. Selezionare il certificato da eliminare.
6. Fare clic su **Cancella**.
7. Quando richiesto, fare clic su **Cancella**.
8. Fare clic su **Chiudi**.

Esportazione di un certificato digitale

1. Sul computer, aprire un Web browser Nel campo dell'indirizzo, digitare l'indirizzo IP della stampante, quindi premere **Invio** o **Indietro**.
2. In Embedded Web Server, accedere come amministratore di sistema. Per maggiori dettagli, consultare .
3. Fare clic su **Sistema**→**Protezione**.
4. In Certificati, fare clic su **Certificati di protezione**.
5. Per visualizzare un elenco di certificati, selezionare il tipo di certificato di protezione da esportare dal menu Certificati di protezione.
6. Per visualizzare tutti i dettagli di un certificato da esportare, fare clic sulle informazioni del certificato.

7. Fare clic su **Dettagli certificato**.
8. Per esportare il certificato, nella parte inferiore dell'elenco dei dettagli, fare clic su **Esporta**.

   Nota: Le password PKCS#12 non possono essere esportate. Per esportare un certificato PKCS#12, esportarlo come certificato PKCS#7.

9. Per tornare alla pagina Protezione, fare clic su **Chiudi** e poi di nuovo su **Chiudi**.

Configurazione della funzione Caricamento servizi remoti

Servizi remoti è una suite di funzioni che semplifica la gestione e l'amministrazione della stampante. Fornisce servizi gratuiti per abilitare l'amministrazione di contatori di fatturazione e piani di rifornimento dei materiali di consumo per stampanti su una rete.

Prima di iniziare, se nella rete viene utilizzato un server proxy HTTP, ottenere le informazioni sul server proxy. Per maggiori dettagli, consultare .

Impostazione di un server proxy

Questa funzione consente di impostare e abilitare servizi proxy sulla stampante. È possibile inserire le proprie credenziali di autenticazione dal pannello comandi della stampante e accedere a un insieme di funzioni e opzioni progettate specificamente per soddisfare le esigenze aziendali. È possibile scansire e acquisire documenti cartacei, visualizzare immagini di anteprima e aggiungerle a percorsi di archiviazione documento utilizzate di frequente.

Per impostare un server proxy:

1. Sul computer, aprire un Web browser Nel campo dell'indirizzo, digitare l'indirizzo IP della stampante, quindi premere **Invio** o **Indietro**.
2. In Embedded Web Server, accedere come amministratore di sistema. Per maggiori dettagli, consultare .
3. Fare clic su **Connettività**.
4. Fare clic su **HTTP**.
5. Per abilitare un server proxy, fare clic sul pulsante di opzione **Server proxy**.
6. Per stabilire se il sistema utilizzerà server proxy comuni o diversi, fare clic su **Impostazione proxy**.
   - Se nella configurazione attuale viene utilizzato un server proxy comune, selezionare **Proxy comune**.
   - Se nella configurazione attuale vengono utilizzati server proxy diversi, selezionare **Proxy diversi**. Fare clic sui pulsanti di opzione **Abilita server proxy** in base alle esigenze.
7. Per impostare un server proxy, fare clic su **Imposta**.
   - Se il server proxy utilizza una configurazione automatica, selezionare **Automatico**.
   - Se il server proxy utilizza uno script di configurazione, selezionare **Script di configur.**. Digitare l'URL per individuare lo script di configurazione.
   - Se per il server proxy viene utilizzata la configurazione manuale, selezionare **Manuale**, quindi configurare le impostazioni. Per assistenza, rivolgersi all'amministratore del sistema.
8. Fare clic su **OK**.

Abilitazione dei servizi remoti

1. Sul computer, aprire un Web browser Nel campo dell'indirizzo, digitare l'indirizzo IP della stampante, quindi premere **Invio** o **Indietro**.
2. In Embedded Web Server, accedere come amministratore di sistema. Per maggiori dettagli, consultare .
3. Fare clic su **Sistema**→**Caricamento servizi remoti**.
4. Per Servizi remoti, fare clic su **Abilita**.
5. Fare clic su **OK**.

Verifica della connessione al datacenter di Servizi remoti Xerox®

1. Sul computer, aprire un Web browser Nel campo dell'indirizzo, digitare l'indirizzo IP della stampante, quindi premere **Invio** o **Indietro**.
2. In Embedded Web Server, accedere come amministratore di sistema. Per maggiori dettagli, consultare .
3. Fare clic su **Sistema**→**Caricamento servizi remoti**.
4. Per Servizi remoti, fare clic su **Impostazioni**.
5. Fare clic su **Prova connessione**. Se la comunicazione è riuscita, comparirà un messaggio di stato.
6. Fare clic su **Chiudi**.
7. Fare clic su **OK**.

Programmazione giornaliera del processo di caricamento dei dati sul datacenter di Servizi remoti Xerox®

1. Sul computer, aprire un Web browser Nel campo dell'indirizzo, digitare l'indirizzo IP della stampante, quindi premere **Invio** o **Indietro**.
2. In Embedded Web Server, accedere come amministratore di sistema. Per maggiori dettagli, consultare .
3. Fare clic su **Sistema**→**Caricamento servizi remoti**.
4. Per Servizi remoti, fare clic su **Impostazioni**.
5. In Pianifica caricamento, digitare l'ora per caricare i dati di fatturazione e forniture sul datacenter di Servizi remoti Xerox®.

   Nota: Inserire l'ora utilizzando un formato a 24 ore.

6. Per scaricare i dati di fatturazione e forniture in un file **.csv**, fare clic su **Scarica dati**.

   Nota: Cercare il file **.csv** nella cartella Downloads.

7. Fare clic su **OK**.

Abilitazione delle notifiche e-mail per Servizi remoti

1. Sul computer, aprire un Web browser Nel campo dell'indirizzo, digitare l'indirizzo IP della stampante, quindi premere **Invio** o **Indietro**.
2. In Embedded Web Server, accedere come amministratore di sistema. Per maggiori dettagli, consultare .
3. Fare clic su **Sistema**→**Caricamento servizi remoti**.
4. Per Servizi remoti, fare clic su **Impostazioni**.
5. In Notifiche e-mail, selezionare una o più opzioni.

   Quando si verifica una condizione o evento selezionato, il sistema genera un messaggio e-mail che viene inviato al destinatario specificato.

6. Per la voce Chi avvisare?, immettere l'indirizzo e-mail del destinatario.

   Nota: è possibile specificare fino a cinque destinatari e-mail.

7. Per interrompere le notifiche per un destinatario, fare clic sull'icona del **cestino** per l'indirizzo e-mail.
8. Fare clic su **OK**.

Disabilitazione dei servizi remoti

1. Sul computer, aprire un Web browser Nel campo dell'indirizzo, digitare l'indirizzo IP della stampante, quindi premere **Invio** o **Indietro**.
2. In Embedded Web Server, accedere come amministratore di sistema. Per maggiori dettagli, consultare .
3. Fare clic su **Sistema**→**Caricamento servizi remoti**.
4. Per Servizi remoti, fare clic su **Disabilita**.
5. In corrispondenza della voce Chi disabilita?, selezionare un'opzione.
6. Inserire il motivo per cui si disabilita la funzione Caricamento servizi remoti.
7. Fare clic su **Disabilita**.

Aggiornamento del software della stampante

Nota:

- L'installazione del software inizia alcuni minuti dopo aver inviato il software alla stampante.
- Quando l'installazione ha inizio, Embedded Web Server viene disabilitato.
- È possibile monitorare lo stato di avanzamento dell'installazione dal pannello comandi della stampante.
- Una volta terminata l'installazione, la stampante si riavvia e stampa un rapporto di aggiornamento software.

Verifica della versione software

È possibile aggiornare la propria stampante quando Xerox rilascia una nuova versione del software o del firmware della stampante. Prima di scaricare e installare il nuovo software, individuare la versione software attualmente installata sulla stampante.

Per individuare la versione del firmware da Embedded Web Server:

1. In Embedded Web Server, fare clic su **Sistema**.
2. Fare clic su **Aggiornamento software**.
3. Nell'area Aggiornamento software, visualizzare la versione corrente.

Per individuare la versione del firmware dal pannello comandi della stampante:

1. Sul pannello comandi della stampante, premere il pulsante **Home**.
2. Selezionare **Dispositivo**→**Aggiornamento software**.
3. In Versione corrente, visualizzare il numero di versione.

Abilitazione degli aggiornamenti

1. In Embedded Web Server, fare clic su **Sistema**.
2. Fare clic su **Aggiornamento software**.
3. Nell'area Aggiornamento software, fare clic su **Abilita**.

Installazione e configurazione degli aggiornamenti software utilizzando Embedded Web Server

È possibile utilizzare Embedded Web Server per verificare la disponibilità di aggiornamenti software manualmente, oppure configurare il dispositivo per la verifica automatica della disponibilità di aggiornamenti software. È possibile impostare la frequenza delle verifiche e configurare le notifiche via indirizzo e-mail.

1. In Embedded Web Server, accedere come amministratore, quindi fare clic su **Sistema**.
2. Fare clic su **Aggiornamento software**.
3. Nell'area Aggiornamento software, fare clic su **Abilita** per abilitare gli aggiornamenti software.

4. Nell'area Aggiornamento software, fare clic su **Controlla adesso**.
   - Se non ci sono aggiornamenti, fare clic su **Chiudi**.
   - Se ci sono aggiornamenti, fare clic su **Installa aggiornamento software**.
5. Nell'area Ricerca automatica fare clic sul menu Quando si desidera che il dispositivo esegua la ricerca degli aggiornamenti? e selezionare un'opzione.
6. Nell'area Notifiche e-mail per Chi si desidera avvisare della disponibilità di un aggiornamento?, fare clic su **imposta**, quindi immettere un indirizzo e-mail. Fare clic su **OK**.

   Nota: È possibile inserire fino a tre destinatari e-mail.
7. Nell'area Aggiorna con il file specificato, per installare il software adesso, selezionare una posizione file e fare clic su **Installa adesso**.

Installazione e configurazione di aggiornamenti software dal pannello comandi

È possibile utilizzare il pannello comandi della stampante per verificare la disponibilità di aggiornamenti software manualmente, oppure configurare il dispositivo per la verifica automatica della disponibilità di aggiornamenti software. È possibile impostare la frequenza delle verifiche. Se è disponibile un aggiornamento software, appare una notifica nel pannello comandi.

1. Sul pannello comandi della stampante, premere il pulsante **Home**.
2. Accedere come amministratore.
3. Selezionare **Dispositivo**→**Aggiornamento software**.
4. Per configurare il dispositivo in modo che verifichi automaticamente la disponibilità di aggiornamenti software , toccare **Ricerca automatica**, quindi selezionare un'opzione.

   Quando viene rilevato un aggiornamento software, appare una notifica sul dispositivo. La notifica comprende l'opzione di installare l'aggiornamento software.
5. Per verificare adesso la disponibilità di aggiornamenti software, toccare **Controlla adesso**.
   - Se non ci sono aggiornamenti disponibili, toccare **Chiudi**.
   - Se ci sono aggiornamenti disponibili, toccare il software che si desidera installare e quindi toccare **Installa adesso**.

Installazione del software dopo una notifica di aggiornamento software

Quando il dispositivo è impostato in modo da verificare automaticamente gli aggiornamenti software, quando viene rilevato un aggiornamento appare un messaggio di notifica. L'aggiornamento software può essere installato dalla schermata della notifica.

Per installare il software dopo una notifica di aggiornamento software:

1. Sul pannello comandi della stampante, premere il pulsante **Home**.
2. Accedere come amministratore.

3. Toccare il banner di notifica **Aggiornam. software disponibile**, quindi eseguire una delle operazioni riportate di seguito:
   - Se l'opzione Installa adesso è visualizzata:
     1. Selezionare **Installa adesso**.
     2. Per confermare l'installazione, selezionare **Continua**.
     3. Per accettare il contratto di licenza del software, selezionare **Accetto**.
   - Se viene visualizzata solo l'opzione Cancella notifica:
     1. Selezionare **Cancella notifica**.
     2. Selezionare **Dispositivo**→**Aggiornamento software**.
     3. Selezionare **Aggiorna adesso**.
     4. Selezionare **Installa adesso**.
     5. Per confermare l'installazione, selezionare **Continua**.
     6. Per accettare il contratto di licenza del software, selezionare **Accetto**.
4. L'installazione ha inizio e viene visualizzata la percentuale dello stato.

   Non spegnere il dispositivo. Una volta completata l'installazione, il dispositivo si riavvia e viene stampato un rapporto di conferma.

Installazione manuale del software

Questo metodo illustra i passaggi da eseguire per installare il software che è stato scaricato dal sito Web Xerox.

1. Sul pannello comandi del dispositivo, stampare il rapporto di configurazione.

   Nota: Per informazioni dettagliate su come stampare il rapporto di configurazione, fare riferimento a Stampa del rapporto di configurazione.
2. Sul proprio computer, scaricare il software da installare.
   a. Aprire un browser Web, quindi nel campo dell'indirizzo digitare **www.xerox.com/support**.
   b. Nel campo di ricerca, digitare il nome del modello della stampante e fare clic su **Driver e Download**.
   c. Fare clic sul software da installare, quindi seguire le istruzioni per scaricare il software sul computer.
3. Per accedere a Embedded Web Server per la stampante, aprire un browser Web e digitare l'indirizzo IP per il proprio dispositivo.
4. Accedere come amministratore, quindi fare clic su **Sistema**→**Aggiornamento software**.
5. Nell'area Aggiorna con il file specificato, fare clic su **Seleziona**.
6. Andare alla posizione in cui si è scaricato il file e selezionare il file.
7. Fare clic su **Installa adesso**.

Ripristino delle impostazioni stampante

Attenzione: L'operazione di ripristino dei valori predefiniti in fabbrica della stampante cancella tutte le impostazioni e riporta la stampante alla configurazione di fabbrica. Il sistema ripristina le impostazioni di lavori, preselezioni, app e dispositivo. Al termine del ripristino, la stampante si riavvia e l'Installazione guidata guida l'utente lungo la procedura di impostazione.

1. Sul pannello comandi della stampante, accedere come amministratore e premere il pulsante **Home**.
2. Premere **Dispositivo**→**Ripristini**.
3. Per ripristinare le impostazioni di 802.1X e IPsec, selezionare **Ripristina 802.1X e IPSec**.
4. Quando appare il messaggio di conferma, selezionare **Ripristina**.
5. Per eliminare tutti i font, i moduli e le macro scaricati dalla memoria della stampante, selezionare **Ripristina font, moduli e macro**.
6. Quando appare il messaggio di conferma, selezionare **Ripristina**.
7. Per ripristinare le impostazioni predefinite della stampante, selezionare **Ripristina impostazioni predefinite**.
8. Quando appare il messaggio di conferma, selezionare **Ripristina**.

Riavvio della stampante dal pannello comandi

L'utilizzo della funzione di ripristino software per riavviare la stampante è più veloce e spreca meno materiali di consumo rispetto allo spegnimento e all'accensione della stampante. Il riavvio della stampante può richiedere fino a cinque minuti durante i quali Embedded Web Server non è disponibile.

1. Verificare che la stampante sia nello stato "Pronto".
2. Premere e rilasciare il pulsante di alimentazione.
3. Toccare **Riavvia**.
4. Nella schermata di conferma, toccare **Riavvia**.

A

Specifiche

Questa appendice contiene:

- Configurazioni e opzioni della stampante 310
- Specifiche fisiche 313
- Specifiche ambientali 316
- Specifiche elettriche 317
- Specifiche relative alle prestazioni 319

Configurazioni e opzioni della stampante

Configurazioni disponibili

La stampante multifunzione a colori Xerox® WorkCentre® 6515 è disponibile in tre configurazioni:

Configurazione	Funzione
N.	• Copia • Stampa • Scansione • Abilita fax • Connettività di rete o USB
DN	• Copia • Stampa • Scansione • Abilita fax • Stampa fronte/retro automatica • Connettività di rete o USB
DNi	• Copia • Stampa • Scansione • Abilita fax • Stampa fronte/retro automatica • Connettività di rete o USB • Adattatore rete wireless

Funzioni standard

Velocità di stampa	• Modalità Standard e Avanzata fino a 30 ppm
Velocità di stampa fronte/retro	• Modalità Standard fino a 20 immagini al minuto • Modalità avanzata fino a 20 immagini al minuto
Risoluzione di stampa	• Modalità standard: 600 x 600 dpi • Modalità avanzata: 600 x 600 x 8 dpi dal driver di stampa, stampa a 1200 x 2400 dpi
Capacità carta • Vassoio bypass • Vassoio 1 • Alimentatore da 550 fogli opzionale • Alimentatore da 550 fogli opzionale • Vassoio di uscita • Vassoio di uscita	• 50 fogli • 250 fogli • 550 fogli • 550 fogli • 150 fogli • 150 fogli
Formato di stampa massimo	Legal (216 x 356 mm, 8,5 x 14 poll.)

Stampa fronte retro	• Configurazione N: Manuale • Configurazione DN: Fino a 176 g/m² da ciascun vassoio
Velocità di copia • Copia solo fronte • Copia fronte/retro	 • 13 copie al minuto a colori, 21 in bianco e nero • 8 copie al minuto a colori, 9 in bianco e nero
Risoluzione di copia	600 x 600 dpi
Formato di copia massimo	Legal (216 x 356 mm, 8,5 x 14 poll.)
Alimentatore automatico	Alimentatore automatico fronte/retro con passaggio singolo
Capacità alimentatore automatico	50 fogli
Risoluzione di scansione ottica	600 x 600 dpi
Formato di scansione massimo • Lastra di esposizione • Alimentatore automatico fronte/retro con passaggio singolo	 • 215,9 x 297 mm (8,5 x 11,7 poll.) • 215,9 x 355,6 mm (8,5 x 14 poll.)
Formati file	• JPEG • TIFF • PDF • PDF/A • XPS
Scansione supportata	• Scansione su desktop (WSD) • Scansione su SMB • Scansione su FTP • Scansione su e-mail • Scansione su un'unità flash USB
Pannello comandi	Schermo sensibile LCD da 5 poll. ed esplorazione da tastiera
Connettività	• USB 2.0 • USB 3.0 • Unità Flash USB • Ethernet 10/100/1000 Base-TX • Connettività di rete wireless con un adattatore di rete wireless conforme a IEEE802.11 n/g/b: Standard solo con la configurazione DNi. • NFC • AirPrint™
Accesso remoto	Embedded Web Server

Unità facoltative e aggiornamenti

- Adattatore di rete wireless: Facoltativo per le configurazioni N e DN, standard con la configurazione DNi. Connettività di rete wireless con un adattatore di rete wireless conforme a IEEE802.11 n/g/b:
- Alimentatore da 550 fogli

Specifiche fisiche

Pesi e dimensioni

	Configurazione con l'alimentatore da 550 fogli opzionale	Requisiti di spazio per l'alimentatore da 550 fogli opzionale
Larghezza	420 mm (16,5 poll.)	420 mm (16,5 poll.)
Profondità	506 mm (19,9 poll.)	506 mm (19,9 poll.)
Altezza	500 mm (19,7 poll.)	650 mm (25,6 poll.)
Peso	31 kg (68 lb)	38 kg (84 lb)

Configurazione standard

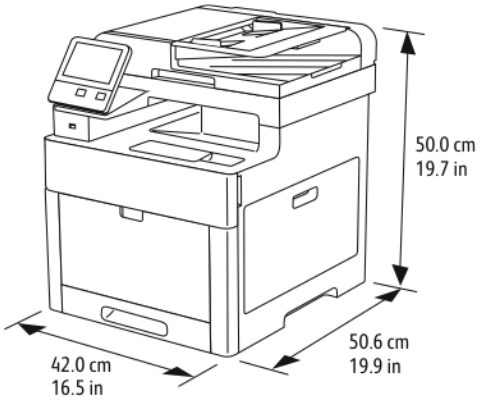

Configurazione con alimentatore da 550 fogli opzionale

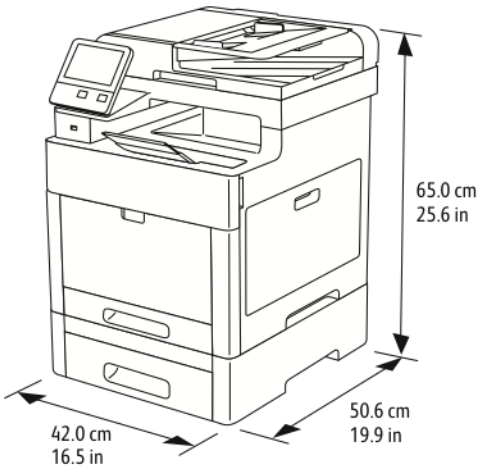

Requisiti totali di spazio

	Configurazione con l'alimentatore da 550 fogli opzionale	Requisiti di spazio per l'alimentatore da 550 fogli opzionale
Larghezza	870 mm (34,3 poll.)	870 mm (34,3 poll.)
Profondità	1264 mm (49,8 poll.)	1264 mm (49,8 poll.)
Altezza	751 mm (29,6 poll.)	901 mm (35,5 poll.)

Requisiti di spazio

Requisiti di spazio per la configurazione di base

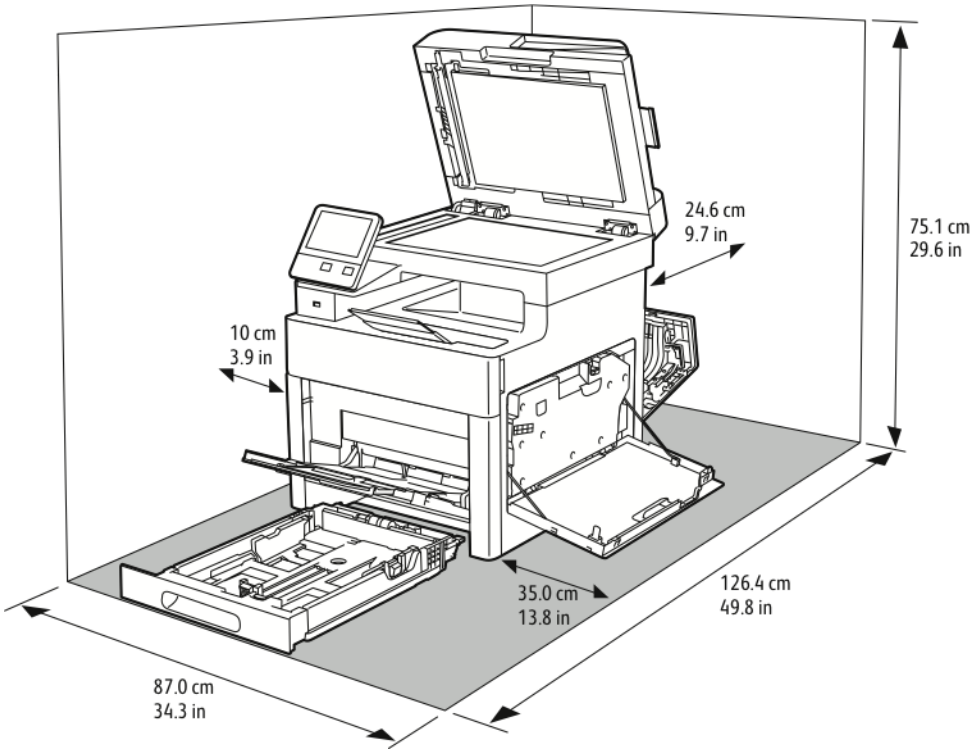

Requisiti di spazio con alimentatore da 550 fogli opzionale

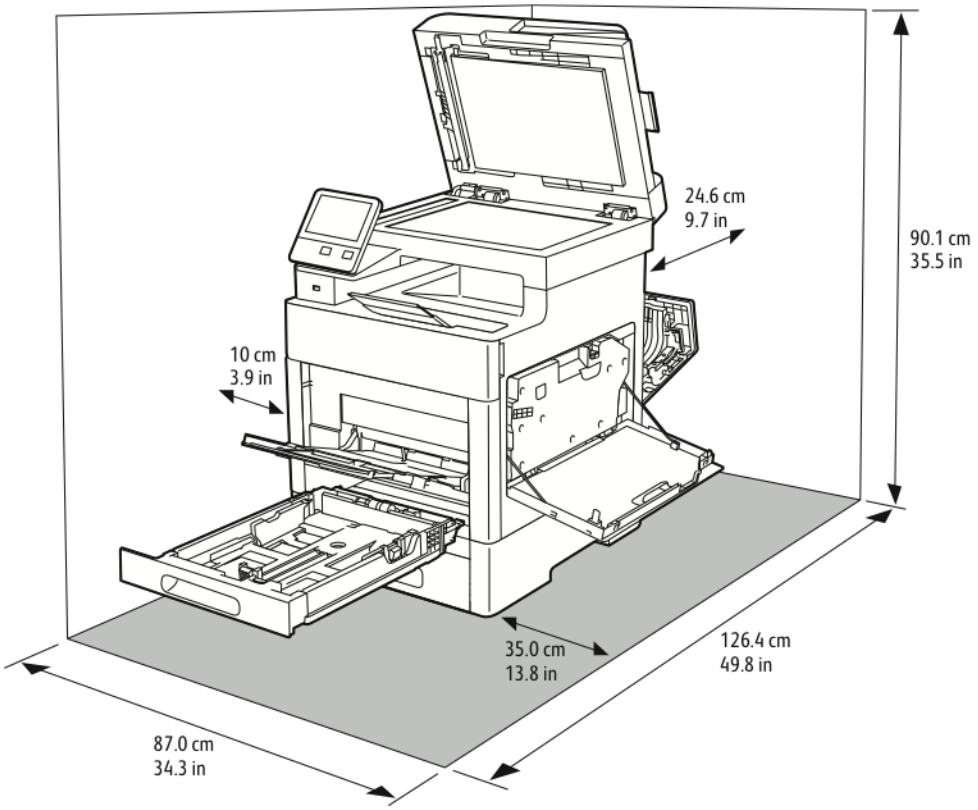

Specifiche ambientali

Temperatura

- Temperatura di funzionamento: 5 – 32° C (41 – 90° F)
- Temperatura ottimale: 15–28°C (59–82°F)

Umidità relativa

- Intervallo minimo-massimo di umidità: 15–85 %
- Intervallo di umidità ottimale: 20–70 % di umidità relativa a 15-28°C (59–82°F)

Nota:

- In condizioni ambientali estreme, ad esempio 10°C e 85 % di umidità relativa, si possono verificare difetti di stampa dovuti alla condensazione nella stampante.
- La qualità di stampa può essere influenzata quando la stampante opera vicino ai limiti di umidità e temperatura consigliati.

Altitudine

Per ottenere prestazioni ottimali, utilizzare la stampante ad altitudini inferiori a 3.100 m (10,170 piedi).

Specifiche elettriche

Tensione e frequenza elettrica

Tensione elettrica	Frequenza	Corrente richiesta
120 VCA +/-10 % (108–132 VCA)	60 Hz +/- 3 Hz	12 A
220-240 VCA +/-10 % (198–264 VCA)	50 Hz +/- 3 Hz	6 A

Consumo energetico

- Modo Risparmio energetico (Sospensione): 1,2 W
- Pronto: 52 W
- Stampa continua: 370 W

Prodotto con qualificazione ENERGY STAR

Questo prodotto dispone di certificazione ENERGY STAR® in conformità ai requisiti del programma ENERGY STAR per i dispositivi di elaborazione delle immagini.

ENERGY STAR e il marchio ENERGY STAR sono marchi registrati negli Stati Uniti.

Il programma ENERGY STAR per i dispositivi di elaborazione delle immagini è un'iniziativa congiunta dei governi di Stati Uniti, Unione Europea e Giappone e dei produttori di apparecchiature per ufficio il cui scopo è la promozione di copiatrici, stampanti, apparecchi fax, sistemi multifunzione, PC e monitor efficienti dal punto di vista energetico. La riduzione del consumo energetico del prodotto aiuta a combattere smog, piogge acide e cambiamenti climatici a lungo termine, riducendo il numero di emissioni risultanti dalla generazione di elettricità.

Le impostazioni ENERGY STAR sono predefinite in fabbrica sui sistemi Xerox® in modo che le macchine passino alle modalità di Risparmio energetico dopo 1 minuto dall'ultima operazione di copia o di stampa.

Germania - Blue Engel

RAL, l'Istituto Tedesco per il Controllo di Qualità e l'Etichettatura, ha assegnato a questo dispositivo l'etichetta ambientale Blue Angel. Questa etichetta certifica che il dispositivo soddisfa i criteri Blue Angel per l'accettabilità ambientale in termini di progettazione del dispositivo, fabbricazione e funzionamento. Per ulteriori informazioni, visitare: www.blauer-engel.de.

Riciclaggio dei materiali di consumo

Per ulteriori informazioni sui programmi di riciclaggio dei materiali di consumo Xerox®, visitare www.xerox.com/gwa.

Specifiche relative alle prestazioni

Funzione	Specifiche
Tempo di riscaldamento della stampante	Accensione: 53 secondi al massimo. Riattivazione dal modo Sospensione: 11 secondi al massimo. **Nota:** Il tempo di riscaldamento presuppone una temperatura ambiente di 20°C (68° F) con un'umidità relativa del 60 %.

Velocità di stampa

Velocità di stampa per stampa continua fino a 30 ppm. Le velocità di stampa a colori e in b/n sono identiche.

Diversi fattori influenzano la velocità di stampa:

- Modalità di stampa: Le modalità di stampa più veloci sono Standard e Avanzata.
- Formato carta: Il formato Letter (8,5 x 11 poll.) consente di stampare più velocemente del formato A4 (210 x 297 mm). Per i formati più grandi le velocità di stampa sono inferiori.
- Tipi e grammature della carta: per una stampa più veloce, utilizzare grammature fino a un massimo 105 g/m².

La velocità di stampa massima per la stampa solo fronte è 30 ppm su carta Letter e 28,6 ppm su carta A4.

La velocità di stampa massima per la stampa fronte/retro è 20 ppm su carta Letter e 18,8 ppm su carta A4.

La velocità di stampa massima per i supporti pesanti è 17 ppm.

B

Informazioni sulle normative

Questa appendice contiene:

- Normative di base 322
- Normative per la copia 327
- Normative per il fax 330
- Schede sulla sicurezza dei materiali 335

Normative di base

Xerox ha collaudato questa stampante per verificarne la conformità agli standard in materia di immunità ed emissioni elettromagnetiche. Tali standard sono finalizzati a mitigare le interferenze causate o ricevute da questa stampante in tipici ambienti aziendali.

Stati Uniti (Normative FCC)

Questa apparecchiatura è stata collaudata ed è conforme ai limiti fissati per i dispositivi di classe A, ai sensi della Parte 15 e Parte 18 delle normative FCC. Tali limiti sono intesi a garantire un'adeguata protezione contro interferenze pericolose in installazioni di tipo commerciale. La macchina genera, utilizza e può irradiare energia a radiofrequenza. Se non è installata e utilizzata in conformità con le istruzioni fornite, la macchina può generare interferenze dannose alle comunicazioni radio. L'utilizzo di questo dispositivo in una zona residenziale può causare interferenze dannose. Gli utenti hanno l'obbligo di eliminare le interferenze a proprio costo.

Se la macchina causa interferenze dannose alla ricezione radio o televisiva (eseguire una prova spegnendo e riaccendendo la macchina), tentare di eliminare le interferenze adottando una delle seguenti misure.

- Riorientare o riposizionare l'antenna ricevente.
- Distanziare maggiormente la macchina dal ricevitore.
- Collegare la macchina alla presa di un circuito diverso da quello al quale è collegato il ricevitore.
- Rivolgersi al rivenditore o a un tecnico radiotelevisivo qualificato.

Qualsiasi modifica apportata dall'utente ma non espressamente approvata da Xerox può invalidare il diritto dell'utente stesso a utilizzare il prodotto.

AVVERTENZA: Per garantire la massima conformità alla Parte 15 e Parte 18 delle normative FCC, utilizzare cavi di interfaccia schermati.

Canada

Questa apparecchiatura digitale di classe A è conforme alle normative ICES-003 e ICES-001 del Canada.

Cet appareil numérique de la classe A est conforme à la norme NMB-003 et NMB-001 du Canada.

Certificazioni in Europa

Il marchio CE applicato al prodotto attesta la dichiarazione di conformità Xerox alle seguenti Direttive dell'Unione Europea applicabili dalle date indicate:

- 16 aprile 2014: Direttiva 2014/53/UE relativa alle apparecchiature radio

Con la presente, Xerox dichiara che il modello dell'apparecchiatura radio di WorkCentre® 6515 è conforme alla Direttiva 2014/53/UE. Il testo completo della dichiarazione di conformità UE è consultabile al seguente indirizzo Internet: www.xerox.com/environment_europe

Questa stampante, se utilizzata in conformità con le istruzioni, non è pericolosa né per il consumatore né per l'ambiente.

AVVERTENZA:

- Qualsiasi modifica apportata al dispositivo dall'utente ma non espressamente approvata da Xerox Corporation può invalidare il diritto dell'utente a utilizzare il prodotto.
- Le radiazioni esterne provenienti da apparecchiature industriali, scientifiche e mediche (ISM) potrebbero interferire con il funzionamento di questo dispositivo Xerox. Se questo accaddesse, contattare il fornitore Xerox per assistenza.
- Questo è un prodotto di classe A. In un ambiente domestico, il prodotto può causare interferenze radio, nel qual caso l'utente dovrà prendere le opportune contromisure.
- Per garantire la massima conformità alle normative dell'Unione Europea, utilizzare cavi di interfaccia schermati.

Informazioni ambientali ai sensi dell'accordo dell'Unione Europea sui dispositivi per il trattamento d'immagini, lotto 4

Informazioni concernenti soluzioni ambientali e riduzioni dei costi

Le seguenti informazioni sono state sviluppate per assistere gli utenti e sono state emesse in relazione alla Direttiva dell'Unione Europea (UE) sui prodotti connessi all'energia, espressamente allo studio del lotto 4 sui dispositivi per il trattamento d'immagini. Questo richiede che i produttori migliorino le prestazioni ambientali dei relativi prodotti e supportino il piano di azione dell'UE sul risparmio energetico.

I prodotti interessati sono le apparecchiature domestiche o per ufficio che soddisfano i seguenti criteri sono:

- Prodotti di formato in bianco e nero standard con velocità massima inferiore a 66 immagini A4 al minuto
- Prodotti di formato a colori standard con velocità massima inferiore a 51 immagini A4 al minuto

Introduzione

Le seguenti informazioni sono state sviluppate per assistere gli utenti e sono state emesse in relazione alla Direttiva dell'Unione Europea (UE) sui prodotti connessi all'energia, espressamente allo studio del lotto 4 sui dispositivi per il trattamento d'immagini. Questo richiede che i produttori migliorino le prestazioni ambientali dei relativi prodotti e supportino il piano di azione dell'UE sul risparmio energetico.

I prodotti interessati sono le apparecchiature domestiche o per ufficio che soddisfano i seguenti criteri.

- Prodotti di formato in bianco e nero standard con velocità massima inferiore a 66 immagini A4 al minuto
- Prodotti di formato a colori standard con velocità massima inferiore a 51 immagini A4 al minuto

Vantaggi ambientali della stampa fronte/retro

La maggior parte dei prodotti Xerox offre la funzionalità di stampa fronte/retro, chiamata anche duplex. La stampa fronte/retro consente di stampare automaticamente su entrambi i lati di un foglio riducendo così l'utilizzo di risorse preziose e il consumo della carta. L'accordo sui dispositivi per il trattamento d'immagini, lotto 4, richiede che, sui modelli superiori o uguali a 40 ppm a

colori, o superiori o uguali a 45 ppm in bianco e nero, la funzione fronte/retro sia automaticamente abilitata durante l'impostazione e l'installazione del driver. Anche alcuni modelli Xerox con velocità inferiore possono essere abilitati con le impostazioni di stampa fronte/retro predefinita al momento dell'installazione. L'uso continuato della funzione fronte/retro riduce l'impatto ambientale del lavoro. Tuttavia, se è necessario stampare solo fronte, è possibile cambiare le impostazioni di stampa nel driver di stampa.

Tipi di carta

Questo prodotto può essere utilizzato per stampare sia su carta riciclata che su carta vergine, approvato secondo uno schema di tutela dell'ambiente, conforme allo standard EN12281 o a uno standard di qualità simile. Per certe applicazioni è possibile utilizzare carta di grammatura più leggera (60 g/m²), che contiene meno materiale greggio, risparmiando quindi risorse per la stampa. Incoraggiamo i nostri clienti a verificare se questa procedura possa soddisfare i requisiti di stampa richiesti.

ENERGY STAR

Il programma ENERGY STAR è uno schema volontario per promuovere lo sviluppo e l'acquisto di modelli efficienti dal punto di vista energetico, contribuendo a ridurre l'impatto sull'ambiente. Ulteriori informazioni sul programma ENERGY STAR e sui modelli con certificazione ENERGY STAR sono disponibili visitando il sito Web: www.energystar.gov

Per ulteriori informazioni sull'energia o su altri argomenti correlati, vedere www.xerox.com/environment oppure www.xerox.com/environment_europe.

Consumo energetico e tempo di attivazione

La quantità di energia elettrica consumata da un prodotto dipende dall'uso del dispositivo. Questo prodotto è sviluppato e configurato per consentire di ridurre i costi energetici.

Dopo l'ultima stampa eseguita, il dispositivo passa alla modalità Pronto. In questa modalità, il dispositivo può eseguire altre stampe immediatamente. Se il prodotto non viene utilizzato per un certo periodo di tempo, passa a una delle modalità di risparmio energetico disponibili. In queste modalità, solo le funzioni essenziali rimangono attive allo scopo di consentire una riduzione del consumo energetico. Rispetto alla modalità Pronto, il prodotto impiega un tempo leggermente più lungo per produrre la prima stampa quando esce dalla modalità di risparmio energetico. Il ritardo è dovuto alla ripresa del sistema dalla modalità di risparmio energetico e questo avviene per la maggior parte dei prodotti di creazione immagini sul mercato.

È possibile impostare un tempo di attivazione più lungo oppure disattivare completamente la modalità di risparmio energetico. Questo dispositivo può richiedere più tempo per passare a un livello di consumo energetico più basso.

La modifica dei tempi di attivazione del risparmio energetico potrebbe aumentare i livelli complessivi di consumo energetico del prodotto.

Per ulteriori informazioni sulla partecipazione di Xerox alle iniziative per la sostenibilità, visitare: www.xerox.com/environment.

Certificazione EcoLogo per le macchine per ufficio CCD-035

Il prodotto dispone della certificazione allo standard EcoLogo per le macchine per ufficio e soddisfa tutti i requisiti per un ridotto impatto ambientale. Come parte del processo di certificazione, Xerox Corporation ha dimostrato che il prodotto soddisfa i criteri EcoLogo riguardanti l'efficienza energetica. I prodotti che hanno ottenuto la certificazione (copiatrici, stampanti, dispositivi multifunzionali e fax) devono inoltre soddisfare ulteriori criteri, quali emissioni chimiche ridotte nonché dimostrare compatibilità con i materiali di consumo riciclati. EcoLogo è stata fondata nel 1988 per aiutare i consumatori a trovare prodotti e servizi con impatti ambientali ridotti. EcoLogo è una certificazione ambientale volontaria, basata su svariati attributi e sul ciclo di vita dei prodotti. Questa certificazione indica che un prodotto ha superato approfonditi test scientifici, controlli esaustivi o entrambi per garantire la propria conformità a rigorosi standard di prestazioni ambientali di terze parti.

Germania

Blendschutz

Das Gerät ist nicht für die Benutzung im unmittelbaren Gesichtsfeld am Bildschirmarbeitsplatz vorgesehen. Um störende Reflexionen am Bildschirmarbeitsplatz zu vermeiden, darf dieses Produkt nicht im unmittelbaren Gesichtsfeld platziert werden.

Lärmemission

Maschinenlärminformations-Verordnung 3. GPSGV: Der höchste Schalldruckpegel beträgt 70 dB (A) oder weniger gemäß EN ISO 7779.

Importeur

Xerox GmbH

Hellersbergstraße 2-4

41460 Neuss

Deutschland

Normative RoHS Turchia

In conformità con l'articolo 7 (d), si certifica che "il sistema è conforme alla normativa EEE."

"EEE yönetmeliğine uygundur."

Informazioni sulle normative per un adattatore rete wireless a 2,4 GHz

Il prodotto è dotato di un modulo trasmettitore radio LAN wireless a 2,4 GHz conforme alla Parte 15 delle normative FCC, alle specifiche Industry Canada RSS-210 nonché alla direttiva 99/5/CE del Consiglio europeo.

L'utilizzo del dispositivo è soggetto alle seguenti due condizioni: (1) il dispositivo non deve generare interferenze dannose e (2) il dispositivo deve accettare la ricezione di interferenze, incluse quelle che potrebbero causare problemi di funzionamento.

Qualsiasi modifica al dispositivo apportata dall'utente ma non espressamente approvata da Xerox Corporation può invalidare il diritto dell'utente stesso a utilizzare il prodotto.

Normative per la copia

Stati Uniti

Il Congresso degli Stati Uniti ha proibito, in determinate circostanze, la riproduzione dei documenti riportati di seguito. Sono comminabili sanzioni pecuniarie o penali a chiunque risulti colpevole di aver riprodotto i seguenti documenti.

1. Titoli e obbligazioni del governo degli Stati Uniti quali:
   - Certificati di deposito del Tesoro
   - Valuta delle banche nazionali
   - Cedole di obbligazioni
   - Banconote della Federal Reserve
   - Certificati di argento
   - Certificati aurei
   - Obbligazioni statali
   - Obbligazioni del Tesoro
   - Obbligazioni della Federal Reserve
   - Valuta divisionaria
   - Certificati di deposito
   - Banconote
   - Titoli o obbligazioni di determinate agenzie governative, quali FHA, e così via.
   - Obbligazioni. I buoni di risparmio U.S.A. possono essere fotografati solo per fini pubblicitari collegati a campagne promozionali per la vendita di suddetti titoli
   - Marche da bollo. È consentito riprodurre documenti legali contenenti marca da bollo vidimata, purché tale riproduzione sia eseguita per scopi consentiti dalla legge
   - Francobolli, vidimati e non vidimati. Per fini filatelici, è possibile fotografare francobolli, purché la riproduzione sia in bianco e nero e le dimensioni lineari della riproduzione siano inferiori al 75 % o superiori al 150 % dell'originale
   - Vaglia postali
   - Banconote, assegni o cambiali emesse da o per conto di uffici autorizzati degli Stati Uniti
   - Bolli ed altri rappresentativi di valore, di qualsivoglia denominazione, emanati o che potrebbero essere emanati a seguito di qualsivoglia legge del Congresso statunitense
   - Certificati di indennizzo riadeguati per i veterani delle guerre mondiali.
2. Obbligazioni o titoli di qualsivoglia Governo, Banca o Azienda estera.
3. Materiale coperto da copyright, a meno che non sia stata ottenuta debita autorizzazione da parte del proprietario dei diritti d'autore oppure la riproduzione rientri nelle disposizioni sull'"utilizzo consentito" o sui diritti sulla riproduzione previste dalla legge sui diritti d'autore. Ulteriori informazioni sulle disposizioni sono ottenibili presso il Copyright Office, Library of Congress, Washington, D.C. 20559. Chiedere della Circolare R21.
4. Certificato di cittadinanza o naturalizzazione. È consentito fotografare certificati di naturalizzazione stranieri.
5. Passaporti. È consentito fotografare passaporti stranieri.
6. Documenti d'immigrazione.

7. Bozze di schede di registrazione.
8. Documenti di iscrizione al servizio militare contenenti una qualsiasi delle seguenti informazioni riguardo al nominativo registrato:
   - Guadagni o reddito
   - Fedina penale
   - Stato fisico o mentale
   - Vivenza a carico
   - Servizio militare precedente
   - Eccezione: è consentito fotografare certificati di congedo dalle Forze Armate U.S.A.
9. Badge, tesserini d'identificazione, lasciapassare o mostrine indossati da personale militare o da membri di vari dipartimenti federali, quali FBI, Tesoro e così via (se non dietro ordine del responsabile di detti dipartimenti o uffici).

In alcuni stati è inoltre vietata la riproduzione di:

- Licenze automobilistiche
- Patenti di guida
- Carte di circolazione per autovetture

L'elenco precedente non è completo e Xerox declina qualsiasi responsabilità derivante dalla sua incompletezza o inaccuratezza. In caso di dubbi, rivolgersi a un consulente legale.

Ulteriori informazioni sulle disposizioni sono ottenibili presso il Copyright Office, Library of Congress, Washington, D.C. 20559. Chiedere della Circolare R21.

Canada

Il parlamento del Canada ha proibito, in determinate circostanze, la riproduzione dei documenti riportati di seguito. Sono comminabili sanzioni pecuniarie o penali a chiunque risulti colpevole di aver riprodotto i seguenti documenti.

- Banconote a corso legale
- Obbligazioni o titoli governativi o bancari
- Buoni del tesoro
- L'emblema ufficiale del Canada o di una sua provincia, o l'emblema di un ente o di un'authority pubblica in Canada, o di una corte di giustizia
- Proclami, ordini, regolamentazioni, nomine o notifiche (con l'intento fraudolento di far intendere che siano stati stampati dalla Queens Printer for Canada o da ufficio provinciale equivalente)
- Marche, marchi, sigilli, fasce o loghi utilizzati da o per conto del Governo del Canada o da una provincia, dal governo di uno stato diverso dal Canada o da un dipartimento, comitato, Commissione o agenzia istituita dal Governo del Canada, da una sua provincia o dal governo di uno stato diverso dal Canada
- Timbri a secco o marche da bollo utilizzate a scopo di lucro dal Governo del Canada o da una provincia o dal governo di uno stato diverso dal Canada
- Copie false di documenti, registri o archivi custoditi da funzionari pubblici incaricati di redigere o rilasciare copie autentiche
- Materiale o marchi protetti da copyright di qualsiasi genere o tipo senza il consenso del titolare del copyright o del marchio

L'elenco precedente viene fornito in via esemplificativa, ma non esaustiva e Xerox declina qualsiasi responsabilità derivante dalla sua incompletezza o inaccuratezza. In caso di dubbi, rivolgersi al proprio consulente legale.

Altri paesi

La legge in vigore nel paese in cui viene utilizzato il sistema potrebbe considerare illegale la copia di alcuni tipi di documenti. Sono comminabili sanzioni pecuniarie o penali a chiunque risulti colpevole di aver riprodotto i seguenti documenti

- Banconote
- Banconote e assegni bancari
- Titoli e obbligazioni di ogni tipo
- Passaporti e carte d'identità
- Materiale coperto da copyright o marchi commerciali senza autorizzazione del proprietario
- Francobolli e altri strumenti negoziabili

Questo elenco non è completo e Xerox declina qualsiasi responsabilità derivante dalla sua incompletezza o inaccuratezza. In caso di dubbi, rivolgersi a un consulente legale.

Normative per il fax

Stati Uniti

Requisiti dell'intestazione per l'invio di fax

Il Telephone Consumer Protection Act (Legge sulla protezione degli utenti di telefonia) del 1991 sancisce l'illegalità dell'uso di un computer o di altro dispositivo elettronico per inviare qualsiasi messaggio via fax a meno che tale messaggio non contenga chiaramente, nel margine superiore o inferiore di ciascuna pagina trasmessa oppure nella prima pagina della trasmissione, la data e l'ora di invio e l'identificativo della società o altra entità, oppure dell'individuo che invia il messaggio e il numero di telefono dell'apparecchio trasmittente, o della relativa società, ovvero di un'altra entità o individuo. Il numero di telefono fornito non può essere un numero 900 o qualsiasi altro numero per il quale le tariffe superano gli addebiti per le chiamate locali o interurbane.

Per istruzioni sulla programmazione delle informazioni da includere nell'intestazione per l'invio di fax, fare riferimento alla sezione relativa alla configurazione dei valori predefiniti di trasmissione nel documento *System Administrator Guide* (Guida per l'amministratore del sistema).

Informazioni sull'accoppiatore dati

Questo dispositivo è conforme alla Parte 68 delle normative FCC e con le specifiche adottate dall'Administrative Council for Terminal Attachments (ACTA). Sulla copertura di questo dispositivo è apposta un'etichetta che riporta varie informazioni, tra cui un identificatore di prodotto con il formato US:AAAEQ##TXXXX. Se richiesto, fornire questo numero alla società telefonica.

La spina e la presa utilizzate per collegare questa apparecchiatura ai cavi dell'edificio e alla rete telefonica devono essere conformi alle normative FCC, Parte 68, e ai requisiti adottati dall'ACTA. Con questo prodotto vengono forniti un cavo del telefono e una spina modulare omologati. Il prodotto è collegabile a una presa modulare compatibile che sia anche conforme. Per ulteriori informazioni, vedere le istruzioni di installazione.

La stampante può essere collegata in sicurezza alle seguenti prese modulari standard: USOC RJ-11C tramite cavo telefonico conforme (con prese modulari) fornito con il kit di installazione Per ulteriori informazioni, vedere le istruzioni di installazione.

Il Ringer Equivalence Number (REN) indica il numero di dispositivi che è possibile collegare a una linea telefonica. In presenza di troppi REN sulla linea telefonica, è possibile che i dispositivi non squillino all'arrivo di una chiamata. In genere, la somma dei numeri REN non dovrebbe superare il cinque (5). Per essere certi del numero di dispositivi che è possibile collegare a una linea, in base al numero di REN consentiti, contattare l'azienda telefonica. Per i prodotti approvati dopo il 23 luglio 2001, il REN fa parte del codice identificativo del prodotto, che presenta il formato US: AAAEQ##TXXXX. I numeri costituiti dai simboli ## rappresentano il REN senza virgola decimale (ad esempio, 03 equivale a un REN di 0,3). Per i prodotti precedenti, il REN è indicato separatamente sull'etichetta.

Per ordinare il servizio corretto dall'azienda telefonica, citare i codici elencati di seguito, se richiesto:

- FIC (Facility Interface Code) = 02LS2
- SOC (Service Order Code) = 9.0Y

Attenzione: Chiedere alla compagnia telefonica locale informazioni sul tipo di presa modulare installata sulla propria linea. La connessione di questa macchina a una presa non autorizzata può danneggiare l'apparecchiatura dell'azienda telefonica. L'utente, non Xerox, assume tutta la responsabilità per qualsiasi danno causato dalla connessione di questa macchina a una presa non autorizzata.

Se questo dispositivo Xerox® causa danni alla rete telefonica, la compagnia telefonica potrebbe interrompere temporaneamente il servizio sulla linea telefonica a cui è collegato il dispositivo. Se non è possibile avvisare il cliente con il dovuto anticipo, l'azienda telefonica provvederà a farlo il prima possibile. Se l'azienda telefonica interrompere il servizio, l'utente verrà informato del proprio diritto di inviare un reclamo presso il FCC qualora lo ritenga opportuno.

L'azienda telefonica potrebbe modificare strutture, apparecchiature, procedure e attività operative interne che potrebbero incidere sul funzionamento del dispositivo. Se l'azienda telefonica apporta modifiche che incidono sul funzionamento delle apparecchiature dovrà inviarne notifica, in modo da permettere all'utente di apportare le modifiche necessarie per garantire la continuità del servizio.

Per eventuali problemi riscontrati su questo dispositivo Xerox®, contattare il centro assistenza per informazioni su garanzia o riparazioni. Le informazioni di contatto sono riportate nell'app Dispositivo sulla stampante e sul retro della sezione Risoluzione dei problemi della *Guida per l'utente*. Se il dispositivo provoca danni alla rete telefonica, l'azienda telefonica potrebbe chiedere all'utente di scollegare il dispositivo finché il problema non viene risolto.

Le riparazioni alla stampante vanno effettuate esclusivamente da un tecnico autorizzato Xerox o da un fornitore di servizi Xerox. Ciò è applicabile sia durante che dopo il periodo di garanzia. In caso di riparazioni non autorizzate, il periodo residuo di garanzia viene invalidato.

Questo dispositivo non deve essere utilizzato su linee di terze parti. Il collegamento all'assistenza telefonica è soggetto alle tariffe vigenti. Per informazioni, contattare l'ente di utilità pubblica, dei servizi pubblici o aziendale.

Se l'ufficio è dotato di un'apparecchiatura di allarme con collegamenti speciali alla linea telefonica, verificare che l'installazione di questo dispositivo Xerox® non disabiliti l'apparecchiatura di allarme.

In caso di dubbi, chiedere conferma all'azienda telefonica o a un installatore qualificato.

Canada

Questo prodotto soddisfa le specifiche tecniche applicabili dell'Innovation, Science and Economic Development del Canada.

Le riparazioni degli apparecchi omologati devono essere coordinate da un rappresentante designato dal fornitore. Le riparazioni o modifiche effettuate dall'utente sul dispositivo, o qualsiasi malfunzionamento del dispositivo, possono indurre la società di telecomunicazioni a richiedere all'utente di scollegare il dispositivo stesso.

Per la protezione dell'utente, assicurarsi che la stampante sia collegata a terra come prescritto. Le connessioni elettriche di terra dell'impianto elettrico, le linee telefoniche e il complesso interno dei tubi idrici in metallo, se presenti, devono essere connessi assieme. Questa precauzione può essere di fondamentale importanza nelle aree rurali.

AVVERTENZA: non provare ad effettuare da soli tali connessioni. Per eseguire la connessione di terra, rivolgersi alle competenti autorità preposte all'ispezione oppure a un tecnico specializzato.

Il Ringer Equivalence Number (REN) indica il numero massimo di dispositivi che è possibile collegare a un'interfaccia telefonica. La terminazione su un'interfaccia può consistere in una qualsiasi combinazione di dispositivi soggetti esclusivamente al requisito che la somma di REN di tutti i dispositivi non sia superiore a 5. Per conoscere il valore REN per il Canada, vedere l'etichetta sul dispositivo.

Canada CS-03, versione 9

Il prodotto è stato collaudato ed è conforme allo standard CS–03, versione 9.

Unione Europea

Direttiva relativa alle apparecchiature terminali radio e per telecomunicazioni

Il dispositivo è stato progettato per funzionare con le reti pubbliche commutate nazionali (PSTN) ed è compatibile con dispositivi PBX dei seguenti paesi:

Certificazioni per rete analogica paneuropea PSTN e compatibilità PBX		
Austria	Grecia	Paesi Bassi
Belgio	Ungheria	Norvegia
Bulgaria	Islanda	Polonia
Cipro	Irlanda	Portogallo
Repubblica Ceca	Italia	Romania
Danimarca	Lettonia	Slovacchia
Estonia	Liechtenstein	Slovenia
Finlandia	Lituania	Spagna
Francia	Lussemburgo	Svezia
Germania	Malta	Regno Unito

In caso di problemi con il prodotto, contattare il fornitore Xerox locale. Il prodotto può essere configurato per essere compatibile con le reti di altri paesi. Prima di connettere il dispositivo alla rete di un altro paese, contattare il fornitore Xerox per assistenza.

Nota:

- sebbene il prodotto possa utilizzare sia segnali di selezione a impulsi (sistema decadico) sia a toni (DTMF), Xerox consiglia di utilizzare i segnali DTMF. I segnali DTMF garantiscono un'impostazione affidabile e più veloce delle chiamate.
- Modifiche a questo prodotto e connessioni a software o apparecchi di controllo esterni non autorizzate da Xerox invalideranno la garanzia.

Nuova Zelanda

1. La concessione di un permesso Telepermit per qualsiasi apparecchio terminale indica solo che la Telecom ha indicato che questo apparecchio è conforme alle condizioni minime per la connessione alla sua rete. Non indica quindi alcuna approvazione del prodotto da parte della Telecom, e non estende alcun tipo di garanzia e non implica che qualsiasi prodotto sia compatibile con tutti i servizi di rete della Telecom. Soprattutto, non fornisce alcuna garanzia che un particolare apparecchio possa funzionare correttamente sotto tutti gli aspetti con un altro apparecchio di marca o modello diversi che abbia ricevuto un Telepermit.

   La presente apparecchiatura, in tutte le condizioni operative, potrebbe non funzionare correttamente a velocità maggiori di quelle per cui è stata progettata. È possibile che le connessioni a 33,6kbps e 56kbps siano limitate a velocità di trasmissione inferiori se l'apparecchio è connesso a determinate reti PSTN. Telecom non assume alcuna responsabilità nel caso tali difficoltà dovessero presentarsi in simili circostanze.

2. Scollegare immediatamente l'apparecchio qualora dovesse subire danni fisici, quindi predisporne lo smaltimento o la riparazione.
3. Questo modem non dovrà essere utilizzato in maniera tale da costituire disturbo ad altri clienti Telecom.
4. Il dispositivo è dotato di selezione a impulsi, mentre lo standard Telecom è la selezione a toni DTMF. Non si garantisce che le linee Telecom continuino a supportare la selezione a impulsi in futuro.
5. L'uso della selezione a impulsi, quando l'apparecchio è collegato alla stessa linea utilizzata da altri dispositivi, può produrre uno squillo o un rumore e causare una condizione di falsa risposta. Se si riscontrano problemi simili, non contattare il servizio di assistenza Telecom.
6. La selezione a toni DTMF è il metodo preferito in quanto più veloce della selezione a impulsi (decadica) ed è subito disponibili in quasi tutti i servizi telefonici neozelandesi.

   AVVERTENZA: Non è possibile effettuare chiamate al servizio di emergenza o altre chiamate da questo dispositivo in caso di interruzione di corrente.

7. L'apparecchio può non consentire il trasferimento di chiamata a un altro dispositivo collegato alla stessa linea.
8. Alcuni parametri richiesti per la conformità con i requisiti Telepermit di Telecom dipendono dall'apparecchio (computer) associato a questo dispositivo. Per la conformità con le specifiche Telecom, l'apparecchio associato dovrà essere configurato in modo da funzionare entro i seguenti limiti:

   Per chiamate ripetute allo stesso numero:

   - Non è consentito richiamare lo stesso numero per più di 10 volte in un periodo di tempo di 30 minuti per qualsiasi singolo avvio di chiamata manuale
   - L’apparecchio deve essere riagganciato per un periodo non inferiore a 30 secondi tra la fine di un tentativo e l’inizio di quello seguente.

   Per chiamate automatiche a numeri differenti:

   L’apparecchio deve essere configurato in modo che per le chiamate automatiche dirette e numeri differenti sia rispettato un intervallo di tempo non inferiore a 5 secondi tra la fine di un tentativo e l’inizio di quello seguente.

9. Per il corretto funzionamento, il totale dei REN dei dispositivi collegati a un'unica linea in qualsiasi momento non deve superare cinque.

Sud Africa

Questo modem deve essere utilizzato insieme a un dispositivo per la protezione da sovracorrenti approvato.

Schede sulla sicurezza dei materiali

Per informazioni relative alla sicurezza dei materiali per la stampante, visitare i siti sottoelencati.

- Nord America: www.xerox.com/msds
- Unione Europea: www.xerox.com/environment_europe

Per i numeri di telefono del Centro assistenza clienti, visitare www.xerox.com/office/worldcontacts.

C

Riciclaggio e smaltimento

Questa appendice contiene:

- Tutti i paesi 338
- Nord America 339
- Unione Europea 340
- Altri paesi 342

Tutti i paesi

Se si gestisce lo smaltimento del prodotto Xerox, tenere presente che la stampante contiene piombo, mercurio perclorato e altri materiali il cui smaltimento deve essere eseguito nel rispetto delle norme regolamentari per la tutela dell'ambiente. La presenza di questi materiali è conforme alle normative internazionali in vigore all'immissione del prodotto sul mercato. Per informazioni sul riciclaggio e sullo smaltimento, contattare le autorità locali. Materiale perclorato: questo prodotto può includere uno o più dispositivi contenenti perclorato quali, ad esempio, le batterie. Può richiedere una gestione speciale. Per ulteriori informazioni, visitare www.dtsc.ca.gov/hazardouswaste/perchlorate.

Nord America

Xerox gestice un programma di ritiro e riutilizzo/riciclaggio dei prodotti. Per verificare se il prodotto Xerox è incluso nel programma, rivolgersi al rivenditore Xerox locale. Per ulteriori dettagli sui programmi ambientali Xerox, visitare il sito www.xerox.com/environment. Per informazioni sul riciclaggio e sullo smaltimento, contattare le autorità locali.

Unione Europea

Alcune apparecchiature sono idonee per l'utilizzo sia in ambienti domestici che aziendali/professionali.

Ambiente domestico

L'applicazione di questo simbolo sull'apparecchiatura indica il divieto di smaltirla insieme ai rifiuti domestici.

In conformità con la legislazione europea, le apparecchiature elettriche ed elettroniche giunte a fine ciclo di vita vanno smaltite separatamente dai rifiuti domestici.

I privati residenti negli stati membri dell'Unione Europea sono tenuti a consegnare, a titolo gratuito, le apparecchiature elettriche ed elettroniche agli enti preposti. Per informazioni, contattare l'ente locale.

In alcuni stati membri, quando si acquista un apparecchio nuovo, il rivenditore ha l'obbligo di ritirare a titolo gratuito il vecchio apparecchio. Per ulteriori informazioni, rivolgersi al proprio rivenditore.

Ambiente aziendale/professionale

L'applicazione di questo simbolo al prodotto indica che la macchina va smaltita in conformità alle normative nazionali in materia.

In conformità con la legislazione europea, le apparecchiature elettriche ed elettroniche giunte a fine ciclo di vita devono essere smaltite conformemente alle normative vigenti.

Prima di smaltire il dispositivo, contattare il rivenditore o il fornitore Xerox per informazioni sul ritiro delle macchine usate.

Raccolta e smaltimento di apparecchiature e batterie

Questi simboli sui prodotti e/o sulla documentazione a corredo indicano il divieto di smaltire le apparecchiature elettriche/elettroniche e le batterie usate insieme ai normali rifiuti domestici.

Per il corretto trattamento, recupero e riciclaggio di vecchi prodotti e batterie usate, portarli nei punti raccolta predisposti, in conformità con le normative nazionali e le direttive 2002/96/EC e 2006/66/EC.

Il corretto smaltimento di prodotti e batterie usati contribuisce a risparmiare risorse preziose e a prevenire effetti nocivi sulla salute e sull'ambiente derivanti da un trattamento inappropriato dei rifiuti.

Per ulteriori informazioni sulla raccolta e sul riciclaggio di prodotti e batterie usati, contattare il comune di residenza, l'ente di smaltimento rifiuti locale o il rivenditore.

Lo smaltimento inappropriato di tali rifiuti è passibile di sanzioni in conformità alle leggi nazionali vigenti.

Utenti aziendali nell'Unione europea

Per lo smaltimento di apparecchiature elettriche ed elettroniche, contattare il rivenditore per ulteriori informazioni.

Smaltimento al di fuori dell'Unione europea

Questi simboli sono validi solo all'interno dell'Unione europea. Per smaltire questi elementi, rivolgersi alle autorità locali o al rivenditore e informarsi sulla procedura di smaltimento corretta.

Nota per il simbolo della batteria

Il simbolo del cassonetto dei rifiuti potrebbe essere utilizzato in combinazione con un simbolo chimico. Ciò stabilisce la conformità ai requisiti statuiti dalla Direttiva.

Rimozione delle batterie

Le batterie devono essere sostituite presso una struttura di assistenza approvata dal produttore.

Altri paesi

Per richiedere istruzioni sullo smaltimento, rivolgersi all'autorità di smaltimento dei rifiuti locale.